УДК 621.643.414 Группа Г18

# ОТРАСЛЕВЫЕ СТАНДАРТЫ

## НИППЕЛИ ПОВОРОТНЫЕ
## Конструкция и размеры

**ОСТ 1 12537-76**
**ОСТ 1 12538-76**

На 6 страницах

Взамен 5824А
5825А

Проверено в 1987 г.

Распоряжением Министерства от 3 мая 1976 г. № 087-16

срок введения установлен с 1 января 1977 г.

Несоблюдение стандарта преследуется по закону

ПОВОРОТНЫЕ НИППЕЛИ ПО ОСТ 1 12537-76, ОСТ 1 12538-76
ВЗАИМОЗАМЕНЯЕМЫ С ПОВОРОТНЫМИ НИППЕЛЯМИ
ПО НОРМАЛЯМ 5824А, 5825А СООТВЕТСТВЕННО

1. Настоящий стандарт распространяется на поворотные ниппели, предназначенные для соединения поворотных угольников с трубопроводами жидкостных или газовых систем самолетов и вертолетов.

№ изм. 1 2
№ изв. 10510 11353
№ дубликата 2803
№ подлинника

Издание официальное Перепечатка воспрещена

gost.e-ecolog.ru

2. Конструкция и размеры поворотных ниппелей должны соответствовать указанным на черт. 1 и 2 и в таблице.

Для $D_н = 6 \div 8$ мм

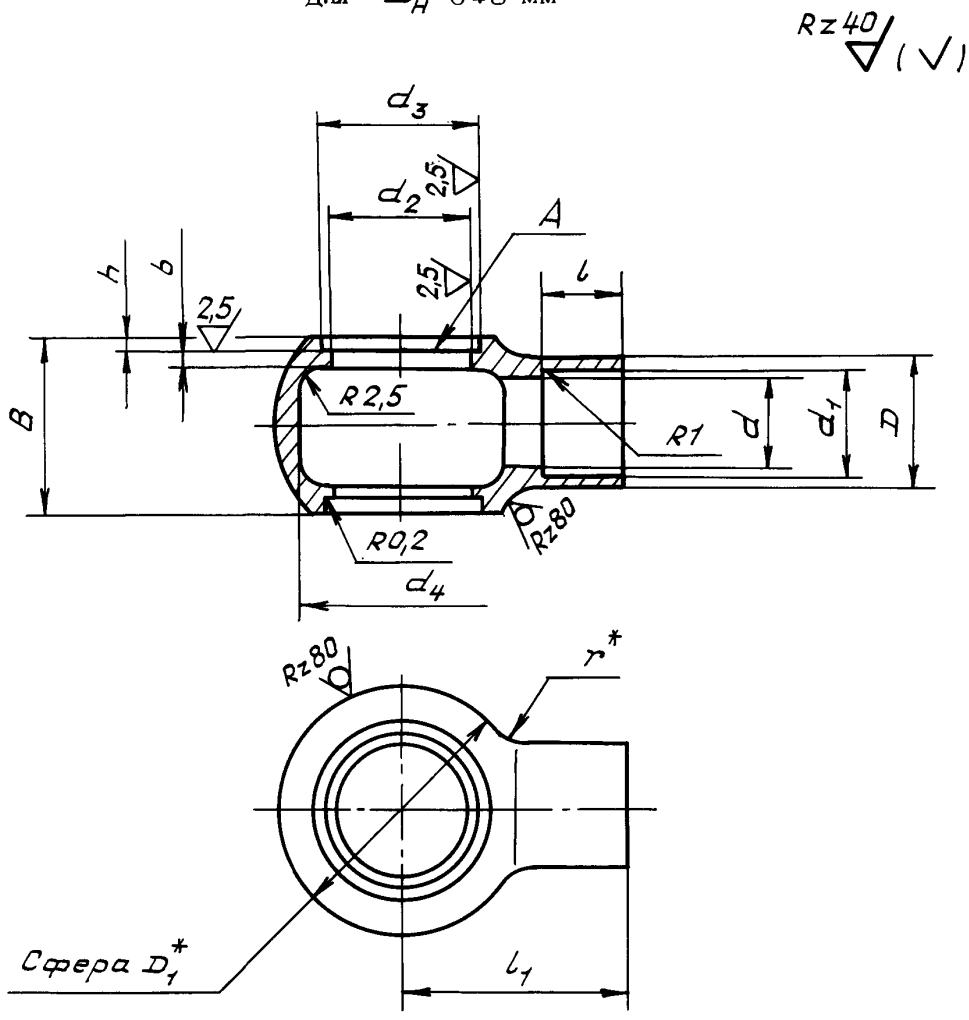


Черт. 1

Для $D_н = 10 \div 18$ мм

Остальное – см. черт. 1

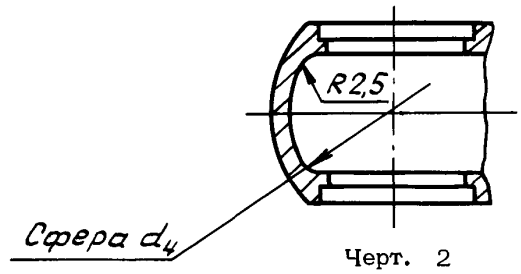


Черт. 2

*Размер для справок.

№ изм. | № изв.
Инв. № дубликата | 2803
Инв. № подлинника

Размеры, мм

| Наружный диаметр труб $D_н^*$ | Применяемость | | $d$ | $d_1$ Пред. откл. b11 | $d_2$ | $d_3$ Пред. откл. $A_4$ | $d_4$ | $D$ | $D_1$ | $l$ | $l_1$ | $h$ | $b$ | $B$ | $r$ | Масса 100 шт., кг |
|---|---|---|---|---|---|---|---|---|---|---|---|---|---|---|---|---|
| | 25 | 12Х18Н9Т | | | | | | | | | | | | | | |
| 6 | | | 4 | 6 | 10,2 | 13 | 17 | 8,5 | 21 | 6 | 20 | 2,0 | 1,5 | 14 | 6 | 1,58 |
| 8 | | | 6 | 8 | 12,2 | 15 | 21 | 10,5 | 25 | 8 | 22 | | | 16 | | 2,72 |
| 10 | | | 8 | 10 | 14,2 | 17 | 24 | 12,5 | 28 | | 24 | | 2,0 | 19 | | 3,89 |
| 12 | | | 10 | 12 | 16,2 | 19 | 27 | 14,5 | 31 | | 25 | | | 21 | | 4,92 |
| 14 | | | 12 | 14 | 18,2 | 21 | 31 | 16,5 | 35 | 10 | 31 | | | 24 | | 6,34 |
| 16 | | | 14 | 16 | 20,2 | 23 | 33 | 18,5 | 37 | 12 | 32 | | | 25 | | 8,22 |
| 18 | | | 16 | 18 | 22,2 | 25 | 37 | 21,0 | 42 | | 34 | 2,5 | 2,5 | 29 | 10 | 11,90 |

*Размер для справок.

3. Материал: штамповка из стали 25 ОСТ 1 90085-82, стали 12Х18Н9Т (Х18Н9Т) ОСТ 1 90176-75, группа контроля III.

4. Термическая обработка: закалить* - для ниппелей из стали 12Х18Н9Т. Группа контроля 5 ОСТ 1 00021-78.

5. Предельные отклонения размеров необрабатываемых поверхностей - по ОСТ 1 41187-78, класс точности 5.

6. Неуказанные предельные отклонения размеров, формы и расположения поверхностей - по ОСТ 1 00022-80.

7. Допуск радиального биения поверхности $d_3$ и допуск торцового биения поверхности А относительно оси поверхности $d_2$ - не более 0,05 мм.

8. Покрытие: Кд9.фос.окс - для ниппелей из стали 25 производить после пайки с трубой; Хим.Пас - для ниппелей из стали 12Х18Н9Т*.

9. Маркировать и клеймить - по ОСТ 1 00804-76.

10. Таблица соответствия поворотных ниппелей по настоящим стандартам поворотным ниппелям по нормалям 5824А, 5825А приведена в справочном приложении.

11. Технические условия - по ОСТ 1 00804-76.

Пример наименования и обозначения поворотного ниппеля к трубопроводу с $D_н$ = 8 мм из стали 25:

Ниппель поворотный 8-ОСТ 1 12537-76

То же, из стали 12Х18Н9Т:

Ниппель поворотный 8-ОСТ 1 12538-76

* По действующему в отрасли документу.

| № изм. | 1 | 2 |
|---|---|---|
| № изв. | 10510 | 11353 |

Инв. № дубликата

Инв. № подлинника 2803

ПРИЛОЖЕНИЕ

Справочное

Таблица соответствия поворотных ниппелей
по настоящим стандартам поворотным ниппелям
по нормалям 5824А, 5825А

| Обозначение | |
|---|---|
| по стандарту | по нормали |
| 6-ОСТ 1 12537-76 | 5824А-4 |
| 8-ОСТ 1 12537-76 | 5824А-6 |
| 10-ОСТ 1 12537-76 | 5824А-8 |
| 12-ОСТ 1 12537-76 | 5824А-10 |
| 14-ОСТ 1 12537-76 | 5824А-12 |
| 16-ОСТ 1 12537-76 | 5824А-14 |
| 18-ОСТ 1 12537-76 | 5824А-16 |
| 6-ОСТ 1 12538-76 | 5825А-4 |
| 8-ОСТ 1 12538-76 | 5825А-6 |
| 10-ОСТ 1 12538-76 | 5825А-8 |
| 12-ОСТ 1 12538-76 | 5825А-10 |
| 14-ОСТ 1 12538-76 | 5825А-12 |
| 16-ОСТ 1 12538-76 | 5825А-14 |
| 18-ОСТ 1 12538-76 | 5825А-16 |

№ изм. | № изв.

Инв. № дубликата | 2803
Инв. № подлинника

## ЛИСТ РЕГИСТРАЦИИ ИЗМЕНЕНИЙ

| Номер изменения | Номер листа (страницы) | | | | Номер документа | Подпись | Дата внесения изм. | Дата введения изм. |
|---|---|---|---|---|---|---|---|---|
| | измененного | замененного | нового | аннулированного | | | | |
| 1 | 1-4 | – | – | – | 10510 | [illegible] | 17.07.87 | 1.01.88 |
| 2 | 1, 4, | – | – | – | 11353 | [illegible] | 10.05.90 | 01.07.90 |

в. № ду[illegible]ката

Инв. № по[illegible]нника

2803

gost.e-ecolog.ru