УДК 621.643.414

Группа Г18

ОТРАСЛЕВЫЕ СТАНДАРТЫ

НИППЕЛИ ПОВОРОТНЫЕ
Конструкция и размеры

ОСТ 1 12539-76
ОСТ 1 12540-76

На 6 страницах

Взамен 5826А
5827А

Проверено в 1987 г.

Распоряжением Министерства от 3 мая 1976 г. № 087-16

срок введения установлен с 1 января 1977 г.

Несоблюдение стандарта преследуется по закону

ПОВОРОТНЫЕ НИППЕЛИ ПО ОСТ 1 12539-76, ОСТ 1 12540-76 ВЗАИМОЗАМЕНЯЕМЫ С ПОВОРОТНЫМИ НИППЕЛЯМИ ПО НОРМАЛЯМ 5826А, 5827А СООТВЕТСТВЕННО

1. Настоящий стандарт распространяется на поворотные ниппели, предназначенные для соединения поворотных угольников с трубопроводами жидкостных и газовых систем самолетов и вертолетов.

Издание официальное

Перепечатка воспрещена

№ изм. | 1 | 10510
№ изв. | 2 | 11353
№ дубликата
№ подлинника | 2804

gost.e-ecolog.ru

2. Конструкция и размеры поворотных ниппелей должны соответствовать указанным на черт. 1 и 2 и в таблице.

Для D_H = 8 мм

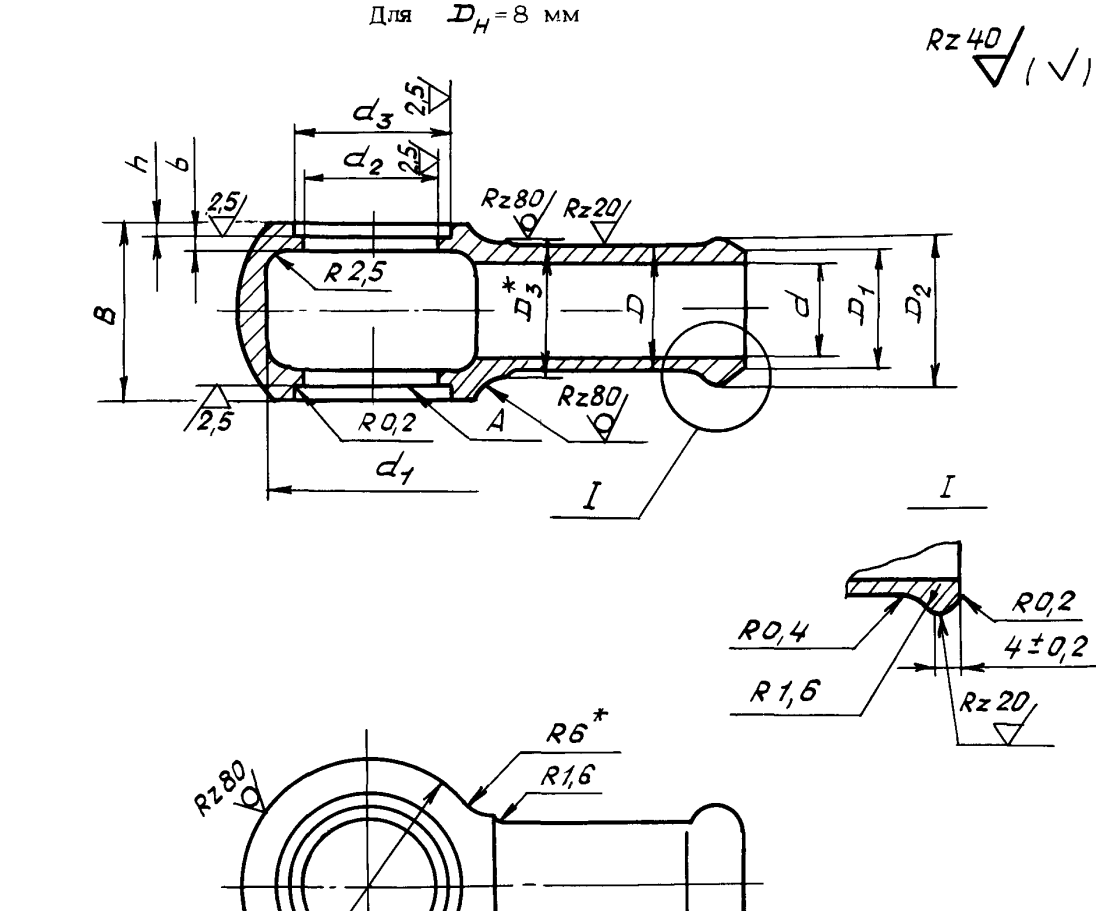

Черт. 1

Для D_H = 10 ÷ 18 мм

Остальное – см. черт. 1

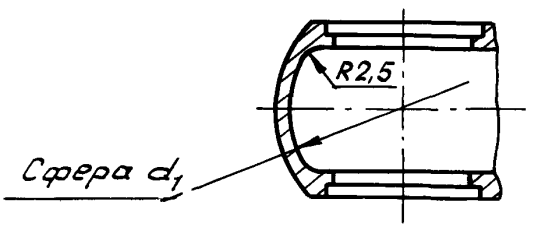

Черт. 2

* Размер для справок.

№ изм. № изв. 2804 Инв. № дубликата Инв. № подлинника

Размеры, мм

Наружный диаметр труб $D_н^*$	Применяемость		d	d_1	d_2	d_3	D	D_1	D_2	D_3	D_4	l	h	b	B	Масса 100 шт., кг	
	АК4-1	45														Алюминиевый сплав	Сталь
8			6	21	12,2	15	10	10	12	13	25	47,5	2,0	1,5	16	0,86	2,47
10			8	24	14,2	17	12	12	14	15	28	49,0		2,0	19	1,28	3,70
12			10	27	16,2	19	14	14	16	17	31	50,5			21	1,66	4,77
14			12	31	18,2	21	16	16	18	19	35	52,5			24	1,62	4,68
16			14	33	20,2	23	18	18	20	22	37	53,5			25	2,40	6,90
18			16	37	22,2	25	20	20	22	24	42	56,0	2,5	2,5	29	2,48	7,15

*Размер для справок.

3. Материал: штамповка из алюминиевого сплава АК4-1 ОСТ 1 90073-85 и стали 45 ОСТ 1 90085-82, группа контроля III.

4. Термическая обработка: Т1* - для ниппелей из алюминиевого сплава; нормализовать - для ниппелей из стали. Группа контроля 5 ОСТ 1 00021-78.

5. Предельные отклонения размеров необрабатываемых поверхностей - по ОСТ 1 41187-78, класс точности 5.

6. Неуказанные предельные отклонения размеров, формы и расположения поверхностей - по ОСТ 1 00022-80.

7. Допуск радиального биения поверхности d_3 и допуск торцового биения поверхности А относительно оси поверхности d_2 - не более 0,05 мм.

8. Покрытие: Ан.Окс.хр - для ниппелей из алюминиевого сплава; Кд9.фос.окс - для ниппелей из стали*.

9. Маркировать и клеймить - по ОСТ 1 00804-76.

10. Таблица соответствия поворотных ниппелей по настоящим стандартам поворотным ниппелям по нормалям 5826А, 5827А приведена в справочном приложении.

11. Технические условия - по ОСТ 1 00804-76.

Пример наименования и обозначения поворотного ниппеля к трубопроводу с D_H = 8 мм из алюминиевого сплава:

Ниппель поворотный 8-ОСТ 1 12539-76

То же, из стали:

Ниппель поворотный 8-ОСТ 1 12540-76

* По действующему в отрасли документу.

№ изм. 1 10510
№ изв. 2 11353
Инв. № дубликата 2804
Инв. № подлинника

ПРИЛОЖЕНИЕ

Справочное

Таблица соответствия поворотных ниппелей
по настоящим стандартам поворотным ниппелям
по нормалям 5826А, 5827А

Обозначение	
по стандарту	по нормали
8-ОСТ 1 12539-76	5826А-6
10-ОСТ 1 12539-76	5826А-8
12-ОСТ 1 12539-76	5826А-10
14-ОСТ 1 12539-76	5826А-12
16-ОСТ 1 12539-76	5826А-14
18-ОСТ 1 12539-76	5826А-16
8-ОСТ 1 12540-76	5827А-6
10-ОСТ 1 12540-76	5827А-8
12-ОСТ 1 12540-76	5827А-10
14-ОСТ 1 12540-76	5827А-12
16-ОСТ 1 12540-76	5827А-14
18-ОСТ 1 12540-76	5827А-16

№ изм. № изв.

Инв. № дубликата 2804

Инв. № подлинника

ЛИСТ РЕГИСТРАЦИИ ИЗМЕНЕНИЙ

Номер изменения	Номер листа (страницы)				Номер документа	Подпись	Дата внесения изм.	Дата введения изм.
	измененного	замененного	нового	аннулированного				
1	1-4	-	-	-	10510	Кулик	17.07.87	1.01.88
2	1,4	-	-	-	17353	Кулик	10.05.90	01.07.90.

2804

№ дубликата

Инв. № подлинника

gost.e-ecolog.ru