УДК 621.643.4.065

Группа Г18

ОТРАСЛЕВОЙ СТАНДАРТ

ОСТ 1 12541-76

ФУТОРКИ
Конструкция и размеры

На 6 страницах

Взамен 5830А
5831А

Проверено в 1987 г.

Распоряжением Министерства от 3 мая 1976 г. № 087-16

срок введения установлен с 1 января 1977 г.

Несоблюдение стандарта преследуется по закону

ФУТОРКИ ПО ОСТ 1 12541-76 ВЗАИМОЗАМЕНЯЕМЫ С ФУТОРКАМИ ПО НОРМАЛЯМ 5830А, 5831А

1. Настоящий стандарт распространяется на футорки, предназначенные для соединения поворотных угольников и тройников с гнездами агрегатов жидкостных и газовых систем самолетов и вертолетов.

№ изм. 1 | № изв. 10510

Инв. № дубликата | Инв. № подлинника 2805

gost.e-ecolog.ru

ание официальное

Перепечатка воспрещена

2. Конструкция и размеры футорок должны соответствовать указанным на чертеже и в таблице.

Rz 40 (√)

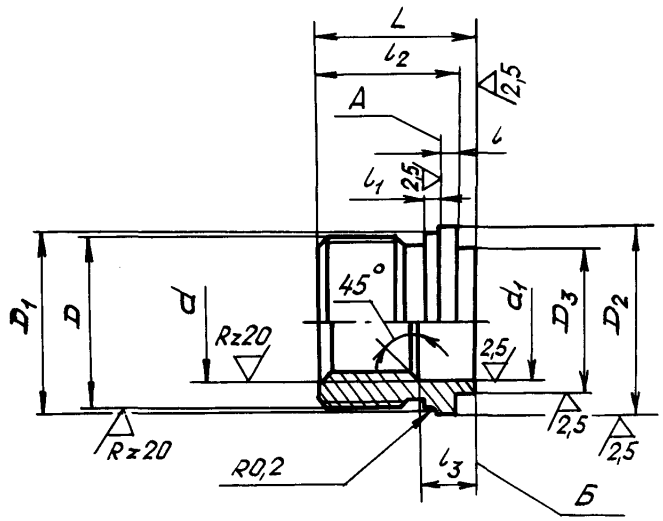

№ изм.
№ изв.
2806
Инв. № дубликата
Инв. № подлинника

Инв. № дубликата		№ изм.	1										
Инв. № подлинника	2805	№ изв.	10510										

Размеры, мм

Типоразмер	Наружный диаметр труб $D_н^*$	Применяемость	d	d_1	D	D_1	D_2 / D_3 Пред. откл. d11		l	l_1	l_2	l_3	L	Масса 100 шт., кг
1	3 и 4		M8	8,2	M14x1,5	14,2	17	11	2,5	2,0	16,5	7	19	1,57
2	6		M10	10,2	M16x1,5	16,2	19	13				6	19	1,85
3												8	21	1,96
4	8		M12x1,5	12,2	M18x1,5	18,2	21	15				6	20	2,30
5												8	21	2,36
6	10		M14x1,5	14,2	M20x1,5	20,2	23	17				6	20	2,60
7												8	21	2,67
8	12		M16x1,5	16,2	M22x1,5	22,2	25	19			18,5	6	21	3,00
9												9	22	3,17
10	14		M18x1,5	18,2	M24x1,5	24,2	27	21				6	21	3,42
11												9	23	3,79
12	16		M20x1,5	20,2	M27x1,5	27,2	30	23			20,0	6	23	4,94
13												9	25	5,22
14	18		M22x1,5	22,2	M30x1,5	30,2	33	25	3,0	2,5	21,0	6	23	5,95
15												9	25	6,42

*Размер для справок.

3. Материал: сталь 45 ТУ 14-1-2330-77.

4. Резьба – по ОСТ 1 00105-83:

– внутренней – поле допуска 5Н6Н;

– наружной – поле допуска 6е.

5. Проточка и фаски резьбы – по ОСТ 1 00010-81.

6. Неуказанные предельные отклонения размеров, формы и расположения поверхностей – по ОСТ 1 00022-80.

7. Допуск радиального биения поверхности D_2 относительно оси резьбы D – не более 0,07 мм, допуск торцового биения поверхности А относительно оси резьбы D – не более 0,05 мм.

Допуск радиального биения поверхности D_3 относительно оси резьбы d – не более 0,07 мм, допуск торцового биения поверхности Б относительно оси резьбы d – не более 0,05 мм.

8. Покрытие: Кд9.фос.окс*.

9. Маркировать и клеймить – по ОСТ 1 00804-76.

10. Таблица соответствия футорок по настоящему стандарту футоркам по нормалям 5830А, 5831А приведена в справочном приложении.

11. Технические условия – по ОСТ 1 00804-76.

Пример наименования и обозначения футорки типоразмера 3:

Футорка 3-ОСТ 1 12541-76

* По действующему в отрасли документу.

№ изм. 1 | № изв. 10510

Инв. № дубликата | Инв. № подлинника 2805

ПРИЛОЖЕНИЕ

Справочное

Таблица соответствия футорок по настоящему стандарту футоркам по нормалям 5830А, 5831А

Обозначение	
по стандарту	по нормали
1-ОСТ 1 12541-76	5830А-1
3-ОСТ 1 12541-76	5830А-2
5-ОСТ 1 12541-76	5830А-3
7-ОСТ 1 12541-76	5830А-4
9-ОСТ 1 12541-76	5830А-5
11-ОСТ 1 12541-76	5830А-6
13-ОСТ 1 12541-76	5830А-7
15-ОСТ 1 12541-76	5830А-8
2-ОСТ 1 12541-76	5831А-1
4-ОСТ 1 12541-76	5831А-2
6-ОСТ 1 12541-76	5831А-3
8-ОСТ 1 12541-76	5831А-4
10-ОСТ 1 12541-76	5831А-5
12-ОСТ 1 12541-76	5831А-6
14-ОСТ 1 12541-76	5831А-7

№ изм. | № изв. | 2806 | Инв. № дубликата | Инв. № подлинника

ЛИСТ РЕГИСТРАЦИИ ИЗМЕНЕНИЙ

Номер изменения	Номер листа (страницы)				Номер документа	Подпись	Дата внесения изм.	Дата введения изм.
	измененного	замененного	нового	аннулированного				
1	1-4	–	–	–	10510	[illegible]	17.04.87	1.01.88
~~2~~	~~1, 4~~	–	–	–	~~11353~~	~~[illegible]~~	~~10.05.90~~	~~01.07.90~~

2805

в. № дубликата

Инв. № подлинника

gost.e-ecolog.ru