УДК 621.882.3:621.643.4 Группа Г18

ОТРАСЛЕВЫЕ СТАНДАРТЫ

ОСТ 1 12542-76
ОСТ 1 12543-76

ГАЙКИ ГЛУХИЕ
Конструкция и размеры

На 6 страницах

Взамен 5828А
5829А

Проверено в 1987 г.

Распоряжением Министерства от 3 мая 1976 г. № 087-16

срок введения установлен с 1 января 1977 г.

Несоблюдение стандарта преследуется по закону

ГЛУХИЕ ГАЙКИ ПО ОСТ 1 12542-76, ОСТ 1 12543-76
ВЗАИМОЗАМЕНЯЕМЫ С ГЛУХИМИ ГАЙКАМИ ПО НОРМАЛЯМ 5828А,
5829А СООТВЕТСТВЕННО

1. Настоящий стандарт распространяется на глухие гайки, предназначенные для соединения проходных штуцеров с поворотными штуцерами и ниппелями.

№ изм.	№ изв.	в. № дубликата	в. № подлинника
1	10510	2806	
2	11353		

...ание офиц...льное Перепечатка воспрещена

gost.e-ecolog.ru

2. Конструкция и размеры глухих гаек должны соответствовать указанным на чертеже и в таблице.

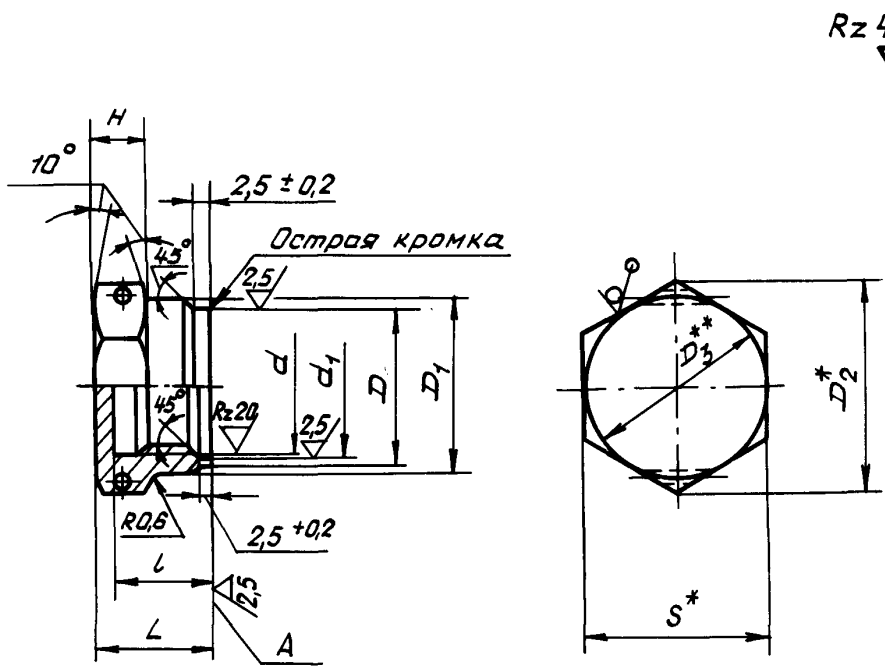

*Размер для справок.

**$D_3 \approx S$.

№ изм. 1
№ изв. 10510
Инв. № дубликата
Инв. № подлинника 2806

Размеры, мм

Типоразмер	Наружный диаметр труб $D_н^*$	Применяемость		d	d_1 Пред. откл. $H11$	D Пред. откл. $d11$	D_1	D_2	S	l	L	H	Масса 100 шт., кг
		30ХГСА	14Х17Н2										
1	3 и 4			М8	8,2	11	12	16,2	14	12	15	5	0,92
2	6			М10	10,2	13	14	19,6	17	13	16	6	1,22
3	8			М12х1,5	12,2	15	16						1,28
4	10			М14х1,5	14,2	17	18	21,9	19				1,55
5	12			М16х1,5	16,2	19	20	25,4	22				2,30
6	14			М18х1,5	18,2	21	23	27,7	24	14	17	8	3,47
7	16			М20х1,5	20,2	23	25	31,2	27				4,27
8	18			М22х1,5	22,2	25	28	34,6	30				4,50

*Размер для справок.

3. Материал: сталь 30ХГСА ТУ 14-1-950-86 и сталь 14Х17Н2 (1Х17Н2) ТУ 14-1-3957-85.

4. Термическая обработка: 29,0 . . . 35,5 $HRC_э$ – для гаек из стали 30ХГСА; 23,0 . . . 32,0 $HRC_э$ – для гаек из стали 14Х17Н2.* Группа контроля 4 ОСТ 1 00021-78.

5. Резьба – по ОСТ 1 00105-83, поле допуска 5Н6Н.

6. Проточка и фаска резьбы – по ОСТ 1 00010-81.

7. Отверстия для контровки – по ОСТ 1 03815-76, исполнение 5.

8. Неуказанные предельные отклонения размеров, формы и расположения поверхностей – по ОСТ 1 00022-80.

9. Допуск радиального биения поверхностей D и d_1 относительно оси резьбы – не более 0,07 мм; допуск торцового биения поверхности А относительно оси резьбы – не более 0,05 мм.

10. Покрытие: Кд9.фос.окс – для гаек из стали 30ХГСА, Хим.Пас – для гаек из стали 14Х17Н2.*

11. Маркировать и клеймить – по ОСТ 1 00804-76.

12. Таблица соответствия глухих гаек по настоящим стандартам глухим гайкам по нормалям 5828А, 5829А приведена в справочном приложении.

13. Технические условия – по ОСТ 1 00804-76.

Пример наименования и обозначения глухой гайки типоразмера 3 из стали 30 ХГСА:

Гайка глухая 3-ОСТ 1 12542-76

То же, из стали 14Х17Н2:

Гайка глухая 3-ОСТ 1 12543-76

* По действующему в отрасли документу.

№ изм. 1 2
№ изв. 10510 11353
Инв. № дубликата
Инв. № подлинника 2806

ПРИЛОЖЕНИЕ

Справочное

Таблица соответствия глухих гаек по настоящим стандартам глухим гайкам по нормалям 5828А, 5829А

Обозначение	
по стандарту	по нормали
1-ОСТ 1 12542-76	5828А-1
2-ОСТ 1 12542-76	5828А-2
3-ОСТ 1 12542-76	5828А-3
4-ОСТ 1 12542-76	5828А-4
5-ОСТ 1 12542-76	5828А-5
6-ОСТ 1 12542-76	5828А-6
7-ОСТ 1 12542-76	5828А-7
8-ОСТ 1 12542-76	5828А-8
1-ОСТ 1 12543-76	5829А-1
2-ОСТ 1 12543-76	5829А-2
3-ОСТ 1 12543-76	5829А-3
4-ОСТ 1 12543-76	5829А-4
5-ОСТ 1 12543-76	5829А-5
6-ОСТ 1 12543-76	5829А-6
7-ОСТ 1 12543-76	5829А-7
8-ОСТ 1 12543-76	5829А-8

№ изм. № изв.

2806

Инв. № дубликата Инв. № подлинника

ЛИСТ РЕГИСТРАЦИИ ИЗМЕНЕНИЙ

Номер изменения	Номер листа (страницы)				Номер документа	Подпись	Дата внесения изм.	Дата введения изм.
	измененного	замененного	нового	аннулированного				
1	1-4				10516			
2	1,4				11353	Кузнецова		

2806

в. № дубликата

Инв. № подлинника

gost.e-ecolog.ru