УДК 621.643.4.065 Группа Г18

ОТРАСЛЕВЫЕ СТАНДАРТЫ

ОСТ 1 12523-76
ОСТ 1 12524-76

ШТУЦЕРА ПРОХОДНЫЕ

Конструкция и размеры

На 6 страницах

Взамен 5808А, 5809А

Проверено в 1987 г.

Распоряжением Министерства от 3 мая 1976 г. № 087-16

срок введения установлен с 1 января 1977 г.

Несоблюдение стандарта преследуется по закону

ПРОХОДНЫЕ ШТУЦЕРА ПО ОСТ 1 12523-76, ОСТ 1 12524-76 ВЗАИМОЗАМЕНЯЕМЫ С ПРОХОДНЫМИ ШТУЦЕРАМИ ПО НОРМАЛЯМ 5808А, 5809А СООТВЕТСТВЕННО

1. Настоящий стандарт распространяется на проходные штуцера, предназначенные для соединения поворотных угольников и тройников с гнездами агрегатов жидкостных и газовых систем самолетов и вертолетов.

Издание официальное Перепечатка воспрещена

№ изм. 1 2
№ изв. 10510 11353
№ дубликата
№ подлинника 2797
gost.e-ecolog.ru

2. Конструкция и размеры проходных штуцеров должны соответствовать указанным на чертеже и в таблице.

Rz 40 (√)

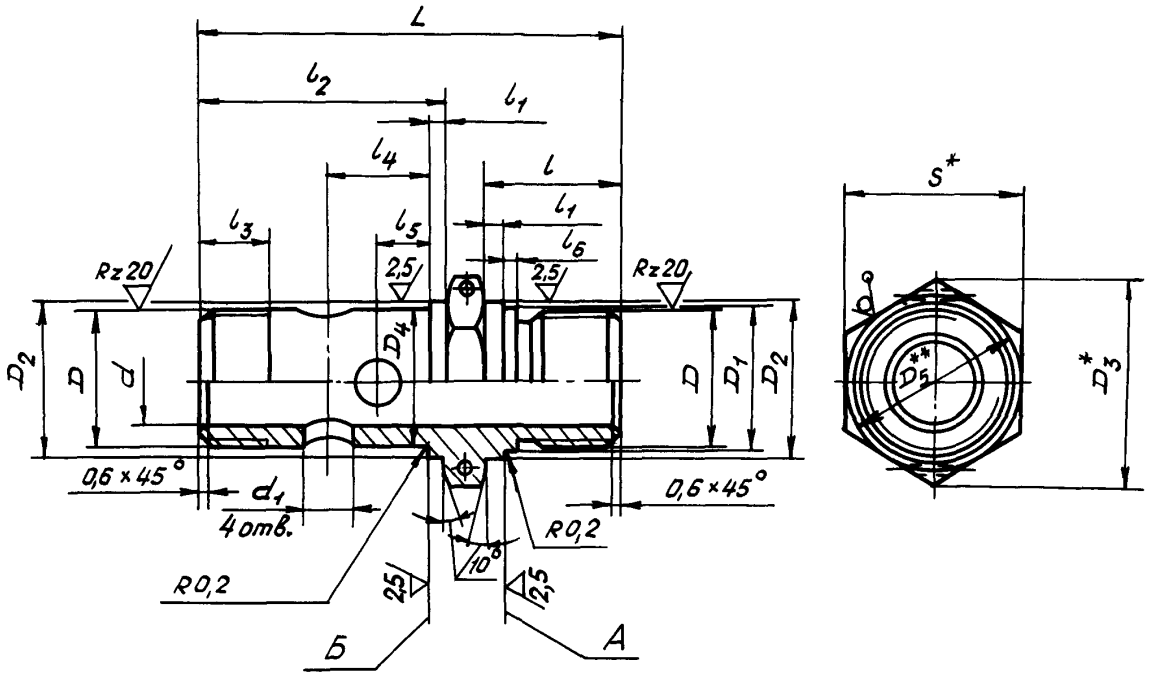

*Размер для справок.

**$D_5 \approx S$.

Инв. № дубликата | 2797
Инв. № подлинника
№ изв. | 10510
№ изм. | 1

Инв. № дубликата		№ изм.	1										
Инв. № подлинника	2797	№ изв.	10510										

Размеры, мм

Наружный диаметр труб $D_н^*$	Применяемость 38ХА	Применяемость 14Х17Н2	d	d_1	D	D_1	D_2 Пред. откл. $d11$	D_3	D_4	S	l	l_1	l_2	l_3	l_4	l_5	l_6	L	Масса 100 шт., кг
3			1,7	1,0	M8	8,2	11	16,2	8	14	14	2,5	23	8,5	6,0	4	2,0	42	1,94
4			2,7	2,0											6,5				2,08
6			3,7		M10	10,2	13	19,6	10	17	17		24					46	3,05
8			5,5	3,5	M12x1,5	12,2	15		12				27	9,5	9,0	5		49	3,74
10			7,5	4,5	M14x1,5	14,2	17	21,9	14	19	18		30		11,0	6		53	4,66
12			9,5	5,5	M16x1,5	16,2	19	25,4	16	22			32		12,0	7		56	6,33
14			11,5	6,5	M18x1,5	18,2	21	27,7	18	24	19		36	10,0	14,0	8		61	7,75
16			13,5	7,5	M20x1,5	20,2	23	31,2	20	27	20		37		15,0			63	9,50
18			15,5	9,0	M22x1,5	22,2	25	34,6	22	30	21	3,0	41		17,0	10	2,5	69	12,40

*Размер для справок.

3. Материал: сталь 38ХА ТУ 14-1-950-86 и сталь 14Х17Н2 (1Х17Н2) ТУ 14-1-377-72, ТУ 14-1-3957-85.

4. Термическая обработка: 29,0 . . . 35,5 $HRC_э$ – для штуцеров из стали 38ХА; 23,0 . . . 32,0 $HRC_э$ – для штуцеров из стали 14Х17Н2.* Группа контроля 4 ОСТ 1 00021-78.

5. Резьба – по ОСТ 1 00105-83, поле допуска 6е.

6. Сбег, фаски и проточка резьбы – по ОСТ 1 00010-81.

7. Отверстия для контровки – по ОСТ 1 03815-76, исполнение 5.

8. Неуказанные предельные отклонения размеров, формы и расположения поверхностей – по ОСТ 1 00022-80.

9. Допуск радиального биения поверхностей D_2 относительно осей соответствующих резьб – не более 0,07 мм; допуск торцового биения поверхностей А и Б относительно осей соответствующих резьб – не более 0,05 мм.

10. Покрытие: Кд9.фос.окс. – для штуцеров из стали 38ХА; Хим. Пас – для штуцеров из стали 14Х17Н2.*

11. Маркировать и клеймить – по ОСТ 1 00804-76.

12. Таблица соответствия проходных штуцеров по настоящим стандартам проходным штуцерам по нормалям 5808А, 5809А приведена в справочном приложении.

13. Технические условия – по ОСТ 1 00804-76.

Пример наименования и обозначения проходного штуцера к трубопроводу с $D_н$ = 8 мм из стали 38ХА:

Штуцер проходной 8–ОСТ 1 12523-76

То же, из стали 14Х17Н2:

Штуцер проходной 8–ОСТ 1 12524-76

* По действующему в отрасли документу.

№ изм. 1 2
№ изв. 10510 11353
Инв. № дубликата
Инв. № подлинника 2797

ПРИЛОЖЕНИЕ

Справочное

Таблица соответствия проходных штуцеров
по настоящим стандартам проходным штуцерам
по нормалям 5808А, 5809А

Обозначение	
по стандарту	по нормали
3-ОСТ 1 12523-76	5808А-2
4-ОСТ 1 12523-76	5808А-3
6-ОСТ 1 12523-76	5808А-4
8-ОСТ 1 12523-76	5808А-6
10-ОСТ 1 12523-76	5808А-8
12-ОСТ 1 12523-76	5808А-10
14-ОСТ 1 12523-76	5808А-12
16-ОСТ 1 12523-76	5808А-14
18-ОСТ 1 12523-76	5808А-16
3-ОСТ 1 12524-76	5809А-2
4-ОСТ 1 12524-76	5809А-3
6-ОСТ 1 12524-76	5809А-4
8-ОСТ 1 12524-76	5809А-6
10-ОСТ 1 12524-76	5809А-8
12-ОСТ 1 12524-76	5809А-10
14-ОСТ 1 12524-76	5809А-12
16-ОСТ 1 12524-76	5809А-14
18-ОСТ 1 12524-76	5809А-16

№ изм. | № изв.

Инв. № дубликата | 2797

Инв. № подлинника

ЛИСТ РЕГИСТРАЦИИ ИЗМЕНЕНИЙ

Номер изменения	Номер листа (страницы)				Номер документа	Подпись	Дата внесения изм.	Дата введения изм.
	измененного	замененного	нового	аннулированного				
1	1-4	–	6	–	10510	[illegible]	17.07.87г.	1.01.88 г.
2	1,4	–	–	–	11353	[illegible]	10.05.90	1.07.90

в. № дубликата
Инв. № подлинника
2797
gost.e-ecolog.ru