УДК

Группа Е25

ОТРАСЛЕВОЙ СТАНДАРТ

Опоры и подвески станционных трубопроводов
$P_y \leq 40$ кгс/см^2 (4МПа)

ОПОРЫ НЕПОДВИЖНЫЕ БЕСКОРПУСНЫЕ

Конструкция и размеры

ОСТ 34 273-75

Взамен МВН 939-67

Приказом Министерства энергетики и электрификации СССР от 30 декабря 1975г № 308 срок введения установлен с 01 06 1976г

Несоблюдение стандарта преследуется по закону

1 Настоящий стандарт распространяется на опоры неподвижные бескорпусные неизолированных трубопроводов тепловых электростанций, наружным диаметром $D_н$ от 57 до 530 мм с температурой среды менее 50°С

Издание официальное *Перепечатка воспрещена*

gost.e-ecolog.ru

2. Конструкция и размеры бескорпусных неподвижных опор должны соответствовать указанным на черт. 1 и в табл. 1 и 2.

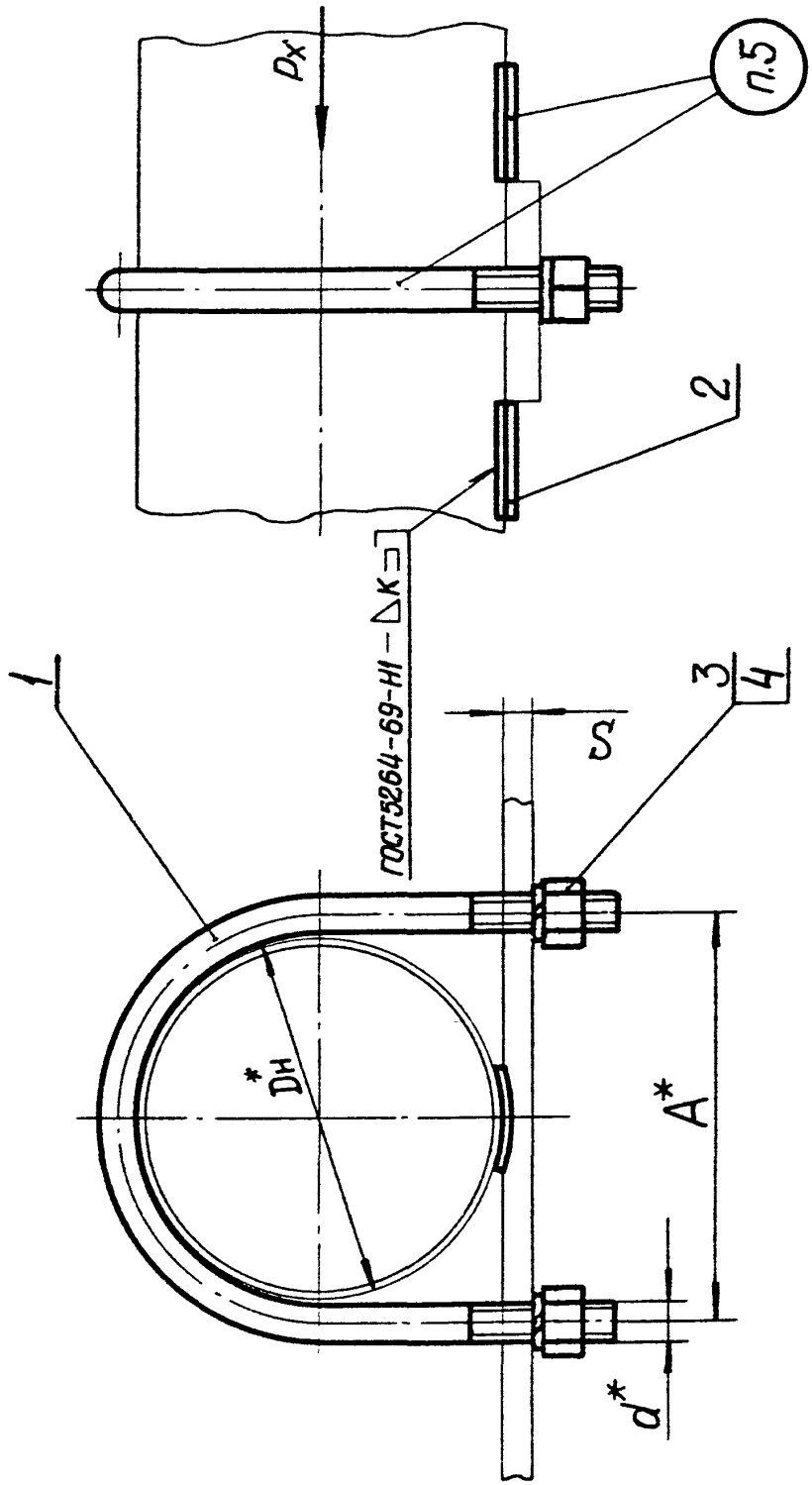

Черт. 1

Таблица 1

Размеры в мм

Обозначение опоры	Наружный диаметр трубопровода $D_н$*	d*	A*	Smax	K	Масса, кг	Допускаемое осевое усилие Px, кгс
01 ОСТ34 273-75	57	М12	70	10	4	0,29	350
02	76		88			0,36	400
03	89		102			0,4	
04	108		122	12		0,5	800
05	133	М16	150			0,95	
06	159		176			1,18	1200
07	219	М20	240	16	5	2,43	1800
08	273		196			2,93	2200
09	325		350			3,27	2500
10	377		400			3,77	3500
11	426	М24	456			5,87	4000
12	478		508			6,59	4500
13 ОСТ34 273-75	530		558			8,03	5500

Пример условного обозначения опоры трубопровода $D_н$ = 108 мм

ОПОРА 108-04 ОСТ34 273-75

Таблица 2

Обозначение опоры	Дет 1 Хомут	Дет 2 Упор	Дет 3 Гайка ГОСТ 15523-70	Дет 4 Шайба ГОСТ 6402-70
	Количество			
	1	2	2	
	Обозначение деталей			
01 ОСТ 34 273-75	1-01 ОСТ 34 263-75	2-01 ОСТ 34 273-75	М12 5	12Т 65Г-1
02	1-02	2-02		
03	1-03	2-03		
04	1-04	2-04		
05	1-05	2-05	М16 5	16Т 65Г-1
06	1-06	2-06		
07	1-07	2-07	М20 5	20Т 65Г-1
08	1-08	2-08		
09	1-09	2-09		
10	1-10	2-10		
11	1-11	2-11	М24 5	24Т 65Г-1
12	1-12	2-12		
13 ОСТ 34 273-75	1-13 ОСТ 34 263-75	2-13 ОСТ 34 273-75		

3 Конструкция и размеры упоров (дет 2 черт 1) должны соответствовать указанным на черт 2 и в табл 3

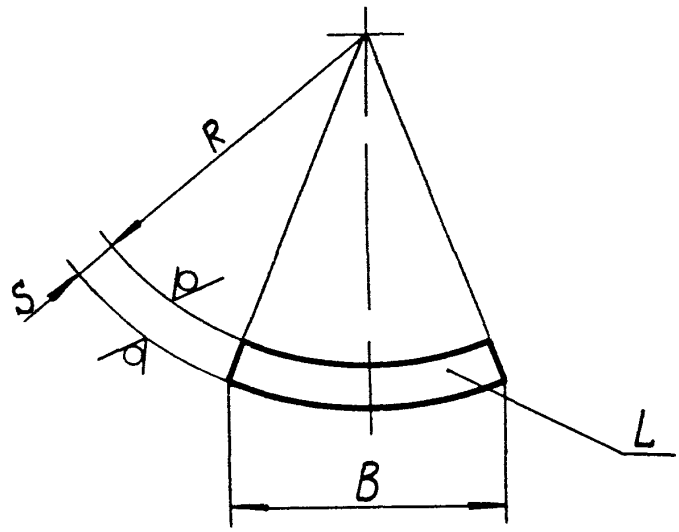

$R_z 80$ (√)

Черт 2

Таблица 3

Размеры в мм

Обозначение упора	R	B	L	S	Развернутая длина	Масса, кг
2-01 ОСТ 34273-75	29	20	20	3	20	0,01
2-02	38	30	30		30	0,02
2-03	45					
2-04	55	40	40	4	40	0,05
2-05	67					
2-06	80	60	60	4	60	0,11
2-07	110	80		6	80	0,23
2-08	138		80			0,30
2-09	165					
2-10	190	100	100		100	0,48
2-11	215					
2-12 ОСТ 34273-75	242			8		0,60

Продолжение табл. 3

Размеры в мм

Обозначение упора	R	B	L	S	Развернутая длина	Масса, кг
2-13 ОСТ 34 273-75	266	150	120	8	150	1,13
2-14	316					
2-15	362	200	140		200	1,76
2-16	412			10		2,20
2-17	462		160			2,52
2-18	514					
2-19	614	240	180		240	3,40
2-20 ОСТ 34 273-75	714					

4. Материал: дет. 2 — Сталь 20 ГОСТ 1050-74.

5. Маркировать: обозначение по стандарту и товарный знак завода – изготовителя.

6. Остальные технические требования по ОСТ 34 279-75.

7.* Размеры для справок.

Извещение №1

об изменении ОСТ 34 273-75 Опоры неподвижные бескорпусные. Конструкция и размеры.

Срок введения с 1 июня 1980г.

Изм.	Содержание изменения	Листов
		1
1		

Пункт 4. Дополнить словами: "дет. 3 — сталь 20 ГОСТ 1050-74,* технические требования по ГОСТ 1759-70*".

Причина изменения — введение технологических улучшений, устранение ошибок.

Указание о внедрении — задел использовать.

Приложение: стр. 6 ОСТ 34 273-75.

Продолжение табл. 3

Размеры в мм

Обозначение упора	R	B	L	S	Развернутая длина	Масса, кг
2-13 ОСТ34 273-75	266	150	120	8	150	1,13
2-14	316					
2-15	362	200	140		200	1,76
2-16	412			10		2,20
2-17	462		160			2,52
2-18	514					
2-19	614	240	180		240	3,40
2-20 ОСТ34 273-75	714					

4. Материал: дет. 3 — сталь 20 ГОСТ 1050-74* технические требования по ГОСТ 1759-70*, дет. 2 — сталь 20 ГОСТ 1050-74*

5. Маркировать: обозначение по стандарту и товарный знак завода — изготовителя.

6. Остальные технические требования по ОСТ 34 279-75.

7.* Размеры для справок.

gost.e-ecolog.ru