Группа Е25

ОТРАСЛЕВОЙ СТАНДАРТ

Опоры и подвески станционных трубопроводов
$P_y \leq 40$ кгс/см^2 (4 МПа)

ОПОРЫ СКОЛЬЗЯЩИЕ ХОМУТОВЫЕ

ОСТ 34 258-75

Конструкция и размеры

Приказом Министерства энергетики и электрификации СССР от 30 декабря 1975 г № 308 срок введения установлен с 01.06.1976 г

НЕСОБЛЮДЕНИЕ СТАНДАРТА ПРЕСЛЕДУЕТСЯ ПО ЗАКОНУ

1. Настоящий стандарт распространяется на скользящие хомутовые опоры трубопроводов тепловых электростанций наружным диаметром $D_н$ от 57 до 159 мм с температурой среды до 425°С, условным давлением до 40 кгс/см^2.

Издание официальное *Перепечатка воспрещена*

gost.e-ecolog.ru

2. Конструкция и размеры хомутовой скользящей опоры должны соответствовать указанным на черт.1 и в табл.1 и 2

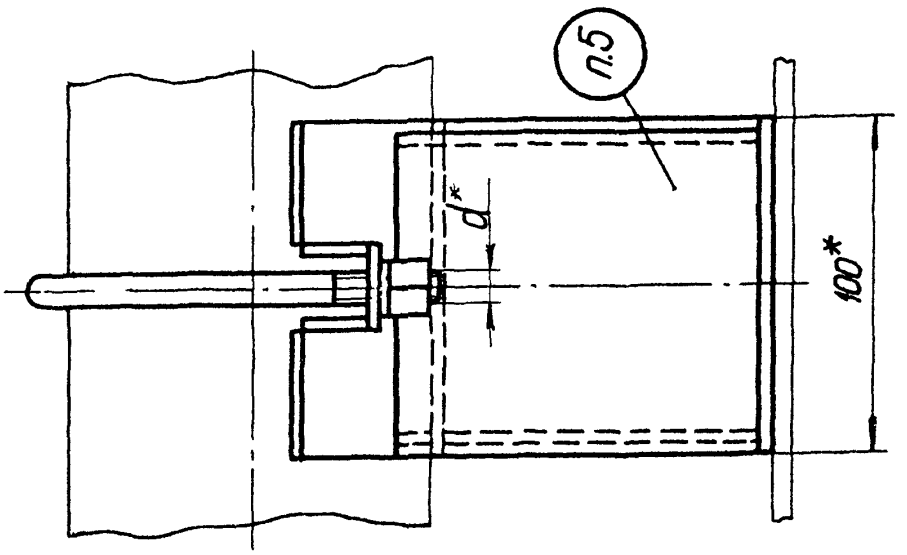

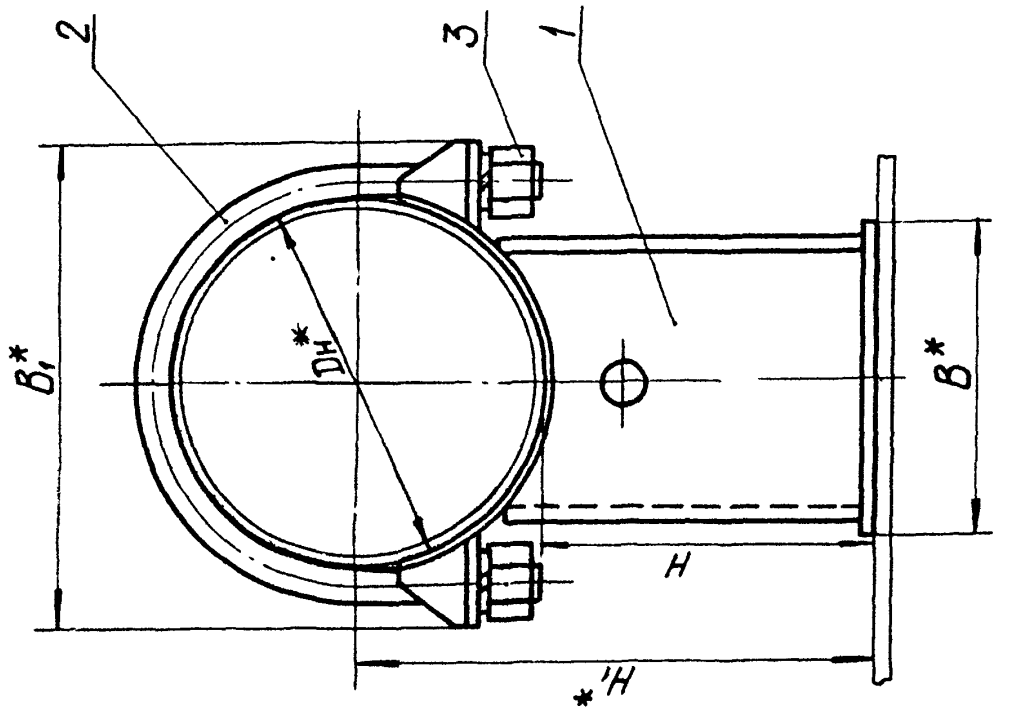

Черт.1

Таблица 1

Размеры в мм

Обозначение опоры	Наружный диаметр трубопровода $D_н$*	Допускаемая вертикальная нагрузка, кгс	H	H_1* ≈	B*	B_1*	d*	Масса кг
01 ОСТ 34 258-75	57	100	100	128	42	84	M10	1,07
02	76	170		138	60	108		1,32
03	89	200		145		132	M12	1,56
04	108	360		154	100	154		2,13
05			150	204				2,53
06	133	430	100	166	120	185	M16	2,88
07			150	216				3,33
08	159	600	100	180		220		3,09
09 ОСТ 34 258-75			150	230				3,54

Пример условного обозначения хомутовой скользящей опоры для трубопровода $D_н$ = 57 мм, H = 100 мм

ОПОРА 01 ОСТ 34 258-75

Таблица 2

Обозначение опор	Дет.1 Корпус	Дет 2 Хомут	Дет.3 Гайка ГОСТ 15523-70	Дет 4 Шайба ГОСТ 6402-70
	Количество			
	1	1	2	
	Обозначение деталей			
01 ОСТ 34 258-75	1-01 ОСТ 34 259-75	2-01 ОСТ 34 258-75	М10 8	10Т 65Г-1
02	1-02	2-02		
03	1-03	2-03	М12 8	12Т 65Г-1
04	1-04	2-04		
05	1-05			
06	1-06	2-05	М16.8	16Т 65Г-1
07	1-07			
08	1-08	2-06 ОСТ 34 258-75		
09 ОСТ 34 258-75	1-09 ОСТ 34 259-75			

3 Конструкция и размеры хомутов (дет 2, черт 1) должны соответствовать указанным на черт 2 и в табл 3.

$R_z 80$ (V)

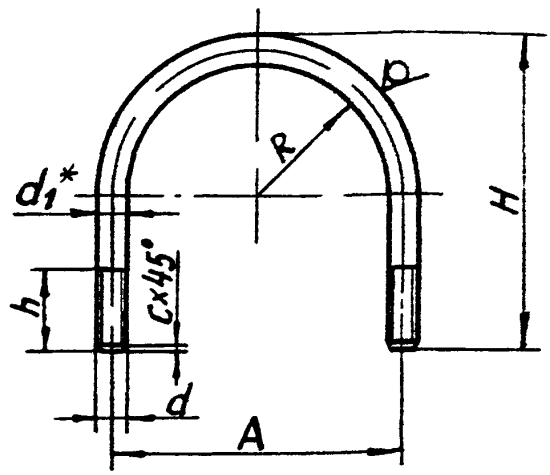

Черт 2

Размеры в мм

Таблица 3

Обозначение хомутов	R	H ≈	h	A	d	d_1*	c	Развернутая длина	Масса, кг
2-01 ОСТ 34 258-75	29	85	30	68	М10	10	1,6	200	0,123
2-02	38	100		86				240	0,148
2-03	45	115		102	М12	12		275	0,249
2-04	55	130		122				315	0,279
2-05	67	160	44	150	М16	16	2,0	390	0,615
2-06 ОСТ 34 258-75	80	190		176				465	0,726

4 Материал дет 2 (черт 1) —
— Круг $\frac{В\ d_1\ ГОСТ\ 2590-71}{20\ ГОСТ\ 1050-74}$

5 Маркировать обозначение по стандарту и товарный знак завода-изготовителя

6 Остальные технические требования по ОСТ 34 279-75

7 * Размеры для справок

Извещение №1

об изменении ОСТ 34 258-75 Опоры скользящие хомутовые. Конструкция и размеры.

Срок введения с 1 июня 1980 г.

Изм.	Содержание изменения	Листов
		1
1		

Пункт 4. Дополнен новыми словами: " дет. 3 (черт. 1) – сталь 20 ГОСТ 1050-74,* технические требования по ГОСТ 1759-70*"

Причина изменения – введение технологических улучшений, устранение ошибок.

Указание о внедрении – задел использовать.

Приложение: стр. 6 ОСТ 34 258-75.

4. Материал:

дет. 2 (черт.1) – Круг $\frac{B\ d_1\ \text{ГОСТ}\ 2590-71}{20\ \text{ГОСТ}\ 1050-74^*}$;

дет. 3 (черт.1) – сталь 20 ГОСТ 1050-74,* технические требования по ГОСТ 1759-70*.

5. Маркировать: обозначение по стандарту и товарный знак завода-изготовителя.

6. Остальные технические требования по ОСТ 34 279-75.

7.* Размеры для справок.

gost.e-ecolog.ru