УДК

Группа Е 25

ОТРАСЛЕВОЙ СТАНДАРТ

Опоры и подвески стационарных трубопроводов $P_y \leq 40$ кгс/см^2 (4МПа)

ОПОРЫ СКОЛЬЗЯЩИЕ БУГЕЛЬНЫЕ

ОСТ 34 259-75

Конструкция и размеры

Приказом Министерства энергетики и электрификации СССР от 30 декабря 1975 г № 308 срок введения установлен с 01.06.1976 г

НЕСОБЛЮДЕНИЕ СТАНДАРТА ПРЕСЛЕДУЕТСЯ ПО ЗАКОНУ

1. Настоящий стандарт распространяется на скользящие бугельные опоры трубопроводов тепловых электростанций наружным диаметром $D_н$ от 219 до 1420 мм с температурой среды до 425°С, условным давлением до 40 кгс/см^2.

Издание официальное *Перепечатка воспрещена*

gost.e-ecolog.ru

2. Конструкция и размеры скользящих бугельных опор должны соответствовать черт.1 и табл. 1 и 2

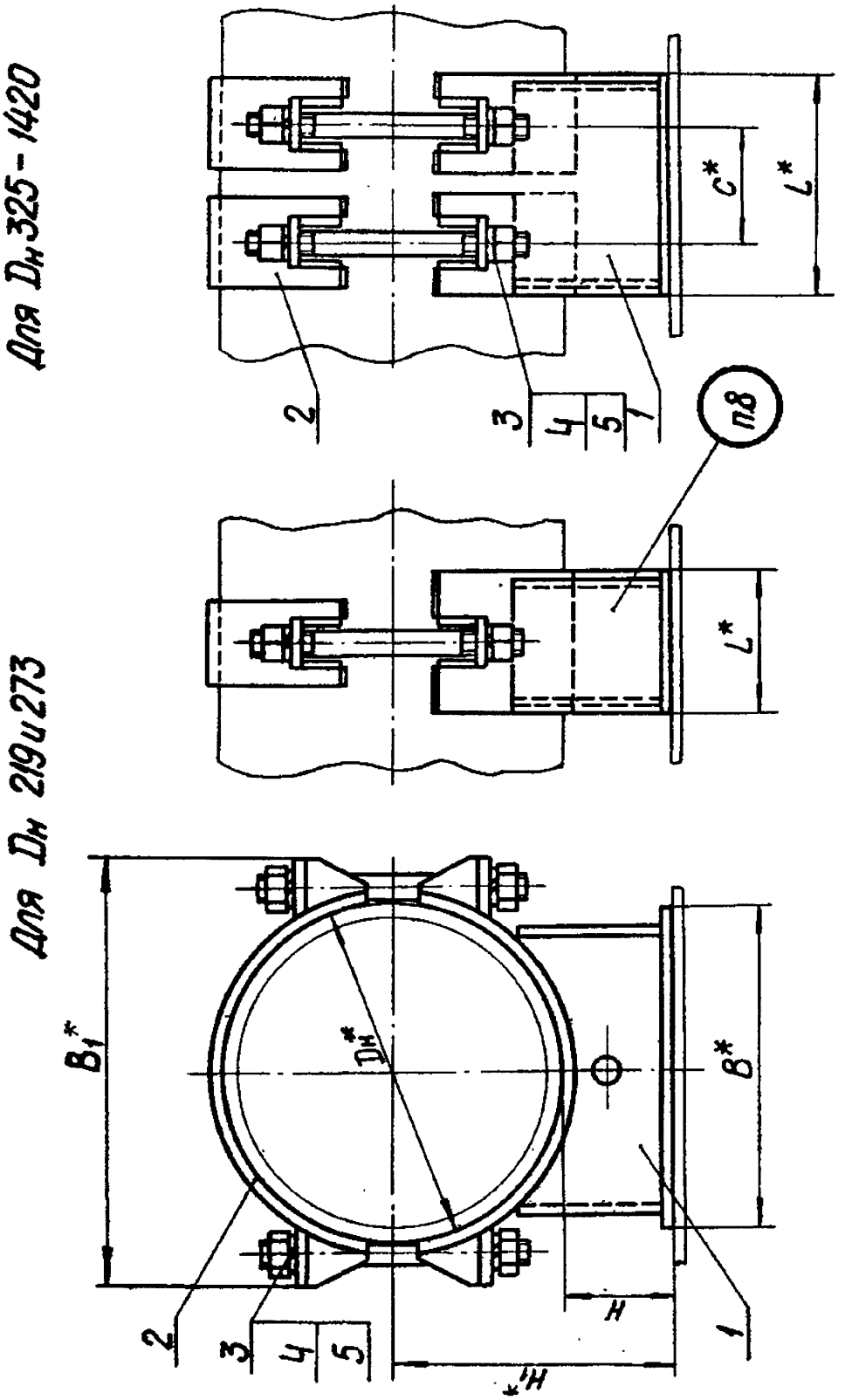

Черт.1

Таблица 1

Размеры в мм

Обозначение опоры	Наружный диаметр трубопровода, $D_н$*	Допускаемая вертикальная нагрузка, кгс	H	H_1* ≈	B*	B_1* ≈	L*	C*	Масса, кг
01 ОСТ 34 259-75	219	1200	100	210	180	270	120	—	6,3
02			150	260					7,2
03	273	1950	100	236	240	330			8,0
04			150	286					9,0
05	325	2500	100	262	300	400	200	110	21,7
06			150	312					23,9
07	377	3300	100	288		460			23,0
08			150	338					25,2
09	426	3870	100	314	350	515			26,4
10			150	364					28,8
11	478	4100	100	340	400	565	250	150	35,5
12			150	390					36,9
13	530	5000	100	365	450	610			41,1
14			150	415					44,2
15	630	6700	100		500	720			47,1
16 ОСТ 34 259-75			150	465					50,5

Продолжение табл.1

Размеры в мм

Обозначение опоры	Наружный диаметр трубопровода, $D_н$ *	Допускаемая вертикальная нагрузка, кгс	H	H_1* ≈	B*	B_1* ≈	L*	C*	Масса, кг
17 ОСТ 34 259-75	720	8400	100	460	590	820	300	180	64,2
18			150	510					68,3
19	820	10600	100			920			66,3
20			150	560					70,4
21	920	13000	100		700	1040	350	200	117,8
22			150	610					124,1
23	1020	15800	100			1150			123,6
24			150	660					129,9
25	1220	21200	100	710	800	1365	400	240	191,6
26			150	760					201,2
27	1420	27300	100	810		1575			207,5
28 ОСТ 34 259-75			150	860					216,5

Пример условного обозначения скользящей бугельной опоры для трубопровода $D_н$ = 720 мм, H = 150 мм:

ОПОРА 720 18 ОСТ 34 259-75

Таблица 2

Обозначение опоры	Дет. 1 Корпус	Дет. 2 Бугель		Дет. 3 Шпилька ГОСТ 11769-66		Дет. 4 Гайка ГОСТ 15523-70		Дет. 5 Шайба ГОСТ 6402-70	
	Количество								
	1	См. ниже							
	Обозначение деталей		Кол.	Обозначение детали	Кол.	Обозначение детали	Кол.	Обозначение детали	Кол.
01 ОСТ 34 259-75	1-10 ОСТ 34 259-75	2-07 ОСТ 34 259-75	1	АМ16-6g×220(44)-66	2	М16.8	4	16Т 65Г-1	4
02	1-11								
03	1-12	2-09		АМ16-6g×240(44)-66					
04	1-13								
05	1-14	2-11	2	АМ16-6g×260(44)-66	4		8		8
06	1-15								
07	1-16	2-12		АМ16-6g×320(44)-66					
08	1-17								
09	1-18	2-13		АМ16-6g×360(44)-66					
10	1-19								
11	1-20	2-14		АМ20-6g×400(52)-66		М20.8		20Т 65Г-1	
12	1-21								
13	1-22	2-15 ОСТ 34 259-75		АМ20-6g×420(52)-66					
14 ОСТ 34 259-75	1-23 ОСТ 34 259-75								

ОСТ 34 259-75 Стр. 5

Продолжение табл. 2

Обозначение опоры	Дет. 1 Корпус	Дет. 2 Бугель	Дет. 3 Шпилька ГОСТ 11769-66	Дет. 4 Гайка ГОСТ 15523-70	Дет. 5 Шайба ГОСТ 6402-70
	Количество				
	1	2	4	8	
	Обозначение детали				
15 ОСТ 34 259-75	1-24 ОСТ 34 259-75	2-16 ОСТ 34 259-75	АМ20-6g×450(52)-66	М 20.8	20Т 65Г-1
16	1-25				
17	1-26	2-17	АМ24-6g×480(60)-66	М 24.8	24Т 65Г-1
18	1-27				
19	1-28	2-18			
20	1-29				
21	1-30	2-19	АМ30-6g×500(72)-66	М 30.8	30Т 65Г-1
22	1-31				
23	1-32	2-20			
24	1-33				
25	1-34	2-21	АМ36-6g×500(84)-66	М 36.8	36Т 65Г-1
26	1-35				
27	1-36				
28 ОСТ 34 259-75	1-37 ОСТ 34 259-75	2-22 ОСТ 34 259-75			

3. Конструкция и размеры корпуса (дет.1 черт.1) должны соответствовать указанным на черт.2 и в табл.3 и 4.

Для $D_н$ 108-273 мм

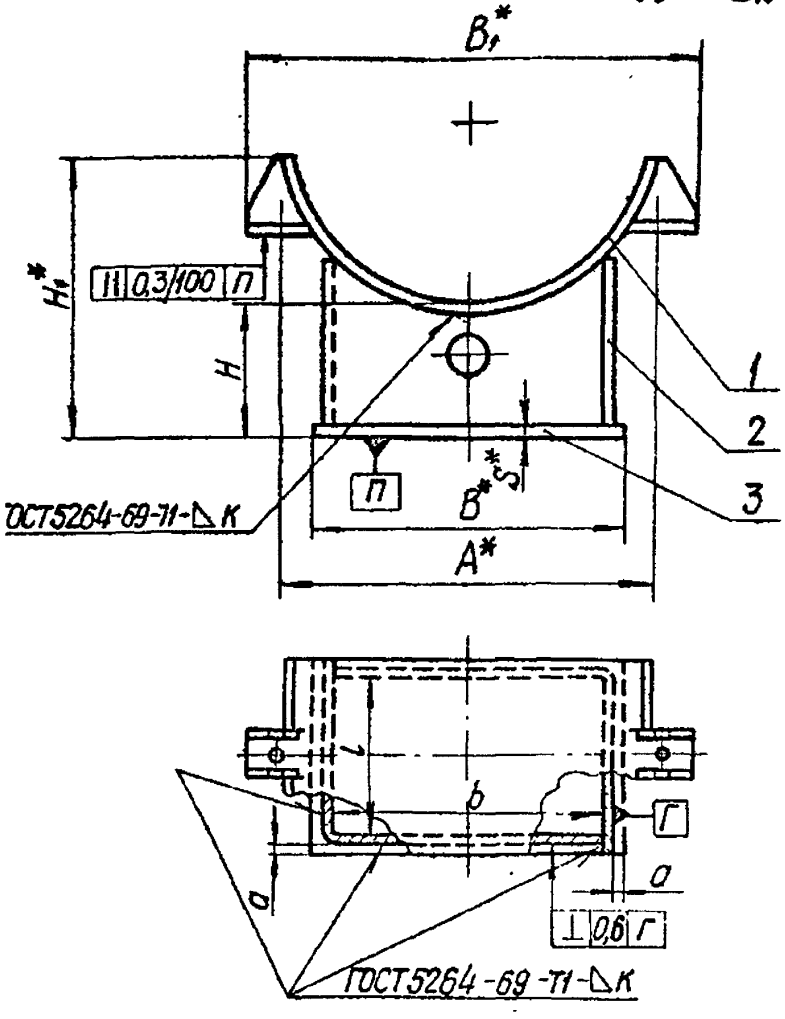

Для $D_н$ 325-1420 мм

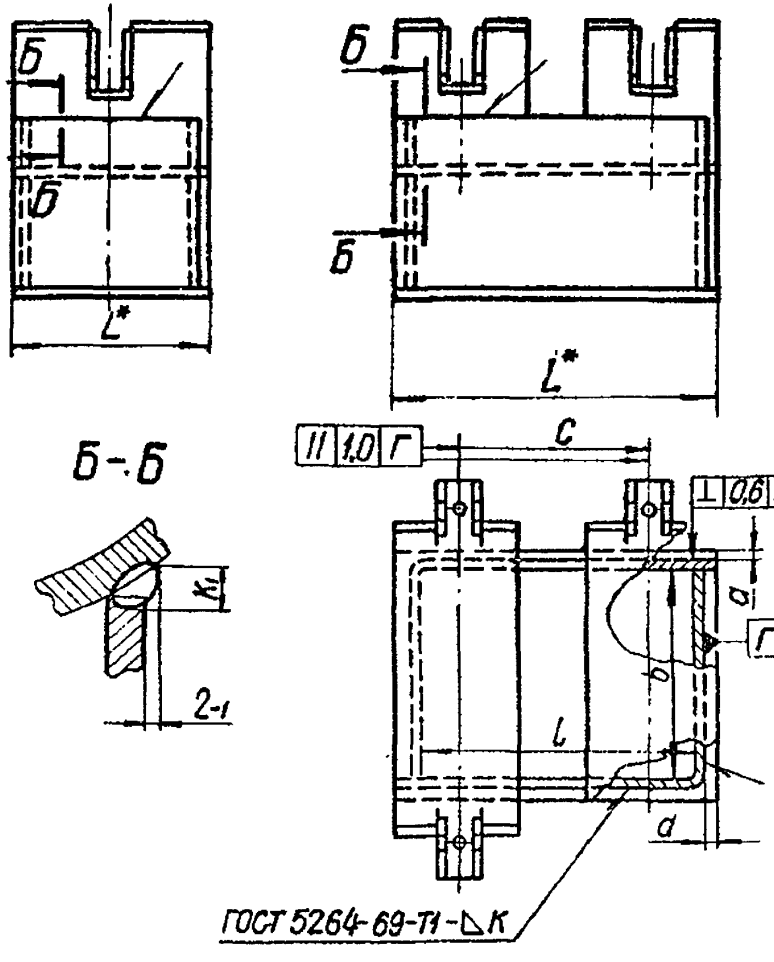

Б-Б

Черт.2

Размеры в мм

Таблица 3

Обозначение корпуса	Наружный диаметр трубопровода $D_н$*	H	H_1 ≈	A*	B	B_1* ≈	L	C	b*	l	a	к	$к_1$	Масса, кг
1-01 ОСТ 34 259-75	57	100	125	68	42	84	100	—	26	84	5	3	5	0,90
1-02	76		132	86	60	108			45					1,13
1-03	89		142	102		132								1,24
1-04	108		152	122	100	154			84					1,78
1-05		150	202											2,18
1-06	133	100	162	150	120	185			104					2,13
1-07		150	212											2,58
1-08	159	100	172	176		220								2,23
1-09		150	222											2,68
1-10	219	100	196	236	180	270	120		162	102		4	6	4,39
1-11		150	246											5,23
1-12	273	100	216	292	240	330			222					5,72
1-13		150	266											6,76
1-14	325	100	240	350	300	400	200	110	274	174	7	6	8	14,87
1-15 ОСТ 34 259-75		150	290											17,05

Размеры В мм

Продолжение табл. 3

Обозначение корпуса	Наружный диаметр трубопровода $D_н$*	H	H_1 ≈	A*	B	B_1* ≈	L	C	b*	l	a	K	K_1	Масса, кг
1-16 ОСТ 34 259-75	377	100	264	405	300	460	200	110	274	174	7			14,97
1-17		150	314											17,17
1-18	426	100	294	455	350	515			324					17,44
1-19		150	344											19,88
1-20	478	100	310	510	400	565	250	150	370	220	9	6	8	22,40
1-21		150	360											23,80
1-22	530	100	320	560	450	610			420					26,21
1-23		150	370											29,30
1-24	630	100	355	660	500	720			470					29,86
1-25		150	415											33,17
1-26	720	100	400	760	590	820	300	180	562	272	8			40,58
1-27		150	450											44,62
1-28	820	100		860		920								40,68
1-29 ОСТ 34 259-75		150	500											44,74

Продолжение табл.3

Размеры в мм

Обозначение корпуса	Наружный диаметр трубопровода $D_н$*	H	H_1 ≈	A*	B	B_1* ≈	L	C	b**	l	a	K	K_1	Масса, кг
1-30 ОСТ 34 259-75	920	100	520	960	700	1040	350	200	662	312	11	8	10	72,28
1-31		150	570											78,52
1-32	1020	100	570	1060		1150								73,72
1-33		150	620											79,96
1-34	1220	100	670	1270	800	1365	400	240	755	355	12	10	12	114,25
1-35		150	720											123,13
1-36	1420	100	780	1480		1575								120,26
1-37 ОСТ 34 259-75		150	830											129,17

Таблица 4

Обозначение корпуса	Дет.1 Бугель			Дет.2 Угольник	Дет.3 Основание	
	Количество					
	см. ниже			2	1	
	Обозначение		Кол.	Обозначение	Размеры, мм S x B x L	Масса, кг
1-01 ОСТ34 259-75	2-01 ОСТ34 259-75		1	1-01 ОСТ34 257-75	3 x 42 x 100	0,10
1-02	2-02			1-02	3 x 60 x 100	0,14
1-03	2-03			1-03		
1-04	2-04			1-04	3 x 100 x 100	0,24
1-05				1-05		
1-06.	2-05			1-06	3 x 120 x 100	0,28
1-07				1-07		
1-08	2-06			1-08		
1-09				1-09		
1-10	2-08			1-10	4 x 180 x 120	0,68
1-11				1-11		
1-12	2-10			1-12	4 x 240 x 120	0,90
1-13				1-13		
1-14	2-11		2	1-14	6 x 300 x 200	2,83
1-15				1-15		
1-16	2-12			1-16		
1-17				1-17		
1-18.	2-13			1-18	6 x 350 x 200	3,30

Продолжение табл.4

Обозначение корпуса	Дет.1 Бугель	Дет.2 Уголь ник	Дет.3 Основание	
	Количество			
	2	2	1	
	Обозначение деталей		Размеры, мм S×B×L	Масса, кг
1-22 ОСТ34 259-75	2-15 ОСТ 34 259-75	1-22 ОСТ34 257-75	6×450×250	5,30
1-23		1-23		
1-24	2-16	1-24	6×500×250	5,89
1-25		1-25		
1-26	2-17	1-26	6×590×300	8,34
1-27		1-27		
1-28	2-18	1-28		
1-29		1-29		
1-30	2-19	1-30	8×700×350	15,38
1-31		1-31		
1-32	2-20	1-32		
1-33		1-33		
1-34	2-21	1-34	10×800×400	25,12
1-35		1-35		
1-36	2-22 ОСТ 34 259-75	1-36		
1-37 ОСТ34 259-75		1-37 ОСТ34 257-75		

4. Конструкция и размеры бугеля (дет. 2 черт. 1) должны соответствовать указанным на черт. 3 и 6 табл. 5 и 6.

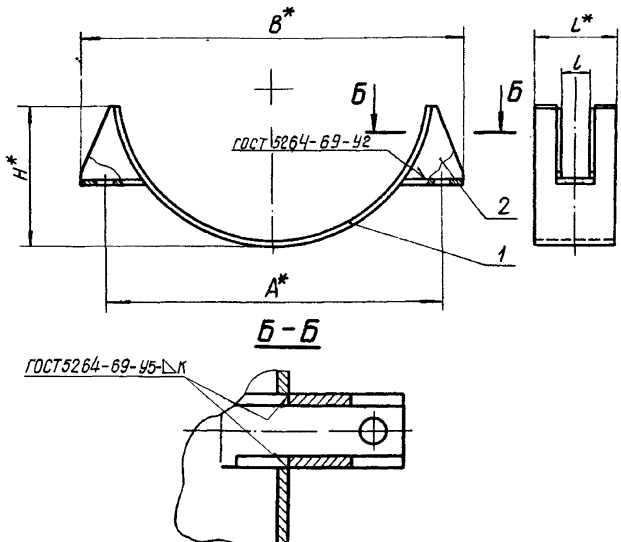

Черт. 3

Таблица 5

Размеры в мм

Обозначение бугеля	Наружный диаметр трубопровода $D_н$*	A*	B* ≈	H* ≈	L*	l	K	Масса, кг
2-01 ОСТ 34 259-75	57	68	84	28	100	22	3	0,26
2-02	76	86	108	35				0,33
2-03	89	102	132	45				0,44
2-04	108	122	154	55				0,53
2-05	133	150	185	65		26		0,65
2-06	159	176	220	75				0,79
2-07	219	236	270	100	80	28	4	1,10
2-08					120			1,57
2-09	273	292	330	120	80			1,31
2-10					120			1,84
2-11	325	350	400	145	90	32	6	2,43
2-12	377	405	460	170				2,83
2-13	426	455	515	200				3,17
2-14	478	510	565	215	100	38		4,00
2-15	530	560	610	225				4,74
2-16	630	660	720	270				5,78
2-17	720	760	820	305	120	48		7,40
2-18	820	860	920	355				8,38
2-19	920	960	1040	425	150	54	8	15,07
2-20	1020	1060	1150	480				16,77
2-21	1220	1270	1365	580	160	64	10	26,58
2-22 ОСТ 34 259-75	1420	1480	1575	690				31,10

Таблица 6

Обозначение бугеля	Дет.1 Подушка	Дет.2 Ребро
	Количество	
	1	4
	Обозначение деталей	
2-01 ОСТ 34 259-75	2.1-01 ОСТ 34 259-75	2.2-01 ОСТ 34 259-75
2-02	2.1-02	2.2-02
2-03	2.1-03	2.2-03
2-04	2.1-04	2.2-04
2-05	2.1-05	2.2-05
2-06	2.1-06	2.2-06
2-07	2.1-07	2.2-07
2-08	2.1-08	
2-09	2.1-09	2.2-08
2-10	2.1-10	
2-11	2.1-11	2.2-09
2-12	2.1-12	2.2-10
2-13	2.1-13	2.2-11
2-14	2.1-14	2.2-12
2-15	2.1-15	2.2-13
2-16	2.1-16	2.2-14
2-17	2.1-17	2.2-15
2-18	2.1-18	2.2-16
2-19	2.1-19	2.2-17
2-20	2.1-20	2.2-18
2-21	2.1-21	2.2-19
2-22 ОСТ 34 259-75	2.1-22 ОСТ 34 259-75	2.2-20 ОСТ 34 259-75

5. Конструкция и размеры подушки (дет.1 черт.3) должны соответствовать указанным на черт. 4 и в табл.7.

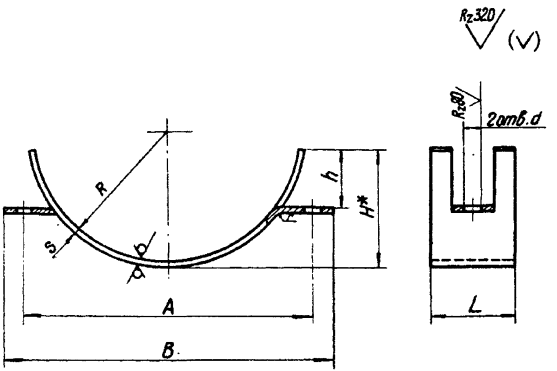

Развертка

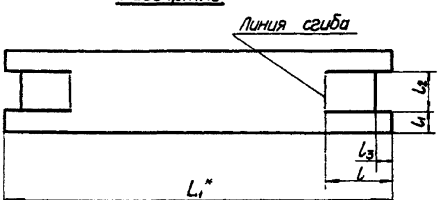

Черт.4

Размеры в мм

Таблица 7

Обозначение подушки	R	H^* ≈	h	A	B ≈	L	S	r	d	Развертка					Масса, кг
										L_1^* ≈	l	l_1	l_2	l_3	
2.1-01 ОСТ 34 259-75	29	28	20	68	84	100	3	3	12	88	30	36	28	—	0,20
2.1-02	38	35	25	86	108					112					0,26
2.1-03	45	45	30	102	132				14	140	40				0,32
2.1-04	55	55		122	154					172					0,40
2.1-05	67	65	35	150	185				18	205	50	34	32		0,47
2.1-06	80	75	45	176	220					240	55				0,56
2.1-07	110	100	60	236	270	80	4	4		325	80	22	36	15	0,80
2.1-08						120						42			1,23
2.1-09	138	120	65	292	330	80				395		22			0,95
2.1-10 ОСТ 34 259-75						120						42			1,43

Размеры в мм

Продолжение табл.7

Обозначение подушки	R	H* ≈	h	A	B ≈	L	S	r	d	Развертка					Масса, кг
										L1* ≈	l	l1	l2	l3	
2.1-11 ОСТ 34 259-75	165	145	70	350	400	90	6	6	18	475	80	23	44	15	1,95
2.1-12	190	170	90	405	460					555	100			20	2,19
2.1-13	215	200	100	455	515					645	120			30	2,45
2.1-14	242	215	120	510	565	100			23	705	140	25	50	40	2,80
2.1-15	266	225		560	610					750					3,31
2.1-16	316	270	130	660	720	120			27	900	150	30	60	45	4,01
2.1-17	362	305		760	820					1020					5,49
2.1-18	412	355		860	920					1180					6,38
2.1-19	462	425	140	960	1040	150	8	8	34	1375	160	40	70	60	12,30
2.1-20	514	480		1060	1150					1545					13,88
2.1-21	614	580		1270	1365	160	10	10	40	1860		38	84		22,37
2.1-22 ОСТ 34 259-75	714	690		1480	1575					2190					26,52

ОСТ 34 259-72 Стр.18

6. Конструкция и размеры ребер (дет.2 черт.3) должны соответствовать указанным на черт.5 и в табл.8

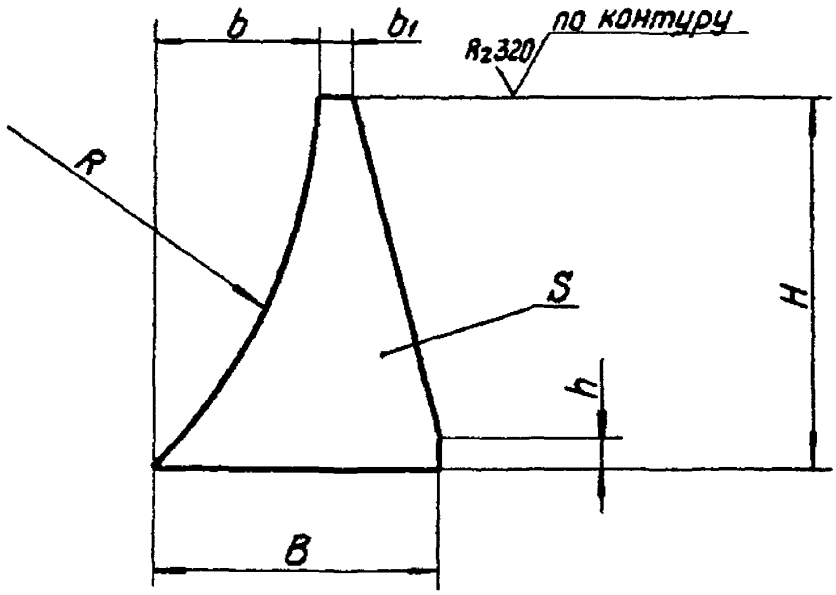

Черт.5

Размеры в мм

Таблица 8

Обозначение ребра	R	B	b	H	h	S=b1	Масса, кг
2.2-01 ОСТ34 259-75	32	20	10	20	4	3	0,01
2.2-02	42	25	12	25			
2.2-03	48	28		30			0,02
2.2-04	58		10		6		
2.2-05	70	35	12	35			0,03
2.2-06 ОСТ34 259-75	84	45	18	45			0,04

Размеры в мм

Продолжение табл.8

Обозначение ребра	R	B	b	H	h	$S=b_1$	Масса, кг
2.2-07 ОСТ34 259-75	115	45	26	60	8	4	0,05
2.2-08	143	50		65			0,06
2.2-09	172	60	28	70	10	6	0,12
2.2-10	198	70	36	90			0,16
2.2-11	222			100			0,18
2.2-12	250	85	50	120	10	6	0,21
2.2-13	273	90					0,25
2.2-14	323			130			0,31
2.2-15	368						
2.2-16	418		40				
2.2-17	470		35	140	15	8	0,35
2.2-18	522						
2.2-19	624	85	26			10	0,45
2.2-20 ОСТ34 259-75	724		20				

1. Материал: дет.1 и 2 (черт.3), дет.3 (черт.2)

Лист $\frac{S\ ГОСТ\ 19903-74}{20\ ГОСТ\ 1577-70}$;

8. Маркировать: обозначение по стандарту и товарный знак завода-изготовителя.

9. Остальные технические требования по ОСТ 34 279-75.

10. *Размеры для справок.

УТВЕРЖДАЮ
Заместитель Министра энергетики
и электрификации СССР
Ф.В.Сапожников
"14" 05 1980г.

ИЗВЕЩЕНИЕ №1

об изменении сборника ОСТ 34 256-75 ÷ ОСТ 34 279-75.

Опоры и подвески станционных трубопроводов низкого давления Ру ≤ 40кгс/см2(4МПа) Часть 1.

Опоры подвижные и неподвижные.

ПТИ " Энергомонтажпроект"
Главный инженер А.Д.Ушин

Ленинградский филиал
ПТИ "Энергомонтажпроект"
Главный инженер А.М.Шагин

Начальник отдела В.И.Есарев

Руководитель разработки Г.И.Незнаев

Исполнители: рук.группы Л.Л.Велитченко
ст. инженер Н.В.Паутов

СОГЛАСОВАНО
Главное производственно-
техническое управление по
строительству
Главный инженер Ф.И.Слоевский

ВНПИ "Теплоэлектропроект"
Главный инженер В.Н.Охотин

ГОСУДАРСТВЕННЫЙ
КОМИТЕТ СТАНДАРТОВ
Совета Министров СССР
Зарегистрировано и внесено в реестр
государственной регистрации
20.06.80 № 183950

Извещение №1

об изменении ОСТ 34 259-75 Опоры скользящие бугельные. Конструкция и размеры.

Срок введения с 1 июня 1980г.

Изм.	Содержание изменения	Листов
1		1

Черт. 2 

Пункт 7. Изложить в новой редакции:

"7. Материал:

дет.3 (черт.1) – сталь 35 ГОСТ 1050-74*, технические требования по ГОСТ 1759-70*;

дет.4 (черт.1) – сталь 20 ГОСТ 1050-74*, технические требования по ГОСТ 1759-70*;

дет.1 и 2 (черт.3), дет.3 (черт.2) – Лист $\frac{Б\text{-}ЛН\text{-}3\ ГОСТ\ 19903\text{-}74}{20\ ГОСТ\ 16523\text{-}70*}$;

при $S \geq 4$мм – Лист $\frac{Б\text{-}ЛН\text{-}8\ ГОСТ\ 19903\text{-}74}{20\ ГОСТ\ 1577\text{-}70*}$."

Причина изменения – введение технологических улучшений, устранение ошибок.

Указание о внедрении – задел использовать.

Приложения: стр 7 и 20 ОСТ 34 259-75.

gost.e-ecolog.ru