УДК

Группа Е 25

ОТРАСЛЕВОЙ СТАНДАРТ

Опоры и подвески стационных трубопроводов $P_y \leq 40$ кгс/см^2 (4 МПа)

БЛОКИ ОДНОКАТКОВЫХ ОПОР

ОСТ 34 269-75

Конструкция и размеры

Приказом Министерства энергетики и электрификации СССР от 30 декабря 1975г № 308 срок введения установлен с 01.06.1976г

НЕСОБЛЮДЕНИЕ СТАНДАРТА ПРЕСЛЕДУЕТСЯ ПО ЗАКОНУ

1 Настоящий стандарт распространяется на блоки однокатковых опор для осевого перемещения трубопровода тепловых электростанций до 180 мм наружным диаметром $D_н$ до 820 мм.

Издание официальное *Перепечатка воспрещена*

gost.e-ecolog.ru

2. Конструкция и размеры блоков однокатковых опор должна соответствовать черт.1 и табл.1, 2 и 3.

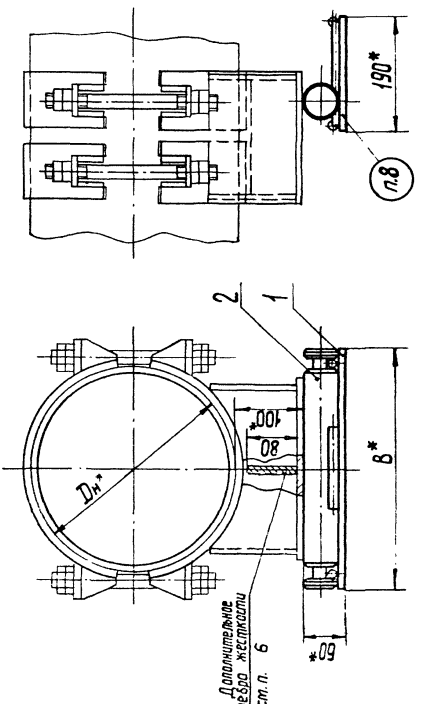

Черт. 1

Размеры в мм

Таблица 1

Обозначение блока	B *	Масса кг
01 ОСТ 34 269-75	350	10,93
02	450	14,08
03	550	17,20
04 ОСТ 34 269-75	650	20,36

Пример условного обозначения однокаткового блока B=350 мм:

БЛОК ОДНОКАТКОВЫЙ 01 ОСТ 34 269-75

Таблица 2

Обозначение блока	Дет. 1 Плита опорная	Дет. 2 Каток
	Количество	
	1	
	Обозначение деталей	
01 ОСТ 34 269-75	1-01 ОСТ 34 269-75	2-01 ОСТ 34 269-75
02	1-02	2-02
03	1-03	2-03
04 ОСТ 34 269-75	1-04 ОСТ 34 269-75	2-04 ОСТ 34 269-75

Таблица 3

Наружный диаметр трубопровода, мм $D_н$*	Опоры скользящие		Опоры сварных отводов		Опоры гнутых отводов	
	приварные ОСТ 34 257-75	хомутовые ОСТ 34 258-75 бугельные ОСТ 34 259-75	ост 34 264-75	ост 34 265-75	ост 34 266-75	ост 34 267-75
	Типоразмеры блоков однокатковых					
108	01 ОСТ 34 269-75	01 ОСТ 34 269-75	01 ост 34 269-75	—	01 ОСТ 34 269-75	01 ОСТ 34 269-75
133						
159						
219						
273						
325						
377					02	02
426	02	02	02			
478						
530	03	03	03		03 ОСТ 34 269-75	03 ОСТ 34 269-75
630			04 ОСТ 34 269-75			
720	04 ОСТ 34 269-75	04 ост 34 269-75	—	03 ОСТ 34 269-75	—	—
820						

3. Конструкция и размеры опорных плит (дет 1) должны соответствовать указанным на черт. 2 и в табл 4 и 5.

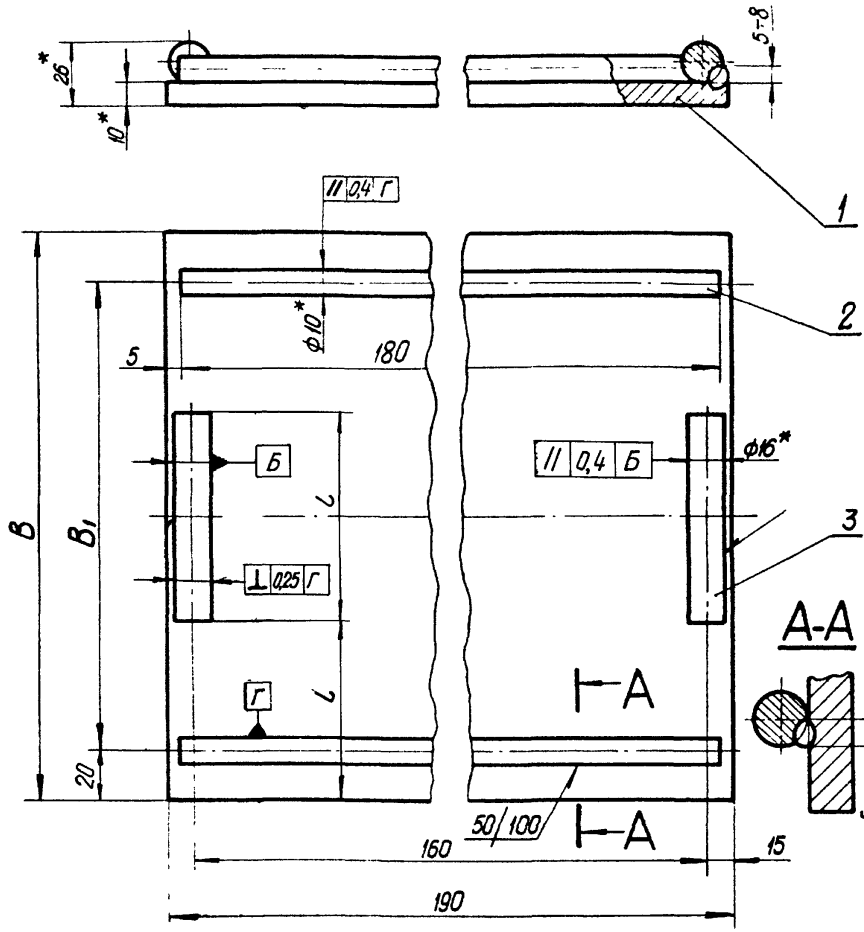

Черт. 2

Таблица 4

Размеры в мм

Обозначение плиты	B	B_1	Масса, кг
1-01 ОСТ34 269-75	350	310	5,87
1-02	450	410	7,44
1-03	550	510	9,02
1-04 ОСТ34 269-75	650	610	10,60

Таблица 5

Размеры в мм

Обозначение плиты	Дет.1 Лист		Дет.2 Направляющая			Дет.3 Упор		
	Количество							
	1		2					
	Размер B, мм	Масса, кг	Диаметр, мм	Длина	Масса, кг	Диаметр	Длина L, мм	Масса, кг
1-01 ОСТ34 269-75	350	5,22					120	0,189
1-02	450	6,71	10	180	0,111	16	150	0,237
1-03	550	8,20					180	0,284
1-04 ОСТ34 269-75	650	9,69					210	0,300

4. Конструкция и размеры катков (дет.2) должны соответствовать указанным на черт.3 и в табл. 6

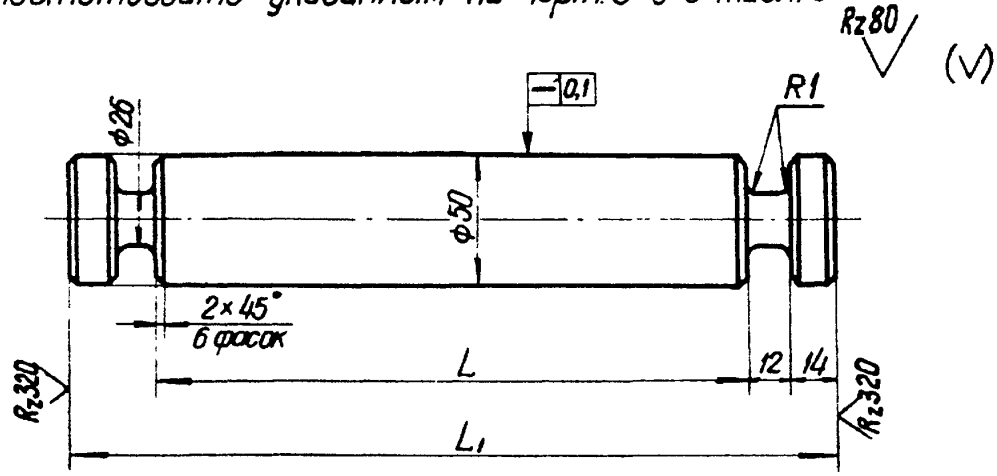

Черт. 3

Таблица 6

Размеры в мм

Обозначение катка	L	L_1	Масса, кг
2-01 ОСТ34 269-75	298	350	5,11
2-02	398	450	6,67
2-03	498	550	8,21
2-04 ОСТ34 269-75	598	650	9,75

5. Материал: дет. 2 (черт. 1) – круг $\frac{В56\ ГОСТ\ 2590-71}{45\ ГОСТ\ 1050-74}$

дет. 1 (черт. 2) – лист $\frac{10\ ГОСТ\ 19903-74}{В\ Ст.3сп3\ ГОСТ\ 14637-69}$

дет. 2 (черт. 2) – круг $\frac{В\ 10\ ГОСТ\ 2590-71}{В\ Ст.3кп2\ ГОСТ\ 535-58}$

дет. 3 (черт. 2) – круг $\frac{В\ 16\ ГОСТ\ 2590-71}{В\ Ст3кп2\ ГОСТ\ 535-58}$

6. Дополнительное ребро жесткости размерами $S \times 80 \times L$ (по табл. 1 ОСТ34 257-75) приварить по контуру катетом $K = S$ для $D_н \geq 219$ мм.

7. Допускаемая нагрузка – 150 кгс на 1 пог.см контакта основания опоры с катком.

8. Маркировать: обозначение по стандарту и товарный знак завода-изготовителя.

9 Остальные технические требования по ОСТ34 279-75.

10. * Размеры для справок.

Извещение №1

об изменении ОСТ 34 269-75 Блоки однокатковых опор. Конструкция и размеры.

Срок введения с 1 июня 1980 г.

Изм.	Содержание изменения	Листов
		1
1		

Пункт 5. Изложить в новой редакции:

5. Материал:

дет. 2 (черт. 1) – Круг $\frac{\text{В 56 ГОСТ 2590-71}}{\text{45 ГОСТ 1050-74*}}$;

дет. 1 (черт. 2) – Лист $\frac{\text{Б-ПН-10 ГОСТ 19903-74}}{\text{ВСт 3сп3 ГОСТ 14637-69*}}$;

дет. 2 (черт. 2) – Круг $\frac{\text{В 10 ГОСТ 2590-71}}{\text{ВСт 3сп3 ГОСТ 535-58*}}$;

дет. 3 (черт. 2) – Круг $\frac{\text{В 16 ГОСТ 2590-71}}{\text{ВСт 3сп3 ГОСТ 535-58*}}$".

Причина изменения – введение технологических улучшений, устранение ошибок.

Указание о внедрении – задел использовать.

Приложение: стр. 8 ОСТ 34 269-75.

5. Материал: дет. 2 (черт. 1) – круг $\frac{В\ 56\ ГОСТ\ 2590-71}{45\ ГОСТ\ 1050-74^{*}}$;

дет. 1 (черт. 2) – лист $\frac{Б\text{-}ПН\text{-}10\ ГОСТ\ 19903-74}{ВСт3сп3\ ГОСТ\ 14637-69^{*}}$;

дет. 2 (черт. 2) – круг $\frac{В\ 10\ ГОСТ\ 2590-71}{ВСт3сп3\ ГОСТ\ 535-58^{*}}$;

дет. 3 (черт. 2) – круг $\frac{В\ 16\ ГОСТ\ 2590-71}{ВСт3сп3\ ГОСТ\ 535-58^{*}}$.

6. Дополнительное ребро жесткости размерами $S \times 80 \times L$ (по табл. 1 ОСТ 34. 257-75) приварить по контуру катетом $K = S$ для $D_н \geq 219$ мм.

7. Допускаемая нагрузка – 150 кгс на 1 пог. см контакта основания опоры с катком.

8. Маркировать: обозначение по стандарту и товарный знак завода – изготовителя.

9. Остальные технические требования по ОСТ 34 279-75.

10. * Размеры для справок.

gost.e-ecolog.ru