УДК

Группа Е 25

ОТРАСЛЕВОЙ СТАНДАРТ

Опоры и подвески стационарных трубопроводов Ру≤ 40 кгс/см² (4 МПа)

ОПОРЫ НЕПОДВИЖНЫЕ БУГЕЛЬНЫЕ

ОСТ 34 276-75

Конструкция и размеры

Приказом Министерства энергетики и электрификации СССР от 30 декабря 1975 г № 308 срок введения установлен с 01.06.1976 г

НЕСОБЛЮДЕНИЕ СТАНДАРТА ПРЕСЛЕДУЕТСЯ ПО ЗАКОНУ

1. Настоящий стандарт распространяется на неподвижные бугельные опоры трубопроводов тепловых электростанций наружным диаметром Dн от 219 до 1420 мм с температурой среды от 300 до 425° С, условным давлением от 25 до 40 кгс/см², а при наличии крутящих моментов и трубопроводов с температурой среды до 300° С, условным давлением до 25 кгс/см².

Издание официальное *Перепечатка воспрещена*

gost.e-ecolog.ru

2. Конструкция и размеры неподвижных бугельных опор должны соответствовать черт.1 и табл.1и2.

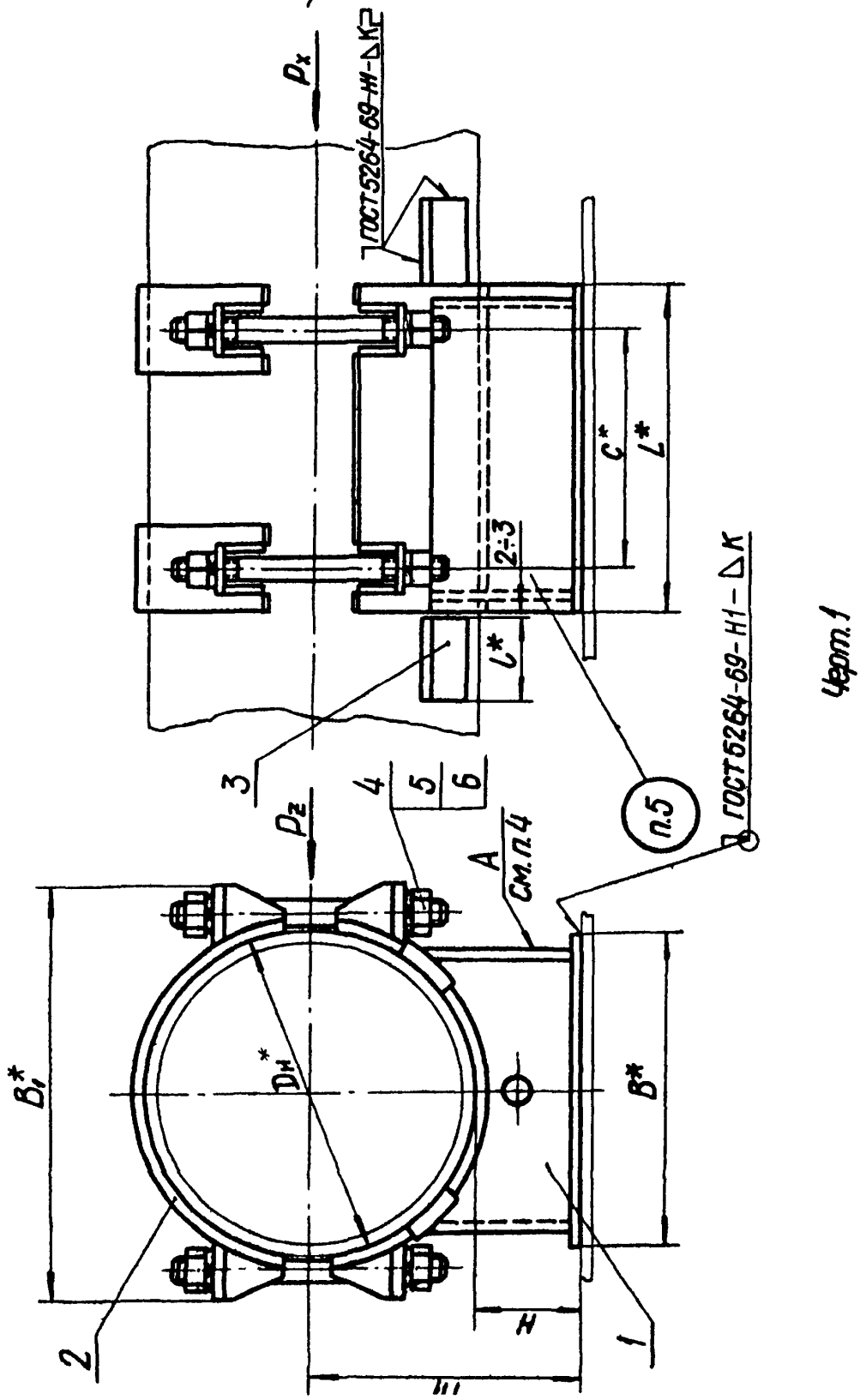

Черт.1

Таблица 1

Размеры в мм

Обозначение опоры	Наружный диаметр трубопровода $D_н$*	Допускаемая осевая нагрузка, кгс	H	H_1* ≈	B*	B_1* ≈	L*	C*	c*	K	K_1	Масса, кг
01 ОСТ 34 276-75	219	6500	100	210	190	280	200	90	60	4	6	14,5
02		5000	150	260								16,4
03	273	9000	100	236	250	335	250	140	80	6		20,8
04		7000	150	286								23,1
05	325	12000	100	262	310	400	300	170				28,0
06		10000	150	312								30,7
07	377	13000	100	288		460			100			30,9
08		10500	150	338								34,0
09	426	15500	100	314	355	535	350	220				40,8
10		13000	150	364								44,4
11	478	17500	100	340	400	575	400				8	55,4
12		15000	150	390								59,7
13	530	20000	100	365	450	625	450	270	120			70,3
14		18000	150	415								75,1
15	630	32000	100	415	510	735	510	330		8		90,0
16 ОСТ 34 276-75		29000	150	465								96,6

ОСТ 34 276-75 Стр.3

Продолжение табл.1

Размеры в мм

Обозначение опоры	Наружный диаметр трубопровода $D_н$*	Допускаемая осевая нагрузка, кгс	H	H_1* ≈	B*	B_1* ≈	L*	C*	l*	K	K_1	Масса, кг
17 ОСТ 34 276-75	720	38000	100	460	600	825	600	360	140	8	8	130,1
18		35000	150	510								138,7
19	820	40000	100	510		935						136,0
20		37000	150	560								144,1
21	920	47000	100	560	700	1045	700	400	160	8	10	203,1
22		44500	150	610								212,5
23	1020	48000	100	610		1150						213,9
24		45500	150	660								222,2
25	1220	71000	100	710	800	1365	800	500	180	10		290,7
26		67500	150	760								304,2
27	1420	71000	100	810		1575						322,5
28 ОСТ 34 276-75		67500	150	860								337,6

Пример условного обозначения опоры для трубопровода $D_н$ = 720 мм, H = 150 мм:

ОПОРА 720 18 ОСТ 34 276-75

Таблица 2

Обозначение опоры	Дет.1 Корпус	Дет.2 Бугель	Дет.3 Упор	Дет.4 Шпилька ГОСТ 11769-66	Дет.5 Гайка ГОСТ 15523-70	Дет.6 Шайба ГОСТ 6402-70
	Количество					
	1	2	4		8	
	Обозначение деталей					
01 ОСТ 34 276-75	1-07 ОСТ 34 275-75	2-01 ОСТ 34 276-75	2-07 ОСТ 34 273-75	АМ16-6$_{g}$×220(44)-66	М16.8	16Т 65Г-1
02	1-08					
03	1-09	2-02	2-08	АМ16-6$_{g}$×240(44)-66		
04	1-10					
05	1-11	2-03	2-09	АМ16-6$_{g}$×260(44)-66		
06	1-12					
07	1-13	2-04	2-10	АМ16-6$_{g}$×300(44)-66		
08	1-14					
09	1-15	2-05	2-11	АМ20-6$_{g}$×340(52)-66	М20.8	20Т 65Г-1
10	1-16					
11	1-17	2-06 ОСТ 34 276-75	2-12 ОСТ 34 273-75			
12 ОСТ 34 276-75	1-18 ОСТ 34 275-75					

Продолжение табл. 2

Обозначение опоры	Дет. 1 Корпус	Дет. 2 Бугель	Дет. 3 Упор	Дет. 4 Шпилька ГОСТ 11769-66	Дет. 5 Гайка ГОСТ 15523-70	Дет. 6 Шайба ГОСТ 6402-70
	Количество					
	1	2	4		8	
	Обозначение деталей					
13 ОСТ 34 276-75	1-19 ОСТ 34 275-75	2-07 ОСТ 34 276-75	2-13 ОСТ 34 273-75	АМ20-6g×450(52)-66	М20.8	20Т 65Г-1
14	1-20					
15	1-21	2-08	2-14			
16	1-22					
17	1-23	2-09	2-15	АМ24-6g×480(60)-66	М24.8	24Т 65Г-1
18	1-24					
19	1-25	2-10	2-16			
20	1-26					
21	1-27	2-11	2-17	АМ30-6g×500(72)-66	М30.8	30Т 65Г-1
22	1-28					
23	1-29	2-12 ОСТ 34 276-75	2-18 ОСТ 34 273-75			
24 ОСТ 34 276-75	1-30 ОСТ 34 275-75					

Продолжение табл. 2

Обозначение опоры	Дет. 1 Корпус	Дет. 2 Бугель	Дет. 3 Упор	Дет. 4 Шпилька ГОСТ 11769-66	Дет. 5 Гайка ГОСТ 15523-70	Дет. 6 Шайба ГОСТ 6402-70
	Количество					
	1	2	4		8	
	Обозначение деталей					
25 ОСТ 34 276-75	1-31 ОСТ 34 275-75	2-13 ОСТ 34 276-75	2-19 ОСТ 34 273-75	АМ36-6gх500(84)-66	М36.5	36Т 65Г-1
26	1-32					
27	1-33	2-14 ОСТ 34 276-75	2-20 ОСТ 34 273-75			
28 ОСТ 34 276-75	1-34 ОСТ 34 275-75					

3. Конструкция и размеры бугеля (дет. 2, черт. 1) должны соответствовать указанным на черт. 2 и в табл. 3 и 4.

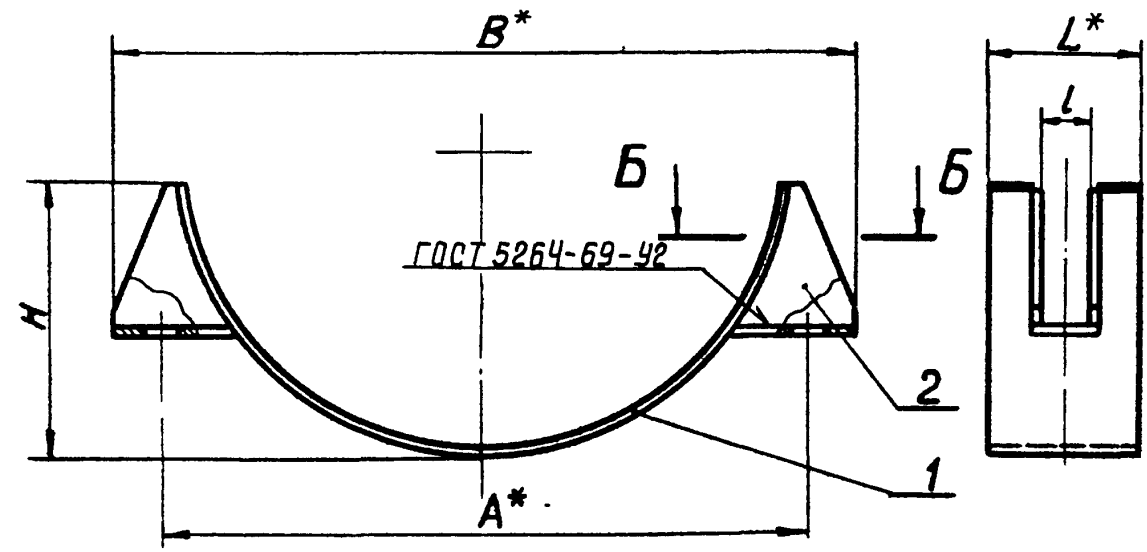

Б-Б

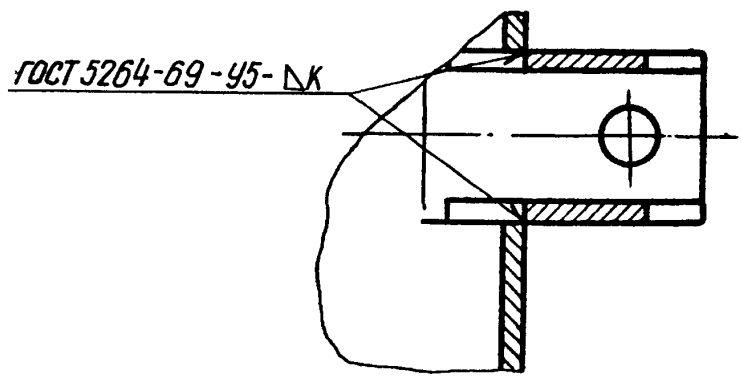

черт. 2

Таблица 3

Размеры в мм

Обозначение бугеля	R	A*	B* ≈	H ≈	L*	l	K	Масса, кг
2-01 ОСТ 34 276-75	110	240	280	100	80	38	6	1,41
2-02	138	295	335	125	100			2,11
2-03	165	350	400	145				2,65
2-04	190	405	460	170				3,16
2-05	215	455	535	200				3,87
2-06	242	510	575	210	120	44	8	6,10
2-07	266	560	625	225				7,08
2-08	316	665	735	272				7,74
2-09	362	755	825	324	150			11,12
2-10	412	860	935	376				12,68
2-11	462	960	1045	434		60	10	18,10
2-12	514	1060	1150	480				19,96
2-13	614	1270	1365	580	180	70		27,66
2-14 ОСТ 34 276-75	714	1475	1575	690				32,63

Таблица 4

Обозначение бугеля	Дет. 1 Подушка	Дет. 2 Ребро
	Количество	
	1	4
	Обозначение деталей	
2-01 ОСТ 34 276-75	1.2-04 ОСТ 34 275-75	1.3-04 ОСТ 34 275-75
2-02	1.2-06	1.3-05
2-03	1.2-08	1.3-06
2-04	1.2-10	1.3-07
2-05	1.2-12	1.3-08
2-06	1.2-14	1.3-09
2-07	1.2-16	1.3-10
2-08	1.2-18	1.3-11
2-09	1.2-20	1.3-12
2-10	1.2-22	1.3-13
2-11	1.2-24	1.3-14
2-12	1.2-26	1.3-15
2-13	1.2-28	1.3-16
2-14 ОСТ 34 276-75	1.2-30 ОСТ 34 275-75	1.3-17 ОСТ 34 275-75

4. Упоры (дет. 3, черт. 1) установить при монтаже симметрично относительно стенок „А".

5. Маркировать: обозначение по стандарту и товарный знак завода-изготовителя.

6. Остальные технические требования по ОСТ 34 279-75.

7.* Размеры для справок.

Извещение №1

об изменении ОСТ 34 276-75 Опоры неподвижные бугельные. Конструкция и размеры.

Срок введения с 1 июня 1980 г.

Изм.	Содержание изменения	Листов
		1
1		

Стандарт дополнить новым разделом — 8:

"8. Материал:

дет. 4 (черт. 1) — сталь 35 ГОСТ 1050-74*, технические требования по ГОСТ 1759-70*;

дет. 5 (черт. 1) — сталь 20 ГОСТ 1050-74*, технические требования по ГОСТ 1759-70*."

Причина изменения — введение технологических улучшений, устранение ошибок.

Указание о внедрении — задел использовать.

Приложение: стр. 11 ОСТ 34 276-75.

4 Упоры (дет.3, черт.1) установить при монтаже симметрично относительно стенок „А".

5. Маркировать: обозначение по стандарту и товарный знак завода - изготовителя.

6. Остальные технические требования по ОСТ 34 279-75.

7.* Размеры для справок.

8. Материал:

дет.4 (черт.1) – сталь 35 ГОСТ 1050-74,* технические требования по ГОСТ 1759-70;*

дет.5 (черт.1) – сталь 20 ГОСТ 1050-74,* технические требования по ГОСТ 1759-70.*

gost.e-ecolog.ru