ТИПОВЫЕ СТРОИТЕЛЬНЫЕ КОНСТРУКЦИИ ИЗДЕЛИЯ И УЗЛЫ

СЕРИЯ 5.904-55

АГРЕГАТЫ ПРИТОЧНЫХ ВЕНТИЛЯЦИОННЫХ КАМЕР В КОМПЛЕКТНО-БЛОЧНОМ ИСПОЛНЕНИИ

ВЫПУСК 4

ЧАСТЬ 3

СТР 111···174

АГРЕГАТЫ ВПА-40

РАБОЧИЕ ЧЕРТЕЖИ

gost.e-ecolog.ru

24667-09

ЦЕНА

ВПА-40.3.00.00.000СБ

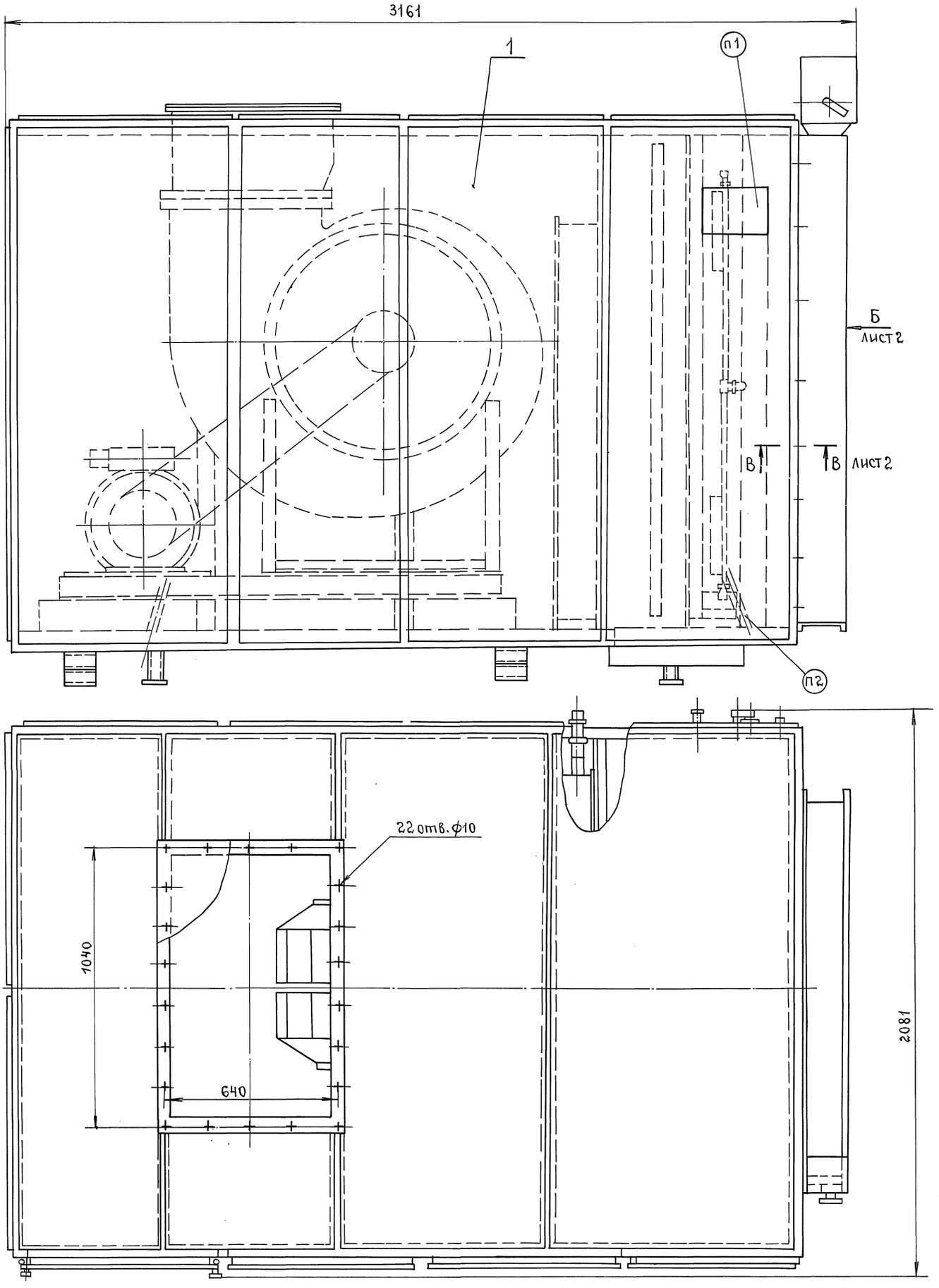

Серия 5.904-55, 84

1. Маркировать по ТУ36 – 2521 – 83.
2. Место нанесения манипиляционного знака №9 ГОСТ 14192 – 77.
3. Размеры для справок.

Изм	Лист	№ докум.	Подп.	Дата
Разраб.		Жарко		
Пров.		Лебедев		
Т.контр		Граевский		
Нач.отд		Осадчий		
Н.контр		Лебедев		
Утв.		Овчинников		

ВПА-40.3.00.00.000 СБ

Агрегат вентиляционно-приточный ВПА-40.3. Сборочный чертеж.

Лит.	Масса	Масштаб
	1870	1:10

Лист 1 Листов 2

ММСС СССР
НПОпромвентиляция
ГИПРОЭКТРОМВЕНТИЛЯЦИЯ

Инв.№ подл. | Подп. и дата | Взам. инв.№ | Инв.№ дубл. | Подп. и дата

ВПА-40.3.00.00.000СБ

Вид А лист 2

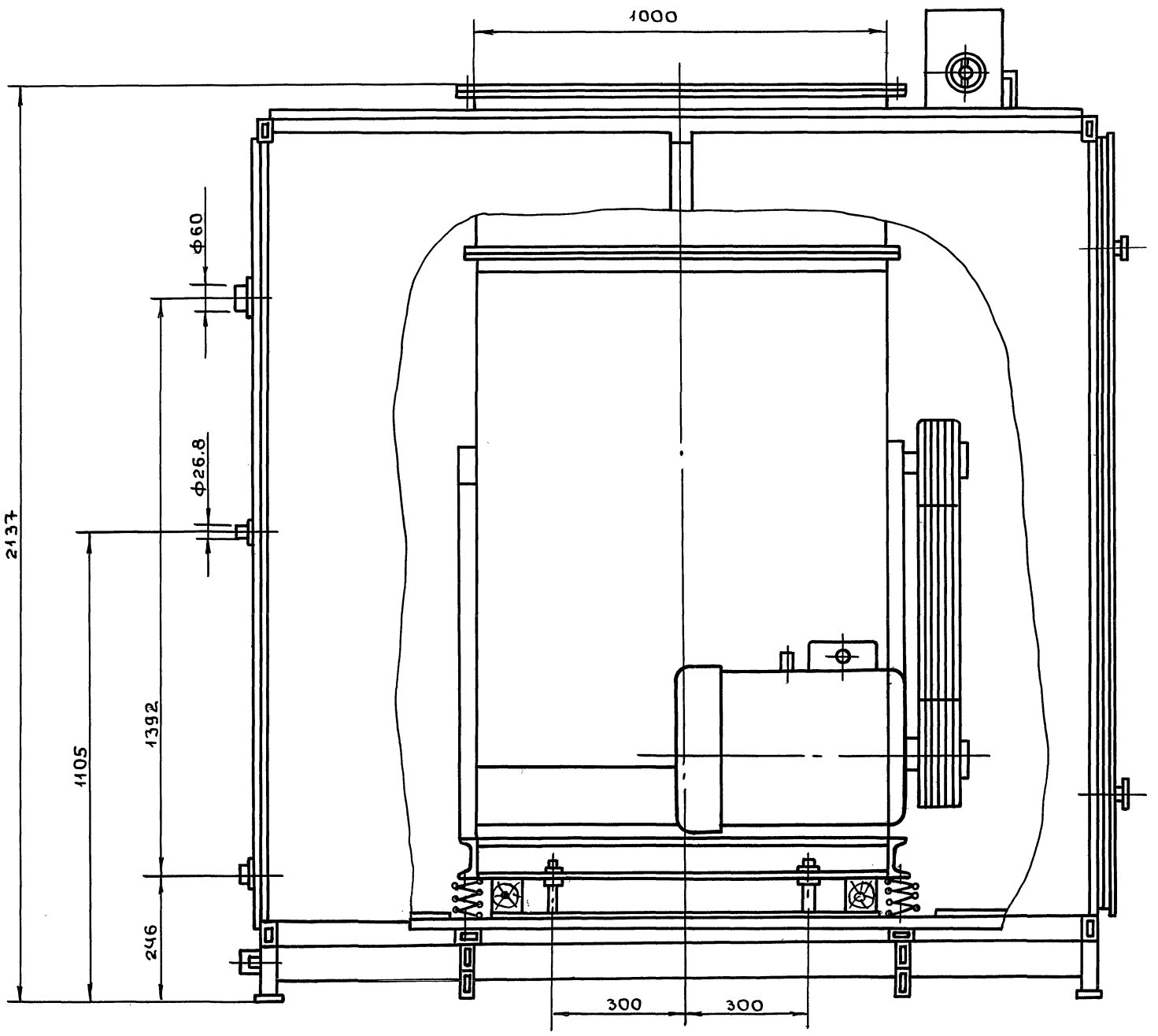

В-В лист 1
М 1:1

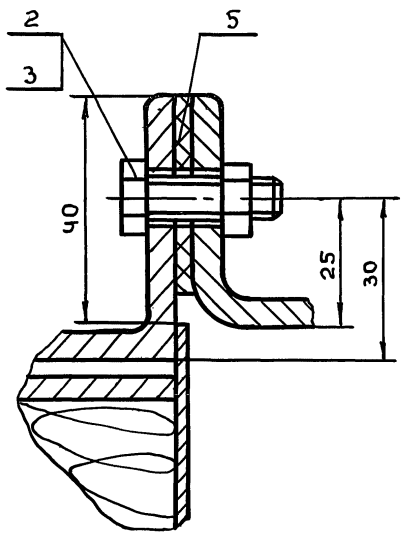

Вид Б Лист 2

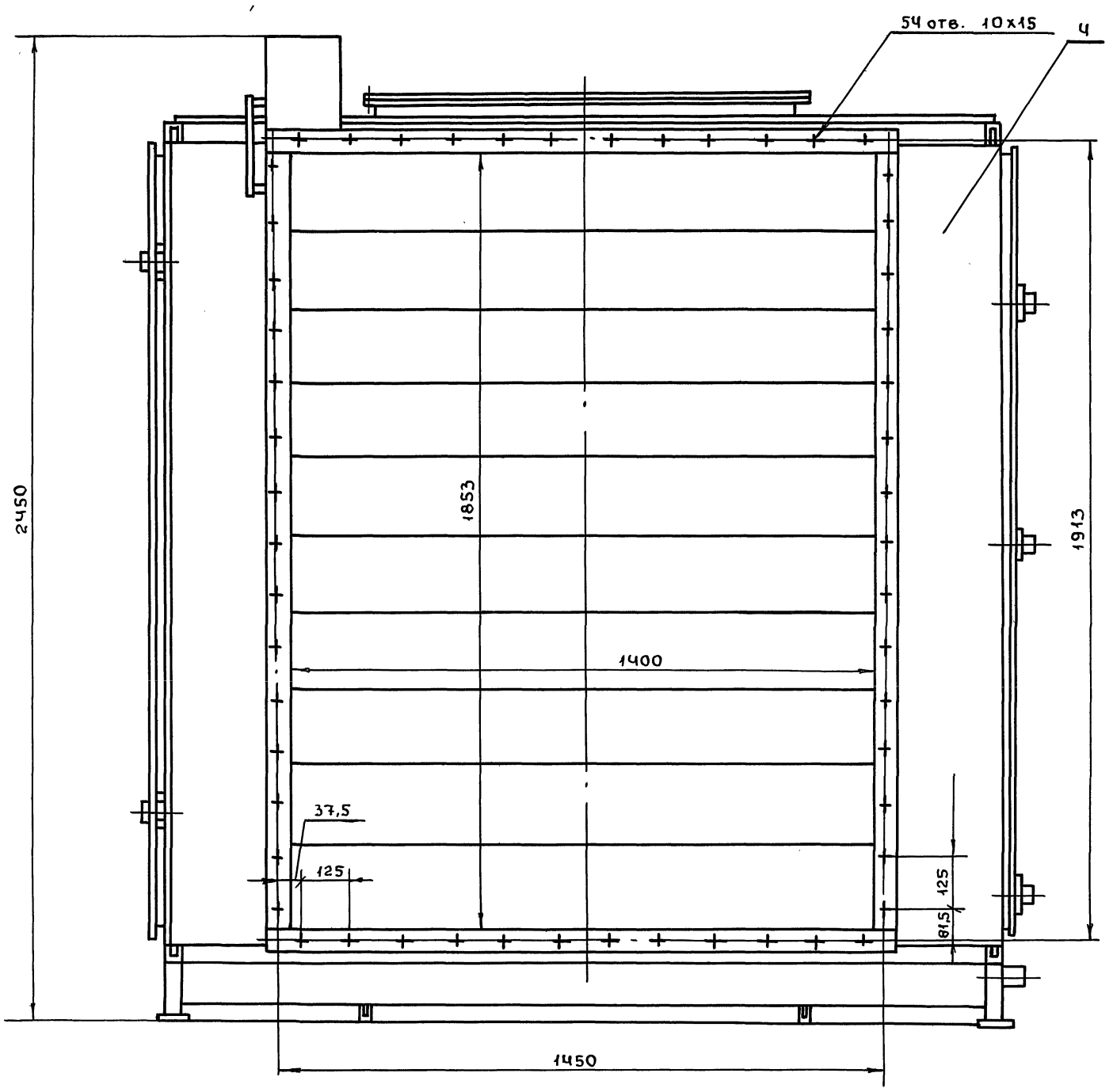

Серия 5.904-53, в.4

Инв.№ подл | Подп. и дата | Взам.инв.№ | Инв.№ дубл. | Подп. и дата

Изм	Лист	№докум.	Подп.	Дата	ВПА-40.3.00.00.000СБ	Лист 2

24667-09 3 Формат А4

№строки	Наименование	Код ОКП	Обозначение документа на поставку	Поставщик	Куда входит (обозначение)	Количество: На изделие	Количество: В комплекты	Количество: На регулир.	Количество: Всего	Примечание
1	Клапан воздушный									
2	утепленный			Вентиляционный						
3	КВУ 1800×1400А			вентиляторный						
4	УЗМЭО-10/25-0.25У		ТУ22-4433-79	завод					1	
5										
6	Калорифер			Костромской						
7	КСК-3-12-02 ХЛ3А		ТУ5757-84	калориферный з-д					1	
8										
9	Виброизоляторы			механический з-д						
10	пружинные		ТУ36-1832-75	№3 треста СТД						
11										
12	ДО 44								3	
13	ДО 45								1	
14										
15	Кольцо 020-025-30-2-4		ГОСТ 9833-73						1	
16										
17	форсунка танген-			Дамаскинский						
18	циальная Кт ф3мм			з-д кондиционеров					2	
19										
20	Ремень В-2800Т		ГОСТ 1284.1-68						4	
21	Подшипник 11209								2	
22	Двигатель 4А 160М4У3									
23	исп. М101; 18.5 кВт									
24	1500 об/мин		ГОСТ 18709-73						1	
25										

Инв.№ подл. | Подп. и дата | Инв.№ дубл. | Взам. инв.№ | Подп. и дата

Изм.	Лист	№ докум.	Подп.	Дата	ВПА-40.3ВП			
Разраб.		Власова			Агрегат вентиляционно-приточный ВПА-40.3 ведомость покупных изделий	Лит.	Лист 1	Листов 3
Пров.		Лебедев				ММСС СССР НПО Промвентиляция ГПИ Проектпромвентиляция		
Н.контр.		Лебедев						
Утв.		Гриевский						

Формат А3

Серия 5.904-55,84

№строки	Наименование	Код ОКП	Обозначение документа на поставку	Поставщик	Куда входит (обозначение)	Количество: На изделие	Количество: В комплекты	Количество: На регулир.	Количество: Всего	Примечание
1	фитинги									
2	Контргайка 20		ГОСТ 8961-75						1	
3	Угольник 20		ГОСТ 8946-75						1	
4										
5	материалы									
6	Пленка виниласт-									
7	товая перфориро-									
8	ванно-гофрированная		ГОСТ 15976-81							
9										
10	Холст из ультра-									
11	супертонкого базальь-									
12	тового волокна (БСТВ)									
13	марки "Б"		ТУ 550-2-44-72							
14										
15	Пластина									
16	ФФ-1-ТМКЩ-С-3		ГОСТ 7338-90							
17										
18	Пластина пористая									
19	техническая II гр-5		ТУ 38-105867-90							
20										
21										
22	Пластина пористая									
23	техническая II гр.-20		ТУ 38-105867-90							
24										
25										
26	Покрытие защитное									
27	марки СПЛ		ТУ6-11-400-83							
28	Картон А1.5		ГОСТ 9347-74							
29										
30	Брусок сосновый, сорт 2									
31	100×190, ℓ=250мм		ГОСТ 8486-86Е							

Инв.№ подл. | Подп. и дата | Взам. инв.№ | Инв.№ дубл. | Подп. и дата

№ строки	Наименование	Код ОКП	Обозначение документа на поставку	Поставщик	Куда входит (обозначение)	Количество: На изделие	В комплекты	На регулир.	Всего	Примечание
1	Крепежные изделия									
2	Болты		ГОСТ 7798-70							
3	М6-6g×12,58								10	
4	М6-6g×16,58								90	
5	М6-6g×65,58								18	
6	М8-6g×25,58								103	
7	М8-6g×50,58								6	
8	М10-6g×25,58								44	
9	М18-6g×60,58								4	
10	М16-6g×50,58								6	
11	Гайки		ГОСТ 5915-70							
12	М6-БН.5								126	
13	М8-БН.5								74	
14	М10-БН.5								17	
15	М12-БН.5								5	
16	М16-БН.5								15	
17	Гвозди П3×80		ГОСТ 4034-63							
18									24	
19	Шайбы		ГОСТ 6402-70							
20	1065Г.05								1	
21	1265Г.05								4	
22	16.65Г05								6	
23	Шайбы		ГОСТ 11371-78							
24	12.04								12	
25	16.04								4	
26	Шайба 6,04		ГОСТ 6958-78							
27									116	
28	Шайба 16,04		ГОСТ 10906-78							
29									5	
30	Шайба 20,04		ГОСТ 10450-68							
31									1	

Инв. № подл. | Подп. и дата | Взам. инв. № | Инв. № дубл. | Подп. и дата

Изм.	Лист	№ докум.	Подп.	Дата	ВПА-40,3 ВП	Лист 3

Формат А3

серия 5.904-55, в.4

Формат	Зона	Поз.	Обозначение	Наименование	Кол.	Примечание
				Документация		
А2			ВПА-40.4.00.00.000 СБ	Сборочный чертеж		
А3			ВПА-40.4ВП	Ведомость покупных изделий		
			5.904-55.0-1: ЭМ, лист 25.1	Силовое электрооборудование и автоматизация план.		
				Сборочные единицы		
А4		1	ВПА-40.2.01.00.000	Агрегат		
				Стандартные изделия		
		2		Болт М8-6g×25.58 ГОСТ 7798-70	16	
		3		Гайка М8-БН.5 ГОСТ 5915-70	16	

Инв. № подл. | Подп. и дата | Взам. инв. № | Инв. № дубл. | Подп. и дата

Изм.	Лист	№ докум.	Подп.	Дата	ВПА-40.4.00.00.000		
Разраб.	Жарко				Агрегат вентиляционно-приточный ВПА-40.4 Спецификация	Лит.	Лист 1	Листов 2
Пров.	Лебедев					ММСС СССР НПО Промвентиляция ГПИ Проектпромвентиляция		
Н. контр.	Лебедев							
Утв.	Грабевский							

Формат	Зона	Поз.	Обозначение	Наименование	Кол.	Примечание
				Прочие изделия		
		4		Клапан воздушный утепленный КВУ 1800×1400А УЗМЭО-10/25-0,25U ТУ22-4433-79	1	161 кг
				Материалы		
				Пластина 1ф-1-ТМКЩ-С-3 ГОСТ 7338-90	1,5	кг

Инв. № подл. | Подп. и дата | Взам. инв. № | Инв. № дубл. | Подп. и дата

Изм.	Лист	№ докум.	Подп.	Дата	ВПА-40.4.00.00.000	Лист 2

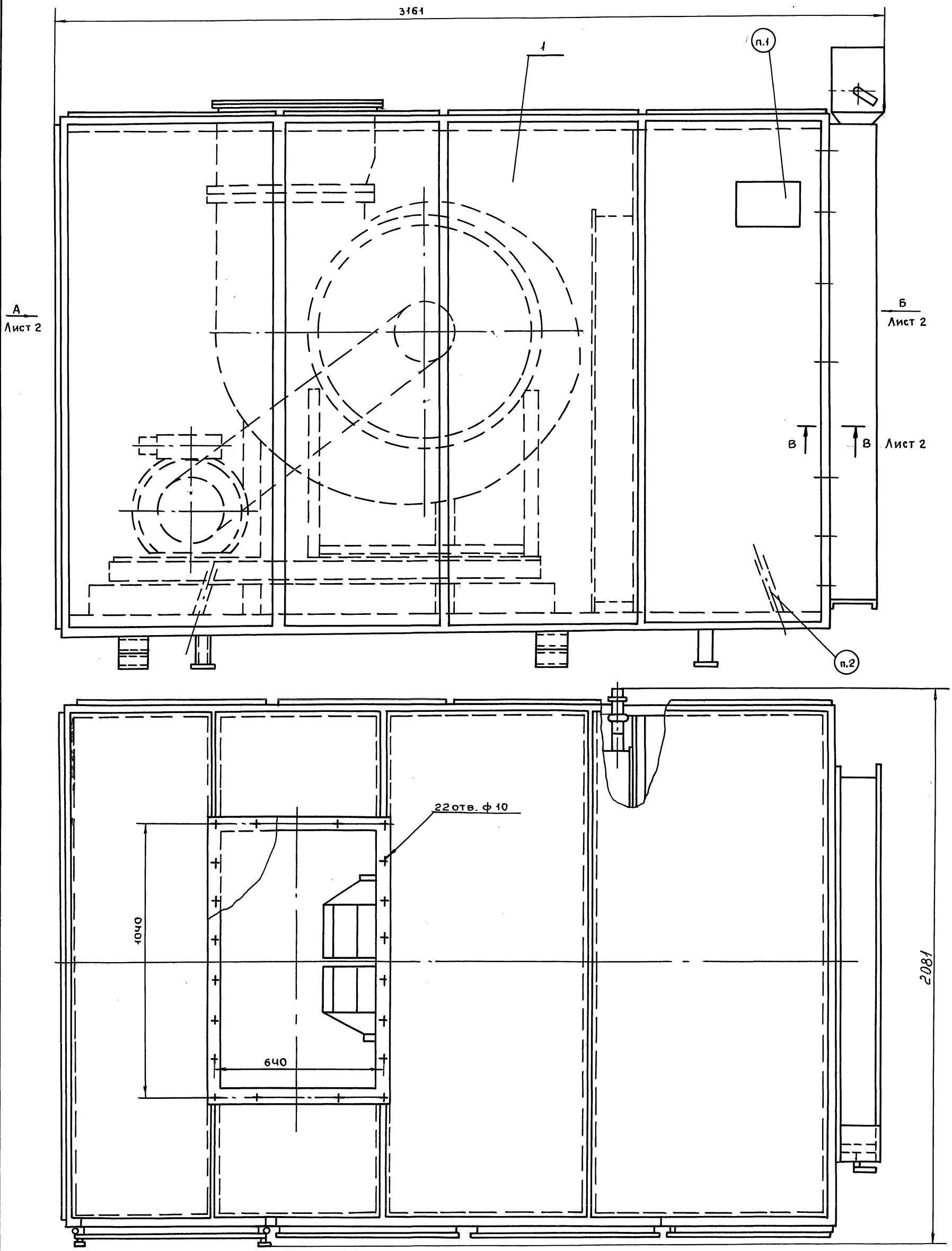

1. Маркировать по ТУ 36-2521-83.
2. Место нанесения манипуляционного знака № гост 14192-77.
3. Размеры для справок.

Изм	Лист	№ докум.	Подп.	Дата
Разраб.		Жарко		
Пров.		Лебедев		
Т. контр.		Граевский		
Нач. отд.		Осадчий		
Н. контр.		Лебедев		
Утв.		Овчинников		

ВПА-40.Ч.00.00.000СБ

Агрегат вентиляционно-приточный ВПА-40,4 Сборочный чертеж

Лит	Масса	Масшт.
	1800	1:10

Лист 1 Листов 2

ММСС СССР
НПО Промвентиляция
ГПИ Проектпромвентиляция

Серия 5.904-55, в.4

Инв.№подл. | Подп. и дата | Взам.инв.№ | Инв.№дубл. | Подп. и дата

ВПА-40.4.00.00.000СБ

Вид А лист2

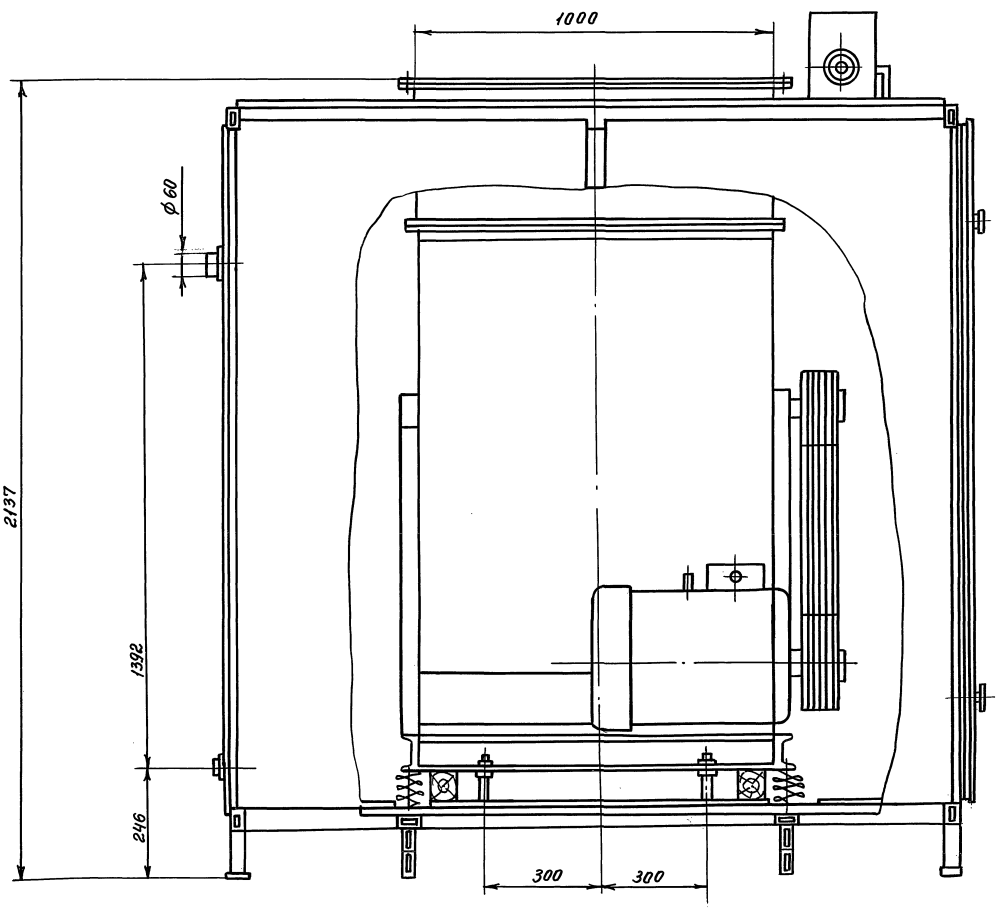

В-В
М1:1 лист1

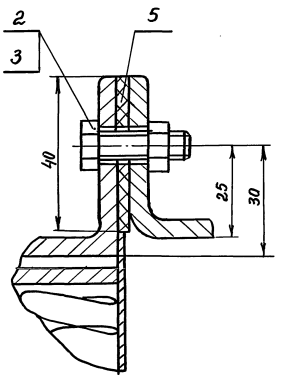

Вид Б лист2

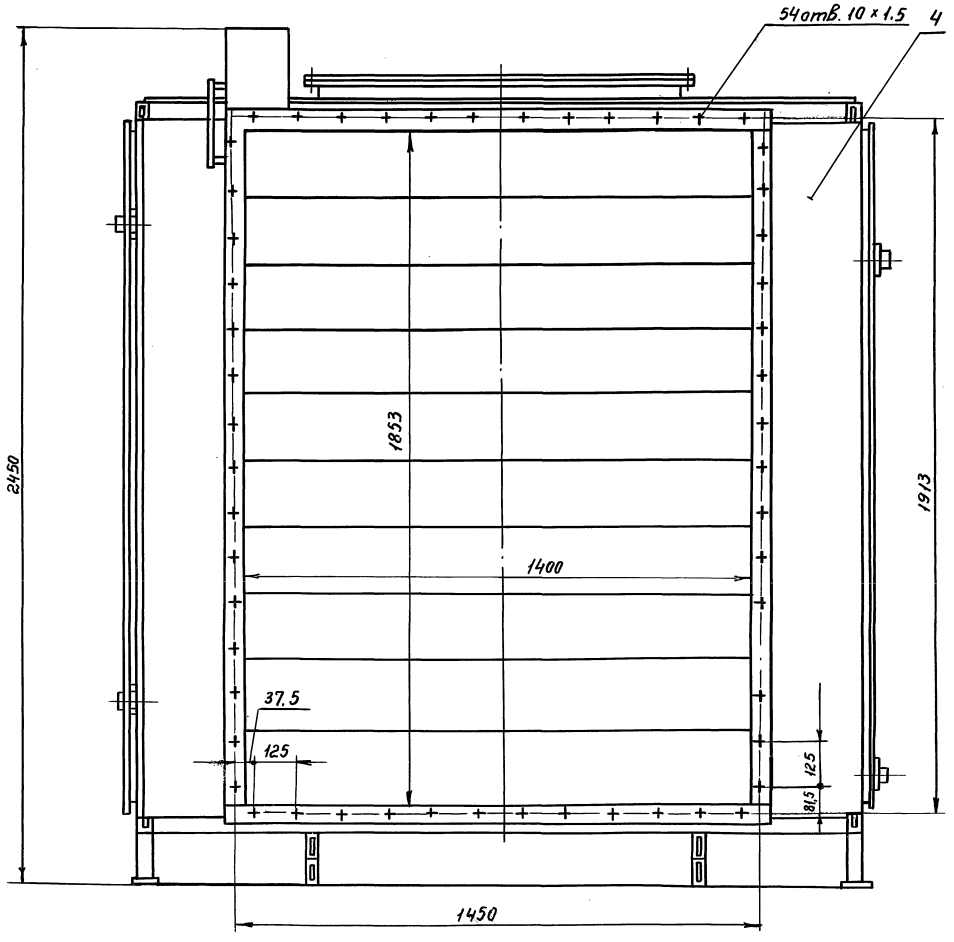

Серия 5.904-55, в.4

Инв.№ подл.	Подп. и дата	Взам. инв.№	Инв.№ дубл.	Подп. и дата

Изм.	Лист	№ докум.	Подп.	Дата	ВПА-40.4.00.00.000СБ	Лист 2

№ строки	Наименование	Код ОКП	Обозначение документа на поставку	Поставщик	Куда входит (обозначение)	Количество: На изделие	В комплекты	На регулир.	Всего	Примечание
1	Клапан воздушный									
2	утепленный			Вентспилский						
3	КВУ 1800×1400Л			вентиляторный						
4	УЗ МЭО-10/25-0,25И		ТУ22-4433-79	завод					1	
5										
6	Калорифер			Костромской						
7	КСК-3-12-02 хлЗ/А		ТУ5757-84	калориферный з-д					1	
8										
9	Виброизоляторы			Механический з-д						
10	пружинные		ТУ36-1832-75	№3 треста СТД						
11										
12	Д044								3	
13	Д045								1	
14										
15	Ремень В-2800Т		ГОСТ 12841-68						4	
16										
17	Подшипник 11209		ГОСТ 8545-75						2	
18										
19	Двигатель									
20	4А 160 М4У3									
21	исп. М101, 18,5 кВт,									
22	1500 об/мин		ГОСТ 18709-73							
23										
24										
25										

Инв.№ подл. | Подп. и дата | Взам. инв.№ | Инв.№ дубл. | Подп. и дата

Изм.	Лист	№ докум.	Подпись	Дата
Разраб.		Власова		
Провер.		Лебедев		
Н. контр.		Лебедев		
Утв.		Гриневский		

ВПА-40.4 ВП

Агрегат вентиляционно-приточный ВПА-40.4
Ведомость покупных изделий

Лит.	Лист	Листов
	1	3

ммсс СССР
НПО Промвентиляция
ТТИ Проектпромвентиляция

Формат А3

Серия 5.904-55, в.4

№ строки	Наименование	Код ОКП	Обозначение документа на поставку	Поставщик	Куда входит (обозначение)	Количество: На изделие	В комплекты	На регулир.	Всего	Примечание
1	Материалы									
2	Пленка винипласта-									
3	вая перфорированна-									
4	гофрированная		ГОСТ 15976-81						3,2кг	(1,6м²)
5										
6	Холст из ультрасупер.									
7	тонкого базальтово-									
8	го волокна									
9	(БСТВ) марки "Б"		ТУ 550-2-44-72						8кг	
10										
11	Пластина пористая									
12	Техническая II гр.-5		ТУ38-105867-90						3,1кг	
13										
14										
15	Пластина пористая									
16	техническая II гр.-20		ТУ38-105867-90						3.5кг	
17										
18										
19										
20	Покрытие защитное									
21	марки СПЛ		ТУ6-11-400-83						0,7кг	(1,6м²)
22										
23	Картон А1.5		ГОСТ 9347-74						0,8кг	
24										
25										
26	Брусок сосновый									Допускается замена на доску сосновые
27	сорт 2, 100×190									
28	ℓ = 250 мм		ГОСТ 8486-86Е						4кг	
29										
30										
31										

Инв.№ подл. | Подпись и дата | Взам. инв.№ | Инв.№ дубл. | Подп. и дата

Изм.	Лист	№ докум.	Подп.	Дата

ВПА-40.4 ВП

Лист 2

№строки	Наименование	Код ОКП	Обозначение документа на поставку	Поставщик	Куда входит (обозначение)	Количество: На изделие	Количество: В комплекты	Количество: На регулир.	Количество: Всего	Примечание
1	Крепежные изделия									
2	Болты		ГОСТ 7798-70							
3	М8-6g×25.58								103	
4	М8-6g×50.58								6	
5	М10-6g×25.58								44	
6	М12-6g×60.58								4	
7	М16-6g×50.58								6	
8	Гайки		ГОСТ 5915-70							
9	М8-6Н.5								74	
10	М10-6Н.5								5	
11	М12-6Н.5								5	
12	М16-6Н.5								15	
13	Гвозди П3×80		ГОСТ 4034-63							
14									24	
15	Шайбы		ГОСТ 6402-70							
16	10.65Г.05								1	
17	12.65Г.05								4	
18	16.65Г.05								6	
19	Шайба		ГОСТ 11371-78							
20	12.04								12	
21	16.04								4	
22	Шайба 16.04		ГОСТ 10906-78							
23									5	
24										
25										
26										
27										
28										
29										
30										
31										

Инв.№подл. | Подп. и дата | Взам.инв.№ | Инв.№дубл. | Подп. и дата

Изм. Лист №докум. Подп. Дата

ВПА-40.4ВП

Лист 3

Формат А3

Серия 5.904-55.84

№строки	Наименование	Код ОКП	Обозначение документа на поставку	Поставщик	Куда входит (обозначение)	Количество: На изделие	Количество: В комплекты	Количество: На регулир.	Количество: Всего	Примечание
1	М12-6Н.5								5	
2	М16-6Н.5								15	
3										
4	Гвозди П3×80		ГОСТ 4034-63							
5									24	
6										
7	Шайбы		ГОСТ 6402-70							
8	10.65Г.05								1	
9	12.65Г.05								4	
10	16.65Г.05								6	
11										
12	Шайбы		ГОСТ 11371-78							
13	12.04.								12	
14	16.04								4	
15										
16	Шайба 6.04		ГОСТ 6958-78							
17									116	
18										
19	Шайба 16.04		ГОСТ 10906-78							
20									5	
21										
22	Шайба 20.04		ГОСТ 10450-68							
23									1	
24										
25										
26										
27										
28										
29										
30										
31										

Инв.№подл. | Подп. и дата | Взам.инв.№ | Инв.№дубл. | Подп. и дата

Изм. Лист №докум. Подп. Дата

ВПА-40.1ВП

Лист 4

Формат	Зона	Поз.	Обозначение	Наименование	Кол.	Примечание
				Документация		
А2			ВПА-40Б1.00.00.000СБ	Сборочный чертеж		
А3			ВПА-40.1 ВП	Ведомость покупных изделий		
			5.904-55.013М, лист 24.1	Силовое электрооборудование и автоматизация. План.		
				Сборочные единицы		
А4		1	ВПА-40Б1.01.00.000	Агрегат	1	
А4		2	ВПА-40.1.02.00.000	Секция рециркуляции агрегата	1	
				Стандартные изделия		
		3		Болт М8-6g×25.58 ГОСТ 7798-70	96	
		4		Гайка М8-6Н.5 ГОСТ 5915-70	100	

Инв.№ подл. | Подп. и дата | Взам. инв.№ | Инв.№ дубл. | Подп. и дата

Изм.	Лист	№ докум.	Подп.	Дата
Разраб.		Власова		
Пров.		Лебедев		
Н.контр.		Градевский		
Утв.		Осадчий		

ВПА-40Б1.00.00.000

Агрегат вентиляционно-приточный ВПА-40Б1 Спецификация

Лит.	Лист	Листов
	1	2

ммсс СССР НПО Промвентиляция ГПИ Проектпромвентиляция

Формат А4

Формат	Зона	Поз.	Обозначение	Наименование	Кол.	Примечание
				Прочие изделия		
		6		Заслонка воздушная утепленная с электроприводом без электроподогрева А3Д.049.000-01 п1600×1000Э ТУ 204 Каз.ССР 0.62-78		Талды-Курганский экспериментальный завод камнерудного оборудования
				Электропривод МЭО-4/63-0.63	1	69.5кг
				Клапан воздушный утепленный КВУ 1800×1400А, У3 МЭО-10/25-0.254-68 ТУ22-4433-79	1	Вентиляционный вентиляторный завод 161кг
				Материалы		
		8		Пластина 1ф-1-ТМКЩ-С-3 ГОСТ 7338-90	3.5	кг

Инв.№ подл. | Подп. и дата | Взам. инв.№ | Инв.№ дубл. | Подп. и дата

Изм.	Лист	№ докум.	Подп.	Дата

ВПА-40Б1.00.00.000СБ

Лист 2

Формат А4

Серия 5.904-55, в.4

Формат	Зона	Поз.	Обозначение	Наименование	Кол.	Примечание
				Документация		
А2			ВПА-40Б1.01.00.000СБ	Сборочный чертеж		
				Сборочные единицы		
А4		1	ВПА-40Б1.01.01.000	Каркас	1	
А4		2	ВПА-40Б1.01.02.000	Вентилятор	1	
А4		3	ВПА-40Б1.01.03.000	Вставка гибкая	1	
А4		4	ВПА-40Б1.01.04.000	Панель съемная	1	
А4		5	1282.01.000-02	Фильтр сухой	2	
А4		6	1282.02.000-02	Фильтр мокрый	2	
А4		7	1282.03.000-01	Распылитель	1	
А4		8	ВПА-40.1.01.02.000	Дверь	1	
А4		9	ВПА-40.1.01.03.000	Дверь	1	
А4		10	ВПА-40.1.01.05.000	Панель съемная	1	
				Детали		
А4		11	ВПА-40.1.01.00.001	Шайба		
Б4		12	ВПА-40Б1.01.00.001	Патрубок Труба 50×3.5 ГОСТ 3262-75 $e=145$ — УТ14	2	1.3 кг
Б4		13	ВПА-40.Б1.01.00.002	Подставка Набор досок (отходы) (250×100×190)-УТ14 Пиломатериал 2ой сорт		

Инв.№ подл. | Подп. и дата | Взам. инв.№ | Инв.№ дубл. | Подп. и дата

Изм.	Лист	№ докум.	Подп.	Дата
Разраб.		Власова		
Пров.		Лебедев		
Н.контр.		Градевский		
Утв.		Осадчий		

ВПА-40Б1.01.00.000

Агрегат Спецификация

Лит.	Лист	Листов
	1	2

ммсс СССР НПО Промвентиляция ГПИ Проектпромвентиляция

Формат А4

Формат	Зона	Поз.	Обозначение	Наименование	Кол.	Примечание
				ГОСТ 8486-86Е	4	
Б4		14	ВПА-40Б1.01.00.002	Заглушка Картон А1.5 ГОСТ 9347-74 (1070×670)-УТ14	1	
		15		Колпачок		
		16		Заглушка		
				Стандартные изделия		
		17		Гвозди Л3 80 ГОСТ 4034-63	24	
				Болты ГОСТ 7798-70		
		18		М8-6g×25.58	14	
		19		М10-6g×25.58	12	
				Гайки ГОСТ 5915-70		
		20		М8-6Н.5	4	
		21		М10-6Н	12	
		22		Заклепка 12×70.01 ГОСТ 10299-68	4	
				Прочие изделия		
		23		Калорифер КСК3-12-02ХЛ3А ТУ5757-84	1	
				Виброизоляторы пружинные ТУ36-1832-75		
		24		Д044	3	
		25		Д045	1	
				Материалы		
		26		Проволока Б.0-ОС ГОСТ 3282-74	1.05	кг (5м)

Инв.№ подл. | Подп. и дата | Взам. инв.№ | Инв.№ дубл. | Подп. и дата

Изм.	Лист	№ докум.	Подп.	Дата

ВПА-40Б1.01.00.000

Лист 2

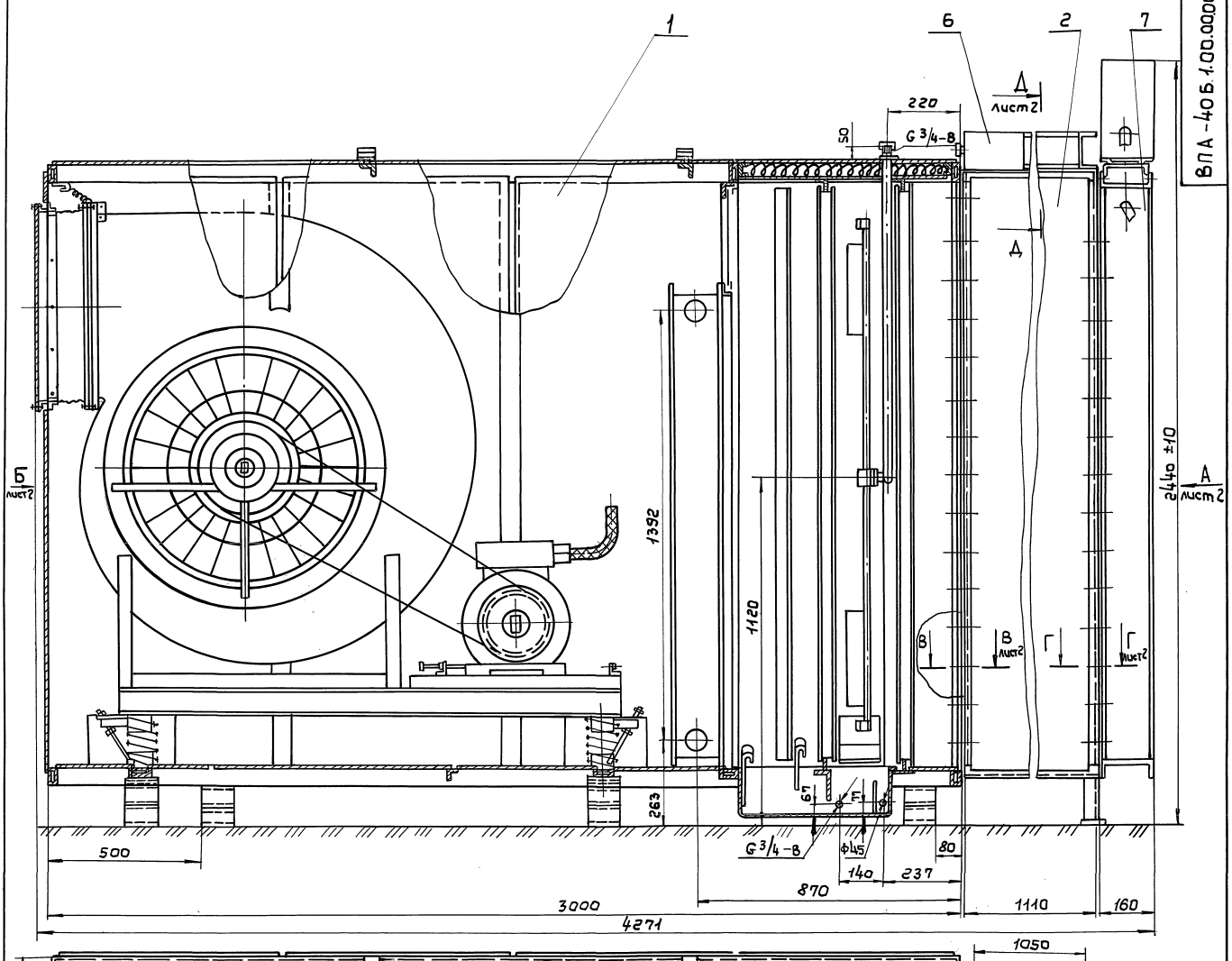

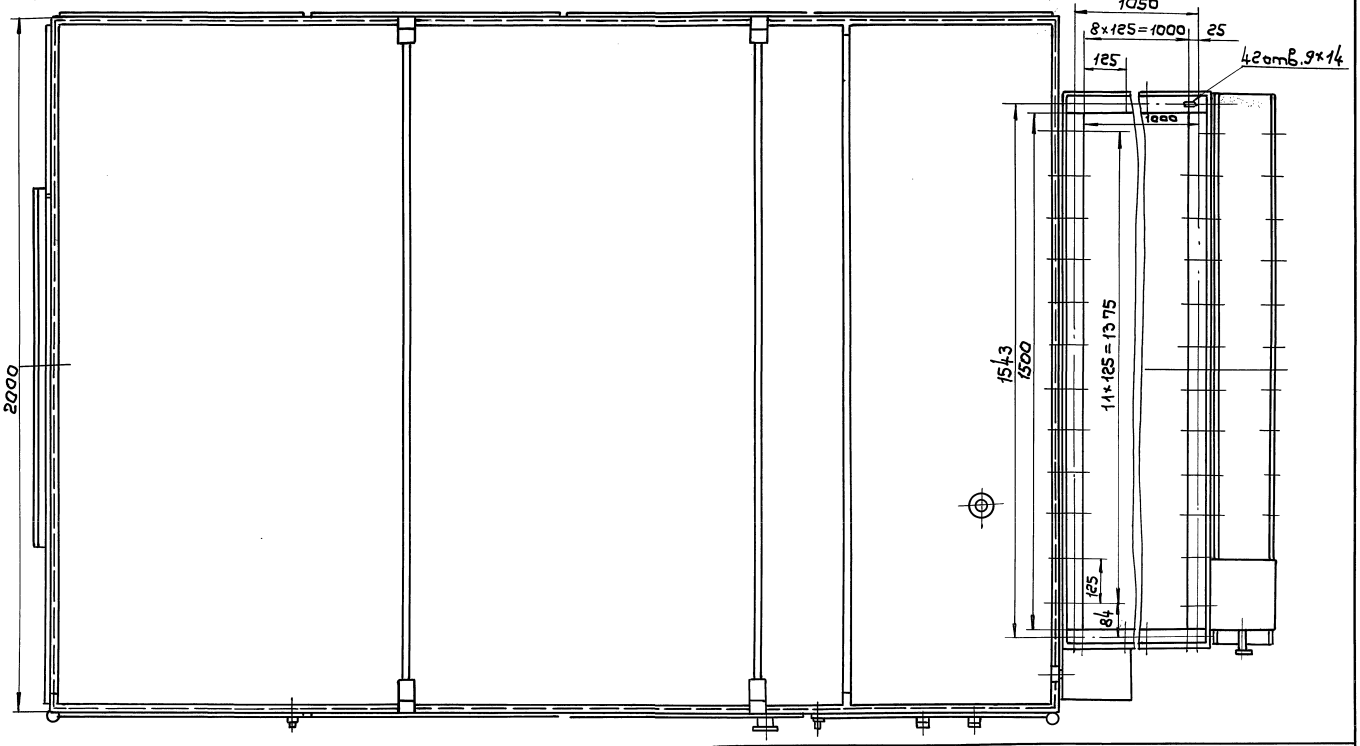

Серия 5.904-55, в.4

Инв.№подл.	Подп. и дата	Взам. инв.№	Инв.№дубл.	Подп. и дата

Изм.	Лист	№докум.	Подп.	Дата
Разраб.		Власова		
Пров.		Лебедев		
Т. контр.		Граевский		
Нач. отд.		Осадчий		
Н. контр.		Граевский		
Утв.		Обчинников		

ВПА-40Б1.00.000СБ

Агрегат вентиляционно-приточный ВПА-40Б1
Сборочный чертеж

Лит.	Масса	Масштаб
	2172	1:10
Лист 1	Листов 2	

ММСС СССР
НПО Промвентиляция
ГПИ Проектпромвентиляция

Вид А лист 1

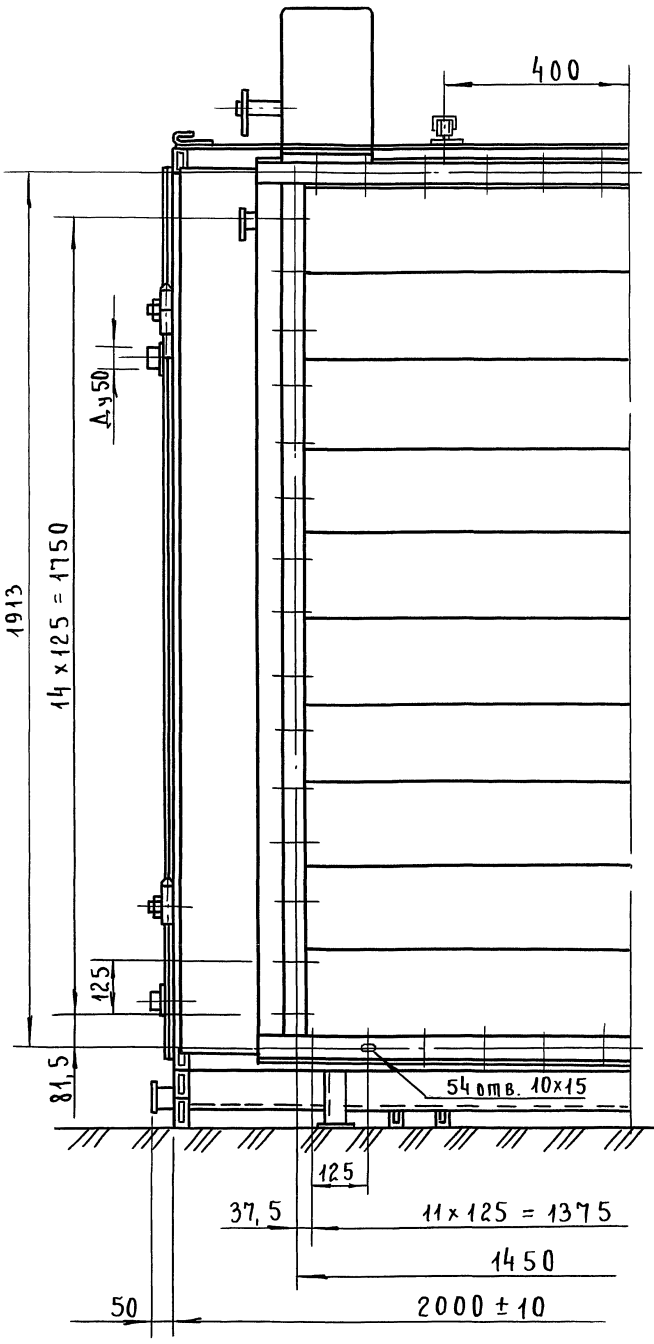

Вид Б лист 2

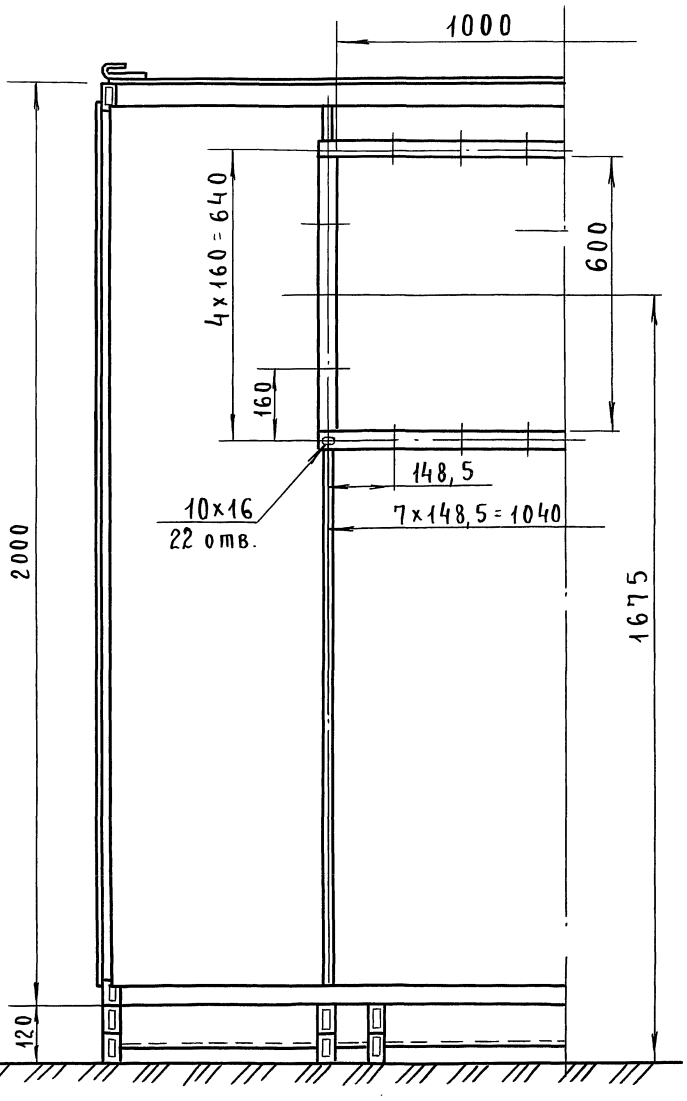

В-В лист 1
М 1:2

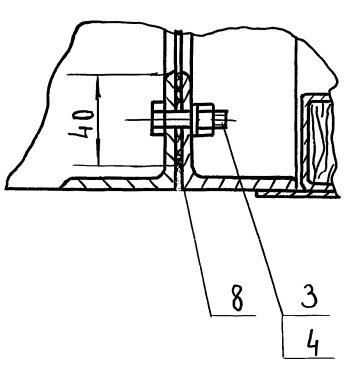

Г-Г лист 1
М 1:2

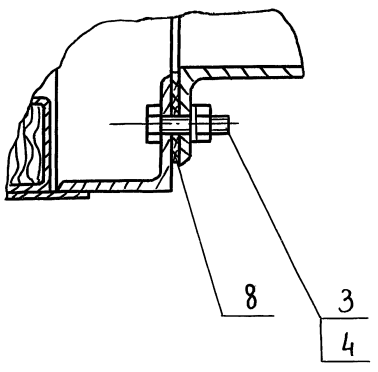

Д-Д лист 1
М 1:2

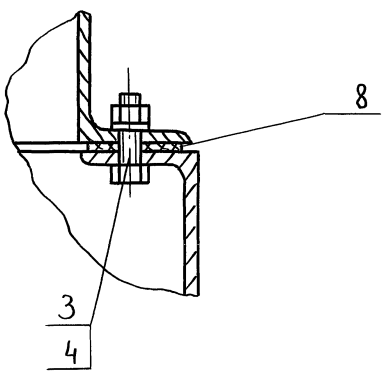

Серия 5.904-55, в.4

Инв.№ подл. | Подп. и дата | Взам.инв.№ | Инв.№ дубл. | Подп. и дата

Изм.	Лист	№ докум.	Подп.	Дата	ВПА-4061.00 00.000СБ	Лист 2

ВПА-4061.01.00.000СБ

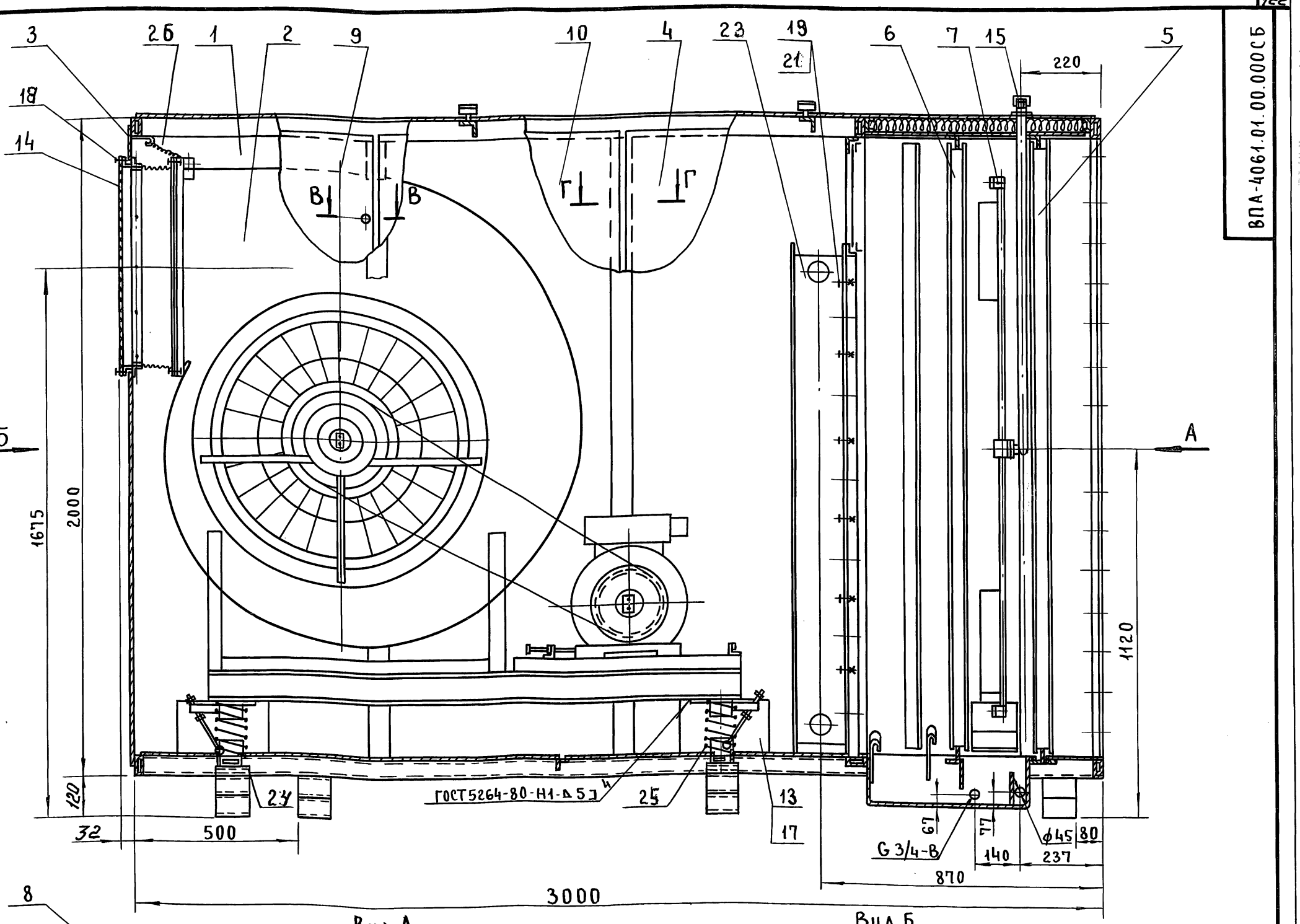

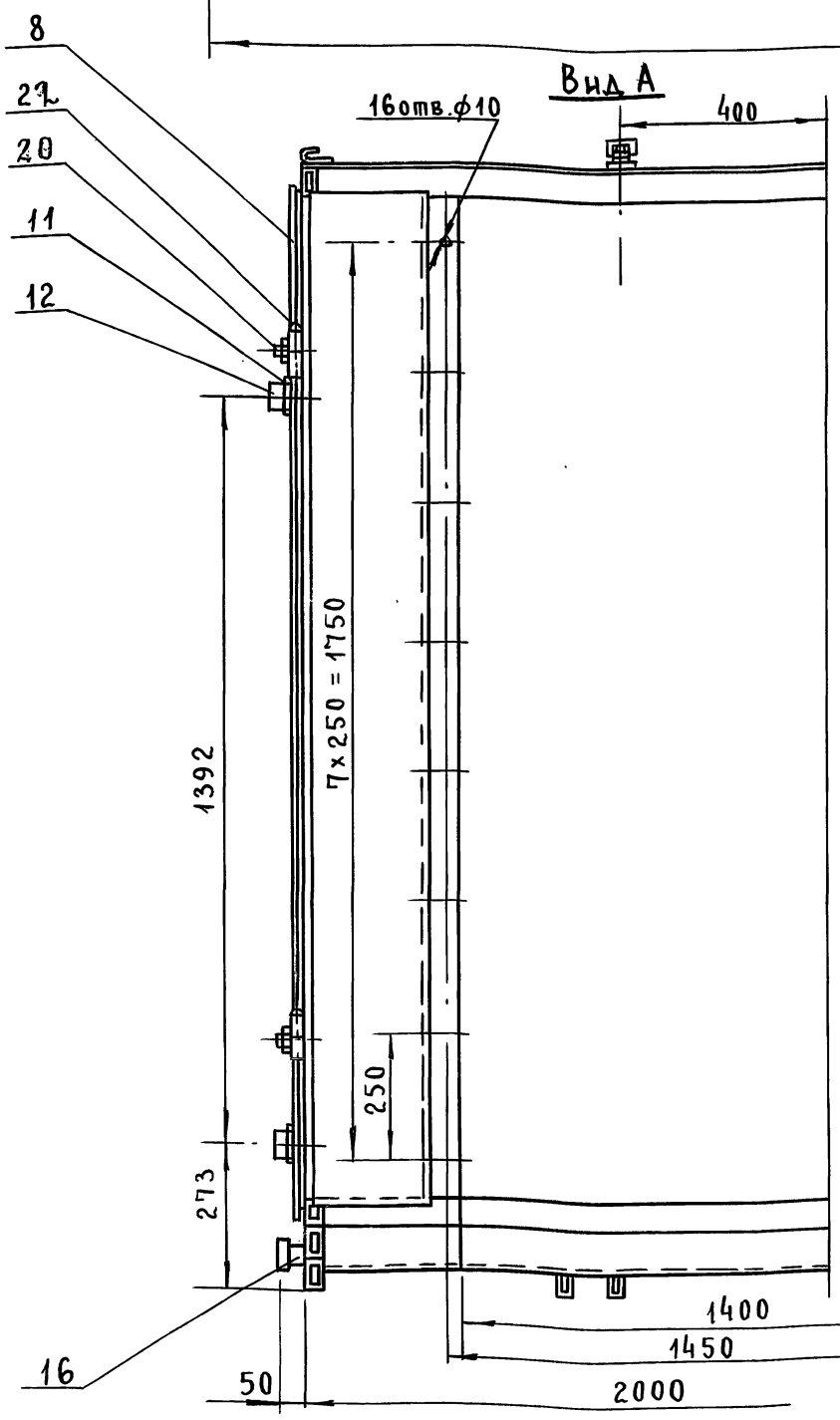

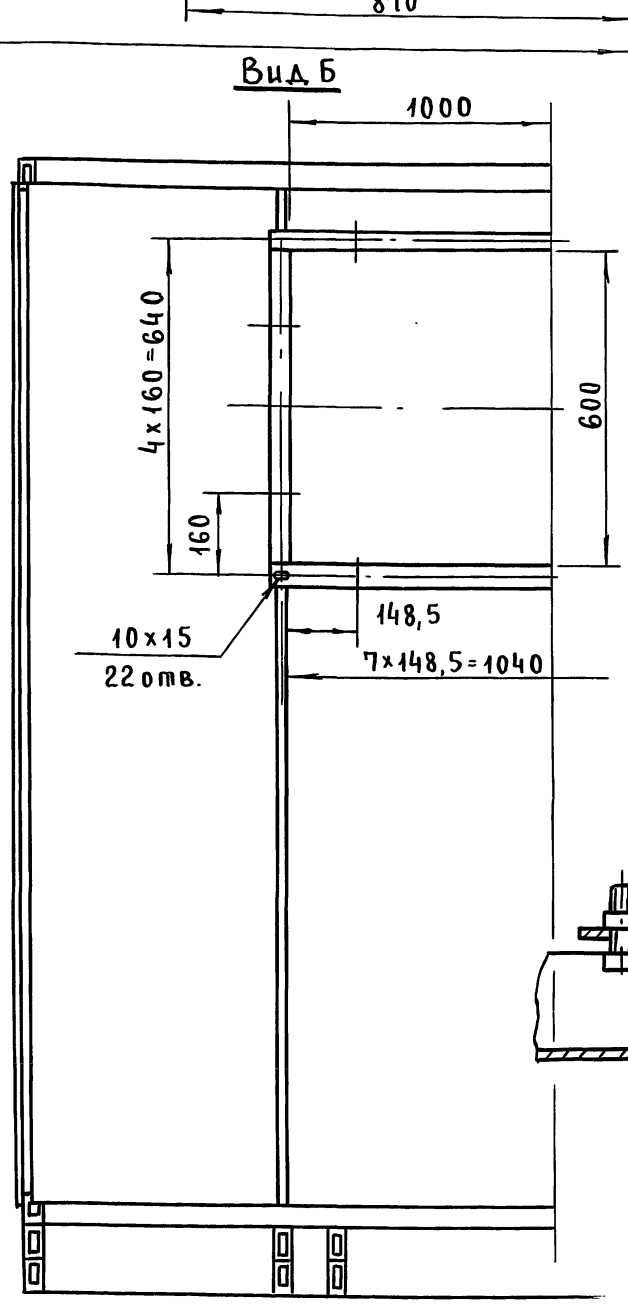

В-В
М 1:2

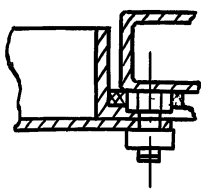

Г-Г
М 1:2

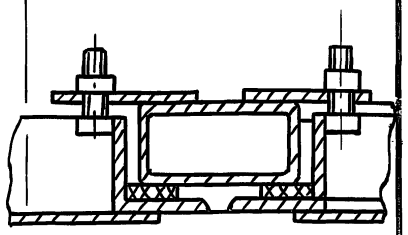

1. Перед установкой калорифера удлинить его штуцеры приваркой патрубков, поз. 12, сварным швом-С 1 по ГОСТ 16037-80.
2. Заглушку выхлопного отверстия закрепить болтами, поз. 18, через отверстия во фланце по углам и в середине каждой стороны.
3. Перед транспортировкой агрегата вентилятор закрепить к раме корпуса указанным на чертеже способом. После установки агрегата на месте эксплуатации вентилятор от крепления освободить.
4. * Размеры для справок.

Изм	Лист	N докум.	Подп.	Дата
Разраб.		Власова		
Пров.		Лебедев		
Т.контр.		Граевский		
Н.контр.		Лебедев		
Утв.		Осадчий		

ВПА-4061.01.00.000СБ

Агрегат
Сборочный чертеж.

Лит	Масса	Масштаб
	1840	1:10
Лист	Листов 1	

ММСС СССР
НПО Промвентиляция
ГПИ Проектпромвентиляция

Серия 5.904-55, в.4

Инв. N подл. | Подп. и дата | Взам. инв. N | Инв. N дубл. | Подп. и дата

Пров. Контроль.

24667-09 13 Формат А2

Формат	Зона	Поз.	Обозначение	Наименование	Кол.	Примечание
				Документация		
А2			ВПА-40Б1.01.01.000СБ	Сборочный чертеж		
				Сборочные единицы		
А4		1	ВПА-40Б1.01.01.100	Поддон	1	
А4		2	ВПА-40Б1.01.01.200	Панель верхняя	1	
А4		3	ВПА-40Б1.01.01.300	Панель задняя	1	
А4		4	ВПА-40.1.01.01.200-02	Панель	2	
А4		5	ВПА-40.1.01.01.300	Стойка съемная	2	
А4		6	СТД 202.00.000-38	Фланец	1	
				Детали		
А4		9	ВПА-40.1.01.01.001	Рейка	1	
		10	-01	Рейка	1	
А4		11	ВПА-40.1.01.01.002	Стойка	2	
А4		12	ВПА-40.1.01.01.003	Стойка	1	
		13	-01	Стойка	1	
А4		14	ВПА-40.1.01.01.004	Серьга	4	
А4		15	ВПА-40.1.01.01.005	Кронштейн	4	
А4		16	ВПА-40Б1.01.01.001	Трубопровод	1	
А4		17	ВПА-40.1.01.01.007	Шайба	1	
А4		18	ВПА-40.1.01.01.008	Крюк	6	
А4		19	ВПА-40Б1.01.01.002	Направляющая	2	
А4		20	ВПА-40.1.01.01.010	Стойка	1	

Инв.№ подл. | Подп. и дата | Взам. инв.№ | Инв.№ дубл. | Подп. и дата

Изм.	Лист	№ докум.	Подп.	Дата
Разраб.		Власова		
Пров.		Лебедев		
Н.контр.		Лебедев		
Утв.		Трачевский		

ВПА-40Б1.01.01.000

Каркас
Спецификация

Лит	Лист	Листов
	1	4

ммсс СССР
НПОПромвентиляция
ГПИПроектпромвентиляция

Формат А4

Формат	Зона	Поз.	Обозначение	Наименование	Кол.	Примечание
А4		21	ВПА-40Б1.01.01.003	Настил	1	
А4		22	ВПА-40Б1.01.01.004	Настил	1	
А4		23	ВПА-40Б1.01.01.005	Настил	1	
А4		24	ВПА-40Б1.01.01.006	Настил	1	
А4		25	ВПА-40Б1.01.01.007	Настил	1	
А4		26	ВПА-40Б1.01.01.008	Перекладина	1	
Б4		27	ВПА-40Б1.01.01.009	Рейка		
				Полоса 4х25-В-2 ГОСТ 103-76 / Ст.3кп ГОСТ 535-88		
				ℓ=1940 -УТ14	1	1.52кг
А4		28	ВПА-40.1.01.01.018	Кронштейн	8	
Б4		29	ВПА-40Б1.01.01.010	Стойка		
				Уголок 36х36х4-В ГОСТ 8509-86 / Ст.3кп-II ГОСТ 535-88		
				ℓ=60 -УТ14	2	1.13кг
Б4		30	ВПА-40Б1.01.01.011	Стойка		
				Уголок 45х45х4-В ГОСТ 8509-86 / Ст.3кп-II ГОСТ 535-88		
				ℓ=60 -УТ14	2	0.14кг
Б4		31	ВПА-40Б1.01.01.012	Опора		
				Труба 60х30х3 ГОСТ 8645-68 / В10 ГОСТ 13663-68		
				ℓ=100 -УТ14	32	0.5кг
Б4		32	ВПА-40Б1.01.01.013	Обшивка		
				Лист Г/К 1.0 ГОСТ 19903-74 / ОК360В ГОСТ 16523-89		
				(1570×130) -УТ14	2	1.6кг
Б4		33	ВПА-40Б1.01.01.014	Перекладина		
				Труба 60х30х3 ГОСТ 8645-68 / В10 ГОСТ 13663-68		
				ℓ=3000 -УТ14	4	11.85кг

Инв.№ подл. | Подп. и дата | Взам. инв.№ | Инв.№ дубл. | Подп. и дата

Изм.	Лист	№ докум.	Подп.	Дата

ВПА-40Б1.01.01.000

Лист 2

Формат А4

Серия 5.904-55,84

Формат	Зона	Поз.	Обозначение	Наименование	Кол.	Примечание
Б4		34	ВПА-40Б1.01.01.015	Перекладина		
				Труба 60х30х3 ГОСТ 8645-68 / В10 ГОСТ 13663-68		
				ℓ=1940 -УТ14	8	7.65кг
Б4		35	ВПА-40Б1.01.01.016	Перекладина		
				Уголок 36х36х4-В ГОСТ 8509-86 / Ст.3кп-II ГОСТ 535-88		
				ℓ=1940 -УТ14	5	4.1кг
Б4		36	ВПА-40Б1.01.01.017	Стойка		
				Труба 60х30х3 ГОСТ 8645-68 / В10 ГОСТ 13663-68		
				ℓ=1880 -УТ14	8	7.42кг
А3		37	ВПА-40Б1.01.01.018	Стойка	1	
		38	-01	Стойка	1	
А3		39	ВПА-40Б1.01.01.019	Перекладина	2	
Б4		40	ВПА-40Б1.01.01.020	Обшивка		
				Лист Г/К 1.0 ГОСТ 19903-74 / ОК360В ГОСТ 16523-89		
				(1000×315) -УТ14	2	2.47кг
Б4		41	ВПА-40Б1.01.01.021	Обшивка		
				Лист Г/К 1.0 ГОСТ 19903-74 / ОК360В ГОСТ 16523-89		
				(1910×720) -УТ14	3	10.8кг
Б4		42	ВПА-40Б1.01.01.022	Обшивка		
				Лист Г/К 1.0 ГОСТ 19903-74 / ОК360В ГОСТ 16523-89		
				(1910×431) -УТ14	2	3.2кг
Б4		43	ВПА-40Б1.01.01.023	Обшивка		
				Лист Г/К 1.0 ГОСТ 19903-74 / ОК360В ГОСТ 16523-89		
				(1189×1024) -УТ14	1	9.54кг

Инв.№ подл. | Подп. и дата | Взам. инв.№ | Инв.№ дубл. | Подп. и дата

Изм.	Лист	№ докум.	Подп.	Дата

ВПА-40Б1.01.01.000

Лист 3

Формат А4

Формат	Зона	Поз.	Обозначение	Наименование	Кол.	Примечание
Б4		44	ВПА-40Б1.01.01.024	Обшивка		
				Лист Г/К 1.0 ГОСТ 19903-74 / ОК360В ГОСТ 16523-89		
				(1021×79) -УТ14	1	0.63кг
Б4		45	ВПА-40Б1.01.01.025	Обшивка		
				Лист Г/К 1.0 ГОСТ 19903-74 / ОК360В ГОСТ 16523-89		
				(1970×1000) -УТ14	2	14.98кг
Б4		46	ВПА-40Б1.01.01.026	Обшивка		
				Лист Г/К 1.0 ГОСТ 19903-74 / ОК360В ГОСТ 16523-89		
				(1938×238) -УТ14	1	3.53кг
Б4		48	ВПА-40Б1.01.01.027	Втулка		
				Труба 10×2.2		
				ГОСТ 3262-75		
				ℓ=35 -УТ14	4	0.03кг
А4		49	ВПА-40.1.01.01.017	Болт	4	
				Стандартные изделия		
				Болты ГОСТ 7798-70		
		54		М8-6g×25.58	4	
		55		М10-6g×25.58	4	
				Гайки ГОСТ 5915-70		
		56		М10-6Н.5	4	
		57		М16-6Н.5	8	
		58		Контргайка 20		
				ГОСТ 8961-75	1	
		59		Угольник 20		
				ГОСТ 8946-75	1	
		60		Шайба 16.04		
				ГОСТ 11371-78	4	

Инв.№ подл. | Подп. и дата | Взам. инв.№ | Инв.№ дубл. | Подп. и дата

Изм.	Лист	№ докум.	Подп.	Дата

ВПА-40Б1.01.01.000

Лист 4

Формат А4

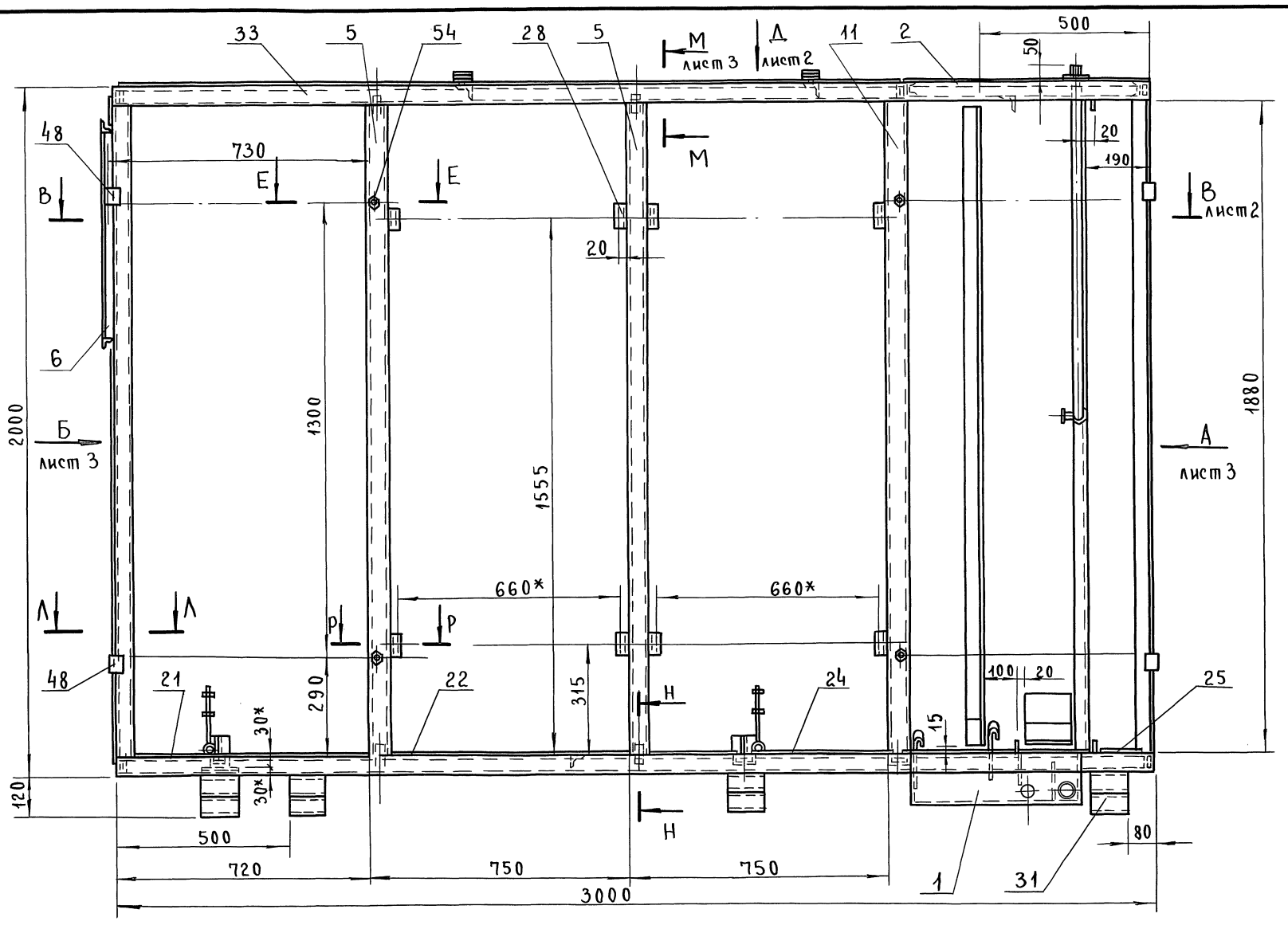

Е-Е
м 1:1

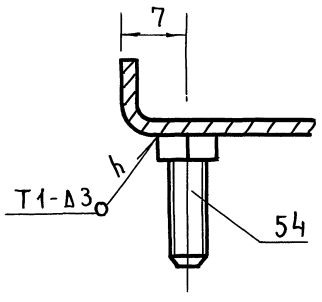

Л-Л
м 1:1

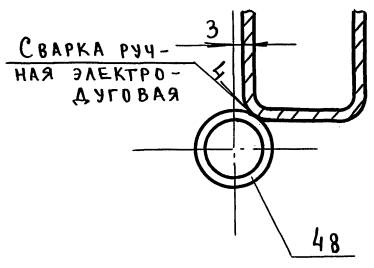

М-М
м 1:2

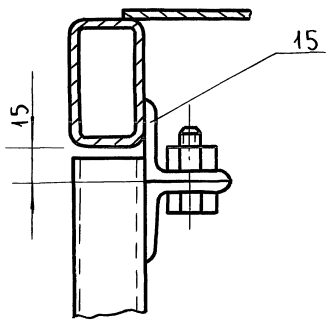

Н-Н лист 1
м 1:2

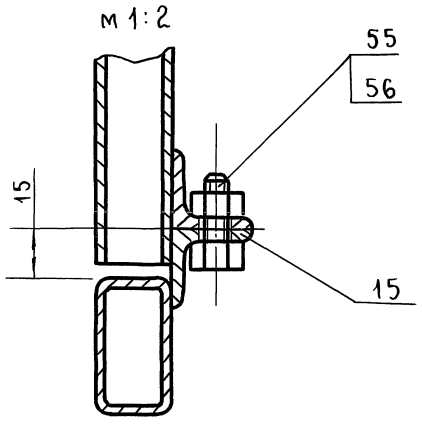

Р-Р
м 1:2

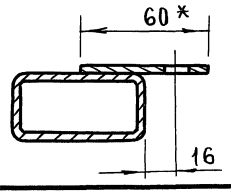

1. Сварку деталей из профильного проката (труба, уголок) производить по ГОСТ 5264-80 сплошным швом по контуру сварного соединения. Катет шва равен наименьшей толщине свариваемых деталей.
Приварку листовой обшивки каркаса, панелей и поддона производить швом Н1-Д1-50/100 по ГОСТ 14771-76.
При сварке панелей с каркасом допускается установка технологических вкладышей.
После сварки промазать щели между поддоном и основанием каркаса, а также между задней панелью и каркасом мастикой битумно-резиновой МРБ-65 ГОСТ 15836-79.
Покрытие: грунтовка ГФ-021 ГОСТ 25129-82
Резьбовые поверхности покрыть антикоррозийной смазкой К17 ГОСТ 10877-76.
$+JT14; -JT14; \pm t_2/2$
* Размеры для справок.

Изм	Лист	N докум	Подп	Дата
Разраб		Власова		
Пров.		Лебедев		
Т.контр		Граевский		
Н.контр.		Лебедев		
Утв.		Осадчий		

ВПА-40Б1.01.01.000СБ

Каркас
Сборочный чертеж

Лит.	Масса	Масштаб
	518	1:10

Лист 1 Листов 4

ММСС СССР
НПО Промвентиляция
ГПИ Проектпромвентиляция

Серия 5.904-55,в.4

Инв. N подл. | Подп. и дата | Взам. инв. N | Инв. N дубл. | Подп. и дата

Вид Д лист 1

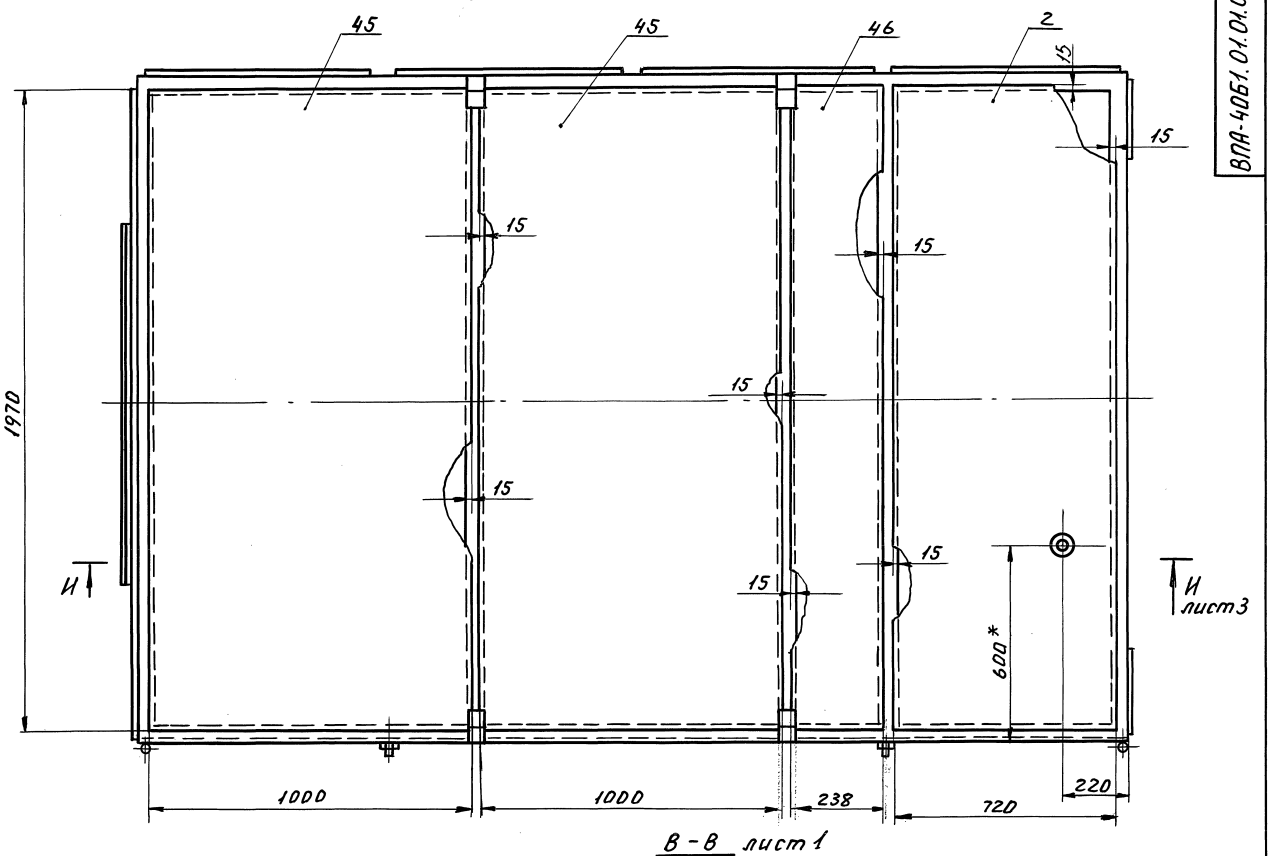

В - В лист 1
М 1:10

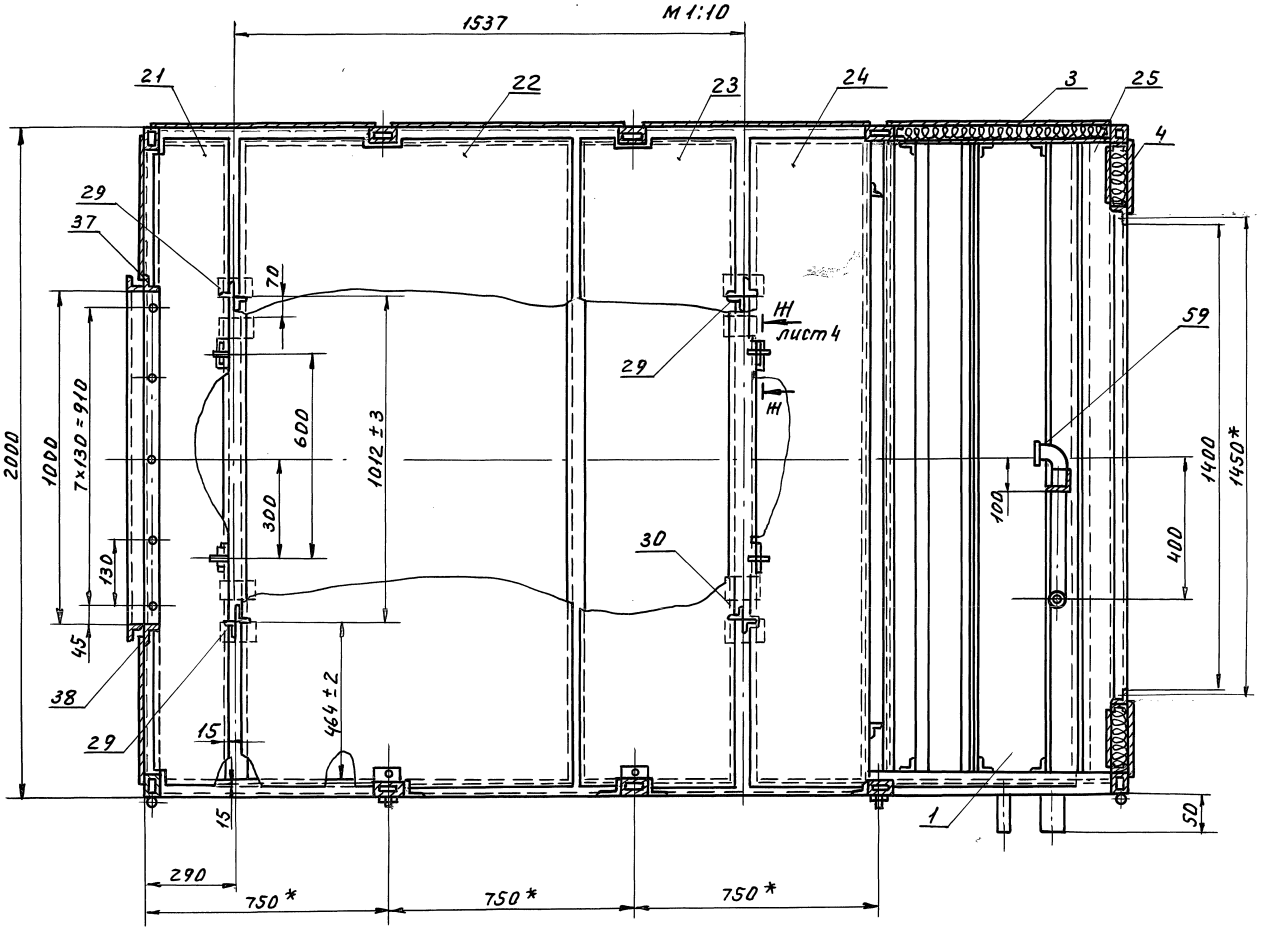

Серия 5.904-55, в. 4

Инв.№ подл. | Подп. и дата | Взам. инв.№ | Инв.№ дубл. | Подп. и дата

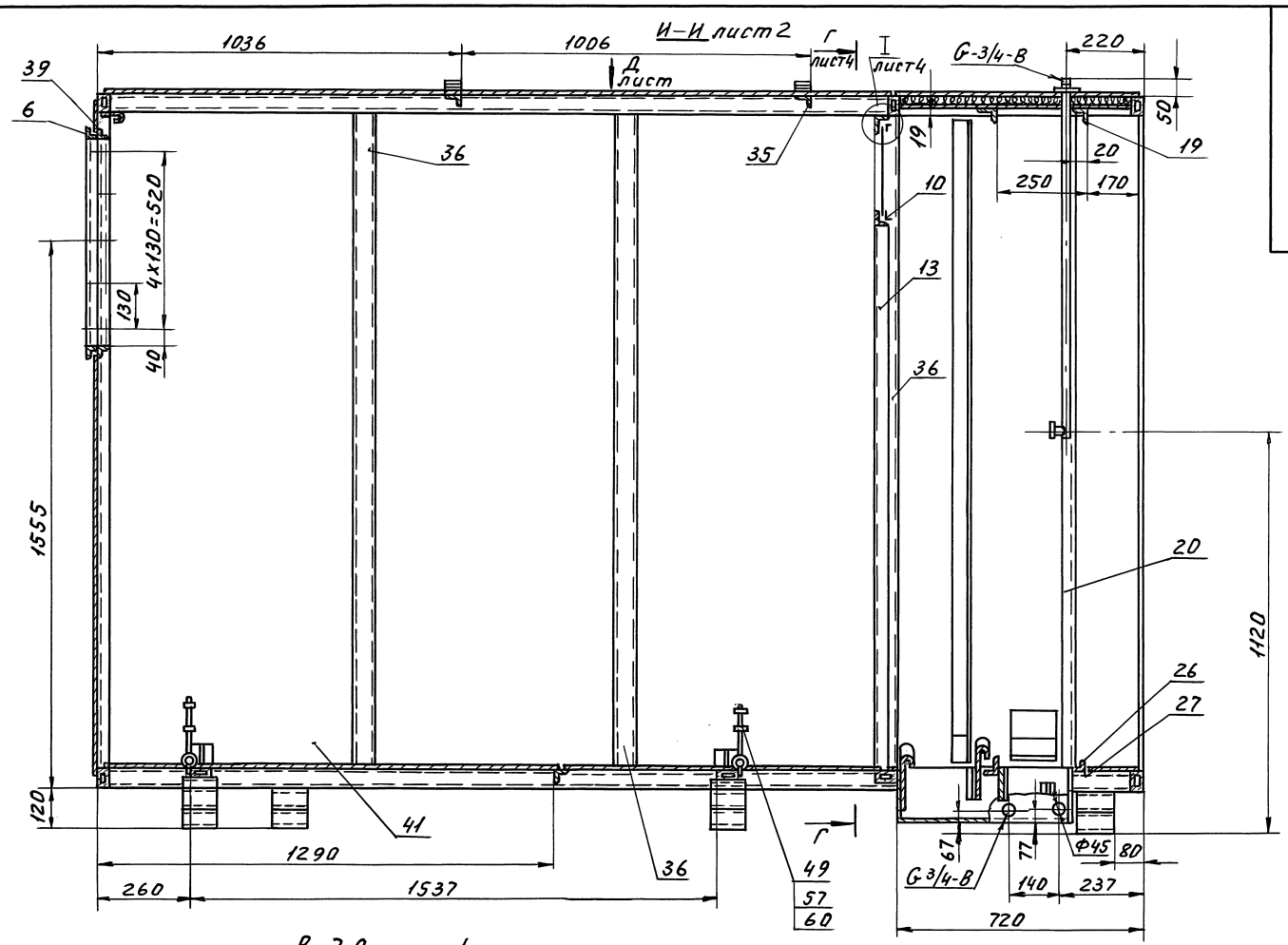

Вид А лист 1

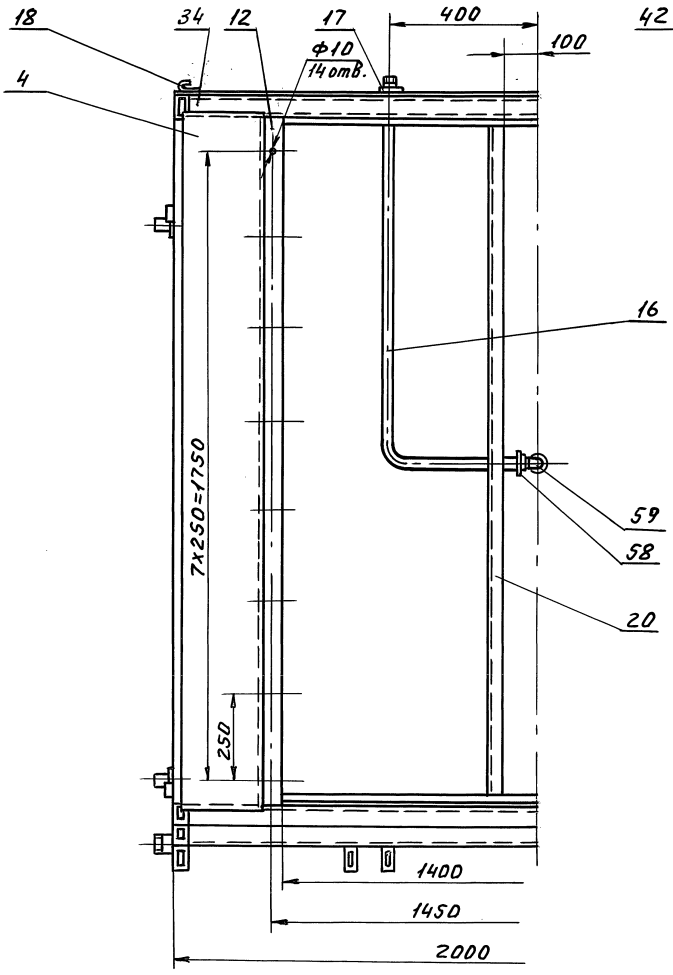

Вид Б лист 1

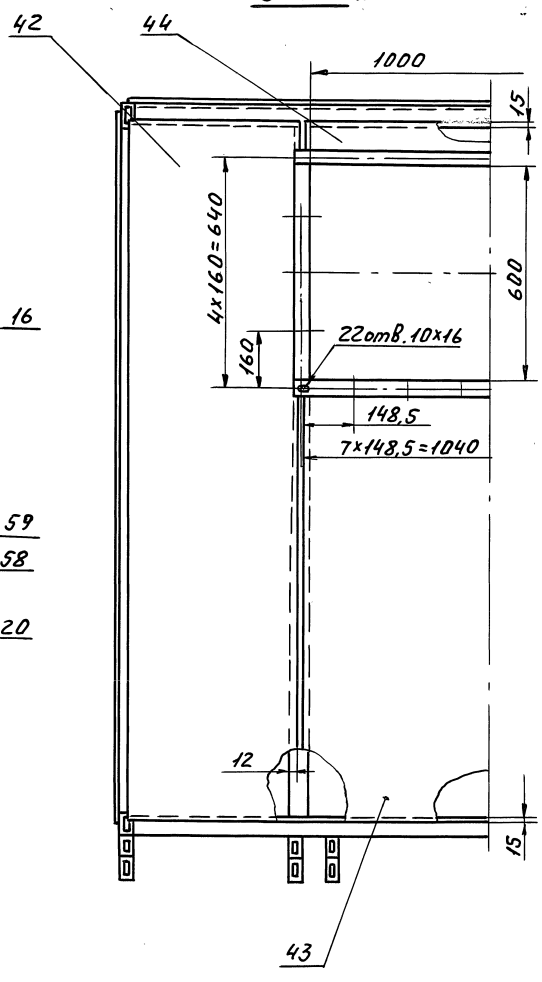

Серия 5.904-55,в.4

Инв.№ подл. | Подп. и дата | Взам. инв.№ | Инв.№ дубл. | Подп. и дата

Г–Г лист 3
М1:10

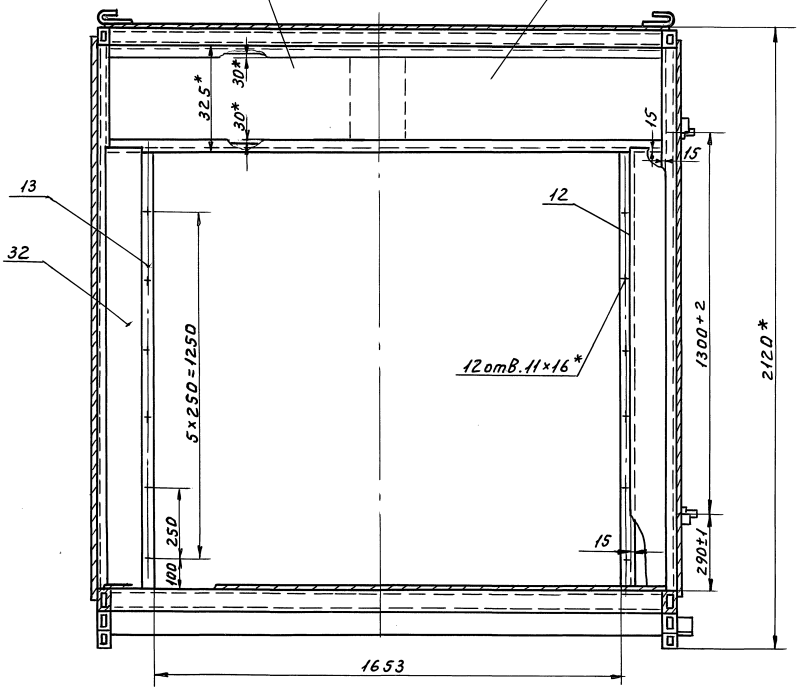

Н–Н повернуто лист 2
М1:2

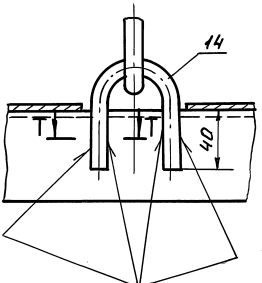

Сварка
ручная электродуговая

I лист 3
М1:2

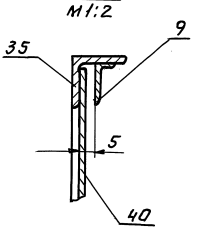

Т–Т
М1:1

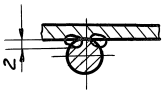

Серия 5.904-55, в.4

Инв.№ подл. | Подп. и дата | Взам.инв.№ | Инв.№ дубл. | Подп. и дата

Формат	Зона	Поз.	Обозначение	Наименование	Кол.	Примечание
				Документация		
А3			ВПА – 40Б1.01.01.100СБ	Сборочный чертеж		
				Детали		
А4		1	ВПА – 40.1.01.01.101	Днище	1	
А4		2	ВПА – 40.1.01.01.102	Перемычка	2	
А3		3	ВПА – 40.1.01.01.103	Отражатель	2	
А4		4	ВПА – 40.1.01.01.104	Стенка	1	
А3		5	ВПА – 40Б1.01.01.101	Стенка	1	
А4		6	ВПА – 40.1.01.01.106	Труба переливная	1	
А4		7	ВПА – 40.1.01.01.107	Труба сливная	1	
Б4		8	ВПА – 40Б1.01.01.102	Перекладина		
				Уголок 36×36×4-В ГОСТ 8509-86 / Ст3кп-II ГОСТ 535-88		
				ℓ = 1925 – УТ14	1	4,16кг
Б4		9	ВПА – 40Б1.01.01.103	Стойка		
				Уголок 36×36×4-В ГОСТ 8509-86 / Ст3кп-II ГОСТ 535-88		
				ℓ = 110 – УТ14	6	0,12кг
Б4		10	ВПА – 40Б1.01.01.104	Прокладка		
				Пластина		
				1ф-1-с-1.5		
				ГОСТ 7338-90		
				ℓ = 30	8	0,002кг

Инв.№подл. | Подп. и дата | Взам.инв.№ | Инв.№дубл. | Подп. и дата

Изм.	Лист	№ докум.	Подп.	Дата
Разраб.		Власова		
Пров.		Лебедев		
Н.контр.		Лебедев		
Утв.		Гриевский		

ВПА-40Б1.01.01.100

Поддон
Спецификация

Лит.	Лист	Листов
		1

ММСС СССР
НПО Промвентиляция
ГПИ Проектпромвентиляция

Формат А4

ВПА-40Б4.01.01.104

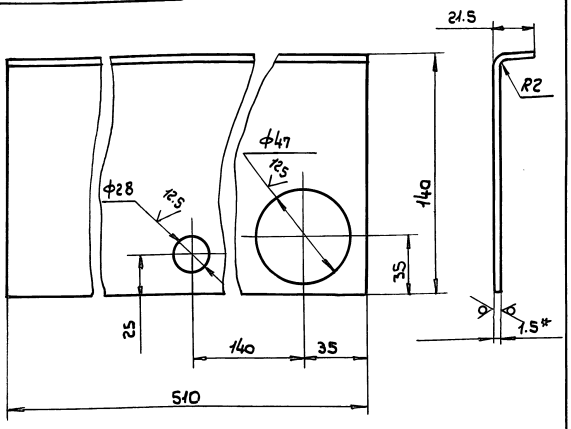

1. + УТ14; – УТ14; $\pm \frac{t2}{2}$
2. * Размер для справок

Изм.	Лист	№ докум.	Подп.	Дата
Разраб.		Власова		
Пров.		Лебедев		
Т.контр.		Гриевский		
Н.контр.		Лебедев		
Утв.		Гриевский		

ВПА – 40Б1.01.01.101

Стенка
Деталь

Лит.	Масса	Масштаб
	0,91	1:2
Лист 1	Листов 1	

1,5 ГОСТ 19903-74 / К ОК 360В ГОСТ 16523-89

ММСС СССР
НПО Промвентиляция
ГПИ Проектпромвентиляция

Формат А4

Инв.№подл. | Подп. и дата | Взам.инв.№ | Инв.№дубл. | Подп. и дата

Серия 5.904-55, в. 4

ВПА-40Б4.01.01.100СБ

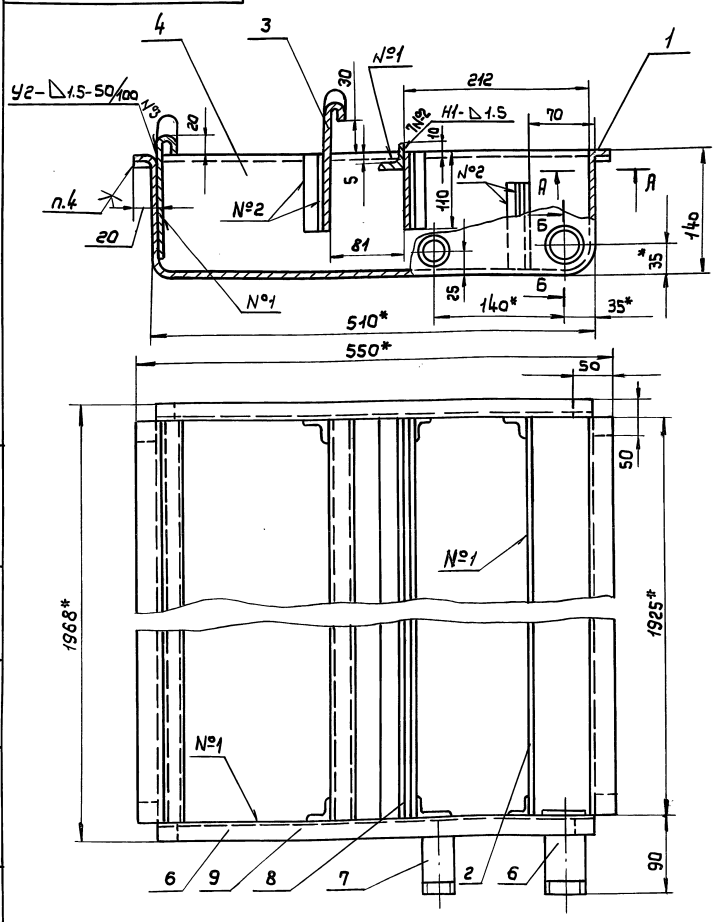

А — А
М1:1

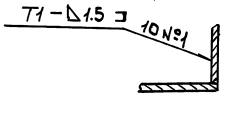

Б — Б

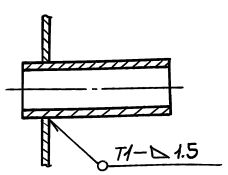

1. Сварные швы по ГОСТ 14771-76
2. $\pm \frac{t2}{2}$
3. Размеры для справок
4. Клей 88-СА ТУ38-105.1760-87

Изм.	Лист	№ докум.	Подп.	Дата
Разраб.		Власова		
Пров.		Лебедев		
Т.контр.		Гриевский		
Н.контр.		Лебедев		
Утв.		Гриевский		

ВПА – 40Б1.01.01.100СБ

Поддон
Сборочный чертеж

Лит.	Масса	Масштаб
	37	1:5
Лист 1	Листов 1	

ММСС СССР
НПО Промвентиляция
ГПИ Проектпромвентиляция

Инв.№подл. | Подп. и дата | Взам.инв.№ | Инв.№дубл. | Подп. и дата

Формат	Зона	Поз.	Обозначение	Наименование	Кол.	Примечание
				Документация		
А2			ВПА-40Б1.01.01.200СБ	Сборочный чертеж		
				Детали		
А4		1	ВПА-40Б1.01.01.201	Обшивка	1	
А4		2	ВПА-40Б1.01.01.202	Обшивка	1	
Б4		3	ВПА-40Б1.01.01.203	Связь		
				Швеллер $\frac{40\times20\times2\cdot В\ ГОСТ\ 8278-83}{Ст.3кп\ ГОСТ\ 14474-76}$		
				$\ell = 1932$ — УТ14	2	2.19кг
Б4		4	ВПА-40Б1.01.01.204	Связь		
				Швеллер $\frac{40\times20\times2\ В\ ГОСТ\ 8278-83}{Ст.3кп\ ГОСТ\ 14474-76}$		
				$\ell = 642$ — УТ14	2	0.73кг
Б4		5	ВПА-40Б1.01.01.205	Связь		
				Лист $\frac{1.0\ ГОСТ\ 19903-74}{К\ ОК\ 360В\ ГОСТ\ 16523-89}$		
				672×36 — УТ14	2	0.19кг
				Материалы		
		6		Холст ультрасупертонкого базальтового волокна (БСТВ) марки „Б" ТУ 550. 2-44-72	0.2	кг

Изм. Лист № докум. Подп. Дата

Разраб. Власова

Пров. Грачевский

Т. контр. Грачевский

Н. контр. Грачевский

Утв. Осадчий

ВПА-40Б1.01.01.200

Панель верхняя

Спецификация

Лит. | Лист | Листов 1

ММСС СССР НПО Промвентиляция ГПИ Проектпромвентиляция

Формат А4

Инв. № подл. | Подп. и дата | Взам. инв. № | Инв. № дубл. | Подп. и дата

ВПА-40Б1.01.01.201

50 √(∨)

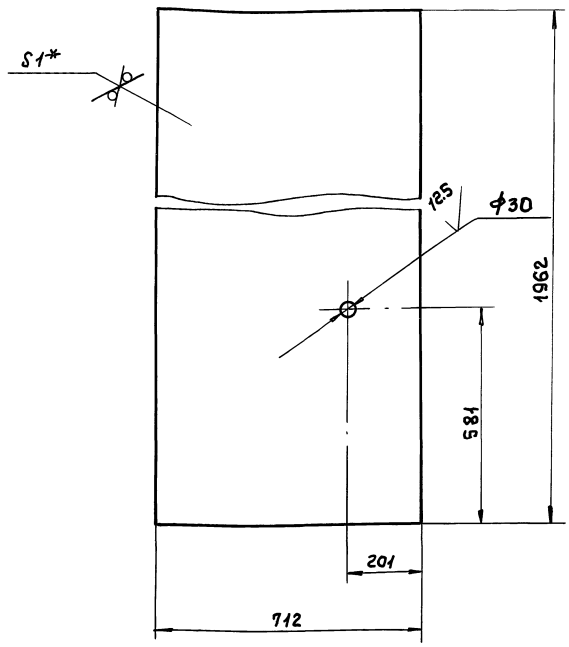

1. + УТ14; − УТ14; $\pm \frac{t2}{2}$
2. * Размер для справок

Изм. Лист № докум. Подп. Дата

Разраб. Власова

Пров. Лебедев

Т. контр. Грачевский

Н. контр. Грачевский

Утв. Осадчий

ВПА-40Б1.01.01.201

Обшивка

Деталь

Лит. | Масса | Масштаб: 11 | 1:10

Лист | Листов 1

Лист $\frac{1.0\ ГОСТ\ 19903-74}{К\ ОК\ 360В\ ГОСТ\ 16523-89}$

ММСС СССР НПО Промвентиляция ГПИ Проектпромвентиляция

Формат А4

Инв. № подл. | Подп. и дата | Взам. инв. № | Инв. № дубл. | Подп. и дата

ВПА-40Б1.01.01.202

50 √(∨)

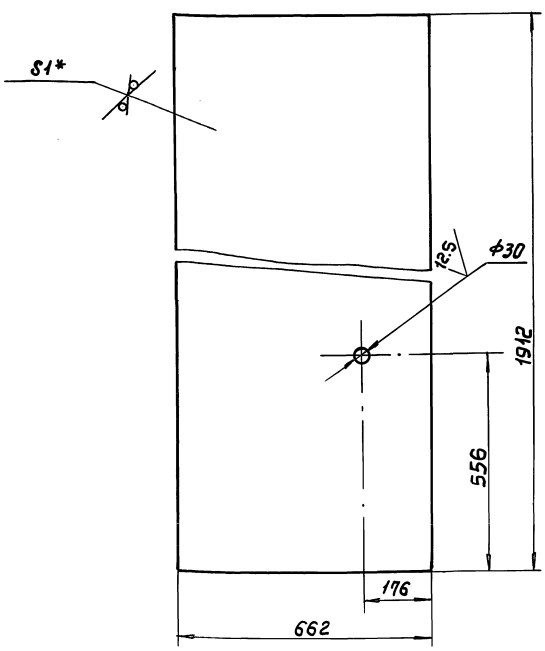

1. + УТ14; − УТ14; $\pm \frac{t2}{2}$
2. * Размер для справок.

Изм. Лист № докум. Подп. Дата

Разраб. Власова

Прав. Грачевский

Т. контр. Грачевский

Н. контр. Грачевский

Утв. Осадчий

ВПА-40Б1.01.01.202

Обшивка

Деталь

Лит. | Масса | Масштаб: 10 | 1:10

Лист | Листов 1

Лист $\frac{1.0\ ГОСТ\ 19903-74}{К\ ОК\ 360В\ ГОСТ\ 16523-89}$

ММСС СССР НПО Промвентиляция ГПИ Проектпромвентиляция

Формат А4

Инв. № подл. | Подп. и дата | Взам. инв. № | Инв. № дубл. | Подп. и дата

Серия 5.904-55, в. 4

Формат	Зона	Поз.	Обозначение	Наименование	Кол.	Примечание
				Документация		
А2			ВПА-40Б1.01.01.300СБ	Сборочный чертеж		
				Детали		
А4		1	ВПА-40Б1.01.01.301	Обшивка	1	
А4		2	ВПА-40Б1.01.01.302	Обшивка	1	
А4		3	ВПА-40.1.01.01.202	Втулка	1	
А4		4	ВПА-40.1.01.01.204	Отражатель	1	
А4		5	ВПА-40.1.01.01.205	Козырек	1	
Б4		6	ВПА-40Б1.01.01.303	Связь		
				Швеллер $\frac{40\times20\times2\cdot В\ ГОСТ\ 8278-83}{Ст.3кп\ ГОСТ\ 14474-76}$		
				$\ell = 1872$ — УТ14	2	2.12кг
Б4		7	ВПА-40Б1.01.01.304	Связь		
				Швеллер $\frac{40\times20\times2\cdot В\ ГОСТ\ 8278-83}{Ст.3кп\ ГОСТ\ 14474-76}$		
				$\ell = 642$ — УТ14	2	0.73кг
Б4		8	ВПА-40Б1.01.01.305	Связь		
				Лист $\frac{1.0\ ГОСТ\ 19903-74}{К\ ОК\ 360В\ ГОСТ\ 16523-89}$		
				(672×36) — УТ14	2	0.19кг
				Материалы		
				Холст ультрасупертонкого базальтового волокна (БСТВ) марки „Б" ТУ 550. 2-44-72	0.2	кг

Изм. Лист № докум. Подп. Дата

Разраб. Власова

Провер. Грачевский

Н. контр. Грачевский

Утв. Осадчий

ВПА-40Б1.01.01.300

Панель задняя

Спецификация

Лит. | Лист | Листов 1

ММСС СССР НПО Промвентиляция ГПИ Проектпромвентиляция

24667-09 20 Формат А4

Инв. № подл. | Подп. и дата | Взам. инв. № | Инв. № дубл. | Подп. и дата

ВПА-40Б1.01.01.200СБ

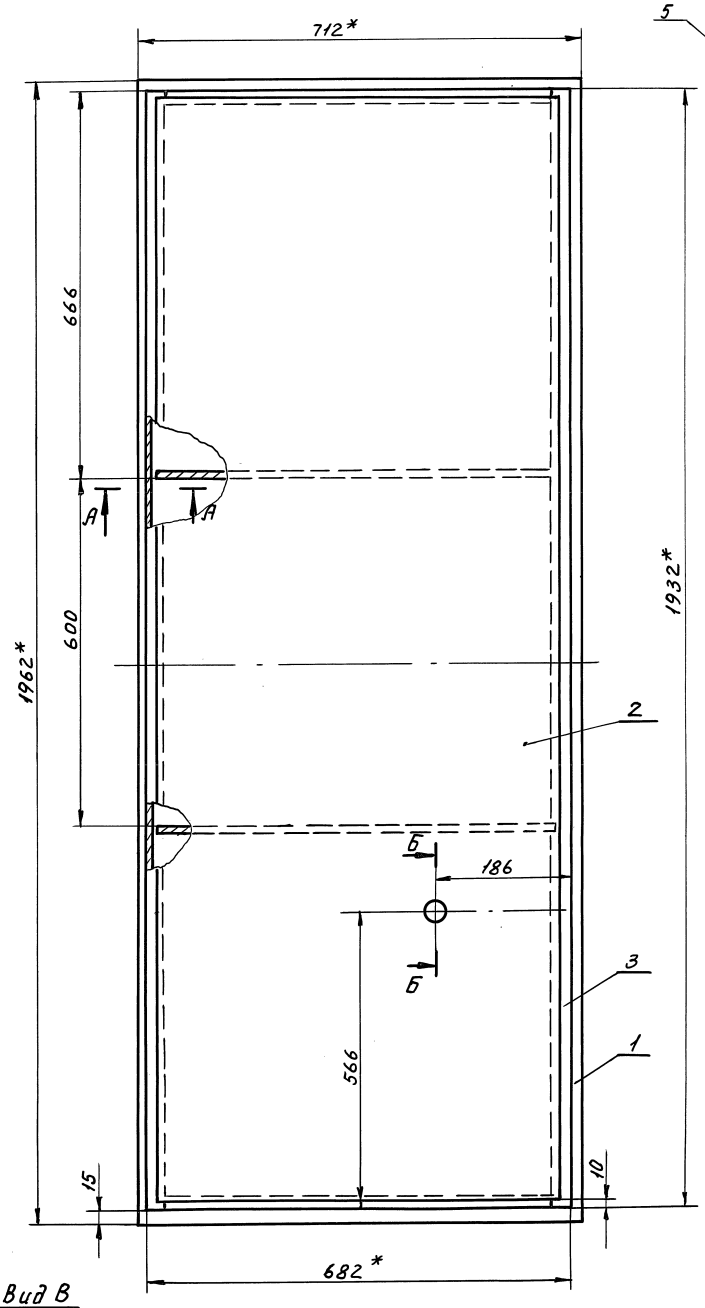

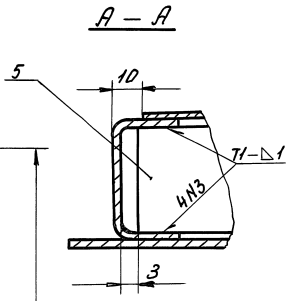

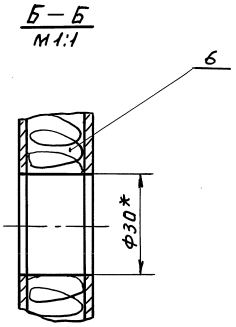

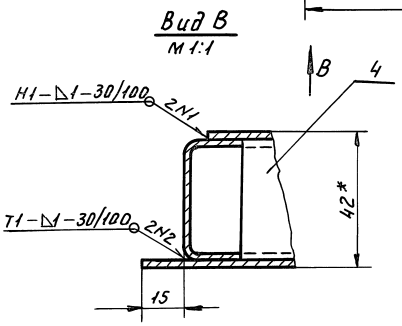

1. Сварные швы по ГОСТ14771-76.
2. $\pm t_2/2$.
3. *Размеры для справок.

серия 5.904-55, в.4

					ВПА-40Б1.01.01.200СБ			
Изм.	Лист	№ докум.	Подп.	Дата	Панель верхняя Сборочный чертеж	Лит.	Масса	Масшт.
Разраб.		Власова					28,0	1:5
Провер.		Граевский				Лист	Листов 1	
Т. контр.		Граевский				ММСС СССР НПОПромвентиляция ГПИПроектпромвентиляция		
Н. контр.		Граевский						
Утв.		Осадчий						

Инв. № подл. | Подп. и дата | Взам. инв. N | Инв. № дубл. | Подп. и дата

ВПА-40Б1.01.01.300СБ

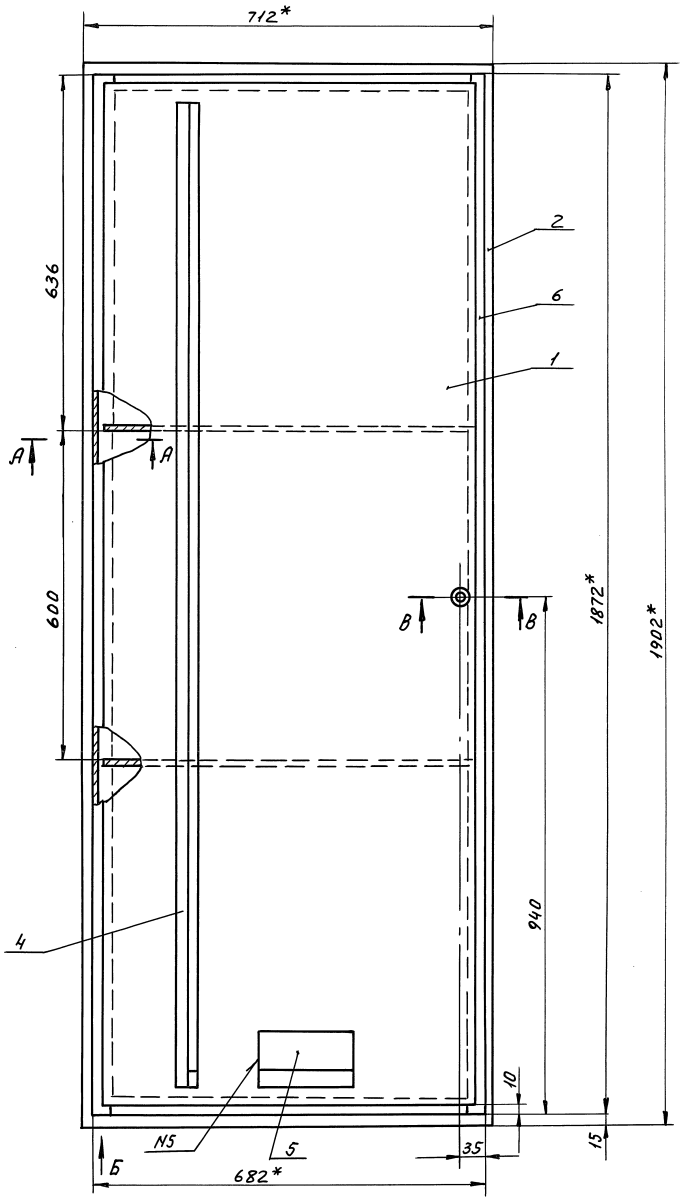

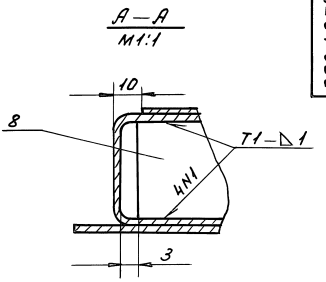

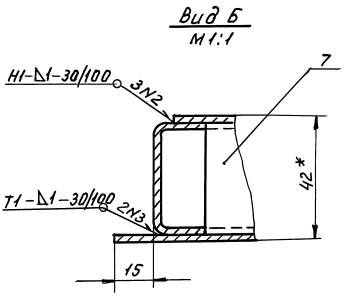

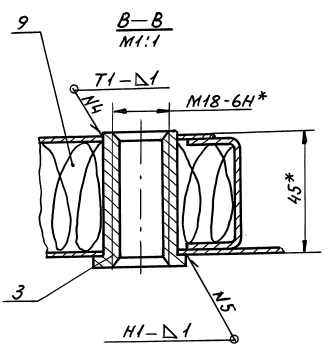

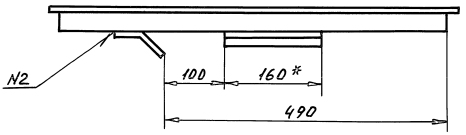

1. Сварку деталей производить по ГОСТ 14771-76.
2. Предельные отклонения размеров: $\pm \frac{t_2}{2}$.
3. *Размеры для справок.

Серия 5.904-55, в.4

Изм.	Лист	№ докум.	Подп.	Дата	ВПА-40Б1.01.01.300 СБ			
Разраб.		Власова			Панель задняя Сборочный чертеж	Лит.	Масса	Масшт
Пров.		Граевский					27,52	1:5
Т.контр.		Граевский				Лист	Листов 1	
Н.контр.		Граевский				ММСС СССР НПО Промвентиляция ГПИ Проектпромвентиляция		
Утв.		Осадчий						

Инв. № подл. | Подп. и дата | Взам. инв. № | Инв. № дубл. | Подп. и дата

ВПА-40Б1.01.01.301

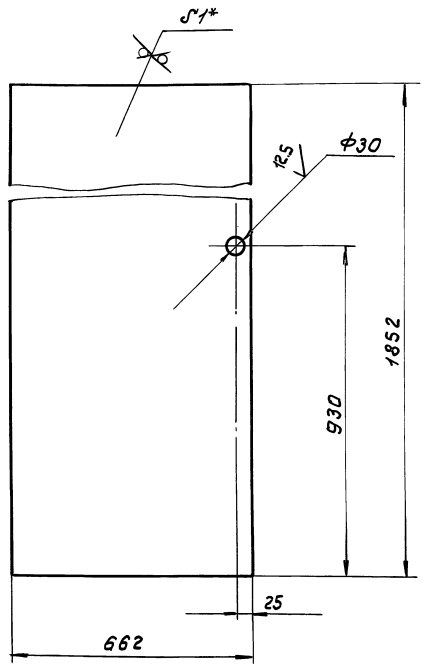

1. $+JT14; -JT14; \pm \frac{t_2}{2}$
2. *Размер для справок

Изм.	Лист	№ докум.	Подп.	Дата
Разраб.		Власова		
Пров.		Гравецкий		
Т. контр.		Гравецкий		
Н. контр.		Гравецкий		
Утв.		Гравецкий		

ВПА-40Б1.01.01.301

Обшивка
Деталь

Лит.	Масса	Масштаб
	9,4	1:10
Лист	Листов 1	

Лист г/к ОК 360В ГОСТ 19903-74 / ОК 360В ГОСТ 16523-89

ММСС СССР
НПО Промвентиляция
ГПИ Проектпромвентиляция

Формат А4

ВПА-40Б1.01.01.302

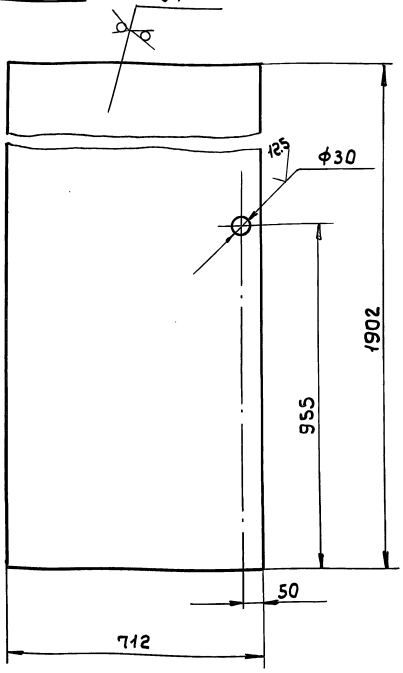

1. $+JT14, -JT14, \pm \frac{t_2}{2}$
2. *Размер для справок

Изм.	Лист	№ докум.	Подп.	Дата
Разраб.		Власова		
Пров.		Гравецкий		
Т. контр.		Гравецкий		
Н. контр.		Гравецкий		
Утв.		Гравецкий		

ВПА-40Б1.01.01.302

Обшивка
Деталь

Лит.	Масса	Масштаб
	10,6	1:10
Лист	Листов 1	

Лист г/к ОК 360В ГОСТ 19903-74 / ОК 360В ГОСТ 16523-89

ММСС СССР
НПО Промвентиляция
ГПИ Проектпромвентиляция

Формат А4

Серия 5.904-55, в.4

Формат	Зона	Поз.	Обозначение	Наименование	Кол.	Примечание
				Документация		
А4			СТД 202.00.000-38СБ	Сборочный чертеж		
				Детали		
Б4		1	СТД 202.00.001-38	Связь		
				Уголок 32×32×4-В ГОСТ 8509-86 / Ст. 3кп ГОСТ 535-88		
				ℓ = 1064 -JT14	2	2.03 кг
Б4		2	СТД 202.00.002-38	Связь		
				Уголок 32×32×4-В ГОСТ 8509-86 / Ст. 3кп ГОСТ 535-88		
				ℓ = 600 -JT14	2	1.15 кг

Изм.	Лист	№ докум.	Подп.	Дата
Разраб.		Власова		
Провер.		Гравецкий		
Н. контр.		Гравецкий		
Утв.		Гравецкий		

СТД 202.00.000-38

Фланец
Спецификация

Лит.	Лист	Листов
		1

ММСС СССР
НПО Промвентиляция
ГПИ Проектпромвентиляция

СТД 202.00.000-38СБ

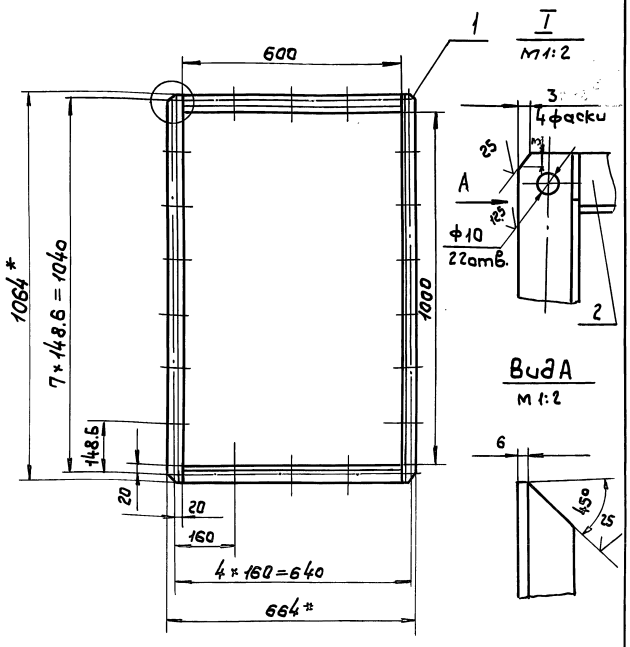

1. $+JT14; \pm t_2/2$.
2. *Размеры для справок.

Изм.	Лист	№ докум.	Подп.	Дата
Разраб.		Власова		
Пров.		Гравецкий		
Т. контр.		Гравецкий		
Н. контр.		Гравецкий		
Утв.		Осадчий		

СТД 202.00.000-38СБ

Фланец
Сборочный чертеж

Лит.	Масса	Масштаб
	6,3	1:10
Лист	Листов 1	

ММСС СССР
НПО Промвентиляция
ГПИ Проектпромвентиляция

ВПА-4061.01.01.001

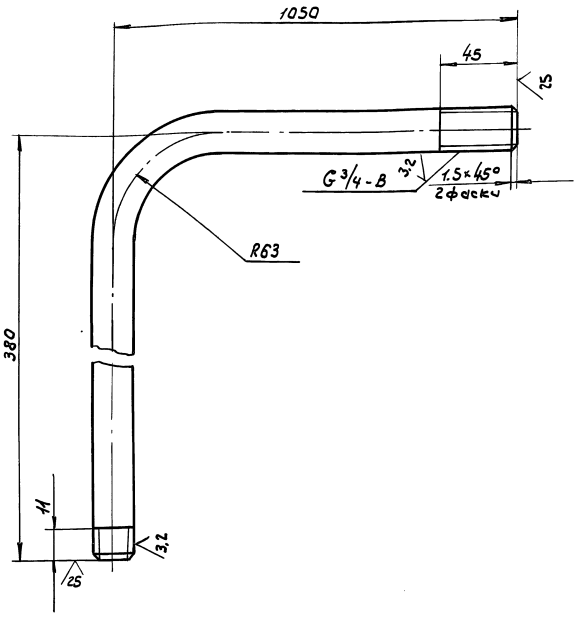

1. – JT14; ±t2/2
2. Длина развернутой детали – 1403мм

Изм.	Лист	№ докум.	Подп.	Дата
Разраб.		Власова		
Пров.		Лебедев		
Т. контр.		Грачевский		
Н. контр.		Лебедев		
Утв.		Грачевский		

ВПА-4061.01.01.001

Трубопровод
Деталь

Труба 20×2,8 ГОСТ 3262-75

Лит.	Масса	Масштаб
	2.3	1:2
Лист	Листов 1	

ММСС СССР
НПО Промвентиляция
ГПИ Проектпромвентиляция

Формат А4

Инв. № подл. | Подп. и дата | Взам. инв. № | Инв. № дубл. | Подп. и дата

ВПА-4061.01.01.002

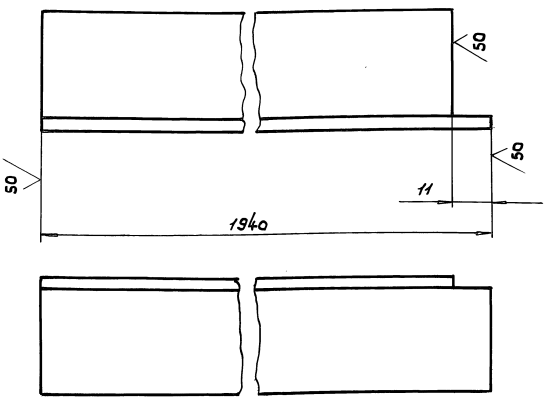

Предельные отклонения размеров:
– JT14; ±t2/2.

Изм.	Лист	№ докум.	Подп.	Дата
Разраб.		Власова		
Пров.		Лебедев		
Т. контр.		Грачевский		
Н. контр.		Лебедев		
Утв.		Грачевский		

ВПА-4061.01.01.002

Направляющая
Деталь

Уголок 40×40×4-В ГОСТ 8509-86 / Ст.3кп-II ГОСТ 535-88

Лит.	Масса	Масштаб
	4.0	1:1
Лист	Листов 1	

ММСС СССР
НПО Промвентиляция
ГПИ Проектпромвентиляция

Формат А4

Инв. № подл. | Подп. и дата | Взам. инв. № | Инв. № дубл. | Подп. и дата

Серия 5.904-55, в.4

ВПА-4061.01.01.003

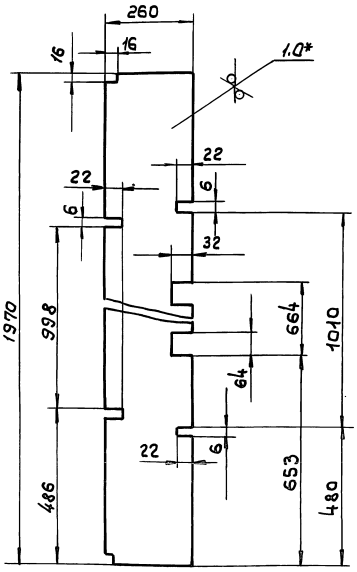

1. – JT14; – JT14; ±t2/2
2. Размер для справок

Изм.	Лист	№ докум.	Подп.	Дата
Разраб.		Власова		
Пров.		Лебедев		
Т. контр.		Грачевский		
Н. контр.		Лебедев		
Утв.		Грачевский		

ВПА-4061.01.01.003

Настил
Деталь

Лит.	Масса	Масштаб
	3.9	1:10
Лист	Листов 1	

Лист Г / К — 1.0 ГОСТ 19903-74 / ОК 360В ГОСТ 16523-89

ММСС СССР
НПО Промвентиляция
ГПИ Проектпромвентиляция

Инв. № подл. | Подп. и дата | Взам. инв. № | Инв. № дубл. | Подп. и дата

ВПА-4061.01.01.004

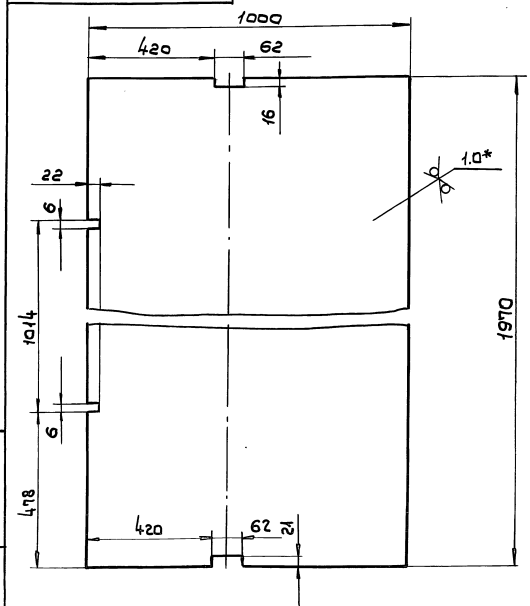

+JT14; – JT14; ±t2/2
* Размер для справок

Изм.	Лист	№ докум.	Подп.	Дата
Разраб.		Власова		
Пров.		Лебедев		
Т. контр.		Грачевский		
Н. контр.		Лебедев		
Утв.		Грачевский		

ВПА-4061.01.01.004

Настил
Деталь

Лит.	Масса	Масштаб
	15.0	1:10
Лист	Листов 1	

Лист Г / К — 1.0 ГОСТ 19903-74 / ОК 360В ГОСТ 16523-89

ММСС СССР
НПО Промвентиляция
ГПИ Проектпромвентиляция

Инв. № подл. | Подп. и дата | Взам. инв. № | Инв. № дубл. | Подп. и дата

ВПА-406.1.01.01.005

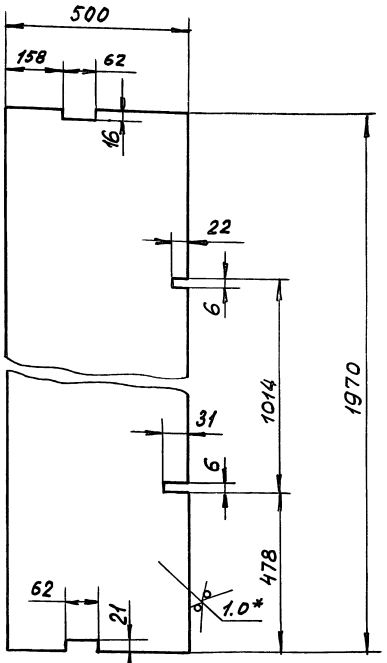

1. +JT14; -JT14; $\pm \frac{t_2}{2}$
2. *Размер для справок.

				ВПА-40 Б1.01.01.005		
Изм.	Лист	№ докум.	Подп.	Дата		
Разраб.		Власова			Настил Деталь	Лит. / Масса 7,6 / Масшт. 1:10
Пров.		Лебедев				Лист / Листов 1
Т. контр.		Граевский				ММСС СССР
Н. контр.		Лебедев			Лист Г/к 1,0 ГОСТ 19903-74 / ОК 360 В ГОСТ 16523-89	НПО Промвентиляция ГПИ Проектпромвентиляция
Утв.		Граевский				

Формат А4

ВПА-406.1.01.01.006

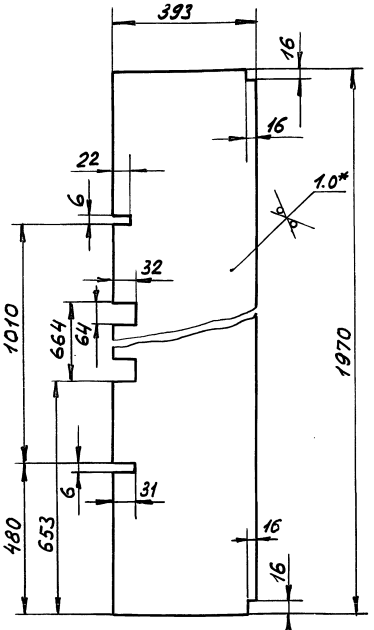

1. +JT14; -JT14; $\pm \frac{t_2}{2}$.
2. *Размер для справок.

				ВПА-40 Б1.01.01.006		
Изм.	Лист	№ докум.	Подп.	Дата		
Разраб.		Власова			Настил Деталь	Лит. / Масса 4,9 / Масшт. 1:10
Пров.		Лебедев				Лист / Листов 1
Т. контр.		Граевский				ММСС СССР
Н. контр.		Лебедев			Лист Г/к 1,0 ГОСТ 19903-74 / ОК 360 В ГОСТ 16523-89	НПО Промвентиляция ГПИ Проектпромвентиляция
Утв.		Граевский				

Формат А4

Серия 5.904-55, в.4

ВПА-406.1.01.01.007

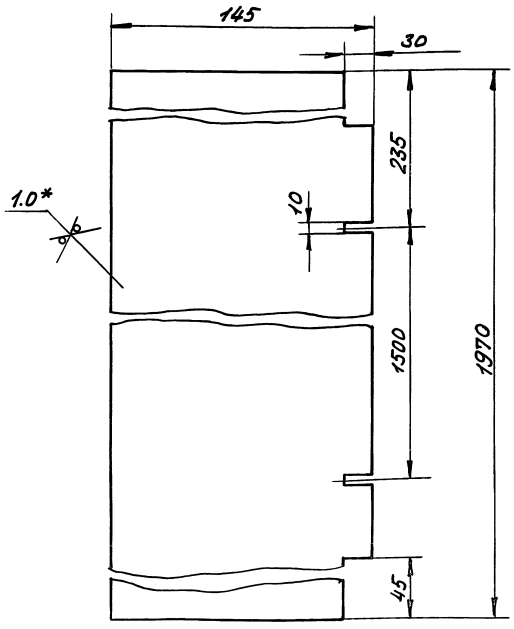

1. +JT14; -JT14; $\pm \frac{t_2}{2}$
2. *Размер для справок

				ВПА-40 Б1.01.01.007		
Изм.	Лист	№ докум.	Подп.	Дата		
Разраб.		Власова			Настил Деталь	Лит. / Масса 2,16 / Масшт. 1:2
Пров.		Лебедев				Лист / Листов 1
Т. контр.		Граевский				ММСС СССР
Н. контр.		Лебедев			Лист Г/к 1,0 ГОСТ 19903-74 / ОК 360 В ГОСТ 16523-89	НПО Промвентиляция ГПИ Проектпромвентиляция
Утв.		Граевский				

ВПА-406.1.01.01.008

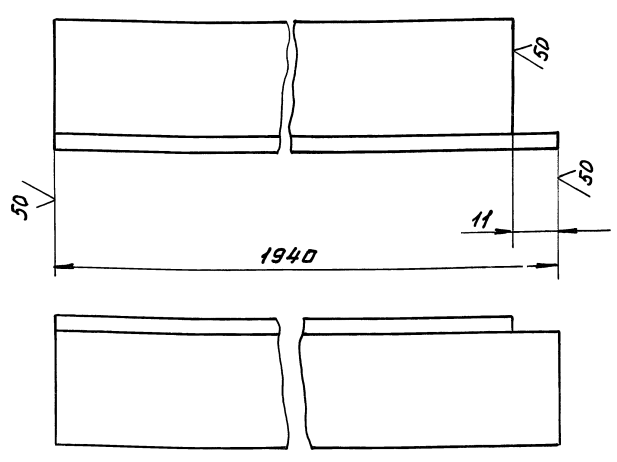

Предельные отклонения размеров:
-JT14; $\pm \frac{t_2}{2}$.

				ВПА-40 Б1.01.01.008		
Изм.	Лист	№ докум.	Подп.	Дата		
Разраб.		Власова			Перекладина Деталь	Лит. / Масса 3,7 / Масшт. 1:1
Пров.		Лебедев				Лист / Листов 1
Т. контр.		Граевский				ММСС СССР
Н. контр.		Лебедев			Уголок 32к 32х4-В ГОСТ 8509-86 / Ст.3 кп-II-ГОСТ 535-88	НПО Промвентиляция ГПИ Проектпромвентиляция
Утв.		Граевский				

Инв. № подл. | Подп. и дата | Взам. инв. № | Инв. № дубл. | Подп. и дата

ВПА-40Б1.01.01.018

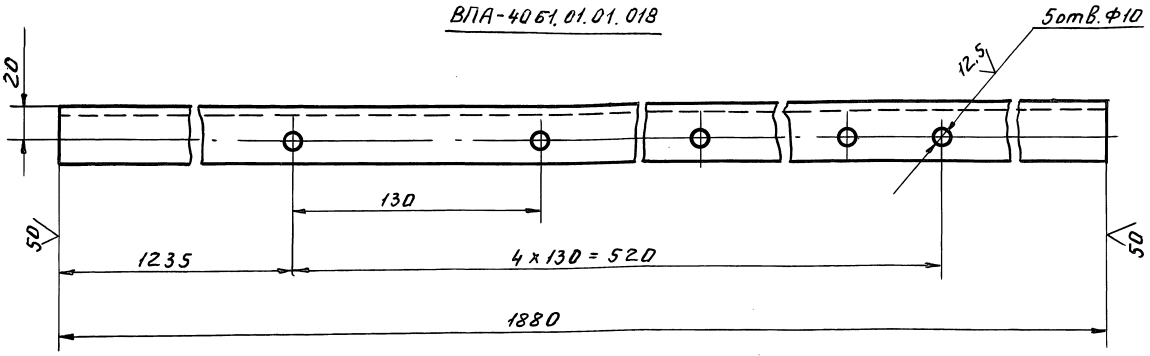

ВПА-40Б1.01.01.018-01-зеркальное отражение
Остальное - см. ВПА-40Б1.01.01.018

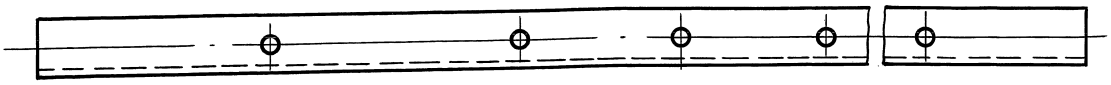

1. +JT14, -JT14, ± t2/2.
2. Допускается замена круглых отверстий овальными размером 11×16

Изм.	Лист	№ докум.	Подп.	Дата
Разраб.		Власова		
Пров.		Лебедев		
Т.контр.		Граевский		
Н.контр.		Лебедев		
Утв.		Граевский		

ВПА-40Б1.01.01.018

Стойка
Деталь

Лит.	Масса	Масшт.
	4,0	1:2

Лист | Листов 1

Уголок 35×35×4-В ГОСТ 8509-86
Ст.3кп II ГОСТ 535-88

ММСС СССР
НПО Промвентиляция
ГПИ Проектпромвентиляция

Формат А3

Инв.№ подл. | Подп. и дата | Взам. инв.№ | Инв.№ дубл. | Подп. и дата

ВПА-40Б1.01.01.019

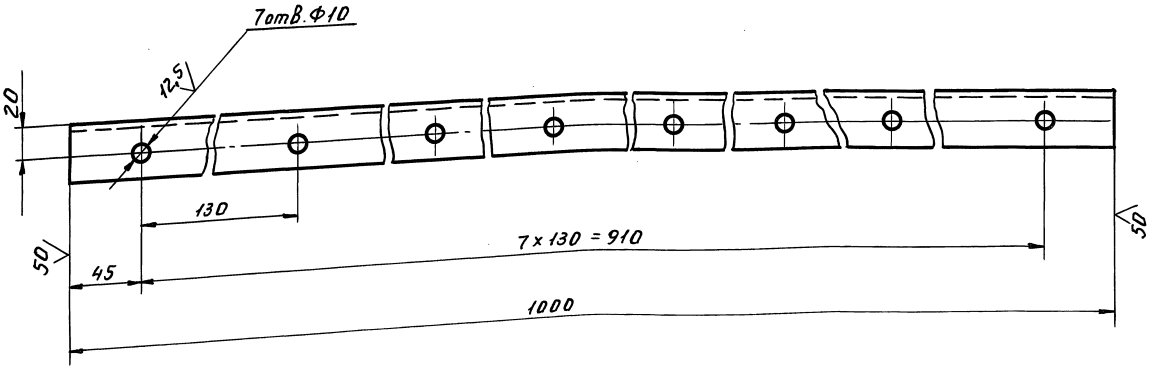

Предельные отклонения размеров:
+JT14, -JT14, ± t2/2.

Изм.	Лист	№ докум.	Подп.	Дата
Разраб.		Власова		
Пров.		Лебедев		
Т.контр.		Граевский		
Н.контр.		Лебедев		
Утв.		Граевский		

ВПА-40Б1.01.01.019

Перекладина
Деталь

Лит.	Масса	Масшт.
	2,4	1:2

Лист | Листов 1

Уголок 35×35×4-В ГОСТ 8509-86
Ст.3кп II ГОСТ 535-88

ММСС СССР
НПО Промвентиляция
ГПИ Проектпромвентиляция

Формат А3

Серия 5.904-55,в.4

Инв.№ подл. | Подп. и дата | Взам. инв.№ | Инв.№ дубл. | Подп. и дата

Формат	Зона	Поз.	Обозначение	Наименование	Кол.	Примечание
				Документация		
*)			ВПА-40Б1.01.02.000СБ	Сборочный чертеж		*) А1(2)
				Сборочные единицы		
А4		1	ВПА-40Б1.01.02.100	Колесо рабочее	1	
А4		2	ВПА-40Б1.01.02.200	Кожух	1	
А4		3	ВПА-40Б1.01.02.300	Рама	1	
		4				
А4		5	СТД 40476.05.00.00	Патрубок входной	2	
А4		6	СТД 40476.06.00.00	Крышка подшипника проходная	3	
				Детали		
А3		8	33001.00.001	Болт	1	
Б4		9	33001.00.002	Упор		
				Квадрат 15-8-ГОСТ 2591-88 Ст.3кп ГОСТ 535-88		
				l=40 -УТ14	4	0,07 кг
А4		10	33001.00.003	Шайба	4	
А4		11	33001.00.004	Шайба торцевая	1	
А4		12	33001.00.005	Планка стопорная	1	
		13	-01	Планка стопорная	1	
		14				

Инв.№ подл. | Подп. и дата | Взам. инв.№ | Инв.№ дубл. | Подп. и дата

Изм.	Лист	№ докум.	Подп.	Дата	ВПА-40Б1.01.02.000			
Разраб.		Власова			Вентилятор Спецификация	Лит	Лист 1	Листов 4
Пров.		Лебедев				ММСС СССР НПО Промвентиляция ГПИ Проектпромвентиляция		
Н.контр.		Лебедев						
Утв.		Граевский						

Формат А4

Формат	Зона	Поз.	Обозначение	Наименование	Кол.	Примечание
А4		16	СТД 40476Б.00.00.02	Прокладка	4	
А4		17	СТД 40476Б.00.00.08	Прокладка	4	
А2		18	СТД 40476Б.00.00.10	Корпус подшипника	2	
А3		19	СТД 40476Б.00.00.16	Крышка подшипника глухая	1	
				Стандартные изделия		
				Болты ГОСТ 7798-70		
		21		М8-6g×25,58	2	
		22		М8-6g×50,58	6	
		23		М10-6g×25,58	28	
		24		М12-6g×60,58	4	
		25		М16-6g×50,58	6	
		26				
		27				
				Гайки ГОСТ 5915-70		
		28		М8-6Н.5	6	
		29		М10-6Н.5	1	
		30		М12-6Н.5	5	
		31		М16-6Н.5	6	
		32				
				Шайбы ГОСТ 6402-70		
		33		10.65Г.05	1	
		34		12.65Г.05	4	
		35		16.65Г.05	6	
		36				
		37		Шайба 16.04 ГОСТ 10906-78	5	
		38		Шайба 12.04 ГОСТ 11371-78	4	
		40		Подшипник 11209		

Инв.№ подл. | Подп. и дата | Взам. инв.№ | Инв.№ дубл. | Подп. и дата

Изм.	Лист	№ докум.	Подп.	Дата	ВПА-40Б1.01.02.000	Лист 2

Формат А4

Серия 5.904-55,84

Формат	Зона	Поз.	Обозначение	Наименование	Кол.	Примечание
				ГОСТ 8545-75	2	
		41		Шпонка 2-12×8×80		
				ГОСТ 23360-78	1	
		42		Ремень В-2800Т		
				ГОСТ 1284.1-80	1	
			Переменные данные	для исполнений ВПА-40Б1.01.02.000		
				Сборочные единицы		
А4		43	ВПА-40Б1.01.02.400	Ограждение	1	
А4		44	ВПА-40Б1.01.02.500	Плита	1	
				Детали		
А4		45	33001.00.004-02	Шайба торцевая	1	
А3		46	33001.00.008	Шкив	1	
А3		47	33001.00.009	Шкив	1	
				Стандартные изделия		
		48		Болт М16-6g×60 ГОСТ 7798-70	4	
		49		Гайка М16-6Н.5 ГОСТ 5915-70	4	
		50		Шайба 16.65Г.04 ГОСТ 6402-70	4	
		51		Шайба 16.04 ГОСТ 11371-78	4	
		52				

Инв.№ подл. | Подп. и дата | Взам. инв.№ | Инв.№ дубл. | Подп. и дата

Изм.	Лист	№ докум.	Подп.	Дата	ВПА-40Б1.01.02.000	Лист 3

Формат А4

Формат	Зона	Поз.	Обозначение	Наименование	Кол.	Примечание
		53		Двигатель 4А200М8У3 Исп. 1М1081 ГОСТ 18709-83	1	P=18,5 кВт n=750 об/мин
				ВПА-40Б1.01.02.-01		
				Сборочные единицы		
А4		43	ВПА-40Б1.01.02.400-01	Ограждение	1	
А4		44	ВПА-40Б1.01.02.500-01	Плита	1	
				Детали		
А4		45	33001.00.004-01	Шайба торцевая	1	
А3		46	33001.00.010	Шкив	1	
А3		47	33001.00.011	Шкив	1	
				Стандартные изделия		
		48		Болт М12-6g×60,58 ГОСТ 7798-70	4	
		49		Гайка М12-6Н.5 ГОСТ 5915-70	4	
		50		Шайба 12.65Г.05 ГОСТ 6402-70	4	
		51		Шайба 12.04. ГОСТ 11371-78	4	
		52				
		53		Двигатель 4А160М4У3 Исп. 1М1081 ГОСТ 18709-83	1	N=18,5 кВт n=1500 об/мин

Инв.№ подл. | Подп. и дата | Взам. инв.№ | Инв.№ дубл. | Подп. и дата

Изм.	Лист	№ докум.	Подп.	Дата	ВПА-40Б1.01.02.000	Лист 4

ВПА-40Б1.01.02.000СБ

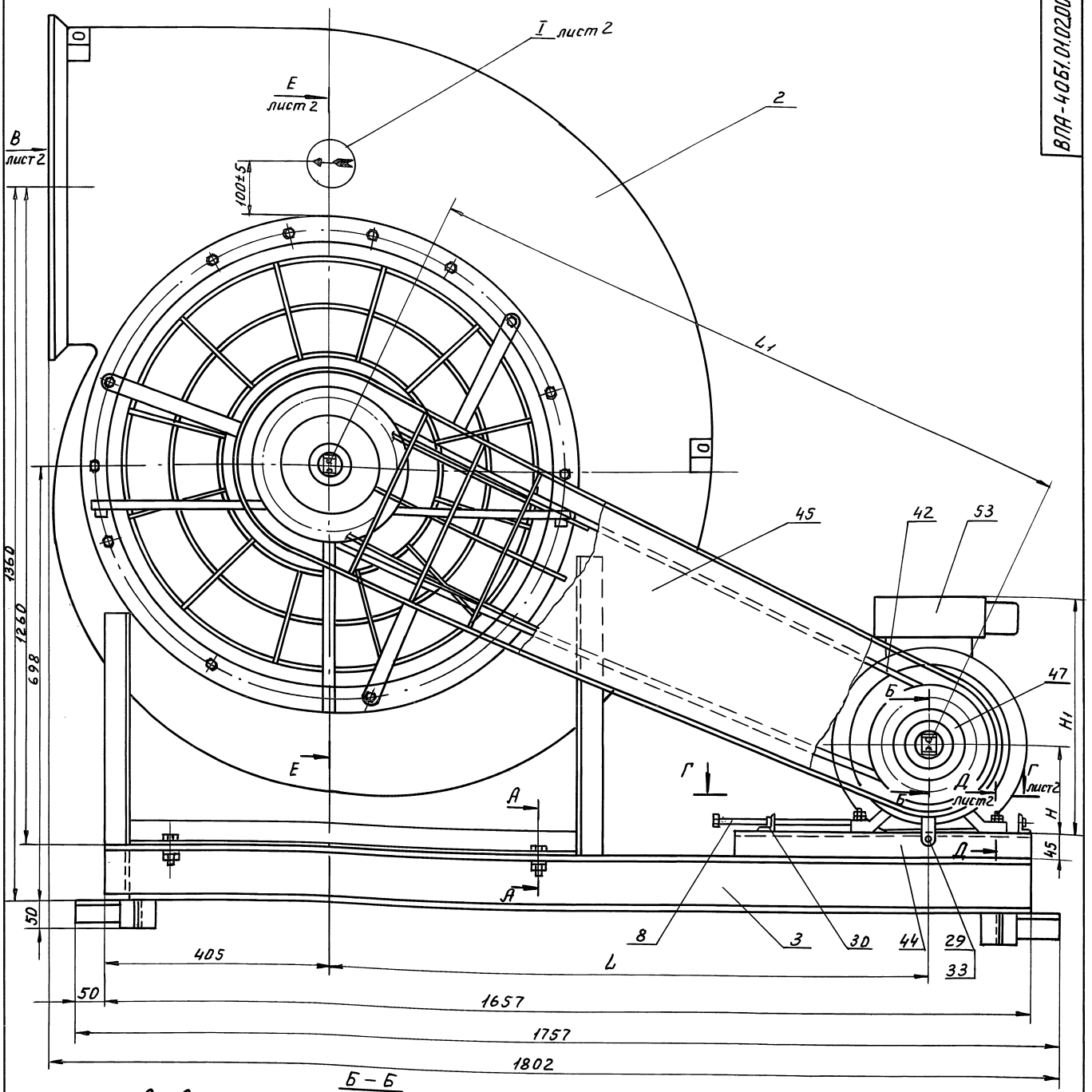

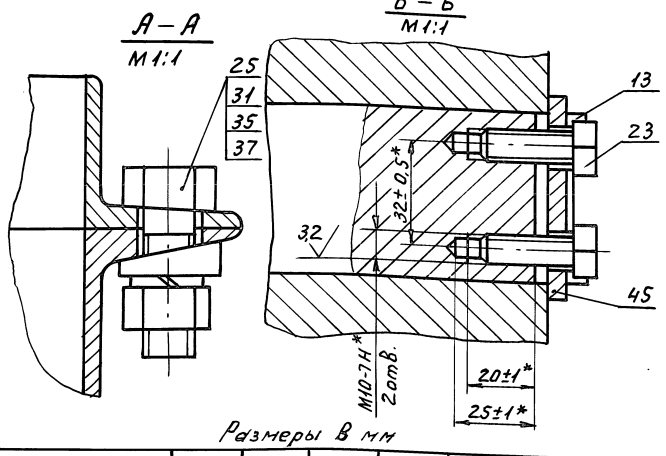

Размеры В мм

Обозначение	L	L1	H	H1	d	d1	Масса, кг
ВПА-40Б.02	898	1010	200	535	200	295	671
-01	902	1025	160	430	276	200	620

1. Сварные швы по ГОСТ 5264-80.
2. Размеры для справок, кроме мест, обозначенных знаком *.
3. Расчетная частота вращения рабочего колеса Вентилятора – 1060 об/мин.
4. Дет., поз. 44, приварить к дет., поз. 3, только после обеспечения требований по ГОСТ 12812-80.
   - допуск параллельности осей шкивов не более 1,5мм
   - допуск соосности канавок шкивов не более 2,5мм
5. Стрелку наносить лаком БТ-577 ГОСТ 5631-79.
6. Дет., поз. 18, наполнить смазкой ЦИАТИМ-203 ГОСТ 8773-73.

Изм.	Лист	№ докум.	Подп.	Дата
Разраб.		Власова		
Пров.		Лебедев		
Т.контр.		Граевский		
Н.контр.		Лебедев		
Утв.		Граевский		

ВПА-40Б1.01.02.000СБ

Вентилятор
Сборочный чертеж

Лит.	Масса	Масшт
	см. табл.	1:5

Лист 1 Листов 3

ММСС СССР
НПО Промвентиляция
ГПИ Проектпромвентиляция

Серия 5.904-55, в.4

Инв. № подл. | Подп. и дата | Взам. инв. № | Инв. № дубл. | Подп. и дата

Вид В лист 1

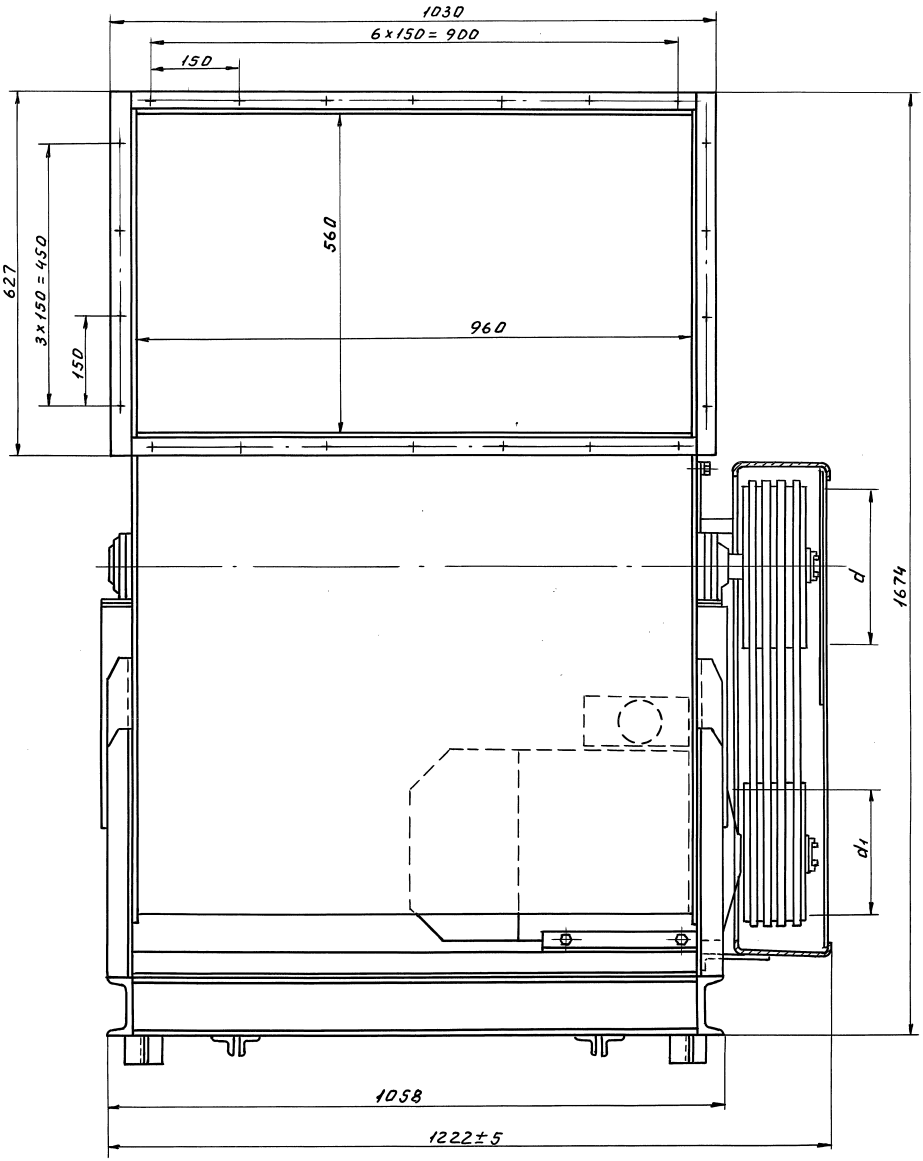

Г—Г лист 1 Двигатель и ограждение не показаны

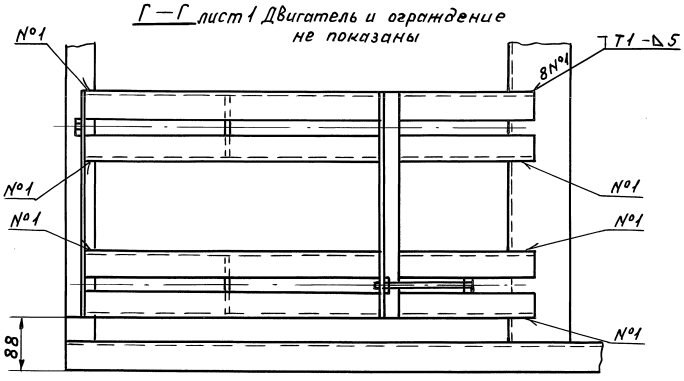

I / м1:1 лист 1

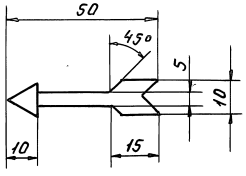

Серия 5.904-55, в.4

Инв.№подл. | Подп. и дата | Взам.инв.№ | Инв.№дубл. | Подп. и дата

					ВПА-40Б1.01.02.000СБ	Лист 2
Изм.	Лист	№ докум.	Подп.	Дата		

Е – Е
М 1:4
лист 1, ограждение не показано

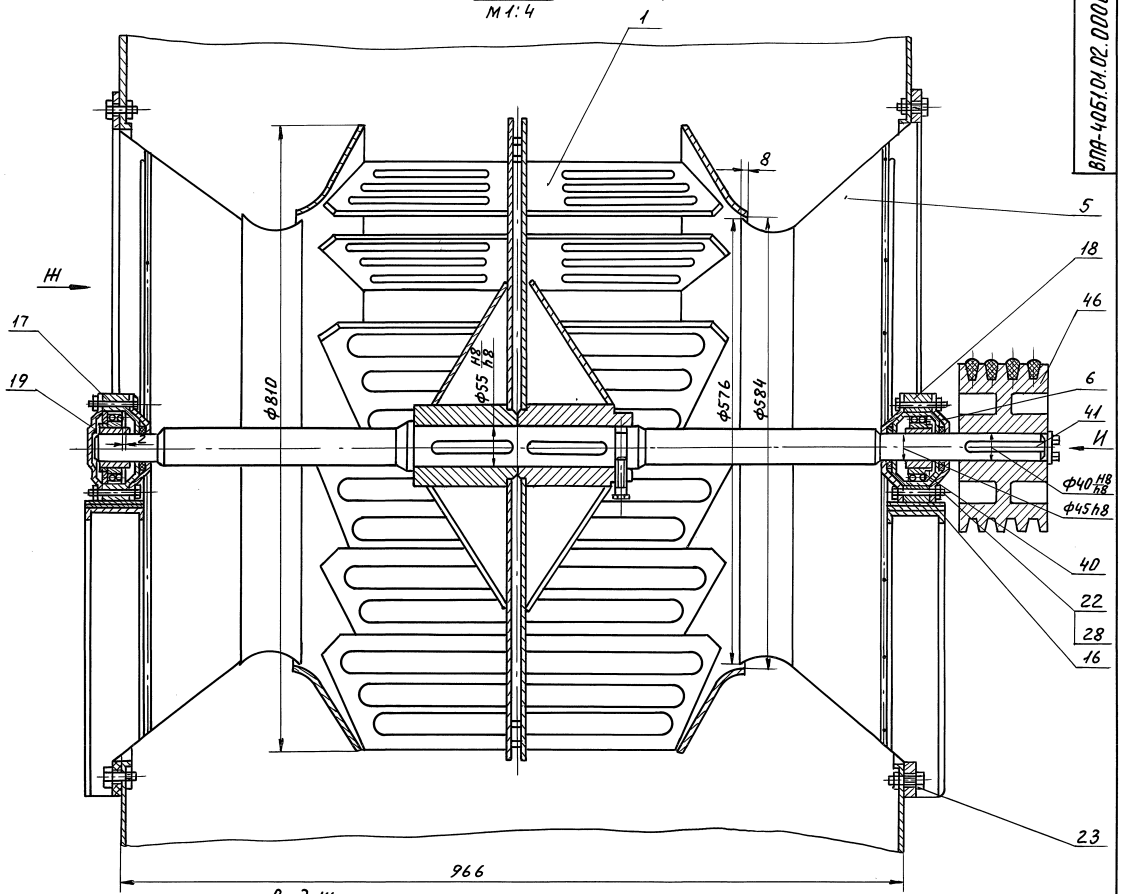

Вид Н
М 1:4

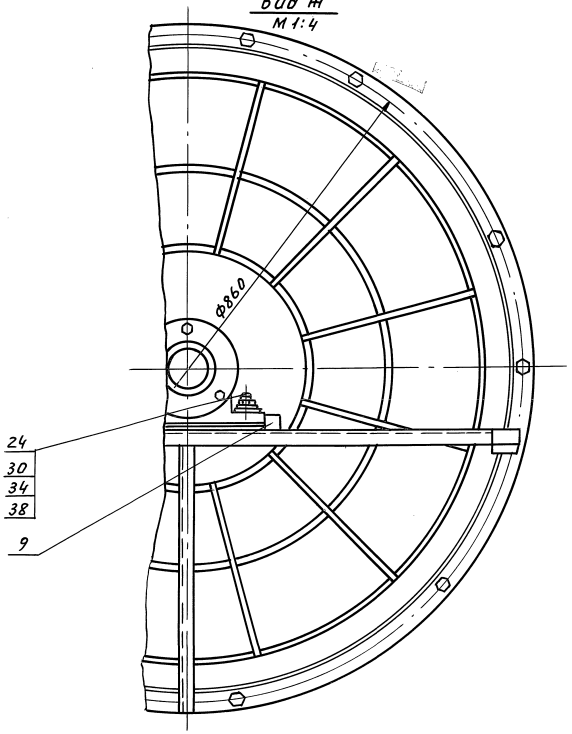

Д – Д лист 1
М 1:2

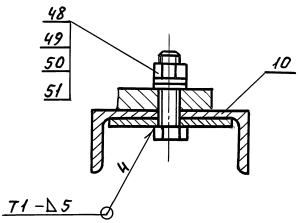

Вид И
М 1:1

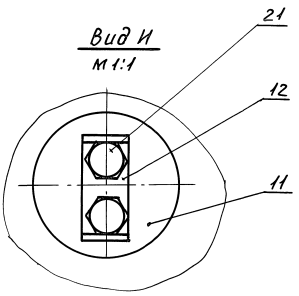

Серия 5.904-55, в.4

Инв.№подл. | Подп. и дата | Взам.инв.№ | Инв.№дубл. | Подп. и дата

Изм.	Лист	№ докум.	Подп.	Дата	ВПА-40Б1.01.02.000СБ	Лист 3

Формат	Зона	Поз.	Обозначение	Наименование	Кол.	Примечание
				Документация		
А2			ВПА-40Б1.01.02.100СБ	Сборочный чертеж		
				Сборочные единицы		
А4		1	ВПА-40Б1.01.02.110	Колесо рабочее правое	1	
А4		2	ВПА-40Б1.01.02.120	Колесо рабочее левое	1	
		3				
				Детали		
А2		4	330.01.01.001	Вал	1	
А4		5	СТД 4047Б.04.00.02	Втулка	4	Допускается замена на поз. 6
А3		6	СТД 4047Б.04.00.03	Распорка	4	Допускается замена на поз. 5
				Стандартные изделия		
		7		Болт М8-6g×20.58 ГОСТ 7798-70	1	
		8		Шпонка 16×10×100 ГОСТ 23360-78	2	

Подп. и дата | Инв.№ дубл. | Взам. инв.№ | Подп. и дата | Инв.№ подл.

Изм	Лист	№ докум.	Подп.	Дата
Разраб.		Власова		
Пров.		Лебедев		
Н.контр.		Лебедев		
Утв.		Грачевский		

ВПА-40Б1.01.02.100

Колесо рабочее

Спецификация

Лит.	Лист	Листов
		1

ММСС СССР
НПО Промвентиляция
ГПИ Проектпромвентиляция

Формат А4

Формат	Зона	Поз.	Обозначение	Наименование	Кол.	Примечание
				Документация		
А2			ВПА-40Б1.01.02.110СБ	Сборочный чертеж		
				Детали		
А2		1	33001.09.001	Лопатка	12	
А4		2	33001.09.002	Кольцо	1	
А3		3	33001.09.003	Диск передний	1	
А3		4	33001.09.004	Конус	1	
А4		5	33001.09.005	Диск задний	1	
А3		6	СТД 4047Б.04.01.04	Ступица		

Подп. и дата | Инв.№ дубл. | Взам. инв.№ | Подп. и дата | Инв.№ подл.

Изм	Лист	№ докум.	Подп.	Дата
Разраб.		Власова		
Пров.		Лебедев		
Н.контр.		Лебедев		
Утв.		Грачевский		

ВПА-40Б1.01.02.110

Колесо рабочее правое

Спецификация

Лит.	Лист	Листов
		1

ММСС СССР
НПО Промвентиляция
ГПИ Проектпромвентиляция

Формат А4

Серия 5.904-55, в.4

Формат	Зона	Поз.	Обозначение	Наименование	Кол.	Примечание
				Документация		
А2			ВПА-40Б1.01.02.120СБ	Сборочный чертеж		
				Детали		
А2		1	33001.09.001-01	Лопатка	12	
А4		2	33001.09.002	Кольцо	1	
А3		3	33001.09.003	Диск передний	1	
А3		4	33001.09.004	Конус	1	
А4		5	33001.09.005	Диск задний	1	
А3		6	СТД 4047Б.04.02.01	Ступица	1	

Подп. и дата | Инв.№ дубл. | Взам. инв.№ | Подп. и дата | Инв.№ подл.

Изм	Лист	№ докум.	Подп.	Дата
Разраб.		Власова		
Пров.		Лебедев		
Н.контр.		Лебедев		
Утв.		Грачевский		

ВПА-40Б1.01.02.120

Колесо рабочее левое

Спецификация

Лит.	Лист	Листов
		1

ММСС СССР
НПО Промвентиляция
ГПИ Проектпромвентиляция

Формат А4

Формат	Зона	Поз.	Обозначение	Наименование	Кол.	Примечание
				Документация		
А2			ВПА-40Б1.01.02.200СБ	Сборочный чертеж		
				Сборочные единицы		
А4		1	ВПА-40Б1.01.02.800	Обечайка	1	
А4		2	ВПА-40Б1.01.02.900	Основание	1	
А4		3	330.01.05.100	Фланец	1	

Подп. и дата | Инв.№ дубл. | Взам. инв.№ | Подп. и дата | Инв.№ подл.

Изм	Лист	№ докум.	Подп.	Дата
Разраб.		Власова		
Пров.		Лебедев		
Н.контр.		Лебедев		
Утв.		Грачевский		

ВПА-40Б1.01.02.120

Кожух

Спецификация

Лит.	Лист	Листов
		1

ММСС СССР
НПО Промвентиляция
ГПИ Проектпромвентиляция

Формат А4

ВПА-40Б1.01.02.100СБ

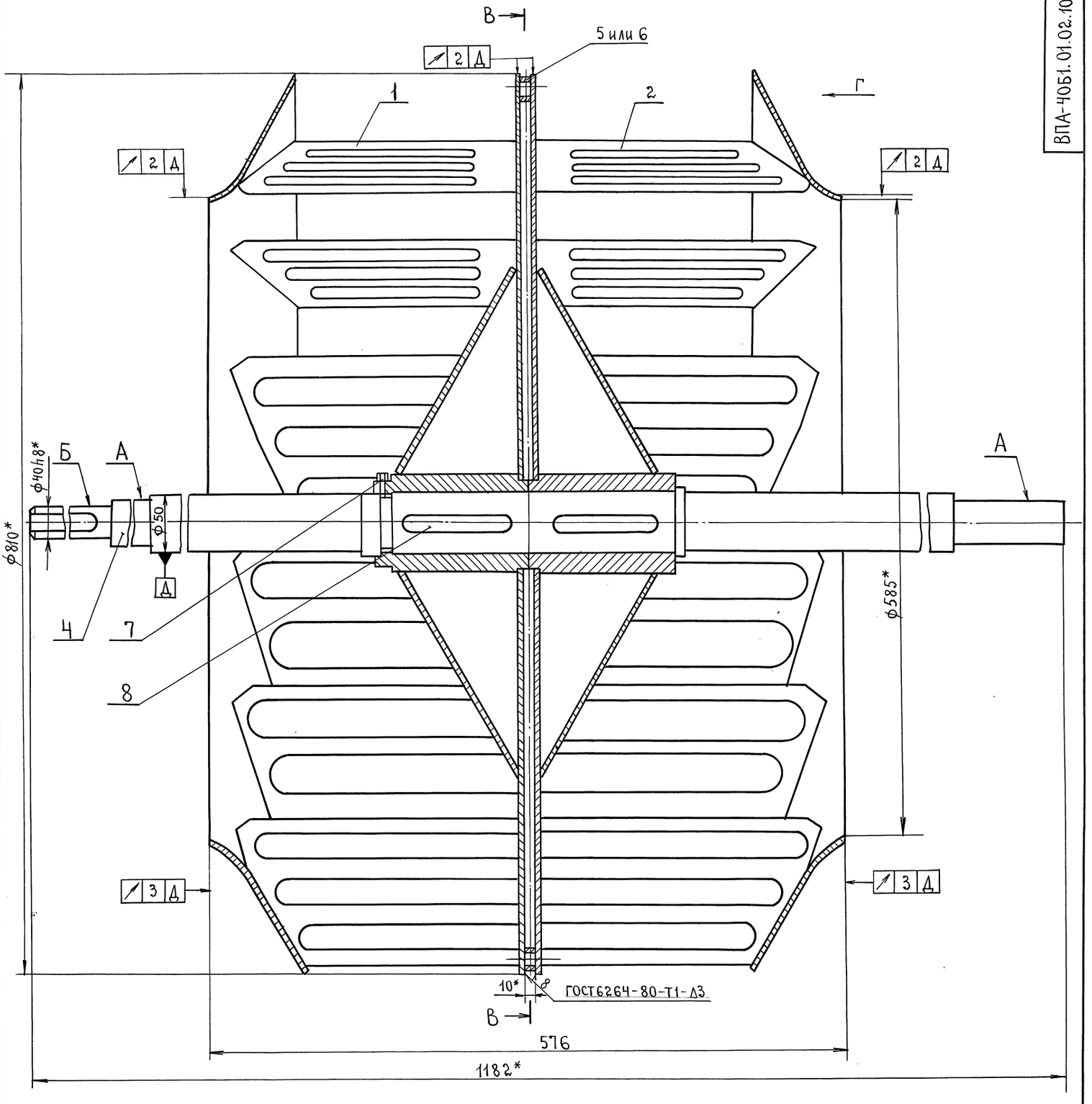

Серия 5.904-55,84

В - В
М1:10

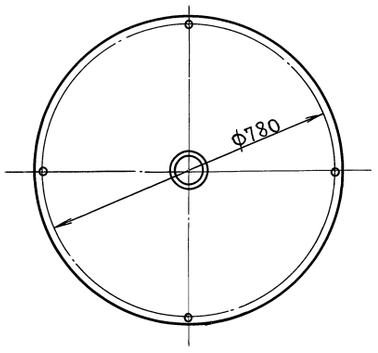

Вид Г
М1:2

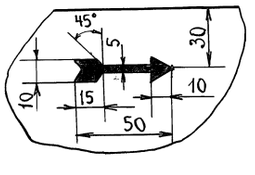

1. Поверхности А и Б предохранить от окраски.
2. Покрытие: грунтовка ГФ-021 ГОСТ 25129-82. Эмаль ПФ-133 красная ГОСТ 926-82, VIII, У2.
3. Стрелку наносить лаком БТ-577 ГОСТ 5631-79.
4. $\pm \frac{JT14}{2}$
5* Размеры для справок.

Изм.	Лист	№ докум.	Подпись	Дата
Разраб		Власова		
Пров.		Лебедев		
Т. контр.		Гриевский		
Н. контр.		Лебедев		
Утв.		Осадчий		

ВПА-40Б1.01.02.100 СБ

Колесо рабочее. Сборочный чертеж.

Лит.	Масса	Масштаб
	82	1:2,5

Лист	Листов 1

ММСС СССР
НПО ПРОМВЕНТИЛЯЦИЯ
ГПИ ПРОЕКТПРОМВЕНТИЛЯЦИЯ

Инв. № подл. | Подп. и дата | Взам. инв. № | Инв. № дубл. | Подп. и дата

ВПА-40Б1.01.02.110СБ

Серия 5.904-55, в.4

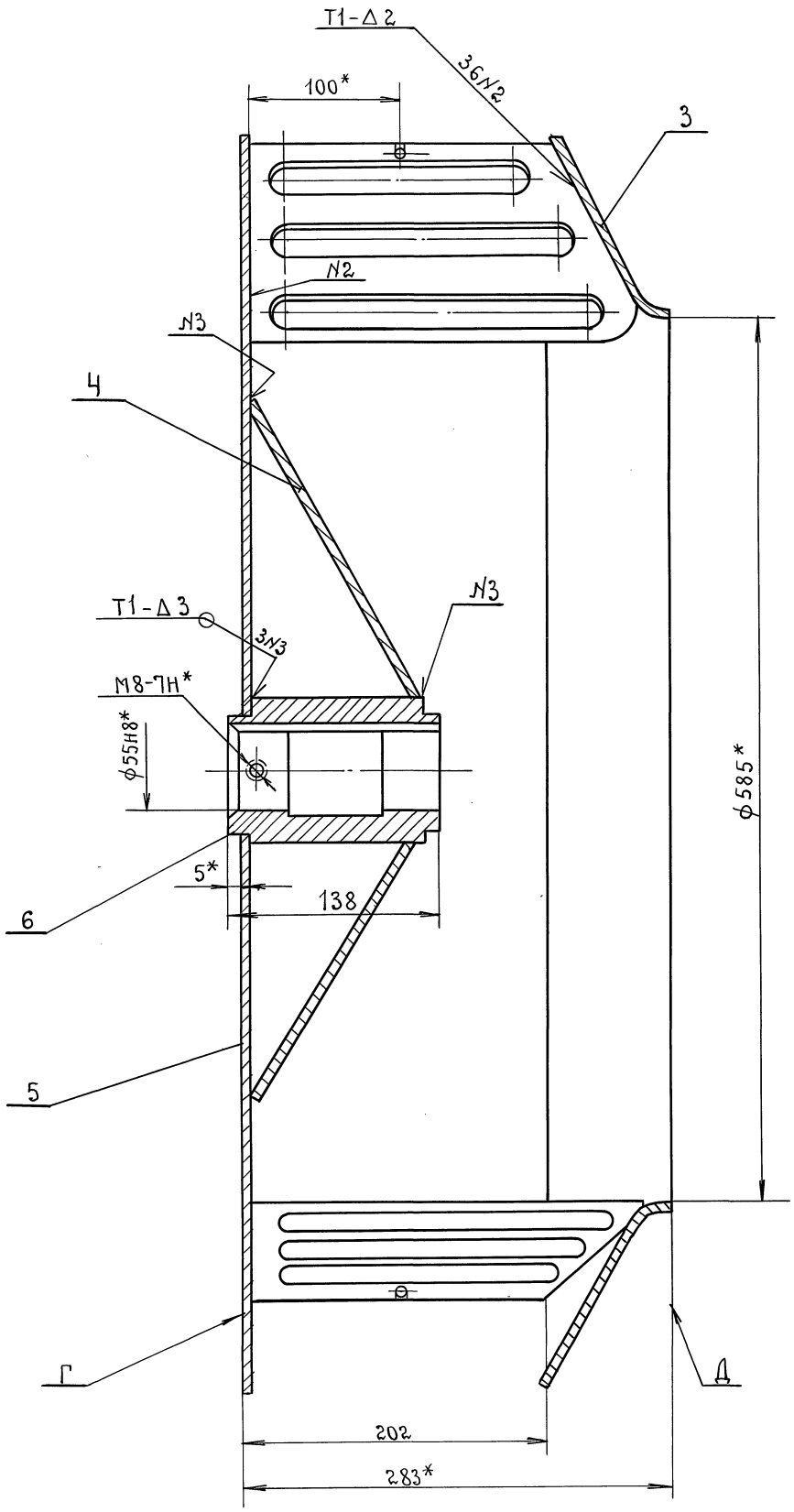

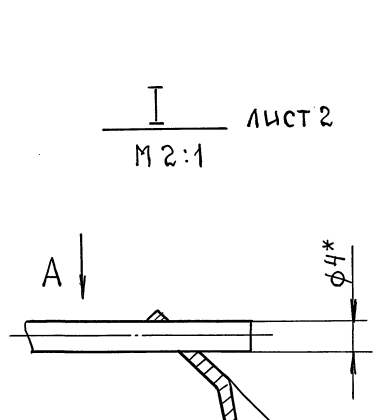

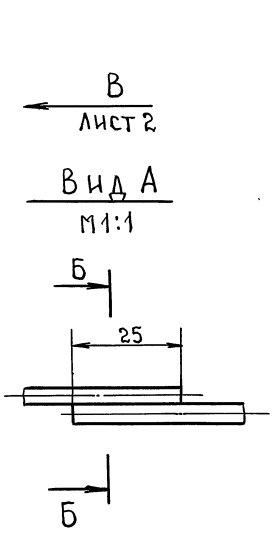

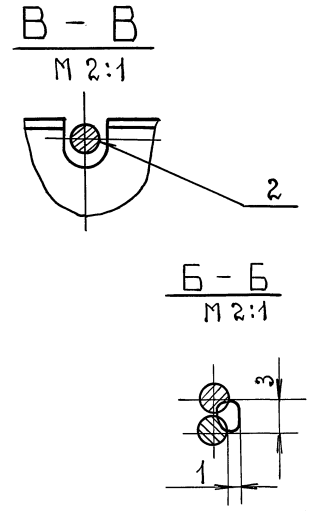

1. Сварные швы по ГОСТ 14771-76.
2. Допускаемые остаточные неуравновешенности в плоскостях исправления Г и Д соответственно равны 747 мм.и 763 мм. Колесо балансировать динамически. Уравновешивающие грузы приваривать к деталям (поз. 3 и 5)
3. $\pm \frac{JT14}{2}$.
4*. Размеры для справок.

Изм	Лист	№докум.	Подп.	Дата
Разраб.		Власова		
Пров.		Лебедев		
Т.контр.		Граевский		
Н.контр		Лебедев		
Утв.		Осадчий		

ВПА-40Б1.01.02.110СБ

Колесо рабочее правое. Сборочный чертеж.

Лит.	Масса	Масштаб
	32,4	1:2,5

Лист 1 Листов 2

ММСС СССР
НПО Промвентиляция
ГПИ Проектпромвентиляция

Инв.№подл. | Подп. и дата | Взам.инв.№ | Инв.№дубл. | Подп. и дата

Вид В лист 1

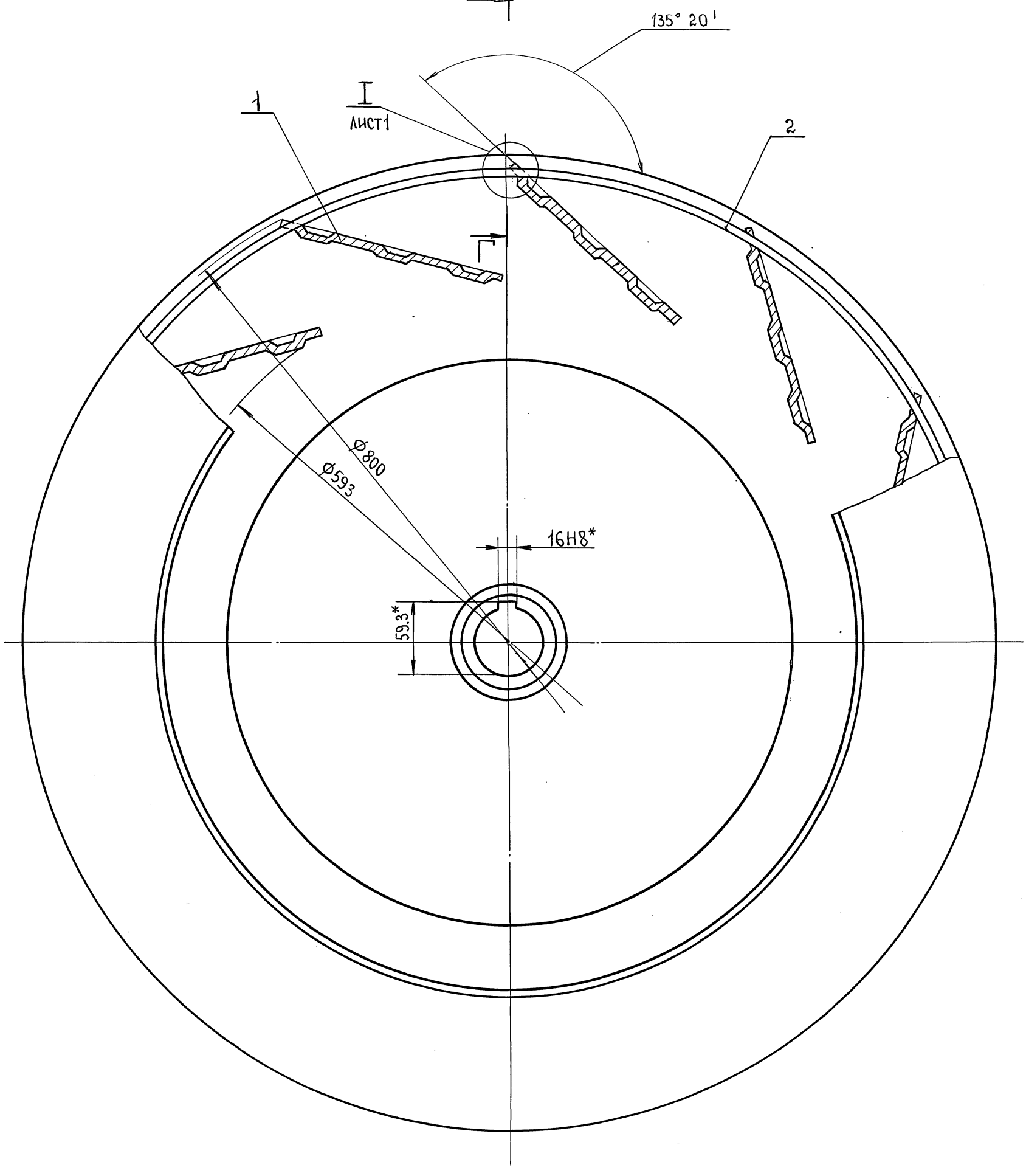

Г - Г
М 2:1

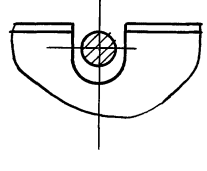

Серия 5.904-55, в.4

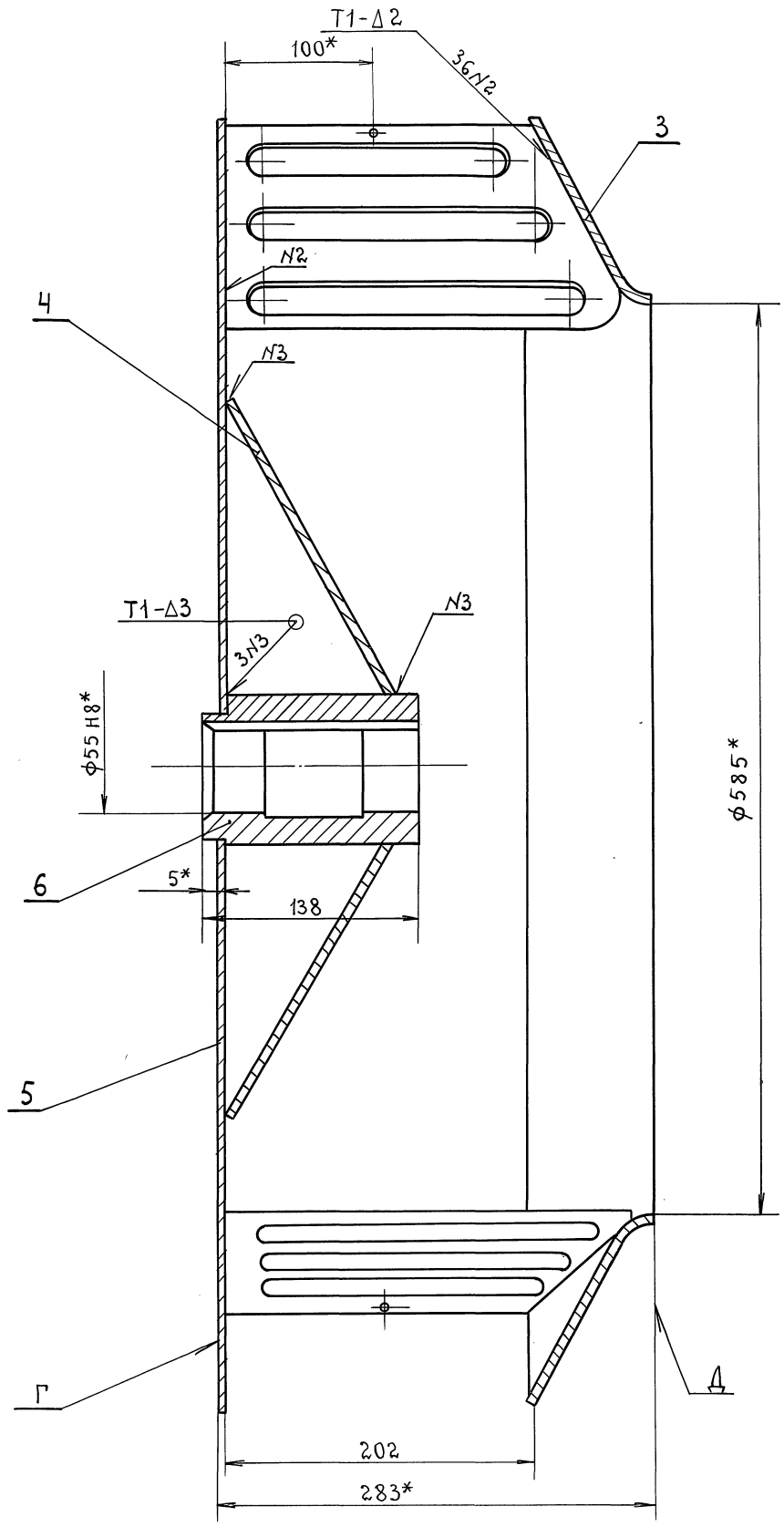

I
М 2:1
лист 2

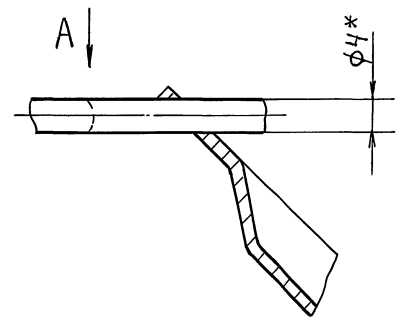

В
лист 2

Вид А
М 1:1

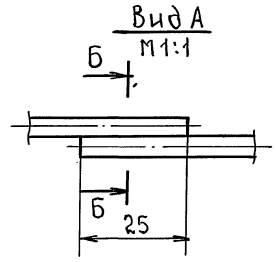

Б-Б
М 2:1

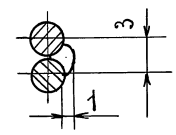

1. Допускаемые остаточные неуравновешенности в плоскостях исправления Г и Д соответственно равны 747 г.мм. и 763 г.мм. равновешивающие грузы приваривать к деталям (поз. 3 и поз. 5). Колесо балансировать динамически.
2. Сварные швы по ГОСТ 14771-76.
3* Размеры для справок.
4. $\pm\frac{JT14}{2}$.

					ВПА-4061.01.02.120СБ		
Изм.	Лист	№докум.	Подп.	Дата	Колесо рабочее левое. Сборочный чертеж.	Лит.	Масса 32.4 / Масштаб 1:2,5
Разраб.		Власова				Лист	Листов 2
Пров.		Лебедев				ММСС СССР НПО Промвентиляция ГПИ Проектпромвентиляция	
Т.контр.		Граевский					
Н.контр.		Лебедев					
Утв.		Осадчий					

Серия 5.904-55, в.4

Инв. № подл. | Подп. и дата | Взам. инв. № | Инв. № дубл. | Подп. и дата

ВПА-40Б1.01.02.120СБ

Вид В лист 1

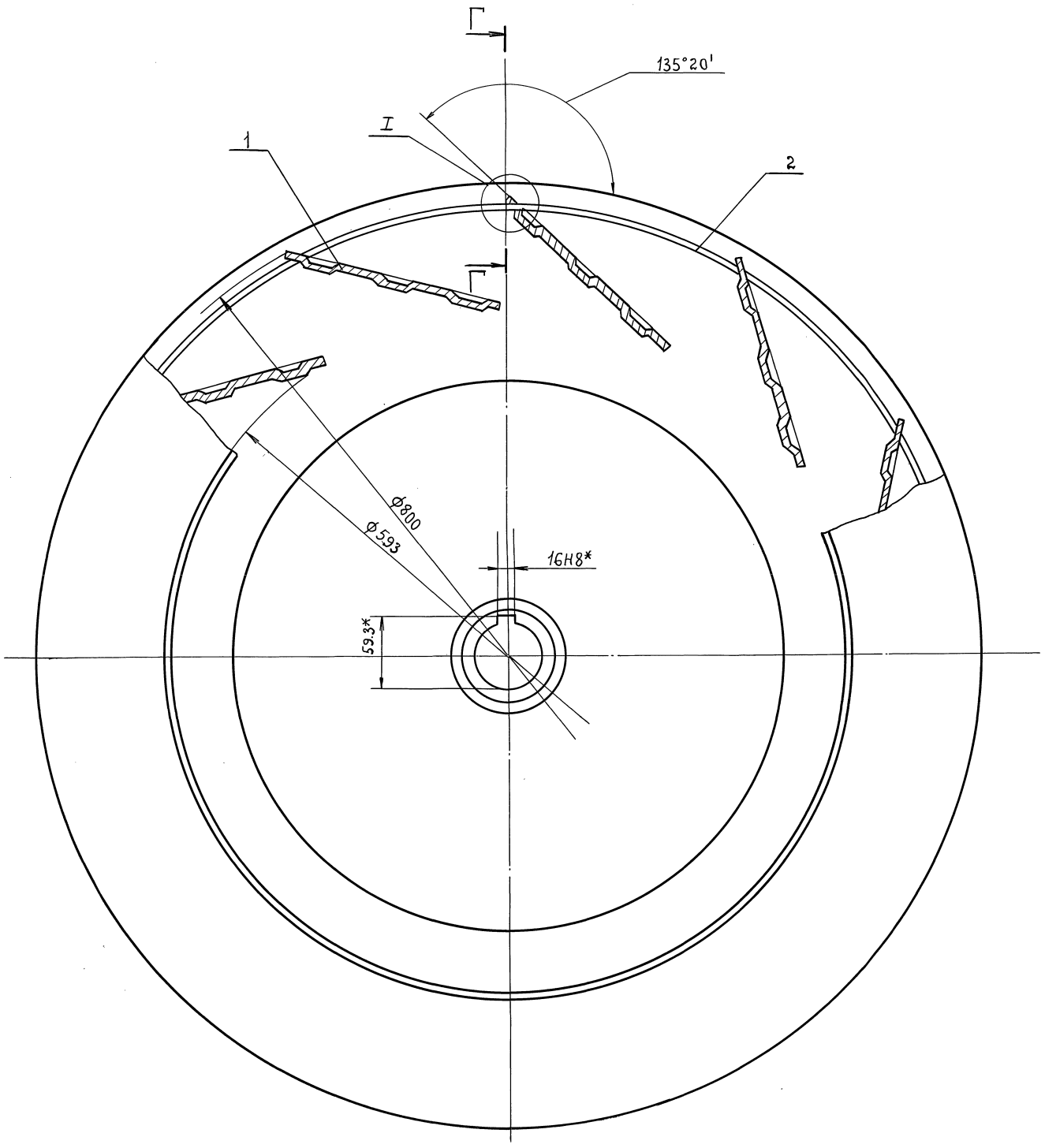

Г – Г
М 2:1

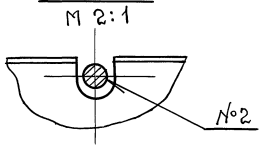

Серия 6904-55, в4

Инв. N подл.	Подп. и дата	Взам. инв. N	Инв. N дубл.	Подп. и дата

Изм.	Лист	N° докум.	Подп.	Дата	ВПА-40Б1.01.02.120СБ	Лист 2

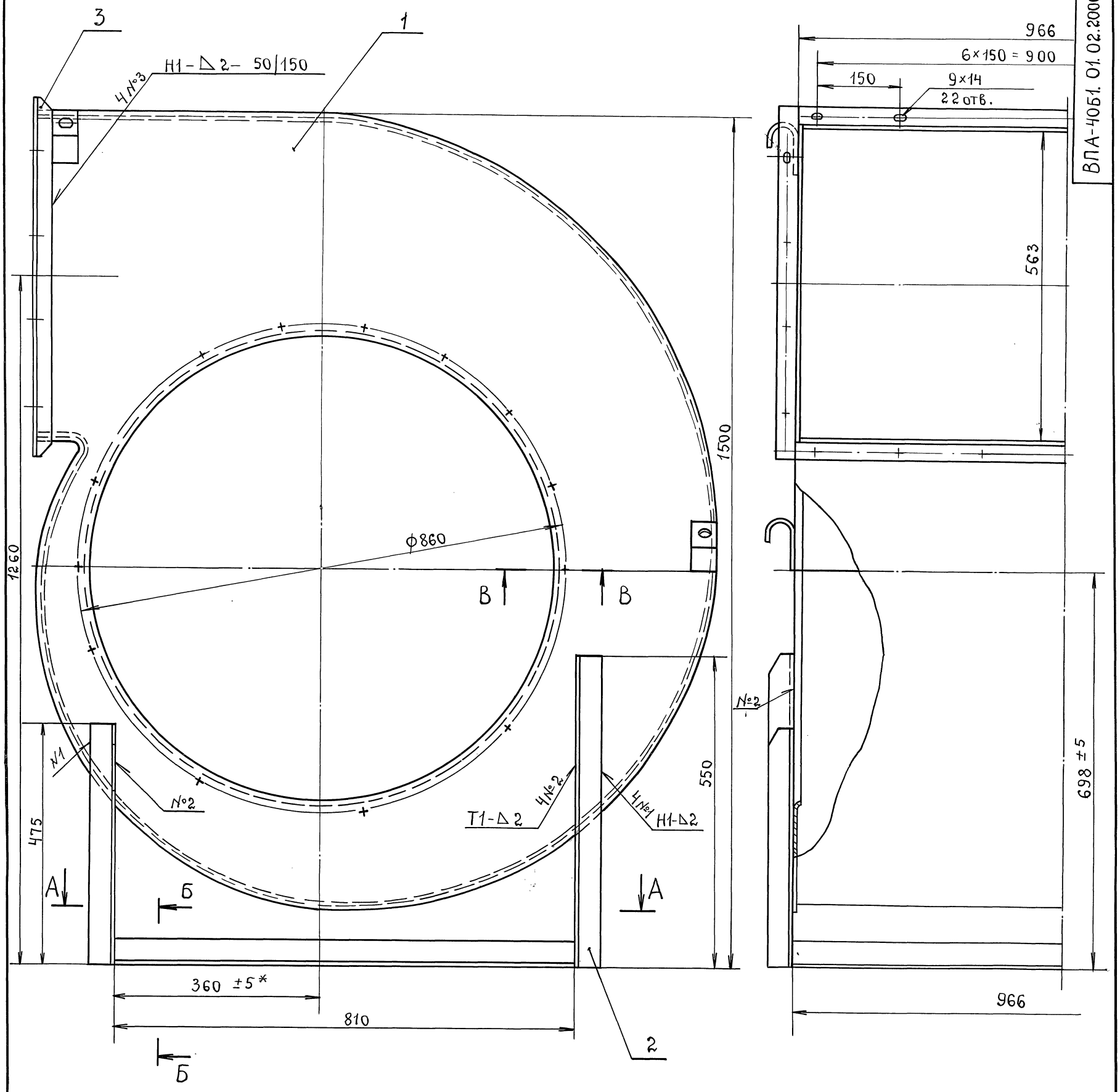

А-А
М1:10

Б-Б
М1:2

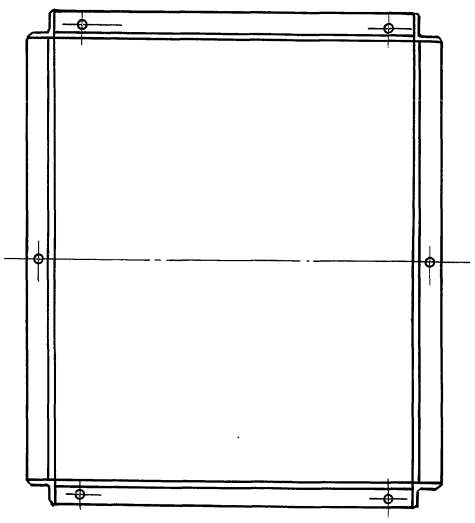

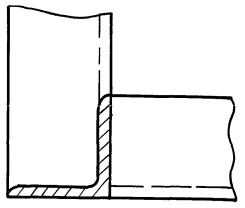

В-В
М1:1

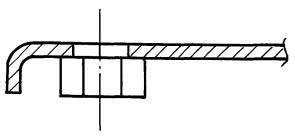

1. Сварные швы по ГОСТ 5264-80.
2. Покрытие- грунтовка ГФ-021 ГОСТ 25129-82.
3* Исполнительные размеры.
4. Размеры для справок.

Изм	Лист	№ докум.	Подп.	Дата
Разраб.		Власова		
Пров.		Лебедев		
Т.контр.		Граевский		
Н.контр.		Лебедев		
Утв.		Осадчий		

ВПА-4061. 01.02.200СБ

Кожух.

Сборочный чертеж.

Лит.	Масса	Масштаб
	104.6	1:5

Лист | Листов 1

ММСС СССР
НПОпромвентиляция
ГПИпроектпромвентиляция

Серия 5.904-55, 6.4

Инв.№подл. | Подп. и дата | Взам. инв.№ | Инв.№ дубл. | Подп. и дата

Формат	Зона	Поз.	Обозначение	Наименование	Кол.	Примечание
				Документация		
А2			ВПА-40Б1.01.02.300СБ	Сборочный чертеж		
				Детали		
Бч		1	ВПА-40Б1.01.02.301	Перекладина		
				Швеллер 10-ГОСТ 8240-89		
				Ст.3кп-II ГОСТ 535-88		
				l=1657 -УТ14	2	14,2 кг
Бч		2	ВПА-40Б1.01.02.302	Перекладина		
				Швеллер 10-ГОСТ 8240-89		
				Ст.3кп-II ГОСТ 535-88		
				l=966 -УТ14	3	8,3 кг
Бч		3	ВПА-40Б1.01.02.303	Стойка		
				Уголок 35×35×4-В ГОСТ 8509-86		
				Ст.3кп-II ГОСТ 535-88		
				l=50 -УТ14	8	
Бч		4	ВПА-40Б1.01.02.304	Направляющая		
				Уголок 45×45×5-В ГОСТ 8509-86		
				Ст.3кп-II ГОСТ 535-88		
				l=85 -УТ14	8	0,29 кг

Подп. и дата | Инв. № дубл. | Взам. инв. № | Подп. и дата | Инв. № подл.

Изм	Лист	№ докум.	Подп.	Дата	ВПА-40Б1.01.02.300		
Разраб.		Власова			Рама Спецификация	Лит.	Лист 1 / Листов 1
Пров.		Граевский				ММСС СССР НПО Промвентиляция ГПИ Проектпромвентиляция	
Н.контр.		Граевский					
Утв.		Осадчий					

Формат А4

Формат	Зона	Поз.	Обозначение	Наименование	Кол.	Примечание
				Документация		
А2			ВПА-40Б1.01.02.300СБ	Сборочный чертеж		
				Сборочные единицы		
А4		1	ВПА-40Б1.01.02.410	Решетка	1	
				Детали		
А3		2	ВПА-40Б1.01.02.401	Обечайка	1	
А3		3	ВПА-40Б1.01.02.402	Щиток	1	
А4		4	ВПА-40Б1.01.02.403	Ушко	1	
		5	-01	Ушко	1	
		6	-02	Ушко	1	
		7	-03	Ушко	1	

Подп. и дата | Инв. № дубл. | Взам. инв. № | Подп. и дата | Инв. № подл.

Изм	Лист	№ докум.	Подп.	Дата	ВПА-40Б1.01.02.400		
Разраб.		Власова			Ограждение Спецификация	Лит.	Лист 1 / Листов 1
Пров.		Граевский				ММСС СССР НПО Промвентиляция ГПИ Проектпромвентиляция	
Н.контр.		Граевский					
Утв.		Осадчий					

Формат А4

Серия 5.904-55, в.4

Формат	Зона	Поз.	Обозначение	Наименование	Кол.	Примечание
				Документация		
А3			ВПА-40Б1.01.02.410СБ	Сборочный чертеж		
				Детали		
Бч		1	ВПА-40Б1.01.02.411	Связь		
				Проволока 4-0-С-II		
				ГОСТ 3282-74		
				L=125; -УТ14	2	0,013кг
Бч		2	ВПА-40Б1.01.02.412	Связь		
				Проволока 4-0-С-II		
				ГОСТ 3282-74		
				L=258; -УТ14	1	0,026 кг
Бч		3	ВПА-40Б1.01.02.413	Связь		
				Проволока 4-0-С-II		
				ГОСТ 3282-74		
				L=344; -УТ14	1	0,035 кг
Бч		4	ВПА-40Б1.01.02.414	Связь		
				Проволока 4-0-С-II		
				ГОСТ 3282-74		
				L=354; -УТ14	1	0,036кг
Бч		5	ВПА-40Б1.01.02.415	Связь		
				Проволока 4-0-С-II		
				ГОСТ 3282-74		
				L=370; -УТ14	1	0,038 кг

Подп. и дата | Инв. № дубл. | Взам. инв. № | Подп. и дата | Инв. № подл.

Изм	Лист	№ докум.	Подп.	Дата	ВПА-40Б1.01.02.410		
Разработ.		Власова			Решетка Спецификация	Лит.	Лист 1 / Листов 2
Провер.		Граевский				ММСС СССР НПО Промвентиляция ГПИ Проектпромвентиляция	
Н.контр.		Граевский					
Утв.		Осадчий					

Формат А4

Формат	Зона	Поз.	Обозначение	Наименование	Кол.	Примечание
				Связь		
				Проволока 4-0-С-II		
				ГОСТ 3282-74		
				L=384 -УТ14	1	0,04кг
				Связь		
				Проволока 4-0-С-II		
				ГОСТ 3282-74		
				L=578; -УТ14	2	0,058кг
				Связь		
				Проволока 4-0-С-II		
				ГОСТ 3282-74		
				L=630; -УТ14	2	0,062кг
				Связь		
				Проволока 4-0-С-II		
				ГОСТ 3282-74		
				L=640; -УТ14	1	0,063кг

Подп. и дата | Инв. № дубл. | Взам. инв. № | Подп. и дата | Инв. № подл.

Изм	Лист	№ докум.	Подп.	Дата	ВПА-40Б1.01.02.410	Лист 2

ВПА-40Б1.01.02.300СБ

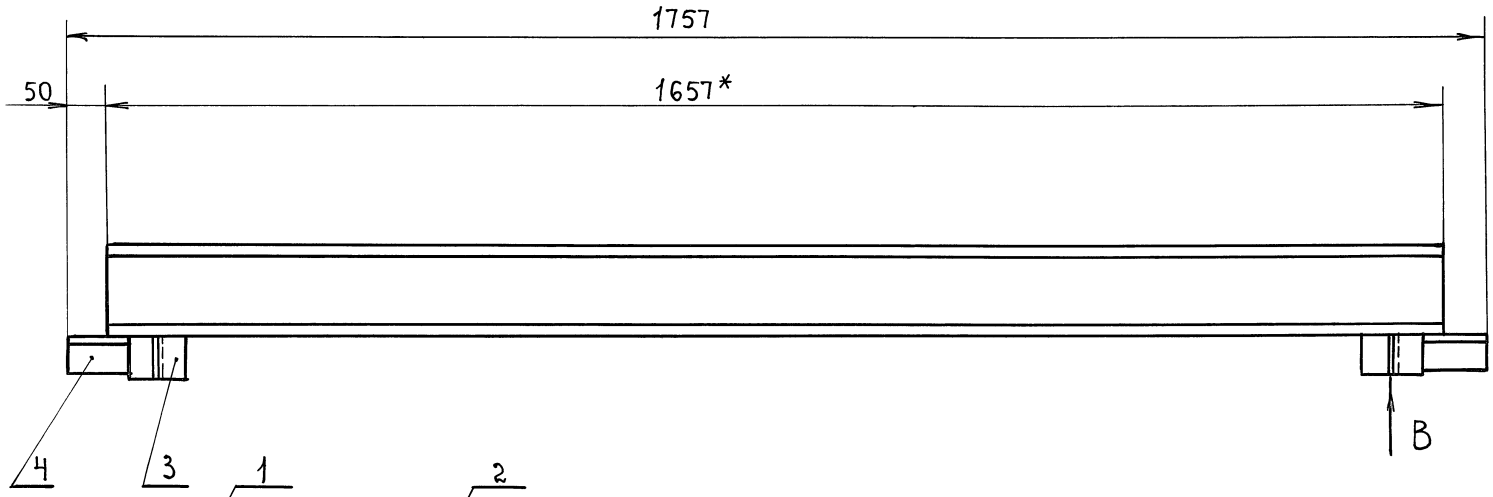

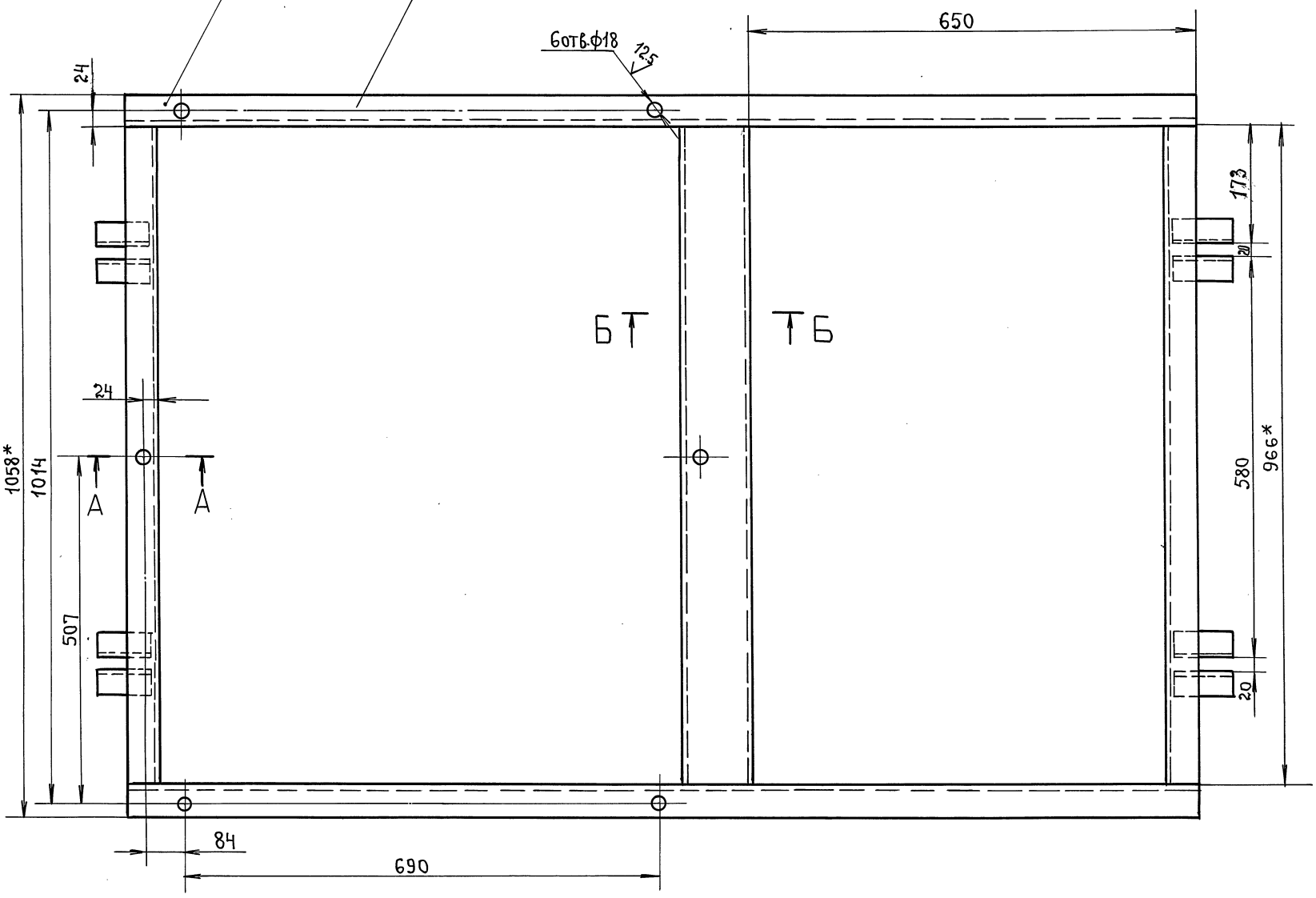

А – А
М1:2

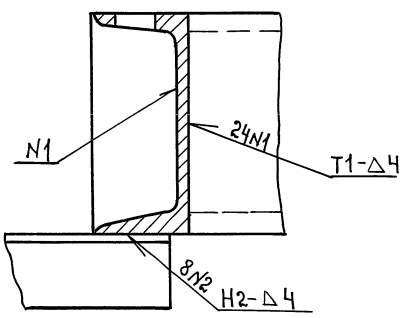

Б – Б

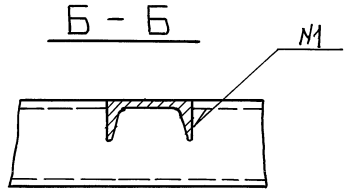

Вид В

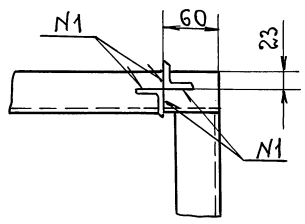

1. Сварные швы по ГОСТ 5264-80.
2. Покрытие: грунтовка ГФ-021 ГОСТ 25129-82.
3.* Размеры для справок.

					ВПА-40Б1.01.02.300СБ	
Изм.	Лист	N докум.	Подп.	Дата		
Разраб.		Власова			Рама. Сборочный чертеж.	Лит. / Масса 56.5 / Масштаб 1:5
Пров.		Граевский				Лист / Листов 1
Т.контр.		Граевский				ММСС СССР НПО промвентиляция ГПИпроектпромвентиляция
Н.контр.		Граевский				
Утв.		Осадчий				

Серия 5.904-55, в.4

Инв. N подл. | Подп. и дата | Взам. инв. N | Инв. N дубл. | Подп. и дата

ВПА-40Б1.01.02.400СБ

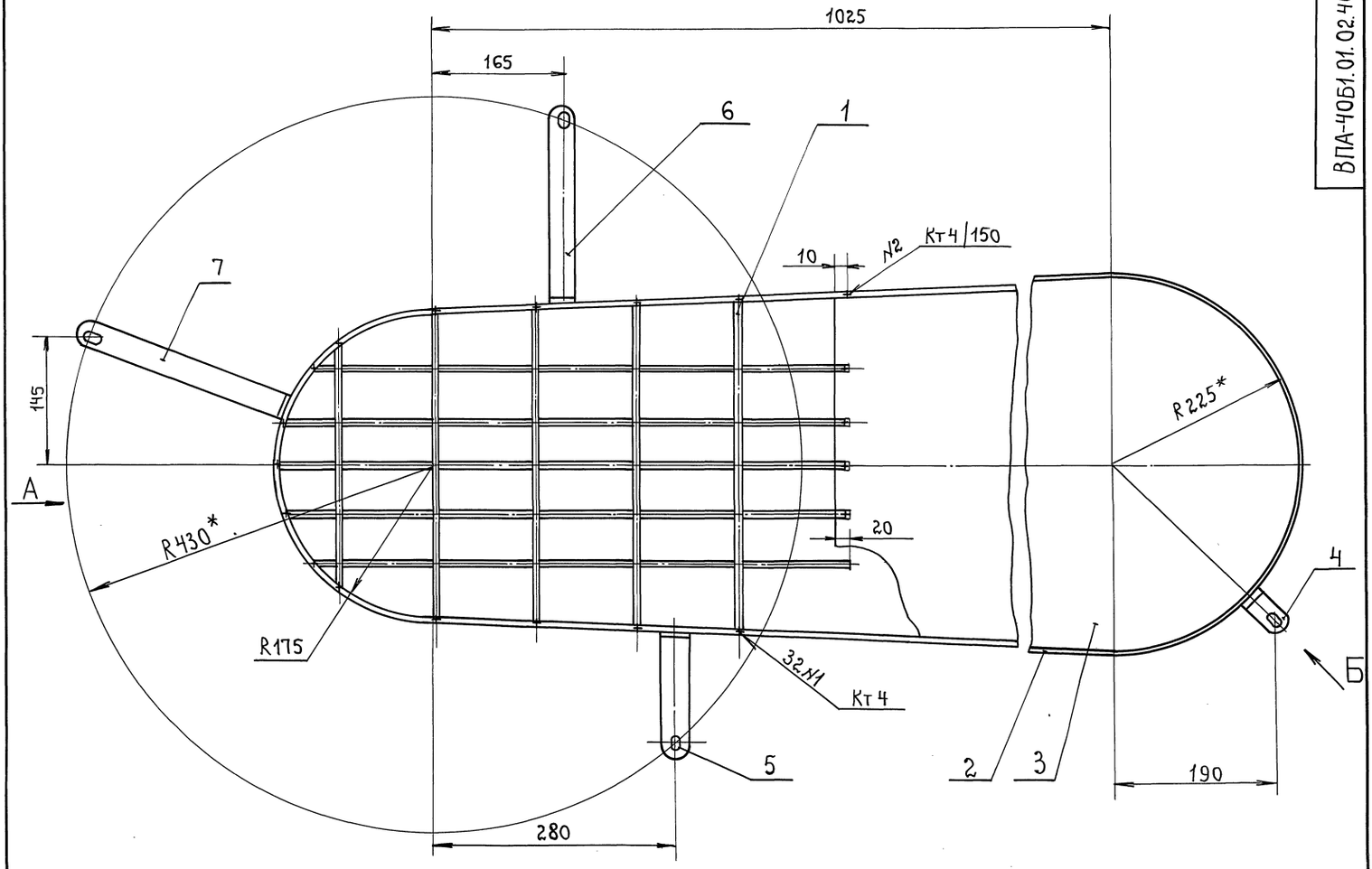

Вид А

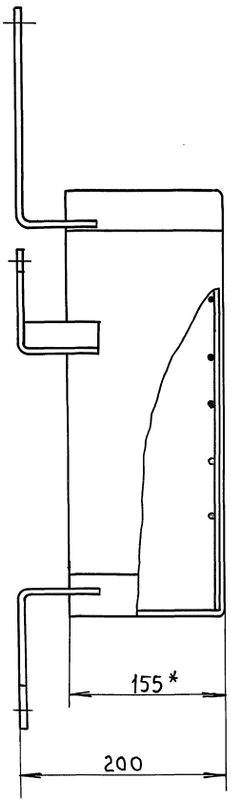

Вид Б

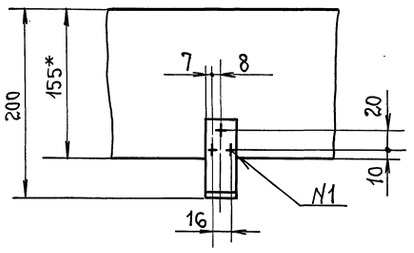

1. Сварные швы по ГОСТ 15878–79.
2. ± t2/2.
3. Покрытие: грунтовка ГФ-021 ГОСТ 25129-82 VII.У2.
4.* Размеры для справок.

					ВПА-40Б1.01.02.400СБ		
Изм.	Лист	№докум.	Подп.	Дата			
Разраб.		Власова			Ограждение. Сборочный чертеж.	Лит.	Масса 8.11 / Масштаб 1:4
Пров.		Граевский				Лист	Листов 1
Т.контр.		Граевский				МПСС СССР НПО Промвентиляция ГПИпроектпромвентиляция	
Н.контр.		Граевский					
Утв.		Осадчий					

Серия 5.904-55, в.4

Инв. № подл. | Подп. и дата | Взам. инв. № | Инв. № дубл. | Подп. и дата

ВПА-4067.01.02.401

25 V(√)

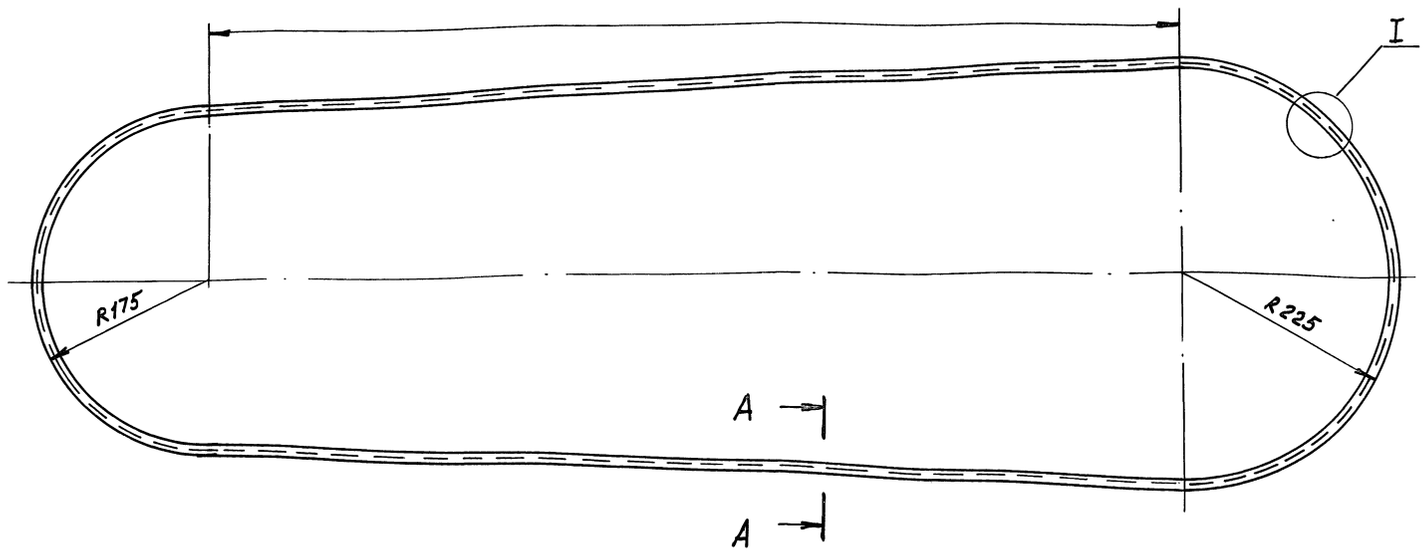

I
М1:1

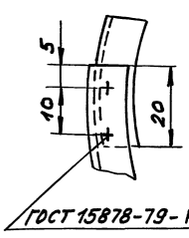

ГОСТ 15878-79 - Km 4

А – А
М1:2

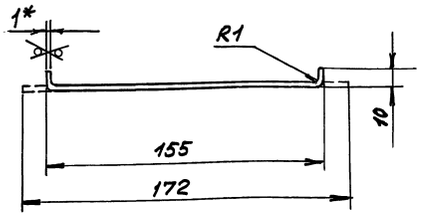

1. Длина развернутой детали 3275 мм
2. Допускается изготавливать из нескольких частей соединением сварным швом С2 по ГОСТ 14771-76
3. – JT14, ± $t_2/2$.
4.* Размер для справок.

Изм.	Лист	№ докум.	Подп.	Дата	ВПА-40Б1.01.02.401			
Разраб.		Власова			Обечайка Деталь	Лит.	Масса	Масшт.
							4.42	1:4
Пров.		Лебедев				Лист	Листов 1	
Т.контр.		Граевский				ММСС СССР НПО Промвентиляция ГПИ Проектпромвентиляция		
Н.контр.		Лебедев						
Утв.		Граевский			Лист Г/К ОК360 В ГОСТ 16523-89			

Формат А3

Серия 5.904-55, в.4

ВПА-4067.01.02.402

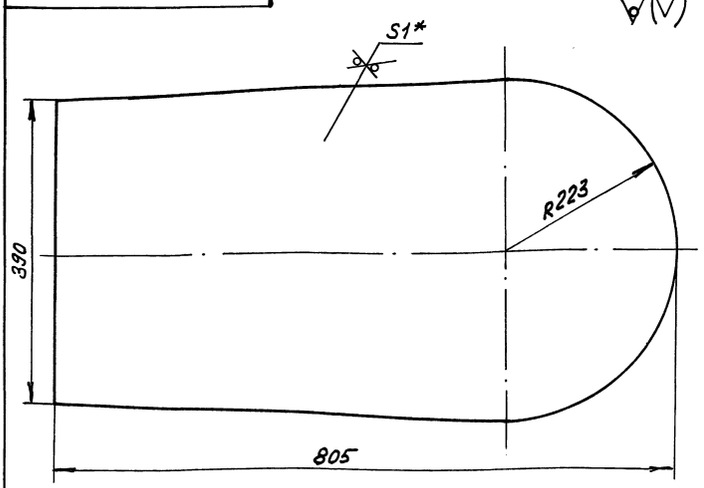

1. – JT14, ± $t_2/2$
2.* Размер для справок

Изм.	Лист	№ докум.	Подп.	Дата	ВПА-40 Б1.01.02.402			
Разраб.		Власова			Щиток Деталь	Лит.	Масса	Масшт.
							2,5	1:5
Пров.		Лебедев				Лист	Листов 1	
Т.контр.		Граевский				ММСС СССР НПО Промвентиляция ГПИ Проектпромвентиляция		
Н.контр.		Лебедев						
Утв.		Граевский			Лист Г/К ОК360 В ГОСТ 16523-89			

ВПА-4061.01.02.403

25 V(√)

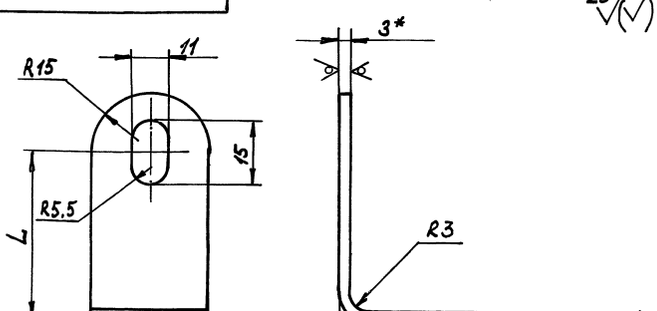

Обозначение	L, мм	L1, мм	Масса, кг
ВПА-40Б.02.403	33	123.1	0.09
-01	145	220.1	0.16
-02	217	292.1	0.21
-03	255	330.1	0.23

1. + JT14, – JT14; ± $\frac{t_2}{2}$.
2.* Размер для справок.
3. Длина развернутой детали L_1.

Изм.	Лист	№ докум.	Подп.	Дата	ВПА-40Б1.01.02.403			
Разраб.		Власова			Ушко Деталь	Лит.	Масса	Масшт.
							см. табл.	–
Пров.		Лебедев				Лист	Листов	
Т.контр.		Граевский				ММСС СССР НПО Промвентиляция ГПИ Проектпромвентиляция		
Н.контр.		Лебедев						
Утв.		Граевский			Лист Г/К ОК360 В ГОСТ 16523-89			

Инв.№ подл. | Подп. и дата | Взам. инв.№ | Инв.№ дубл. | Подп. и дата

ВПА-40Б1.01.02.410СБ

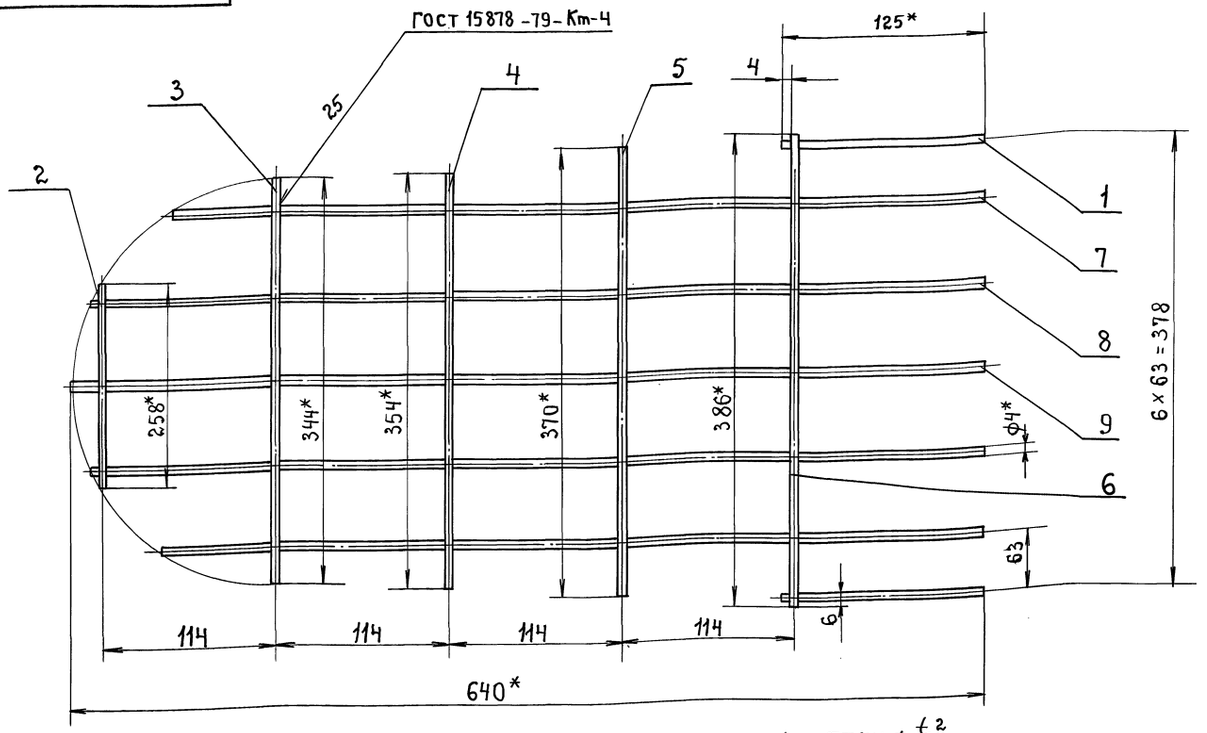

1. - ЛТ14; $\pm\frac{t2}{2}$.
2.* Размеры для справок.

Изм.	Лист	№ докум.	Подп.	Дата
Разраб.		Власова		
Пров.		Лебедев		
Т.контр.		Граевский		
Н.контр		Лебедев		
Утв.		Граевский		

ВПА-40Б1. 01. 02. 410СБ

Решетка. сборочный чертеж

Лит.	Масса	Масшт.
	0.504	1:2

Лист | Листов 1

ММСС СССР НПОпромвентиляция ГПИпроектпромвентиляция

Формат А3

Серия 5.904-55.в.4

Формат	Зона	Поз.	Обозначение.	Наименование.	Кол.	Примечание.
				Документация.		
А2			ВПА-40Б1.01.02.500 СБ	Сборочный чертеж		
				Детали.		
БЧ		1	ВПА-40Б1.01.02.501	Направляющая		
				Уголок 45×45×5-В ГОСТ 8509-86 / Ст3кп-II ГОСТ 535-88		
				ℓ = 700 – ЛТ14	4	2,4кг.
БЧ		2	ВПА-40Б1.01.02.502	Перемычка		
				Полоса 4×25-Б-2 ГОСТ 103-76 / Ст3кп ГОСТ 535-88		
				ℓ = 98 – ЛТ14	2	0.077кг
				Стандартные изделия		
		3		Гайка М12-6Н.5 ГОСТ 5915-70	2	
			Переменные данные	для исполнений.		
				ВПА-40Б1.01.02.500		
				Детали.		
БЧ		4	ВПА-40Б1.01.02.503	Перекладина		
				Уголок 32×32×4-В ГОСТ 8509-86 / Ст3кп-II ГОСТ 535-88		
				ℓ = 320 – ЛТ14	2	0.6кг.

Изм.	Лист	№ докум.	Подп.	Дата
Разраб.		Власова		
Пров.		Лебедев		
Н.контр		Лебедев		
Утв.		Граевский		

ВПА-40Б1. 01. 02.500

Плита. Спецификация

Лит.	Лист	Листов
	1	2

ММСС СССР НПО промвентиляция ГПИпроектпромвентиляция

Формат	Зона	Кол.	Обозначение.	Наименование.	Кол.	Примечание.
				ВПА-40Б1.01.02.500-01		
				Детали.		
БЧ		4	ВПА-40Б1.01.02.503	Перекладина		
				Уголок 32×32×4-В ГОСТ 8509-86 / Ст3кп-II ГОСТ 535-88		
				ℓ = 377 – ЛТ14	2	0.72кг.

Изм.	Лист	№ докум.	Подп.	Дата

ВПА-40Б1. 01. 02. 500

Лист 2

Инв. № подл. | Подп. и дата | Инв. № дубл. | Взам. инв. № | Подп. и дата

ВПА-40Б1.01.02500СБ

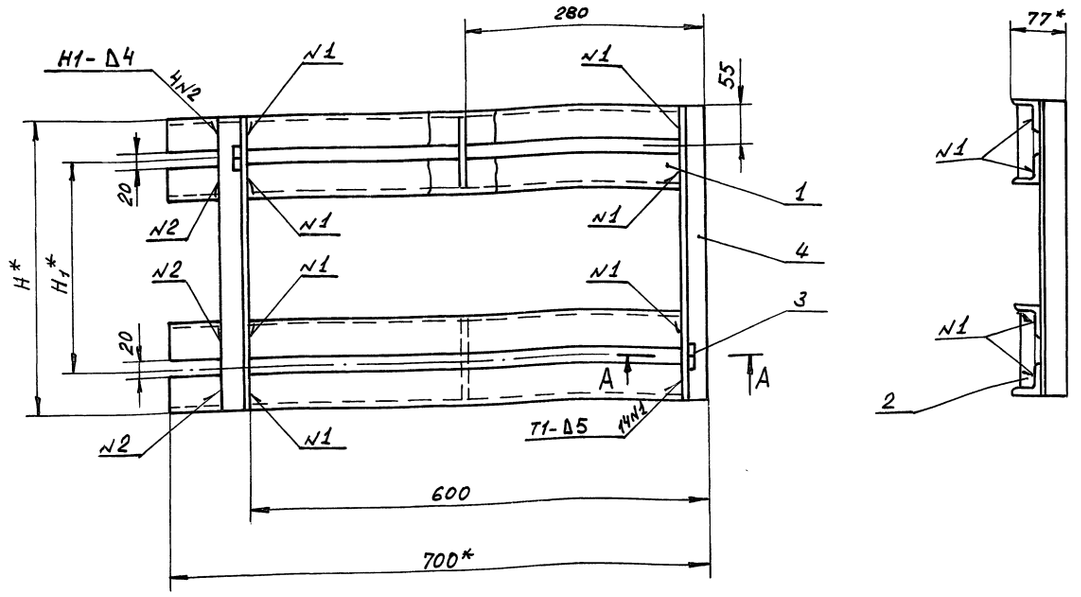

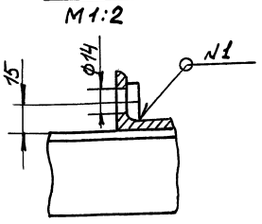

Обозначение	H,* мм	H1,* мм	Масса, кг
ВПА-40Б.02.500	320	160	11
-01	377	200	11.2

1. Сварные швы по ГОСТ 5264-80.
2. $\pm \frac{JT14}{2}$.
3* Размеры для справок

				ВПА-40Б1.01.02.500 СБ	
Изм.	Лист	№ докум.	Подп.	Дата	
Разраб.		Власова			Плита. Сборочный чертеж
Пров.		Лебедев			Лит. / Масса / Масштаб: см. табл. / —
Т. контр.		Градевский			Лист / Листов 1
Н. контр.		Лебедев			ММСС СССР НПО "Промвентиляция" ГПИ Проектпромвентиляция
Утв.		Осадчий			

Формат А3

Серия 5.904-55, в.4

Формат	Зона	Поз.	Обозначение	Наименование	Кол.	Примечание
				Документация		
А2			ВПА-40Б1.01.03 СБ	Сборочный чертеж		
				Сборочные единицы		
А4		1		Фланец		
				Детали		
А4		2	ВПА-40Б1.01.03.001	Накладка	2	
А4		3	ВПА-40Б1.01.03.002	Накладка	2	
Б4		4	ВПА-40Б1.01.03.003	Обечайка		
				Покрытие защитное марки СПЛ ТУ6-11-400-83 (3200×200) - JT14	1	0.35кг

				ВПА-40Б1.01.03.	
Изм.	Лист	N докум.	Подп.	Дата	
Разраб.		Власова			Вставка гибкая. Спецификация
Пров.		Лебедев			Лит. / Лист / Листов 1
Н. контр.		Лебедев			ММСС СССР НПО Промвентиляция ГПИ Проектпромвентиляция
Утв.		Градевский			

ВПА-40Б1.01.03.001

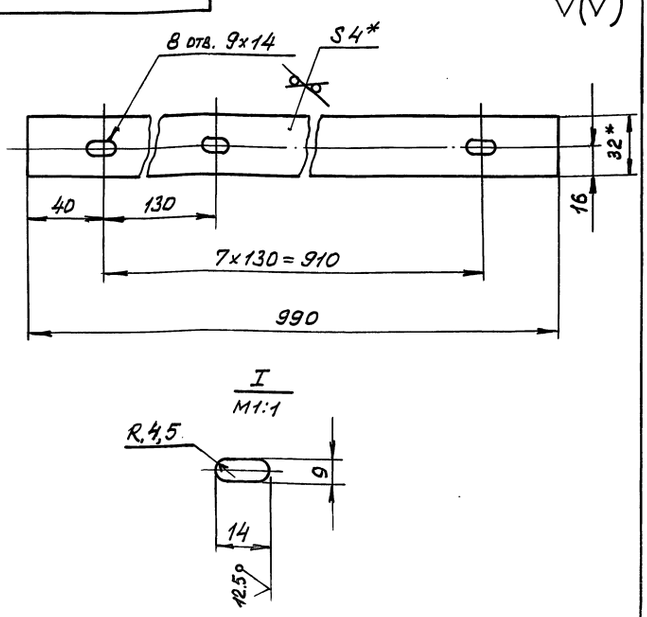

1. + JT14; - JT14; $\pm \frac{t_2}{2}$
2.* Размеры для справок.

				ВПА-40Б1.01.03.001	
Изм.	Лист	№ докум.	Подп.	Дата	
Разраб.		Власова			Накладка. Деталь
Пров.		Лебедев			Лит. / Масса / Масшт.: 0.96 / 1:2
Т. контр.		Градевский			Лист / Листов 1
Н. контр.		Лебедев			ММСС СССР НПО Промвентиляция ГПИ Проектпромвентиляция
Утв.		Градевский			

Полоса 4×32-В-2 ГОСТ 103-76
Ст 3 кп ГОСТ 535-88

Формат	Зона	Поз.	Обозначение	Наименование	Кол.	Примечание
				Документация		
А2			ВПА-40Б1.01.02.800СБ	Сборочный чертеж		
				Детали		
А3		1	ВПА-40Б1.01.02.801	Стенка передняя	1	
А3		2	ВПА-40Б1.01.02.802	Стенка задняя	1	
Б4		3	ВПА-40Б1.02.01.803	Распорка		
				Труба 15×2.8		
				ГОСТ 3262-75		
				ℓ=960 -УТ14	3	1.23кг
А3		4	33001.05.202	Обечайка	1	
А4		5	СТД 40476.02.00.01	Крюк	4	
				Стандартные изделия		
		6		Гайка М10-6Н.5		
				ГОСТ 5915-70	26	

Изм.	Лист	№ докум.	Подп.	Дата
Разраб.		Власова		
Пров.		Лебедев		
Н.контр.		Лебедев		
Утв.		Граевский		

ВПА-40Б1.01.02.800

Обечайка
Спецификация

Лит	Лист	Листов
		1

ММСС СССР
НПО Промвентиляция
ГПИ Проектпромвентиляция

Формат А4

Формат	Зона	Поз.	Обозначение	Наименование	Кол.	Примечание
				Документация		
А2			ВПА-40Б1.01.02.900СБ	Сборочный чертеж		
				Детали		
А4		1	ВПА-40Б1.01.02.901	Стойка	1	
		2	-01	Стойка	1	
А4		3	ВПА-40Б1.01.02.902	Стойка	1	
		4	-01	Стойка	1	
Б4		5	ВПА-40Б1.01.02.905	Связь		
				Уголок 45×45×5-В ГОСТ 8509-86		
				Ст.3кп-II ГОСТ 535-88		
				ℓ=808 -УТ14	2	2.72кг
Б4		6	ВПА-40Б1.01.02.906	Связь		
				Уголок 45×45×5-В ГОСТ 8509-86		
				Ст.3кп-II ГОСТ 535-88		
				ℓ=964 -УТ14	2	3.25кг

Изм.	Лист	№ докум.	Подп.	Дата
Разраб.		Власова		
Пров.		Лебедев		
Н.контр.		Лебедев		
Утв.		Граевский		

ВПА-40Б1.01.02.900

Основание
Спецификация

Лит.	Лист	Листов
		1

ММСС СССР
НПО Промвентиляция
ГПИ Проектпромвентиляция

Формат А4

Серия 5.904-55, в.4

ВПА-40Б1.01.02.801

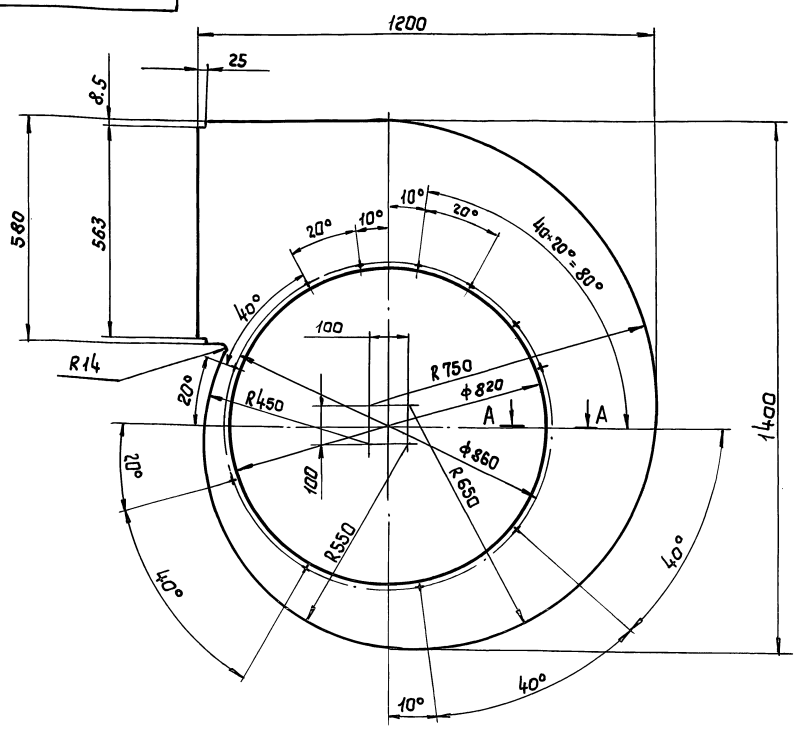

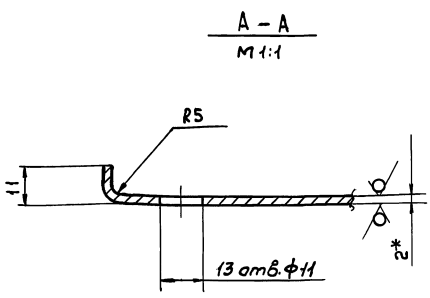

25 (V)

1. +УТ14; -УТ14; $\pm\frac{t_2}{2}$
2. * Размер для справок.

Изм.	Лист	№ докум.	Подп.	Дата
Разраб.		Власова		
Пров.		Лебедев		
Т.контр.		Граевский		
Н.контр.		Лебедев		
Утв.		Граевский		

ВПА-40Б1.01.02.801

Стенка передняя
Деталь

Лит.	Масса	Масштаб
	16.8	1:10
Лист	Листов 1	

Лист Г/К 2,0 ГОСТ 19903-74
ОК360В ГОСТ 16523-89

ММСС СССР
НПО Промвентиляция
ГПИ Проектпромвентиляция

24667-09 44 Формат А3

Инв. № подл. | Подп. и дата | Взам. инв. № | Инв. № дубл. | Подп. и дата

ВПА-40Б1.01.02.800СБ

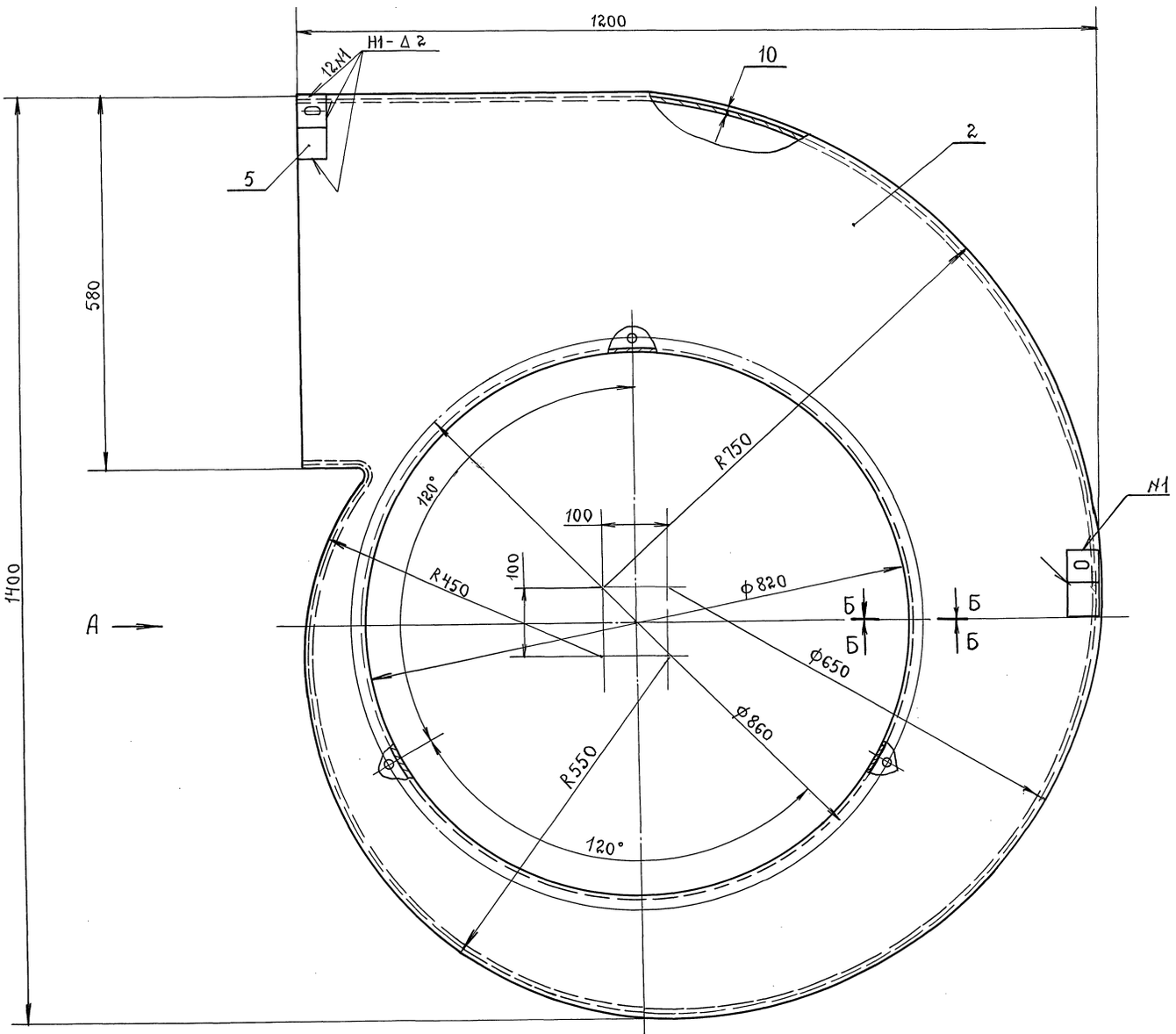

Вид А повернуто

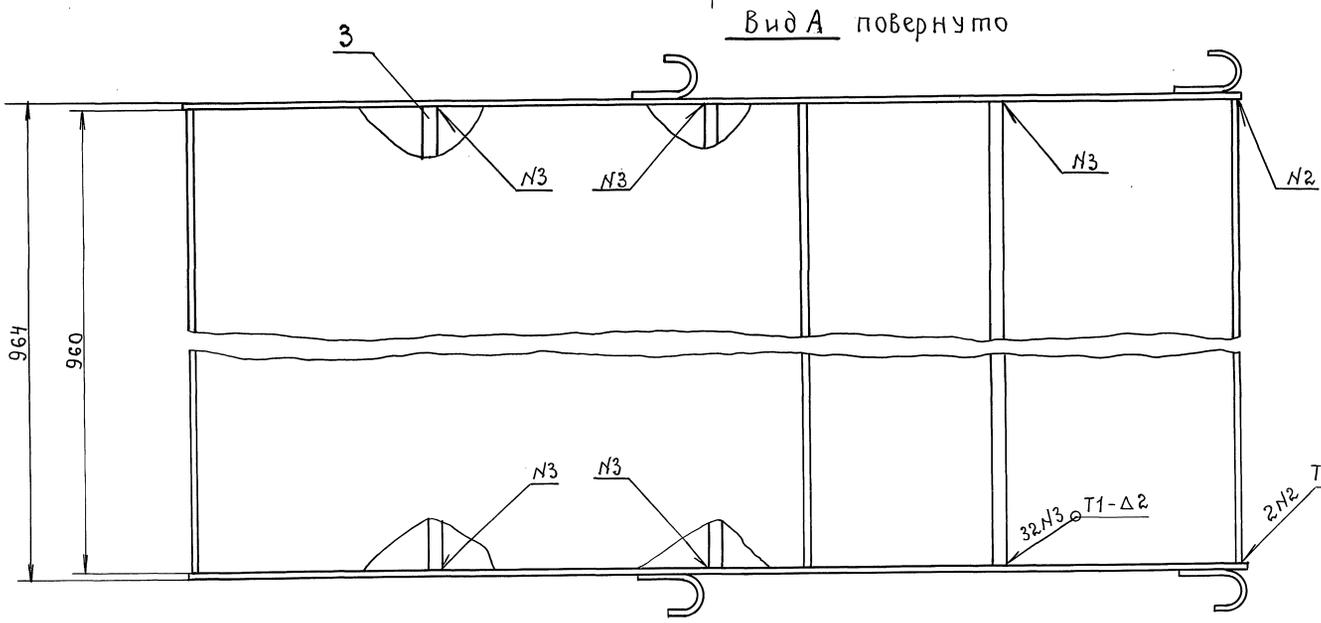

Б-Б
М1:1

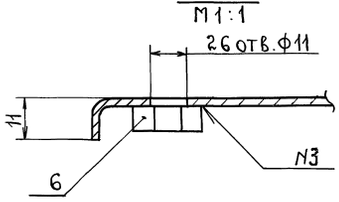

1. Сварку производить по ГОСТ 14771-76.
2. Размеры для справок.

Серия 5.904-55, в.4

Инв. № подл. | Подп. и дата | Взам. инв. № | Инв. № дубл. | Подп. и дата

Изм.	Лист.	№ докум.	Подп.	Дата
Разраб.		Власова		
Пров.		Лебедев		
Т. контр.		Граевский		
Н. контр.		Лебедев		
Утв.		Осадчий		

ВПА-40Б1.01.02.800СБ

Обечайка. Сборочный чертеж.

Лит.	Масса	Масштаб
	79.6	1:10

Лист | Листов 1

ММСС СССР
НПОпромвентиляция
ГПИпроектпромвентиляция

ВПА-40Б1.01.02.802

25 V(V)

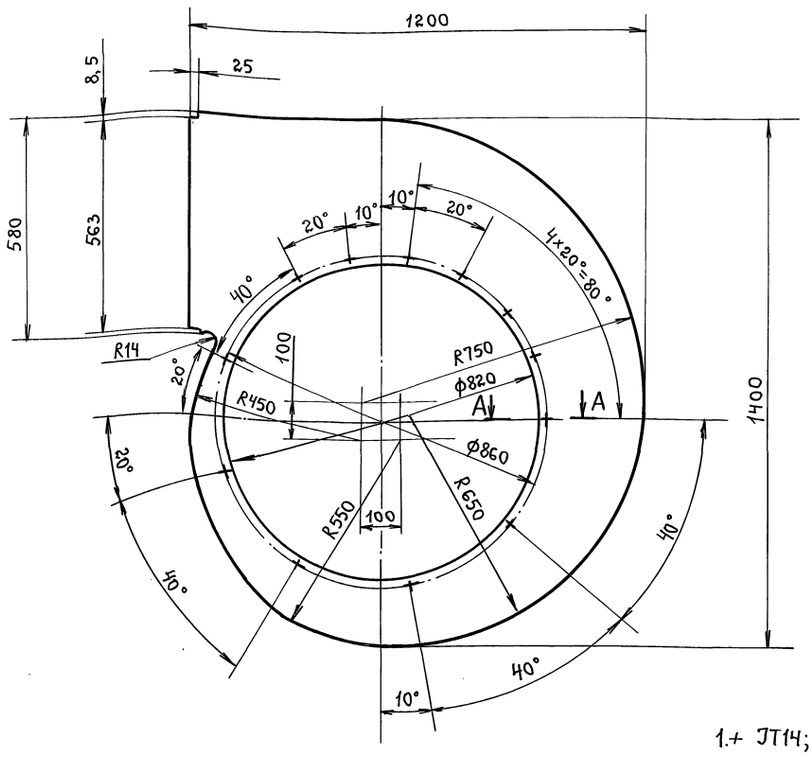

А-А
М1:1

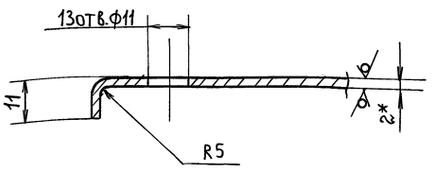

1.+ JT14; - JT14 $\pm \frac{t_2}{2}$

2.* Размер для справок.

				ВПА-40Б1.01.02.802	
Изм.	Лист	№ докум.	Подпись	Дата	
Разраб.		Власова			Стенка задняя. Деталь
Пров.		Лебедев			
Т.контр.		Граевский			
Н.контр.		Лебедев			
Утв.		Граевский			

Лит.	Масса	Масштаб
	16,8	1:10
Лист	Листов 1	

ММСС СССР
НПО промвентиляция
ГПИ проектпромвентиляция

Лист К ОК 36 ОВ ГОСТ 16523-89 2. ГОСТ 19903-74

Формат А3

Инв.№подл. | Подп. и дата | Инв.№ дубл. | Взам.инв.№ | Подп. и дата

Серия 5.904-55,в.4

ВПА-40Б1.01.02.901

А(V)

ВПА-40Б1.01.02.901

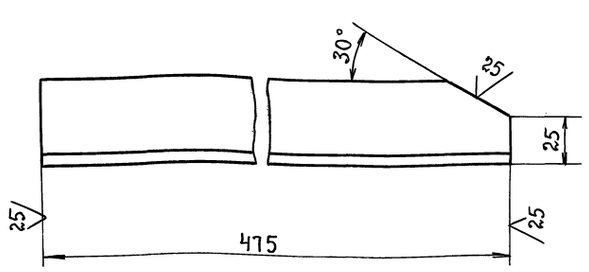

ВПА-40Б1.01.02.901-01 - зеркальное отражение
Остальное-см. ВПА-40Б1.01.02-901.

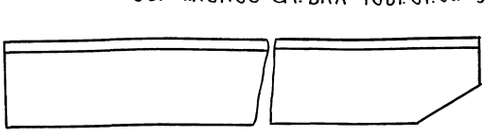

- JT14 $\pm t_2/2$.

				ВПА-40Б1.01.02.901	
Изм.	Лист	№ докум.	Подп.	Дата	
Разраб.		Власова			Стойка. Деталь
Пров.		Лебедев			
Т.контр.		Граевский			
Н.контр.		Лебедев			
Утв.		Граевский			

Лит.	Масса	Масшт.
	1,6	1:2
Лист	Листов 1	

ММСС СССР
Главпромвентиляция
ГПИ проектпромвентиляция

Уголок 45×45×5-В ГОСТ 8509-86 / Ст.3 сп-II ГОСТ 535-88

Инв.№подл. | Подп. и дата | Взам.инв.№ | Инв.№ дубл. | Подп. и дата

ВПА-40Б1.01.02.902

А(V)

ВПА-40Б1.01.02.902

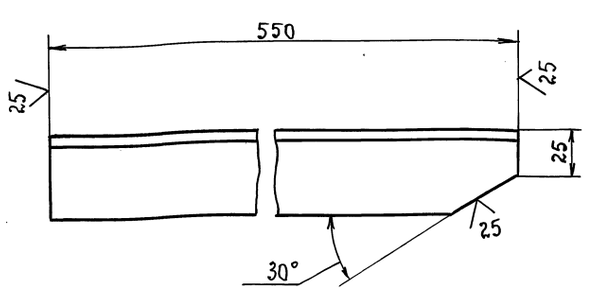

ВПА-40Б1.01.02.902-01 - зеркальное отражение
остальное- см. ВПА-40Б1.01.02.902

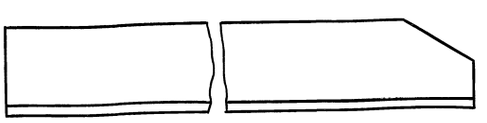

- JT14, $\pm t_2/2$.

				ВПА-40Б1.01.02.902	
Изм.	Лист	№ докум.	Подп.	Дата	
Разраб.		Власова			Стойка. Деталь
Пров.		Лебедев			
Т.контр.		Граевский			
Н.контр.		Лебедев			
Утв.		Граевский			

Лит.	Масса	Масштаб
	1,85	1:2
Лист	Листов 1	

ММСС СССР
НПО промвентиляция
ГПИ проектпромвентиляция

Уголок 45×45×5-В ГОСТ 8509-86 / Ст.3кп II ГОСТ 535-88

Инв.№подл. | Подп. и дата | Взам.инв.№ | Инв.№ дубл. | Подп. и дата

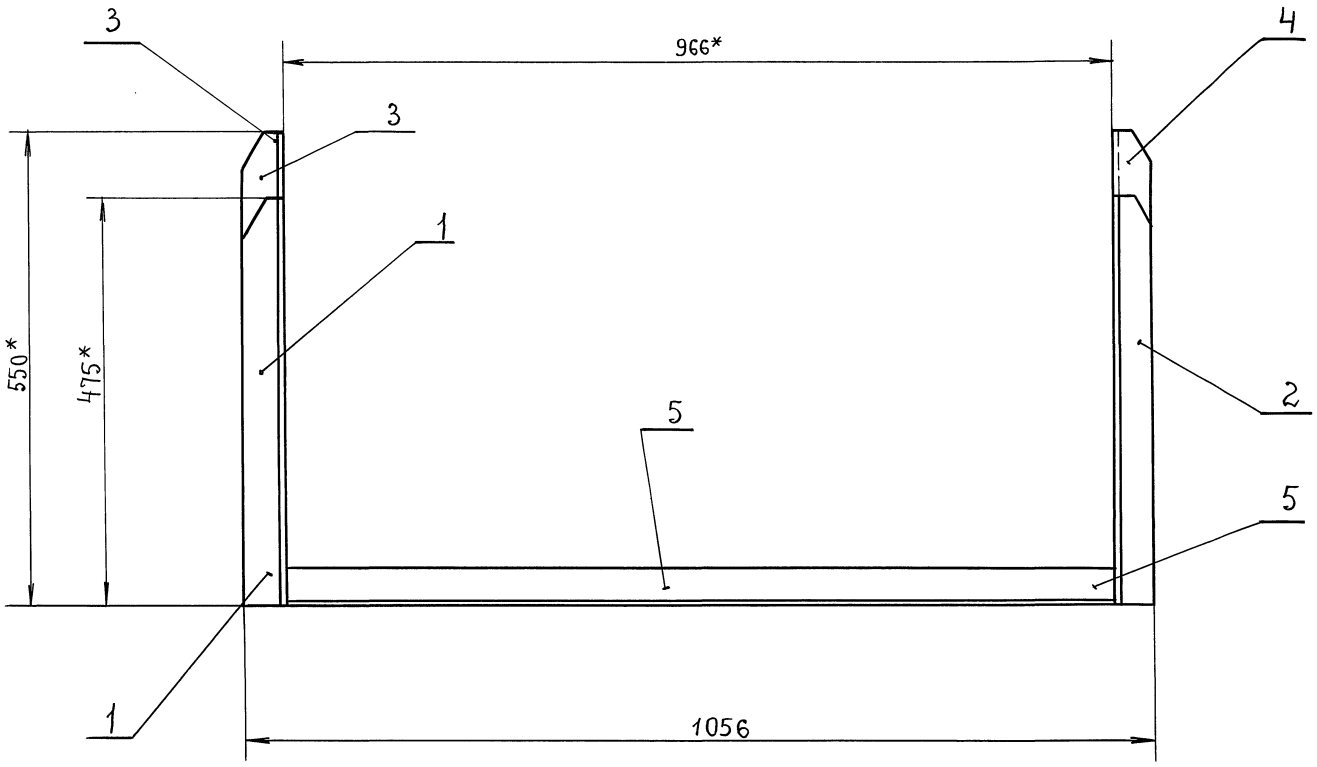

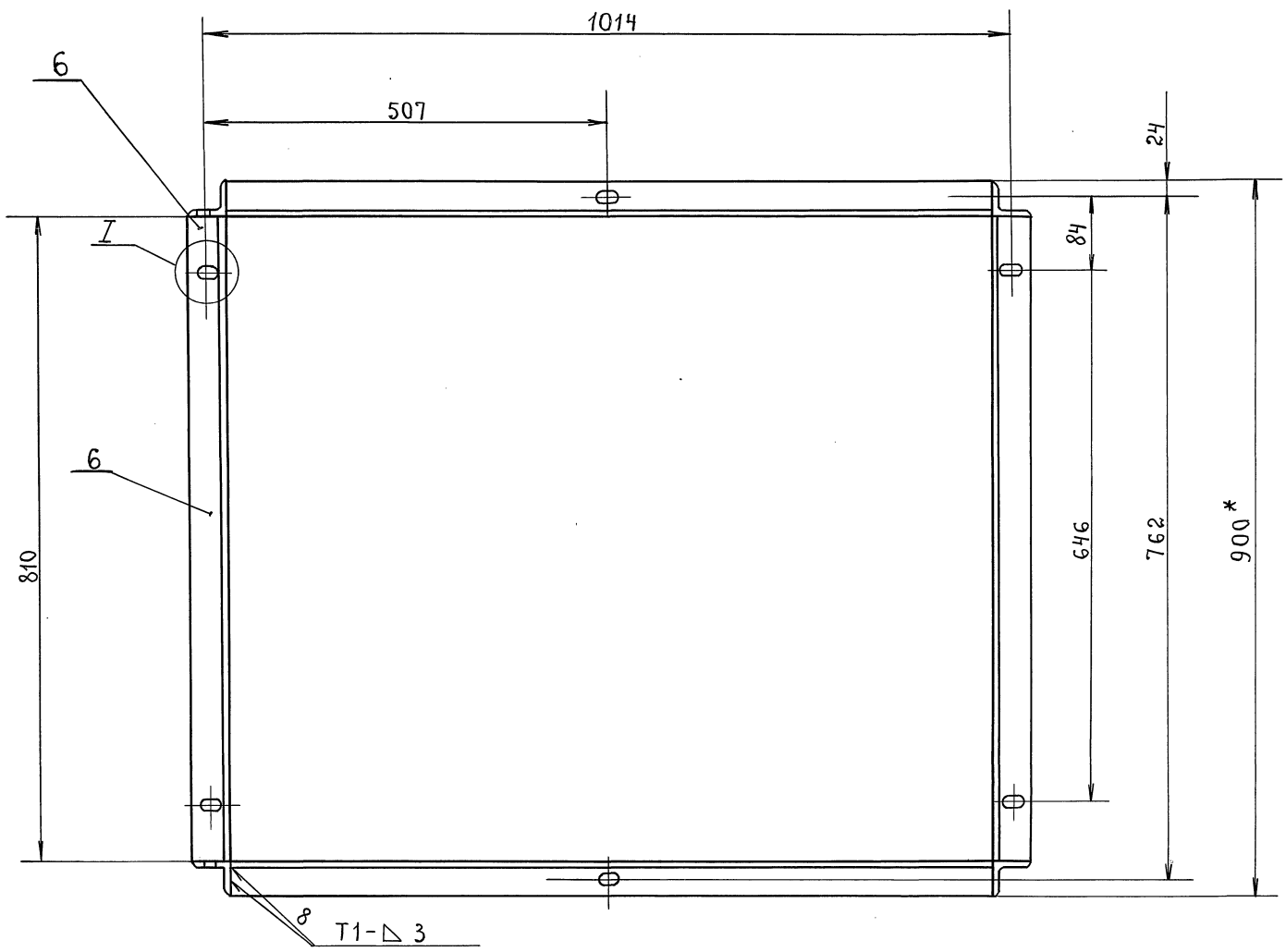

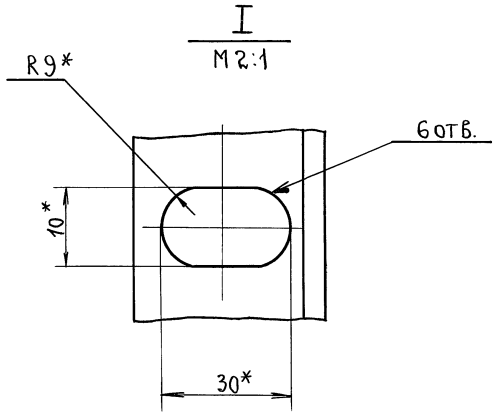

1. Сварные швы по ГОСТ 5264-80.
2.* Размеры для справок.

				ВПА-40Б1.01.02.900СБ	
Изм.	Лист	№ докум.	Подп.	Дата	
Разраб.		Власова			Основание. Сборочный чертеж.
Пров.		Лебедев			
Т.контр.		Граевский			
Н.контр.		Лебедев			
Утв.		Осадчий			

Лит.	Масса	Масштаб
	19	1:5
Лист	Листов 1	

ММСС СССР
НПОпромвентиляция
ГПИпроектпромвентиляция

Серия 5.904-55, в.4

Инв.№подл. | Подп. и дата | Взам. инв.№ | Инв.№дубл. | Подп. и дата

ВПА-40Б1.01.03 СБ

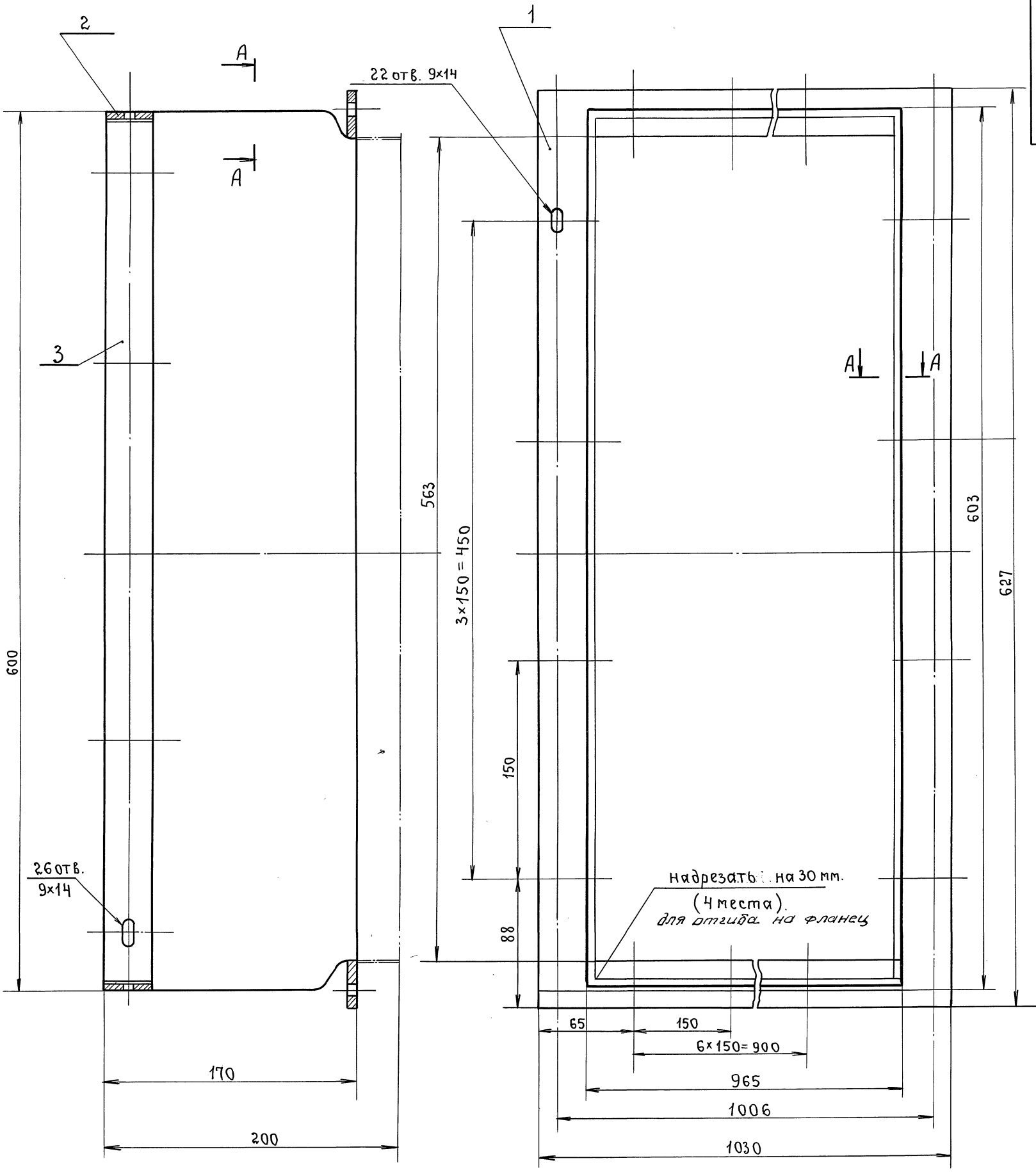

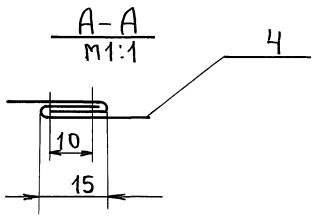

1. Размеры для справок.
2. Вставку сшить нитью БС3-1,8×1×2-(400)-752 ГОСТ 8325-78Е.

					ВПА-40Б1.01.03 СБ.	
Изм	Лист	№докум.	Подп.	Дата	Вставка гибкая. Сборочный чертеж.	Лит. / Масса 6.7 / Масштаб 1:2
Разраб.		Власова				Лист / Листов 1
Пров.		Лебедев				ММСС СССР НПО ПРОМВЕНТИЛЯЦИЯ ГПИ ПРОЕКТПРОМВЕНТИЛЯЦИЯ
Т.контр.		Граевский				
Н.контр.		Лебедев				
Утв.		Осадчий				

Серия 5.904-55, в.4

Инв.№подл. | Подп. и дата | Взам.инв.№ | Инв.№дубл. | Подп. и дата

ВПА-40Б1.01.03.002

25 √(∨)

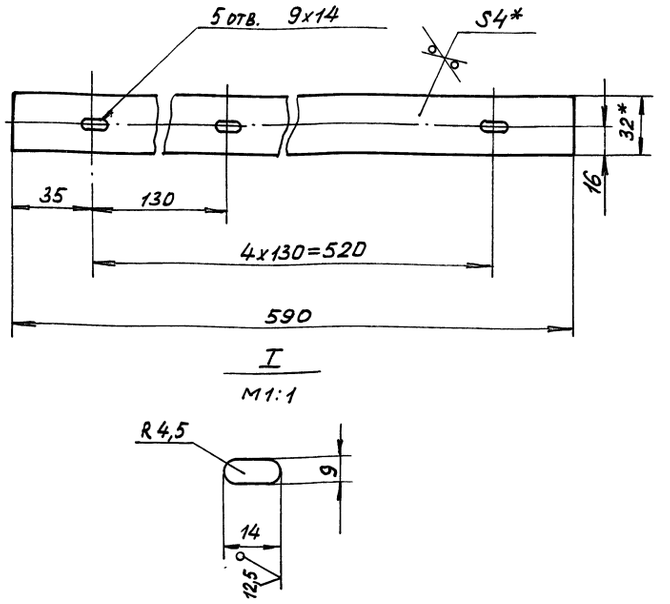

I
М1:1

1. + УТ14, - УТ14, ± $t_2/2$.
2.* Размеры для справок.

Изм.	Лист	№ докум.	Подп.	Дата
Разраб.		Власова		
Пров.		Лебедев		
Т.контр.		Граевский		
Н.контр.		Лебедев		
Утв.		Граевский		

ВПА-40Б1.01.03.002

Накладка.
Деталь

Полоса 4х32-В-2 ГОСТ 103-76 / Ст.3 кп ГОСТ 535-88

Лит.	Масса	Масшт.
	0,6	1:2

Лист	Листов 1

ММСС СССР
НПО Промвентиляция
ГПИ Проектпромвентиляция

Формат А4

Формат	Зона	Поз.	Обозначение	Наименование	Кол.	Примечание
				Документация		
А2			ВПА-40Б1.01.04 СБ	Сборочный чертеж		
				Детали		
А4		1	ВПА-40.1.01.02.001	Связь	2	
А4		2	ВПА-40.1.01.02.002	Связь	2	
Б4		3	ВПА-40.Б1.01.04.001	Обшивка		
				Лист Г/К 1,0 ГОСТ 19903-74 / ОК 360 В ГОСТ 16523-89		
				(1914х724) -УТ14	1	10.7 кг
				Стандартные изделия		
		4		Болт М8-6gх25,58		
				ГОСТ 7798-70	4	
		5		Гайка М8-Б.Н		
				ГОСТ 5915-70	4	
				Материалы		
		6		Пластина пористая		
				техническая II гр-20		
				ТУ 38-105867-90	1	0,87 кг

Изм.	Лист	№ докум.	Подп.	Дата
Разраб.		Власова		
Пров.		Лебедев		
Н.контр.		Лебедев		
Утв.		Граевский		

ВПА-40Б1.01.04

Панель
Съемная.
Спецификация

Лит.	Лист	Листов
		1

ММСС СССР
НПО Промвентиляция
ГПИ Проектпромвентиляция

Формат А4

Серия 5.904-55, в.4

Формат	Зона	Поз.	Обозначение	Наименование	Кол.	Примечание
				Документация		
А2			ВПА-40Б2.00.00.000 СБ	Сборочный чертеж		
А3			ВПА-40.2 ВП	Ведомость		
				покупных изделий		
			5.904-55.0-ТЭМ,	Силовое		
			лист 24.1	электрооборудование		
				и автоматизация.		
				План.		
				Сборочные единицы		
А4		1	ВПА-40Б2.01.00.000	Агрегат	1	
А4		2	ВПА-40.1.02.00.000	Секция рециркуляции агрегата	1	
				Стандартные изделия		
		3		Болт М8-6gх30,58		
				ГОСТ 7798-70	100	
		4		Гайка М8-6,Н		
				ГОСТ 5915-70	96	

Изм.	Лист	№ докум.	Подп.	Дата
Разраб.		Власова		
Пров.		Лебедев		
Н.контр.		Лебедев		
Утв.		Граевский		

ВПА-40Б2.00.00.000

Агрегат вентиляционно-приточный
ВПА-40Б2
Спецификация

Лит.	Лист	Листов
	1	2

ММСС СССР
НПО Промвентиляция
ГПИ Проектпромвентиляция

Формат	Зона	Поз.	Обозначение	Наименование	Кол.	Примечание
				Прочие изделия		
		6		Заслонка воздушная утепленная с электроприводом без электроподогрева АЗД.049.000-01 П1600х1000 Э ТУ 204 КАЗССР 062-78		Талды-Курганский экспериментальный завод коммунального оборудования
				Электропривод МЭО-4/63-0.63	1	695 кг
		7		Клапан воздушный утепленный КВУ 1800х1400 А, У3 МЭО-10/25-0.25И-68 ТУ 22-4433-79	1	Вентиляторный завод 161 кг
				Материалы		
				Пластина 1Ф-1-ТМКЩ-С-3 ГОСТ 7338-90	3,5	кг

Изм.	Лист	№ докум.	Подп.	Дата

ВПА-40Б2.00.00.000

Лист 2

ВПА-40Б1.01.04.000СБ

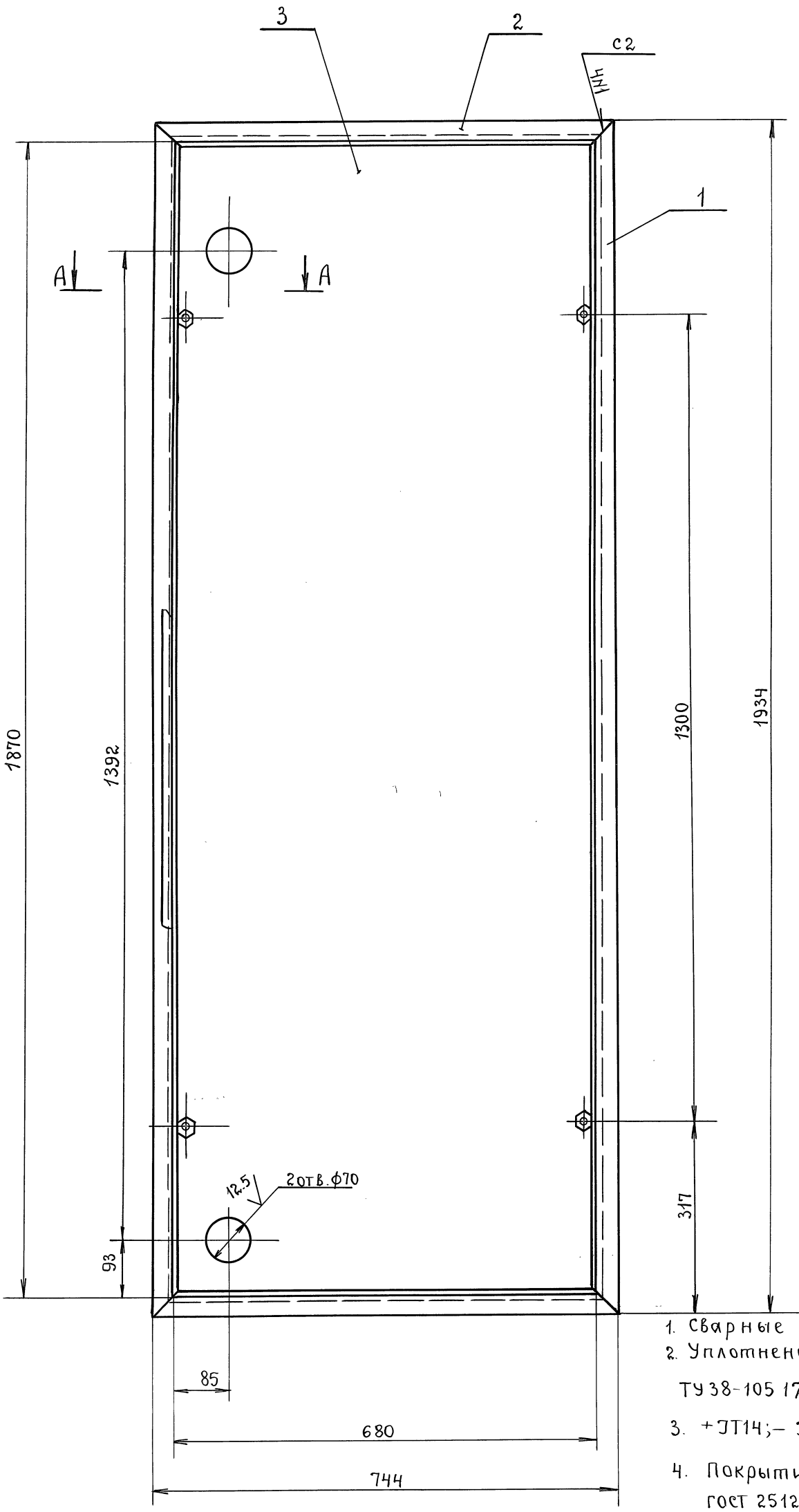

А-А
М1:1

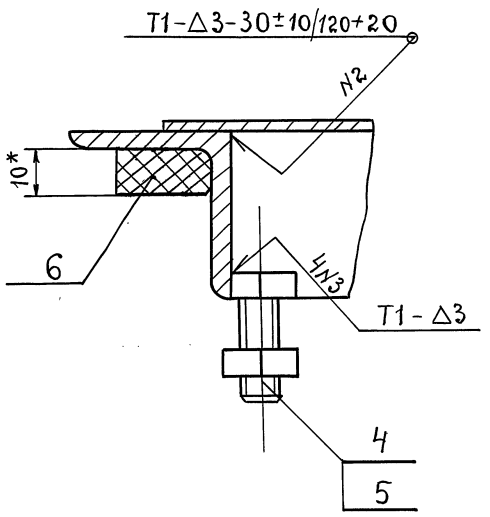

1. Сварные швы по ГОСТ 14771-76.
2. Уплотнение (поз.6) клеить клеем №88СА ТУ 38-105 1760 87
3. $+JT14; -JT14 \pm \frac{t_2}{2}$.
4. Покрытие: грунтовка ГФ-021 ГОСТ 25129-82.
5.* Размеры для справок.

					ВПА-40.Б1.01.04.000СБ.		
Изм.	Лист	№докум.	Подп.	Дата	Панель съемная. Сборочный чертеж.	Лит.	Масса 23.5 / Масштаб 1:5
Разраб.		Власова					
Пров.		Лебедев				Лист	Листов 1
Т.контр.		Граевский				МПСС СССР НПО Промвентиляция ГПИ Проектпромвентиляция	
Н.контр.		Лебедева					
Утв.		Осадчий					

Серия 5.904-55, в.4

Инв.№ подл. | Подп. и дата | Взам. инв.№ | Инв.№ дубл. | Подп. и дата

ВПА-4062.00.00.000СБ

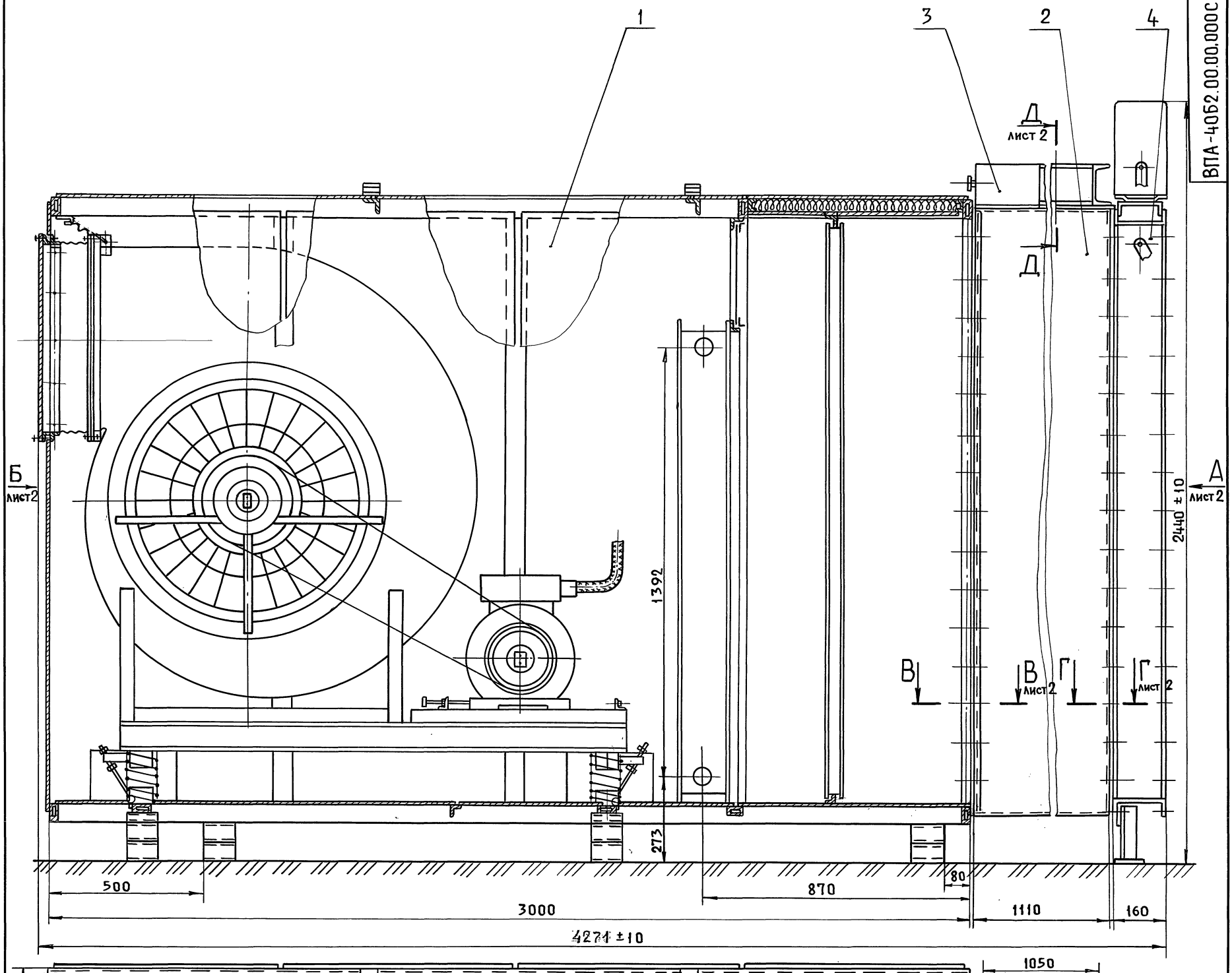

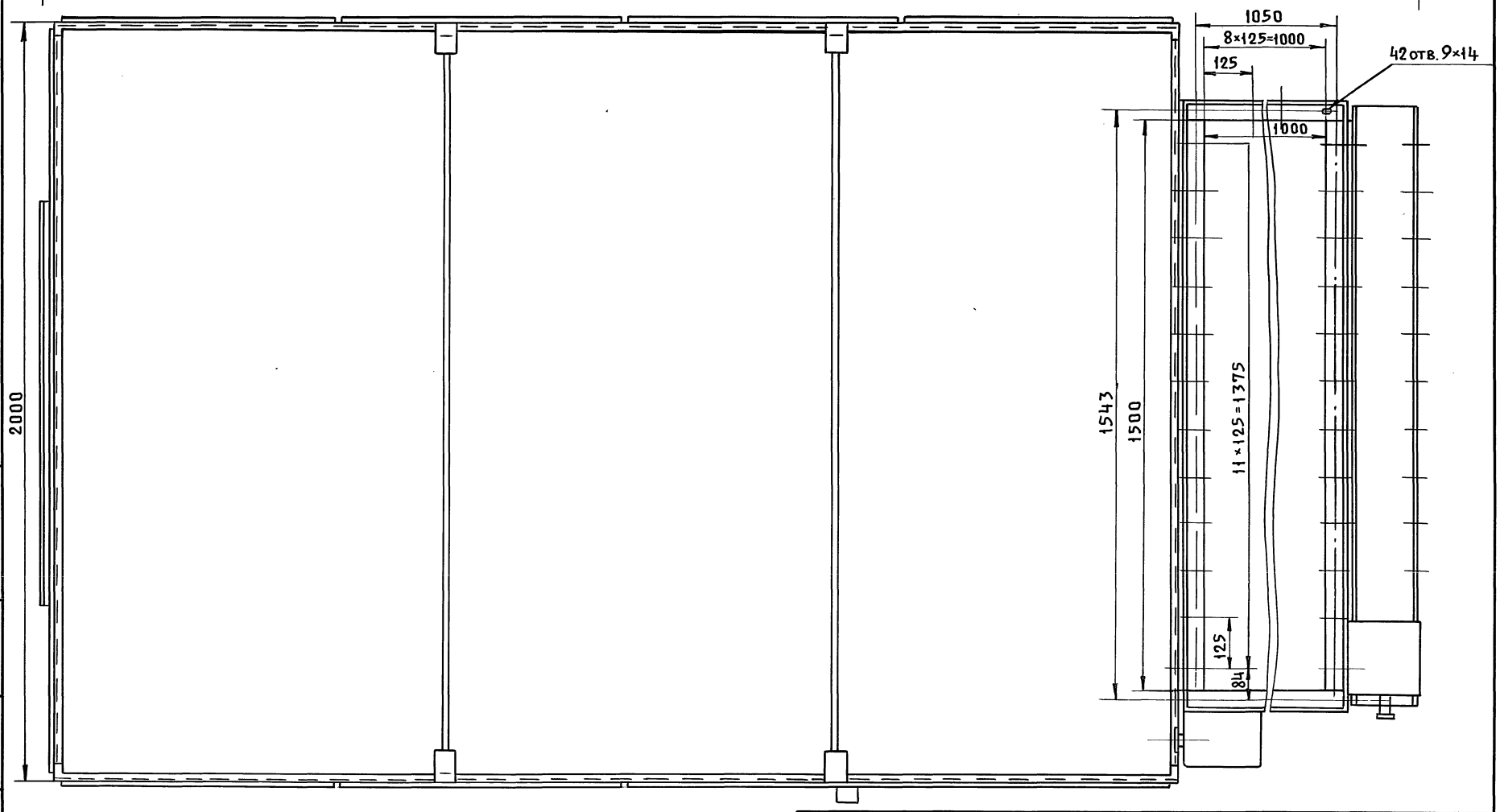

Размеры для справок.

Изм	Лист	№ докум.	Подп.	Дата
Разраб.		Власова		
Пров.		Лебедев		
Т.контр.		Граевский		
Нач.отд.		Осадчий		
Н.контр.		Граевский		
Утв.		Овчинников		

ВПА-4062.00.00.000СБ

Агрегат вентиляционно-приточный ВПА-4062

Сборочный чертеж

Лит.	Масса	Масшт.
	2090	1:10

Лист 1 Листов 2

ММСС СССР
НПОПромвентиляция
ГПИПроектпромвентиляция

Серия 5.904-55, в.4

Инв.№ подл. | Подп. и дата | Взам.инв.№ | Инв.№ дубл. | Подп. и дата

ВПА-40Б2.00.00.000СБ

Вид А лист 1

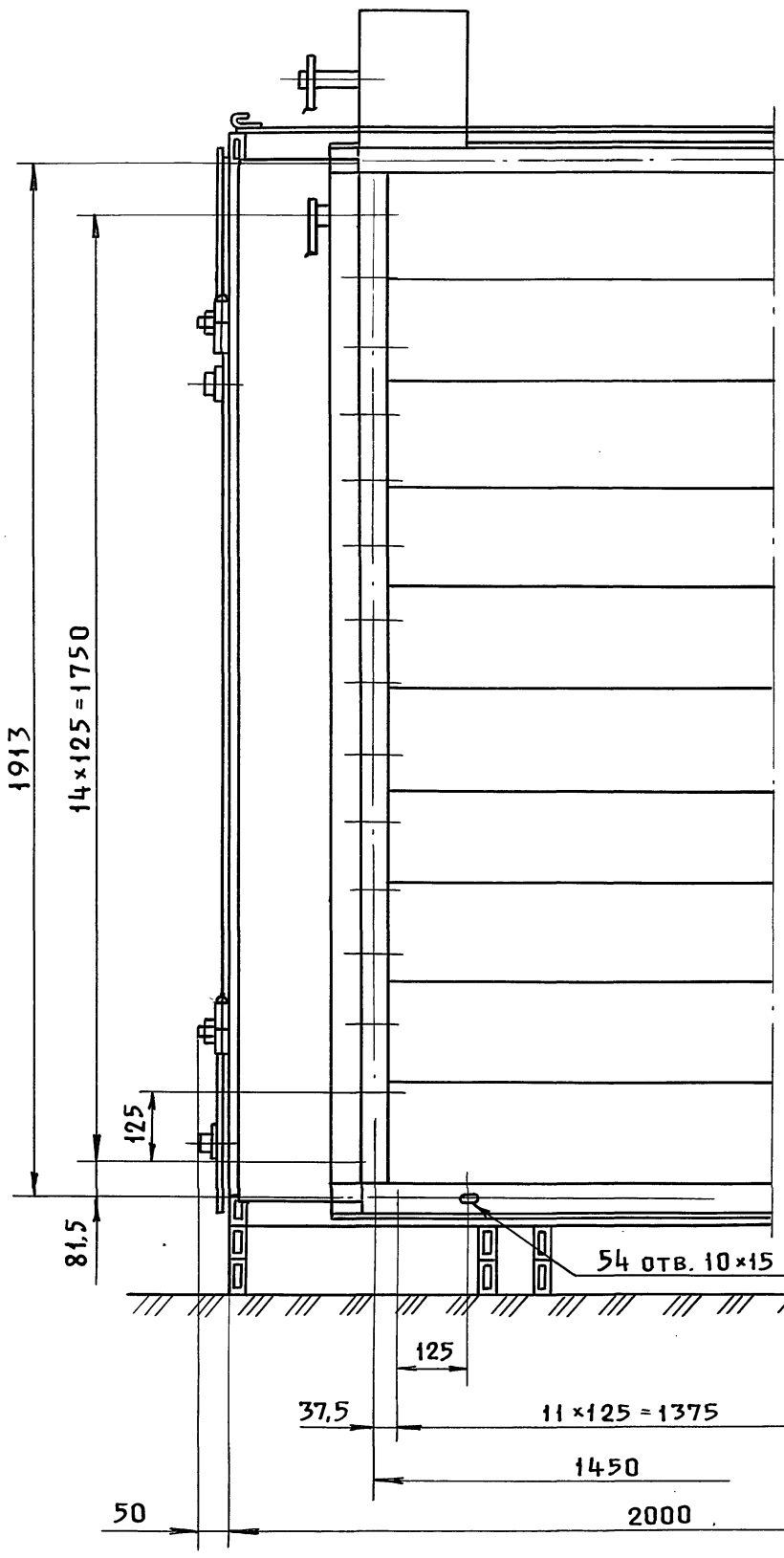

Вид Б лист 1

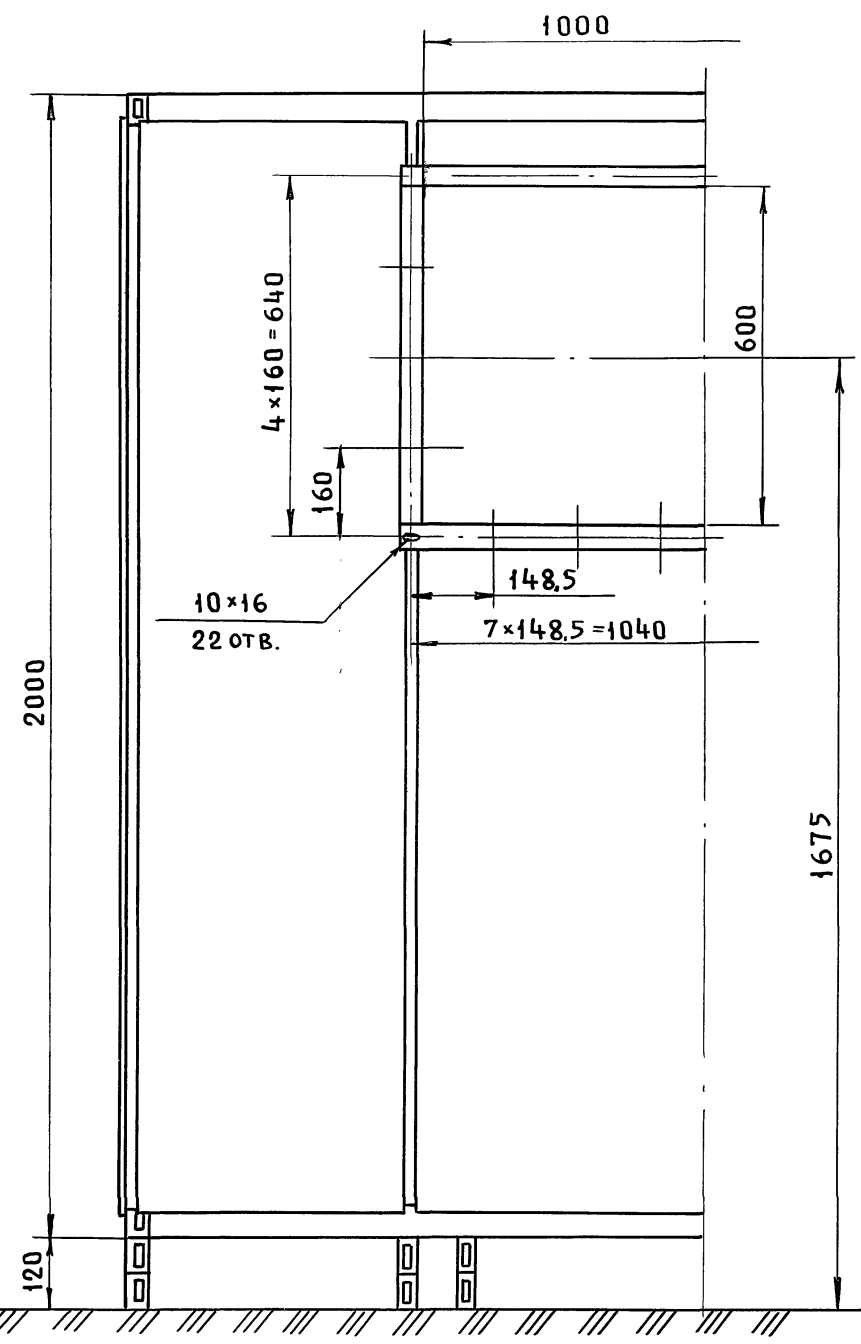

В-В лист 1
м 1:2

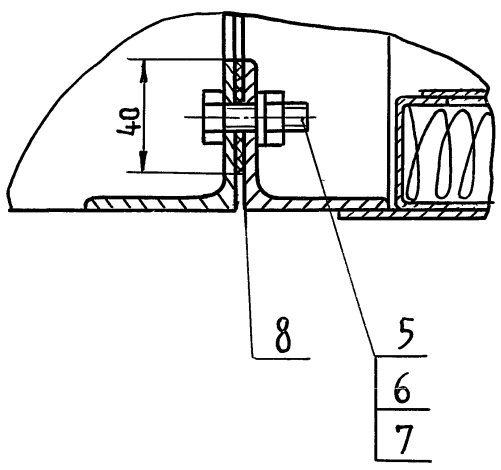

Г-Г лист 1
м 1:2

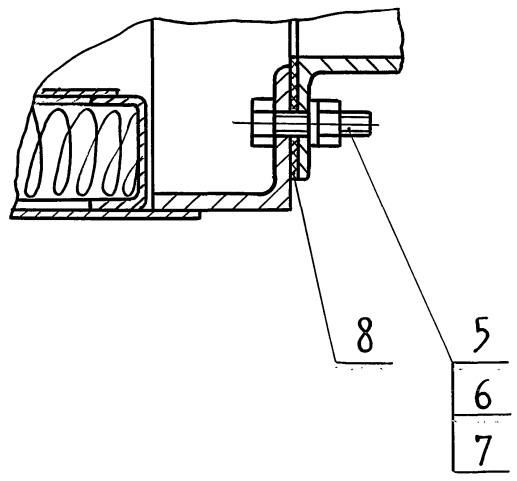

Д-Д лист 1
м 1:2

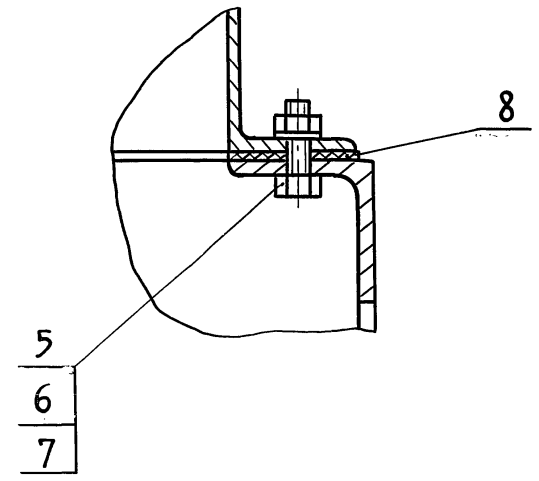

Серия 5.904-55, в.4

Инв.№ подл. | Подп. и дата | Взам.инв.№ | Инв.№ дубл. | Подп. и дата

Изм	Лист	№ докум.	Подп.	Дата	ВПА-40Б2.00.00.000СБ	Лист 2

Формат	Зона	Поз.	Обозначение	Наименование	Кол.	Примечание
				Документация		
А2			ВПА-40Б2.01.00.000СБ	Сборочный чертеж		
				Сборочные единицы		
А4		1	ВПА-40Б2.01.01.000	Каркас	1	
А4		2	ВПА-40Б1.01.02.000	Вентилятор	1	
А4		3	ВПА-40Б1.01.03.000	Вставка гибкая	1	
А4		4	ВПА-40Б1.01.04	Панель съемная	1	
А4		5	1282.01.000-02	Фильтр сухой	2	
А4		6	ВПА-40.1.01.02.000	Дверь	1	
А4		7	ВПА-40.1.01.03.000	Дверь	1	
А4		8	ВПА-40.1.01.05.000	Панель съемная	1	
				Детали		
Б4		9	ВПА-40.Б2.01.00.001	Подставка		
				Набор досок (отходы)		
				(250×100×190)-УТ14		
				Пиломатериал 2й сорт		
				ГОСТ 8486-86Е	4	
Б4		14	ВПА-40.Б2.01.00.002	Заглушка		
				Картон А 1.5		
				ГОСТ 9347-74		
				(1070×870)-УТ14	1	

ВПА-40Б2.01.00.000

Изм.	Лист	№ докум.	Подп.	Дата
Разраб.		Власова		
Пров.		Лебедев		
Н. контр.		Лебедев		
Утв.		Гриевский		

Агрегат
Спецификация

Лит.	Лист	Листов
	1	2

ммсс СССР
НПО Промвентиляция
ГПИпроектпромвентиляция

Формат А4

Инв. № подл. | Подп. и дата | Взам. инв. № | Инв. № дубл. | Подп. и дата

Формат	Зона	Поз.	Обозначение	Наименование	Кол.	Примечание
				Стандартные изделия		
				Болты ГОСТ 7798-70		
		15		М8-6g×25.58	14	
		16		М10-6g×25.58	12	
				Гайки ГОСТ 5915-70		
		17		М8-6Н.5	4	
		18		М10-6Н.5	12	
				Заклепка 12×70.01		
				ГОСТ 10299-80	4	
		19		Гвозди Л3×80		
				ГОСТ 4034-63	24	
				Прочие изделия		
		20		Калорифер		
				КСК3-12-02ХЛ3А		
				ТУ 5757-84	1	
				Виброизоляторы		
				пружинные		
		21		ТУ36-1832-75	3	
		21		Д044	3	
		22		Д045	1	
				Материалы		
		23		Проволока 6-О-С-I	1.05	кг
				ГОСТ 3282-74		

ВПА-40Б2.01.00.00

Лист 2

Формат А4

Серия 5904-55, в. 4

Формат	Зона	Поз.	Обозначение	Наименование		Примечание
				Документация		
А2			ВПА-40Б2.01.01.100СБ	Сборочный чертеж		
				Детали		
Б4		1	ВПА-40Б2.01.01.101	Обшивка		
				Лист г/к ОК360В ГОСТ 16523-89 1.0 ГОСТ 19903-74		
				(1962×712) - УТ14	1	11кг
Б4		2	ВПА-40Б2.01.01.102	Обшивка		
				Лист г/к ОК360В ГОСТ 16523-89 1.0 ГОСТ 19903-74		
				(1912×662) - УТ14	1	10кг
Б4		3	ВПА-40Б2.01.01.103	Связь		
				Швеллер 40×20×2,8 ГОСТ 8278-83 Ст.3кп ГОСТ 14474-76		
				ℓ=1932 - УТ14	2	2.19кг
Б4		4	ВПА-40Б2.01.01.104	Связь		
				Швеллер 40×20×2,8 ГОСТ 8278-83 Ст.3кп ГОСТ 14474-76		
				ℓ=642 - УТ14	2	0.73кг
Б4		5	ВПА-40Б2.01.01.105	Связь		
				Лист г/к ОК360В ГОСТ 16523-89 1.0 ГОСТ 19903-74		
				(672×36) - УТ14	2	0.19кг

ВПА-40Б2.01.01.100

Изм.	Лист	№ докум.	Подп.	Дата
Разраб.		Власова		
Пров.		Лебедев		
Н. контр.		Лебедев		
Утв.		Гриевский		

Панель верхняя
Спецификация

Лит.	Лист	Листов
		2

ммсс СССР
НПО Промвентиляция
ГПИпроектпромвентиляция

Формат А4

Инв. № подл. | Подп. и дата | Взам. инв. № | Инв. № дубл. | Подп. и дата

Формат	Зона	Поз.	Обозначение	Наименование	Кол.	Примечание
				Материалы		
		6		Холст из ультра-супертонкого базальтового волокна (БСТВ) марки «Б» ТУ 550.2-44-72	0.2	кг

ВПА-40Б2.01.01.100

Лист 2

Формат А4

ВПА-40Б2.01.00.000СБ

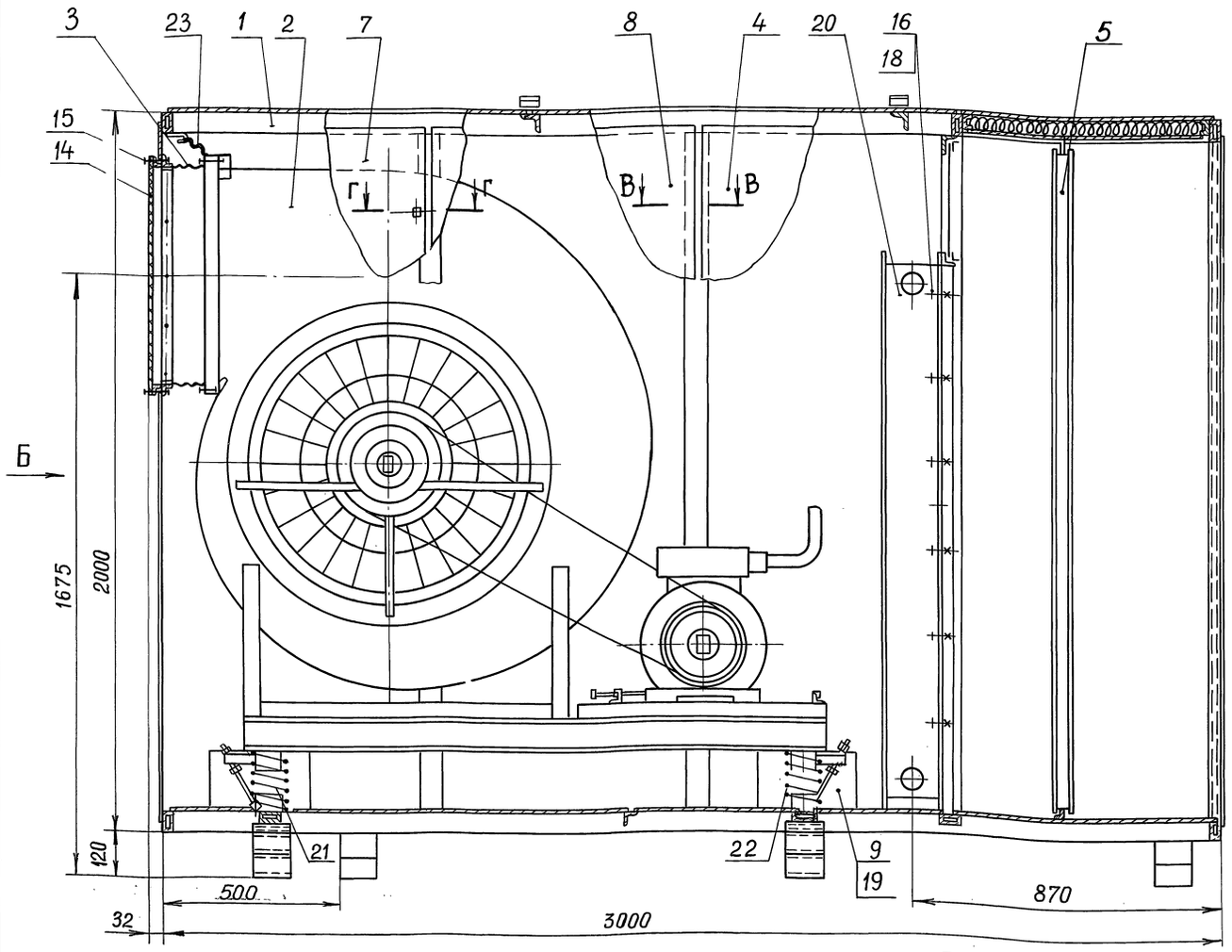

Вид А

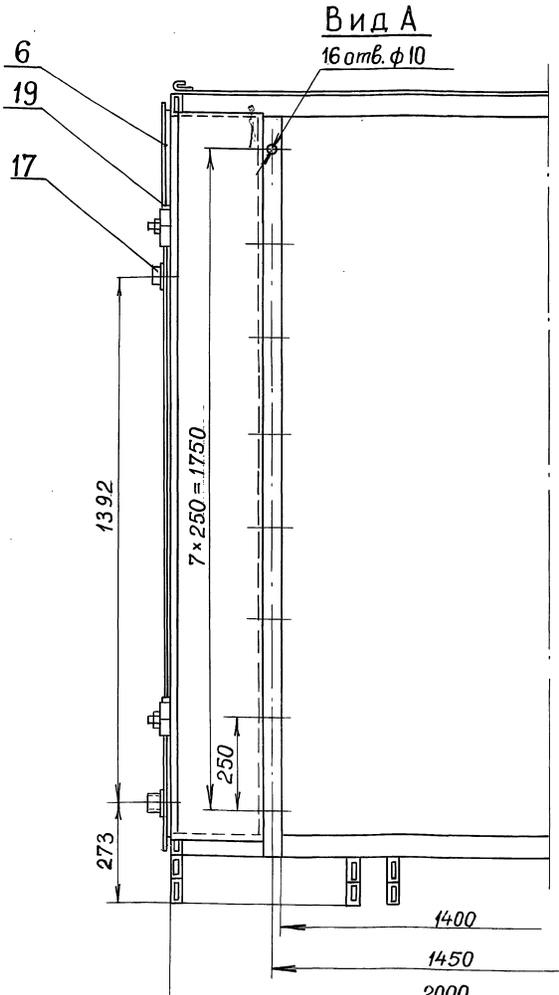

Вид Б

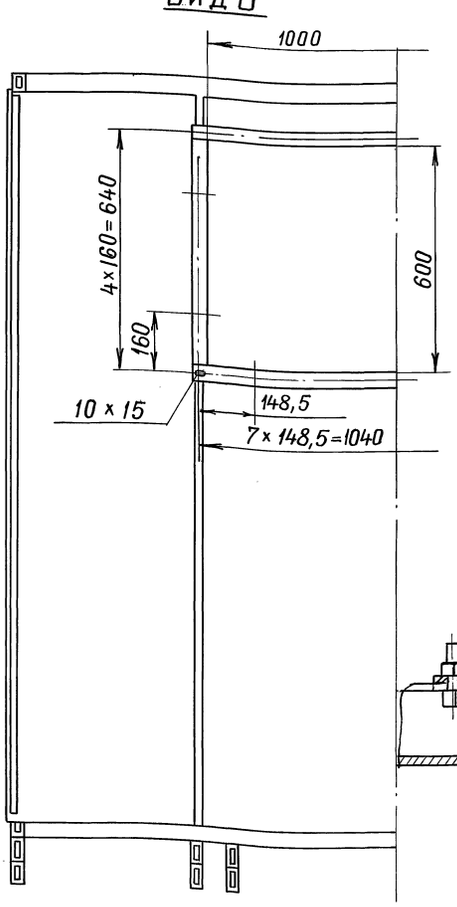

В–В
М1:2

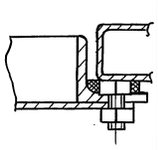

Г–Г
М1:2

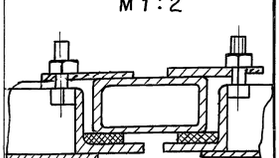

1. Перед установкой калорифера удлинить его штуцеры приваркой патрубков (поз. 17) сварным швом С1 по ГОСТ 16037–80
2. Заглушку выхлопного отверстия закрепить болтами (поз. 15) через отверстия во фланце по углам и в середине каждой стороны.
3. Перед транспортировкой агрегата вентилятор закрепить к раме корпуса указанным на чертеже способом. После установки агрегата на месте эксплуатации вентилятор от крепления освободить.
4.* Размеры для справок.

Изм.	Лист	№ докум.	Подп.	Дата
Разраб.		Власова		
Провер.		Лебедев		
Т. контр.		Граевский		
Н. контр.		Лебедев		
Утв.		Осадчий		

ВПА-40Б2.01.00.000СБ

Агрегат
Сборочный чертеж

Лит.	Масса	Масштаб
	1765	1:10

Лист | Листов 1

ММСС СССР
НПО Промвентиляция
ГПИ Проектпромвентиляция

Серия 5.904-55, в.4

Взам. инв. № | Инв. № дубл. | Подп. и дата | Инв. № подл. | Подп. и дата

Формат	Зона	Поз.	Обозначение	Наименование	Кол.	Примечание
				Документация		
А2			ВПА-40Б2.01.01.000СБ	Сборочный чертеж		
				Сборочные единицы		
А4		1	ВПА-40Б1.01.01.200	Панель Верхняя	1	
А4		2	ВПА-40Б1.01.01.300	Панель задняя	1	
А4		3	ВПА-40.1.01.01.200-02	Панель	2	
А4		4	ВПА-40.1.01.01.300	Стойка съемная		
А4		5	СТД 202.00.000-38	Фланец	1	
				Детали		
А4		6	ВПА-40Б2.01.01.001	Настил	1	
А4		9	ВПА-40.1.01.01.001	Рейка	1	
А4		10	-01	Рейка	1	
А4		11	ВПА-40.1.01.01.002	Стойка	2	
А4		12	ВПА-40.1.01.01.003	Стойка	1	
А4		13	-01	Стойка	1	
А4		14	ВПА-40.1.01.01.004	Серьга	4	
А4		15				

Инв.№подл. | Подп. и дата | Инв.№дубл. | Взам.инв.№ | Подп. и дата

Изм.	Лист	№ докум.	Подп.	Дата
Разраб.		Власова		
Пров.		Лебедев		
Н.контр.		Лебедев		
Утв.		Радевский		

ВПА-40Б2.01.01.000

Каркас
Спецификация

Лит.	Лист	Листов
	1	4

ммсс СССР
НПО Промвентиляция
ГПИ Проектпромвентиляция

Формат А4

Формат	Зона	Поз.	Обозначение	Наименование	Кол.	Примечание
А4		18	СТД 40176.02.00.01	Крюк	6	
А4		21	ВПА-40Б1.01.01.003	Настил	1	
А4		22	ВПА-40Б1.01.01.004	Настил	1	
А4		23	ВПА-40Б1.01.01.005	Настил	1	
А4		24	ВПА-40Б1.01.01.006	Настил	1	
А4		28	ВПА-40.1.01.018	Пластина	8	
Б4		29	ВПА-40Б1.01.01.010	Стойка		
				Уголок 35×35×4-8 ГОСТ 8509-86 / Ст.3кп-II ГОСТ 535-88		
				ℓ=60 -JT14	2	1,13кг
Б4		30	ВПА-40Б1.01.01.011	Стойка		
				Уголок 45×45×4-8 ГОСТ 8509-86 / Ст.3кп-II ГОСТ 535-88		
				ℓ=60 -JT14	2	0,14кг
Б4		31	ВПА-40Б1.01.01.012	Подставка		
				Труба 60×30×3 ГОСТ 8645-68 / В10 ГОСТ 13663-86		
				ℓ=100 -JT14	32	0,5кг
Б4		32	ВПА-40Б1.01.01.013	Обшивка		
				Лист Г/К 1.0 ГОСТ 19903-74 / ОК 360В ГОСТ 16523-89		
				(1570×130) -JT14	2	1,6кг
Б4		33	ВПА-40Б1.01.01.014	Стойка		
				Труба 60×30×3 ГОСТ 8645-68 / В10 ГОСТ 13663-86		
				ℓ=3000 -JT14	4	11,85кг

Взам.инв.№ | Инв.№дубл. | Подп. и дата | Инв.№подл. | Подп. и дата

Изм.	Лист	№ докум.	Подп.	Дата

ВПА-40Б2.01.01.000

Лист 2

Формат А4

Серия 5.904-55, в.4

Формат	Зона	Поз.	Обозначение	Наименование	Кол.	Примечание
Б4		34	ВПА-40Б1.01.01.015	Стойка		
				Труба 60×30×3 ГОСТ 8645-68 / В10 ГОСТ 13663-86		
				ℓ=1940 -JT14	8	7,65кг
Б4		35	ВПА-40Б1.01.01.016	Перекладина		
				Уголок 35×35×4-8 ГОСТ 8509-86 / Ст.3кп-II ГОСТ 535-88		
				ℓ=1940 -JT14	6	4,1кг
Б4		36	ВПА-40Б1.01.01.017	Стойка		
				Труба 60×30×3 ГОСТ 8645-68 / В10 ГОСТ 13663-86		
				ℓ=1880 -JT14	8	7,42кг
А3		37	ВПА-40Б1.01.01.018	Стойка	1	
		38	-01	Стойка	1	
А3		39	ВПА-40Б1.01.01.019	Стойка	2	
Б4		40	ВПА-40Б.01.01	Обшивка		
				Лист Г/К 1.0 ГОСТ 19903-74 / ОК 360В ГОСТ 16523-89		
				(1000×315) -JT14	2	2,47кг
Б4		41	ВПА-40Б 01.01	Обшивка		
				Лист Г/К 1.0 ГОСТ 19903-74 / ОК 360В ГОСТ 16523-89		
				(1910×720) -JT14	3	10,8кг
Б4		42	ВПА-40Б 01.01	Обшивка		
				Лист Г/К 1.0 ГОСТ 19903-74 / ОК 360В ГОСТ 16523-89		
				(1910×431) -JT14	2	3,2кг
Б4		43		Обшивка		
				Лист Г/К 1.0 ГОСТ 19903-74 / ОК 360В ГОСТ 16523-89		
				(1189×1024) -JT14	1	9,54кг

Инв.№подл. | Подп. и дата | Инв.№дубл. | Взам.инв.№ | Подп. и дата

Изм.	Лист	№ докум.	Подп.	Дата

ВПА-40Б2.01.01.000

Лист 3

Формат А4

Формат	Зона	Поз.	Обозначение	Наименование	Кол.	Примечание
Б4		44	ВПА-40Б1.01.01.023	Настил		
				Лист Г/К 1.0 ГОСТ 19903-74 / ОК 360В ГОСТ 16523-89		
				(1021×79) -JT14	1	0,63кг
Б4		45	ВПА-40Б1.01.01.024	Настил		
				Лист Г/К 1.0 ГОСТ 19903-74 / ОК 360В ГОСТ 16523-89		
				(1970×1000) -JT14	2	14,98кг
Б4		46	ВПА-40Б1.01.01.025	Настил		
				Лист Г/К 1.0 ГОСТ 19903-74 / ОК 360В ГОСТ 16523-89		
				(1938×238) -JT14	1	3,53кг
Б4		48	ВПА-40Б1.01.01.024	Втулка		
				Труба 10×22		
				ГОСТ 3262-75		
				ℓ=35 -JT14	4	0,03кг
А4		49	ВПА-40.1.01.01.017	Болт	4	
				Стандартные изделия		
				Болты ГОСТ 7798-70		
		54		М8-6g×25.58	4	
		55		М10-6g×25.58	4	
		56		Гайка М10-6Н.5 ГОСТ 5915-70	4	

Инв.№подл. | Подп. и дата | Взам.инв.№ | Инв.№дубл. | Подп. и дата

Изм.	Лист	№ докум.	Подп.	Дата

ВПА-40Б2.01.01.000

Лист 4

24667-09 SS

Формат А4

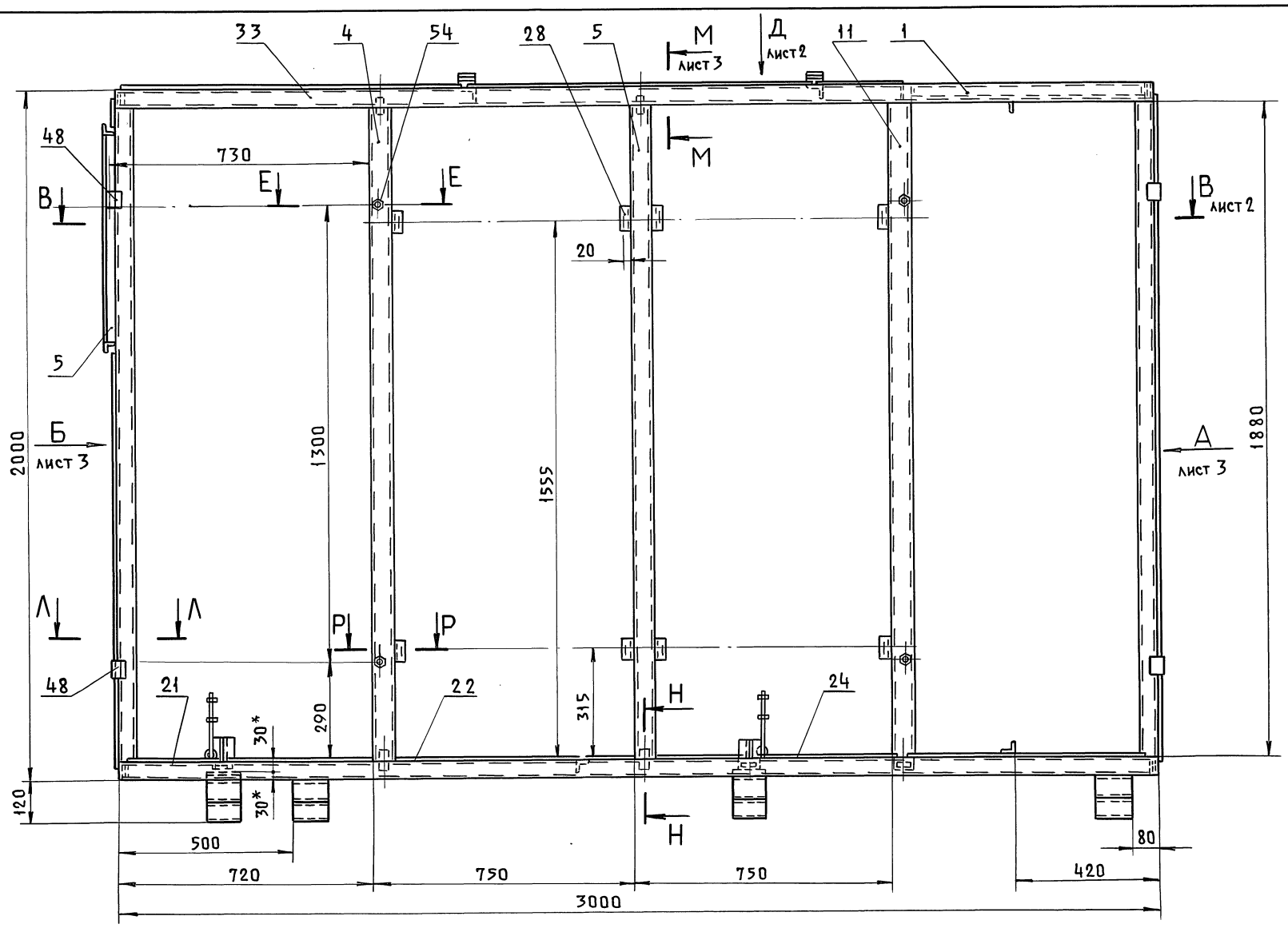

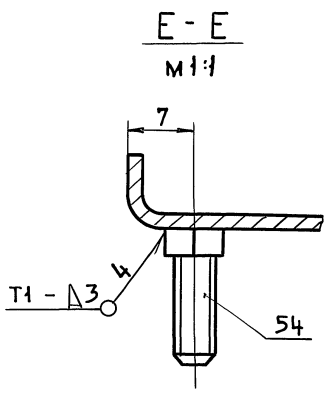

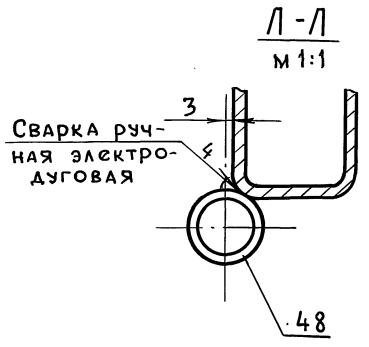

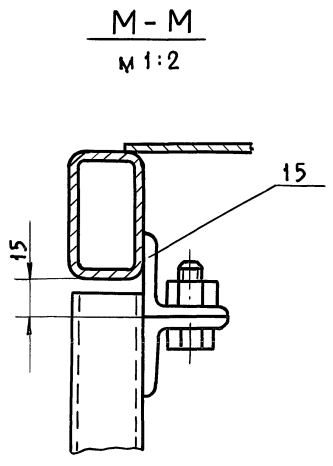

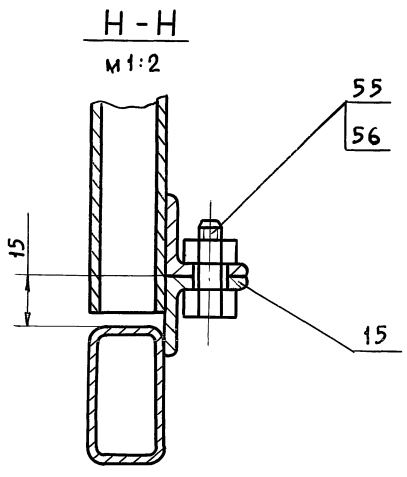

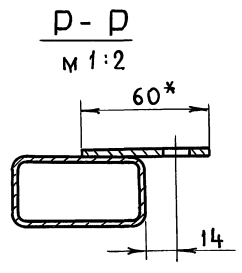

1. Сварку деталей из профильного проката (труба, уголок) производить по ГОСТ 5264-80 сплошным швом по контуру сварного соединения. Катет шва равен наименьшей толщине свариваемых деталей.
2. Приварку листовой обшивки каркаса, панелей и поддона - швом Н1 - Д1 - 50/100 по ГОСТ 14771-76. При сварке панелей с каркасом допускается установка технологических вкладышей.
3. После сварки промазать щели между поддоном и основанием каркаса, а также между задней панелью и каркасом мастикой битумно-резиновой МТБ-65 ГОСТ 15836-79.
4. Покрытие: грунтовка ГФ-021 ГОСТ 25129-82.
5. Резьбовые поверхности покрыть антикоррозийной смазкой К17 ГОСТ 10877-76.
6. $+ JT14, - JT14; \pm \frac{t_2}{2}$.
7. * Размеры для справок.

Изм.	Лист	№ докум.	Подп.	Дата
Разраб.		Власова		
Пров.		Лебедев		
Т. контр.		Грачевский		
Н. контр.		Лебедев		
Утв.		Осадчий		

ВПА-4062.01.01.000СБ

Каркас
Сборочный чертеж

Лит.	Масса	Масшт.
	485	1:10

Лист 1 | Листов 4

ММСС СССР
НПО Промвентиляция
ГПИ Проектпромвентиляция

Серия 5.904-55, в.4

Инв. № подл. | Подп. и дата | Взам. инв. № | Инв. № дубл. | Подп. и дата

Вид Д лист 1

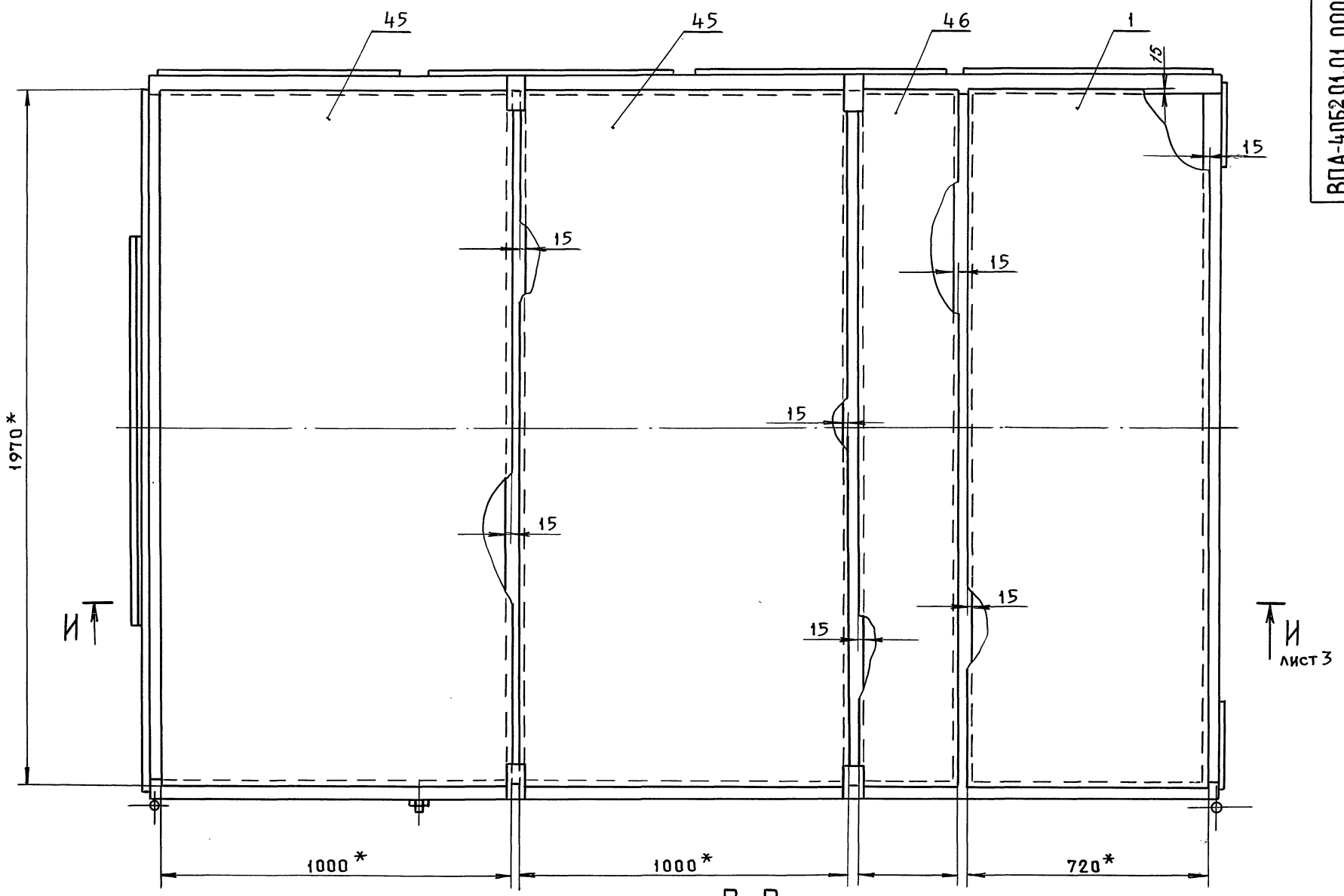

В-В
М 1:10 лист 1

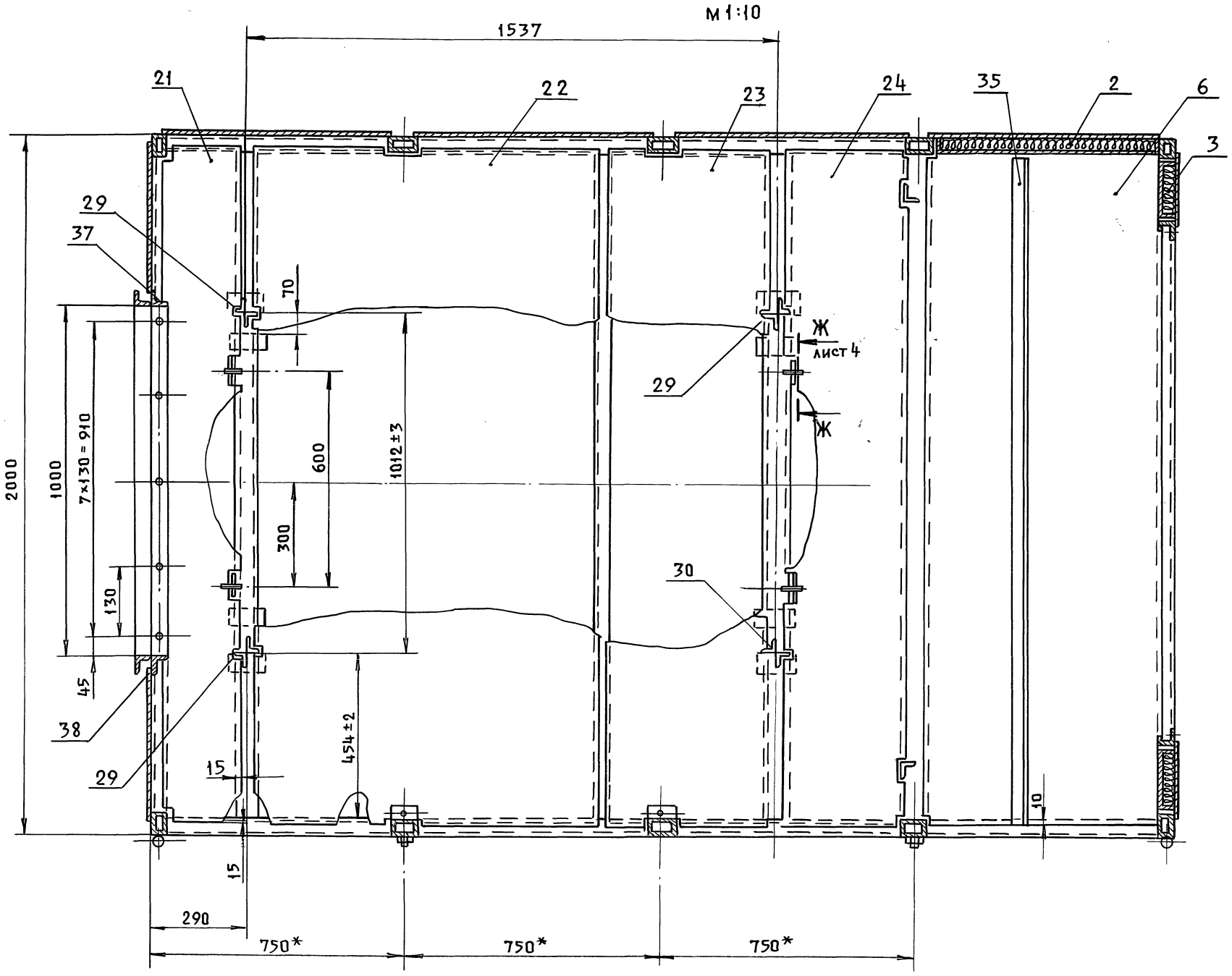

Серия 5.904-55, в.4

Инв.№ подл.	Подп. и дата	Взам. инв.№	Инв.№ дубл.	Подп. и дата

Изм	Лист	№ докум.	Подп.	Дата	ВПА-40Б2.01.01.000СБ	Лист 2

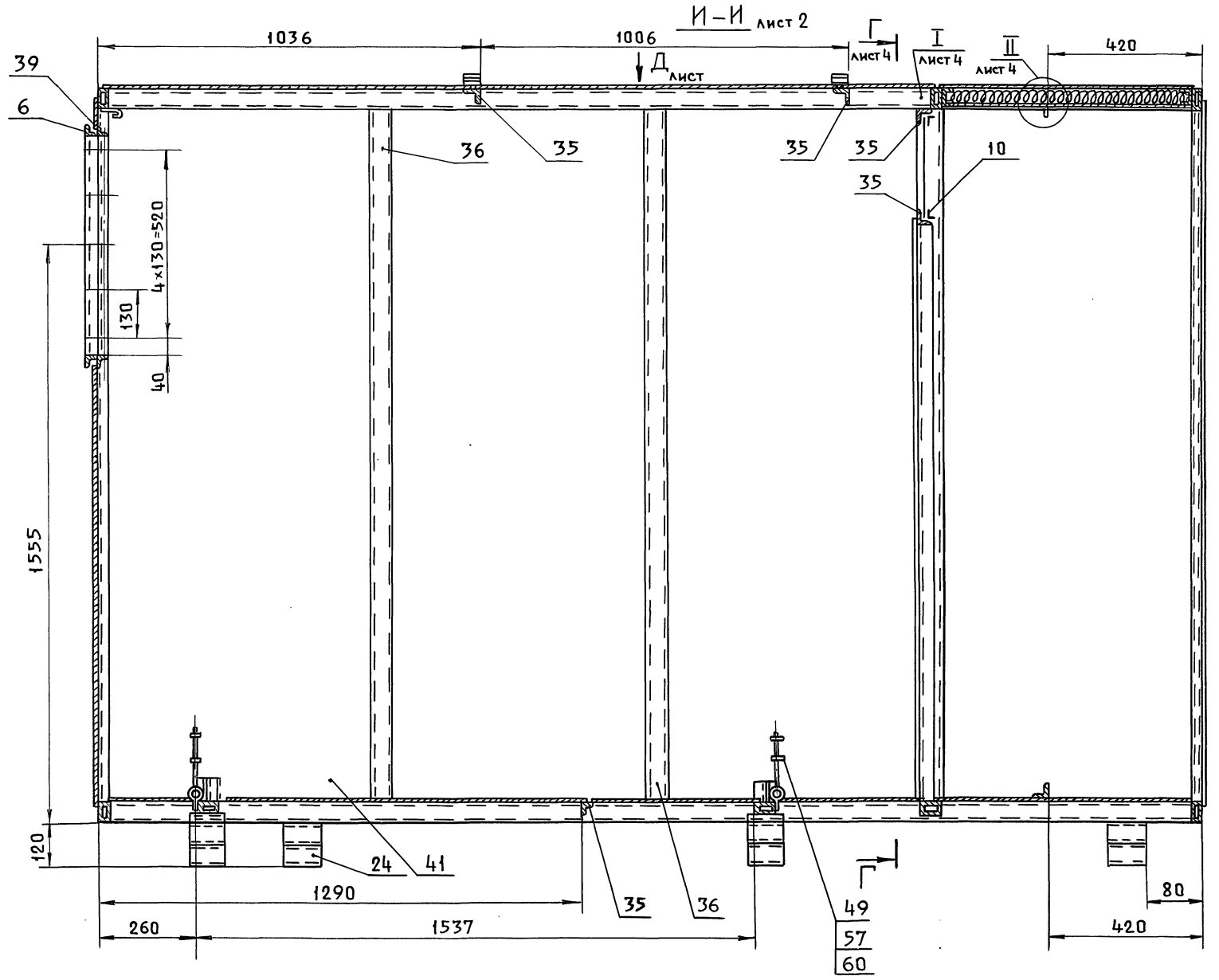

Вид А лист 1

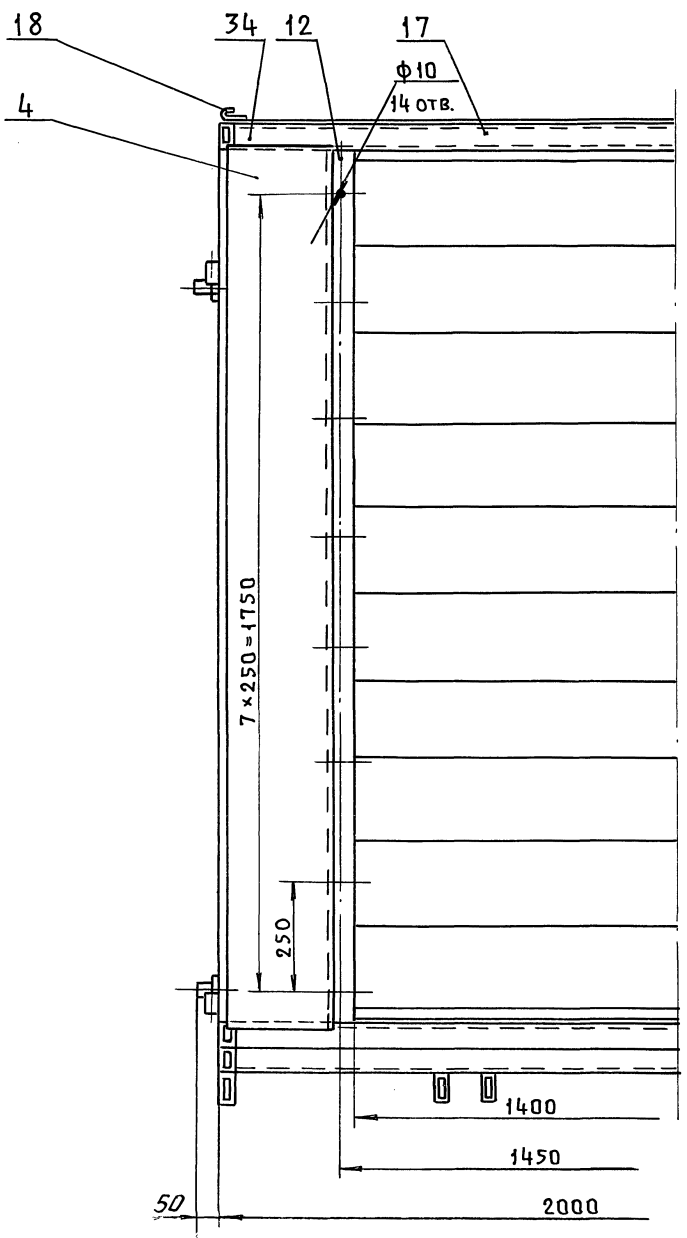

Вид Б лист 1

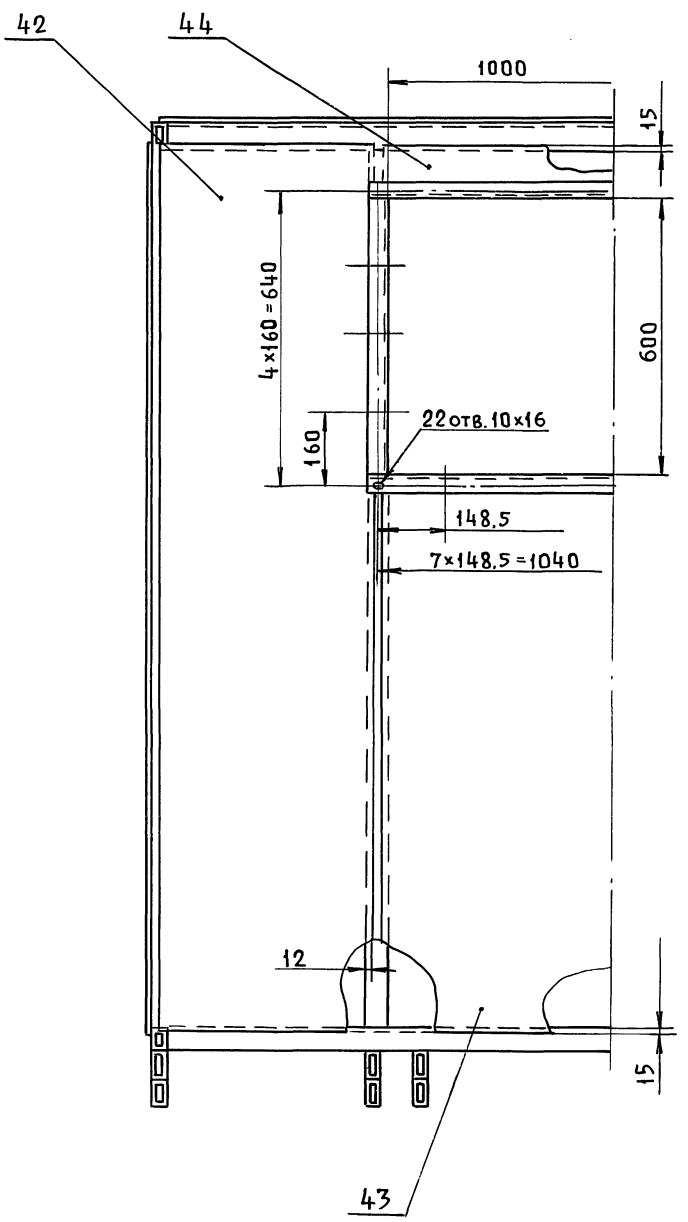

Серия 5.904-55, в.4

Инв.№ подл. | Подп. и дата | Взам. инв.№ | Инв.№ дубл. | Подп. и дата

Изм	Лист	№ докум.	Подп.	Дата	ВПА-40620.01.01.000СБ	Лист 3

Г - Г лист 3
м 1:10

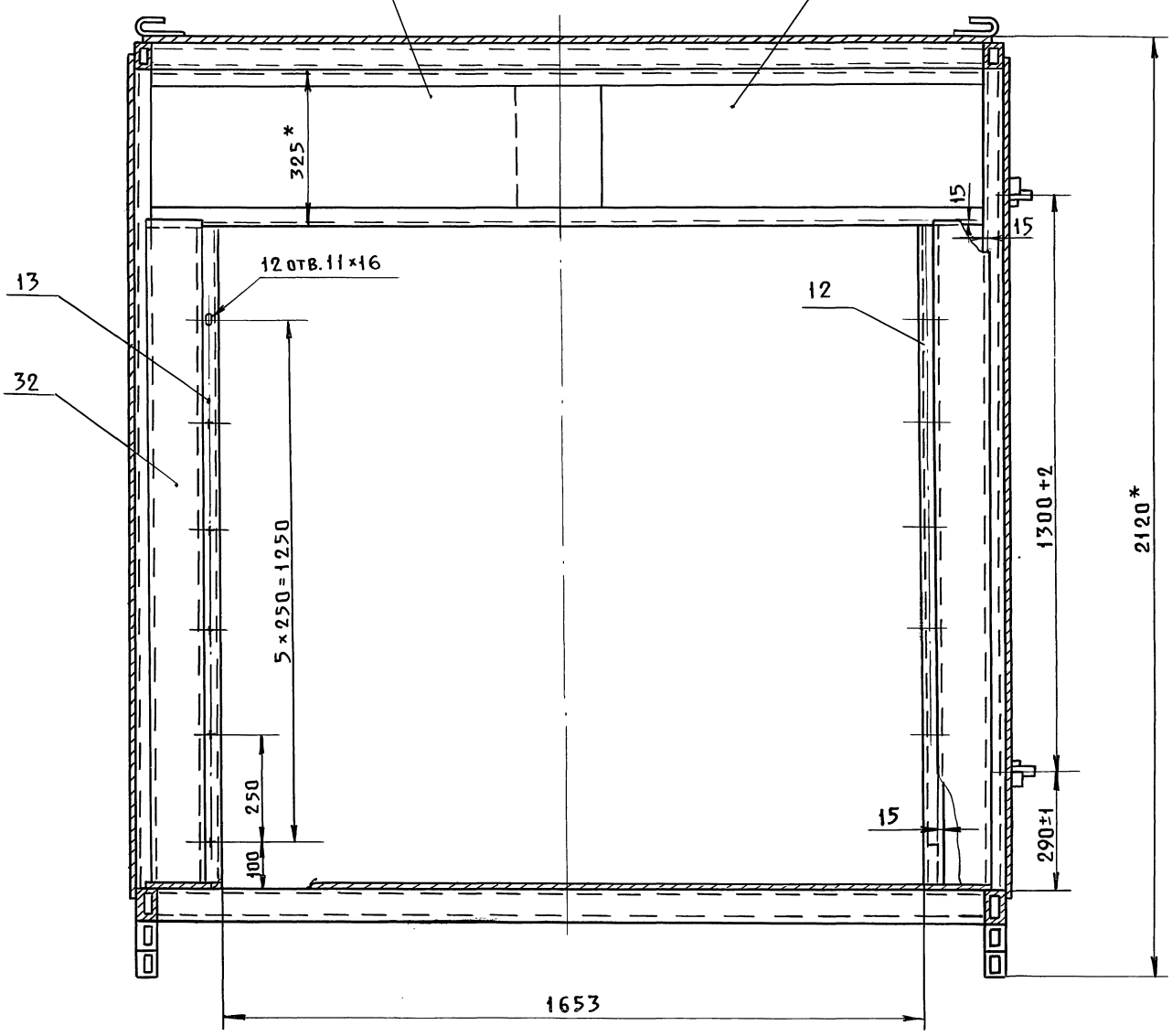

Ж - Ж повернуто лист 2
м 1:2

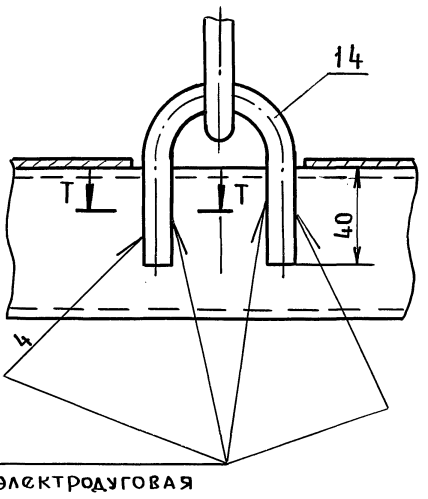

Сварка
ручная электродуговая

I лист 3
м 1:2

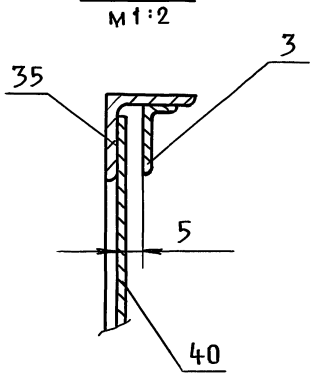

II лист 3
м 1:2

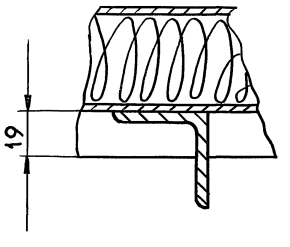

Т-Т
м 1:1

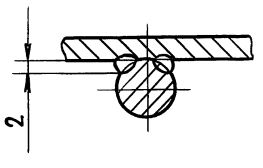

Серия 5.904-55, в.4

Инв.№ подл.	Подп. и дата	Взам. инв.№	Инв.№ дубл.	Подп. и дата

Изм.	Лист	№ докум.	Подп.	Дата	ВПА-40Б2.01.01.000СБ	Лист 4

ВПА.4062.01.01.100СБ

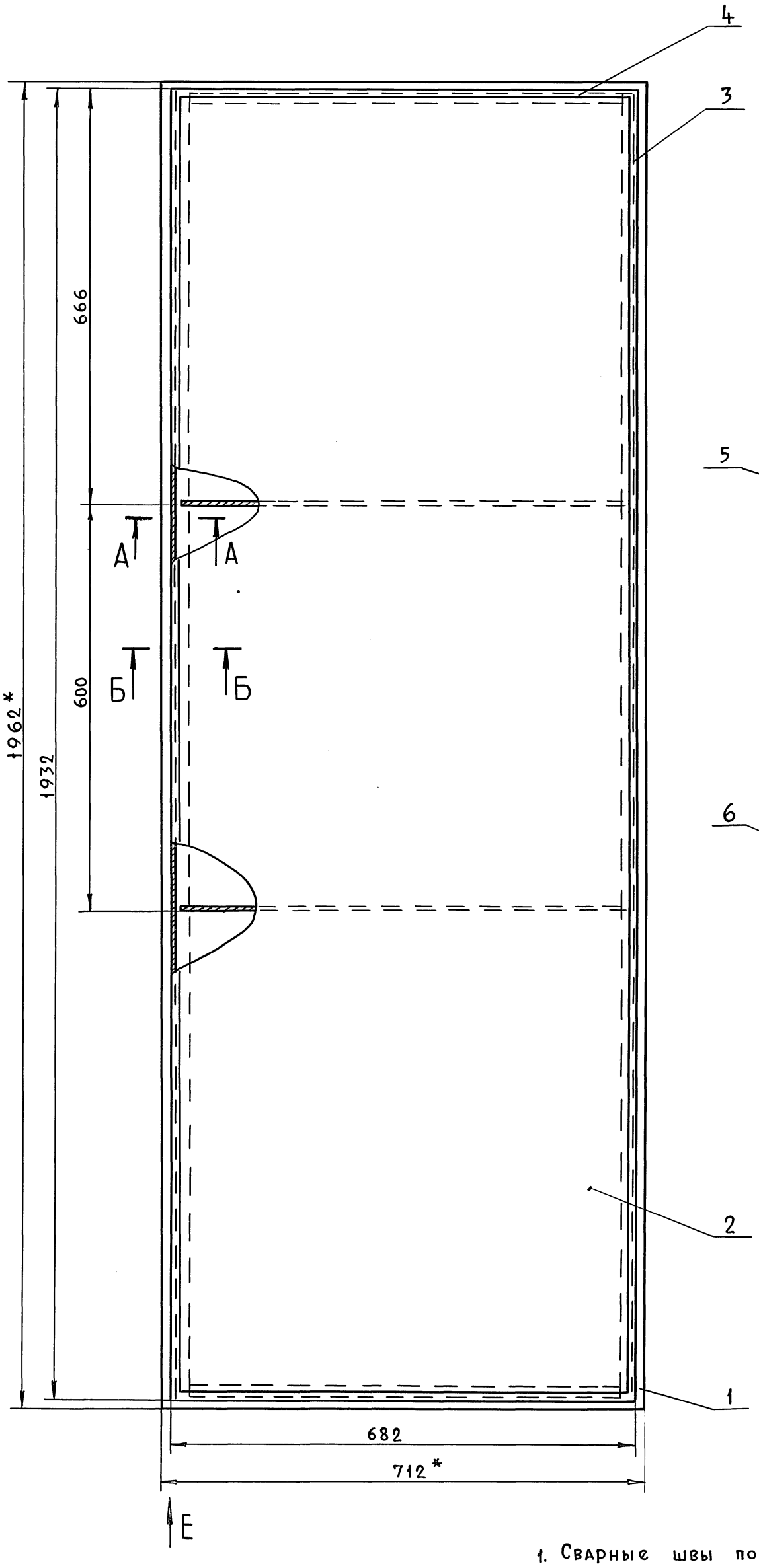

А-А
М 1:1

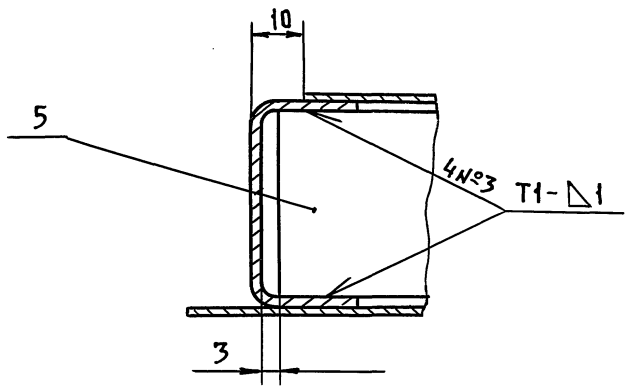

Б-Б
М 1:1

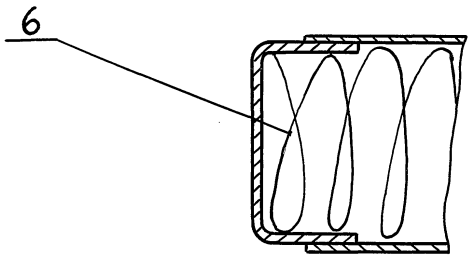

Вид В
М 1:1

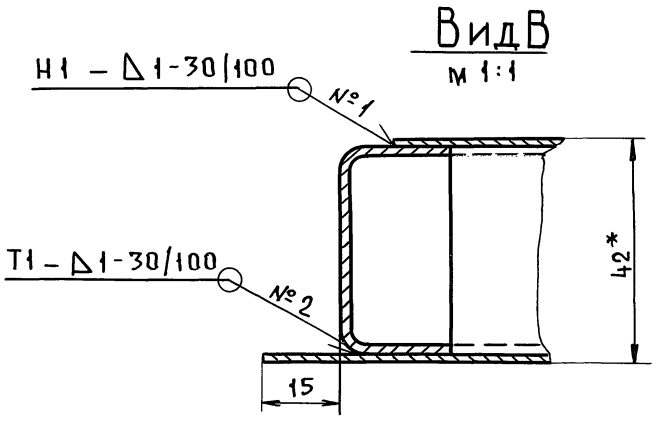

1. Сварные швы по ГОСТ 14771-76.
2. $\pm\frac{t2}{2}$.
3. *Размеры для справок.

					ВПА-4062.01.01.100СБ	
Изм	Лист	№ докум.	Подп.	Дата		
Разраб.		Власова			Панель верхняя Сборочный чертеж	Лит. / Масса 28,0 / Масшт. 1:5
Пров.		Лебедев				Лист / Листов 1
Т.контр.		Граевский				ММСС СССР НПО Промвентиляция ТИПроектпромвентиляция
Н.контр.		Лебедев				
Утв.		Осадчий				

Серия 5.904-55,84

Инв.№ подл. | Подп. и дата | Взам. инв.№ | Инв.№ дубл. | Подп. и дата

Формат	Зона	Поз.	Обозначение	Наименование	Кол.	Примечание
				Документация		
А2			ВПА-4063.00.00.000СБ	Сборочный чертеж		
А3			ВПА-40.3 ВП	Ведомость покупных изделий		
			5.904-55.0-13М, лист 25.1	Силовое электрооборудование и автоматизация. План.		
				Сборочные единицы		
А4		1	ВПА-4061.01.00.000	Агрегат	1	
				Стандартные изделия		
		3		Болт М8-6g×30.58		
				ГОСТ 7798-70	58	
		4		Гайка М8-6Н.5		
				ГОСТ 5915-70	62	
		5		Шайба 8.04		
				ГОСТ 11371-78	58	

Инв.№подл. | Подп. и дата | Взам. инв.№ | Инв.№дубл. | Подп. и дата

Изм.	Лист	№ докум.	Подп.	Дата	ВПА-4063.00.00.000		
Разраб.		Власова			Агрегат вентиляционно-приточный ВПА-4063 Спецификация	Лит.	Лист 1 / Листов 2
Пров.		Лебедев				ММСС СССР НПО Промвентиляция ГПИ Проектпромвентиляция	
Н. контр.		Лебедев					
Утв.		Гроевский					

Формат А4

Формат	Зона	Поз.	Обозначение	Наименование	Кол.	Примечание
				Прочие изделия		
		6		Клапан воздушный утепленный КВУ 1800×1400А У3 МЭО-10/25-0.25У-68 ТУ 22-4433-79	1	Вентиляторный завод 161кг
				Материалы		
				Пластина 1ф-1-ТМКЩ-С-3 ГОСТ 7338-90	1.1	кг

Инв.№подл. | Подп. и дата | Взам. инв.№ | Инв.№дубл. | Подп. и дата

Изм.	Лист	№ докум.	Подп.	Дата	ВПА-4063.00.00.000	Лист 2

Формат А4

Серия 5.904-55, в.4

Формат	Зона	Поз.	Обозначение	Наименование	Кол.	Примечание
				Документация		
А2			ВПА-4064.00.00.000СБ	Сборочный чертеж		
А3			ВПА-40.4 ВП	Ведомость покупных изделий		
			5.904-55.0-13М, лист 25.1	Силовое электрооборудование и автоматизация. План.		
				Сборочные единицы		
А4		1	ВПА-4062.01.00.000	Агрегат	1	
				Стандартные изделия		
		3		Болт М8-6g×30.58		
				ГОСТ 7798-70	58	
		4		Гайка М8-6Н.5		
				ГОСТ 5915-70	62	

Инв.№подл. | Подп. и дата | Взам. инв.№ | Инв.№дубл. | Подп. и дата

Изм.	Лист	№ докум.	Подп.	Дата	ВПА-4064.00.00.000		
Разраб.		Власова			Агрегат вентиляционно-приточный ВПА-4064 Спецификация	Лит.	Лист 1 / Листов 2
Пров.		Лебедев				ММСС СССР НПО Промвентиляция ГПИ Проектпромвентиляция	
Н. контр.		Лебедев					
Утв.		Гроевский					

Формат А4

Формат	Зона	Поз.	Обозначение	Наименование	Кол.	Примечание
				Прочие изделия		
		6		Клапан воздушный утепленный КВУ 1800×1400 А. У3 МЭО-10/25-0.25У-68 ТУ 22-4433-79	1	Вентиляторный завод 161кг
				Материалы		
		7		Пластина 1ф-1-ТМКЩ-С-3 ГОСТ 7338-90	1.1	кг

Инв.№подл. | Подп. и дата | Взам. инв.№ | Инв.№дубл. | Подп. и дата

Изм.	Лист	№ докум.	Подп.	Дата	ВПА-4064.00.00.000	Лист 2

Формат А4

ВПА-4063.00.00.000СБ

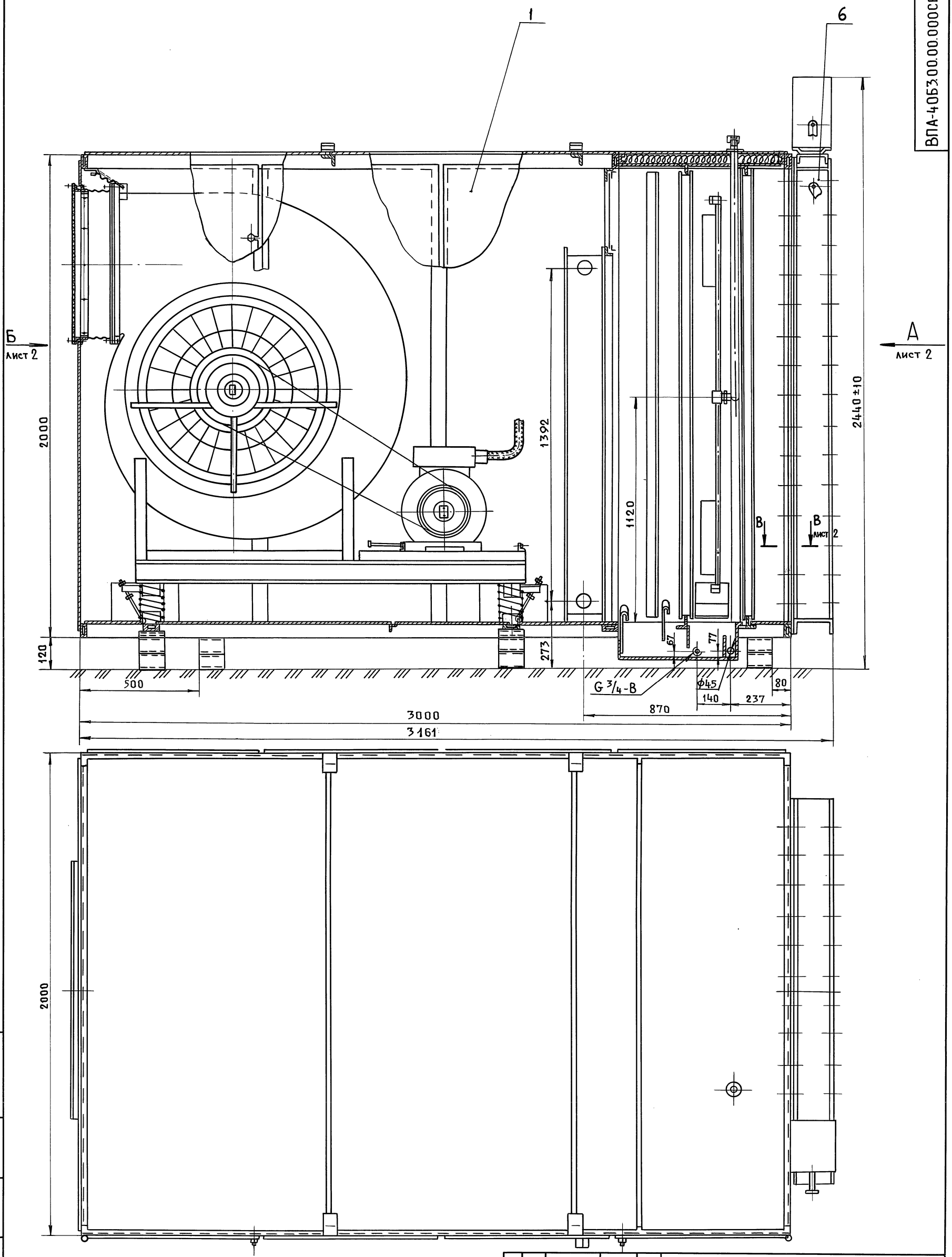

Размеры для справок.

Изм.	Лист	N докум.	Подп.	Дата
Разраб.		Власова		
Пров.		Лебедев		
Т.контр.		Граевский		
Нач.отд.		Осадчий		
Н.контр.		Граевский		
Утв.		Овчинников		

ВПА-4063.00.00.000СБ

Агрегат вентиляционно-приточный ВПА-4063 Сборочный чертеж

Лит.	Масса	Масшт.
	1901	1:10

Лист 1 Листов 2

ММСС СССР
НПО Промвентиляция
ГПИПроектпромвентиляция

Серия 5.904-55, в.4

Инв.№ подл. | Подп. и дата | Взам.инв.№ | Инв.№ дубл. | Подп. и дата

Вид А лист 1

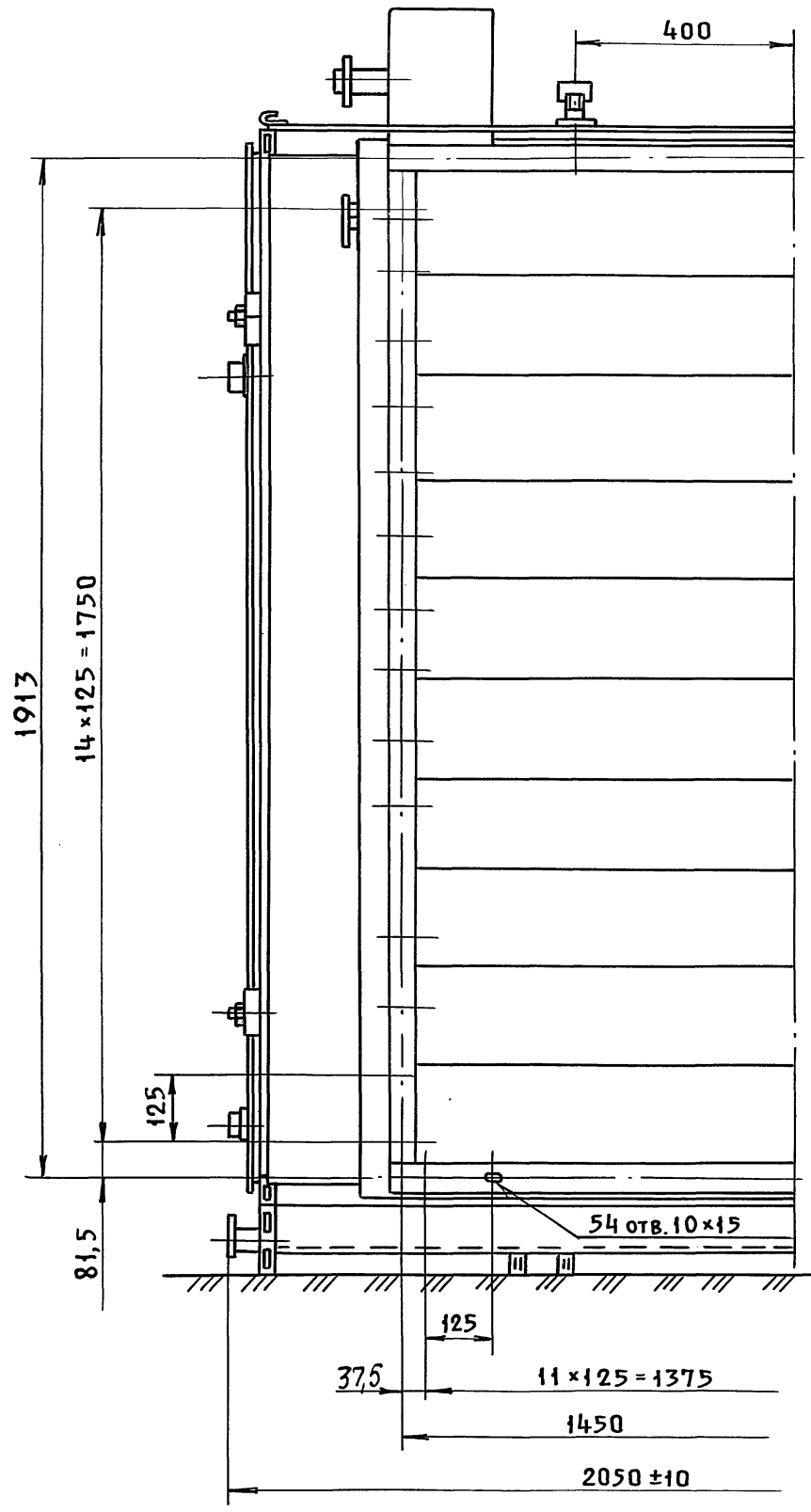

Вид Б лист 1

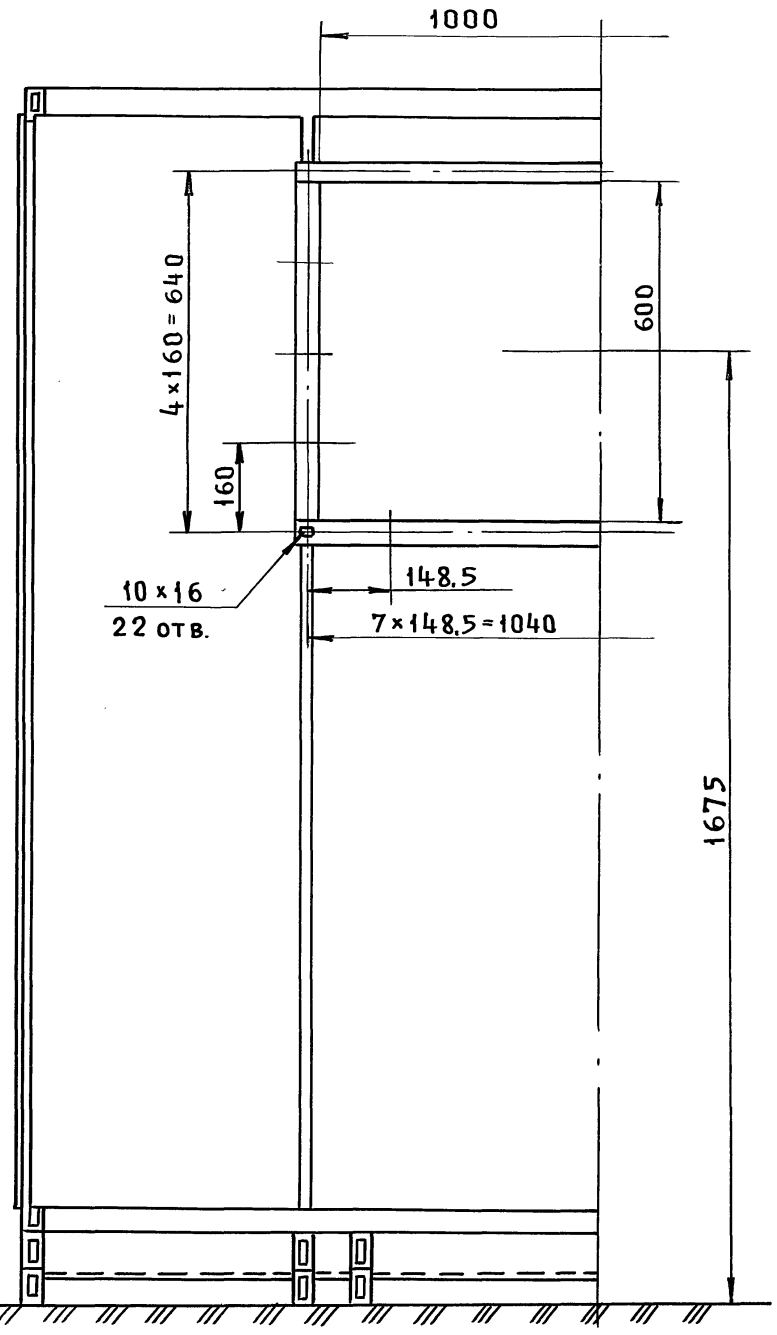

В - В лист 1
м 1:2

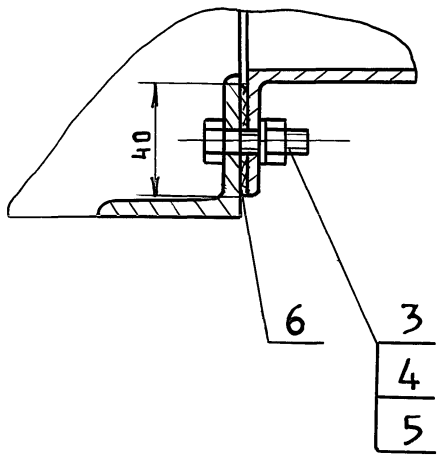

Серия 5.904-55, 8.4

Инв.№ подл.	Подп. и дата	Взам.инв.№	Инв.№ дубл.	Подп. и дата

Изм	Лист	№ докум.	Подп.	Дата	ВПА-40Б3.00.00.000СБ	Лист 2

ВПА-4064.00.00.000СБ

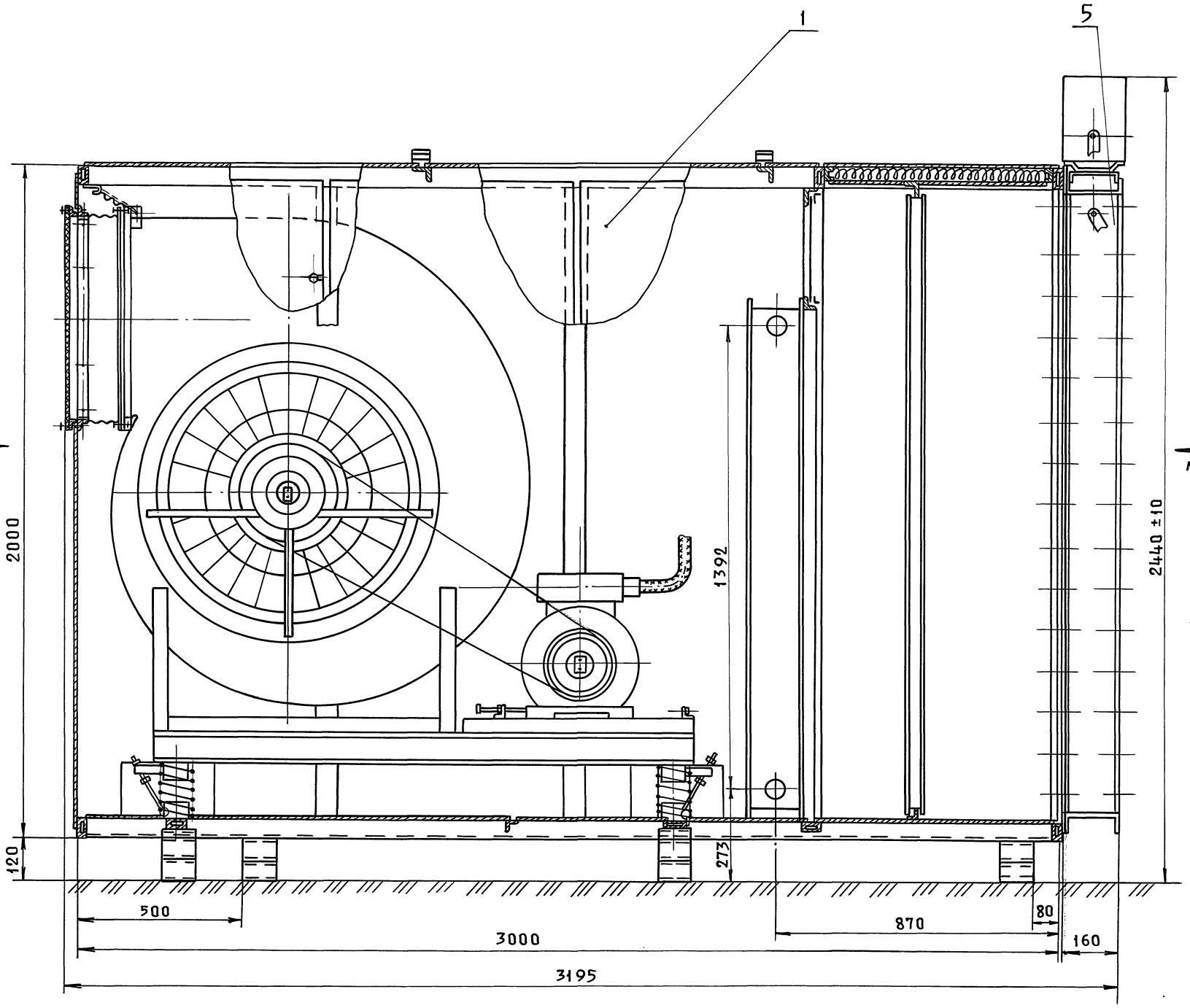

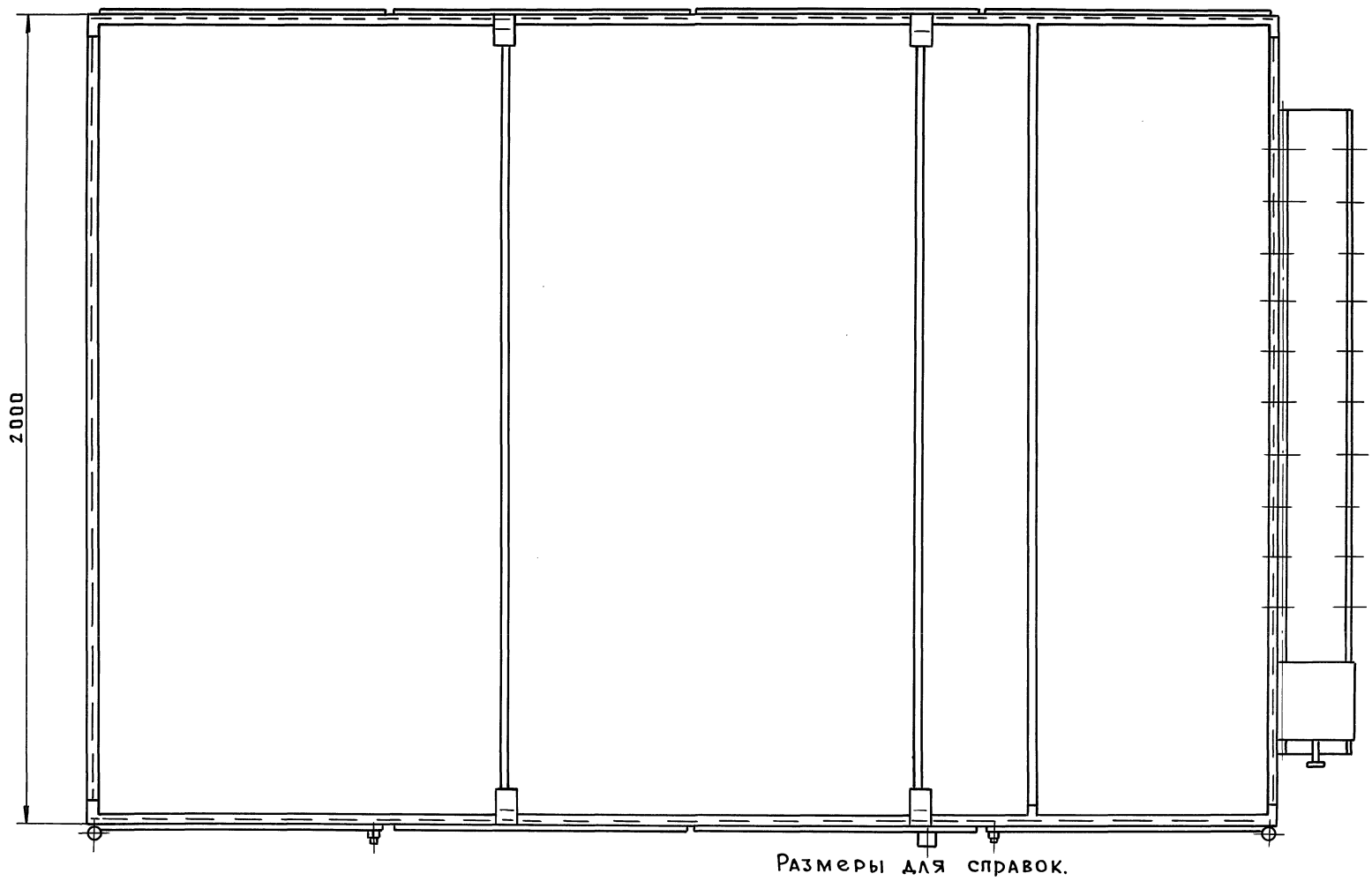

Размеры для справок.

Серия 5.904-55, в.4

Инв.№ подл.	Подп. и дата	Взам.инв.№	Инв.№ дубл.	Подп. и дата

Изм.	Лист	№ докум.	Подп.	Дата
Разраб.		Власова		
Пров.		Лебедев		
Т.контр.		Граевский		
Нач.отд.		Осадчий		
Н.контр.		Граевский		
Утв.		Овчинников		

ВПА-40Б4.00.00.000СБ

Агрегат вентиляционно-приточный ВПА-40Б4 Сборочный чертеж

Лит.	Масса	Масшт.
	1836	1:10

Лист 1 | Листов 2

ММСС СССР
НПО Промвентиляция
ГПИпроектпромвентиляция

Вид А лист 1

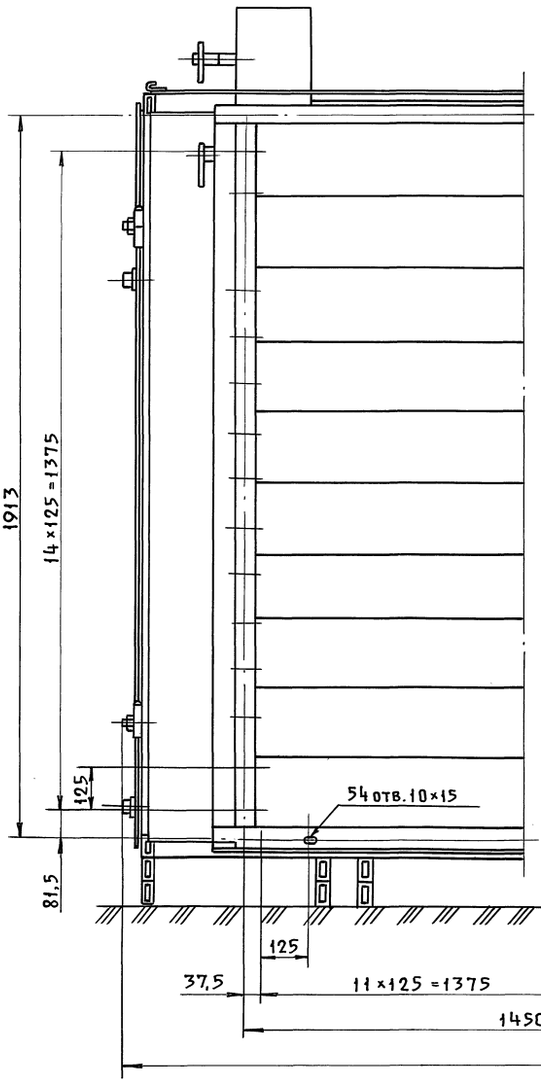

Вид Б лист 1

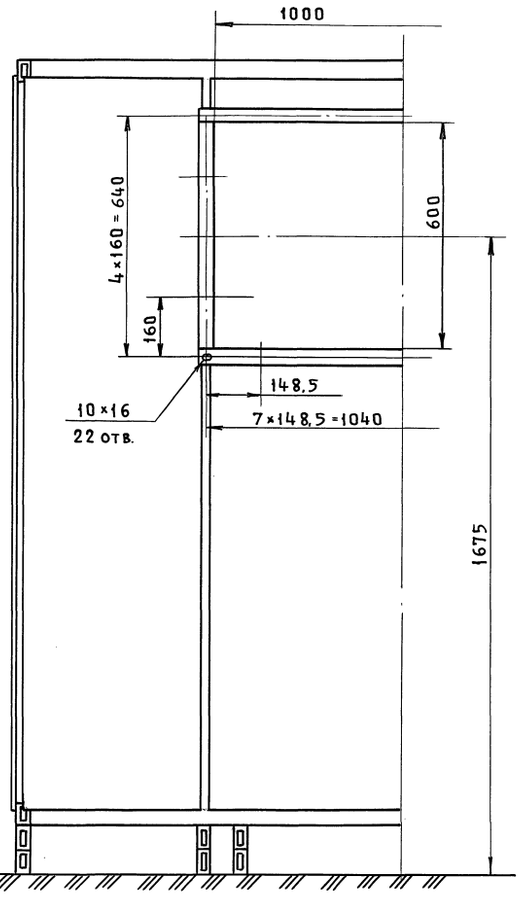

В-В лист 1
м 1:2

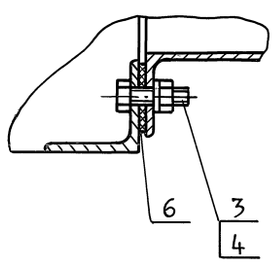

Серия 5.904-55, в. 4

Инв.№ подл. | Подп. и дата | Взам.инв.№ | Инв.№ дубл. | Подп. и дата

gost.e-ecolog.ru