ТИПОВЫЕ СТРОИТЕЛЬНЫЕ КОНСТРУКЦИИ, ИЗДЕЛИЯ И УЗЛЫ

СЕРИЯ 5.904-55

АГРЕГАТЫ ПРИТОЧНЫХ ВЕНТИЛЯЦИОННЫХ КАМЕР В КОМПЛЕКТНО-БЛОЧНОМ ИСПОЛНЕНИИ

ВЫПУСК 4

ЧАСТЬ 2

СТР 47...110

АГРЕГАТЫ ВПА-40

РАБОЧИЕ ЧЕРТЕЖИ

gost.e-ecolog.ru

2450/-00
ЧЕНА

Формат	Зона	Поз.	Обозначение	Наименование	Кол.	Примеч.
				Документация		
*)			33001.00.000СБ	Сборочный чертеж		*) А2×3, А2×3
				Сборочные единицы		
А4		1	33001.01.000	Колесо рабочее	1	
А4		5	СТД 40476.05.00.00	Патрубок входной	2	
А4		6	СТД 40476.06.00.00	Крышка подшипника проходная	3	
				Детали.		
А3		8	33001.00.001	Болт	1	
Б4		9	33001.00.002	Упор		
				Квадрат 15-в ГОСТ 2591-88 Ст3кп ГОСТ 538-88		
				L=40h14	4	0.07кг
А4		10	33001.00.003	Шайба	4	
А4		11	33001.00.004	Шайба торцевая	1	
А4		12	33001.00.005	Планка стопорная	1	
		13		Планка стопорная	1	

Инв.№подл. | Подп. и дата | Взам.инв.№ | Инв.№дубл. | Подп. и дата

Изм.	Лист	№ докум.	Подп.	Дата	33001.00.000			
Разраб.	Костикова				Вентилятор двустороннего всасывания вентиляционно-приточного агрегата специфицированный ВДА-40	Лит.	Лист 1	Листов 5
Пров.	Лебедев					ММСС СССР Главпромвентиляция Гпи.проектпромвентиляция		
Н.контр.	Граевский							
Утв.	Осадчий							

Формат А4

Формат	Зона	Поз.	Обозначение	Наименование	Кол.	Примечание
А4		16	СТД 40476 00.00.02	Прокладка	4	
А4		17	СТД 40476 00.00.08	Прокладка	4	
А2		18	СТД 40476 00.00.10	Корпус подшипника	2	
А3		19	СТД 40476 00.00.16	Крышка подшипника глухая	1	
				Стандартные изделия		
				Болты ГОСТ 7798-70		
		21		М8-6g×25.35.58	2	
		22		М8-6g×50.35.58	6	
		23		М10-6g×25.35.58	28	
		24		М12-6g×60.35.58	4	
		25		М16-6g×50.35.58	6	
				Гайки ГОСТ 5915-70		
		28		М8-6Н.5	6	
		29		М10-6Н.5	1	
		30		М12-6Н.5	5	
		31		М16-6Н.5	6	
				Шайбы ГОСТ 6402-70		
		33		10.65Г	1	
		34		12.65Г	4	
		35		16.65Г	6	
		37		Шайба 16.04 ГОСТ 10906-78	5	

Инв.№подл. | Подп. и дата | Взам.инв.№ | Инв.№дубл. | Подпись и дата

Изм.	Лист	№ докум.	Подп.	Дата	33001.00.000	Лист 2

Формат А4

Серия 3.904-55.84

Формат	Зона	Поз.	Обозначение	Наименование	Кол.	Примечание
		38		Шайба 12.04 ГОСТ 11371-78	4	
		40		Подшипник-112.09 ГОСТ 8545-75	2	
		41		Шпонка 2-12×8×80 ГОСТ 23360-78	1	
				Переменные данные для исполнений.		
				33001.00.000		
				Сборочные единицы		
А4		43	33001.05.000	Кожух	1	
А4		44	33001.06.000	Ограждение	1	
А4		45	33001.07.000	Плита	1	
А4		46	33001.08.000	Рама	1	
				Детали.		
А4		47	33001.00.004-02	Шайба торцевая	1	
А3		48	33001.00.008	Шкив	1	
А3		49	33001.00.009	Шкив	1	
				Стандартные изделия		
		50		Болт М16-8g×60.58 ГОСТ 7798-70	4	

Инв.№подл. | Подп. и дата | Взам.инв.№ | Инв.№дубл. | Подп. и дата

Изм.	Лист.	№ докум.	Подп.	Дата	33001.00.000	Лист 3

Формат А4

Формат	Зона	Поз.	Обозначение	Наименование	Кол.	Примечание
		51		Гайка М16-6Н.5 ГОСТ 5915-70	4	
		52		Шайба 16.65Г ГОСТ 6402-70	4	
		53		Шайба 16.04 ГОСТ 11371-78	4	
		55		Двигатель 4А200М8У3 исп. 1М 1081 ГОСТ 19523-81	1	N=18.5кВт. n=750об/мин
		56		Ремень В-3000т ГОСТ 1284.1-80 ГОСТ 1284.3-80		
				33001.00.000-01		
				Сборочные единицы		
А4		43	33001.05.000-01	Кожух	1	
А4		44	33001.06.000-01	Ограждение	1	
А4		45	33001.07.000-01	Плита	1	
А4		46	33001.08.000-01	Рама.	1	
				Детали.		
А4		47	33001.00.004-01	Шайба торцевая	1	
А3		48	33001.00.010	Шкив	1	
А3		49	33001.00.011	Шкив	1	

Инв.№подл. | Подпись и дата | Взам.инв.№ | Инв.№дубл. | Подпись и дата

Изм.	Лист	№ докум.	Подп.	Дата	33001.00.000	Лист 4

Форм.	Зона	Поз.	Обозначение	Наименование	Кол.	Примечание
				Стандартные изделия		
		50		Болт М12-8g×60.35.58		
				ГОСТ 7798-70	4	
		51		Гайка М12-6Н.5		
				ГОСТ 5915-70	4	
		52		Шайба 12.65Г		
				ГОСТ 6402-70	4	
		53		Шайба 12.04		
				ГОСТ 11371-78	4	
		55		Двигатель 4А 160М4 У3		
				исп. 1М 1081		N=18,5 кВт
				ГОСТ 18709-73	1	n=1500 об/мин
		56		Ремень В-3000 Т		
				ГОСТ 1284.1-80		
				ГОСТ 1284.3-80	4	

Инв. № подл. | Подп. и дата | Взам. инв. № | Инв. № дубл. | Подп. и дата

Изм. Лист № докум. Подп. Дата

33001.00.000 — Лист 5

Формат А4

33001.00.003

12,5

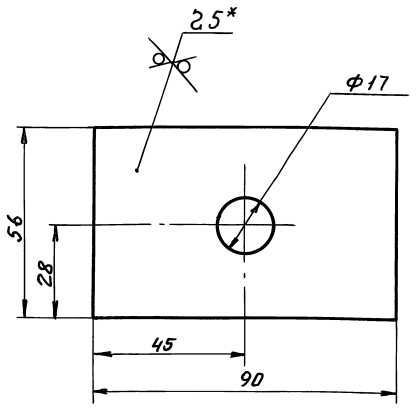

1. $+JT14; -JT14 \pm \frac{t_2}{2}$.
2. *Размер для справок.

Изм.	Лист	№ докум.	Подп.	Дата	33001.00.003			
Разраб.		Костикова			Шайба	Лит.	Масса	Масшт.
Пров.		Лебедев			Деталь		0,19	1:1
Т. контр.		Граевский				Лист	Листов 1	
Н. контр.		Лебедев			Лист 6-ПН-0-5.01 ГОСТ 19903-74	МИСС СССР НПО Промвентиляция ГПИ Проектпромвентиляция		
Утв.		Граевский			1У-Ст3 ГОСТ 14637-89			

Формат А4

33001.00.001

12,5

Серия 5.904-55, в.4

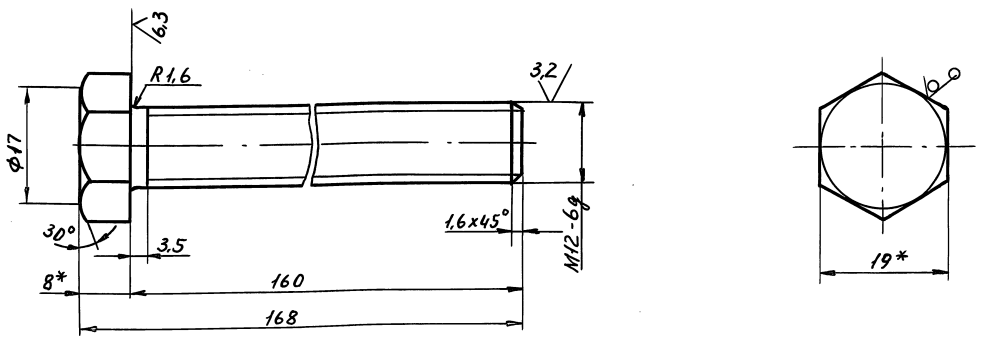

1. $-JT14; \pm \frac{t_2}{2}$.
2. *Размеры для справок.

Изм.	Лист	№ докум.	Подп.	Дата	33001.00.001			
Разраб.		Костикова			Болт	Лит.	Масса	Масшт.
Пров.		Лебедев			Деталь		0,164	2:1
Т. контр.		Граевский				Лист	Листов 1	
Н. контр.		Лебедев			Шестигранник 19-В ГОСТ 2879-88 Ст3кп-II ГОСТ 535-88	МИСС СССР НПО Промвентиляция ГПИ Проектпромвентиляция		
Утв.		Граевский						

Инв. № подл. | Подп. и дата | Взам. инв. № | Инв. № дубл. | Подп. и дата

33001.00.000 СБ

Рис 1

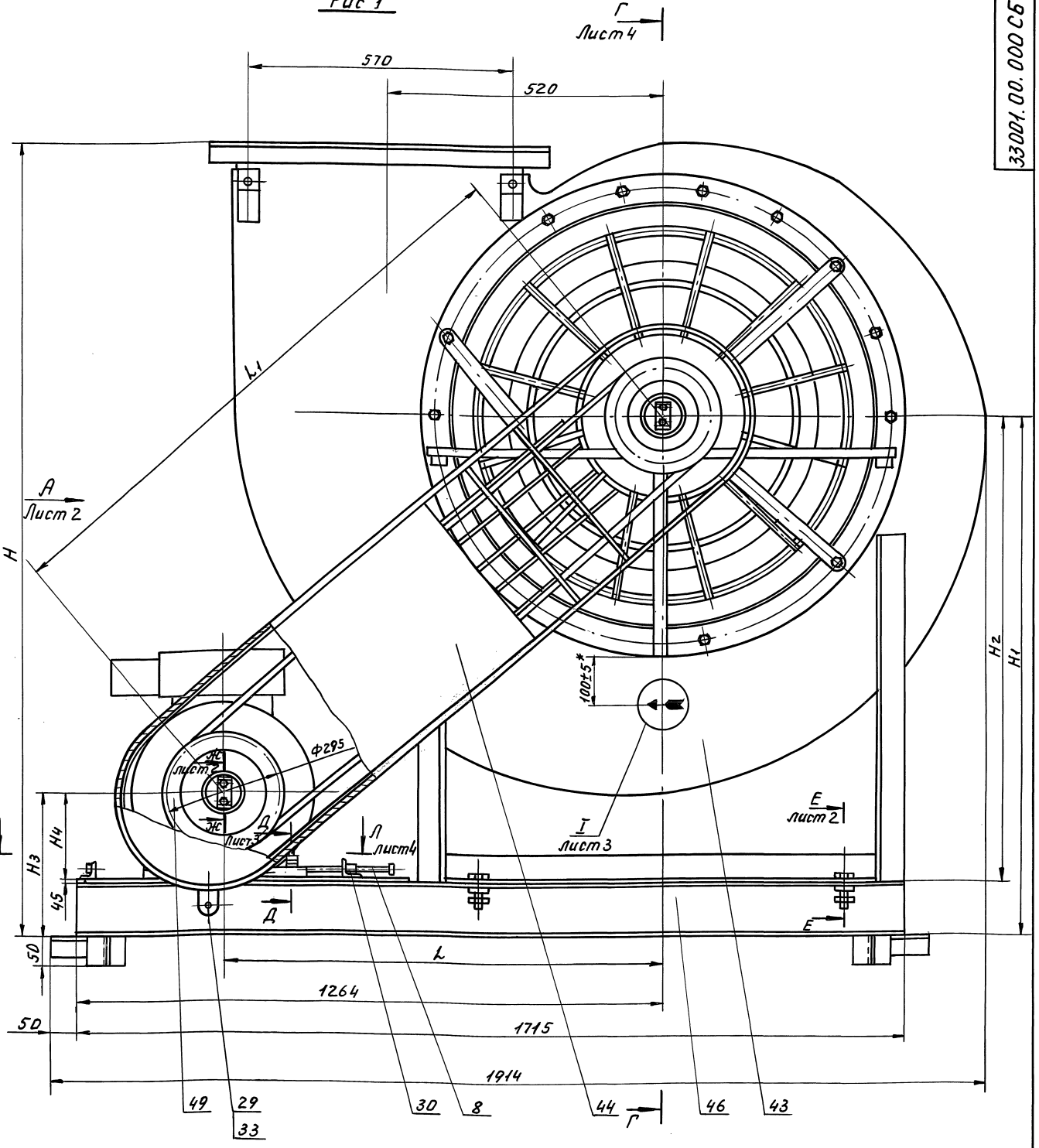

Серия 5.904-65, в.4

Размеры, мм

Обозначение	Рис	L	L_1	H	H_1	H_2	H_3	H_4	d	Масса, кг
33001.00.000	1	896	1110	1500	1000	900	345	200	200	671
-01	2	894	1200	1605	1105	1005	305	160	276	556

1. Сварные швы по ГОСТ 5264-80.
2. Размеры для справок, кроме мест обозначенных знаком.*
3. Расчетная частота вращения рабочего колеса Вентилятора 1060 об/мин.
4. Дет. (поз. 45) приварить к дет. (поз. 46) только после обеспечения следующих требований по ГОСТ 1284.2-80:

- допуск параллельности осей шкивов не более 1.5 мм;
- допуск соостности канавок шкивов не более 2,5 мм

5. Стрелку наносить лаком 5Т-577 ГОСТ 5631-79.
6. Дет. поз. 18 наполнить смазкой ЦИАТИМ-203 ГОСТ 8773-73.

Изм	Лист	№ докум.	Подп.	Дата
Разраб.		Костикова		
Пров.		Лебедев		
Т.контр.		Граевский		
Н.контр.		Граевский		
Утв.		Осадчий		

33001.00.000 СБ

Вентилятор двустороннего всасывания вентиляционно-приточного агрегата ВПА-40. Сборочный чертеж

Лит.	Масса	Масшт.
	см. табл.	1:5

Лист 1 Листов 5

ММСС СССР НПО промвентиляция ГПИ проект промвентиляция

Инв № подл. | Подп. и дата | Взам. инв. № | Инв. № дубл. | Подп. и дата

Вид А лист 1

Б лист 3

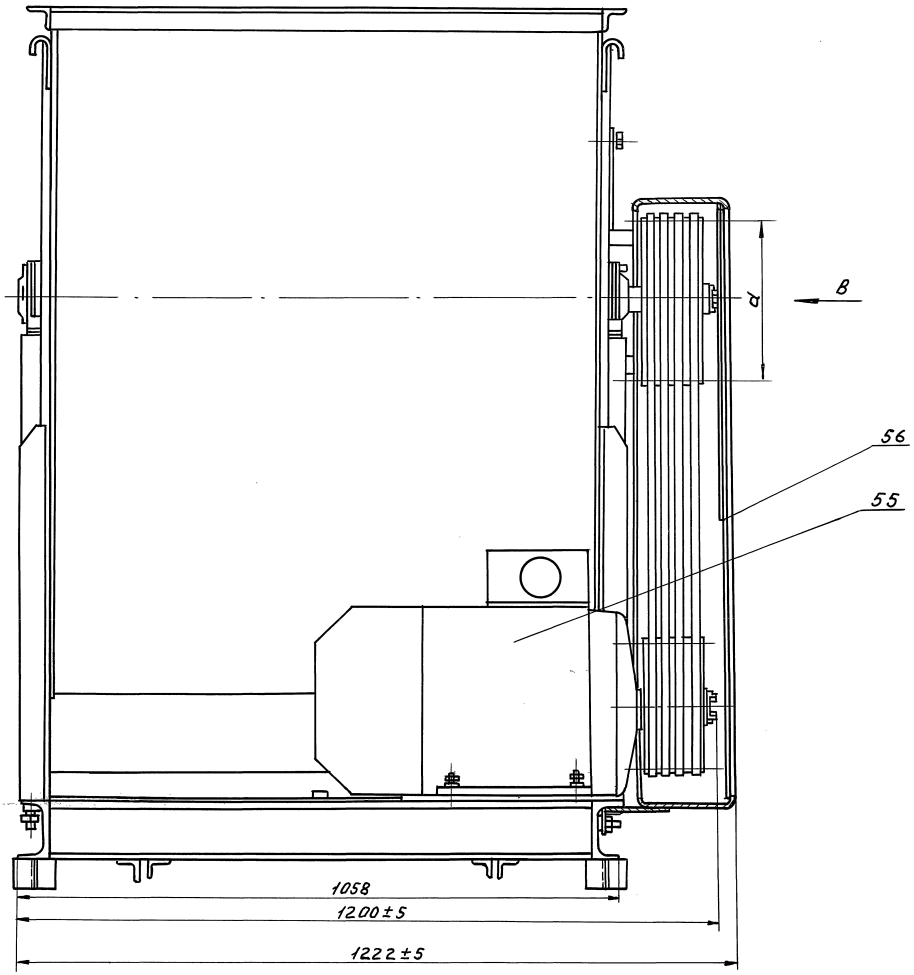

Вид В
М1:1

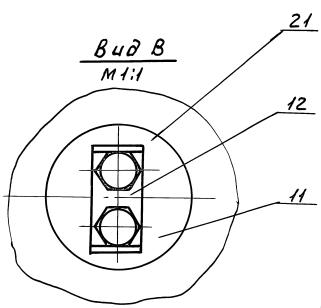

Е - Е лист 1
М1:1

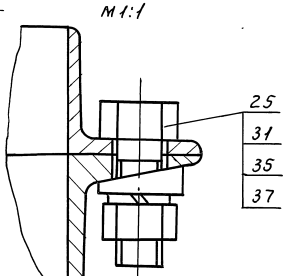

Ж - Ж лист 1
М1:1

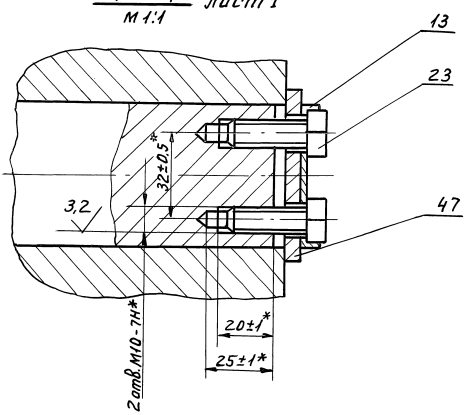

Серия 5.904-55.8.4

Инв.№ подл. | Подп. и дата | Взам. инв.№ | Инв.№ дубл. | Подп. и дата

						33001.00.000 СБ	Лист 2
Изм.	Лист	№ докум.	Подп.	Дата			

И-И
М1:2

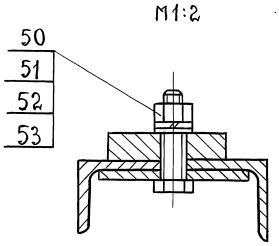

Вид Б лист2

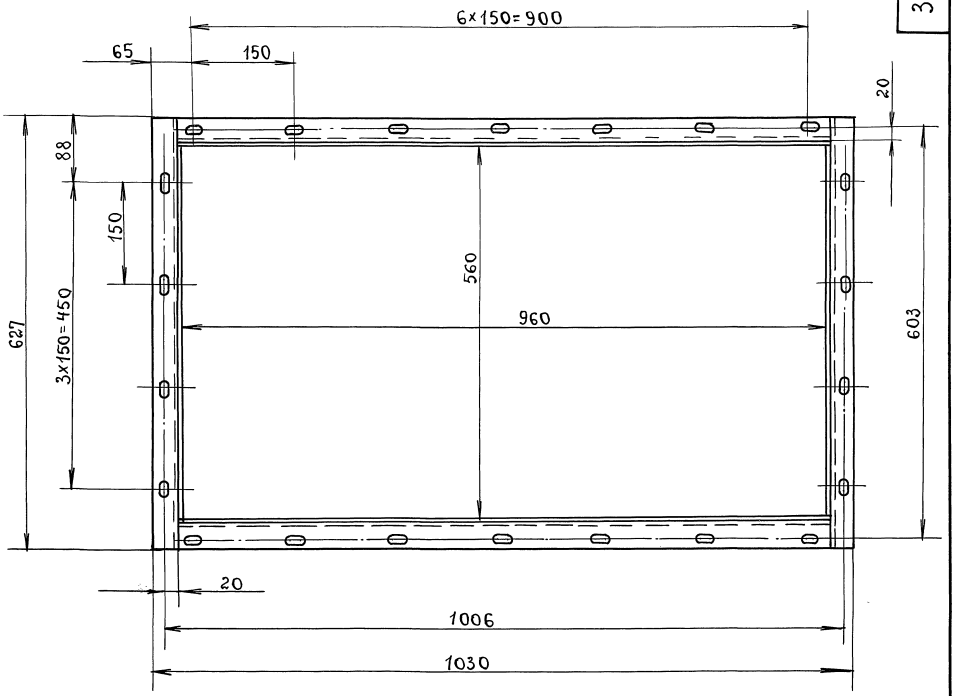

I лист1
М1:1

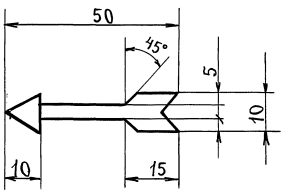

Рис.2
Остальное-см.рис.1
М1:10

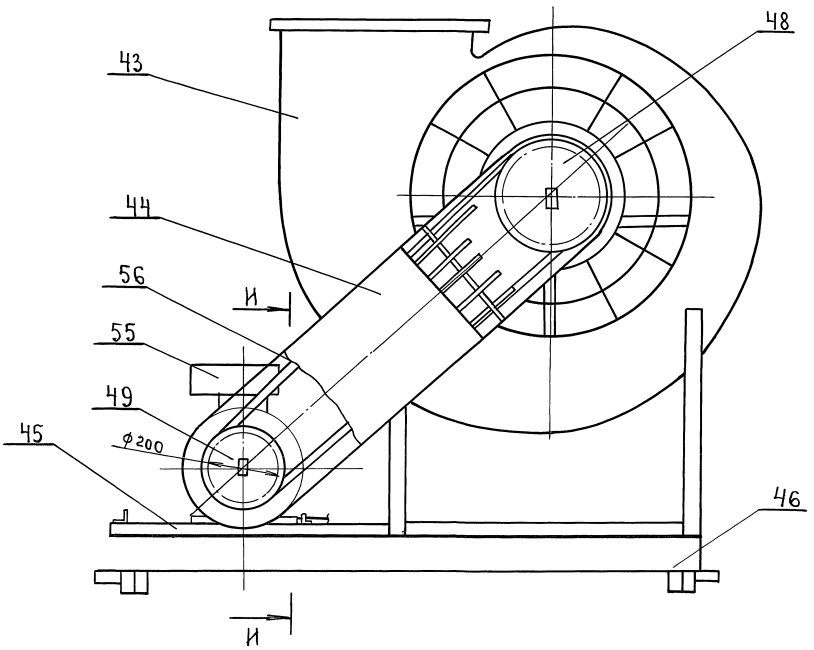

Д-Д лист1
М1:1

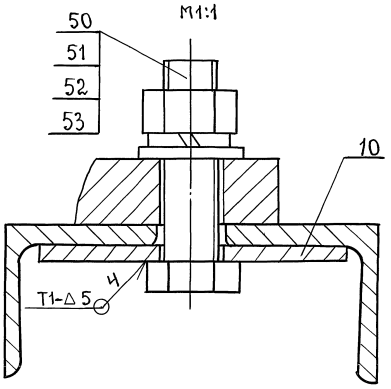

Серия 5.904-55, в.4

Инв.№подл. | Подп. и дата | Взам.инв.№ | Инв.№ дубл. | Подп. и дата

Изм.	Лист	№ докум.	Подпись	Дата	33001.00.000СБ	Лист 3

Г-Г
М1:10 лист 1 (ограждение не показано)

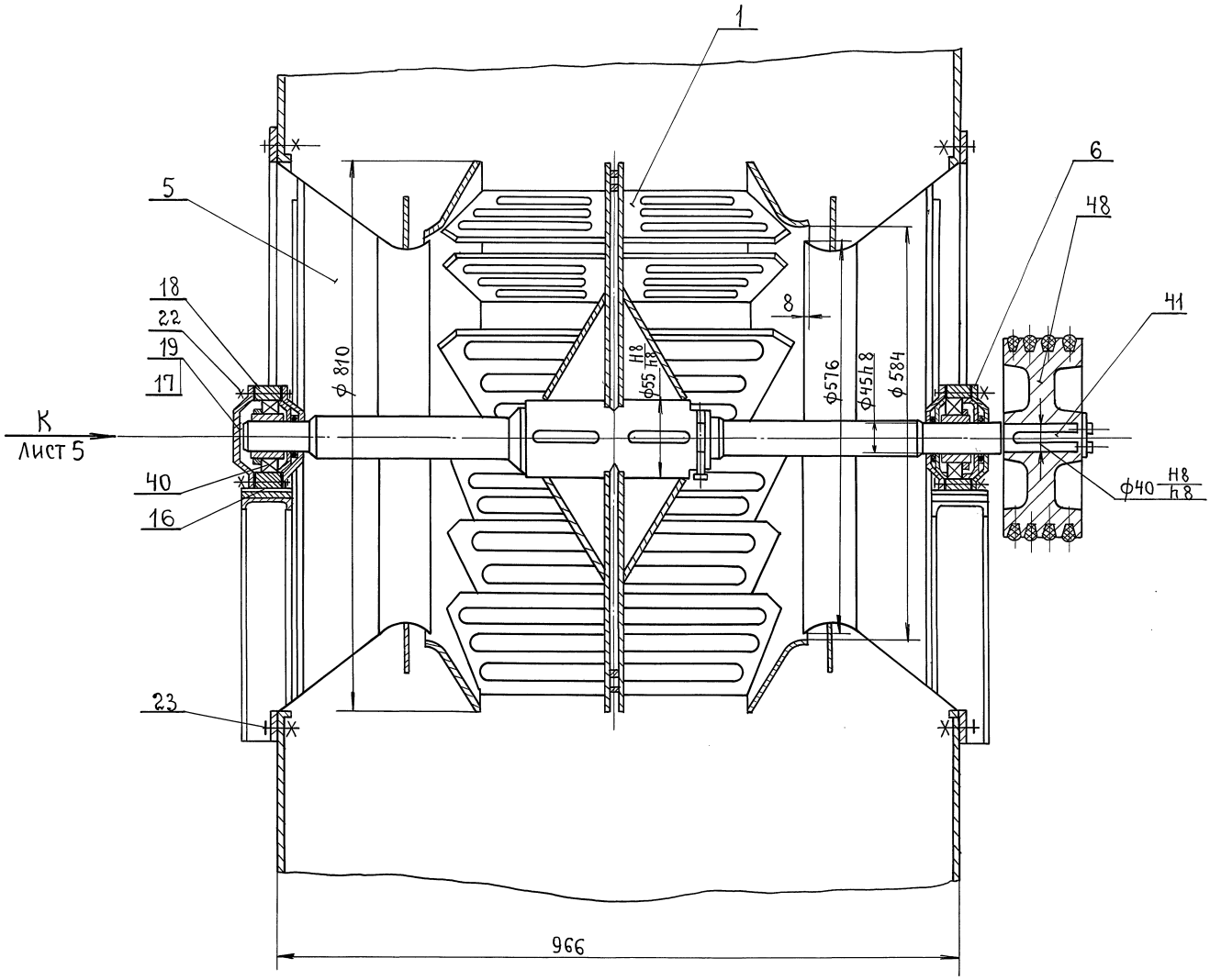

Л-Л лист 1 (Двигатель и ограждение не показаны)

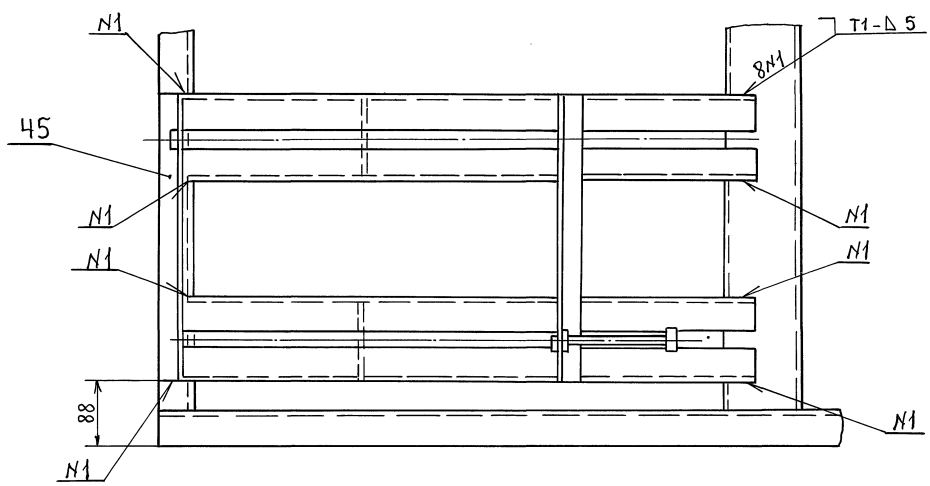

Серия 5.904-55, в. 4

Инв. № подл.	Подп. и дата	Взам. инв. №	Инв. № дубл.	Подп. и дата

Изм	Лист	№ докум.	Подп.	Дата	33001. 00. 000 СБ	Лист 4

Вид К
М 1:2.5 повернуто лист 4

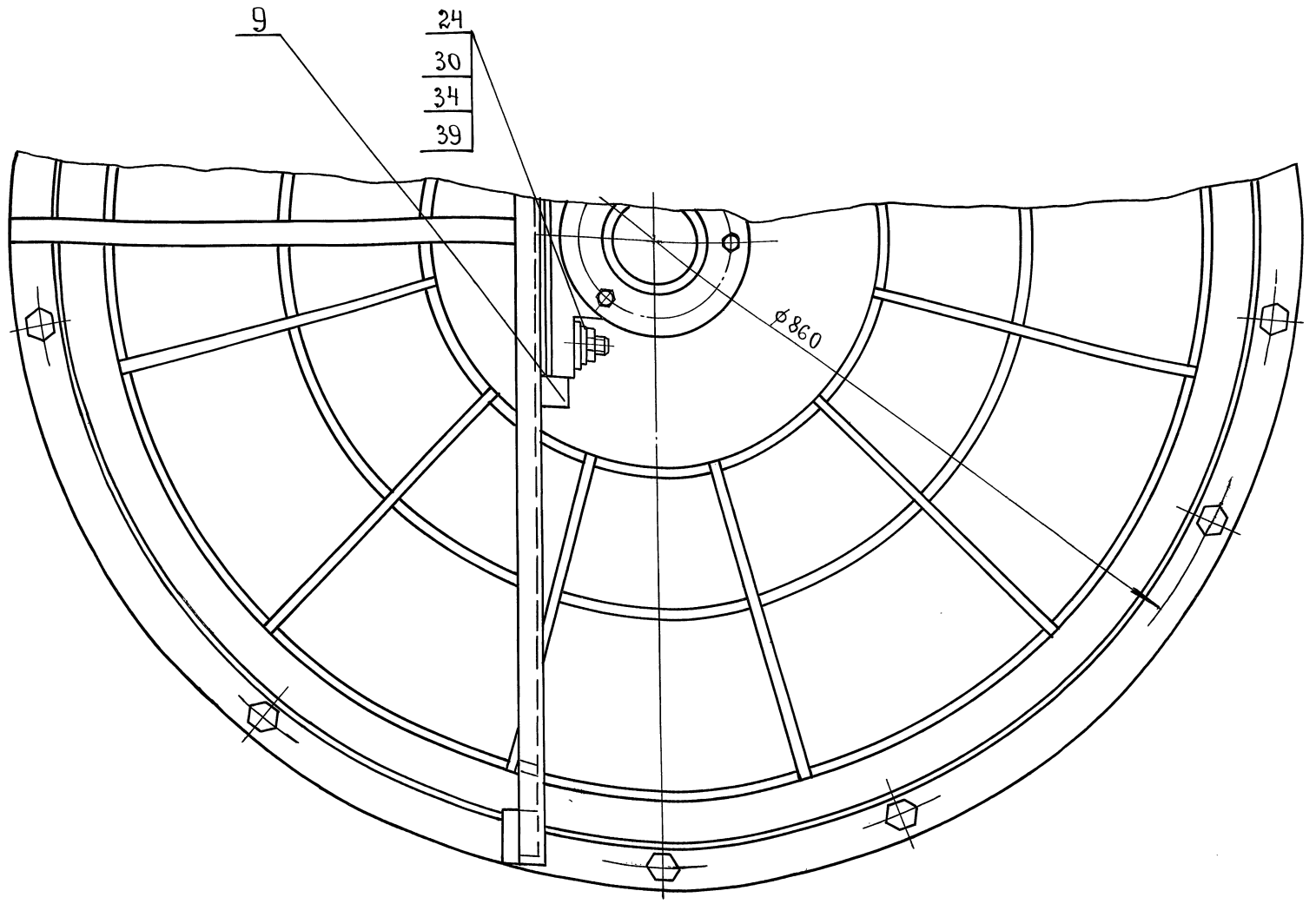

Изм	Лист	№ докум.	Подп.	Дата	33001. 00. 000 СБ	Лист 5

Формат А3

Серия 5.904-55, в.4

Формат	Зона	Поз.	Обозначение.	Наименование.	Кол.	Примеч.
				Документация.		
А2			33001. 01. 000СБ	Сборочный чертеж.		
				Сборочные единицы.		
А4		1	33001. 09. 000	Колесо рабочее правое	1	
А4		2	33001. 10. 000	Колесо рабочее левое	1	
				Детали.		
А2		5	33001. 01. 001	Вал	1	
А4		6	СТД 40476.04.00.02	Втулка	4	Допуск замена на поз. 7
А3		7	СТД 40476.04.00.03	Распорка	4	Допуск замена на поз. 6
				Стандартные изделия		
		9		Болт М8-8g×20.36.58 ГОСТ 7798-70	1	
		10		Шпонка 16×10×100 ГОСТ 23360-78	2	

Изм	Лист	№ докум.	Подп.	Дата	33 001. 01. 000		
Разраб.		Костикова			Колесо рабочее. Спецификация	Лит.	Лист	Листов 1
Пров.		Лебедев				ММСС СССР НПО Промвентиляция ГПИ Проектпромвентиляция	
Н.контр.		Граевский					
Утв.		Осадчий					

СТД 40476.04.00.02

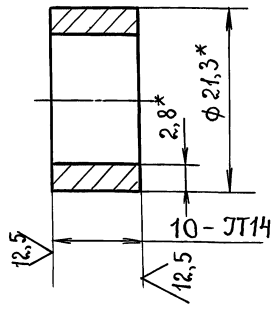

* Размеры для справок.

Изм	Лист	№ докум.	Подп.	Дата	СТД 40476.04.00.002	Лит.	Масса	Масштаб
Разраб.		Костикова			Втулка. Деталь		0.013	2:1
Пров.		Лебедев				Лист	Листов 1	
Т.контр.		Граевский			Труба 20×2.8 ГОСТ 3262-75	ММСС СССР НПО „Промвентиляция" ГПИ Проектпромвентиляция		
Н.контр		Граевский						
Утв.		Граевский						

Инв.№ подл. | Подп. и дата | Взам. инв.№ | Инв.№ дубл. | Подп. и дата

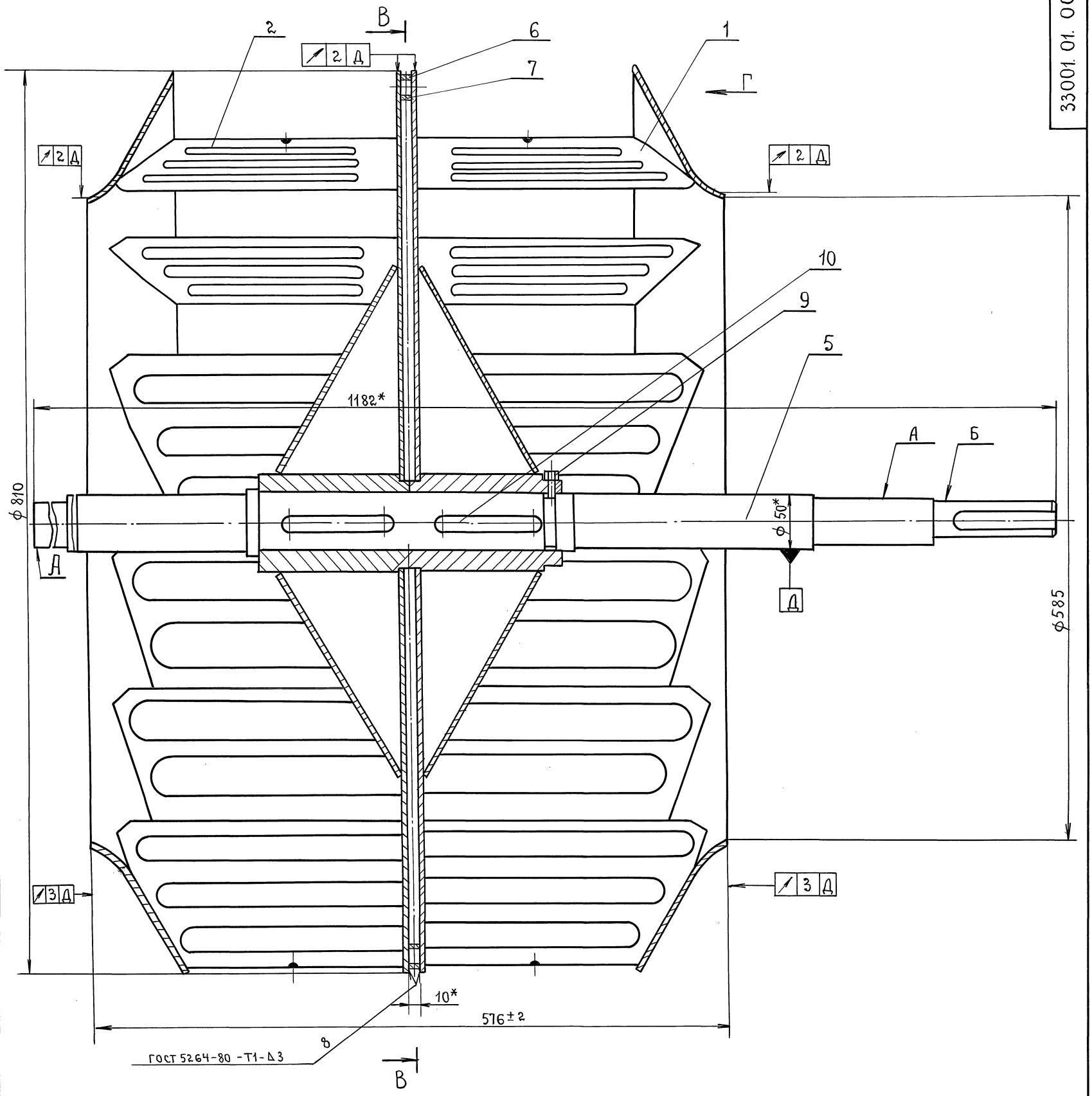

В-В
М1:10

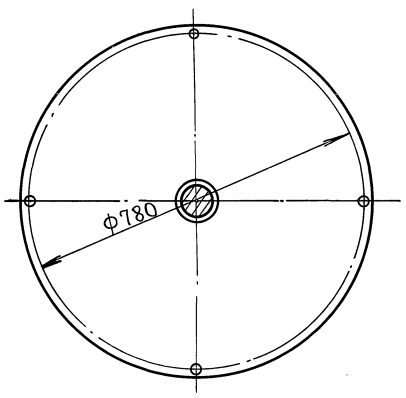

Вид Г
М1:2

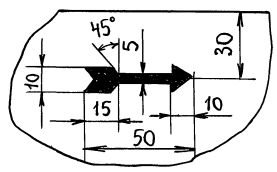

1. $\pm \frac{t_2}{2}$.
2. * Размеры для справок.
3. Поверхности А и Б предохранить от окраски.
4. Покрытие: грунтовка ГФ-021 ГОСТ 25129-82. Эмаль ПФ-133 красная ГОСТ 926-82. VII. У2. Стрелку наносить лаком БТ-577 ГОСТ 5631-79.

Изм	Лист	№ докум.	Подп.	Дата
Разраб.		Костикова		03.90г
Пров.		Лебедев		
Т.контр.		Граевский		
Н.контр.		Граевский		
Утв.		Осадчий		

33001.01.000СБ

Колесо рабочее. Сборочный чертеж.

Лит.	Масса	Масштаб
	82	1:2,5
Лист	Листов 1	

ММСС СССР
НПО „Промвентиляция"
ГПИ Проектпромвентиляция

Серия 5.904-53, в.4

Инв. № подл. | Подп. и дата | Взам. инв. № | Инв. № дубл. | Подп. и дата

Формат А3

Формат	Зона	Поз.	Обозначение	Наименование	Кол.	Примеч.
				Документация.		
*			33001.09.000СБ	Сборочный чертеж		*А2;А3.
				Детали.		
А2		1	33001. 09. 001	Лопатка	12	
А4		2	33001. 09. 002	Кольцо	1	
А3		3	33001. 09. 003	Диск передний	1	
А3		4	33001. 09. 004	Конус	1	
А4		5	33001. 09 005	Диск задний	1	
А3		6	СТД 40476.04.01.04	Ступица	1	

Подп. и дата | Инв. № дубл. | Взам. инв. № | Подп. и дата | Инв. № подл.

Изм	Лист	№ докум.	Подп.	Дата
Разраб.	Костикова			
Пров.	Лебедев			
Н.контр.	Граевский			
Утв.	Осадчий			

33001.09.000

Колесо рабочее правое.
Спецификация

Лит.	Лист	Листов
		1

ММСС СССР
Главпромвентиляция
ГПИ Проектпромвентиляция

Формат А4

33001.09.005

25 √(√)

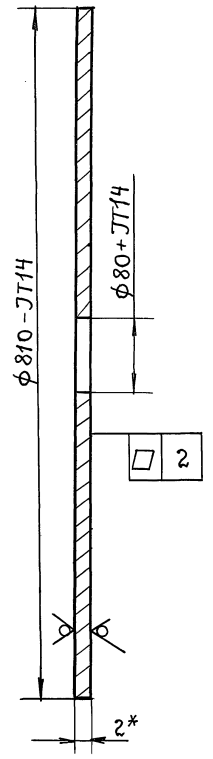

* Размер для справок.

Подп. и дата | Взам. инв. № | Инв. № дубл. | Подп. и дата | Инв. № подл.

Изм	Лист	N докум.	Подп.	Дата
Разраб.	Костикова			
Пров.	Лебедев			
Т.контр.	Граевский			
Н.контр.	Лебедев			
Утв.	Граевский			

33001. 09. 005

Диск задний.
Деталь

Лит.	Масса	Масшт.
	8.0	1:5
Лист	Листов 1	

Лист К ОК 360В ГОСТ 19903-74 2.0 ГОСТ 16523-89

ММСС СССР
НПО „Промвентиляция
ГПИпроектпромвентиляция

Формат А4

33001.09.000СБ

Серия 5.904-55, в.4

Подп. и дата | Инв. № дубл. | Взам. инв. N | Подп. и дата | Инв. № подл.

А – А повернуто лист 1

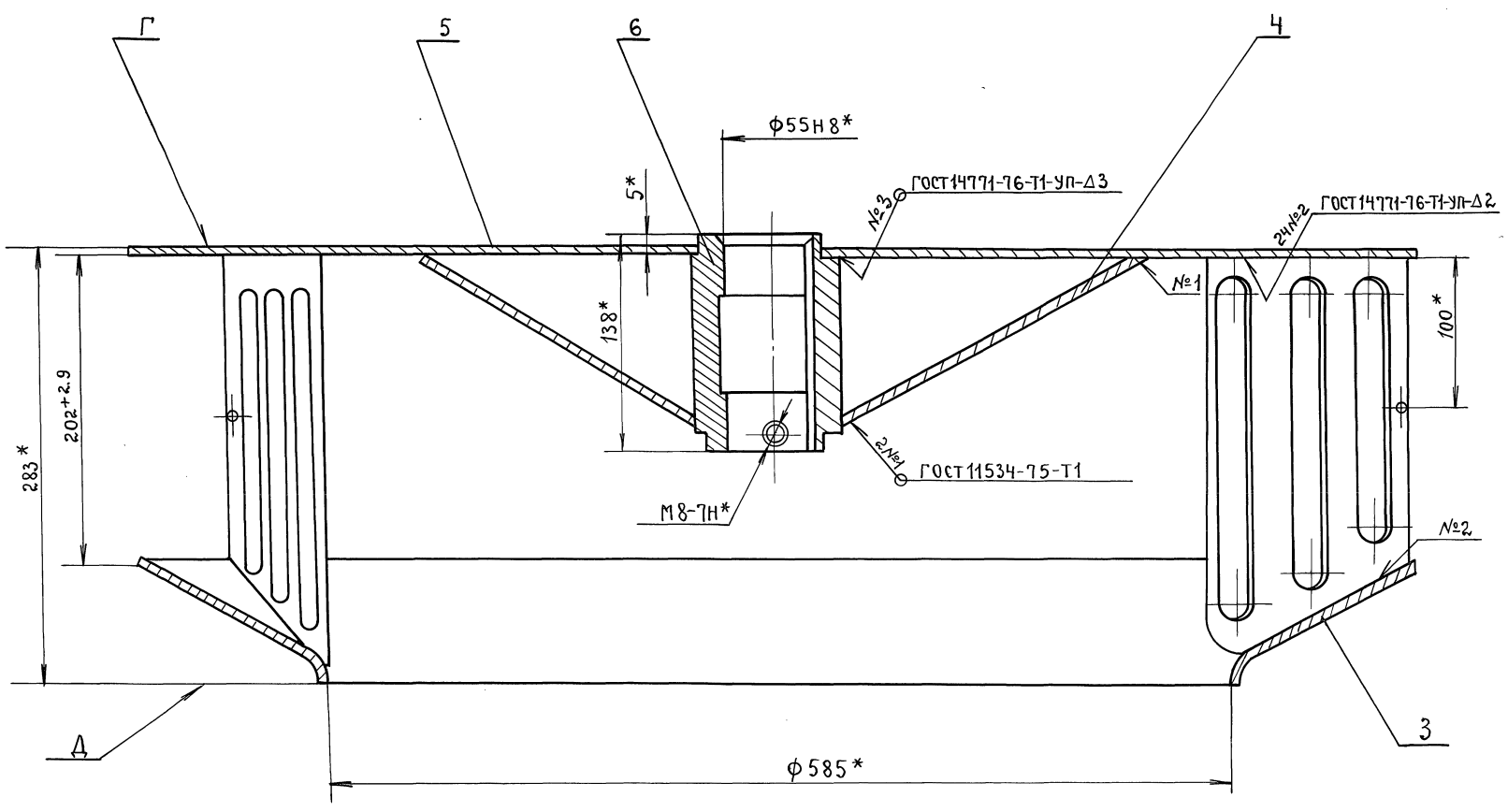

Изм	Лист	№ докум.	Подпись	Дата

33001. 09. 000 СБ

Лист 2

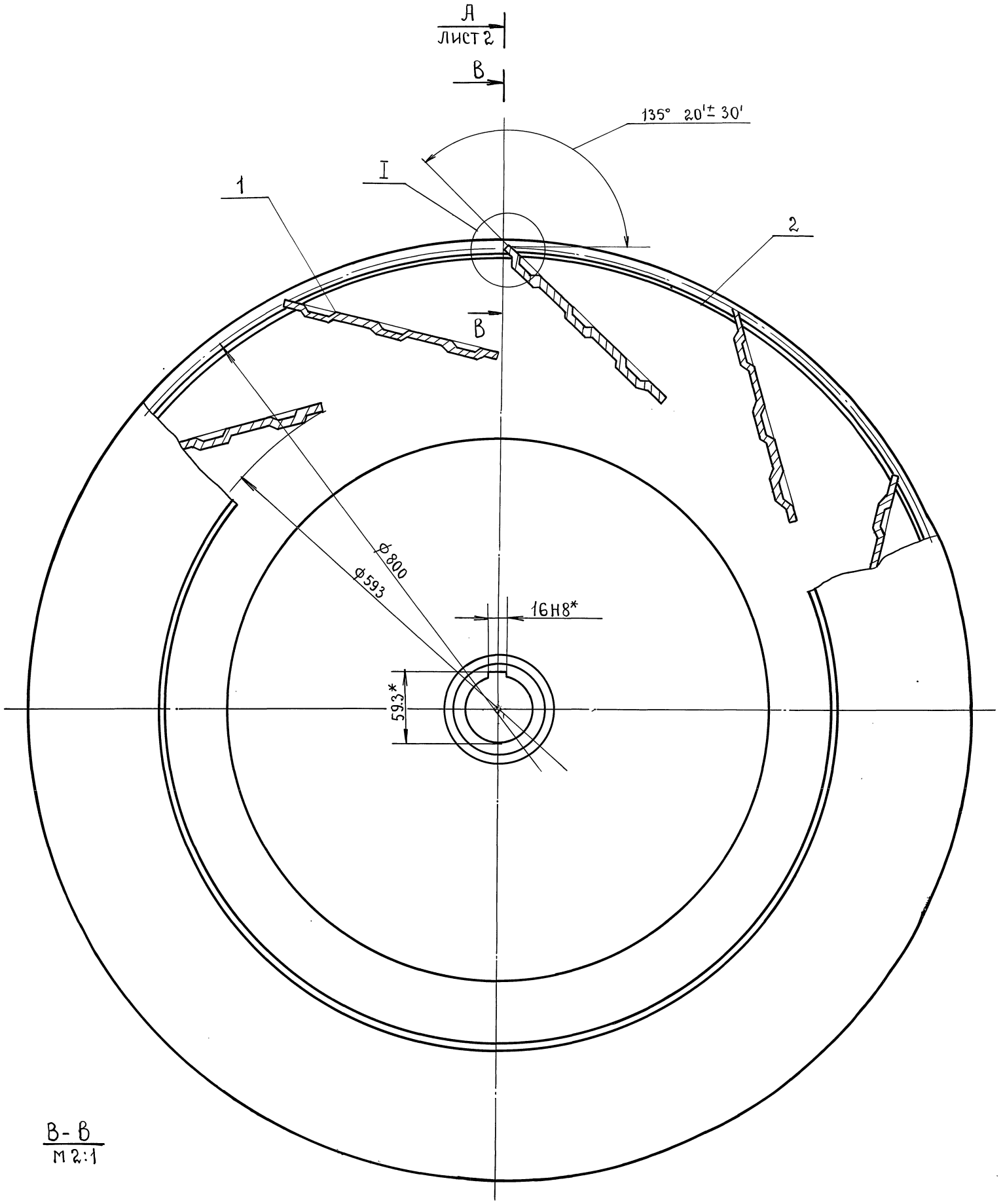

В - В
М 2:1

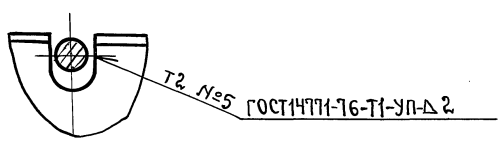

I
М 2:1

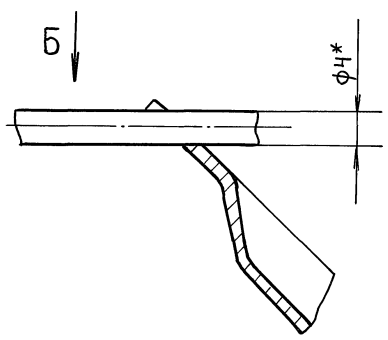

Вид Б
М 1:1

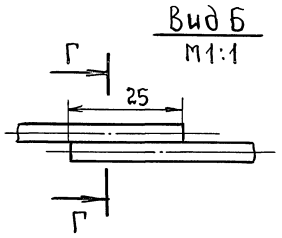

Г - Г
М 2:1

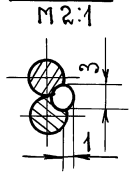

1. Сварка электродуговая в защитных газах, кроме мест, указанных особо.
2. * Размеры для справок.
3. $+JT14; -JT14; \pm \frac{t_2}{2}$.
4. Допускаемые остаточные неуравновешенности в плоскостях исправления Г и Д соответственно равны 747г.мм. и 763г.мм. Колесо балансировать динамически уравновешивающие грузы приваривать к деталям (поз. 3 и поз. 5)

					33001.09.000СБ	
Изм	Лист	№ докум.	Подп.	Дата	Колесо рабочее правое. сборочный чертеж.	Лит. / Масса 32.4 / Масшт. 1:2.5
Разраб.		Костикова				Лист 1 / Листов 2
Пров.		Лебедев				ММСС СССР НПО „Промвентиляция" ГПИ Проектпромвентиляция
Т.контр.		Граевский				
Н.контр		Граевский				
Утв.		Осадчий				

Серия 5.904-55, в.4

Инв. № подл. | Подп. и дата | Взам. инв. № | Инв. № дубл. | Подп. и дата

3,2

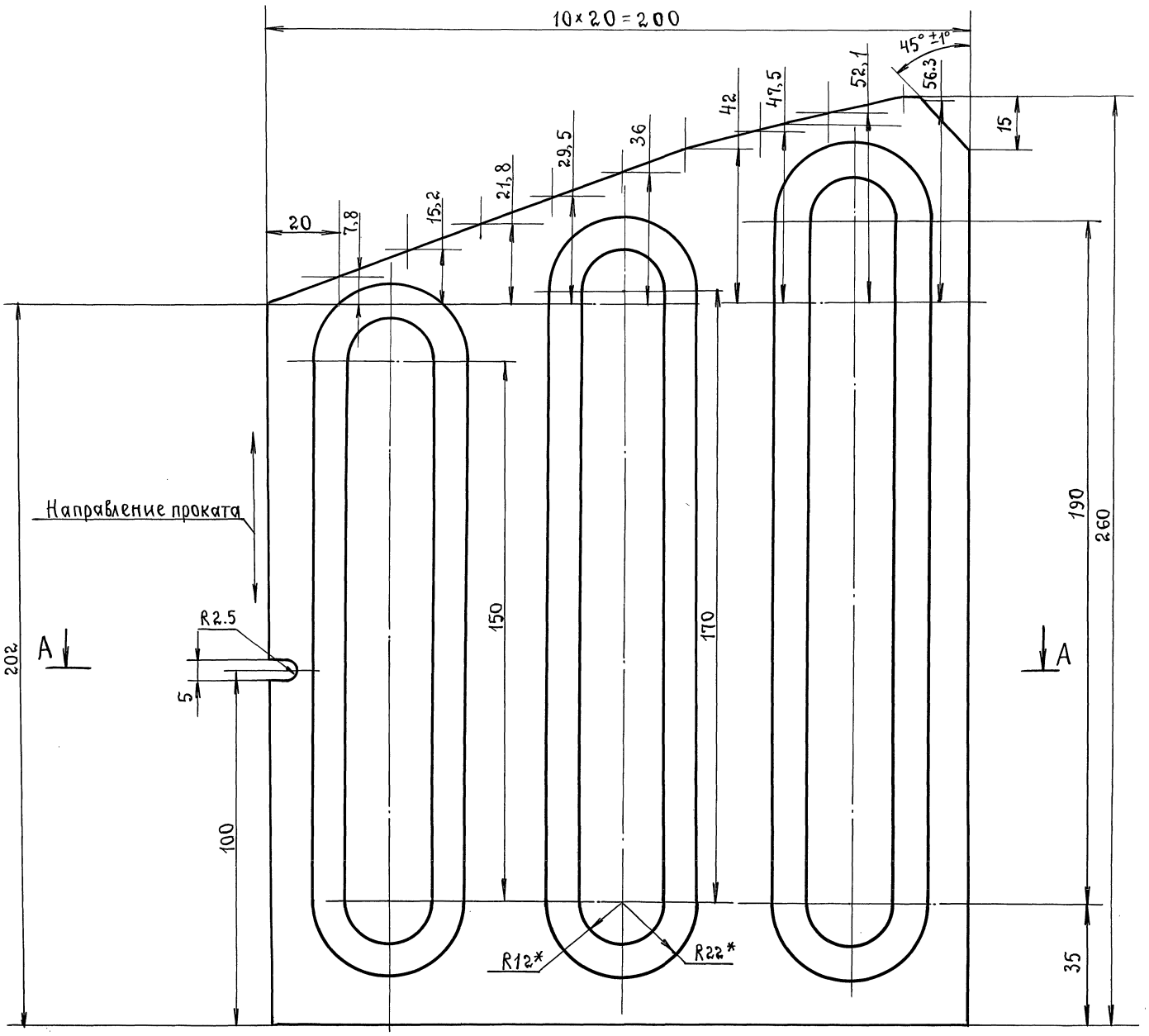

I
М2:1

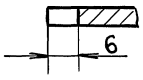

А-А

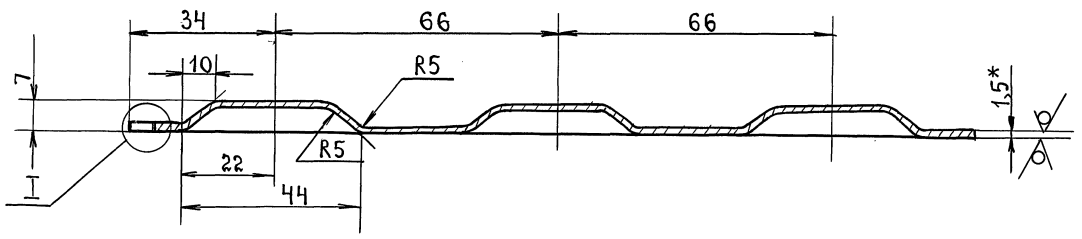

СТД 3301.09.001-01- зеркальное отражение
Остальное - см. 3301.09.001.

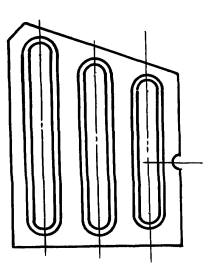

1. +JT14; -JT14; $\pm \frac{t_2}{2}$
2* Размеры для справок.
3. Трещины и надрывы не допускаются.

					33001.09.001		
Изм	Лист	№докум.	Подп.	Дата			
Разраб.		Костикова			Лопатка. Деталь	Лит.	Масса 0.56 / Масштаб 1:1
Пров.		Лебедев				Лист	Листов 1
Т.контр		Граевский				ММСС СССР НПО Промвентиляция ГИПРОЕКТПРОМВЕНТИЛЯЦИЯ	
Н.контр.		Лебедев					
Утв.		Граевский					

Лист Г 1,5 ГОСТ 19903-74 / ОК 380 В ГОСТ 16523-89

Инв.№подл. | Подп. и дата | Взам.инв.№ | Инв.№ дубл. | Подп. и дата

33001.09.003

3,2

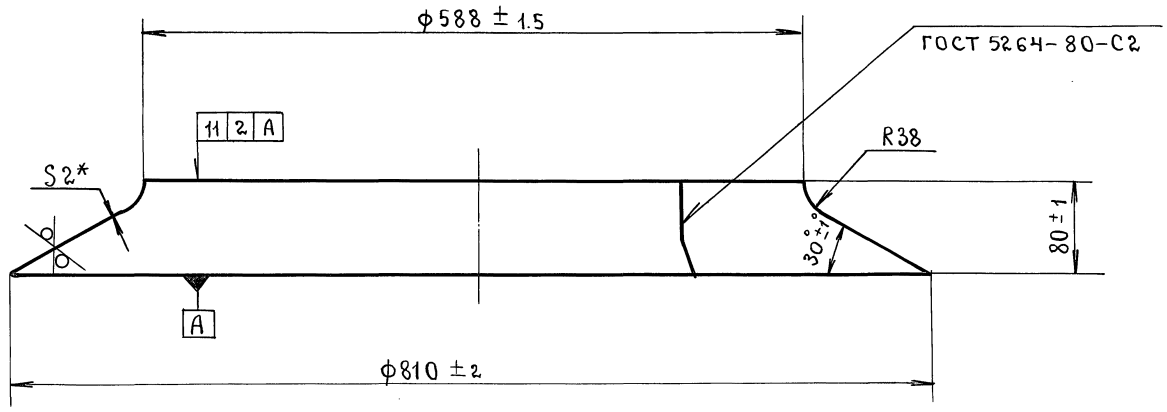

Развертка
М1:10

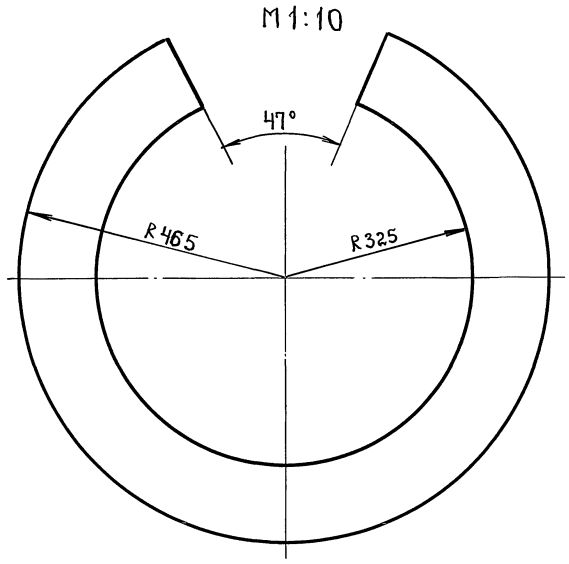

1. $\pm \frac{t_2}{2}$.

2* Размер для справок.

Изм.	Лист.	Ндокум.	Подп.	Дата	33001. 09.003			
Разраб.		Костикова			Диск передний. Деталь	Лит.	Масса	Масшт.
Пров.		Лебедев					4.74	1:4
Т.контр.		Граевский				Лист	Листов 1	
Н.контр.		Лебедев			Лист К 2.0 ГОСТ 19903-74 ОК 360В ГОСТ 16523-89	ММСС СССР НПО "ПРОМВЕНТИЛЯЦИЯ" ГПИ ПРОЕКТПРОМВЕНТИЛЯЦИЯ		
Утв.		Граевский						

Формат А3

Подп. и дата | Инв. № дубл. | Взам. инв. № | Подп. и дата | Инв. № подл.

33 001.09.004

3,2

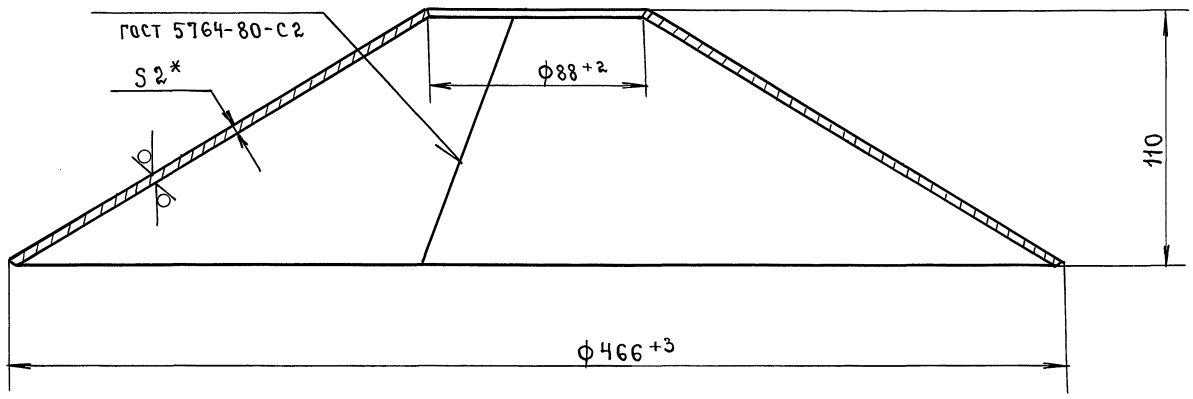

Развертка
М1:5

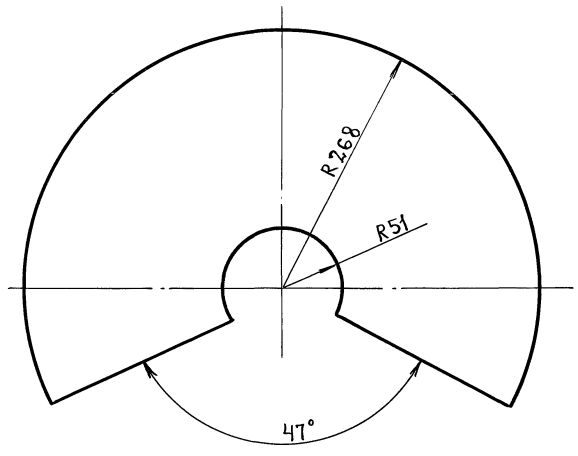

1. -ЭТ14; $\pm \frac{t_2}{2}$.

2* Размер для справок.

Изм.	Лист	Ндокум.	Подп.	Дата	33001.09.004			
Разраб.		Костикова			Конус. Деталь	Лит.	Масса	Масшт.
Пров.		Лебедев					4.2	1:2
Т.контр		Граевский				Лист	Листов 1	
Н.контр.		Лебедев			Лист К 2,0 ГОСТ 19903-74 ОК 360В ГОСТ 16523-89	ММСС СССР НПО ПРОМВЕНТИЛЯЦИЯ ГПИ ПРОЕКТПРОМВЕНТИЛЯЦИЯ		
Утв.		Граевский						

Серия 5.904-55, в.4

Подп. и дата | Инв. № дубл. | Взам. инв. № | Подп. и дата | Инв. № подл.

33001. 09.002

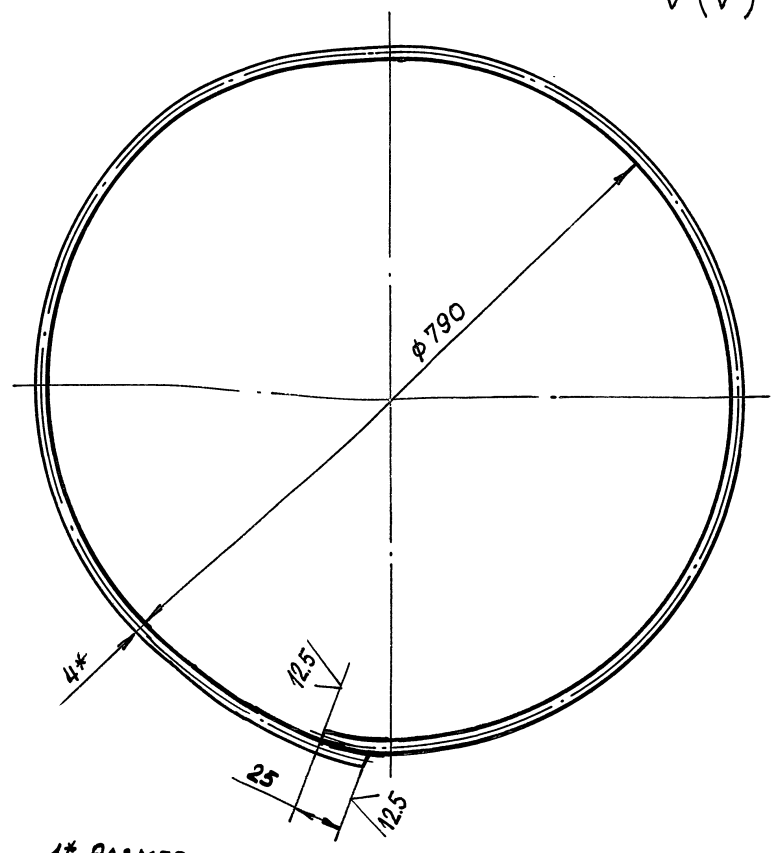

1.* Размер для справок.

2. $\pm \frac{t_2}{2}$

Изм.	Лист	№ докум.	Подп.	Дата	33001. 09. 002	
Разраб.	Костикова				Кольцо	Лит. / Масса 0.25 / Масшт. 1:5
Пров.	Лебедев				Деталь	Лист / Листов 1
Т.контр.	Граевский				Проволока 4-35 ГОСТ 17305-71	ММСС СССР НПО Промвентиляция ГПИ Проектпромвентиляция
Н.контр.	Лебедев					
Утв.	Граевский					

Инв.№ подл. | Подп. и дата | Взам. инв.№ | Инв.№ дубл. | Подп. и дата

Формат А4

СТД 40476.04.00.03

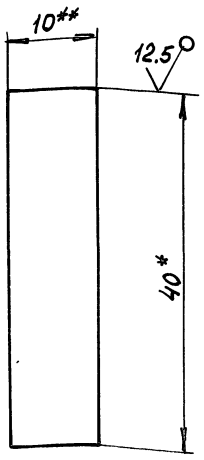

1.* Размер для справок

2.** Размер обеспеч. инстр.

Изм.	Лист	№ докум.	Подпись	Дата	СТД 40476.04.00.03	
Разраб.	Костикова				Распорка	Лит. / Масса 0.016 / Масшт. 2:1
Пров.	Лебедев				Деталь	Лист / Листов 1
Т.контр.	Граевский				Полоса 10х40-В-2 ГОСТ 103-76 / Ст 3 кп ГОСТ 535-88	ММСС СССР НПО Промвентиляция ГПИ Проектпромвентиляция
Н.контр.	Лебедев					
Утв.	Граевский					

Инв.№ подл. | Подп. и дата | Взам. инв.№ | Инв.№ дубл. | Подп. и дата

Формат А4

СТД 40476.04.01.04

Серия 5.904-55, в.4

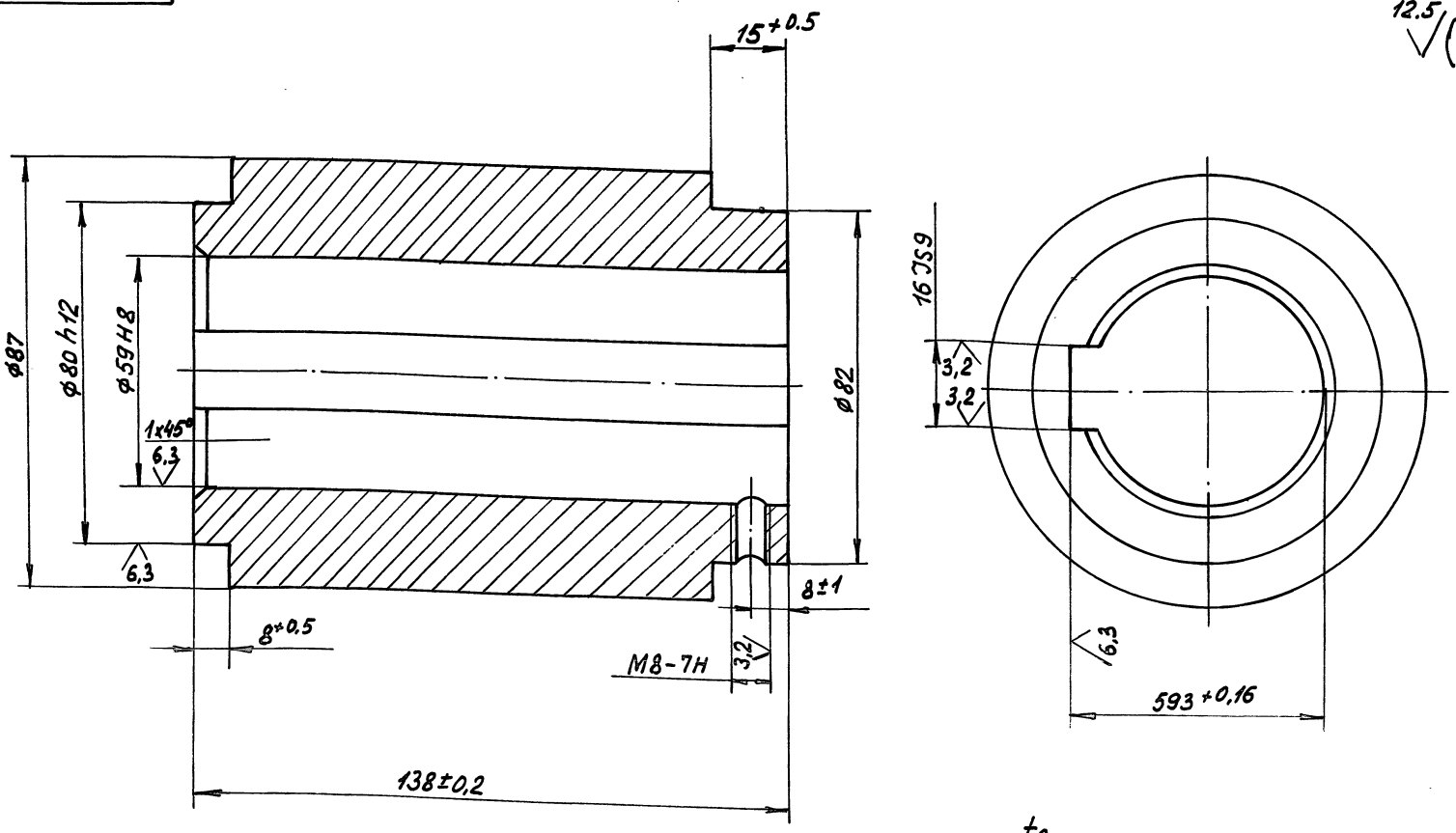

1.- ЈТ 14; $\pm \frac{t_2}{2}$

2. Допускается изготовлять из материала трубы $\frac{89\text{х}20 \text{ ГОСТ } 8732\text{-}78}{\text{В}20 \text{ ГОСТ } 8731\text{-}74}$

Изм.	Лист	№ докум.	Подп.	Дата	СТД 40476.04.01.04	
Разраб.	Костикова				Ступица	Лит. / Масса 3.85 / Масшт. 1:1
Пров.	Лебедев				Деталь	Лист / Листов 1
Т.контр.	Граевский				Круг 90-В ГОСТ 2590-88 / Ст 3 кп-II ГОСТ 535-88	ММСС СССР НПО Промвентиляция ГПИ Проектпромвентиляция
Н.контр.	Лебедев					
Утв.	Граевский					

Инв.№ подл. | Подп. и дата | Взам. инв.№ | Инв.№ дубл. | Подп. и дата

Формат	Зона	Поз.	Обозначение.	Наименование.	Кол.	Прим.
				Документация.		
А1			33001. 10. 000СБ	Сборочный чертеж.		
				Детали.		
А2		1	33 001. 09 001-01	Лопатка	12	
А4		2	33 001. 09 002	Кольцо	1	
А3		3	33 001. 09 003	Диск передний	1	
А3		4	33 001. 09 004	Конус	1	
А4		5	33 001. 09 005	Диск задний	1	
А3		6	СТД 40476. 04.02.01	Ступица	1	

Взам. инв. № | Инв. № дубл. | Подп. и дата | Инв. № подл.

Изм.	Лист.	№ докум.	Подп.	Дата
Разраб.		Костикова		
Пров.		Лебедев		
Н.контр.		Граевский		
Утв.		Осадчий		

33 001. 10. 000

Колесо рабочее левое.
Спецификация

Лит.	Лист	Листов
		1

МПСС СССР
НПО ПРОМВЕНТИЛЯЦИЯ
ГПИПРОЕКТПРОМВЕНТИЛЯЦИЯ

Формат А4

33001. 00. 004

12.5

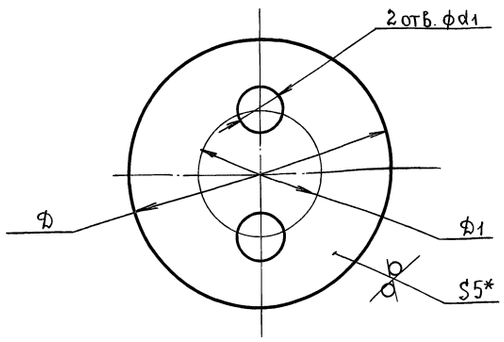

Размеры в мм.

Обозначение.	D	D1	d1	Масса кг
33001. 00.004	50	20	9	0.07
-01	60	32	11	0.1
-02	70	32	11	0.14

1. $+IT14; -IT14 \pm \frac{t_2}{2}$.
2. * Размер для справок.

Взам. инв. № | Инв. № дубл. | Подп. и дата | Инв. № подл.

Изм.	Лист.	№ докум.	Подп.	Дата
Разраб.		Костикова		03.90
Пров.		Лебедев		
Т.контр.		Граевский		
Н.контр.		Лебедев		
Утв.		Граевский		

33001. 00. 004

Шайба торцевая.
Деталь

Лит.	Масса	Масштаб
	см. табл.	–

Лист 6-ПН-0-5.0 ГОСТ 19903-74
IV-Ст3кп ГОСТ 14637-89

Лист	Листов 1

МПСС СССР
НПО „ПРОМВЕНТИЛЯЦИЯ"
ГПИ ПРОЕКТПРОМВЕНТИЛЯЦИЯ

Формат А4

СТД 40476.04.02.01

Серия 5.904-55, в. 4

12.5

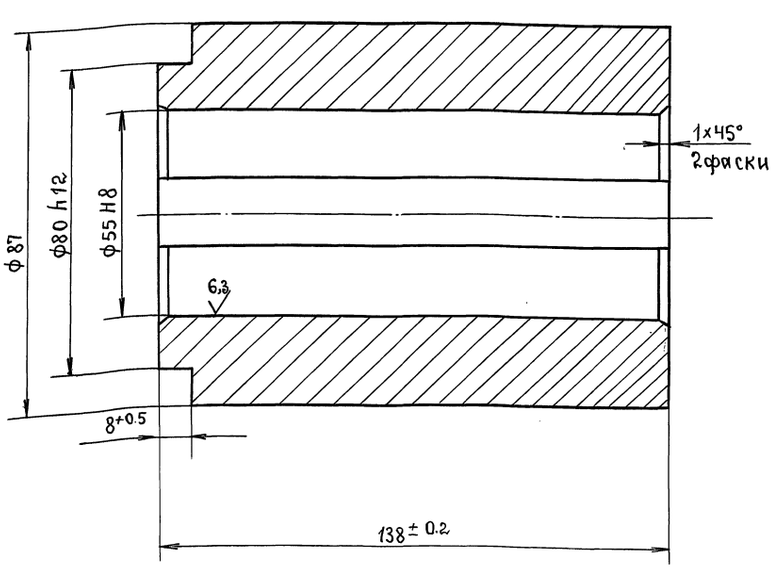

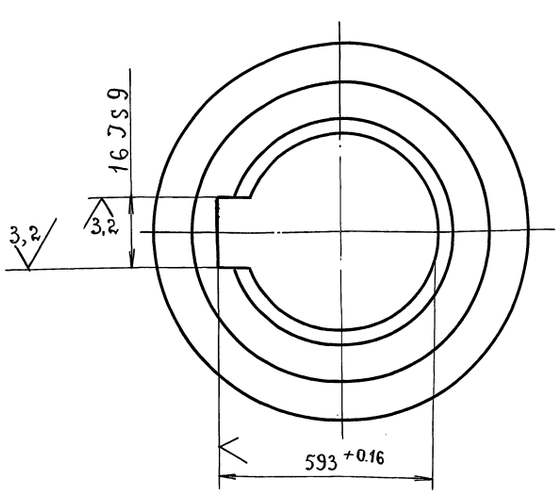

1. $-IT14; \pm \frac{t_2}{2}$.
2. Допускается изготовлять из материала: труба $\frac{89 \times 20 \text{ ГОСТ } 8732-78}{\text{В } 20 \text{ ГОСТ } 8731-87}$.

Взам. инв. № | Инв. № дубл. | Подп. и дата | Инв. № подл.

Изм.	Лист	№ докум.	Подп.	Дата
Разраб.		Костикова		03.90
Пров.		Лебедев		
Т.контр.		Граевский		
Н.контр.		Лебедев		
Утв.		Граевский		

СТД 4047 Б. 04.02.01

Ступица.
Деталь

Лит.	Масса	Масштаб
	3.85	1:1

Круг 90-В ГОСТ 2590-88
Ст3кп-II-ГОСТ 535-88

Лист	Листов 1

МПСС СССР
НПО ПРОМВЕНТИЛЯЦИЯ
ГПИПРОЕКТПРОМВЕНТИЛЯЦИЯ

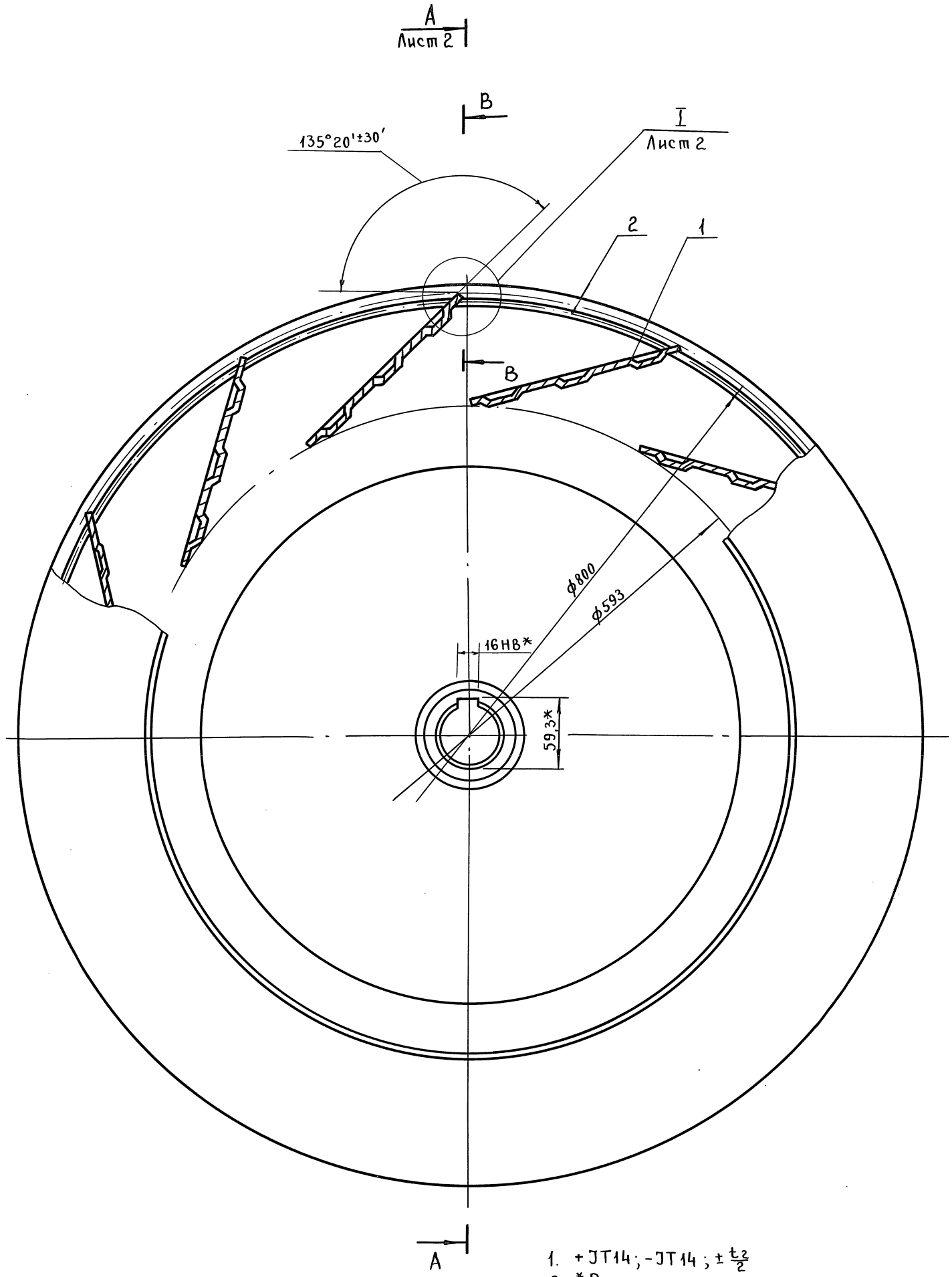

B-B
М2:1

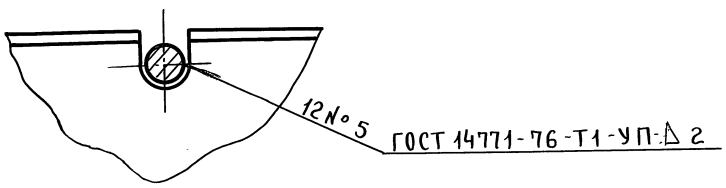

1. $+JT14; -JT14; \pm\frac{t_2}{2}$
2. *Размеры для справок.
3. Сварка электродуговая в защитных газах, кроме мест, указанных особо.
4. Допускаемые остаточные неуравновешенности в плоскостях исправления Г и Д соответственно равным 747 г·мм и 763 г·мм. Ур.
Уравновешивающие грузы приваривать к деталям (поз.3 и поз.5).
Колесо балансировать динамически.

Изм	Лист	№ докум	Подп.	Дата	33001.10.000 СБ			
Разраб.		Костикова			Колесо рабочее Левое	Лит	Масса	Масштаб
Пров.		Лебедев					32,4	1:2,5
Т.контр.		Граевский			Сборочный чертёж.	Лист 1	Листов 2	
Н.контр.		Граевский				ММСС СССР НПО Промвентиляция ТИ Проектпромвентиляция		
Утв.		Осадчий						

Серия 5.904-55, в.4

Инв.№подл. | Подп. и дата | Взам.инв.№ | Инв.№дубл. | Подп. и дата

А - А лист 1

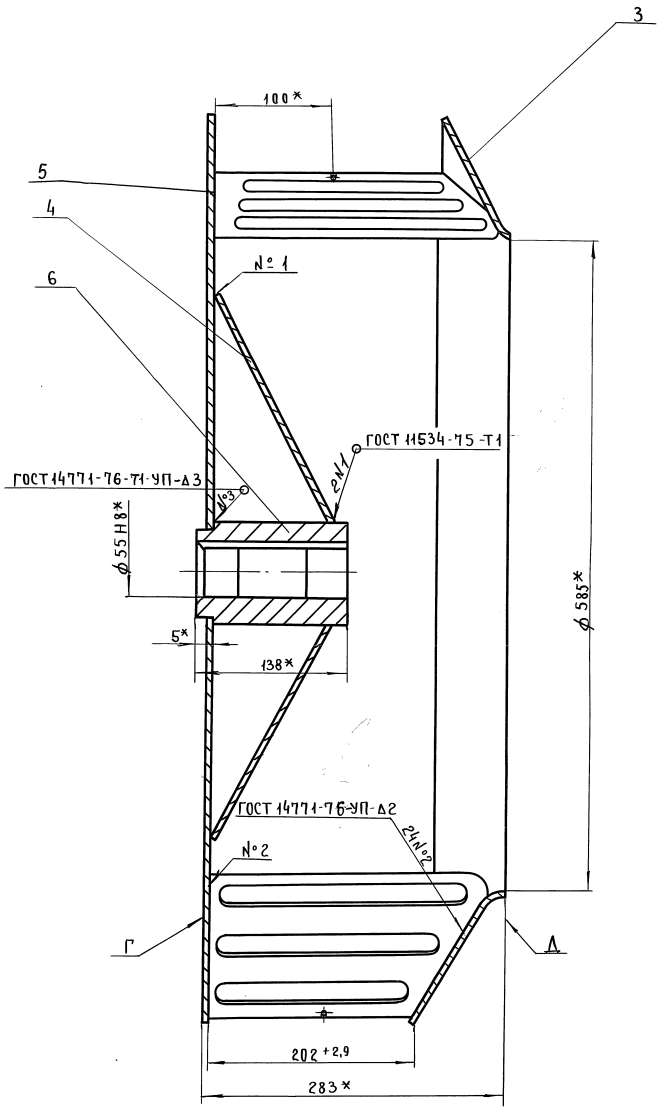

I лист 1
м2:1

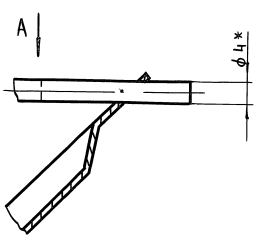

Вид А
м1:1

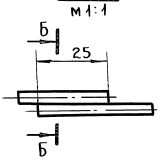

Б - Б
м2:1

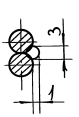

Серия 5.904-55, в.4

Инв.№ подл. | Подп. и дата | Взам.инв.№ | Инв.№ дубл. | Подп. и дата

Изм.	Лист	№ докум.	Подп.	Дата	33001.10.000СБ	Лист 2

24667-08 17 Формат А2

12,5 (√)

33.001.01.001

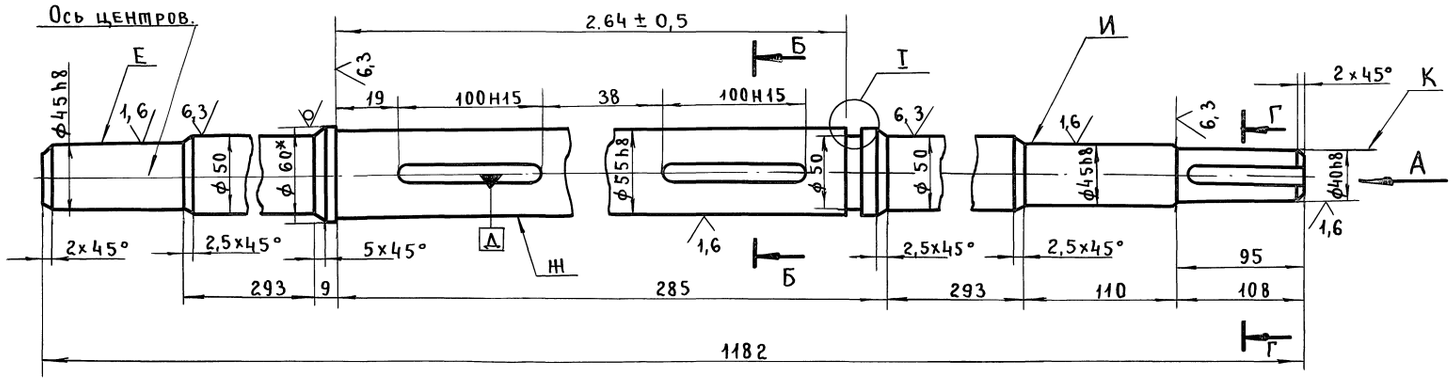

Вид А
М 1:1

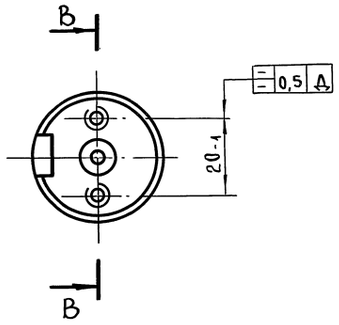

В-В
М 1:1

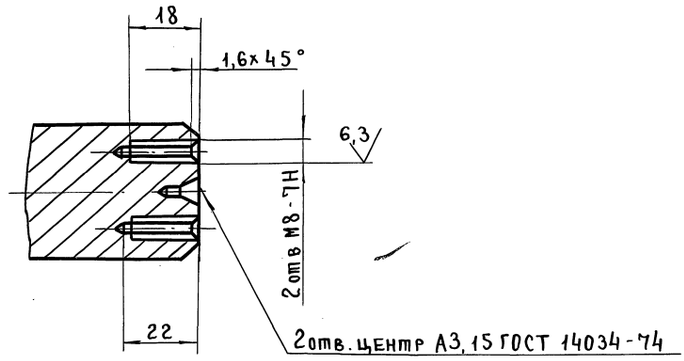

Г-Г
М 1:1

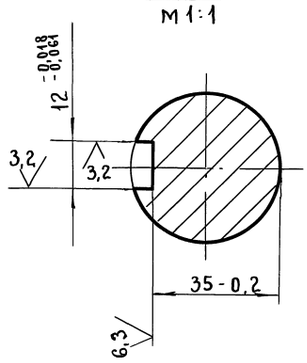

Т
М 1:1

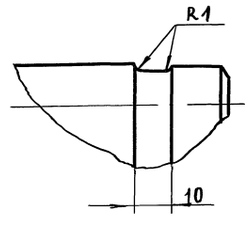

Б-Б
М 1:1

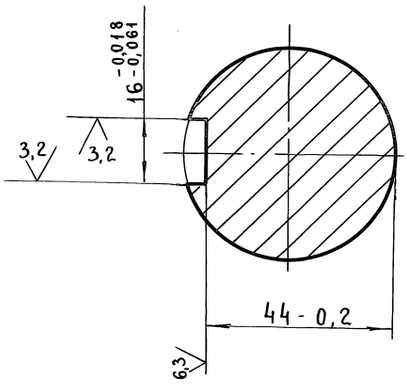

1. + JT14; - JT14; $\pm \frac{t_2}{2}$
2. * Размеры для справок.
3. Допуск радиального биения поверхностей К, Е, Ж, И относительно оси центров не более 0,06 мм.

Изм.	Лист	№ докум.	Подп.	Дата
Разраб.		Костикова		
Пров.		Лебедев		
Т. контр.		Граевский		
Н. контр.		Лебедев		
Утв.		Граевский		

33001.01.001

Вал
Деталь

Лит	Масса	Масштаб
	16,82	1:2,5

Лист 1 Листов 1

Круг 60-В ГОСТ 2590-88
Ст 3кп-II ГОСТ 535-88

ММСС СССР
НПО „Промвентиляция"
ГПИ Проектпромвентиляция

24667-08 18

Формат А2

Серия 5.904-55, в.4

Инв. № подл. | Подп. и дата | Взам. инв. № | Инв. № дубл. | Подп. и дата

Формат	Зона	Поз.	Обозначение	Наименование	Кол.	Примечание
				Документация		
*			СТД 40476.05.00.00.СБ	Сборочный чертеж		*А2; А2
				Сборочные единицы		
А4		1	СТД 40476.05.01.00	Ограждение	1	
				Детали		
А4		2	СТД 40476.05.00.01	Кольцо	1	
А4		3	СТД 40476.05.00.02	Сегмент	5	
А3		4	СТД 40476.05.00.03	Конус	1	
А3		5	СТД 40476.05.00.04	Диффузор	1	
А3		6	СТД 40476.05.00.05	Поперечина	1	
А4		7	СТД 40476.05.00.06	Стойка	1	
		8	СТД 40476.05.00.07	Упор		
				Уголок 25×25×3-В ГОСТ 8509-86 / Ст3кп-1-ГОСТ 535-88		
				ℓ = 36 - JT14	2	0,045 кг
			Различия исполнений	СТД 40476.05.00.00 и		
			СТД 40476.05.00.00-01	по сборочному чертежу.		

Инв. № подл. | Подп. и дата | Взам. инв. № | Инв. № дубл. | Подп. и дата

Изм.	Лист	№ докум.	Подп.	Дата
Разраб.		Костикова		
Пров.		Лебедев		
Н. контр.		Граевский		
Утв.		Осадчий		

СТД 40476.05.00.00

Патрубок входной
Спецификация

Лит	Лист	Листов
		1

ММСС СССР
Н.П.О. Промвентиляция
Г.П.И. Проектпромвентиляция

Формат А4

СТД 40476.05.00.01

∀ (√)

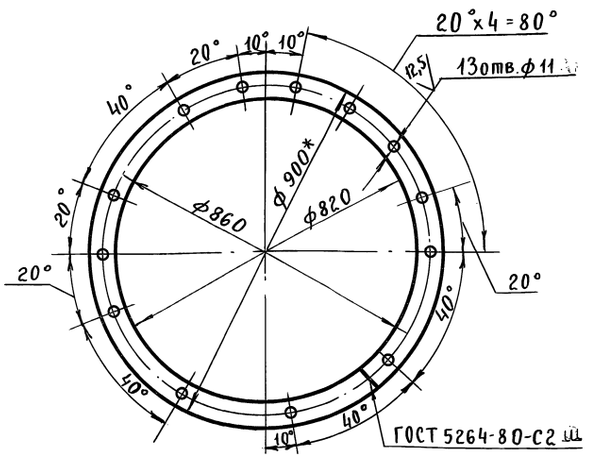

1. +JT14; -JT14; $\pm \frac{t_2}{2}$
2. * Размер для справок

Изм.	Лист	№ докум.	Подпись	Дата
Разраб.		Костикова		
Пров.		Лебедев		
Т. контр.		Граевский		
Н. контр.		Лебедев		
Утв.		Граевский		

СТД 40476.05.00.01

Кольцо
Деталь

Лит	Масса	Масштаб
	8,1	1:5
Лист	Листов 1	

ММСС СССР
Н.П.О. Промвентиляция
Г.П.И. Проектпромвентиляция

Полоса 10×40-В-2 ГОСТ 103-76 / Ст3кп ГОСТ 535-88

Формат А4

Серия 5.904-55, в.4

СТД 40476.05.00.03

12,5 ∀ (√)

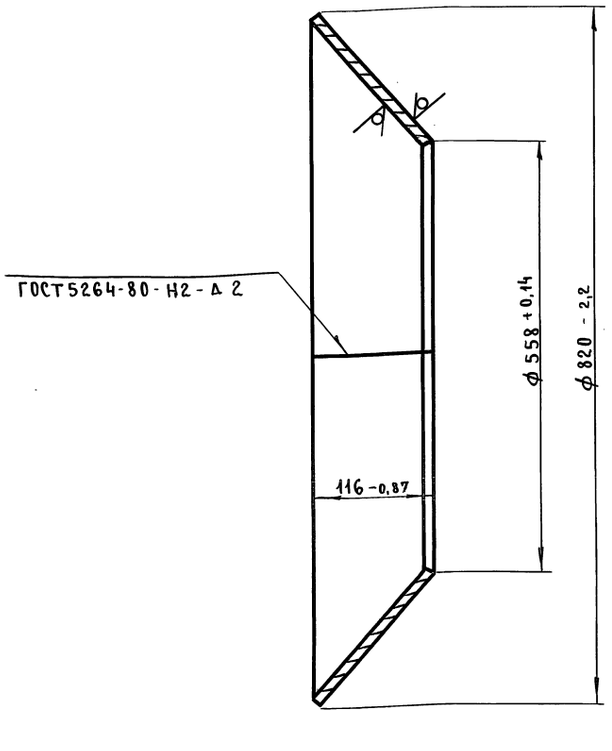

Развертка
М 1:10

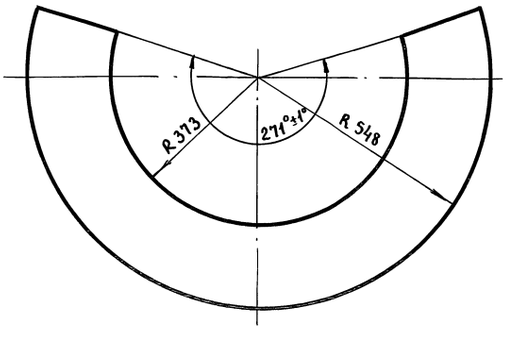

Неуказанные предельные отклонения размеров: $\pm \frac{t_2}{2}$

Изм.	Лист	№ докум.	Подп.	Дата
Разраб.		Костикова		
Пров.		Лебедев		
Т. контр.		Граевский		
Н. контр.		Лебедев		
Утв.		Граевский		

СТД 40476.05.00.03

Конус
Деталь

Лит	Масса	Масштаб
	4,53	1:5
Лист	Листов 1	

ММСС СССР
Н.П.О. "Промвентиляция"
ГПИ Проектпромвентиляция

Лист К ОК 360В ГОСТ 16523-89 / 1,5 ГОСТ 19903-74

Инв. № подл. | Подп. и дата | Взам. инв. № | Инв. № дубл. | Подп. и дата

СТД 40476.05.00.00СБ

СТД 40476.05.00.00 СБ

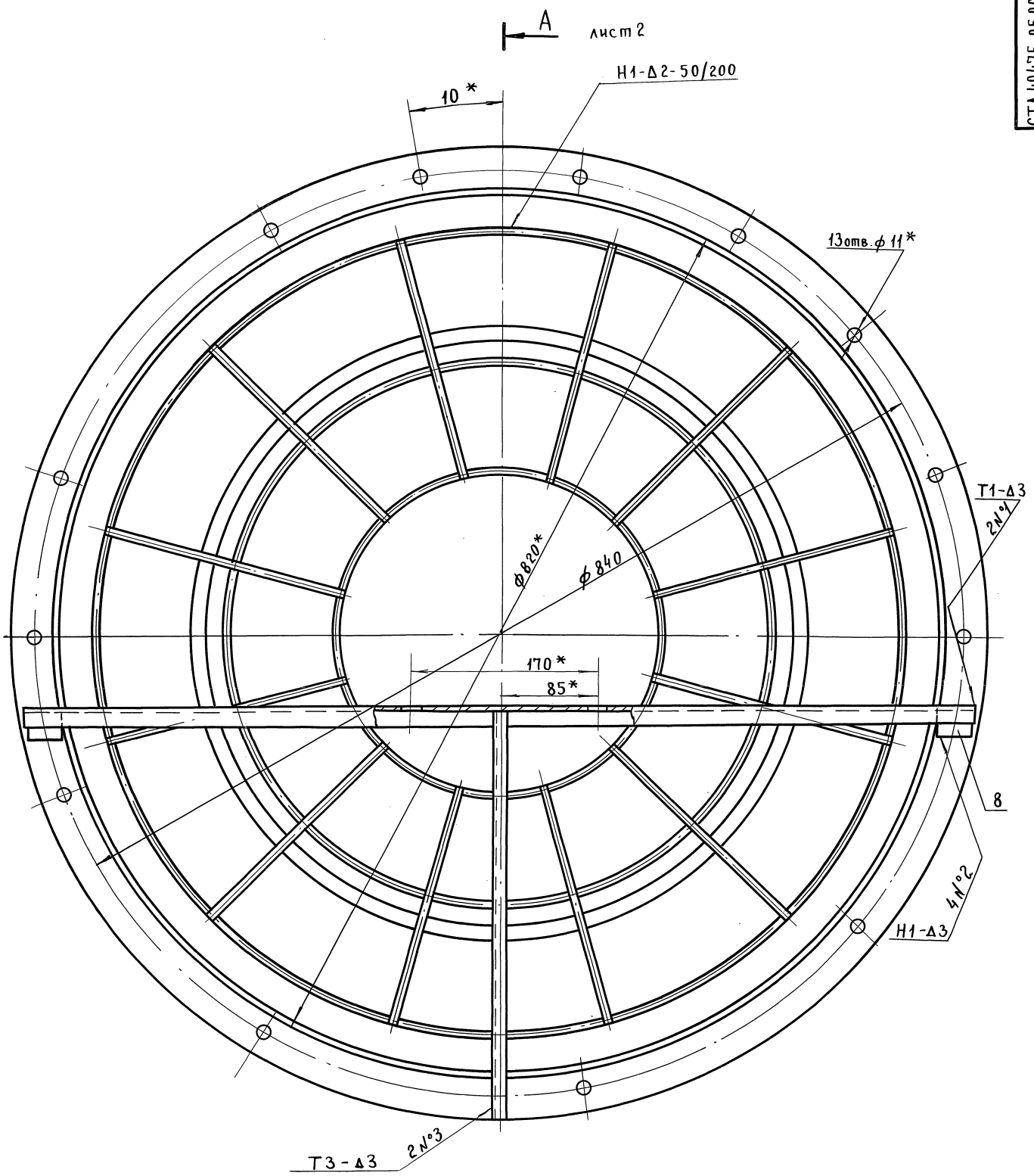

СТД 40476.05.00.00-01-зеркальное отражение
Остальное - см. СТД 40476.05.00.00

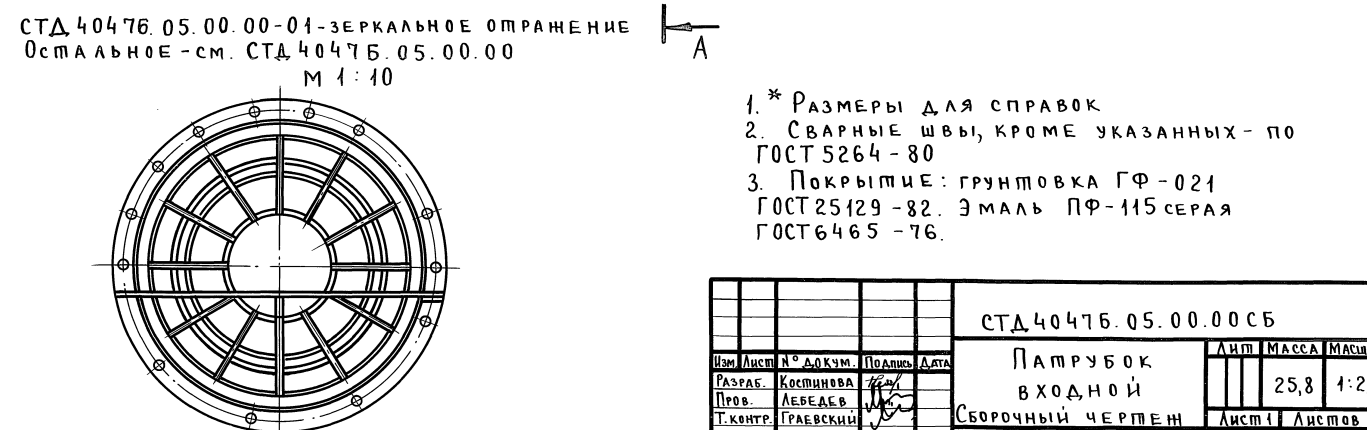

М 1:10

1. * Размеры для справок
2. Сварные швы, кроме указанных - по ГОСТ 5264-80
3. Покрытие: грунтовка ГФ-021 ГОСТ 25129-82. Эмаль ПФ-115 серая ГОСТ 6465-76.

Изм.	Лист	№ докум.	Подпись	Дата
Разраб.		Костинова		
Пров.		Лебедев		
Т. контр.		Граевский		
Н. контр.		Граевский		
Утв.		Осадчий		

СТД 40476.05.00.00СБ

Патрубок входной
Сборочный чертеж

Лит	Масса	Масштаб
	25,8	1:2,5

Лист 1	Листов 2

ММСС СССР
Н.П.О Промвентиляция
Т.П.И Проектпромвентиляция

Серия 5.904-55, 8.4

Инв. № подл. | Подп. и дата | Взам. инв. № | Инв. № дубл. | Подп. и дата

А-А лист 1

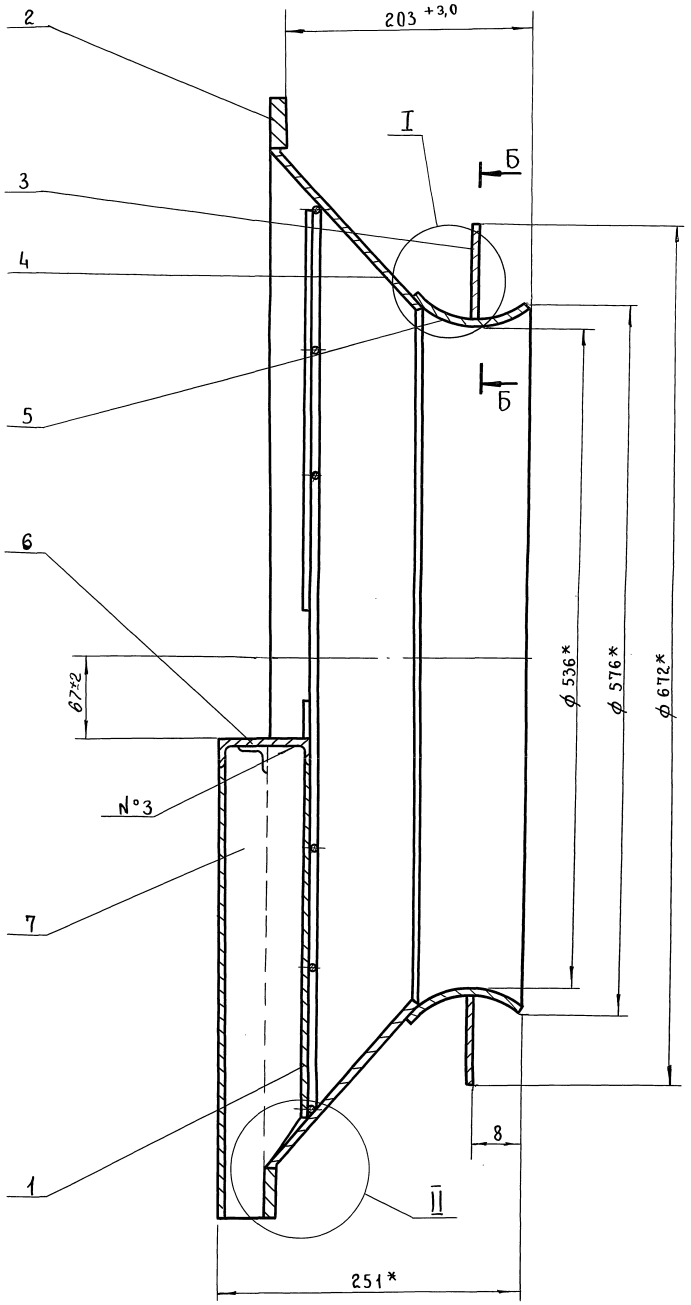

II
М 1:1

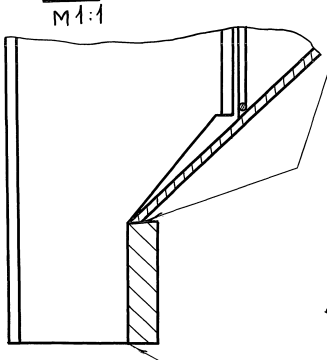

Б Б
М 1:10

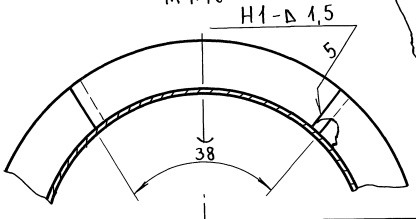

I
М 1:2

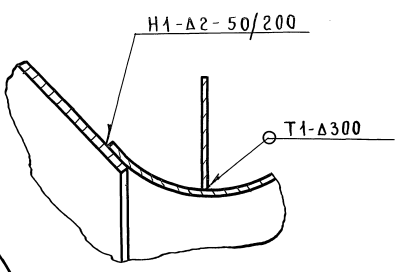

Серия 5.904-55, в.4

Инв. № подл.	Подп. и дата	Взам. инв. №	Инв. № дубл.	Подп. и дата

Изм.	Лист	№ докум.	Подп.	Дата	СТД 40476.05.000.00СБ	Лист 2

Формат	Зона	Поз.	Обозначение	Наименование	Кол.	Примечание
				Документация		
А3			СТД 40476.05.01.00СБ	Сборочный чертёж		
				Детали		
А4		1	СТД 4098 Б 06.001	Кольцо		
А4		2	СТД 4098 Б.06.002	Кольцо		
А4		3	СТД 4098.Б.06.003	Кольцо		
Б4		4	СТД 4098.Б.06.005	Спица		
				Проволока 4-0-I		
				ГОСТ 3282-74		
				$\ell = 214 - JT14$	12	0,02кг

Изм	Лист	№ докум	Подпись	Дата
Разраб.		Костикова		
Пров.		Лебедев		
Н. контр.		Граевский		
Утв.		Осадчий		

СТД 4047.6.09.01.00

Ограждение
Спецификация

Лит	Лист	Листов
		1

ММСС СССР
Главпромвентиляция
Г.П.И Проектпромвентиляция

Формат А4

Инв. № подл. | Подп. и дата | Взам. инв. № | Инв. № дубл. | Подп. и дата

СТД 40476.06.001

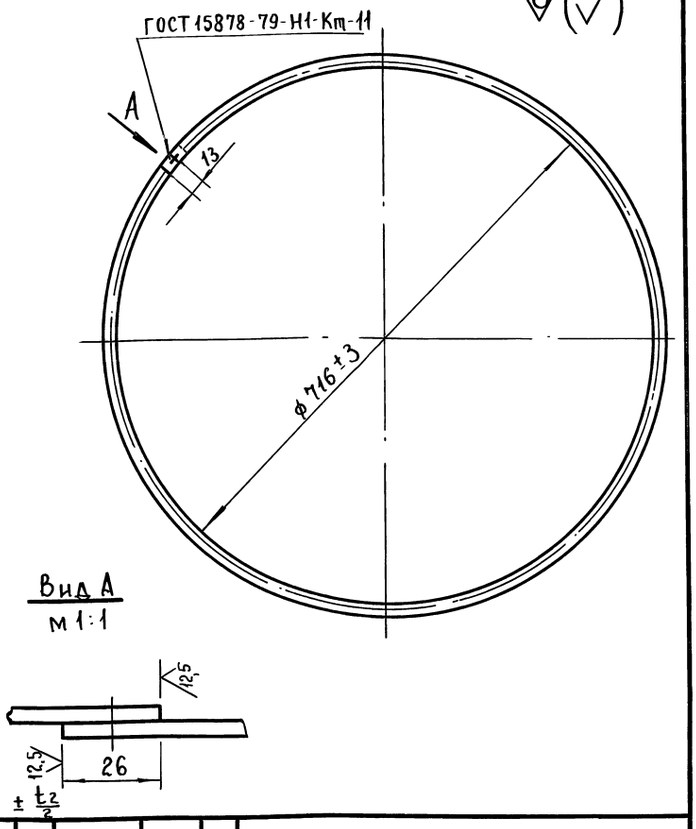

Изм	Лист	№ докум	Подп.	Дата
Разраб.		Костикова		
Пров.		Лебедев		
Т. контр		Граевский		
Н. контр.		Лебедев		
Утв.		Граевский		

СТД 40986.06.001

Кольцо
Деталь

Проволока 4-0-I
ГОСТ 3282-74

Лит	Масса	Масштаб
	0,22	1:5

Лист | Листов 1

ММСС СССР
Н.П.О. Промвентиляция
Г.П.И Проектпромвентиляция

Формат А4

Инв. № подл. | Подп. и дата | Взам. инв. № | Инв. № дубл. | Подп. и дата

СТД 40476.05.01.00СБ

Серия 5.904-55, в.4

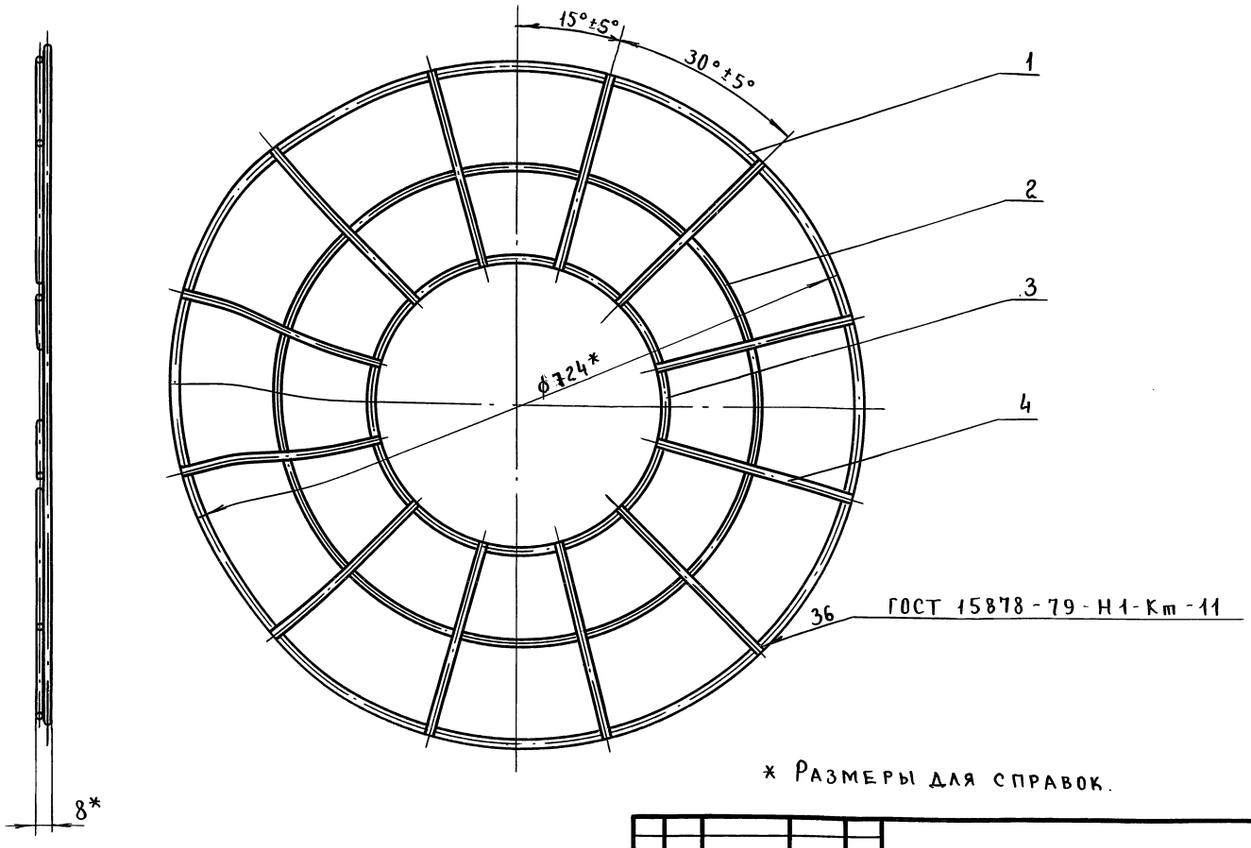

* Размеры для справок.

Изм.	Изм.	№ докум.	Подп.	Дата
Разраб.		Костикова		
Пров.		Лебедев		
Т. контр.		Граевский		
Н. контр.		Граевский		
Утв.		Осадчий		

СТД 40476.05.01.00СБ

Ограждение
Сборочный чертеж

Лит	Масса	Масштаб
	0,72	1:4

Лист | Листов 1

ММСС СССР
Н.П.О. Промвентиляция
Г.П.И Проектпромвентиляция

Формат А3

Инв. № подл. | Подп. и дата | Взам. инв. № | Инв. № дубл. | Подп. и дата

СТД 4098Б.06.002

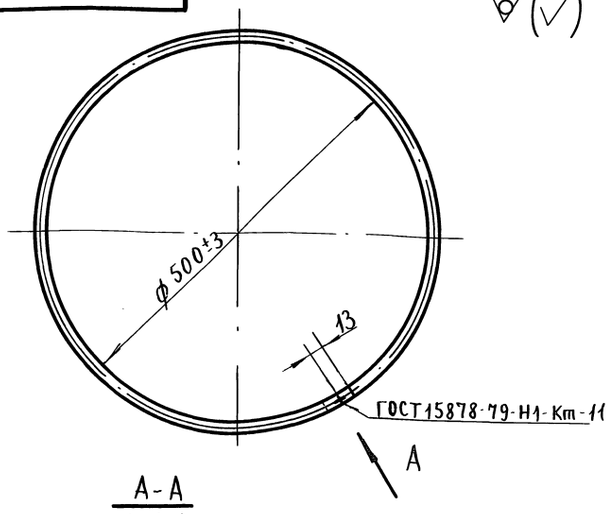

А-А
М1:1

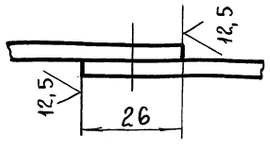

Неуказанные предельные отклонения размеров:
+JT14, $\pm \frac{t_2}{2}$

Изм.	Лист	№ докум.	Подп.	Дата	СТД 4098.Б.06.002			
Разраб.		Костикова			Кольцо Деталь	Лит	Масса	Масштаб
Пров.		Лебедев					0,156	1:5
Т.контр.		Граевский				Лист	Листов 1	
Н.контр.		Лебедев			Проволка 4-С-I ГОСТ 3282-74	ММСС СССР НПО „Промвентиляция" ГПИ Проектпромвентиляция		
Утв.		Граевский						

Инв. № подл. | Подп. и дата | Взам. инв. № | Инв. № дубл. | Подп. и дата

Формат А4

СТД 4098Б.06.003

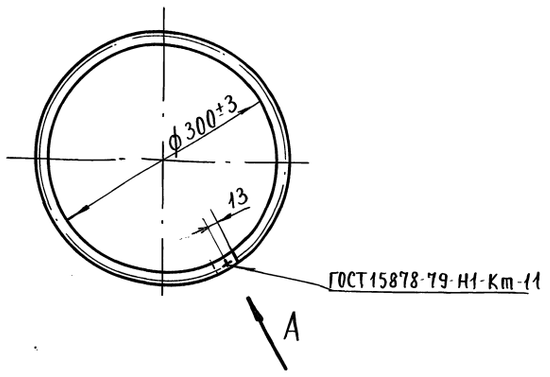

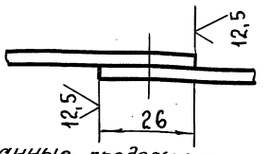

Неуказанные предельные отклонения размеров:
+JT14, $\pm \frac{t_2}{2}$

Изм.	Лист	N докум.	Подп.	Дата	СТД 4098Б.06.003			
Разраб.		Костикова			Кольцо Деталь	Лит	Масса	Масштаб
Пров.		Лебедев					0,095	1:5
Т.контр.		Граевский				Лист	Листов 1	
Н.контр.		Лебедев			Проволока 4-С-I ГОСТ 3282-74	ММСС СССР Н.П.О Промвентиляция ГПИ Проектпромвентиляция		
Утв.		Граевский						

Инв. № подл. | Подп. и дата | Взам. инв. № | Инв. № дубл. | Подп. и дата

Формат А4

СТД 4047Б.05.00.05

Серия 5.904-55, в.4

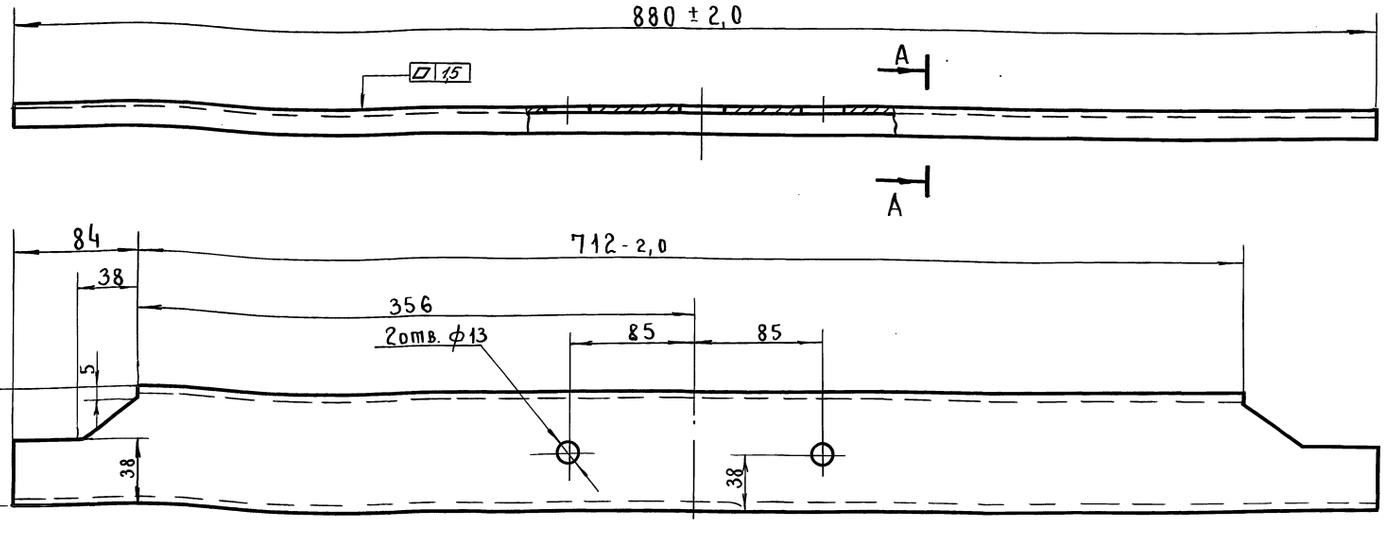

Неуказанные предельные отклонения размеров:
+JT14; -JT14; $\pm \frac{t_2}{2}$

А-А
М1:1

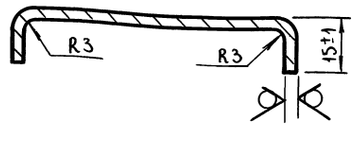

Изм.	Лист	N докум.	Подп.	Дата	СТД 4047Б.05.00.05			
Разраб.		Костикова			Поперечина Деталь	Лит	Масса	Масштаб
Пров.		Лебедев					1,75	1:2,5
Т.контр.		Граевский				Лист	Листов 1	
Н.контр.		Лебедев			Лист К ОК360В ГОСТ 16523-89	ММСС СССР НПО „Промвентиляция" ГПИ Проектпромвентиляция		
Утв.		Осадчий						

Инв. № подл. | Подп. и дата | Взам. инв. № | Инв. № дубл. | Подп. и дата

Формат А4

СТД 40476.05.00.04

12.5 √(√)

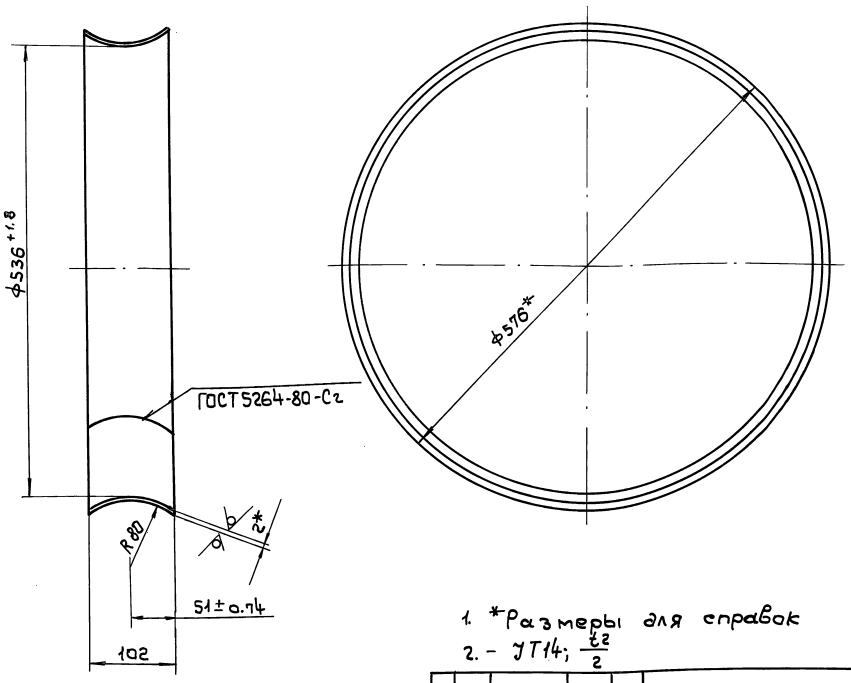

1. *Размеры для справок
2. – JT14; $\frac{t^2}{2}$

Изм.	Лист	№ докум.	Подп.	Дата
Разраб.		Костикова		
Пров.		Лебедев		
Т. контр.		Граевский		
Н. контр.		Лебедев		
Утв.		Граевский		

СТД 40476.05.00.04

Диффузор
Деталь

Лит.	Масса	Масштаб
	2.96	1:5

Лист | Листов 1

Лист Г/К ОК360 ВГОСТ16523-89 2,0 ГОСТ 19903-74

ММСС СССР НПО Промвентиляция ГПИ Проектпромвентиляция

Формат А3

Инв. № подл. | Подп. и дата | Взам. инв. № | Инв. № дубл. | Подп. и дата

СТД 40476.05.00.02

12.5 √ (√)

Серия 5.904-55, в.4

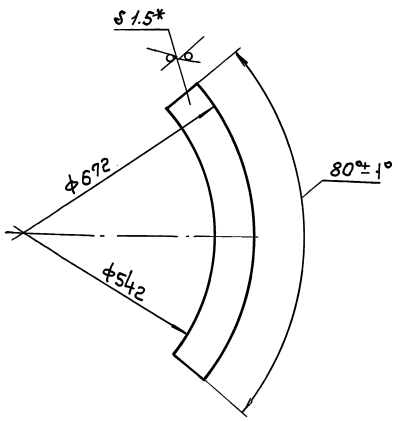

1. +JT14; –JT14;
2.* Размер для справок.

Изм.	Лист	№ докум.	Подп.	Дата
Разраб.		Костикова		
Пров.		Лебедев		
Т. контр.		Граевский		
Н. контр.		Лебедев		
Утв.		Граевский		

СТД 40476.05.00.02

Сегмент
Деталь

Лит.	Масса	Масштаб
	0,73	1:5

Лист | Листов 1

Лист Г/К ОК360 ВГОСТ16523-89 1.5 ГОСТ 19903-74

ММСС СССР НПО Промвентиляция ГПИ Проектпромвентиляция

Формат А4

Инв. № подл. | Подп. и дата | Взам. инв. № | Инв. № дубл. | Подп. и дата

СТД 40476.05.00.06

12.5 √ (√)

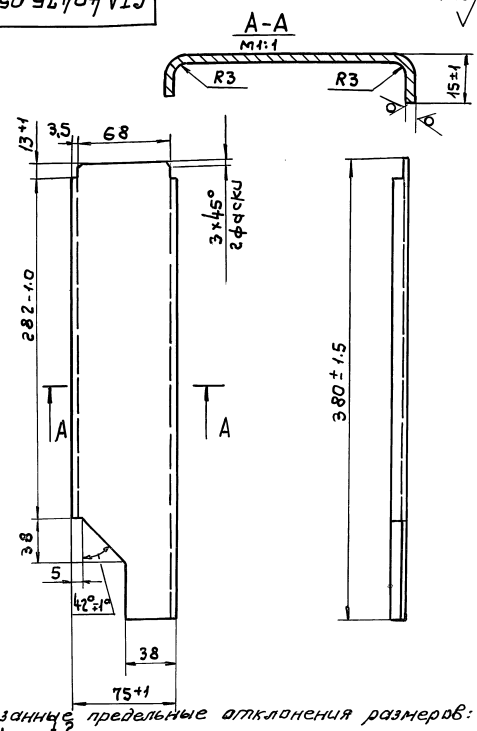

Неуказанные предельные отклонения размеров:
–JT14; $\pm\frac{t^2}{2}$

Изм.	Лист	№ докум.	Подп.	Дата
Разраб.		Костикова		
Пров.		Лебедев		
Т. контр.		Граевский		
Н. контр.		Лебедев		
Утв.		Граевский		

СТД 40476.05.00.06

Стойка
Деталь

Лит.	Масса	Масштаб
	0,73	1:2,5

Лист | Листов 1

Лист Г/К ОК360 ВГОСТ16523-89 3,0 ГОСТ 19903-74

ММСС СССР НПО Промвентиляция ГПИ Проектпромвентиляция

24667-08 24

Формат А4

Инв. № подл. | Подп. и дата | Взам. инв. № | Инв. № дубл. | Подп. и дата

Формат	Зона	Поз.	Обозначение	Наименование	Кол.	Примечание
				Документация		
А4			СТД 4047Б.06.00.00СБ	Сборочный чертеж		
				Детали		
А4		1	СТД 4047Б.06.00.01	Крышка подшипника	1	
А4		2	СТД 4047Б.06.00.02	Крышка центрирующая	1	
А4		3	СТД 4047.Б.06.00.03	Набивка сальниковая	1	

Подп. и дата | Инв.№ | Взам.инв.№ | Подп. и дата | Инв.№ дубл.

СТД 4047Б.06.00.00

Изм	Лист	N докум.	Подп.	Дата
Разраб.		Костикова		
Пров.		Лебедев		
Н.контр.		Лебедев		
Утв.		Граевский		

Крышка подшипника проходная. Спецификация

Лит	Лист	Листов
		1

ММСС СССР
Н.П.О. Промвентиляция
ГПИ Проектпромвентиляция

Формат А4

СТД4047Б.06.00.00СБ

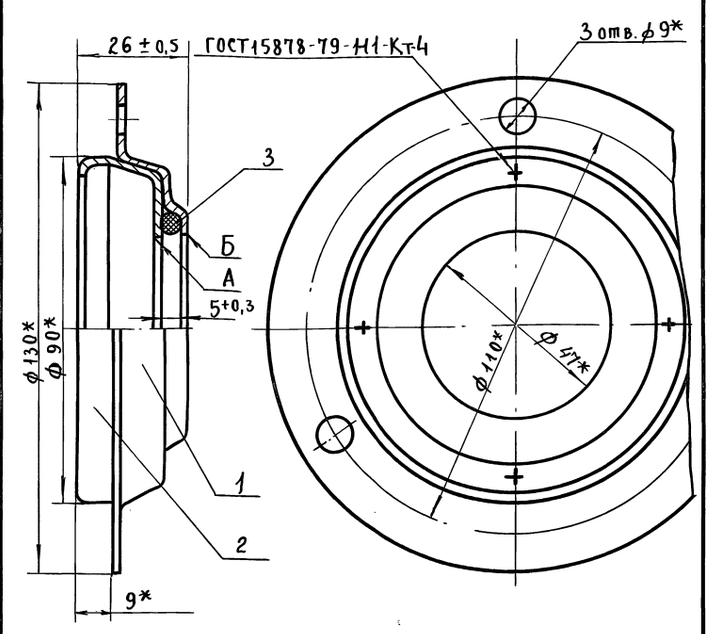

1. * Размеры для справок.
2. Допуск несоосности отв. А относительно отв. Б не более 0,5 мм.
3. Покрытие: грунтовка ГФ-021 ГОСТ 25129-82 эмаль ПФ-115 серия ГОСТ 6465-76.

Подп. и дата | Инв.№ дубл. | Взам.инв.№ | Подп. и дата | Инв.№ подл.

СТД 4047Б.06.00.00СБ

Изм	Лист	N докум.	Подпись	Дата
Разраб.		Костикова		
Пров.		Лебедев		
Т.контр.		Граевский		
Н.контр.		Граевский		
Утв.		Осадчий		

Крышка подшипника проходная. Сборочный чертеж.

Лит	Масса	Масштаб
	0,254	1:1
Лист	Листов 1	

ММСС СССР
Н.П.О. Промвентиляция
ГПИ Проектпромвентиляция

Формат А4

Серия 5.904-55, в.4

Подп. и дата | Инв.№ дубл. | Взам.инв.№ | Подп. и дата | Инв.№ подл.

СТД4047Б.06.00.01

12,5

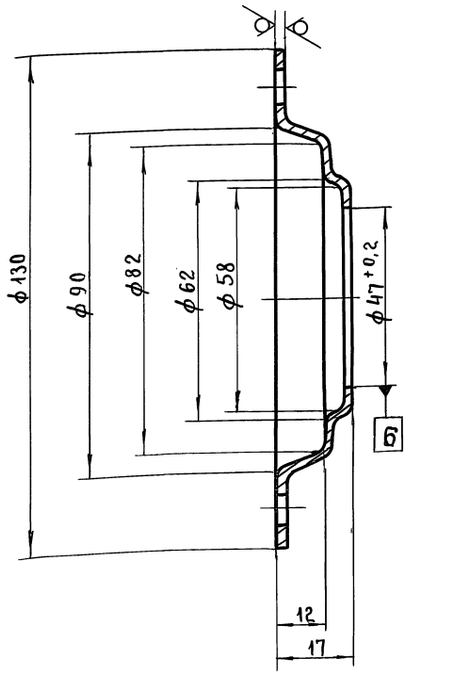

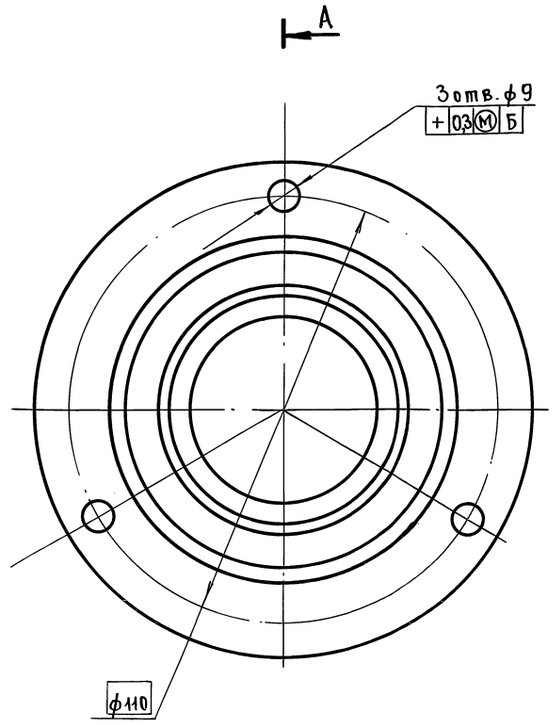

1. Внутренние радиусы гиба 2мм.
2. $+JT14; -JT14; \pm \frac{t_2}{2}$

Изм	Лист	N докум.	Подп.	Дата
Разраб.		Костикова		
Пров.		Лебедев		
Т.контр.		Граевский		
Н.контр.		Лебедев		
Утв.		Граевский		

СТД 4047Б.06.00.01

Крышка подшипника деталь

Лит	Масса	Масштаб
	0,195	1:1
Лист	Листов 1	

Лист К. ОК 360В ГОСТ 16523-89 2,0 ГОСТ 19903-74

ММСС СССР
Н.П.О. Промвентиляция
ГПИ Проектпромвентиляция

24667-08 25

Формат А3

12.5 (√)

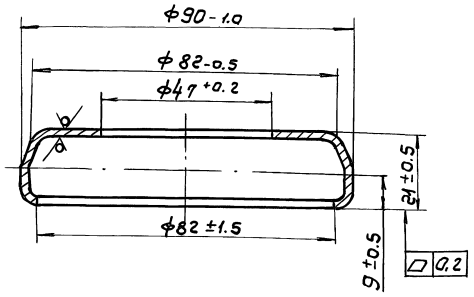

Внутренние радиусы гиба 1мм

Изм.	Лист	№ докум.	Подп.	Дата
Разраб.		Костикова		
Пров.		Лебедев		
Т. контр.		Грачевский		
Н. контр.		Лебедев		
Утв.		Грачевский		

СТД 40476.06.00.02

Крышка центрирующая — Деталь

Лит.	Масса	Масштаб
	0.069	1:1
Лист	Листов 1	

Лист Г/К ОК360В ГОСТ 16523-89 — 1.0 ГОСТ 19903-74

ММСС СССР НПО Промвентиляция ГПИ Проектпромвентиляция

Формат А4

Инв.№ подл. | Подп. и дата | Взам. инв.№ | Инв.№ дубл. | Подп. и дата

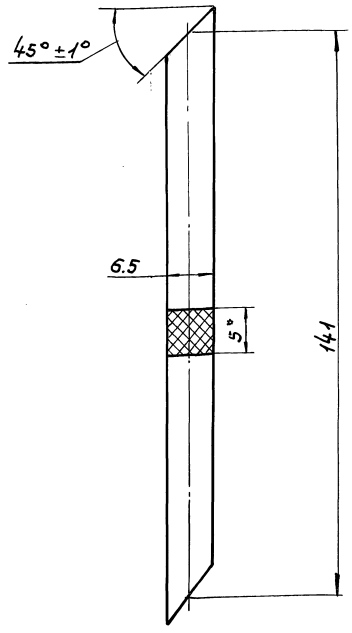

1. * Размер для справок
2. Промаслить машинным маслом марки И-40А ГОСТ 20799-75.

Изм.	Лист	№ докум.	Подп.	Дата
Разраб.		Костикова		
Пров.		Лебедев		
Т. контр.		Грачевский		
Н. контр.		Лебедев		
Утв.		Грачевский		

СТД 40476.06.00.03

Набивка сальниковая — Деталь

Лит.	Масса	Масштаб
	0,003	2:1
Лист	Листов 1	

Войлок ПС5 ГОСТ 6308-71

ММСС СССР НПО Промвентиляция ГПИ Проектпромвентиляция

Формат А4

Инв.№ подл. | Подп. и дата | Взам. инв.№ | Инв.№ дубл. | Подп. и дата

12.5 (√)

Серия 5.904-55, в.4

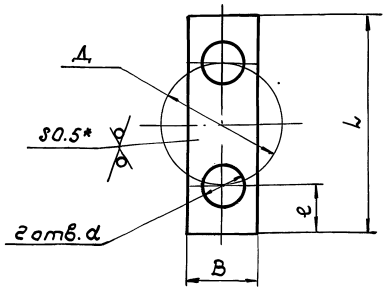

Размеры в мм

Обозначение	Д	d	B	e	L	масса, кг
33001.00.005	20	9	16	12	44	0.002
-01	32	11	20	14	60	0.004

1. * $JT14; -JT14; \pm \frac{t2}{2}$
2. * Размер для справок

Изм.	Лист	№ докум.	Подп.	Дата
Разраб.		Костикова		
Пров.		Лебедев		
Т. контр.		Грачевский		
Н. контр.		Лебедев		
Утв.		Грачевский		

33001.00.005

Планка стопорная — Деталь

Лит.	Масса	Масштаб
	См. табл.	—
Лист	Листов 1	

Лист Г/К ОК3608 ГОСТ 16523-89 — 0,5 ГОСТ 19903-74

ММСС СССР НПО Промвентиляция ГПИ Проектпромвентиляция

Формат А4

Инв.№ подл. | Подп. и дата | Взам. инв.№ | Инв.№ дубл. | Подп. и дата

12.5 (√)

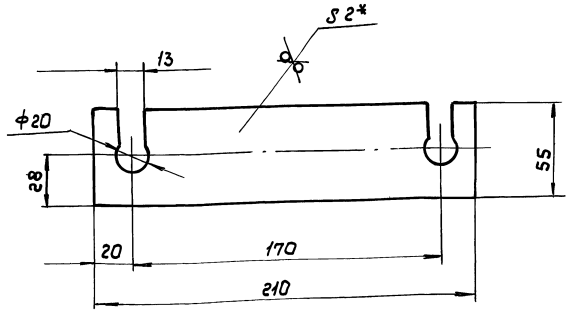

1. $JT14; -JT14; \pm \frac{t2}{2}$
2. * Размер для справок.
3. Допускается изготовлять из стали любых марок.

Изм.	Лист	№ докум.	Подп.	Дата
Разраб.		Костикова		
Пров.		Лебедев		
Т. контр.		Грачевский		
Н. контр.		Лебедев		
Утв.		Грачевский		

СТД 40476.00.00.02

Прокладка — Деталь

Лит.	Масса	Масштаб
	0,18	1:2
Лист	Листов 1	

Лист Г/К ОК360В ГОСТ 16523-89 — 2.0 ГОСТ 19903-74

ММСС СССР НПО Промвентиляция ГПИ Проектпромвентиляция

Формат А4

Инв.№ подл. | Подп. и дата | Взам. инв.№ | Инв.№ дубл. | Подп. и дата

СТД 40475.0000.10

50 √(√)

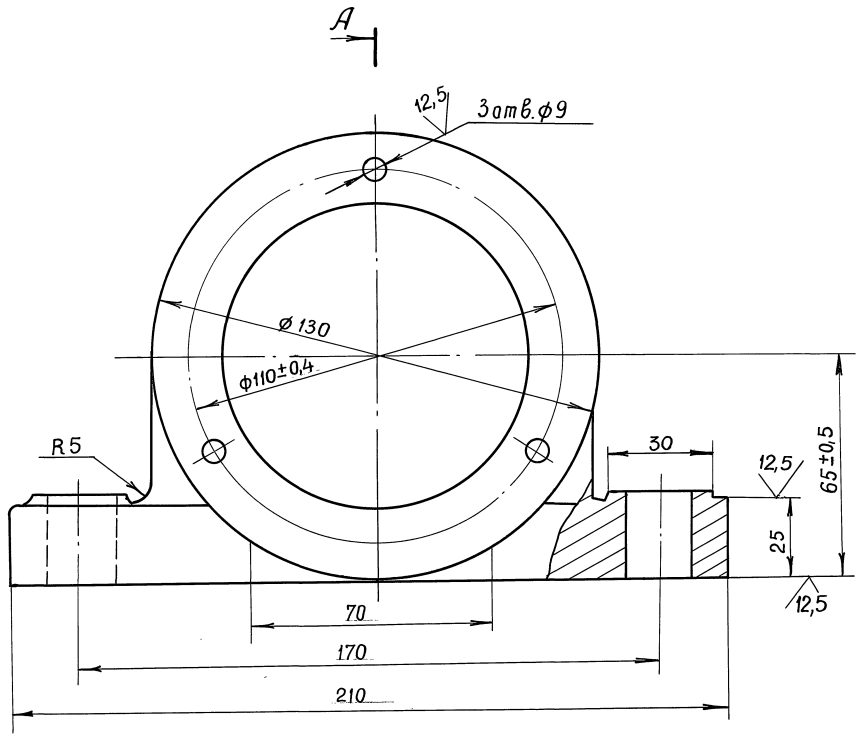

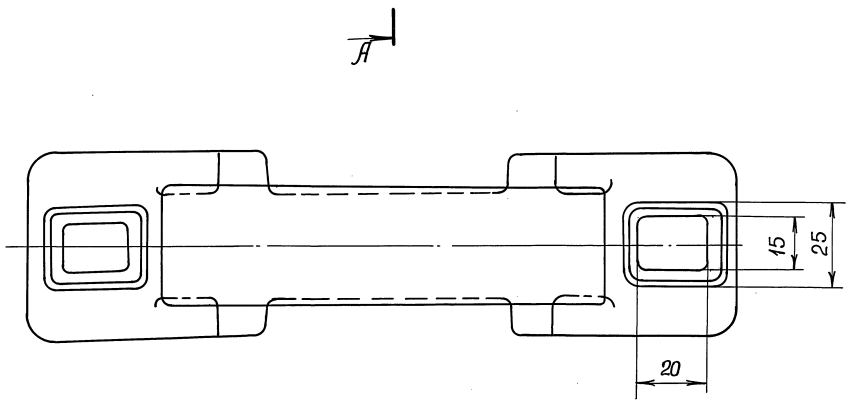

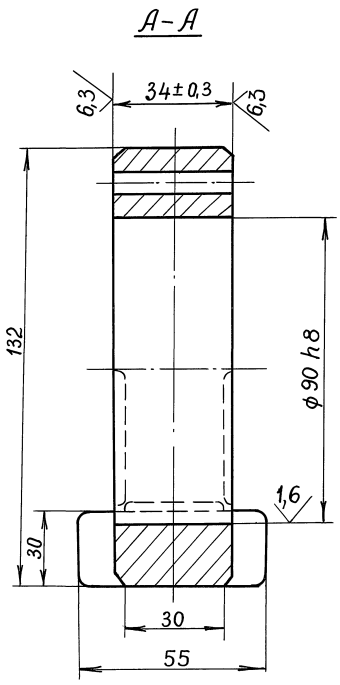

1. $+JT14; -JT14; \pm \frac{t_2}{2}$.

2. Неуказанные литейные радиусы 3мм.

3. Литейные уклоны 1:10

					СТД 40475. 00.00. 10		
Изм.	Лист	№докум.	Подп.	Дата	Корпус подшипника Деталь	Лит	Масса 3,5	Масшт. 1:1
Разраб.		Костикова					Лист	Листов 1
Провер.		Лебедев				ММСС СССР НПО „Промвентиляция" ГПИ Проектпромвентиляция		
Т.контр.		Граевский						
Н.контр.		Лебедев			С415 ГОСТ 1412-85			
Утв.		Граевский						

Серия 5.904-55, в.4

Инв.№подл. | Подп. и дата | Взам.инв.№ | Инв.№дубл. | Подп. и дата

СТД 40476.00.00.16

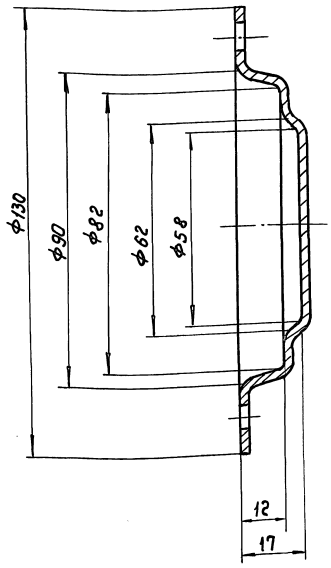

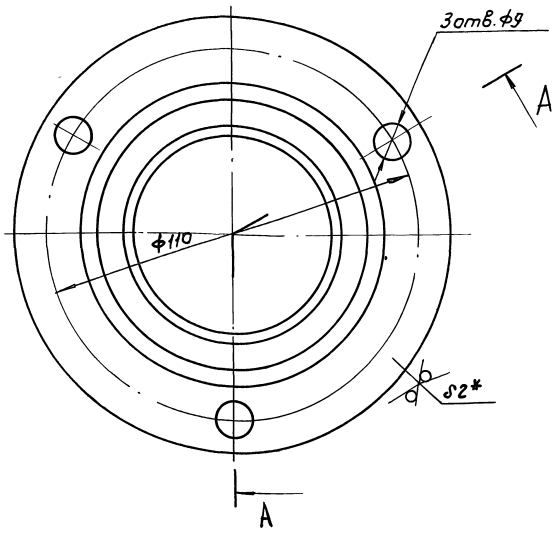

1. +IT14; −IT14; $\pm\frac{t2}{2}$
2. *Размер для справок
3. Радиусы гибки 2мм
4. Покрытие: Грунтовка ГФ-021 ГОСТ 25129-82, Эмаль ПФ-115 серая ГОСТ 6465-76

					СТД 40476.00.00.16			
Изм.	Лист	№ докум.	Подп.	Дата	Крышка подшипника глухая Деталь	Лит.	Масса	Масштаб
Разраб.		Костикова					0,24	1:1
Провер.		Лебедев				Лист	Листов 1	
Т. контр.		Граевский				ММСС СССР НПО Промвентиляция ГПИ Проектпромвентиляция		
Н. контр.		Лебедев			Лист Г/К 2.0 ГОСТ 19903-74 / ОК360В ГОСТ 16523-89			
Утв.		Граевский						

Формат А3

Инв. № подл. | Подп. и дата | Взам. инв. № | Инв. № дубл. | Подп. и дата

СТД 40476.00.00.08

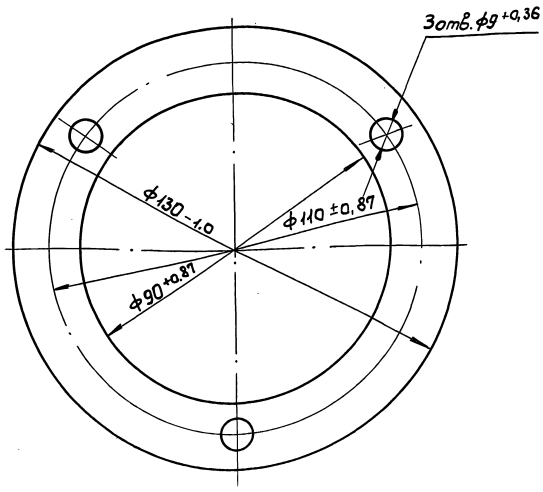

					СТД 40476.00.00.08			
Изм.	Лист	№ докум.	Подп.	Дата	Прокладка Деталь	Лит.	Масса	Масштаб
Разраб.		Костикова					0,012	1:1
Провер.		Лебедев				Лист	Листов 1	
Т. контр.		Граевский				ММСС СССР НПО Промвентиляция ГПИ Проектпромвентиляция		
Н. контр.		Лебедев			Картон А 2.0 ГОСТ 9347-74			
Утв.		Граевский						

Серия 5.904-55, в.4

Формат	Зона	Поз.	Обозначение	Наименование	Кол.	Примеч.
				Документация		
А1			33001.05.000СБ	Сборочный чертеж		
				Сборочные единицы		
А4		1	33001.05.100	Фланец	1	
А4		2	33001.05.200	Обечайка	1	
			Переменные данные	для исполнений		
				33001.05.000		
				Сборочные единицы		
А4		3	33001.05.300	Основание	1	
				33001.05.000-01		
				Сборочные единицы		
А4		3	33001.05.300-01	Основание	1	

					33001.05.000			
Изм.	Лист	№ докум.	Подп.	Дата	Кожух Спецификация	Лит.	Лист	Листов
Разраб.		Костикова						1
Пров.		Лебедев				ММСС СССР НПО Промвентиляция ГПИ Проектпромвентиляция		
Н. контр.		Граевский						
Утв.		Осадчий						

Инв. № подл. | Подп. и дата | Взам. инв. № | Инв. № дубл. | Подп. и дата

33001.05.000СБ

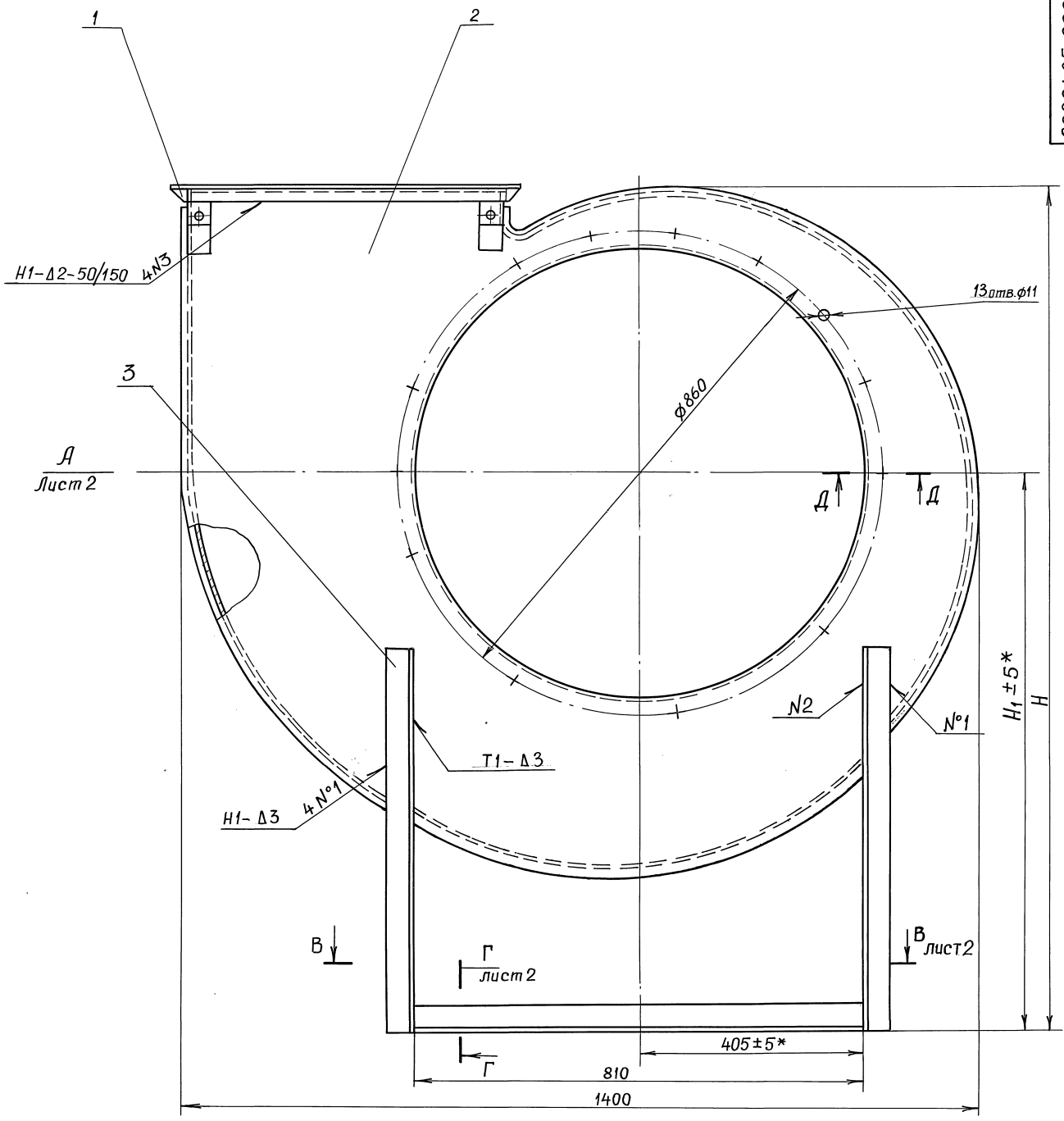

Д-Д
М1:1

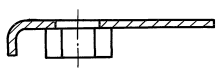

1. Сварные швы по ГОСТ 5264-80
2. Размеры для справок, кроме мест обозначенных знаком -*
3. Покрытие: Грунтовка ГФ-021 ГОСТ25129-82

Размеры, мм.

Обозначение	H	H_1	Масса, кг
33001.05.000	1400	900	124,4
-01	1505	1005	126,0

Изм.	Лист	№ докум.	Подп.	Дата
Разраб.		Костикова		
Провер.		Лебедев		
Т. контр.		Граевский		
Н. контр.		Граевский		
Утв.		Осадчий		

33001.05.000СБ

Кожух
Сборочный чертеж

Лит.	Масса	Масшт.
	см. Табл.	1:5

Лист 1 Листов 2

ММСС СССР
НПО Промвентиляция
ГПИ Проектпромвентиляция

Серия 5.904-55, в.4

Инв. № подл. | Подп. и дата | Взам. инв. № | Инв. № дубл. | Подп. и дата

Вид А лист 1

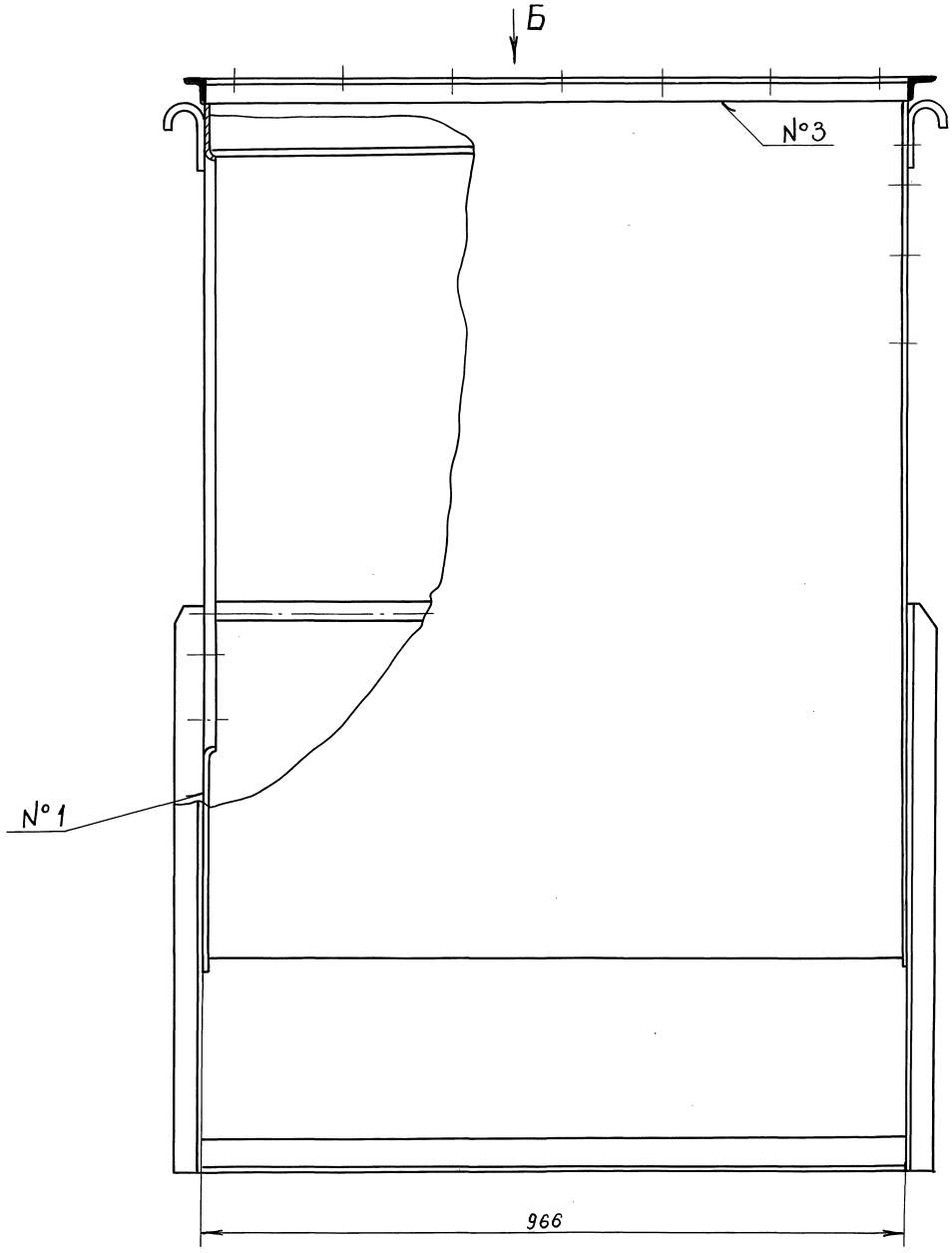

Г-Г лист 1
М1:2

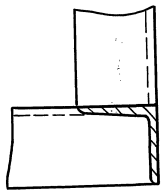

Вид Б

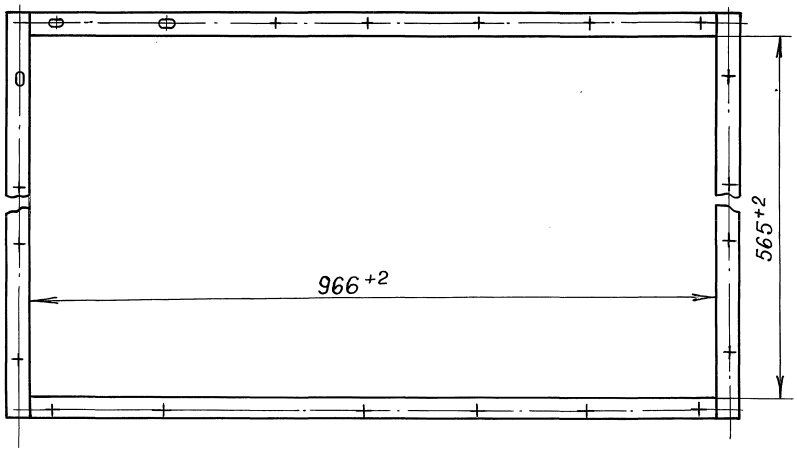

В-В Лист 1
М1:10

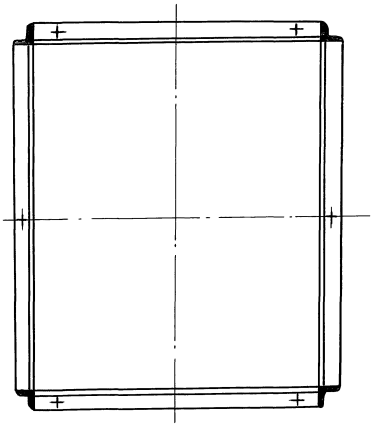

Серия 5.904-55, в. 4

Инв.№подл. | Подп. и дата | Взам.инв.№ | Инв.№дубл. | Подп. и дата

Изм	Лист	N докум.	Подп.	Дата	3300.1. 05. 00 СБ.	Лист 2

Формат	Зона	Поз	Обозначение	Наименование	Кол.	Примечание
				Документация		
А3			33001.05.100СБ	Сборочный чертеж		
				Детали		
Бч		1	33001.05.101	Полка		
				Уголок 32×32×4-В ГОСТ 8509-86 / Ст3кп-1 ГОСТ 535-88		
				ℓ = 627 - JT14	2	1,2кг.
Бч		2	33001.05.102	Полка		
				Уголок 32×32×4-В ГОСТ 8509-86 / Ст3кп-1 ГОСТ 535-88		
				ℓ = 966 - JT14	2	1,84кг

Подп. и дата | Инв. N дубл. | Взам. инв. N | Подп. и дата | Инв. N подл.

Изм	Лист	N докум.	Подп.	Дата
Разраб.		Костикова		
Пров.		Лебедев		
Н. конт.		Граевский		
Утв.		Осадчий		

33001.05.100

Фланец
Спецификация

Лит	Лист	Листов
	1	

ММСС СССР НПО Промвентиляция ГПИ Проектпромвентиляция

Формат А4

СТД 4047Б.02.00.01

12,5 (√)

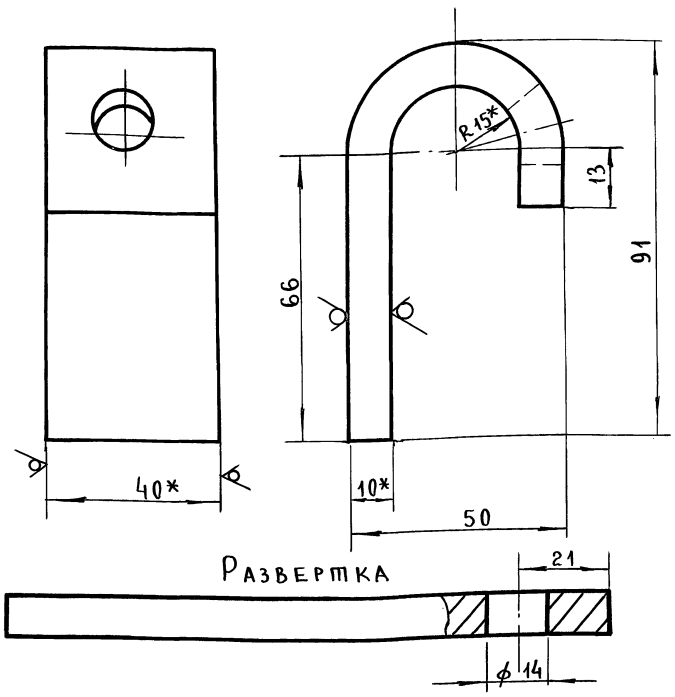

1. + JT14; - JT14; ± t2/2
2. * Размеры для справок.

Изм	Лист	N докум.	Подп.	Дата
Разраб.		Костикова		
Пров.		Лебедев		
Т. контр.		Граевский		
Н. контр.		Лебедев		
Утв.		Граевский		

СТД 4047Б.02.00.01

Крюк
Деталь

Полоса 10×40-В-2 ГОСТ 103-76 / Ст 3кп ГОСТ 535-88

Лит	Масса	Масштаб
	0,4	1:1
Лист	Листов 1	

ММСС СССР НПО Промвентиляция ГПИ Проектпромвентиляция

Формат А4

Серия 5.904-55, в.4

33001.05.100СБ

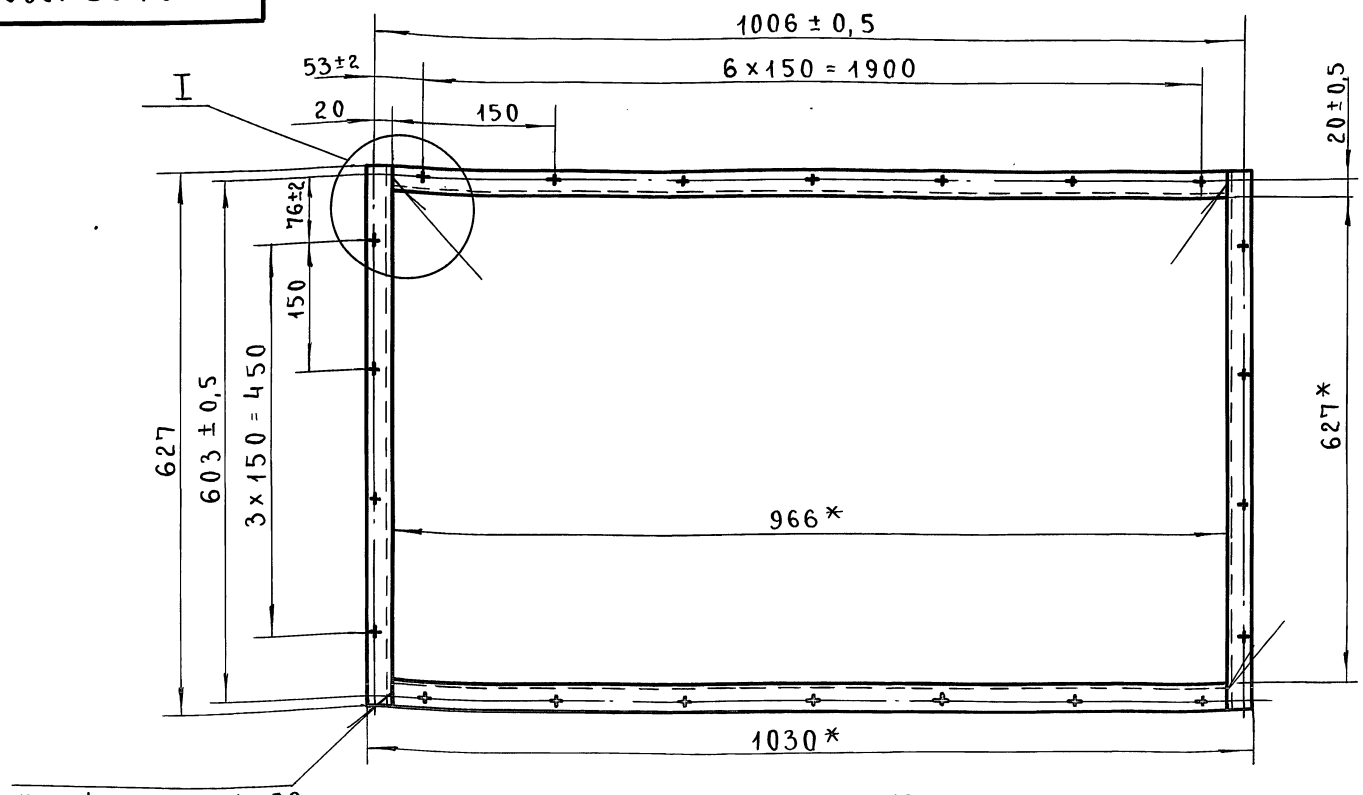

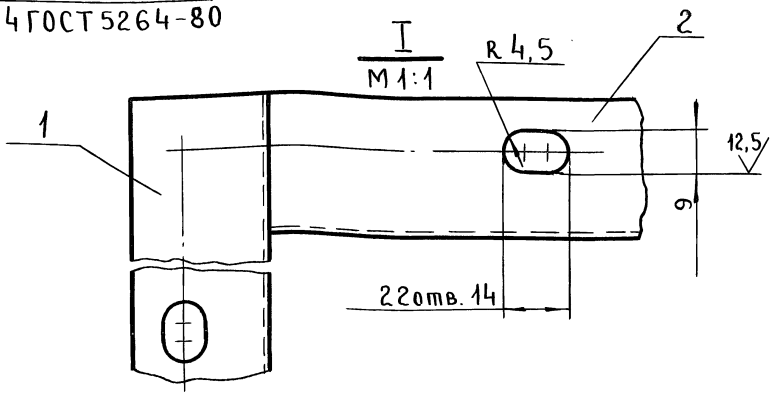

1. *Размеры для справок.
2. Неуказанные предельные отклонения размеров: +JT14; -JT14; ± t2/2.

Изм	Лист	N докум.	Подп.	Дата
Разраб.		Костикова		
Пров.		Лебедев		
Т. контр.		Граевский		
Н. контр.		Граевский		
Утв.		Осадчий		

33001.05.100СБ

Фланец
Сборочный чертеж.

Лит	Масса	Масштаб
	6,0	1:5
Лист	Листов 1	

ММСС СССР НПО Промвентиляция ГПИ Проектпромвентиляция

Формат А3

Формат	Зона	Поз.	Обозначение	Наименование	Кол.	Примечание
				Документация		
А2			33001.05.200 СБ	Сборочный чертеж		
				Детали		
А3		1	33001.05.201	Стенка	1	
А3		2	33001.05.202	Обечайка	1	
А3		3	33001.05.203	Стенка	1	
Б4		4	33001.05.204	Распорка		
				Труба 15×2.8 ГОСТ 3262-75		
				L = 960 - УТ14	3	1.23 кг
А4		5	СТД 40476.02.00.01	Крюк	4	
				Стандартные изделия		
		6		Гайка М10-6Н.5		
				ГОСТ 5915-70	26	

Инв.№ подл. | Подп. и дата | Инв.№ дубл. | Взам. инв.№ | Инв.№ подл. | Подп. и дата

Изм.	Лист	№ докум.	Подп.	Дата
Разраб.		Костикова		
Пров.		Лебедев		
Н. контр.		Грабевский		
Утв.		Осадчий		

33001.05.200

Обечайка
Спецификация

Лит	Лист	Листов
		1

ММСС СССР
НПО Промвентиляция
ГПИ Проектпромвентиляция
Формат А4

Формат	Зона	Поз.	Обозначение	Наименование	Кол.	Примечание
				Документация		
А2			33001.08.000 СБ	Сборочный чертеж		
				Детали		
Б4		1	33001.08.001	Перекладина		
				Швеллер 10-П-ГОСТ 8240-89		
				Ст 3кп-II ГОСТ 535-88		
				L = 1715 - УТ14	2	14.6 кг
Б4		2	33001.08.002	Перекладина		
				Швеллер 10-П-ГОСТ 8240-89		
				Ст 3кп-II ГОСТ 535-88		
				L = 966 - УТ14	3	8.3 кг
Б4		3	33001.08.003	Стойка		
				Уголок 35×35×4-В ГОСТ 8509-86		
				Ст 3кп-1-ГОСТ 535-88		
				L = 50 - УТ14	8	0.108 кг
Б4		4	33001.08.004	Направляющая		
				Уголок 45×45×5-В ГОСТ 8509-86		
				Ст 3кп-1-ГОСТ 535-88		
				L = 85 - УТ14	8	0.29 кг
				Стандартные изделия		
		5		Болт М10-6g×35.58		
				ГОСТ 7798-70	1	

Инв.№ подл. | Подп. и дата | Инв.№ дубл. | Взам. инв.№ | Инв.№ подл. | Подп. и дата

Изм.	Лист	№ докум.	Подп.	Дата
Разраб.		Костикова		
Пров.		Лебедев		
Н. контр.		Грабевский		
Утв.		Осадчий		

33001.08.000

Рама
Спецификация

Лит.	Лист	Листов
		1

ММСС СССР
НПО Промвентиляция
ГПИ Проектпромвентиляция
Формат А4

33001.05.204

Серия 5.904-55, в.4

25 V (V)

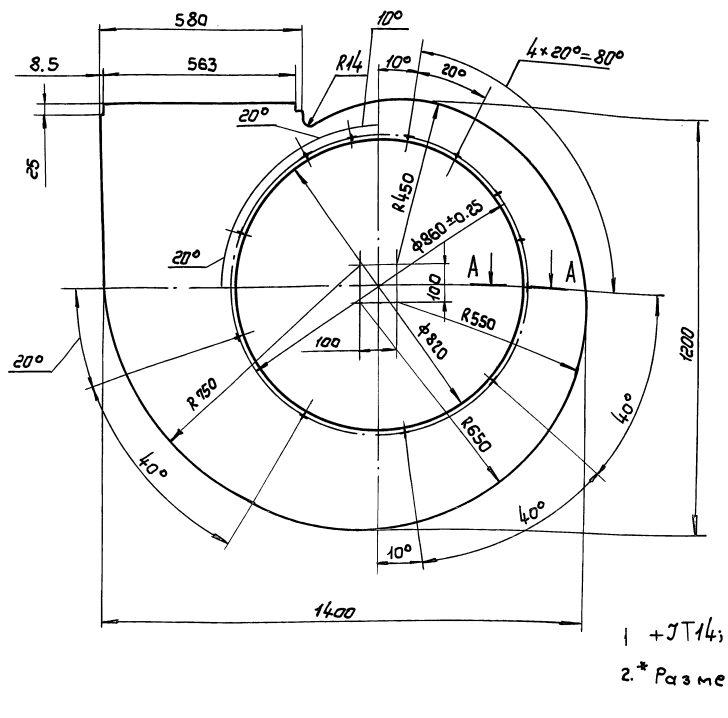

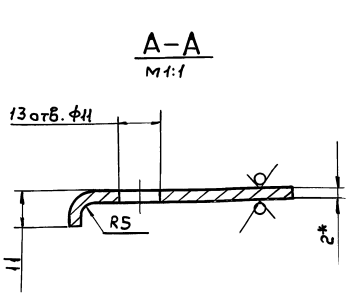

1 $+УТ14_i - УТ14_i \pm \frac{t2}{2}$

2.* Размер для справок.

Изм.	Лист	№ докум.	Подп.	Дата
Разраб.		Костикова		
Пров.		Лебедев		
Т. контр.		Грабевский		
Н. контр.		Лебедев		
Утв.		Грабевский		

33001.05.201

Стенка
Деталь

Лит.	Масса	Масштаб
	16.8	1:10
Лист	Листов 1	

Лист г/к 2.0 ГОСТ 19903-74
ОК 3608 ГОСТ 16523-89

ММСС СССР
НПО Промвентиляция
ГПИ Проектпромвентиляция
Формат А3

Инв.№ подл. | Подп. и дата | Инв.№ дубл. | Взам. инв.№ | Инв.№ подл. | Подп. и дата

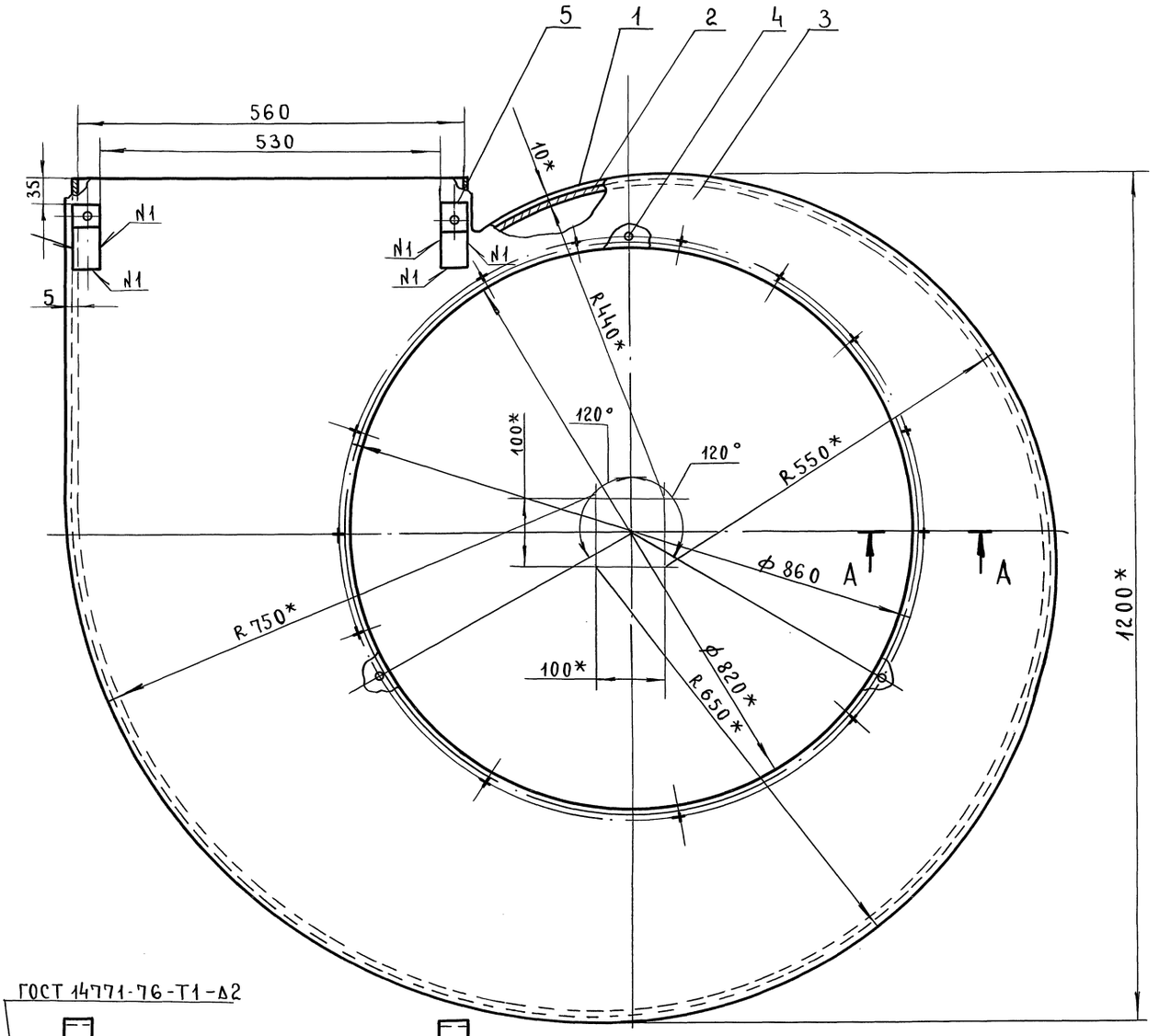

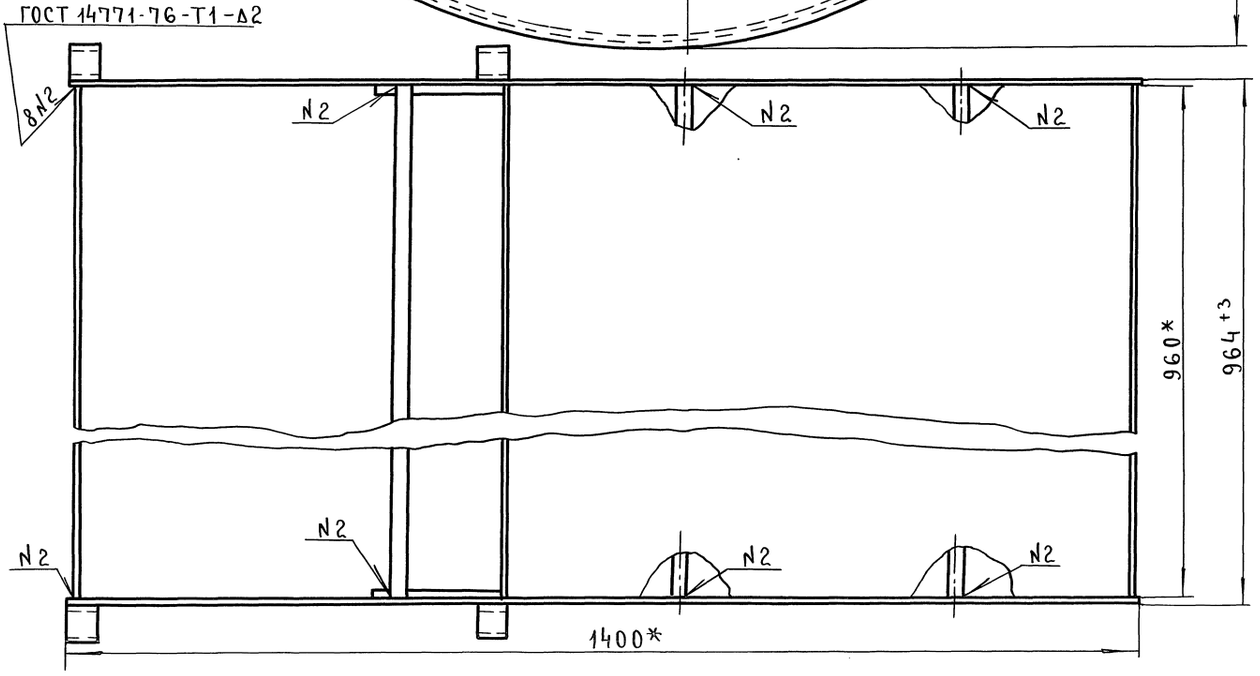

А - А
М 1:1

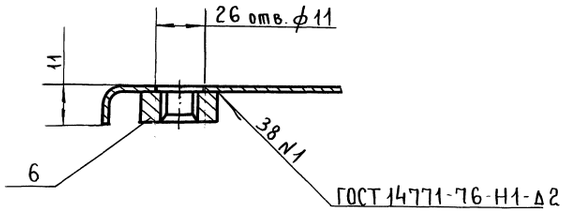

1. +JT14; -JT14; $\pm\frac{t_2}{2}$
2. *Размеры для справок.
3. Приварку гаек (поз.6) производить по двум граням.
4. Смещение гаек относительно отверстий не допускается.

					33001.05.200СБ		
Изм.	Лист	N докум.	Подп.	Дата	Обечайка	Лит	Масса 79,6 / Масштаб 1:5
Разраб.		Костикова					
Пров.		Лебедев				Лист	Листов 1
Т.контр.		Граевский					
Н.контр.		Граевский			Сборочный чертеж.	ММСС СССР НПО Промвентиляция ГПИ Проектпромвентиляция	
Утв.		Осадчий					

Серия 5.904-55, в.4

Инв.N подл. | Подп. и дата | Взам.инв.N | Инв.N дубл. | Подп. и дата

33001.05.202

12.5

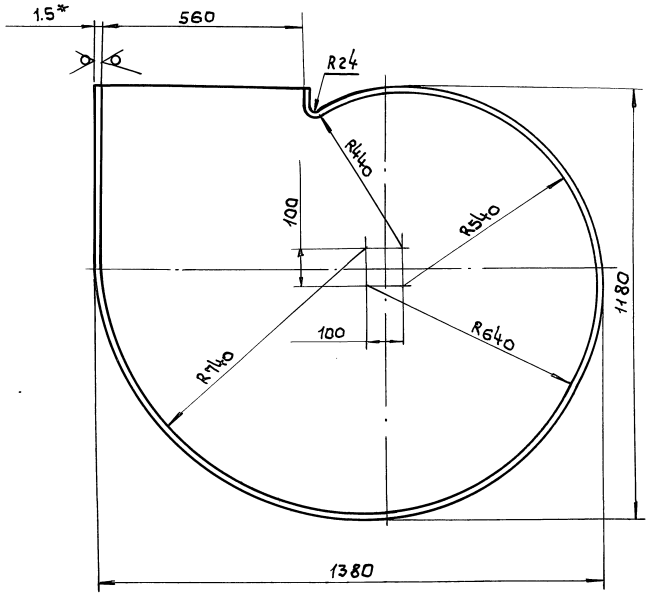

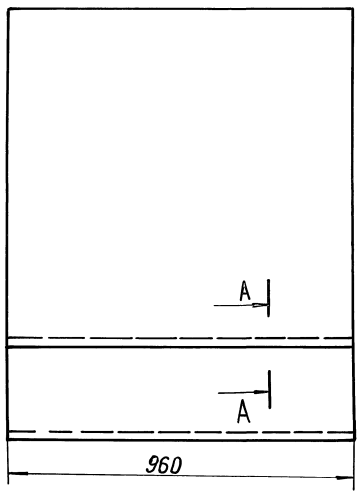

А–А
М1:1

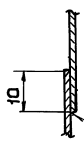

ГОСТ14771-76-Н1-Д2

1. $+JT14; -JT14; \pm \frac{t2}{2}$
2. * Размер для справок.
3. Допускается изготавливать из нескольких частей.

					33.001.05.202		
Изм.	Лист	№ докум.	Подп.	Дата		Лит.	Масса	Масштаб
Разраб.		Кастикова			Обечайка		45.9	1:10
Пров.		Лебедев			Деталь	Лист	Листов 1
Т. контр.		Граевский				ММСС СССР	
Н. контр.		Граевский			Лист Г / К ОК360В ГОСТ 19903-74 / ГОСТ 16523-89	НПО Промвентиляция	
Утв.		Осадчий				ГПИ Промвентиляция	

Формат А3

Инв. № подл. | Подп. и дата | Взам. инв. № | Инв. № дубл. | Подп. и дата

33001.05.203

12.5

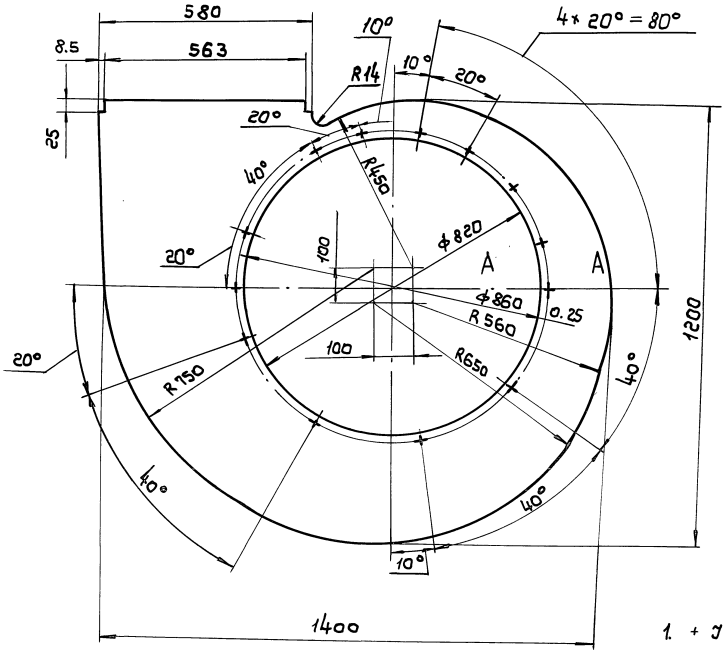

А–А
М1:1

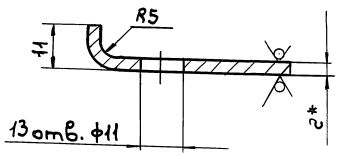

1. $+JT14; -JT14 \pm \frac{t2}{2}$
2. * Размер для справок.

					330.01.05.203		
Изм.	Лист	№ докум.	Подп.	Дата		Лит.	Масса	Масштаб
Разраб.		Кастикова			Стенка		16.8	1:10
Пров.		Лебедев			Деталь	Лист	Листов 1
Т. контр.		Граевский				ММСС СССР	
Н. контр.		Граевский			Лист Г / К ОК360В ГОСТ 19903-74 / ГОСТ 16523-89	НПО Промвентиляция	
Утв.		Осадчий				ГПИ Промвентиляция	

Серия 5.904-55, в. 4

Инв. № подл. | Подп. и дата | Взам. инв. № | Инв. № дубл. | Подп. и дата

Формат	Зона	Поз.	Обозначение	Наименование		Примечание
				Документация		
А2			33001.05.300СБ	Сборочный чертеж		
				Детали		
Бч		1	33001.05.301	Полка		
				Уголок 45×45×5-В ГОСТ 8509-86 / Ст3кп-1-ГОСТ 535-88		
				L = 810 - УТ14	2	2,7 кг
Бч		2	33001.05.302	Полка		
				Уголок 45×45×5-В ГОСТ 8509-86 / Ст3кп-1-ГОСТ 535-88		
				L = 966 - УТ14	2	3,2 кг
			Переменные данные для исполнений			
				33001.05.300		
				Детали		
А4		3	33001.05.303	Стойка	2	
А4		4	33001.05.304	Стойка	2	

Подп. и дата | Инв. № дубл. | Взам. инв. № | Подп. и дата | Инв. № подл.

Изм	Лист	№ докум.	Подп.	Дата
Разраб		Костикова		
Пров.		Лебедев		
Н. контр.		Граевский		
Утв.		Осадчий		

33001.05.300

Основание

Спецификация

Лит.	Лист	Листов
	1	2

ММСС СССР
НПО Промвентиляция
ГПИ Проектпромвентиляция

Формат А4

Формат	Зона	Поз.	Обозначение	Наименование		Примечание
				33001.05.300-01		
				Детали		
А4		3	33001.05.303-01	Стойка	2	
А4		4	33001.05.304-01	Стойка	2	

Подп. и дата | Инв. № дубл. | Взам. инв. № | Подп. и дата | Инв. № подл.

Изм	Лист	№ докум.	Подп.	Дата

33001.05.300

Лист 2

Формат А4

Серия 5.904-55, в. 4

33001.05.303

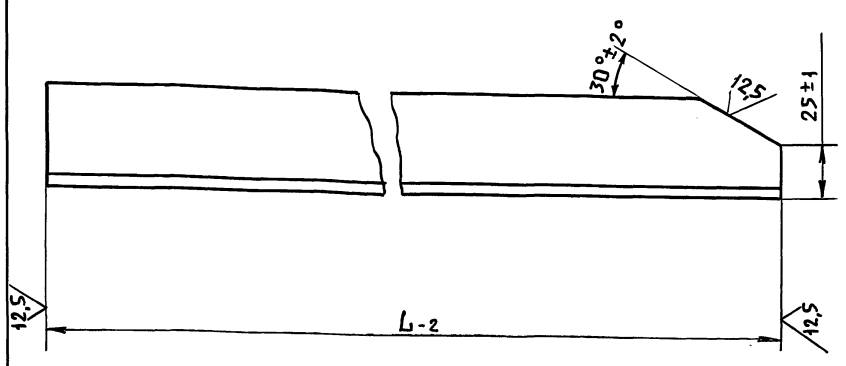

Размеры, мм

Обозначение	L	Масса, кг
33001.01.303	575	1,9
-01	680	2,6

Подп. и дата | Инв. № дубл. | Взам. инв. № | Подп. и дата | Инв. № подл.

Изм	Лист	№ докум.	Подп.	Дата
Разраб.		Костикова		
Пров.		Лебедев		
Т. контр.		Граевский		
Н. контр.		Лебедев		
Утв.		Граевский		

33001.05.303

Стойка

Деталь

Уголок 45×45×5-В ГОСТ 8509-86 / Ст.3кп-1-ГОСТ 535-88

Лит.	Масса	Масшт.
	см. табл.	1:2
Лист	Листов 1	

ММСС СССР
НПО Промвентиляция
ГПИ Проектпромвентиляция

Формат А4

33001.05.304

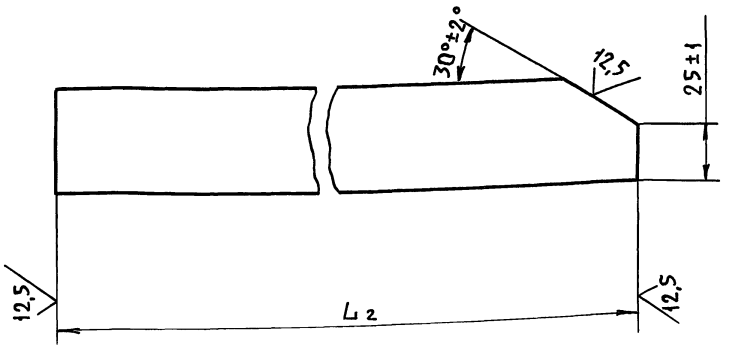

Обозначение	L	Масса, кг
33001.05.304	575	1,9
-01	680	2,6

Подп. и дата | Инв. № дубл. | Взам. инв. № | Подп. и дата | Инв. № подл.

Изм	Лист	№ докум.	Подп.	Дата
Разраб.		Костикова		
Пров.		Лебедев		
Т. контр.		Граевский		
Н. контр.		Лебедев		
Утв.		Граевский		

33001.05.304

Стойка

Деталь

Уголок 45×45×5-В ГОСТ 8509-86 / Ст3кп-1-ГОСТ 535-88

Лит.	Масса	Масшт.
	см. табл.	1:2
Лист 1	Листов 1	

ММСС СССР
НПО Промвентиляция
ГПИ Проектпромвентиляция

Формат А4

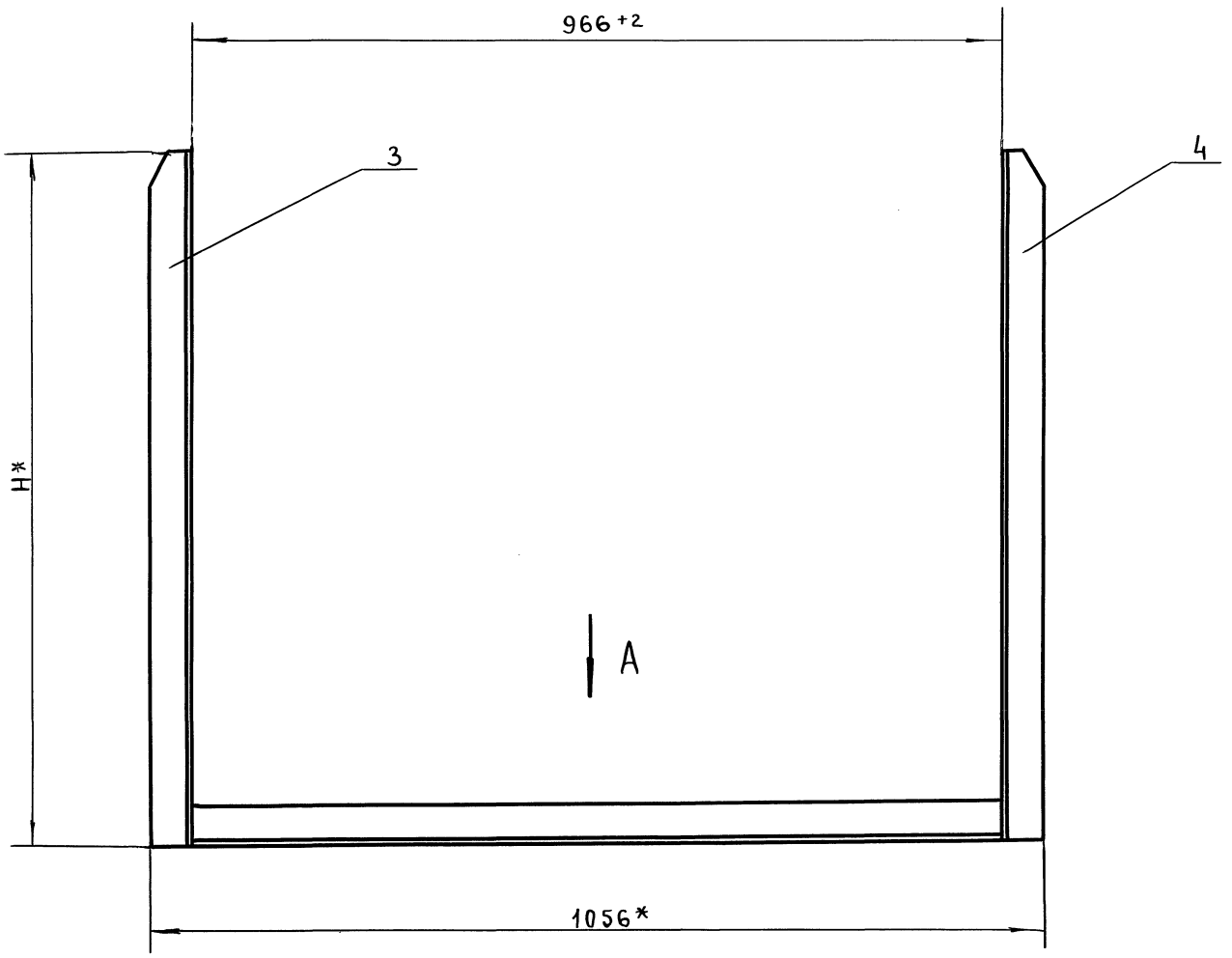

Вид А

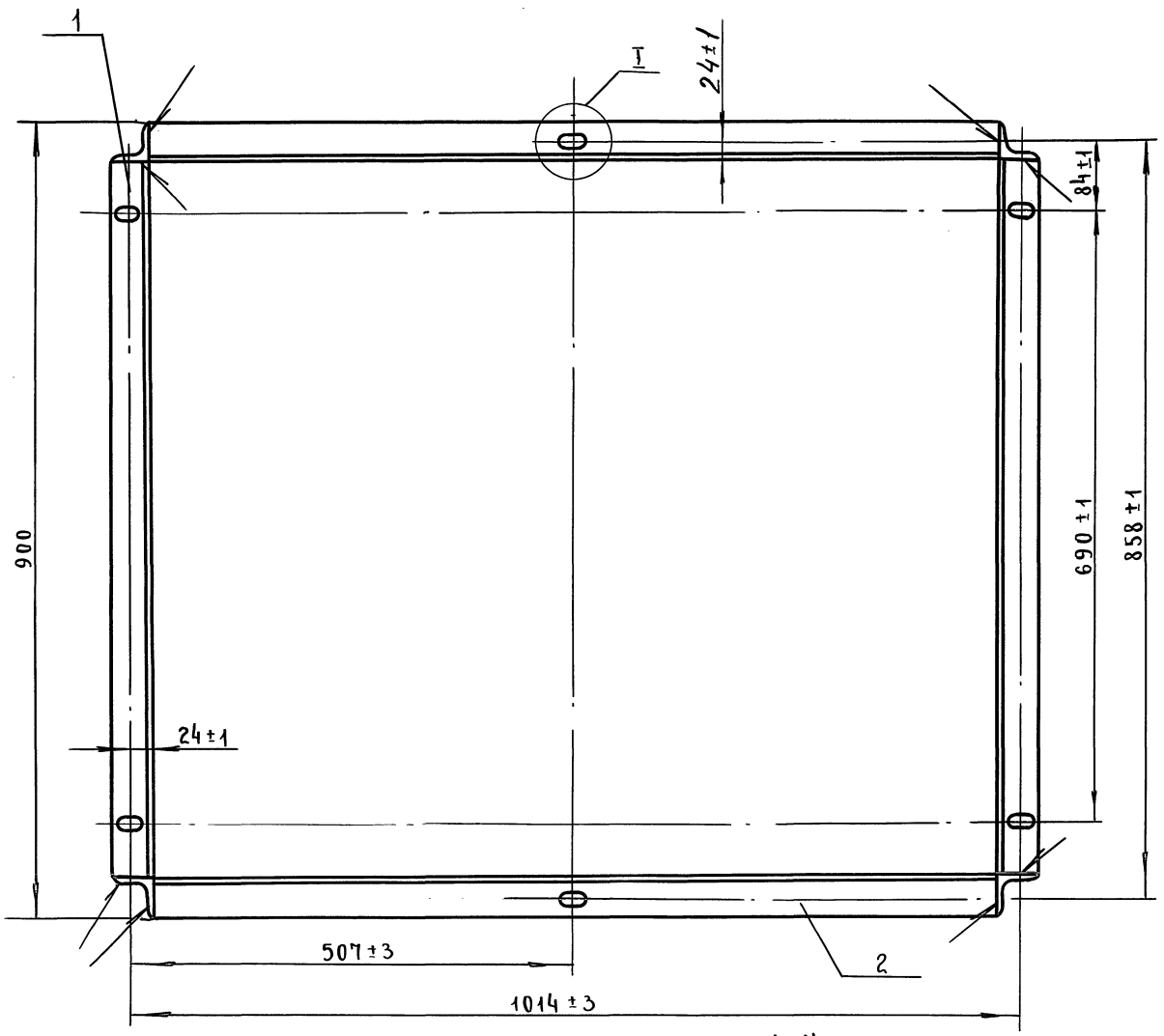

I
м1:2

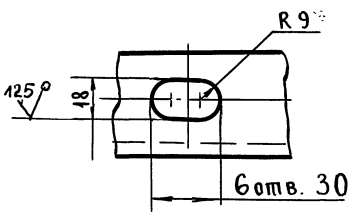

Размеры, мм

Обозначение	H*	масса, кг
33001.05.300	575	22,2
-01	680	23,8

1. Неуказанные предельные отклонения размеров: ±IT14
2. *Размеры для справок.
3. Сварные швы по ГОСТ 5264-80 - Т1 - А 5.

Изм	Лист	№ докум	Подп.	Дата
Разраб.		Костикова		
Пров.		Лебедев		
Т.контр.		Граевский		
Н.контр.		Граевский		
Утв.		Осадчий		

33001.05.300 СБ

Основание

Сборочный чертеж.

Лит	Масса	Масштаб
	см. табл.	1:5
Лист	Листов 1	

ММСС СССР
НПО Промвентиляция
ГПИПроектпромвентиляция

Серия 5.904-55, в.4

Инв.№ подл. | Подп. и дата | Взам. Инв.№ | Инв.№ дубл. | Подп. и дата

Формат	Зона	Поз.	Обозначение	Наименование	Кол.	Примеч.
				Документация		
А2			33001.06.000СБ	Сборочный чертеж		
			Переменные данные	для исполнений		
				33001.06.000		
				Сборочные единицы		
А4		1	33001.06.100	Решетка	1	
				Детали		
А3		2	33001.06.001	Обечайка	1	
А3		3	33001.06.002	Щиток	1	
А3		4	33001.06.003	Ушко	1	
		5	-01	Ушко	1	
		6	-02	Ушко	1	
		7	-03	Ушко	1	

Подп. и дата | Инв. N дубл | Взам. инв. N | Подп. и дата | Инв. N подл

Изм	Лист	N докум	Подпись	Дата
Разраб.		Костикова		
Пров.		Лебедев		
Н.контр.		Граевский		
Утв.		Осадчий		

33001.06.000

Ограждение
Спецификация

Лит	Лист	Листов
		1

ММСС СССР Главпромвентиляция ГПИ Проектпромвентиляция

Формат А4

Формат	Зона	Поз.	Обозначение	Наименование	Кол.	Примечание
				33001.06.000-01		
				Сборочные единицы		
А4		1	33001.06.100-01	Решетка	1	
				Детали		
А3		2	33001.06.001-01	Обечайка	1	
А3		3	33001.06.002-01	Щиток	1	
А3		4	33001.06.003-04	Ушко	1	
		5	-05	Ушко	1	
		6	-06	Ушко	1	
		7	-07	Ушко	1	

Подп. и дата | Инв. N дубл | Взам. инв. N | Подп. и дата | Инв. N подл

Изм	Лист	N докум.	Подп.	Дата

33001.06.000

Лист 2

Формат А4

33001.06.001

Серия 5.904-55, в.4

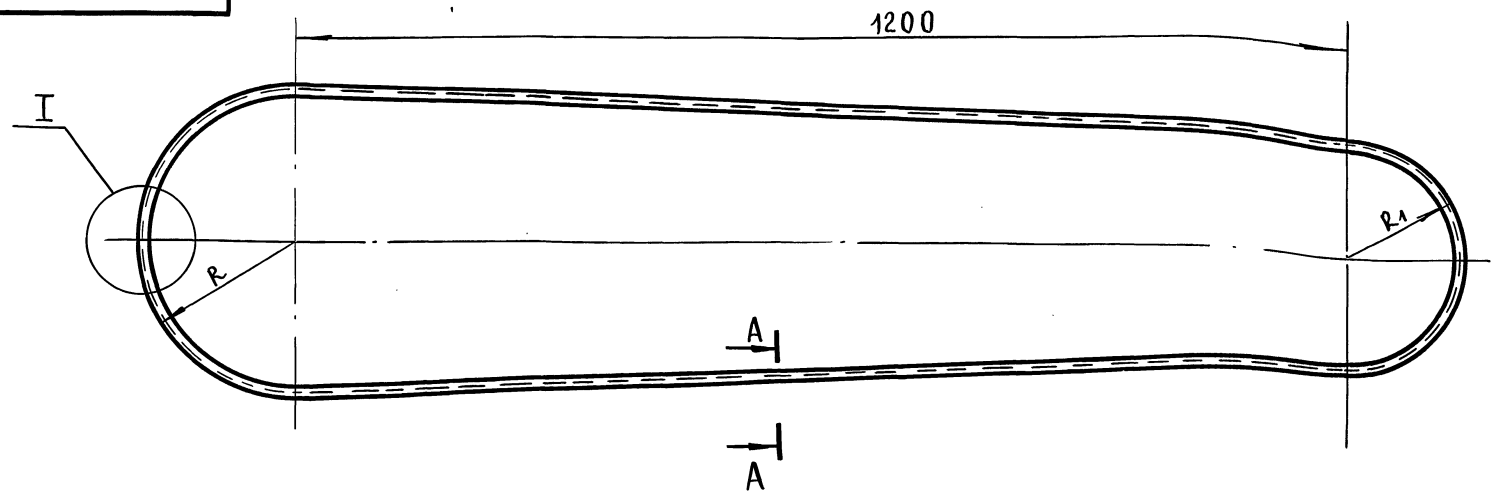

12,5

I
М1:1

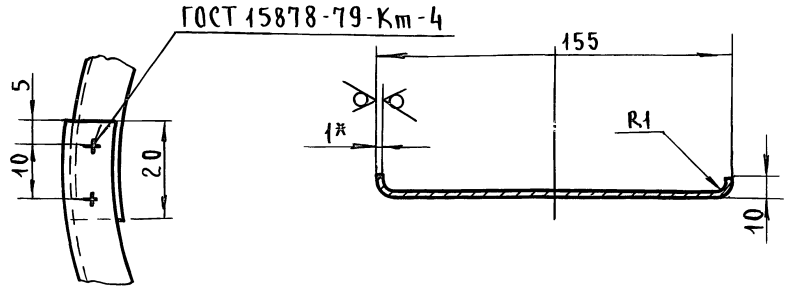

А-А
М1:2

1. +JT14; -JT14; ± t2/2
2. *Размер для справок.
3. Допускается сваривать из нескольких частей.

Размеры в мм

Обозначение	R	R1	Масса, кг
33001.06.001	225	130	5,05
-01	175	175	4,78

Изм	Лист	N докум	Подп.	Дата
Разраб.		Костикова		
Пров.		Лебедев		
Т.контр.		Граевский		
Н.контр.		Граевский		
Утв.		Осадчий		

33001.06.001

Обечайка
Деталь

Лит	Масса	Масштаб
	см. табл.	-
Лист	Листов 1	

Лист К ОК 360В ГОСТ 16523-89 10 ГОСТ 19903-74

ММСС СССР НПО Промвентиляция ГПИ Проектпромвентиляция

24667-08 37

Формат А3

Рис. 1

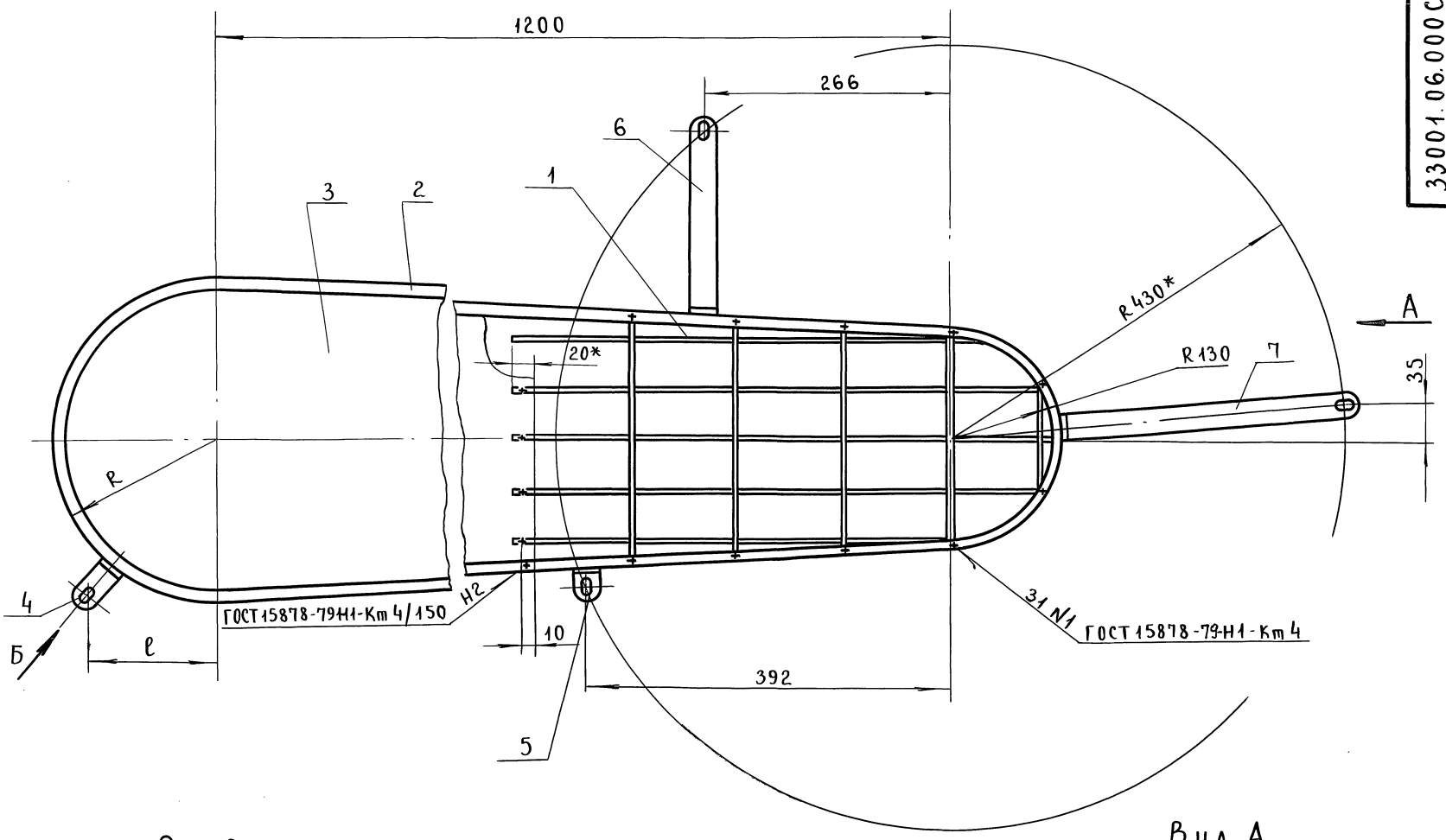

Вид А

Рис. 2

ОСТАЛЬНОЕ СМ. РИС. 1

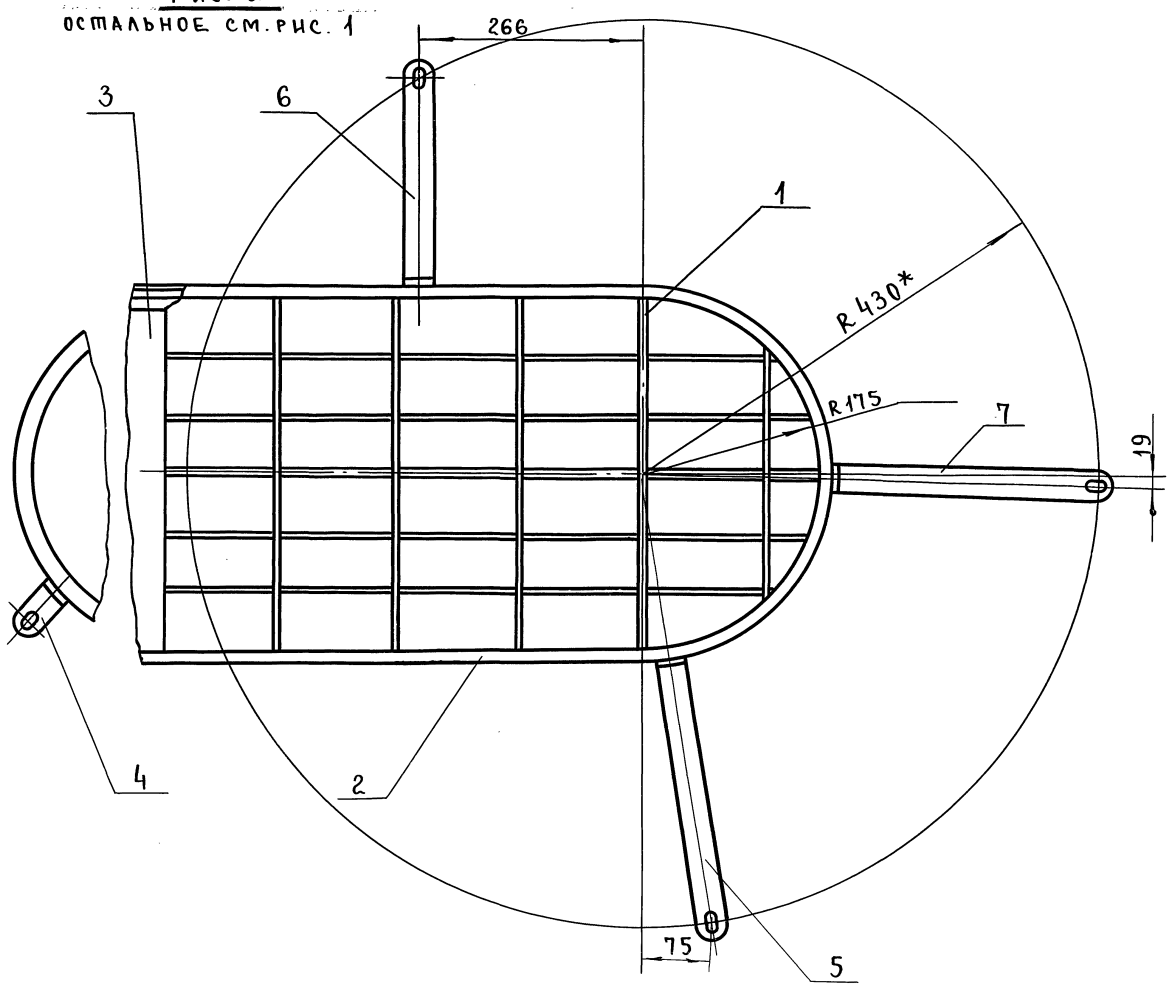

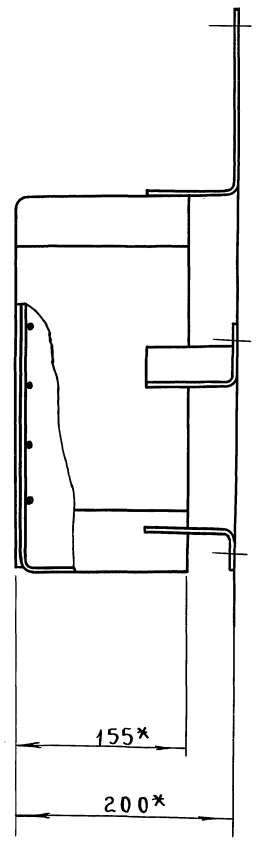

Вид Б

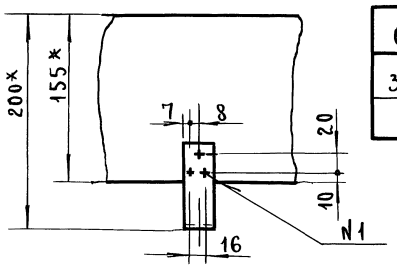

Размеры в мм

Обозначение	Рис.	R	ℓ	Масса, кг.
33001.06.000	1	225	145	8,88
-01	2	175	112	8,22

1. $+JT14; -JT14; +\frac{t_2}{2}$
2. *Размеры для справок.
3. Покрытие: грунтовка ГФ-021 ГОСТ 25129-82.

Изм	Лист	N докум.	Подп.	Дата
Разраб.		Костикова		
Пров.		Лебедев		
Т.контр.		Граевский		
Н.контр.		Граевский		
Утв.		Осадчий		

33001.06.000СБ

Ограждение

Сборочный чертеж

Лит	Масса	Масштаб
	см. табл.	—

Лист	Листов 1

ММСС СССР
НПО Промвентиляция
ГПИ Проектпромвентиляция

Серия 5.904-55, в.4

Инв.№подл. | Подп. и дата | Взам.инв.№ | Инв.№дубл. | Подп. и дата

Формат	Зона	Поз.	Обозначение	Наименование	Кол.	Примечание
				Документация		
А2			33001.06.100СБ	Сборочный чертеж		
			Переменные данные	для исполнений		
				33001.06.100		
				Детали		
БЧ		1	33001.06.101	Пруток		
				Проволока 4.0-С-II		
				ГОСТ 3282-74; L=310-ЭТ14	1	0,031 кг
БЧ		2	33001.06.102	Пруток		
				Проволока 4.0-С-II		
				ГОСТ 3282-74; L=290-ЭТ14	1	0,029 кг
БЧ		3	33001.06.103	Пруток		
				Проволока 4.0-С-II		
				ГОСТ 3282-74; L=270-ЭТ14	1	0,027 кг
БЧ		4	33001.06.104	Пруток		
				Проволока 4.0-С-II		
				ГОСТ 3282-74; L=256-ЭТ14	1	0,026 кг
БЧ		5	33001.06.105	Пруток		
				Проволока 4.0-С-II		
				ГОСТ 3282-74; L=108-ЭТ14	1	0,011 кг
БЧ		6	33001.06.106	Пруток		
				Проволока 4.0-С-II		
				ГОСТ 3282-74; L=589-ЭТ14	1	0,06 кг

Подп. и дата | Инв. № дубл. | Взам. инв. № | Подп. и дата | Инв. № подл.

Изм	Лист	№ докум.	Подп.	Дата
Разраб.		Костикова		
Пров.		Лебедев		
Н. контр.		Граевский		
Утв.		Осадчий		

33001.06.100

Решетка
Спецификация

Лит.	Лист	Листов
	1	2

ММСС СССР
НПО Промвентиляция
ГПИ Проектпромвентиляция

Формат А4

Формат	Зона	Поз.	Обозначение	Наименование	Кол.	Примечание
БЧ		7	33001.06.107	Пруток		
				Проволока 4.0-С-II		
				ГОСТ 3282-74; L=578-ЭТ14	2	0,058кг
БЧ		8	33001.06.108	Пруток		
				Проволока 4.0-С-II		
				ГОСТ 3282-74; L=542-ЭТ14	2	0,054кг
БЧ		9	33001.06.109	Пруток		
				Проволока 4.0-С-II		
				ГОСТ 3282-74; L=125-ЭТ14	2	0,013кг
				33001.06.100-01		
				Детали		
БЧ		4	33001.06.110	Пруток		
				Проволока 4.0-С-II		
				ГОСТ 3282-74; L=344-ЭТ14	4	0,035кг
БЧ		5	33001.06.111	Пруток		
				Проволока 4.0-С-II		
				ГОСТ 3282-74; L=258-ЭТ14	1	0,011кг
БЧ		6	33001.06.112	Пруток		
				Проволока 4.0-С-II		
				ГОСТ 3282-74; L=640-ЭТ14	1	0,064кг
БЧ		7	33001.06.113	Пруток		
				Проволока 4.0-С-II		
				ГОСТ 3282-74; L=630-ЭТ14	2	0,063кг
БЧ		8	33001.06.114	Пруток		
				Проволока 4.0-С-II		
				ГОСТ 3282-74; L=600-ЭТ14	2	0,06кг

Подп. и дата | Инв. № дубл. | Взам. инв. № | Подп. и дата | Инв. № подл.

Изм	Лист	№ докум.	Подп.	Дата

33001.06.100

Лист 2

Формат А4

Серия 5.904-55, в.4

Формат	Зона	Поз.	Обозначение	Наименование	Кол.	Примечание
				Документация		
А2			33001.07.000СБ	Сборочный чертеж		
				Детали		
БЧ		1	33001.07.001	Направляющая		
				Уголок $\frac{45\times45\times5\text{-В ГОСТ 8509-86}}{\text{Ст.3кп1-ГОСТ 535-88}}$		
				L=805 - ЭТ14	4	2,88 кг
				Перемычка		
				Полоса $\frac{4\times25\text{-В ГОСТ 103-76}}{\text{Ст3кп ГОСТ 535-88}}$		
				L=98 - ЭТ14	2	0,08 кг
				Стандартные изделия		
		3		Гайка М12-6Н.5		
				ГОСТ 5915-70	2	

Подп. и дата | Инв. № дубл. | Взам. инв. № | Подп. и дата | Инв. № подл.

Изм	Лист	N докум.	Подп.	Дата
Разраб.		Костикова		
Пров.		Лебедев		
Н. контр.		Граевский		
Утв.		Осадчий		

33001.07.000

Плита
Спецификация

Лит.	Лист	Листов
	1	2

ММСС СССР
НПО Промвентиляция
ГПИ Проектпромвентиляция

Формат А4

Формат	Зона	Поз.	Обозначение	Наименование	Кол.	Примечание
			Переменные данные	для исполнений		
				33001.07.000		
				Детали		
БЧ		4	33001.07.003	Прокладина		
				Уголок $\frac{32\times32\times4\text{-В ГОСТ 8509-86}}{\text{Ст.3кп ГОСТ 535-88}}$		
				L=377 - ЭТ14	2	0,72 кг
				33001.07.000-01		
				Детали		
БЧ		4	33001.07.004	Прокладина		
				Уголок $\frac{32\times32\times4\text{-В ГОСТ 8509-86}}{\text{Ст.3кп ГОСТ 535-88}}$		
				L=320 - ЭТ14	2	0,5 кг

Подп. и дата | Инв. № дубл. | Взам. инв. № | Подп. и дата | Инв. № подл.

Изм	Лист	N докум.	Подп.	Дата

33001.07.000

Лист 2

Формат А4

Рис. 1

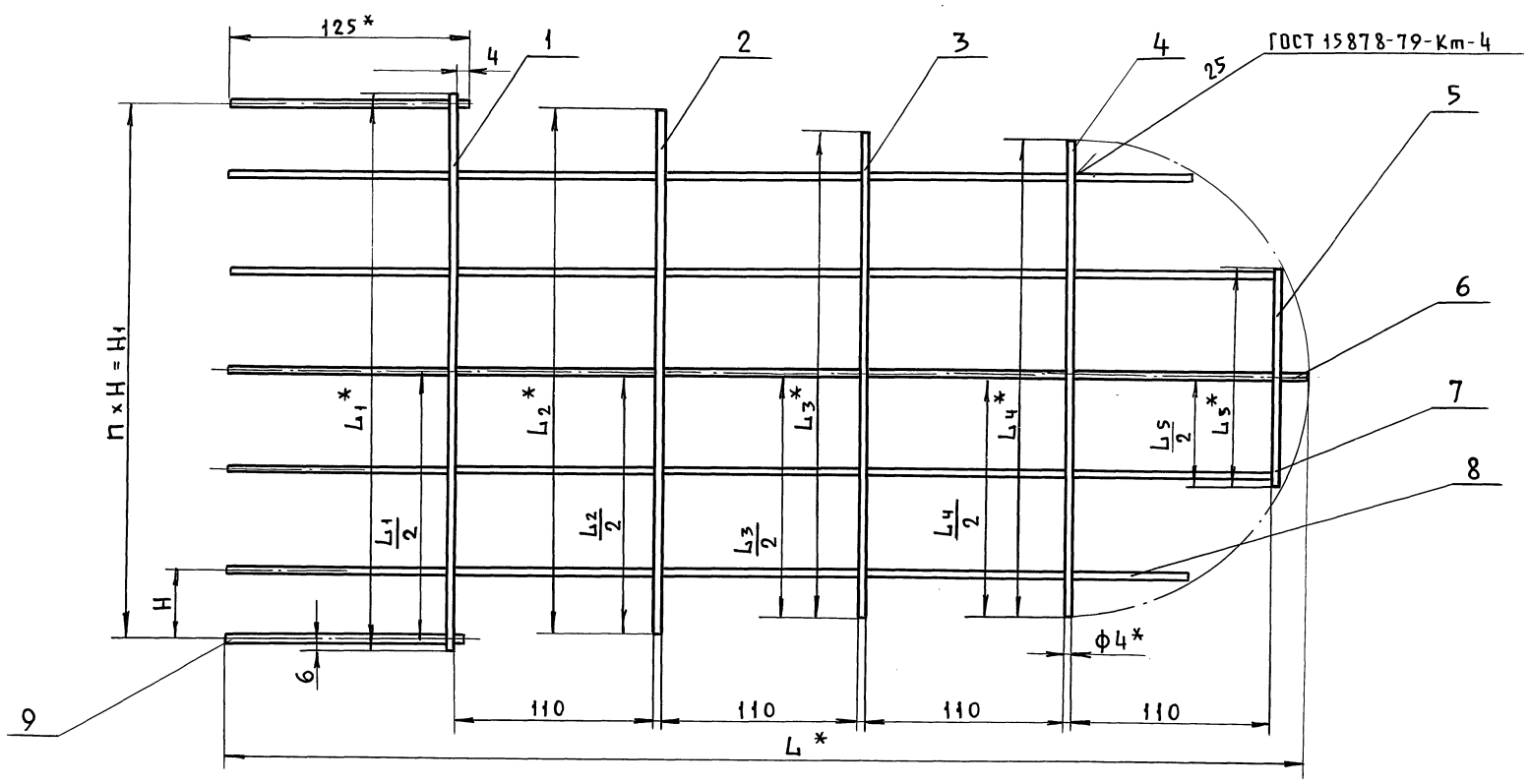

Обозначение	Рис.	n	H	H_1	L*	L_1*	L_2*	L_3*	L_4*	L_5*	Масса, кг
33001.06.100	1	6	49	294	589	310	290	270	256	108	0,44
-01	2	4	54	216	640	344	344	344	344	258	0,4

Рис. 2

Остальное - см. Рис. 1

м 1:5

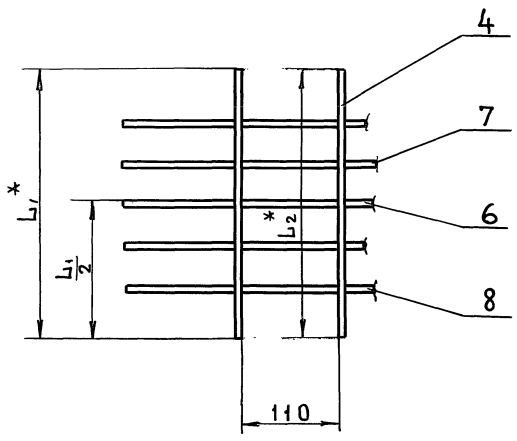

1. $+JT14; -JT14; \pm\frac{t_2}{2}$.
2. * Размеры для справок.
3. Допуск прямолинейности не более 2 мм.
4. Шероховатость обрабатываемых поверхностей деталей Б.Ч. - 12,5.

Изм	Лист	№ докум.	Подп.	Дата	33001.06.100СБ			
Разраб.		Костикова			Решетка Сборочный чертеж	Лит.	Масса	Масшт.
Пров.		Лебедев					См. табл.	—
Т.контр.		Граевский				Лист	Листов 1	
Н.контр.		Граевский				ММСС СССР НПО Промвентиляция ГПИпроектпромвентиляция		
Утв.		Осадчий						

24667-08 40 Формат А2

Инв.№ подл. | Подп. и дата | Взам. инв.№ | Инв.№ дубл. | Подп. и дата

серия 5.904-55, в.4

33001.06.002

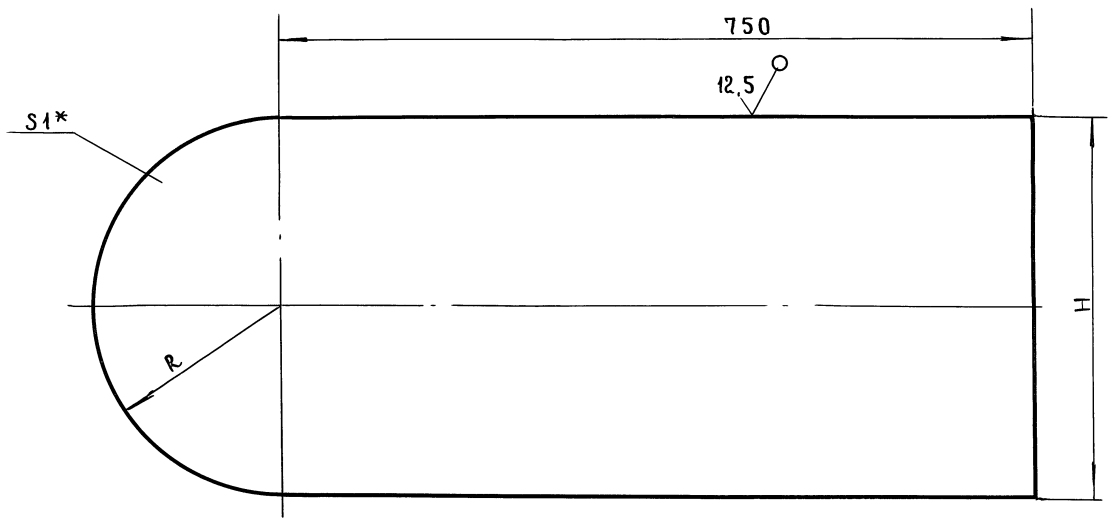

1. -JT14; $\pm \frac{t_2}{2}$
2. *Размеры для справок.

Размеры в мм

Обозначение	R	H	Масса, кг
33001.06.002	223	326	2,87
-01	173	346	2,38

Изм	Лист	N докум	Подп.	Дата	33001.06.002		
Разраб.		Костикова			Щиток Деталь	Лит	Масса: см. табл.	Масштаб: -
Пров.		Лебедев				Лист	Листов 1
Т.контр.		Граевский				ММСС СССР НПО Промвентиляция ГПИ Проектпромвентиляция	
Н.контр.		Лебедев			Лист Г/К ОК 3608 ГОСТ 16523-89 ГОСТ 19903-74		
Утв.		Граевский					

Формат А3

33001.06.003

Серия 5.904-55, в.4

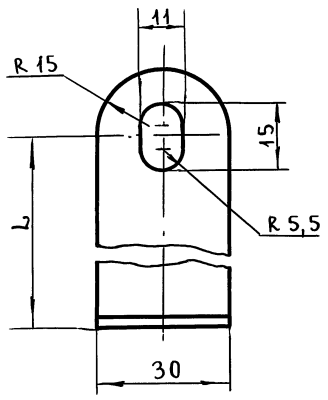

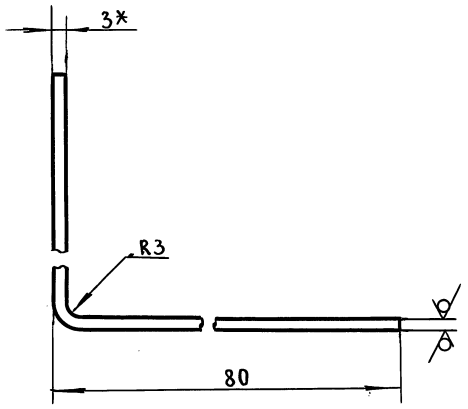

Обозначение	L, мм	Масса, кг
33001.06.003	25	0,07
-01	11	0,06
-02	208	0,21
-03	300	0,26
-04	38	0,089
-05	208	0,21
-06	84	0,121
-07	255	0,241

1. +JT14; -JT14; $\pm \frac{t_2}{2}$
2. * Размеры для справок.

Изм	Лист	N докум	Подп.	Дата	33001.06.003		
Разраб.		Костикова			Ушко Деталь	Лит	Масса: см. табл.	Масштаб: 1:1
Пров.		Лебедев				Лист	Листов 1
Т.контр.		Граевский				ММСС СССР НПО Промвентиляция ГПИ Проектпромвентиляция	
Н.контр		Лебедев			Лист Г/К ОК 3608 ГОСТ 16523-89 ГОСТ 19903-74		
Утв.		Граевский					

Формат А3

33001.07.000СБ

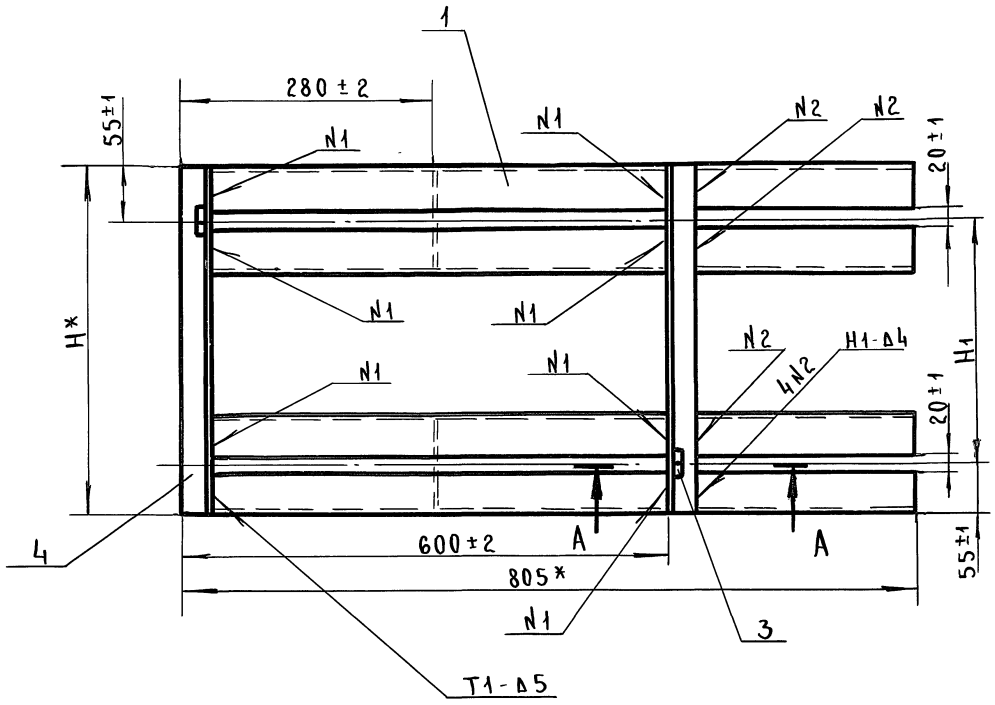

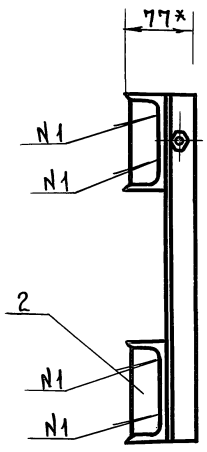

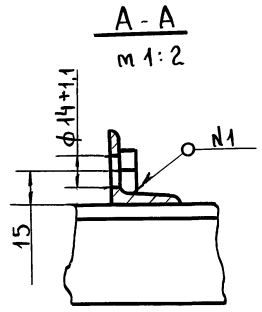

Размеры в мм

Обозначение	H*	H1	Масса, кг
33001.07.000	377	267	13,1
-01	320	210	12,9

1. Сварные швы по ГОСТ 5264-80.
2. $\pm \frac{t}{2}$
3. *Размеры для справок.
4. Шероховатость обрабатываемых поверхностей деталей Б4.- $\frac{125}{}$ V.

Изм	Лист	N докум.	Подп.	Дата	33001.07.000СБ			
Разраб.		Костикова			Плита	Лит	Масса	Масштаб
Пров.		Лебедев					см. табл.	–
Т.контр.		Граевский			Сборочный чертёж.	Лист	Листов 1	
Н.контр.		Граевский				ММСС СССР НПО Промвентиляция ГПИ Проектпромвентиляция		
Утв.		Осадчий						

Формат А3

33001.00.008

Серия 5.904-55, в.4

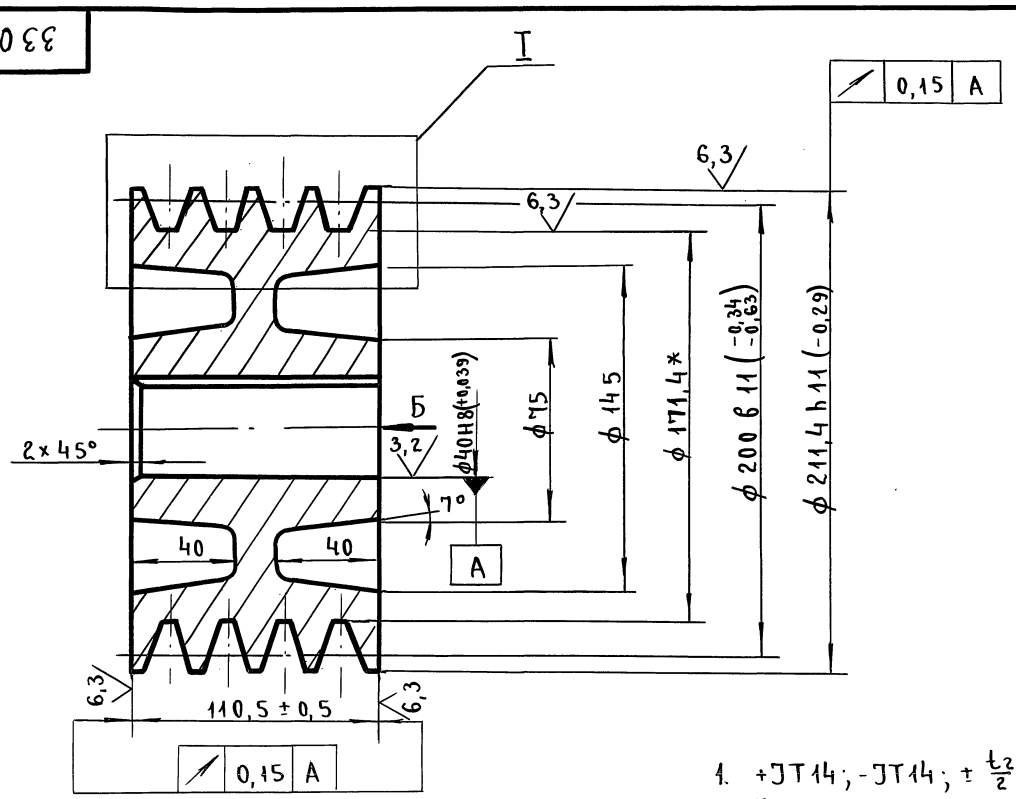

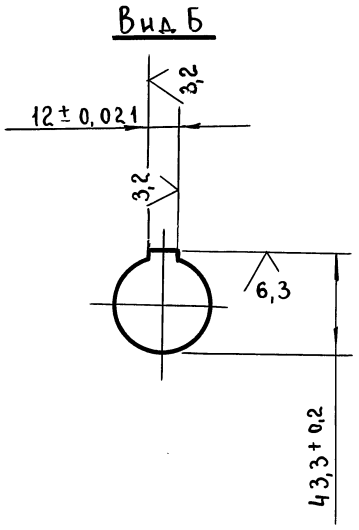

50 (√)

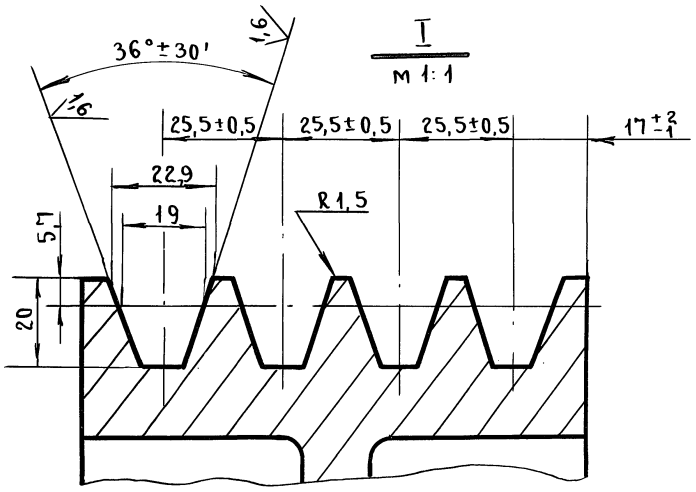

1. +JT14; -JT14; $\pm \frac{t_2}{2}$
2. *Размеры для справок.
3. Допуск биение боковых поверхностей ручьев при проверке в центрах не более 0,1мм.
4. Покрытие: Грунтовка ГФ-021 ГОСТ 25129-82.
5. При балансировке выборку металла производить из диска шкива. Допустимый дисбаланс 3 г.м.
6. Остальные технические требования по ОСТ 36-14-84.

Изм	Лист	N докум.	Подп.	Дата	33001.00.008			
Разраб.		Костикова			Шкив	Лит	Масса	Масштаб
Пров.		Лебедев			Деталь		13,9	1:2
Т.контр.		Граевский				Лист	Листов 1	
Н.контр.		Лебедев			Сч 20 ГОСТ 1412-85	ММСС СССР НПО Промвентиляция ГПИ Проектпромвентиляция		
Утв.		Граевский						

Инв. N подл. | Подпись и дата | Взам. инв. N | Инв. N дубл. | Подпись и дата

Формат А3

33001.08.000СБ

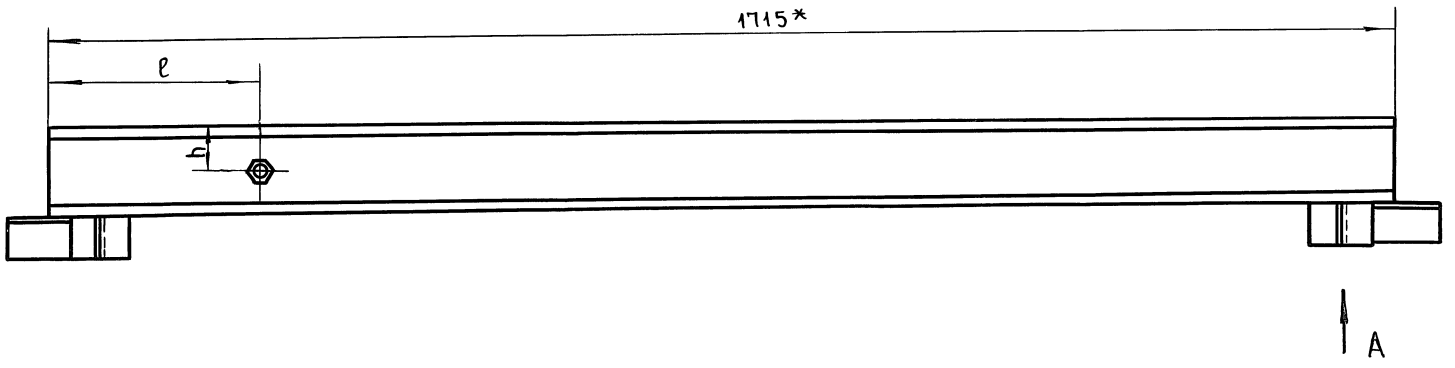

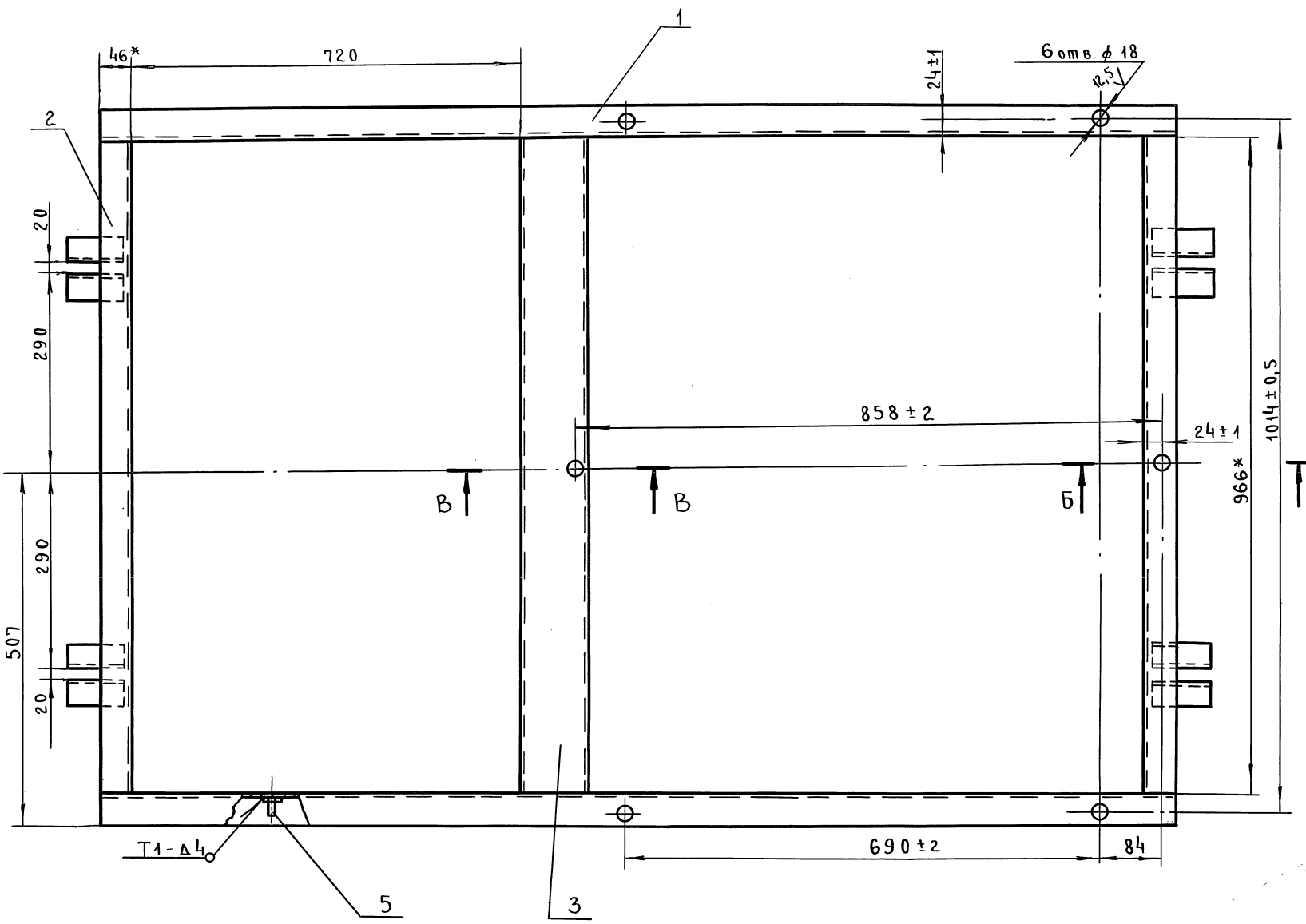

Размеры в мм

Обозначения	ℓ	h
33001.08.000	286	62
-01	402	50

Б - Б
м 1:2

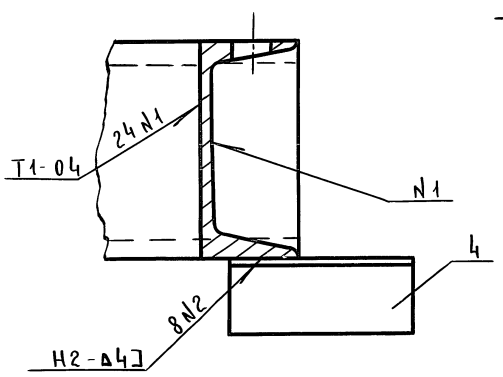

В - В

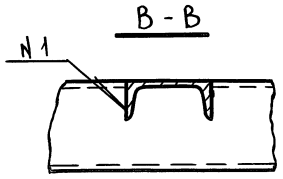

Вид А

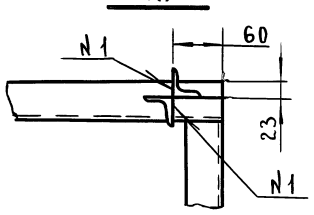

1. Сварные швы по ГОСТ 5264-80
2. $+JT14; \pm\frac{t_2}{2}$
3. * Размеры для справок.
4. Шероховатость обрабатываемых поверхностей деталей Б4 - $\sqrt{}^{125}$
5. Покрытие: Грунтовка ГФ-021 ГОСТ 25129-82.

Изм	Лист	N докум.	Подп.	Дата
Разраб.		Костикова		
Пров.		Лебедев		
Т. контр.		Граевский		
Н. контр.		Граевский		
Утв.		Осадчий		

33001.08.000СБ

Рама
Сборочный чертёж.

Лит	Масса	Масштаб
	57,3	1:5
Лист	Листов 1	

ММСС СССР
НПО Промвентиляция
ТПИ Проектпромвентиляция

Серия 5.904-55, в.4

Подп. и дата | Инв. N дубл. | Взам. инв. N | Подп. и дата | Инв. N подл.

33001.00.009

50 (√)

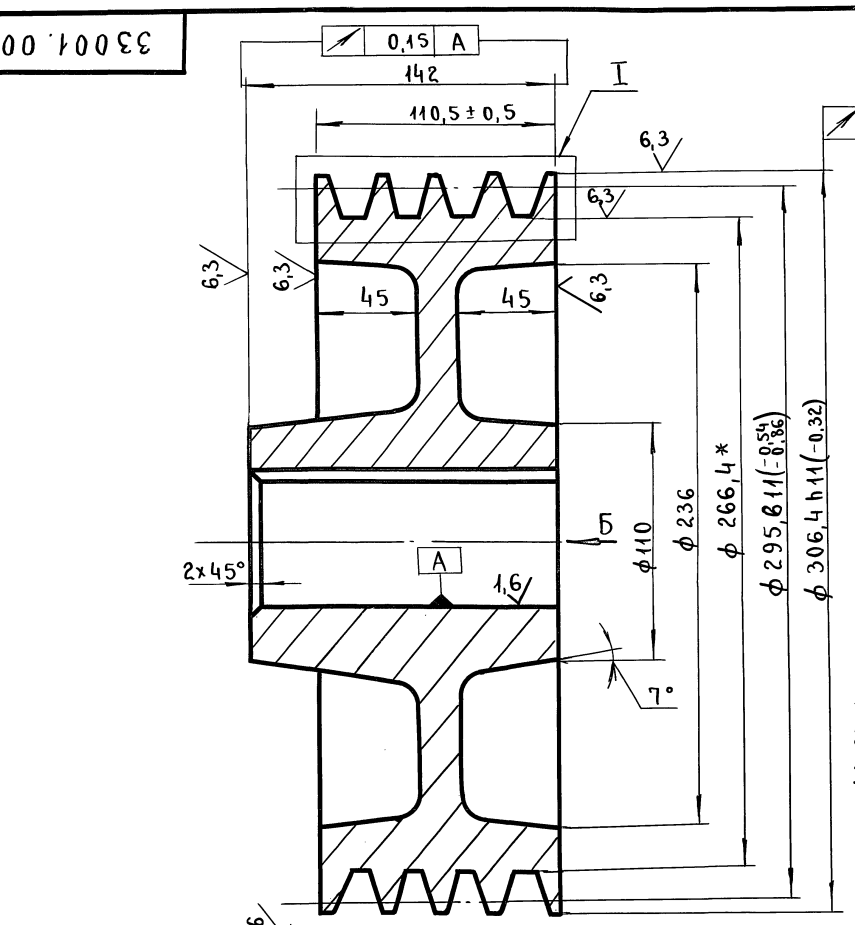

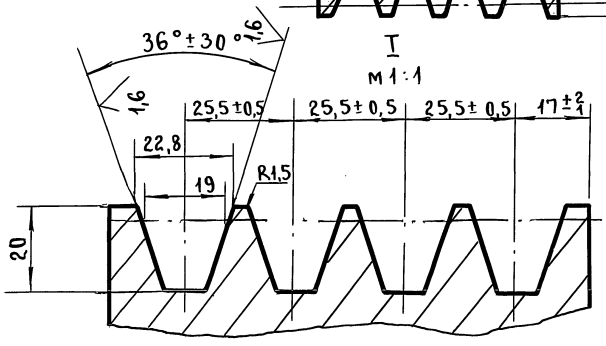

Т
м1:1

Вид Б

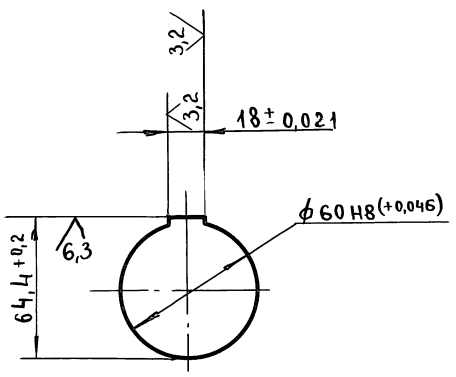

1. +JT14; -JT14; ± $\frac{t_2}{2}$
2. * Размер для справок.
3. Допуск биения боковых поверхностей ручьев при проверке в центрах не более 0,1 мм.
4. Покрытие: Грунтовка ГФ-021 ГОСТ 25129-82.
5. При балансировке выборку металла производить из диска шкива. Допускаемый дисбаланс 3 г·м
6. Остальные технические требования по ОСТ 36-14-84.

Изм	Лист	N докум	Подп.	Дата
Разраб.		Костикова		
Пров.		Лебедев		
Т.контр.		Граевский		
Н.контр.		Лебедев		
Утв.		Граевский		

33001.00.009

Шкив
Деталь

Лит	Масса	Масштаб
	26,4	1:2
Лист	Листов 1	

ММСС СССР
НПО Промвентиляция
ГПИ Проектпромвентиляция

Сч 20 ГОСТ 1412-85

Формат А3

Инв. N подл. | Подп. и дата | Взам. инв. N | Инв. N дубл. | Подп. и дата

Серия 5.904-55, в.4

33001.00.010

50 (√)

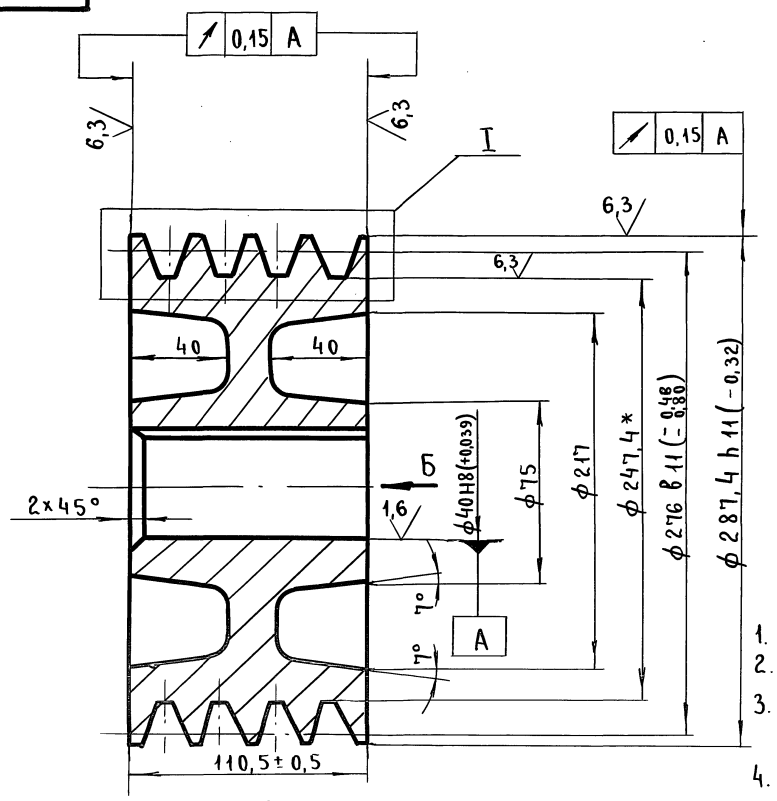

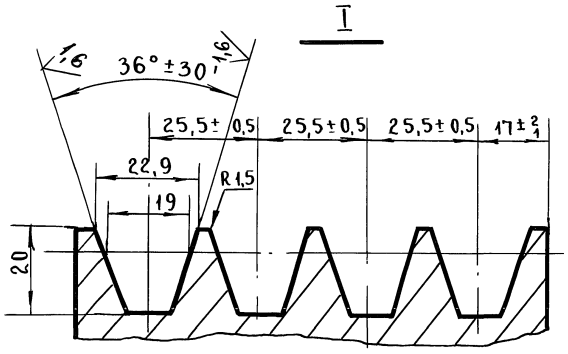

I

Вид Б

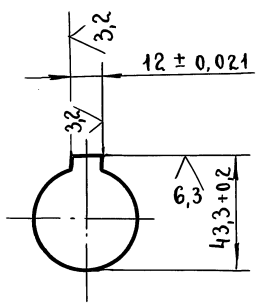

1. +JT14; -JT14; ± $\frac{t_2}{2}$.
2. * Размер для справок.
3. Допуск биения боковых поверхностей ручьев при проверке в центрах не более 0,1 мм.
4. Покрытие: Грунтовка ГФ-021 ГОСТ 25129-82
5. При балансировке выборку металла производить из диска шкива. Допускаемый дисбаланс 3 г·м.
6. Остальные технические требования по ОСТ 36-14-84.

Изм	Лист	N докум	Подп.	Дата
Разраб.		Костикова		
Пров.		Лебедев		
Т.контр.		Граевский		
Н.контр.		Лебедев		
Утв.		Граевский		

33001.00.010

Шкив
Деталь

Лит	Масса	Масштаб
	21,6	1:2
Лист	Листов 1	

ММСС СССР
НПО Промвентиляция
ГПИ Проектпромвентиляция

Сч 20 ГОСТ 1412-85

Инв. N подл. | Подп. и дата | Взам. инв. N | Инв. N дубл. | Подп. и дата

33001.00.011

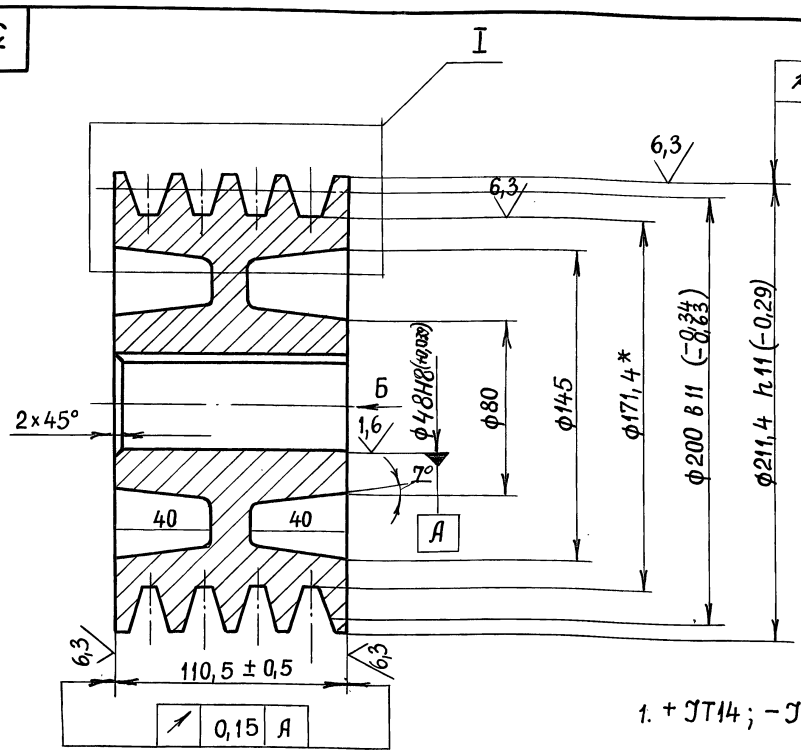

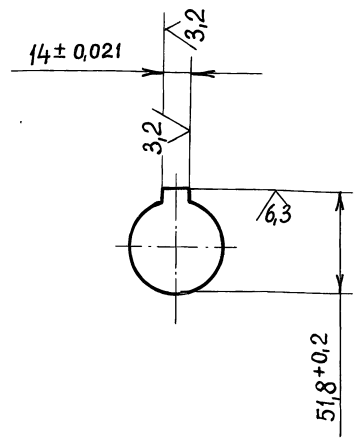

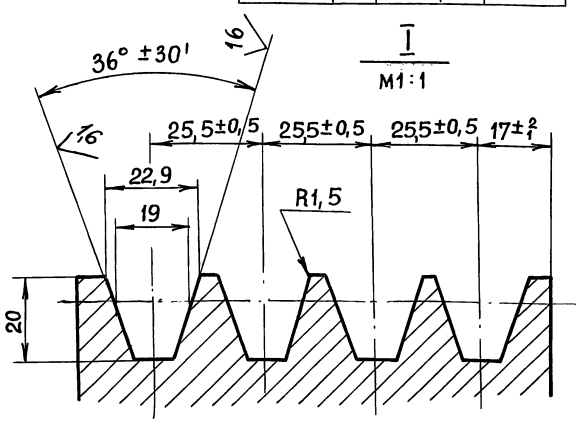

1. $+JT14; -JT14; \pm\frac{t_2}{2}$.
2. *Размеры для справок
3. Допуск биения боковых поверхностей ручьев при проверке в центрах не более 0,1 мм.
4. Покрытие: Грунтовка ГФ-021 ГОСТ 25129-82.
5. При балансировке выборку металла производить из диска шкива. Допускаемый дисбаланс 3 г.м.
6. Остальные технические требования по ОСТ 36-14-84

Изм.	Лист	№ докум.	Подп.	Дата	33001.00.011			
Разраб.		Костикова			Шкив Деталь	Лит.	Масса	Масшт.
Провер.		Лебедев					13,9	1:2
Т.контр.		Граевский				Лист	Листов 1	
Н.контр.		Лебедев			СЧ 20 ГОСТ 1412-85	ММСС СССР НПО Промвентиляция ГПИ Проектпромвентиляция		
Утв.		Граевский						

Формат А3

Серия 5.904-55, в.4

Формат	Зона	Поз.	Обозначение	Наименование		Примечание
				Документация		
А2			ВПА-40.1; 02.00.000 СБ	Сборочный чертеж		
			ТУ 36.10.28-018-87	Технические условия		
				Сборочные единицы		
А4		1	ВПА-40.1.02.01.000	Каркас	1	
А4		2	ВПА-40.1.02.02.000	Панель	2	
А4		3	ВПА-40.1.02.03.000	Панель	1	

Изм.	Лист	№ докум.	Подпись	Дата	ВПА-40.1.02.00.000			
Разраб.		Власова			Секция рециркуляции Спецификация	Лит	Лист	Листов 1
Провер.		Лебедев				ММСС СССР НПО Промвентиляция ГПИ Проектпромвентиляция		
Н.контр.		Лебедев						
Утв.		Граевский						

Формат А4

Формат	Зона	Поз.	Обозначение	Наименование		Примечание
				Документация		
А2			ВПА-40.1.02.01.000СБ	Сборочный чертеж		
				Детали		
А4		1	ВПА-40.1.02.01.001	Связь	2	
А4		2	ВПА-40.1.02.01.002	Стойка	4	
А4		3	ВПА-40.1.02.01.003	Связь	2	
А4		4	ВПА-40.1.02.01.004	Связь	2	
Бч		5	ВПА-40.1.02.01.005	Связь		
				Уголок 50×50×5-В ГОСТ 8509-86 / Ст.3кп-II ГОСТ 535-88		
				ℓ = 1110 – JT14	2	41 кг
Бч		6	ВПА-40.1.02.01.006	Стойка		
				Уголок 50×50×5-В ГОСТ 8509-86 / Ст.3кп-II ГОСТ 535-88		
				ℓ = 1873 – JT14	4	7,2 кг
Бч		7	ВПА-40.1.02.01.007	Стойка		
				Уголок 50×50×5-В ГОСТ 8509-86 / Ст.3кп-II ГОСТ 535-88		
				ℓ = 128 – JT14	2	0,48 кг
Бч		8	ВПА-40.1.02.01.008	Платик		
				Лист БПУ-0-5 ГОСТ 19903-74 / Ст.3сп 2 ГОСТ 14637-89		
				(100 × 100) – JT14	2	0,39 кг

Изм.	Лист	№ докум.	Подпись	Дата	ВПА-40.1.02.01.000			
Разраб.		Власова			Каркас Спецификация	Лит.	Лист	Листов 1
Провер.		Лебедев				ММСС СССР НПО Промвентиляция ГПИ Проектпромвентиляция		
Н.контр.		Лебедев						
Утв.		Граевский						

Инв. № подл. | Подпись и дата | Взам. инв. № | Инв. № дубл. | Подпись и дата

Формат А4

ВПА-40.1.02.00.000 СБ

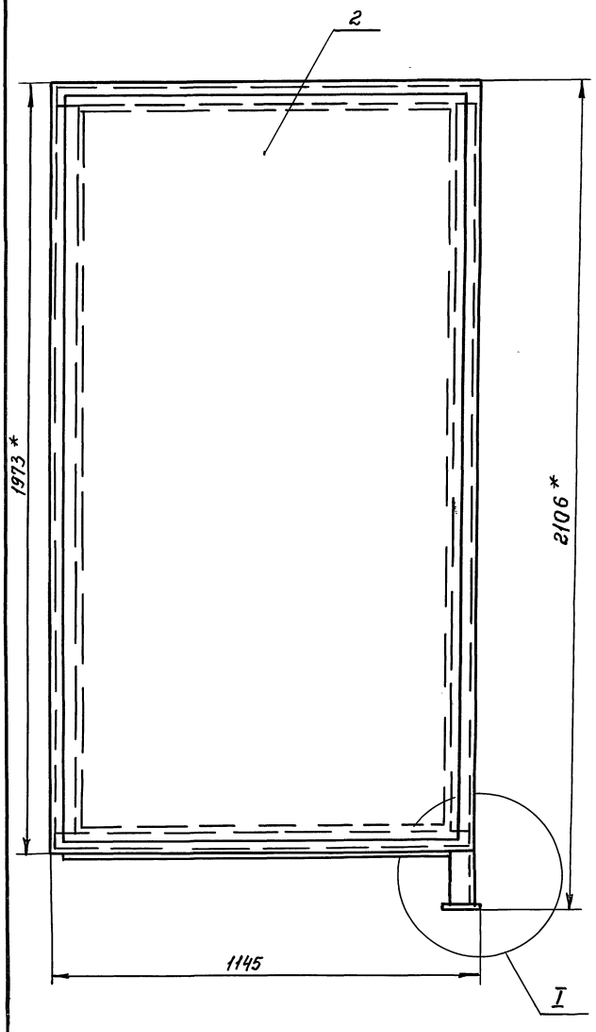

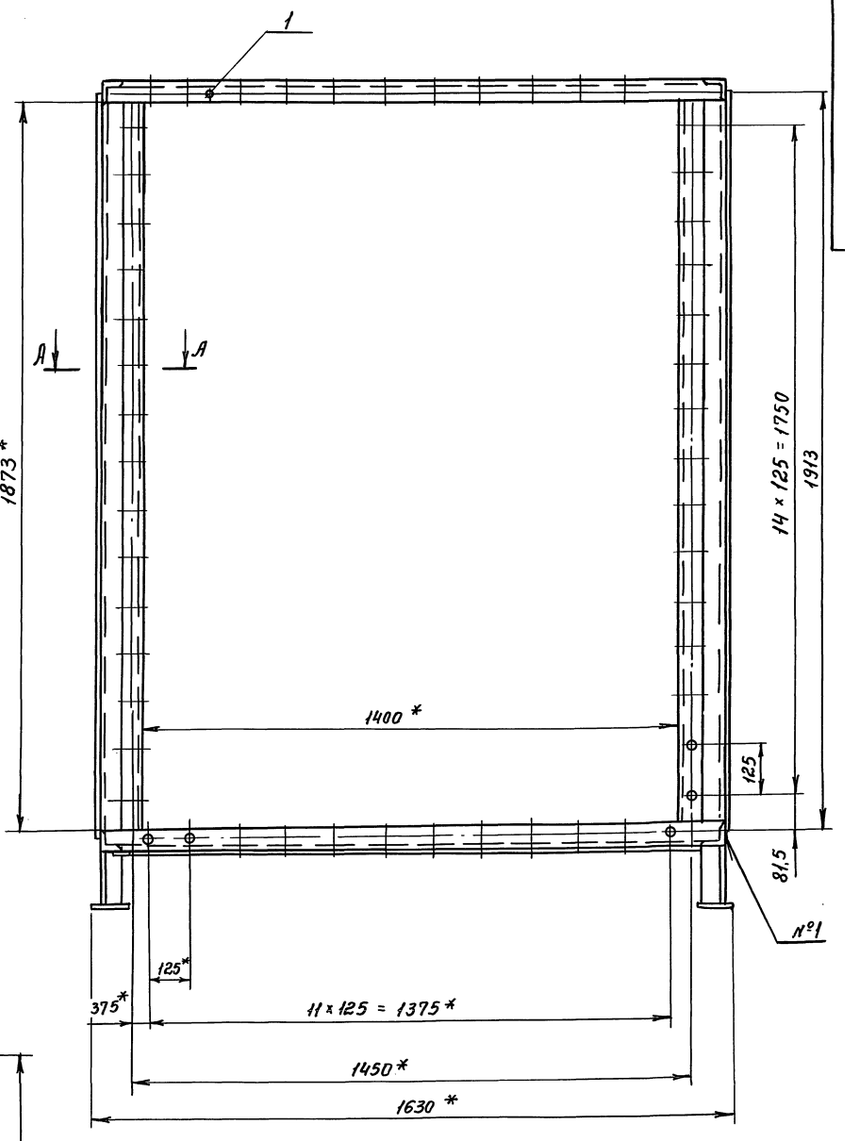

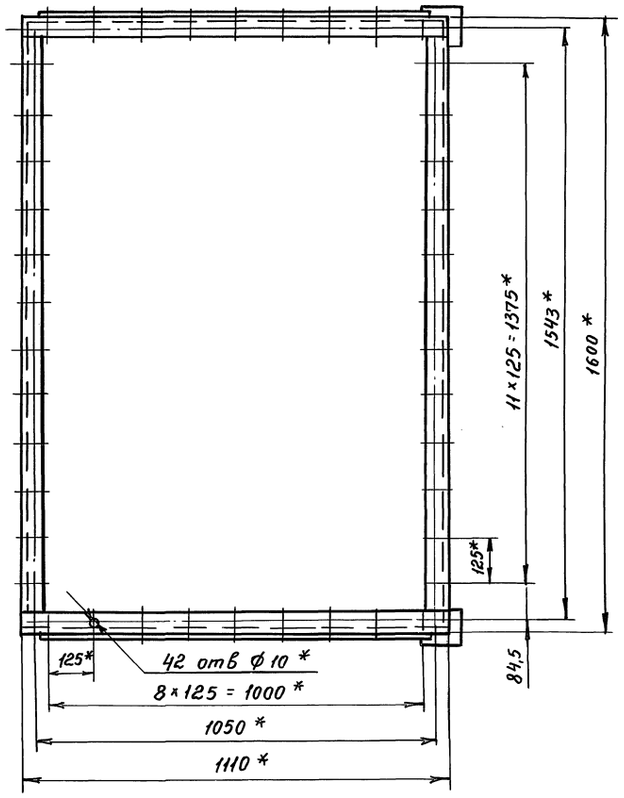

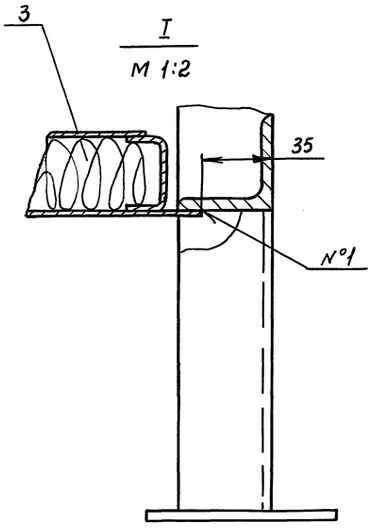

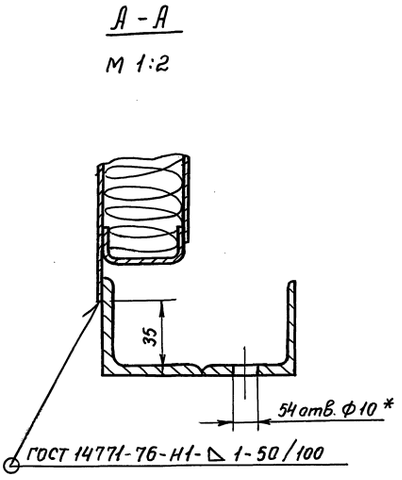

1. ± t 2/2
2. Сварные швы по ГОСТ 14771-76
3. * Размеры для справок.

					ВПА-40.1.02.00.000 СБ		
					Секция рециркуляции	Лит.	Масса 200	Масшт. 1:10
Изм.	Лист.	№ докум.	Подп.	Дата			
Разраб.		Власова			Сборочный чертеж.	Лист	Листов 1
Пров.		Лебедев				ММСС СССР НПО Промвентиляция ГПИ Проектпромвентиляция	
Т. контр.		Граевский					
Н. контр.		Лебедев					
Утв.		Осадчий					

Серия 5.904-55, в. 4

Инв. № подл. | Подп. и дата | Взам. инв. № | Инв. № дубл. | Подп. и дата

24563-08 ИБ Формат А2

ВПА-40.1.02.01.000СБ

Вид А

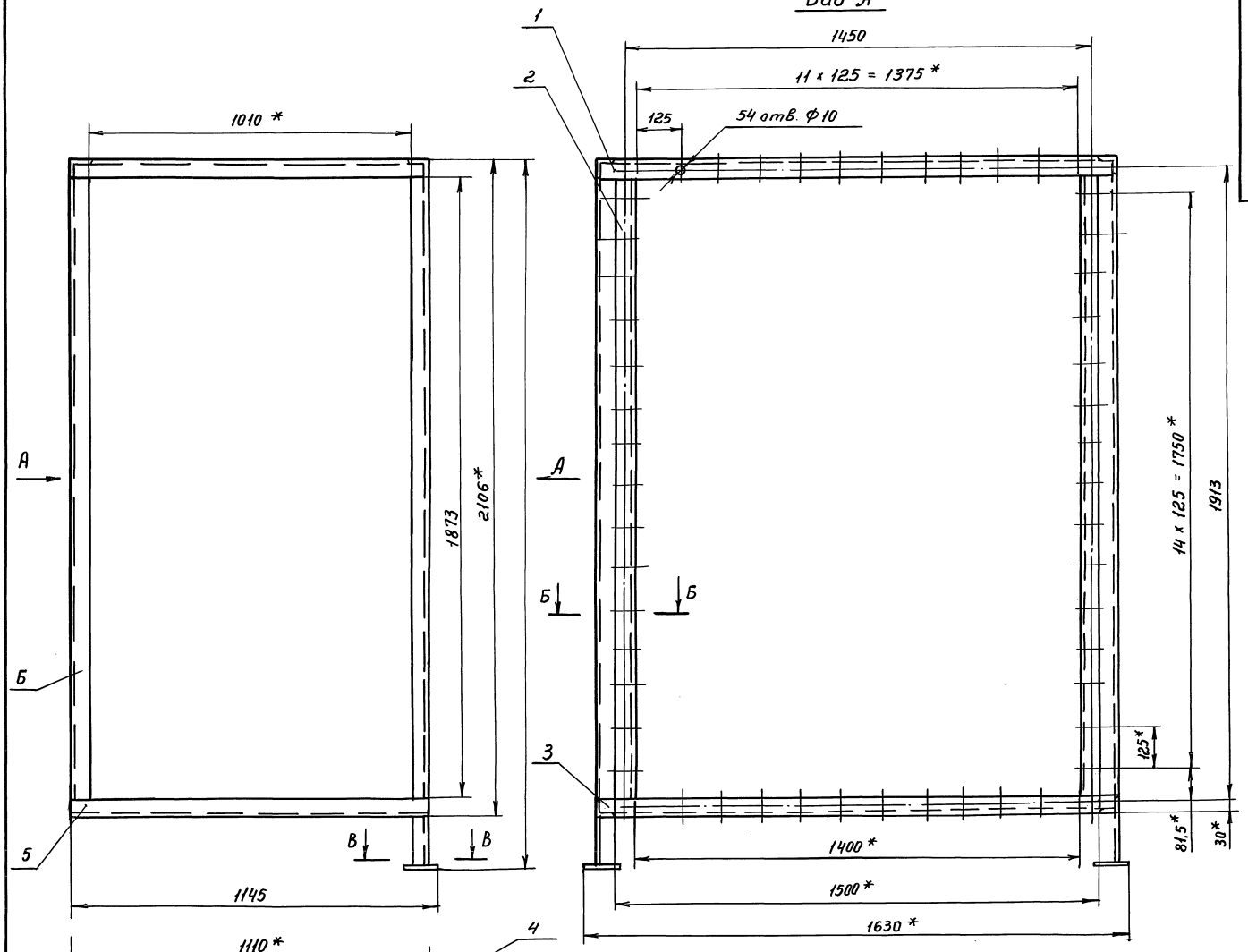

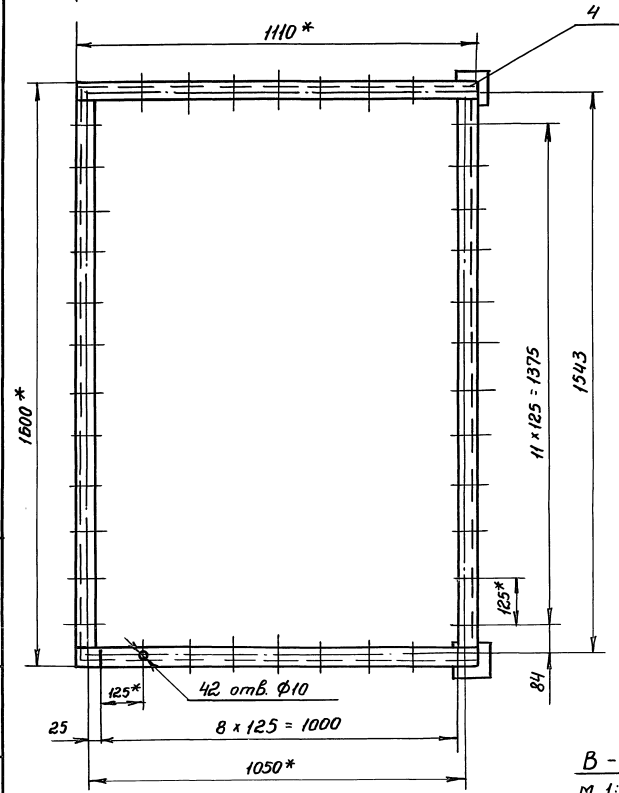

Б - Б
м 1:2

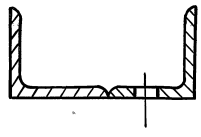

В - В
м 1:2

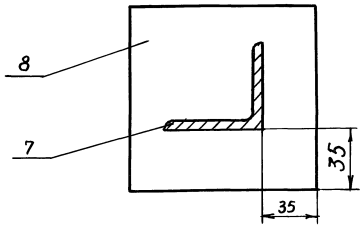

1. ± t 2/2
2. Сварные швы по ГОСТ 5264-80.
3. Сварку производить по контуру прилегания деталей сплошным швом Катет шва равен 5 мм.
4. *Размеры для справок

Изм.	Лист	№ докум.	Подп.	Дата
Разраб.		Власова		
Пров.		Лебедев		
Т. контр.		Гроевский		
Н. контр.		Лебедев		
Утв.		Осадчий		

ВПА-40.1.02.01.000 СБ

Каркас
Сварочный чертеж

Лит.	Масса	Масшт.
	99	1:10
Лист	Листов 1	

МИСС СССР
НПО Промвентиляция
ГПИ Проектпромвентиляция

Серия 5.904-55, в.4

Инв. № подл. | Подп. и дата | Взам. инв. № | Инв. № дубл. | Подп. и дата

ВПА-40.1.02.01.001

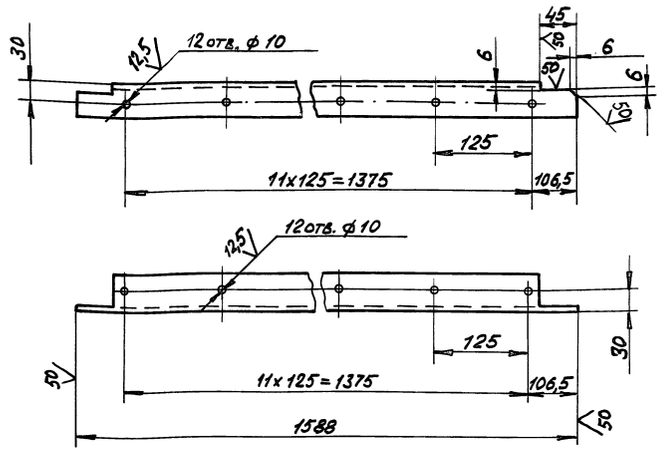

Предельные отклонения размеров:
$+JT14, -JT14, \pm \frac{t_2}{2}$

Изм.	Лист	№ докум.	Подп.	Дата	ВПА-40.1.02.01.001		
Разраб.		Власова			Связь	Лит.	Масса: 5,9	Масшт.: 1:5
Пров.		Лебедев			Деталь	Лист	Листов 1
Т.контр.		Граевский			Уголок 50х50х5-В ГОСТ 8509-86 Ст 3 кп II ГОСТ 535-88	ММСС СССР НПО Промвентиляция ГПИ Проектпромвентиляция
Н.контр.		Лебедев				
Утв.		Граевский				

Инв. № подл. | Подп. и дата | Взам. инв. № | Инв. № дубл. | Подп. и дата

Формат А4

ВПА-40.1.02.01.002

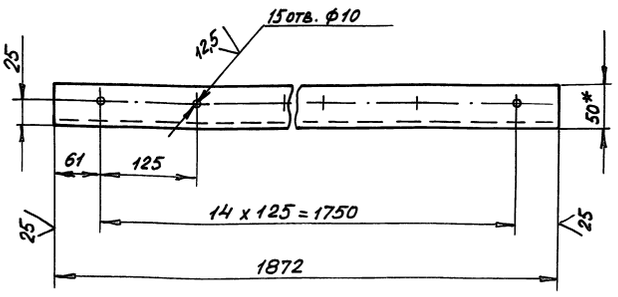

1. $-JT14; +JT14; \pm \frac{t_2}{2}$.

2.* Размер для справок.

Изм.	Лист	№ докум.	Подп.	Дата	ВПА-40.1.02.01.002		
Разраб.		Власова			Стойка	Лит.	Масса: 7,1	Масшт.: 1:5
Пров.		Лебедев			Деталь	Лист	Листов 1
Т.контр.		Граевский			Уголок 50х50х5-В ГОСТ 8509-86 Ст.3 кп II ГОСТ 535-79	ММСС СССР НПО Промвентиляция ГПИ Проектпромвентиляция
Н.контр.		Лебедев				
Утв.		Граевский				

Инв. № подл. | Подп. и дата | Взам. инв. № | Инв. № дубл. | Подп. и дата

Формат А4

5.904-55, в 4

ВПА-40.1.02.01.003

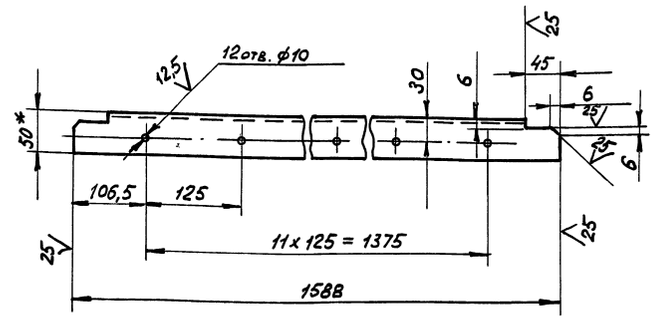

1. $-JT14; +JT14; \pm \frac{t_2}{2}$

2.* Размер для справок.

Изм.	Лист	№ докум.	Подп.	Дата	ВПА-40.1.02.01.003		
Разраб.		Власова			Связь	Лит.	Масса: 5,9	Масшт.: 1:5
Пров.		Лебедев			Деталь	Лист	Листов 1
Т.контр.		Граевский			Уголок 50х50х5-В ГОСТ 8509-86 Ст 3 кп II ГОСТ 535-88	ММСС СССР НПО Промвентиляция ГПИ Проектпромвентиляция
Н.контр.		Лебедев				
Утв.		Граевский				

Инв. № подл. | Подп. и дата | Взам. инв. № | Инв. № дубл. | Подп. и дата

ВПА-40.1.02.01.004

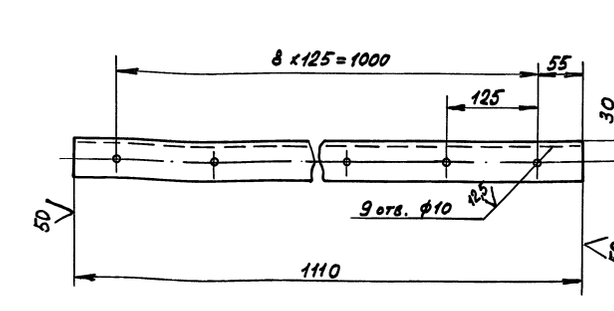

Предельные отклонения размеров:
$+JT14, -JT14, \pm \frac{t_2}{2}$

Изм.	Лист	№ докум.	Подп.	Дата	ВПА-40.1.02.01.004		
Разраб.		Власова			Связь	Лит.	Масса: 4,1	Масшт.: 1:5
Пров.		Лебедев			Деталь	Лист	Листов 1
Т.контр.		Граевский			Уголок 50х50х5-В ГОСТ 8509-86 Ст 3 кп II ГОСТ 535-88	ММСС СССР НПО Промвентиляция ГПИ Проектпромвентиляция
Н.контр.		Лебедев				
Утв.		Граевский				

Инв. № подл. | Подп. и дата | Взам. инв. № | Инв. № дубл. | Подп. и дата

Формат	Зона	Поз.	Обозначение	Наименование	Кол.	Примечание
				Документация		
А3			ВПА-40.1.02.02СБ	Сборочный чертеж		
				Детали		
А4		1	ВПА-40.1.02.02.001	Связь	2	
Б4		2	ВПА-40.1.02.02.002	Боковина		
				Швеллер 40×20×2 В ГОСТ 8278-83 / Ст.3кп ГОСТ 14474-76		
				ℓ=1868 – УТ14	2	2,2кг
Б4		3	ВПА-40.1.02.02.003	Жесткость		
				Лист $\frac{1.0\ ГОСТ\ 19903-74}{К\ ОК\ 360В\ ГОСТ\ 16523-89}$		
				(35×994) – УТ14	2	0,28кг
Б4		4	ВПА-40.1.02.02.004	Обшивка		
				Лист $\frac{1.0\ ГОСТ\ 19903-74}{К\ ОК\ 360В\ ГОСТ\ 16523-89}$		
				(985×1848) – УТ14	1	14,3кг
Б4		5	ВПА-40.1.02.02.005	Обшивка		
				Лист $\frac{1.0\ ГОСТ\ 19903-74}{К\ ОК\ 360В\ ГОСТ\ 16523-89}$		
				(1035×1898) – УТ14	1	16,2кг
				Материалы		
				Холст из ультрасупертонкого базальтового волокна БСТВ марки «Б» ТУ 550.2-44-72	1,3	кг

ВПА-40.1.02.02.000

Изм. Лист № докум. Подп. Дата
Разраб. Власова
Пров. Левдеев
Н.контр. Левдеев
Утв. Грачевский

Панель
Спецификация

Лит. | Лист | Листов 1

ММСС СССР
НПО Промвентиляция
ГПИ Проектпромвентиляция

Формат А4

Инв.№ подл. | Подп. и дата | Взам. инв.№ | Инв.№ дубл. | Подп. и дата

ВПА-40.1.02.02.001

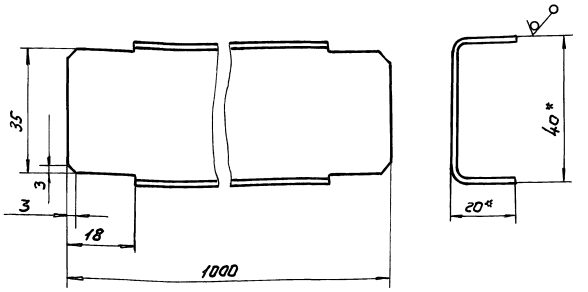

1. – УТ14, $\pm \ell z/2$
2.* Размер для справок

Связь
Деталь

Швеллер 40×20×2 В ГОСТ 8278-83 / Ст.3кп ГОСТ 14474-76

Лит. | Масса 1,13 | Масштаб 1:1
Лист | Листов 1

ММСС СССР
НПО Промвентиляция
ГПИ Проектпромвентиляция

Формат А4

ВПА-40.1.02.02.000СБ

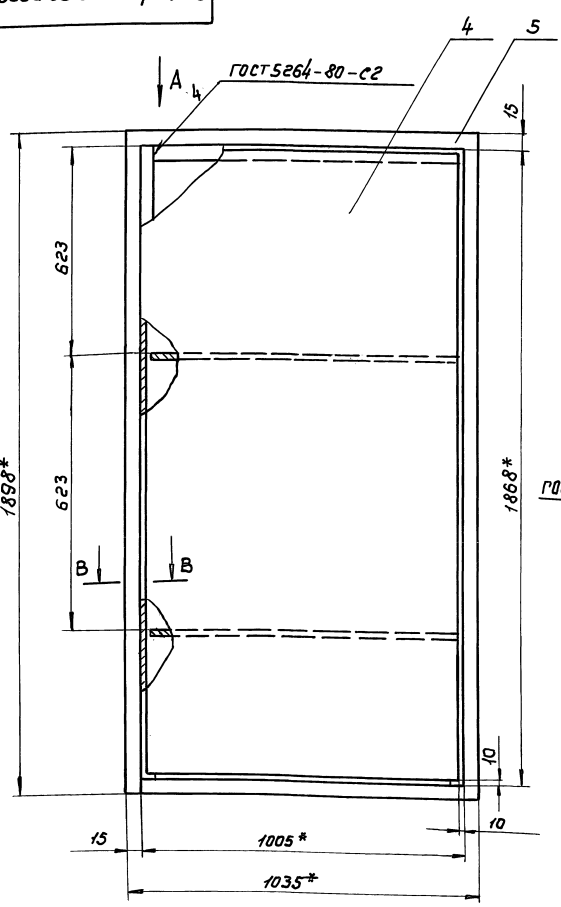

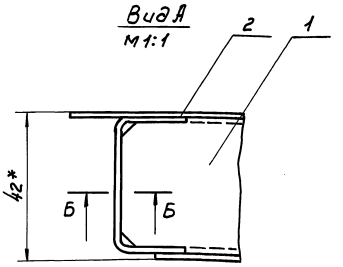

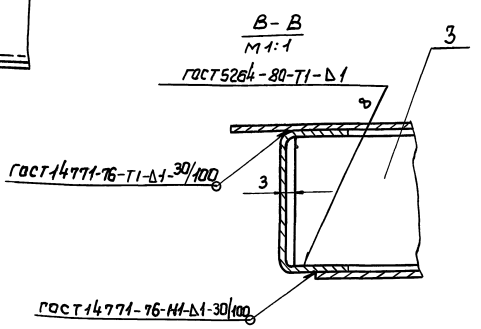

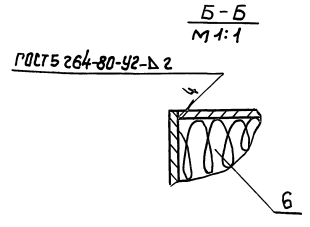

1. $\pm \ell z/2$
2.* Размеры для справок.

ВПА-40.1.02.02.000СБ

Панель
Сборочный чертеж

Лит. | Масса 35 | Масштаб 1:10
Лист | Листов 1

ММСС СССР
НПО Промвентиляция
ГПИ Проектпромвентиляция

Серия 5.904-55, в.4

Инв.№ подл. | Подп. и дата | Взам. инв.№ | Инв.№ дубл. | Подп. и дата

Формат	Зона	Поз.	Обозначение	Наименование	Кол.	Примечание
				Документация		
А3			ВПА-40.1.02.03.000СБ	Сборочный чертеж		
				Детали		
А4		1	ВПА-40.1.02.02.001	Связь	2	
Б4		2	ВПА-40.1.02.03.001	Боковина		
				швеллер 40×20×2 ГОСТ 8278-75 / Ст.3кп ГОСТ 11474-75		
				ℓ=1495-УТ14	2	1.73 кг
Б4		3	ВПА-40.1.02.03.002	Жесткость		
				лист Г/К 1 ГОСТ 19903-74 / ак 3608 ГОСТ 16523-89		
				(35×994)-УТ14	2	0.28 кг
Б4		4	ВПА-40.1.02.03.003	Обшивка		
				лист Г/К 1 ГОСТ 19903-74 / ГОСТ 16523-89		
				(985×1475)-УТ14	1	11.4 кг
Б4		5	ВПА-40.1.02.03.004	Обшивка		
				лист Г/К 1 ГОСТ 19903-74 / ак 3608 ГОСТ 16523-89		
				(1035×1530)-УТ14	1	12.3 кг
				Материалы		
		6		Холст из ультратонкого базальтового волокна БСТВ марки „Б" ТУ 5500.2-44-72	1.0	кг

ВПА-40.1.02.03.000

Изм. Лист № докум. Подпись Дата

Разраб. Жаркова

Пров. Лебедев

Н. контр. Лебедев

Утв. Гравецкий

Панель
Спецификация

Лит. | Лист | Листов 1

ммсс СССР НПО Промвентиляция ГПИ Проектпромвентиляция

Формат А4

Формат	Зона	Поз.	Обозначение	Наименование	Кол.	Примечание
				Документация		
А2			ВПА-40.2.00.00.000СБ	Сборочный чертеж		
			ВПА-40.2 ВП	Ведомость покупных изделий		
			5.904-55 лист 24.1	Силовое электрооборудование и автоматизация. План.		
				Сборочные единицы		
А4		1	ВПА-40.2.01.00.000	Агрегат	1	
А4		2	ВПА-40.1.02.00.000	Секция рециркуляции	1	
				Стандартные изделия		
				Болт М8-6g×25.58 ГОСТ 7798-70	112	
				Гайка М8-6Н.5 ГОСТ 5915-70	112	

ВПА-40.2.00.00.000

Изм. Лист № докум. Подп. Дата

Разраб. Жаркова

Пров. Лебедев

Н. контр. Лебедев

Утв. Гравецкий

Агрегат вентиляционно-приточный ВПА-40.2
Спецификация

Лит. | Лист 1 | Листов 2

ммсс СССР НПО Промвентиляция ГПИ Проектпромвентиляция

Формат А4

5.904-55.84

ВПА-40.1.02.03.000СБ

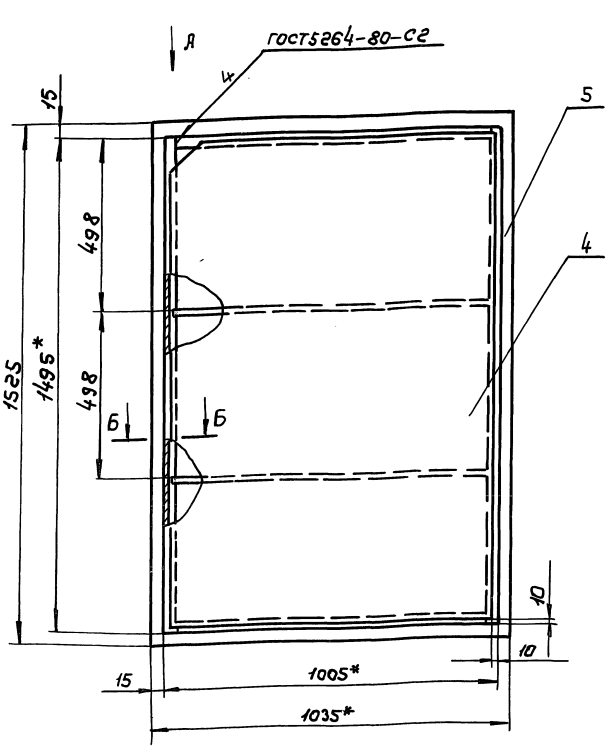

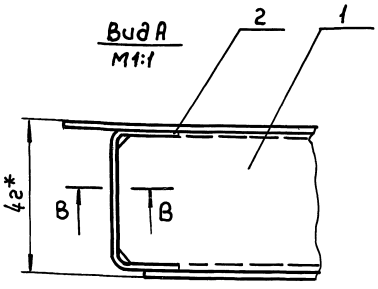

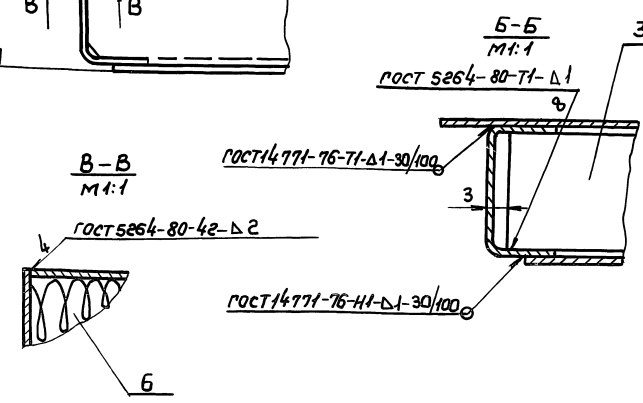

$1 \pm t2/2$

2.* Размеры для справок

ВПА-40.1.02.03.000СБ

Изм. Лист № докум. Подпись Дата

Разраб. Власова

Пров. Лебедев

Н. контр. Гравецкий

Н. контр. Лебедев

Утв. Гравецкий

Панель
Сборочный чертеж

Лит | Масса 30 | Масштаб 1:10

Лист | Листов 1

ммсс СССР НПО Промвентиляция ГПИ Проектпромвентиляция

Инв. № подл. | Подп. и дата | Инв. № дубл. | Взам. инв. № | Подп. и дата | Инв. № подл.

Формат	Зона	Поз.	Обозначение	Наименование	Кол.	Примечание
				Прочие изделия		
		6		Клапан воздушный утепленный КВУ 1800×1.400А У3,т30-10/25-0.25И-68 ТУ22-4433-79	1	161кг
		7		Заслонка воздушная утепленная с электроприводам без электроподогрева А3Д.049.000-01 п.1600×1000Э		Талды-курганский экспериментальный завод коммунального оборудования
				Электропривод		
				м30-4/63-0.63	1	69.5кг
				Материалы		
		8		Пластина 1ф-1-ТМКЩ-С-3 ГОСТ 7338-90	3.5	кг

Инв.№ подл. | Подп. и дата | Взам. инв.№ | Инв.№ дубл. | Подп. и дата

Изм.	Лист	№ докум.	Подпись	Дата

ВПА-40.2.00.00.000 Лист 2

Формат А4

Формат	Зона	Поз.	Обозначение	Наименование	Кол.	Примечание
				Документация		
А2			ВПА-40.2.01.00.000СБ	Сборочный чертеж		
				Сборочные единицы		
А4		1	ВПА-40.2.01.01.000	Каркас	1	
А4		2	ВПА-40.2.01.02.000	Дверь	1	
		3				
А4		4	ВПА-40.1.01.03.000	Дверь	1	
А4		5	ВПА-40.1.01.04.000	Вставка гибкая	1	
А4		6	ВПА-40.1.01.05.000	Панель съемная	2	
		7				
А4		8	1282.01.000-02	Фильтр сухой	2	
		9				
		10				
Б4		11	3300.1.00.000	Вентилятор двустороннего всасывания	1	
				Детали		
А4		14	ВПА-40.1.01.00.001	Шайба	2	

Инв.№ подл. | Подп. и дата | Взам. инв.№ | Инв.№ дубл. | Подп. и дата

Изм.	Лист	№ докум.	Подпись	Дата
Разраб.		Недрка		
Пров.		Лебедев		
Н. контр.		Лебедев		
Утв.		Гроевский		

ВПА-40.2.01.00.000

Агрегат
Спецификация

Лит.	Лист	Листов
	1	3

ММСС СССР
НПО Промвентиляция
ГПИПроектпромвентиляция

Формат А4

Серия 5.904-55,84.1

Формат	Зона	Поз.	Обозначение	Наименование	Кол.	Примечание
		15				
Б4		16	ВПА-40.2.01.00.001	Патрубок Труба 50×3.5 ГОСТ 3262-75		
				ℓ=145; -УТ14	2	1.3кг
Б4		17	ВПА-40.2.01.00.002	Заглушка 1070×670; -УТ14		Допуск изготовление
				Картон А1.5 ГОСТ 9347-74	1	чз Д.ВП ГОСТ 4598-86 0.8кг
Б4		18	ВПА-40.2.01.00.003	Подставка Набор досок (отходы) 250×100×190; -УТ14 Полиматериал 2ой сорт ГОСТ 8486-86	4	
		19				
				Стандартные изделия		
				Болты ГОСТ 7798-70		
		20		М8-6g×25.58	22	
		21		М10-6g×25.58	20	
				Гайки ГОСТ 5915-70		
		22		М8-6Н.5	22	
		23		М10-6Н.5	20	
		24		Заклепка 12×70.01 ГОСТ 10299-80	4	

Инв.№ подл. | Подп. и дата | Взам. инв.№ | Инв.№ дубл. | Подп. и дата

Изм.	Лист	№ докум.	Подп.	Дата

ВПА-40.2.01.00.000 Лист 2

Формат	Зона	Поз.	Обозначение	Наименование	Кол.	Примечание
		25		Гвозди А3×80 ГОСТ 4034-63	24	
		26				
		27				
				Прочие изделия		
		28		Калорифер КСК 3-12-02ХЛ3А ТУ 5757-84	1	259кг
		29		Виброизолятор пружинный Д044 ТУ36-1832-75	3	3.74кг
		30		Виброизолятор пружинный Д045 ТУ 36-1832-75	1	6.58т
		31				
				Материалы		
		32		Проволока 6·О-С-I ГОСТ 3282-74 ℓ=5м	1.05	кг

Инв.№ подл. | Подп. и дата | Взам. инв.№ | Инв.№ дубл. | Подп. и дата

Изм.	Лист	№ докум.	Подп.	Дата

ВПА-40.2.01.00.000 Лист 3

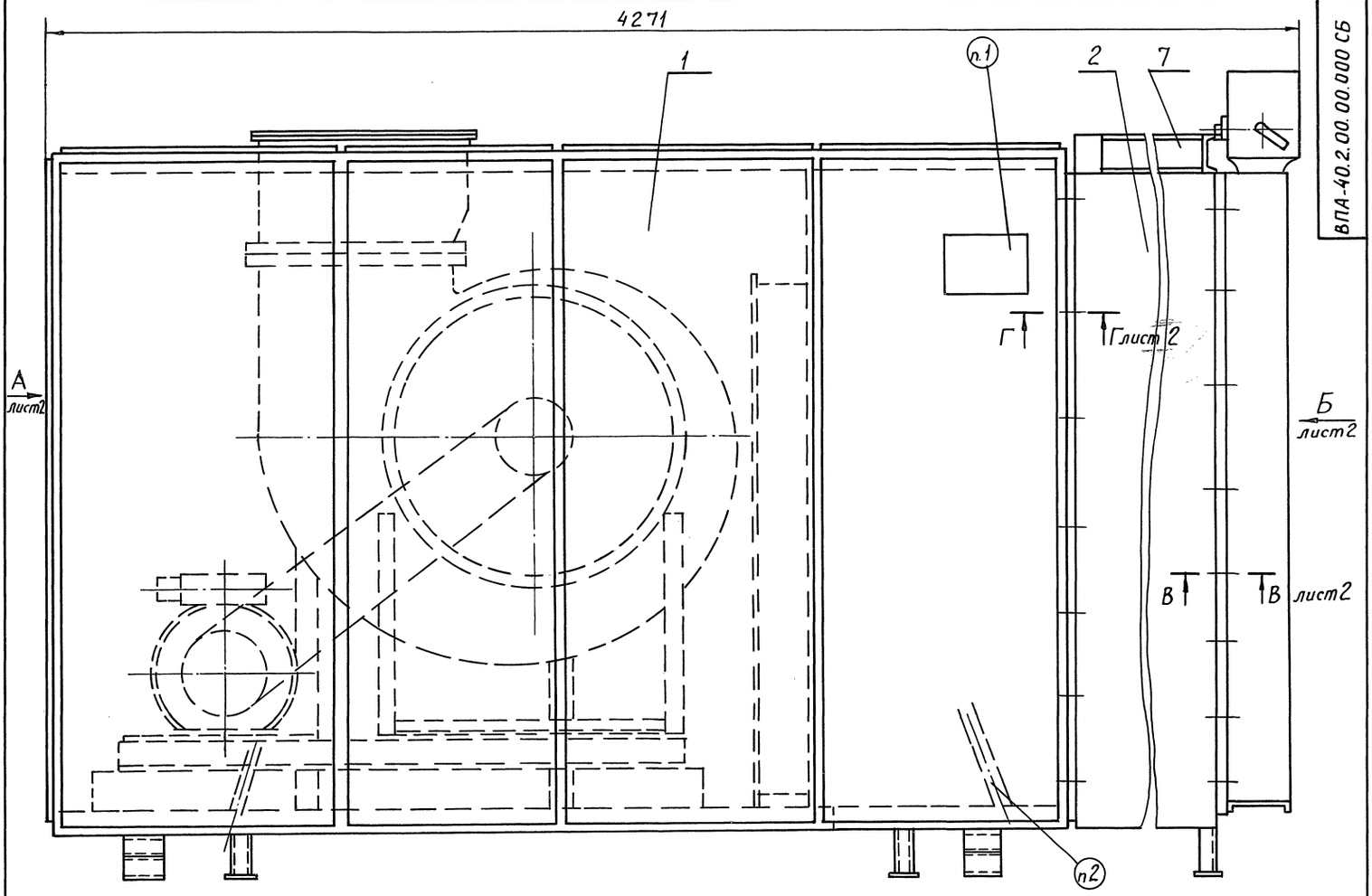

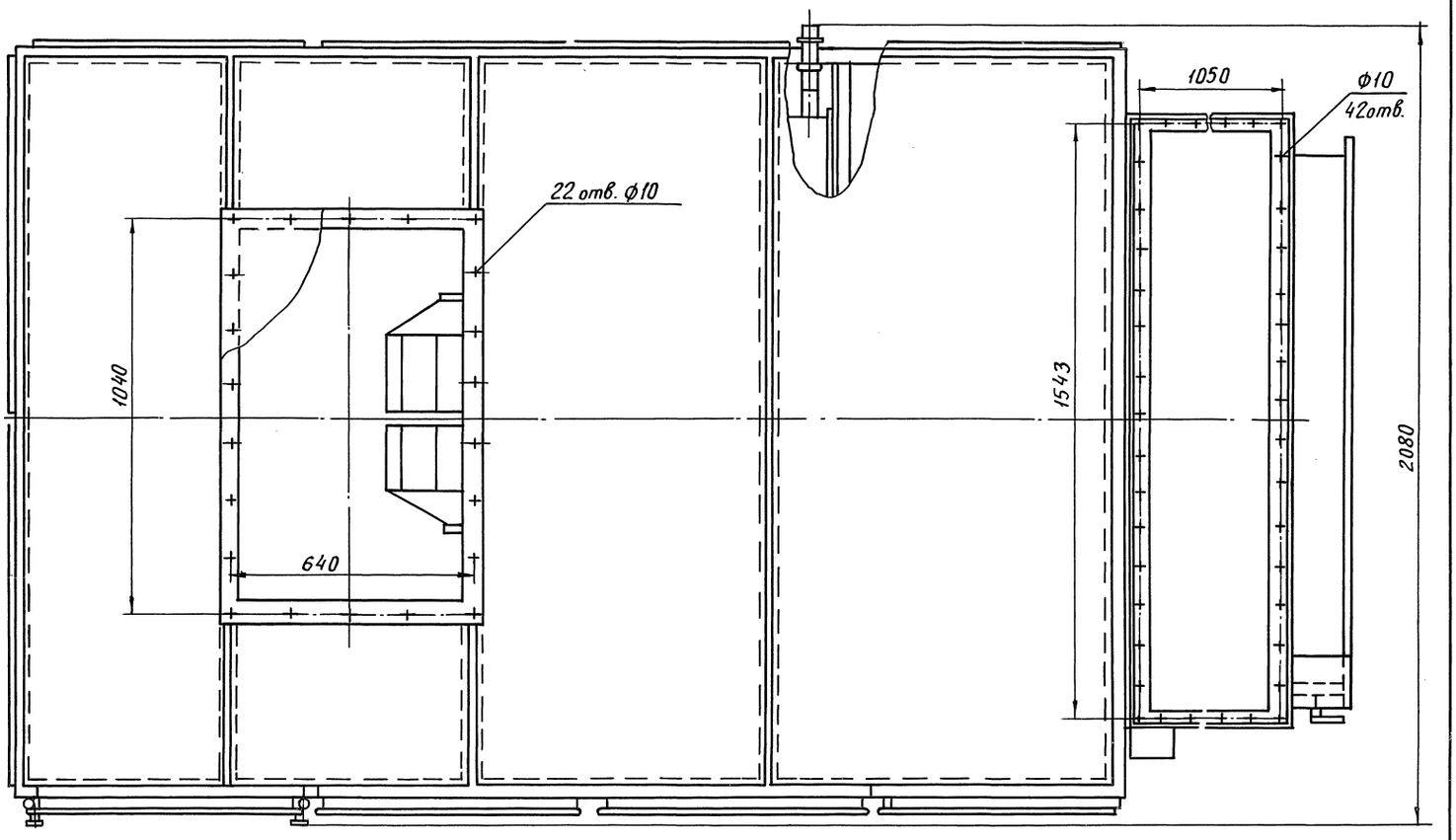

Серия 5.904-55, в.4

1. Маркировать по ТУ36-2521-83.
2. Место нанесения манипуляционного знака №9 ГОСТ 14192-77.
3. Размеры для справок.

					ВПА-40.2.00.00.000 СБ		
Изм.	Лист	№ докум.	Подп.	Дата	Агрегат вентиляционно-приточный ВПА-40.2 Сборочный чертеж	Лит.	Масса	Масшт.
Разраб.		Жарко					2060	1:10
Пров.		Лебедев				Лист 1	Листов 2	
Т.контр.		Граевский				ММСС СССР НПО Промвентиляция ГПИпроектпромвентиляция		
Нач.отд.		Осадчий						
Н.контр.		Лебедев						
Утв.		Овчинников						

Инв.№ подл. | Подп. и дата | Взам.инв.№ | Инв.№ дубл. | Подп. и дата

ВПА-40.2.00.00.000СБ

Вид А лист 2

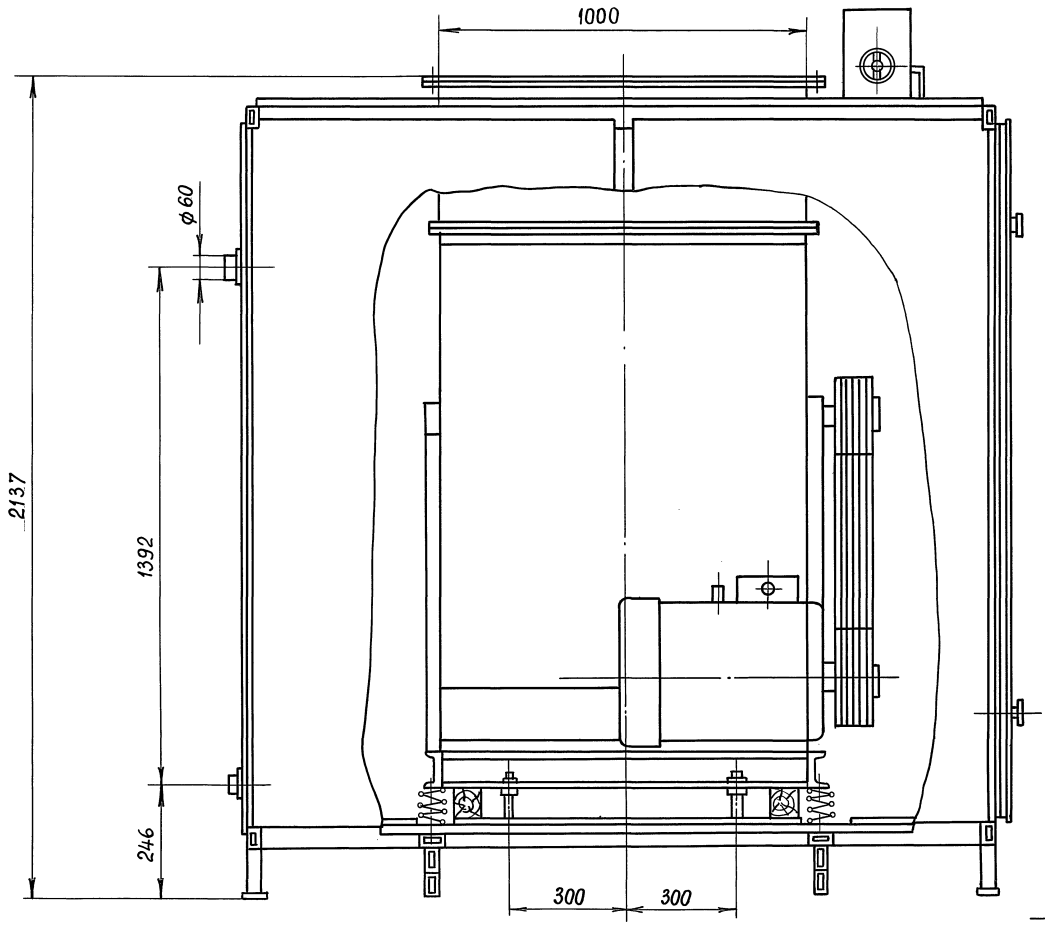

Г-Г / м1:1 лист 1

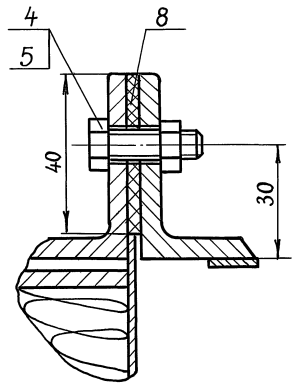

В-В / м1:1 лист 1

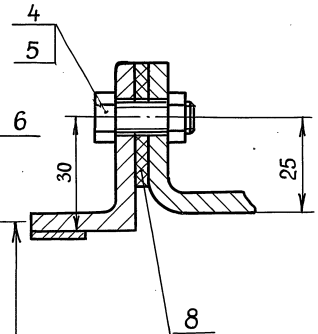

Вид Б лист 2

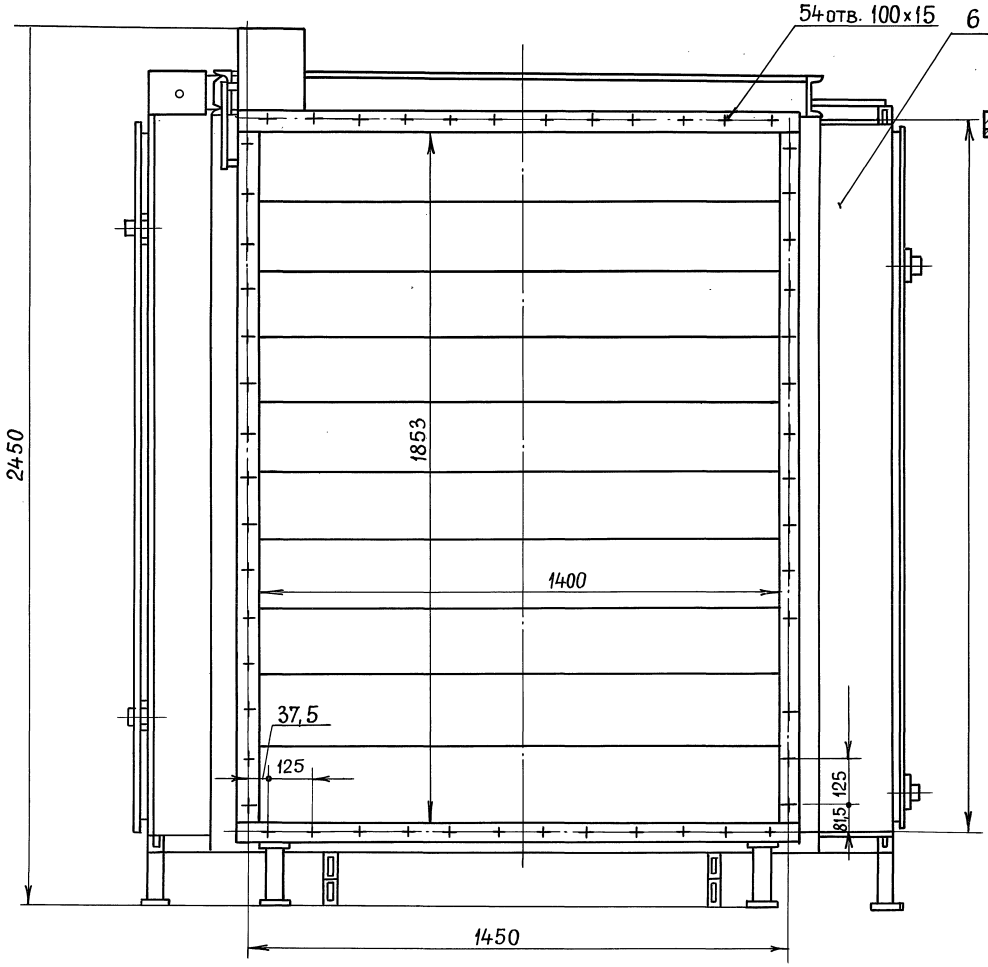

Серия 5.904-55, в.4

Инв.№подл.	Подп. и дата	Взам.инв.№	Инв.№дубл.	Подп. и дата

Изм.	Лист	№ докум.	Подпись	Дата	ВПА-40.200.00.000 СБ	Лист 2

№строки	Наименование	Код ОКП	Обозначение документа на поставку	Поставщик	Куда входит (обозначение)	Количество: на изделие	Количество: в компл.	Количество: на регулир.	Количество: Всего	Примечание
1	Клапан воздушный									
2	утепленный									
3	КВУ 1800×1400А,			Вентиляторный						
4	У3М30-10/25-0.25У		ТУ22-4433-79	вентиляторный з-д					1	
5										
6	Заслонка воздушная									
7	утепленная с электро-									
8	приводом без электро-									
9	подогрева									
10	АЗД.049.000-01									
11	П1800×1000Э									
12	Электропривод									
13	МЭО-4/63 -0.63								1	
14										
15	Калорифер			Костромской кало-						
16	КСК-3-12-02ХЛ3А		ТУ5757-84	риферный з-д					1	
17										
18	Виброизоляторы			Механический з-д						
19	пружинные		ТУ36-1832-75	№3 треста СТД						
20										
21	Д044								3	
22	Д045								1	
23										
24	Ремень В-2800Т		ГОСТ 1284.1-68						4	
25										
26	Подшипник 1209		ГОСТ 8545-75						2	

Инв.№подл. | Подп. и дата | Взам.инв.№ | Инв.№дубл. | Подп. и дата

Изм.	Лист	№докум.	Подп.	Дата
Разраб.	Власова			
Пров.	Лебедев			
Н.контр.	Лебедев			
Утв.	Граевский			

ВПА-40.2ВП

Агрегат вентиляционно-приточный ВПА-40Б2
Ведомость покупных изделий

Лит.	Лист	Листов
	1	3

ммсс СССР
НПО Промвентиляция
ГПИ Проектпромвентиляция

Формат А3

Серия 5.904-55, в.4

№строки	Наименование	Код ОКП	Обозначение документа на поставку	Поставщик	Куда входит (обозначение)	Количество: на изделие	Количество: в компл.	Количество: на регулир.	Количество: Всего	Примечание
1	Двигатель 4А160М4УЗ									
2	исп.М101. 18.5 кВт, 1500 об/мин		ГОСТ 18709-73							
3										
4	Материалы									
5	Пленка виниласт-									
6	товая перфориро-									
7	ванно-гофрированная		ГОСТ 15976-81						3,2кг	16м²
8	Холст из ультра-									
9	супертонкого базаль-									
10	тового волокна (БСТВ)									
11	марки "Б"		ТУ 550-2-44-72						8кг	
12	Пластина									
13	1ф-1-ТМКЩ-С-3		ГОСТ 7338-90						3.5кг	
14	Пластина пористая									
15	техническая II гр-5		ТУ 38-105867-90						3,1кг	
16										
17										
18	Пластина пористая									
19	техническая II гр-20		ТУ 38-105867-90						3.5кг	
20										
21										
22	Покрытие защитное									
23	марки СПЛ		ТУ6-11-400-83						0.7кг	1.6м²
24										
25	Картон А1.5		ГОСТ 9347-74						0.8кг	0.72м²
26										
27	Брусок сосновый, сорт 2									Допуск, замена на доски сосновые
28	100×190, е=250мм		ГОСТ 8486Е-86						4шт.	
29										

Инв.№подл. | Подп. и дата | Взам.инв.№ | Инв.№дубл. | Подп. и дата

Изм.	Лист	№докум.	Подп.	Дата

ВПА-40.2ВП

Лист 2

№ строки	Наименование	Код ОКП	Обозначение документа на поставку	Поставщик	Куда входит (обозначение)	Количество: На изделие	Количество: В комплекты	Количество: На регулир.	Количество: Всего	Примечание
1	Крепежные изделия									
2										
3	Болты		ГОСТ 7798-70							
4	М8 – 6g × 25.58								139	
5	М8 – 6g × 50.58								6	
6	М10 – 6g × 25.58								44	
7	М12 – 6g × 60.58								4	
8	М16 – 6g × 50.58								6	
9										
10	Гайки		ГОСТ 5915-70							
11	М8 – 5Н.5								114	
12	М10 – 5Н.5								17	
13	М12 – 5Н.5								5	
14	М16 – 5Н.5								15	
15										
16	Гвозди П3 × 80		ГОСТ 4034-63							
17									24	
18										
19	Шайбы		ГОСТ 6402-70							
20	1065Г.05								1	
21	1265Г.05								4	
22	1665Г.05								6	
23										
24	Шайбы		ГОСТ 11371-78							
25	12.04								12	
26	16.04								4	
27										
28	Шайба 16.04		ГОСТ 10906-78							
29									5	
30										
31										

Инв. № подл. | Подп. и дата | Взам. инв. № | Инв. № дубл. | Подп. и дата

Изм. Лист № докум. Подп. Дата

ВПА – 40.2 ВП

Лист 3

Формат А3

Серия 5.904-55.8.4

Формат	Зона	Поз.	Обозначение	Наименование	Кол.	Примечание
				Документация		
А2			ВПА-40.2.01.01.000СБ	Сборочный чертеж		
				Сборочные единицы		
А4		1	ВПА-40.2.01.01.100	Панель	1	
А4		2	ВПА-40.1.01.01.200	Панель	1	
		3	ВПА-40.1.01.01.01.200-02	Панель	2	
А4		4	ВПА-40.1.01.01.300	Стойка съемная	3	
А4		5	ВПА-40.1.01.01.400	Фланец	1	
				Детали		
А4		7	ВПА – 40.2.01.01.001	Настил	1	
А4		8	ВПА – 40.1.01.01.001	Рейка	1	
		9	–01	Рейка	1	
А4		10	ВПА – 40.1.01.01.002	Стойка	2	
А4		11	ВПА – 40.1.01.01.003	Стойка	1	
		12	–01	Стойка	1	
А4		13	ВПА – 40.1.01.01.004	Серьга	4	
А4		14	ВПА – 40.1.01.01.005	Кронштейн	4	
А4		17	ВПА – 40.1.01.01.008	Крюк	6	
А4		18	ВПА – 40.1.01.01.009	Направляющая	1	
		19				

Инв. № подл. | Подп. и дата | Взам. инв. № | Инв. № дубл. | Подп. и дата

Изм. Лист № докум. Подп. Дата

ВПА – 40.2.01.01.000

Разраб.	Власова		Лит.	Лист	Листов
Пров.	Лебедев			1	5
Н. контр.	Лебедев		ММСС СССР		
Утв.	Гаевский		НПО Промвентиляция ГПИпроектпромвентиляция		

Каркас
Спецификация

Формат	Зона	Поз.	Обозначение	Наименование	Кол.	Примечание
А4		20	ВПА – 40.1.01.01.011	Настил	1	
А4		21	ВПА – 40.1.01.01.012	Настил	1	
А4		22	ВПА – 40.1.01.01.013	Настил	1	
А4		23	ВПА – 40.1.01.01.014	Настил	1	
А4		25	ВПА – 40.1.01.01.016	Обшивка	1	
А4		26	ВПА – 40.1.01.01.017	Болт	4	
А4		27	ВПА – 40.1.01.01.018	Кронштейн	8	
		28				
		29				
		30				
Б4		31	ВПА – 40.1.01.01.023	Связь		
				Труба 60×30×3 ГОСТ 8645-68 В10 ГОСТ 13663-86		
				ℓ = 3000 – УТ14	4	11.85кг
Б4		32	ВПА – 40.1.01.01.024	Перекладина		
				Труба 60×30×3 ГОСТ 8645-68 В10 ГОСТ 13663-86		
				ℓ = 1940 – УТ14	10	7.66кг
Б4		33	ВПА – 40.1.01.01.025	Связь		
				Труба 60×30×3 ГОСТ 8645-68 В10 ГОСТ 13663-86		
				ℓ = 600 – УТ14	2	2.37кг
Б4		34	ВПА – 40.1.01.01.026	Стойка		
				Труба 60×30×3 ГОСТ 8645-68 В10 ГОСТ 13663-86		
				ℓ = 1880 – УТ14	9	7.42кг
Б4		35	ВПА – 40.1.01.01.027	Подставка		
				Труба 60×30×3 ГОСТ 8645-68 В10 ГОСТ 13663-86		
				ℓ = 115 – УТ14	28	0,4кг

Инв. № подл. | Подп. и дата | Взам. инв. № | Инв. № дубл. | Подп. и дата

Изм. Лист № докум. Подп. Дата

ВПА – 40.2.01.01.000

Лист 2

Формат	Зона	Поз.	Обозначение	Наименование	Кол.	Примечание
64		36	ВПА-40.1.01.01.027	Связь		
				Уголок $\frac{35\times35\times4\text{-}В\cdot ГОСТ8509\text{-}86}{Ст.3кп\text{-}II\cdot ГОСТ535\text{-}88}$		
				ℓ = 1940 -УТ14	4	4.11кг
64		37	ВПА-40.1.01.01.028	Стенка		
				Лист $\frac{1.0\ ГОСТ19903\text{-}74}{к\ ОК\ 360В\ ГОСТ16523\text{-}89}$		
				(1910×940) -УТ14	2	14.1кг
64		38	ВПА-40.1.01.01.029	Стенка		
				Лист $\frac{1.0\ ГОСТ19903\text{-}74}{к\ ОК\ 360В\ ГОСТ16523\text{-}89}$		
				(1910×720) -УТ14	2	10.8кг
64		39	ВПА-40.1.01.01.030	Обшивка		
				Лист $\frac{1.0\ ГОСТ19903\text{-}74}{к\ ОК\ 360В\ ГОСТ16523\text{-}89}$		
				(1970×555) -УТ14	1	8.65кг
64		40	ВПА-40.1.01.01.031	Обшивка		
				Лист $\frac{1.0\ ГОСТ19903\text{-}74}{к\ ОК\ 360В\ ГОСТ16523\text{-}89}$		
				(630×470) -УТ14	2	2.3кг
64		41	ВПА-40.1.01.01.032	Обшивка		
				Лист $\frac{1.0\ ГОСТ19903\text{-}74}{к\ К\ 360В\ ГОСТ16523\text{-}89}$		
				(1970×890) -УТ14	1	13.8кг
64		42	ВПА-40.1.01.01.033	Створка		
				Лист $\frac{1.0\ ГОСТ19903\text{-}74}{к\ ОК\ 360В\ ГОСТ16523\text{-}89}$		
				(1000×315) -УТ14	2	2.47кг
64		43	ВПА-40.1.01.01.034	Пята		
				Лист $\frac{1.0\ ГОСТ19903\text{-}74}{к\ ОК\ 360В\ ГОСТ16523\text{-}89}$		
				(100×70) -УТ14	4	0.27кг

ВПА-40.2.01.01.000 Лист 3

Изм. Лист №докум. Подп. Дата

Инв.№подл. | Подп. и дата | Инв.№дубл. | Взам.инв.№ | Подп. и дата

Формат А4

Формат	Зона	Поз.	Обозначение	Наименование	Кол.	Примечание
64		44	ВПА-40.1.01.01.035	Втулка		
				Труба 10×2.2		
				ГОСТ 3262-75		
				ℓ = 35 -УТ14	8	0,03кг
64		45	ВПА-40.1.01.01.036	Стойка		
				Уголок $\frac{35\times35\times4\text{-}В\ ГОСТ8509\text{-}86}{Ст.3кп\text{-}II\ ГОСТ535\text{-}88}$		
				ℓ = 60 -УТ14	6	1.2кг
64		46	ВПА-40.1.01.01.037	Стойка		
				Уголок $\frac{45\times45\times4\text{-}В\ ГОСТ8509\text{-}86}{Ст.3кп\text{-}II\ ГОСТ535\text{-}88}$		
				ℓ = 60 -УТ14	2	0,16кг
64		47	ВПА-40.1.01.01.038	Связь		
				Уголок $\frac{35\times35\times4\text{-}В\ ГОСТ8509\text{-}86}{Ст.3кп\text{-}II\ ГОСТ535\text{-}88}$		
				ℓ = 862 -УТ14	1	1.8кг
64		48	ВПА-40.1.01.01.039	Полоса		
				Лист $\frac{1.0\ ГОСТ19903\text{-}74}{к\ ОК\ 360В\ ГОСТ16523\text{-}89}$		
				1570×130 -УТ14	2	1.6кг
		49				
				Стандартные изделия		
				Болты ГОСТ 7798-70		
		50		М8-6g×25.58	4	
		51		М10-6g×25.58	4	

ВПА-40.2.01.01.000 Лист 4

Изм. Лист №докум. Подп. Дата

Инв.№подл. | Подп. и дата | Взам.инв.№ | Инв.№дубл. | Подп. и дата

Формат А4

Серия 5.904-55, в.4

Формат	Зона	Поз.	Обозначение	Наименование	Кол.	Примечание
				Гайки ГОСТ 5915-70		
		52		М10-Б.Н.5	4	
		53		М16-Б.Н.5	8	
		54		Шайба 16.04		
				ГОСТ 11371-78	4	

ВПА-40.2.01.01.000 Лист 5

Изм. Лист №докум. Подп. Дата

Инв.№подл. | Подп. и дата | Инв.№дубл. | Взам.инв.№ | Подп. и дата

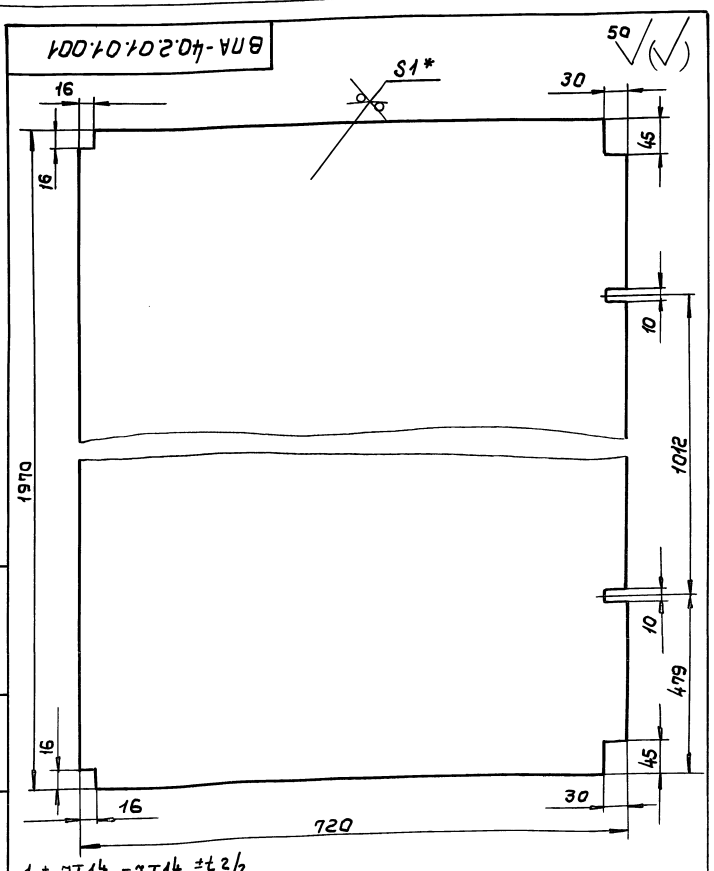

1. + УТ14, -УТ14, ±t2/2
2.* Размер для справок

ВПА-40.2.01.01.001

Изм.	Лист	№докум.	Подп.	Дата
Разраб.		Власова		
Пров.		Лебедев		
Т.контр.		Граевский		
Н.контр.		Лебедев		
Утв.		Граевский		

Настил
Деталь

Лит.	Масса	Масштаб
	11,1	1:5
Лист	Листов 1	

Лист $\frac{1.0\ ГОСТ19903\text{-}74}{к\ ОК\ 360В\ ГОСТ16523\text{-}89}$

ММСС СССР
НПО Промвентиляция
ГПИ Проектпромвентиляция

Инв.№подл. | Подп. и дата | Инв.№дубл. | Взам.инв.№ | Подп. и дата

ВПА-40.2.01.00.000СБ

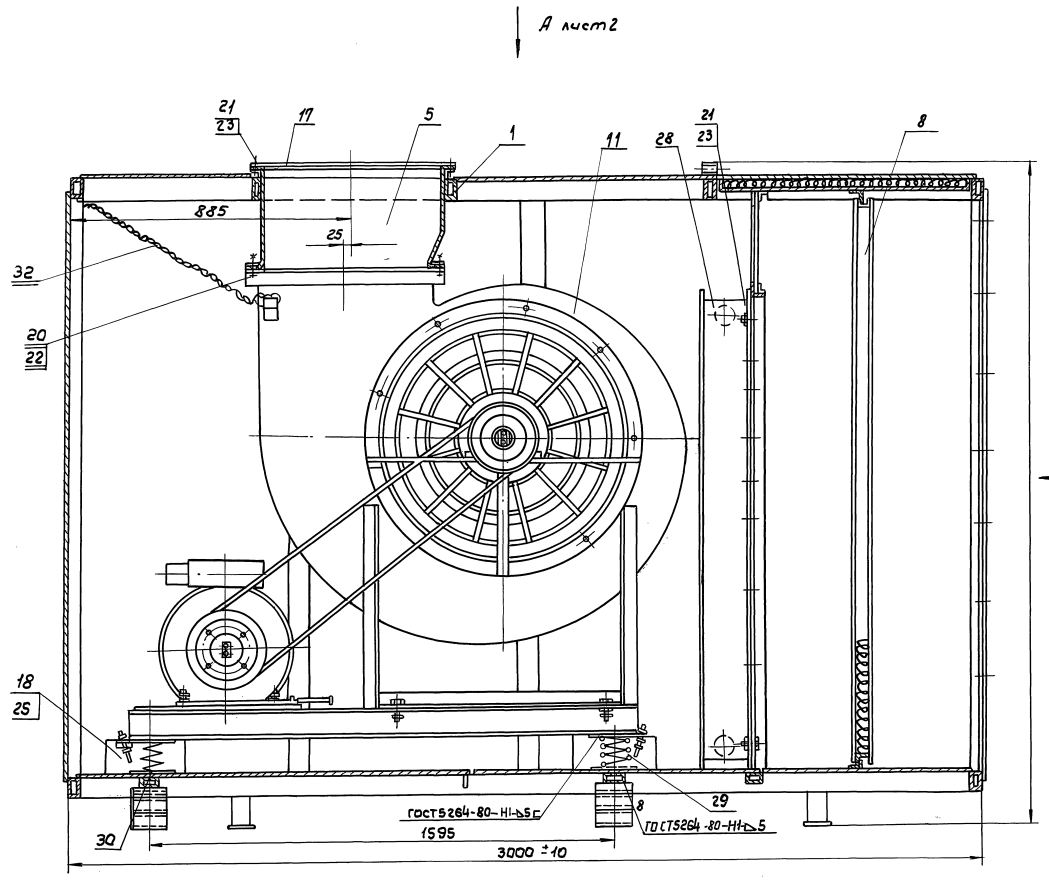

1. Перед установкой калорифера удлинить его штуцеры приваркой патрубков, поз. 15, сварной шов С1 по ГОСТ 16037-80.
2. Заглушку выхлопного отверстия закрепить болтами, поз. 17, через отверстия во фланце по углам и в середине каждой стороны.
3. Перед транспортировкой агрегата вентилятор закрепить к раме корпуса указанным на чертеже способом. После установки агрегата на месте эксплуатации вентилятор от крепления освободить.
4. Размеры для справок.

Серия 5.904-55, в.4

Инв.№ подл. | Подп. и дата | Взам. инв.№ | Инв.№ дубл. | Подп. и дата

					ВПА-40.2.01.00.0000 СБ	
Изм.	Лист	№докум.	Подп.	Дата		
Разраб.		Жарко			Агрегат сборочный чертеж	Лит. / Масса 1350 / Масштаб 1:10
Провер.		Лебедев				Лист 1 / Листов 2
Т.контр.		Гравецкий				ммсс СССР НПОПромвентиляция ГПИПроектпромвентиляция
Н.контр.		Лебедев				
Утв.		Осадчий				

ВПА-40.2.01.00.000СБ

Вид А лист1

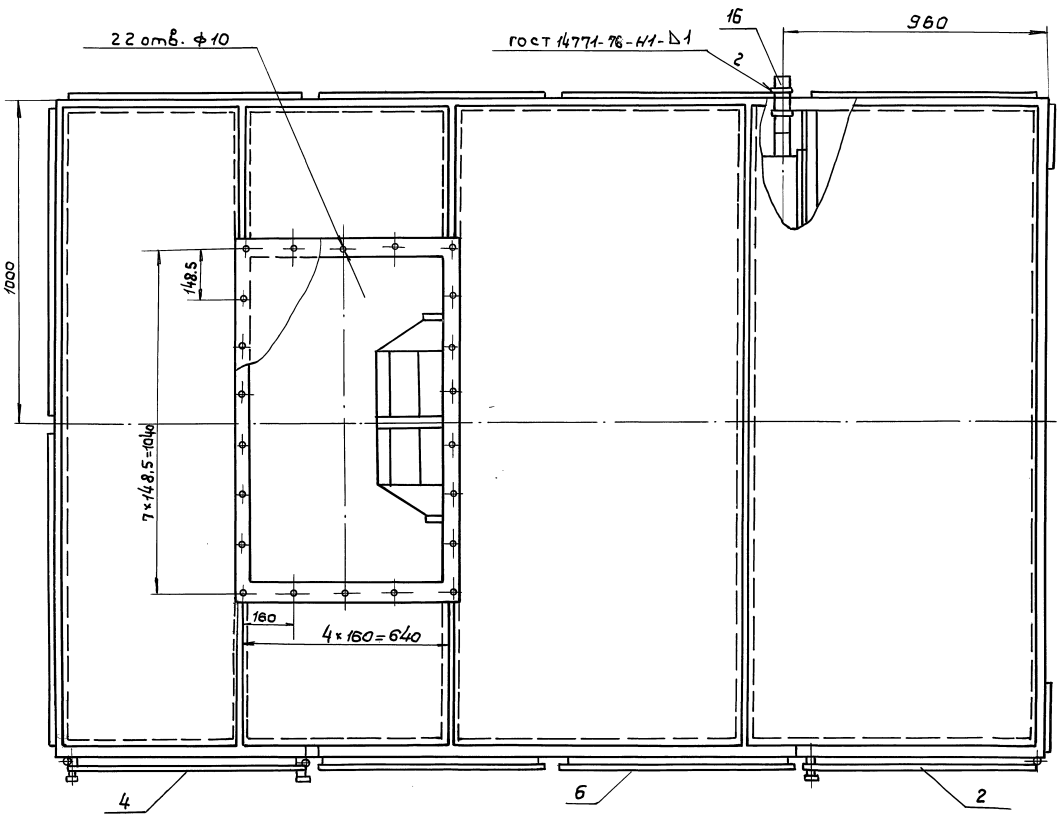

Вид Б лист1

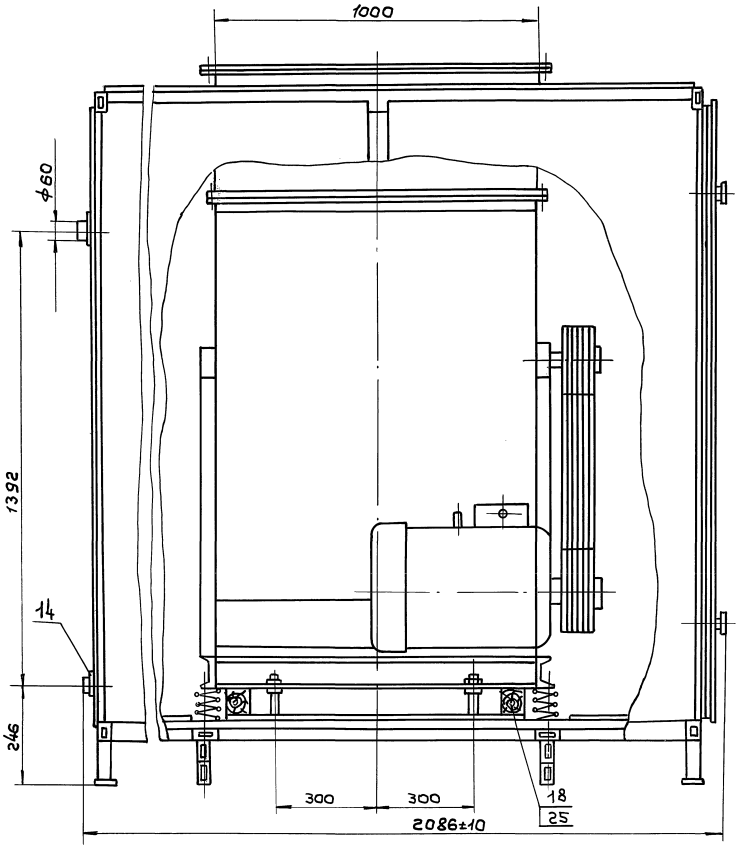

Вид В лист1

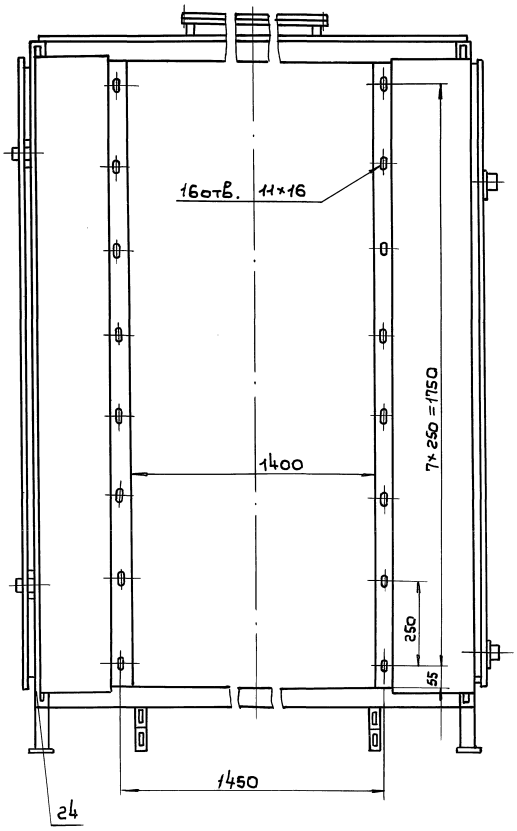

Серия 5.904-55,84

Инв.№подл.	Подп. и дата	Взам.инв.№	Инв.№дубл.	Подп. и дата

Изм.	Лист	№докум.	Подп.	Дата	ВПА-40.2.01.00.000СБ	Лист 2

ВПА-40.2.01.01.000СБ

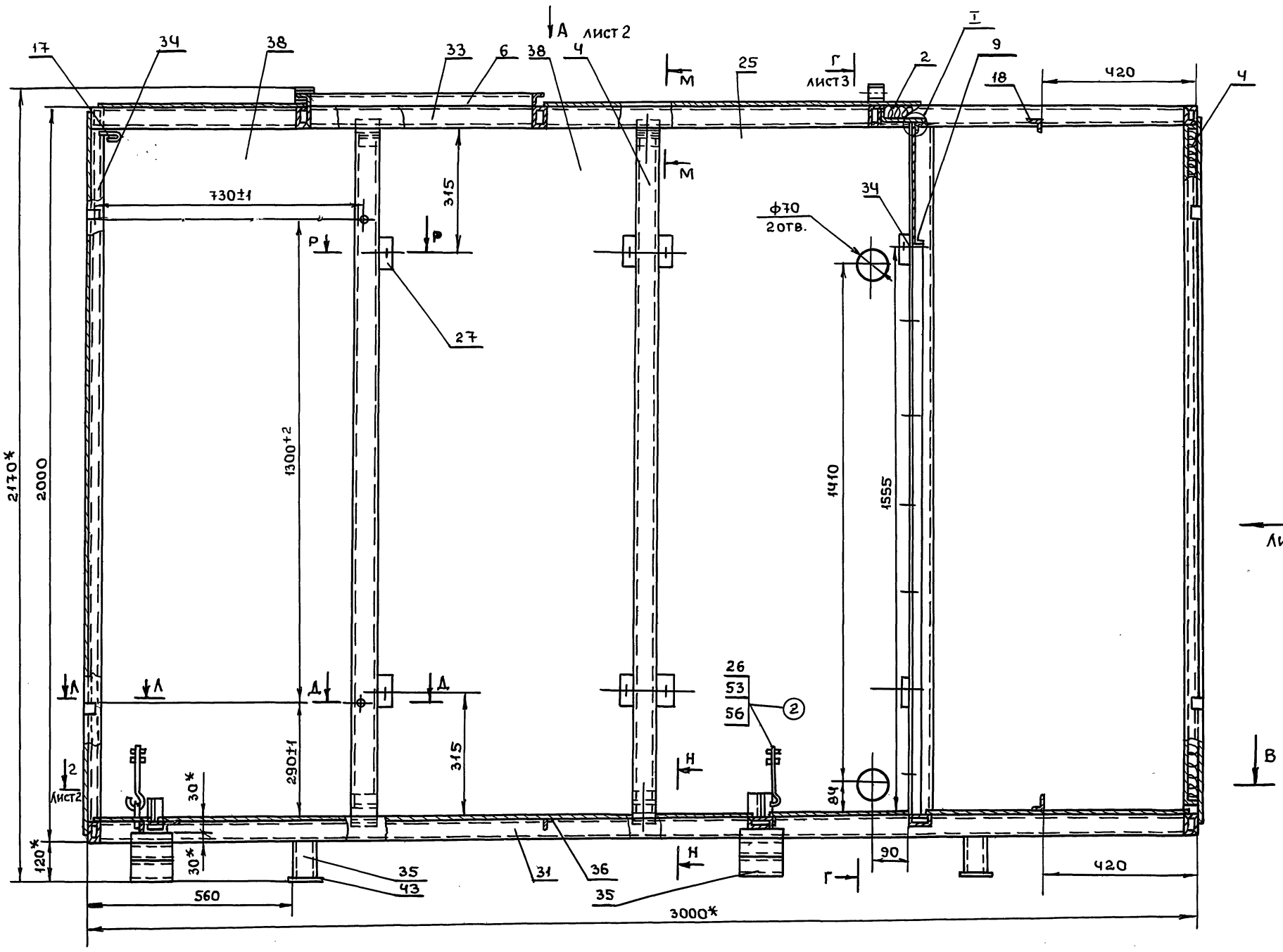

Н – Н
м 1:2

М – М
м 1:2

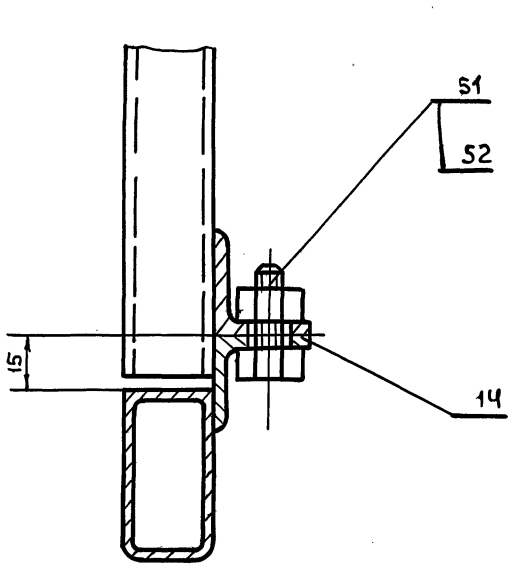

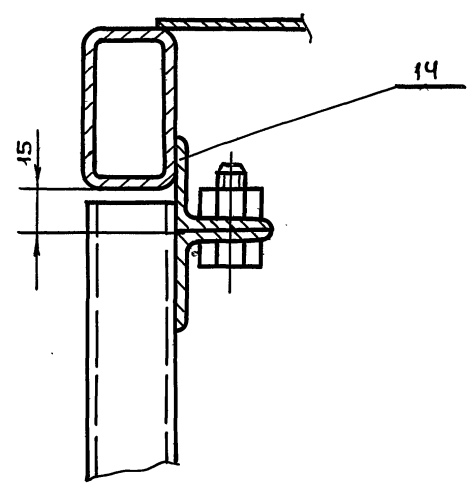

1. Сварку деталей из профильного проката (труба, уголок) производить по ГОСТ 5264-80 сплошным швом по контуру сварного соединения.
   Катет шва равен наименьшей толщине свариваемых деталей.
   Приварку листовой обшивки каркаса, панелей и поддона – швом Н1-Д1-50/100 по ГОСТ 14771-76.
2. При сварке панелей с каркасом допускается установка технологических вкладышей.
3. После сварки промазать щели между поддоном и основанием каркаса, с также между задней панелью и каркасом мастикой битумно-резиновой МРБ-65 ГОСТ 15836-79.
4. Покрытие: грунтовка ГФ-021 ГОСТ 25129-82
5. Резьбовые поверхности покрыть антикоррозийной смазкой К17 ГОСТ 10877-76.
6. Подставку (дет., поз. 35 и 43) допускается изготавливать из двух труб (поз. 35) уложенных горизонтально одна на другую общей высотой 120мм.
7. +УТ14; -УТ14; ± t2/2
8. * Размеры для справок.

А – А
м 1:1

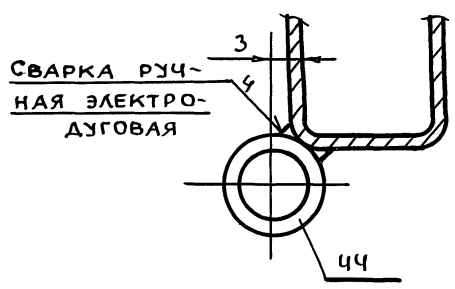

I
м 1:2

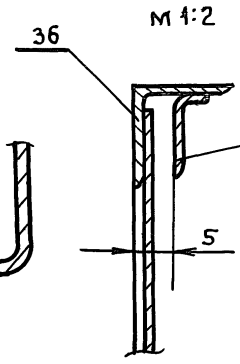

Д – Д
м 1:1

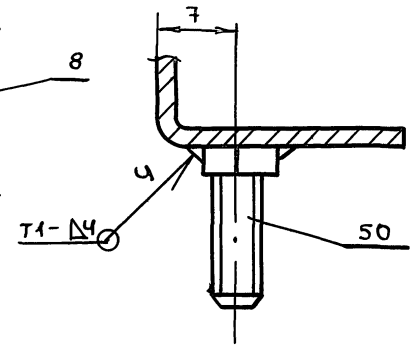

Р – Р
м 1:2

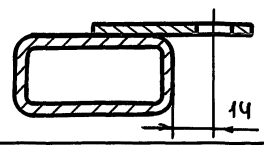

Изм	Лист	N докум.	Подп.	Дата	ВПА-40.2.01.01.000СБ			
Разраб.		Власова			Каркас	Лит.	Масса	Масшт.
Пров.		Лебедев					505	1:10
Т.контр.		Граевский			Сборочный чертеж	Лист 1	Листов 3	
Н.контр.		Лебедев				ММСС СССР НПО Промвентиляция ГПИ Проектпромвентиляция		
Утв.		Осадчий						

24667-08 59 Формат А2

Серия 5.904-55, в.4

Инв.N подл. | Подп. и дата | Взам.инв.N | Инв.N дубл. | Подп. и дата

Вид Б лист 1

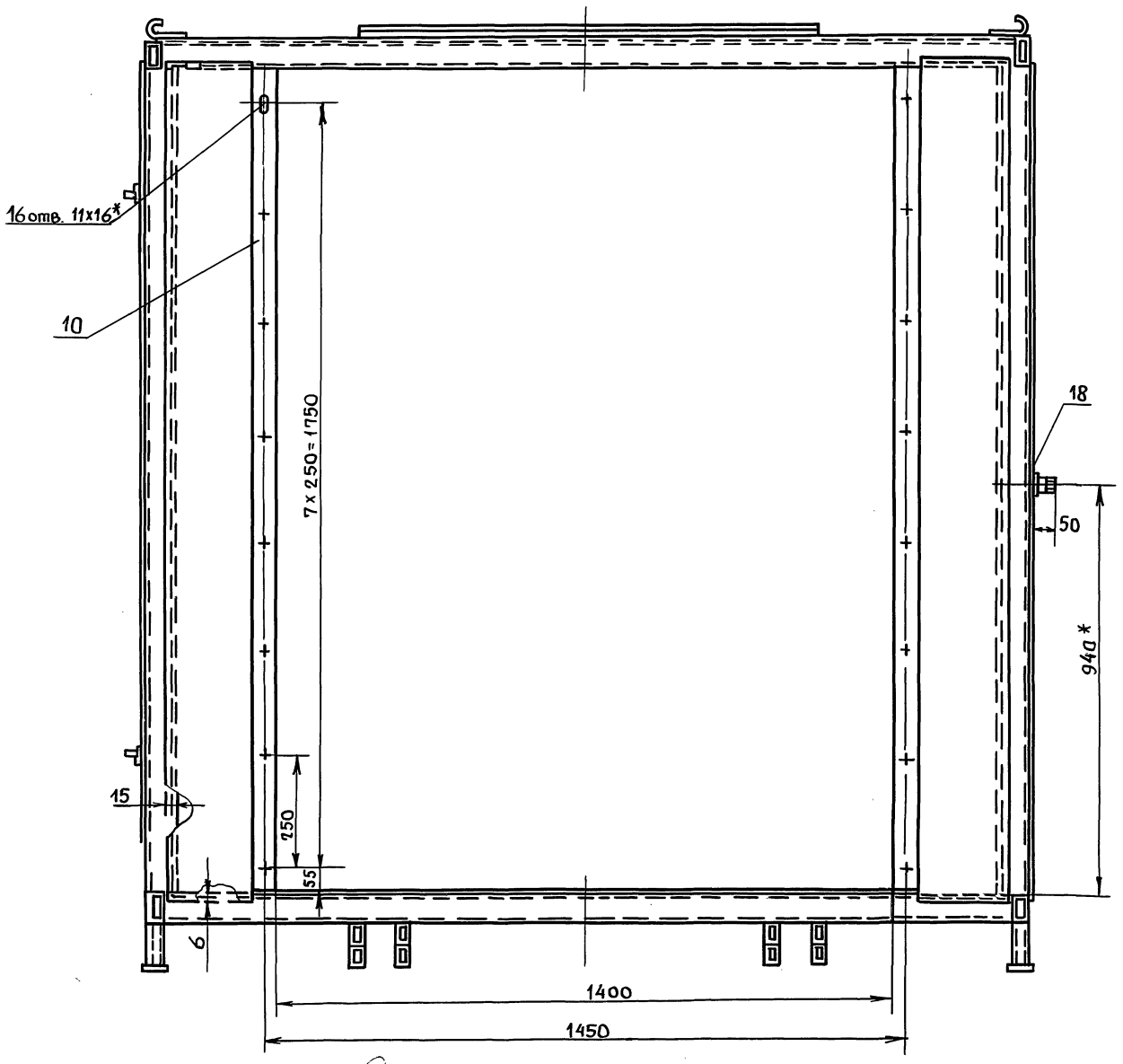

Г-Г лист 1

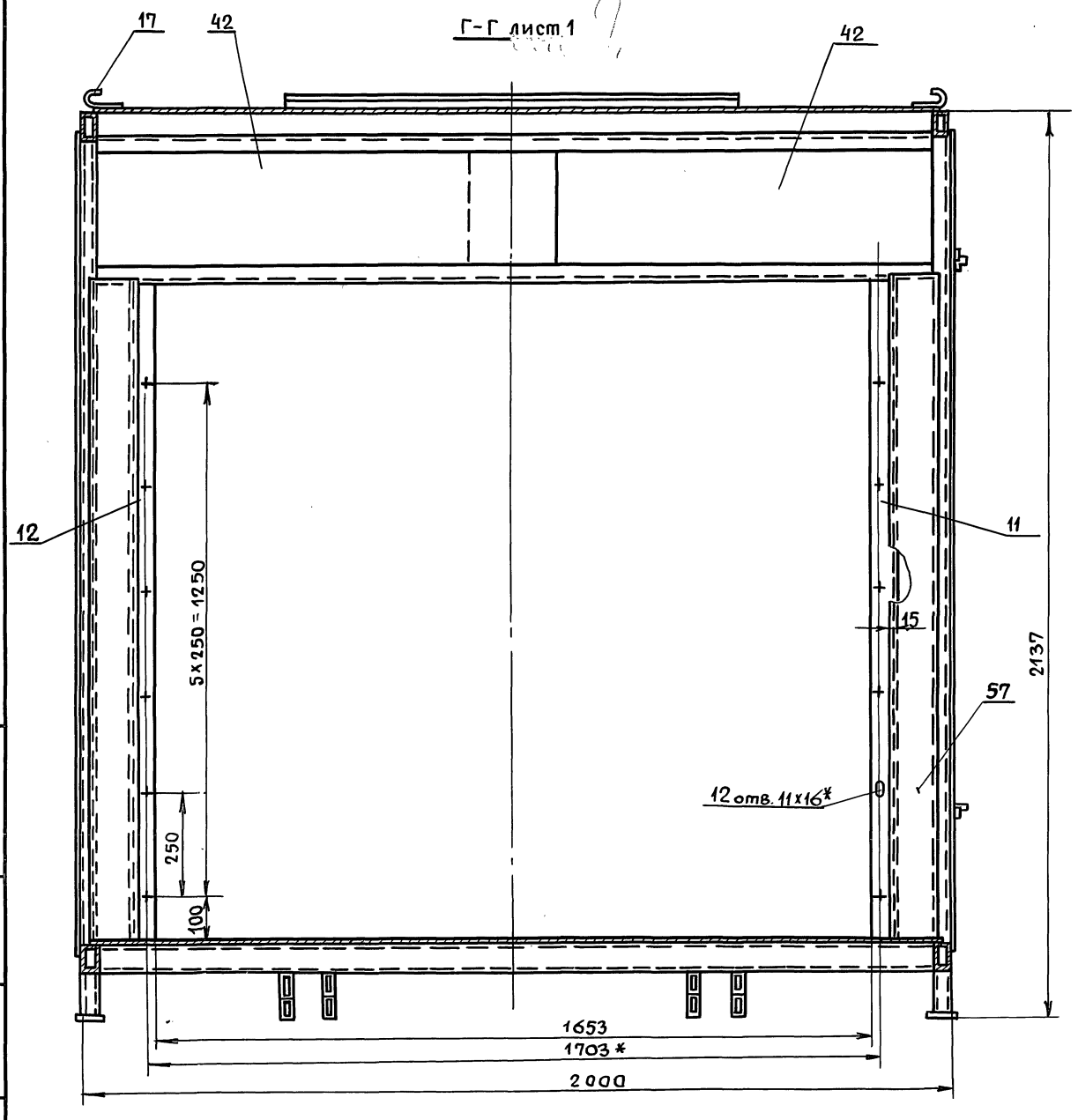

Ж - Ж
М 1:2

повернуто лист 2

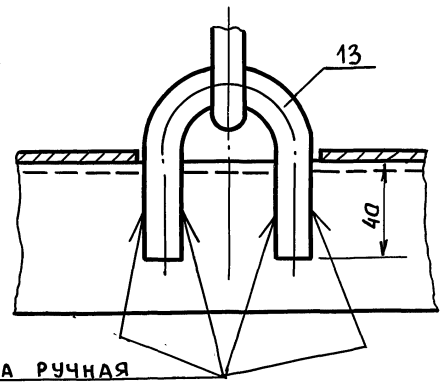

Сварка ручная
электродуговая

Серия 5.904-55, 84

Вид А лист 1

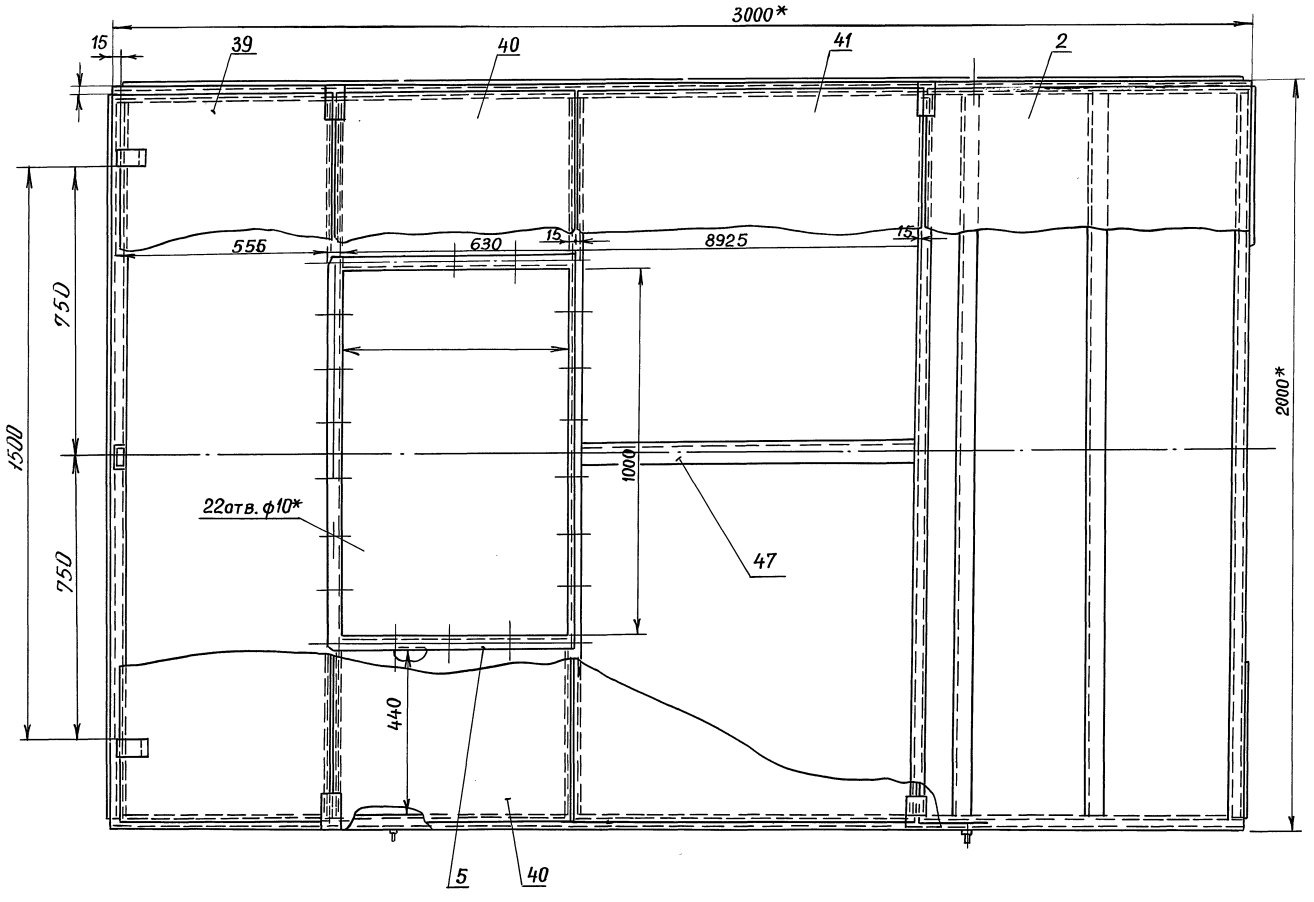

В-В лист 1

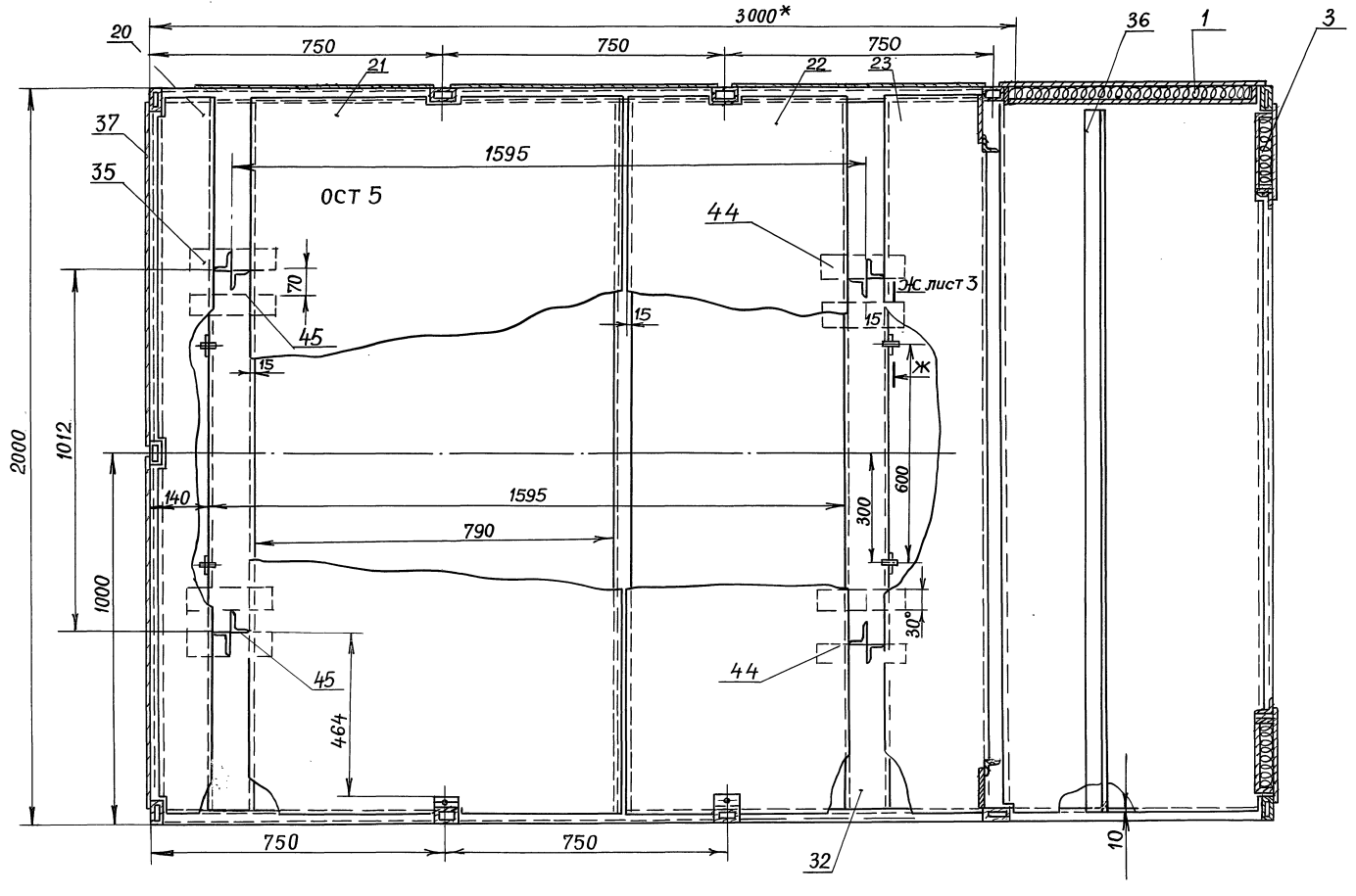

Серия 5.904-55, в.4

Инв.№подл.	Подпись и дата	Взам.инв.№	Инв.№дубл.	Подп.и дата

Изм.	Лист	№ докумен.	Подп.	Дата	ВПА-40.2.01.01.000СБ	Лист 3

Формат	Зона	Поз.	Обозначение	Наименование	Кол.	Примечание
				Документация		
А2			ВПА-40.2.01.01.100 СБ	Сборочный чертеж		
				Детали		
Б4		1	ВПА-40.2.01.101	Обшивка		
				Лист Г/К ОК 360В ГОСТ 19903-74 / ГОСТ 16523-89		
				632×1872 – УТ14	1	10,02 кг
Б4		2	ВПА-40.2.01.01.102	Обшивка		
				Лист Г/К ОК 360В ГОСТ 19903-74 / ГОСТ 16523-89		
				712×1902; – УТ14	1	10,63 кг
Б4		3	ВПА-40.2.01.01.103	Ребро		
				Лист Г/К ОК 360В ГОСТ 19903-74 / ГОСТ 16523-89		
				37×672; – УТ14	2	0,2 кг
Б4		4	ВПА-40.2.01.01.104	Связь		
				Швеллер 40×20×2 В ГОСТ 8278-83 Ст 3кп-II ГОСТ 14474-76		
				ℓ=642; – УТ14	2	0,76 кг
Б4		5	ВПА-40.2.01.01.105	Связь		
				Швеллер 40×20×2-В ГОСТ 8278-83 Ст 3кп-II ГОСТ 14474-76		
				ℓ=1872; – УТ14	2	2,13 кг

ВПА-40.2.01.01.100

Изм. Лист № докум. Подп. Дата

Разраб. Жарко

Провер. Лебедев

Н.контр. Лебедев

Утв. Граевский

Панель
Спецификация

Лит. | Лист 1 | Листов 2

ММСС СССР
НПО Промвентиляция
ГПИ Проектпромвентиляция

Формат А4

Инв.№ подл. | Подп. и дата | Взам. инв.№ | Инв.№ дубл. | Подп. и дата

Формат	Зона	Поз.	Обозначение	Наименование	Кол.	Примечание
				Материалы		
		6		Холст ультрасупертонкого базальтового волокна (БСТВ) марки „Б" ТУ 550,2-44-72	1 кг	

ВПА-40.2.01.01.100

Изм. Лист № докум. Подп. Дата

Лист 2

Формат А4

Инв.№ подл. | Подп. и дата | Взам. инв.№ | Инв.№ дубл. | Подп. и дата

Серия 5.904-55, в.4

Формат	Зона	Поз.	Обозначение	Наименование	Кол.	Примечание
				Документация		
А2			ВПА-40.2.01.02.000 СБ	Сборочный чертеж		
				Детали		
А4		1	ВПА-40.1.01.02.001	Связь	1	
А4		2	ВПА-40.1.01.02.002	Связь	1	
А4		3	ВПА-40.1.01.02.003	Связь	2	
А4		4	ВПА-40.1.01.01.001-02	Рейка	2	
А4		5	ВПА-40.1.01.01.002-03	Рейка	2	
Б4		6	ВПА-40.2.01.02.001	Втулка		
				Труба 10×2,2		
				ГОСТ 3262-75		
				ℓ=35 – УТ14	2	0,028 кг
Б4		7	ВПА-40.2.01.02.002	Связь		
				Полоса 4×32-В-2 ГОСТ 103-76 Ст 3кп ГОСТ 535-88		
				ℓ=672 – УТ14	2	0,67 кг
Б4		8	ВПА-40.2.01.02.003	Связь		
				Полоса 4×32-В-2 ГОСТ 103-76 Ст 3кп ГОСТ 535-88		
				ℓ=1798 – УТ14	2	1,8 кг
Б4		9	ВПА-40.2.01.02.004	Ребро		
				Полоса 4×28-В-2 ГОСТ 103-76 Ст 3кп ГОСТ 535-88		
				ℓ=672 – УТ14	2	0,58 кг

ВПА-40.2.01.02.000

Изм. Лист № докум. Подп. Дата

Разраб. Власова

Провер. Лебедев

Н.контр. Лебедев

Утв. Граевский

Дверь
Спецификация

Лит. | Лист | Листов 2

ММСС СССР
НПО Промвентиляция
ГПИ Проектпромвентиляция

Инв.№ подл. | Подп. и дата | Взам. инв.№ | Инв.№ дубл. | Подп. и дата

Формат	Зона	Поз.	Обозначение	Наименование	Кол.	Примечание
Б4		10	ВПА-40.2.01.02.005	Обшивка		
				Лист Г/К ОК 360-В ГОСТ 19903-74 / ГОСТ 16523-89		
				(1852×662) – УТ14	1	9,62 кг
Б4		11	ВПА-40.2.01.02.006	Обшивка		
				Лист Г/К ОК 360В ГОСТ 19903-74 / ГОСТ 16523-89		
				(1910×700) – УТ14	1	10,5 кг
				Материалы		
				Пластина пористая техническая II гр.-20		
				ТУ 38-105867-90		
				(или шнур 20×10)		
				ℓ=5170	0,87	кг
				Холст из ультрасупертонкого базальтового волокна		
				(БСТВ) марки „Б"		
				ТУ 5502-44-72	0,9	кг

ВПА-40.2.01.02.000

Изм. Лист № докум. Подп. Дата

Лист 2

Инв.№ подл. | Подп. и дата | Взам. инв.№ | Инв.№ дубл. | Подп. и дата

ВПА-40.2.01.01.100 СБ

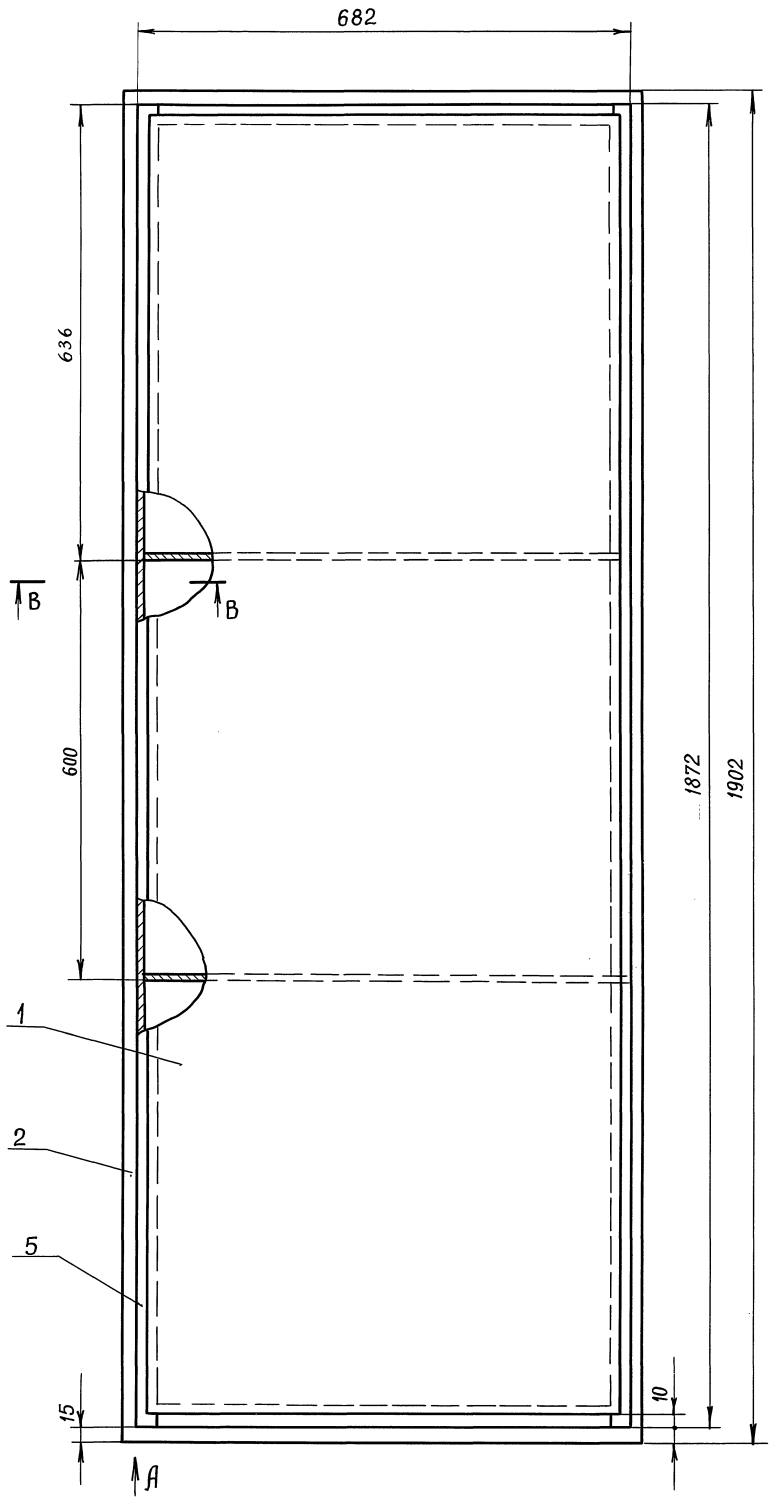

Вид А
м1:1

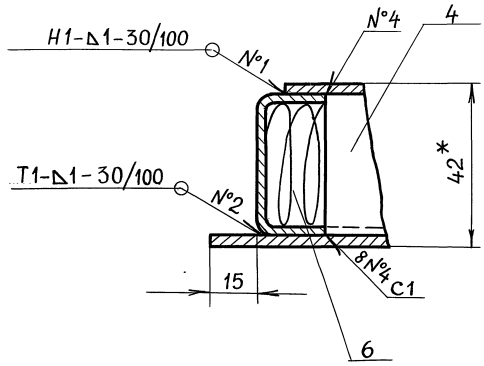

В — В
м1:1

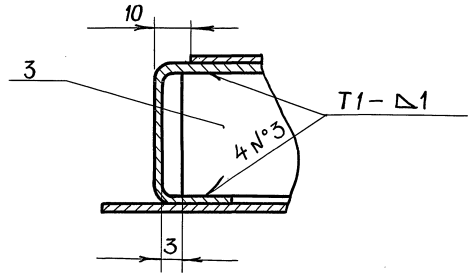

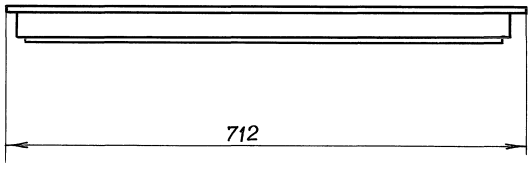

1. Сварные швы выполнять по ГОСТ 14771-76
2. Допускается крепление листа, поз. 1 и поз. 2, самонарезающими винтами, подгибами языков и другим способом.
3. - JT14; $\pm \frac{t_2}{2}$
4. * Размеры для справок.

					ВПА-40. 2. 01. 01. 100 СБ		
Изм.	Лист	№ докум.	Подп.	Дата			
Разраб.		Жарко			Панель	Лит	Масса 27.83 / Масшт. 1:5
Пров.		Лебедев			Сборочный чертеж		
Т. контр.		Граевский				Лист	Листов 1
Н. контр.		Лебедев				ММСС СССР НПО Промвентиляция ГПИ Проектпромвентиляция	
Утв.		Осадчий					

Серия 5.904-55, в.4

Инв. № подл. | Подп. и дата | Взам. инв. № | Инв. № дубл. | Подпись и дата

ВПА-40.02.01.02.000СБ

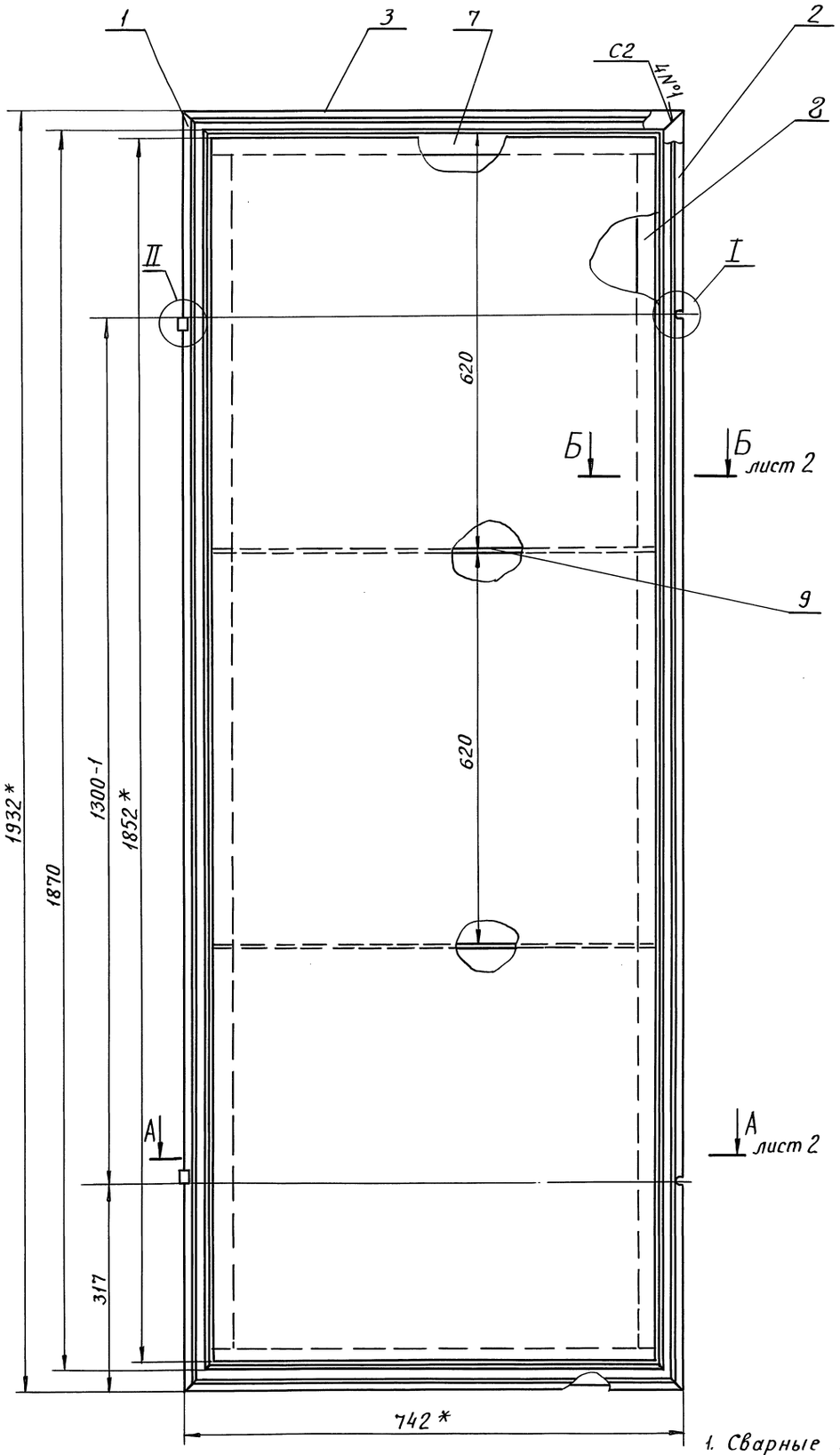

I
М1:1

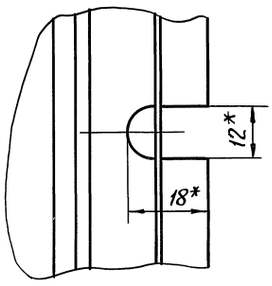

II
М1:1

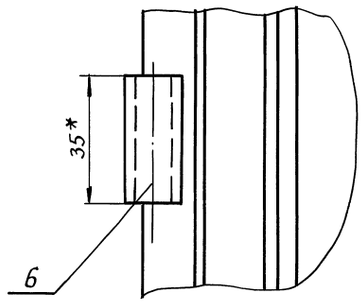

1. Сварные швы по ГОСТ 14771-76.
2. Уплотнение, (поз. 12) клеить клеем №88 СА ТУ38-105.1760-87.
3. Покрытие: грунтовка ГФ-021 ГОСТ 25129-82.
4. Допускается применять поз. 7 и 8 из стали $S=1,5$мм, поз. 9 - $S=1$мм.
5. * Размеры для справок.

Серия 5.904-55, в. 4

Инв.N подл. | Подп. и дата | Взам.инв.N | Инв.N дубл. | Подп. и дата

				ВПА-40.2.01.02.000 СБ	
Изм.	Лист	№ докум.	Подп.	Дата	
Разраб.		В.Власова			Дверь. Сборочный чертеж
Пров.		Лебедев			Лит. / Масса 42 / Масшт. 1:5
Т.контр.		Граевский			Лист 1 / Листов 2
Н.контр.		Лебедев			ММСС СССР НПО Промвентиляция ГПИ Проектпромвентиляция
Утв.		Осадчий			

А-А лист 1
м 1:1

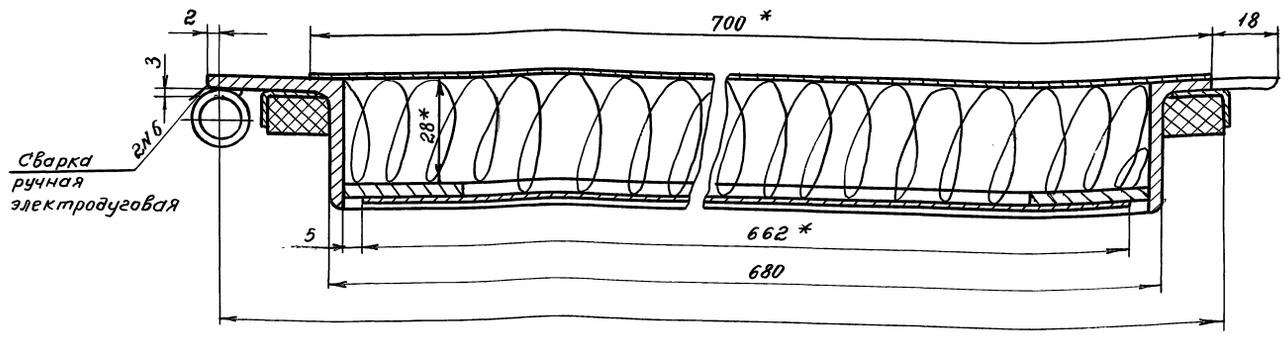

В-В лист 1
м 1:2

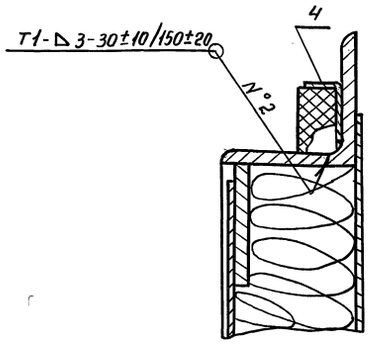

Б-Б
м 1:1

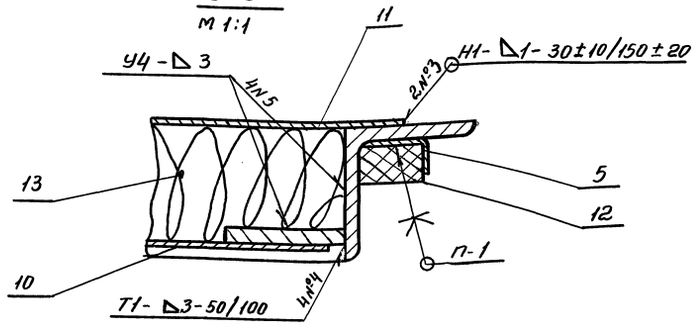

Изм	Лист	N докум.	Подп.	Дата	ВПА-40.2.01.02.000СБ	Лист 2

Формат А3

Серия 5.904-55, в.4

Формат	Зона	Поз.	Обозначение	Наименование	Кол.	Примечание
				Документация		
А2			ВПА-40.3.00.00.000СБ	Сборочный чертеж		
			ВПА-40.3.ВП	Ведомость покупных изделий		
			5.904-55.0-1.ЭМ, лист 25.1	Силовое электрооборудование и автоматизация. План.		
				Сборочные единицы		
А4		1	ВПА-40.1.01.00.000	Агрегат	1	
				Стандартные изделия		
		2		Болт М8-6g×25.58 ГОСТ 7798-70	16	
		3		Гайка М8-6Н.5 ГОСТ 5915-70	16	

Изм	Лист	N докум.	Подп.	Дата	ВПА-40.3.00.00.000		
Разраб.	Жарко				Агрегат вентиляционно-приточный ВПА-40.3 Спецификация	Лит	Лист 1 / Листов 2
Пров.	Лебедев					ММСС СССР НПО Промвентиляция ГПИ Проектпромвентиляция	
Н.контр.	Лебедев						
Утв.	Граевский						

Формат А4

Формат	Зона	Поз.	Обозначение	Наименование	Кол.	Примечание
				Прочие изделия		
		4		Клапан воздушный утепленный КВУ 1800×1400 А УЗ МЭО-10/25-0.25 и-68 ТУ 22-4433-79	1	161 кг
				Материалы		
		5		Пластина 1Р-1-ТМКЩ-С-3 ГОСТ 7338-90	1,5кг	

Изм	Лист	N докум	Подп.	Дата	ВПА-40.3.00.00.000	Лист 2

gost.e-ecolog.ru