ТИПОВЫЕ СТРОИТЕЛЬНЫЕ КОНСТРУКЦИИ,ИЗДЕЛИЯ И УЗЛЫ

СЕРИЯ 5.904-55

АГРЕГАТЫ ПРИТОЧНЫХ ВЕНТИЛЯЦИОННЫХ КАМЕР В КОМПЛЕКТНО-БЛОЧНОМ ИСПОЛНЕНИИ

ВЫПУСК 0-1

ЧАСТЬ 2

стр. 49...89

СИЛОВОЕ ЭЛЕКТРООБОРУДОВАНИЕ И АВТОМАТИЗАЦИЯ АГРЕГАТОВ ВПА-10, ВПА-20 и ВПА-40

МАТЕРИАЛЫ ДЛЯ ПРОЕКТИРОВАНИЯ

gost.e-ecolog.ru

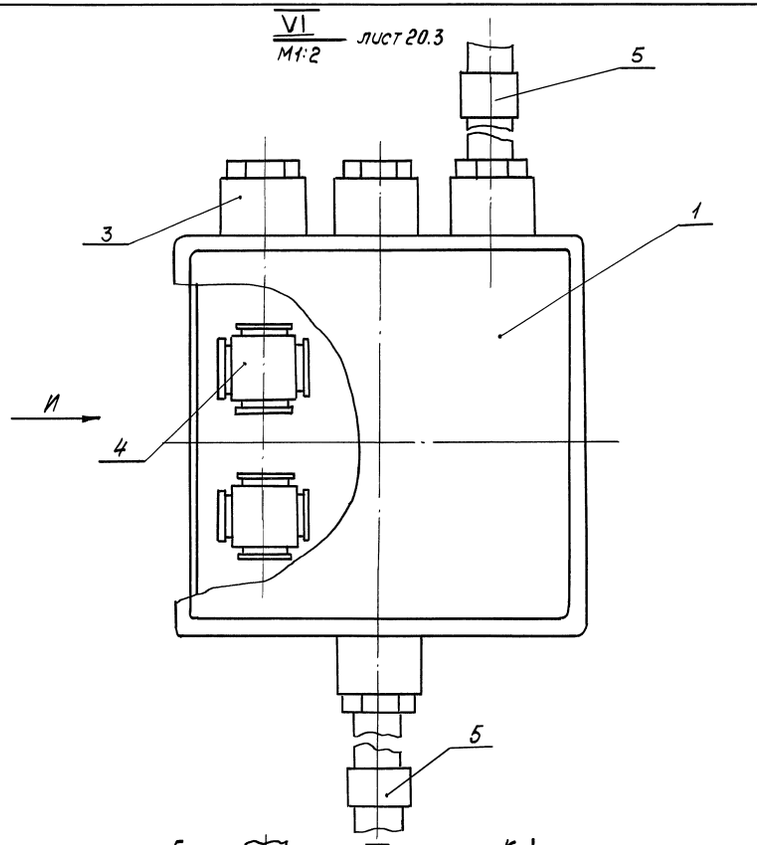

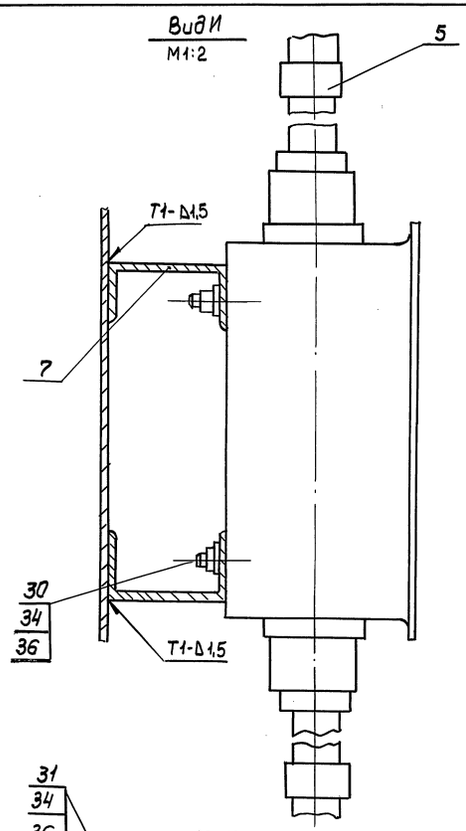

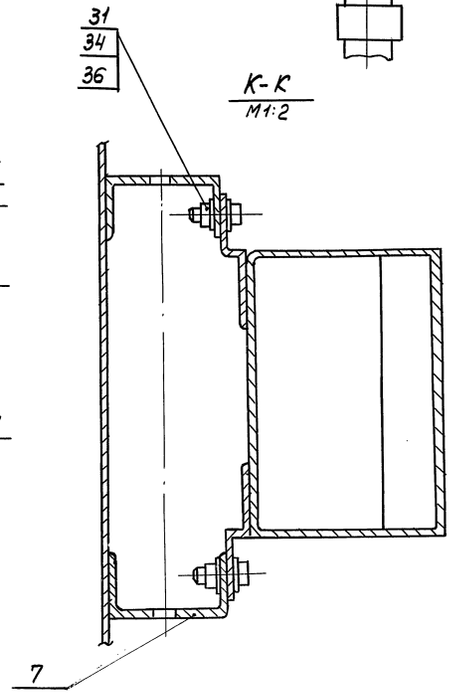

Инв.№подл. | Подп. и дата | Взам.инв.№

Марка, поз.	Обозначение	Наименование	Кол.	Масса ед, кг	Примечание
		Изделия заводов			
		НПО электромонтаж			
1	5.904-55.01-ЭМ.И.03	Коробка протяжная			
		У996 У2	1		ПК
2		Коробка протяжная			
		У272 УХЛ3	4		
3		Сальник поворотный			
		У262У2	6		
4		Сжим ответвительный			
		У731 МУ3	8		
5		Оконцеватель			
		маркировочный АВТ1 У3,5	50		
6		Скоба однолапковая			
		У253У2	12		
7	5.904-55.01-ЭМ.И.06	Швеллер перфорированный			
		У235У2	3м		
8	5.904-55.01-ЭМ.И.04	Втулка уплотнительная			
		У292 УХЛ3	14		
9		Уголок соединительный			
		У280 УХЛ3	12		
10	5.904-55.01-ЭМ.И.09	Муфта соединительная			
		У439 УХЛ3	24		
		Трубки электромонтажные			
11		ХВТ В-УХЛ 2,5	2м		
12		ХВТ-20-УХЛ 2,5	2м		
13		Клей БМК-5К		1кг	
14		Чернила циклогексановые			
		несмываемые		0,01кг	

Марка, поз.	Обозначение	Наименование	Кол	Масса ед, кг	Примечание
		Изделия заводов			
		Главмонтажавтоматики			
17		Коробка соединительная			
		клеммная КС-20	1		К.К
		Материалы			
		Трубы винипластовые			
		ПВХ-В-Р-Э-П25У			
		ТУ6-19-215-83			
18	5-904-55.01-ЭМ.И.10	Труба	2		
19	-12	Труба	1		
20	-06	Труба	1		
21	-09	Труба	1		
22	-13	Труба	1		
23	-03	Труба	1		
27	5.904-55.01-ЭМ.И.05	Прокладка			
		Б-ПЧ-0-В ГОСТ 19903-74			
		Лист Ст3 с т3 ГОСТ 14637-89	4		
28	5.904-55.01-ЭМ.И.08	Прокладка			
		пластина			
		1ф-1-ТМКЩ-С-3			
		ГОСТ 7338-90	12		

Марка, поз.	Обозначение	Наименование	Кол.	Масса ед, кг	Примечание
		Крепежные изделия			
		Болты ГОСТ 7798-70			
30		М8-6g х 20.58	30		
31		М8-6g х 35.58	4		
32		М12-6g х 25.58	1		
		Винт			
33		М5-6Н х 14.56			
		ГОСТ 17473-80	8		
		Гайки ГОСТ 5915-70			
34		М8-6Н.5	34		
35		М12-6Н.5	1		
		Шайбы ГОСТ 11371-78			
36		8.04	68		
37		12.04	2		

Инв. № подл. | Подп. и дата | Взам. инв. №

Копировал: 24667-03 3 Формат А2

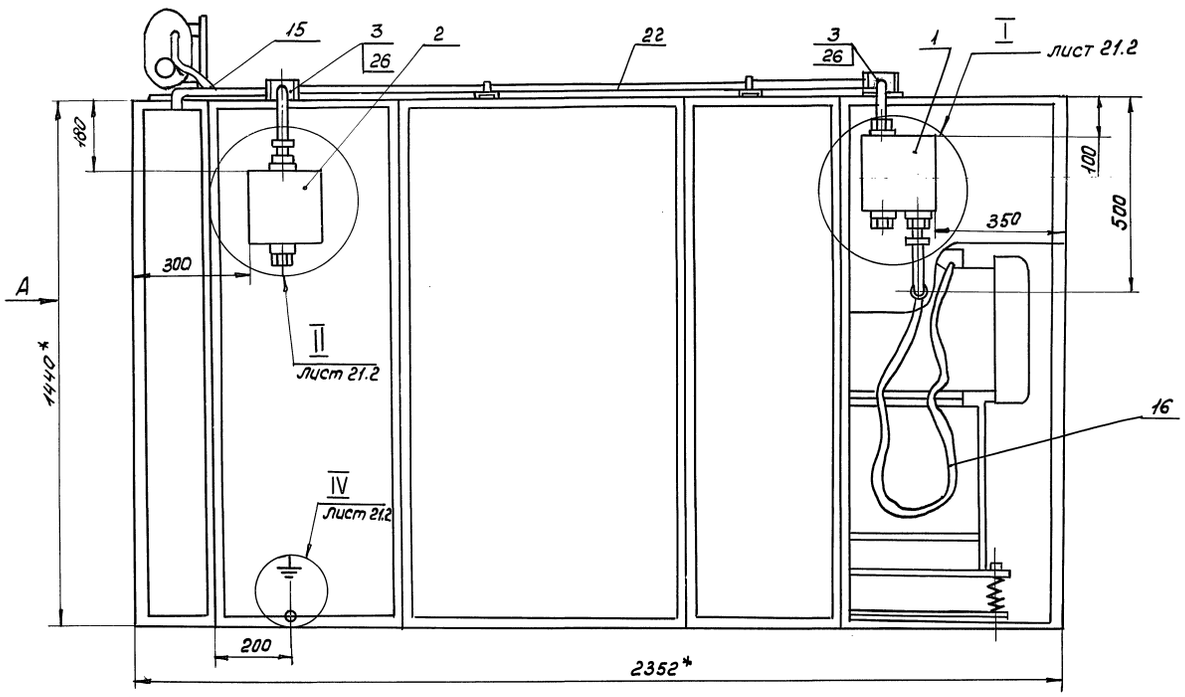

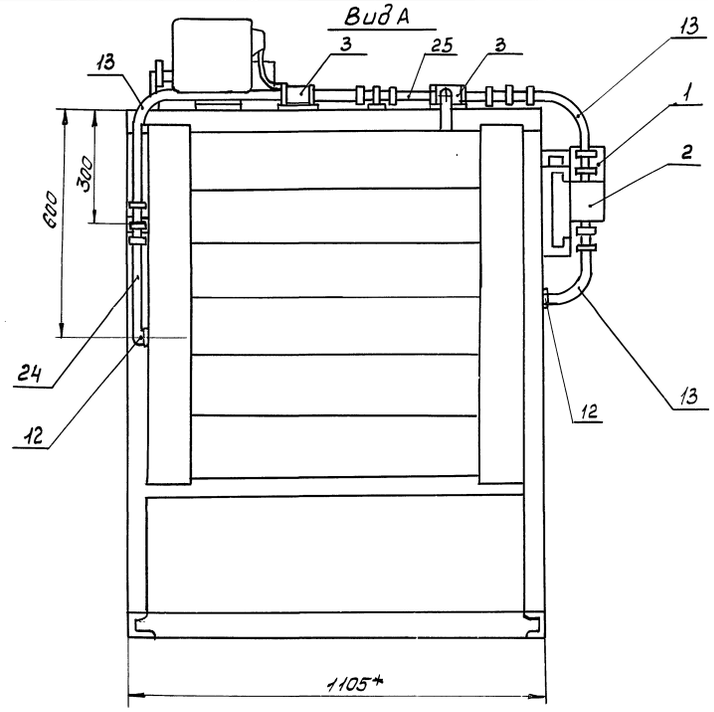

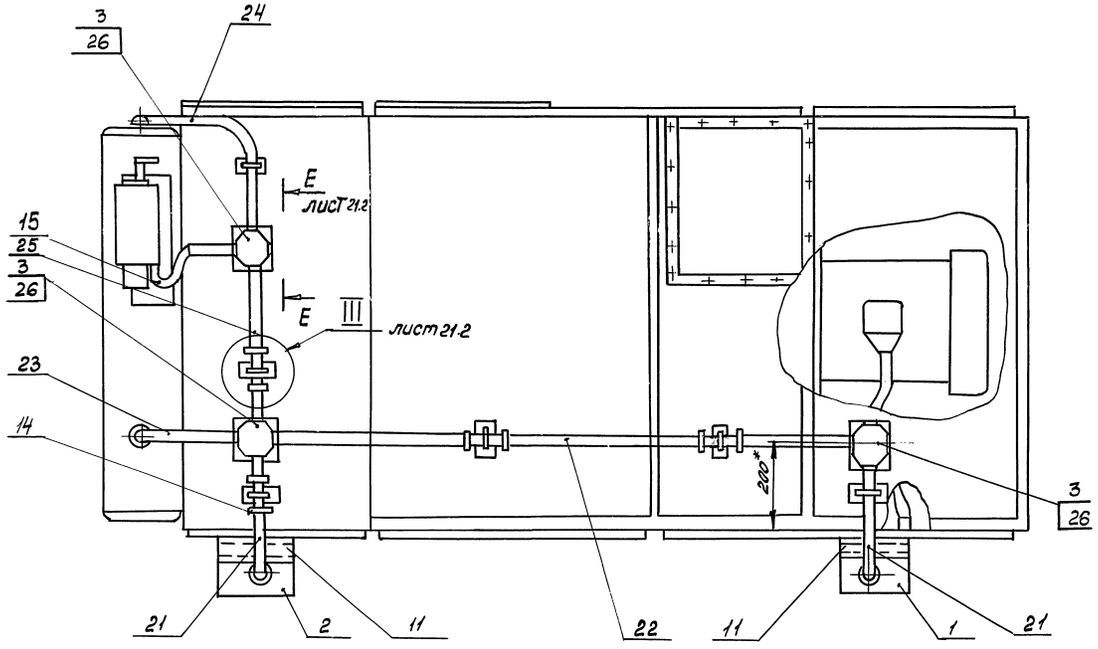

1* Размеры для справок

2 Знак условного обозначения заземления нанести краской маркированной „БМ"

3. Болты заземления окраске не подлежат и должны быть смазаны техническим вазелином.

4. Длину труб электропроводки уточнить на месте контакта

5. Кабельный журнал см. лист 15

6. Сварные швы по ГОСТ 5264-80

				5.904-55.01-ЭМ			
Разраб	Миронова		15.10.90	Агрегат вентиляционный приточный ВПА	Стадия	Лист	Листов
Провер	Рыбченко		15.10.90			21.1	3
Т.контр	Рыбченко		15.10.90	ВПА-10.3, ВПА-10.4 Электрооборудование План	МИНСС СССР НПО Промвентиляция ГПИ Проектпромвентиляция		
Н.контр	Граевский		15.10.90				
Утв	Осадчий		15.10.90				

Инв.№ подл. | Подп. и дата | Взам. инв.№

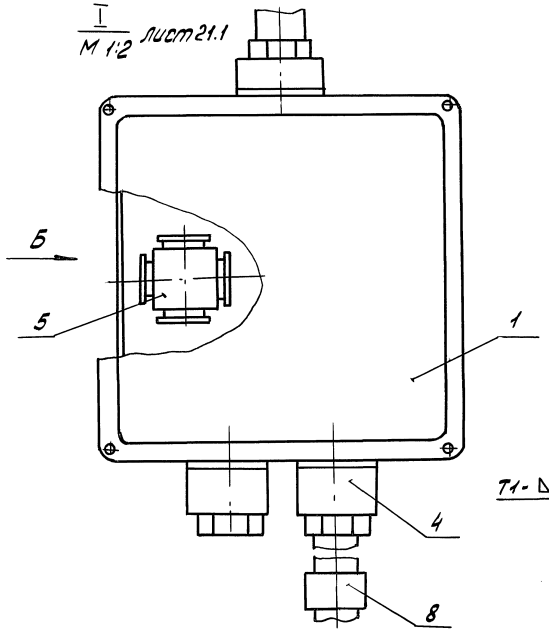

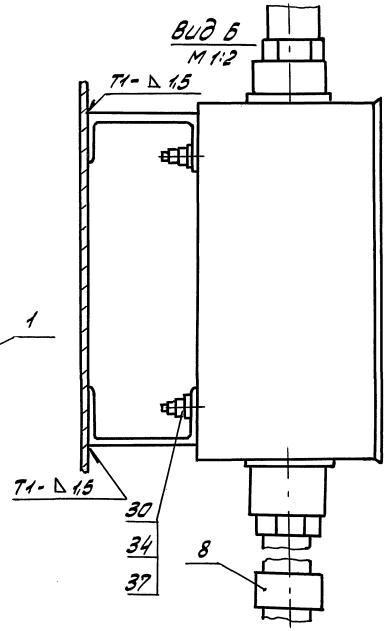

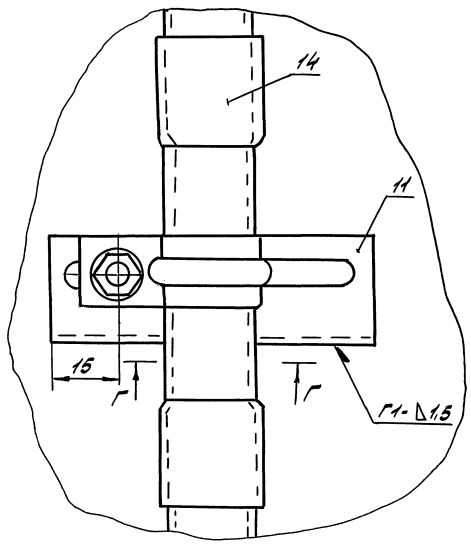

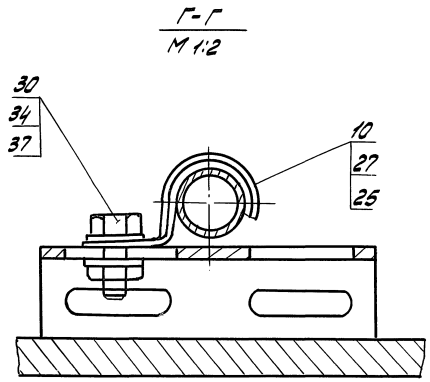

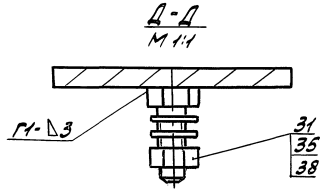

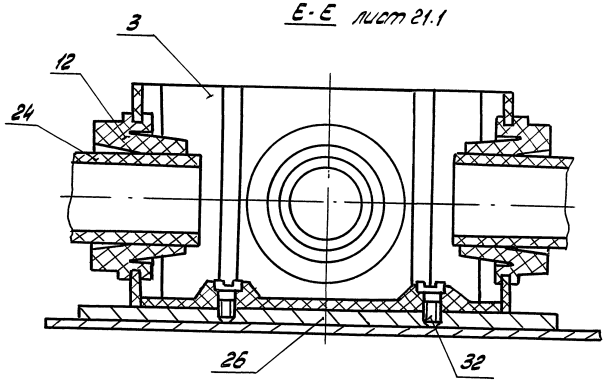

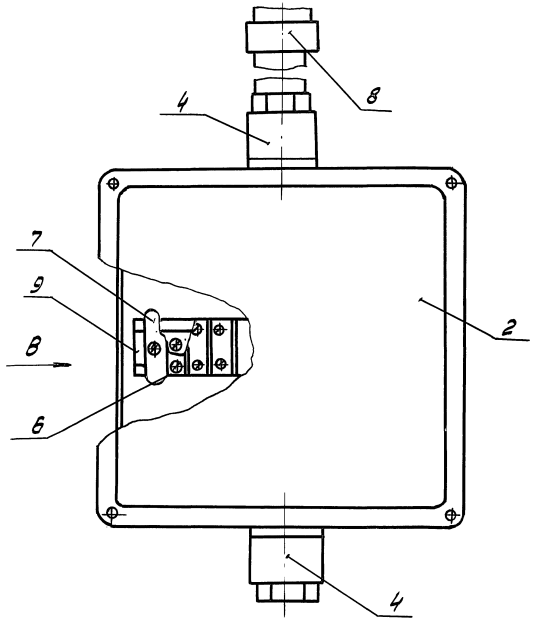

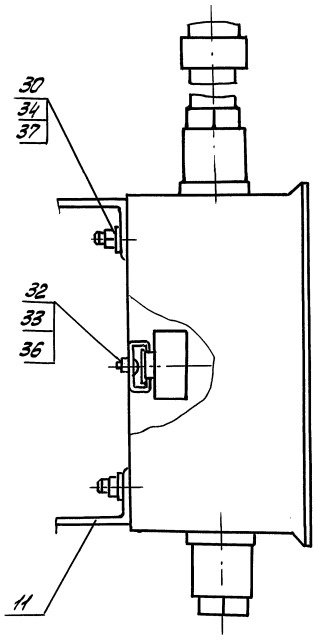

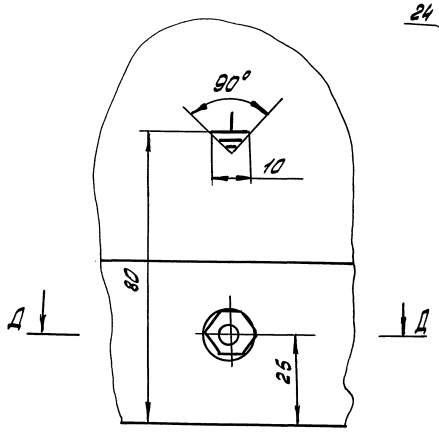

Инв.№подл. | Подпись и дата | Взам.инв.№

5.904-55.01-ЭМ

Лист 21.2

24667-03 5 Формат А2

Марка, поз.	Обозначение	Наименование	Кол.	Масса, ед.кг	Примечание
		Изделия заводов НПО электромонтаж			
1	5.905-55.01-ЭМ.И.02	Коробка протяжная У996 У2	1		ПК
2	5.904-55.0-1-ЭМ.И.01	Коробка клеммная У996 У2	1		КК
3		Коробка протяжная У272 УХЛ3	3		
4		Сальник привертный У252У2	5		
5		Сжим ответвительный У731 МУ3	8		
6		Зажим наборный нормальный У123У21	10		
7		Колодка маркировочная КМ5-У21	2		
8		Оконцеватель маркировочный А671 У3,5	30		
9	5.904-55.0-1-ЭМ.И.07	Рейка К109/1У2	1		
10		Скоба однолапковая К253У2	6		
11	5.904-55.0-1-ЭМ.И.06	Швеллер перфорированный К235У2	2м		
12	5.904-55.0-1-ЭМ.И.04	Втулка уплотнительная У292 УХЛ3	12		
13		Уголок соединительный У280 УХЛ3	6		
14	5.904-55.0-1-ЭМ.И.09	Муфта соединительная У439 УХЛ3	12		
		Трубки электромонтажные			
15		ХВТ-8-УХЛ2,5	1м		
16		ХВТ-20-УХЛ2,5	1м		

Марка, поз.	Обозначение	Наименование	Кол.	Масса, ед.кг	Примечание
18		Клей БМК-5К		0,5кг	
19		Чернила циклогексановые несмываемые		0,01кг	
		Материалы			
		Трубы винипластовые ПВХ-В-Р-ЭП25У ТУ6-19-215-83			
21	5.904-55.0-1-ЭМ.И.10	Труба	2		
22	-10	Труба	1		
23	-02	Труба	1		
24	-05	Труба	1		
25	-01	Труба	1		
26	5.904-55.0-1-ЭМ.И.05	Прокладка Б-ПУ-0-6 ГОСТ19903-74 лист Ст3 ап3 ГОСТ14637-89	3		
27	5.904-55.0-1-ЭМ.И.08	Прокладка пластина 1ф-1 ТМКЩ-С-3 ГОСТ7338-90	6		

Марка, поз.	Обозначение	Наименование	Кол.	Масса, ед.кг	Примечание
		Крепежные изделия			
		Болты ГОСТ 7798-70			
30		М8-6g х 20.58	15		
31		М12-6g х 35.58	1		
32		Винт М4-6Нх12.56 ГОСТ 17473-80	10		
		Гайки ГОСТ 5915-70			
33		М4-6Н.5	10		
34		М8-6Н.5	15		
35		М12-6Н.5	1		
		Шайбы ГОСТ 11371-78			
36		5.04	20		
37		8.04	30		
38		12.04	2		

Взам.инв.№ | Подп.и дата | Инв.№подл.

Копировал: ВМ 24667-03 6 Формат А2

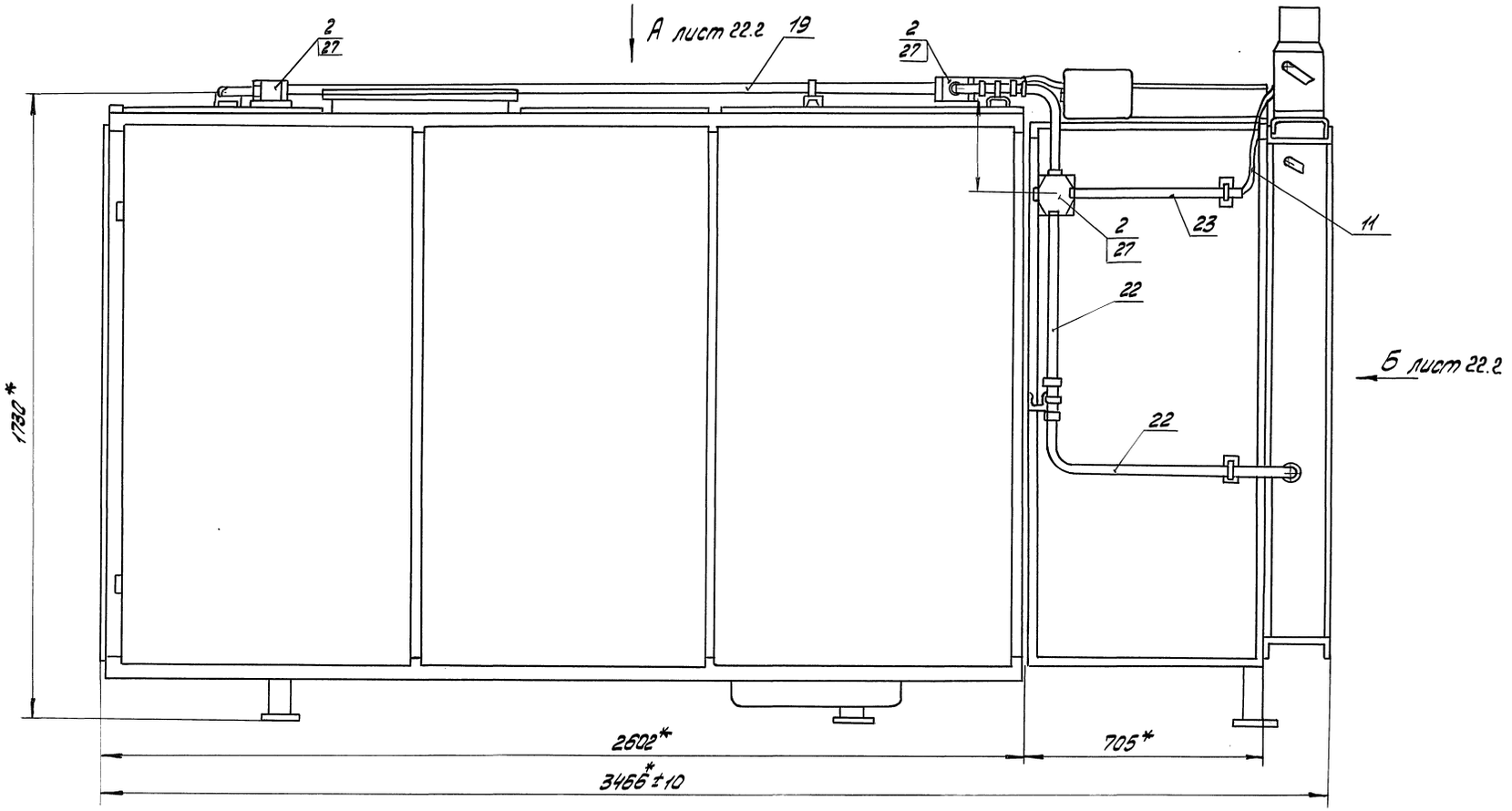

1.* Размеры для справок.
2. Знак условного обозначения заземления нанести краской маркировочной „БМ" ТУ 29.02.405-72.
3. Болты заземления окраске не подлежат и должны быть смазаны техническим вазелином.
4. Длину труб электропроводки уточнить на месте монтажа.
5. Кабельный журнал см. лист 16
6. Сварные швы по ГОСТ 5264-80.

				5.904-55.01-ЭМ				
Разраб.	Миронова		15.10.90	Агрегат вентиляционно-приточный ВПА	Стадия	Лист	Листов	
Пров.	Рыбченко		15.10.90			22.1	5	
Т.контр.	Рыбченко		15.10.90					
			15.10.90	ВПА-20.1, ВПА-20.2 Электрооборудование. План	ММСС СССР НПО Промвентиляция ТПИ Проектпромвентиляция			
Н.контр.	Гражевский		15.10.90					
Утв.	Осадчий		15.10.90					

Инв.№подл. | Подпись и дата | Взам.инв.№

формат А2

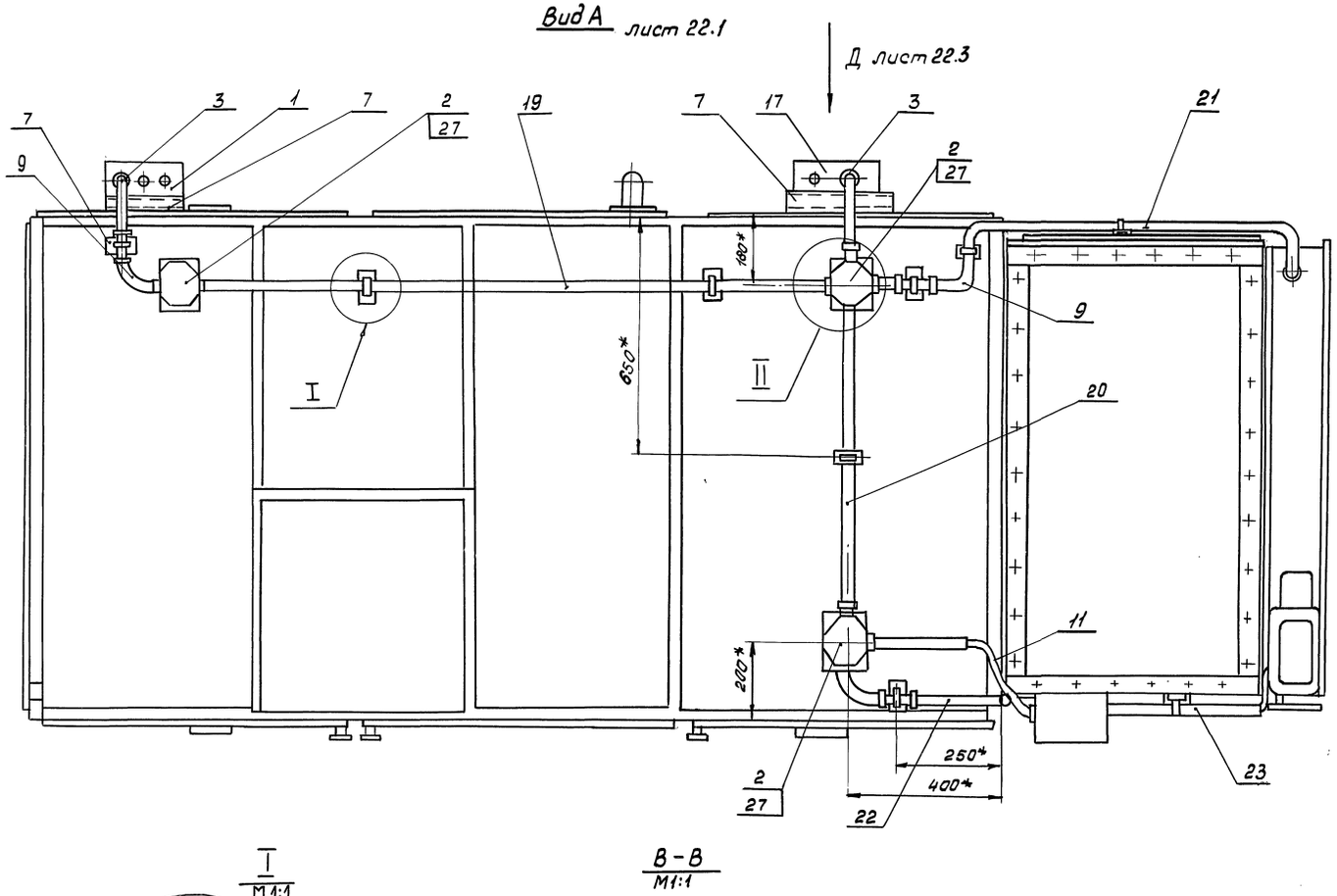

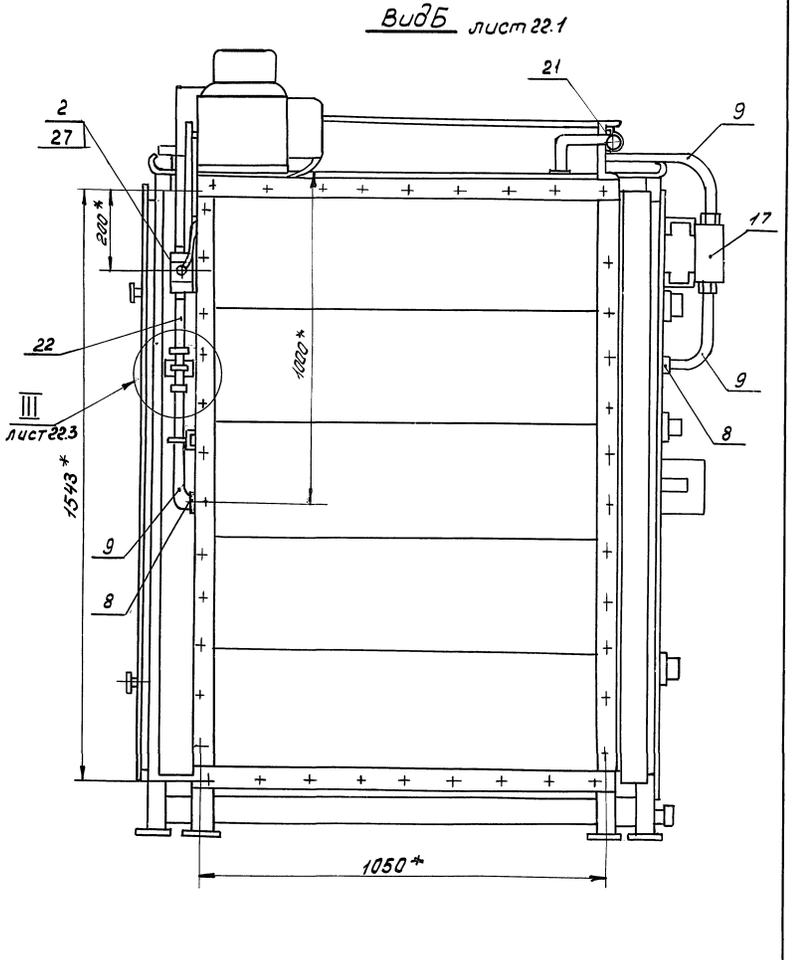

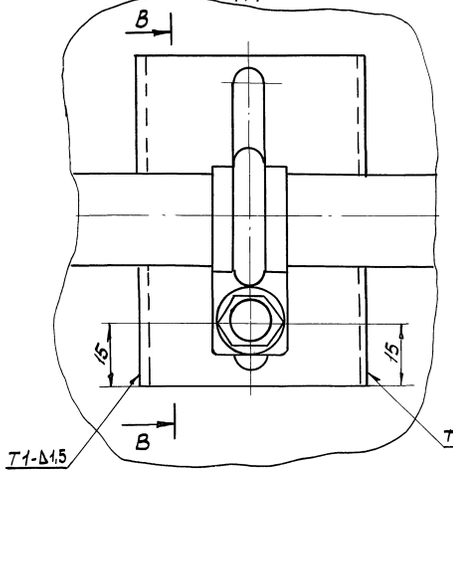

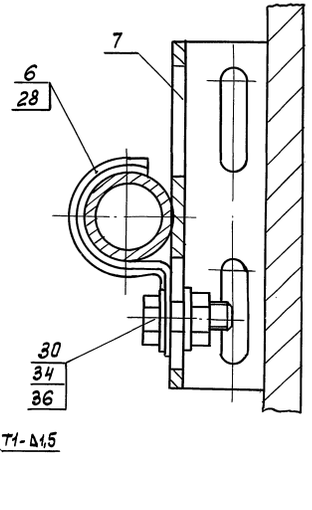

Инв.№ подл. | Подпись и дата | Взам. инв.№

5.904-55.0-1-ЭМ

Лист 22.2

24667-03 8 Формат А2

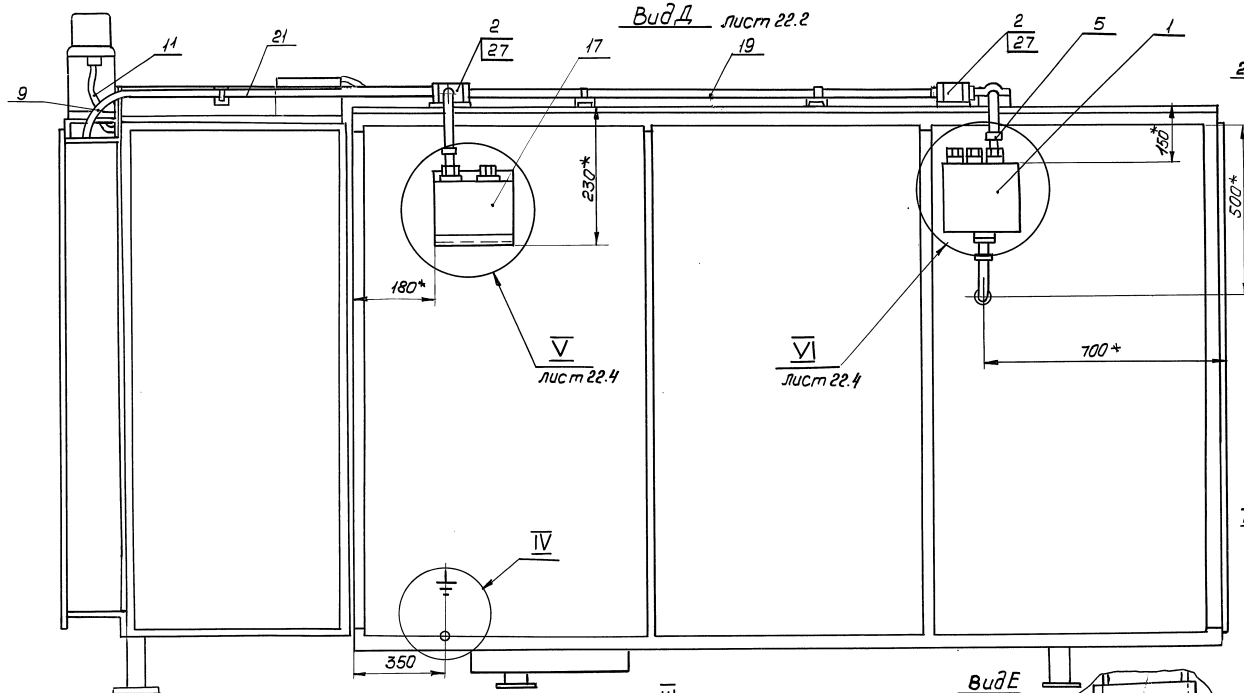

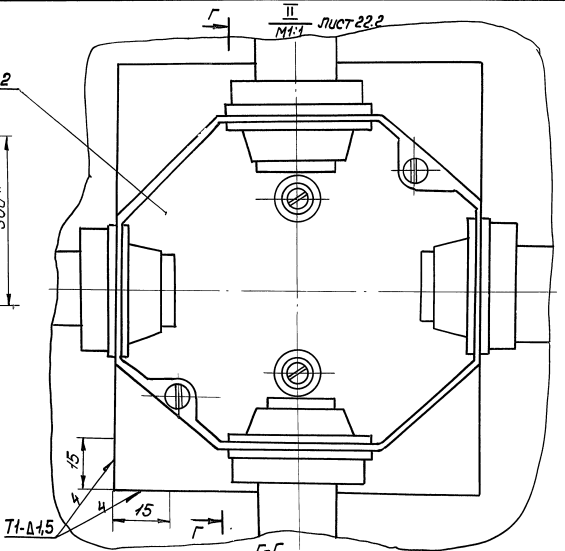

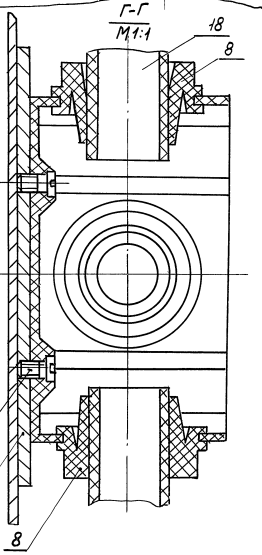

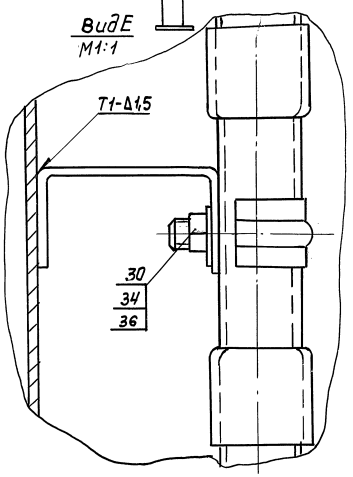

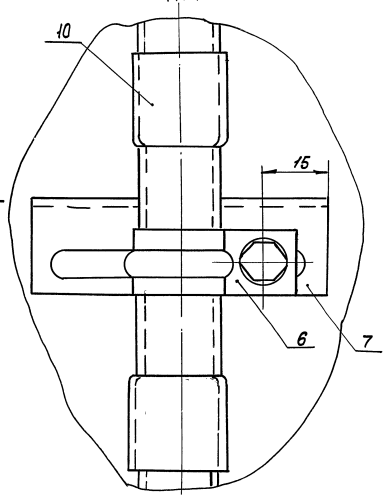

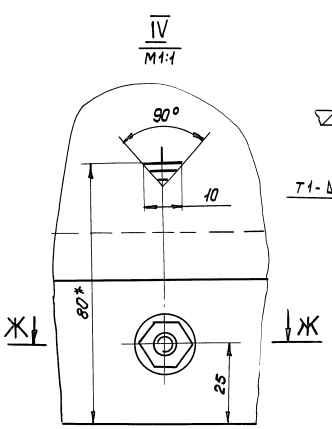

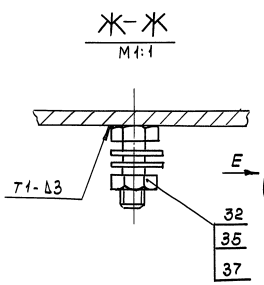

Инв.№подл. | Подп. и дата | Взам.инв.№

5.904-55.01-ЭМ

Лист 22.3

Копировал: Ж 24667-03 9 Формат А2

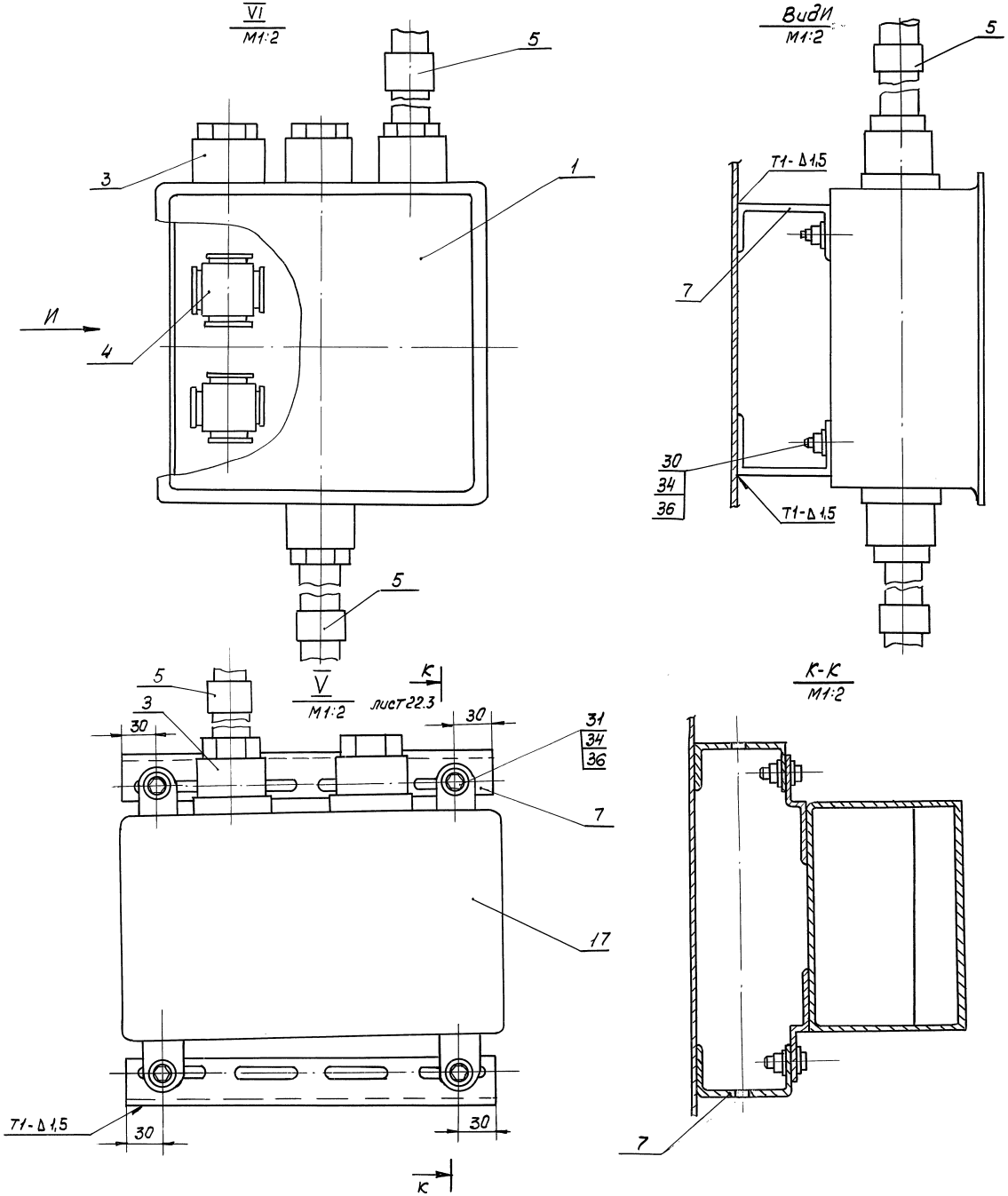

Инв.№ подл. | Подп. и дата | Взам.инв.№

Марка, поз.	Обозначение	Наименование	Кол.	масса, ед. кг.	Примечание
		Изделия заводов			
		НПО электромонтаж			
1	5.904-55.0-1ЭМ.И.03	Коробка протяжная			
		У996 У2	1		ПК
2		Коробка протяжная			
		У272 УХЛ3	4		
3		Сальник привертный			
		У262 У2	6		
4		Сжим ответвительный			
		У731 МУ3	8		
5		Оконцеватель			
		маркировочный А871 У3,5	50		
6		Скоба однолапковая			
		У253 У2	12		
7	5.904-55.0ЭМ.И.06	Швеллер перфорированный			
		У235 У2	3м		
8	5.904-55.0-1-ЭМ.И.04	Втулка уплотнительная			
		У292 УХЛ3	14		
9		Уголок соединительный			
		У280 УХЛ3	12		
10	5.904-55.0-1ЭМ.И.09	Муфта соединительная			
		У439 УХЛ3	24		
		Трубки электромонтажная			
11		ХВТ-В-УХЛ2,5	2м		
12		ХВТ-20-УХЛ2,5	2м		
13		Клей БМК-5К		1кг	
14		Чернила циклогексаноновые несмываемые		0,01кг	

Марка, поз.	Обозначение	Наименование	Кол.	масса, ед. кг.	Примечание
		Изделия заводов			
		Главмонтажавтоматики			
17		Коробка соединительная			
		Клеммная КС-20	1		КК
		Материалы			
		Трубы винипластовые			
		ПВХ-В-Р-ЭП25У			
		ТУ6-19-215-83			
18	5.904-55.0-1-ЭМ.И.10	Труба	2		
19	-12	Труба	1		
20	-06	Труба	1		
21	-12	Труба	1		
22	-14	Труба	1		
23	-04	Труба	1		
24					
27	5.904-55.0-1ЭМ.И.05	Прокладка			
		Лист Б-ПУ-0-Б ГОСТ 19903-74 Ст3. сп.3 ГОСТ 14637-89	4		
28	5.904-55.0-1-ЭМ.И.08	Прокладка			
		Пластина			
		1Ф-1-ТМ.кщ-С-3			
		ГОСТ 7338-90	12		
29					

Марка, поз	Обозначение	Наименование	Кол.	Масса ед. кг.	Примечание
		Крепежные изделия			
		Болты ГОСТ 7798-70			
30		М8-6g х 20.58	30		
31		М8-6g х 35.58	4		
32		М12-6g х 25.58	1		
		Винт			
33		М5-6Н х 14.58			
		ГОСТ 17473-80	8		
		Гайки ГОСТ 5915-70			
34		М8-6Н.5	34		
35		М12-6Н.5	1		
		Шайбы ГОСТ 11371-78			
36		8.04	68		
37		12.04	2		

Инв.№подл. | Подп. и дата | Взам. инв.№

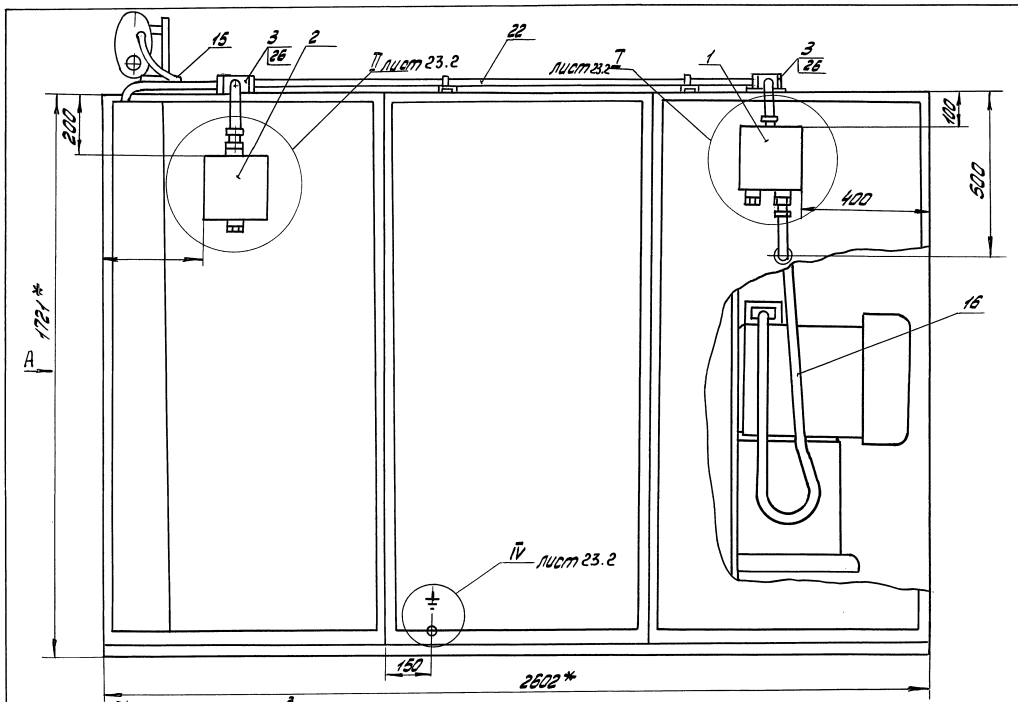

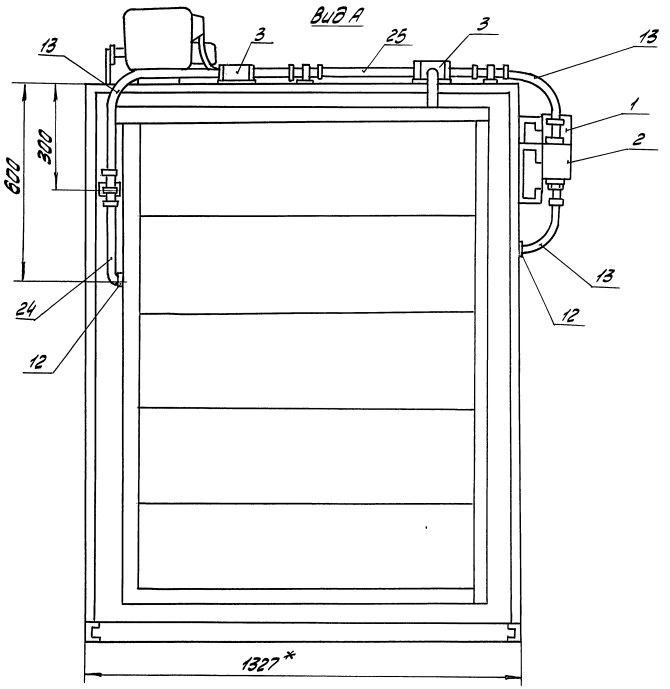

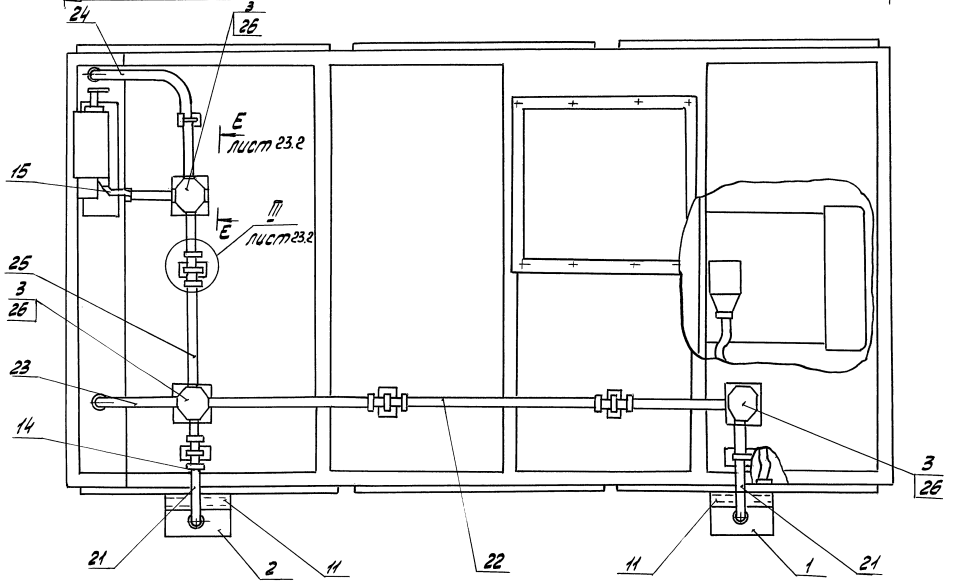

1. *Размеры для справок.
2. Знак условного обозначения заземления нанести краской маркированной „БМ" ТУ 29.02.405-72.
3. Болты заземления окраске не подлежат и должны быть смазаны техническим вазелином.
4. Длину труб электропроводки уточнить на месте монтажа.
5. Кабельный журнал см. лист 17
6. Сварные швы по ГОСТ 5264-80.

				5.904-55.01-ЭМ			
Разраб.	Миронова		15.10.90	Агрегат вентиляционно-приточный ВПА	Стадия	Лист	Листов
Пров.	Рыбченко		15.10.90			23.1	3
Т.контр.	Рыбченко		15.10.90	ВПА-20.3, ВПА-20.4 Электрооборудование. План	ММСС СССР НПО Промвентиляция ГПИ Промвентиляция		
Н.контр.	Грачевский		15.10.90				
Утв.	Осадчий		15.10.90				

Инв.№ подл. | Подпись и дата | Взам.инв.№

I
М 1:2 лист 23.1

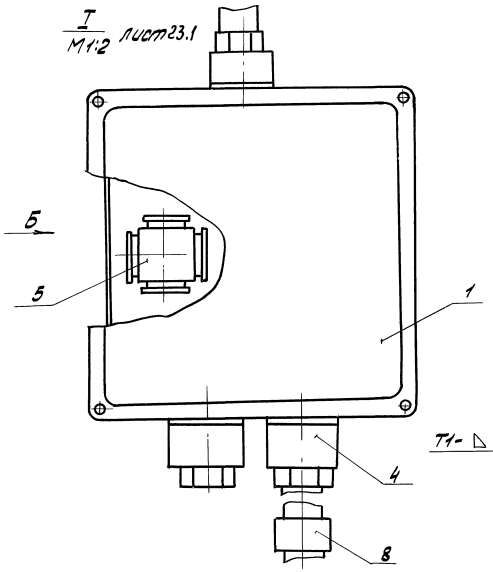

Вид Б
М 1:2

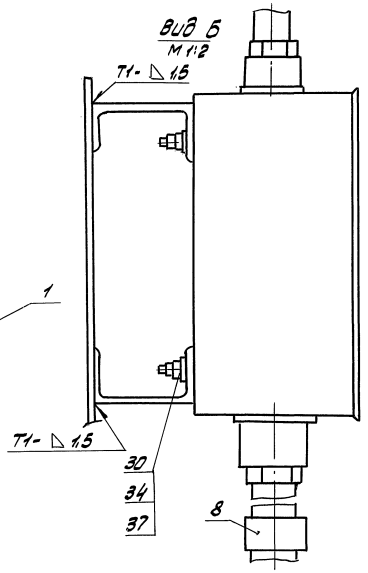

II
М 1:2 лист 23.1

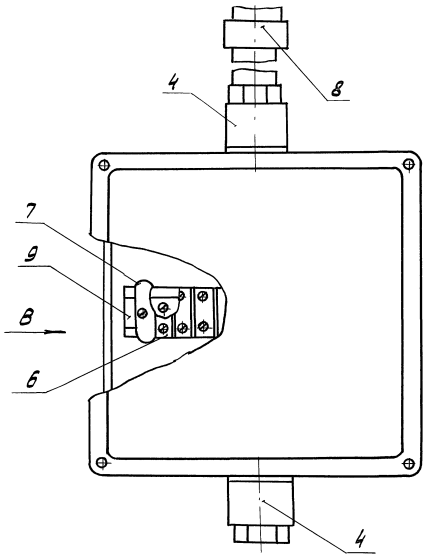

Вид В
М 1:2

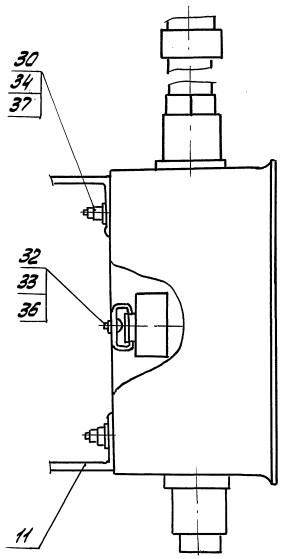

III
М 1:2 лист 23.1

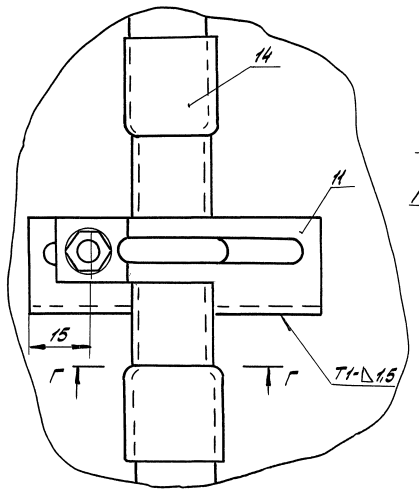

IV
М 1:1 лист 23.1

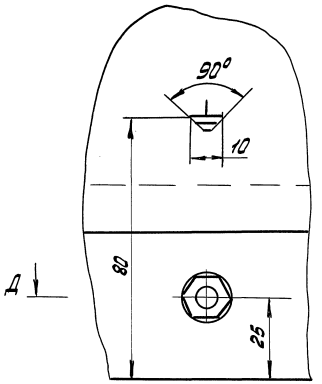

Г-Г
М 1:2

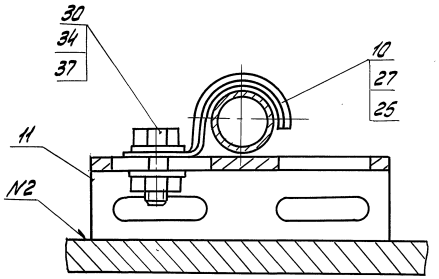

Д-Д
М 1:1

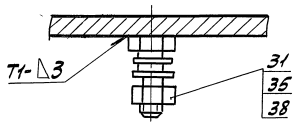

Е-Е
М 1:1 лист 23.1

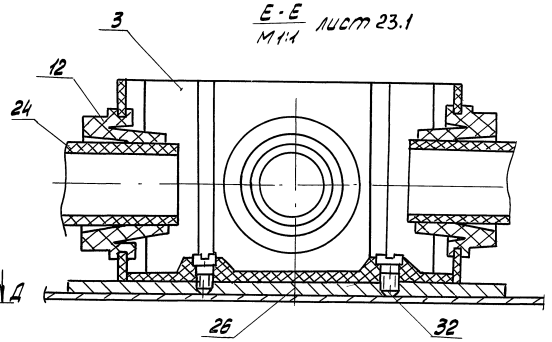

Инв.№ подл. | Подпись и дата | Взам. инв.№

Марка, поз.	Обозначение	Наименование	Кол.	Масса, ед., кг	Приме-чание
		Изделия заводов			
		НПО Электромонтаж			
1	5.904-55.0-1-ЭМ.И.02	Коробка протяжная			
		У996 У2	1		ПК
2	5.904.-55.0-1-ЭМ.И.01	Коробка клеммная			
		У996У2	1		ПК
3		Коробка протяжная			
		У272 УХЛ3	3		
4		Сальник привертный			
		У262 У2	5		
5		Сжим ответвительный			
		У731 МУ3	8		
6		Зажим наборный			
		нормальный У123 У2.1	10		
7		Колодка маркировочная			
		КМ5-У2.1	2		
8		Оконцеватель			
		Маркировочный А671У3	30		
9	5.904-55.0-1-ЭМ.И07	Рейка К109/1 У2	1		
10		Скоба однолапковая			
		К253 У2	6		
11	5.904-55.0-1-ЭМИ06	Швеллер перфорированный			
		К235 У2	2м		
12	5.904-55.0-1-ЭМ.И.04	Втулка уплотнительная			
		У292 УхЛ3	12		
13		Уголок соединительный			
		У280 УхЛ3	6		
14	5.904-55.0-1-ЭМ.И.09	Муфта соединительная			
		У439 УхЛ3	12		
		Трубки электромонтажные			
15		ХВТ-8-УхЛ2.5	1м		
16		ХВТ-20-УхЛ2.5	1м		

Марка, поз.	Обозначение	Наименование	Кол.	Масса, ед., кг	Примечание
18		Клей БМК-5К		0,5кг	
19		Чернила циклогексанавые нестываемые		0.01кг	
20					
		Материалы			
		Трубы винипластовые			
		ПВХ-В-Р-ЭП25У			
		ТУ6-19-215-83			
21	5.904-55.0-1-ЭМ.И.10	Труба	2		
22	-12	Труба	1		
23	-06	Труба	1		
24	-09	Труба	1		
25	-13	Труба	1		
26	5.904-55.0-1-ЭМ.И.05	Прокладка			
		Лист Б-ПУ-О-Б ГОСТ 19903-74 Ст3сп.3 ГОСТ 14637-89	3		
27	5.904-55.0-1-ЭМ.И.08	Прокладка			
		Пластина			
		1ф-1-ТМКЩ-С-3			
		ГОСТ 7338-90	6		

Марка, поз.	Обозначение	Наименование	Кол.	Масса, ед., кг	Приме-чание
		Крепежные изделия			
		Болты ГОСТ 7798-70			
30		М8-6g×20.58	15		
31		М12-6g×25.58	1		
		Винт			
32		М4-6Н×12.56			
		ГОСТ 17473-80	10		
		Гайки ГОСТ 5915-70			
33		М4-6Н.5	10		
34		М8-6Н.5	15		
35		М12-6Н.5	1		
		Шайбы ГОСТ 11371-78			
36		5.04	20		
37		8.04	30		
38		12.04	2		

Инв.№ подл. | Подпись и дата | Взам. инв.№

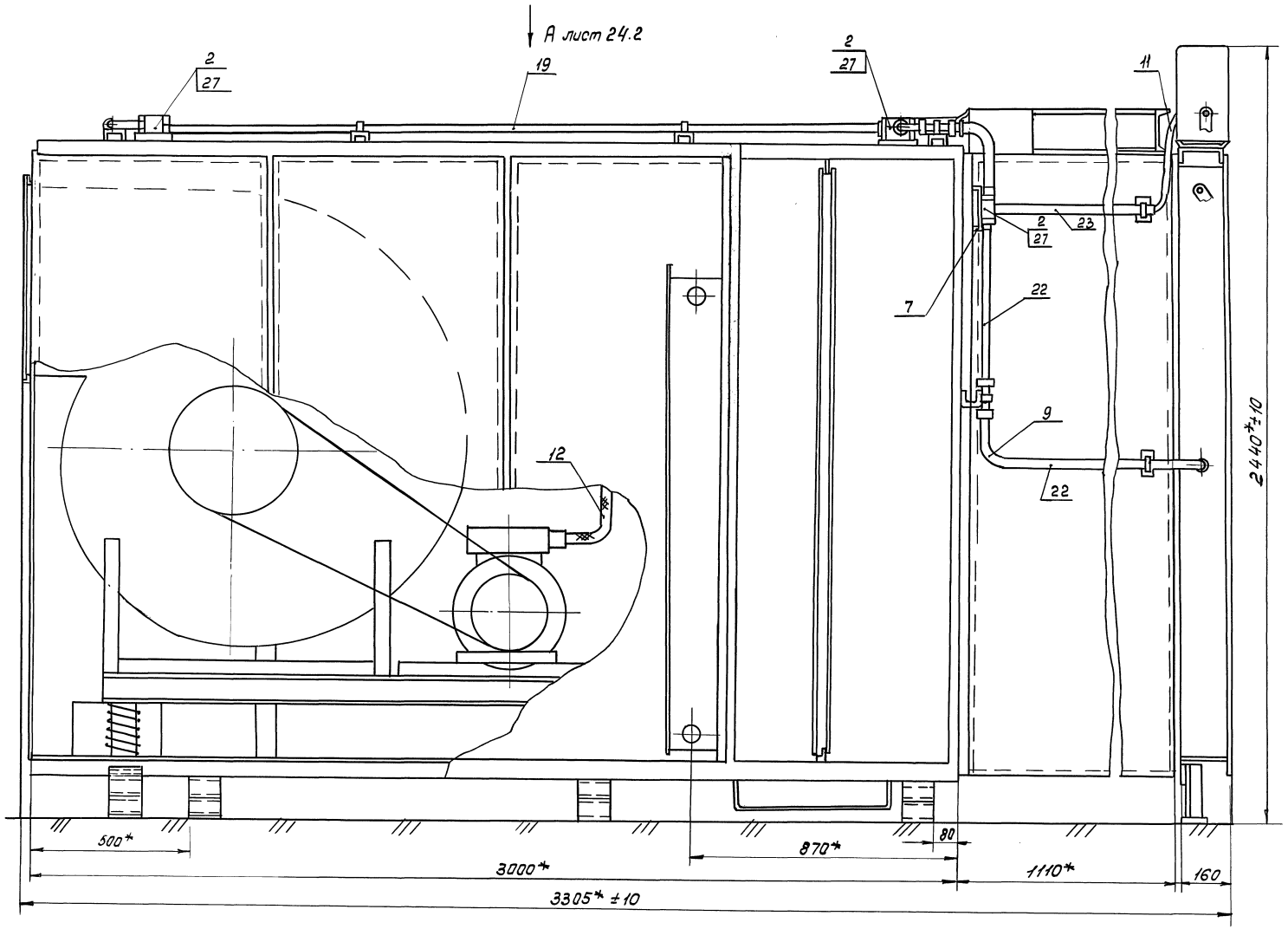

1* Размеры для справок

2. Знак условного обозначения заземления нанести краской маркированной „БМ"

3. Болты заземления окраске не подлежат и должны быть смазаны техническим вазелином.

4. Длину труб электропроводки уточнить на месте монтажа

5 Кабельный журнал см. лист. 18

6 Сварные швы по ГОСТ 5264-80.

				5.904-55.01-ЭМ			
Разраб	Миронова		15.10.90	Агрегат вентиляционно-приточный ВПА	Стадия	Лист	Листов
Провер.	Рыбченко		15.10.90			24.1	6
Т.контр	Рыбченко		15.10.90				
Н.контр	Граевский		15.10.90	ВПА-40.1, ВПА-40.2 Электрооборудование. План	ММСС СССР НПО Промвентиляция ГПИ Проектпромвентиляция		
Утв	Осадчий		15.10.90				

24667-03 15 Копировал

Формат А2

Инв.№ подл. | Подпись и дата | Взам. инв.№

Вид А лист 24.1

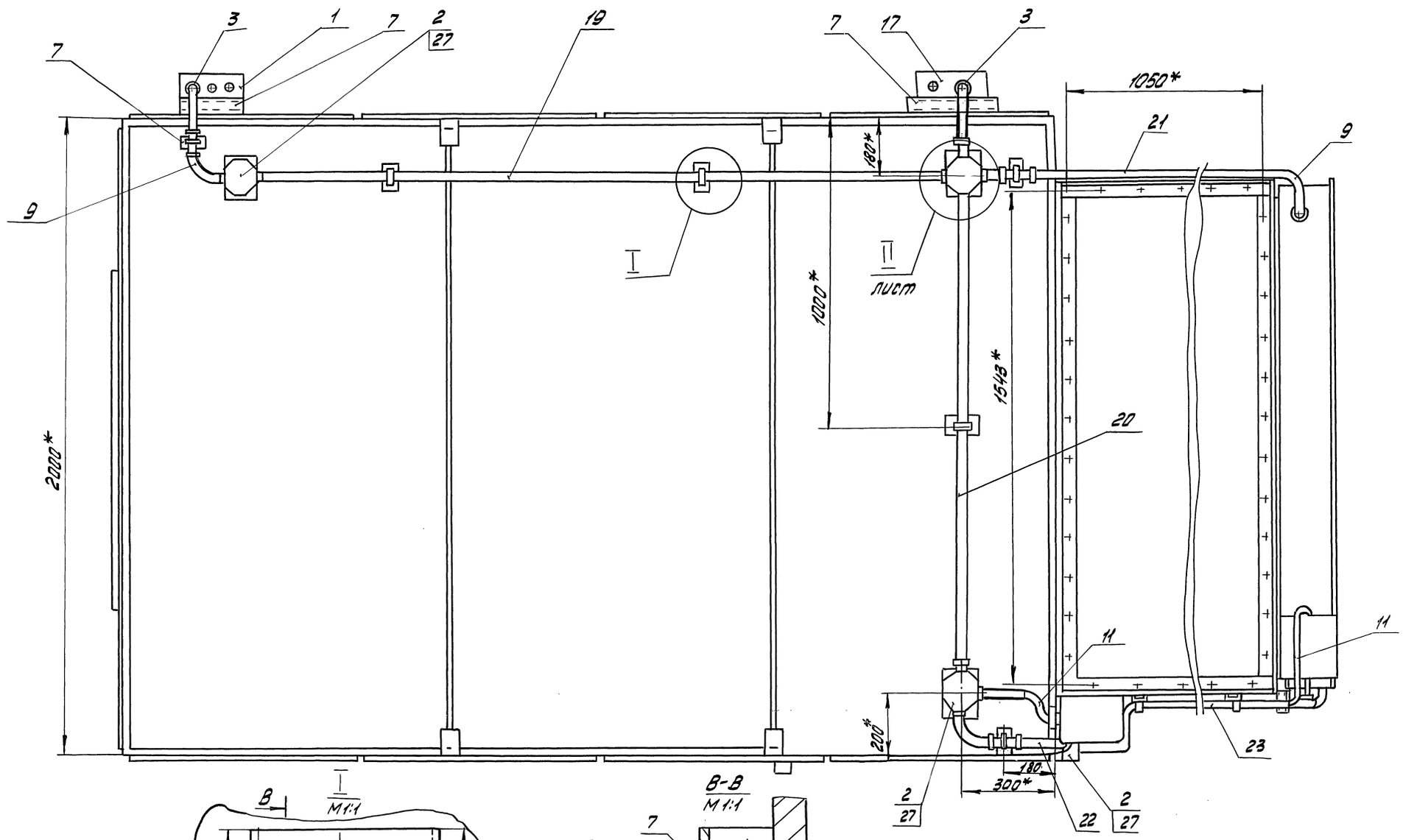

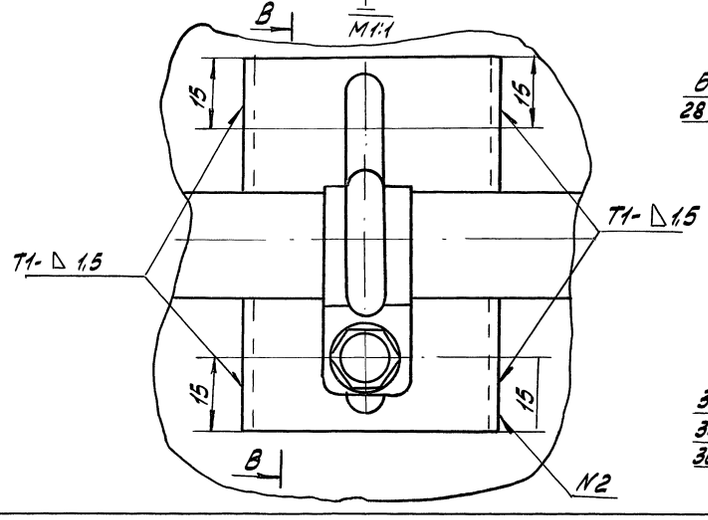

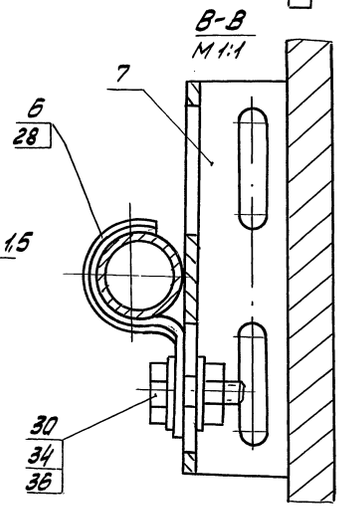

Инв.№подл. | Подпись и дата | Взам.инв.№

Вид Б лист 24.1

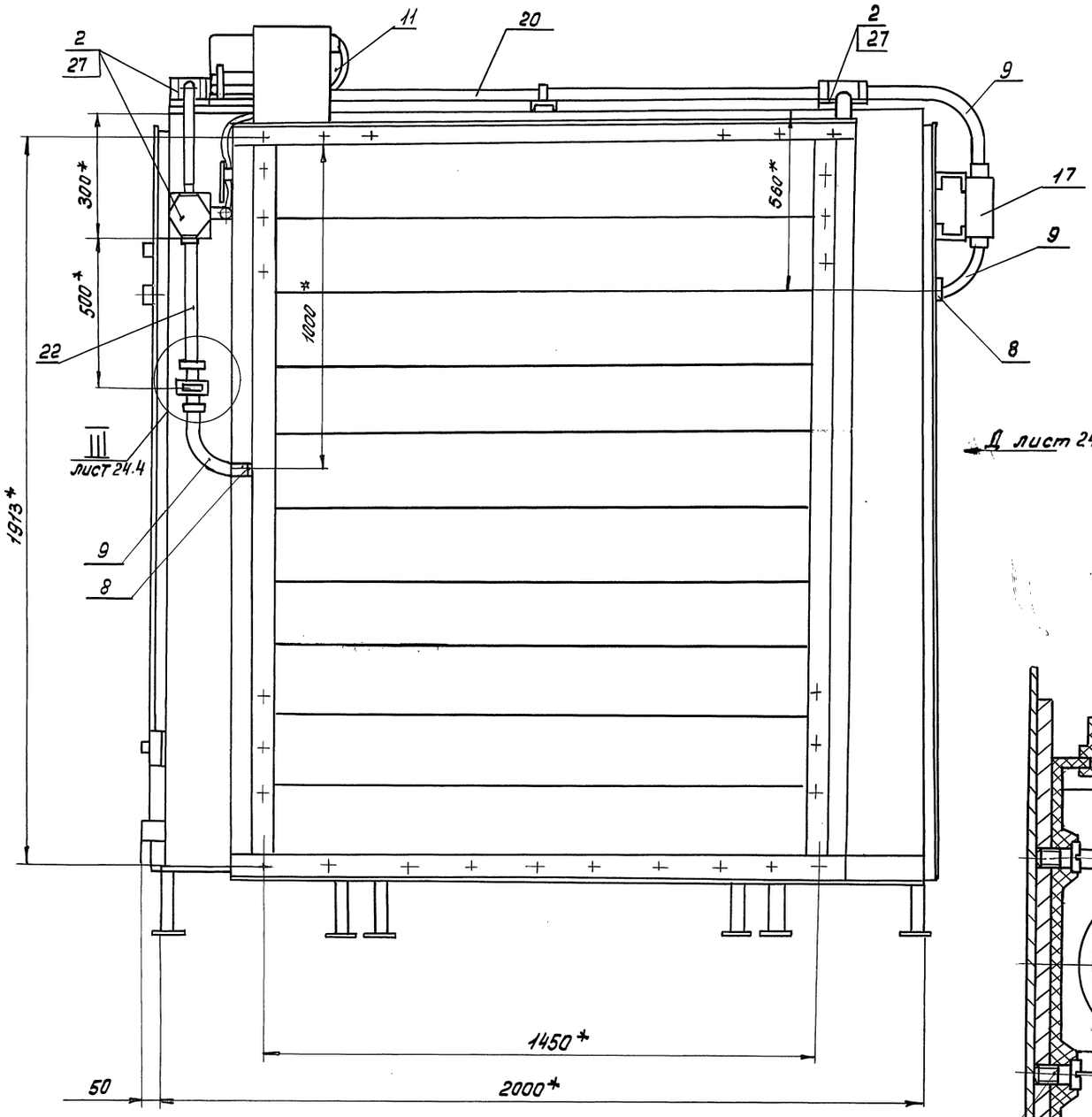

Д лист 24.4

Г II М1:1 лист 24.2

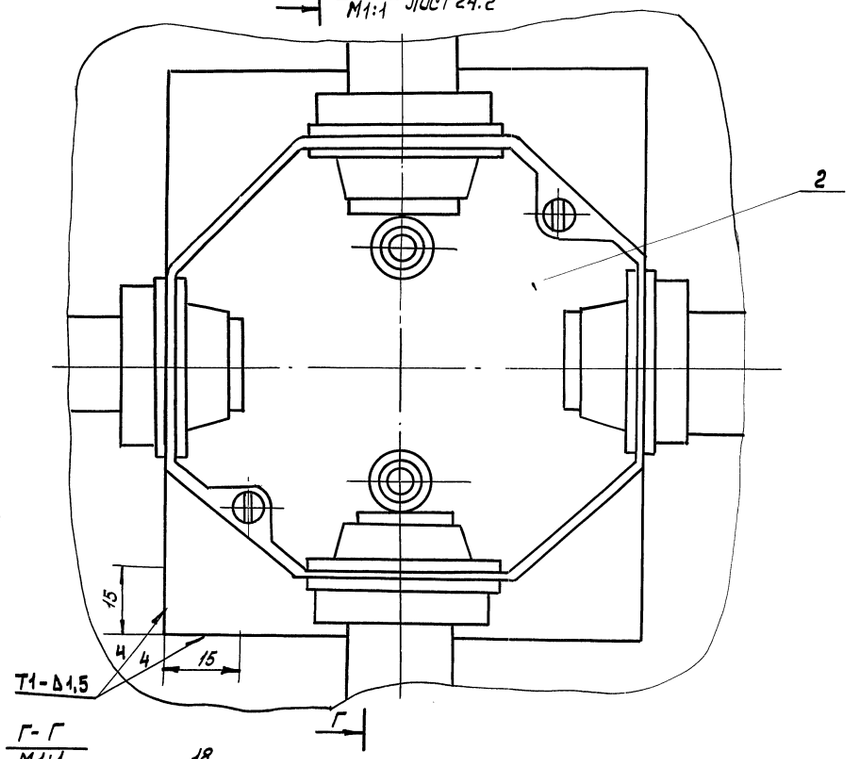

Г-Г М1:1

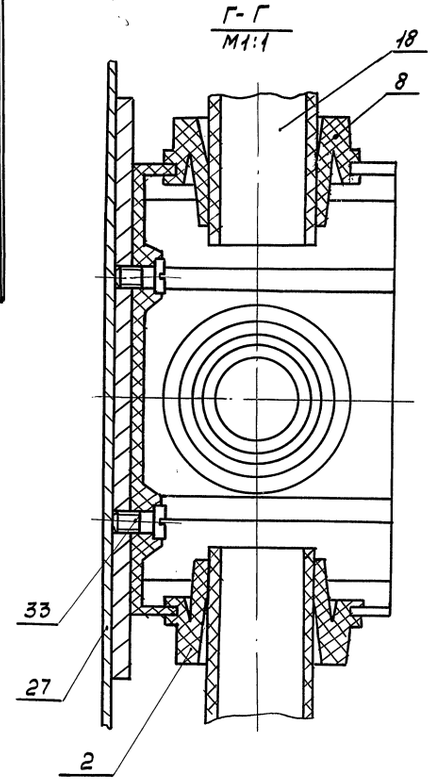

Инв.№подл. | Подп. и дата | Взам.инв.№

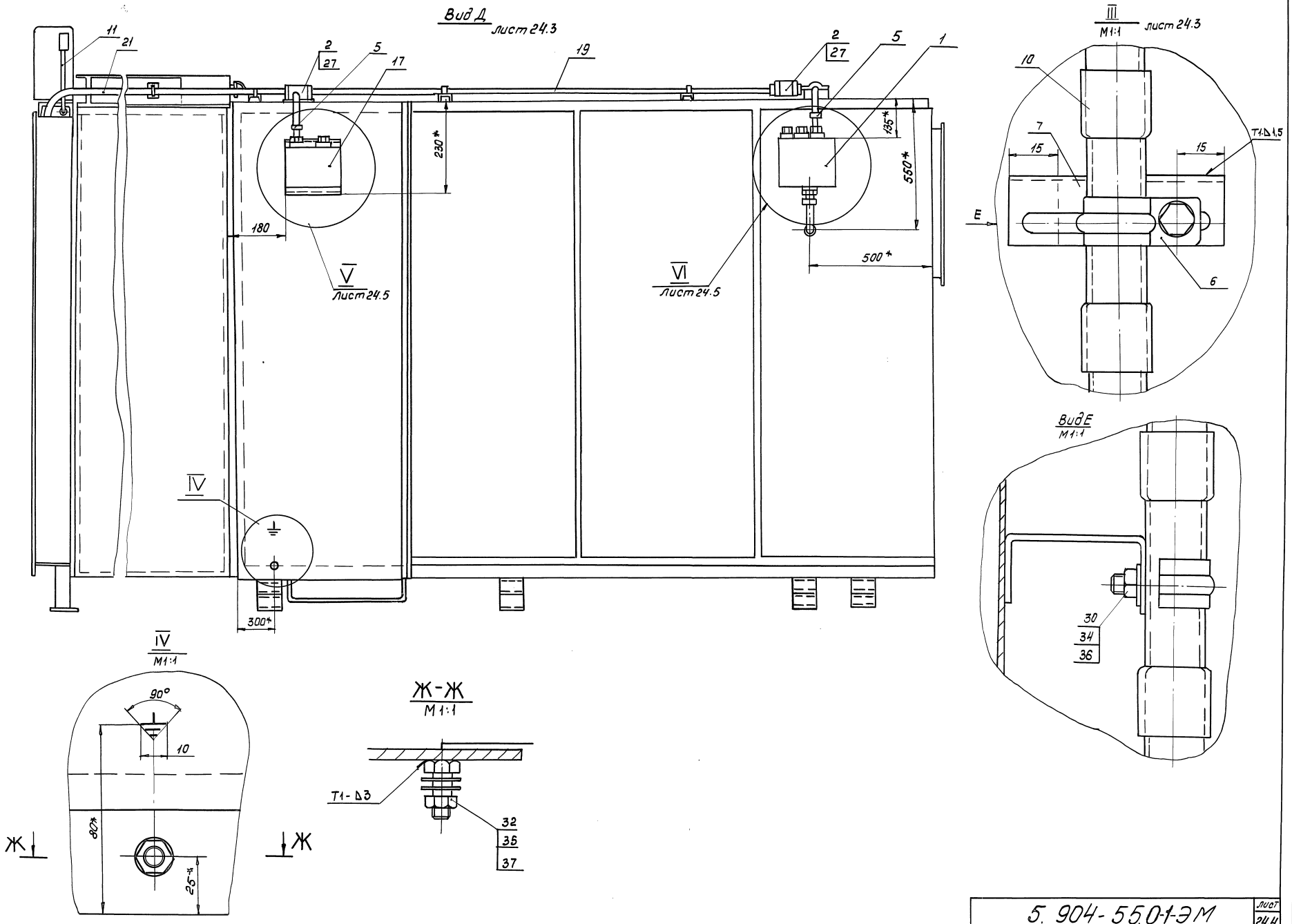

Инв.№ подл.	Подп. и дата	Взам. инв.№

5. 904-55.0-1-ЭМ

лист 24.4

24667-03 18 копировал: формат А2

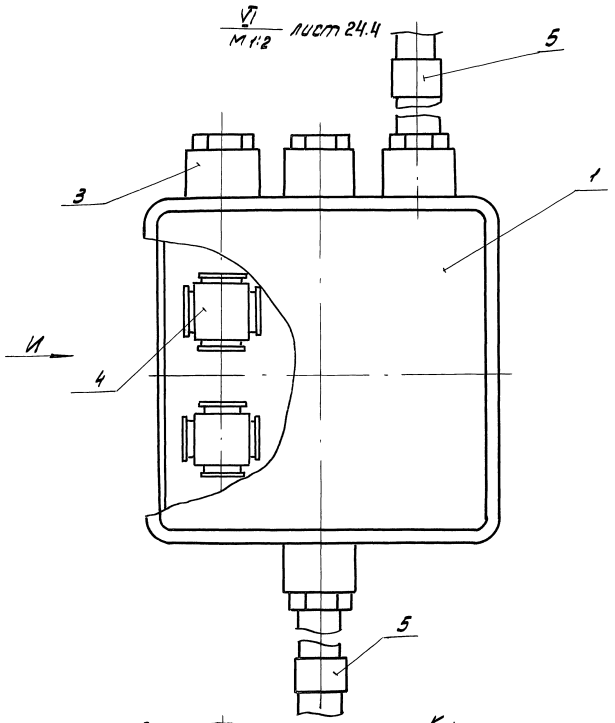

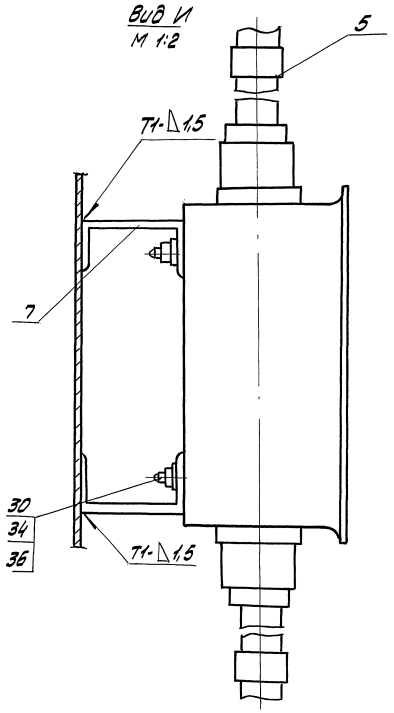

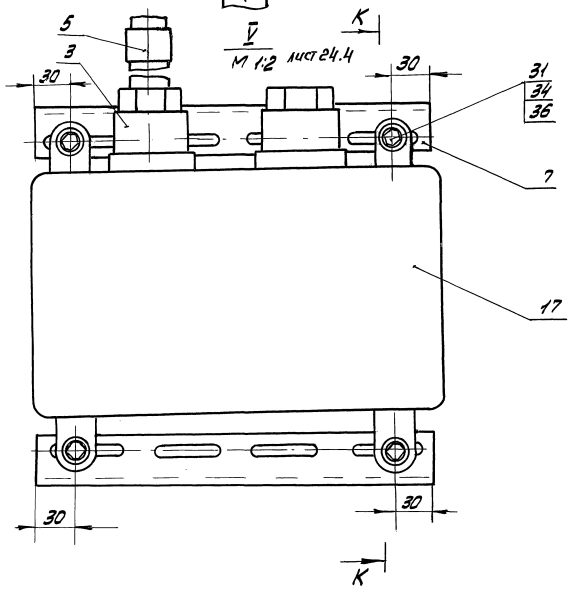

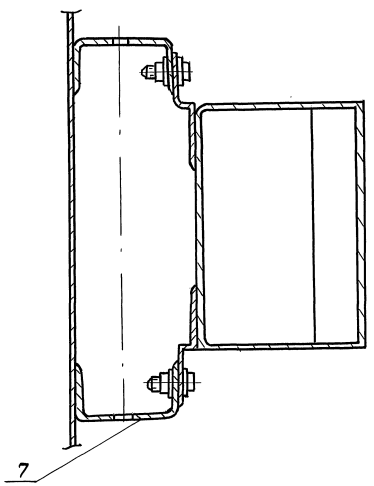

Инв.№ подл. | Подпись и дата | Взам. инв.№

5.904-55.01-ЭМ

Лист 24.5

24667-03 19

Формат А2

Марка, поз.	Обозначение	Наименование	Кол.	Масса, ед.кг.	Примечание
		Изделия заводов			
		НПО электромонтаж			
1	5.904-55.0-1-ЭМ.И.03	Коробка протяжная			
		У 996 У2	1		ПК
2		Коробка протяжная			
		У 272 УХЛ3	4		
3		Сальник привертный			
		У 262 У2	6		
4		Сжим ответвительный			
		У 731 МУ3	8		
5		Оконцеватель			
		маркировочный А671435	50		
6		Скоба однолапковая			
		У 253 У2	12		
7	5.904-55.0-1-ЭМ.И.06	Швеллер перфорированный			
		К 235 У2	3м		
8	5.904-55.0-1-ЭМ.И.04	Втулка уплотнительная			
		У 292 УХЛ3	14		
9		Уголок соединительный			
		У 280 УХЛ3	12		
10	5.904-55.0-1-ЭМ.И.09	Муфта соединительная			
		У 439 УХЛ3	24		
		Трубки электромонтажные			
11		ХВТ-8-УХЛ2.5	2м		
12		ХВТ-20-УХЛ2.5	2м		
13		Клей БМК-5К		1кг	
14		Чернила циклогексановые			
		невымываемые		0,01кг	

Марка, поз.	Обозначение	Наименование	Кол.	Масса, ед.кг.	Примечание
		Изделия заводов			
		Главмонтажавтоматики			
17		Коробка соединительная			
		клеммная КС-20	1		КК
		Материалы			
		Трубы винипластовые			
		ПВХ-В-Р-ЭП25У			
		ТУ 6-19-215-83			
18	5.904-55.0-1-ЭМ.Н 10	Труба	2		
19	-15	Труба	1		
20	-11	Труба	1		
21	-09	Труба	1		
22	-16	Труба	1		
23	-07	Труба	1		
24					
27	5.904-55.0-1-ЭМ.И.05	Прокладка			
		лист Б-ПУ-0-В ГОСТ 19903-74 Ст3 сп ГОСТ 14637-89	4		
28	5.904-55.0-1-ЭМ.И.08	Прокладка			
		Пластина			
		1ф-1-ТМКЩ-С-3			
		ГОСТ 7338-90	12		

Марка, поз.	Обозначение	Наименование	Кол.	Масса, ед.кг	Примечание
		Крепежные изделия			
		Болты ГОСТ 7798-70			
30		М8-6g×20.58	30		
31		М8-6g×35.58	4		
32		М12-6g×25.58	1		
		Винт			
33		М5-6Н×14.56			
		ГОСТ 17473-80	8		
		Гайки ГОСТ 5915-70			
34		М8-6Н.5	34		
35		М12-6Н.5	1		
		Шайбы ГОСТ 11371-78			
36		8.04.	68		
37		12.04	2		

Инв.№подл. | Подпись и дата | Взам.инв.№

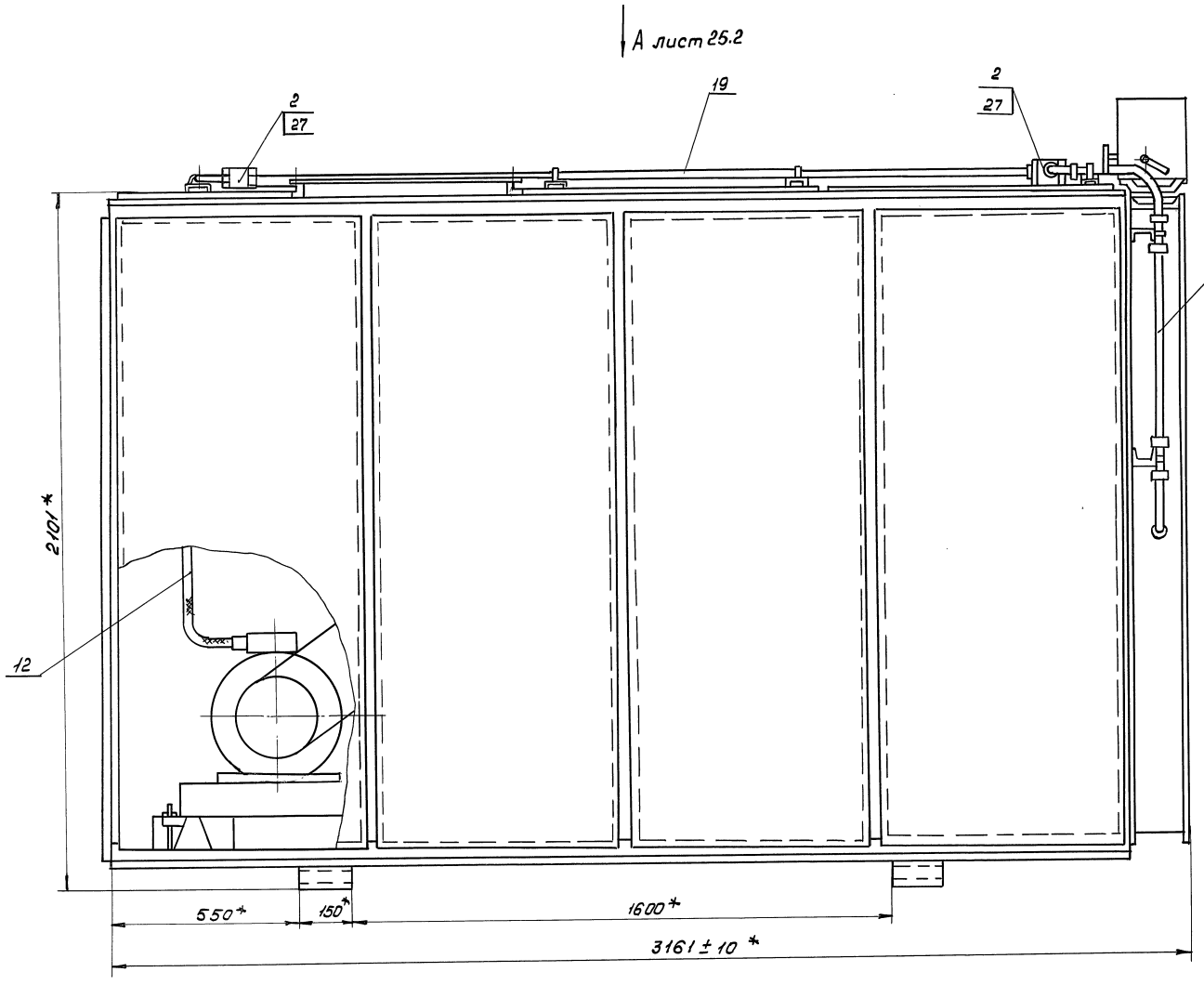

1. * Размеры для справок.
2. Знак условного обозначения заземления нанести краской маркированной „Бм"
3. Болты заземления окраске не подлежат и должны быть смазаны техническим вазелином.
4. Длину труб электропроводки уточнить на месте монтажа
5. Кабельный журнал см лист 19
6. Сварные швы по ГОСТ 5264-80

				5.904-55.0-1ЭМ			
Разраб	Мироново		15·10·90	Агрегат вентиляционно приточный ВПА	Стадия	Лист	Листов
Провер	Рыбченко		15·10·90			25.1	6
Т.контр	Рыбченко		15·10·90				
Н.контр	Грабевский		15·10·90	ВПА-40.3, ВПА-40.4 Электрооборудование. План	Минсс СССР НПО Промвентиляция ГПИ Проектпромвентиляция		
Утв	Осадчий		15·10·90				

Взам.инв.№ | Подп. и дата | Инв.№ подл.

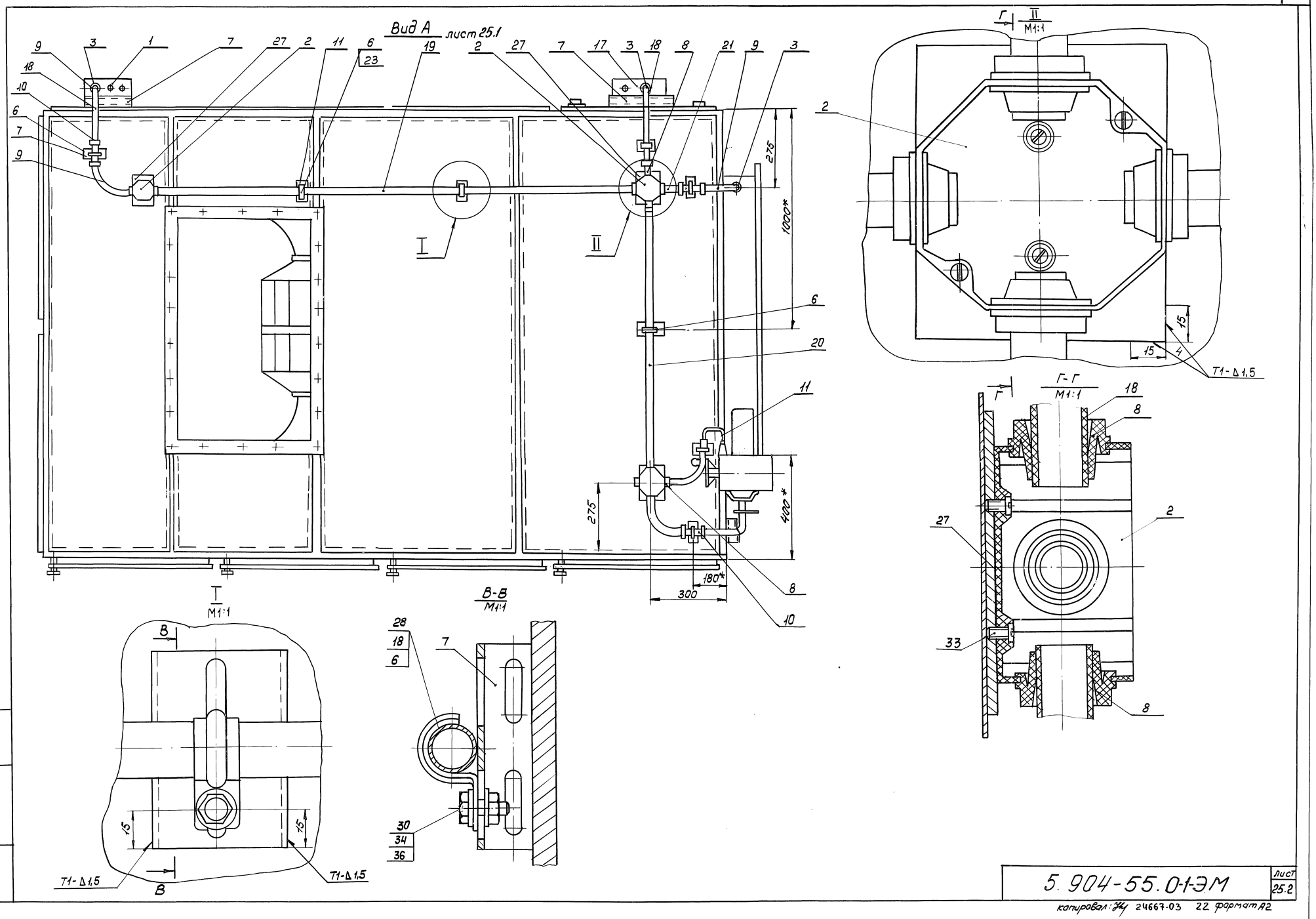

Инв.№ подл.	Подп. и дата	Взам. инв.№	

5.904-55.0-1-ЭМ

Лист 25.2

копировал: 24667-03 22 формат А2

Вид Б лист 25.1

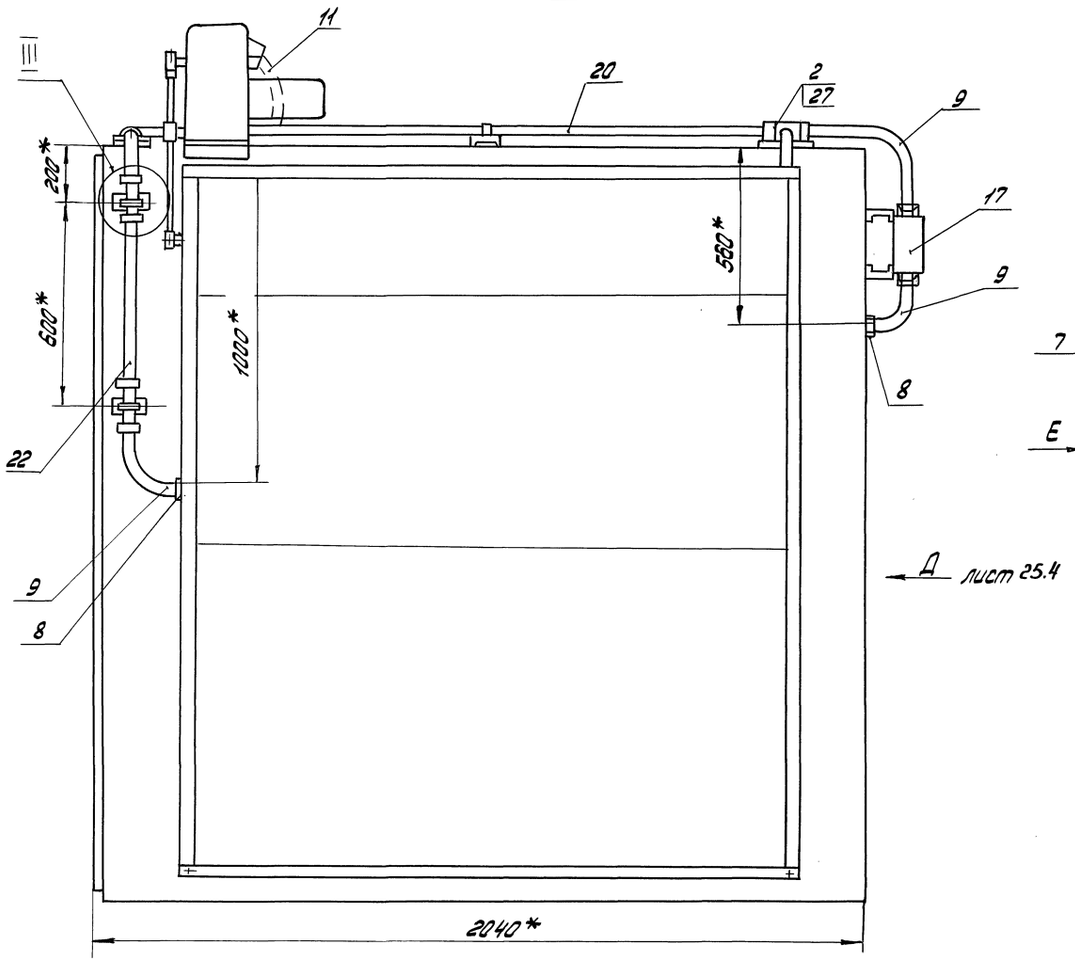

III
М 1:1

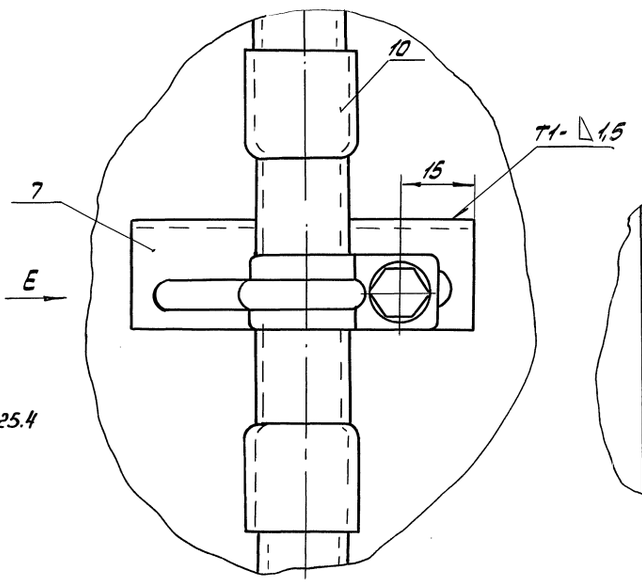

Вид Е
М 1:1

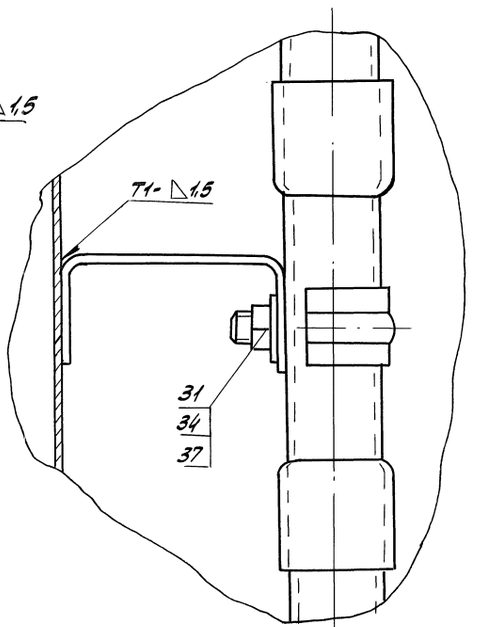

Инв.№подл. | Подпись и дата | Взам.инв.№

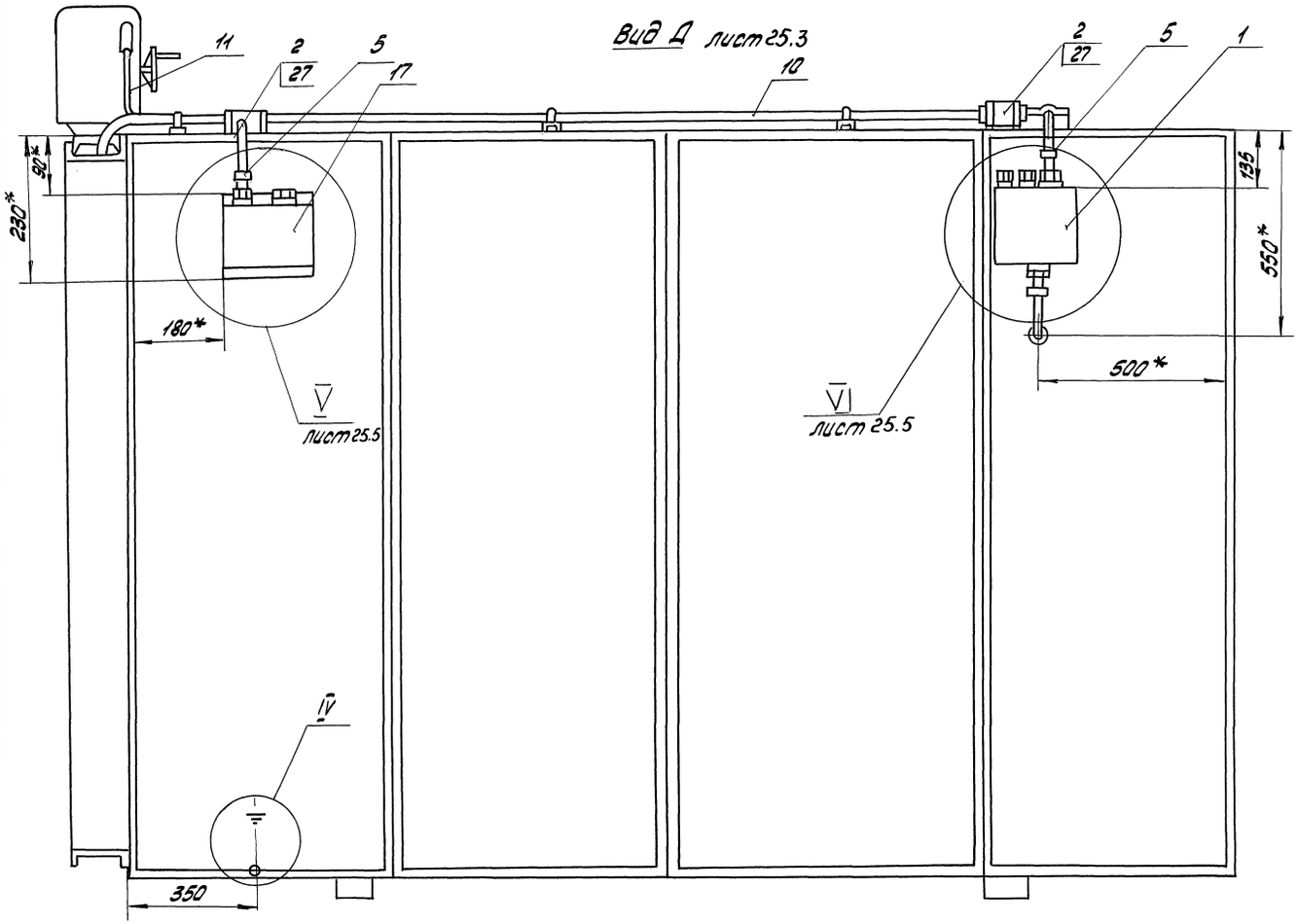

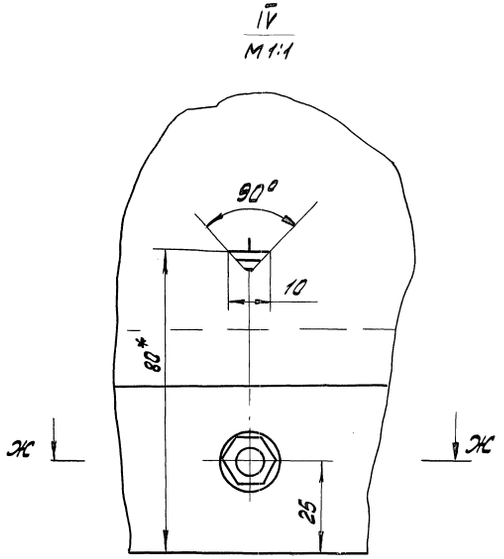

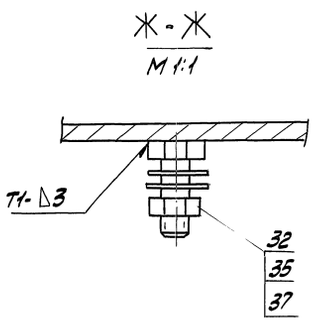

Инв.№подл. | Подпись и дата | Взам.инв.№

VI
М1:2 лист 25.4

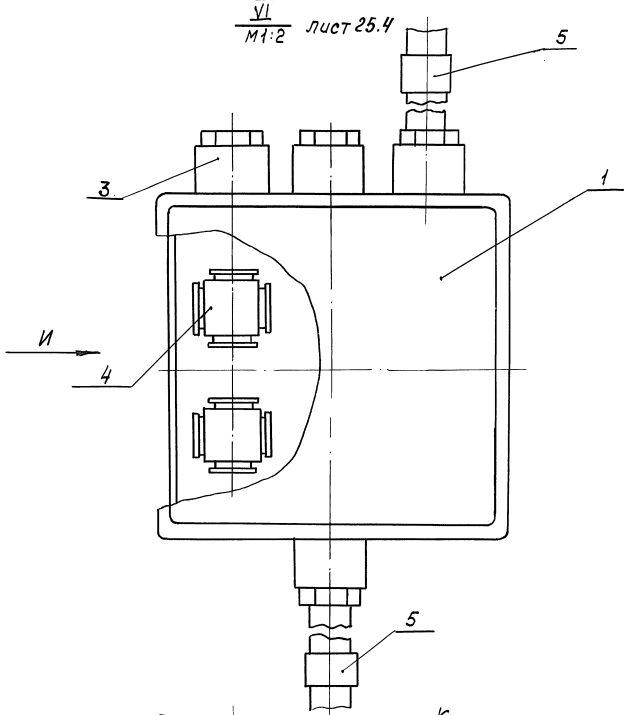

Вид И
М1:2

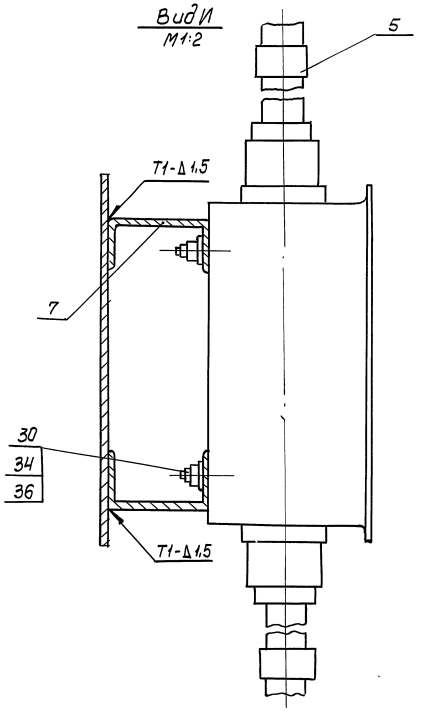

V
М1:2 лист 25.4

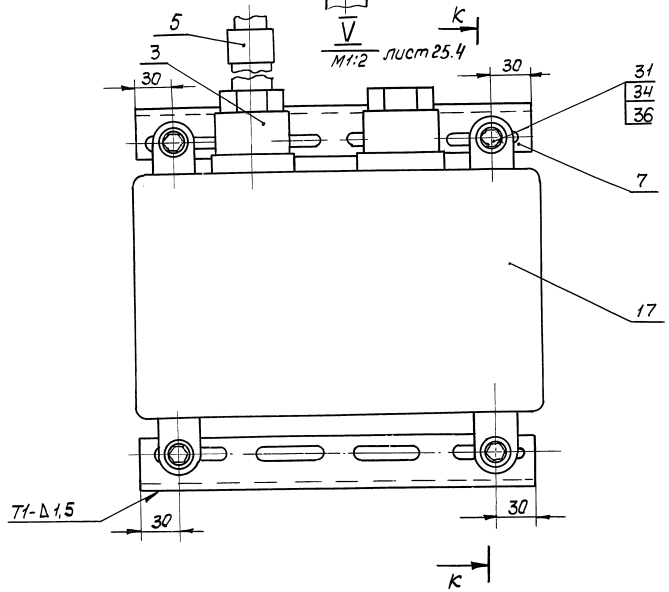

К-К
М1:2

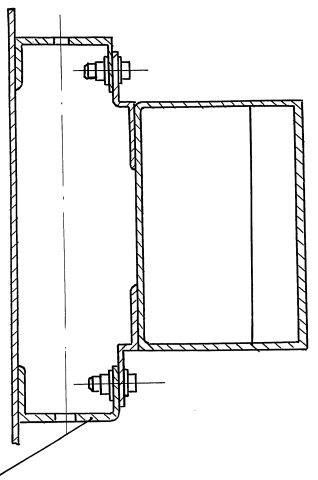

Инв.№ подл. | Подпись и дата | Взам.инв.№

Марка, поз.	Обозначение	Наименование	Кол.	Масса ед., кг	Примечание
		Изделия заводов			
		НПО электромонтаж			
1	5.904-55.0-1-ЭМ.И.03	Коробка протяжная			
		У 996У2	1		ПК
2		Коробка протяжная			
		У 272 УХЛ3	3		
3		Сальник привертный			
		У262 У2	6		
4		Смит ответвительный			
		У 731 МУ3	8		
5		Оконцеватель			
		маркировочный А 671У3.5	50		
6		Скоба однолапковая			
		К 253У2	10		
7	5.904-55.0-1ЭМ.И 06	Швеллер перфорированный			
		К 235 У2	2м		
8	5.904-55.0-1ЭМ.И.04	Втулка уплотнительная			
		У 292 УХЛ3	12		
9		Уголок соединительный			
		У 280 УХЛ3	8		
10	5.904-55.0-1ЭМ.И.09	Муфта соединительная			
		У439 УХЛ3	15		
		Трубки электромонтажные			
11		ХВТ-8-УХЛ 2.5	1м		
12		ХВТ-20-УХЛ 2.5	2м		
13		Клей БМК-5К		1кг	
14		Чернила циклогексано-			
		вые несмываемые		0.01кг	

Марка, поз.	Обозначение	Наименование	Кол.	Масса ед., кг	Примечание
		Изделия заводов			
		Главмонтажавтоматики			
17		Коробка соединительная			
		клеммная КС-20	1		КК
		Материалы			
		Трубы винипластовые			
		ПВХ-В-Р-ЭП25У			
		ТУ6-19-215-83			
18	5.904-55.0-1-ЭМ.Н.10	Труба	2		
19	-14	Труба	1		
20	-08	Труба	1		
21	-03	Труба	1		
22	-08	Труба	1		
23					
27	5.904-55.0-1-ЭМ.И.05	Прокладка			
		Лист Б-ПУ-0-6 ГОСТ 19903-74 Ст3сп3 ГОСТ 14637-89	3		
28	5.904-55.0-1ЭМ.И.08	Прокладка			
		Пластина			
		1ф-1-Тмкщ-С-3			
		ГОСТ 7338-90	10		

Марка, поз.	Обозначение	Наименование	Кол.	Масса ед., кг	Примечание
		Крепежные изделия			
		Болты ГОСТ 7798-70			
30		М8-6g×20.58	25		
31		М8-6g×35.58	4		
32		М12-6g×25.58	1		
		Винт			
33		М5-6Н×14.56			
		ГОСТ 17473-80	6		
		Гайки ГОСТ 5915-70			
34		М8-6.Н5	29		
35		М12-6-Н5	1		
		Шайбы ГОСТ 11371-78			
36		8.04	58		
37		12.04	2		

Инв. № подл. | Подпись и дата | Взам. инв. №

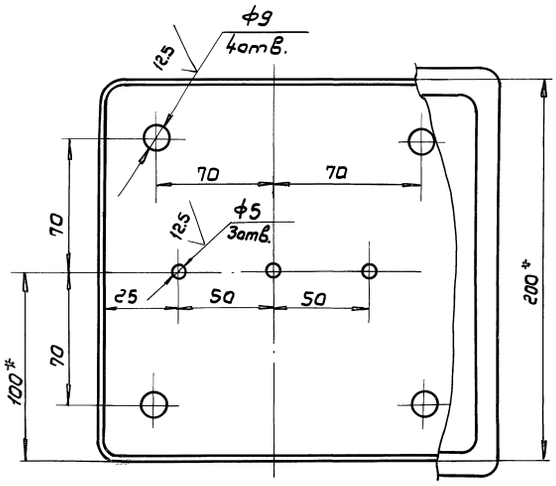

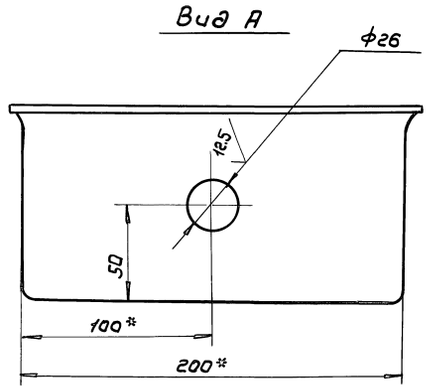

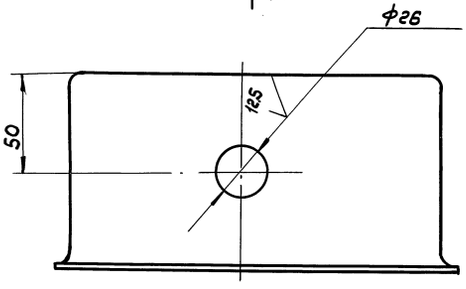

1. * Размеры для справок
2. IT14; $\pm \frac{T_2}{2}$

				5.904-55.0-1-ЭМ.И.01			
Разраб.	Миронова		15.10.90	Агрегат вентиляционно-приточный ВПА	Стадия	Лист	Листов
Пров.	Рыбченко		15.10.90				1
Т.контр.	Рыбченко		15.10.90				
Н.контр.	Граевский		15.10.90	Коробка клеммная У996 У2	ММСС СССР НПО Промвентиляция СПИ Проектпромвентиляция		
Утв.	Осадчий		15.10.90				

Формат А3

Инв.№подл. | Подпись и дата | Взам.инв.№

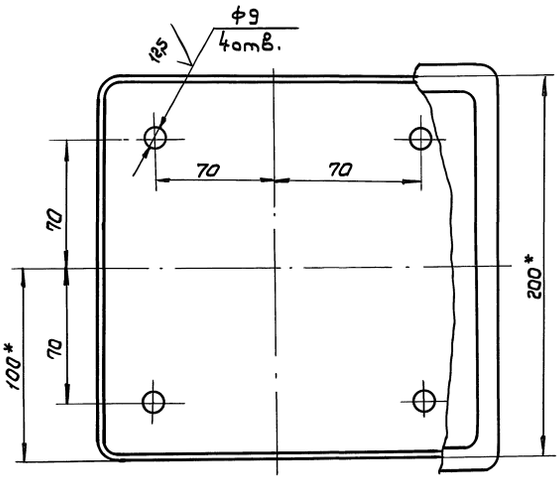

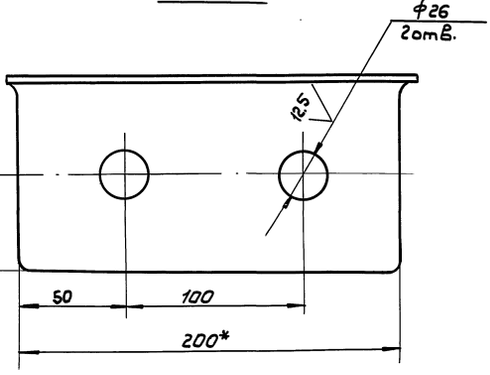

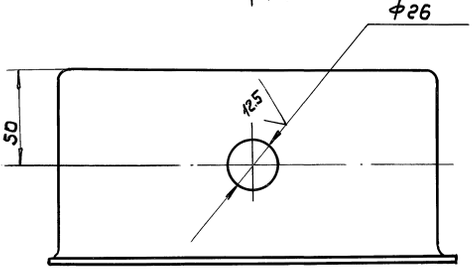

1. * Размеры для справок
2. IT14; $\pm \frac{T}{2}$

				5.904-55.0-1-ЭМ.И.02			
Разраб.	Миронова		15.10.90	Агрегат вентиляционно-приточный ВПА	Стадия	Лист	Листов
Провер.	Рыбченко		15.10.90				1
Т.контр.	Рыбченко		15.10.90				
Н.контр.	Граевский		15.10.90	Коробка протяжная У996 У2	ММСС СССР НПО Промвентиляция СПИ Проектпромвентиляция		
Утв.	Осадчий		15.10.90				

Формат А3

Инв.№подл. | Подпись и дата | Взам.инв.№

24661-03 27

Вид А

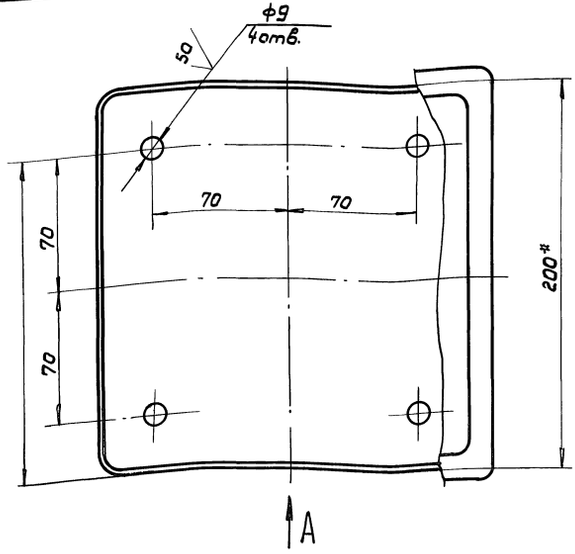

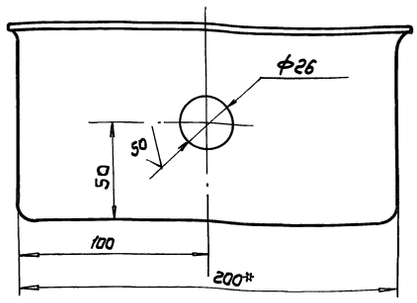

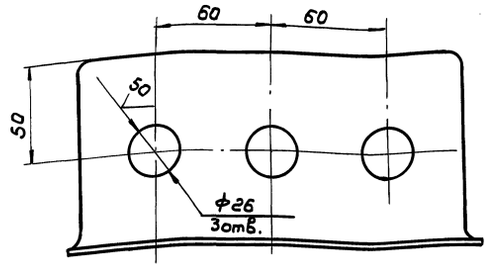

1. * Размеры для справок
2. Н14; $\pm \frac{IT16}{2}$

				5.904-55.0-1-эм.И.03		
Разраб.	Миронова		15.10.90	Агрегат вентиляционно-приточный ВПА	Стадия	Лист	Листов
Провер.	Рыбченко		15.10.90				1
Т.контр.	Рыбченко		15.10.90				
Н.контр.	Грачевский		15.10.90	Коробка протяжная У996У2	ммсс СССР НПО Промвентиляция ГПИ Проектпромвентиляция		
Утв.	Осадчий		15.10.90				

Формат А3

Инв.№подл. | Подпись и дата | Взам.инв.№

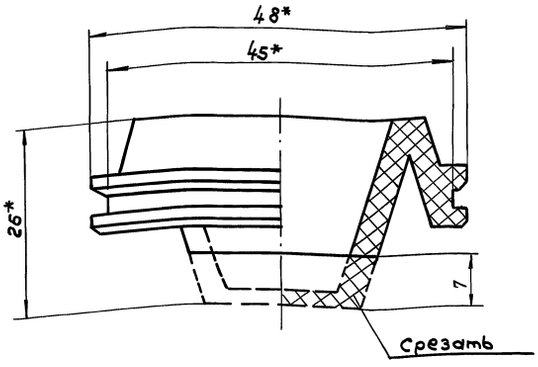

* Размеры для справок

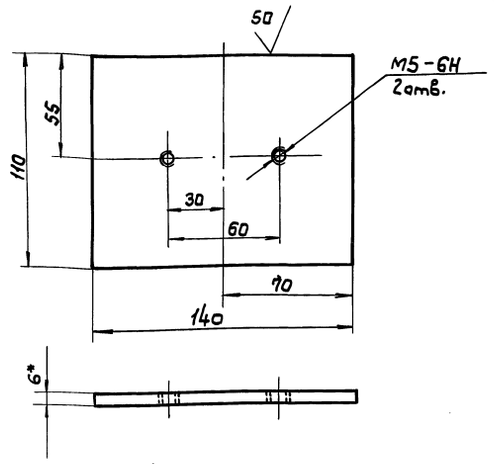

1. * Размеры для справок
2. $\pm \frac{IT14}{2}$

				5.904-55.0-1-эм.И.04		
Разраб.	Миронова		15.10.90	Агрегат вентиляционно-приточный ВПА	Стадия	Лист	Листов
Провер.	Рыбченко		15.10.90				1
Т.контр.	Рыбченко		15.10.90	Втулка уплотнительная У232УХЛ3	ммсс СССР НПО Промвентиляция ГПИ Проектпромвентиляция		
Н.контр.	Грачевский		15.10.90				
Утв.	Осадчий		15.10.90				

Формат А4

				5.904-55.0-1-эм.И.05		
Разраб.	Миронова		15.10.90	Агрегат вентиляционно-приточный ВПА	Стадия	Лист	Листов
Провер.	Рыбченко		15.10.90				1
Т.контр.	Рыбченко		15.10.90	Прокладка Б-ПУ-0-6 ГОСТ 19903-74 Ст.3 Сп.3 ГОСТ 14637-89	ммсс СССР НПО Промвентиляция ГПИ Проектпромвентиляция		
Н.контр.	Грачевский		20.10.90	Лист			
Утв.	Осадчий		15.10.90				

Формат А4

Инв.№подл. | Подпись и дата | Взам.инв.№

24667-03 28

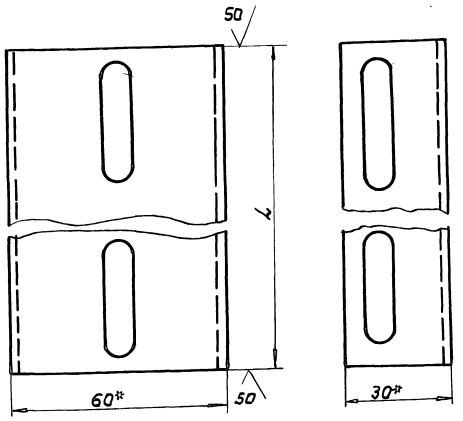

Обозначение	l, мм	Масса, кг	Примечание
5.904-55.5ЭМ.И.06	200	0.4	для крепления коробок У99692
-01	90	0.18	для крепления скоб К 253У2
-02	240	0.5	для крепления коробкикс-20

1. * Размеры для справок
2. $\pm \frac{JT14}{2}$

				5.904-55.01-ЭМ.И.06			
Разраб.	Миронова		15.10.96	Агрегат вентиляционно-приточный ВПА	Стадия	Лист	Листов
Провер.	Рыбченко		15.10.96				1
Т.контр.	Рыбченко		15.10.96				
Н.контр.	Граевский		15.10.96	Кронштейн швеллер К 235У2	ммсс СССР НПО Промвентиляция ГПИ Проектпромвентиляция		
Утв.	Осадчий		15.10.96				

Формат А4

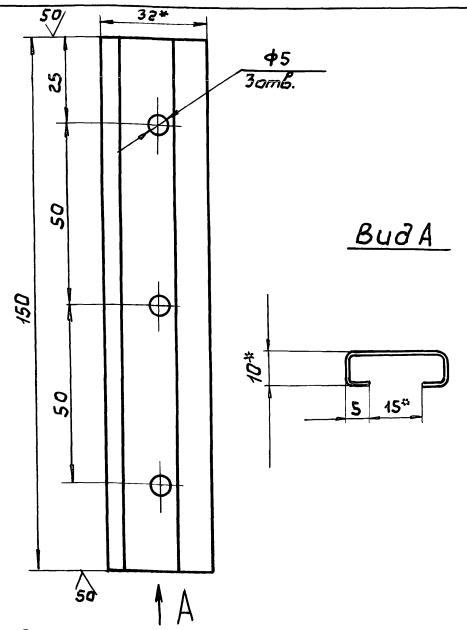

1. * Размер для справок
2. $\pm \frac{JT14}{2}$

				5.904-55.01-ЭМ.И.07			
Разраб.	Миронова		15.10.96	Агрегат вентиляционно-приточный ВПА	Стадия	Лист	Листов
Провер.	Рыбченко		15.10.96				1
Т.контр.	Рыбченко		15.10.96				
Н.контр.	Граевский		15.10.96	Рейка К109/1У2	ммсс СССР НПО Промвентиляция ГПИ Проектпромвентиляция		
Утв.	Осадчий		15.10.96				

Формат А4

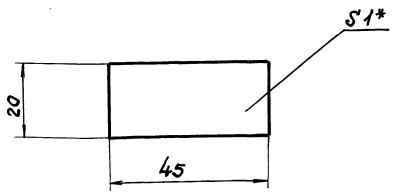

* Размер для справок

				5.904-55.01-ЭМ.И.08			
Разраб.	Миронова		15.10.96	Агрегат вентиляционно-приточный ВПА	Стадия	Лист	Листов
Провер.	Рыбченко		15.10.96				1
Т.контр.	Рыбченко		15.10.96				
Н.контр.	Граевский		15.10.96	Прокладка. Пластина 1ф-1-тмкщ-с-1 гост 7338-90	ммсс СССР НПО Промвентиляция ГПИ Проектпромвентиляция		
Утв.	Осадчий		15.10.96				

Формат А4

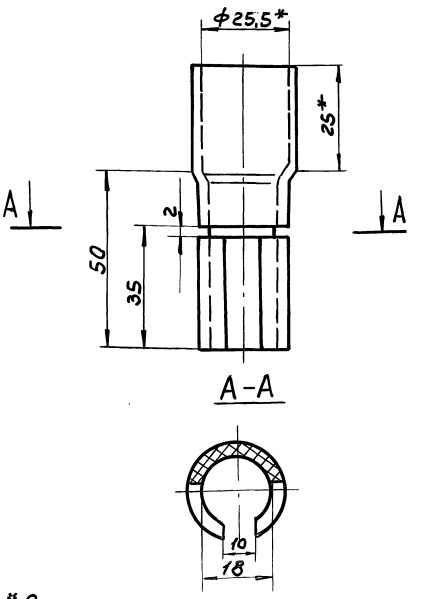

1. * Размеры для справок
2. $\pm \frac{JT16}{2}$

				5.904-55.01-ЭМ.И.09			
Разраб.	Миронова		15.10.96	Агрегат вентиляционно-приточный ВПА	Стадия	Лист	Листов
Пров.	Рыбченко		15.10.96				1
Т.контр.	Рыбченко		15.10.96				
Н.контр.	Граевский		15.10.96	Полумуфта. Муфта соединительная У439 УХЛ3	ммсс СССР НПО Промвентиляция ГПИ Проектпромвентиляция		
Утв.	Осадчий		15.10.96				

Формат А4

Инв.№ подл. | Подпись и дата | Взам. инв.№

2468-03 29

Позиция	Наименование и техническая характеристика оборудования и материалов. Завод-изготовитель (для импортного оборудования - страна, фирма)	Тип, марка оборудования. Обозначение документа и номер опросного листа	Единица измерения: Наименование	Единица измерения: Код	Код завода-изготовителя	Код оборудования, материала	Цена единицы оборудования, тыс. руб.	Количество	Масса единицы оборудования, кг
1	2	3	4	5	6	7	8	9	10
	1. Оборудование и материалы поставляемые заказчиком								
	1.1 Кабельные изделия								
1.1.1	Кабель с медными жилами и резиновой изоляцией в резиновой маслостойкой оболочке не распространяющей горение, сечением мм²: 3х1,5+1х1	КГН-0,66 ТУ16-К73-05-88	км	008		35 4441 0200		0,002	
1.1.2	Провод с алюминиевой жилой, ПВХ изоляцией, сечением мм²: 2,5	АПВ-0,66 ГОСТ 6323-79	км	008		35 5133 0100		0,085	

Инв.№ подл. | Подпись и дата | Взам.инв.№

Изм.	Лист	№ докум.	Подп.	Дата
Разраб.		Миронова		15.10.92
Пров.		Рыбченко		15.10.92
Н.контр.		Граевский		15.10.92
Утв.		Свадчий		15.10.92

5.904-550-1ЭМ.С01

ВПА-10.1 ВПА-10.2

Спецификация оборудования

Стадия | Лист 1 | Листов 4

ММСС СССР НПО Промвентиляция ГПИ Проектпромвентиляция

Копировал: УМ1 Формат А3

Позиция	Наименование и техническая характеристика оборудования и материалов. Завод-изготовитель (для импортного оборудования - страна, фирма)	Тип, марка оборудования. Обозначение документа и номер опросного листа	Единица измерения: Наименование	Единица измерения: Код	Код завода изготовителя	Код оборудования, материала	Цена единицы оборудования тыс. руб.	Количество	Масса единицы оборудования, кг
1	2	3	4	5	6	7	8	9	10
	1.2 Материалы и изделия								
1.2.1	Труба винипластовая с наружным диаметром 25мм	ПВХ-В-Р-ЭП 25у ТУ6-19-215-83	км	008		22 4820		0,010	
			т	168				0,0015	
1.2.2	Прокладка лист Б-ПУ-0-6 ГОСТ 19903-74 Ст3сп.3 ГОСТ 14637-89		т	168		09 7100		0,001	
1.2.3	Прокладка Пластина 1ф-1-ТМКЩ-С-3 ГОСТ 7338-80		т	168				0,0015	

24667-03 30

Инв.№ подл. | Подпись и дата | Взам.инв.№

5.904-550-1ЭМ.С01 Лист 2

Копировал: УМ1 Формат А3

Позиция	Наименование и техническая характеристика оборудования и материалов. Завод-изготовитель (для импортного оборудования - страна, фирма)	Тип, марка оборудования Обозначение документа и номер опросного листа	Единица измерения: Наименование	Единица измерения: Код	Код завода изготовителя	Код оборудования материала	Цена единицы оборудования тыс. рубл.	Количество	Масса единицы оборудования кг
1	2	3	4	5	6	7	8	9	10
	2. Оборудование и материалы, поставляемые подрядчиком								
	2.1 Изделия поставляемые электромонтажной организацией								
	Изделия заводов НПО Электромонтаж								
2.1.1	Коробка протяжная	У996 У2	шт	796		34 6474 1231		1	
		ТУ36-2415-81							
2.12	Коробка протяжная	У272 УХЛ3	шт	796		34 4965 4401		4	
		ТУ36-1729-81							
2.1.3	Сальник привертный	У262 У2	шт	796		34 4965 6143		6	
		ТУ36-1952-81Е							
2.1.4	Сжим ответвительный	У731 М У3	шт	796		34 4963 2303		8	
		ОСТ 33-66-82							
2.1.5	Оконцеватель маркировочный	А671 У3,5	шт	796		34 4963 5521		50	
		ТУ 36-1440-82Е							
2.1.6	Скоба однолапковая	К253-У2	шт	796		34 4965 3103		12	
		ТУ36-1448-82							
2.1.7	Швеллер перфорированный	К235 У2	шт	796		34 4962 6121		4	
		ТУ36-1434-82							
2.1.8	Втулка уплотнительная	У292 УХЛ3	шт	796		34 4965 1201		14	
		ТУ36-1728-81							
2.1.9	Уголок соединительный	У280 УХЛ3	шт	796		34 4965 4101		12	
		ТУ36-1728-81							
2.1.10	Муфта соединительная	У 439 УХЛ3	шт	796		34 4965 0412		24	
		ТУ36-1728-81							

Инв.№ подл. | Подп. и дата | Взам. инв.№

5.904-55.01ЭМ.С01 Лист 3

Позиция	Наименование и техническая характеристика оборудования и материалов Завод-изготовитель (для импортного оборудования страна, фирма)	Тип, марка оборудования Обозначение документа и номер опросного листа	Единица измерения: Наименование	Единица измерения: Код	Код завода изготовителя	Код оборудования, материала	Цена единицы оборудования, тыс. рубл.	Количество	Масса единицы оборудования, кг
1	2	3	4	5	6	7	8	9	10
2.1.11	Трубка электромонтажная	ХВТ-8-УХЛ2,5	м	006		34 4963 4104		2	
		ХВТ-20-УХЛ2,5	м	006		34 4963 4110		2	
		ТУ36-501-80							
2.1.12	Клей	БМК-5К	кг			34 4963 9211		1,0	
		ТУ36-978-77							
2.1.13	Чернила несмываемые	ТУ36 2021-77	кг			23 8922 0000		0,01	
	Изделия заводов Главмонтажавтоматики (ГМА								
2.1.14	Коробка соединительная клеммная на 20 клемм	КС-20	шт	796				1	
		ТУ36-2568-83Е							
	2.2 Крепежные изделия								
2.2.1	Болт М8-6q х20.58	ГОСТ 7798-70	шт	796		12 8100		30	
2.2.2	Болт М8-6q х 35.58		шт	796				4	
2.2.3	Болт М12-6q х25.58		шт	796				1	
2.2.4	Винт В. М5-6q х14.58	ГОСТ 17473-80	шт	796		12 8400		8	
2.2.5	Гайка М8-6Н.5	ГОСТ 5915-70	шт	796		12 8100		34	
2.26	Гайка М12-6Н.5		шт	796				1	
2.27	Шайба 8.04	ГОСТ 11311-78	шт	796		12 8600		68	
2.26	Шайба 12.04		шт	796				2	

24667-03 31

Инв.№ подл. | Подпись и дата | Взам. инв.№

5.904-55.01ЭМС01 Лист 4

Копировал: [illegible] Формат А3

78

Позиция	Наименование и техническая характеристика оборудования и материалов. Завод-изготовитель (для импортного оборудования - страна, фирма)	Тип, марка оборудования. Обозначение документа и номер опросного листа	Единица измерения: наименование	Единица измерения: код	Код завода-изготовителя	Код оборудования материала	Цена единицы оборудования тыс. руб.	Количество	Масса единицы оборудования, кг
1	2	3	4	5	6	7	8	9	10
	1. Оборудование и материалы поставляемые заказчиком								
	1.1 Кабельные изделия								
1.1.1	Кабель с медными жилами и резиновой изоляцией в резиновой маслостойкой оболочке не распространяющей горение, сечением мм²	КГН-0.66 ТУ16-К73-05-88				35 4444 0200			
	3х1,5 + 1х1		км	008				0,002	
1.1.2	Провод с алюминиевой жилой, с ПВХ изоляцией, сечением мм²	АПВ-0.66 ГОСТ 6323-79				35 5133 0100			
	2,5		км	008				0,047	

Инв.№ подл. | Подп. и дата | Взам. инв.№

				5.904-55.01-ЭМ.С02
Изм.	Лист	N докум.	Подп.	Дата
Разраб.		Миронова		15.10.94
Пров.		Рыбченко		15.10.94
Н. контр.		Гроевский		15.10.94
ГИП		Осадчий		15.10.94

ВПА-10.3, ВПА-10.4

Спецификация оборудования

Стадия	Лист	Листов
	1	4

ММСС СССР НПО Промвентиляция ГПИ Промвентиляция

Копировал: Формат А3

Позиция	Наименование и техническая характеристика оборудования и материалов. Завод-изготовитель (для импортного оборудования - страна, фирма)	Тип, марка оборудования. Обозначение документа и номер опросного листа	Единица измерения: наименование	Единица измерения: код	Код завода-изготовителя	Код оборудования материала	Цена единицы оборудования, тыс. руб.	Количество	Масса единицы оборудования, кг
1	2	3	4	5	6	7	8	9	10
	1.2 Материалы и изделия								
1.2.1	Труба винипластовая наружным диаметром 25 мм	ПВХ-В-Р-ЭП25Ч ТУ6-19-215-83	км	008		22 4820		0,007	
			т	168				0,0011	
1.2.2	Прокладка Лист Б-ПУ-0-6 ГОСТ 19903-74 Ст. 3 сп 3 ГОСТ 14637-89		т	168		09 7100		0,001	
1.2.3	Прокладка Пластина 1Ф-1-ТМКЩ-С-3 ГОСТ 7338-90		т	168		-		0,0015	

24667-03 32

Инв.№ подл. | Подп. и дата | Взам. инв.№

				5.904-55.01-ЭМ.С02

Лист 2

Копировал: Формат А3

Позиция	Наименование и техническая характеристика оборудования и материалов. Завод изготовитель (для импортного оборудования - страна, фирма)	Тип, марка оборудования. Обозначение документа и номер опросного листа	Единица измерения: Наименование	Единица измерения: Код	Код завода изготовителя	Код оборудования материала	Цена единицы оборудования, тыс руб	Количество	Масса единицы оборудования, кг
1	2	3	4	5	6	7	8	9	10
	2. Оборудование и материалы, поставляемые подрядчиком								
	2.1 Изделия поставляемые электромонтажной организацией								
	Изделия заводов НПО электромонтаж								
2.1.1	Коробка протяжная	У996 У2	шт	796		34 6474 1231		2	
		ТУ36-2415-81							
2.1.2	Коробка протяжная	4272 УХЛ3	шт	796		34 4965 4401		3	
		ТУ36-1729-81							
2.1.3	Сальник привёртный	У262 У2	шт	796		34 4965 6143		5	
		ТУ36-1952-81Е							
2.1.4	Сжим ответвительный	У731 МУ3	шт	796		34 4963 2303		8	
		ОСТ 33-66-82							
2.15	Оконцеватель маркировочный	А671 У3,5	шт	796		34 4963 5521		30	
		ТУ36-1440-82Е							
2.1.6	Скоба однолапковая	К253 У2	шт	796		34 4965 3103		6	
		ТУ36 1448-82							
2.1.7	Швеллер перфорированный	К235У2	шт	796		34 4962 6121		2	
		ТУ36-1434-82							
2.1.8	Втулка уплотнительная	У292 УХЛ3	шт	796		34 4965 1201		12	
		ТУ36-1728-81							
2.1.9	Уголок соединительный	У280 УХЛ3	шт	796		34 4965 4101		6	
		ТУ36-1728-81							
2.1.10	Муфта соединительная	У439 УХЛ3	шт	796		34 4965 0412		12	
		ТУ36-1728-81							

Инв № подл. | Подпись и дата | Взам. инв №

5.904-55.01-ЭМ.С02 Лист 3

Позиция	Наименование и техническая характеристика оборудования и материалов. Завод-изготовитель (для импортного оборудования - страна, фирма)	Тип, марка оборудования. Обозначение документа и номер опросного листа	Единица измерения: Наименование	Единица измерения: Код	Код завода изготовителя	Код оборудования материала	Цена единицы оборудования тыс. руб.	Количество	Масса единицы оборудования, кг
1	2	3	4	5	6	7	8	9	10
2.1.11	Трубка электромонтажная	ХВТ-8-УХЛ2,5	м	006		34 4953 4104		1,0	
		ХВТ-20-УХЛ2,5	м	006		34 4963 4110		1,0	
		ТУ 36-501-80							
2.1.12	Клей	БМК-5К	кг			34 4953 9211		0,5	
		ТУ36-978-77							
2.1.13	Чернила несмываемые	ТУ36-2021-77	кг			23 8922 0004		0,01	
2.1.14	Зажим наборный нормальный	У123 У2.1	шт	796		34 4963 3111		10	
		ТУ36-2289-82							
2.115	Колодка маркировочная	КМ5-У21	шт	796		34 4963 3201		2	
		ТУ36-2289-82							
2.1.16	Рейка	К109/1У2.	шт	796		34 4963 3431		1	
		ТУ36. 2258-80							
	2.2 Крепежные изделия								
2.2.1	Болт М8-6g х 20.58	ГОСТ 7798-70	шт	796		12 8100		15	
2.2.2	Болт М12-6g х 25.58		шт	796				1	
2.2.3	Винт М4-6Н х 12.58	ГОСТ 17473-80	шт	796		12 8400		4	
2.2.4	Винт М5-6Н х 14.58		шт	796				6	
2.2.5	Гайка М4-6Н.5	ГОСТ 5915-70	шт	796		12 8100		10	
2.2.6	Гайка М8-6Н.5		шт	796				15	
2.2.7	Гайка М12-6Н.5		шт	796				1	
2.28	Шайба 5.04	ГОСТ 11371-78	шт	796		12. 8600		20	
2.29	Шайба 8.04		шт	796				30	
2.210	Шайба 12.04		шт	796				2	

24667-03 33

Инв № подл. | Подп. и дата | Взам. инв №

5.904.55.01-ЭМ.С02 Лист 4

копировал [illegible] формат А3

80

Позиция	Наименование и техническая характеристика оборудования и материалов. Завод-изготовитель (для импортного оборудования - страна, фирма)	Тип, марка оборудования. Обозначение документа и номер опросного листа	Единица измерения: Наименование	Единица измерения: Код	Код завода-изготовителя	Код оборудования, материала	Цена единицы оборудования, тыс. руб.	Количество	Масса единицы оборудования, кг
1	2	3	4	5	6	7	8	9	10
	1. Оборудование и материалы поставляемые заказчиком								
	1.1 Кабельные изделия								
1.1.1	Кабель с медными жилами и резиновой изоляцией в резиновой маслостойкой оболочке не распространяющей горение, сечением мм²:	КГН-0,65 ТУ16-К73-05-88				35 4441 0200			
	3х2,5 + 1х1,5		км	008				0,002	
1.1.2	Провод с алюминиевой жилой, с ПВХ изоляцией, сечением мм²:	АПВ-0,66 ГОСТ 6323-79				35 5133 0100			
	2,5		км	008				0,085	

Инв.№ подл. | Подп. и дата | Взам. инв.№

Изм.	Лист	№ докум.	Подп.	Дата
Разраб.		Миронова		15-10-91
Провер.		Рыбченко		15-10-91
Н. контр.		Гриевский		15-10-91
Утв.		Осавчий		15-10-91

5.904-55.01-ЭМ.С03

ВПА-20.1, ВПА-20.2

Спецификация оборудования

Стадия	Лист	Листов
	1	4

ММСС СССР
НПО Промвентиляция
ГИИ Проектпромвентиляция

Копировал: Формат А3

Позиция	Наименование и техническая характеристика оборудования и материалов. Завод-изготовитель (для импортного оборудования - страна, фирма)	Тип, марка оборудования. Обозначение документа и номер опросного листа	Единица измерения: Наименование	Единица измерения: Код	Код завода-изготовителя	Код оборудования, материала	Цена единицы оборудования, тыс. руб	Количество	Масса единицы оборудования кг
1	2	3	4	5	6	7	8	9	10
	1.2 Материалы и изделия								
1.2.1	Труба винипластовая с наружным диаметром 25мм	ПВХ-В-Р-ЭП25У	км	008		22 4820		0,010	
		ТУ6-19-215-83	т	168				0,015	
1.2.2	Прокладка								
	Лист Б-ПУ-0-6 ГОСТ 19903-74		т	168		09 7100		0,001	
	Ст.3 сп.3 ГОСТ 14637-89								
1.2.3	Прокладка								
	Пластина 1Ф-1-ТМКЩ-С-3 ГОСТ 7338-80		т	168		-		0,0015	

24661-03 34

Инв.№ подл. | Подп. и дата | Взам. инв.№

5.904-55.01-ЭМ.С03 Лист 2

Копировал: Формат А3

Позиция	Наименование и техническая характеристика оборудования и материалов. Завод-изготовитель (для импортного оборудования - страна, фирма)	Тип, марка оборудования. Обозначение документа и номер опросного листа	Единица измерения: наименование	Единица измерения: код	Код завода изготовителя	Код оборудования материала	Цена единицы оборудования тыс. руб.	Количество	Масса единицы оборудования, кг
1	2	3	4	5	6	7	8	9	10
	2. Оборудование и материалы, поставляемые подрядчиком								
	2.1 Изделия поставляемые электромонтажной организацией								
	Изделия заводов НПО Электромонтаж								
2.1.1	Коробка протяжная	У996 У2	шт	796		34 6474123 1		1	
		ТУ36-2415-81							
2.1.2	Коробка протяжная	У272 УХЛ3	шт	796		344965 4401		4	
		ТУ36-1729-81							
2.1.3	Сальник привертный	У262 У2	шт	796		34 4965 6143		6	
		ТУ36-1952-81Б							
2.1.4	Сжим ответвительный	У731 МУ3	шт	796		34 4963 2303		8	
		ОСТ 33-66-82							
2.1.5	Оконцеватель маркировочный	А671 У3,5	шт	796		344963 5521		50	
		ТУ36-1440-82Е							
2.1.6	Скоба однолапковая	К253 У2	шт	796		34 4965 3103		12	
		ТУ36-1448-88							
2.1.7	Швеллер перфорированный	К235У2	шт	796		34 4962 6121		4	
		ТУ36-1434-82							
2.1.8	Втулка уплотнительная	У292 УХЛ3	шт	796		34 4965 1201		14	
		ТУ36-1728-81							
2.1.9	Уголок соединительный	У280 УХЛ3	шт	796		344965 4101		12	
		ТУ36-1728-81							
2.1.10	Муфта соединительная	У 439 УХЛ3	шт	796		344965 0412		24	
		ТУ36-1928-81							

Инв. № подл. | Подп. и дата | Взам. инв. №

5.904-55.01ЭМ.С03 Лист 3

Позиция	Наименование техническая характеристика оборудования и материалов. Завод-изготовитель (для импортного оборудования - страна, фирма)	Тип, марка оборудования. Обозначение документа и номер опросного листа	Единица измерения: наименование	Единица измерения: код	Код завода изготовителя	Код оборудования, материала	Цена единицы оборудования, тыс. руб.	Количество	Масса единицы оборудования, кг
1	2	3	4	5	6	7	8	9	10
2.1.11	Трубка электромонтажная	ХВТ-8-УХЛ2,5	м	006		34 4963 4104		2,0	
		ХВТ-20-УХЛ2,5	м	006		34 4963 4110		2,0	
		ТУ36-501-80							
2.1.12	Клей	БМК-5к	кг			34 4963 9211		1,0	
		ТУ36-978-77							
2.1.13	Чернила несмываемые	ТУ36-2021-77	кг			23 8922 0000		0,01	
	Изделия заводов Главмонтажавтоматики (ГМА)								
2.1.14	Коробка соединительная клеммная на 20 клемм	ТУ36-2568-83Е	шт	796		-		1	
	2.2 Крепежные изделия								
2.2.1	Болт М8-6g х 20.58	ГОСТ 7798-70	шт	796		12 2100		30	
2.2.2	Болт М8-6g х 35.58		шт	796				4	
2.2.3	Болт М12-6g х 25.58		шт	796				1	
2.2.4	Винт М5-6Н х 14.58	ГОСТ 17473-80	шт	796		12 8400		8	
2.2.5	Гайка М8-6Н.5	ГОСТ 5915-70	шт	796		12 8100		34	
2.2.6	Гайка М12-6Н.5		шт	796				1	
2.2.7	Шайба 8.04	ГОСТ 11371-78	шт	796		12 8600		68	
2.28	Шайба 12.04		шт	796				2	

24661-03 35

Инв. № подл. | Подп. и дата | Взам. инв. №

5.904-55.01ЭМ.С03 Лист 4

Копировал: ЯИ Формат А3

Позиция	Наименование и техническая характеристика оборудования и материалов. Завод изготовитель (для импортного оборудования страна, фирма)	Тип, марка оборудования Обозначение документа и номер опросного листа	Единица измерения: наименование	Единица измерения: Код	Код завода-изготовителя	Код оборудования материала	Цена единицы оборудования Тыс. руб.	Количество	Масса единицы оборудования, кг
1	2	3	4	5	6	7	8	9	10
	1. Оборудование и материалы поставляемые заказчиком								
	1.1 Кабельные изделия								
1.1.1	Кабель с медными жилами и резиновой изоляцией	КГН-0,66				35 4441 0200			
	в резиновой маслостойкой оболочке не распространяющей горение, сечением мм2	ТУ 16-К73-05-88							
	3х2,5+1х1,5		км	008				0,002	
1.1.2	Провод с алюминиевой жилой, с ПВХ изоляцией,	АПВ-0,66				35 5133 0100			
	сечением мм2:	ГОСТ 6323-79							
	2,5		км	008				0,047	

Изм	Лист	N докум	Подп.	Дата
Разраб		Миронова		15-10-90
Пров.		Рыбченко		15-10-90
Н.контр		Граевский		15-10-90
Утв		Осадчий		15-10-90

5.904-55.0-1ЭМ.С04

ВПА-20,3, ВПА-20.4

Спецификация оборудования

Стадия	Лист	Листов
	1	4

ММСС СССР
МПО Промвентиляция
ГПИ Проектпромвентиляция

Инв.№ подл. | Подпись и дата | Взам.инв.№

Копировал: [illegible] Формат А3

Позиция	Наименование и техническая характеристика оборудования материалов. Завод-изготовитель (для импортного оборудования - страна, фирма)	Тип, марка оборудования Обозначение документа и номер опросного листа	Единица измерения: наименование	Единица измерения: Код	Код завода изготовителя	Код оборудования материала	Цена единицы оборудования, Тыс. руб.	Количество	Масса единицы оборудования, кг
1	2	3	4	5	6	7	8	9	10
	1.2 Материалы и изделия								
1.2.1	Труба винипластовая с наружным диаметром 25мм.	ПВХ-В-Р-ЭП25У	км	008		22 4620		0,007	
		ТУ6-19-215-83	т	168				0,0011	
1.2.2	Прокладка								
	Лист Б-ПУ.0-6 ГОСТ 19903-74		т	168		09 7100		0,001	
	Ст3. сп.3. ГОСТ 14637-89								
1.2.3	Прокладка								
	Пластина 1ф-1-ТМКЩ-С-3 ГОСТ 7338-80		т	168		–		0,0015	

24667-03 36

Инв.№ подл. | Подпись и дата | Взам.инв.№

5.904-55.0-1ЭМ.С04 Лист 2

Копировал: [illegible] Формат А3

Позиция	Наименование и техническая характеристика оборудования и материалов. Завод-изготовитель (для импортного оборудования - страна, фирма)	Тип, марка оборудования. Обозначение документа и номер опросного листа	Единица измерения: наименование	Единица измерения: код	Код завода-изготовителя	Код оборудования, материала	Цена единицы оборудования тыс. руб.	Количество	Масса единицы оборудования, кг
1	2	3	4	5	6	7	8	9	10
	2. Оборудование и материалы, поставляемые подрядчиком								
	2.1 Изделия поставляемые электромонтажной организацией								
	Изделия завода НПО электромонтаж								
2.1.1	Коробка протяжная	У 996 У2	шт	796		34 6474 1231		2	
		ТУ36-2415-81							
2.1.2	Коробка протяжная	У 272 УХЛ3	шт	796		34 4965 4401		3	
		ТУ36-1729-81							
2.1.3	Сальник привёртный	У 262 У2	шт	796		34 4965 6143		5	
		ТУ36-1952-81Е							
2.1.4	Сжим ответвительный	У731 МУ3	шт	796		34 4963 2303		8	
		ОСТ 33-66-82							
2.1.5	Оконцеватель маркировочный	А 571 У3,5	шт	796		344963 5521		30	
		ТУ36-1440-82Е							
2.1.6	Скоба однолапковая	К253 У2	шт	796		34 4965 3103		6	
		ТУ36-1448-82							
2.1.7	Швеллер перфорированный	К235 У2	шт	796		34 4962 6121		2	
		ТУ36-1434-82							
2.1.8	Втулка уплотнительная	У292 УХЛ3	шт	796		34 4965 1201		12	
		ТУ36-1728-81							
2.1.9	Уголок соединительный	У280 УХЛ3	шт	796		34 4965 4101		6	
		ТУ36-1728-81							
2.1.10	Муфта соединительная	У 439 УХЛ3	шт	796		34 4965 0412		12	
		ТУ36-1728-81							

Инв. № подл. | Подп. и дата | Взам. инв. №

Позиция	Наименование и техническая характеристика оборудования и материалов. Завод изготовитель (для импортного оборудования - страна, фирма)	Тип, марка оборудования. Обозначение документа и номер опросного листа	Единица измерения: наименование	Единица измерения: код	Код завода изготовителя	Код оборудования, материала	Цена единицы оборудования, тыс. рубл.	Количество	Масса единицы оборудования, кг
1	2	3	4	5	6	7	8	9	10
2.1.11	Трубка электромонтажная	ХВТ-8 УХЛ2,5	м	006		34 4963 4104		1,0	
		ХВТ-20-УХЛ2,5	м	006		34 4963 4110		1,0	
		ТУ36-501-80							
2.1.12	Клей	БМК-5К	кг			34 4963 8211		0,5	
		ТУ36-978-77							
2.1.13	Чернила несмываемые	ТУ36-2021-77	кг			23 8922 0000		0,01	
2.1.14	Зажим наборный нормальный	У123 У21	шт	796		34 4963 3111		10	
		ТУ36-2289-82							
2.1.15	Колодка маркировочная	КМ5-У2.1	шт	796		34 4963 3201		2	
		ТУ36-2289-82							
2.1.16	Рейка	К109/1 У2	шт	796		34 4965 3403		1	
		ТУ36-2258-80							
	2.2 Крепёжные изделия								
2.2.1	Болт М8-6д х 20.58	ГОСТ 7798-70	шт	796		12 8100		15	
2.2.2	Болт М12-6д х 25.58		шт	796				1	
2.2.3	Винт М4-6Н х 12.58	ГОСТ 17473-80	шт	796		12 8400		4	
2.2.4	Винт М5-6Н х 14.58		шт	796				6	
2.2.5	Гайка М4-6Н.5	ГОСТ 5915-70	шт	796		12 8100		10	
2.2.6	Гайка М8-6Н.5		шт	796				15	
2.2.7	Гайка М12-6Н.5		шт	796				1	
2.28	Шайба 5.04	ГОСТ 11371-78	шт	796		12 8600		20	
2.2.9	Шайба 8.04		шт	796				30	
2.210	Шайба 12.04		шт	796				2	

216694-03 34

Инв. № подл. | Подп. и дата | Взам. инв. №

Копировал: УМ Формат А3

Позиция	Наименование и техническая характеристика оборудования и материалов. Завод-изготовитель (для импортного оборудования - страна, фирма)	Тип, марка оборудования. Обозначение документа и номер опросного листа	Единица измерения: Наименование	Единица измерения: Код	Код завода-изготовителя	Код оборудования материала	Цена единицы оборудования тыс руб	Количество	Масса единицы оборудования кг
1	2	3	4	5	6	7	8	9	10
	1. Оборудование и материалы поставляемые заказчиком								
	1.1 Кабельные изделия								
1.1.1	Кабель с медными жилами и резиновой изоляцией в резиновой маслостойкой оболочке не распространяющей горение, сечением мм²:	КГН-0,66 ТУ16-К73-0588				35 4441 0200			
	3х6 + 1х4		км	008				0,003	
1.1.2	Провод с алюминиевой жилой, с ПВХ изоляцией, сечение мм²:	АПВ-0,66 ГОСТ 6323-79				35 5133 0100			
	2,5		км	008				0,110	

Инв.№ подл. | Подп. и дата | Взам. инв.№

Изм.	Лист	№ докум.	Подп.	Дата
Разраб.		Миронова		15-10-90
Пров.		Рыбченко		15-10-90
Н. контр.		Граевский		15-10-90
Утв.		Осадчий		15-11-90

5.904-55.01-ЭМ.С05

ВПА-40.1 ВПА-40.2

Спецификация оборудования

Стадия	Лист	Листов
	1	4

ммсс СССР
НПО Промвентиляция
ГПИ Проектпромвентиляция

Копировал: [illegible] Формат А3

Позиция	Наименование и техническая характеристика оборудования и материалов. Завод-изготовитель (для импортного оборудования - страна, фирма)	Тип, марка оборудования. Обозначение документа и номер опросного листа	Единица измерения: Наименование	Единица измерения: Код	Код завода-изготовителя	Код оборудования, материала	Цена единицы оборудования тыс. руб.	Количества	Масса единицы оборудования кг
1	2	3	4	5	6	7	8	9	10
	1.2 Материалы и изделия								
1.2.1	Труба винипластовая с наружным диаметром 25мм	ПВХ-В-Р-Э-П-25-У	км	008		22 4820		0,015	
		ТУ6-19-215-83	т	168				0,00225	
1.2.2	Прокладка лист Б-ПУ-0-6 ГОСТ 19903-74 / Ст3.сп.3 ГОСТ 14637-89		т	168		09 7100		0,001	
1.2.3	Прокладка Пластина 1ф-1-ТМКЩ-С-3 ГОСТ 7338-90		т	168				0,0015	

24693-03 38

Инв.№ подл. | Подп. и дата | Взам. инв.№

5.904-55.01-ЭМ.С05 Лист 2

Копировал: [illegible] Формат А3

Позиция	Наименование и техническая характеристика оборудования и материалов. Завод-изготовитель (для импортного оборудования - страна, фирма)	Тип, марка оборудования. Обозначение документа и номер опросного листа	Единица измерения: наименование	Единица измерения: код	Код завода изготовителя	Код оборудования материала	Цена единицы оборудования, тыс. руб	Количество	Масса единицы оборудования, кг
1	2	3	4	5	6	7	8	9	10
	2. Оборудование и материалы, поставляемые подрядчиком								
	2.1 Изделия поставляемые электромонтажной организацией								
	Изделия заводов НПО электромонтаж								
2.1.1	Коробка протяжная	У996 У2	шт	796		34 6474 1231		1	
		ТУ36-2415-81							
2.1.2	Коробка протяжная	У272УХЛ3	шт	796		34 4965 4401		4	
		ТУ36-1729-81							
2.1.3	Сальник привертный	У 262 У2	шт	796		34 4965 6143		6	
		ТУ36-1952-81Е							
2.1.4	Сжим ответвительный	У 731 М У3	шт	796		34 4963 2303		8	
		ОСТ 33-66-82							
2.1.5	Оконцеватель маркировочный	А671. У3,5	шт	796		34 4963 5521		30	
		ТУ36-1440-82Е							
2.1.6	Скоба однолапковая	К253 У2	шт	796		34 4965 3103		12	
		ТУ36-1448-82							
2.1.7	Швеллер перфорированный	К235 У2	шт	796		34 4962 6121		4	
		ТУ36-1434-82							
2.1.8	Втулка уплотнительная	У292 УХЛ3	шт	796		34 4965 1201		14	
		ТУ36-1728-81							
2.1.9	Уголок соединительный	У280 УХЛ3	шт	796		34 4965 4101		12	
		ТУ36-1728-81							
2.1.10	Муфта соединительная	У 939 УХЛ3	шт	796		34 4965 0412		24	
		ТУ36-1728-81							

Взам.инв.№ | Подпись и дата | Инв.№ подл.

Позиция	Наименование и техническая характеристика оборудования и материалов. Завод изготовитель (для импортного оборудования страна, фирма)	Тип, марки оборудования. Обозначение документа и номер опросного листа	Единица измерения: наименование	Единица измерения: код	Код завода изготовителя	Код оборудования, материала	Цена единицы оборудования, тыс. руб.	Количество	Масса единицы оборудования, кг.
1	2	3	4	5	6	7	8	9	10
2.1.11	Трубка электромонтажная	ХВТ-8 УХЛ 2,5	м	006		34 4963 4104		20	
		ХВТ-20-УХЛ2,5	м	006		34 4963 4110		20	
		ТУ36-501-80							
2.1.12	Клей	БМК-5К	кг			34 4963 9211		1,0	
		ТУ36-978-77							
2.1.13	Чернила несмываемые	ТУ36-2021-77	кг			23 8922 0000		0,01	
	Изделия заводов главмонтажавтоматики (ГМА)								
2.1.14	Коробка соединительная клеммная на 20 клемм	КС-20	шт	796				1	
		ТУ36-2568-83Е							
	2.2 Крепежные изделия								
2.2.1	Болт М8-6g х 20.58	ГОСТ 7798-70	шт	796		12 8100		30	
2.2.2	Болт М8-6g х 35.58		шт	796				4	
2.2.3	Болт М12-6g х 25.58		шт	796				1	
2.2.4	Винт М5-6g х 14.58	ГОСТ 17473-80	шт	796		12 8400		8	
2.2.5	Гайка М8-6Н.5	ГОСТ 5915-70	шт	796		12 8100		34	
2.2.6	Гайка М12-6Н.5		шт	796				1	
2.2.7	Шайба 8.04	ГОСТ 11371-78	шт	796		12 8600		68	
2.2.8	Шайба 12.04		шт	796				2	

2466-1-03 33

Взам.инв.№ | Подпись и дата | Инв.№ подл.

Копировал: ЖЧ Формат А3

Позиция	Наименование и техническая характеристика оборудования и материалов. Завод-изготовитель для импортного оборудования - страна, фирма)	Тип, марка оборудования Обозначение документа и номер опросного листа	Единица измерения: Наименование	Единица измерения: Код	Код завода изготовителя	Код оборудования материала	Цена единицы оборудования, тыс. руб	Количество	Масса единицы оборудования, кг
1	2	3	4	5	6	7	8	9	10
	1. Оборудование и материалы поставляемые заказчиком								
	1.1 Кабельные изделия								
1.1.1	Кабель с медными жилами и резиновой изоляцией	КГН-0,66				35 4441 0200			
	в резиновой маслостойкой оболочке не распространяющей горение, сечением мм2	ТУ16-К73-05-88							
	3х6 +1х4		км	008				0,003	
1.1.2	Провод с алюминиевой жилой с ПВХ изоляцией	АПВ-0,66				35 5133 0100			
	сечением мм2	ГОСТ 6323-79							
	2,5		км	008				0,055	

Изм.	Лист	N докум	Подп	Дата
Разраб		Миронова		15.10.91
Пров.		Рыбченко		15.10.91
Н.контр		Граевский		15.10.91
Утв		Осадчий		15.10.91

5.904-55.01-ЭМ.С06

ВПА-40.3, ВПА-40.4

Спецификация оборудования

Стадия	Лист	Листов
	1	4

ММСС СССР НПО Промвентиляция ГПИ Проектпромвентиляц.

Взам.инв.№ | Подпись и дата | Инв.№ подл.

копировал: [illegible] формат А3

Позиция	Наименование и техническая характеристика оборудования и материалов Завод-изготовитель (для импортного оборудования - страна, фирма)	Тип, марка оборудования Обозначение документа и номер опросного листа	Единица измерения: Наименование	Единица измерения: Код	Код завода изготовителя	Код оборудования материала	Цена единицы оборудования, тыс. руб.	Количество	Масса единицы оборудования, кг
1	2	3	4	5	6	7	8	9	10
	1.2 Материалы и изделия								
1.2.1	Труба винипластовая с наружным диаметром 25мм	ПВХ-В-Р-ЭП25У	км	008		22 4820		0,010	
		ТУ6-19-215-83	т	168				0,015	
1.2.2	Прокладка								
	лист Б-ПУ-0-6 ГОСТ 19903-74		т	168		09 7100		0,001	
	СТ 3 сп.3 ГОСТ 14637-89								
1.2.3	Прокладка								
	Пластина 1ф-1-ТМКЩ-6-3 ГОСТ 7338-90		т	168		–		0,0015	

24667-03 40

Взам.инв.№ | Подп. и дата | Инв.№ подл.

5.904-55.01-ЭМ.С06 Лист 2

копировал: [illegible] формат А3

Позиция	Наименование и техническая характеристика оборудование и материалов. Завод-изготовитель (для импортного оборудования - страна, фирма)	Тип, марка оборудования. Обозначение документа и номер опросного листа	Единица измерения: Наименование	Единица измерения: Код	Код завода-изготовителя	Код оборудования материала	Цена единицы оборудования, тыс. руб.	Количество	Масса единицы оборудования, кг
1	2	3	4	5	6	7	8	9	10
	2. Оборудование и материалы, поставляемые подрядчиком								
	2.1 Изделия поставляемые электромонтажной организацией								
	Изделия заводов НПО Электромонтаж								
2.1.1	Коробка протяжная	У 996 У2	шт	796		34 6474 1231		1	
		ТУ36-2415-81							
2.1.2	Коробка протяжная	У272 УХЛ3	шт	796		34 4965 4401		3	
		ТУ36-1729-81							
2.1.3	Сальник привертный	У262 У2	шт	796		34 4965 6143		6	
		ТУ36-1952-81Е							
2.1.4	Сжим ответвительный	У731 МУ3	шт	796		34 4963 2303		8	
		ОСТ 33-66-82							
2.1.5	Оконцеватель маркировочный	А671 У3,5	шт	796		34 4963- 5521		50	
		ТУ36-1440-82Е							
2.1.6	Скоба однолапковая	К253 У2	шт	796		34 4965 3103		10	
		ТУ36-1448-82							
2.1.7	Швеллер перфорированный	К235 У2	шт	796		34 4962 6121		8	
		ТУ36-1434-82							
2.1.8	Втулка уплотнительная	У292 УХЛ3	шт	796		34 4965 1201		12	
		ТУ36-1728-81							
2.1.9	Уголок соединительный	У280 УХЛ3	шт	796		34 4965 4101		8	
		ТУ36-1728-81							
2.1.10	Муфта соединительная	У439 УХЛ3	шт	796		34 4965 0412		15	
		ТУ36-1728-81							

Взам. инв. № | Подп. и дата | Инв. № подл.

Позиция	Наименование и техническая характеристика оборудования и материалов. Завод-изготовитель (для импортного оборудования страна, фирма)	Тип, марка оборудования. Обозначение документа и номер опросного листа	Единица измерения: Наименование	Единица измерения: Код	Код завода-изготовителя	Код оборудования материала	Цена единицы оборудования тыс. руб	Количество	Масса единицы оборудования кг
1	2	3	4	5	6	7	8	9	10
2.1.11	Трубка электромонтажная	ХВТ-8-УХЛ 2,5	м	006		34 4963 4104		1,0	
		ХВТ-20-УХЛ 2,5	м	006		34 4963 4110		2,0	
		ТУ36-504-80							
2.1.12	Клей	БМК-5К	кг			34 4963 9211		1,0	
		ТУ36-978-77							
2.1.13	Чернила несмываемые	ТУ36-2021-77	кг			23 8922 0000		0,01	
	Изделия заводов Главмонтажавтоматики (ГМА)								
2.1.14	Коробка соединительная клеммная на 20 клемм	КС-20	шт	796				1	
		ТУ36-2568-83Е							
	2.2 Крепежные изделия								
2.2.1	Болт М8-6g х 20.58	ГОСТ 7798-70	шт	796		12 8100		25	
2.2.2	Болт М8-6g х 35.58		шт	796				4	
2.2.3	Болт М12-6g х 25.58		шт	796				1	
2.2.4	Винт М5-6Н х 14.58	ГОСТ 17473-80	шт	796		12 8400		6	
2.25	Гайка М8-6Н.5	ГОСТ 5915-70	шт	796		12 8100		29	
2.26	Гайка М 12-6Н.5		шт	796				1	
2.27	Шайба 8.04	ГОСТ 11371-78	шт	796		12 8600		58	
2.28	Шайба 12.04		шт	796				2	

24667-03 Ч1

Взам. инв. № | Подп. и дата | Инв. № подл.

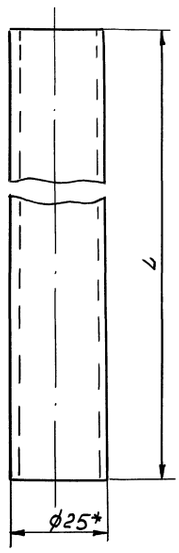

Обозначение	L, мм	Масса, кг
5.904-55.01-ЭМ.И.10	1000	0,15
-01	400	0,06
-02	500	0,075
-03	600	0,09
-04	700	0,105
-05	800	0,12
-06	1000	0,15
-07	1200	0,18
-08	1300	0,195
-09	1500	0,225
-10	1600	0,24
-11	1700	0,255
-12	1800	0,27
-13	2000	0,30
-14	2200	0,33
-15	2300	0,345
-16	3000	0,45

* Размер для справок

				5.904-55.01-ЭМ.И.10			
Разраб	Миронова		15.10.90	Труба	Стадия	Лист	Листов
Провер	Рыбченко		15.10.90				1
Т.контр	Рыбченко		15.10.90				
Н.контр	Граевский		15.10.90	Труба винипластовая ПВХ-В-Р-ЭП25У ТУ6-19-215-83	ММСС СССР НПО Промвентиляция ГПИ Проектпромвентиляция		
Утв	Осадчий		15.10.90				

Инв.№подл. | Подп.и дата | Взам.инв.№

копировал: [illegible]

формат А3

24667-03

42

gost.e-ecolog.ru