ТИПОВОЙ ПРОЕКТ

902-1-178.91

КАНАЛИЗАЦИОННАЯ НАСОСНАЯ СТАНЦИЯ ПРОИЗВОДИТЕЛЬНОСТЬЮ 600-2000 м³/ч, НАПОРОМ 30-55м С РЕШЕТКАМИ-ДРОБИЛКАМИ ПРИ ГЛУБИНЕ ЗАЛОЖЕНИЯ ПОДВОДЯЩЕГО КОЛЛЕКТОРА 7,0 м

(СБОРНАЯ СТЕНА В ГРУНТЕ)

АЛЬБОМ 5

ПОДЗЕМНАЯ ЧАСТЬ

КЖ 2 КОНСТРУКЦИИ ЖЕЛЕЗОБЕТОННЫЕ СТР. 3...27
КМ 2 КОНСТРУКЦИИ МЕТАЛЛИЧЕСКИЕ СТР. 28...43
КЖ 2.И ИЗДЕЛИЯ СТР. 44...64

25025-01

Отпускная цена
на момент реализации
указана в счет-накладной

gost.e-ecolog.ru

ТИПОВОЙ ПРОЕКТ
902-1-178.91

КАНАЛИЗАЦИОННАЯ НАСОСНАЯ СТАНЦИЯ ПРОИЗВОДИТЕЛЬНОСТЬЮ 600-2000 м³/ч, НАПОРОМ 30-55м С РЕШЕТКАМИ-ДРОБИЛКАМИ ПРИ ГЛУБИНЕ ЗАЛОЖЕНИЯ ПОДВОДЯЩЕГО КОЛЛЕКТОРА 7.0 м

СБОРНО - МОНОЛИТНЫЙ ВАРИАНТ, СБОРНАЯ СТЕНА В ГРУНТЕ)

АЛЬБОМ 5.
ПЕРЕЧЕНЬ АЛЬБОМОВ

АЛЬБОМ 1 (ИЗ ТП 902-1-170.91)	ПЗ	ПОЯСНИТЕЛЬНАЯ ЗАПИСКА
АЛЬБОМ 2 (ИЗ ТП 902-1-170.91)	ТХ	ТЕХНОЛОГИЯ ПРОИЗВОДСТВА
	ВК	ВНУТРЕННИЙ ВОДОПРОВОД И КАНАЛИЗАЦИЯ
	ОВ	ОТОПЛЕНИЕ И ВЕНТИЛЯЦИЯ
АЛЬБОМ 3 (ИЗ ТП 902-1-170.91)		НАДЗЕМНАЯ ЧАСТЬ И ОБЩИЕ ЧЕРТЕЖИ ПОДЗЕМНОЙ ЧАСТИ
	АР	АРХИТЕКТУРНЫЕ РЕШЕНИЯ
	КЖ1	КОНСТРУКЦИИ ЖЕЛЕЗОБЕТОННЫЕ
	КМ1	КОНСТРУКЦИИ МЕТАЛЛИЧЕСКИЕ
АЛЬБОМ 4 (ИЗ ТП 902-1-170 91)	КЖ1И	ИЗДЕЛИЯ
	АРИ	ИЗДЕЛИЯ
АЛЬБОМ 5.		ПОДЗЕМНАЯ ЧАСТЬ
	КЖ2	КОНСТРУКЦИИ ЖЕЛЕЗОБЕТОННЫЕ
	КМ2	КОНСТРУКЦИИ МЕТАЛЛИЧЕСКИЕ
	КЖ2И	ИЗДЕЛИЯ
АЛЬБОМ 6 (ИЗ ТП 902-1-170.91)	ЭМ	СИЛОВОЕ ЭЛЕКТРООБОРУДОВАНИЕ
	АТХ	ТЕХНОЛОГИЧЕСКИЙ КОНТРОЛЬ
АЛЬБОМ 7 (ИЗ ТП 902-1-170.91)	Н	НЕСТАНДАРТИЗИРОВАННОЕ ОБОРУДОВАНИЕ
АЛЬБОМ 8 (ИЗ ТП 902-1-170.91)	СО	СПЕЦИФИКАЦИИ ОБОРУДОВАНИЯ
АЛЬБОМ 9.	ВМ	ВЕДОМОСТИ ПОТРЕБНОСТИ В МАТЕРИАЛАХ
АЛЬБОМ 10 (ИЗ ТП 902-1-170.91)	С	СМЕТЫ. ОБЩАЯ ЧАСТЬ
АЛЬБОМ 11	С	СМЕТЫ. ПОДЗЕМНАЯ ЧАСТЬ

ПРИМЕНЕННЫЕ ТИПОВЫЕ МАТЕРИАЛЫ

СЕРИЯ 7.902-4 СЕРИЯ 3.901-13 ВЫПУСК 3 СЕРИЯ 7 820-9 ВЫПУСК 6	БАК РАЗРЫВА СТРУИ ВМЕСТИМОСТЬЮ 180 л. КОЛОНКА УПРАВЛЕНИЯ ЗАДВИЖКОЙ	РАСПРОСТРАНЯЕТ ТБИЛИССКИЙ ФИЛИАЛ ЦИТП
	ЗАТВОРЫ ЩИТОВЫЕ ДЛЯ ПРЯМОУГОЛЬНЫХ ЛОТКОВ	РАСПРОСТРАНЯЕТ Союзводоканалпроект

РАЗРАБОТАН ПРОЕКТНЫМ ИНСТИТУТОМ
„ХАРЬКОВСКИЙ ВОДОКАНАЛПРОЕКТ"

ГЛАВНЫЙ ИНЖЕНЕР ИНСТИТУТА Г.А. БОНДАРЕНКО

ГЛАВНЫЙ ИНЖЕНЕР ПРОЕКТА В.С. ЛЯЛЮК

УТВЕРЖДЕН В/О „СОЮЗВОДОКАНАЛНИИПРОЕКТ"
ПРОТОКОЛ №9 ОТ 15 МАЯ 1991 Г.

Содержание альбома №5

№№ листов	Наименование и обозначение документов. Наименование листа	Стр.
	Содержание альбома	2
	Основной комплект чертежей марки КЖ2	
1	Общие данные (начало)	3
2	Общие данные (окончание)	4
3	Планы на отм. −9,730 и −7,270. Разрез 1-1	5
4	Схема расположения элементов подземной части.	6
5	Плита днища ПДМ1. Общий вид и схема армирования (начало)	7
6	Плита днища ПДМ1. Общий вид и схема армирования (окончание)	8
7	Плита днища ПДМ1. Спецификация. Сухие грунты	9
8	Плита днища ПДМ1. Спецификация. Мокрые грунты	10
9	Плита днища ПДМ1. Раскрой сеток	11
10	Схема расположения стеновых панелей (начало)	12
11	Схема расположения стеновых панелей (продолжение)	13
12	Схема расположения стеновых панелей. Узлы (продолжение)	14
13	Схема расположения стеновых панелей. Узлы (продолжение)	15
14	Схема расположения стеновых панелей (продолжение)	16
15	Схема расположения стеновых панелей. Узлы (продолжение)	17
16	Схема расположения стеновых панелей. Узлы (продолжение)	18
17	Схема расположения стеновых панелей. Узлы (продолжение)	19
18	Схема расположения стеновых панелей. (окончание)	20
19	Участки монолитные УМ1, УМ2. Общий вид и схема армирования (начало)	21
20	Участки монолитные УМ1, УМ2. Общий вид и схема армирования (продолжение)	22
21	Участки монолитные УМ1, УМ2. Общий вид и схема армирования (продолжение)	23
22	Участки монолитные УМ1, УМ2. Общий вид и схема армирования (окончание)	24
23	Схема расположения форшахт ФШМ1, ФШМ2	25
24	Схема армирования форшахт ФШМ1, ФШМ2	26
25	Схема расположения воротника ВРМ1	27
	Основной комплект чертежей марки КМ2	
1	Общие данные (начало)	28
2	Общие данные (продолжение)	29
3	Общие данные (окончание)	30
4	Схема расположения металлических площадок на отм −7,200; −6,500 (начало)	31
5	Схема расположения металлических площадок на отм. −7,200 и −6,500 (продолжение)	32
6	Схема расположения металлических площадок на отм. −7,200 и −6,500 (продолжение)	33
7	Схема расположения металлических площадок на отм. −7,200 и −6,500 (продолжение)	34
8	Схема расположения металлических площадок на отм. −7,200 и −6,500 (продолжение)	35
9	Схема расположения металлических площадок на отм. −7,200 и −6,500 (окончание)	36
10	Схема расположения металлических лестниц и площадок на отм. −3,000; −4,200; −6,000 (начало)	37
11	Схема расположения металлических лестниц и площадок на отм. −3,000; −4,200; −6,000 (продолжение)	38
12	Схема расположения металлических лестниц и площадок на отм. −3,000; −4,200; −6,000 (продолжение)	39
13	Схема расположения металлических лестниц и площадок на отм. −3,000; −4,200; −6,000 (продолжение)	40
14	Схема расположения металлических лестниц и площадок на отм. −3,000; −4,200; −6,000 (окончание)	41
15	Схема расположения съемной площадки П1	42
16	Схема расположения металлических щитов	43
	Изделия КЖ2.И	
	Содержание выпуска	44
	Технические требования	45
	Панель стеновая ПС1 (ПС1... ПС1-9)	46
	Панель стеновая ПС2 (ПС2... ПС2-7)	47
	Панель стеновая ПС3, ПС3-1	47
	Панель стеновая ПС1 (ПС1... ПС1-9). Сборочный чертеж	48, 49
	Панель стеновая ПС2 (ПС2... ПС2-7). Сборочный чертеж	50, 51
	Панель стеновая ПС3, ПС3-1. Сборочный чертеж	51
	Панель стеновая ПС4, ПС4-1	52
	Панель стеновая ПС4, ПС4-1. Сборочный чертеж.	52
	Ведомость расхода стали (начало)	53
	Ведомость расхода стали (окончание)	53
	Панели перегородочные ПГ1... ПГ6	54...57
	Ведомость расхода стали	57
	Каркас плоский КР1	58
	Каркасы плоские КР2, КР5	58
	Каркасы плоские КР3, КР6	58
	Каркас плоский КР4	58
	Сетка арматурная С1	59
	Сетка арматурная С2	59
	Сетка арматурная С3	59
	Сетка арматурная С4	59
	Сетка арматурная С5	60
	Сетка арматурная С6	60
	Сетка арматурная С7	60
	Сетка арматурная С8	61
	Сетка арматурная С9	61
	Сетка арматурная С10	61
	Сетка арматурная С11	61
	Изделие соединительное МС1, МС2	62
	Изделие соединительное МС3, МС8	62
	Изделие соединительное МС9, МС10	63
	Изделие соединительное МС11, МС12	63
	Изделие соединительное МС13	64

Альбом 5

ТП902-1-178.91

Согласовано

Л. спец. ТО | Лучковский

Взам. инв. №

Подпись и дата

Инв. подл. №

Альбом 5

Ведомость рабочих чертежей основного комплекта марки КЖ (начало)

Лист	Наименование	Примечание
1	Общие данные (начало)	
2	Общие данные (окончание)	
3	Планы на отм. -9,730 и -7,270. Разрез 1-1	
4	Схема расположения элементов подземной части	
5	Плита днища ПДм1. Общий вид и схема армирования (начало)	
6	Плита днища ПДм1. Общий вид и схема армирования (окончание)	
7	Плита днища ПДм1. Спецификация. Сухие грунты	
8	Плита днища ПДм1. Спецификация. Мокрые грунты	
9	Плита днища ПДм1. Раскрой сеток	
10	Схема расположения стеновых панелей (начало)	
11	Схема расположения стеновых панелей (продолжение)	
12	Схема расположения стеновых панелей. Узлы. (продолжение)	
13	Схема расположения стеновых панелей. Узлы (продолжение)	
14	Схема расположения стеновых панелей. Узлы (продолжение)	
15	Схема расположения стеновых панелей. Узлы (продолжение)	
16	Схема расположения стеновых панелей. Узлы (продолжение)	
17	Схема расположения стеновых панелей. Узлы (продолжение)	
18	Схема расположения стеновых панелей (окончание)	
19	Участки монолитные Ум1, Ум2. Общий вид и схема армирования (начало)	

Ведомость рабочих чертежей основного комплекта марки КЖ (окончание)

Лист	Наименование	Примечание
20	Участки монолитные Ум1, Ум2. Общий вид и схема армирования (продолжение)	
21	Участки монолитные Ум1, Ум2. Общий вид и схема армирования (продолжение)	
22	Участки монолитные Ум1, Ум2. Общий вид и схема армирования (окончание)	
23	Схема расположения форшахт ФШм1., ФШм2	
24	Схема армирования форшахт ФШм1, ФШм2	
25	Схема расположения воротника ВРм1	

Ведомость ссылочных и прилагаемых документов (начало)

Обозначение	Наименование	Примечание
	Ссылочные документы	
ГОСТ23279-85	Сетки сварные из стержневой арматуры диаметром до 40мм	
5.900-2	Сальники набивные Ду50 - Ду1400 для пропуска труб через стены	
1.400-15, вып. 1	Унифицированные закладные изделия железобетонных конструкций для крепления технологических устройств	
3.901.1-14	Сборные унифицированные железобетонные стеновые панели подземных частей круглых водозаборных сооружений раздельного и совмещенного типов	
Вып. 0	Материалы для проектирования	
Вып. 1	Панели стеновые. Рабочие чертежи	
Вып. 2	Арматурные и закладные изделия. Рабочие чертежи	

Ведомость ссылочных и прилагаемых документов (окончание)

Обозначение	Наименование	Примечание
	Прилагаемые документы	
ТП902-1-170.91-КЖ1	Надземная часть и общие чертежи подземной части	Альбом 3
ТП902-1-170.91-КЖ1.И	Изделия	Альбом 4
ТП902-1-178.91-КЖ.ВМ	Ведомости потребности в материалах	Альбом 9

Ведомость спецификаций

Лист	Наименование	Примечание
4	Спецификация к схеме расположения элементов подземной части	
18	Спецификация к схеме расположения стеновых панелей	
23	Спецификация к схеме расположения форшахт ФШм1, ФШм2	

Общие указания

1. За относительную отметку 0,000 принят уровень чистого пола надземной части здания, что соответствует абсолютной отметке ☐

Настоящий проект разработан в соответствии с действующими нормами и правилами.

Главный инженер проекта /Лялюк/

Инв. № подл. | Подпись и дата | Взам. инв. № | Гл. спец. ТО Ушковская | Гл. спец. ОВ

Привязан					
Инв. №					
ТП 902-1-178.91-КЖ2					
Нач. отд.	Шейко				
Н. контр.	Окольская				
Гл. спец.	Власенко				
Рук. гр.	Тахтамышева				
Инж.	Третьякова				
Канализационная насосная станция производительностью 600-2000 м³/ч, Н=30-55м с решетками-дробилками		Стадия	Лист	Листов	
		Р	1	25	
Общие данные (начало)		Госстрой СССР СВКП Харьковский Водоканалпроект			

25025-01 4 копир. Майстренко Формат А2

Альбом 5

Схемы расчетных нагрузок

Период эксплуатации

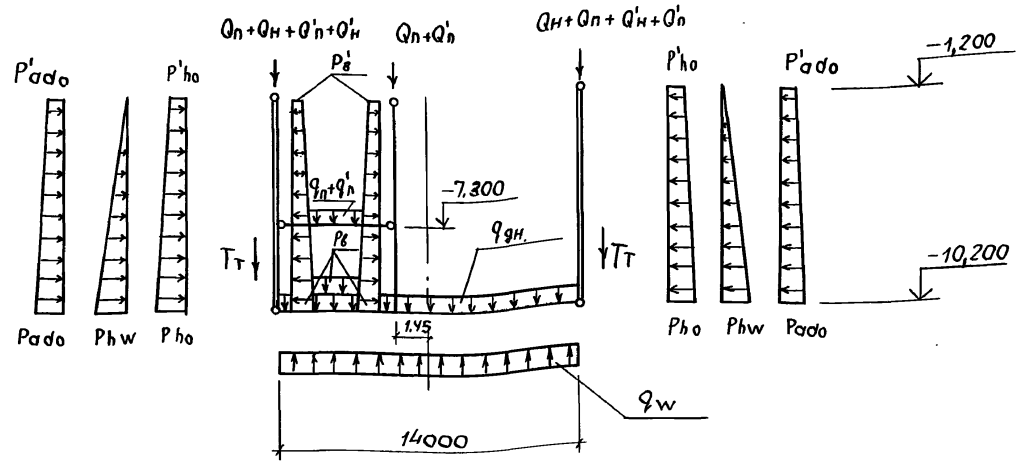

Период строительства

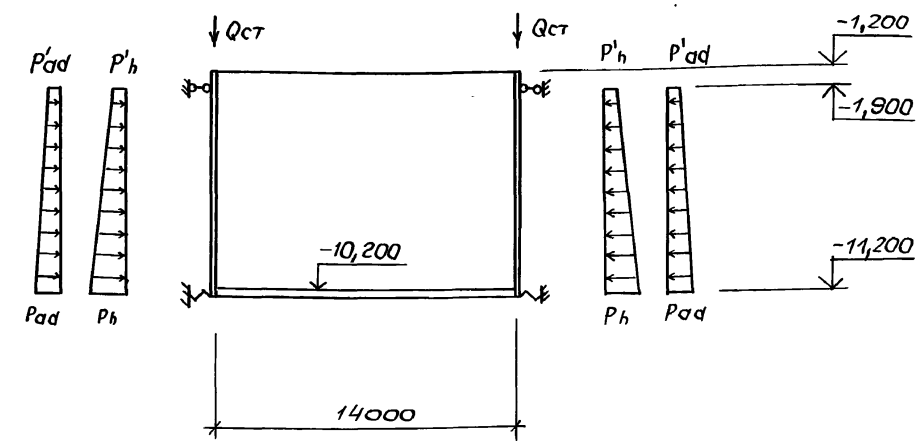

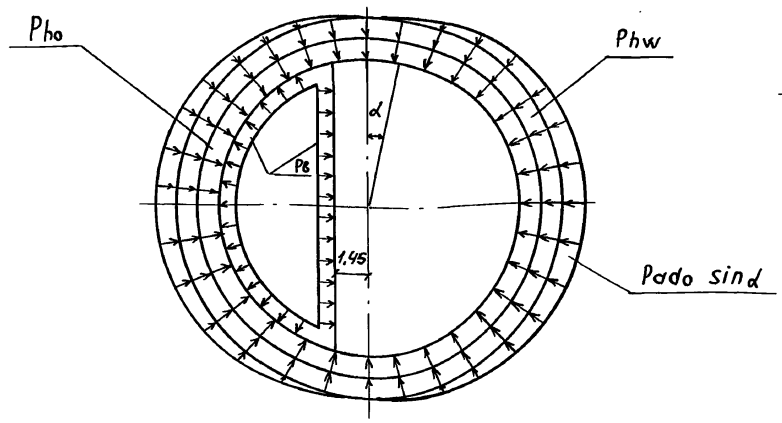

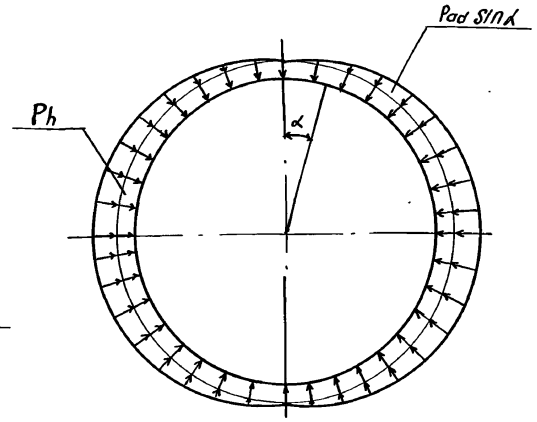

Ведомость объемов сборных бетонных и железобетонных конструкций по рабочим чертежам основного комплекта марки КЖ2

	Наименование группы элементов конструкции	Код	Кол, м³	Примечание
1	Панели стеновые	583121	101,20	
2	Перегородки	583221	31,50	
	Всего бетона и железобетона		132,70	

Материалы на изготовление сборных бетонных и железобетонных конструкций учтены в ведомости потребности в материалах и отдельно не учитываются

Глубина подземной части	Грунт	Нагрузки от собственного веса: постоянные: Надземная часть	Стены подземной части	Перекрытие в грабельном отделении, кН/м² (тс/м²)	Днище, кН/м² (тс/м²)	Перегородка подземной части	Перекрытие на отм. 0.000	В период эксплуатации: постоянные: Основное давление грунта, кН/м² (тс/м²)		Дополнительное давление грунтовых вод на стены, кН/м² (тс/м²)	Давление грунтовых вод на днище, кН/м² (тс/м²)	Дополнительное давление грунта, кН/м² (тс/м²)		Усилие трения стен по грунту при всплывании колодца	Длительные: Временная на покрытии	Временная на перекрытии на отм. 0.000	Временная на перекрытии грабельного отделения, кН/м² (тс/м²)	Кратковременные: гидростатическое давление воды в насосной, кН/м² (тс/м²)		В период строительства: постоянные: Основное давление грунта, кН/м² (тс/м²)		Дополнительное давление грунта, кН/м² (тс/м²)	
		Qн	Qст	qп	qдн	Qпг	Qп	Pho	P'ho	Phw	qw	Pado	P'ado	Tт	Q'н	Q'п	q'п	Pв	P'в	Pa	P'h	Pad	P'ad
10,2	сух	74,1	78,4	7,0	11,0 (1,1)	74,3	19,0	95,9 (9,59)	19,3 (1,93)	—	—	9,6 (0,96)	1,9 (0,2)	—	5,6	11,1	2,4	102,0	12,0	83,6 (8,36)	9,6 (0,96)	20,9 (2,09)	2,4 (0,24)
	обвод	(7,41)	(7,84)	(0,7)	13,8 (1,38)	(7,43)	(1,9)	120,4 (12,04)	24,2 (2,42)	51,1 (5,11)	95,5 (9,55)	12,04 (1,2)	2,4 (0,24)	87,1 (8,71)	(0,56)	(1,11)	(0,24)	(10,2)	(1,2)	104,1 (10,41)	12,0 (1,2)	26,0 (2,6)	3,0 (0,3)

Неоговоренные нагрузки – кН/м (тс/м)

Нач отд	Шейко			ТП902-1-178.91-КЖ2
Н.контр.	Сокольская			
Гл.спец.	Власенко			Канализационная насосная станция производительностью 600-2000 м³/ч, Н=30-55м с решетками-дробилками
Рук. гр.	Тахтамышева			Общие данные (окончание)
Инж. I к.	Сокольская			
Инж.	Рукас			

Стадия: Р; Лист: 2; Листов:

ГОССТРОЙ СССР СВКП ХАРЬКОВСКИЙ ВОДОКАНАЛПРОЕКТ

Инв. № подл. | Подпись и дата | Взам. инв. № | Гл. спец. то | Лучковский

Привязан

Инв. №

25025-01 5 Копир. Майстренко Формат А2

свер. Рукас

Альбом 5

План на отм. –7,270 ; –9,730

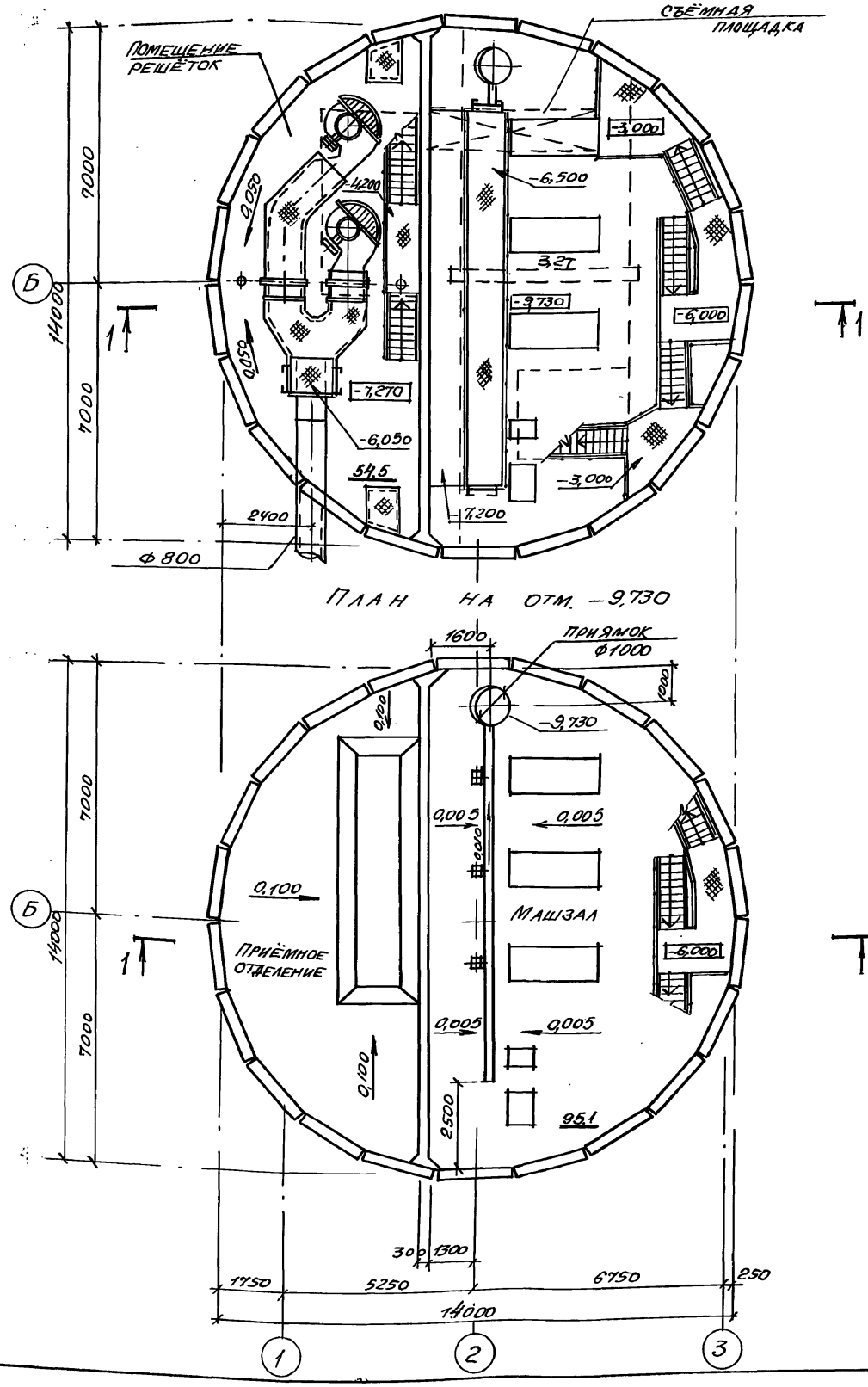

План на отм. –9,730

Разрез 1-1

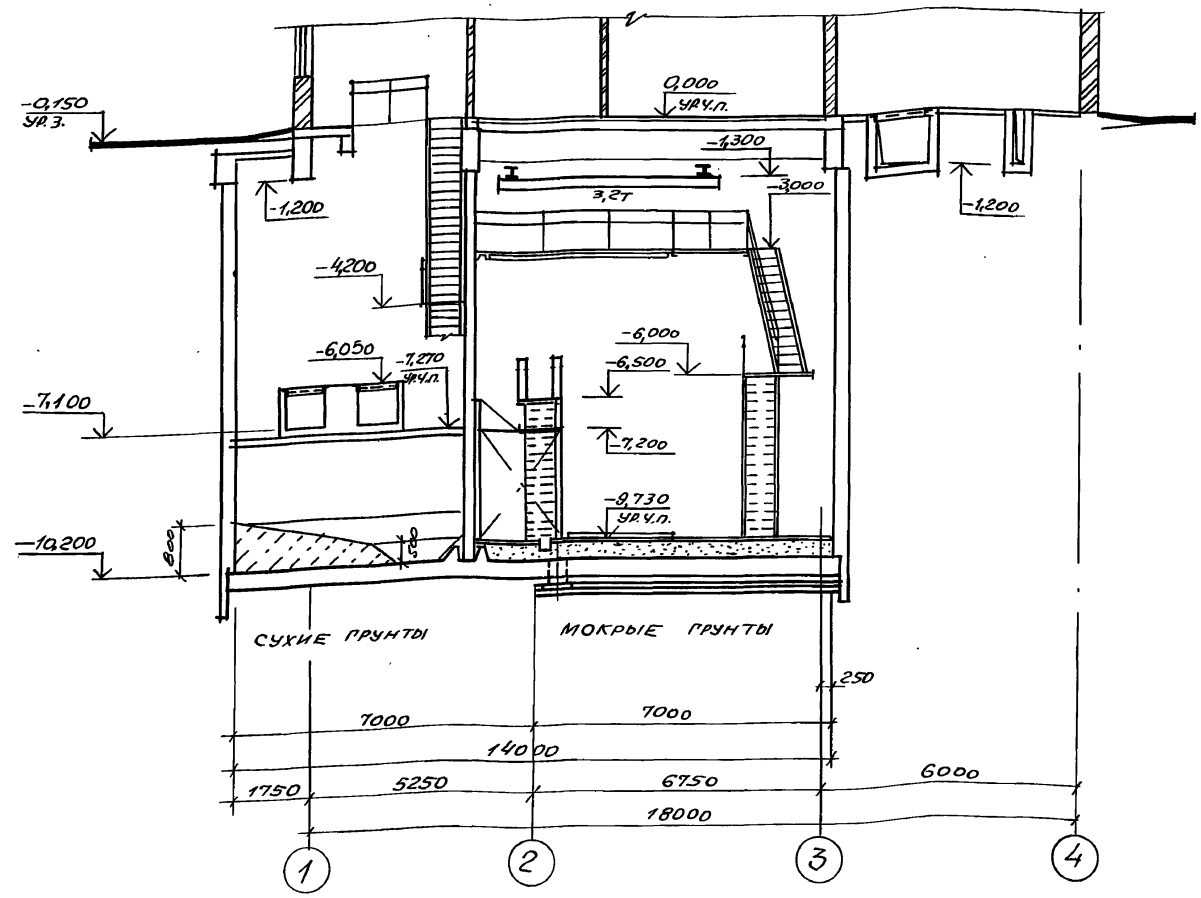

Основные строительные показатели

Наименование	Ед. изм.	Кол.
Общая площадь	м²	229,0
-на расчётную единицу	м²	0,19
строительный объём	м³	1106,8
-на расчётную единицу	м³	1,42

Гидроизоляцию стен и днища см. ТП 902-1-178.91-КНИ1, лист 35, альбом 3

Согласовано:
Гл. спец. ТО Куповский
Гл. спец. Отд. Власенко
Рук. гр. Хесина
Инв. № подл. | Подпись и дата | Взам. инв. №

Привязан

Инв. №

Нач. отд.	Шейко		
Н. контр.	Соколовская		
Гл. спец.	Власенко		
Зав. гр.	Хесина		
Рук. кат.	Шевлякова		

ТП 902-1-178.91-КНИ2

Канализационная насосная станция производительностью 600-2000 м³/ч Н30-55м с решетками-дробилками

Стадия	Лист	Листов
Р	3	

Планы на отм. –9,730 и –7,270. Разрез 1-1

Госстрой СССР СВКП Харьковский Водоканалпроект

25025-01 6 Копир. Майстренко Формат А2

Альбом 5

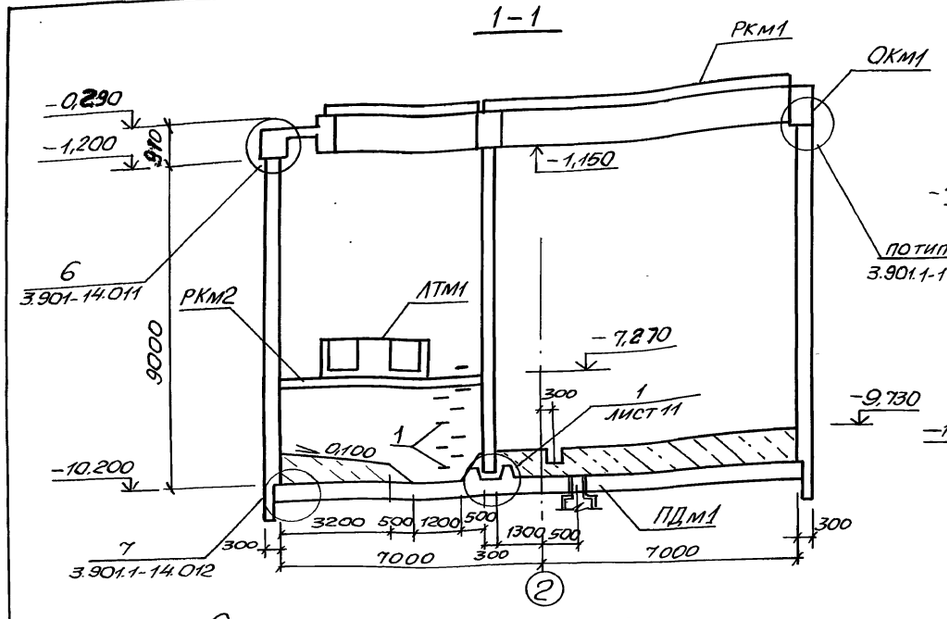

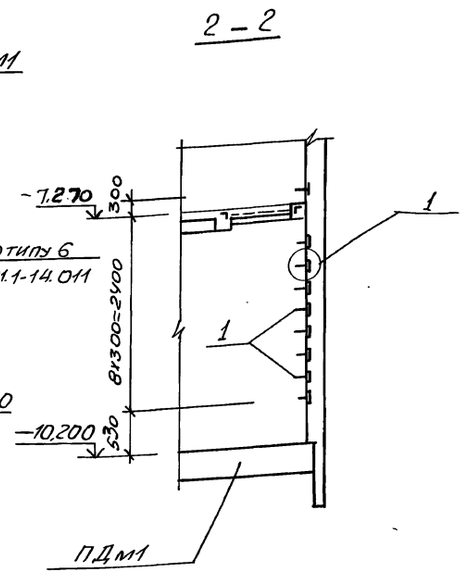

Схема расположения элементов подземной части

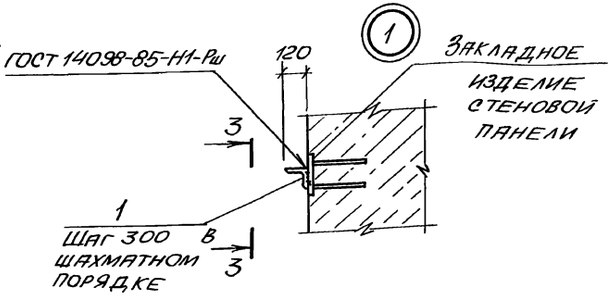

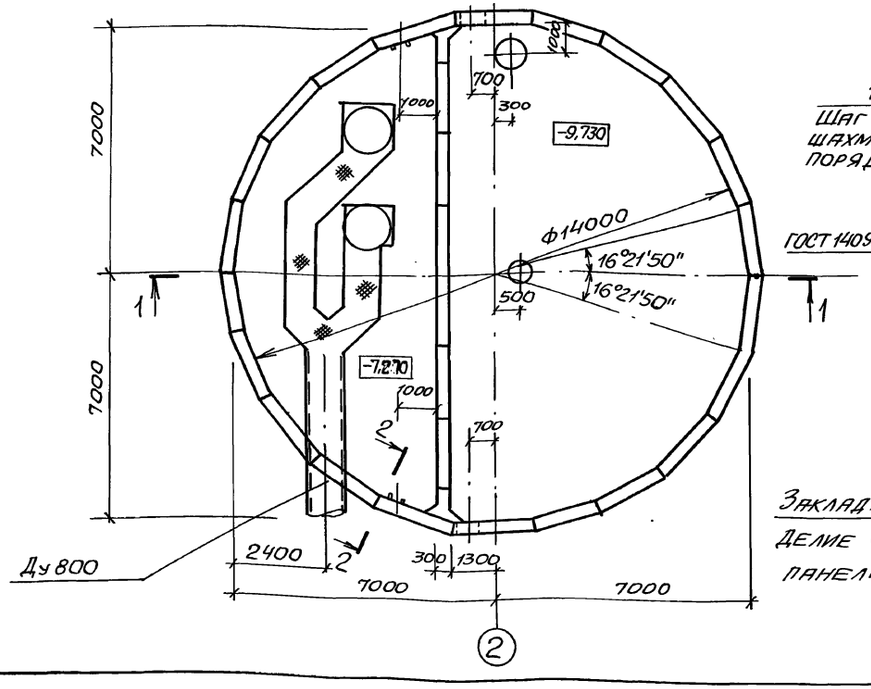

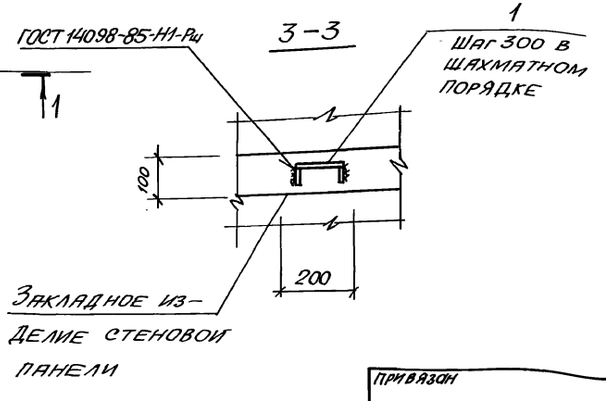

Спецификация к схеме расположения элементов подземной части

Марка, поз.	Обозначение	Наименование	Кол.	Масса ед., кг	Примечание
ПДм1	листы 5...9	Плита днища ПДм1	1		
РКм1	902-1-170.91-КЖ1	Перекрытие на отм. 0,000 РКм1	1		
ОКм1	902-1-170.91-КЖ1	Кольцо монолитное ОКм1	1		
РКм2	902-1-170.91-КЖ1	Перекрытие на отм. -7.270 РКм2	1		
ЛТм1	902-1-170.91-КЖ1	Лотки ЛТм1	1		Альбом 3
1	1.400-15, вып.1	Изделие закладное МН801	18	0,74	

Привязан	Нач. отд.	Шейко		ТП 902-1-178.91-КЖ2
	Н. контр.	Сокольская		
	Гл. спец.	Власенко		Канализационная насосная станция производительностью 600-2000 м3/ч, H=30-55 м с решетками-дробилками
	Рук. гр.	Тахтамышева		Схема расположения элементов подземной части
Инв. №	Инж.	Третьякова		

Стадия	Лист	Листов
Р	4	

ГОССТРОЙ СССР СВКП ХАРЬКОВСКИЙ ВОДОКАНАЛПРОЕКТ

25025-01 7 копир. Майстренко Формат А2

Инв. № подл. | Подпись и дата | Взам. инв. № | Гл. спец. ТО | Анковский

Альбом 5

Схема расположения нижней арматуры

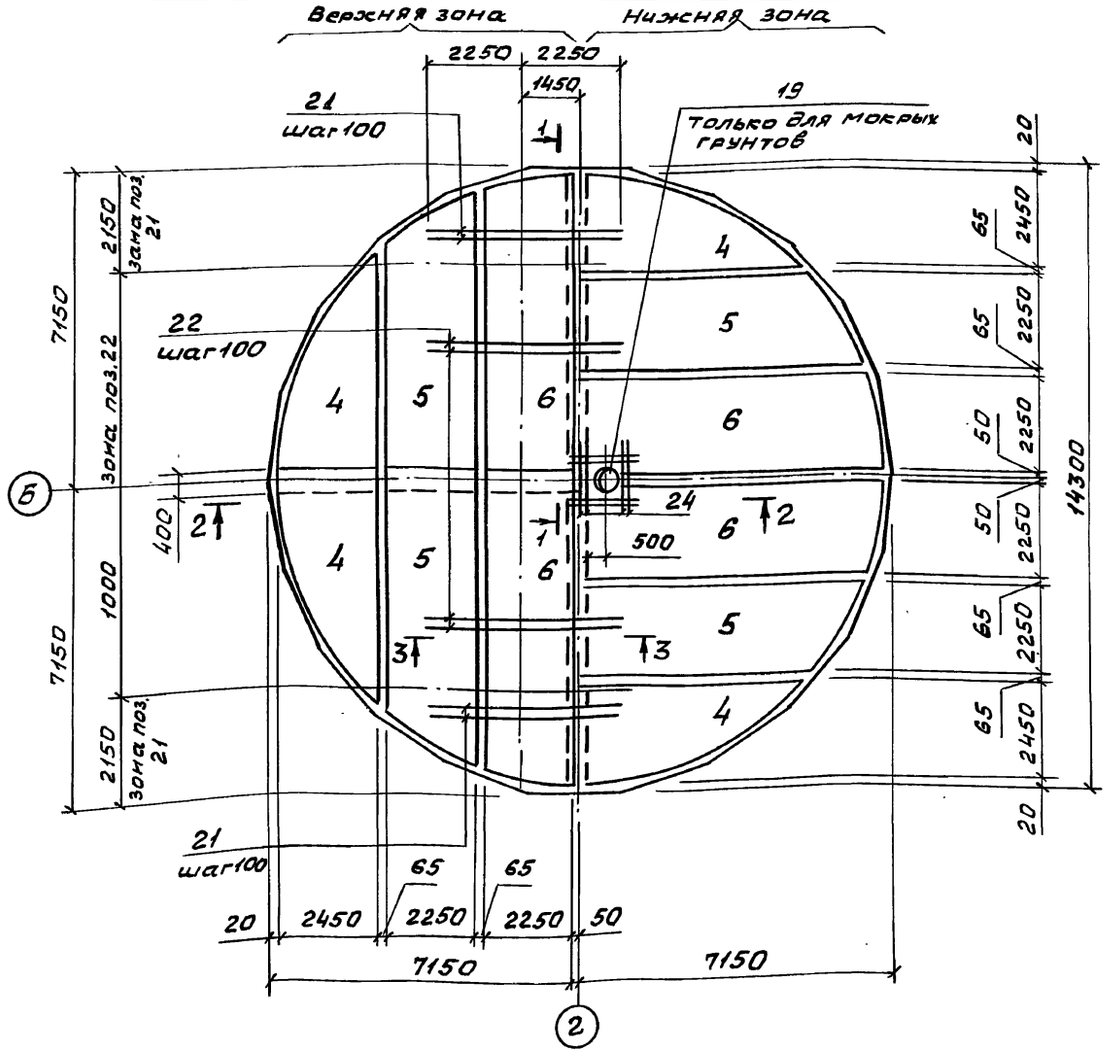

Схема расположения верхней арматуры

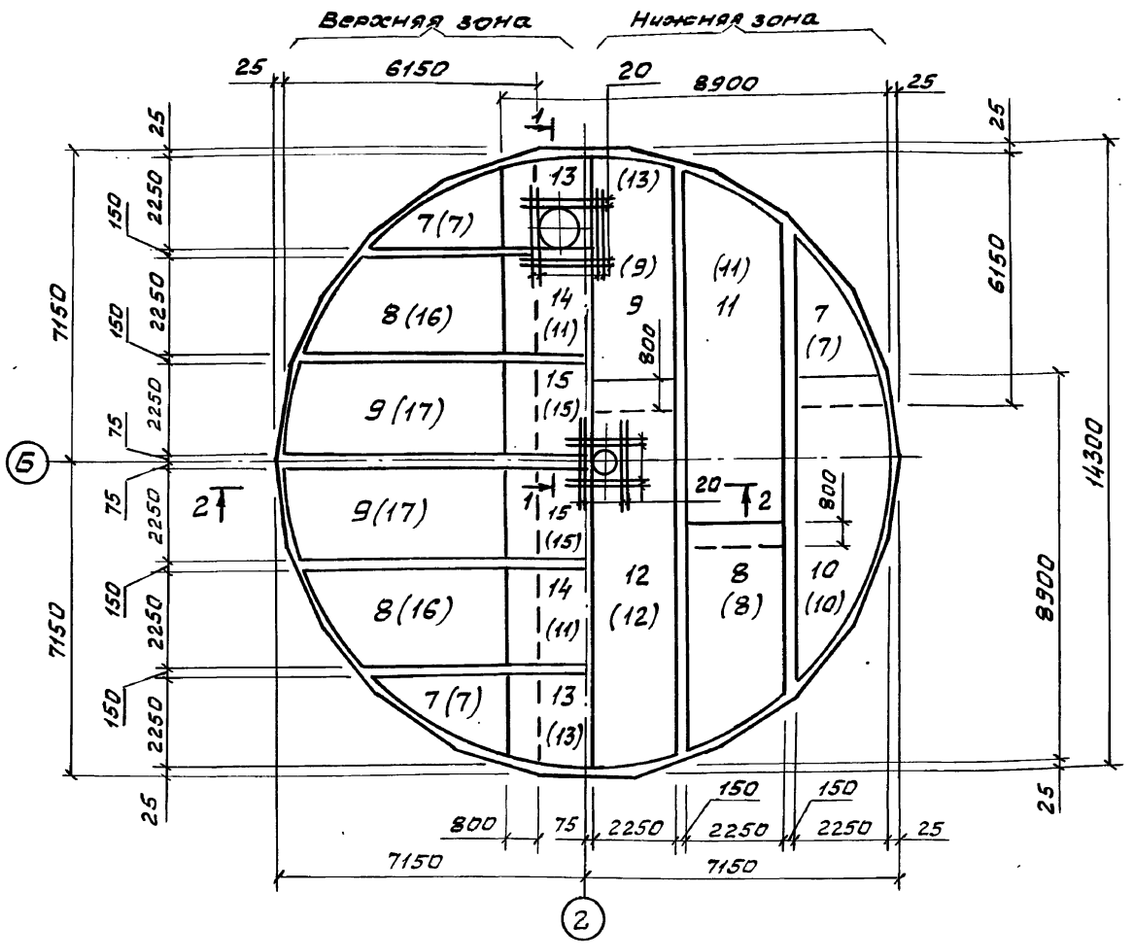

1-1

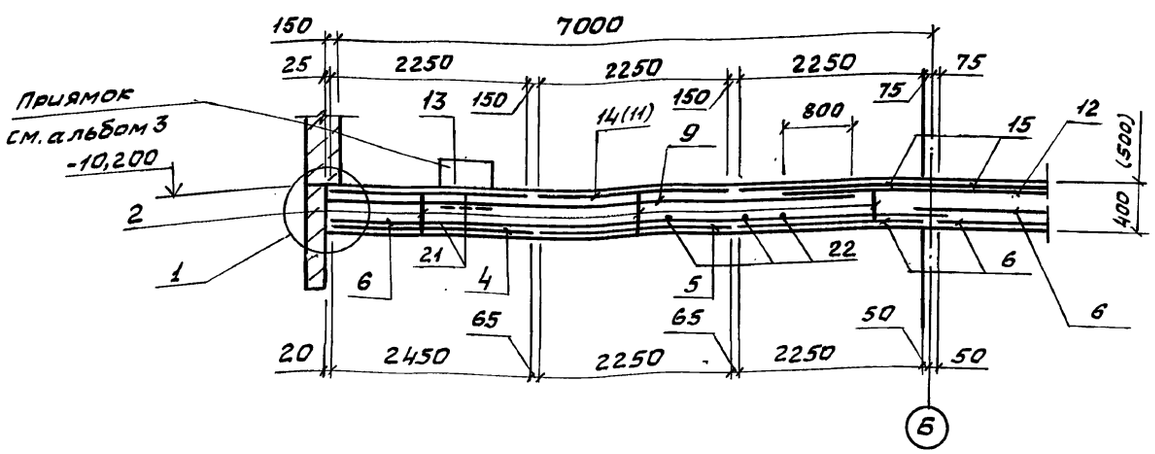

1. Защитный слой бетона для рабочей арматуры принят: для нижней - 35 мм; для верхней - 20 мм.
2. Обозначения в скобках даны для мокрых грунтов.
3. В зоне установки приямков арматуру сеток вырезать по месту и приварить к корпусу приямков.
4. Стержни поз. 21, 22 привязать к арматурным сеткам.

				ТП 902-1-178.91-КЖС2			
Привязан		Нач. отд.	Шейко		Канализационная насосная станция производительностью 600-2000 м³/ч, H=30-55 м с решетками-дробилками	Стадия	Лист	Листов
		Н. контр.	Сокольская			Р	5	
		Гл. спец.	Власенко					
		Рук. гр.	Тахтамышев		Плита днища ПД м1 Общий вид и схема армирования (начало)	Госстрой СССР Союзпромкоммунпроект г. Харьковский Водоканалпроект		
		Инж.	Каюков					
Инв. №		Расчет	Соколовская					

25025-01 8

Формат А2

Согласовано
Гл. спец. го Луковкин
Взам. инв. №
Подп. и дата
Инв. № подл.

Альбом 5

Схема расположения приямков и пазов

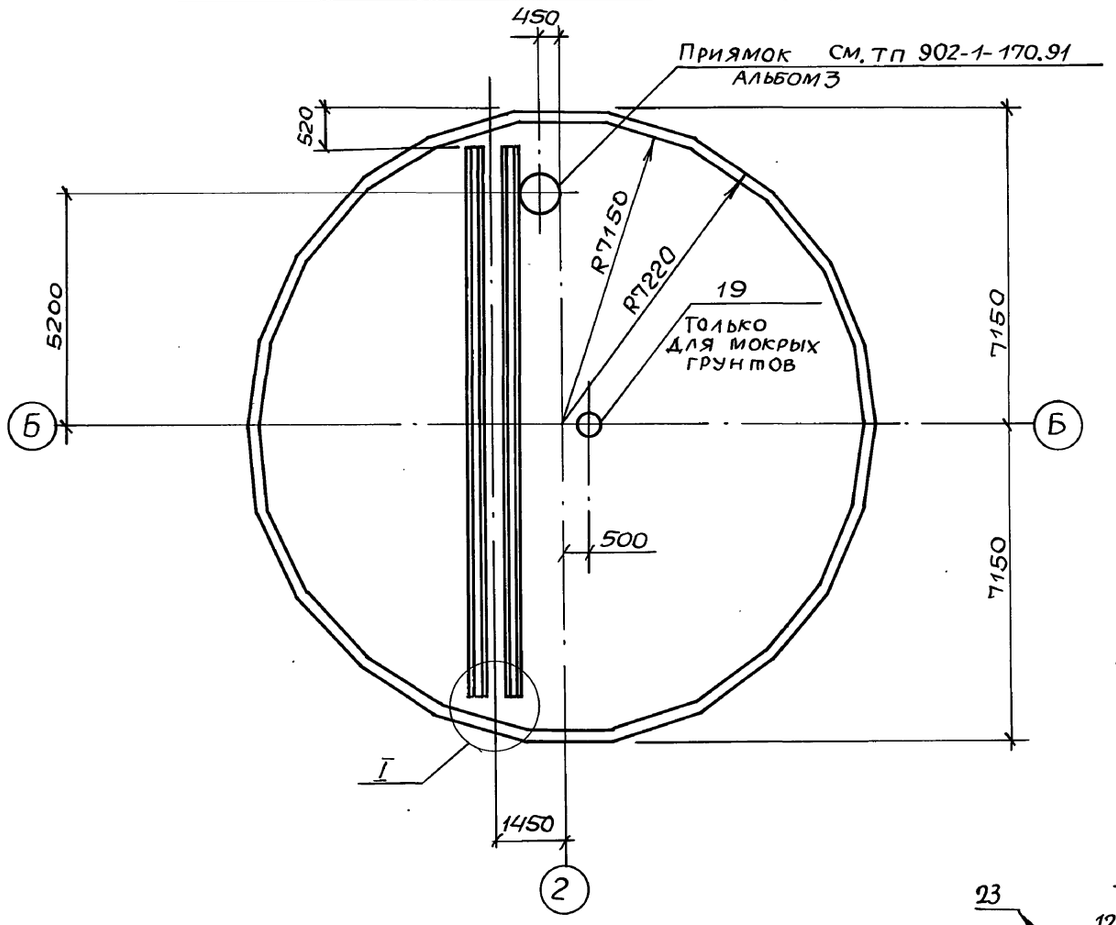

2 - 2

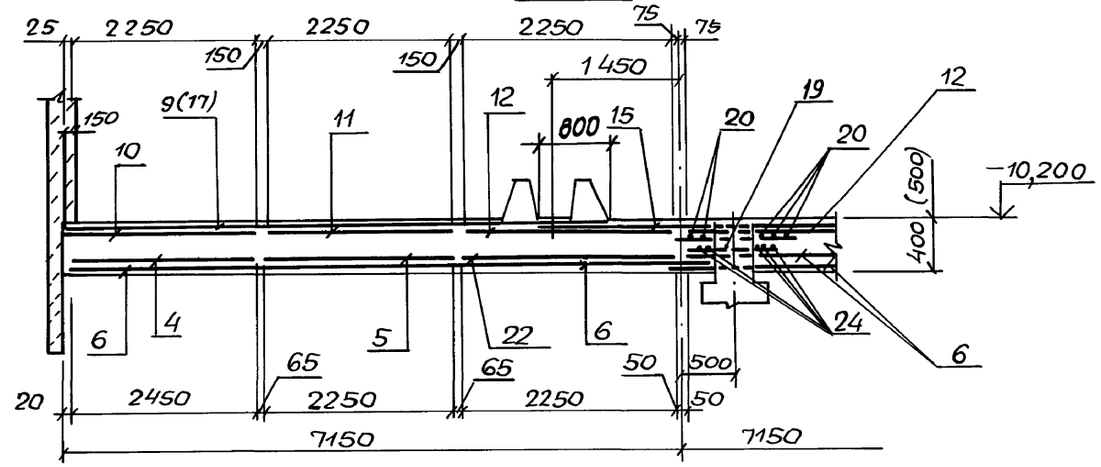

3 - 3

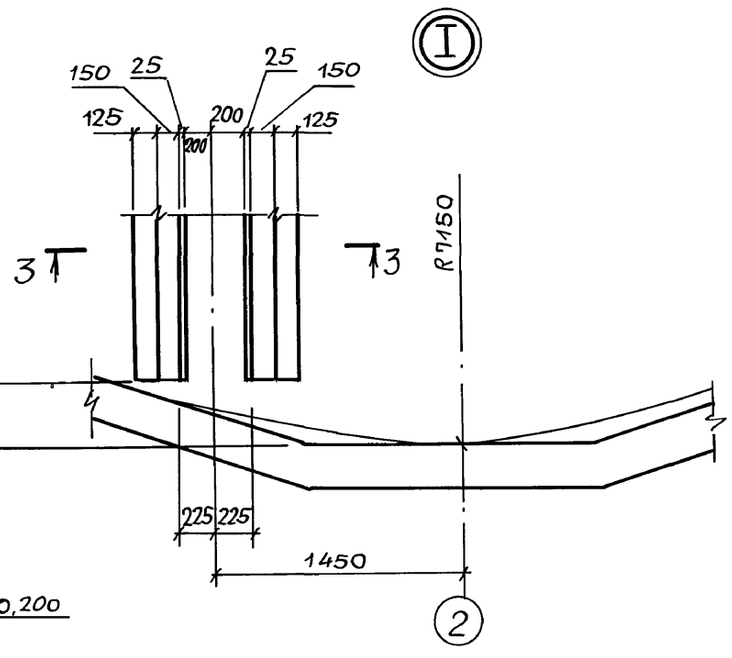

Схема расположения каркасов

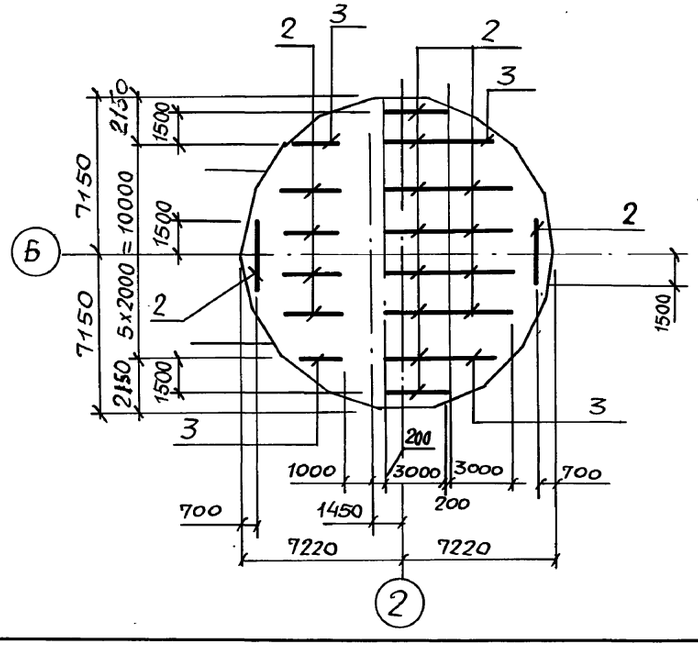

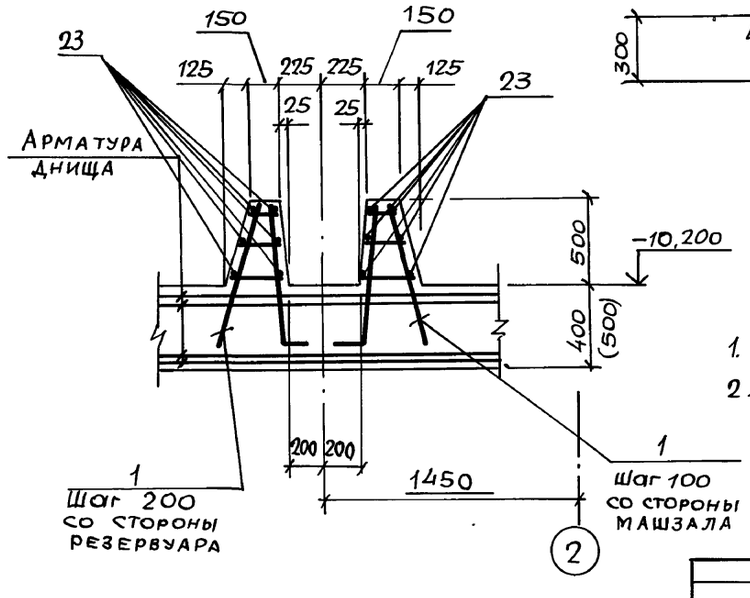

1. Обозначения в скобках для мокрых грунтов
2. Раскрой сеток см. лист 9

				ТП902-1-178.91 - КНВ			
Привязан			Нач.отд.	Шейко		Канализационная насосная станция производительностью 600-2000 м3/ч, Н=30-55 м с решетками-дробилками	Стадия: Р; Лист: 6; Листов:
			Н.контр.	Сокольская			
			Гл.спец.	Власенко			
			Рук.гр.	Тахтамышева		Плита днища ПДМ1. Общий вид и схема армирования (окончание)	Госстрой СССР СВКП Харьковский Водоканалпроект
			Инж.	Каюков			
Инв.№			Рассчитал	Соколовская			

25025-01 9 Копир. Майстренко Формат А2

Инв.№ подл. | Подпись и дата | Взам.инв.№ | Гл.спец.ТО Луковский | Согласовано

Альбом 5

Спецификация ПДм1

/Начало/

Формат	Зона	Поз.	Обозначение	Наименование	Кол.	Примечание
				Сборочные единицы		
				Каркасы плоские		
А4		1	902-1-178.91-КЖ2.И.07	Кр 1	200	
А4		2	-КЖ2.И.08	Кр 2	18	
А4		3	-КЖ2.И.09	Кр 3	4	
				Сетки арматурные		
		4	ГОСТ 23279 -85	4С $\frac{8А\text{-}I\text{-}200}{6А\text{-}I\text{-}200}$ 245×565	8	
		5	ГОСТ 23279 -85	4С $\frac{8А\text{-}I\text{-}200}{6А\text{-}I\text{-}200}$ 225×695 $\frac{75}{25}$	8	
		6	ГОСТ 23279-85	4С $\frac{8А\text{-}I\text{-}200}{6А\text{-}I\text{-}200}$ 225×740 $\frac{100}{25}$	8	
		7	ГОСТ 23279-85	1С $\frac{12А\text{-}III}{8А\text{-}III}$ 215×425 $\frac{25}{75}$	4	
		8	ГОСТ 23279-85	1С $\frac{14А\text{-}III}{8А\text{-}III}$ 225×570 $\frac{50}{25}$	4	
		9	ГОСТ 23279-85	1С $\frac{14А\text{-}III}{8А\text{-}III}$ 225×615 $\frac{75}{25}$	4	
		10	ГОСТ 23279-85	1С $\frac{12А\text{-}III}{8А\text{-}III}$ 225×705 $\frac{225}{25}$	2	
		11	ГОСТ 23279-85	1С $\frac{14А\text{-}III}{8А\text{-}III}$ 225×850 $\frac{50}{25}$	2	
		12	ГОСТ 23279-85	1С $\frac{14А\text{-}III}{8А\text{-}III}$ 225×890 $\frac{275}{25}$	2	
		13	ГОСТ 23279-85	1С $\frac{16А\text{-}III}{8А\text{-}III}$ 225×705 $\frac{225}{25}$	2	

/Окончание/

Формат	Зона	Поз.	Обозначение	Наименование	Кол.	Примечание
		14	ГОСТ 23279 - 85	1С $\frac{18А\text{-}III}{8А\text{-}III}$ 225×850 $\frac{50}{25}$	2	
		15	ГОСТ 23279 - 85	1С $\frac{18А\text{-}III}{8А\text{-}III}$ 225×890 $\frac{275}{25}$	2	
				Изделие закладное		
БЧ		24		Труба 25×3,5 ГОСТ3262-75, ℓ=25	45	0,6кг
				Детали		
БЧ		20		Ф22А-III ГОСТ5781-82, ℓ=2200	8	6,5кг
БЧ		21		Ф18А-III ГОСТ5781-82, ℓ=4500	42	9,0кг
БЧ		22		Ф20А-III ГОСТ5781-82, ℓ=4500	100	11,12кг
БЧ		23		Ф8А-I ГОСТ5781-82, м	168,0	0,222кг/м
				Материалы		
				Бетон класса В15, W6, F50	67,9	м³

Раскрой сеток см. лист 9

Ведомость расхода стали на элемент, кг.

Марка элемента	Изделия арматурные															Изделия закладные			Общий расход
	Арматура класса														Всего	Прокат марки		Всего	
	А-I					А-III										Ст3кп3-1			
	ГОСТ 5781-82															ГОСТ3262-75			
	Ф12	Ф10	Ф8	Ф6	Итого	Ф22	Ф20	Ф18	Ф16	Ф14	Ф12	Ф10	Ф8	Итого		Труба 25×3,5			
ПДм1	403,2	249,5	813,6	414,1	1880,4	52,0	1112,0	837,6	607,4	1213,0	166,5	120,0	781,6	4890,1	6770,5	54,5		54,5	6825,5

Привязан

Инв. №

Нач. отд.	Шейко	
Н. контр.	Сокольская	
Гл. спец.	Власенко	
Рук. гр.	Тахтамышева	
Инж.	Каюков	

ТП902-1-178.91-КЖ2

Канализационная насосная станция производительностью 600-2000 м3/ч, Н=30-55м с решетками-дробилками

Плита днища ПДм1 Спецификация. Сухие грунты

Стадия	Лист	Листов
Р	7	

Госстрой СССР СВКП Харьковский Водоканалпроект

25025-01 10 Копир. Майстренко Формат А2

Согласовано

Инв. № подл. | Подпись и дата | Взам. инв. № | Гл. спец. то | Лучковский

Альбом 5

Спецификация ПДм1

/Начало/

Формат	Зона	Поз.	Обозначение	Наименование	Кол.	Примечание
				Сборочные единицы		
				Каркасы плоские		
А4		1	902-1-178.91-КЖ2.И.10	Кр 4	200	
А4		2	-КЖ2.И.08	Кр 5	18	
А4		3	-КЖ2.И.09	Кр 6	4	
				Сетки арматурные		
		4	ГОСТ 23279 - 85	4С $\frac{8А\text{-}I\text{-}200}{6А\text{-}I\text{-}200}$ 245×565	8	
		5	ГОСТ 23279 - 85	4С $\frac{8А\text{-}I\text{-}200}{6А\text{-}I\text{-}200}$ 225×695 $\frac{75}{25}$	8	
		6	ГОСТ 23279 - 85	4С $\frac{8А\text{-}I\text{-}200}{6А\text{-}I\text{-}200}$ 225×740 $\frac{100}{25}$	8	
		7	ГОСТ 23279 - 85	1С $\frac{14А\text{-}III}{8А\text{-}III}$ 215×425 $\frac{25}{75}$	4	
		8	ГОСТ 23279 - 85	1С $\frac{20А\text{-}III}{8А\text{-}III}$ 225×575 $\frac{175}{25}$	2	
		9	ГОСТ 23279 - 85	1С $\frac{20А\text{-}III}{8А\text{-}III}$ 225×515 $\frac{75}{25}$	2	
		10	ГОСТ 23279 - 85	1С $\frac{16А\text{-}III}{8А\text{-}III}$ 225×705 $\frac{225}{25}$	2	
		11	ГОСТ 23279 - 85	1С $\frac{20А\text{-}III}{8А\text{-}III}$ 225×850 $\frac{50}{25}$	2	
		12	ГОСТ 23279 - 85	1С $\frac{20А\text{-}III}{8А\text{-}III}$ 225×890 $\frac{275}{25}$	2	
		13	ГОСТ 23279 - 85	1С $\frac{22А\text{-}III}{8А\text{-}III}$ 225×705 $\frac{225}{25}$	2	
		15	ГОСТ 23279 - 85	1С $\frac{25А\text{-}III}{8А\text{-}III}$ 225×890 $\frac{275}{25}$	2	

/Окончание/

Формат	Зона	Поз.	Обозначение	Наименование	Кол.	Примечание
		16	ГОСТ 23279 - 85	1С $\frac{16А\text{-}III}{8А\text{-}III}$ 225×575 $\frac{175}{25}$	2	
		17	ГОСТ 23279 - 85	1С $\frac{18А\text{-}III}{8А\text{-}III}$ 225×615 $\frac{75}{25}$	2	
		18	ГОСТ 23279 - 85	1С $\frac{25А\text{-}III}{8А\text{-}III}$ 225×850 $\frac{50}{25}$	2	
				Изделие закладное		
А3		19	902-1-170.91, альб.3	МН8	1	
		24		Труба 25×3,2 ГОСТ 3262-75, ℓ=250	45	0,6кг
				Детали		
БЧ		24		Ф10А-III ГОСТ 5781-82, ℓ=1200	8	0,65кг
БЧ		20		Ф22А-III ГОСТ 5781-82, ℓ=2200	16	6,5кг
БЧ		21		Ф20А-III ГОСТ 5781-82, ℓ=4500	42	11,1кг
БЧ		22		Ф22А-III ГОСТ 5781-82, ℓ=4500	100	13,44кг
БЧ		23		Ф 8А-I ГОСТ 5781-82, м	168,0	0,222кг/м
				Материалы		
				Бетон класса В15,		
				W6, F50	84,9	м³

Раскрой сеток см. лист 9

Ведомость расхода стали на элемент, кг.

Марка элемента	Изделия арматурные																	Изделия закладные															Общий расход
	Арматура класса																Всего	Прокат марки														Всего	
	А-I						А-III											Ст3кп				Ст3пс5-1				Ст3кп3-1							
	ГОСТ 5781-82																	ГОСТ 10704-76				ГОСТ 19903-74				ГОСТ 7798-70			ГОСТ 3262-75				
	Ф12	Ф10	Ф8	Ф6		Итого	Ф25	Ф22	Ф20	Ф18	Ф16	Ф14	Ф10	Ф8		Итого		Труба 426×10	Труба 920×10		Итого	-δ10	-δ16		Итого	Болт М16		Итого	Труба 25×3,2	Итого			
ПДм1	506,9	249,5	813,6	406,0		1976,0	1615,0	1952,2	2203,1	295,2	856,2	226,3	126,0	48,0		9298,0	11274,9	40,0	70,2		110,2	39,3	139,1		178,4	12,0		12,0	54,5	54,5	355,1	11629,1	

Нач.отд.	Шейко		ТП902-1-178.91-КЖ2			
Н.контр.	Сокольская		Канализационная насосная станция производительностью 600-2000 м³/ч, H=30-55мс решетками-дробилками	Стадия	Лист	Листов
Гл.спец.	Власенко			Р	8	
Рук.гр.	Тактамышева		Плита днища ПДм1 Спецификация Мокрые грунты	ГОССТРОЙ СССР СВКП ХАРЬКОВСКИЙ ВОДОКАНАЛПРОЕКТ		
Инж.	Каюков					

Привязан

Инв.№

25025-01 11 Копир. Майстренко Формат А2

Согласовано

Инв.№подл. | Подпись и дата | Взам.инв.№ | Гл.спец.то | Лучковский

Альбом 5

Поз. 4

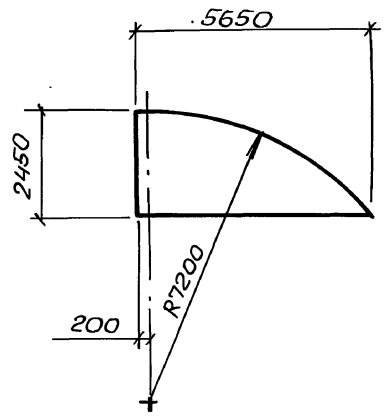

Поз. 7

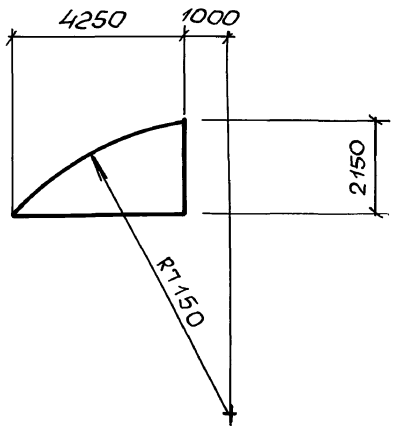

Поз 10, 13

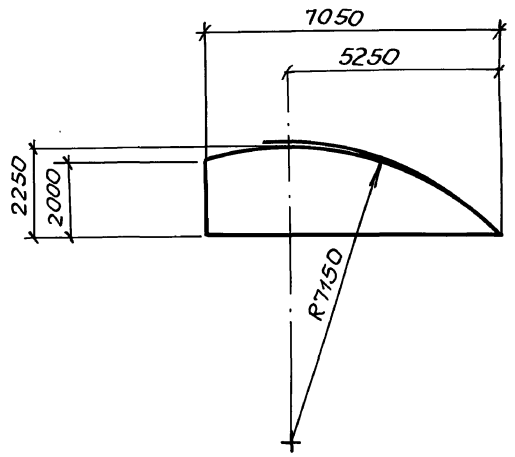

Поз. 5

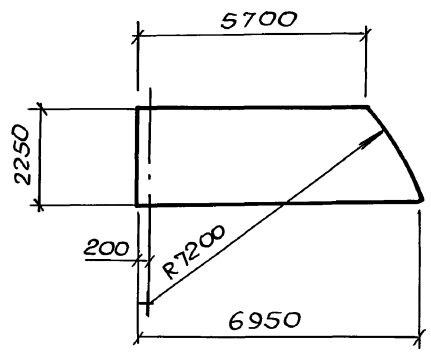

Поз. 8, 16

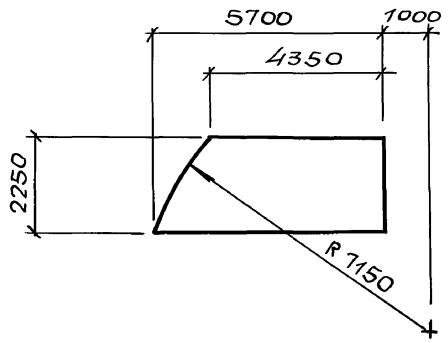

Поз. 11, 12, 14, 15, 18

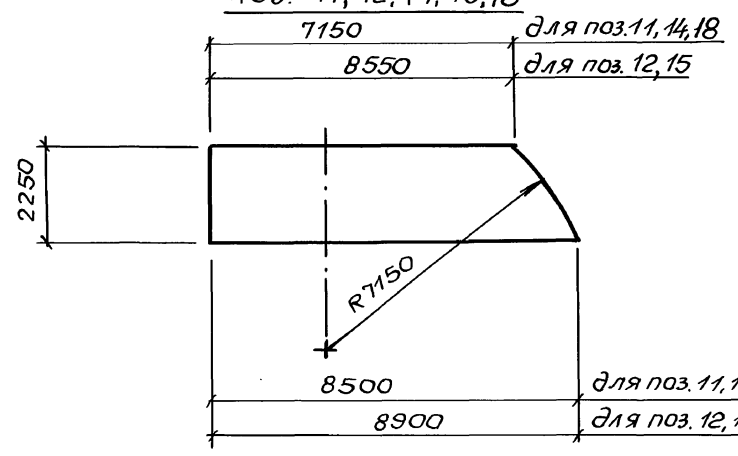

Поз. 6

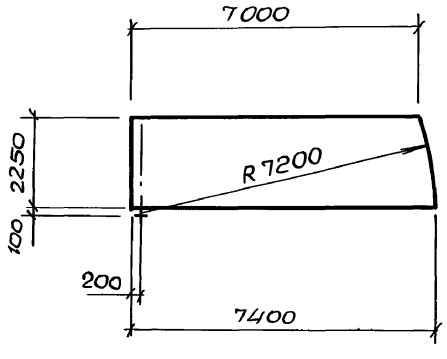

Поз. 9, 17

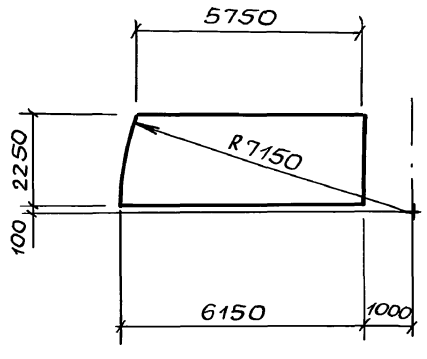

				ТП902-1-178.91 -КНВ2	
Привязан		Нач. отд.	Шейко	Канализационная насосная станция производительностью 600-2000 м3/ч, Н=30-55м с решетками-дробилками	Стадия: Р; Лист: 9; Листов:
		Н. контр.	Сокольская		
		Гл. спец.	Власенко		
		Рук. гр.	Тохтамышева	Плита днища ПДм1. Раскрой сеток	Госстрой СССР СВКТП Харьковский Водоканалпроект
Инв. №		Инж.	Каноков		

25025-01 12 Копир. Майстренко Формат А2

Инв. № подл. | Подпись и дата | Взам. инв. № | Гл. спец. ТО Личковский

Альбом 5

Схема расположения стеновых панелей

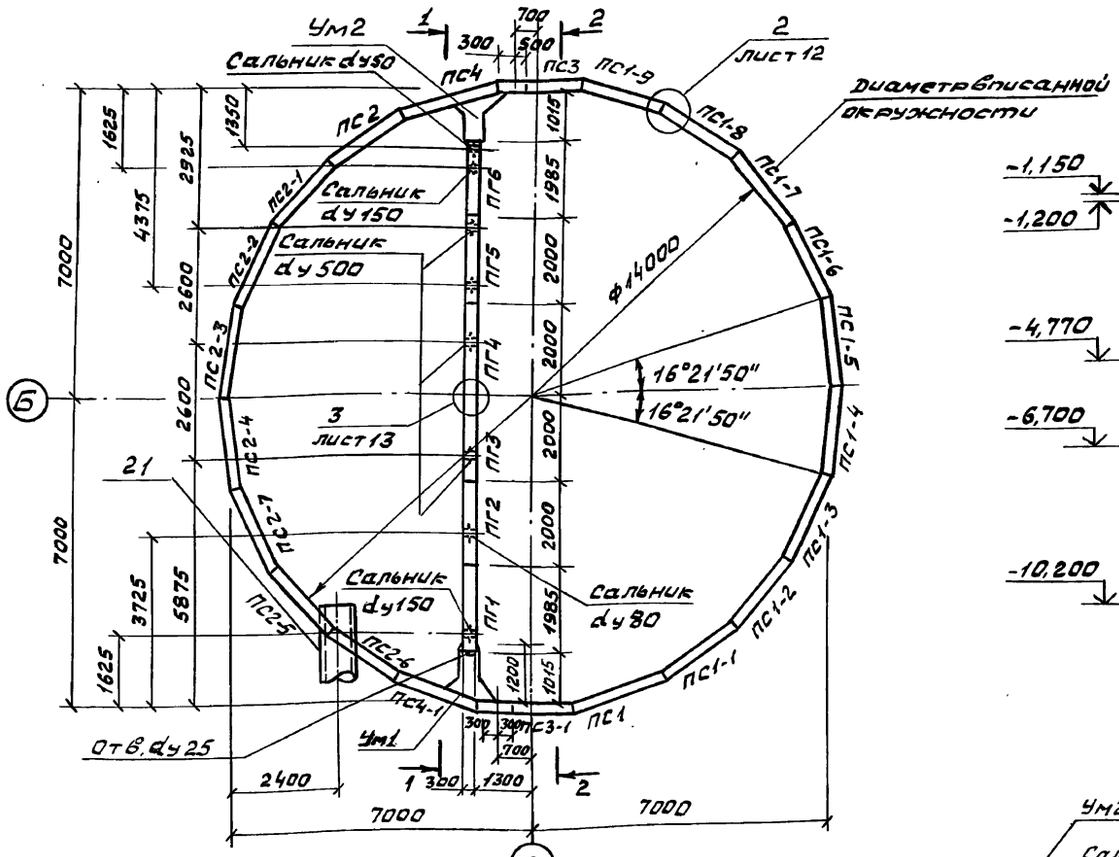

1-1

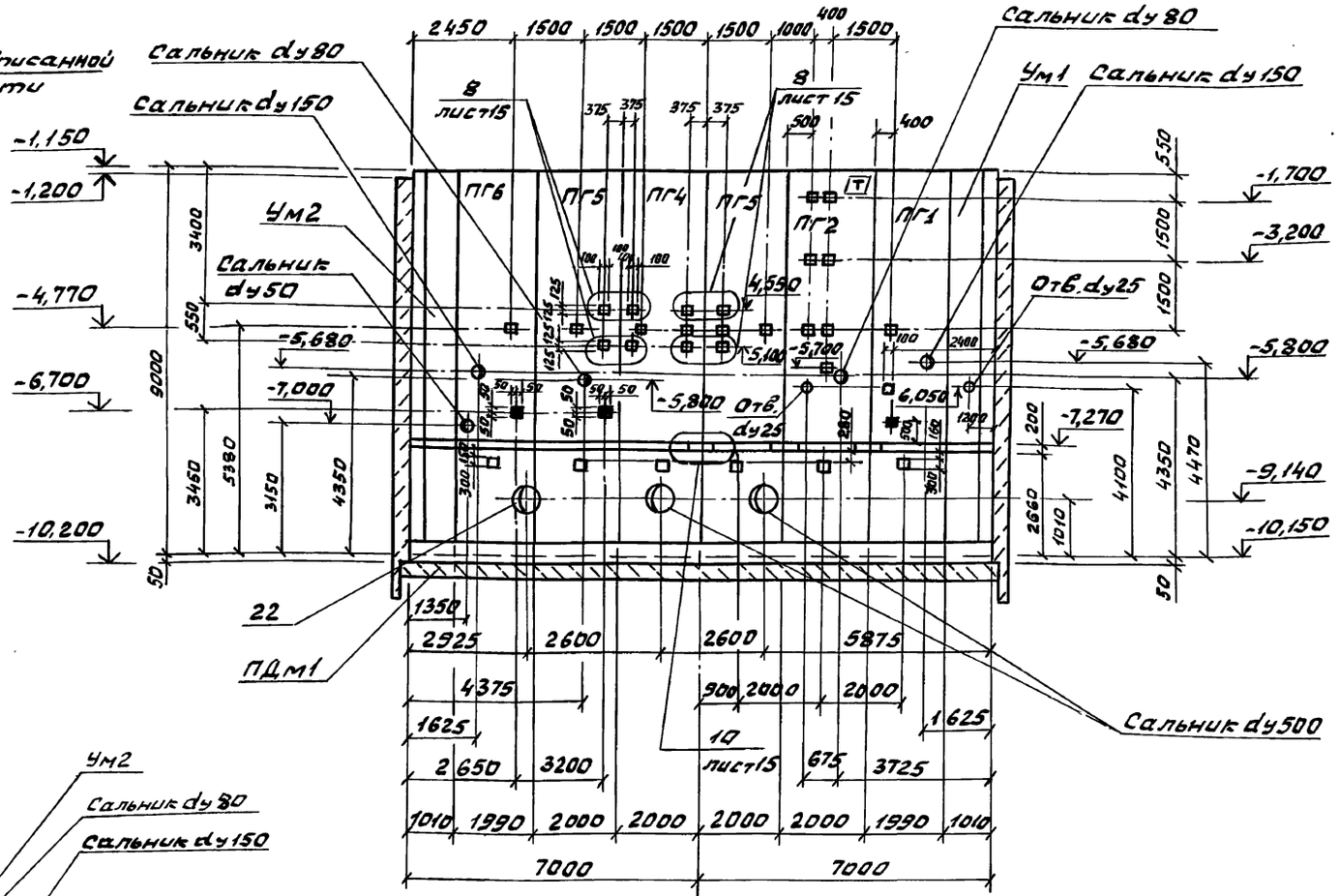

2-2

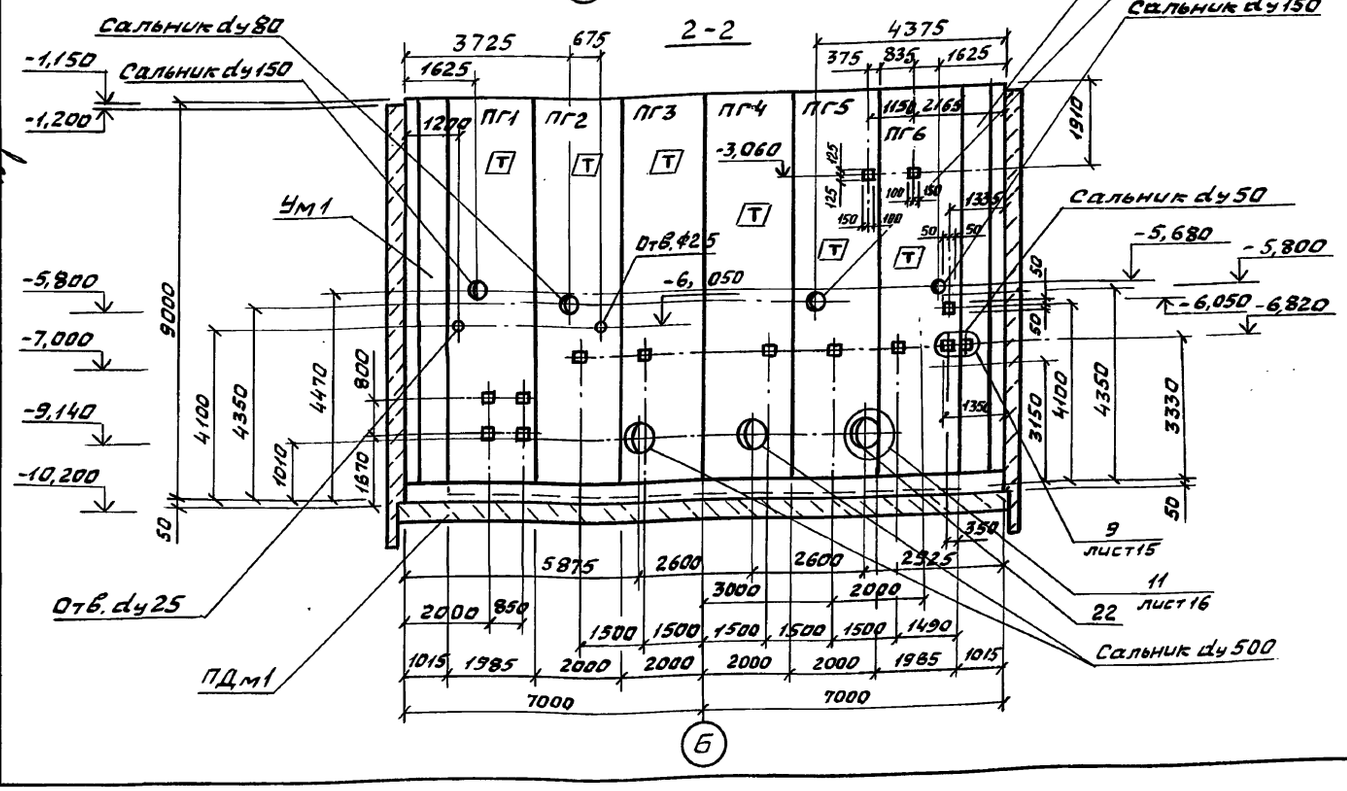

Закладные изделия (зачерненные) приварить к арматуре перегородочной панели

Согласовано	Гл. спец. Г.О.	Лучковский					
	Отдел ЭА	Барчан					
	Отдел ВИК-2	Нарыжная					
Взам. инв. №							
Подп. и дата							
Инв. № подл.							

					ТП902-1-178.91-К Ж2		
Привязан		Нач. отд.	Шейко		Канализационная насосная станция производительностью 600-2000 м³/ч, H=30-55 м с решетками-дробилками	Стадия	Лист	Листов
		Н. контр.	Сокольская			Р	10	
		Гл. спец.	Власенко					
		Рук. гр.	Тахтамышева		Схема расположения стеновых панелей (начало)	Госстрой СССР Союзводоканалниипроект Харьковский Водоканалпроект		
		Инж.	Третьякова					
Инв. №								

25025-01 13 Формат А2

Альбом 5

Развертка наружной стены

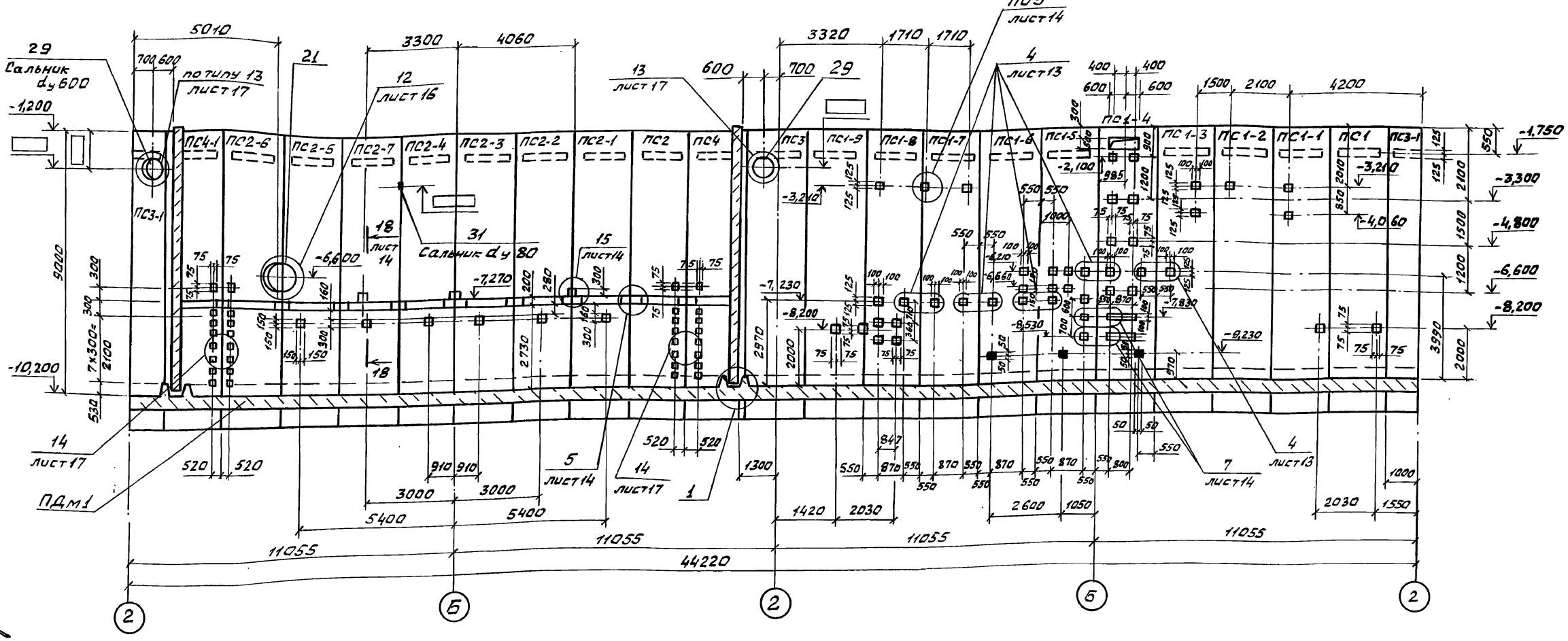

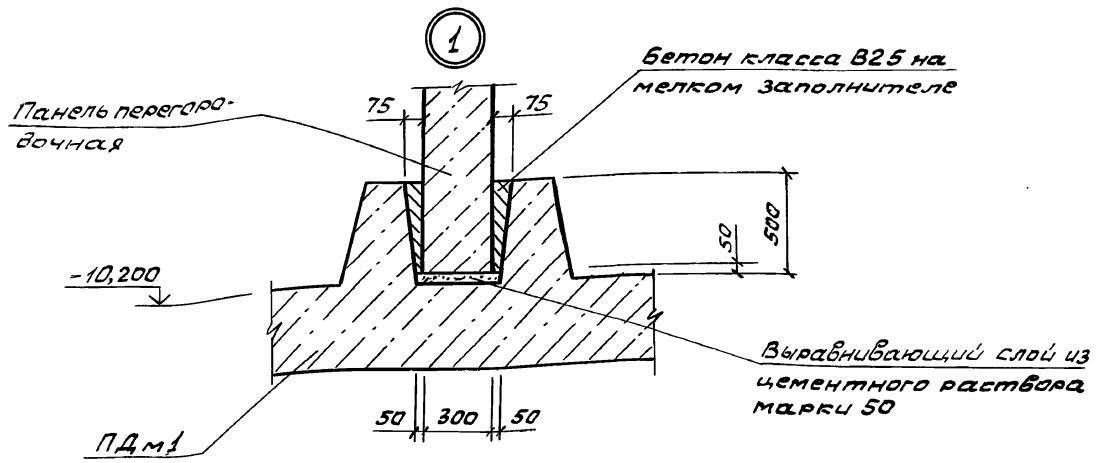

1. Затемненные закладные изделия приварить к арматуре стеновых панелей для создания контура заземления

Согласовано							
Гл.спец.то	Лучковский						
Отдел ЭА	Барчан						
Отдел ВНК-2	Нарыжная						
Инв.№ подл.	Подп.и дата	Взам.инв.№					

				ТП902-1-178.91-КЖ2			
Привязан		Нач.отд.	Шейко	Канализационная насосная станция производительностью 600-2000 м³/ч, H=30-55 м с решетками-дробилками	Стадия	Лист	Листов
		Н.контр.	Сокольская		Р	11	
		Гл.спец.	Власенко				
		Рук.гр.	Таутамышева	Схема расположения стеновых панелей (продолжение)	Госстрой СССР СОЮЗВОДОКАНАЛИМПРОЕКТ ХАРЬКОВСКИЙ Водоканалпроект		
		Инж.	Третьякова				
Инв.№							

25025-01 14

Формат А2

Альбом 5

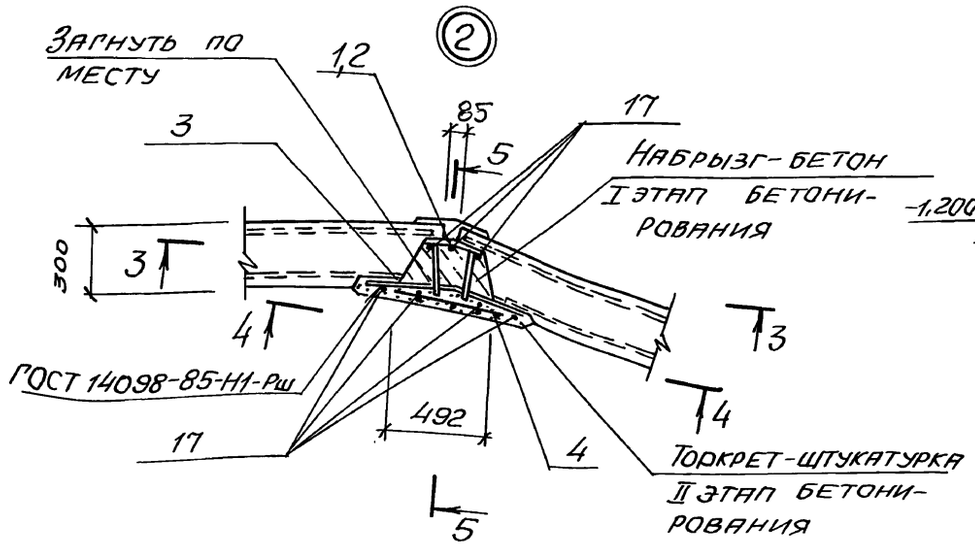

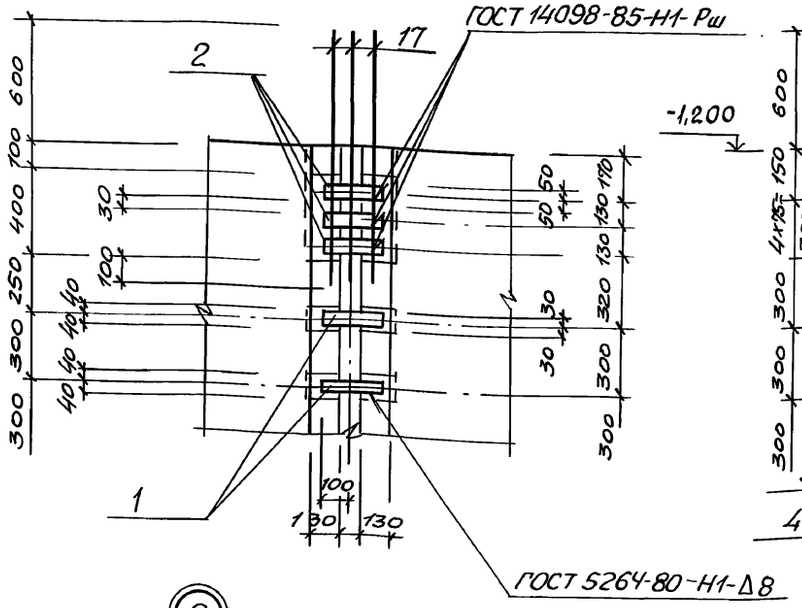

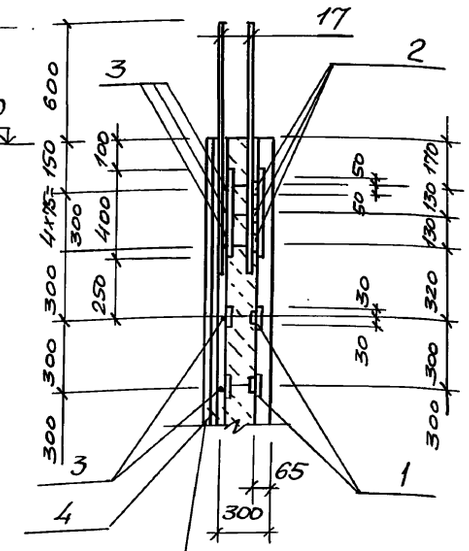

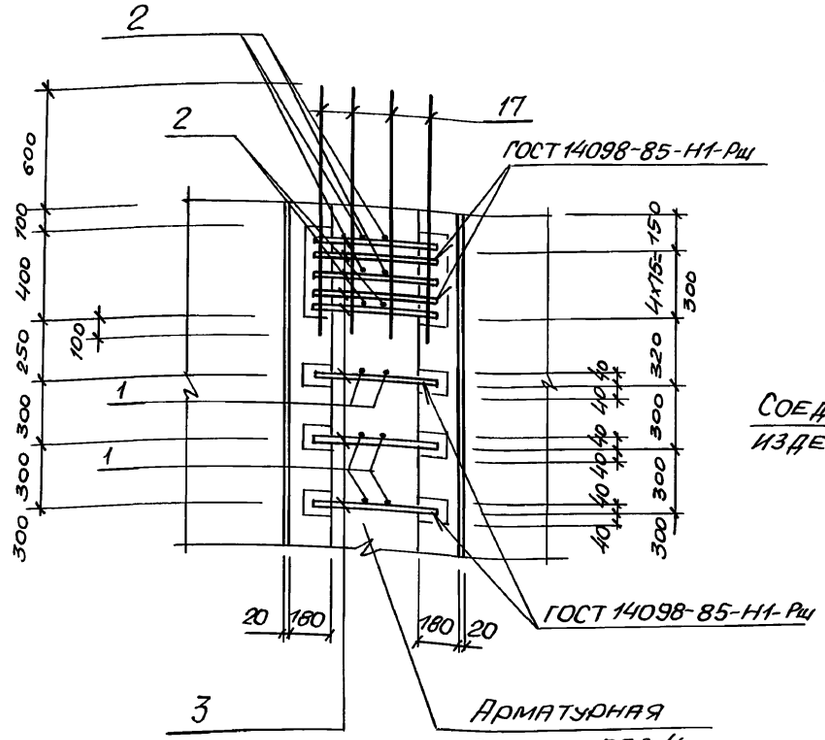

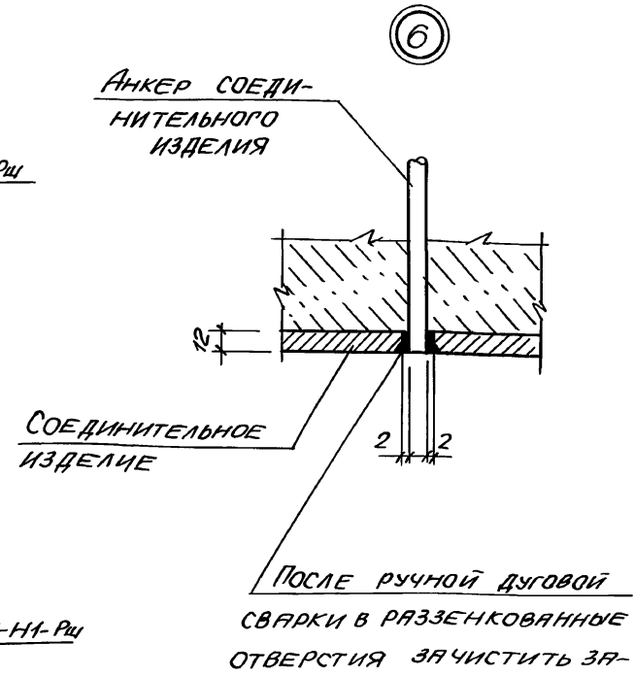

1. Данный лист рассматривать совместно с листом 10

Согласовано

Инв. № подл. | Подпись и дата | Взам. инв. №

Нач. отд.	Шейко		
Н. контр.	Соколовская		
Гл. спец.	Власенко		
Рук. гр.	Тютюшкова		
Инж.	Третьякова		

Привязан

Инв. №

ТП 902-1-178.91-КЖ2

Канализационная насосная станция производительностью 600-2000 м³/ч, Н=30-55 м с решетками-дробилками	Стадия	Лист	Листов
	Р	12	
Схема расположения стеновых панелей. (продолжение)	Госстрой СССР СВКП Харьковский Водоканалпроект		

25025-01 15 Формат А2

Альбом 5

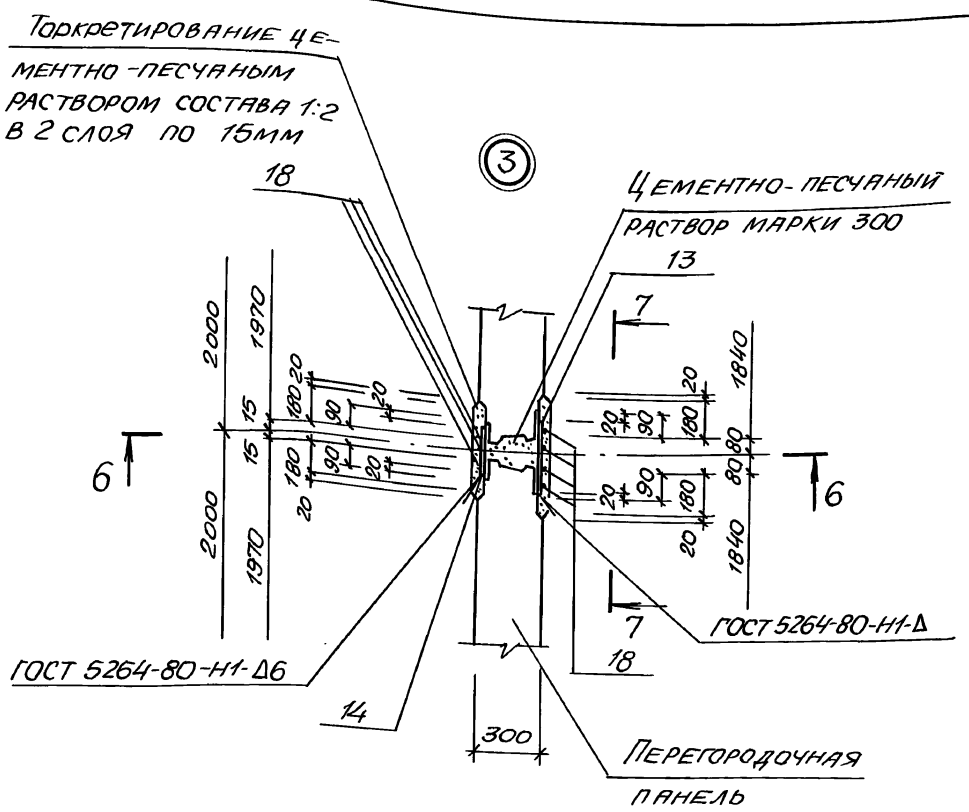

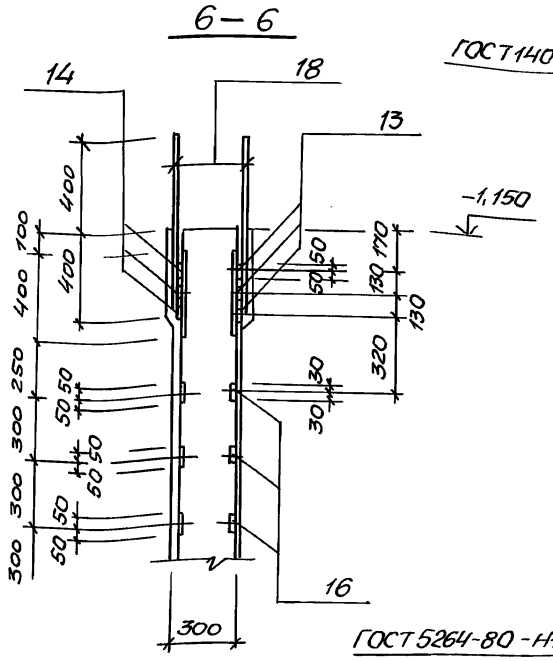

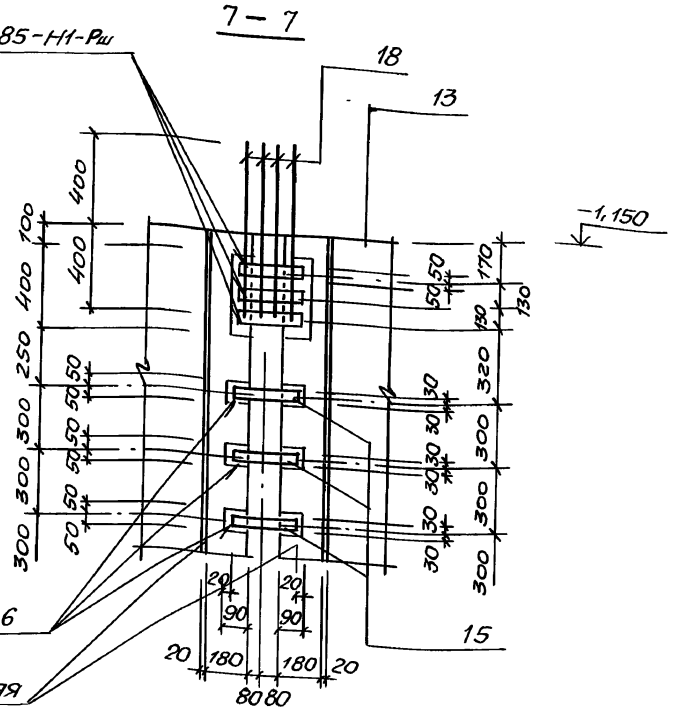

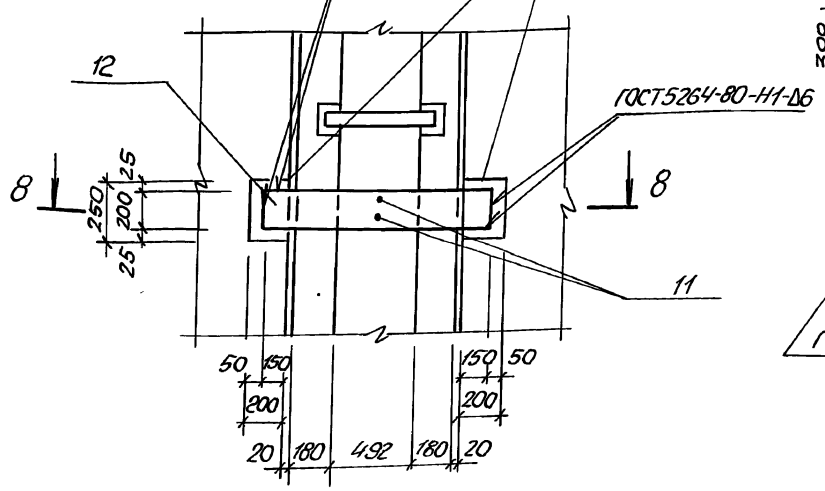

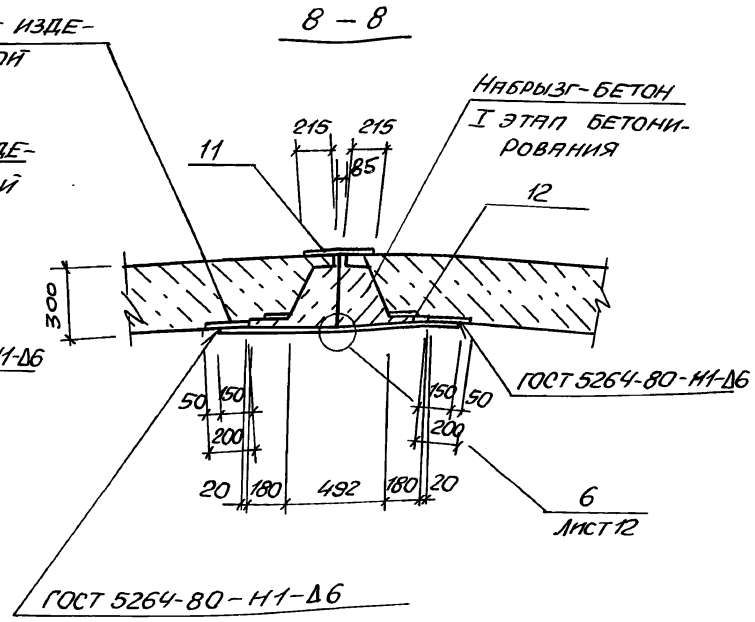

1. Данный лист рассматривать совместно с листами 10,11

					ТП902-1-178.91-КНВ2		
Привязан			Начота	Шейко			
			Н. контр	Соколовская	Канализационная насосная станция производительностью 600-2000 м³/ч Н=30-55м с решетками-дробилками	Стадия: Р	Лист: 13	Листов:
			Гл. спец.	Власенко				
			Рук. гр.	Тохтамышева	Схема расположения стеновых панелей. Узлы (продолжение)	Госстрой СССР СВКЯ Харьковский Водоканалпроект		
Инв. №			Инж.	Третьякова				

25025-01 16 Копир. Майстренко Формат А2

Согласовано
Инв. № подл. | Подпись и дата | Взам. инв. № | Инв. № дубл. | Отпечатано

Альбом 5

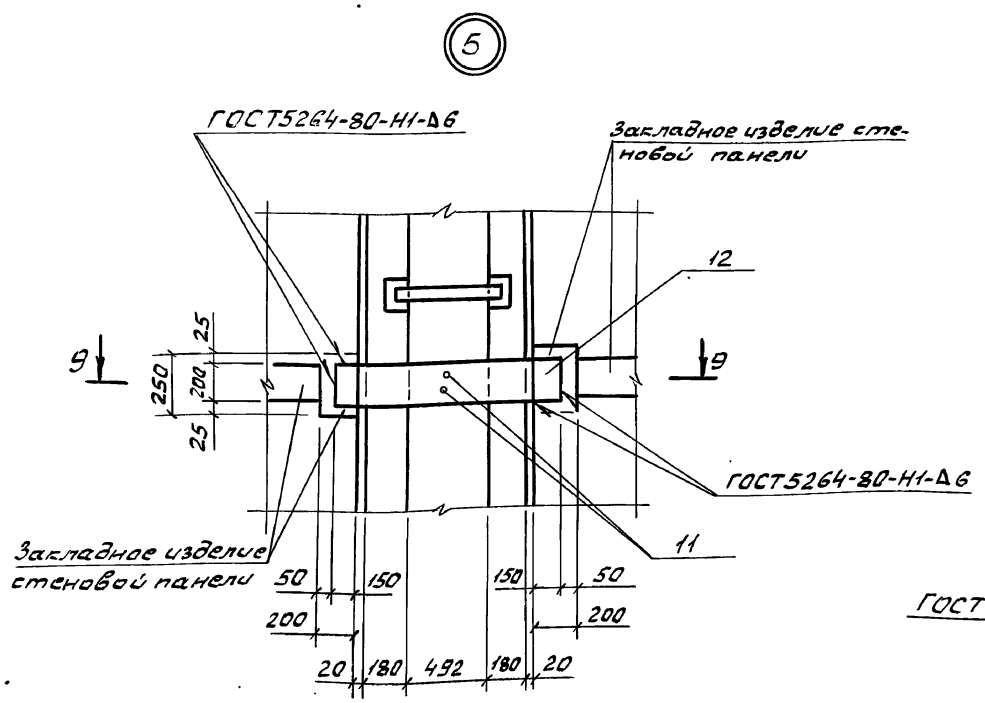

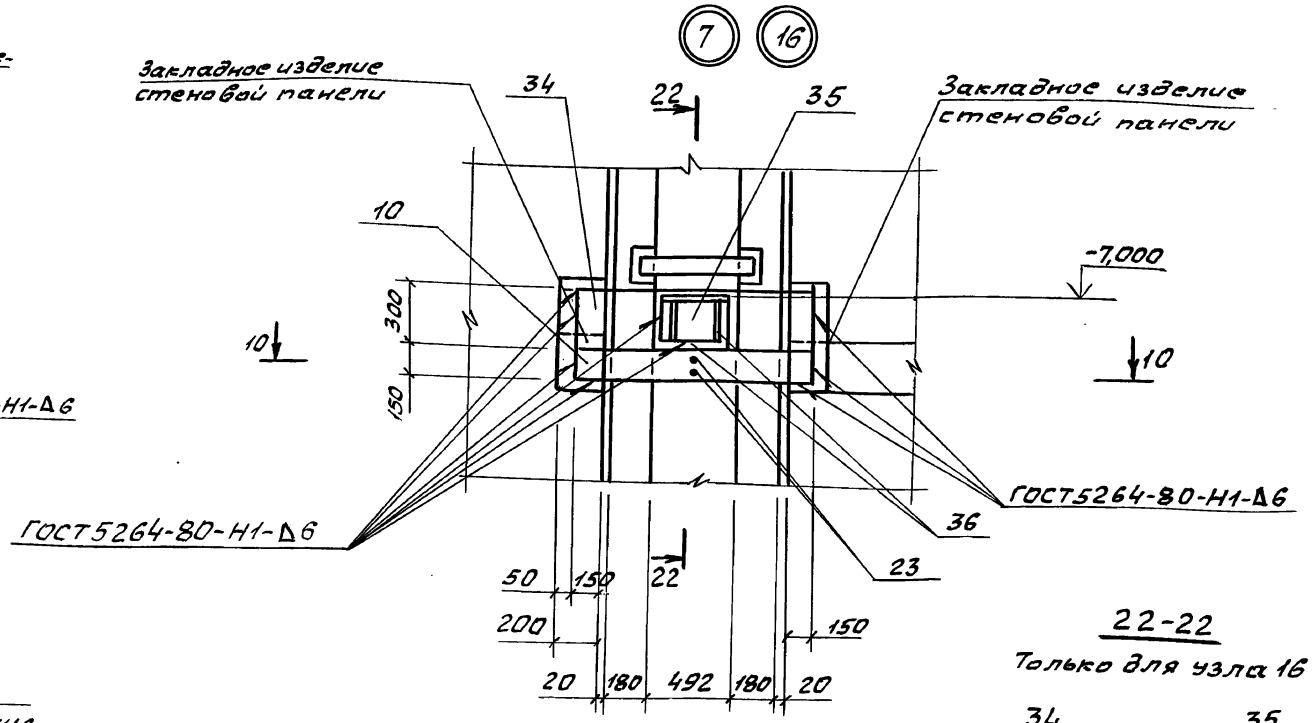

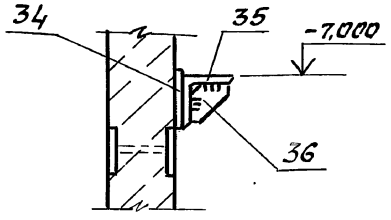

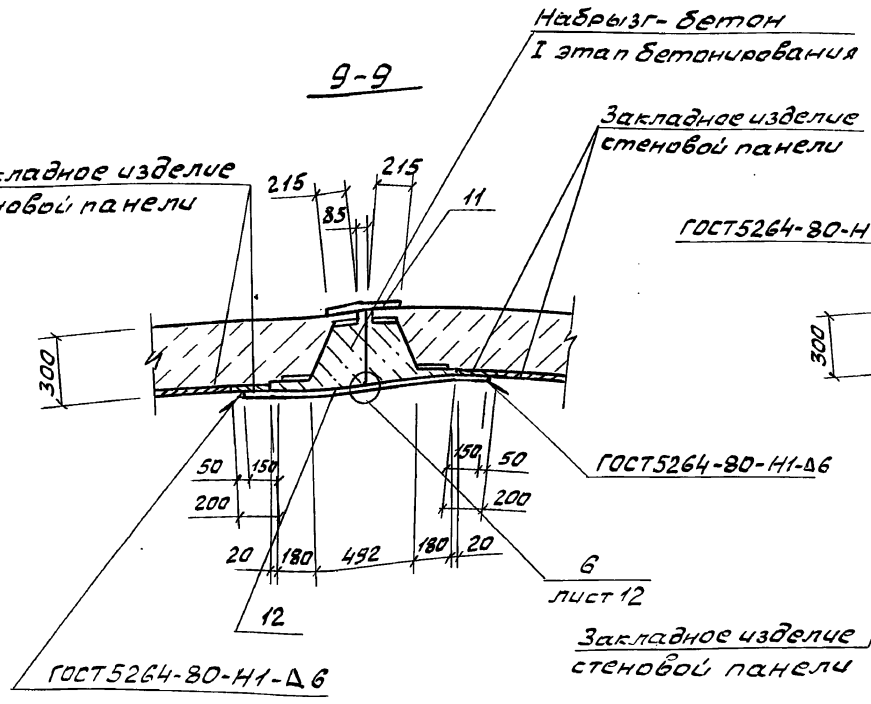

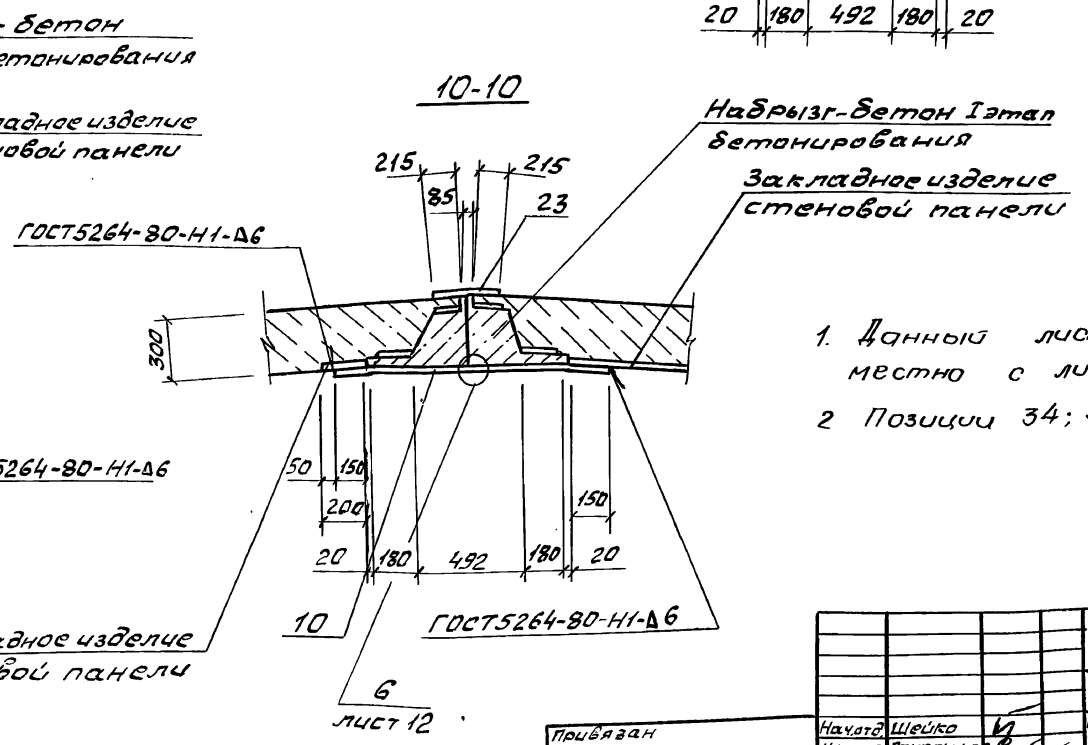

1. Данный лист рассматривать совместно с листом 11.
2. Позиции 34; 35; 36 – только для узла 16.

Привязан	Нач.отд.	Шейко		ТП902-1-178.91-КЖ2	
	Н.контр.	Сокольская			
	Гл.спец.	Власенко		Канализационная насосная станция производительностью 600-2000 м3/ч, H=30-55м с решетками-дробилками	Стадия: Р; Лист: 14; Листов:
	Рук.гр.	Тахтамышева		Схема расположения стеновых панелей. Узлы (продолжение)	Госстрой СССР Союзводоканалниипроект Харьковский Водоканалпроект
Инв.№	Инж.	Третьякова			

25025-01 17 Формат А2

Согласовано
Гл.спец.то Лучковский
Взам.инв.
Подп.и дата
Инв.№подл.

Альбом 5

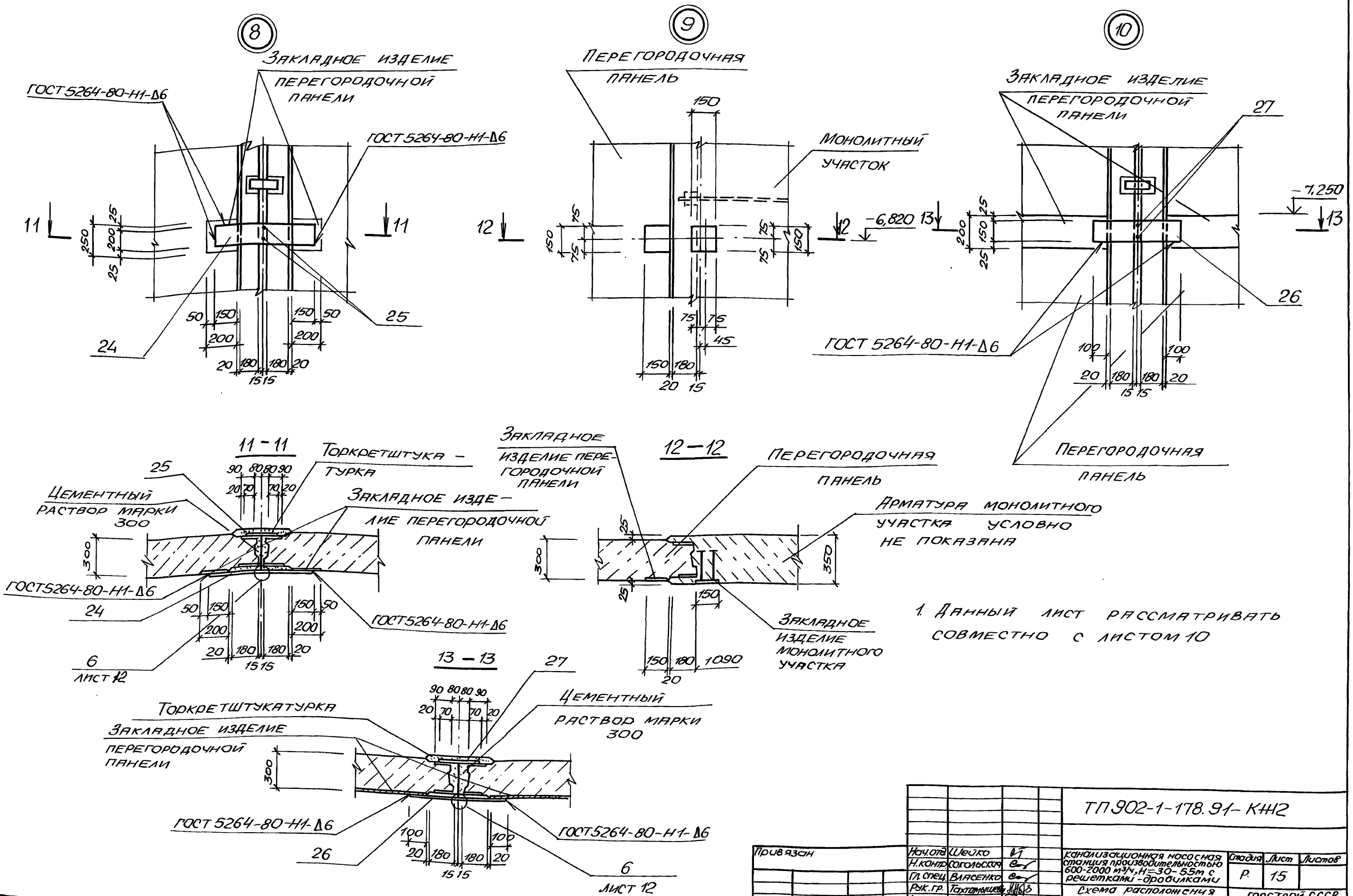

1. Данный лист рассматривать совместно с листом 10

				ТП 902-1-178.91-КН2			
Привязан		Нач.отд.	Шейко	Канализационная насосная станция производительностью 600-2000 м³/ч, Н=30-55м с решетками-дробилками	Стадия	Лист	Листов
		Н.контр.	Сокольская		Р.	15	
		Гл.спец.	Власенко				
		Рук.гр.	Тахтамышева	Схема расположения стеновых панелей. Узлы (продолжение)	ГОССТРОЙ СССР СВКП ХАРЬКОВСКИЙ ВОДОКАНАЛПРОЕКТ		
Инв.№		Инж.	Третьякова				

25025-01 18 Копир. Майстренко Формат А2

Инв.№ подл. | Подпись и дата | Взам.инв.№ | Гл.спец.ТО | Лукавский

Альбом 5

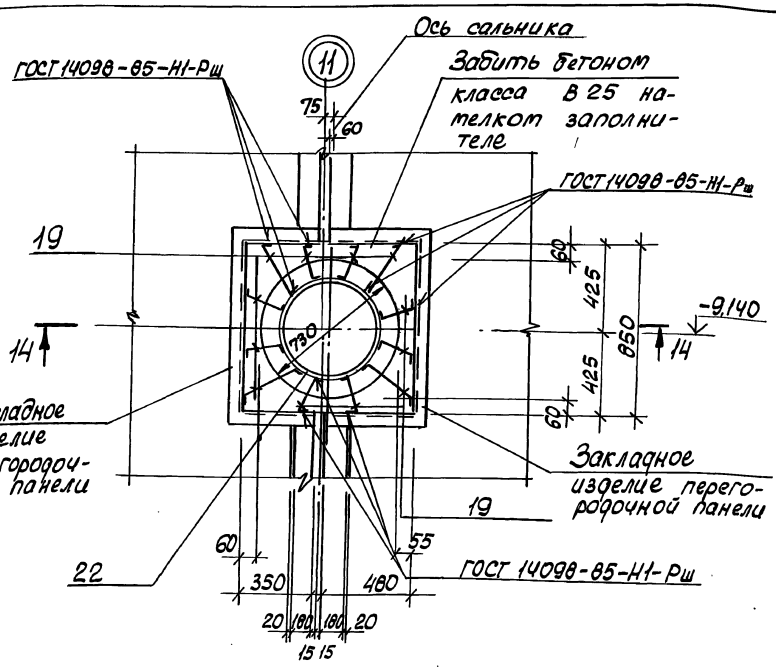

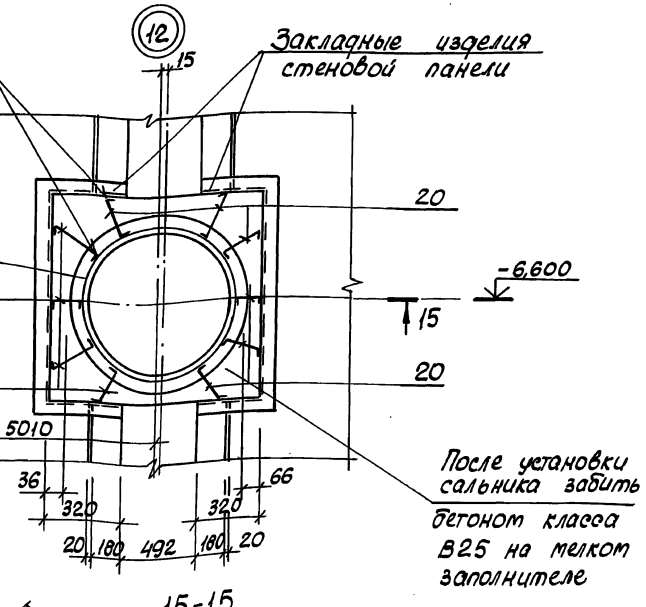

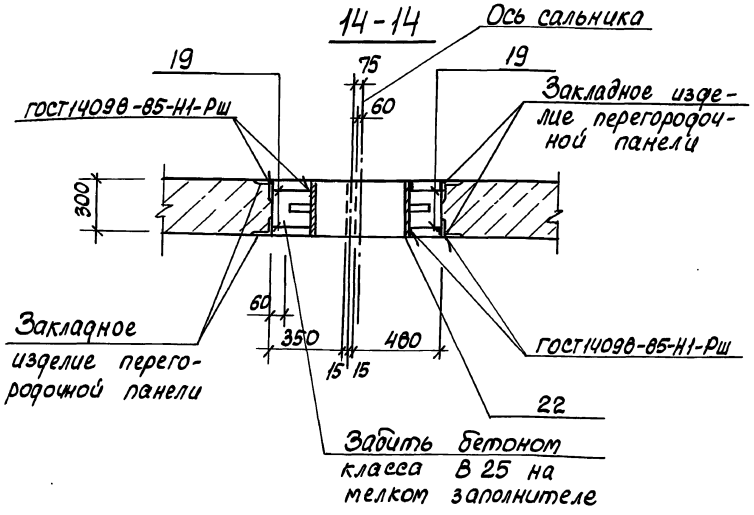

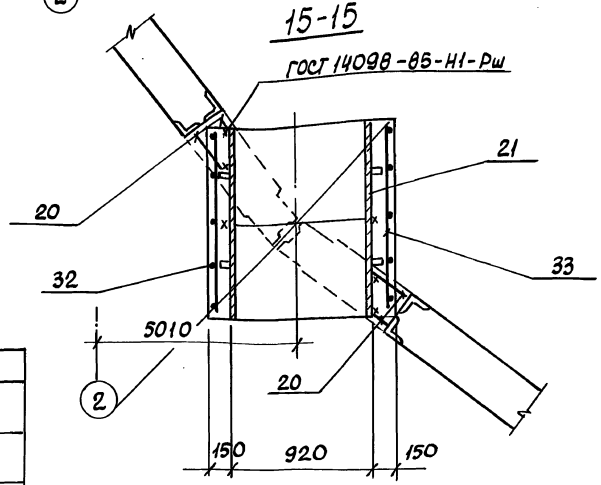

Ведомость деталей

Поз.	Эскиз
19	100, 120÷290, 100
32	1170, 1170
30	100, 90÷470, 100

Согласовано

Гл.спец. ТО	Кучковский	

Инв.№ подл. | Подпись и дата | Взам.инв.№

Привязан				
Инв.№				

Нач.отд	Шейко		
Н.контр.	Сокольская		
Гл.спец.	Власенко		
Рук.гр.	Токтамышева		
Инж.	Третьякова		

ТП902-1-178.91-КЖС2

Канализационная насосная станция производительностью 600-2000 м³/ч, H=30-55м с решетками-дробилками

Стадия: Р | Лист: 16 | Листов:

Схема расположения стеновых панелей (продолжение)

Госстрой СССР Союзводоканалпроект Сантехпроект Водоканалпроект

25025-01 19

Формат А2

Альбом 5

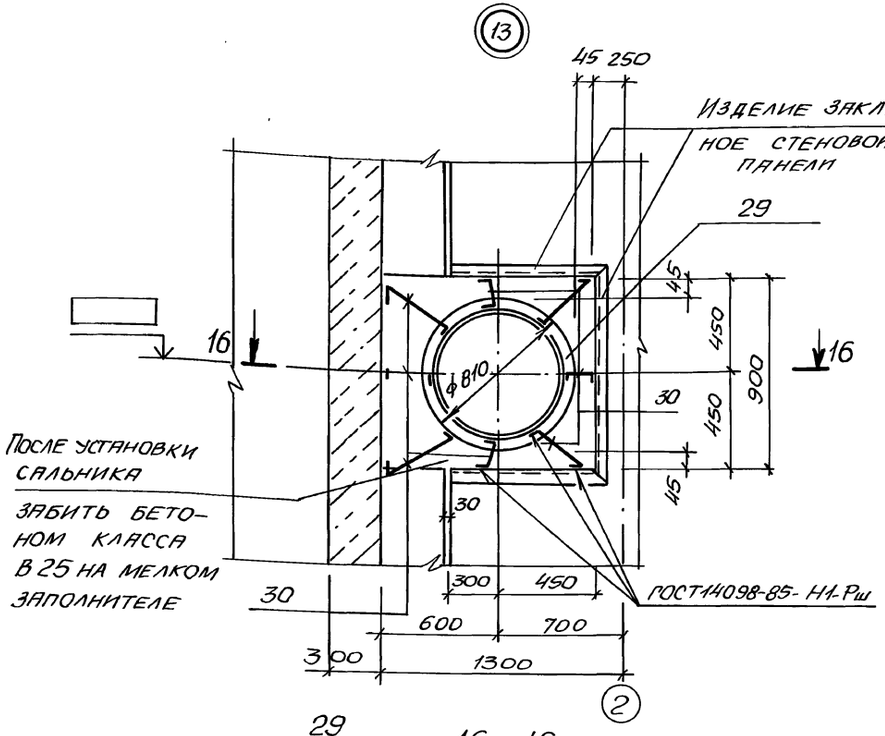

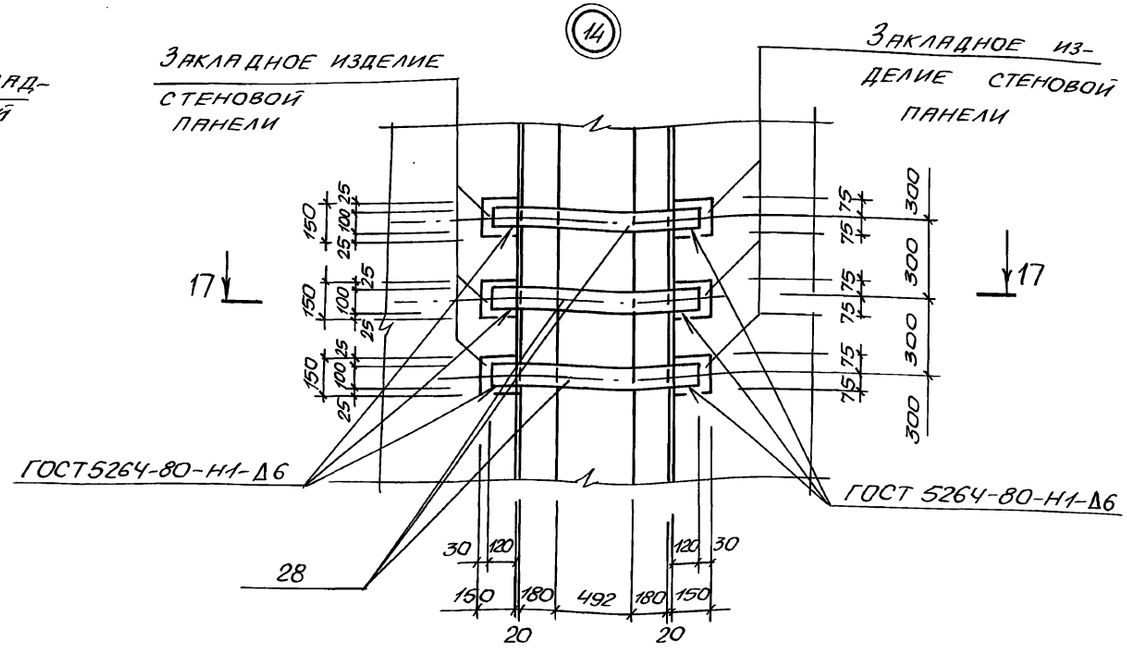

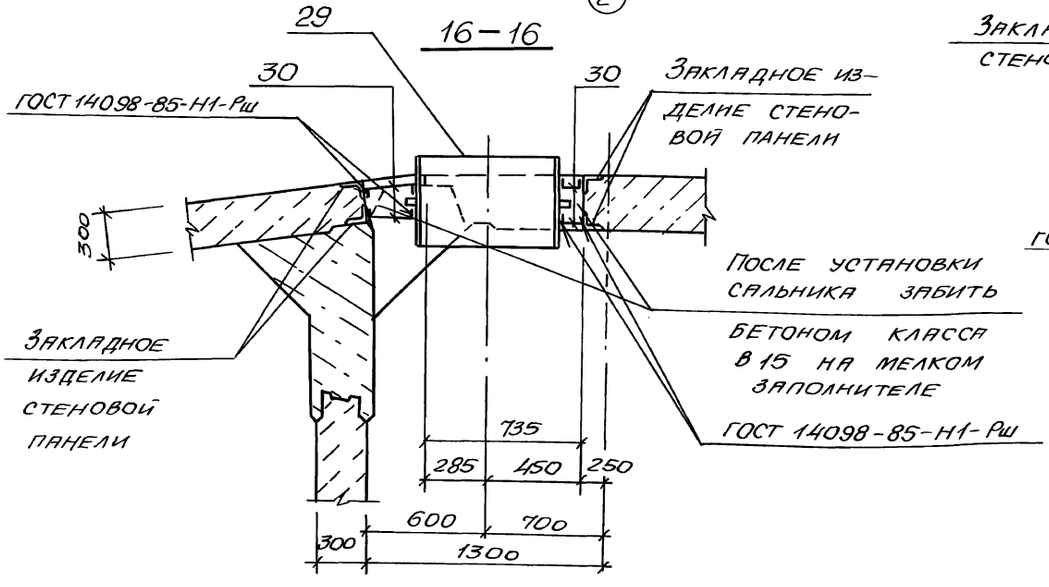

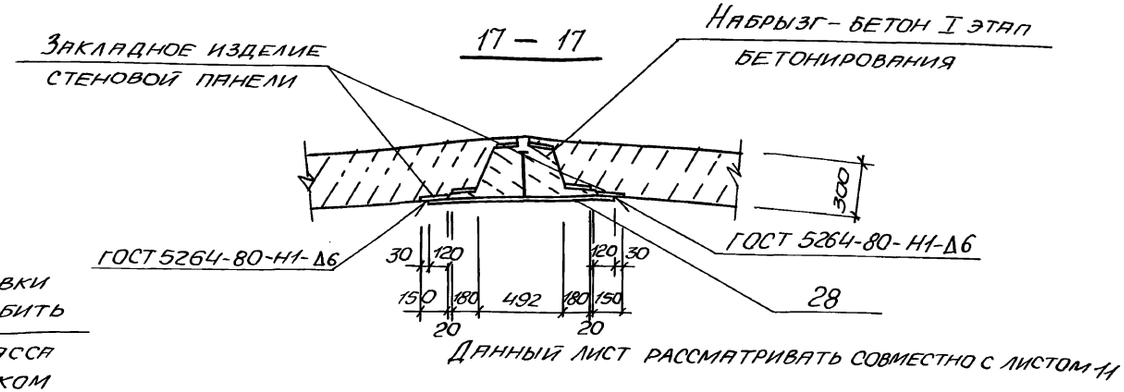

Данный лист рассматривать совместно с листом 11

Привязан	Нач. отд.	Шейко		ТП 902-1-178.91-КЖ2		
	Н. контр.	Сокольская		Канализационная насосная станция производительностью 600-2000 м³/ч, H=30-55м с решетками-дробилками	Стадия	Лист	Листов
	Гл. спец.	Власенко			Р	17	
	Рук. гр.	Тахтамышева		Схема расположения стеновых панелей. Узлы (продолжение)	ГОСС ТРОЙ СССР СВКП ХАРЬКОВСКИЙ ВОДОКАНАЛПРОЕКТ		
Инв. №	Инж.	Третьякова					

25025-01 20 Копировал: Майстренко формат А2

Согласовано
Гл. спец. ТО Лучковский
Взам. инв. №
Подпись и дата
Инв. № подл.

Альбом 5

Спецификация к схеме расположения стеновых панелей (начало)

Марка, поз.	Обозначение	Наименование	Кол.	Масса ед., кг.	Примечание
		Панели стеновые			
ПС1	902-1-178.9 -КЖ2.И.01	ПС1	1	12480	
ПС1-1	-КЖ2.И.01	ПС1-1	1	12480	
ПС1-2	-КЖ2.И.01	ПС1-2	1	12480	
ПС1-3	-КЖ2.И.01	ПС1-3	1	12480	
ПС1-4	-КЖ2.И.01	ПС1-4	1	12480	
ПС1-5	-КЖ2.И.01	ПС1-5	1	12480	
ПС1-6	-КЖ2.И.01	ПС1-6	1	12480	
ПС1-7	-КЖ2.И.01	ПС1-7	1	12480	
ПС1-8	-КЖ2.И.01	ПС1-8	1	12480	
ПС1-9	-КЖ2.И.01	ПС1-9	1	12480	
ПС2	-КЖ2.И.02	ПС2	1	12480	
ПС2-1	-КЖ2.И.02	ПС2-1	1	12480	
ПС2-2	-КЖ2.И.02	ПС2-2	2	12480	
ПС2-3	-КЖ2.И.02	ПС2-3	1	12480	
ПС2-4	-КЖ2.И.02	ПС2-4	1	12480	
ПС2-5	-КЖ2.И.02	ПС2-5	1	12480	
ПС2-6	-КЖ2.И.02	ПС2-6	1	12480	
ПС3	-КЖ2.И.03	ПС3	1	12480	
ПС3-1	-КЖ2.И.03	ПС3-1	1	12480	
ПС4	-КЖ2.И.04	ПС4	1	12480	
ПС4-1	-КЖ2.И.04	ПС4-1	1	12480	
		Панели перегородочные			
ПГ1	902-1-178.91-КЖ2.И.06	ПГ1	1		
ПГ2	-КЖ2.И.06	ПГ2	1		
ПГ3	-КЖ2.И.06	ПГ3	1		
ПГ4	-КЖ2.И.06	ПГ4	1		
ПГ5	-КЖ2.И.06	ПГ5	1		
ПГ6	-КЖ2.И.06	ПГ6	1		

Спецификация к схеме расположения стеновых панелей (продолжение).

Марка, поз.	Обозначение	Наименование	Кол.	Масса ед., кг	Примечание
		Монолитный участок			
Ум1	Лист 19...22	Ум1	1		
Ум2	Лист 19...22	Ум2	1		
		Изделия соединительные			
1	3.902.1-14.2 42.00-04	МС3	660	0.90	
2	3.902.1-14.2 42.00-16	МС17	66	1.66	
3	3.902.1-14.2 46.00-13	МС112	770	1.28	
4	ГОСТ 2715-75	Сетка проволочная $\frac{0.5}{5.0\times5.0}$ В=400, ℓ=1200	198	0.16	
10	902-1-178.91 -КЖ2.И.23	МС3	2	22.4	
11	-КЖ2.И.22	МС2	21	9.7	
12	-КЖ2.И.22	МС1	21	27.1	
13		Полоса $\frac{-6\times100\ ГОСТ103-76}{Ст3кп3-1\ ГОСТ535-88}$, ℓ=300	15	1,41	
14		Полоса $\frac{-6\times100\ ГОСТ103-76}{Ст3кп3-1\ ГОСТ535-88}$ ℓ=170	15	0,80	
15		Полоса $\frac{-6\times60\ ГОСТ103-76}{Ст3кп3-1\ ГОСТ535-88}$, ℓ=300	135	0.85	
16		Полоса $\frac{-6\times60\ ГОСТ103-76}{Ст3кп3-1\ ГОСТ535-88}$, ℓ=170	135	0,48	
17		ф18А-III ГОСТ5781-82, ℓ=1200	154	2,4	
18		ф12А-III ГОСТ 5781-82, ℓ=800	35	0,7	
19*		ф8А-I ГОСТ5781-82, $\ell_{ср}$=405	16	0,16	
34		Полоса 8×300 ГОСТ82-70 / Ст3кп3-1 ГОСТ535-88 ℓ=1190	2	22,6	
35		Уго 250×250×16 ГОСТ8509-86 / ЛОК 09Г2С-12 ГОСТ192.81-73 ℓ=250	3	15,4	
36		Полоса 8×200 ГОСТ103-76 / Ст3кп3-1 ГОСТ535-88 ℓ=200	6	2,5	

Спецификация к схеме расположения стеновых панелей (окончание).

Марка, поз.	Обозначение	Наименование	Кол.	Масса ед., кг	Примечание
20*		ф8А-I ГОСТ5781-82, $\ell_{ср}$=445	20	0.18	
21	5.900-2	Сальник dy800, ℓ=500	1	150.6	
22	5.900-2	Сальник dy500, ℓ=500	1	94.0	
23	902-1-178.91-КЖ2.И.23	Изделие соединительное МС8	2	7.7	
24	-КЖ2.И.24	МС9	5	13,7	
25	-КЖ2.И.24	МС10	5	7,6	
26	-КЖ2.И.25	МС11	7	8,9	
27	-КЖ2.И.25	МС12	7	6,0	
28	-КЖ2.И.26	МС13	16	11.51	
29	5.900-2	Сальник dy600, ℓ=500	2	112.2	
30*		ф8А-I ГОСТ5781-82, $\ell_{ср}$=480	16	0.18	
31	5.900-2	Сальник dy80, ℓ=500	1	11,6	

* Поз. 19, 30, 32 см. ведомость деталей лист 16

Согласовано

Взам. инв. №

Подпись и дата

Инв. № подл.

Привязан

Инв.

Нач. отд.	Шейко	
Н. контр.	Сокольская	
Гл. спец.	Власенко	
Рук. гр.	Тахтомышева	
Инж.	Третьякова	

ТП 902-1-178.91-КЖ2

Канализационная насосная станция производительностью 600-2000 м³/ч, H=30-55м с решетками-дробилками

Стадия	Лист	Листов
Р	18	

Схема расположения стеновых панелей (окончание)

ГОССТРОЙ СССР СВКП Харьковский водоканалпроект

25025-01 21 Копир. Майстренко Формат А2

Альбом 5

Участок монолитный Ум1

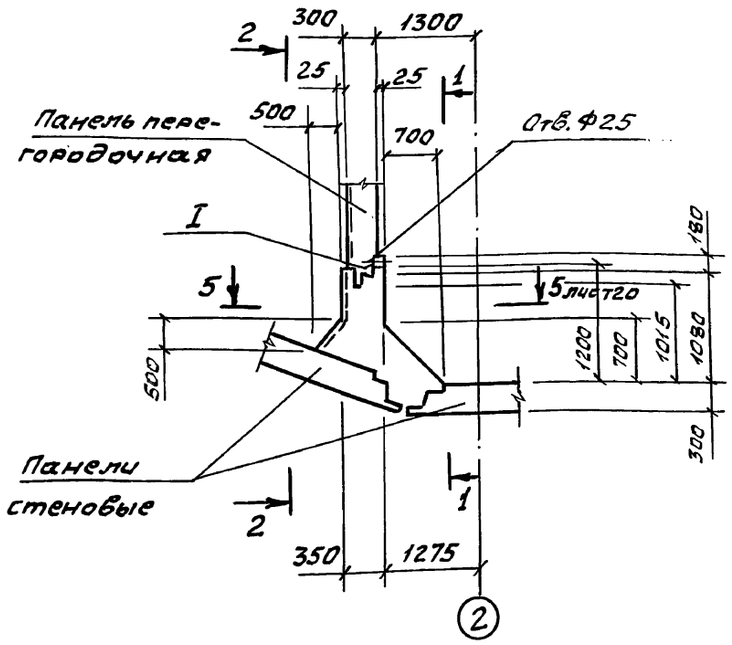

Участок монолитный Ум2

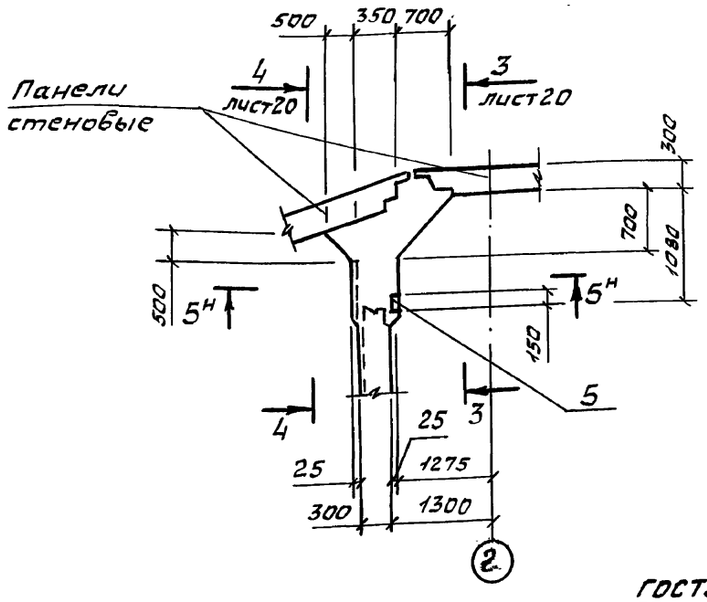

1-1

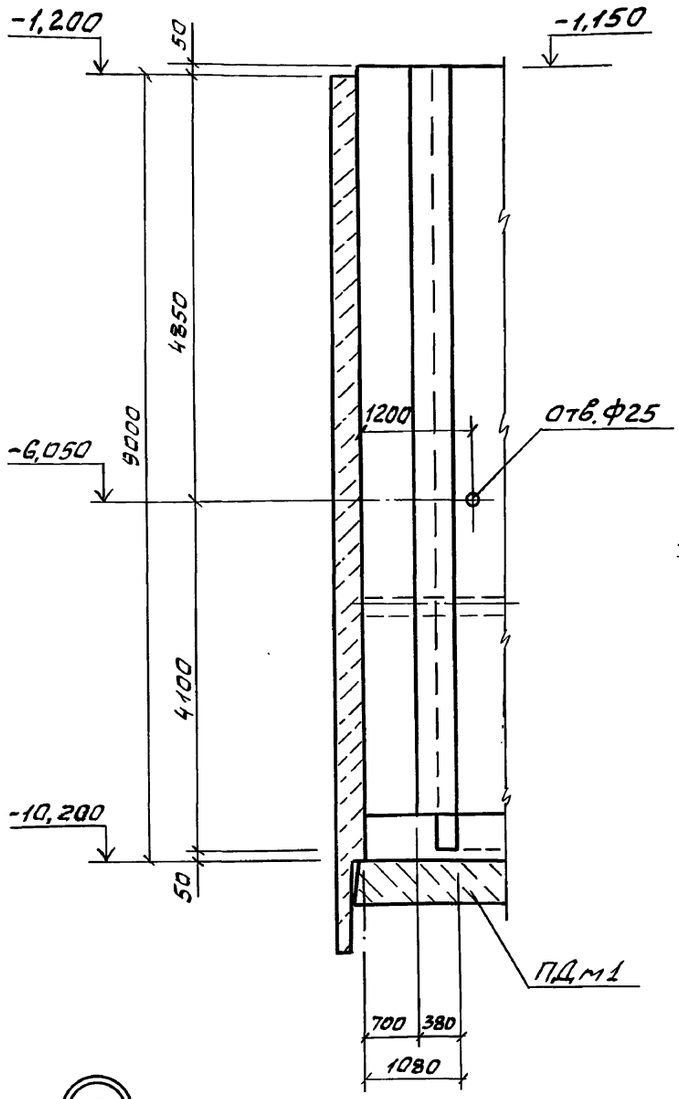

2-2

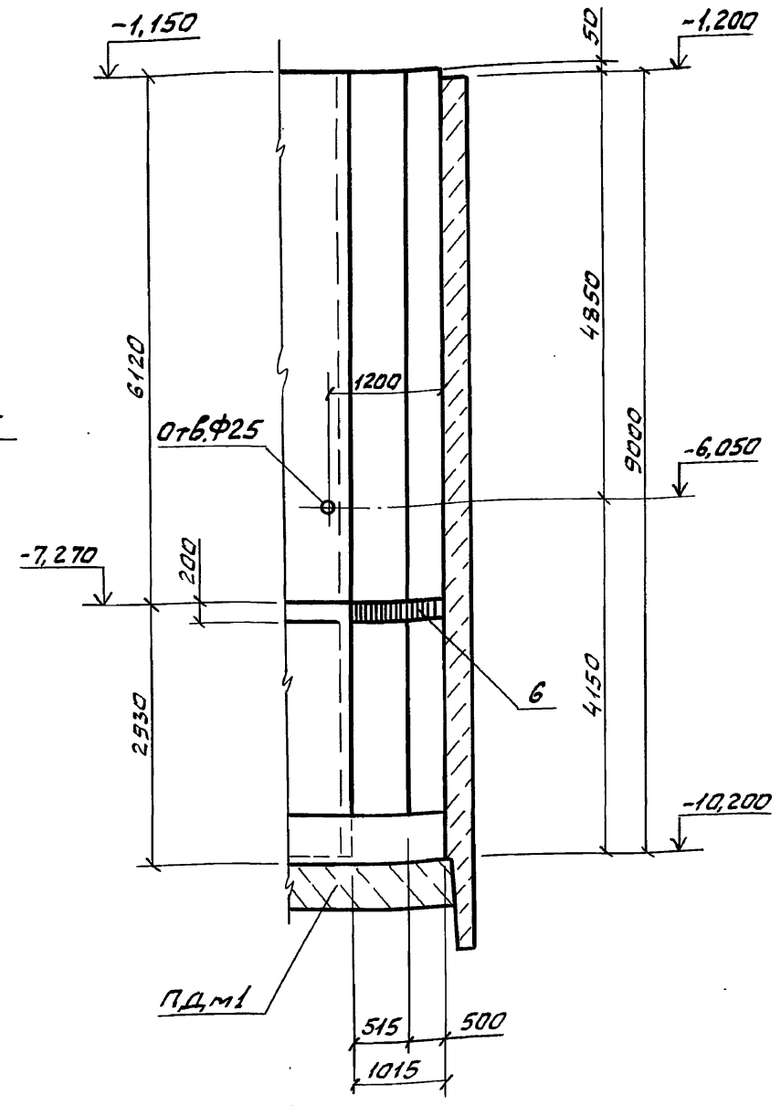

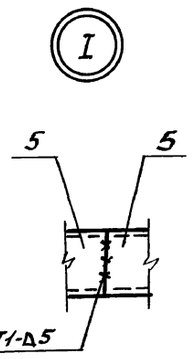

Согласовано
Гл.спец. То Яковлевский ОД

Инв.№ подл. | Подп. и дата | Взам.инв.№

Привязан				ТП 902-1-178.91-КЖС2	
Инв.№	Начал.	Шейко		Канализационная насосная станция производительностью 600-2000 м3/ч, Н=30-55 м с решетками-дробилками	Стадия: Р; Лист: 19; Листов:
	Нконтр.	Сокольская			
	Гл.спец.	Власенко			
	Рук.гр.	Тахтамышева		Участки монтажные Ум1, Ум2. Общий вид и схема армирования (начало)	Госстрой СССР Союзводоканалниипроект Харьковский Водоканалпроект
	Инж.	Каюков			

25025-01 22 Формат А2

Альбом 5

3-3

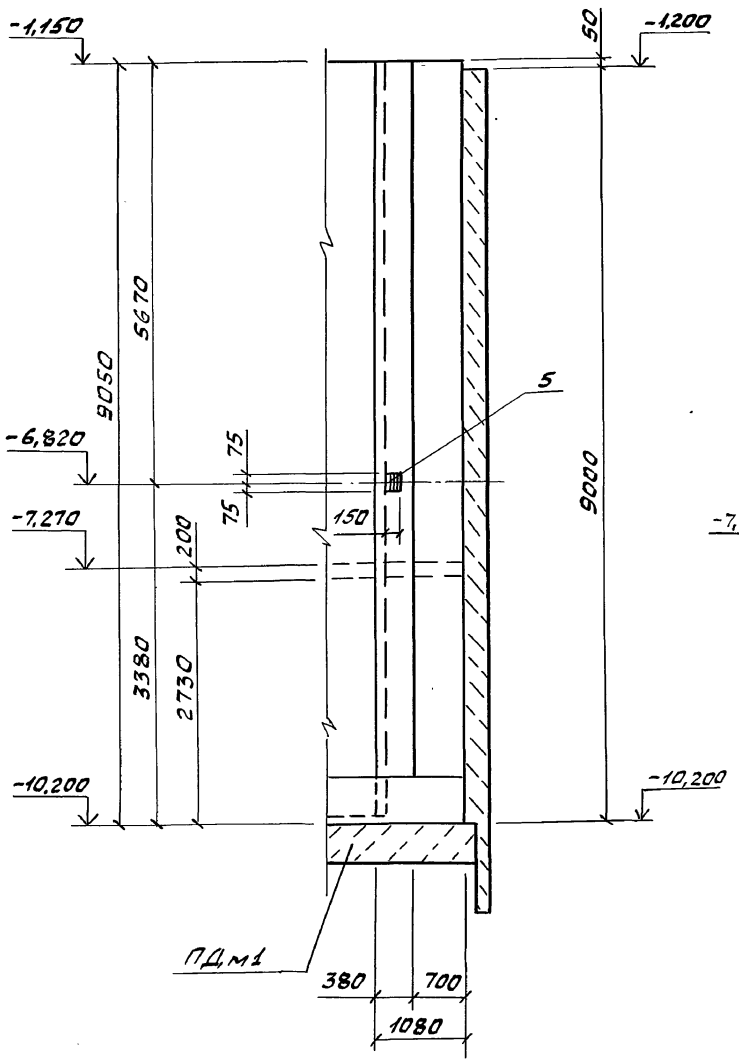

4-4

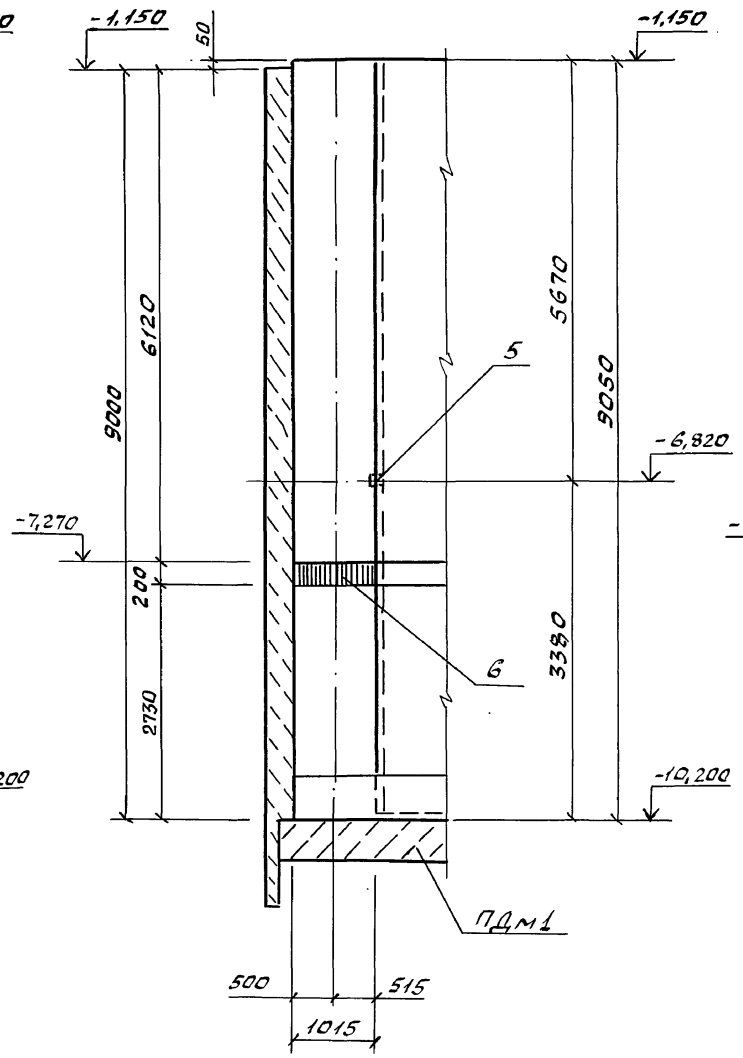

5-5

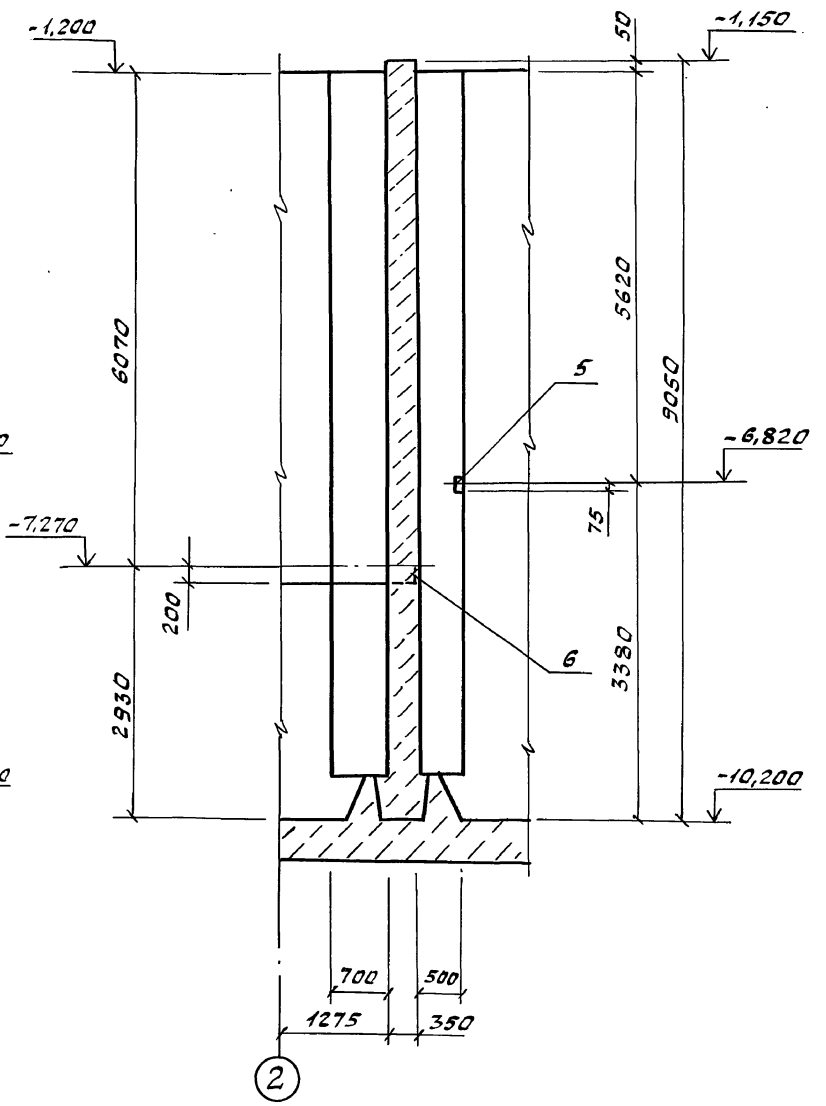

Согласовано
Гл.спец.ТО Лучковский
Взам.инв.№
Подп.и дата
Инв.№ подл.

				ТП902-1-178.91-КЖС2
Привязан	Нач.отд.	Шейко		Канализационная насосная станция производительностью 600-2000 м³/ч, Н=30-55 м с решетками-дробилками. Участки монолитные Ум1, Ум2. Общий вид и схема армирования (продолжение)
	Н.контр.	Сокольская		Стадия Р; Лист 20; Листов
	Гл.спец.	Власенко		Госстрой СССР Союзводоканалниипроект Харьковский Водоканалпроект
	Рук.гр.	Тактамышева		
Инв.№	Инж.	Калюков		

25025-01 23 Формат А2

Альбом 5

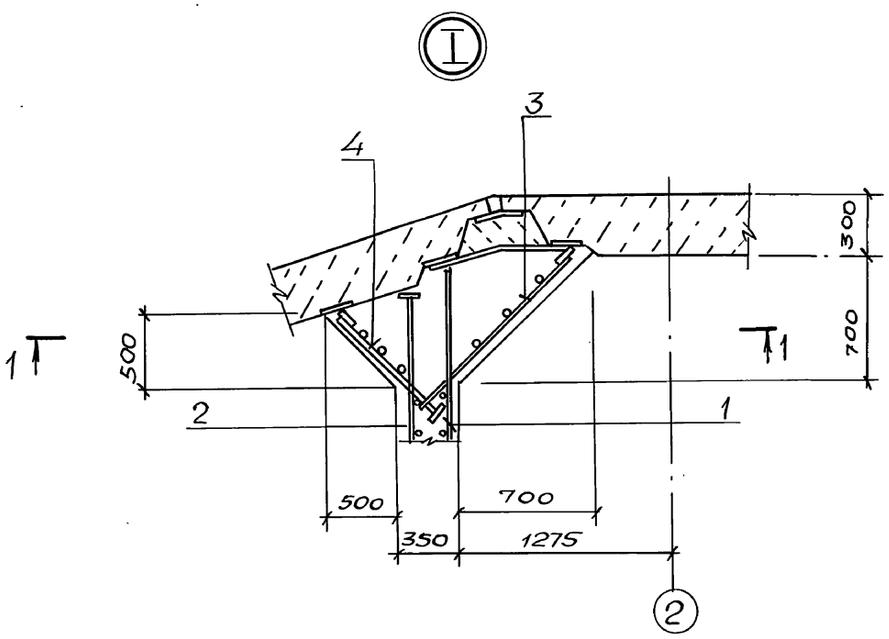

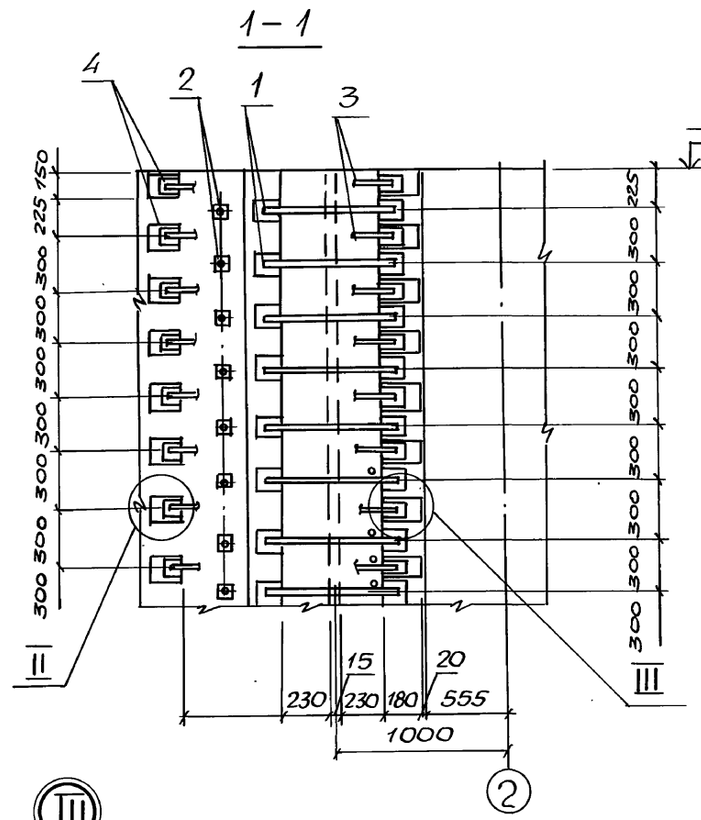

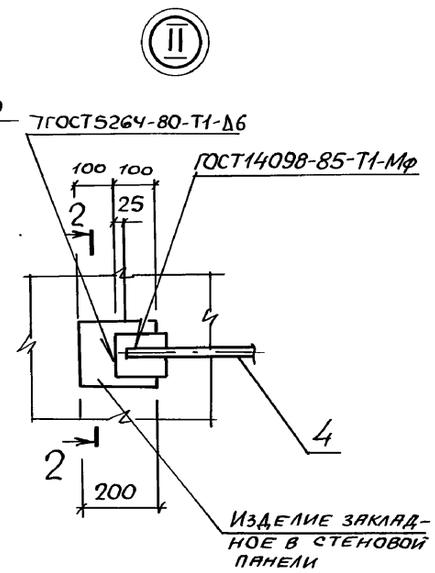

2-2

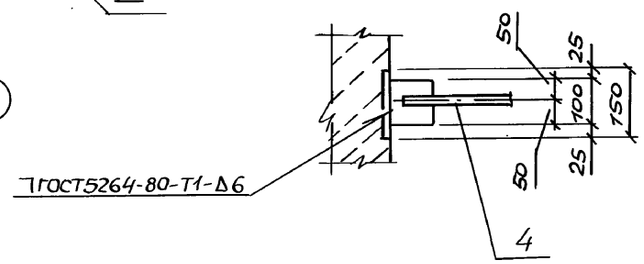

Ум2 - изображено

Ум1 - зеркальное отражение

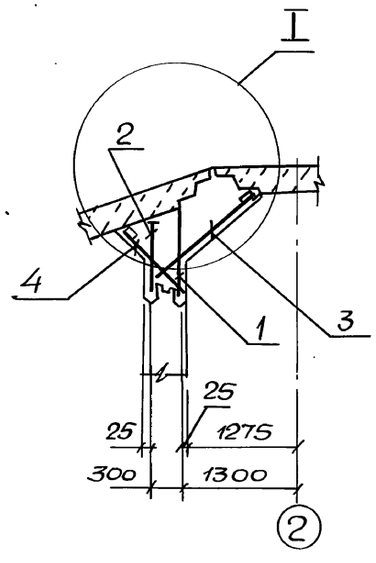

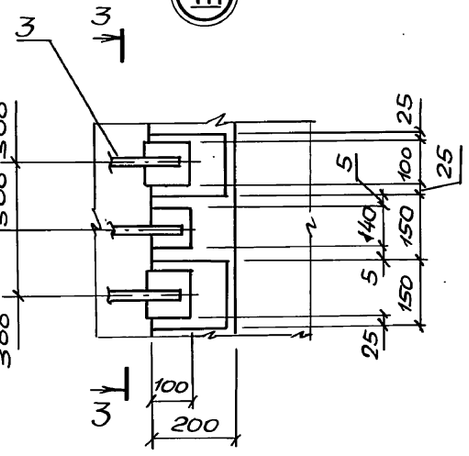

3-3

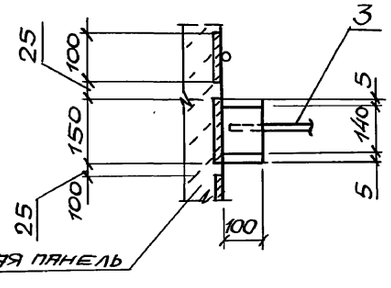

Сварку производить электродами Э42 по ГОСТ 9467-75.

					ТП 902-1-178.91-КНВ2		
Привязан			Нач. отд.	Шейко	Канализационная насосная станция производительностью 600-2000 м³/ч, H=30-55 м с решетками-дробилками	Стадия: Р	Лист: 21	Листов:
			Н. контр.	Сокольская				
			Гл. спец.	Власенко				
			Рук. гр.	Тактамышев	Участки монолитные Ум1, Ум2. Общий вид и схема армирования (продолжение)	Госстрой СССР СВКП Харьковский Водоканалпроект	
Инв. №			Инж.	Каюков			

25025-01 24 копир. Майстренко

Формат А2

Согласовано
Гл. спец. ТО Луковский
Инв. № подл. | Подпись и дата | Взам. инв. №

Спецификация Ум1, Ум2

Форм.	Зона	Поз.	Обозначение	Наименование	Кол. на испол.			Примечание
						01		
				Сборочные единицы				
				Сетки арматурные				
А4		1	902-178.91-КН2.И.18	С8	1	1		
А4		2	-КН2.И.19	С9	1	1		
А4		3	-КН2.И.20	С10	1	1		
А4		4	-КН2.И.21	С11	1	1		
				Изделия закладные				
		6	1.400-15, Вып. 1	МН130-6	1,3	1,3		м.п
		5	1.400-15, Вып. 1	МН112-3		1		
				Материалы				
				Бетон класса В15	6,76	6,76		м³
				Марка	Ум1	Ум2		

Ведомость расхода стали на элемент, кг

Марка элемента	Изделия арматурные								Изделия закладные											Всего	Общий расход
	Арматура класса А-III ГОСТ 5781-82				Прокат марки Ст3пс5-1, Ст3кп3-1 ГОСТ 103-76				Арматура класса А-III ГОСТ 5781-82			Прокат марки Ст3кп3-1 ГОСТ 2590-88			Ст3пс5-1 ГОСТ 19903-74		ГОСТ 3262-75				
	ф22	ф16		Итого	-12×70	-6×100		Итого	ф12	ф8	Итого	Круг ⌀7		Итого	-610	-88	Тр. 100×4,5	Итого		
Ум1	211,5	291,7		503,2	13,8	33,9		47,7	550,9	2,0		2,0	0,6		0,6	5,2	16,4	12,0	12,0	36,2	587,1
Ум2	211,5	291,7		503,2	13,8	33,9		47,7	550,9	2,0	0,5	2,5				2,6	17,4			22,5	573,4

Привязан

Инв. №

Нач. отд.	Шейко		
Н. контр.	Сокальская		
Гл. спец.	Власенко		
Рук. гр.	Тахтамышева		
Инж.	Каюков		

ТП 902-1-178.91-КН2

Канализационная насосная станция производительностью 600-2000 м³/ч, Н=30-55 м, с решетками-дробилками

Стадия	Лист	Листов
Р	22	

Участки монолитные Ум1, Ум2. Общий вид и схема армирования (окончание)

Госстрой СССР Союзводоканалниипроект Харьковский Водоканалпроект

25025-01 25 Формат А2

Согласовано

Инв. № подл. | Подп. и дата | Взам. инв. №

Гл. спец. то Луковецкий

Схема расположения форшахт ФШм1, ФШм2

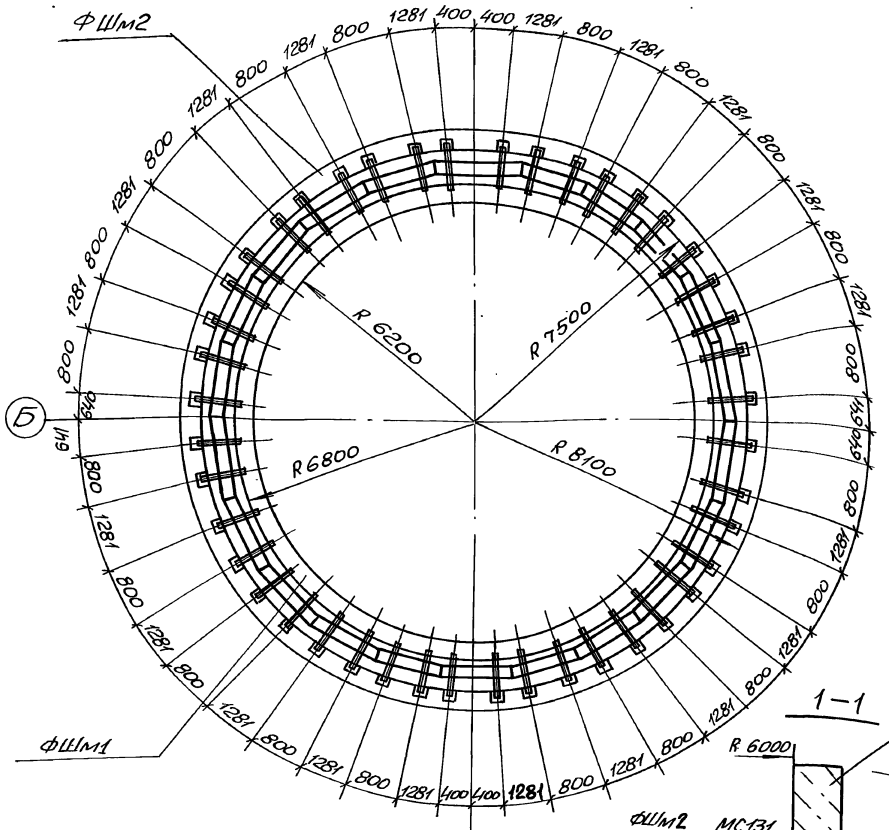

Деталь фиксации колодца после опускания

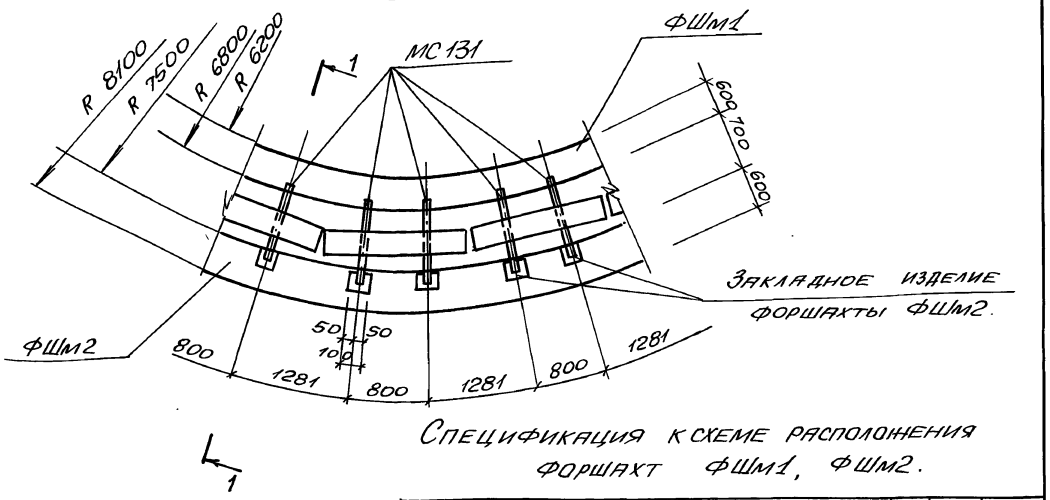

Спецификация к схеме расположения форшахт ФШм1, ФШм2.

Марка, поз.	Обозначение	Наименование	Кол.	Масса ед., кг	Примечание
ФШм1	Лист 24	Форшахта ФШм1	1		
ФШм2	Лист 24	Форшахта ФШм2	1		
МС131	3.901.1-14, вып.2	Изделие соединительное МС131	44	10.5	

1-1

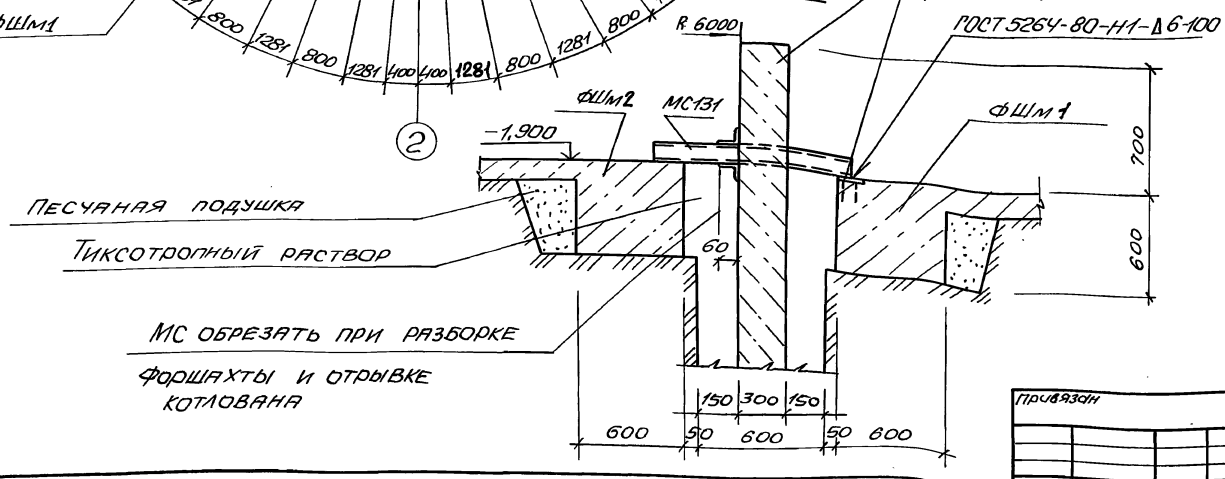

При привязке проекта к местным условиям конструкция форшахты уточняется в зависимости от подъемно-транспортного оборудования, имеющегося на площадке строительства.

Привязан			ТП902-1-178.91-КНВ2				
	Нач.отд.	Шейко		Канализационная насосная станция производительностью 600-2000 м3/ч, на 10-55 м с решетками-дробилками	Стадия	Лист	Листов
	Н.контр.	Сагольская			Р	23	
	Гл.спец.	Власенко					
	Рук.гр.	Тихомирова		Схема расположения форшахт ФШм1, ФШм2	Госстрой СССР СВКП Харьковский Водоканалпроект		
Инв.№	Инж.	Третьякова					

25025-01 26 Копир. Майстренко Формат А2

Альбом 5

Схема армирования форшахт ФШм1, ФШм2

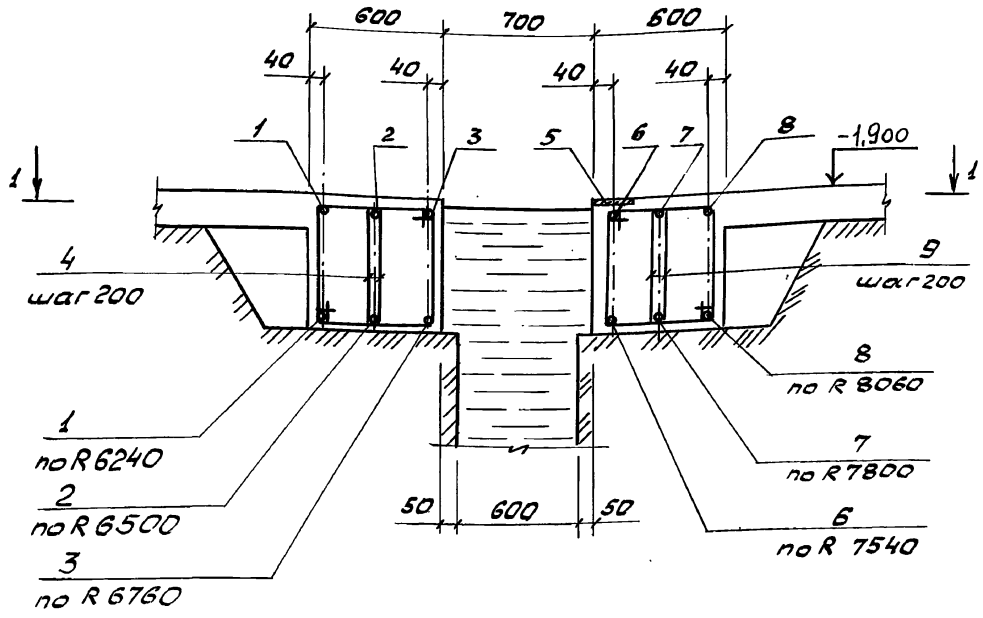

1-1

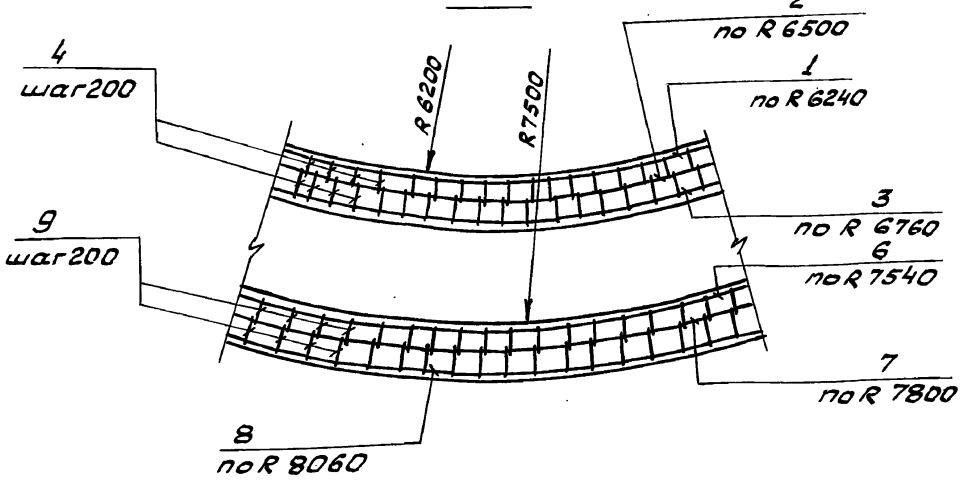

Деталь стыка арматуры

поз. 1-3; 6-8

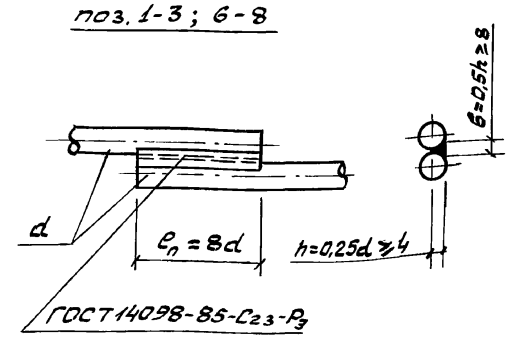

Ведомость деталей

Поз.	Эскиз	
1	120	R6240
2	120	R6500
3	110	R6760
4	355 / 280, 615, 540	
6	250	R7540
7	250	R7800
8	120	R8060
9	355 / 280, 615, 540	

Спецификация форшахт ФШм1, ФШм2

Форм.	Зона	Поз.	Обозначение	Наименование	Кол.	Примечание
				ФШм1		
				Детали		
Б4		1*		ф14А-III ГОСТ5781-82, ℓ=39550	2	47,9кг
Б4		2*		ф12А-I ГОСТ5781-82, ℓ=41180	2	36,6кг
Б4		3*		ф14А-III ГОСТ5781-82, ℓ=42875	2	51,9кг
Б4		4*		ф6А-I ГОСТ5781-82, ℓ=1790	408	0,4кг
				Материалы		
				Бетон класса В15, W4, F100	14,7	м³
				ФШм2		
				Сварочные единицы		
Б4		5	1.400-15, Вып.1	Изделие закладное МН 108-6	44	
				Детали		
Б4		6*		ф25А-III ГОСТ5781-82, ℓ=48100	2	185,2кг
Б4		7*		ℓ=49735	2	191,5кг
Б4		8*		ф12А-I ГОСТ5781-82, ℓ=50980	2	45,3кг
Б4		9*		ф8А-I ГОСТ5781-82, ℓ=1790	490	0,7кг
				Материалы		
				Бетон класса В15, W4, F100	17,6	м³

* Поз. 1...4, 6...9 - см. Ведомость деталей

1. Защитный слой бетона для рабочей арматуры принят 30мм.

Ведомость расхода стали на элемент, кг

Марка элемента	Изделия арматурные								Всего	Изделия закладные						Всего	Общий расход
	Арматура класса									Арматура класса			Прокат марки				
	А-I					А-III				А-III			Ст3кп3-1; Ст3пс5-1				
	ГОСТ 5781-82									ГОСТ 5781-82			ГОСТ 103-76				
	ф6	ф8	ф12		Итого	ф14	ф25	Итого		ф12		Итого	-50х10	-100х8	Итого		
ФШм1	163,2		73,2		236,4	199,6		199,6	436,0								436,0
ФШм2	343,0		90,6		433,6		753,4	753,4	1187,0	26,4		26,4	35,2	57,2	92,4	118,8	1305,8

d, мм	ℓп, мм	в, мм	h, мм
14	140	8	4,0
12	120	8	4,0
25	250	12,5	6,25

Привязан

Инв.№

Нач.отд.	Шейко	
Н.контр.	Сокольская	
Гл.спец.	Власенко	
Рук.гр.	Тацтамышева	
Инж.	Третьякова	

ТП 902-1-178.91-КЖС2

Канализационная насосная станция производительностью 600-2000 м³/ч, Н30-55м с решетками-дробилками

Стадия	Лист	Листов
Р	24	

Схема армирования форшахт ФШм1, ФШм2

Госстрой СССР Союзводоканалниипроект Харьковский Водоканалпроект

25025-01 27

Формат А2

Согласовано: Гл.спец. ТО Лучковский

Инв.№ подл. | Подпись и дата | Взам. инв.№

Схема расположения воротника ВРм1

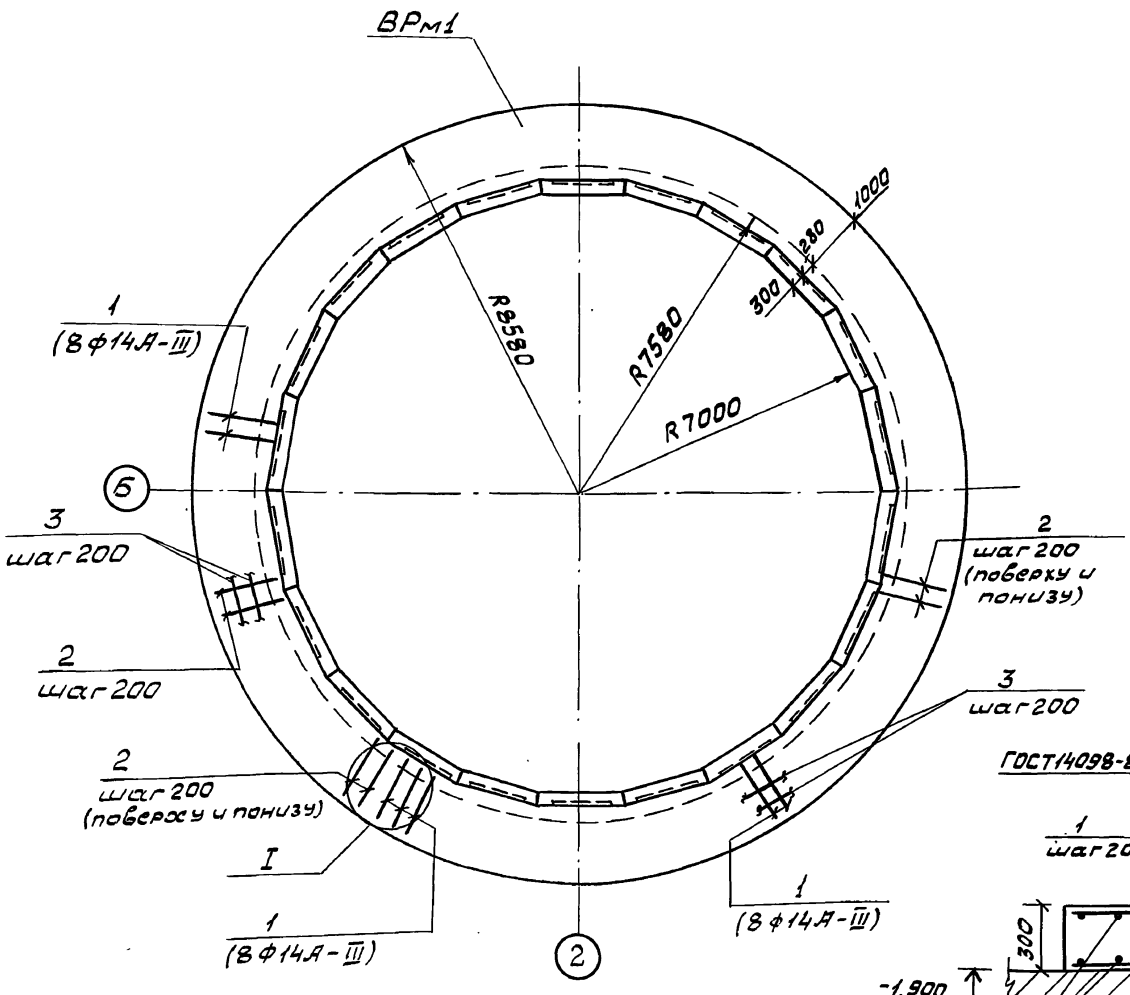

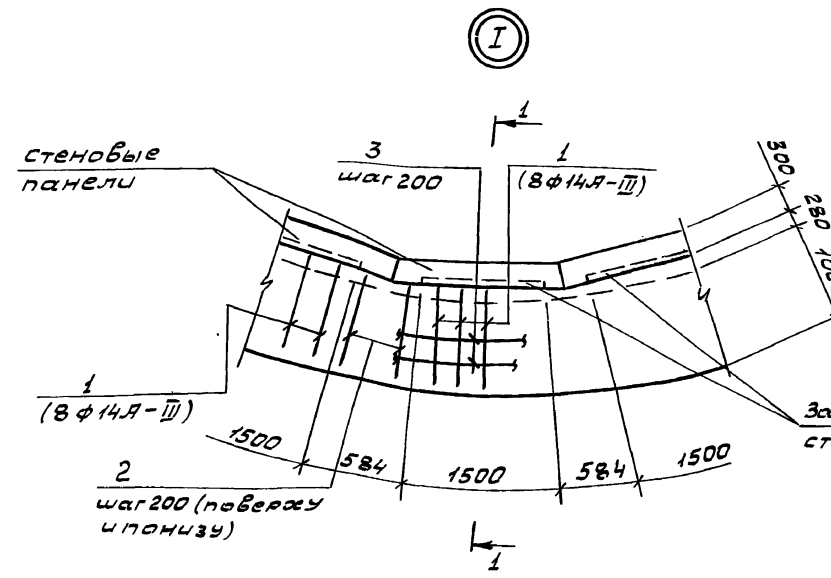

Ведомость деталей

Поз.	Эскиз
1	1185, 140
4	1185, 200

1-1

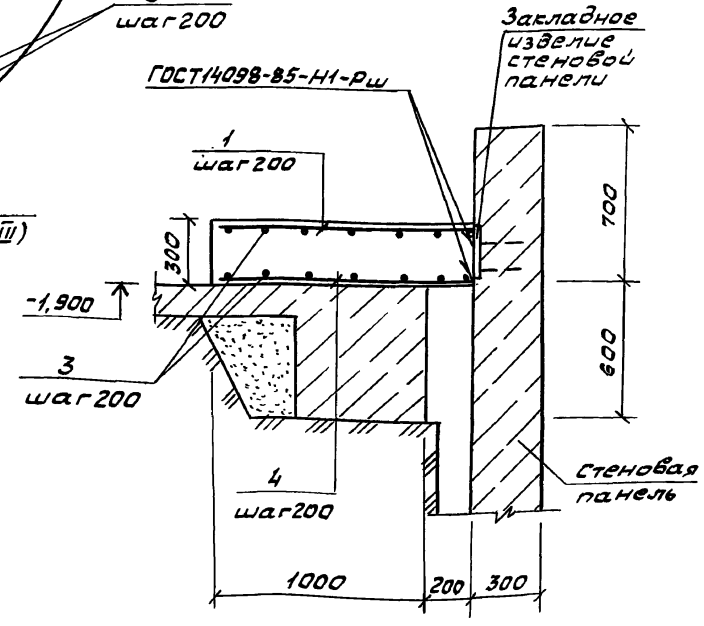

Спецификация ВРм1

Форм.	Зона	Поз.	Обозначение	Наименование	Кол.	Примечание
				Детали		
Б4		1*		ф14А-III ГОСТ5781-82, ℓ=1325	176	1,53 кг
Б4		2		ф10А-III ГОСТ5781-82, ℓ=1185	176	0,73 кг
Б4		3		ф6А-I ГОСТ5781-82, м	322	0,222 кг
Б4		4*		ф10А-III ГОСТ5781-82, ℓ=1325	176	0,86 кг
				Материалы		
				Бетон класса В15, W4, F100	15,2	м³

* Поз. 1, 4 - см. ведомость деталей

1. Поз. 1 расположена в пределах закладного изделия стеновой панели

Ведомость расхода стали на элемент, кг

Марка элемента	Изделия арматурные								Всего	Общий расход
	Арматура класса									
	А-I			А-III						
	ГОСТ 5781-82									
	ф6		Итого	ф10	ф14			Итого		
ПМ1	71,5		71,5	279,9	269,3			549,2	620,7	620,7

Согласовано: Гл.спец. ТО Лучковский

Инв. № подл. | Подпись и дата | Взам. инв. №

Привязан

Инв. №

Нач. отд.	Шейко	
Н. контр.	Сокольская	
Гл. спец.	Власенко	
Рук. гр.	Тахтамышева	
Инж.	Третьякова	

ТП 902-1-178.91-КЖ2

Канализационная насосная станция производительностью 600-2000 м³/ч Н30-55 м с решетками-дробилками

Стадия	Лист	Листов
Р	25	

Схема расположения воротника ВРм1

Госстрой СССР Союзводоканалниипроект Харьковский Водоканалпроект

25025-01 28

Формат А2

Альбом 5

Ведомость рабочих чертежей основного комплекта марки КМ2

Лист	Наименование	Примечание
1	Общие данные (начало)	
2	Общие данные (продолжение)	
3	Общие данные (окончание)	
4	Схема расположения металлических площадок на отм. -7,200; -6,500 (начало)	
5	Схема расположения металлических площадок на отм. -7,200 и -6,500 (продолжение)	
6	Схема расположения металлических площадок на отм. -7,200 и -6,500 (продолжение)	
7	Схема расположения металлических площадок на отм. -7,200 и -6,500 (продолжение)	
8	Схема расположения металлических площадок на отм. -7,200 и -6,500 (продолжение)	
9	Схема расположения металлических площадок на отм. -7,200 и -6,500 (окончание)	
10	Схема расположения металлических лестниц и площадок на отм. -3,000; -4,200; -6,000 (начало)	
11	Схема расположения металлических лестниц и площадок на отм. -3,000; -4,200; -6,000 (продолжение)	
12	Схема расположения металлических лестниц и площадок на отм. -3,000; -4,200; -6,000 (продолжение)	
13	Схема расположения металлических лестниц и площадок на отм. -3,000; -4,200; -6,000 (продолжение)	
14	Схема расположения металлических лестниц и площадок на отм. -3,000; -4,200; -6,000 (окончание)	
15	Схема расположения съемной площадки П1	
16	Схема расположения металлических щитов	

Ведомость ссылочных и прилагаемых документов

Обозначение	Наименование	Примечание
	Ссылочные документы	
1.450.3-6, вып. 1	Лестницы, площадки, стремянки и ограждения стальные производственных зданий промышленных предприятий	

Техническая спецификация металла (начало)

Вид профиля и ГОСТ, ТУ	Марка металла и ГОСТ	Обозначение и размер профиля, мм	№ п.п.	Код: Марки металла	Код: Вида профиля	Код: Размера профиля	Количество, шт.	Длина, мм	Масса металла по элементам конструкции, т: Лестницы, стремянки	Площадки	Ограждения	Оголовья под трубу					Общая масса, т	Площадь поверхности, м²	Масса потребности в металле по кварталам, т: I	II	III	IV	Заполняется ВЦ
									Код элементов конструкций: 526242	526243	526244	526395											
1	2	3	4	5	6	7	8	9	10	11	12	13	14	15	16	17	18	19	20	21	22	23	24
Двутавр ГОСТ26020-83	С255 ГОСТ27772-88	Двутавр 20К1/ГОСТ26020-83 С255/ГОСТ27772-88	1	14460	2457	24579						0,32					0,32	12,2					
	Итого		2									0,32					0,32						
Всего профиля			3									0,32					0,32						

Типовой проект разработан в соответствии с действующими нормами и правилами.

Главный инженер проекта /Лялюк/

1. Разработку чертежей металлоконструкций производить согласно СНиП II-23-81 „Стальные конструкции. Нормы проектирования.
2. Соединения стальных элементов предусматривается ручной электродуговой сваркой.
3. Все сварные швы выполняются электродами типа Э42 и Э42А по ГОСТ 9467-75.
4. Все металлоконструкции окрасить эмалью ПФ-115 ГОСТ 6465-76 в 2 слоя по одному слою грунтовки ГФ-021 ГОСТ 25129-82 по предварительно очищенной от ржавчины поверхности.

Согласовано: Гл. спец. ТО Лучковский; Инв. № подл. | Подпись и дата | Взам. инв. №

Привязан

Инв. №

ТП 902-1-178.91-КМ2

Нач. отд.	Шейко		
Н. контр.	Соколовская		
Гл. спец.	Власенко		
Рук. гр.	Тахтамышева		
Инж.	Третьякова		

Канализационная насосная станция производительностью 600-2000 м³/ч, Н30-55 м с решетками-дробилками

Стадия	Лист	Листов
Р	1	16

Общие данные (начало)

Госстрой СССР Союзводоканалпроект Харьковский Водоканалпроект

25025-01 29

Формат А2

Альбом 5

Техническая спецификация металла (продолжение)

Вид профиля и ГОСТ, ТУ	Марка металла и ГОСТ	Обозначение и размер профиля, мм	№ п.п.	Код: Марки металла	Код: Вида профиля	Код: Размера профиля	Количество, шт.	Длина, мм	Масса металла по элементам конструкций, т: Лестницы, стремянки	Площадки	Ограждения	Опоры под трубы					Общая масса, т	Площадь поверхности, м²	Масса потребности в металле по кварталам, т: I	II	III	IV	Заполняется ВЦ
									Код элементов конструкций: 526242	526243	526244	526395											
1	2	3	4	5	6	7	8	9	10	11	12	13	14	15	16	17	18	19	20	21	22	23	24
Швеллер ГОСТ 8240-89	С255 ГОСТ 27772-88	Швеллер 16 ГОСТ 8240-89 С255 ГОСТ 27772-88	4	14460	2640	26483				1,47							1,47	59,5					
	С235 ГОСТ 27772-88	Швеллер 14 ГОСТ 8240-89 С235 ГОСТ 27772-88	5	11240	2640	26466				0,02							0,02	0,8					
		Швеллер 12 ГОСТ 8240-89 С235 ГОСТ 27772-88	6	11240	2640	26452				0,05							0,05	2,2					
		Швеллер 10 ГОСТ 8240-89 С235 ГОСТ 27772-88	7	11240	2640	26449				0,04							0,04	1,8					
	Итого		8							1,58							1,58						
Всего профиля			9							1,58							1,58						
Сталь прокатная угловая равнополочная ГОСТ 8509-86	С255 ГОСТ 27772-88	Уголок 125×125×9 ГОСТ 8509-86 С255 ГОСТ 27772-88	10	14460	21209					0,02							0,02	0,6					
		Уголок 100×100×10 ГОСТ 8509-86 С255 ГОСТ 27772-88	11	14460	21209					0,39							0,39	10,5					
		Уголок 100×100×8 ГОСТ 8509-86 С255 ГОСТ 27772-88	12	14460	21209					0,07		0,02					0,09	3,0					
	С255 ГОСТ 27772-88	Уголок 80×80×6 ГОСТ 8509-86 С255 ГОСТ 27772-88	13	12300	21209					0,01							0,01	0,4					
	С235 ГОСТ 27772-88	Уголок 75×75×6 ГОСТ 8509-86 С235 ГОСТ 27772-88	14	11240	21209					0,36							0,36	0,2					
		Уголок 63×63×5 ГОСТ 8509-86 С235 ГОСТ 27772-88	15	11240	21209					0,08							0,08	4,2					
		Уголок 50×50×5 ГОСТ 8509-86 С235 ГОСТ 27772-88	16	11240	21209					0,25							0,25	13,0					
	Итого		17							1,18		0,02					1,20						
Всего профиля			18							1,18		0,02					1,20						
Сталь прокатная угловая неравнополочная ГОСТ 8510-86	С245 ГОСТ 27772-88	Уголок 125×80×8 ГОСТ 8510-86 С245 ГОСТ 27772-88	19	12300	22441					0,01							0,01	0,3					
	Итого		20							0,01							0,01						
Всего профиля			21							0,01							0,01						
Полоса стальная горячекатанная ГОСТ 103-76, 82-70	С255 ГОСТ 27772-88	Полоса 20×300 ГОСТ 82-70 С255 ГОСТ 27772-88	22	14460	7110							0,06					0,06	0,8					

Согласовано: Гл. спец. ТО Ушаковский

Инв. № подл. | Подпись и дата | Взам. инв. №

Привязан

Инв. №

Нач. отд.	Шейко	
Н. контр.	Сокальский	
Гл. спец.	Власенко	
Рук. гр.	Тахтамышев	
Инж.	Третьякова	

ТП 902-1-178.91-КМ2

Канализационная насосная станция производительностью 600-2000 м³/ч Н30-55м с решетками-дробилками

Стадия	Лист	Листов
Р	2	

Общие данные (продолжение)

Госстрой СССР Союзводоканалниипроект Харьковский Водоканалпроект

Альбом 5

Техническая спецификация металла (окончание)

Вид профиля и ГОСТ, ТУ	Марка металла и ГОСТ	Обозначение и размер профиля, мм	№ п.п.	Код: Марки металла	Код: Вида профиля	Код: Размера профиля	Количество, шт.	Длина, мм	Масса металла по элементам конструкций, Лестницы, стремянки (Код элементов конструкций 526242)	Площадки (526243)	Ограждения (526244)	Опоры под трубу (526395)					Общая масса, т	Площадь поверхности, м²	Масса потребности в металле по кварталам, т: I	II	III	IV	Заполняется ВЦ
1	2	3	4	5	6	7	8	9	10	11	12	13	14	15	16	17	18	19	20	21	22	23	24
Полоса стальная горячекатанная ГОСТ 103-76, 82-70	С255 ГОСТ27772-88	Полоса 10×300 ГОСТ 82-70 / С255 ГОСТ27772-88	23	14460	7110					0,04		0,03					0,07	1,8					
	С235 ГОСТ27772-88	Полоса 8×200 ГОСТ 82-70 / С235 ГОСТ27772-88	24	11240	7110					0,11							0,11	3,5					
		Полоса 6×200 ГОСТ 82-70 / С235 ГОСТ27772-88	25	11240	7110					0,06							0,06	2,6					
		Полоса 6×50 ГОСТ 103-76 / С235 ГОСТ27772-88	26	11240	7110					0,05							0,05	2,1					
		Полоса 4×40 ГОСТ 103-76 / С235 ГОСТ27772-88	27	11240	7110					0,10							0,10	6,4					
	Итого		28							0,36		0,09					0,45						
Всего профиля			29							0,36		0,09					0,45						
Сталь листовая рифленая ГОСТ 8568-77	С235 ГОСТ27772-88	Рулон ромб. К-4×1000 / С235 ГОСТ27772-88	30	11240	7152					1,85							1,85	88,2					
	Итого		31							1,85							1,85						
Всего профиля			32							1,85							1,85						
Сталь арматурная круглая ГОСТ ГОСТ5781-82	С235 ГОСТ27772-88	Ф10А-I ГОСТ5781-82	33	11240						0,001							0,001						
	Итого		34							0,001							0,001						
Всего профиля			35							0,001							0,001						
Болты ГОСТ 7798-70	С235 ГОСТ27772-88	Болт М12	36	11240						0,007							0,007						
		Болт М16	37	11240						0,04							0,04						
	Итого		38							0,047							0,047						
Всего профиля			39							0,047							0,047						
Лестницы, площадки, стремянки, ограждения	С235		40						0,73	0,07	0,75						1,55						
Всего масса металла			41						0,73	5,418	0,75	0,11					7,008						
В том числе по маркам	С235								0,73	3,088	0,75						4,568						
	С245									0,02							0,02						
	С255									1,99		0,43					2,42						

Ведомость металлоконструкций по видам профилей

Наименование конструкций по номенклатуре прейскуранта N 01-09	Позиции по прейскуранту N 01-09	№ п.п.	Код конструкций	Масса конструкций, т: Все стали, повышенной и высокой прочности	по видам профилей стали: Балки и швеллеры	Крупносортная сталь	Среднесортная сталь	Мелкосортная сталь	Толстолистовая сталь	Гнутые и гнутосварные	Трубы	Универсальная сталь	Тонколистовая сталь	Прочие	Всего	Количество, шт.	Серия типовых конструкций
1	2	3	4	5	6	7	8	9	10	11	12	13	14	15	16	17	18
Площадки	1		526243		1,58	1,19		0,001	1,787			0,47		0,07	5,098		
Лестницы, стремянки	2		526242											0,73	0,73		
Ограждения	3		526244											0,75	0,75		
Опоры под трубу	4				0,32	0,02			0,09						0,43		
Итого	5				1,9	1,21		0,001	1,877			0,47		1,55	7,008		

Согласовано: Гл. спец. ТО — Лучковский

Взам. инв. №

Подпись и дата

Инв. № подл.

Привязан	Нач. отд.	Шейко	
	Н. контр.	Сокольская	
	Гл. спец.	Власенко	
	Рук. гр.	Тахтамышева	
	Инж.	Третьякова	
Инв. №			

ТП 902-1-178.91-КМ2

Канализационная насосная станция производительностью 600-2000 м³/ч, Н30-55м с решетками-дробилками

Стадия	Лист	Листов
Р	3	

Общие данные (окончание)

Госстройссср Союзводоканалниипроект Харьковский Водоканалпроект

25025-01 31

Формат А2

Альбом 5

Схема расположения металлических площадок на отм. -7,200

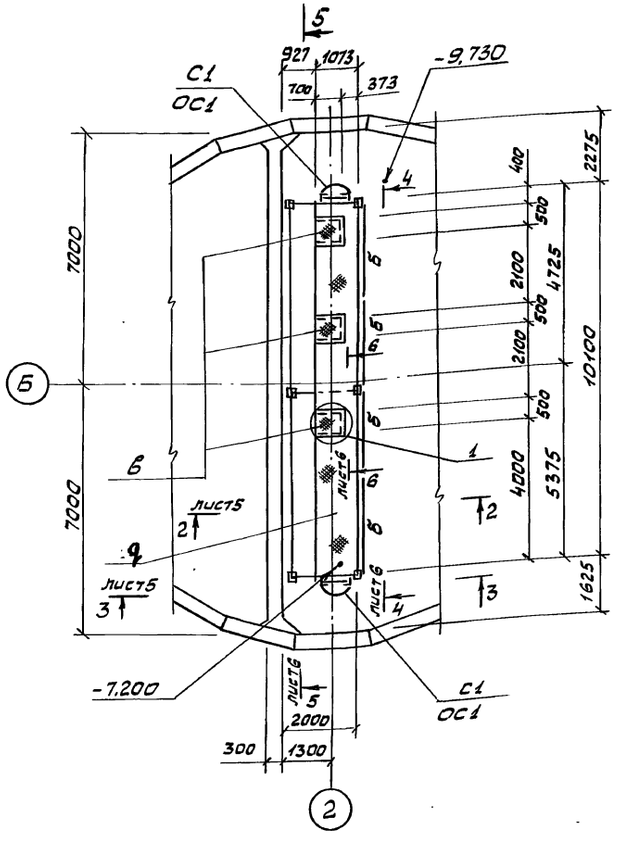

Схема расположения металлических площадок на отм. -6,500

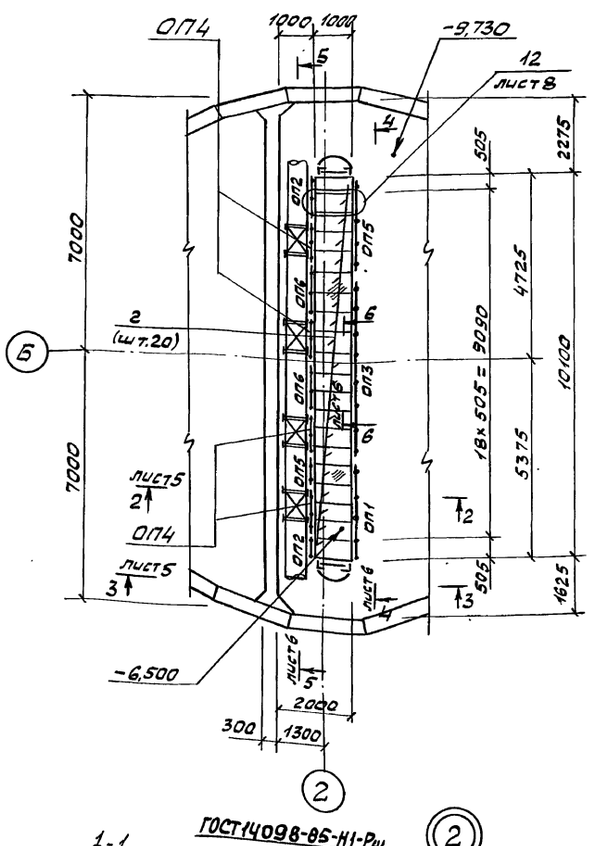

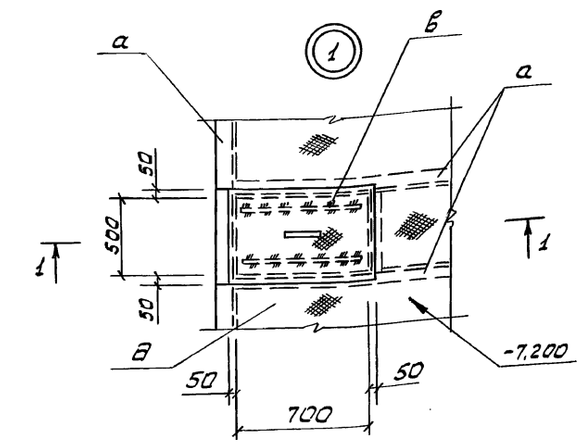

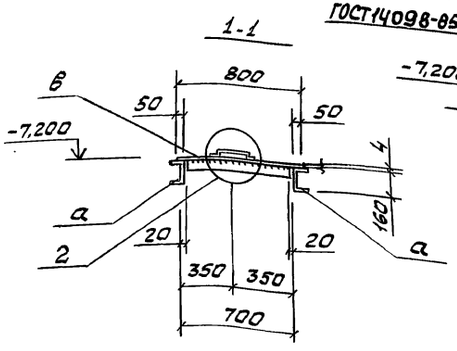

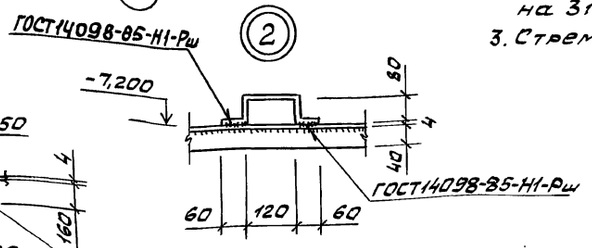

Ведомость элементов

Марка	Сечение: Эскиз	Поз.	Состав	Опорные усилия: M, тсм	N, тс	Q, тс	Группа конств.	Марка металла	Примечание
С1	СК-46		1.450.3-6	Вып.1		шт.2	4	С235	75,0кг
ОС1	ОПС-24,4		1.450.3-6	Вып.1		шт.2			23,6кг
ОП1 (шт.1)	СПК		1.450.3-6	Вып.1		шт.2			2,7кг
	ЭППХ-27		1.450.3-6	Вып.1		шт.1			4,9кг
	ЭСПХ-27		1.450.3-6	Вып.1		шт.1			4,2кг
	ЭБПХ-27		1.450.3-6	Вып.1		шт.1			7,6кг
ОП2 (шт.2)	СПК		1.450.3-6	Вып.1		шт.2			2,7кг
	ЭППХ-9		1.450.3-6	Вып.1		шт.1			1,6кг
	ЭСПХ-9		1.450.3-6	Вып.1		шт.1			1,4кг
	ЭБПХ-9		1.450.3-6	Вып.1		шт.1			2,9кг
ОП3 (шт.1)	СПК		1.450.3-6	Вып.1		шт.2			2,7кг
	ЭППХ-60		1.450.3-6	Вып.1		шт.1			10,9кг
	ЭСПХ-60		1.450.3-6	Вып.1		шт.1			9,3кг
	ЭБПХ-60		1.450.3-6	Вып.1		шт.1			16,9кг

Продолжение спецификации см. лист 5

1. Щиты „2" съемные.
2. Ограждение стремянки ОС1 укоротить на 310 мм.
3. Стремянку С1 укоротить на 370мм.

Согласовано
Гл.спец.ТО — Научкомсекий
Взам.инв.№
Подп. и дата
Инв.№ подл.

Привязан

Инв.№

Нач.отд	Шейко		
Н.контр	Сокольская		
Гл.спец	Апасенко		
Рук.гр.	Тахтамышева		
Инж.	Третьякова		

ТП 902-1-178.91-КМ2

Канализационная насосная станция производительностью 600-2000м³/ч Н30-55м с решетками-дробилками

Стадия	Лист	Листов
Р	4	

Схема расположения металлических площадок на отм. -7,200 и -6,500 (Начало)

Госстрой СССР Союзводоканалниипроект Харьковский Водоканалпроект

25025-01 32

Формат А2

Альбом 5

Схема расположения металлических балок на отм. -7,200

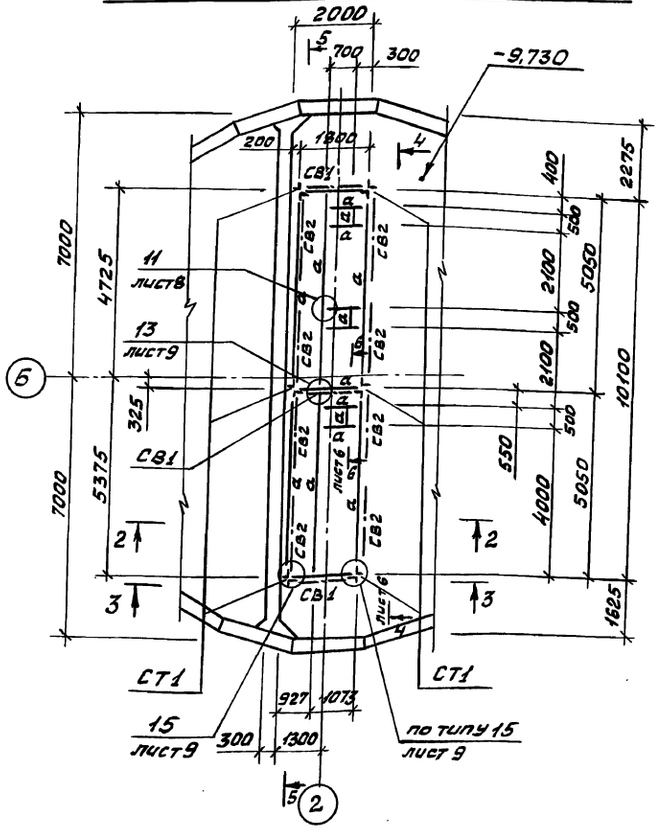

Схема расположения металлических балок на отм. -6,500

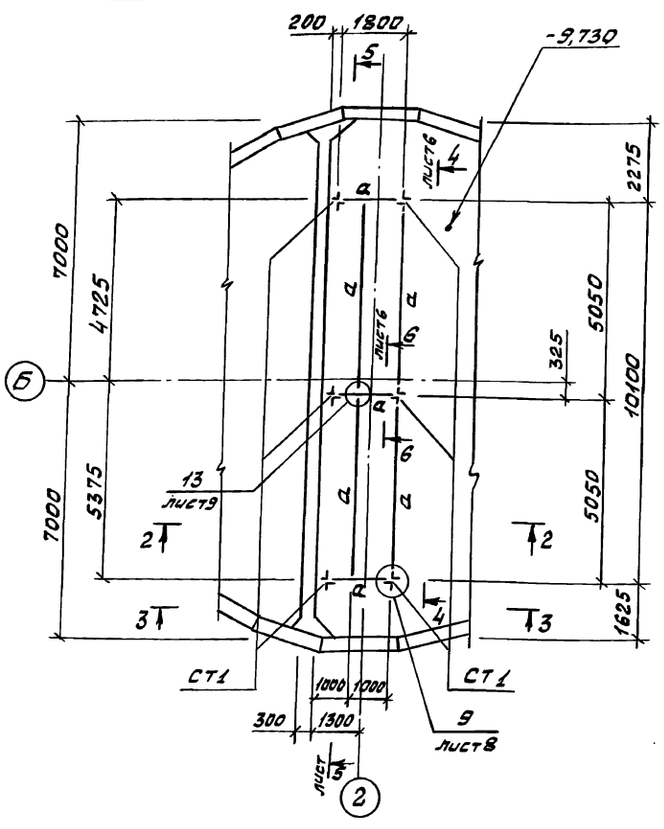

3-3

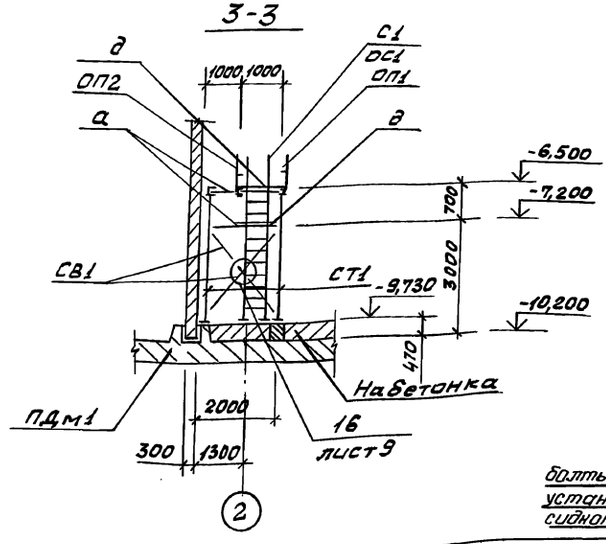

2-2

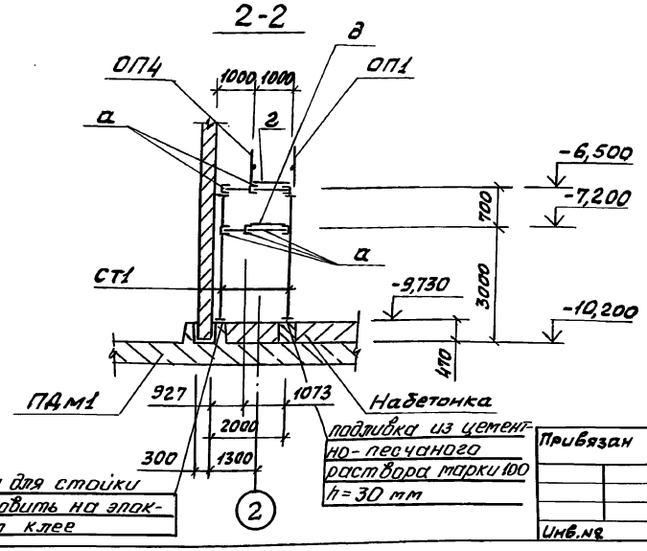

болты для стойки установить на эпоксидном клее

подливка из цементно-песчаного раствора марки 100 h=30 мм

Ведомость элементов

Марка	Сечение: Эскиз	Поз.	Состав	Опорные усилия: M, тсм	N, тс	Q, тс	Группа констр.	Марка металла	Примечание
ОП5 (шт.2)	СПХ		1.450.3-6	Вып.1		шт.2	4	С235	2,7кг
	ЭППХ-12		1.450.3-6	Вып.1		шт.1			2,2кг
	ЭСПХ-12		1.450.3-6	Вып.1		шт.1			1,8кг
	ЭБПХ-12		1.450.3-6	Вып.1		шт.1			3,3кг
ОП6 (шт.2)	СПХ		1.450.3-6	Вып.1		шт.2			2,7кг
	ЭППХ-15		1.450.3-6	Вып.1		шт.1			2,7кг
	ЭСПХ-15		1.450.3-6	Вып.1		шт.1			2,3кг
	ЭБПХ-15		1.450.3-6	Вып.1		шт.1			4,2кг
ОП4 (шт.4)	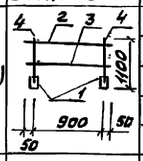	1	Тр.Д 32		e=120	шт.2			1,3кг
		2	∠50×50×5			шт.1			3,77кг
		3	-4×40			шт.1			1,26кг
		4	ф20А-I		e=1100	шт.2			2,7кг
СТ1 (шт.6)	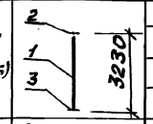	1	2∠75×75×6	по гибкости					44,5кг
		2	δ8						2,5кг
		3	δ10					С255	3,1кг
СВ1 (шт.3)	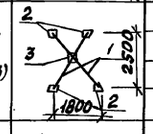	1	∠50×50×5	конструктивно				С235	27,1кг
		2	δ8						10,0кг
		3	δ6						4,1кг
СВ2 (шт.8)	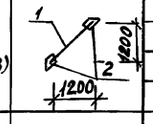	1	∠50×50×5	конструктивно					10,6кг
		2	δ8						5,0кг
а			[16	конструктивно				С255	994,0кг
б			∠50×50×5	конструктивно				С235	82,9кг

Окончание спецификации см. лист 6

1. Ограждение ОП4 - съемное.

Привязан	Нач.отд.	Шейко		ТП 902-1-178.91-КМ2
	Н.контр.	Сокольская		
	Гл.спец.	Власенко		Канализационная насосная станция производительностью 800-2000м³/ч Н30-55м с решетками-дробилками
	Рук.гр.	Тахтамышева		Схема расположения металлических площадок на отм. -7,200 и -6,500 (продолжение)
Инв.№	Инж.	Третьякова		

Стадия	Лист	Листов
Р	5	

Госстрой СССР Союзводоканалниипроект Харьковский Водоканалпроект

25025-01 33

Согласовано: Гл. спец. ТО Лучковский

Инв.№ подл. | Подпись и дата | Взам. инв.№

Формат А2

Альбом 5

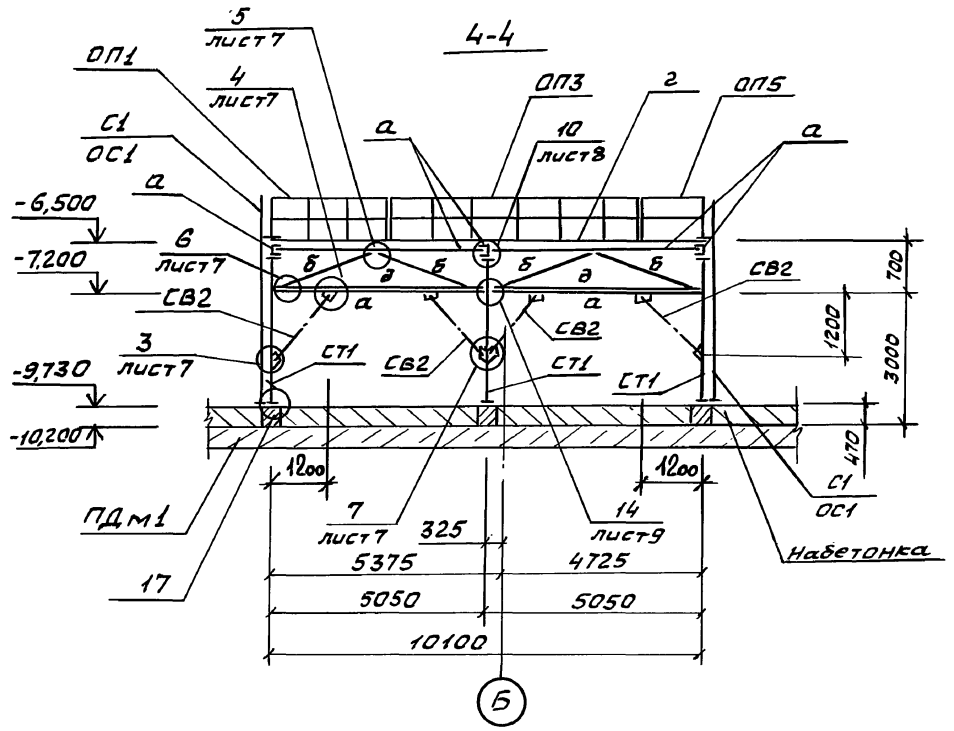

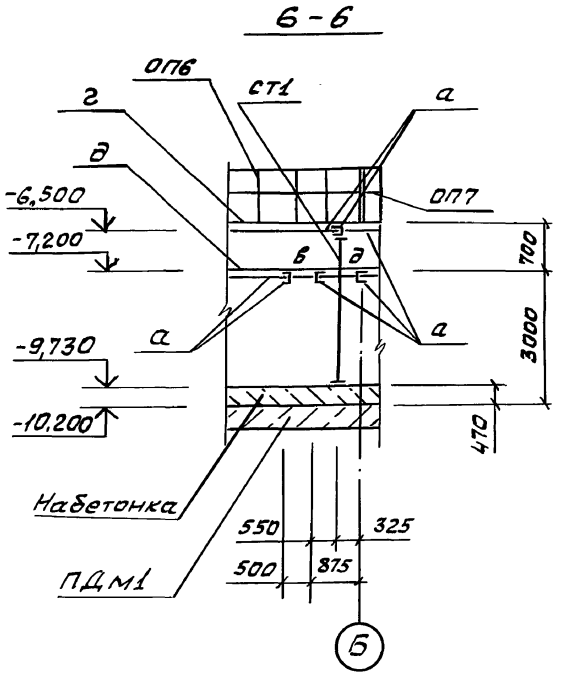

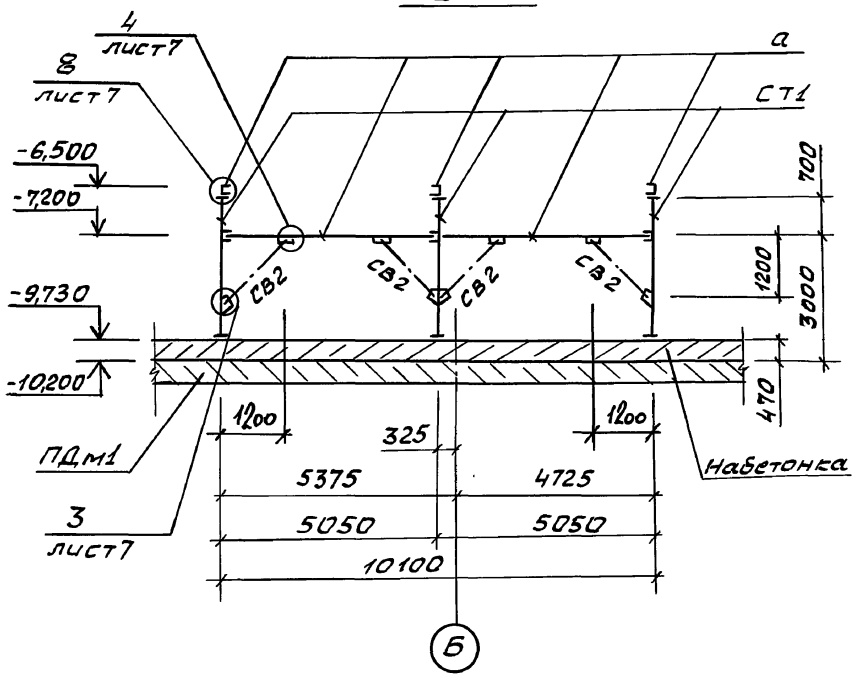

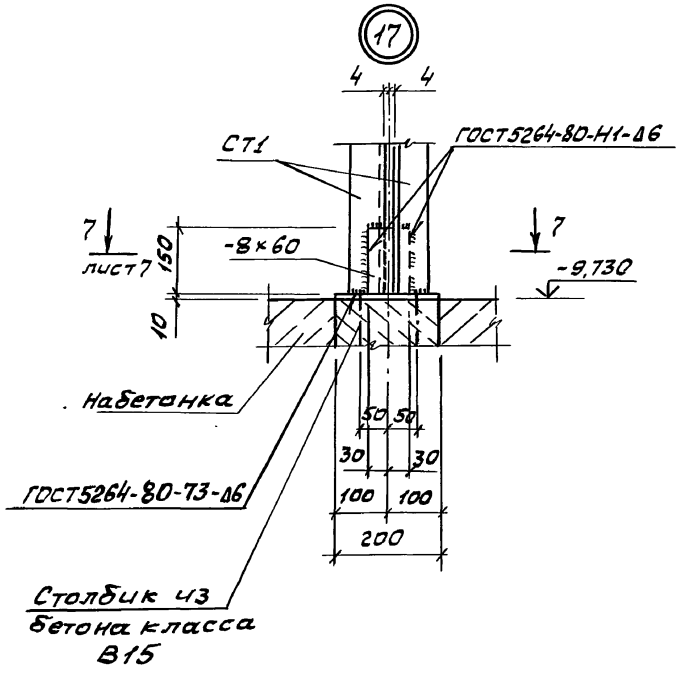

Ведомость элементов

Марка	Сечение: Эскиз	Поз.	Состав	Основные усилия: M, тсм	N, тс	Q, тс	Группа констр.	Марка металла	Примечание
в (шт.3)	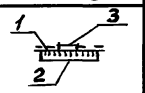	1	Ст.рифл.В4	конструктивно			4	С235	16,0кг
		2	-4х40						1,8кг
		3	ф10А-I						0,1кг
г (шт.20)	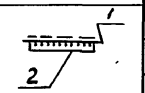	1	Ст.рифл.В4	конструктивно					16,7кг
		2	-4х40						2,3кг
д	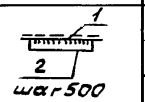 шаг 500	1	Ст.рифл.В4	конструктивно					336,0кг
		2	В4х40						18,5кг
			В8						7,8кг
			∠125х80х8					С245	12,6кг
			∠80х80х6					С255	1,7кг
			Болт М12					С235	7,0кг
			Болт М16						16,8кг

Согласовано
Гл.спец.ТО Лучковская
Инв.№ подл. | Подпись и дата | Взам.инв.№

Привязан	Нач.отд.	Шейко	
	Н.контр.	Сокольская	
	Гл.спец.	Власенко	
	Рук.гр.	Тахтамышева	
	Инженер	Третьякова	
Инв.№			

ТП 902-1-178.91-КМ2

Канализационная насосная станция производительностью 600-2000 м3/ч Н30-55м с решетками-дробилками

Стадия	Лист	Листов
Р	6	

Схема расположения металлических площадок на отм. -7,200 и -6,500 (продолжение)

Госстрой СССР СВКП Харьковский Водоканалпроект

25025-01 34

Формат А2

7-7

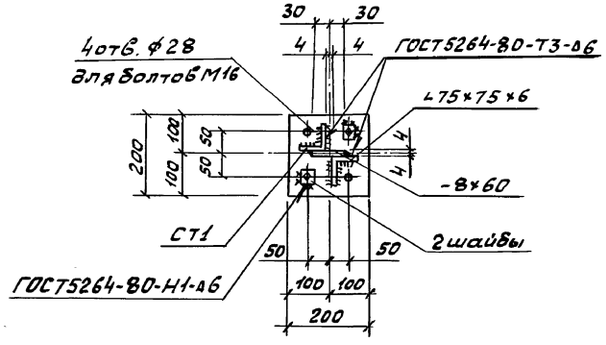

5

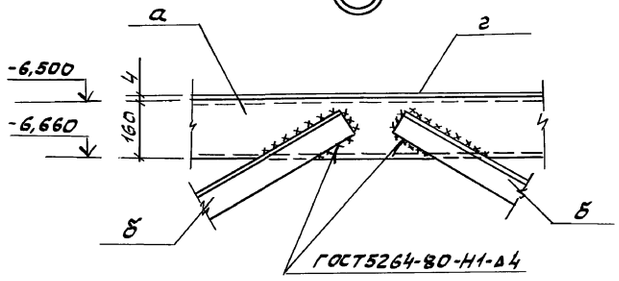

7

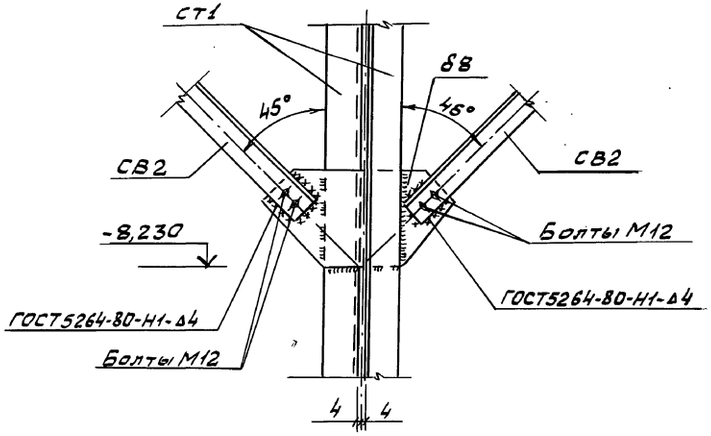

3

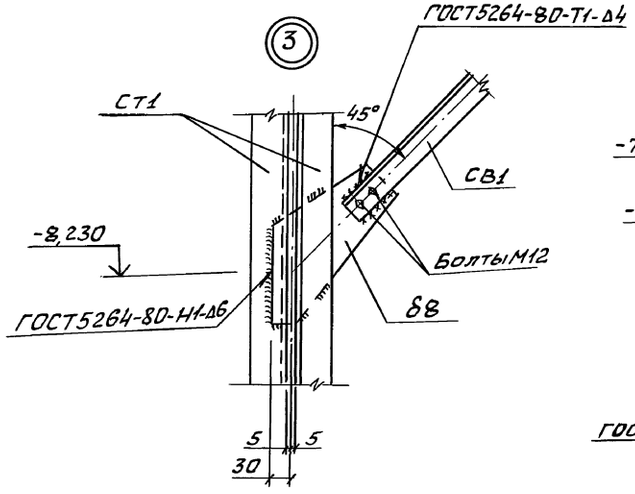

6

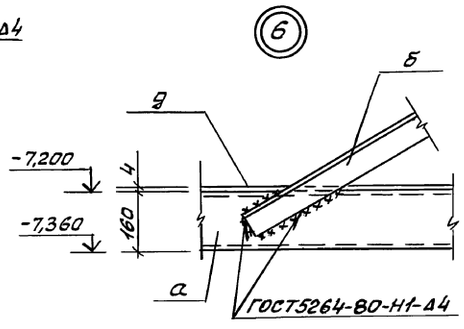

8-8

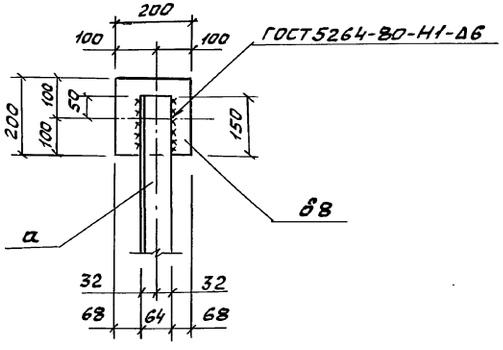

8

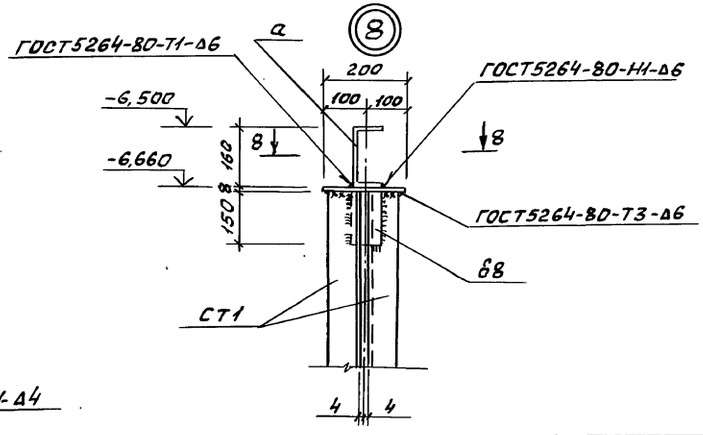

4

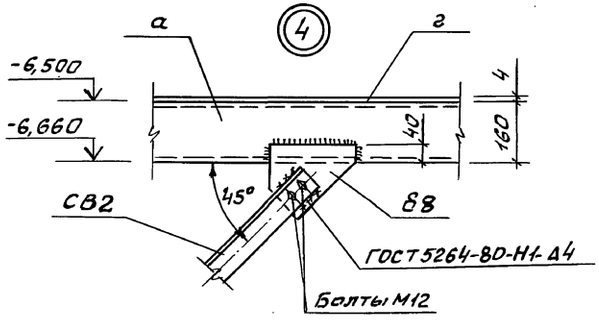

					ТП 902-1-178.91-КМ2		
Привязан		Нач.отд.	Шейко		Канализационная насосная станция производительностью 600-2000 м³/ч Н30-55м с решетками-дробилками	Стадия	Лист	Листов
		Н.контр.	Сокольская			Р	7	
		Гл.спец.	Власенко					
		Рук.гр.	Тахтамышева		Схема расположения металлических площадок на отм. -7,200 и -6,500 (продолжение)	Госстрой СССР ГПИ и НИИ ВКП Харьковский Водоканалпроект		
Инв.№		Инженер	Третьякова					

25025-01 35

Согласовано: Гл.спец. ТО Лычковский; Взам.инв.№; Подпись и дата; Инв.№ подл.

Формат А2

Альбом 5

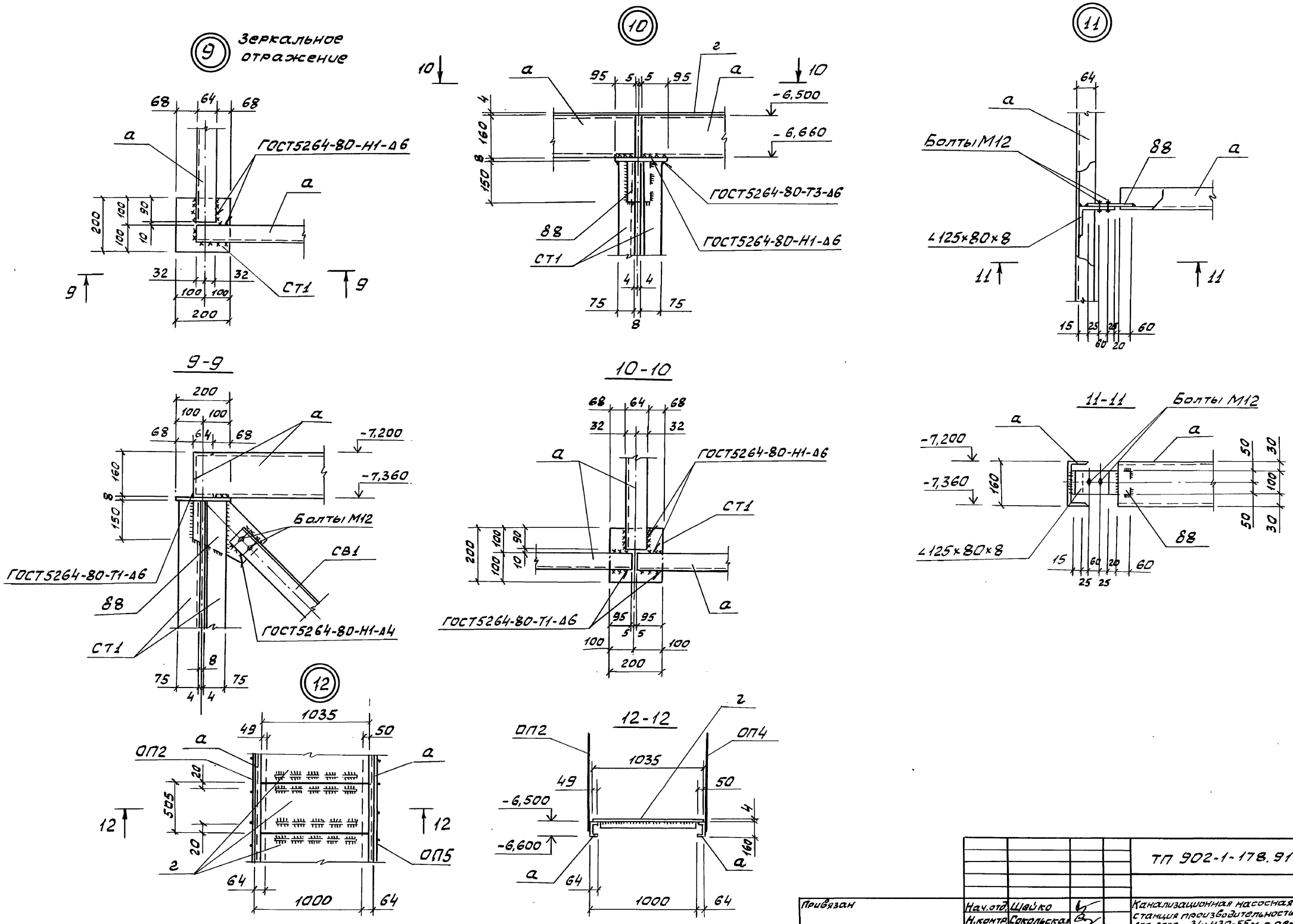

				ТП 902-1-178.91-КМ2			
Привязан	Нач.отд.	Шейко		Канализационная насосная станция производительностью 600-2000 м³/ч Н30-55м с решетками-дробилками	Стадия	Лист	Листов
	Н.контр.	Сокольская			Р	8	
	Гл.спец.	Власенко					
	Рук.гр.	Тахтамышева		Схема расположения металлических площадок на отм. -7,200 и -6,500 (продолжение)	Госстрой СССР СВКП ект Харьковский Водоканалпроект		
Инв.№	Инж.	Третьякова					

25025-01 36

Формат А2

Согласовано Гл.спец. ТО Лучковский

Инв.№подл. | Подпись и дата | Взам.инв.№

Альбом 5

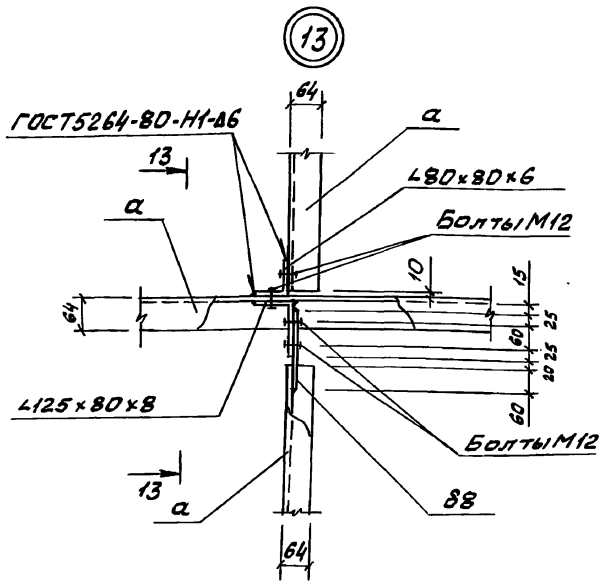

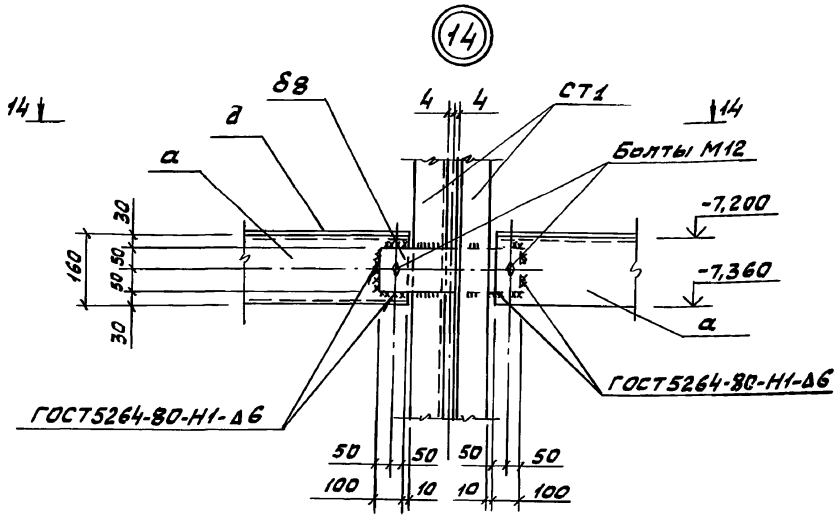

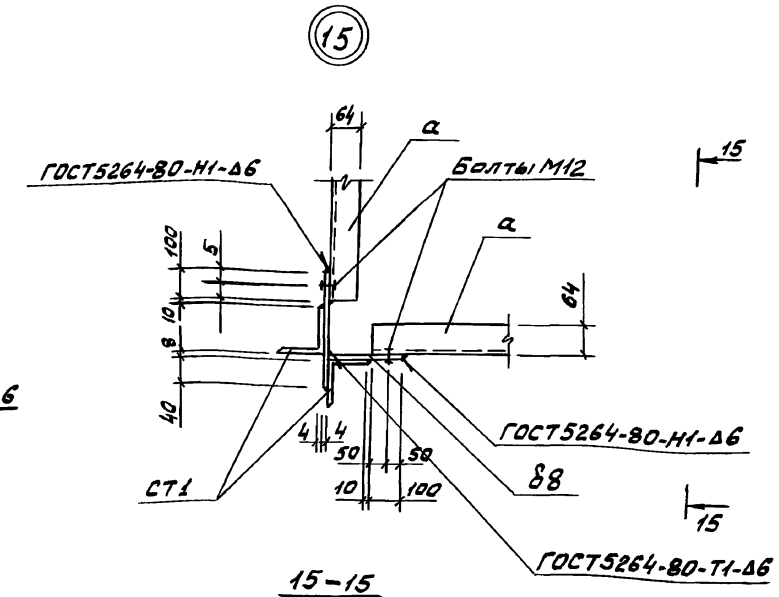

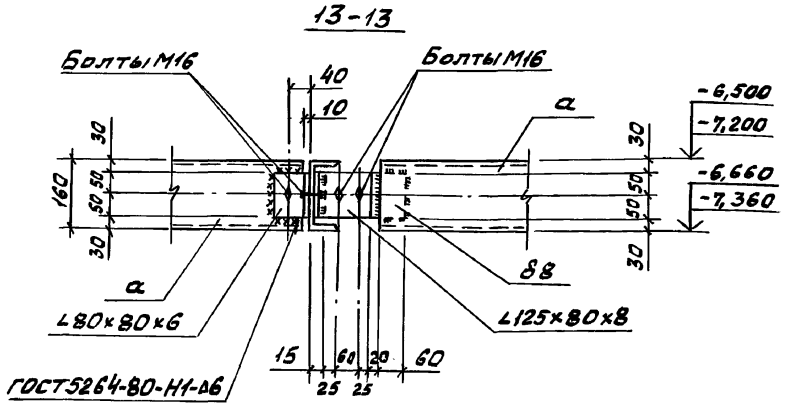

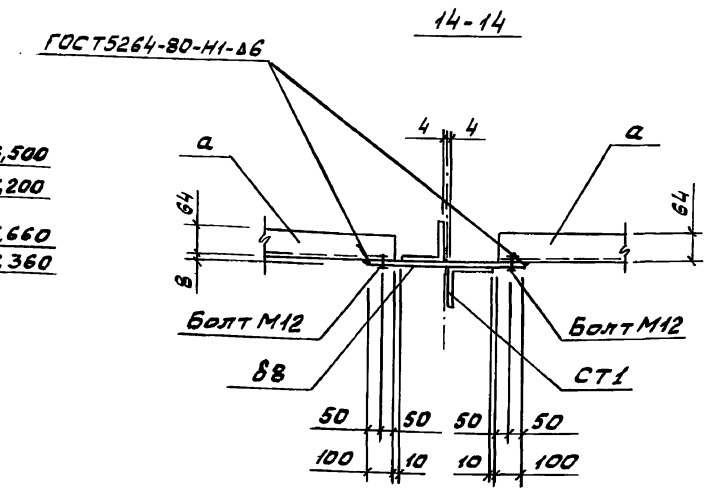

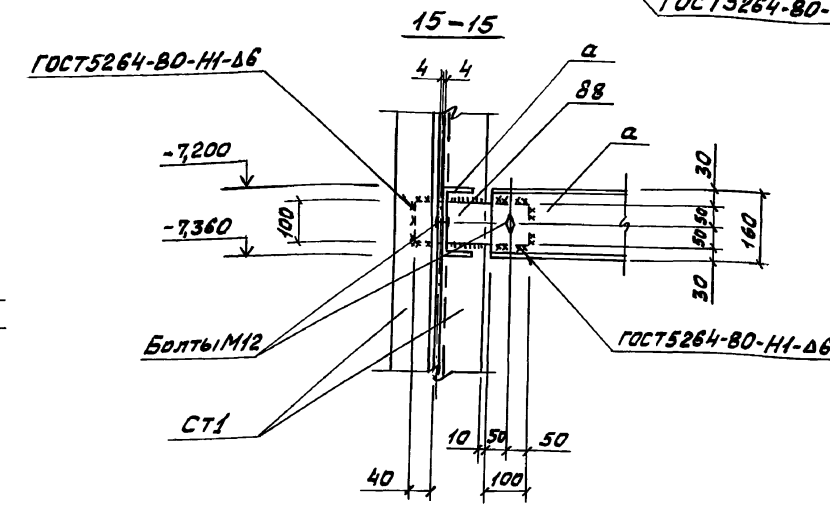

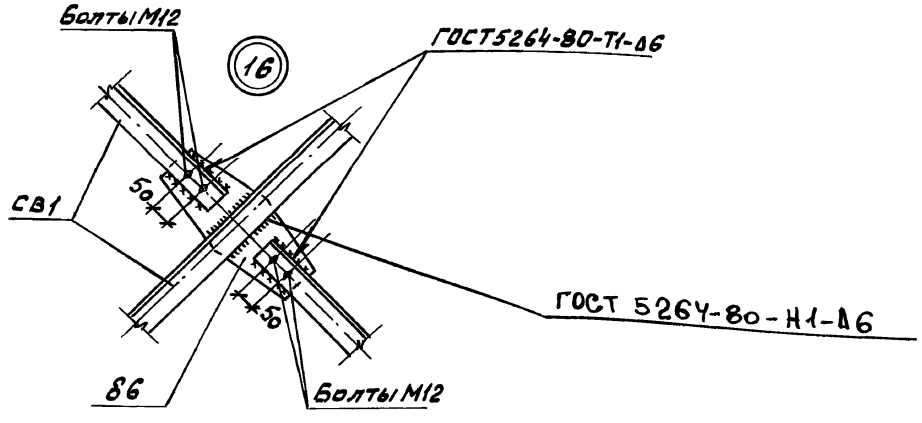

Согласовано
Гл. спец. ТО Янковский
Инв.№ подл. | Подп. и дата | Взам. инв.№

						ТП 902-1-178.91-КМ2	
Привязан			Нач.отд.	Шейко		Канализационная насосная станция производительностью 600-2000 м³/ч Н30-55м с решетками-дробилками	Стадия: Р; Лист: 9; Листов:
			Н.контр.	Сокольская			
			Гл. спец.	Власенко			
			Рук. гр.	Тахтамышева		Схема расположения металлических площадок на отм. -7,200 и -6,500 (окончание)	Госстрой СССР Союз СВКГП Харьковский Водоканалпроект
Инв.№			Инж.	Третьякова			

25025-01 37

Формат А2

Альбом 5

Схема расположения металлических лестниц и площадок на отм. -3,000; -4,200; -6,000

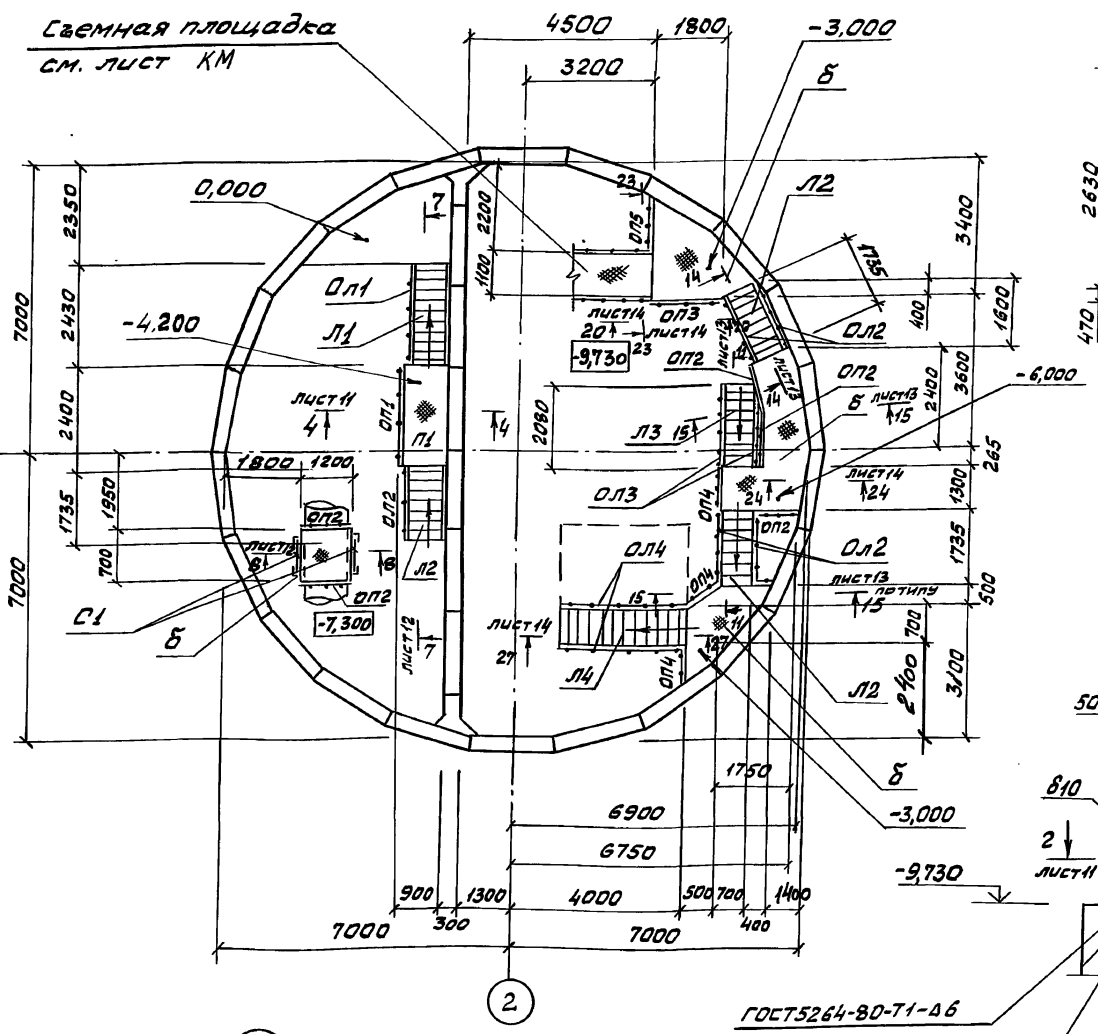

1-1

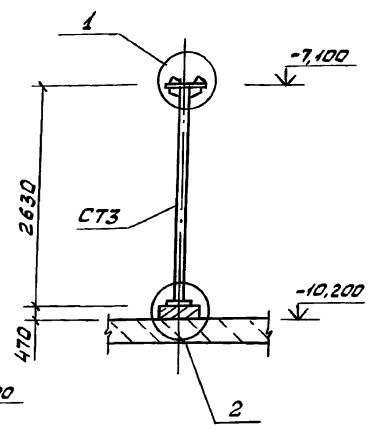

2

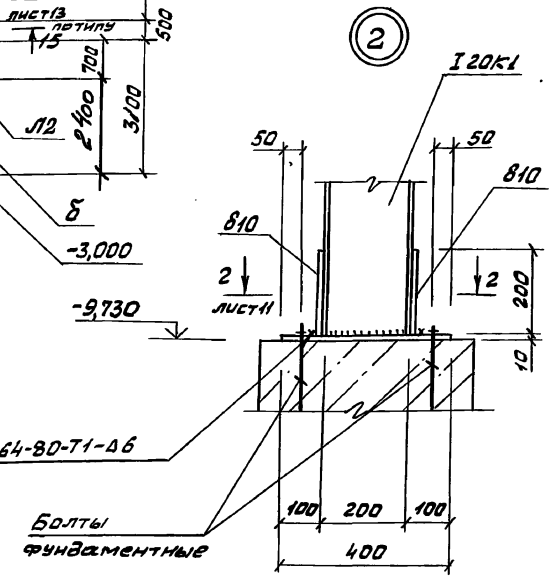

1

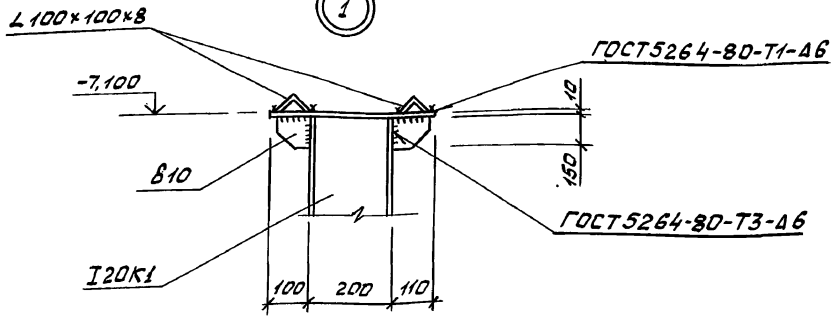

Ведомость элементов

Марка	Сечение: Эскиз	Поз.	Сечение: Состав	Опорные усилия: M тс.м	N тс	Q тс	Группа конструк.	Марка металла	Примечание
Л1	ЛХФ60-42,7		1.450.3-6	Вып.1		шт. 1			116,4 кг
Л2	ЛХФ60-30,7		1.450.3-6	Вып.1		шт. 3			82,6 кг
Л3	ЛХФ60-36,7		1.450.3-6	Вып.1		шт. 1			99,5 кг
Л4	ЛХФ45-30,7		1.450.3-6	Вып.1		шт. 1			115,3 кг
ОЛ1 (шт.1)	СЛХ60л (п)		1.450.3-6	Вып.1		шт. 2			3,6 кг
	ЭПЛХ60-42		1.450.3-6	Вып.1		шт. 2			8,5 кг
	ЭСЛХ60-42		1.450.3-6	Вып.1		шт. 2			7,5 кг
ОЛ2 (шт.5)	СЛХ60л (п)		1.450.3-6	Вып.1		шт. 2	4	С235	3,6 кг
	ЭПЛХ60-30		1.450.3-6	Вып.1		шт. 2			5,97 кг
	ЭСЛХ60-30		1.450.3-6	Вып.1		шт. 2			5,09 кг
ОЛ3 (шт.2)	СЛХ60л (п)		1.450.3-6	Вып.1		шт. 2			3,6 кг
	ЭПЛХ60-36		1.450.3-6	Вып.1		шт. 2			7,1 кг
	ЭСЛХ60-36		1.450.3-6	Вып.1		шт. 2			6,01 кг
ОЛ4 (шт.2)	СЛХ45 (п)		1.450.3-6	Вып.1		шт. 2			2,8 кг
	ЭПЛХ45-30		1.450.3-6	Вып.1		шт. 2			7,7 кг
	ЭСЛХ45-30		1.450.3-6	Вып.1		шт. 2			6,6 кг
СТ1 (шт.2)	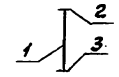	1	2410×100×10	по гибкости				С255	197,2 кг
		2	88					С235	3,8 кг
		3	810					С255	4,8 кг
СТ2 (шт.2)	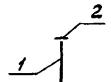								
		1	475×75×6	по гибкости					48,2 кг
		2	88					С235	2,5 кг
		3	810					С255	3,1 кг

Продолжение спецификации см. лист 11

Согласовано: Гл.спец. ТО Лучковский; Инв.№ подл.; Подпись и дата; Взам.инв.№; Инв.№ подл.

Привязан

Инв.№

Нач.отд.	Шейко	
Н.контр.	Сокольская	
Гл.спец.	Власенко	
Рук.гр.	Тахтамышева	
Инж.	Третьякова	

ТП 902-1-178.91-КМ2

Канализационная насосная станция производительностью 600-2000 м³/ч Н30-55м с решетками-дробилками

Стадия	Лист	Листов
Р	10	

Схема расположения металлических лестниц и площадок на отм. -3,000; -4,200; -6,000 (начало)

Госстрой СССР Союзводоканалпроект Харьковский Водоканалпроект

25025-01 38

Формат А2

Альбом 5

Схема расположения стоек, балок и кронштейнов под металлические площадки на отм. -3,000; -4,200; -6,000

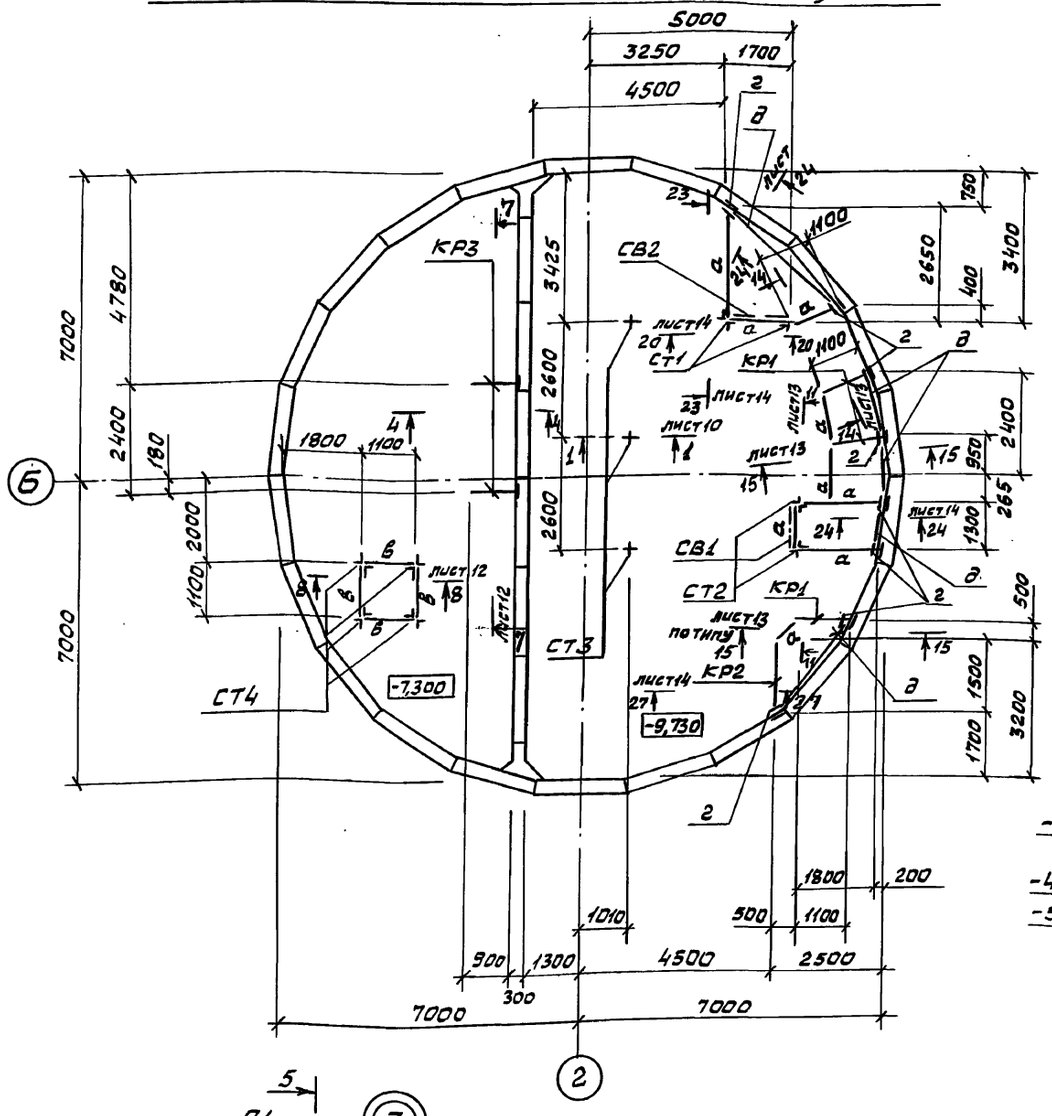

2-2

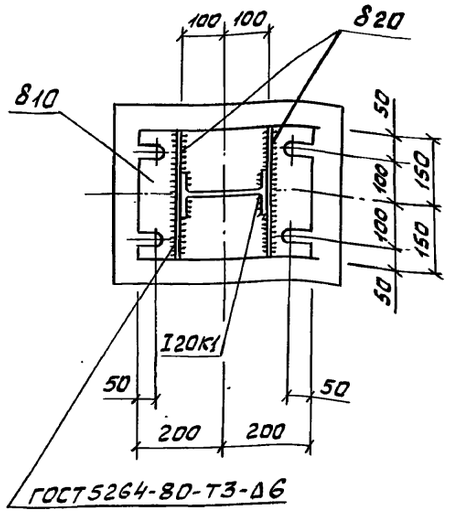

4-4

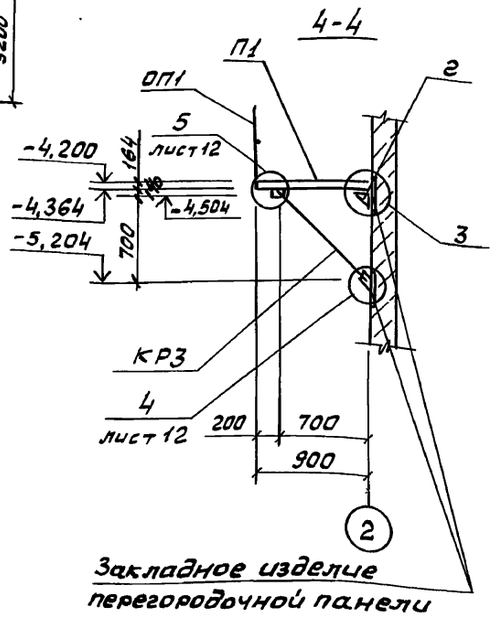

Закладное изделие перегородочной панели

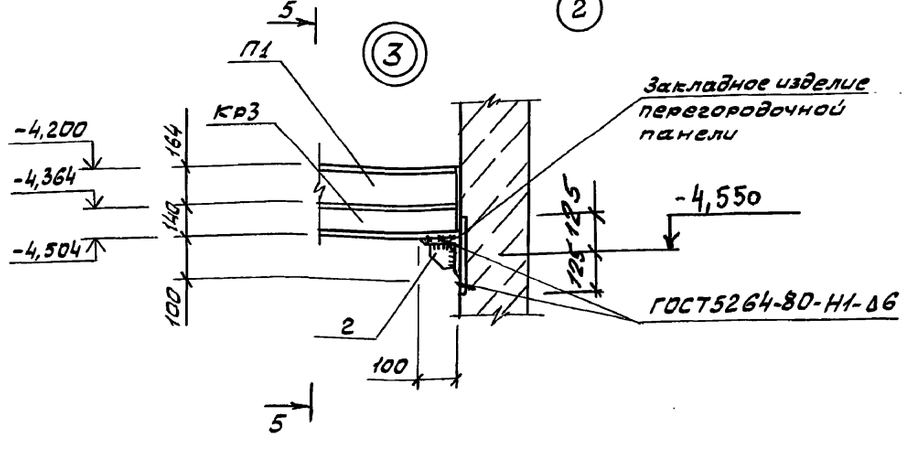

Ведомость элементов

Марка	Сечение: Эскиз	поз.	Состав	Опорные усилия: M, тсм	N, тс	Q, тс	Группа констр.	Марка металла	Примечание
СТ3 (шт.3)		1	I20К1	по гибкости			4	С255	106,7кг
		2	810						9,4кг
		3	820						18,8кг
		4	L100х100х8						5,9кг
КР1 (шт.3)		1	[16	конструктивно				С255	15,6кг
		2	L63х63х5						6,3кг
		3	86					С235	3,8кг
КР2 (шт.1)		1	[16	конструктивно				С255	21,3кг
		2	L63х63х5						8,7кг
		3	86						3,8кг
КР3 (шт.2)		1	[14	конструктивно				С235	11,1кг
		2	L63х63х5						4,7кг
		3	86						3,8кг
СВ1 (шт.3)		1	L50х50х5	конструктивно					10,6кг
		2	88						5,0кг
П1	ПХФ 24.9		1.450.3-6	Вып.1		шт.1			69,7кг
ОП1 (шт.1)	СПХ		1.450.3-6	Вып.1		шт.2			2,7кг
	ЭППХ-24		1.450.3-6	Вып.1		шт.1			4,4кг
	ЭСПХ-24		1.450.3-6	Вып.1		шт.1			3,7кг
	ЭБПХ-24		1.450.3-6	Вып.1		шт.1			6,8кг
ОП2 (шт.5)	СПХ		1.450.3-6	Вып.1		шт.2			2,7кг
	ЭППХ-12		1.450.3-6	Вып.1		шт.1			2,2кг
	ЭСПХ-12		1.450.3-6	Вып.1		шт.1			1,8кг
	ЭБПХ-12		1.450.3-6	Вып.1		шт.1			3,3кг

Окончание спецификации см. лист 12

Согласовано: Гл. спец. ТО Лучковский

Инв. № подл. | Подпись и дата | Взам. инв.

Привязан

Инв. №

ТП 902-1-178.91-КМ2

Нач. отд.	Шейко	
Н. контр.	Сокольская	
Гл. спец.	Власенко	
Рук. гр.	Тахтамышева	
Инж.	Третьякова	

Канализационная насосная станция производительностью 600-2000 м³/ч, Н30-55м с решетками - дробилками

Схема расположения металлических лестниц и площадок на отм. -3,000; -4,200; -6,000 (продолжение)

Стадия	Лист	Листов
Р	11	

Госстрой СССР Союзводоканалниипроект Харьковский Водоканалпроект

25025-01 39

Формат А2

Альбом 5

5-5

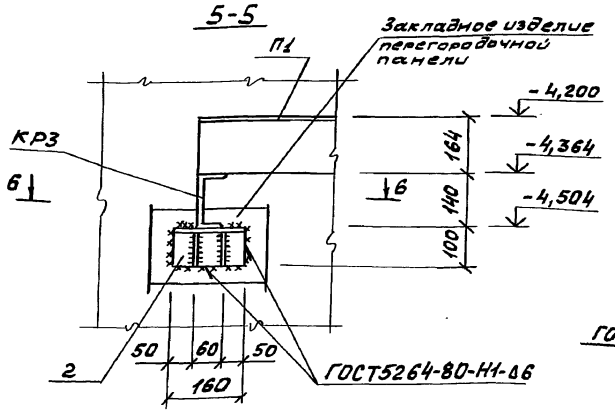

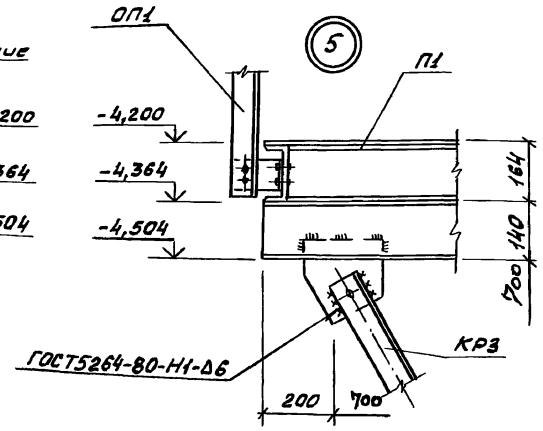

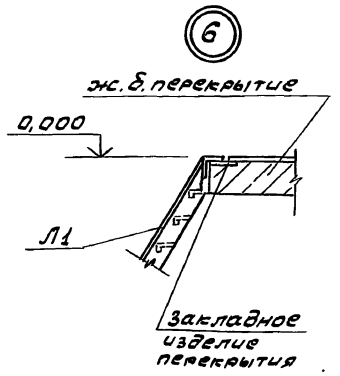

6-6

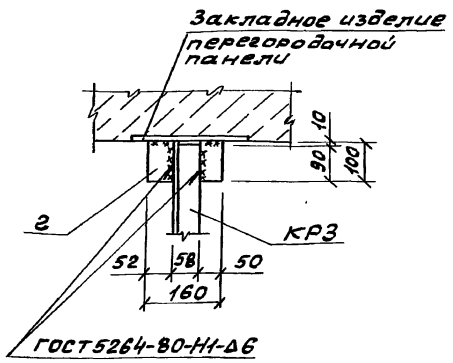

7-7

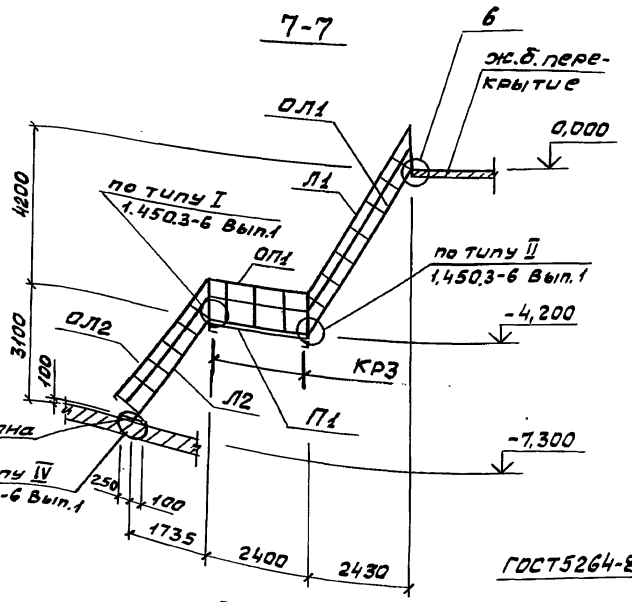

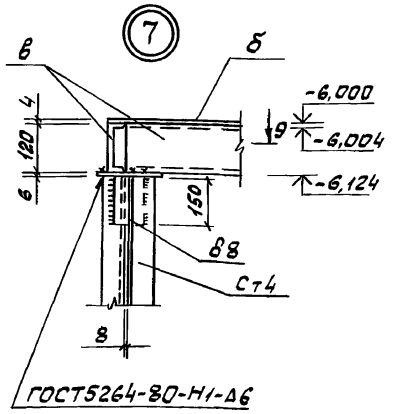

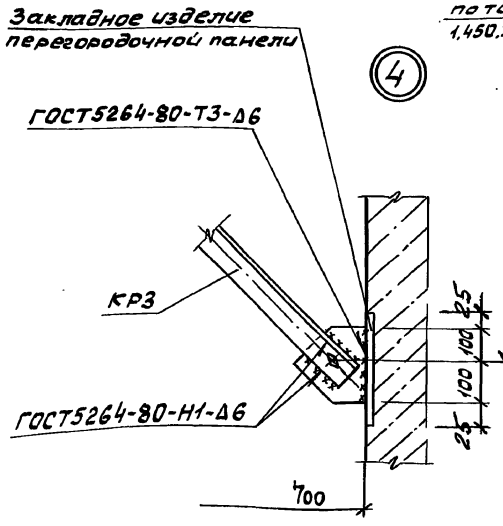

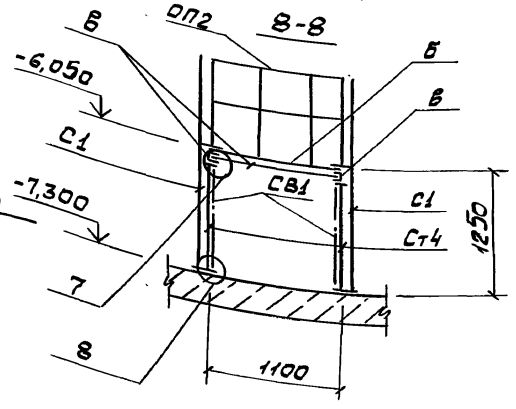

9-9

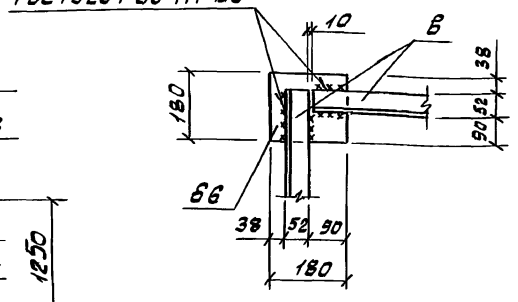

Ведомость элементов

Марка	Сечение: Эскиз	Поз.	Состав	Опорные усилия: M, тс.м	N, тс	Q, тс	Группа констр.	Марка металла	Примечание
ОП3 (шт.1)	СПХ		1.450.3-6	Вып.1		шт.2	4	С235	2,7кг
	ЭППХ-18		1.450.3-6	Вып.1		шт.1			3,3кг
	ЭСПХ-18		1.450.3-6	Вып.1		шт.1			2,8кг
	ЭБПХ-18		1.450.3-6	Вып.1		шт.1			5,0кг
ОП4 (шт.3)	СПХ		1.450.3-6	Вып.1		шт.2			2,7кг
	ЭППХ-9		1.450.3-6	Вып.1		шт.1			1,6кг
	ЭСПХ-9		1.450.3-6	Вып.1		шт.1			1,4кг
	ЭБПХ-9		1.450.3-6	Вып.1		шт.1			2,9кг
ОП5 (шт.1)	СПХ		1.450.3-6	Вып.1		шт.2			2,7кг
	ЭППХ-15		1.450.3-6	Вып.1		шт.1			2,7кг
	ЭСПХ-15		1.450.3-6	Вып.1		шт.1			2,3кг
	ЭБПХ-15		1.450.3-6	Вып.1		шт.1			4,2кг
СТ4 (шт.4)									
		1	2∠63×63×6	по гибкости					9,6кг
		2	Ø6						1,5кг
		3	Ø8						2,1кг
а			[16	конструктивно				С255	255,6кг
б	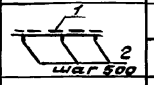	1	Ст.рифл.Ø4	конструктивно				С235	694,7кг
		2	-40×4						29,2кг
в			[12	конструктивно					45,8кг
г (шт.19)	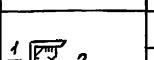	1	∠100×100×8	конструктивно				С255	1,9кг
		2	Ø6					С235	1,0кг
д			[10	конструктивно					37,8кг
			Ø8						8,2кг
			БолтМ16						21,1кг
			∠100×100×8					С255	2,4кг
СВ2 (шт.1)	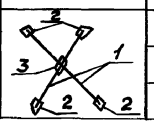	1	∠50×50×5	конструктивно				С235	56,1кг
		2	Ø8						10,0кг
			Ø6						4,1кг

Согласовано

Инв.№подл. | Подпись и дата | Взам.инв.№

Привязан			ТП 902-1-178.91-КМ2
Нач.отд.	Шейко		Канализационная насосная станция производительностью 600-2000 м³/ч Н30-55м с решетками-дробилками
Н.контр.	Сокольская		Стадия: Р; Лист: 12; Листов:
Гл.спец.	Власенко		
Рук.гр.	Тахтамышева		Схема расположения металлических лестниц и площадок на отм.-3,000; -4,200; -6,000 (продолжение)
Инж.	Тевтякова		Госстрой СССР Союзводоканалпроект Харьковский Водоканалпроект
Инв.№			

25025-01 40

Формат А2

Альбом 5

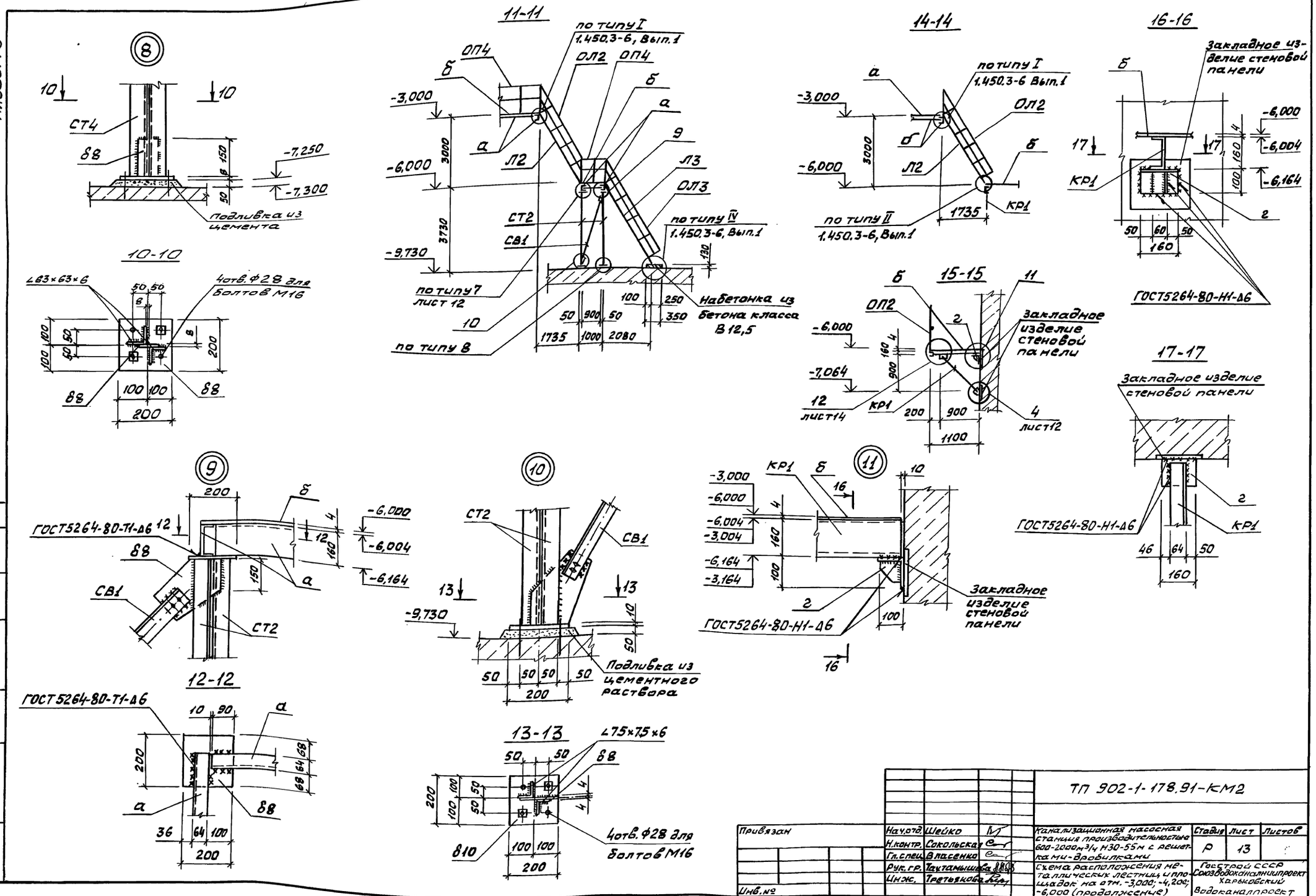

Привязан	Нач.отд.	Шейко		ТП 902-1-178.91-КМ2		
	Н.контр.	Сокольская		Канализационная насосная станция производительностью 600-2000м³/ч Н30-55м с решетками-дробилками	Стадия	Лист	Листов
	Гл.спец.	Власенко			Р	13	
	Рук.гр.	Тахтамышева		Схема расположения металлических лестниц и площадок на отм. -3,000; -4,200; -6,000 (продолжение)	Госстрой СССР Союзводоканалниипроект Харьковский Водоканалпроект		
Инв.№	Инж.	Третьякова					

25025 - 01 41

Формат А2

Согласовано
Гл. спец. ТО Лучковский
Инв.№подл. Подпись и дата Взам.инв.№

Альбом 5

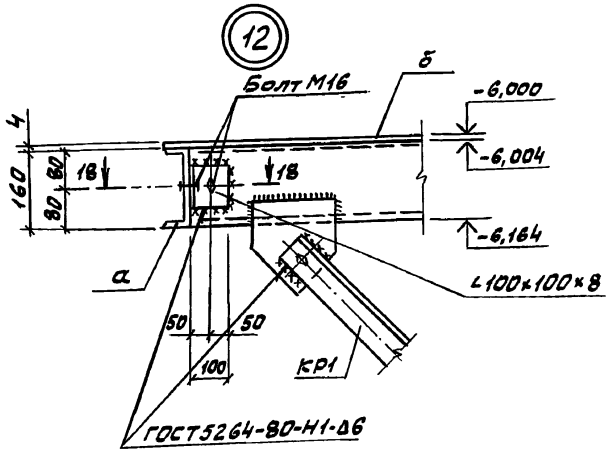

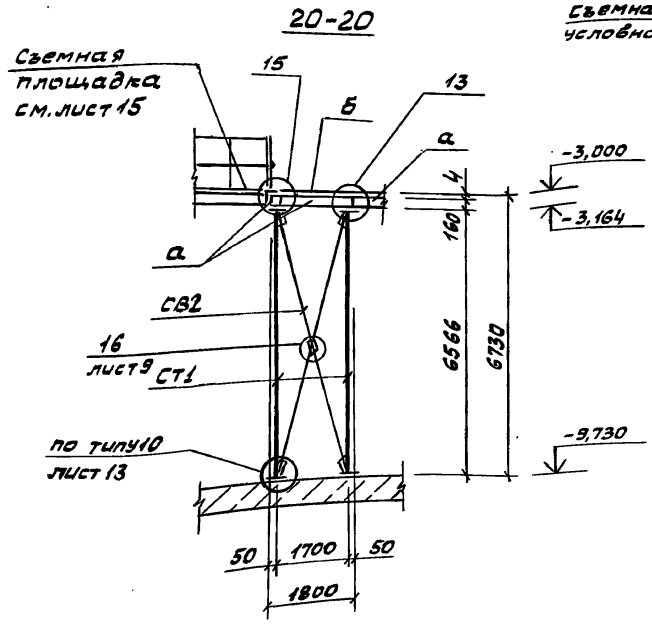

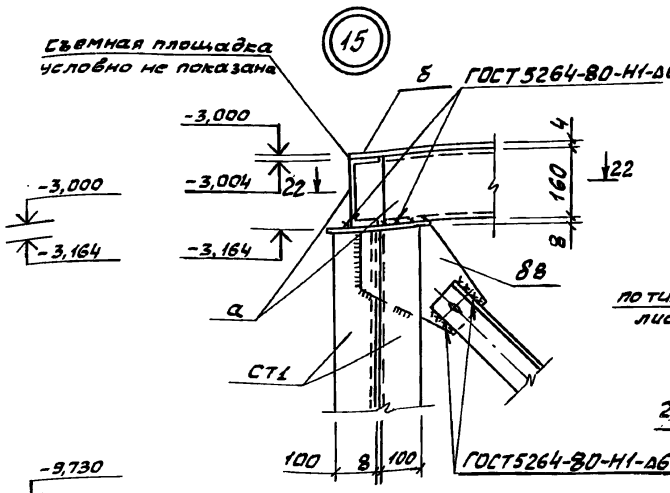

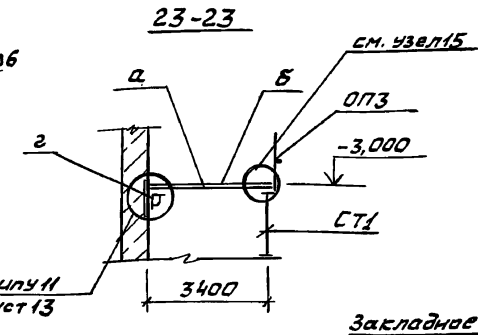

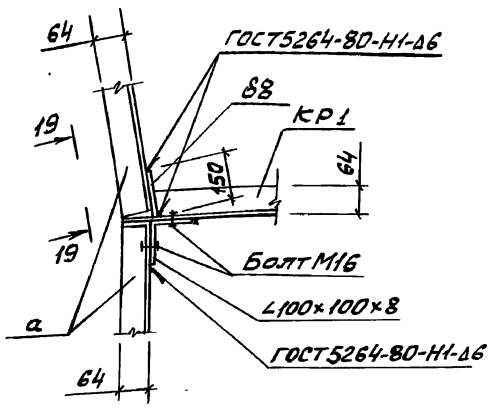

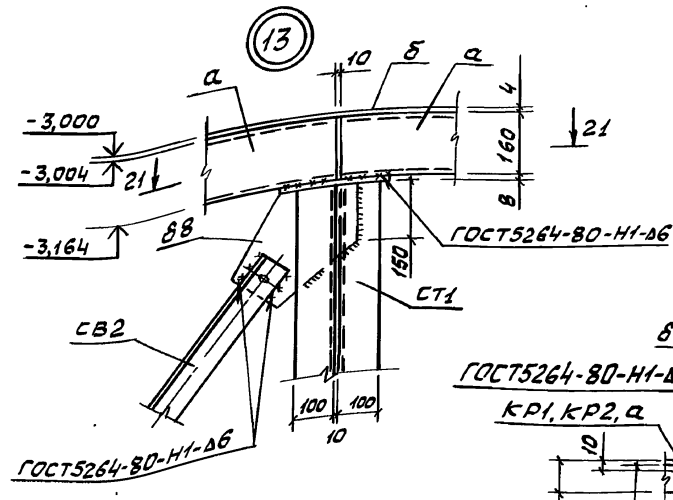

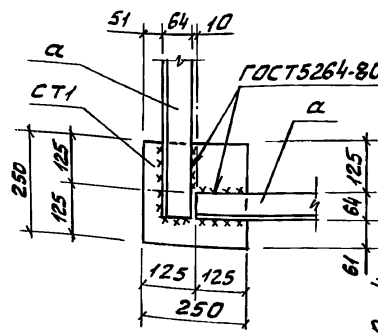

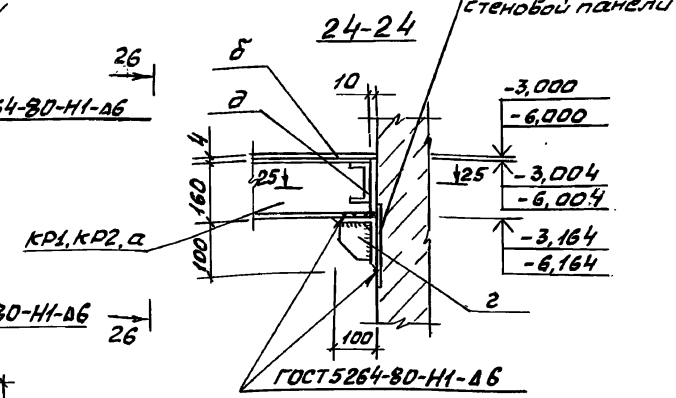

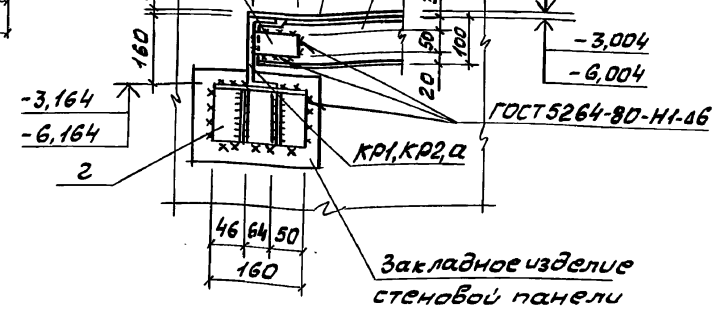

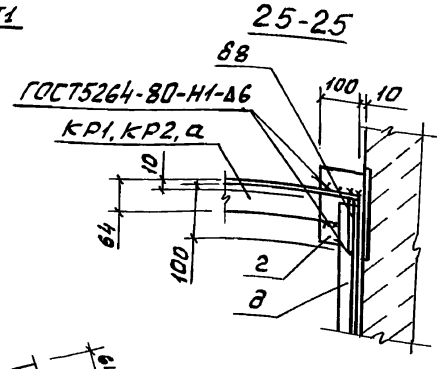

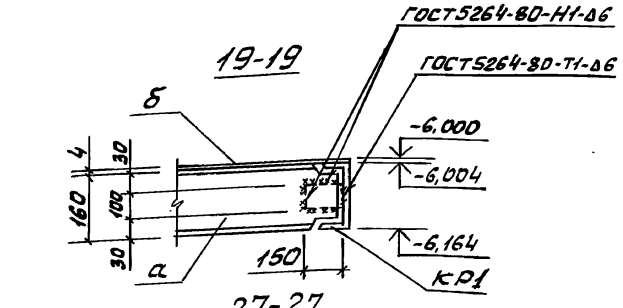

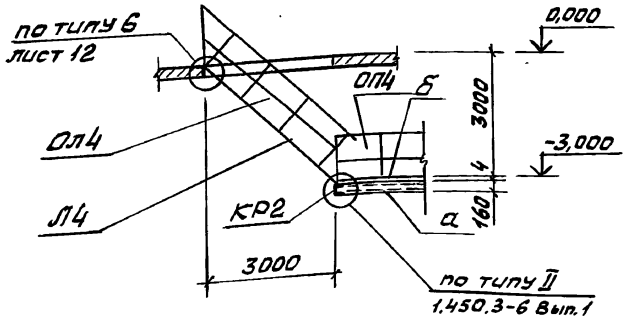

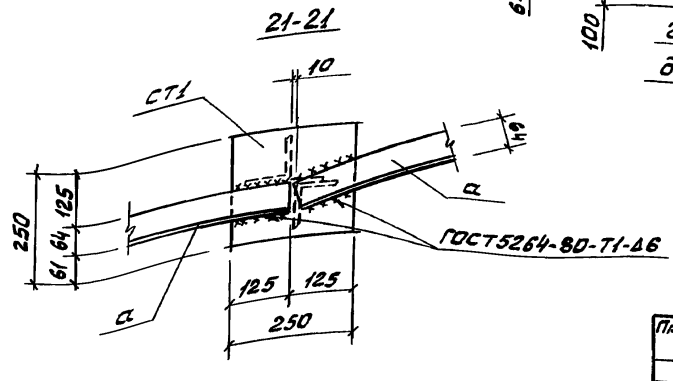

Согласовано
Гл. спец. ТО Лучковский
Инв. № подл. | Подпись и дата | Взам. инв. №

Привязан				ТП 902-1-178.91-КМ2	
Инв. №	Нач. отд.	Шейко		Канализационная насосная станция производительностью 600-2000 м³/ч, Н30-55 м с решетками-дробилками	Стадия: Р; Лист: 14; Листов:
	Н. контр.	Сокольская			
	Гл. спец.	Власенко			
	Рук. гр.	Тахтамышева			
	Инж.	Третьякова		Схема расположения металлических лестниц и площадок на отм. -3,000; -4,200; -6,000 (окончание)	Госстрой СССР Союзводоканалпроект Харьковский Водоканалпроект

25025-01 42

Формат А2

Альбом 5

Схема расположения съемной площадки П1

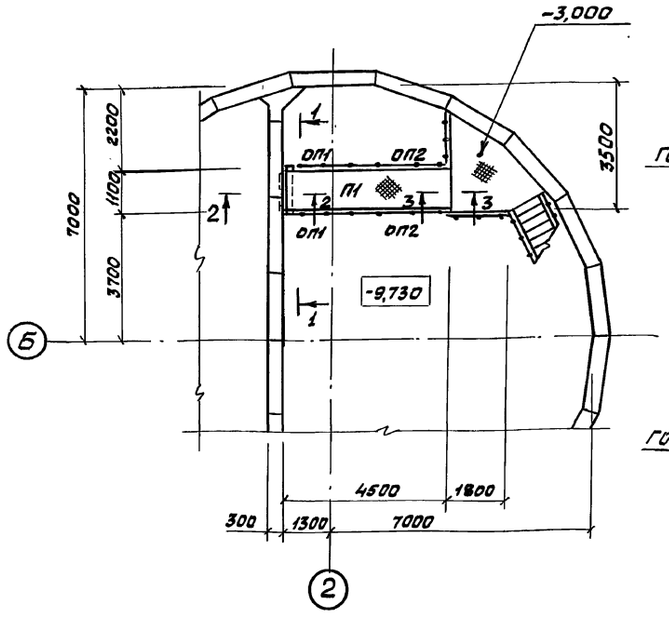

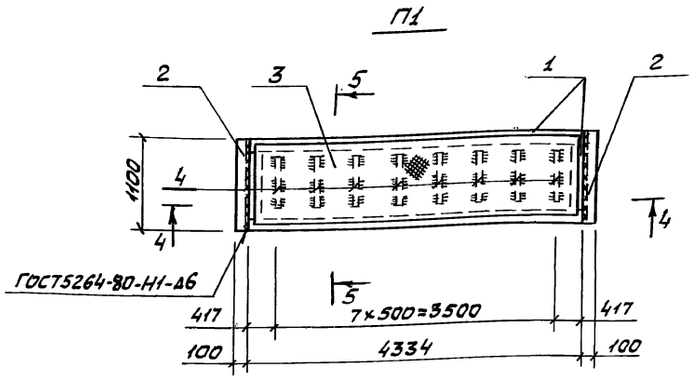

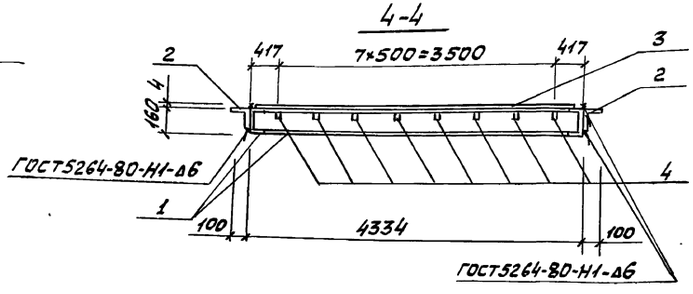

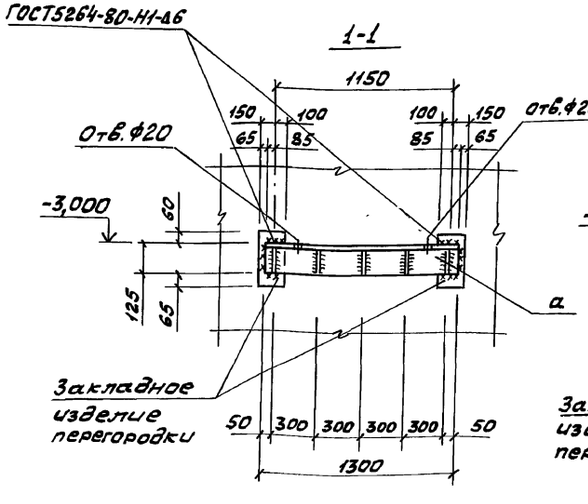

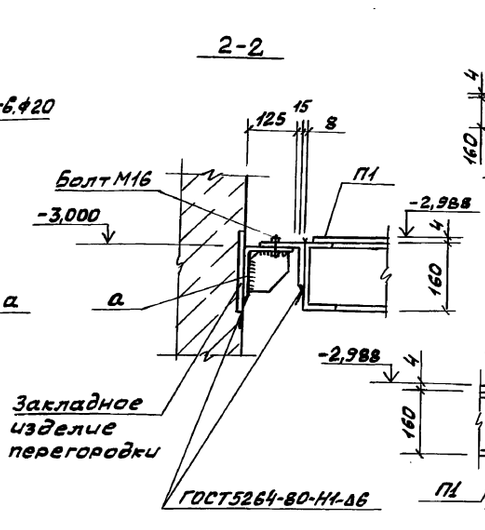

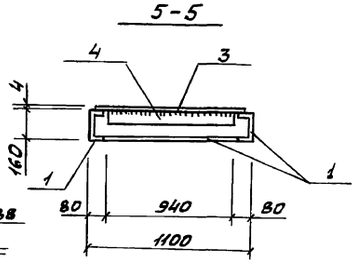

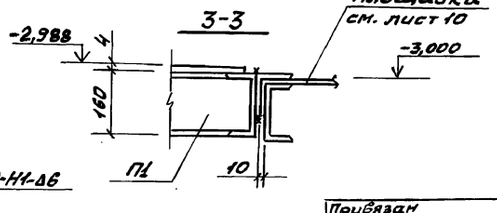

Ведомость элементов

Марка	Сечение: Эскиз	Поз.	Состав	Опорные усилия: M тс.м	N тс	Q тс	Группа конста.	Марка металла	Примечание
	Площадка П1								
П1		1	[16	1,0	0,9			С255	153,4кг
		2	L100×100×8						26,8кг
		3	Ст.рифл.84					С235	156,9кг
		4	-50×6						15,4кг
а	1, 2	1	L125×125×9		0,9		4	С255	22,5кг
		2	810						6,1кг
	Болт М16								2,64кг
ОП1 (шт.2)	СПХ		1.450.3-6	Вып.1		шт.2			2,70кг
	ЭППХ-30		1.450.3-6	Вып.1		шт.1			5,5кг
	ЭСПХ-30		1.450.3-6	Вып.1		шт.1			4,7кг
	ЭБПХ-30		1.450.3-6	Вып.1		шт.1		С235	8,5кг
ОП2 (шт.2)	СПХ		1.450.3-6	Вып.1		шт.2			2,7кг
	ЭППХ-15		1.450.3-6	Вып.1		шт.1			2,7кг
	ЭСПХ-15		1.450.3-6	Вып.1		шт.1			2,3кг
	ЭБПХ-15		1.450.3-6	Вып.1		шт.1			4,2кг

Согласовано: Гл. спец. То Кучковский

Инв.№подл. | Подпись и дата | Взам.инв.№

Привязан

Инв.№

ТП 902-1-178.91-КМ2

Нач.отд	Шейко	Канализационная насосная станция производительностью 600-2000 м³/ч Н30-55м с решетками-дробилками	Стадия: Р; Лист: 15; Листов:
Н.контр.	Сокольская		
Гл.спец.	Власенко		
Рук.гр	Таутамышева	Схема расположения съемной площадки П1	Госстрой СССР Союзводоканалниипроект Харьковский Водоканалпроект
Инж.	Третьякова		

25025-01 43

Формат А2

Альбом 5

Схема расположения металлических щитов

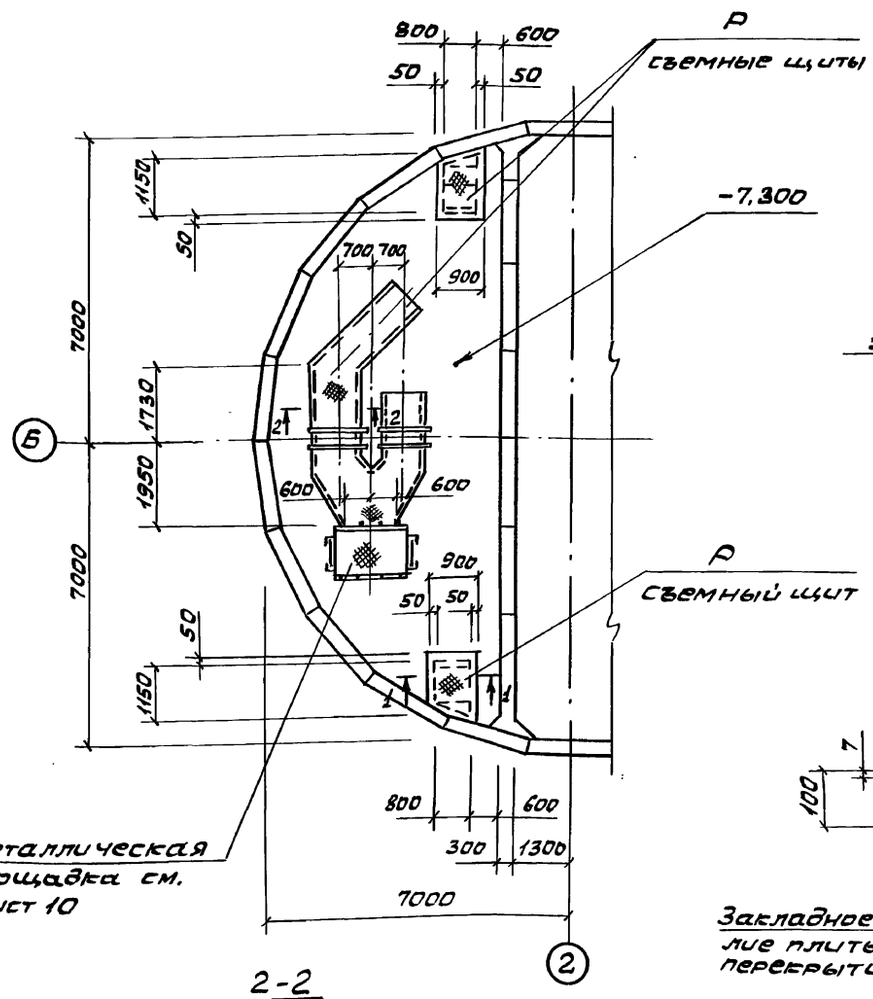

1-1

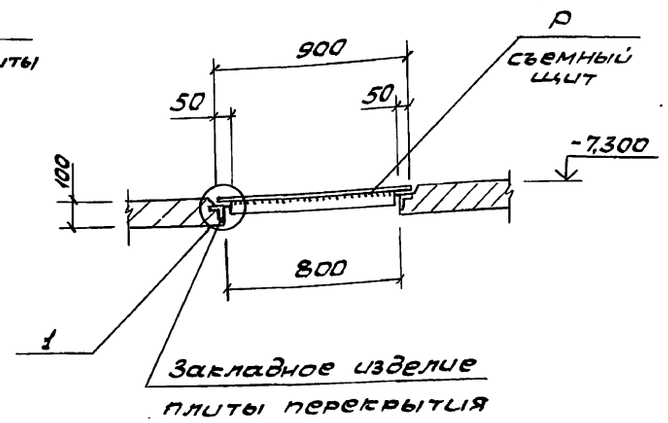

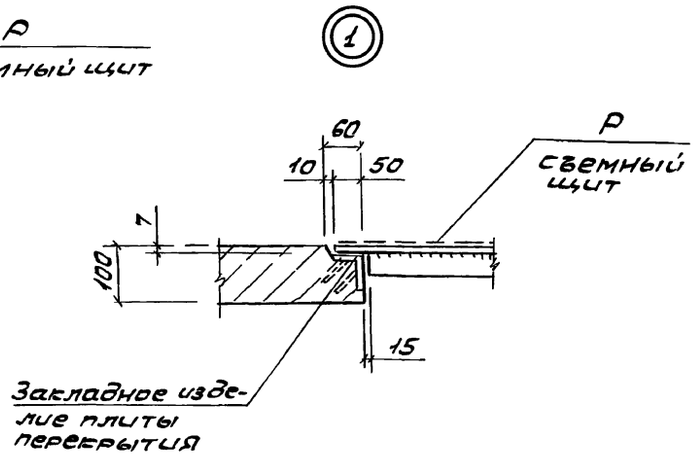

2-2

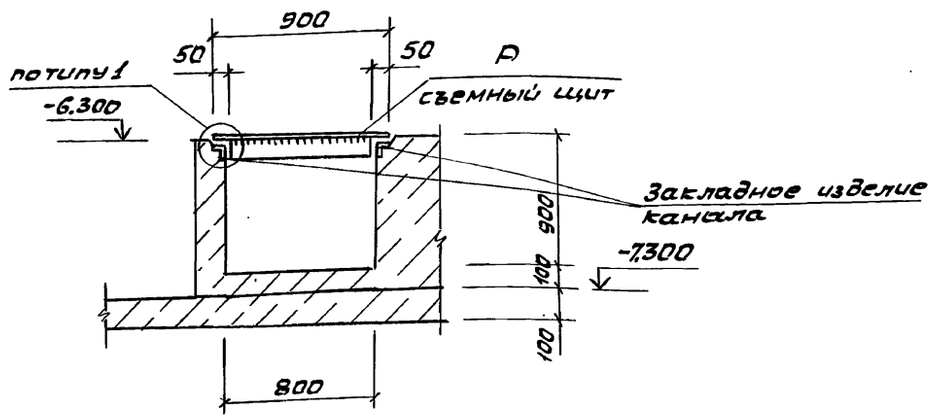

Ведомость элементов									
Марка	Сечение			Опорные усилия			Группа констр.	Марка металла	Примечание
	Эскиз	Поз.	Состав	M, тсм	N, тс	Q, тс			
Р	1, 2 шаг 500	1	Ст.рифл.84	конструктивно			4	С235	280,7кг
		2	-6×50						33,7кг

1. Отверстия под затворы в щитах прорезать по месту.
2. Щиты выполнить весом не более 50кг.

				ТП 902-1-178.91-КМ2			
Привязан	Нач.отд.	Шейко		Канализационная насосная станция производительностью 600-2000 м³/ч Н30-55м с решетками-дробилками	Стадия	Лист	Листов
	Н.контр.	Сокольская			Р	16	
	Гл.спец.	Власенко					
	Рук.гр.	Тахтамышева		Схема расположения металлических щитов	Госстрой СССР Союзводоканалниипроект Харьковский Водоканалпроект		
Инв.№	Инж.	Третьякова					

Согласовано: Гл. спец. ТО Лучковский

Инв.№ подл. | Подпись и дата | Взам. инв.№

25025-01 44

Формат А2

Инв.№подл. | Подпись и дата | Взам.инв.№

ТИПОВОЙ ПРОЕКТ 902-1-178.91

КАНАЛИЗАЦИОННАЯ НАСОСНАЯ СТАНЦИЯ ПРОИЗВОДИТЕЛЬНОСТЬЮ 600-2000 м³/ч Н 30-55м ПРИ ГЛУБИНЕ ЗАЛОЖЕНИЯ ПОДВОДЯЩЕГО КОЛЛЕКТОРА 7,0м

/ Сборная стена в грунте /

АЛЬБОМ 5 ИЗДЕЛИЯ

Формат А4

Инв.№подл. | Подпись и дата | Взам.инв.№

Альбом 5

Инв.№подл. | Подпись и дата | Взам.инв.№

Содержание выпуска

Обозначение документа	Наименование	Стр.
	Содержание выпуска	44
902-1-178.91-КЖ2.И-ТТ	Технические требования	45
-КЖ2.И.01	Панель стеновая ПС1 (ПС1···ПС1-9)	46
-КЖ2.И.01СБ	Панель стеновая ПС1 (ПС1···ПС1-9).	
	Сборочный чертеж	47,48
-КЖ2.И.02	Панель стеновая ПС2 (ПС2···ПС2-6)	49
-КЖ2.И.03	Панель стеновая ПС3, ПС3-1	49
-КЖ2.И.02СБ	Панель стеновая ПС2 (ПС2···ПС2-6).	
	Сборочный чертеж	50,51
-КЖ2.И.03СБ	Панель стеновая ПС3, ПС3-1.	
	Сборочный чертеж	51
-КЖ2.И.04	Панель стеновая ПС4, ПС4-1	52
-КЖ2.И.04СБ	Панель стеновая ПС4, ПС4-1.	
	Сборочный чертеж	52
-КЖ2.И.05Рс	Ведомость расхода стали	53
-КЖ2.И.06	Панели перегородочные	
	ПГ1···ПГ6	54···57
-КЖ2.И.06Рс	Ведомость расхода стали	57
-КЖ2.И.07	Каркас плоский КР1	58
-КЖ2.И.08	Каркасы плоские КР2, КР5	58
-КЖ2.И.09	Каркасы плоские КР3, КР6	58
-КЖ2.И.10	Каркас плоский КР4	58
-КЖ2.И.11	Сетка арматурная С1	59
-КЖ2.И.12	Сетка арматурная С2	59

Обозначение документа	Наименование	Стр.
902-1-178.91-КЖ2.И.13	Сетка арматурная С3	59
-КЖ2.И.14	Сетка арматурная С4	59
-КЖ2.И.15	Сетка арматурная С5	60
-КЖ2.И.16	Сетка арматурная С6	60
-КЖ2.И.17	Сетка арматурная С7	60
-КЖ2.И.18	Сетка арматурная С8	61
-КЖ2.И.19	Сетка арматурная С9	61
-КЖ2.И.20	Сетка арматурная С10	61
-КЖ2.И.21	Сетка арматурная С11	61
-КЖ2.И.22	Изделие соединительное МС1, МС2	62
-КЖ2.И.23	Изделие соединительное МС3, МС8	62
-КЖ2.И.24	Изделие соединительное МС9, МС10	63
-КЖ2.И.25	Изделие соединительное МС11, МС12	63
-КЖ2.И.26	Изделие соединительное МС13	64

25025-01 45

Формат А3

Инв. № подл.	Подп. и дата	Взам. инв. №

Альбом 5

Технические требования к изготовлению сборных железобетонных изделий

1. Сборные железобетонные изделия запроектированы из тяжелого бетона при условии их изготовления в заводских условиях в инвентарных стальных формах. Изделия должны изготовляться в точном соответствии с рабочими чертежами, а также требованиями ГОСТ 13015.1-81 „Изделия железобетонные и бетонные. Общие технические требования."

2. Изделия армируются арматурными сетками и каркасами.

3. Фиксация закладных изделий осуществляется путем крепления их к опалубочной форме.

4. Для строповки изделий, при извлечении их из опалубочной формы и при транспортировке, предусмотрено применение строповочных петель.

5. Складирование изделий производится в штабелях, высота штабеля назначается из условия обеспечения требований техники безопасности согласно СНИП III-4-80 „Техника безопасности в строительстве." Подкладки должны устанавливаться в местах расположения строповочных петель или отверстий для подъема.

6. Погрузку и транспортирование изделий следует производить в соответствии с рекомендациями „Временных указаний по перевозке унифицированных сборных железобетонных деталей и конструкций промышленного строительства автомобильным транспортом." (Стройиздат, 1966 г)

7. Плоские арматурные изделия следует изготавливать при помощи контактной точечной сварки.

Сварку сеток и каркасов следует выполнять во всех точках пересечения.

8. Размеры сеток и каркасов даны по осям и торцам стержней.

9. Сварку производить в соответствии с ГОСТ 14098-85 „Соединения сварные арматуры и закладных изделий сборных железобетонных конструкций."

10. Катет сварных швов принимать по наименьшей толщине свариваемых элементов.

Привязан	Нач. отд.	Шейко		ТП 902-1-178.91-КЖ 2.И.ТТ	
	Н. контр.	Сокольская		Технические требования	Стадия: Р; Лист; Листов: 1
	Гл. спец.	Власенко			Госстрой СССР СВКП ЕКТ Харьковский Водоканалпроект
	Рук. гр.	Тахтамышева			
Инв. №					

Формат А3

25025-01 46

45

Марка панели	Поз.	Наименование	Кол. на испол.		Обозначение документа	Масса панели, кг
ПС1						12480
	1	Каркас плоский				
		КР1	7		3.901.1-14.2 01.00	
		Сетки арматурные				
	2	С1	1		ТП902-1-178.91-КЖ2.И.29	
	3	С2	1		ТП902-1-178.91-КЖ2.И.30	
	4	С296	1		3.901.1-14.2 32.00	
	5	С298	1		3.901.1-14.2 32.00-02	
	6	С3	2		ТП902-178.91-КЖ2.И.31	
		Изделия закладные				
	7	МН 28	2		3.901.1-14.2 39 00	
	8	МН 25	4		3.901.1-14.2 38.00-02	
	9	МН 107-3	4		1.400-15,6.1 120-14	
	11	МН 132-6 .м	1,5		1.400-15,6.1 140-23	
	12	МН 111-5	1		1.400-15,6.1 120-40	

Марка панели	Поз.	Наименование	Кол. на испол.		Обозначение документа	Масса панели, кг
ПС1	13	ф6А-I, ℓ = 220; 0,05кг	104		3.901.1-14.1 11.01	12480
	14	Бетон класса В15	4,6		м³	
ПС1-1		Поз. 1... 11, 13, 14 по ПС1				
		Изделие закладное				
	15	МН 119-5	2		1.400-15,6.1 130-16	
ПС1-2		Поз. 1... 11, 13, 14 по ПС1				12480
		Изделие закладное				
	15	МН 119-5	1		1.400-15,6.1 130-16	
ПС1-3		Поз. 1... 11, 13, 14 по ПС1				12480
		Изделие закладное				
	15	МН 119-5	3		1.400-15,6.1 130-16	

Привязан

Инв. №

Разраб.	Третьякова		
Н. контр.	Рокальская		
Гл. спец.	Власенко		
Рук. гр.	Таптамышева		
Нач. отд.	Шейко		

ТП902-1-178.91-КЖ2.И.01

Панель стеновая ПС1 (ПС1... ПС1-9)

Стадия	Лист	Листов
Р	1	2

Госстрой СССР ГПКПКарьковский водоканалпроект

Формат А3

Марка панели	Поз.	Наименование	Кол. на испол.		Обозначение документа	Масса панели, кг
ПС1-4		Поз. 1... 11, 13, 14 по ПС1				12480
		Изделия закладные				
	12	МН 111-5	8		1.400-15,6.1. 120-40	
	15	МН 119-5	2		1.400-15,6.1 130-16	
	16	МН 105-5	1		1.400-15,6.1 110-04	
	17	МН 130-6 , ℓ=1,11м	2		1.400-15,6.1 140-23	
	20	ф20 А-III, ℓ=1650; 4,08 кг	8			
	21	ф 18 А-III, ℓ = 1470; 2,94кг	4			
	22	ф 18 А-III, ℓ = 1930; 3,86 кг	4			
ПС1-5		Поз. 1... 11, 13, 14 по ПС1				12480
		Поз. 16 по ПС1-4				
		Изделие закладное				
	15	МН 119-5	5		1.400-15,6.1 130-16	
	18	МН 118-3	2		1.400-15,6.1 130-08	
	19	МН 121-5	2		1400-15,6.1 130-28	
ПС1-6		Поз. 1... 11, 13, 14 по ПС1				
		Поз. 15 по ПС1-2				

Марка панели	Поз.	Наименование документа	Кол. на испол.		Обозначение документа	Масса панели, кг
ПС1-6		Поз. 16 по ПС1-4				12480
		Изделие закладное				
	19	МН 121-5	1		1.400-15,6.1 130-28	
ПС1-7		Поз. 1... 11, 13, 14 по ПС1				12480
		Поз. 15 по ПС1-2				
ПС1-8		Поз. 1... 11, 13, 14 по ПС1				12480
		Поз. 15 по ПС1-2				
		Изделие закладное				
	12	МН 111-5	5		1.400-15,6.1 120-40	
ПС1-9		Поз. 1... 14 по ПС1				12480
		Изделие закладное				
	15	МН 119-5	1		1.400-15,6.1 130-16	

Арматура: класса А-III по ГОСТ 5781-82.

Привязан

Инв. №

ТП902-1-178.91-КЖ2.И.01

Лист 2

Инв.№подл. | Подпись и дата | Взам.инв.№

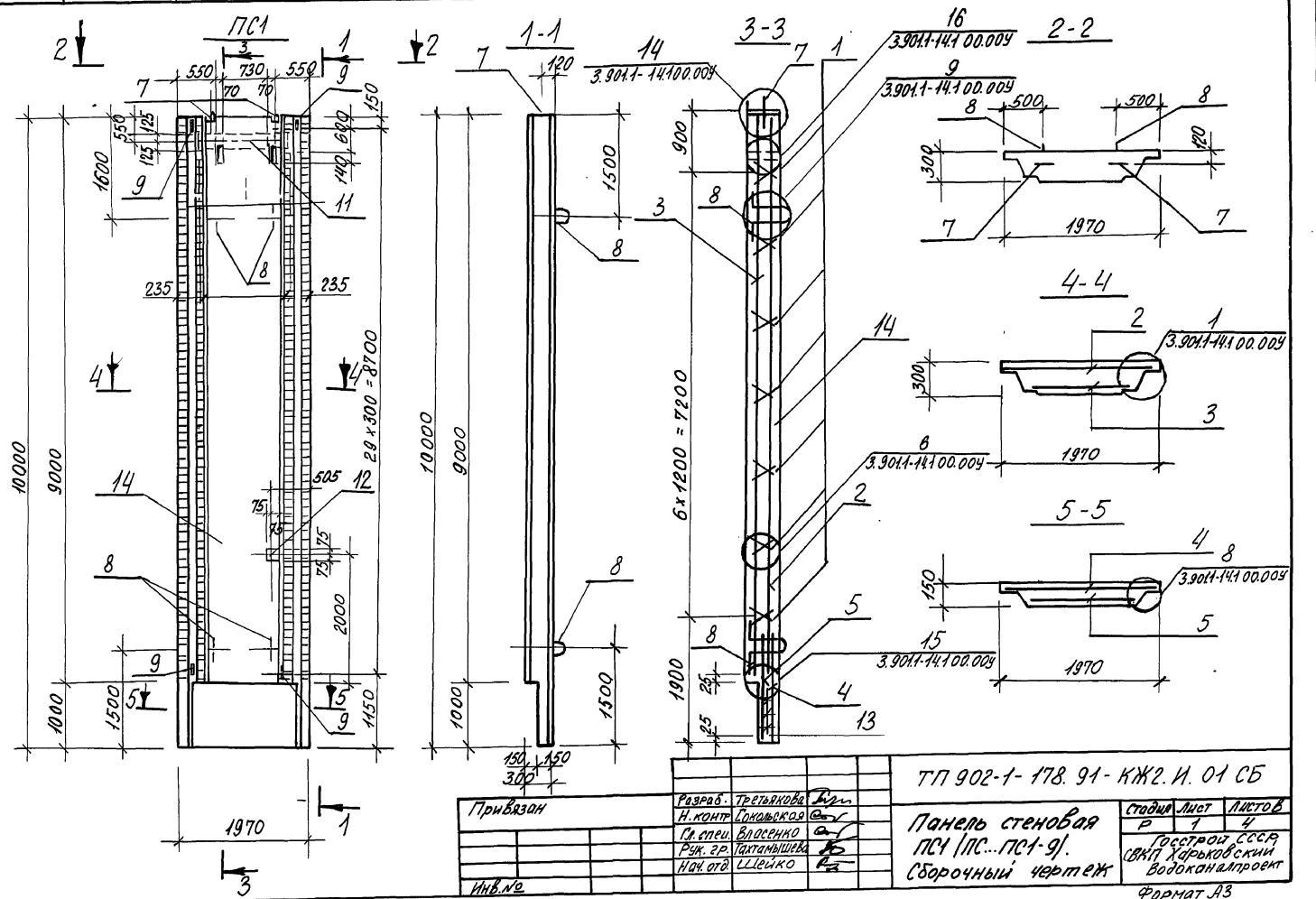

Разраб.	Третьякова		
Н.контр.	Сокольская		
Гл.спец.	Власенко		
Рук.гр.	Тахтамышева		
Нач.отд.	Шейко		

Привязан

Инв.№

ТП 902-1-178.91-КЖ2.И.01СБ

Панель стеновая ПС1 (ПС...ПС1-9). Сборочный чертеж

Стадия	Лист	Листов
Р	1	4

Госстрой СССР СВКП Харьковский Водоканалпроект

Формат А3

Инв.№подл. | Подпись и дата | Взам.инв.№

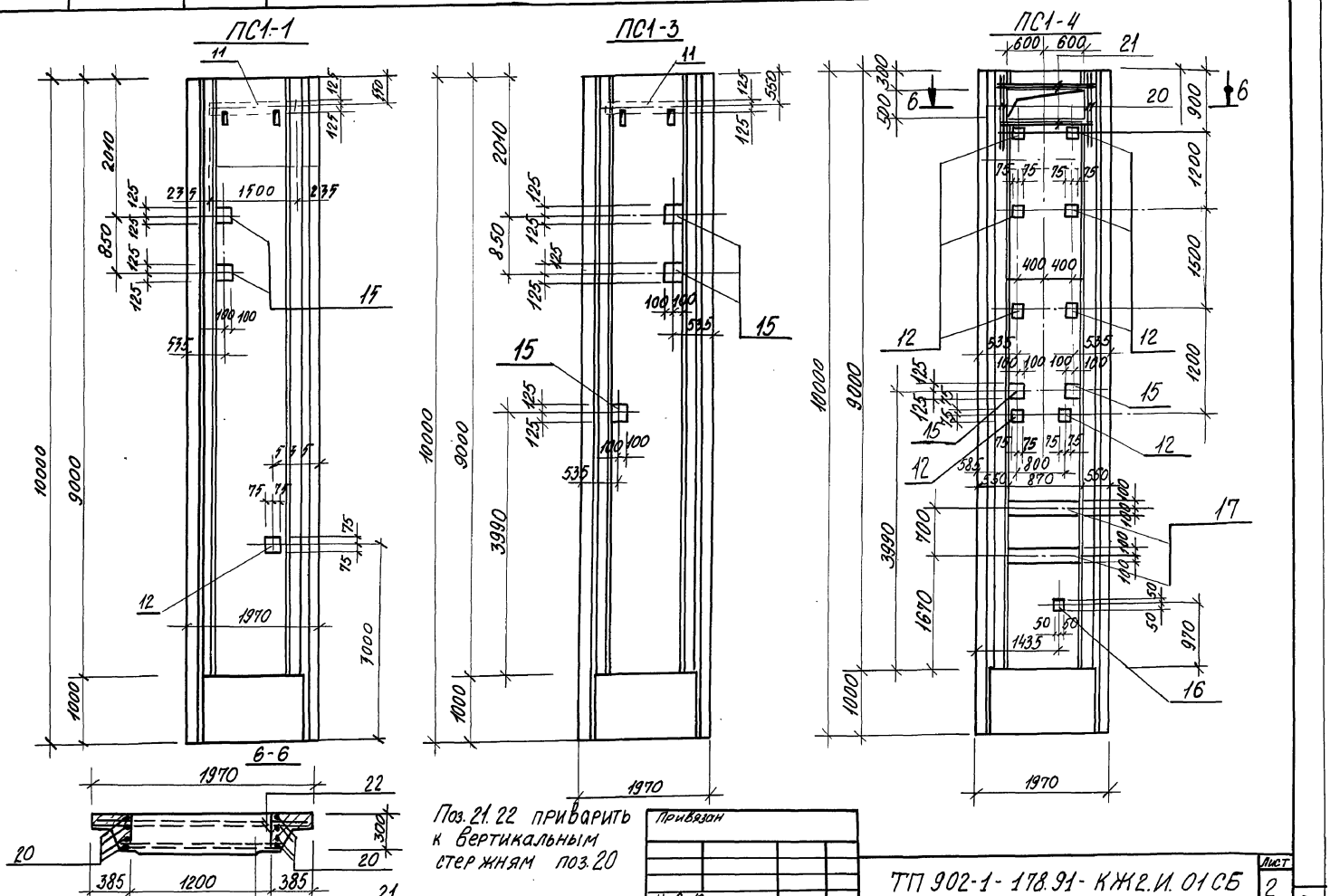

Привязан

Инв.№

ТП 902-1-178.91-КЖ2.И.01СБ

Лист 2

Формат А3

25025-01 48

Инв.№подл. | Подп. и дата | Взам.инв.№

ПС1-5

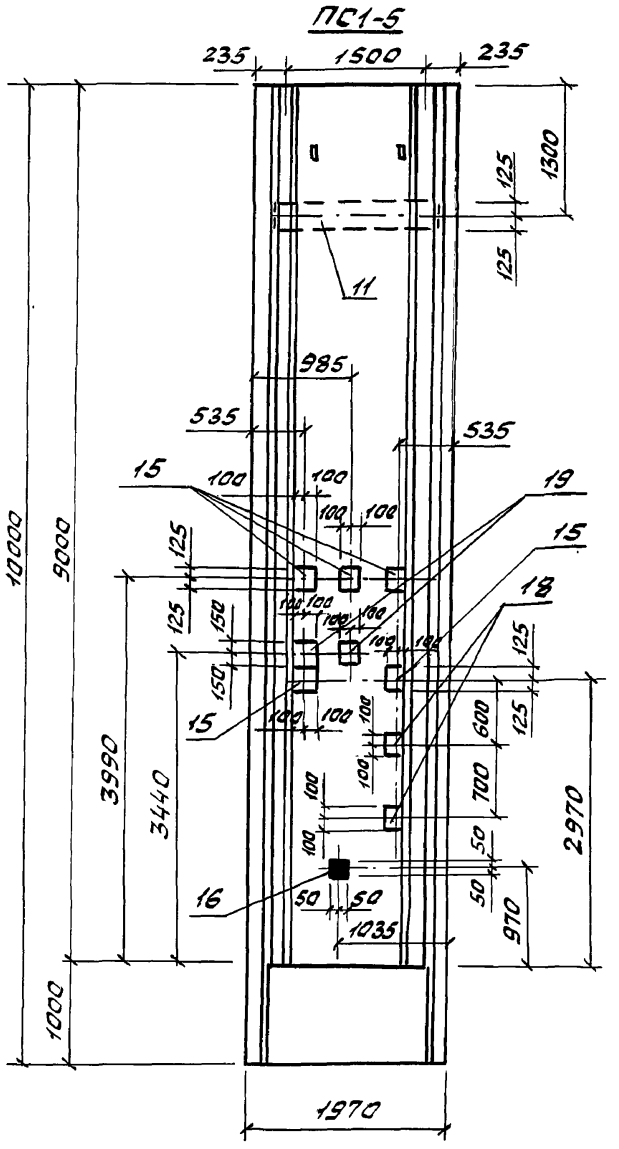

ПС1-6

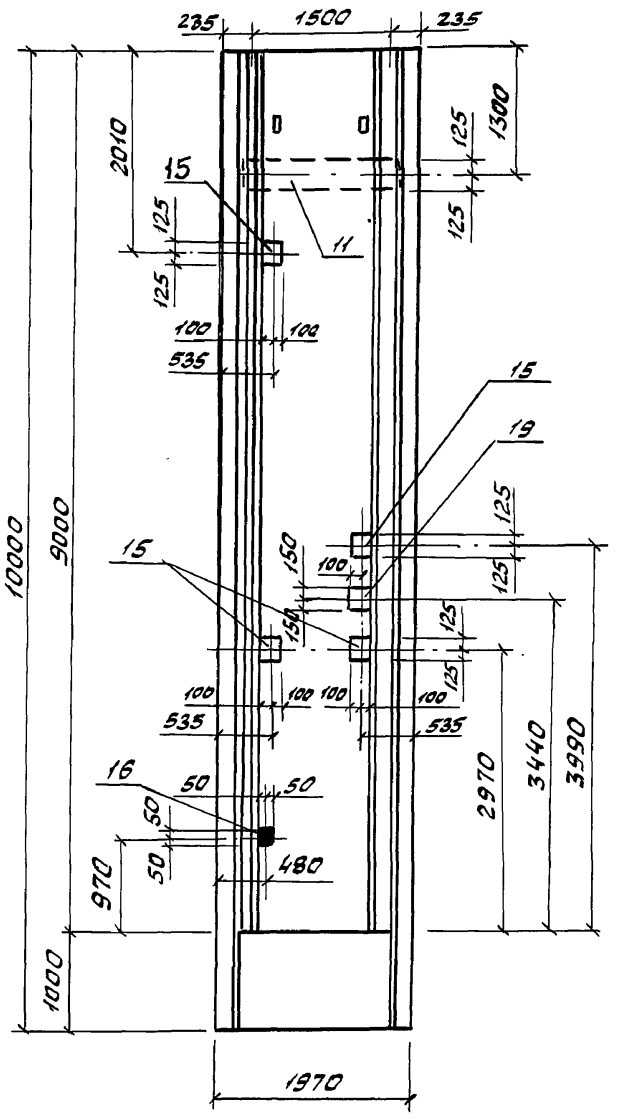

ПС1-7

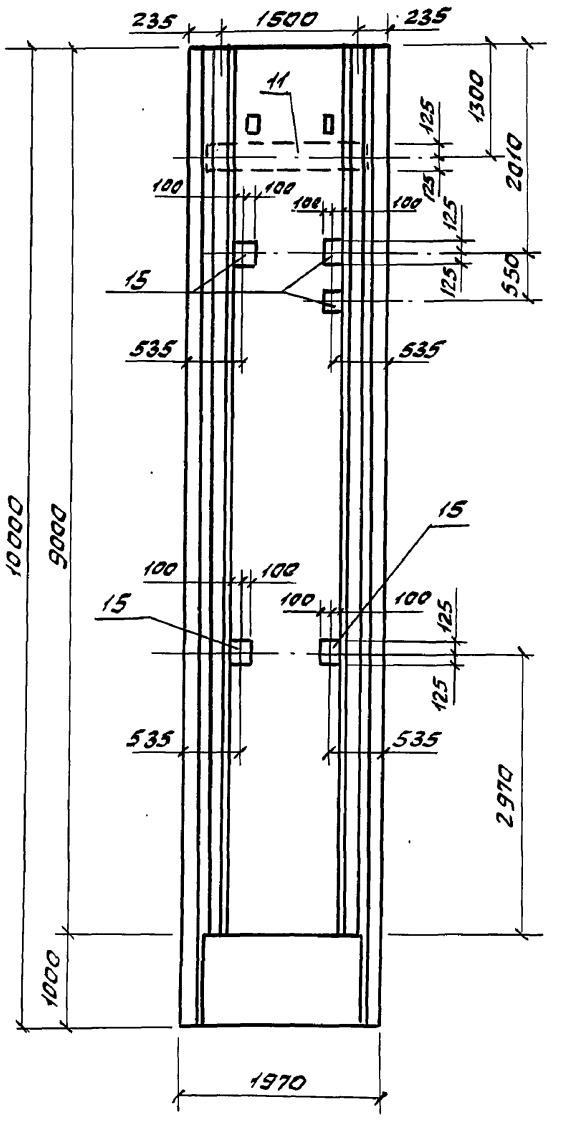

Затемненные закладные изделия приварить к арматуре стеновой панели

Привязан				ТП902-1-178.91-КЖС2.И.01 СБ	Лист 3
Инв.№					

Формат А3

Инв.№подл. | Подп. и дата | Взам.инв.№

ПС1-8

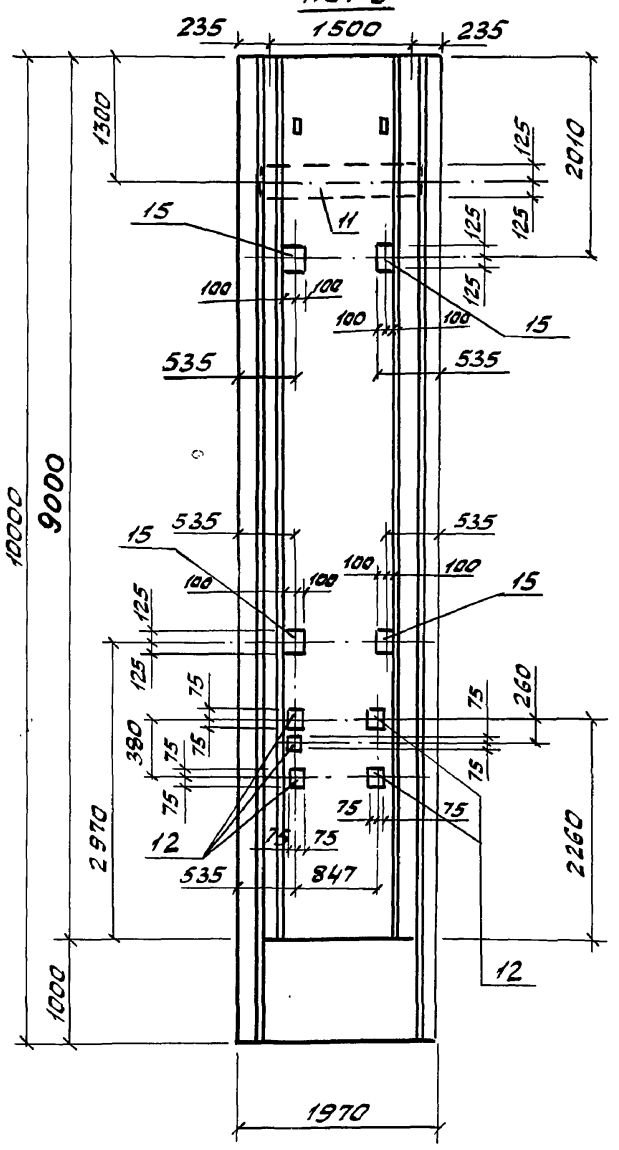

ПС1-9

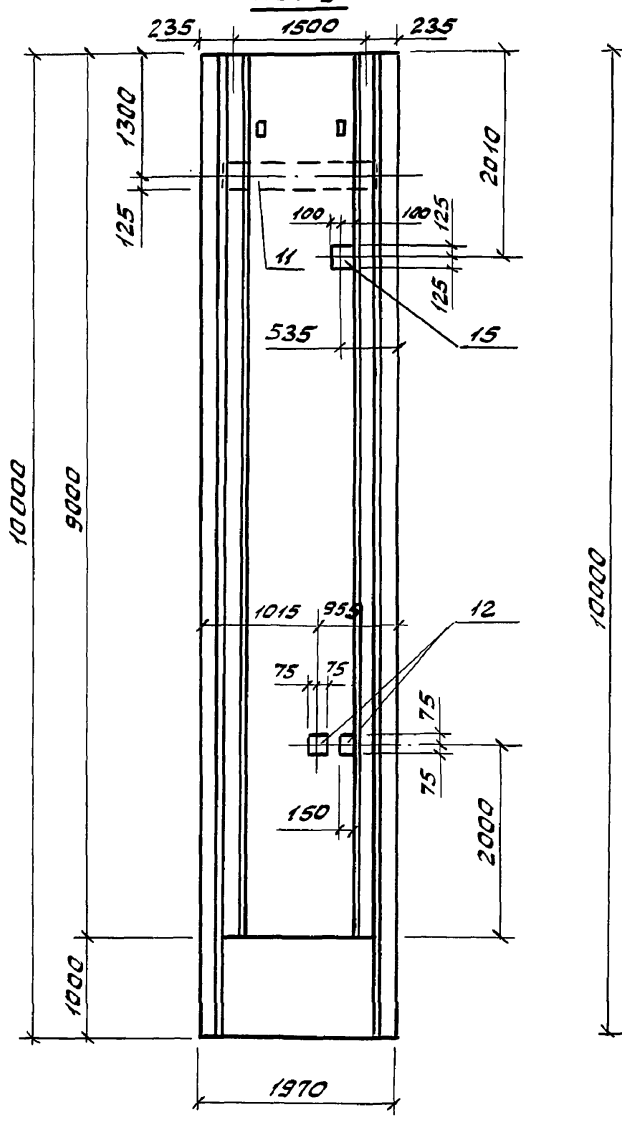

ПС1-2

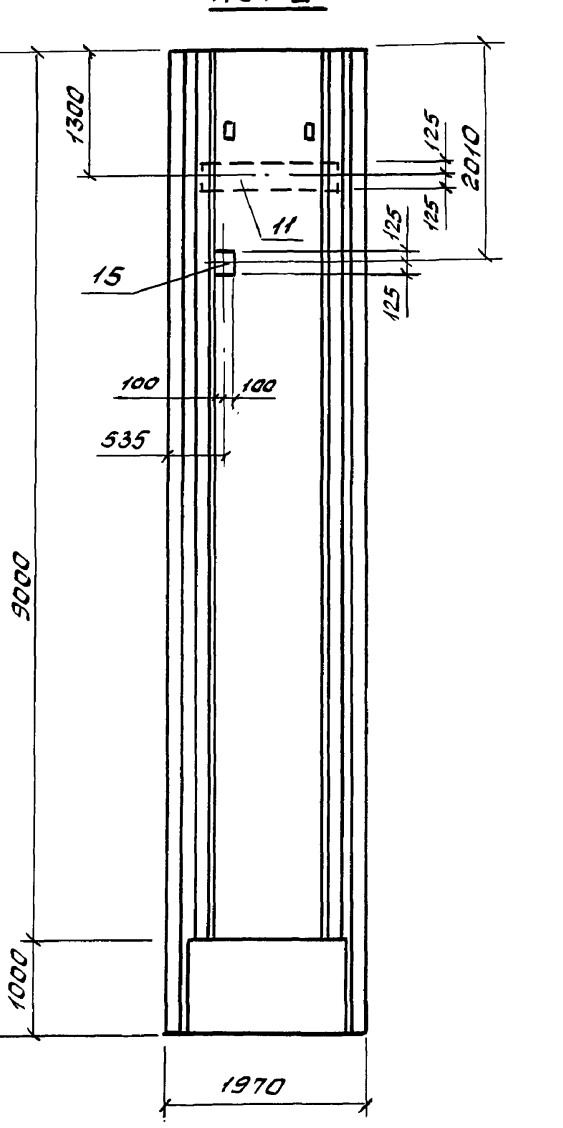

Привязан				ТП 902-1-178.91-КЖС2.И.01 СБ	Лист 4
Инв.№					

Формат А3

64 10-52052

Инв. №подл. | Подпись и дата | Взам. инв. №

Марка панели	Поз.	Наименование	Кол. на испол.		Обозначение документа	Масса панели, кг
ПС2						12480
	1	Каркас плоский				
		КР1	7		3.901.1-14.2 01.00	
		Сетки арматурные				
	2	С1	1		ТП902-1-178.91-КЖ2.И.29	
	3	С2	1		ТП902-1-178.91-КЖ2.И.30	
	4	С296	1		3.901.1-14.2 32.00	
	5	С298	1		3.901.1-14.2 32.00-02	
	6	С3	2		ТП902-1-178.91-КЖ2.И.31	
	7	30 12А-III-200 / 12А-III-200 155×325 25/75	1		ГОСТ 23279-85	
		Изделия закладные				
	8	МН 28	2		3.901.1-14.2 39.00	
	9	МН 25	4		3.901.1-14.2 38.00-02	
	10	МН 107-3	4		1.400-15.в.1 120-14	
	12	МН 132-6,м	1,5		1.400-15.в.1 140-23	
	13	МН 130-6,м	1,11		1.400-15.в.1 140-23	

Марка панели	Поз.	Наименование	Кол. на испол.		Обозначение документа	Масса панели, кг
ПС2						12480
	14	МН111-5	9		1.400-15.в.1 120-40	
	15	ф6А-I ГОСТ 5781-82,				
		ℓ=220; 0,05кг	104		3.901.1-14.2 11.01	
	16	Бетон класса В15, м³	4,6			
ПС2-1, ПС2-2, ПС2-3, ПС2-4 ПС2-7		Поз. 1...13, 15, 16 по ПС2				12480
		Изделие закладное				
	17	МН 126-3	2		1.400-15.в.1 130-56	
ПС2-5		Поз. 1...16, по ПС2				12480
		Поз. 17 по ПС 2-1				
		Изделие закладное				
	18	МН 535, м	4,0		1.400-15.в.1 520-06	
	19	Уголок 63×63×5 ГОСТ 8509-86 / Ст3кп3-1 ГОСТ 535-88 ℓ=1270 6,1кг	2			
ПС2-6		Поз. 1... 13, 15, 16 по ПС2				12480
		Поз. 18, 19 по ПС2-5				

Привязан

Инв. №

Разраб.	Третьякова		ТП902-1-178.91-КЖ2.И.02
Н. контр.	Сакальская		Панель стеновая ПС2 (ПС2... ПС2-6)
Гл. спец.	Власенко		Стадия: Р; Лист: —; Листов: 1
Рук. гр.	Тохтамышева		Госстрой СССР СВКП Харьковский Водоканалпроект
Нач. отд.	Шейко		

Формат А3

Инв. №подл. | Подпись и дата | Взам. инв. №

Марка панели	Поз.	Наименование	Кол. на испол.		Обозначение документа	Марка панели, кг
ПС3, ПС3-1						12480
		Каркас плоский				
	1	КР1	7		3.901.1-14.2 01.00	
		Сетки арматурные				
	2	С4	1		ТП902-1-178.91-КЖ2.И.32	
	3	С5	1		ТП902-1-178.91-КЖ2.И.33	
	4	С296	1		3.901.1-14.2 32.00	
	5	С298	1		3.901.1-14.2 32.00-02	
	6	С3	2		ТП902-1-178.91-КЖ2.И.31	
		Изделия закладные				
	7	МН 28	2		3.901.1-14.2 39.00	
	8	МН 85	3		3.901.1-14.2 38.00-02	
	9	МН 107-3	4		1.400-15.в.1 120-14	
	10	МН 535, м	4,25		1.400-15.в.1 520-06	
	14	МН 132-6, м	1,5		1.400-15.в.1 140-23	
	11	ф6А-I ГОСТ 5781-82,				
		ℓ=220; 0,05кг	104		3.901.1-14.2 11.01	

Марка панели	Поз.	Наименование	Кол. на испол.		Обозначение документа	Масса панели, кг
ПС3, ПС3-1	12	Уголок 63×63×5 ГОСТ 8509-86 / Ст3кп3-1 ГОСТ 535-88 ℓ=1050 5,1кг	2			12480
	13	Бетон класса В15, м³	4,6			

Привязан

Инв. №

Разраб.	Третьякова		ТП902-1-178.91-КЖ2.И.03
Н. контр.	Сакальская		Панель стеновая ПС3, ПС3-1
Гл. спец.	Власенко		Стадия: Р; Лист: —; Листов: 1
Рук. гр.	Тохтамышева		Госстрой СССР СВКП Харьковский Водоканалпроект
Нач. отд.	Шейко		

Формат А3

23025-01 50

Инв.№ подл. | Подпись и дата | Взам. инв.№

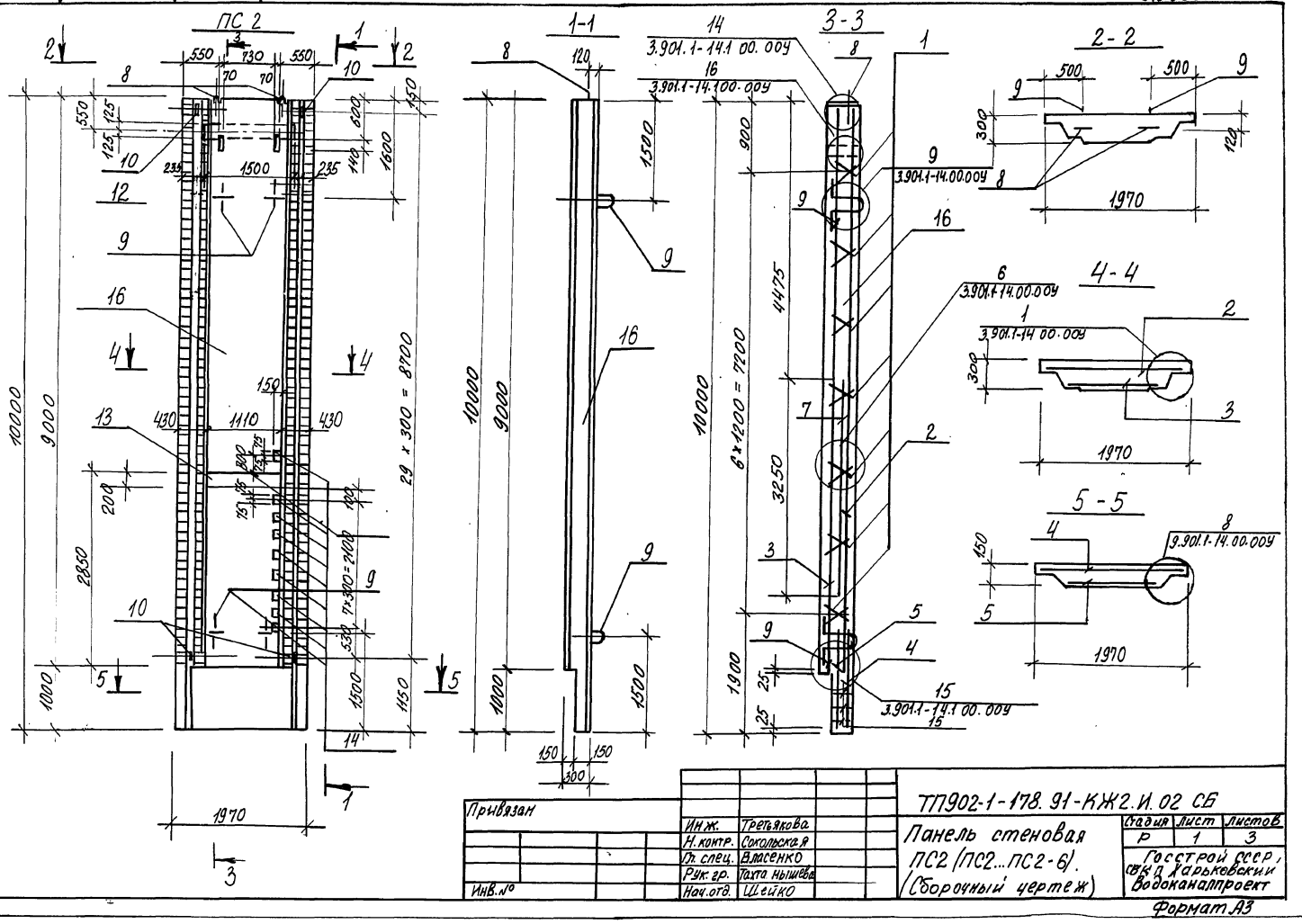

Привязан		ТП902-1-178.91-КЖ2.И.02 СБ	
	Инж. Третьякова	Панель стеновая ПС2 (ПС2...ПС2-6). (Сборочный чертеж)	Стадия: Р; Лист: 1; Листов: 3
	Н.контр. Сокольская		Госстрой СССР, СКБ Харьковский Водоканалпроект
	Гл. спец. Власенко		
	Рук. гр. Тахта нышева		
Инв.№	Нач. отд. Цейко		

Формат А3

Инв.№ подл. | Подпись и дата | Взам. инв.№

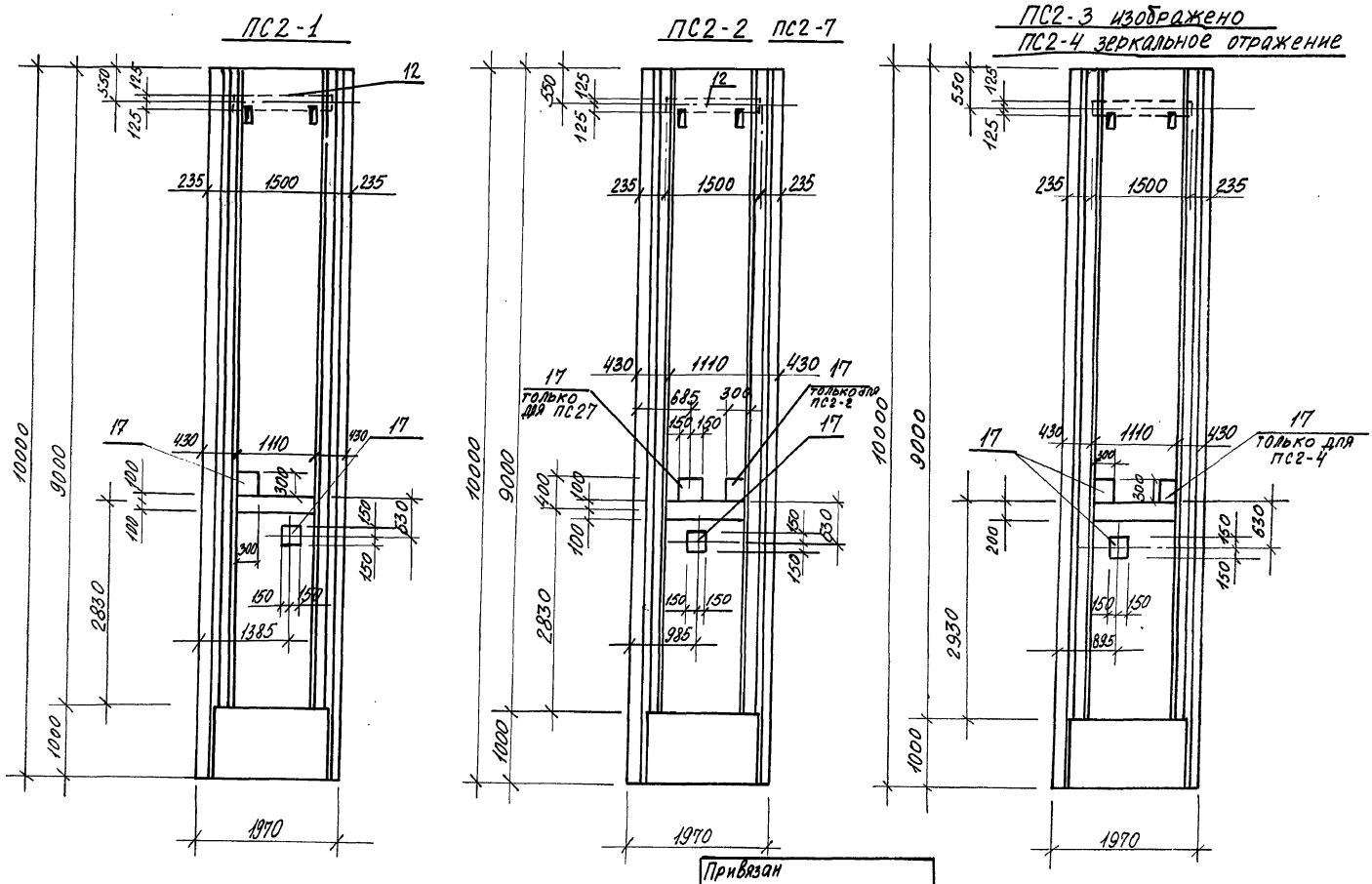

Привязан		ТП902-1-178.91-КЖ2.И.02 СБ	Лист 2
Инв.№			

Формат А3

Инв.№ подл. | Подпись и дата | Взам. инв.№

ПС2-5

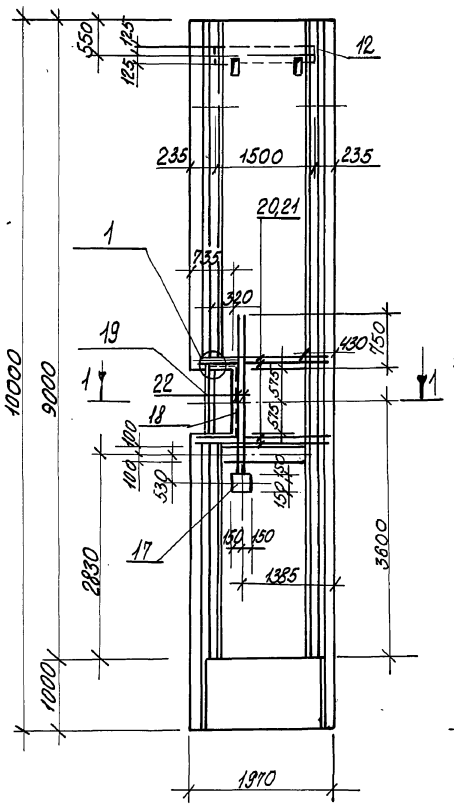

ПС2-6

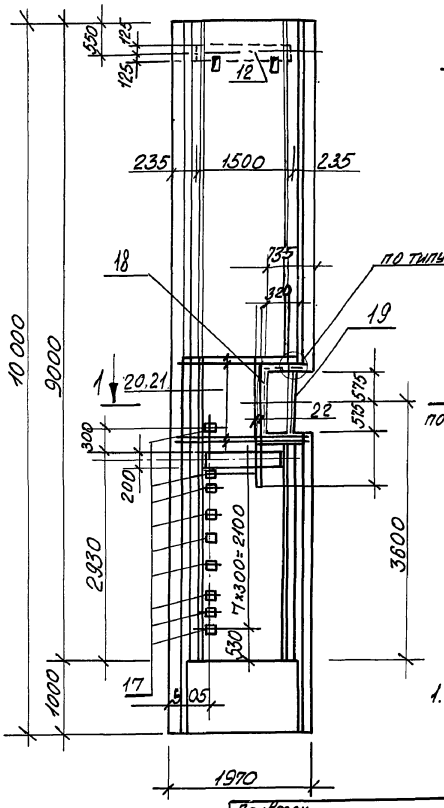

1-1

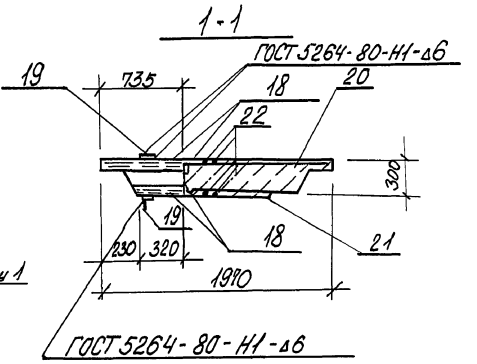

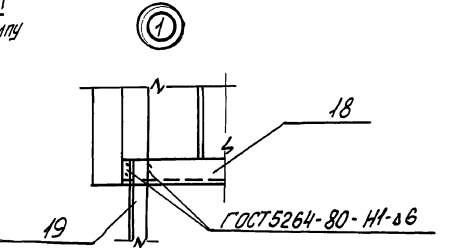

1. После монтажа стеновой панели поз. 19 срезать.

Привязан

Инв.№

ТП 902-1-178.91-КЖ2.И.02 СБ

Лист 3

Формат А3

Инв.№ подл. | Подпись и дата | Взам.инв.№

ПС3 - изображено
ПС3-1 - зеркальное отражение

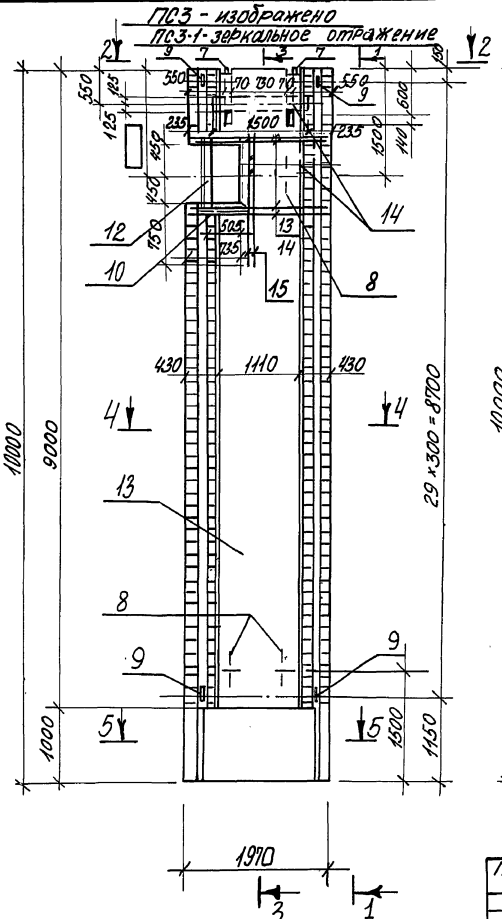

1-1

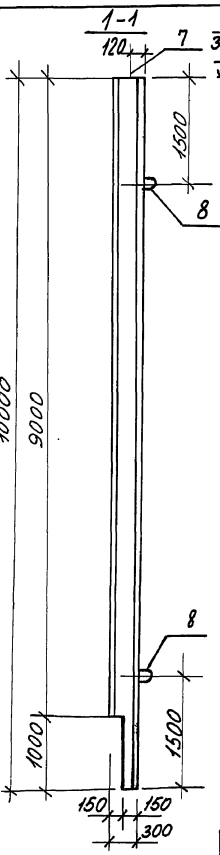

3-3

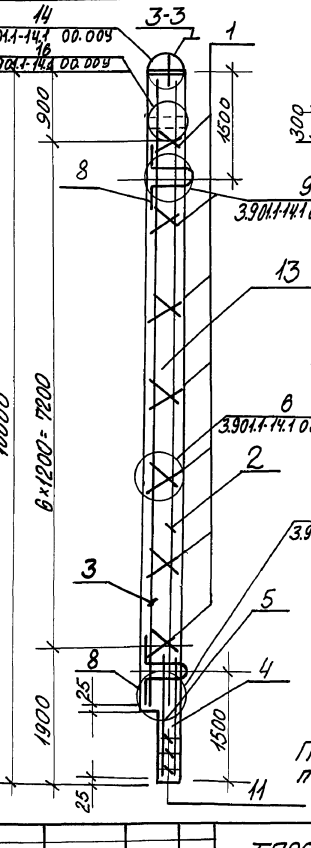

2-2

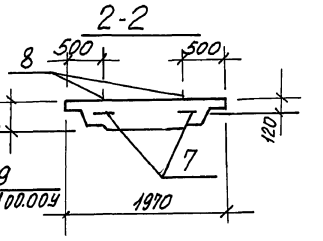

4-4

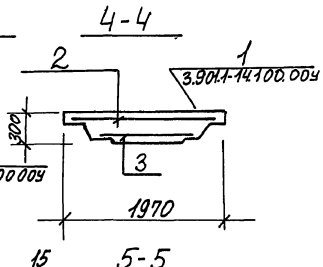

5-5

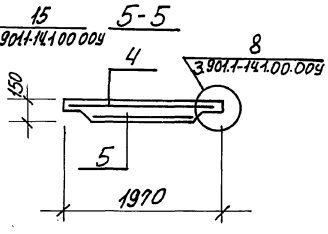

После монтажа стеновой панели поз. 12 срезать.

Привязан

Инв.№

Разраб.	Третьякова	
Н. контр.	Сокольская	
Гл. спец.	Власенко	
Рук. гр.	Тактамышева	
Нач. отд.	Шейко	

ТП 902-1-178.91-КЖ2.И.03 СБ

Панель стеновая ПС3, ПС3-1

Сборочный чертеж

Стадия	Лист	Листов
Р	1	

Госстрой СССР, СВКП Харьковский Водоканалпроект

Формат А3

2502-01-52

Инв. № подл.	Подп. и дата	Взам. инв. №

Альбом 5

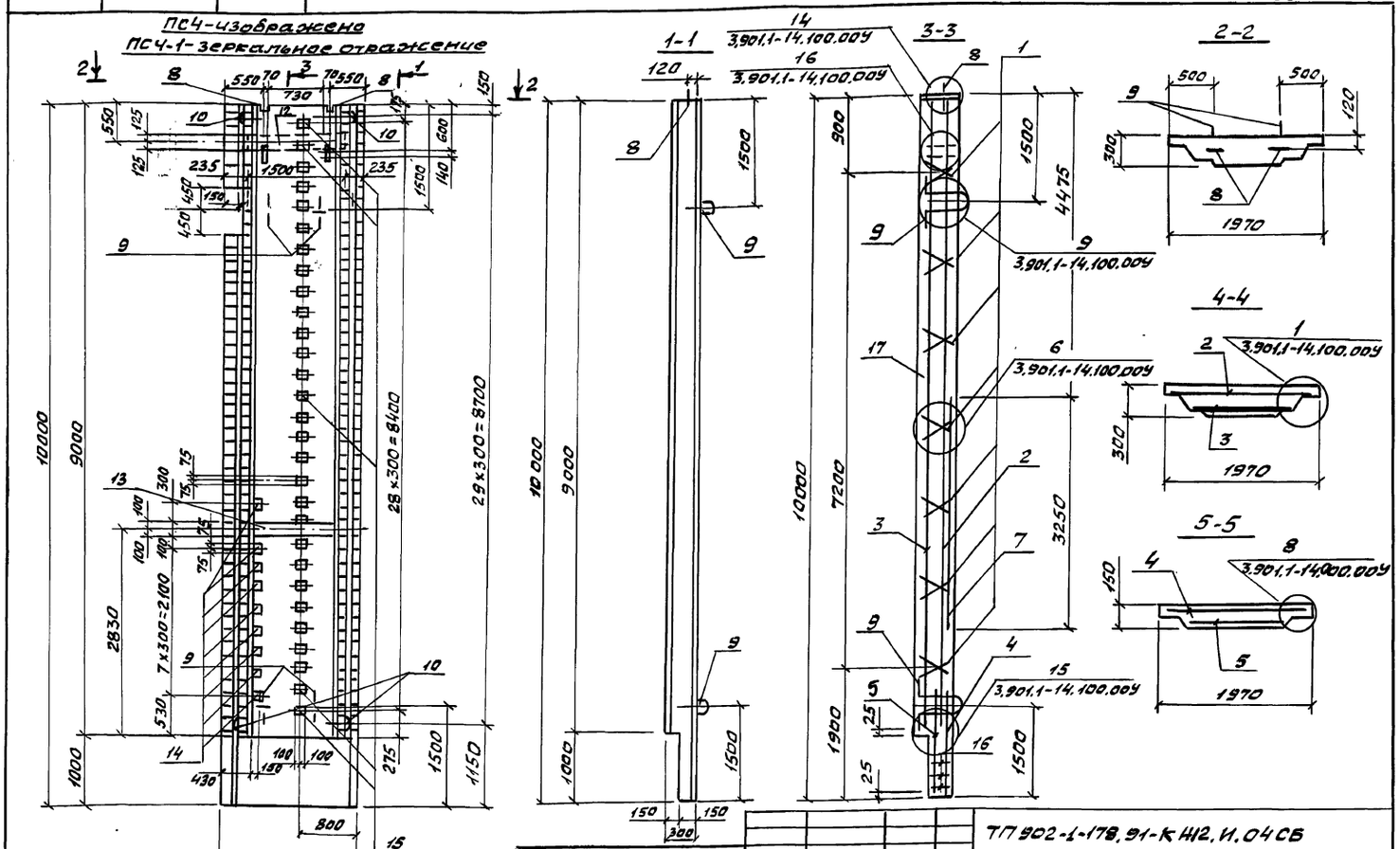

Привязан									
				Разраб.	Третьякова		ТП 902-1-178,91-КЖ2.И.04СБ		
				Н.контр.	Сокольская		Панель стеновая ПС4, ПС4-1 Сборочный чертеж	Стадия	Лист	Листов
				Гл.спец.	Власенко			Р		1
				Рук.гр.	Тахтамышева			Госстрой СССР Союзводоканалниипроект Харьковский Водоканалпроект		
Инв. №				Нач.отд.	Шейко					

Формат А3

Инв. № подл.	Подп. и дата	Взам. инв. №

Марка	Поз.	Наименование	Кол. на исп.		Обозначение документа	Масса, кг
ПС4, ПС4-1	1	Каркас плоский				12480
		КР1	7		3,901,1-14,2 01,00	
		Сетки арматурные				
	2	С4	1		ТП902-1-178,91-КЖ2.И.32	
	3	С5	1		ТП902-1-178,91-КЖ2.И.33	
	4	С296	1		3,901,1-14,2 32,00	
	5	С298	1		3,901,1-14,2 32,00-02	
	6	С3	1		ТП902-1-178,91-КЖ2.И.31	
	7	3С $\frac{12А-III-200}{12А-III-200}$ 155×325 $\frac{25}{75}$	1		ГОСТ 23279-85	
		Изделия закладные				
	8	МН28	2		3,901,1-14,2 39,00	
	9	МН25	4		3,901,1-14,2 38,00-02	
	10	МН107-3	4		1,400-15,В,1 120-14	
	12	МН132-6,м	1,5		1,400-15,В,1 140-23	
	13	МН130-6,м	1,11		1,400-15,В1 140-23	

Марка	Поз.	Наименование	Кол. на исп.		Обозначение документа	Масса, кг
	14	МН111-5	9		1,400-15,В,1 120-40	
	15	МН114-3	29		1,400-15,В,1 120-56	
	16	Ф6А-I ГОСТ 5781-82				
		ℓ=220; 0,05кг	104		3,901,1-14,2 11,01	
	17	Бетон класса В15, м³	4,6			
		W6, F ▭				

Привязан									
				Разраб.	Третьякова		ТП902-1-178,91-КЖ2.И.04		
				Н.контр.	Сокольская		Панель стеновая ПС4, ПС4-1	Стадия	Лист	Листов
				Гл.спец.	Власенко			Р		1
				Рук.гр.	Тахтамышева			Госстрой СССР Союзводоканалниипроект Харьковский Водоканалпроект		
Инв. №				Нач.отд.	Шейко					

Формат А3

25025-01 53

Инв. № подл.	Подп. и дата	Взам. инв. №

Альбом 5

Ведомость расхода стали на элемент, кг

Марка элемента	Изделия арматурные. Арматура класса А-I, ГОСТ 5781-82: Ф6	Ф8				Итого	Арматура класса А-III, ГОСТ 5781-82: Ф10	Ф12	Ф14	Ф16	Ф18	Ф25	Ф20			Итого	Всего	Изделия закладные. Арматура класса А-I, ГОСТ 5781-82: Ф8	Ф10	Ф25	Ф32		Итого
ПС1	50,6	12,6				63,2			240,1		204,0					444,1	507,3	3,8		32,2	31,4		67,4
ПС1-1	50,6	12,6				63,2			240,1		204,0					444,1	507,3	3,8		32,2	31,4		67,4
ПС1-2	50,6	12,6				63,2			240,1		204,0					444,1	507,3	3,8		32,2	31,4		67,4
ПС1-3	50,6	12,6				63,2			240,1		204,0					444,1	507,3	3,8		32,2	31,4		67,4
ПС1-4	50,6	12,6				63,2			240,1		233,4		32,8			506,3	569,5	3,8		32,2	31,4		67,4
ПС1-5	50,6	12,6				63,2			240,1		204,0					444,1	507,3	3,8		32,2	31,4		67,4
ПС1-6	50,6	12,6				63,2			240,1		204,0					444,1	507,3	3,8		32,2	31,4		67,4
ПС1-7	50,6	12,6				63,2			240,1		204,0					444,1	507,3	3,8		32,2	31,4		67,4
ПС1-8	50,6	12,6				63,2			240,1		204,0					444,1	507,3	3,8		32,2	31,4		67,4
ПС1-9	50,6	12,6				63,2			240,1		204,0					444,1	507,3	3,8		32,2	31,4		67,4
ПС2	50,6	12,6				63,2		47,2	240,1		204,0					491,3	554,5	3,8		32,2	31,4		67,4
ПС2-1	50,6	12,6				63,2		47,2	240,1		204,0					491,3	554,5	3,8		32,2	31,4		67,4
ПС2-2; ПС2-7	50,6	12,6				63,2		47,2	240,1		204,0					491,3	554,5	3,8		32,2	31,4		67,4
ПС2-3	50,6	12,6				63,2		47,2	240,1		204,0					491,3	554,5	3,8		32,2	31,4		67,4
ПС2-4	50,6	12,6				63,2		47,2	240,1		204,0					491,3	554,5	3,8		32,2	31,4		67,4
ПС2-5	50,6	12,6				63,2		47,2	240,1		204,0		60,0			551,3	614,5	3,8		32,2	31,4		67,4
ПС2-6	50,6	12,6				63,2		47,2	240,1		204,0		60,0			551,3	614,5	3,8		32,2	31,4		67,4
ПС3	50,6	12,6				63,2			153,7	112,8	87,0	225,0	60,0			638,5	701,7	3,6		24,1	31,4		59,1
ПС3-1	50,6	12,6				63,2			153,7	112,8	87,0	225,0	60,0			638,5	701,7	3,6		24,1	31,4		59,1
ПС4	50,6	12,6				63,2		47,2	153,7	112,8	87,0	225,0				625,7	688,9	3,8		32,2	31,4		67,4
ПС4-1	50,6	12,6				63,2		47,2	153,7	112,8	87,0	225,0				625,7	688,9	3,8		32,2	31,4		67,4

Привязан

Инв. №

Нач. отд.	Шейко	
Н. контр.	Сокольская	
Гл. спец.	Власенко	
Рук. гр.	Тахтамышева	
Разраб.	Третьякова	

ТП902-1-178.91-КЖ2.И.05 РС

Ведомость расхода стали

Стадия	Лист	Листов
Р	1	2

Госстрой СССР
СВКП Харьковский
Водоканалпроект

Формат А3

Инв. № подл.	Подп. и дата	Взам. инв. №

Продолжение ведомости

Марка элемента	Изделия закладные. Арматура класса А-III, ГОСТ 5781-82: Ф8	Ф10	Ф12				Итого	Прокат марки СТ3 КП3-1, СТ3 СП 5-1, ГОСТ 103-76, ГОСТ 82-70, ГОСТ 8509-86: -6	-8	-10	L65×63×5							Итого	Всего	Общий расход
ПС1	1,6		5,0				6,6	4,7	19,3	79,8								103,8	177,8	685,1
ПС1-1	2,6		5,0				7,6	9,5	20,6	79,8								108,4	184,4	691,7
ПС1-2	3,0		5,0				8,0	13,2	20,5	79,8								113,5	188,9	696,2
ПС1-3	2,6		5,0				7,6	10,8	20,1	79,8								110,7	185,7	693,0
ПС1-4	5,6		12,4				18,0	17,7	51,3	84,2								153,2	238,6	808,1
ПС1-5	2,4		5,0				7,4	8,9	20,1	79,8								108,8	183,6	690,9
ПС1-6	3,4	1,4	5,0				9,8	13,7	29,3	79,8								122,8	200,0	702,3
ПС1-7	3,0	0,6	5,0				8,6	13,2	24,4	79,8								117,4	193,4	700,7
ПС1-8	5,0		5,0				10,0	18,7	22,5	79,8								121,0	198,4	705,7
ПС1-9	2,4		5,0				7,4	8,2	20,1	79,8								108,1	182,9	690,2
ПС2	5,2		8,7				13,9	14,6	36,9	85,0								136,5	217,8	772,3
ПС2-1	2,2		10,0				12,2	3,6	47,9	85,8								137,3	216,9	771,4
ПС2-2, ПС2-7	2,2		10,0				12,2	3,6	47,9	85,8								137,3	216,9	771,4
ПС2-3	2,2		10,0				12,2	3,6	47,9	85,8								137,3	216,9	771,4
ПС2-4	2,2		10,0				12,2	3,6	47,9	85,8								137,3	216,9	771,4
ПС2-5	10,4		10,0				20,4	13,5	42,2	85,8	31,4							172,9	260,7	875,2
ПС2-6	10,4		8,7				19,1	13,5	36,5	85,0	31,4							166,4	252,9	867,4
ПС3	7,2						7,2	3,6		76,5	30,5							110,6	176,9	878,6
ПС3-1	7,2						7,2	3,6		76,5	30,5							110,6	176,9	878,6
ПС4	5,2		37,7				42,9	14,6	92,0	85,0								191,6	301,9	990,8
ПС4-1	5,2		37,7				42,9	14,6	92,0	85,0								191,6	301,9	990,8

25025-01 54

Привязан

Инв. №

ТП902-1-178.91-КЖ2.4.05 РС

Лист 2

Формат А3

Инв. № подл.	Подпись и дата	Взам. инв. №

Альбом 5

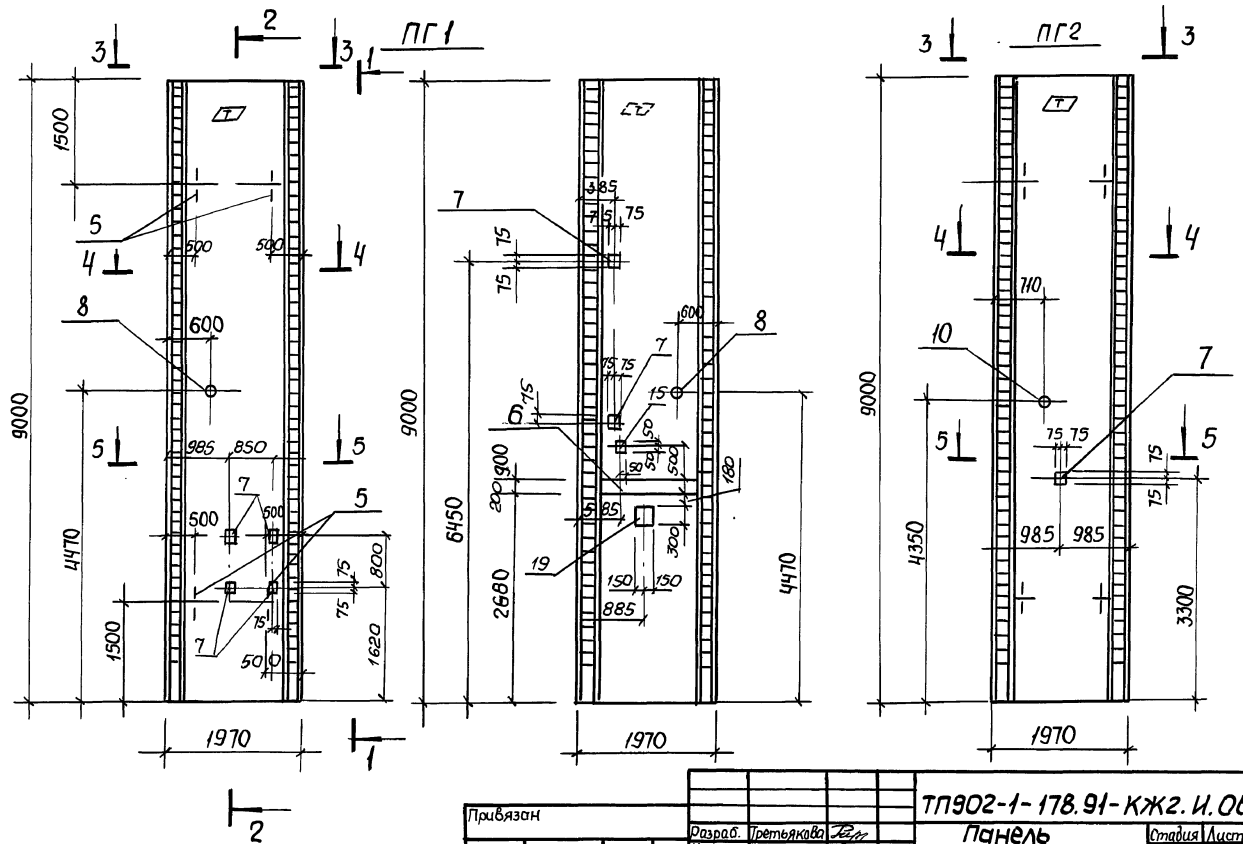

Привязан						
Инв. №						

Разраб.	Третьякова		
Н. контр.	Сокольская		
Гл. спец.	Власенко		
Рук. гр.	Тахтамышева		
Нач. отд.	Шейко		

ТП902-1-178.91-КЖ2.И.06

Панель перегородочная ПГ1... ПГ6

Стадия	Лист	Листов
Р	1	7

ГОССТРОЙ СССР СВКП ХАРЬКОВСКИЙ ВОДОКАНАЛПРОЕКТ

Формат А3

Инв. № подл.	Подп. и дата	Взам. инв. №

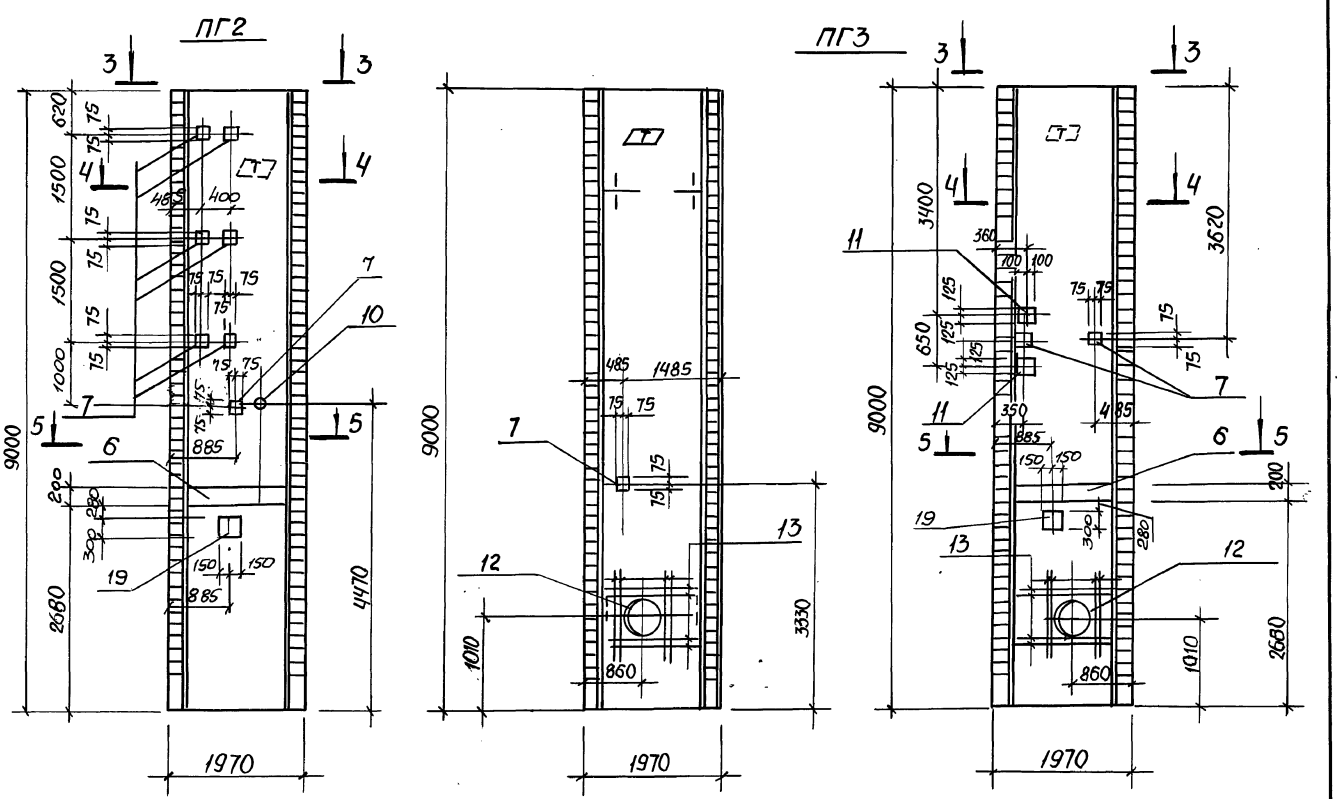

Привязан			
Инв. №			

ТП 902-1-178.91-КЖ2.И.06

Лист 2

Копир.

Формат А3

54

25025-01-55

ПГ4

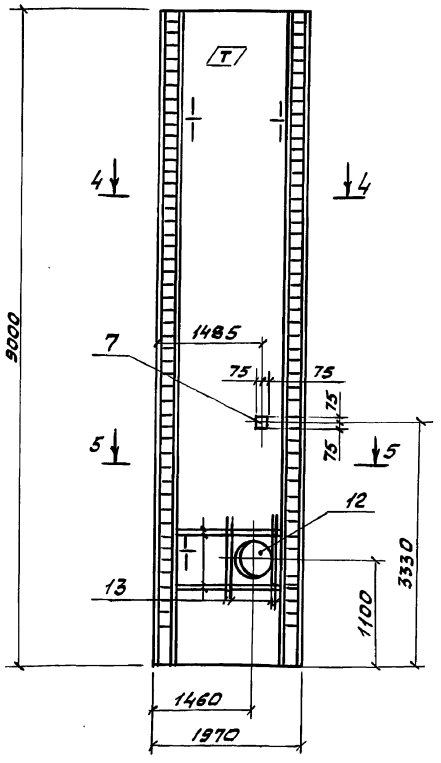

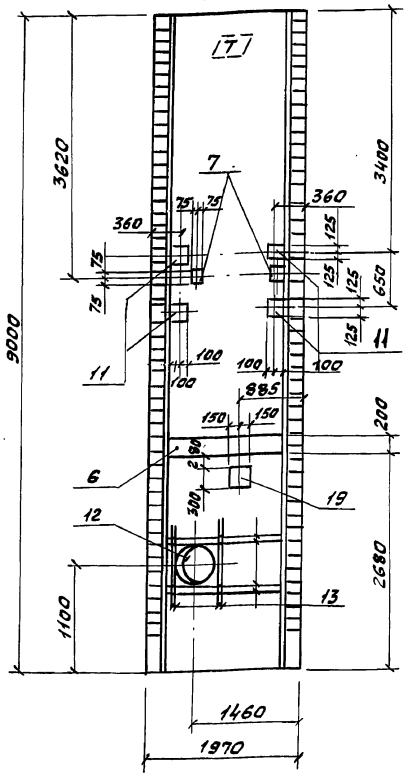

ПГ5

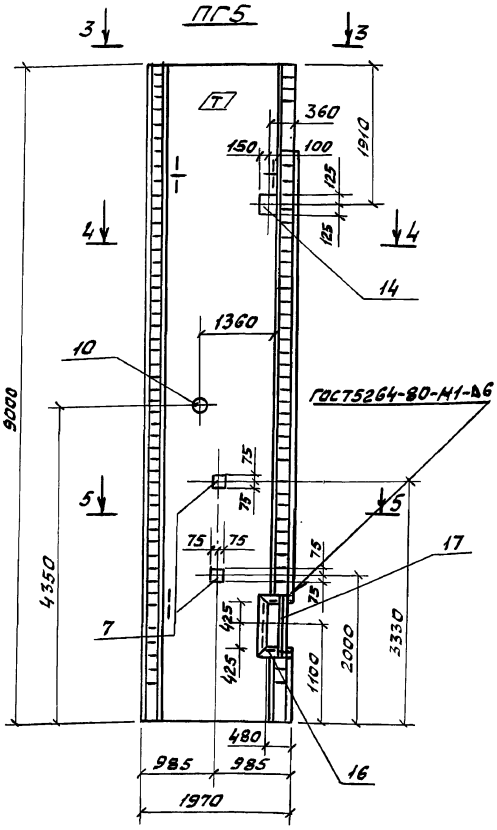

Поз. 17 срезать перед установкой сальника

Привязан		
Инв.№	ТП902-1-178.91-КЖ2.И.06	Лист 3

Формат А3

ПГ3

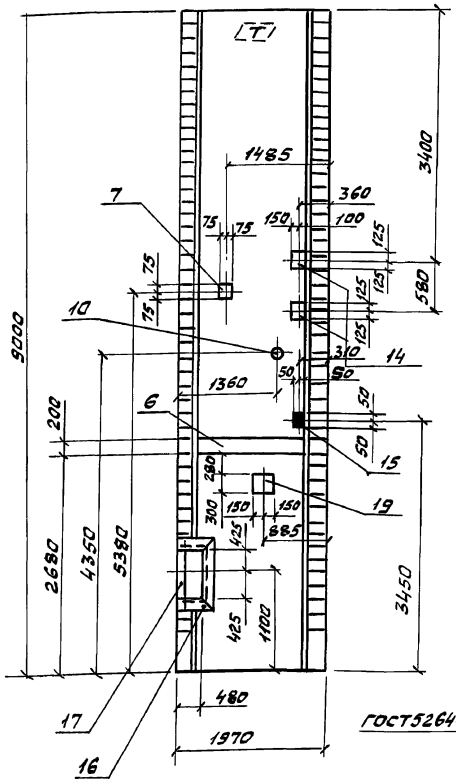

ПГ6

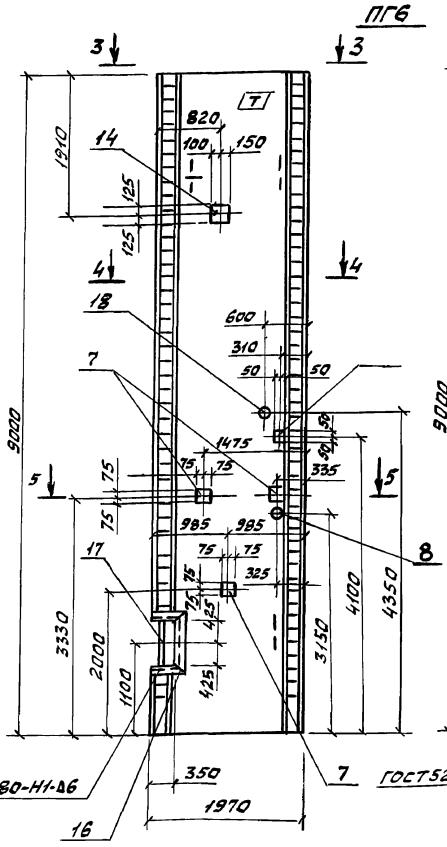

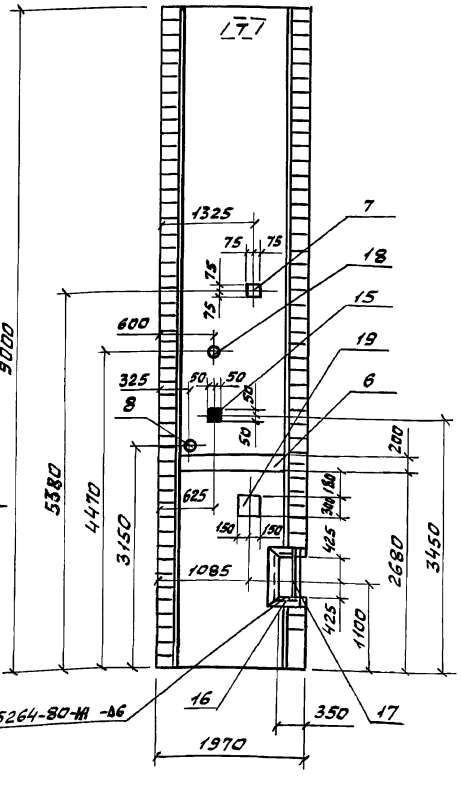

1. Зачерненные закладные изделия приварить к арматуре перегородочной панели.
2. Поз. 17 срезать перед установкой сальника.

Привязан		
Инв.№	ТП902-1-178.91-КЖ2.И.06	Лист 4

Формат А3

25025-01 ВС

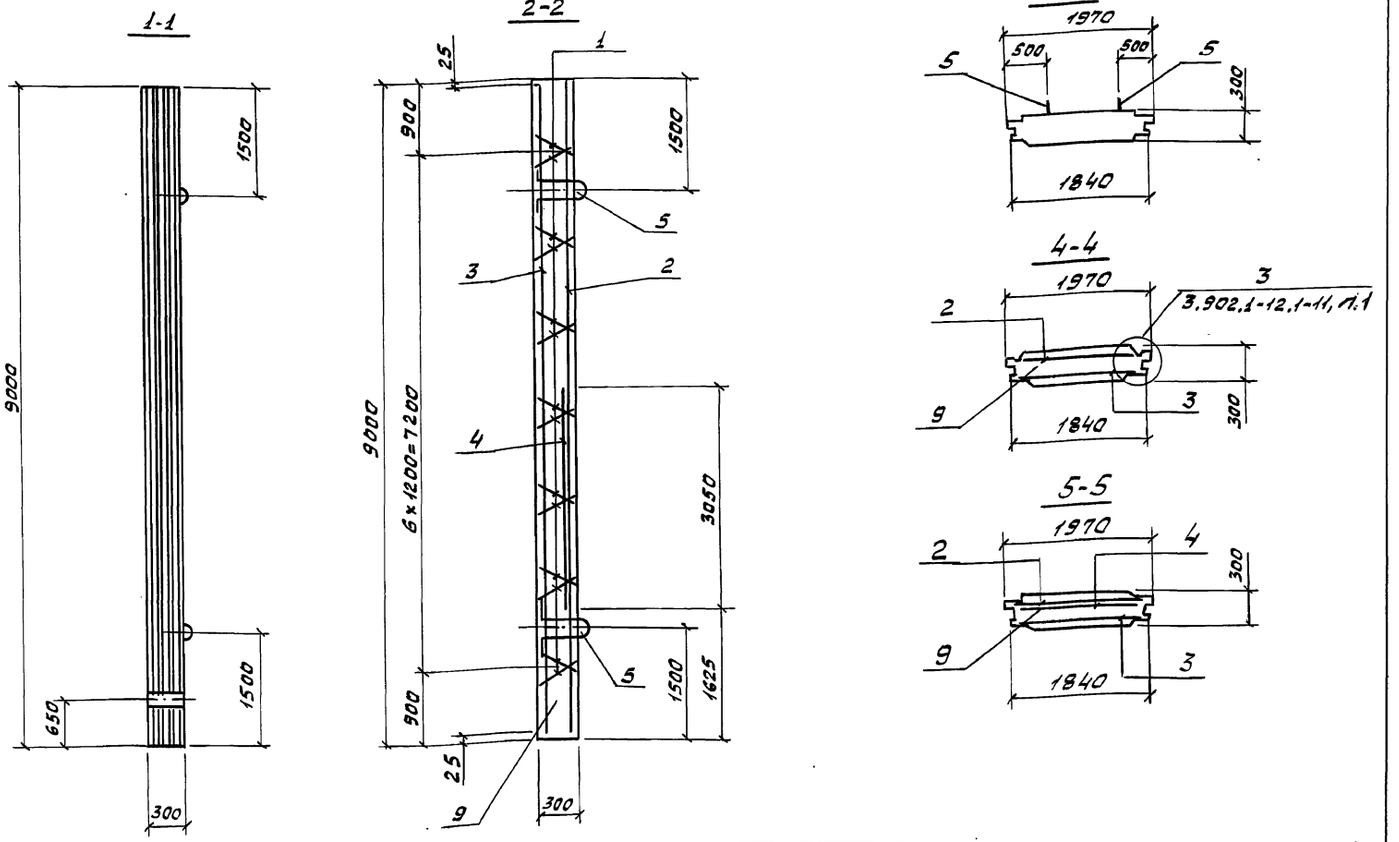

Привязан

Инв.№

ТП902-1-178.91-КЖ2.И.06

Лист 5

Формат А3

Марка	Поз.	Наименование	Кол.	Обозначение документов	Масса, кг
ПГ1					13070
	1	Каркас плоский			
		Кр1	14	3.901.1-14.2.00.01	
		Сетки арматурные			
	2	С6	1	ТП902-1-178.91-КЖ2.И.34	
	3	С7	1	ТП902-1-178.91-КЖ2.И.35	
	4	2С $\frac{12А-III}{8А-III}$ 165×305	1	ГОСТ 29279-85	
		Изделия закладные			
	5	Мн25	4	3.900.1-14.2 38.02	
	6	Мн 130-6,м	1,4	1.400-15.61. 140-23	
	7	Мн 111-5	6	1.400-15.61. 120-40	
	15	Мн 105-5	1	1.400-15.61. 120-04	
	19	Мн 126-6	1	1.400-15.61. 130-59	
	8	Сальник ду50, е=300	1	5.900-2	
	9	Бетон класса В25, м³	5,25		

Марка	Поз.	Наименование	Кол.	Обозначение документов	Масса, кг
ПГ2		Поз. 1...6, 9, 19 по ПГ1			13070
		Изделия закладные			
	7	Мн 111-5	8	1.400-15.81. 120-40	
	10	Сальники набивные			
		Ду 80, е=300	1	5.900-2	

Арматура: класса А-III по ГОСТ 5781-82

Привязан

Инв.№

ТП902-1-178.91-КЖ2.И.06

Лист 6

Формат А3

25025-01 57

Марка панели	Поз.	Наименование	Кол.	Обозначение документов	Масса панели, кг
ПГ3		Поз. 1...6, 9,19 по ПГ1			13070
		Изделия закладные			
	7	МН111-5	3	1.400-15.В1. 120-40	
	11	МН136-6	2	1.400-15.В1. 150-23	
	12	Сальник ду500, ℓ=300	1	5.900-2	
	13	Ф18А-III, ℓ=2000; 40кг	16		
ПГ4		Поз.1...6,9, 19 по ПГ1			13070
		Поз. 7. 12,13 по ПГ3			
		Изделия закладные			
	11	МН 136-6	4	1. 400-15, В.1.150-23	

Марка	Поз.	Наименование	Кол.	Обозначение документов	Масса, кг.
ПГ5		Поз. 1...6, 9, 19 по ПГ1			13070
		Поз. 7 по ПГ3			
		Поз. 10 по ПГ2			
		Изделия закладные			
	14	МН 143-5	3	1.400-15 В1. 150-64	
	15	МН 105-5	1	1.400-15 В1. 120-04	
	16	МН 535, м	4,0	1.400-15 В1. 520-06.	
	17	Уголок $\frac{63\times63\times5\ ГОСТ\ 5809-85}{Ст\ 3\ кп\ 3-1\ ГОСТ\ 535-88}$, м 4,8 кг	1,6		
ПГ6		Поз. 1...6, 8, 9, 19 по ПГ1			13070
		Поз. 17 по ПГ5			
		Изделия заказные			
	7	МН111-5	4	1.400-15 В1. 140-23	
	14	МН 143-5	1	1.400-15 В1; 150-64	
	15	МН 105-5	2	1.400-15 В1. 120-04	
	16	МН 535, м	3,6	1.400-15 В1. 520-06	
	18	Сальник ду150, ℓ=300	1	5.900-2	

Привязан

Инв. №

ТП902-1-178.91-КЖ2.И.ОБ

Лист 7

Формат А3

Ведомость расхода стали на элемент, кг.

Марка элемента	Изделия арматурные										Изделия закладные													
	Арматура класса							Прокат марки		Всего	Арматура класса										Прокат марки			
	А-I		А-III					14Г2АФ			А-I		А-III								Ст3 кп 3-1, Ст3пс5-1			
	ГОСТ 5781-82							ГОСТ 103-76			ГОСТ 5781-82										ГОСТ 103-76, ГОСТ 82-76			
	ф8		Итого	ф18	ф12	ф8		Итого	δ10	Итого		ф25	ф10		Итого	ф14	ф12	ф10	ф8	Итого	δ6	δ8	δ10	Итого
ПГ1	25,2		25,2	532,2	24,5	10,4		567,1	78,4	78,4	670,7	32,4	2,4		34,8		6,6		0,8	7,4	2,2	24,1	3,6	30,0
ПГ2	25,2		25,2	532,2	24,5	10,4		567,1	78,4	78,4	670,7	32,4	2,4		34,8		6,6		2,8	9,4	7,7	26,1	3,6	37,4
ПГ3	25,2		25,2	532,2	24,5	10,4		567,1	78,4	78,4	670,7	32,4	2,4		34,8	2,6	6,6	13,0	1,2	23,4	3,3	24,5	0,8	28,6
ПГ4	25,2		25,2	532,2	24,5	10,4		567,1	78,4	78,4	670,7	32,4	2,4		34,8	5,2	6,6		1,2	13,0	3,3	24,5	2,0	51,8
ПГ5	25,2		25,2	532,2	24,5	10,4		567,1	78,4	78,4	670,7	32,4	2,4		34,8		7,8	3,0		10,8	3,8	32,8	0,8	37,4
ПГ6	25,2		25,2	532,2	24,5	10,4		567,1	78,4	78,4	670,7	32,4	2,4		34,8		6,6	1,0	7,4	15,8	5,4	34,2	3,4	43,

Продолжение ведомости

Изделия закладные											Всего	Общий расход
Сальники					Прокат марки							
5.900-2					ГОСТ 5809-86							
ду 50	ду80	ду 150	ду500		Итого	∠63×63×5				Итого		
7,0					7,0						79,2	749,9
	8,7				8,7						80,3	764,0
			70,9		70,9						151,7	828,4
			70,9		70,9						173,5	841,2
	8,7				8,7	47,1				47,1	138,8	809,5
7,0		25,5			32,5	26,0				26,0	151,5	822,2

Привязан

Инв. №

ТП902-1-178.91-КЖ2.И.ОБ РС

Ведомость расхода стали

Разраб.	Третьякова	
Н. контр.	Сокольская	
Гл. спец.	Власенко	
Рук. гр.	Тахтамышева	
Нач. отд.	Шейко	

Стадия	Лист	Листов
Р	1	1

Госстрой СССР СВКП Харьковский Водоканалпроект

Формат А3

25025-10-58

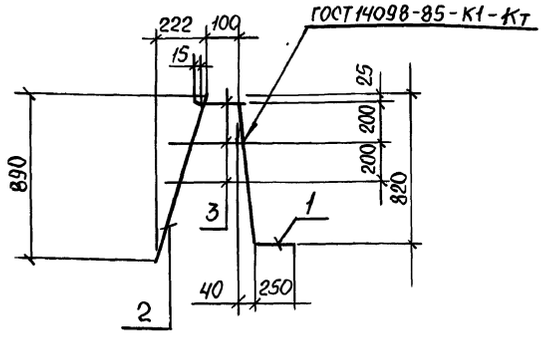

Марка каркаса	Поз.	Наименование	Кол.	Масса ед., кг	Масса каркаса, кг
Кр1	1	ф16А-III, ℓ=1071	1	1,7	2,6
	2	ф10А-III, ℓ=917	1	0,6	
	3	ф8А-III, ℓср.=200	3	0,1	

Арматура: класса А-III по ГОСТ 5781-82

Привязан

Инв.№

Разраб.	Каюков		ТП 902-1-178.91 -КЖ2.И07
Рук.гр.	Тахтамышева		Каркас плоский Кр1
Гл.спец.	Власенко		Стадия: Р; Лист; Листов: 1
Н.контр.	Сокольская		Госстрой СССР ГПИ Харьковский Водоканалпроект
Нач.отд.	Шейко		

Формат А4

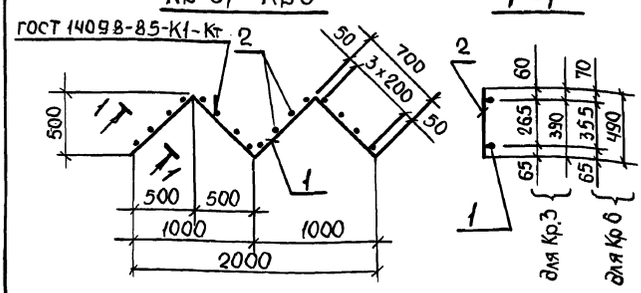

Марка каркаса	Поз.	Обозначение	Кол.	Масса ед., кг	Масса каркаса, кг
Кр3	1	ф10А-I, ℓ=2800	2	1,73	9,06
	2	ф12А-I, ℓ=390	16	0,35	
Кр6	1	ф10А-I, ℓ=2800	2	1,73	10,5
	2	ф А-I, ℓ=490	16	0,44	

Арматура: класса А-I по ГОСТ 5781-82

Привязан

Инв.№

Разраб.	Каюков		ТП 902-1-178.91 -КЖ2.И09
Рук.гр.	Тахтамышева		Каркасы плоские Кр3, Кр6
Гл.спец.	Власенко		Стадия: Р; Лист; Листов: 1
И.контр.	Сокольская		Госстрой СССР СВКП Харьковский Водоканалпроект
Нач.отд.	Шейко		

Формат А4

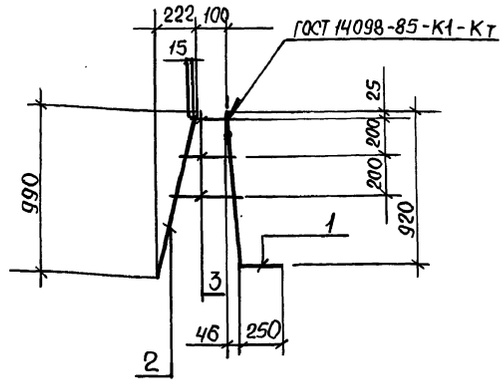

Марка каркаса	Поз.	Наименование	Кол.	Масса ед. кг	Масса каркаса, кг
Кр4	1	ф16А-III, ℓ=1171	1	1,85	2,72
	2	ф10А-III, ℓ=1021	1	0,63	
	3	ф8А-III, ℓср.=200	3	0,08	

Арматура: класса А-III по ГОСТ 5781-82

Привязан

Инв.№

Разраб.	Каюков		ТП 902-1-178.91 -КЖ2.И10
Рук.гр.	Тахтамышева		Каркас плоский Кр4
Гл.спец.	Власенко		Стадия: Р; Лист; Листов: 1
Н.контр.	Сокольская		Госстрой СССР ГПИ Харьковский Водоканалпроект
Нач.отд.	Шейко		

Формат А4

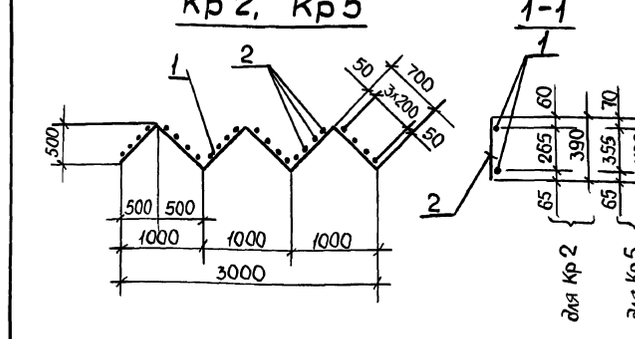

Марка каркаса	Поз.	Наименование	Кол.	Масса, ед. кг	Масса каркаса, кг
Кр2	1	ф10А-I, ℓ=4200	2	2,6	13,6
	2	ф12А-I, ℓ=390	24	0,35	
Кр5	1	ф10А-I, ℓ=4200	2	2,6	15,8
	2	ф12А-I, ℓ=490	24	0,44	

Арматура: класса А-I по ГОСТ 5781-82

Привязан

Инв.№

Разраб.	Каюков		ТП 902-1-178.91 -КЖ2.И08
Рук.гр.	Тахтамышева		Каркасы плоские Кр2, Кр5
Гл.спец.	Власенко		Стадия: Р; Лист; Листов: 1
Н.контр.	Сокольская		Госстрой СССР СВКП Харьковский Водоканалпроект
Нач.отд.	Шейко		

Формат А4

Инв.№ подл. | Подпись и дата | Взам.инв.№

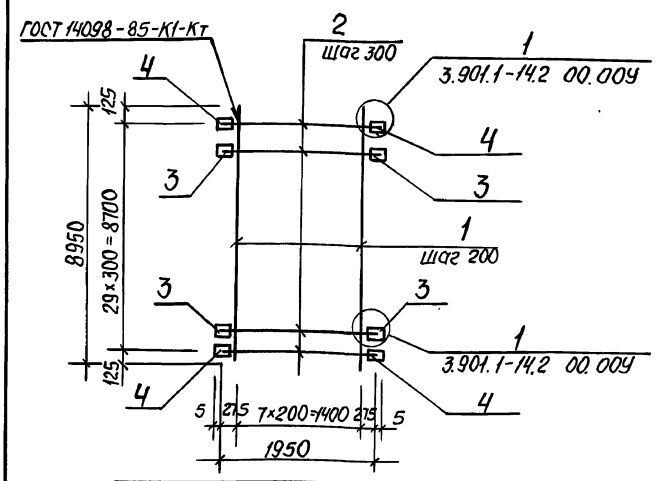

Марка	Поз.	Наименование	Кол.	Масса ед., кг	Масса изделия, кг
С1	1	Ф14А-III, ℓ=8950	8	10,8	242,1
	2	Ф18А-III, ℓ=1950	30	3,9	
	3	-10×80, ℓ=100	56	0,62	
	4	-10×80, ℓ=130	4	0,81	

Арматура: класса А-III по ГОСТ 5781-82
Полоса: - 10 по ГОСТ 103-76

Привязан

Инв.№

ТП 902-1-178.91-КЖ2.И.11

Разраб.	Третьякова	Сетка арматурная С1	Стадия Р; Лист; Листов 1
Н.контр.	Сокольская		ГОССТРОЙ СССР ГПИ ХАРЬКОВСКИЙ ВОДОКАНАЛПРОЕКТ
Гл.спец.	Власенко		
Рук.гр.	Тахтамышева		
Нач.отд.	Шейко		

Формат А4

Инв.№ подл. | Подпись и дата | Взам.инв.№

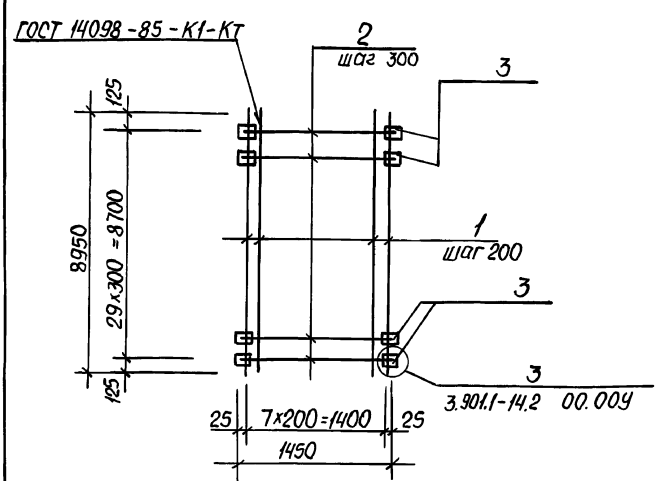

Марка	Поз.	Наименование	Кол.	Масса ед., кг	Масса изделия, кг
С2	1	Ф14А-III, ℓ=8950	8	10,8	211,2
	2	Ф18А-III, ℓ=1450	30	2,90	
	3	-10×80, ℓ=100	60	0,63	

Арматура: класса А-III по ГОСТ 5781-82
Полоса: -10 по ГОСТ 103-76

Привязан

Инв.№

ТП 902-1-178.91.КЖ2.И.12

Разраб.	Третьякова	Сетка арматурная С2	Стадия Р; Лист; Листов 1
Н.контр.	Сокольская		ГОССТРОЙ СССР СВКП ХАРЬКОВСКИЙ ВОДОКАНАЛПРОЕКТ
Гл.спец.	Власенко		
Рук.гр.	Тахтамышева		
Нач.отд.	Шейко		

Формат А4

Инв.№ подл. | Подпись и дата | Взам.инв.№

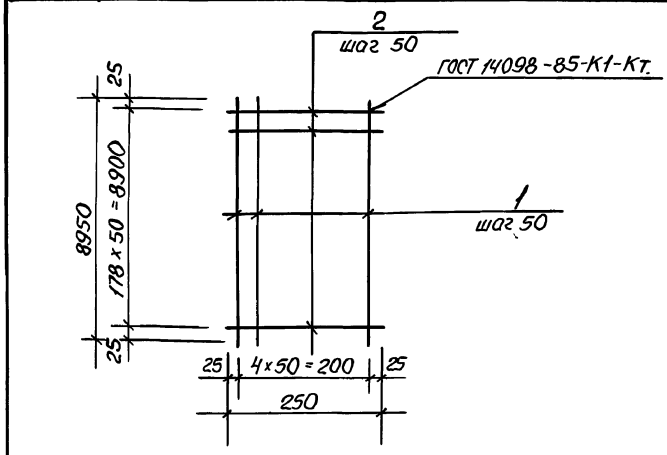

Марка	Поз.	Наименование	Кол.	Масса ед., кг	Масса изделия, кг
С3	1	Ф6А-I, ℓ=8950	5	20	20,74
	2	Ф6А-I, ℓ=250	179	0,06	

Арматура: класса А-I по ГОСТ 5781-82

Привязан

Инв.№

ТП 902-1-178.91-КЖ2.И.13

Разраб.	Третьякова	Сетка арматурная С3	Стадия Р; Лист; Листов 1
Н.контр.	Сокольская		ГОССТРОЙ СССР ГПИ ХАРЬКОВСКИЙ ВОДОКАНАЛПРОЕКТ
Гл.спец.	Власенко		
Рук.гр.	Тахтамышева		
Нач.отд.	Шейко		

Формат А4

Инв.№ подл. | Подп. и дата | Взам. инв.№

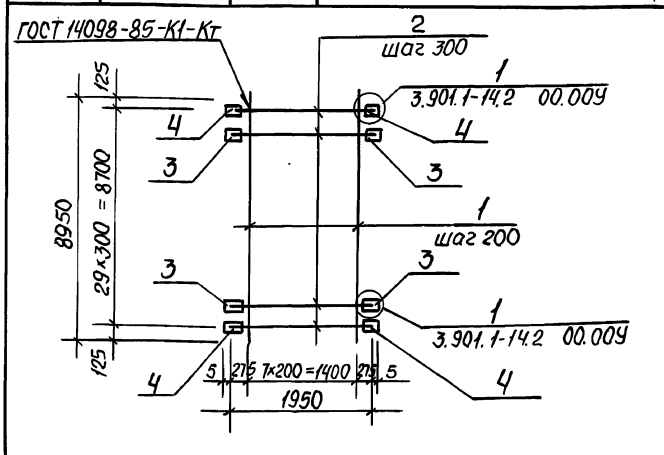

Марка	Поз.	Наименование	Кол.	Масса ед., кг	Масса изделия, кг
С4	1	Ф14А-III, ℓ=8950	8	10,8	350,0
	2	Ф25А-III, ℓ=1950	30	7,5	
	3	-10×80, ℓ=100	56	0,62	
	4	-10×80, ℓ=130	4	0,81	

Арматура: класса А-III по ГОСТ 5781-82
Полоса: -10 по ГОСТ 103-76

Привязан

Инв.№

ТП 902-1-178.91-КЖ2.И.14

Разраб.	Третьякова	Сетка арматурная С4	Стадия Р; Лист; Листов 1
Н.контр.	Сокольская		ГОССТРОЙ СССР СВКП ХАРЬКОВСКИЙ ВОДОКАНАЛПРОЕКТ
Гл.спец.	Власенко		
Рук.гр.	Тахтамышева		
Нач.отд.	Шейко		

Формат А4

25025-01 09

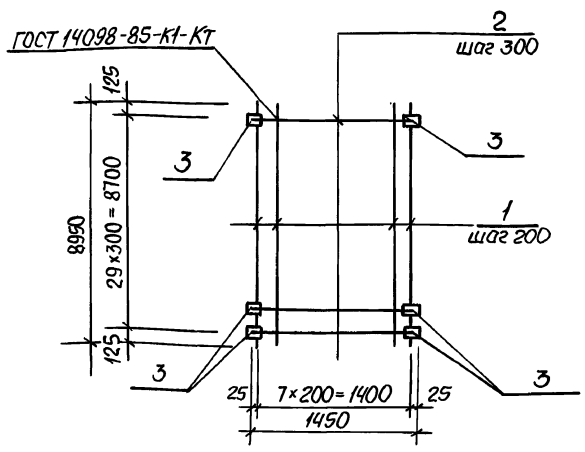

Марка	Поз.	Наименование	Кол.	Масса ед., кг	Масса изделия, кг
С5	1	Ф16А-III, ℓ=8950	8	14,1	237,6
	2	Ф18А-III, ℓ=1450	30	2,9	
	3	−10×80, ℓ=100	60	0,63	

Арматура: класса А-III по ГОСТ 5781-82.
Полоса: −10 по ГОСТ 103-76

Привязан

Инв.№

Разраб.	Третьякова	
Рук.гр.	Тахтамышева	
Гл.спец.	Власенко	
Н.контр.	Сокольская	
Нач.отд.	Шейко	

ТП902-1-178.91-КЖ2.И.15

Сетка арматурная С5

Стадия	Лист	Листов
Р		1

Госстрой СССР СВКП Харьковский Водоканалпроект

Формат А4

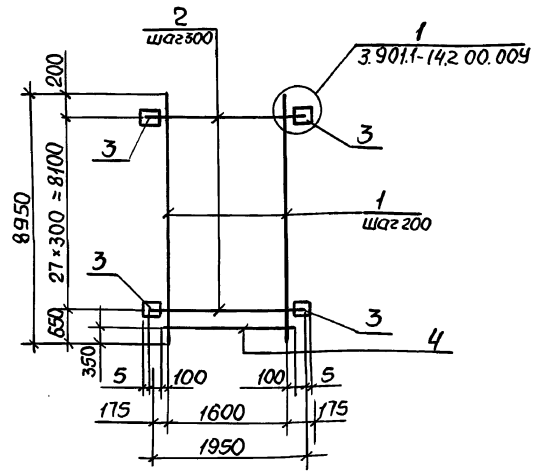

Марка изделия	Поз.	Наименование	Кол.	Масса ед., кг	Масса изделия, кг
С6	1	Ф18А-III, ℓ=8950	9	17,9	312,5
	2	Ф18А-III, ℓ=1950	28	3,88	
	3	Полоса 5-10×80 ГОСТ 103-76 / Ст3пс5-1 ГОСТ 535-88, ℓ=100	56	0,7	
	4	Ф18А-III, ℓ=1800	1	3,6	

Арматура: класса А-III по ГОСТ 5781-82
Позицию 3 приварить к позиции 2 после изготовления сетки.

Привязан

Инв.№

Разраб.	Каюков	
Рук.гр.	Тахтамышева	
Гл.спец.	Власенко	
Н.контр.	Сокольская	
Нач.отд.	Шейко	

ТП902-1-178.91-КЖ2.И.16

Сетка арматурная С6

Стадия	Лист	Листов
Р		1

Госстрой СССР СВКП Харьковский Водоканалпроект

Формат А4

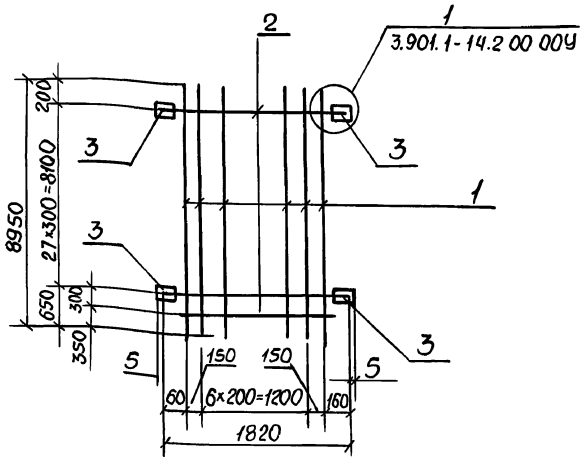

Марка изделия	Поз.	Наименование	Кол.	Масса ед., кг	Масса изделия, кг
С7	1	Ф18А-III, ℓ=8950	9	17,9	305,3
	2	Ф18А-III, ℓ=1810	28	3,62	
	3	Полоса 5-10×80 ГОСТ 103-76 / Ст3пс5-1 ГОСТ 535-88, ℓ=110	56	0,7	
	4	Ф18А-III, ℓ=1800	1	3,6	

Арматура: класса А-III по ГОСТ 5781-82.
Полоса: −10 по ГОСТ 103-76

Привязан

Инв.№

Разраб.	Каюков	
Рук.гр.	Тахтамышева	
Гл.спец.	Власенко	
Н.контр.	Сокольская	
Нач.отд.	Шейко	

ТП902-1-178.91-КЖ2.И.17

Сетка арматурная С7

Стадия	Лист	Листов
Р		1

Госстрой СССР СВКП Харьковский Водоканалпроект

Формат А4

Привязан

Инв.№

Стадия	Лист	Листов

Госстрой СССР СВКП Харьковский Водоканалпроект

25025-01 61

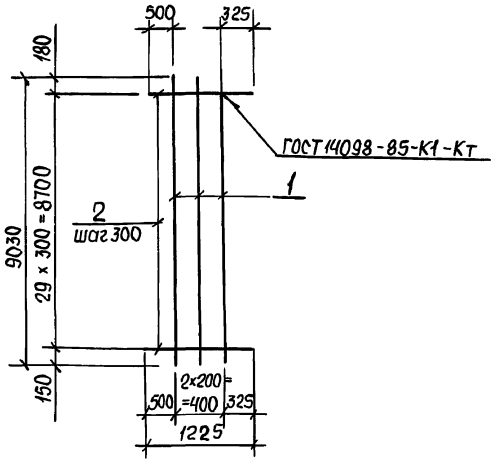

Марка	Поз.	Обозначение	Кол.	Масса ед., кг	Масса изделия, кг
С8	1	ф16А-III, ℓ=9030	3	14,3	101,1
	2	ф16А-III, ℓ=1225	30	1,94	

Арматура: класса А-III по ГОСТ 5781-82.

Привязан

Инв. №

Разраб.	Каюков		
Рук. гр.	Тахтамышева		
Н. контр.	Сокольская		
Гл. спец.	Власенко		
Нач. отд.	Шейко		

ТП 902-1-178.91 -КЖ2.И.18

Сетка арматурная С8

Стадия	Лист	Листов
Р		1

Госстрой СССР СВКП Харьковский Водоканалпроект

Формат А4

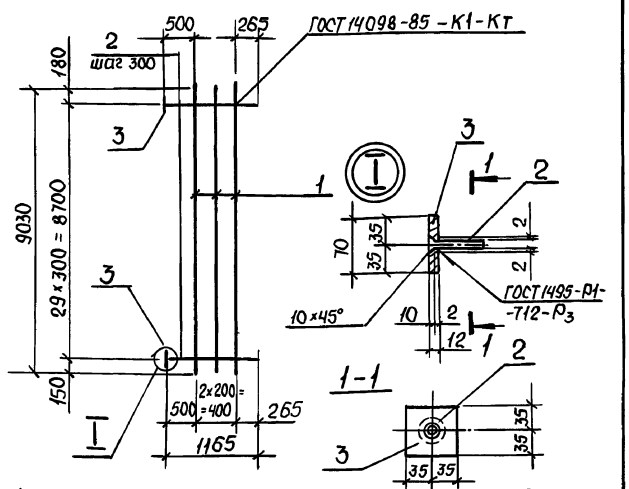

Марка	Поз.	Обозначение	Кол.	Масса ед. кг	Масса изделия, кг
С9	1	ф16А-III, ℓ=9030	3	14,3	161,7
	2	ф22А-III, ℓ=1165	30	3,5	
	3	Сл. полоса -12×70, ℓ=70	30	0,46	

Арматура: класса А-III по ГОСТ 5781-82.
Полоса: стальная -12×40 по ГОСТ 103-76

Привязан

Инв. №

Разраб.	Каюков		
Рук. гр.	Тахтамышева		
Н. контр.	Сокольская		
Гл. спец.	Власенко		
Нач. отд.	Шейко		

ТП 902-1-178.91 -КЖ2.И.19

Сетка арматурная С9

Стадия	Лист	Листов
Р		1

Госстрой СССР СВКП Харьковский Водоканалпроект

Формат А4

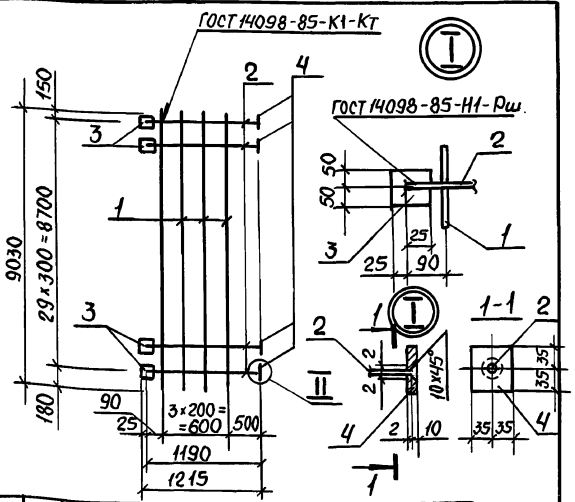

Марка	Поз.	Обозначение	Кол.	Масса ед., кг	Масса изделия, кг
С11	1	ф16А-III, ℓ=9030	4	14,3	197,3
	2	ф22А-III, ℓ=1190	30	3,55	
	3	Полоса ст.-6×100, ℓ=140	30	0,6	
	4	Полоса ст.-12×70, ℓ=70	30	0,46	

Арматура: класса А-III по ГОСТ 5781-82.
Полоса: стальная 6×140, 12×70 по ГОСТ 103-76

Привязан

Инв. №

Разраб.	Каюков		
Рук. гр.	Тахтамышева		
Гл. спец.	Власенко		
Н. контр.	Сокольская		
Нач. отд.	Шейко		

ТП 902-1-178.91 -КЖ2.И.21

Сетка арматурная С11

Стадия	Лист	Листов
Р		1

Госстрой СССР СВКП Харьковский Водоканалпроект

Формат А4

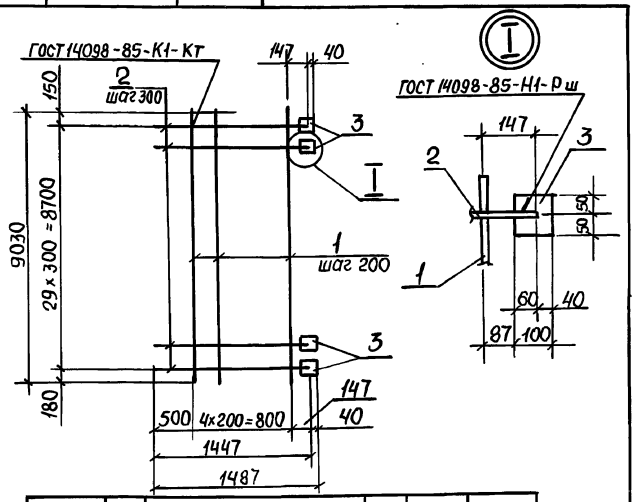

Марка	Поз.	Обозначение	Кол.	Масса ед., кг	Масса изделия, кг
С10	1	ф16А-III, ℓ=9030	5	4,3	104,6
	2	ф16А-III, ℓ=1447	30	2,3	
	3	Полоса ст. -6×100, ℓ=100	30	0,47	

Арматура: класса А-III по ГОСТ 5781-82
Полоса: стальная - 6×100 по ГОСТ 103-76

Привязан

Инв. №

Разраб.	Каюков		
Рук. гр.	Тахтамышева		
Гл. спец.	Власенко		
Н. контр.	Сокольская		
Нач. отд.	Шейко		

ТП 902-1-178.91 -КЖ2.И.20

Сетка арматурная С10

Стадия	Лист	Листов
Р		1

Госстрой СССР СВКП Харьковский Водоканалпроект

Формат А4

25025-01 62

Инв.№ подл. | Подпись и дата | Взам.инв.№

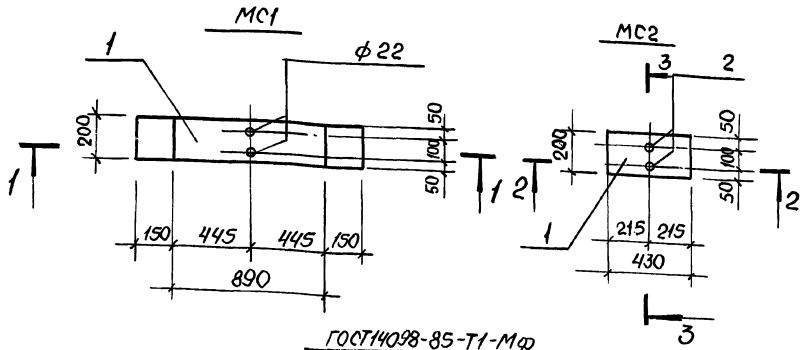

Марка изделия	Поз.	Наименование	Кол.	Масса ед., кг	Масса изделия, кг
МС1	1	-12×200, ℓ=1190	1	27,1	27,1
МС2	1	-12×200, ℓ=430	1	8,1	9,7
	2	ф18А-III, ℓ=400	2	0,8	

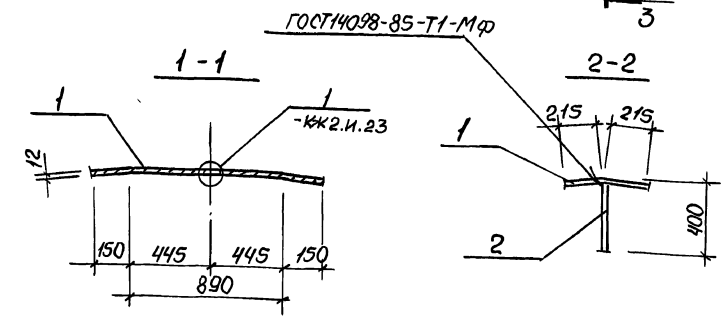

Арматура: класса А-III по ГОСТ 5781-82.
Полоса: -12 по ГОСТ 82-70
Узел 1 см. ТП 902-1-178.91-КЖ2.И.23

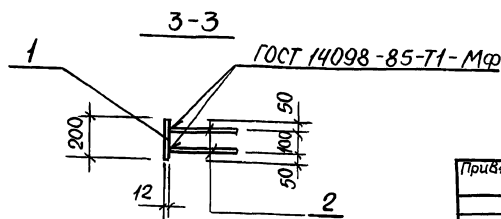

Привязан

Инв.№

Разраб.	Третьякова	
Рук.гр.	Тахтамышева	
Гл.спец.	Власенко	
Н.контр.	Сокольская	
Нач.отд.	Щечко	

ТП 902-1-178.91-КЖ2.И.22

Изделие соединительное МС1, МС2

Стадия	Лист	Листов
Р		1

Госстрой СССР СВКП Харьковский Водоканалпроект

Формат А3

Инв.№ подл. | Подпись и дата | Взам.инв.№

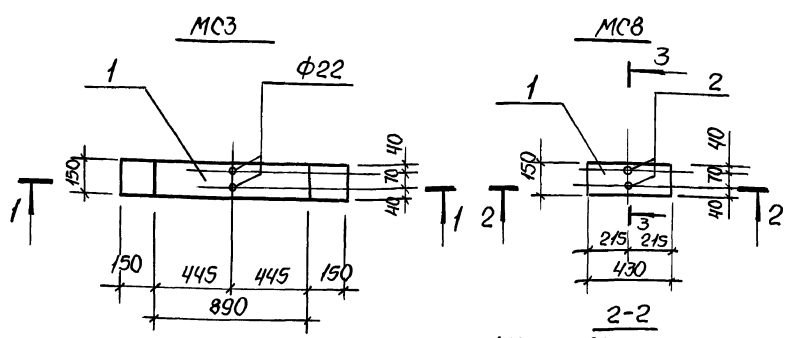

Марка изделия	Поз.	Наименование	Кол.	Масса ед., кг	Масса изделия, кг
МС3	1	-12×150, ℓ=1190	1	22,4	22,4
МС8	1	-12×150, ℓ=430	1	6,1	7,7
	2	ф18А-III, ℓ=400	2	0,8	

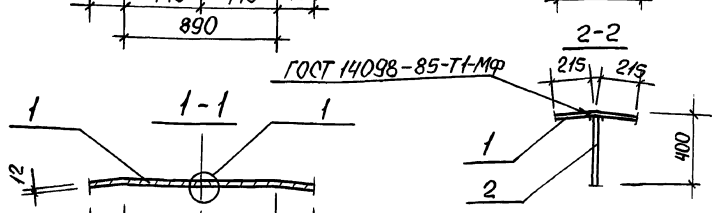

Арматура: А-III по ГОСТ 5781-81.
Полоса: -12 по ГОСТ 103-76

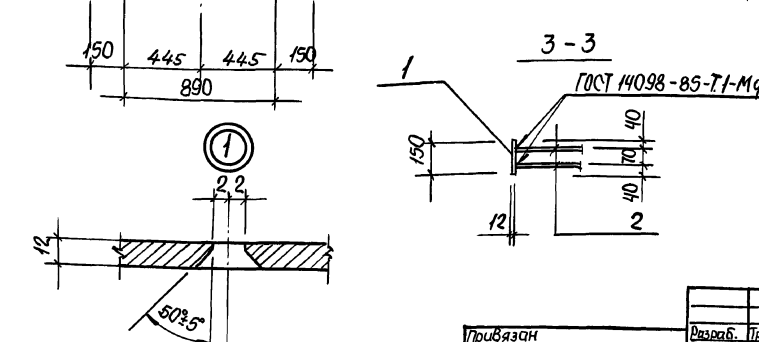

Привязан

Инв.№

Разраб.	Третьякова	
Рук.гр.	Тахтамышева	
Гл.спец.	Власенко	
Н.контр.	Сокольская	
Нач.отд.	Щечко	

ТП 902-1-178.91-КЖ2.И.23

Изделие соединительное МС3, МС8

Стадия	Лист	Листов
Р		1

Госстрой СССР СВКП Харьковский Водоканалпроект

Формат А3

92

2.902-1-178.91 ВЗ

Инв. № подл.	Подпись и дата	Взам. инв. №

Альбом 5

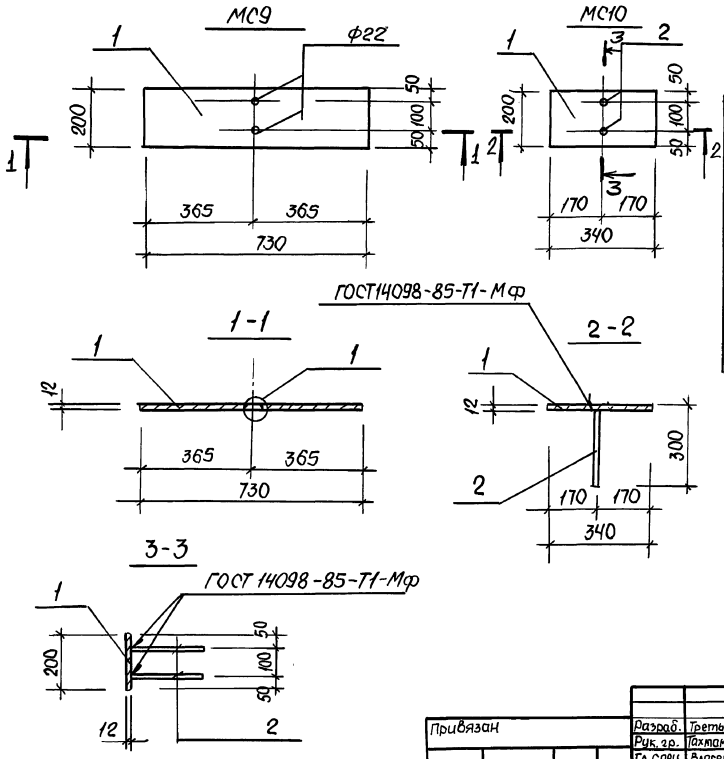

Марка изделия	Поз.	Наименование	Кол.	Масса, ед., кг	Масса изделия, кг
МС9	1	-12×200, ℓ=730	1	13,7	13,7
МС10	1	-12×200, ℓ=340	1	6,4	7,6
	2	ф18А-III, ℓ=300	2	0,6	

Арматура: класса А-III по ГОСТ 5781-82.
Полоса: -12 по ГОСТ 82-70
Узел 1 см. ТП 902-1-178.91-КЖ2.И.23

Привязан			
	Разраб.	Третьяков	
	Рук. гр.	Тахтамышева	
	Гл. спец.	Власенко	
	Н. контр.	Сокольская	
	Нач. отд.	Шейко	
Инв. №			

ТП902-1-178.91-КЖ2.И.24

Изделие соединительное МС9, МС10

Стадия	Лист	Листов
Р		1

ГОССТРОЙ СССР СВКП ХАРЬКОВСКИЙ ВОДОКАНАЛПРОЕКТ

Формат А3

Инв. № подл.	Подпись и дата	Взам. инв. №

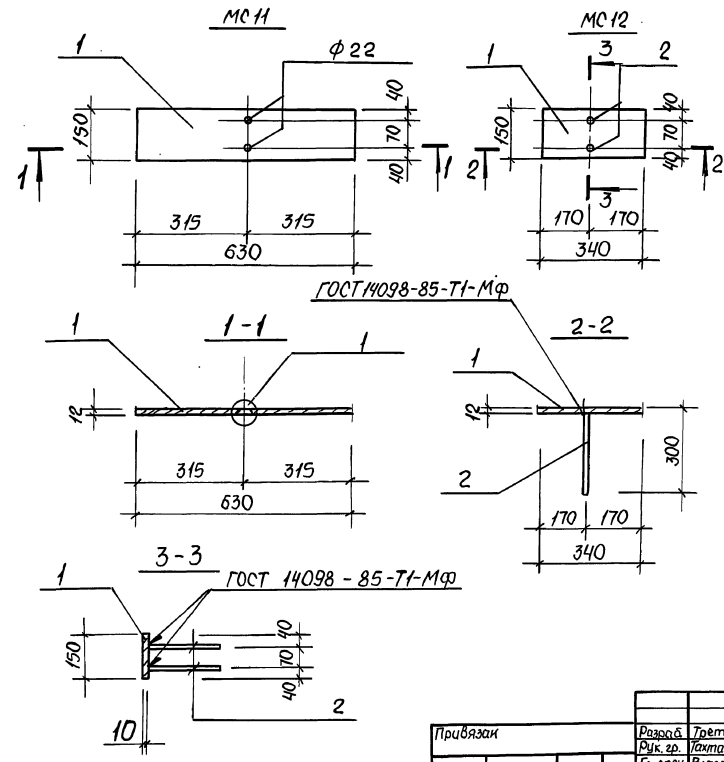

Марка изделия	Поз.	Наименование	Кол.	Масса ед., кг	Масса изделия, кг
МС11	1	-12×150, ℓ=630	1	13,7	13,7
МС12	1	-12×150, ℓ=340	1	4,8	6,0
	2	ф18А-III, ℓ=300	2	0,6	

Арматура: класса А-III по ГОСТ 5781-82
Полоса: -12 по ГОСТ 103-76
Узел 1 см. ТП 902-1-178.91-КЖ2.И.23

Привязан			
	Разраб.	Третьяков	
	Рук. гр.	Тахтамышева	
	Гл. спец.	Власенко	
	Н. контр.	Сокольская	
	Нач. отд.	Шейко	
Инв. №			

ТП902-1-178.91-КЖ2.И.25

Изделие соединительное МС11, МС12

Стадия	Лист	Листов
Р		1

ГОССТРОЙ СССР СВКП ХАРЬКОВСКИЙ ВОДОКАНАЛПРОЕКТ

Формат А3

25025-01 64

Инв. № подл. | Подпись и дата | Взам. инв. №

МС 13

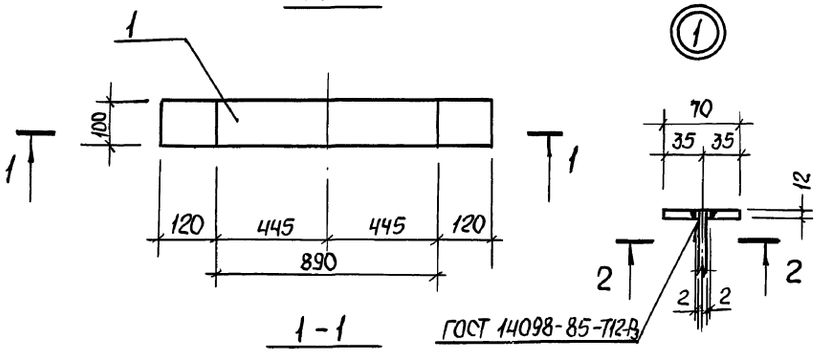

Марка изделия	Поз.	Наименование	Кол.	Масса ед., кг	Масса изделия, кг
МС 13	1	-12 × 100, ℓ = 1130	1	10,6	11,51
	2	ф18 А-III, ℓ = 225	1	0,45	
	3	-12 × 70, ℓ = 70	1	0,46	

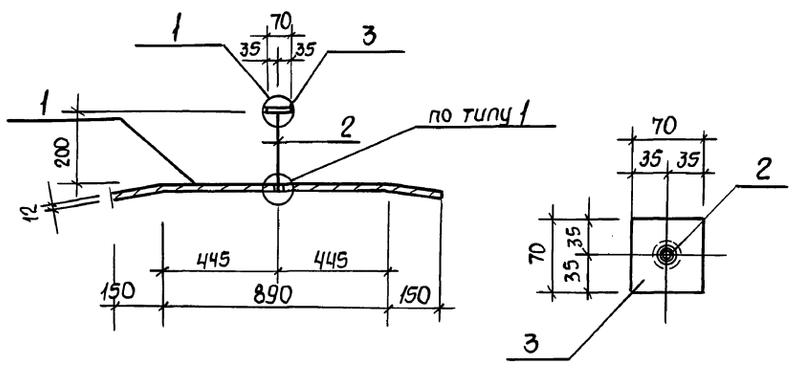

Арматура: А-III по ГОСТ 5781-82
Полоса: -12 по ГОСТ 103-76

Привязан

Инв. №

Разраб.	Третьякова		
Нач. отд.	Шейко		
Н. контр.	Сокольская		
Гл. спец.	Власенко		
Рук. гр.	Тахтамышева		

ТП 902-1-178.91-КЖ2.И.26

Изделие соединительное МС 13

Стадия	Лист	Листов
Р		1

ГОССТРОЙ СССР СВКП ХАРЬКОВСКИЙ ВОДОКАНАЛПРОЕКТ

Формат А3

Инв. № подл. | Подпись и дата | Взам. инв. №

25025-01 (6)

Привязан

Инв. №

Стадия	Лист	Листов

ГОССТРОЙ СССР СВКП ХАРЬКОВСКИЙ ВОДОКАНАЛПРОЕКТ

Формат А3

gost.e-ecolog.ru