ТИПОВОЙ ПРОЕКТ

902-1-177.91

КАНАЛИЗАЦИОННАЯ НАСОСНАЯ СТАНЦИЯ ПРОИЗВОДИТЕЛЬНОСТЬЮ 600-2000 $м^3$/ч, НАПОРОМ 30-55 м С РЕШЕТКАМИ-ДРОБИЛКАМИ ПРИ ГЛУБИНЕ ЗАЛОЖЕНИЯ ПОДВОДЯЩЕГО КОЛЛЕКТОРА 7,0 м

(СБОРНО-МОНОЛИТНЫЙ ВАРИАНТ, ОПУСКНОЙ СПОСОБ)

АЛЬБОМ 5

ПОДЗЕМНАЯ ЧАСТЬ

КЖ 2 КОНСТРУКЦИИ ЖЕЛЕЗОБЕТОННЫЕ СТР. 3 ... 34

КМ 2 КОНСТРУКЦИИ МЕТАЛЛИЧЕСКИЕ СТР. 35 ... 50

КЖ 2.И ИЗДЕЛИЯ СТР. 51 ... 73

25024-01

ЦЕНА –

Отпускная цена на момент реализации, указана в счет-накладной

gost.e-ecolog.ru

ТИПОВОЙ ПРОЕКТ
902-1-177.91

КАНАЛИЗАЦИОННАЯ НАСОСНАЯ СТАНЦИЯ ПРОИЗВОДИТЕЛЬНОСТЬЮ 600 - 2000 м³/ч, НАПОРОМ 30-55 м С РЕШЕТКАМИ-ДРОБИЛКАМИ ПРИ ГЛУБИНЕ ЗАЛОЖЕНИЯ ПОДВОДЯЩЕГО КОЛЛЕКТОРА 7,0 м

(СБОРНО - МОНОЛИТНЫЙ ВАРИАНТ, ОПУСКНОЙ СПОСОБ)

АЛЬБОМ 5.
ПЕРЕЧЕНЬ АЛЬБОМОВ

АЛЬБОМ 1 (ИЗ ТП 902-1-170.91)	ПЗ	ПОЯСНИТЕЛЬНАЯ ЗАПИСКА
АЛЬБОМ 2 (ИЗ ТП 902-1-170.91)	ТХ	ТЕХНОЛОГИЯ ПРОИЗВОДСТВА
	ВК	ВНУТРЕННИЙ ВОДОПРОВОД И КАНАЛИЗАЦИЯ
	ОВ	ОТОПЛЕНИЕ И ВЕНТИЛЯЦИЯ
АЛЬБОМ 3 (ИЗ ТП 902-1-170.91)		НАДЗЕМНАЯ ЧАСТЬ И ОБЩИЕ ЧЕРТЕЖИ ПОДЗЕМНОЙ ЧАСТИ
	АР	АРХИТЕКТУРНЫЕ РЕШЕНИЯ
	КЖ1	КОНСТРУКЦИИ ЖЕЛЕЗОБЕТОННЫЕ
	КМ1	КОНСТРУКЦИИ МЕТАЛЛИЧЕСКИЕ
АЛЬБОМ 4 (ИЗ ТП 902-1-170.91)	КЖИ	ИЗДЕЛИЯ
	АРИ	ИЗДЕЛИЯ
АЛЬБОМ 5.		ПОДЗЕМНАЯ ЧАСТЬ
	КЖ2	КОНСТРУКЦИИ ЖЕЛЕЗОБЕТОННЫЕ
	КМ2	КОНСТРУКЦИИ МЕТАЛЛИЧЕСКИЕ
	КЖ2И	ИЗДЕЛИЯ
АЛЬБОМ 6 (ИЗ ТП 902-1-170.91)	ЭМ	СИЛОВОЕ ЭЛЕКТРООБОРУДОВАНИЕ
	АТХ	ТЕХНОЛОГИЧЕСКИЙ КОНТРОЛЬ
АЛЬБОМ 7 (ИЗ ТП 902-1-170.91)	Н	НЕСТАНДАРТИЗИРОВАННОЕ ОБОРУДОВАНИЕ
АЛЬБОМ 8 (ИЗ ТП 902-1-170.91)	СО	СПЕЦИФИКАЦИИ ОБОРУДОВАНИЯ
АЛЬБОМ 9.	ВМ	ВЕДОМОСТИ ПОТРЕБНОСТИ В МАТЕРИАЛАХ
АЛЬБОМ 10 (ИЗ ТП 902-1-170.91)	С	СМЕТЫ. ОБЩАЯ ЧАСТЬ
АЛЬБОМ 11.	С	СМЕТЫ. ПОДЗЕМНАЯ ЧАСТЬ

ПРИМЕНЕННЫЕ ТИПОВЫЕ МАТЕРИАЛЫ

СЕРИЯ 7.902-4 СЕРИЯ 3.901-13 ВЫПУСК 3 СЕРИЯ 7.820-9 ВЫПУСК 6	БАК РАЗРЫВА СТРУИ ВМЕСТИМОСТЬЮ 180 Л. КОЛОНКА УПРАВЛЕНИЯ ЗАДВИЖКОЙ	РАСПРОСТРАНЯЕТ ТБИЛИССКИЙ ФИЛИАЛ ЦИТП
	ЗАТВОРЫ ЩИТОВЫЕ ДЛЯ ПРЯМОУГОЛЬНЫХ ЛОТКОВ	РАСПРОСТРАНЯЕТ Союзводоканалпроект

РАЗРАБОТАН ПРОЕКТНЫМ ИНСТИТУТОМ
„ХАРЬКОВСКИЙ ВОДОКАНАЛПРОЕКТ"

ГЛАВНЫЙ ИНЖЕНЕР ИНСТИТУТА Г.А. БОНДАРЕНКО

ГЛАВНЫЙ ИНЖЕНЕР ПРОЕКТА В.С. ЛЯЛЮК

УТВЕРЖДЕН В/О „СОЮЗВОДОКАНАЛНИИПРОЕКТ"
ПРОТОКОЛ №9 ОТ 15 МАЯ 1991 Г.

Содержание альбома №5

№№ листов	Наименование и обозначение документов. Наименование листа	Стр.
	Содержание альбома	2
	Основной комплект чертежей марки КМ2	
1	Общие данные (начало)	3
2	Общие данные (окончание)	4
3	Планы на отм. -9,730 и -7,270. Разрез 1-1	5
4	Схема расположения элементов подземной части	6
5	Плита днища ПДм1. Общий вид и схема армирования (начало)	7
6	Плита днища ПДм1. Общий вид и схема армирования (окончание)	8
7	Плита днища ПДм1. Спецификация. Сухие грунты	9
8	Плита днища ПДм1. Спецификация. Мокрые грунты	10
9	Плита днища ПДм1. Раскрой сеток	11
10	Схема расположения стеновых панелей (начало)	12
11	Схема расположения стеновых панелей (продолжение)	13
12	Схема расположения стеновых панелей (продолжение) Клиновидный стык	14
13	Схема расположения стеновых панелей (продолжение). Клиновидный стык	15
14	Схема расположения стеновых панелей (продолжение). Клиновидный стык.	16
15	Схема расположения стеновых панелей (продолжение). Клиновидный и шпоночный стык	17
16	Схема расположения стеновых панелей (продолжение). Клиновидный и шпоночный стык	18
17	Схема расположения стеновых панелей (продолжение).	19
18	Схема расположения стеновых панелей (продолжение). Клиновидный стык	20
19	Схема расположения стеновых панелей (продолжение). Шпоночный стык	21
20	Схема расположения стеновых панелей (продолжение). Шпоночный стык.	22
21	Схема расположения стеновых панелей (продолжение). Шпоночный стык	23
22	Схема расположения стеновых панелей (продолжение). Клиновидный стык.	24
23	Схема расположения стеновых панелей (окончание). Шпоночный стык	25
24	Участки монолитные Ум1, Ум2. Общий вид и схема армирования (начало). Клиновидный стык	26
25	Участки монолитные Ум1, Ум2. Общий вид и схема армирования (продолжение). Клиновидный и шпоночный стык.	27
26	Участки монолитные Ум1, Ум2. Общий вид и схема армирования (продолжение). Клиновидный стык	28
27	Участки монолитные Ум1, Ум2. Общий вид и схема армирования (продолжение) Шпоночный стык	29
28	Участки монолитные Ум1, Ум2. Общий вид и схема армирования (продолжение). Шпоночный стык	30
29	Участки монолитные Ум1, Ум2. Общий вид и схема армирования (окончание)	31
30	Схема расположения опорных блоков и фаршахты	32
31	Схема армирования фаршахты ФШм1	33
32	Схема расположения воротника ВРм1	34
	Основной комплект чертежей марки КМ2	
1	Общие данные (начало)	35
2	Общие данные (продолжение)	36
3	Общие данные (окончание)	37
4	Схема расположения металлических площадок на отм. -7,200; -6,500 (начало)	38
5	Схема расположения металлических площадок на отм. -7,200; -6,500 (продолжение)	39
6	Схема расположения металлических площадок на отм. -7,200; -6,500 (продолжение)	40
7	Схема расположения металлических площадок на отм. -7,200; -6,500 (продолжение)	41
8	Схема расположения металлических площадок на отм. -7,200; -6,500 (продолжение)	42
9	Схема расположения металлических площадок на отм. -7,200; -6,500 (окончание)	43
10	Схема расположения металлических лестниц и площадок на отм. 3,000; -4,200; -6,000 (начало)	44
11	Схема расположения металлических лестниц и площадок на отм. -3,000; -4,200; -6,000 (продолжение)	45
12	Схема расположения металлических лестниц и площадок на отм. -3,000; -4,200; -6,000 (продолжение)	46
13	Схема расположения металлических лестниц и площадок на отм. -3,000; -4,200 -6,000 (продолжение)	47
14	Схема расположения металлических лестниц и площадок на отм. -3,000; -4,200; -6,000 (окончание)	48
15	Схема расположения съемной площадки П1	49
16	Схема расположения металлических щитов.	50
	Изделия КМ2.И	
	Содержание выпуска.	51
	Технические требования	52
	Блок опорный БО1	52
	Панели стеновые ПС1-ПС1-9; ПС2-ПС2-6; ПС3; ПС3-1; ПС4, ПС4-1	53, 54
	Панели стеновые ПС1... ПС1-9; ПС2... ПС2-1; ПС3; ПС3-1, ПС4; ПС4-1. Сборочный чертеж	55-58
	Ведомость расхода стали. Клиновидный стык	59
	Ведомость расхода стали Шпоночный стык	60
	Панель перегородочная ПТ1... ПТ6	61-64
	Ведомость расхода стали	64
	Каркас плоский КР1	65
	Каркасы плоские КР2, КР5	65
	Каркасы плоские КР3, КР6	65
	Каркас плоский КР4	65
	Сетка арматурная С1	65
	Сетка арматурная С2	65
	Сетка арматурная С3	66
	Сетка арматурная С4	66
	Сетка арматурная С5	67
	Сетка арматурная С6	67
	Изделие соединительное МС15	67
	Сетка арматурная С7	68
	Сетка арматурная С8	68
	Сетка арматурная С9	68
	Сетка арматурная С10	68
	Сетка арматурная С11	69
	Изделие закладное МН1	69
	Изделие закладное МН2	69
	Изделие соединительное МС1, МС2, МС8	70
	Изделие соединительное МС3	70
	Изделие соединительное МС4, МС5	71
	Изделие соединительное МС6, МС7.	71
	Изделие соединительное МС9, МС10	72
	Изделие соединительное МС11, МС12	72
	Изделие соединительное МС13	73
	Изделие соединительное МС14	73

Альбом 5

Ведомость рабочих чертежей основного комплекта марки КЖ2 (начало)

Лист	Наименование	Примечание
1.	Общие данные (начало)	
2	Общие данные (окончание).	
3	Планы на отм. -9.730 и -7.270. Разрез 1-1.	
4	Схема расположения элементов подземной части	
5	Плита днища ПДм1. Общий вид и схема армирования (начало)	
6	Плита днища ПДм1. Общий вид и схема армирования (окончание).	
7	Плита днища ПДм1. Спецификация. Сухие грунты.	
8	Плита днища ПДм1. Спецификация. Мокрые грунты.	
9	Плита днища ПДм1. Раскрой сеток.	
10	Схема расположения стеновых панелей (начало).	
11	Схема расположения стеновых панелей (продолжение).	
12	Схема расположения стеновых панелей (продолжение). Клиновидный стык.	
13	Схема расположения стеновых панелей (продолжение). Клиновидный стык	
14	Схема расположения стеновых панелей (продолжение). Клиновидный стык	
15	Схема расположения стеновых панелей (продолжение). Клиновидный и шпоночный стык	
16	Схема расположения стеновых панелей (продолжение). Клиновидный и шпоночный стык	
17	Схема расположения стеновых панелей (продолжение)	
18	Схема расположения стеновых панелей (продолжение). Клиновидный стык.	
19	Схема расположения стеновых панелей (продолжение). Шпоночный стык	
20	Схема расположения стеновых панелей (продолжение). Шпоночный стык.	

Ведомость рабочих чертежей основного комплекта марки КЖ2 (окончание).

Лист	Наименование	Примечание
21	Схема расположения стеновых панелей (продолжение). Шпоночный стык.	
22	Схема расположения стеновых панелей (продолжение). Клиновидный стык.	
23	Схема расположения стеновых панелей (окончание). Шпоночный стык	
24	Участки монолитные Ум1, Ум2. Общий вид и схема армирования (начало). Клиновидный стык	
25	Участки монолитные Ум1, Ум2. Общий вид и схема армирования (продолжение). Клиновидный и шпоночный стык.	
26	Участки монолитные Ум1, Ум2. Общий вид и схема армирования (продолжение). Клиновидный стык.	
27	Участки монолитные Ум1, Ум2. Общий вид и схема армирования (продолжение). Шпоночный стык	
28	Участки монолитные Ум1, Ум2. Общий вид и схема армирования (продолжение). Шпоночный стык	
29	Участки монолитные Ум1, Ум2. Общий вид и схема армирования (окончание)	
30	Схема расположения опорных блоков и форшахты	
31	Схема армирования форшахты ФШм1	
32	Схема расположения воротника ВРм1	

Ведомость спецификаций

Лист	Наименование	Примечание
4	Спецификация к схеме расположения элементов подземной части.	
22	Спецификация к схеме расположения стеновых панелей. Клиновидный стык	
23	Спецификация к схеме расположения стеновых панелей. Шпоночный стык.	
30	Спецификация к схеме расположения опорных блоков и форшахты	

Ведомость ссылочных и прилагаемых документов.

Обозначение	Наименование	Примечание
	Ссылочные документы	
ГОСТ 23279-85	Сетки сварные из стержневой арматуры диаметром до 40 мм	
5.900-2	Сальники набивные Ду50-Ду1400 для пропуска труб через стены	
1.400-15, вып. 1	Унифицированные закладные изделия железобетонных конструкций для крепления технологических устройств	
3.901.1-14	Сборные унифицированные железобетонные стеновые панели подземных частей круглых водозаборных сооружений раздельного и совмещенного типов	
вып. 0	Материалы для проектирования	
вып. 1	Панели стеновые. Рабочие чертежи	
вып. 2	Арматурные и закладные изделия	
	Рабочие чертежи	
	Прилагаемые документы	
ТП 902-1-170.91-КЖ1	Надземная часть и общие чертежи подземной части	Альбом 3
ТП 902-1-170.91-КЖ1.И	Изделия	Альбом 4
ТП 902-1-177.91-КЖ.ВМ	Ведомости потребности в материалах	Альбом 9

Общие указания

1. За относительную отметку 0,000 принят уровень чистого пола надземной части здания, что соответствует абсолютной отметке [ ]

Типовой проект разработан в соответствии с действующими нормами и правилами.

Главный инженер проекта /Лялюк/

Согласовано

Инв. № подл.	Подпись и дата	Взам. инв. №	Гл. спец. ТО	Лукавский

Инв. №			Привязан	
			ТП 902-1-177.91-КЖ2	
Нач. отд.	Шейко		Канализационная насосная станция производительностью 600-2000 м³/ч H=30-55 м с решетками дробилками	Стадия: Р; Лист: 1; Листов: 32
Н. контр.	Сокольская			
Гл. спец.	Власенко			
Рук. гр.	Тохтамышева		Общие данные (начало)	Госстрой СССР СВКП Харьковский Водоканалпроект
Инж.	Третьякова			

25024-01 4

Формат А2

Схемы расчетных нагрузок:

период эксплуатации

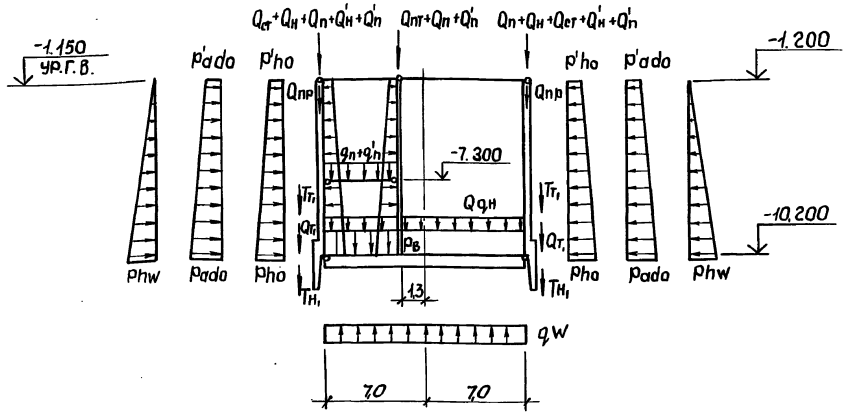

период строительства

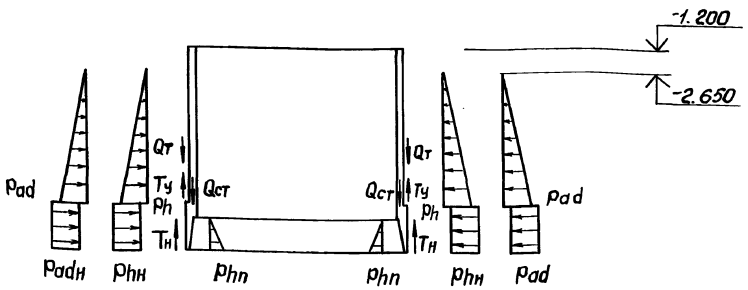

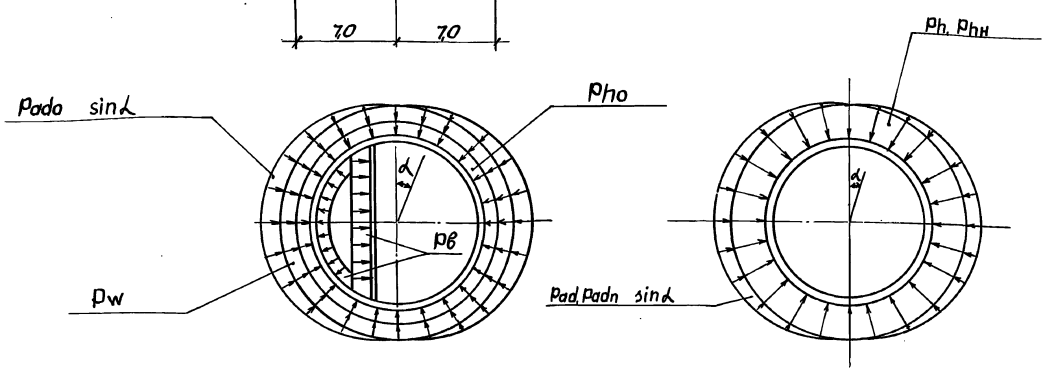

Ведомость объемов сборных бетонных и железобетонных конструкций по рабочим чертежам основного комплекта марки КЖ2

	Наименование группы элементов конструкции.	Код	Кол. м³	Примечание
1	Панели стеновые	58 31 21	112,96	
		58 31 21	(121,10)	
2	Перегородки	58 32 11	31,50	
3	Блоки опорные	58 11 21	7,00	
	Всего бетона и железобетона		151,46	
			(159,60)	

Материалы на изготовление сборных бетонных и железобетонных конструкций учтены в ведомости потребности в материалах и отдельно не учитываются.

неоговоренные нагрузки кН/м²(тс/м²)

Значения в скобках - для вариантА СО шпоночным стыком панелей.

Глубина подземной части	Грунт	Нагрузки от собственного веса: постоянные: Надземная часть, кН/м (тс/м) Qн	стены подземной части, кН/м (тс/м) Qст	Перекрытие в грузовом отделении Qп	Днище qдн	Тампон, цем. кН/м (тс/м) Qт1	Перегородка подземной части, кН/м (тс/м) Qпг	Перекрытие от q=1000 кН/м² (тс/м²) Qп	Эксплуатационная нагрузка: постоянные: Основное давление грунта Pho	P'ho	Дополнительное давление грунта от веса выгребов Phw	Давление грунтовых вод на днище qw	Дополнительное давление грунта Pado	P'ado	Усилия трения конт. грунта по грун. обсыпке, кН/м (тс/м) Тн1	Тт1	Гнет грунта на бермах, кН/м (тс/м) Qпр	Временная нагрузка на перекрытии Q'н	Q'п	Гидростатическое давление воды в насосной pв	p'в	Погружение колодца: Пост. Основное давление грунта на уступе Phн	Кратковременные: Гидростатическое давление в зоне гидростатического давления Ph	Вес тампонажа Qт	Дополнительное давление грунта Padн	Дополнительное давление слоистого раствора Pad	Усилия трения конт. грунта, кН/м (тс/м) Тн	Усилия трения цементного кольца, кН/м (тс/м) Ту	Пассивное давление грунта Phn
10,2	водонасыщенный	Qн	Qст	Qп	13,8 (1,3)	Qт1	Qпг	Qп	120,4 (12,04)	24,2 (2,42)	51,1 (5,11)	95,5 (9,55)	12,04 (1,2)	2,42 (0,24)	18,0 (1,8)	69,1 (6,91)	60,0 (6,0)						77,8 (7,78)			19,5 (1,95)		41,6 (4,16)		45,7 (4,57)
	сухой	74,1 (7,41)	82,5 (8,25)	7,0 (0,7)	11,0 (1,1)	21,3 (2,13)	74,3 (7,43)	19,0 (1,9)	95,9 (9,59)	19,3 (1,93)	—	—	9,6 (0,96)	1,93 (0,2)	—	—	—	5,7 (0,57)	11,1 (1,11)	2,4 (0,24)	102,0 (10,2)	11,5 (1,15)	62,4 (6,24)	89,0 (8,9)	12,2 (1,22)	15,6 (1,56)	13,4 (1,34)	42,3 (4,23)	1,2	55,3 (5,53)

Привязан					ТП 902-1-177.91	-КЖ2
Инв.№						
Нач.отд.	Шейко				Канализационная насосная станция производительностью 600-8000 м³/ч. H=30-55 м с решетками-дробилками	Стадия: Р; Лист: 2; Листов:
Н.контр.	Сокольская					
Гл.спец.	Власенко					
Рук.гр.	Тактамышева				Общие данные (окончание)	Госстрой СССР СЕВКП Харьковский водоканалпроект
Инж.1к	Сокольская					
Инж.	Рукас					

25024-01 5

Инв.№ подл. | Подпись и дата | Взам.инв.№

Копировал Формат А2

Альбом 5

План на отм. -7,270; -9,730

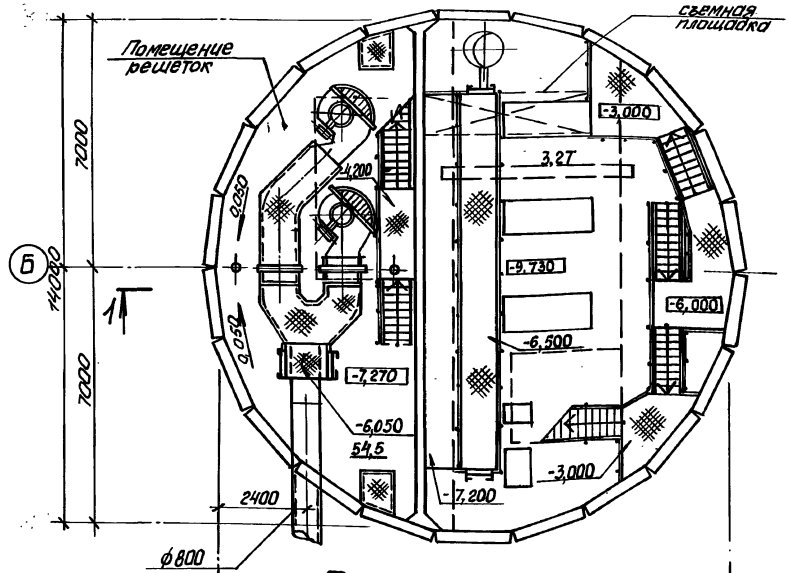

План на отм. -9,730

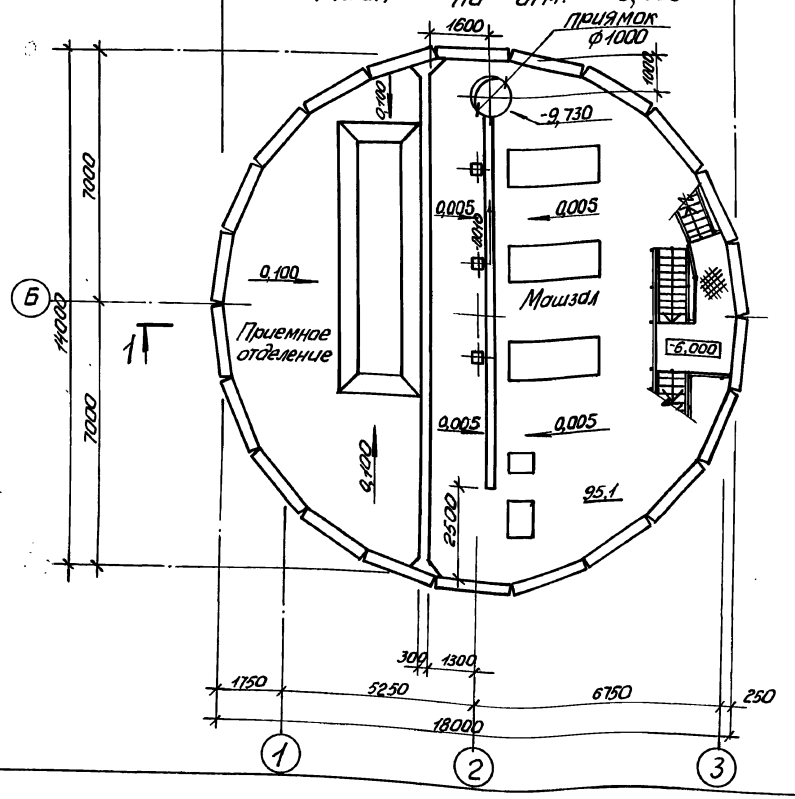

Разрез 1-1

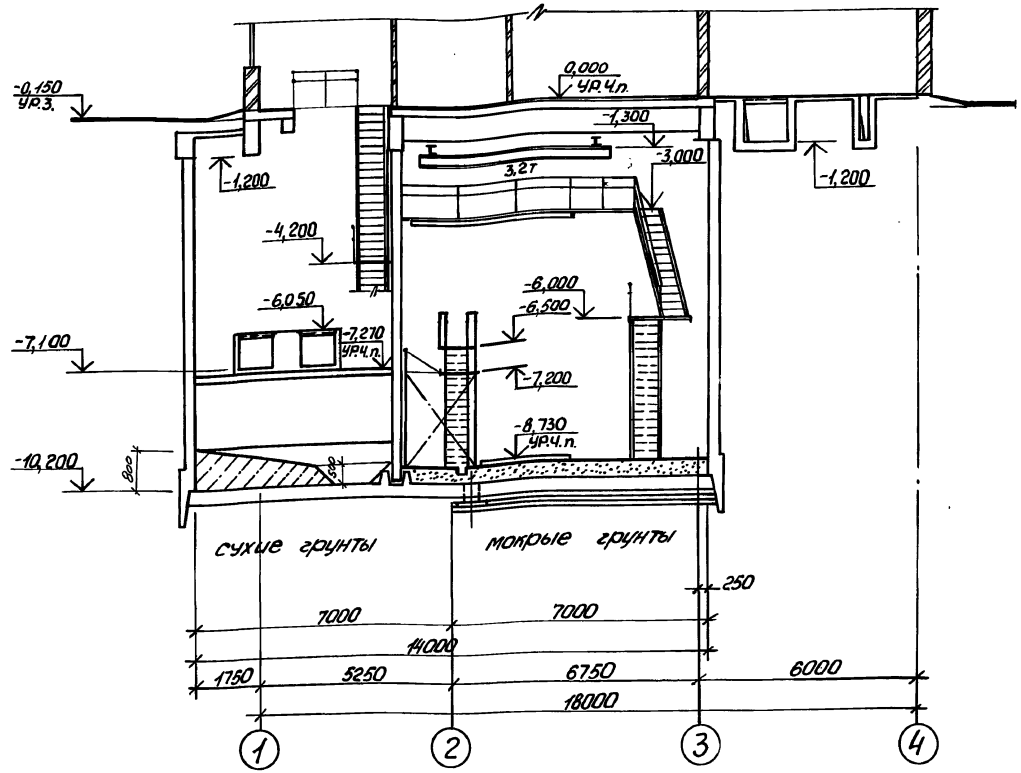

Основные строительные показатели

Наименование	ед. изм.	Кол.
Общая площадь	м²	229,6
на расчетную единицу	м²	0,19
Строительный объем	м³	1708,6
на расчетную единицу	м³	1,42

Гидроизоляцию стен и днища см. ТП 902-1-170.91-КЖ1 лист 35, альбом 3

Привязан		Нач. отд.	Шейко		ТП-902-1-177.91-КЖ2	
		Н. контр.	Сокольская			
		Гл. спец.	Власенко			
Инв. №		Зав. гр.	Кесина		Канализационная насосная станция производительностью 600-2000 м³/ч H=30-55 м с решетками-дробилками	Стадия: Р; Лист: 3; Листов:
		Арх. II кат.	Шевлякова		Планы на отм. -9,730 и -7,270. Разрез 1-1	Госстрой СССР СВКТП Харьковский Водоканалпроект

25024-01 6

Инв. № подл. | Подпись и дата | Взам. инв. № | Гл. спец. ТП Власенко | Нач. отд. Шейко | Н. контр. Сокольская

Формат А2

Альбом 5

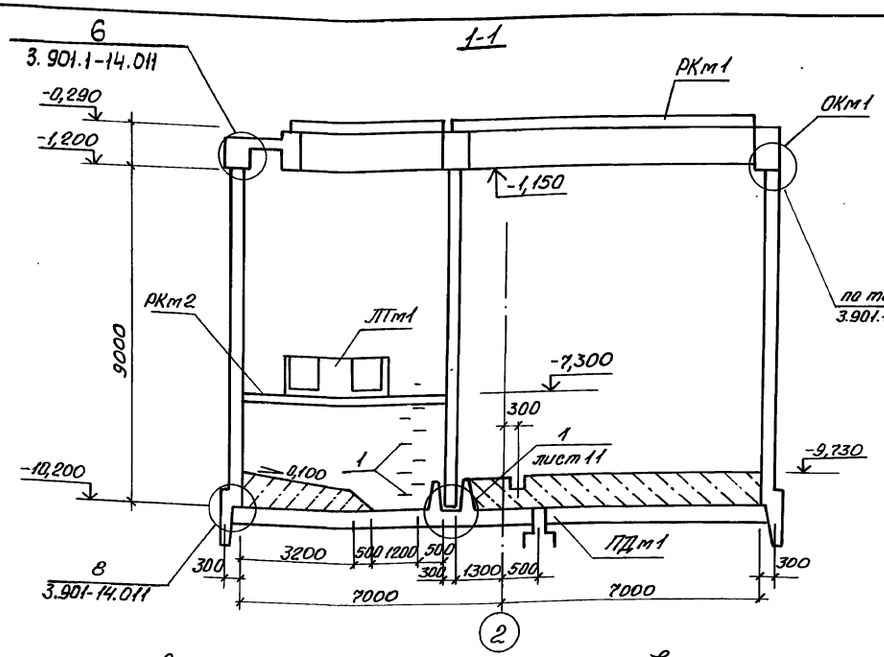

Схема расположения элементов подземной части

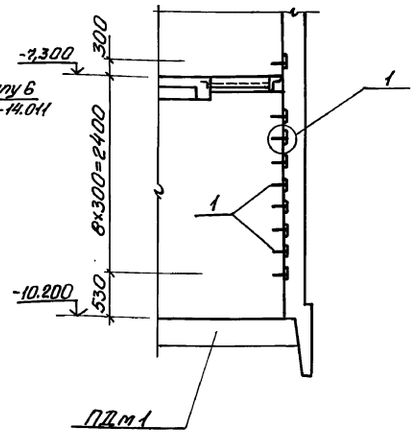

Спецификация к схеме расположения элементов подземной части

Марка поз	Обозначение	Наименование	Кол.	Масса ед.кг	Примечание
ПДм1	лист 5-9	Плита днища ПДм1	1		
РКм1	ТП902-1-170.91-КЖ1	Перекрытие на отм. 0,000 РКм1	1		Альб.3
ОКм1	ТП902-1-170.91-КЖ1	Кольцо монолитное ОКм1	1		Альб.3
РКм2	ТП902-1-170.91-КЖ1	Перекрытие на отм. -7,270 РКм2	1		Альб.3
ЛТм1	ТП902-1-170.91-КЖ1	Лотки ЛТм1	1		Альб.3
1	1.400-15. Вып.1	Изделие закладное МН 801	18	0,74	

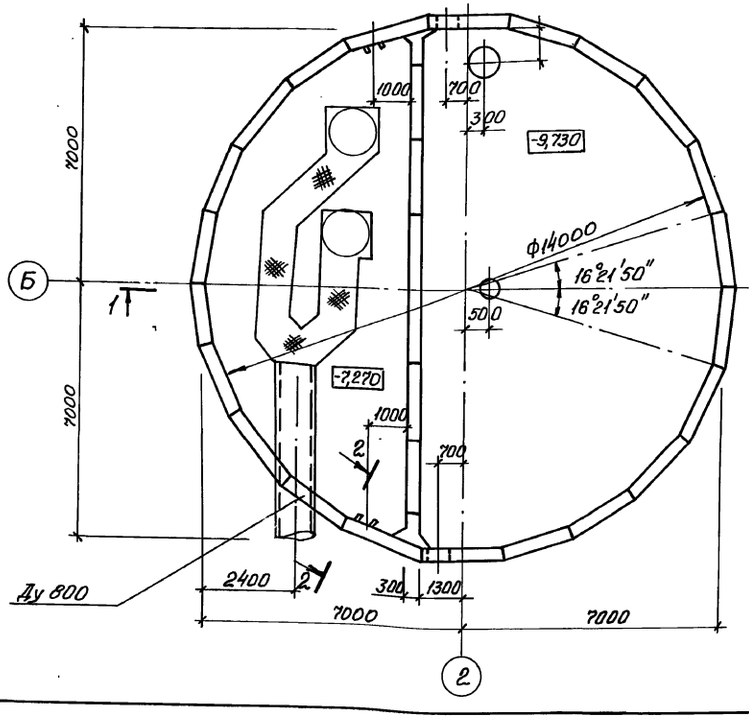

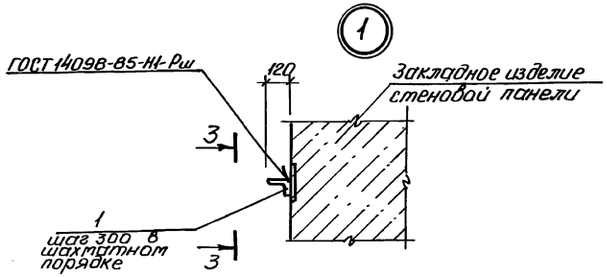

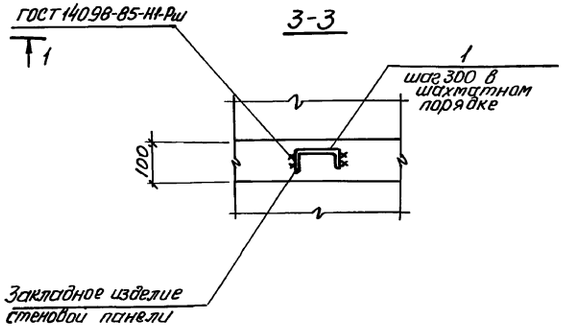

Привязан	Нач.отд.	Шейко		ТП902-1-177.91-КЖ2		
	Н.контр.	Сокольская		Канализационная насосная станция производительностью 600-2000м³/ч, H=30-55м с решетками-дробилками	Стадия	Лист	Листов
	Гл.спец.	Власенко			Р	4	
	Рав.гр.	Тахтамышева		Схема расположения элементов подземной части	Госстрой СССР Союзводоканалниипроект Харьковский водоканалпроект		
Инв.№	Инж.Пк.	Третьякова					

25024-01 7

Формат А2

Согласовано

Гл.спец. ТО Лучковский

Взам. инв.№

Подпись и дата

Инв.№ подл.

Альбом 5

Схема расположения нижней арматуры

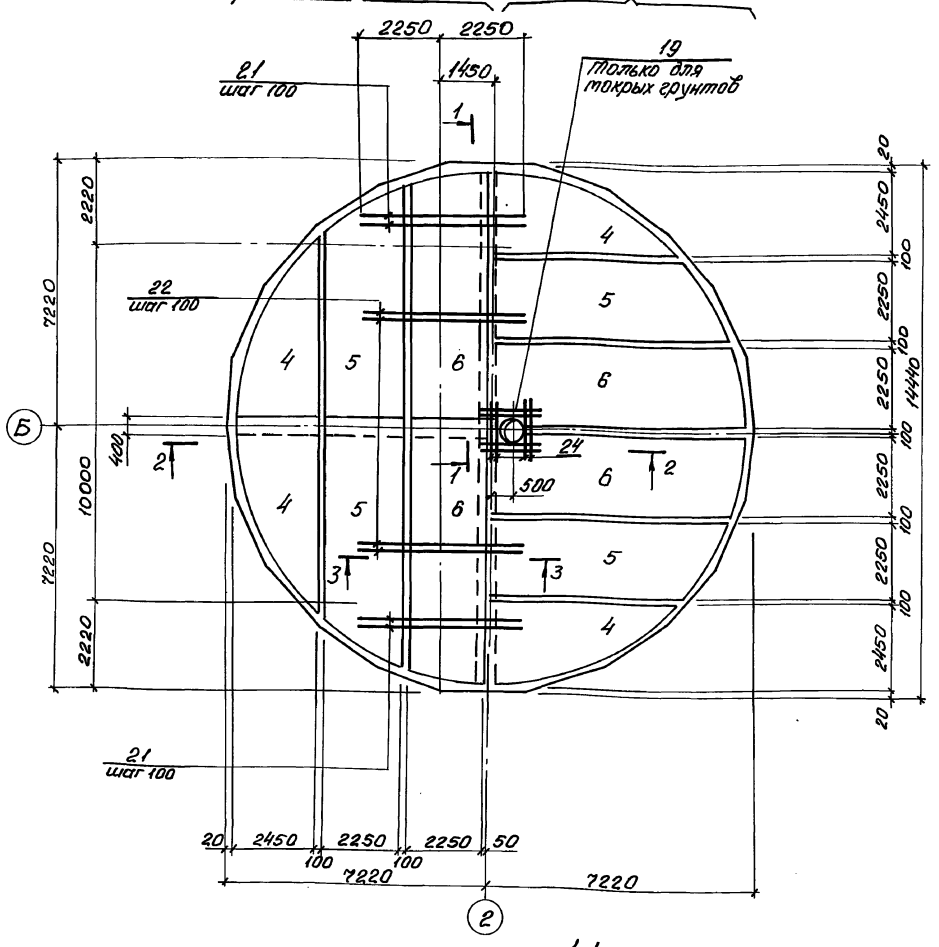

Схема расположения верхней арматуры

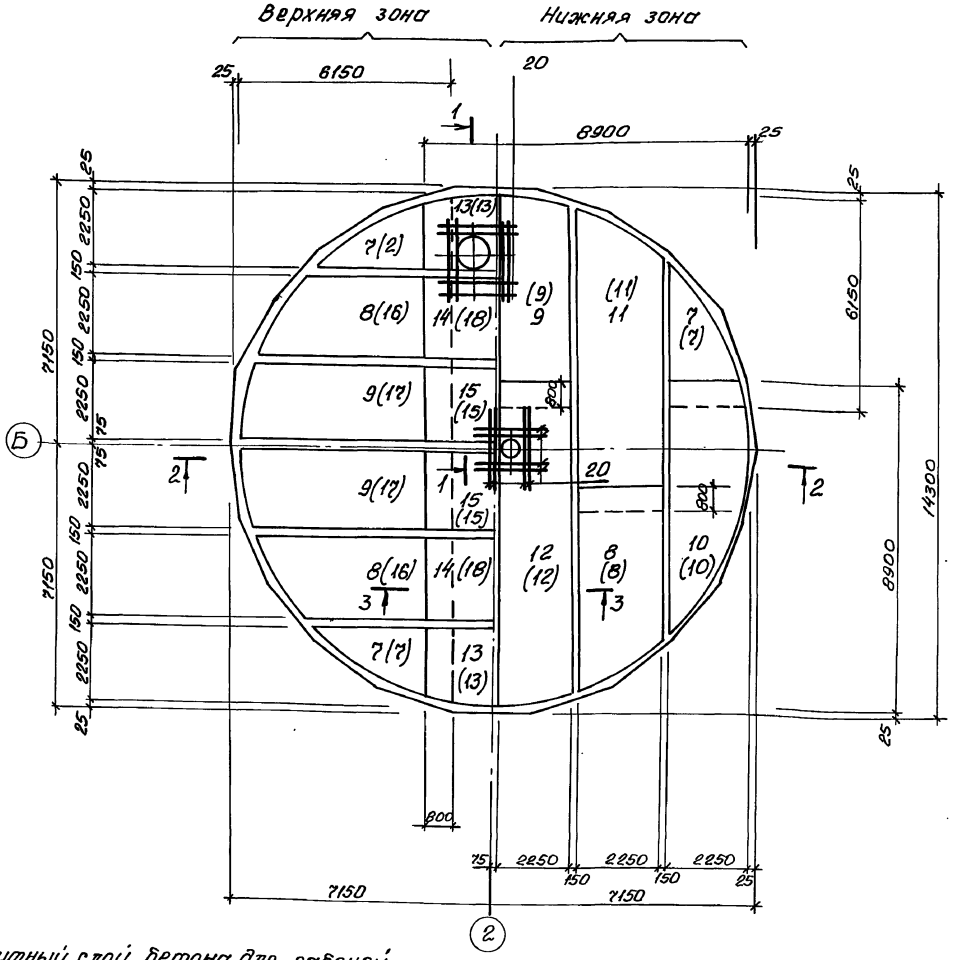

1-1

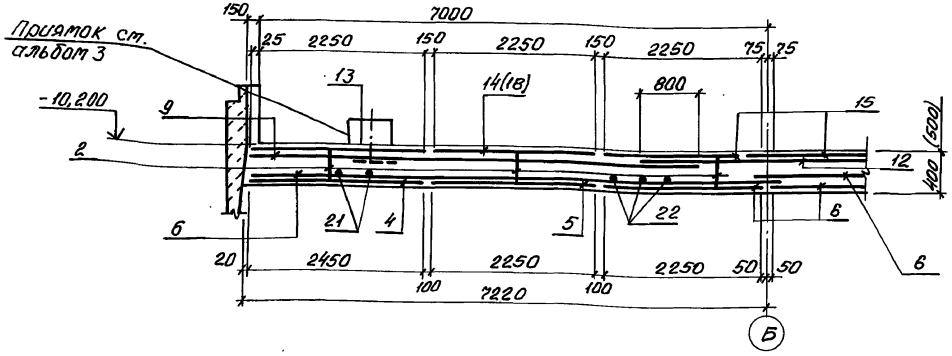

1. Защитный слой бетона для рабочей арматуры принят:
   для нижней – 35 мм
   для верхней – 20 мм
2. Обозначения в скобках для мокрых грунтов.
3. В зоне установки приямков арматуру сеток вырезать по месту и приварить к корпусу приямков.
4. Стержни поз. 21, 22 привязать к арматурным сеткам.

				ТП902-1-177.91-КЖ2			
Привязан	Нач. отд.	Шейко		Канализационная насосная станция производительностью 600-2000 м³/ч, H=30-55 м с решетками-дробилками	Стадия	Лист	Листов
	Н. контр.	Сокольская			Р	5	
	Гл. спец.	Власенко					
	Зав. гр.	Тахтамышева		Плита днища ПДм 1. Общий вид и схема армирования (начало)	Госстрой СССР Союзводоканалниипроект Харьковский водоканалпроект		
Инв. №	Инж.	Каюков					
	Рассчит.	Соколовская					

25024-01 8

Формат А2

Согласовано

Инв. № подл. | Подпись и дата | Взам. инв. № | Гл. спец. то | Лучковский

Альбом 5

Схема расположения приямков и пазов

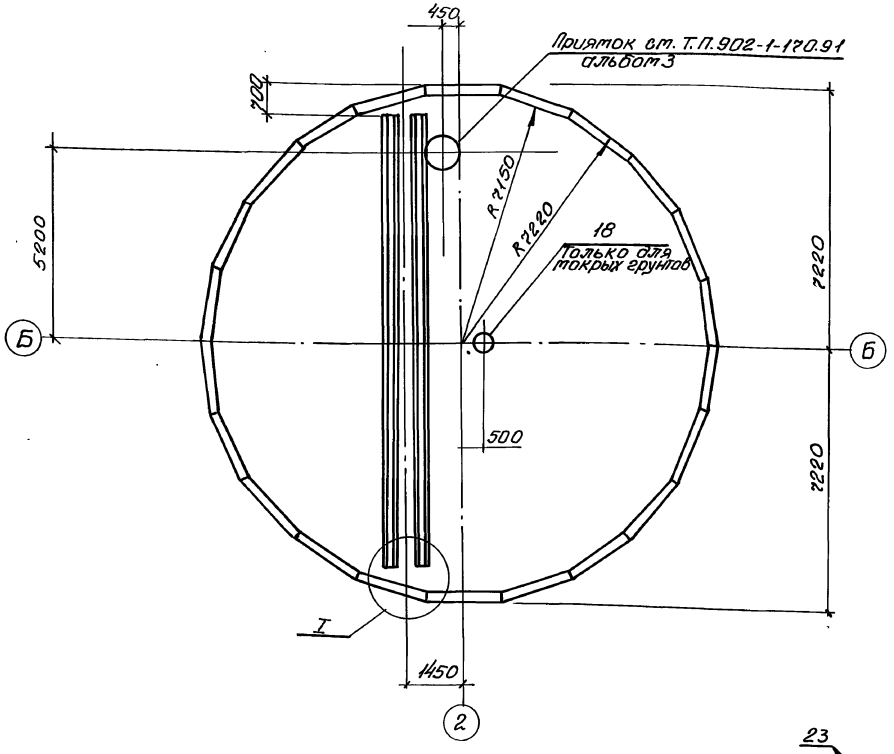

2-2

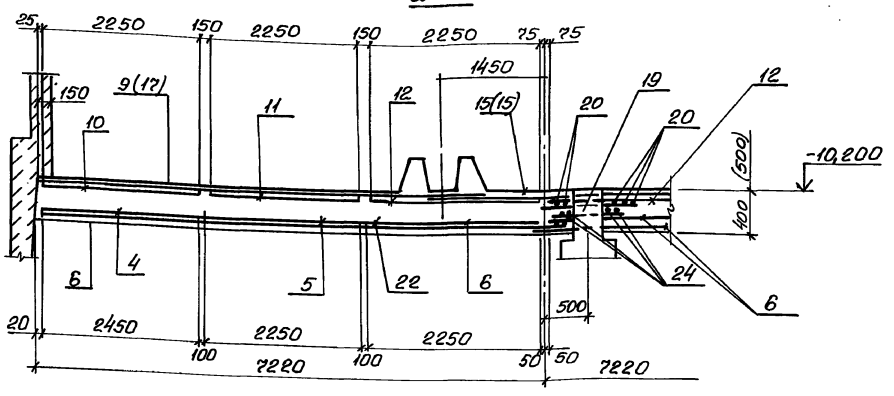

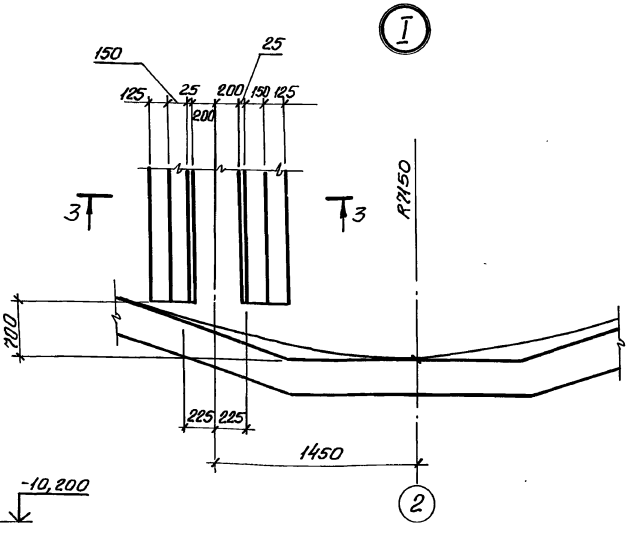

3-3

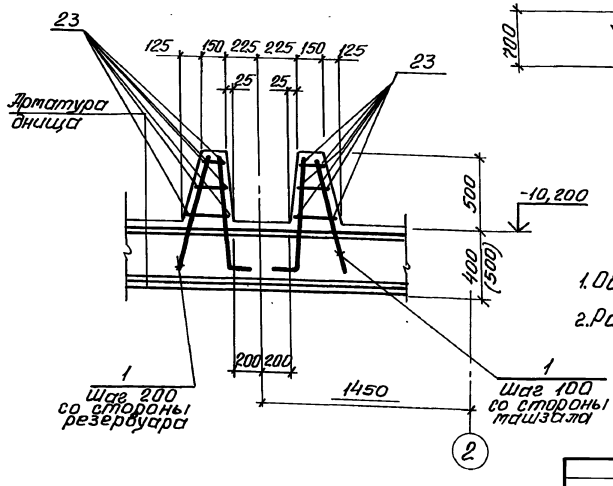

Схема расположения каркасов

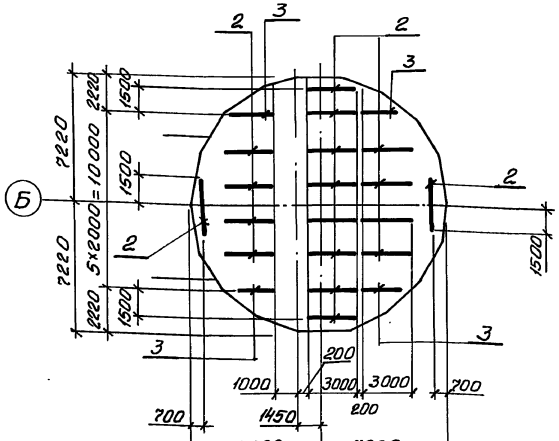

1. Обозначения в скобках для мокрых грунтов.
2. Раскрой сеток см. лист 9.

				ТП 902-1-177.91- КЖ2		
Привязан	Нач. отд.	Шейко		Канализационная насосная станция производительностью 600-2000 м³/ч, H=30-55 м с решетками-дробилками	Стадия	Лист	Листов
	Н.контр.	Сокольская			Р	6	
	Гл.спец.	Власенко					
	Зав. гр.	Тахтамышева		Плита днища ПДм 1. Общий вид и схема армирования (окончание)	Госстрой СССР Союзводоканалниипроект Харьковский водоканалпроект		
Инв. №	Инж.	Каюков					
	Рассчит.	Соколовская					

25024-01 9

Формат А2

Согласовано
Гл.спец. ТО Лучковский
Взам.инв.№
Подпись и дата
Инв.№ подл.

Альбом 5

Спецификация ПДм1

/Начало/

Формат	Зона	Поз.	Обозначение	Наименование	Кол.	Примечание
				Сборочные единицы		
				Каркасы плоские		
А4		1	ТП902-1-177.91-КЖ2.И.04	Кр1	200	2,6 кг
А4		2	-КЖ2.И.05	Кр2	18	13,6 кг
А4		3	-КЖ2.И.06	Кр3	4	9,06 кг
				Сетки арматурные		
		4	ГОСТ 23279-85	4С $\frac{8АI-200}{6АI-200}$ 245×565	8	
		5	ГОСТ 23279-85	4С $\frac{8АI-200}{6АI-200}$ 225×695 $\frac{75}{25}$	8	
		6	ГОСТ 23279-85	4С $\frac{8АI-200}{6АI-200}$ 225×740 $\frac{100}{25}$	8	
		7	ГОСТ 23279-85	1С $\frac{12А-III}{8АIII}$ 215×425 $\frac{25}{75}$	4	
		8	ГОСТ 23279-85	1С $\frac{14АIII}{8АIII}$ 225×570 $\frac{50}{25}$	4	
		9	ГОСТ 23279-85	1С $\frac{14АIII}{8АIII}$ 225×615 $\frac{75}{25}$	4	
		10	ГОСТ 23279-85	1С $\frac{12АIII}{8АIII}$ 225×705 $\frac{225}{25}$	2	
		11	ГОСТ 23279-85	1С $\frac{14АIII}{8АIII}$ 225×850 $\frac{50}{25}$	2	
		12	ГОСТ 23279-85	1С $\frac{14АIII}{8АIII}$ 225×890 $\frac{275}{25}$	2	
		13	ГОСТ 23279-85	1С $\frac{16АIII}{8АIII}$ 225×705 $\frac{225}{25}$	2	

/Окончание/

Формат	Зона	Поз.	Обозначение	Наименование	Кол.	Примечание
		14	ГОСТ 23279-85	1С $\frac{18АIII}{8АIII}$ 225×850 $\frac{50}{25}$	2	
		15	ГОСТ 23279-85	1С $\frac{18АIII}{8АIII}$ 225×890 $\frac{275}{25}$	2	
				Изделия закладные		
				Труба 25×3,8 ГОСТ 3262-75	45	1,2 кг
				Детали		
Б4		20		Ф22А-III ГОСТ 5781-82 ℓ=2200	8	6,5 кг
Б4		21		Ф18А-III ГОСТ 5781-82 ℓ=4500	42	9,0 кг
Б4		22		Ф20А-III ГОСТ 5781-82 ℓ=4500	100	11,12 кг
Б4		23		Ф8АI ГОСТ 5781-82, м	168,0	0,222 кг/м
				Материалы		
				Бетон класса В15, W6, F50	67,9	м³

Ведомость расхода стали на элемент, кг

Марка элемента	Изделия арматурные															Изделия закладные			Общий расход
	Арматура класса														Всего	Прокат марки Ст3кп31 ГОСТ 3262-75		Всего	
	А-I					А-III													
	ГОСТ 5781-82																		
	Ф12	Ф10	Ф8	Ф6	Итого	Ф22	Ф20	Ф18	Ф16	Ф14	Ф12	Ф10	Ф8	Итого		Труба 25×32			
ПДм1	403,2	249,5	813,6	414,1	1880,4	52,0	1112,0	837,6	607,4	1213,0	166,5	120,0	781,6	4890,1	677,05	54,5		54,5	6825,5

Раскрой сеток см. лист. 9

Согласовано

Гл.спец. ТО | Лучковский

Взам.инв.№ | Подпись и дата | Инв.№ подл.

Привязан

Инв.№

Нач.отд.	Шейко	
Н.контр.	Сокольская	
Гл.спец.	Власенко	
Зав.гр.	Тахтемышева	
Инж.	Каюков	

ТП902-1-177.91-КЖ2

Канализационная насосная станция производительностью 600-2000 м³/ч, H=30-55 м с решетками-дробилками

Стадия	Лист	Листов
Р	7	

Плита днища ПДм1. Спецификация. Сухие грунты.

Госстрой СССР Союзводоканалниипроект Харьковский водоканалпроект

25024-01 10

Формат А2

Альбом 5

Спецификация ПДм1

/Начало/

Формат	Зона	Поз.	Обозначение	Наименование	Кол.	Примечание
				Сборочные единицы		
				Каркасы плоские		
А4		1	902-1-177.91-КЖ2.И.07	Кр4	200	2,72кг
А4		2	-КЖ2.И.05	Кр5	18	15,8кг
А4		3	-КЖ2.И.06	Кр6	4	10,5кг
				Сетки арматурные		
		4	ГОСТ 23279-85	4С $\frac{8АI-200}{6АI-200}$ 245×565	8	
		5	ГОСТ 23279-85	4С $\frac{8АI-200}{6АI-200}$ 225×695 $\frac{75}{25}$	8	
		6	ГОСТ 23279-85	4С $\frac{8АI-200}{6АI-200}$ 225×740 $\frac{100}{25}$	8	
		7	ГОСТ 23279-85	1С $\frac{14АIII}{8АIII}$ 215×425 $\frac{25}{75}$	4	
		8	ГОСТ 23279-85	1С $\frac{20АIII}{8АIII}$ 225×575 $\frac{175}{25}$	2	
		9	ГОСТ 23279-85	1С $\frac{20АIII}{8АIII}$ 225×515 $\frac{75}{25}$	2	
		10	ГОСТ 23279-85	1С $\frac{16АIII}{8АIII}$ 225×705 $\frac{225}{25}$	2	
		11	ГОСТ 23279-85	1С $\frac{20АIII}{8АIII}$ 225×850 $\frac{50}{25}$	2	
		12	ГОСТ 23279-85	1С $\frac{20АIII}{8АIII}$ 225×890 $\frac{275}{25}$	2	
		13	ГОСТ 23279-85	1С $\frac{22АIII}{8АIII}$ 225×705 $\frac{225}{25}$	2	
		15	ГОСТ 23279-85	1С $\frac{25АIII}{8АIII}$ 225×890 $\frac{275}{25}$	2	

/Окончание/

Формат	Зона	Поз.	Обозначение	Наименование	Кол.	Примечание
		16	ГОСТ 23279-85	1С $\frac{16АIII}{8АIII}$ 225×575 $\frac{175}{25}$	2	
		17	ГОСТ 23279-85	1С $\frac{18АIII}{8АIII}$ 225×615 $\frac{75}{25}$	2	
		18	ГОСТ 23279-85	1С $\frac{25АIII}{8АIII}$ 225×850 $\frac{50}{25}$	2	
				Изделие закладное		
А3		19	902-1-170.91-КЖ1.И.37 альб. 3	МН8	1	
Б4		24		Труба 25×3,2 ГОСТ 3262-75, ℓ=250	45	0,6кг
				Детали		
Б4		24		Ф10А-III ГОСТ 5781-82, ℓ=1200	8	0,65кг
Б4		20		Ф22А-III ГОСТ 5781-82 ℓ=2200	16	6,5кг
Б4		21		Ф20А-III ГОСТ 5781-82 ℓ=4500	42	11,1кг
Б4		22		Ф22А-III ГОСТ 5781-82 ℓ=4500	100	19,44кг
Б4		23		Ф8А-I ГОСТ 5781-82, м	168,0	0,222кг/м
				Материалы		
				Бетон класса В15,		
				W6, F50	84,9	м³

Раскрой сеток см. лист 9.

Ведомость расхода стали на элемент, кг

Марка элемента	Изделия арматурные																	Изделия закладные														Общий расход
	Арматура класса																	Прокат марки														
	А-I						А-III										Всего	Ст3кг				Ст3пс5-1				Ст3кп3-1			Ст3кп3-1		Всего	
	ГОСТ 5781-82																	ГОСТ 10704-76				ГОСТ 19903-74				ГОСТ 7798-70			ГОСТ 3262-75			
	Ф12	Ф10	Ф8	Ф6		Итого	Ф25	Ф22	Ф20	Ф18	Ф16	Ф14	Ф10	Ф8		Итого		Труба 426×10	Труба 820×10		Итого	-δ10	-δ16		Итого	Болт М16		Итого	Труба 25×3,2	Итого		
ПДм1	506,9	249,5	813,6	406,0		1976,0	1615,0	1952,2	2203,1	295,2	856,2	226,3	126,0	48,0		9298,0	11274,6	40,0	70,2		110,2	39,3	139,1		178,4	12,0		12,0	54,5	54,5	355,1	11629,1

Привязан

Инв.№

Нач.отд.	Шейко	
Н.контр.	Сокольская	
Гл.спец.	Власенко	
Зав.гр.	Тахтамышева	
Инж.	Каюков	

ТП902-1-177.91-КЖ2

Канализационная насосная станция производительностью 600-2000 м³/ч, Н=30-55 м с решетками-дробилками

Стадия	Лист	Листов
Р	8	

Плита днища ПДм1. Спецификация. Мокрые грунты

Госстрой СССР Союзводоканалниипроект Харьковский ВОДОКАНАЛПРОЕКТ

25024-01 11

Формат А2

согласовано

Гл.спец.ТО Пучковский

Взам.инв.№

Подпись и дата

Инв.№ подл.

Альбом 5

Поз. 4

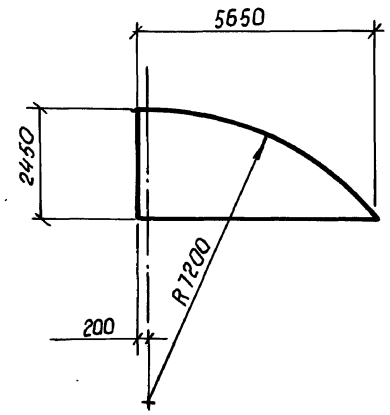

Поз. 7

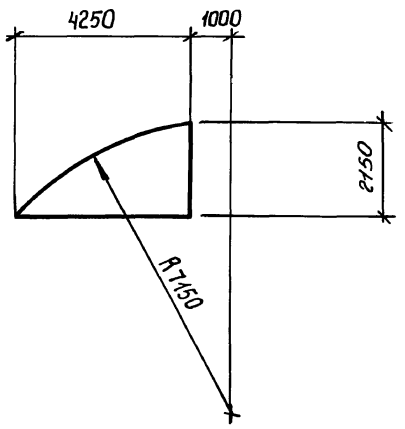

Поз. 10.13

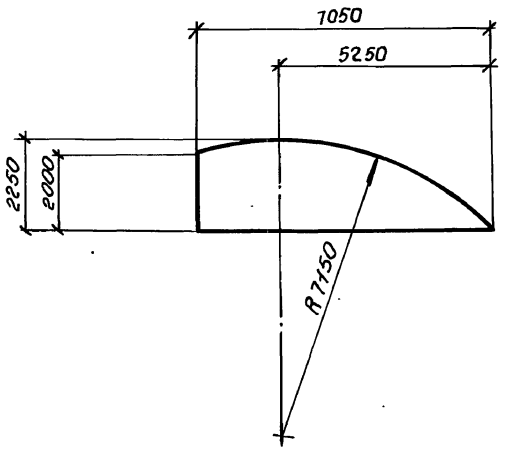

Поз. 5

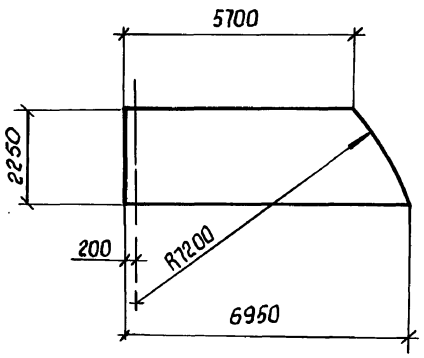

Поз. 8,16

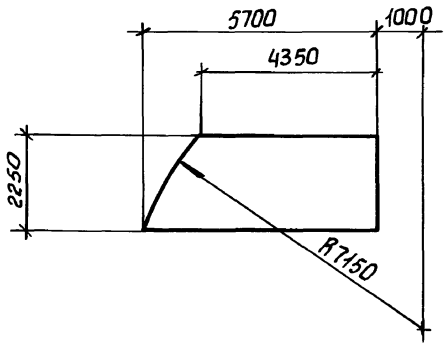

Поз. 11, 12, 14, 15, 18

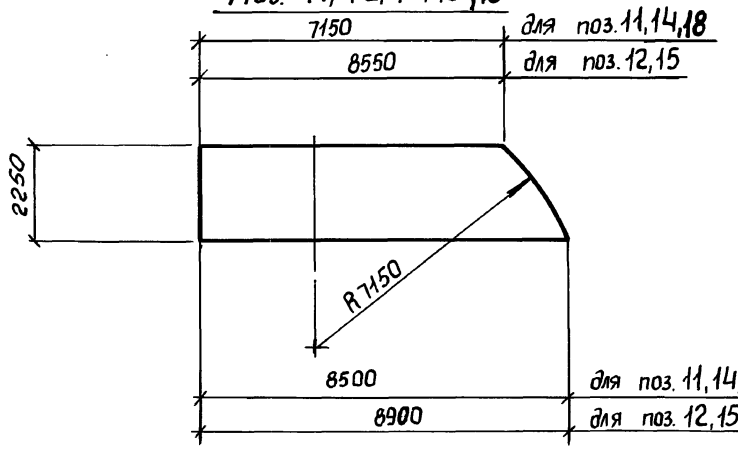

Поз. 6

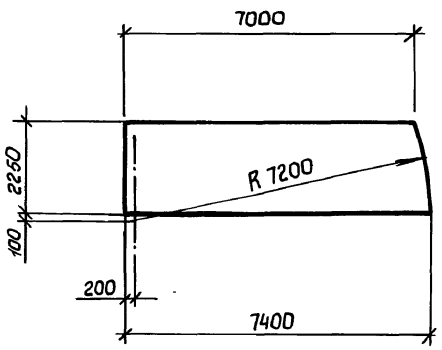

Поз. 9,17

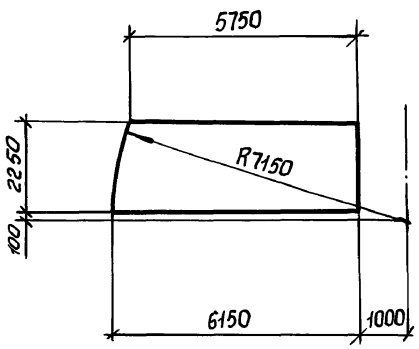

Привязан				ТП902-1-177.91 -КЖ2	
	Нач.отд.	Шейко		Канализационная насосная станция производительностью 600-2000 м³/ч, Н=30-55м с решетками-дробилками	Стадия: Р; Лист: 9; Листов:
	Н.контр.	Сокольская			
	Гл.спец.	Власенко			
	Рук.гр.	Тахтамышева		Плита днища ПДм1. Раскрой сеток	Госстрой СССР СВКП Харьковский Водоканалпроект
Инв.№	Инж.	Каюков			

25024-01 12

Формат А2

Инв.№ подл. | Подпись и дата | Взам.инв.№ | Гл.спец.т.о. | Лучковский

Схема расположения стеновых панелей

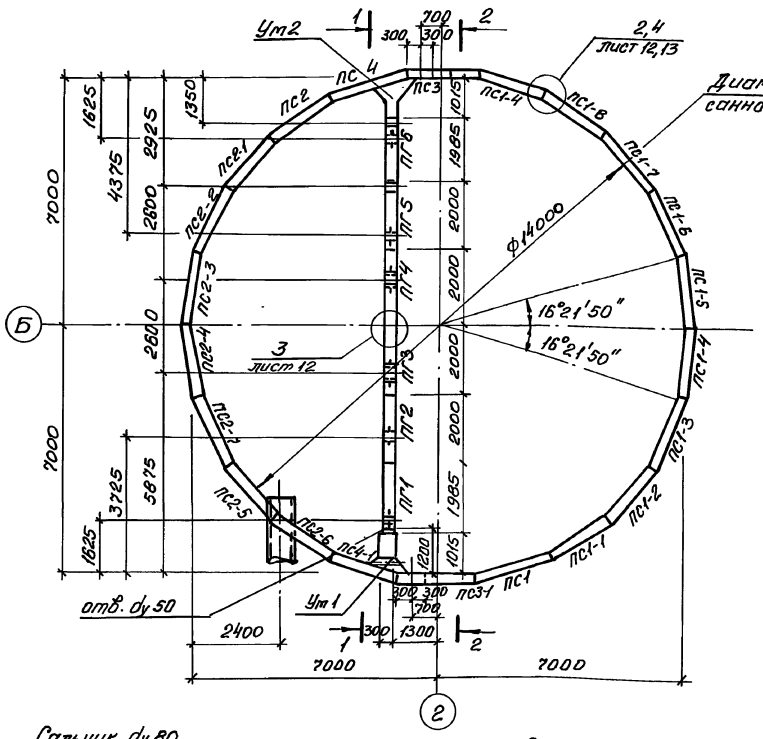

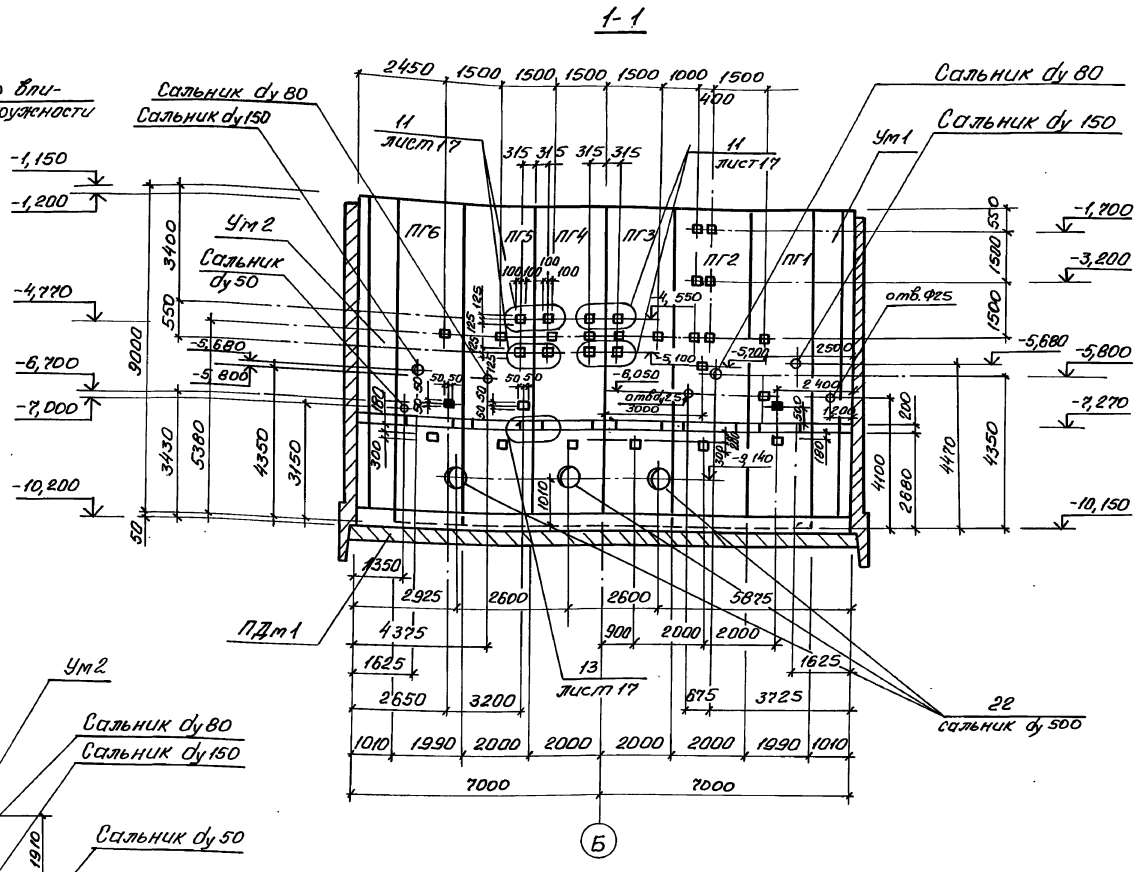

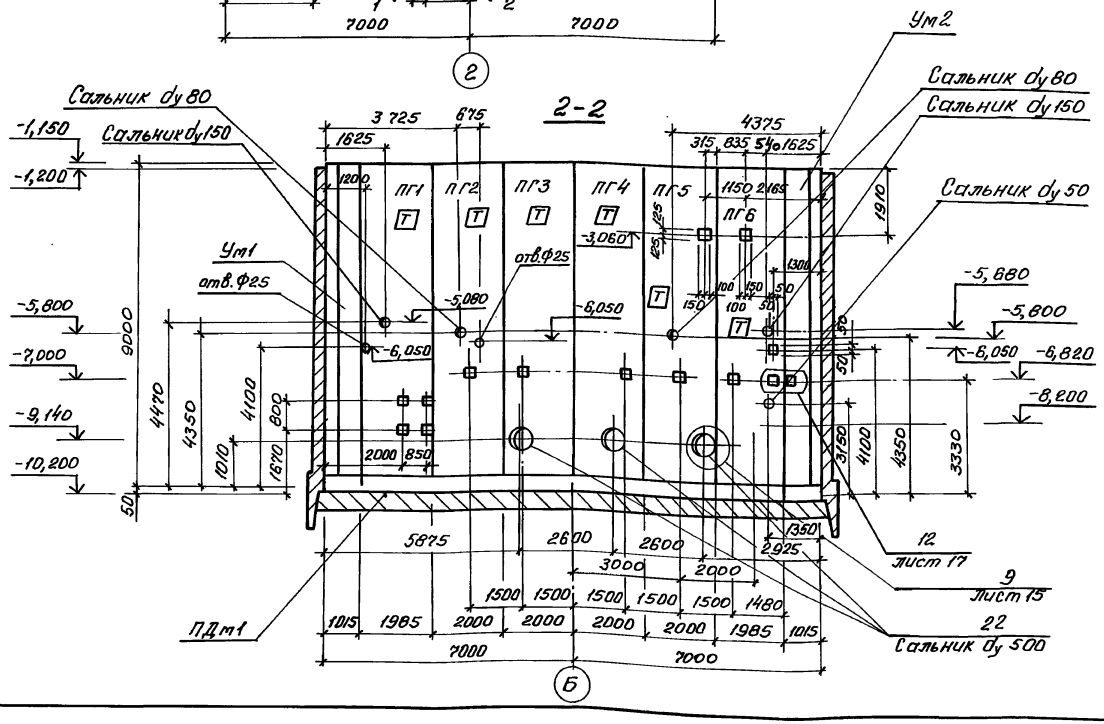

1. Закладные изделия (зачерненные) приварить к арматуре перегородочной панели.

Привязан				ТП 902-1-177.91-КЖ2			
	Нач. отд.	Шейко		Канализационная напорная станция производительностью 600-2000 м³/ч, H=30-55 м с решетками-дробилками	Стадия	Лист	Листов
	Н. контр.	Сокольская			Р	10	
	Гл. спец.	Власенко					
	Зав. гр.	Тактамышев		Схема расположения стеновых панелей (начало)	Госстрой СССР Союзводоканалтяжпроект Харьковский водоканалпроект		
Инв. №	Инж.	Третьякова					

25024-01 13

Альбом 5

Согласовано

Инв. № подл. | Подпись и дата | Взам. инв. № | Инв. № дубл. | Подпись и дата

Формат А2

Альбом 5

Развертка наружной стены

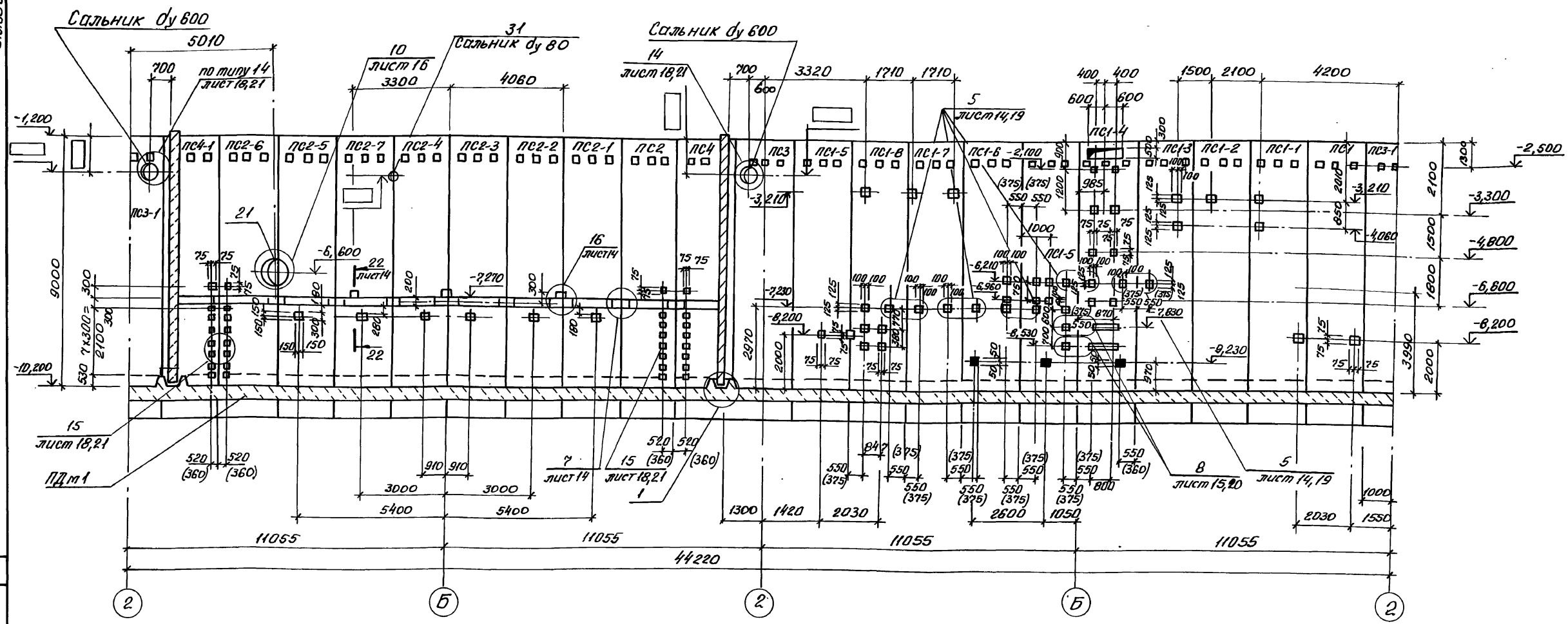

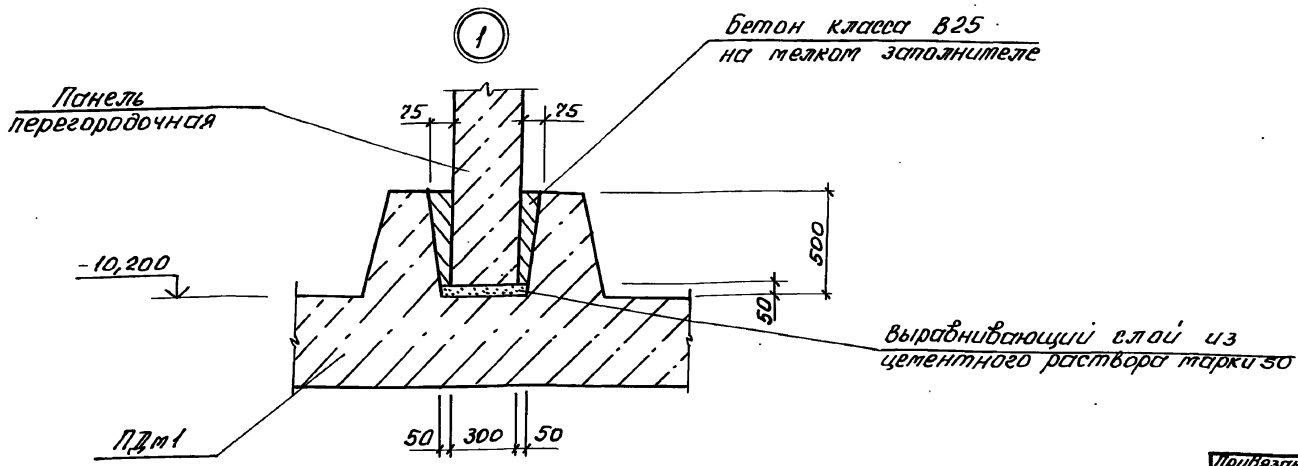

1. В скобках даны значения для шпоночного стыка.
2. Затемненные закладные изделия приварить к арматуре стеновых панелей для создания контура заземления

				ТП902-1-177.91-КЖ2			
Привязан		Нач. отд.	Шейко	Канализационная насосная станция производительностью 600-2000 м³/ч, H=30-55 м с решетками-дробилками	Стадия	Лист	Листов
		Н. контр.	Сокольская		Р	11	
		Гл. спец.	Власенко				
		Зав. гр.	Тахтамышева	Схема расположения стеновых панелей (продолжение)	Госстрой СССР Союзводоканалниипроект Харьковский водоканалпроект		
Инв. №		Инж.	Третьякова				

Согласовано
Гл. спец. ТО Лучковский
Отдел ВНКС Нарыжнов
Взам. инв. №
Подпись и дата
Инв. № подл.

25024-01 14

Формат А2

Альбом 5

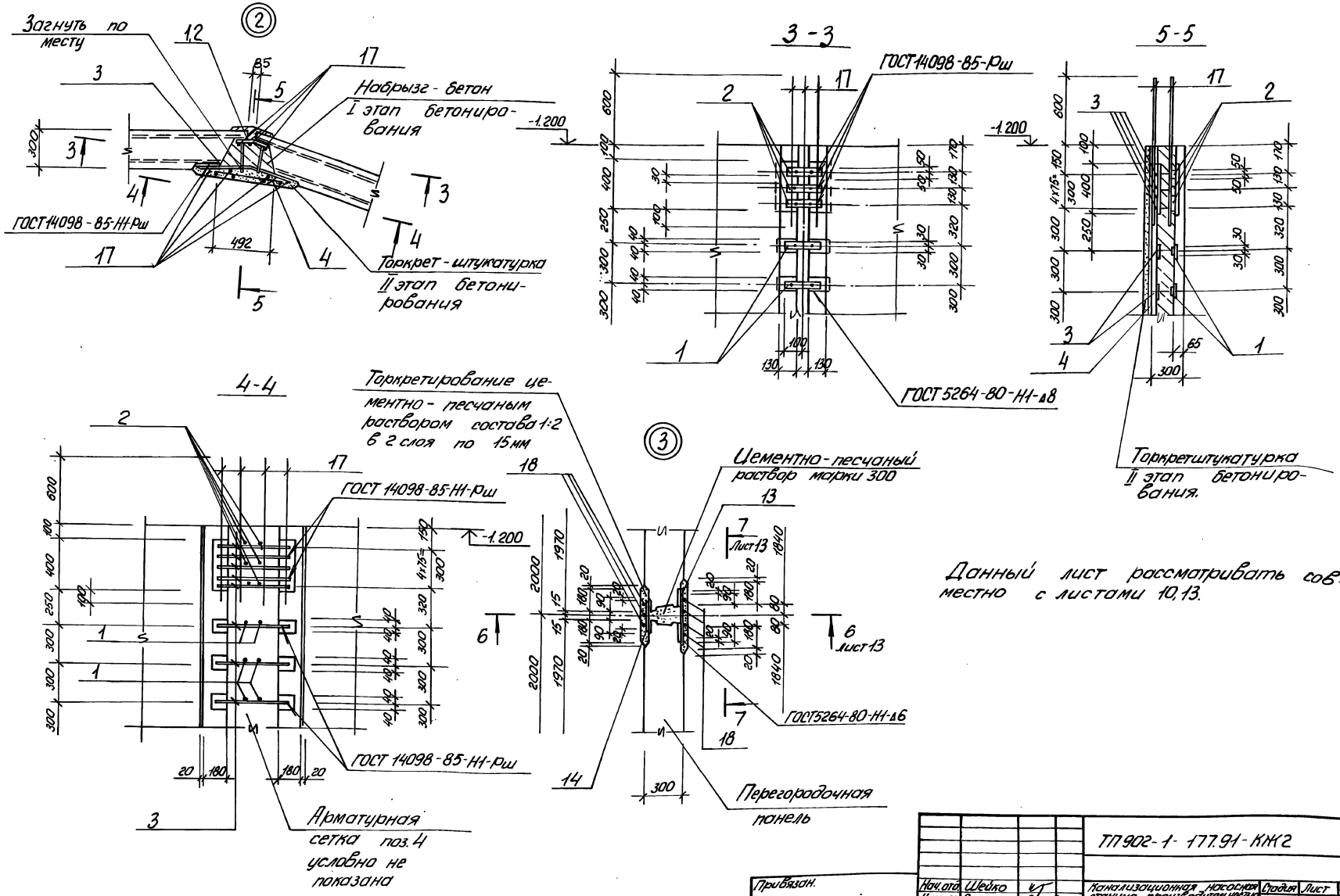

Данный лист рассматривать совместно с листами 10, 13.

				ТП 902-1-177.91-КЖ2			
Привязан.	Нач. отд.	Шейко		Канализационная насосная станция производительностью 600-2000 м³/ч, H=30-55 м с решетками-дробилками	Стадия	Лист	Листов
	Н. контр.	Сокольская			Р	12	
	Гл. спец.	Власенко					
	Рук. гр.	Тахтамышева		Схема расположения стеновых панелей (продолжение) Клиновидный стык	Госстрой СССР СВКП Харьковский Водоканалпроект		
Инв. №	Инж.	Третьякова					

25024-01 15

Формат А2

Инв. № подл. | Подпись и дата | Взам. инв. № | Вл. спец. ТО | Вычисл.

Альбом 5

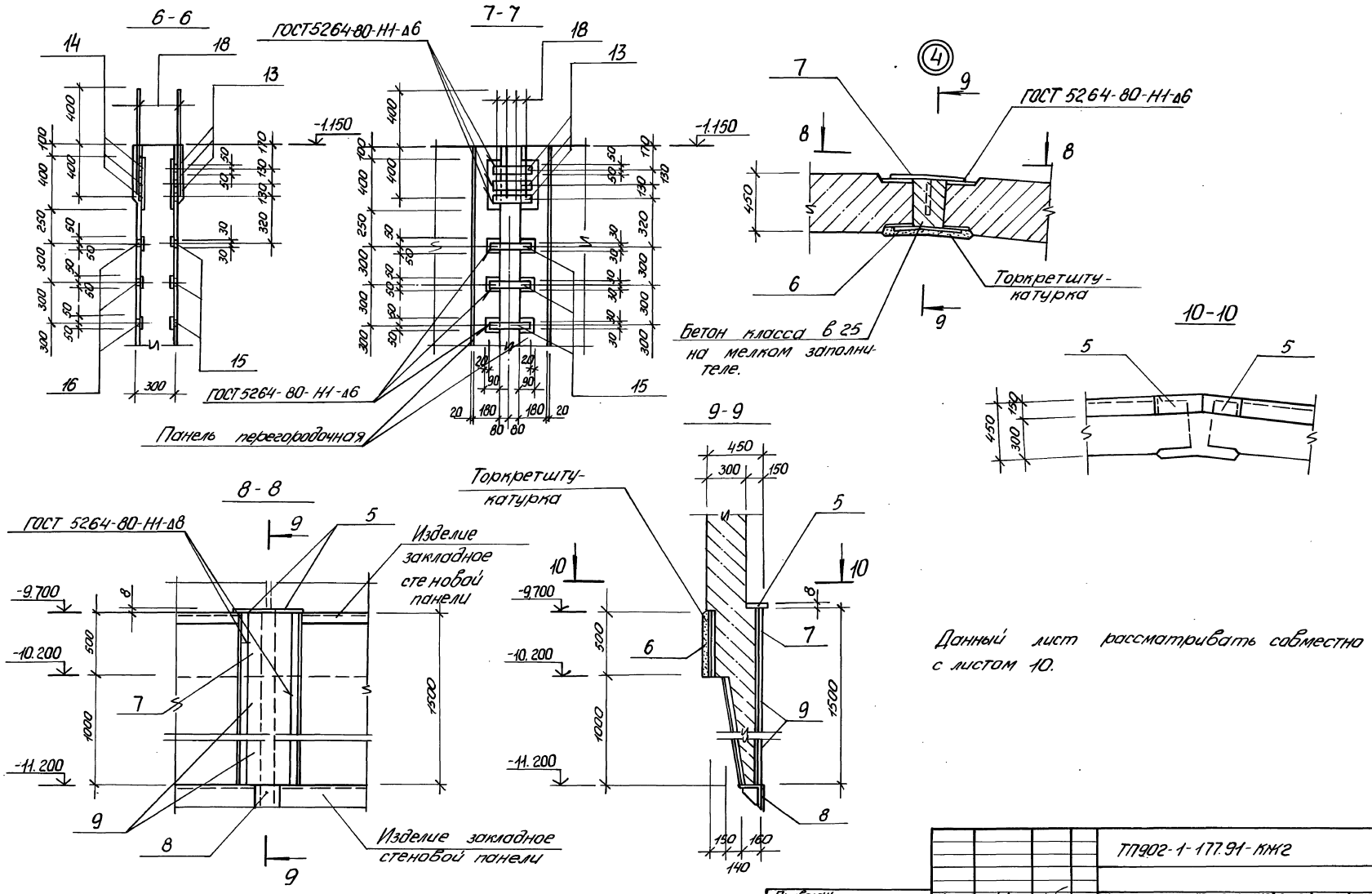

Данный лист рассматривать совместно с листом 10.

				ТП902-1-177.91-КЖ2			
Привязан	Нач.отд.	Шейко		Канализационная насосная станция производительностью 600-2000м³/ч, H=30-55м с решетками-дробилками	Стадия	Лист	Листов
	Н.контр.	Сокольская			Р	13	
	Гл.спец.	Власенко					
	Рук.гр.	Тахтамышева		Схема расположения стеновых панелей (продолжение). Клиновидный стык	Госстрой СССР СВКП Харьковский Водоканалпроект		
Инв.№	Инж.	Третьякова					

25024-01 16

Инв.№подл. | Подпись и дата | Взам.инв.№ | Елспец.т.о. | Лучковский

Формат А2

Альбом 5

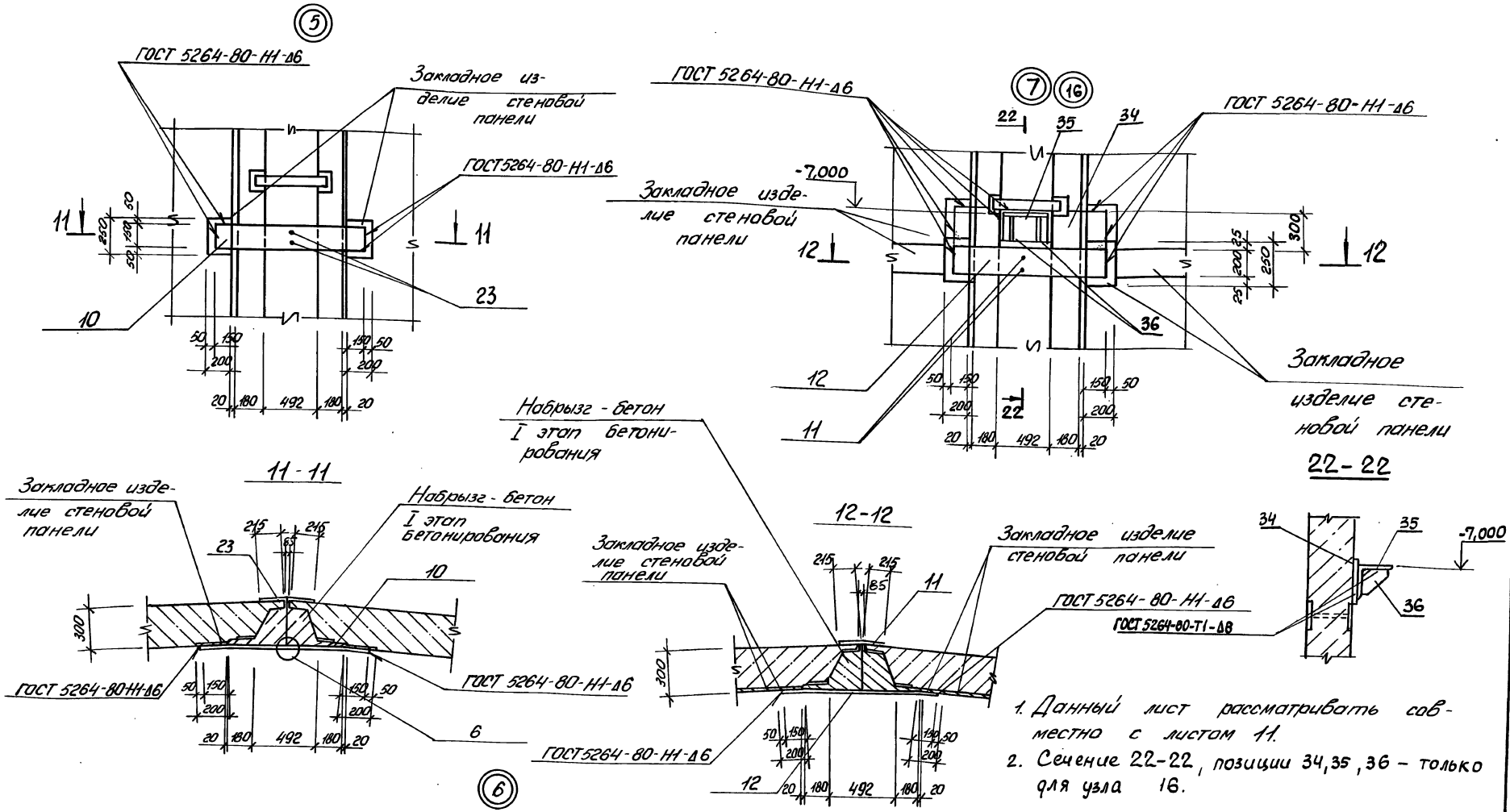

1. Данный лист рассматривать совместно с листом 11.
2. Сечение 22-22, позиции 34, 35, 36 – только для узла 16.

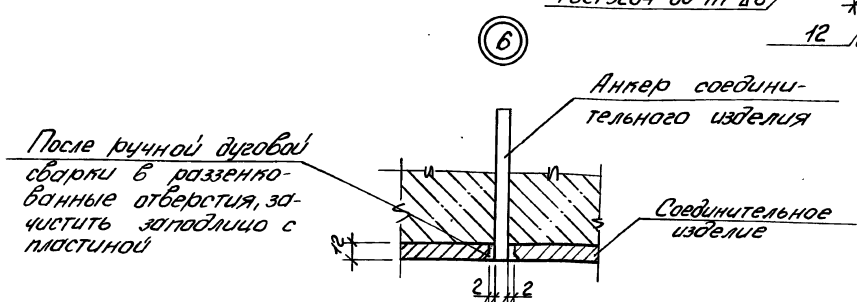

Привязан	Нач. отд.	Шейко		ТП 902-1-177.91-КЖ2	
	Н. контр.	Сокольская		Канализационная насосная станция производительностью 600-2000м³/ч, Н=30-55м с решетками-дробилками	Стадия: Р; Лист: 14; Листов:
	Гл. спец.	Власенко			
	Рук. гр.	Тахтамышева		Схема расположения стеновых панелей (продолжение) Клиновидный стык	Госстрой СССР ВКП Харьковский Водоканалпроект
Инв. №	Инж.	Третьякова			

25024-01 17

Инв. № подл. | Подпись и дата | Взам. инв. № | Гл. спец. | Т.О. | Выковая

Формат А2

Альбом 5

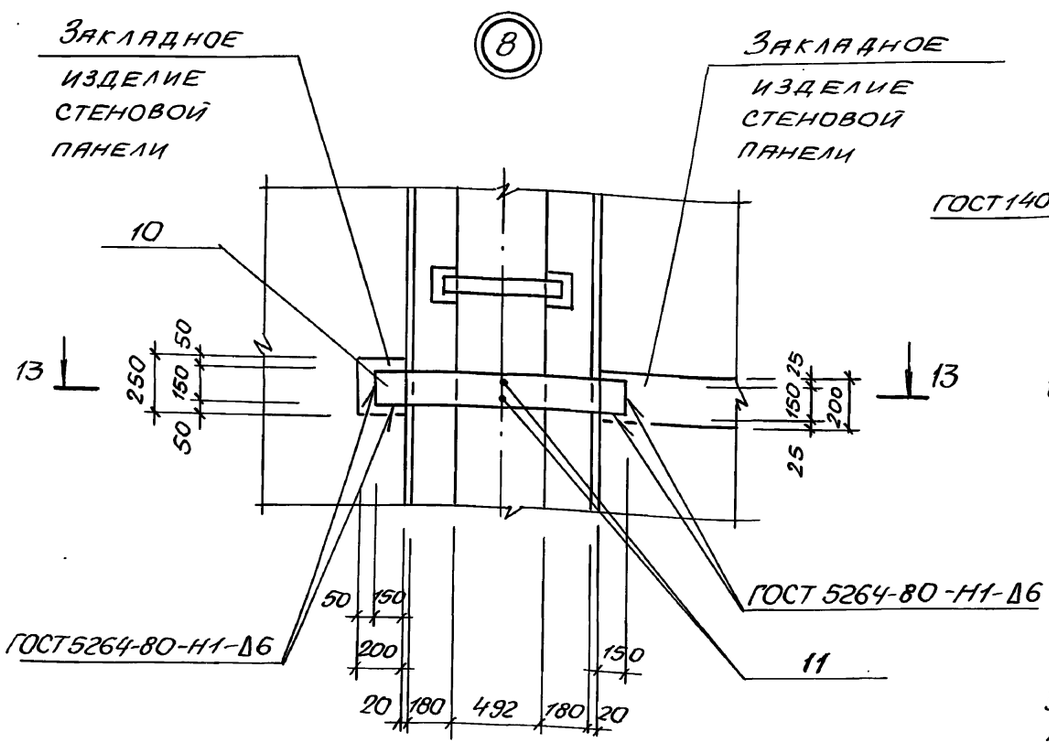

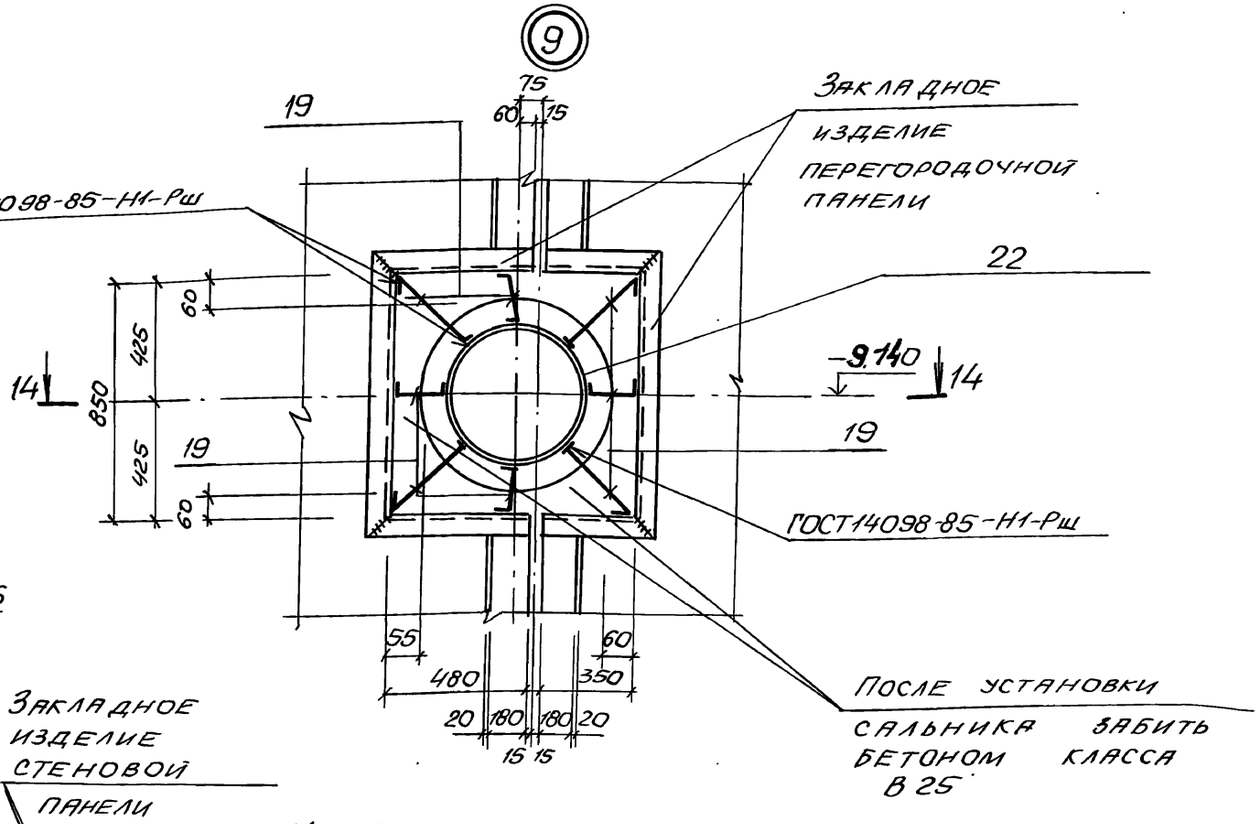

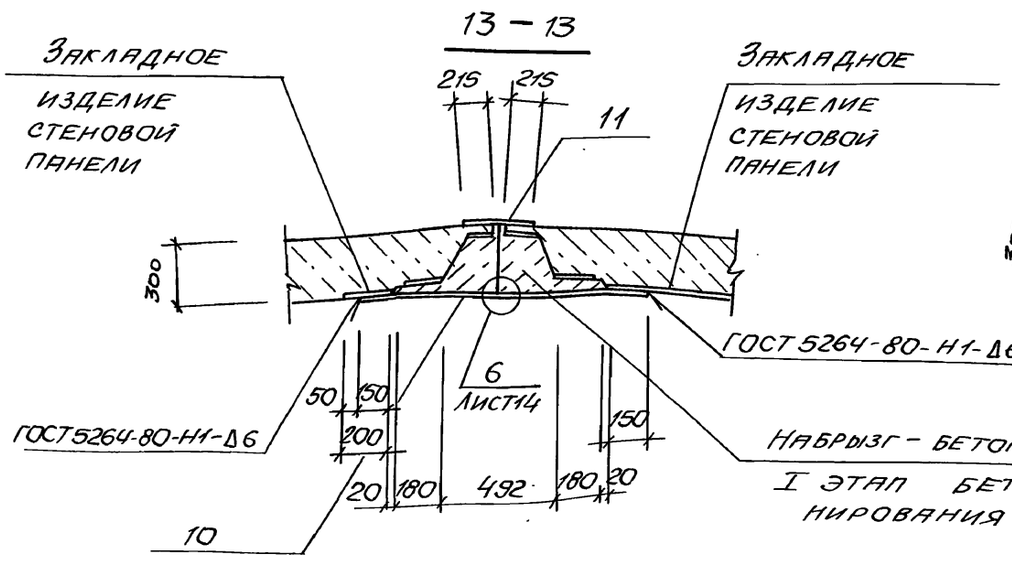

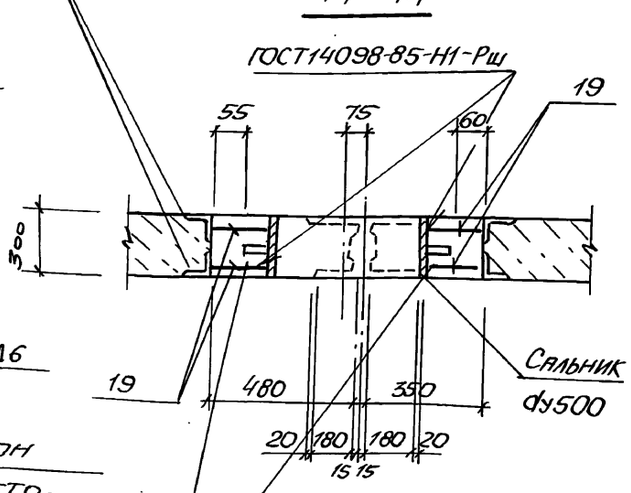

Ведомость деталей

Поз	Эскиз
19	100 100 120÷290
30	100 100 90÷170

Данный лист рассматривать совместно с листами 10, 11.

Согласовано
Гл. спец. ТО Жуковский

Инв. № подл. | Подпись и дата | Взам. инв. №

привязан

Инв. №

Нач. отд	Шейко		
Н. контр	Яковлевская		
Гл. спец.	Власенко		
Рук. гр	Тахтамышева		
Инж.	Третьякова		

ТП 902-1-177.91-КЖГ

Канализационная насосная станция производительностью 600-2000 м³/ч, Н=30-55м с решетками-дробилками

Стадия	Лист	Листов
Р	15	

Схема расположения стеновых панелей (продолжение) Клиновидный и шпоночный стык

ГОССТРОЙ СССР СВКП Харьковский Водоканалпроект

25024-01 18 Копир. Майстренко

Формат А2

Альбом 5

Клиновидный стык

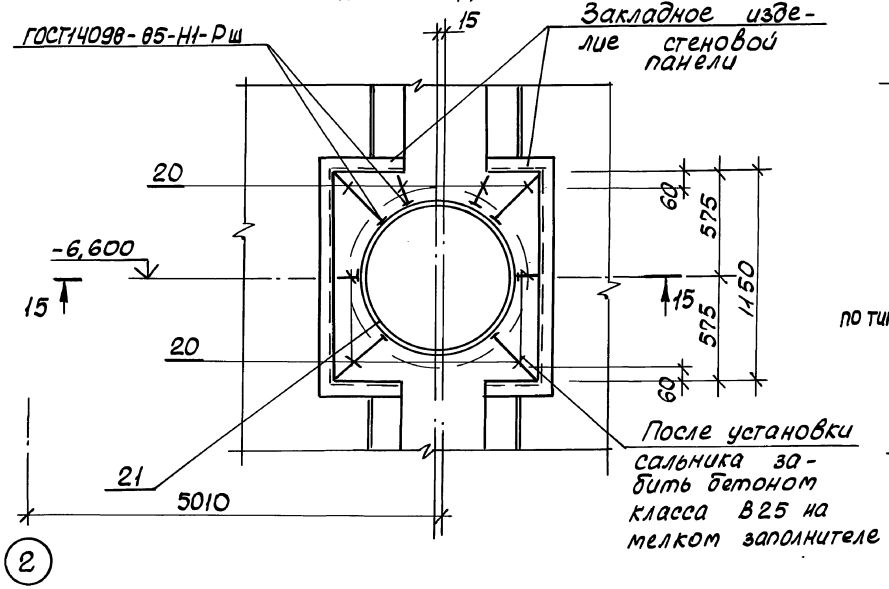

Шпоночный стык

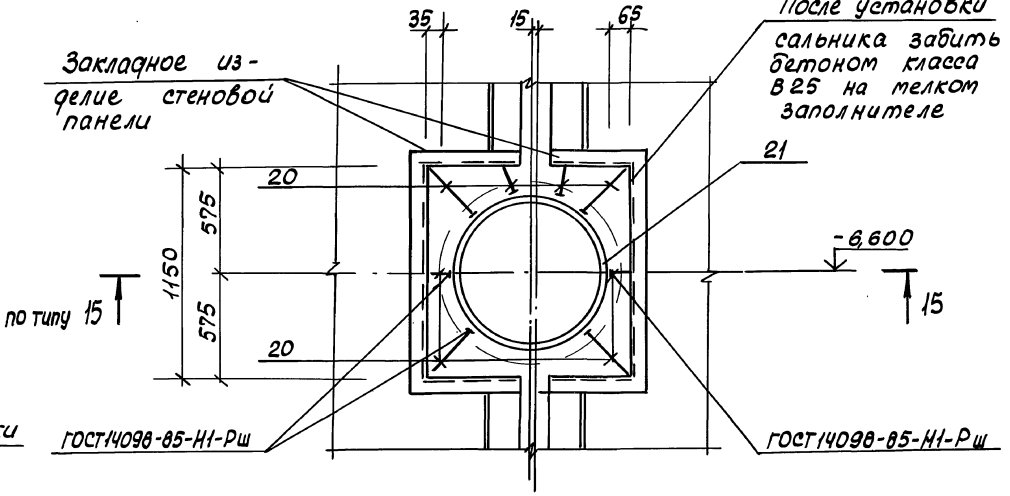

15-15

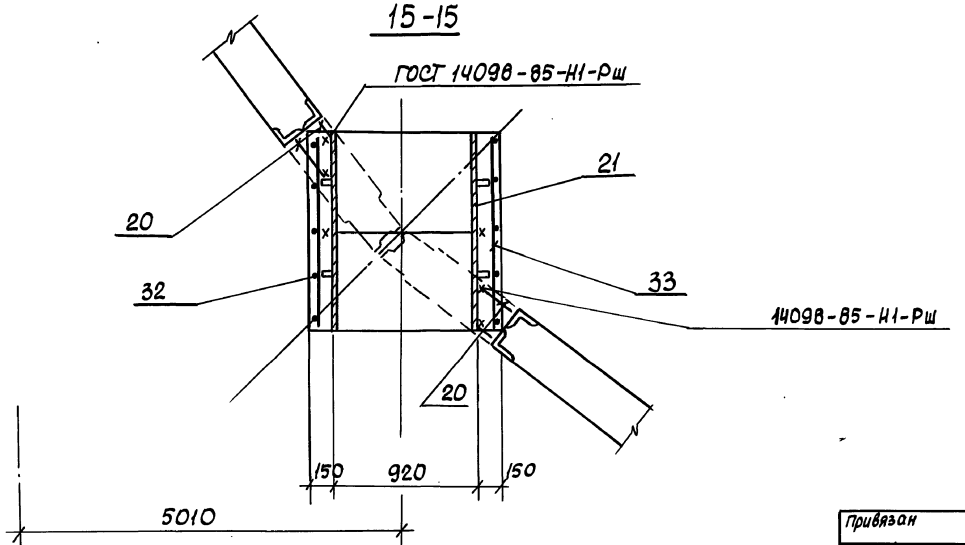

Ведомость деталей

Поз.	Эскиз
32	1170 1170 1170

Нач.отд.	Шейко		
Н. контр.	Сокольская		
Гл.спец.	Власенко		
Рук.гр.	Тактамышева		
Инж.	Третьякова		

Привязан

Инв.№

ТП902-1-177.91-КЖ2

Канализационная насосная станция производительностью 600-2000 м³/ч, H=30-55 м с решетками-дробилками

Схема расположения стеновых панелей (продолжение). Клиновидный и шпоночный стык

Стадия	Лист	Листов
Р	16	

Госстрой СССР Союзводоканалниипроект Харьковский Водоканалпроект

25024-01 19

Копир. Кулешова

Формат А2

Согласовано

Гл.спец.ТП Лучковский

Инв.№подл. | Подпись и дата | Взам.инв.№

11

Закладное изделие перегородочной панели

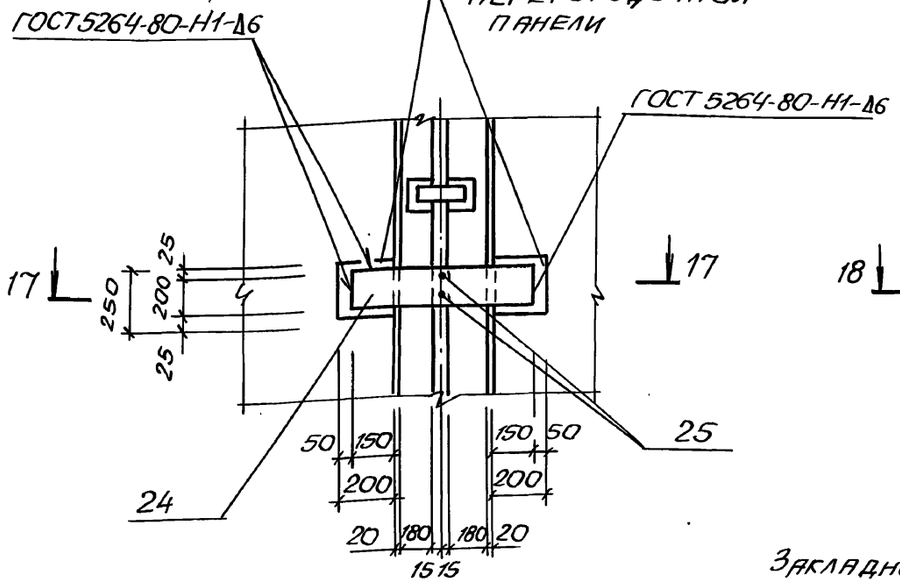

12

Перегородочная панель

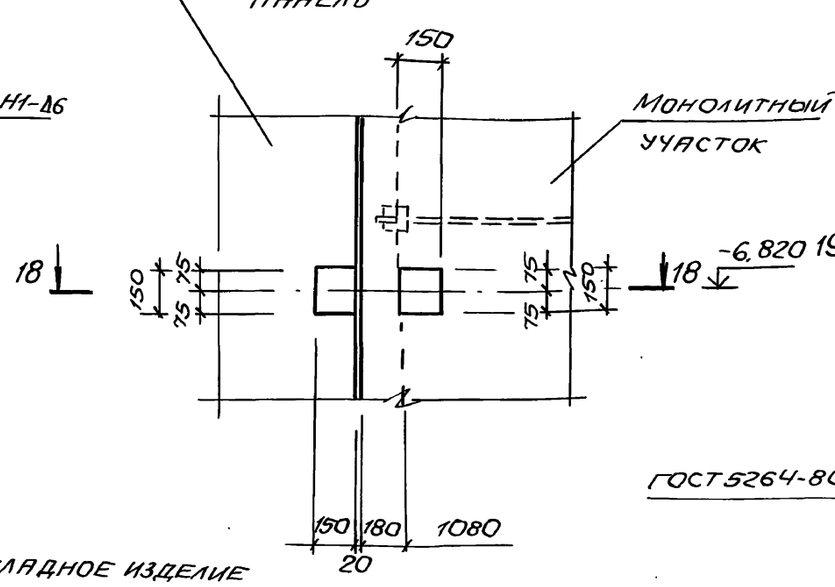

13

Закладное изделие перегородочной панели

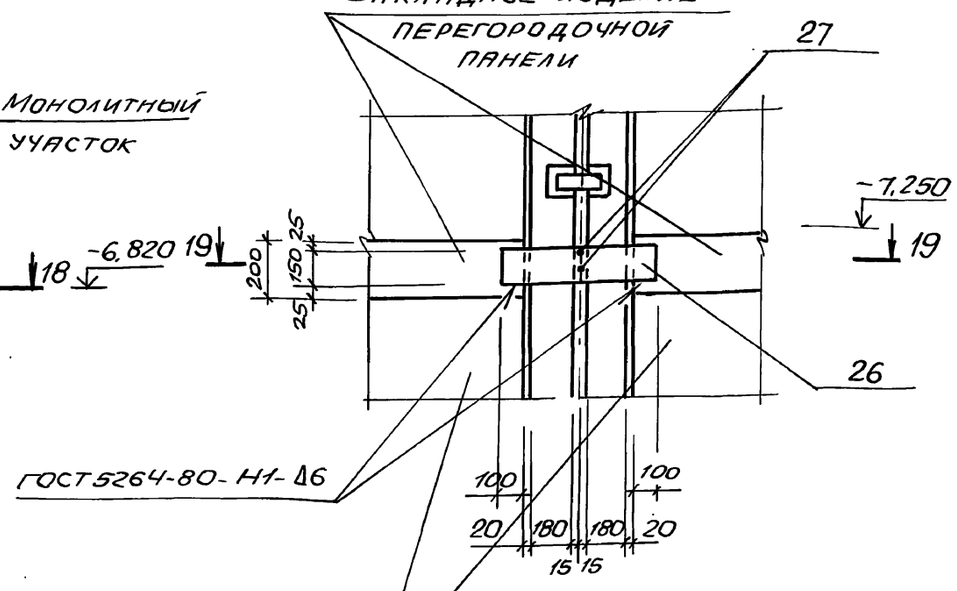

17 — 17

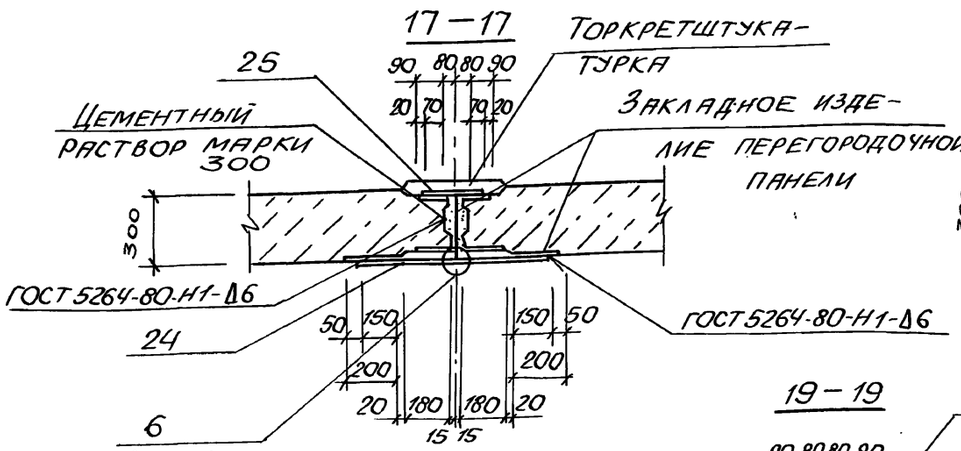

18 — 18

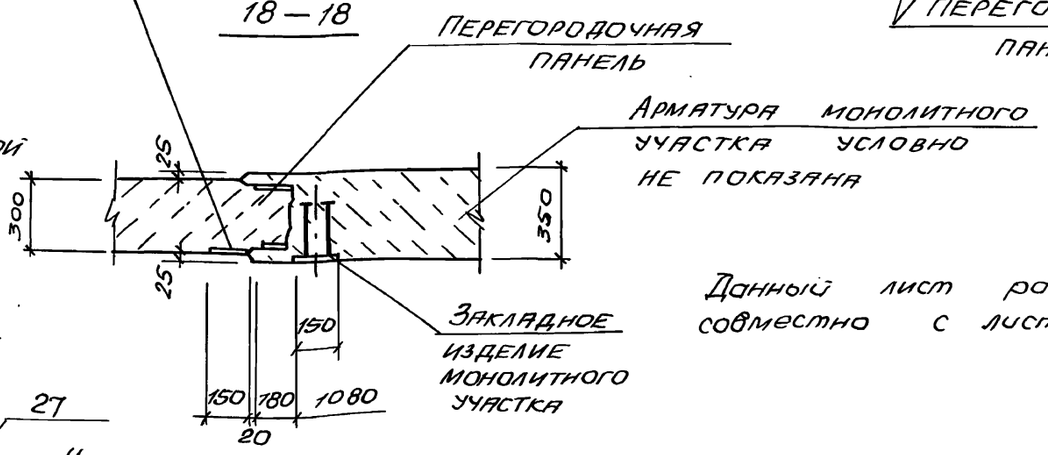

Данный лист рассматривать совместно с листом 10.

19 — 19

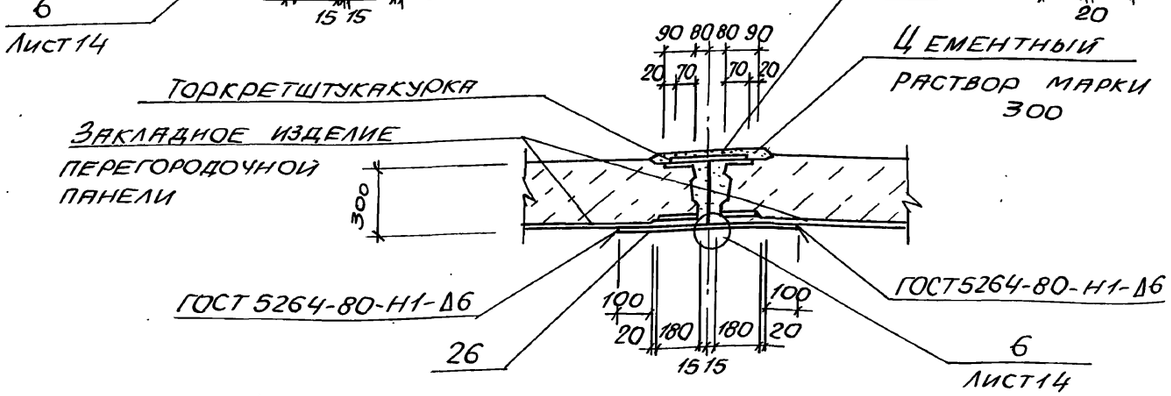

Привязан			ТП 902-1-177.91-КНВ2
Инв. №	Нач. отд. Шейко Н. контр. Сокольская Гл. спец. Власенко Рук. гр. Тахтамышева Инж. Третьякова		Канализационная насосная станция производительностью 600-2000 м³/ч, Н=30-55 м с решетками-дробилками Схема расположения стеновых панелей. (продолжение)
		Стадия: Р; Лист: 17; Листов:	Госстрой СССР СВКП Харьковский Водоканалпроект

25024-01 20 Формат А2

Инв. № подл. | Подпись и дата | Взам. инв. №

Гл. спец. 70 Жуковский

Альбом 5

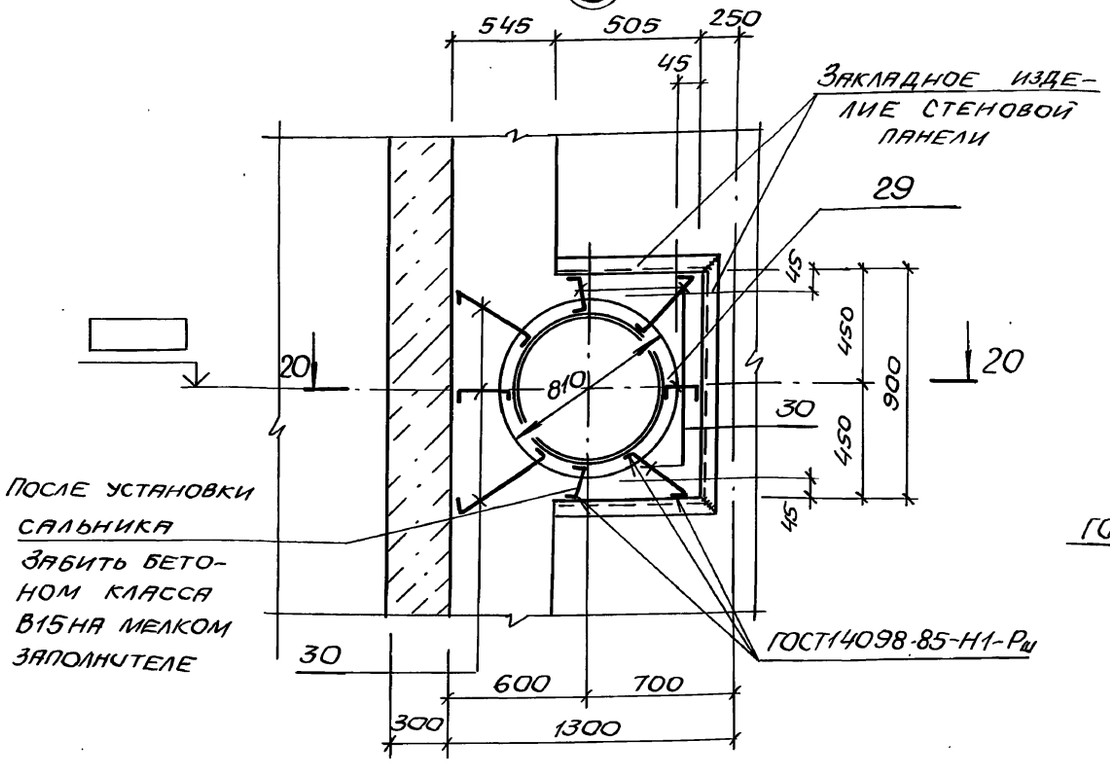

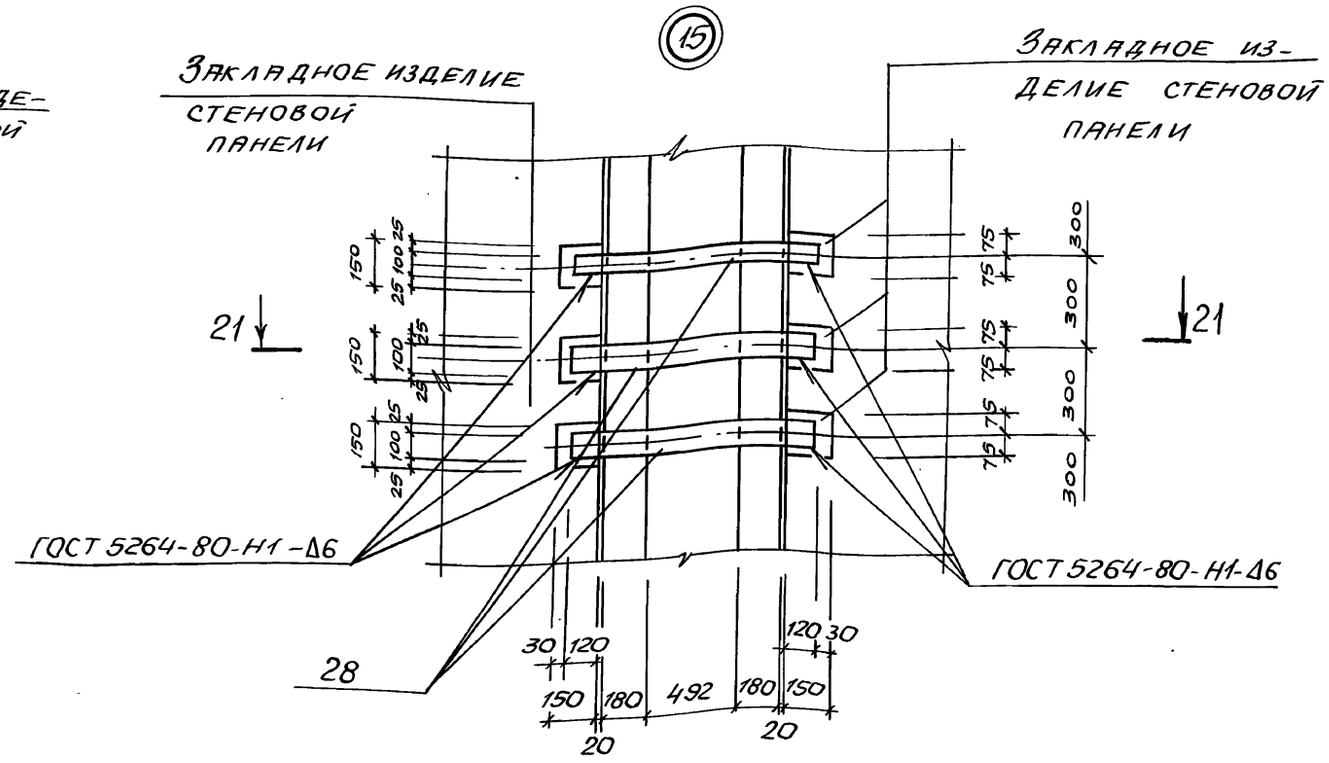

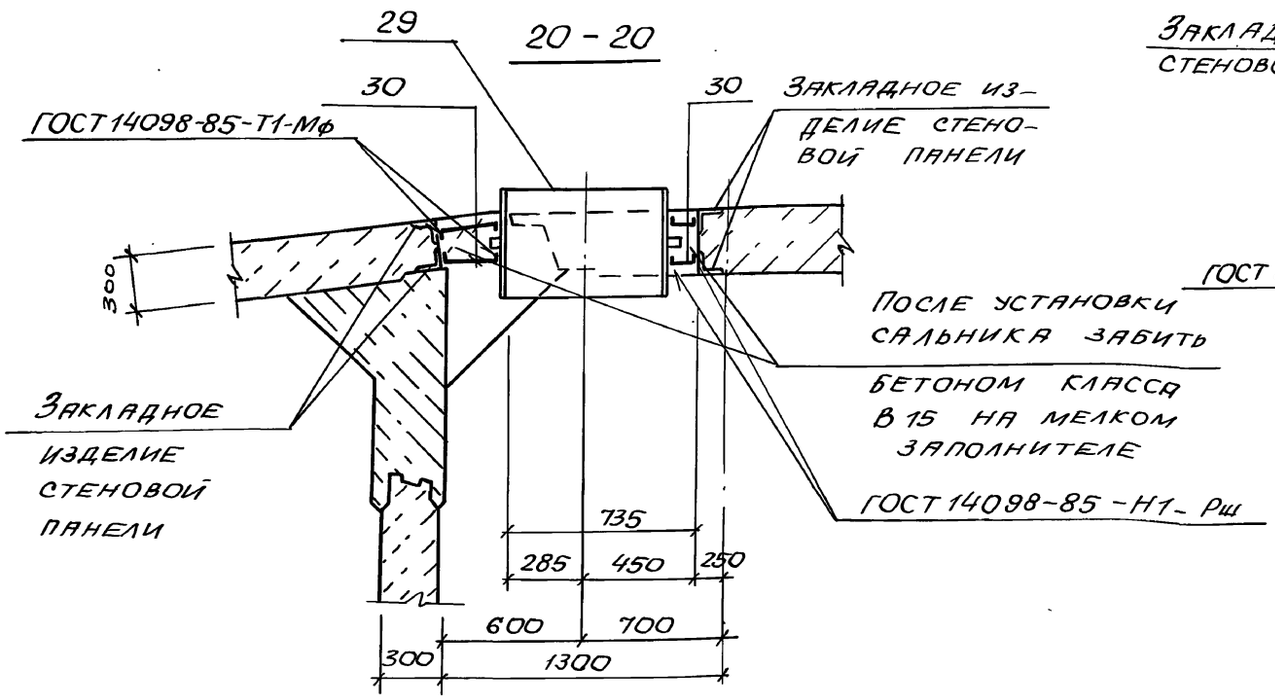

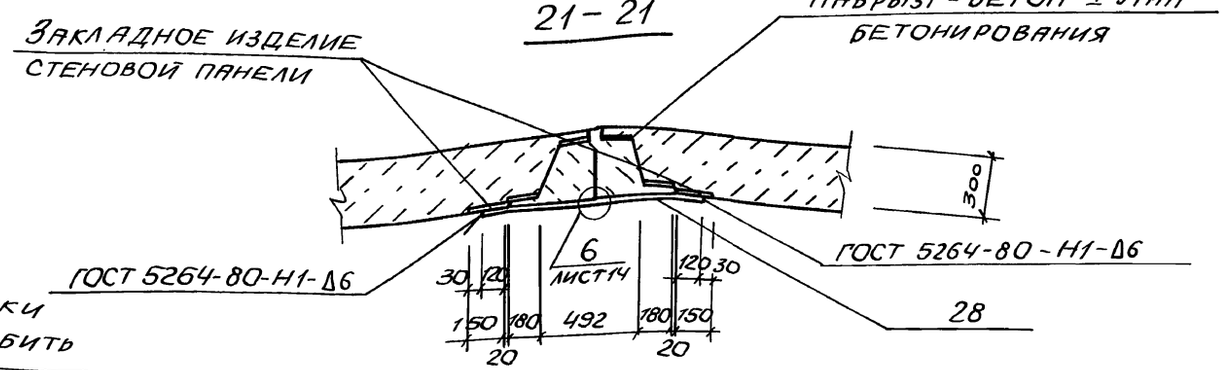

Данный лист рассматривать совместно с листом 11.

				ТП 902-1-177.91-КЖ2			
Привязан	Нач. отд.	Шейко		Канализационная насосная станция производительностью 600-2000 м3/ч, Н=30-55м с решетками-дробилками	Стадия	Лист	Листов
	Н. контр.	Сокольская			Р	18	
	Гл. спец.	Власенко					
	Рук. гр.	Тахтамышева		Схема расположения стеновых панелей (продолжение) Клиновидный стык	ГОССТРОЙ СССР СВКП ХАРЬКОВСКИЙ ВОДОКАНАЛПРОЕКТ		
Инв. №	Инж.	Третьякова					

25024-01 21

Формат А2

Согласовано
Гл. спец. т.о. Лучковский
Взам. инв. №
Подпись и дата
Инв. № подл.

Альбом 5

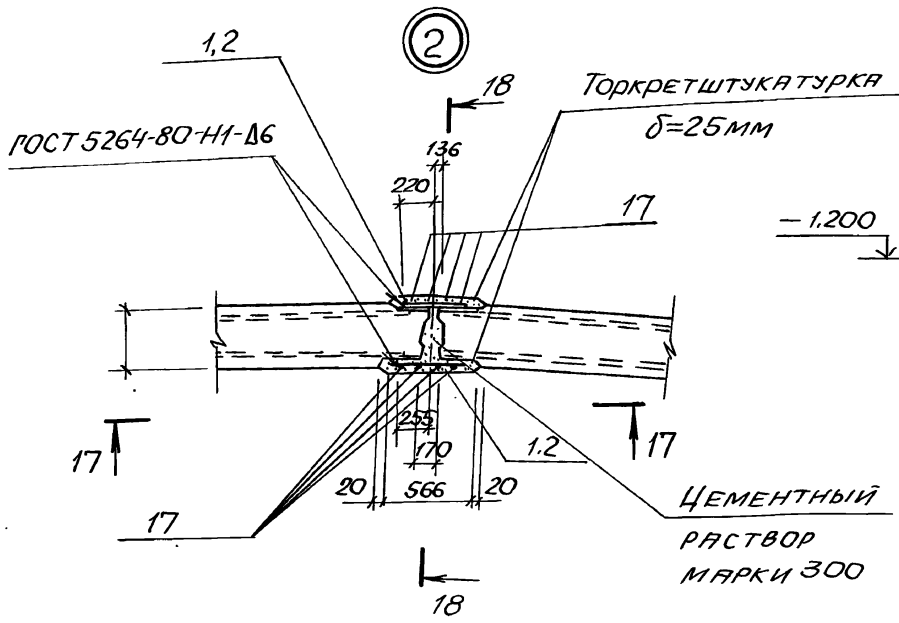

17 – 17

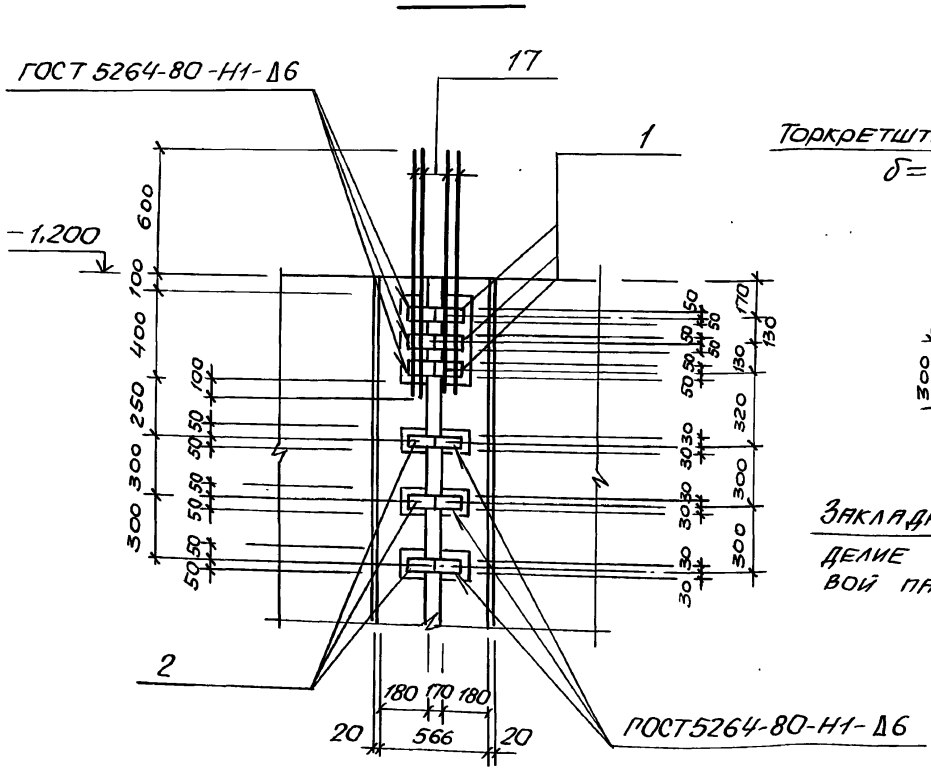
ГОСТ 5264-80-Н1-Δ6
17
1
−1,200
600
100
400
250
300
300
50
50
50

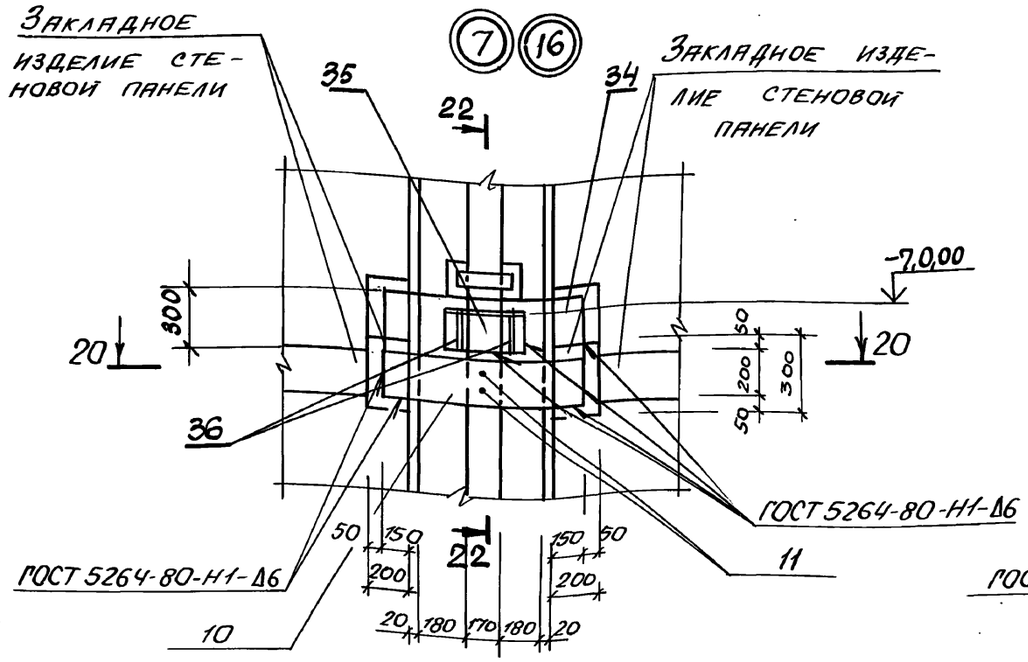

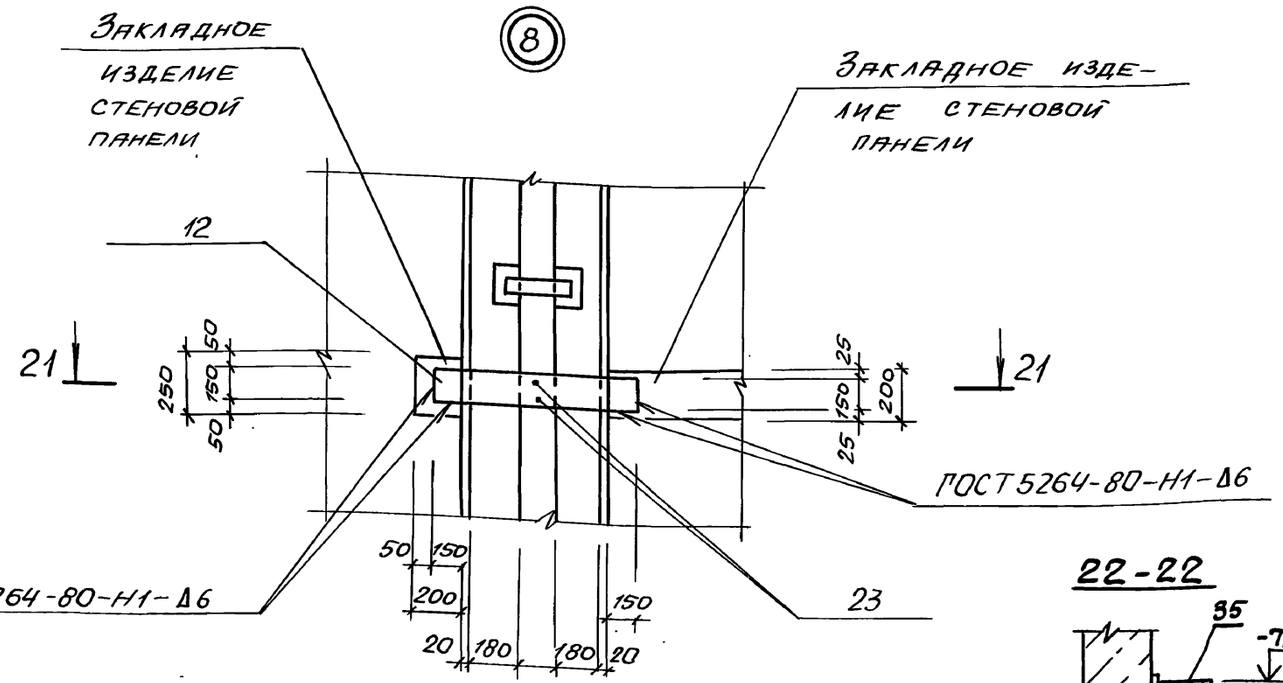

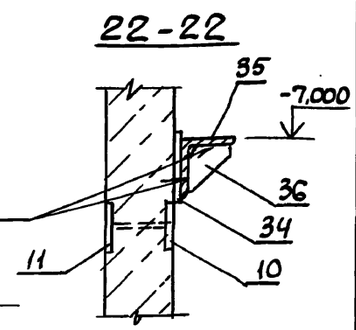

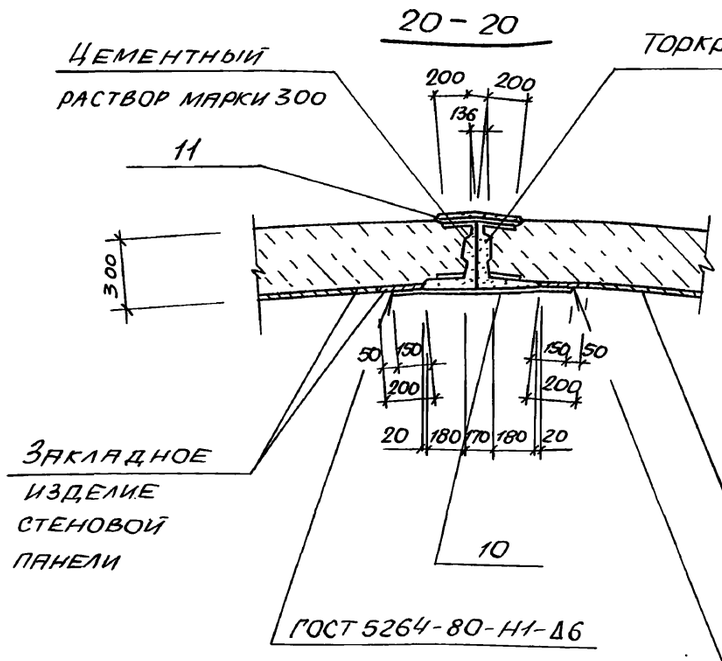

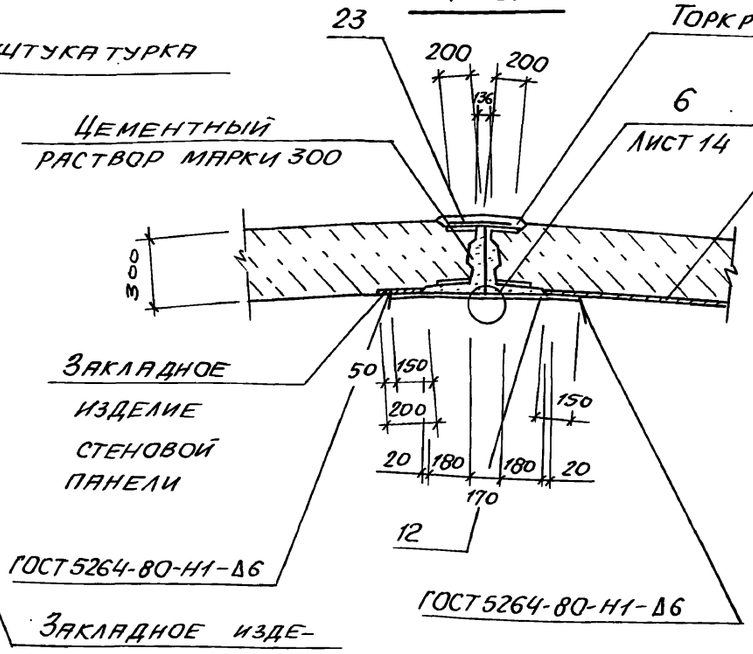

1. Данный лист рассматривать совместно с листом 11.
2. Сечение 22-22; позиции 34, 35, 36 – только для узла 16.

Согласовано

Инв. № подл. | Подпись и дата | Взам. инв. №

Привязан			ТП 902-1-177.91-КНС
Нач. отд	Шейко		Канализационная насосная станция производительностью 600-2000 м3/ч, Н=30-55м с решетками-дробилками
Н. контр	Соколовская		Стадия: Р; Лист: 20; Листов:
Гл. спец.	Власенко		Схема расположения стеновых панелей (продолжение) Шпоночный стык.
Рук. гр.	Токтачышева		Госстрой СССР СКБП Харьковский Водоканалпроект
Инж	Третьякова		
Инв. №			

25024-01 23 Копир. Майстренко Формат А2

Альбом 5

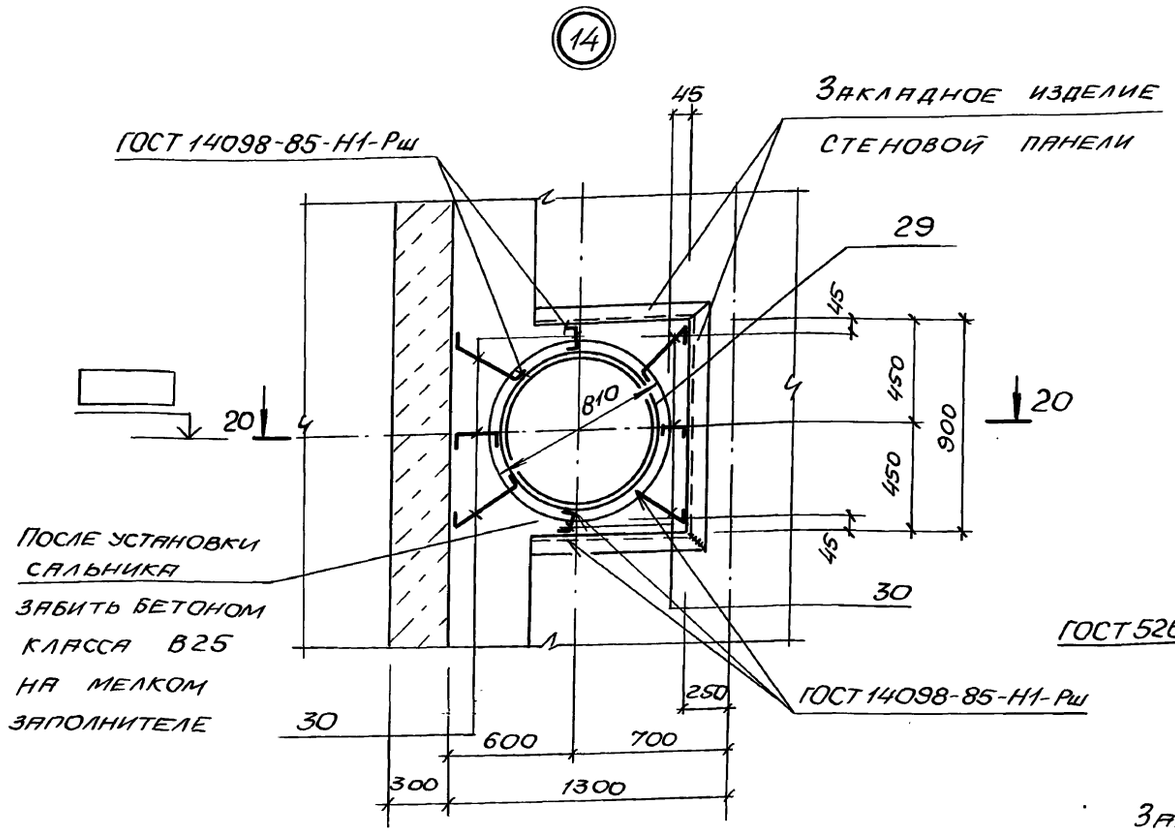

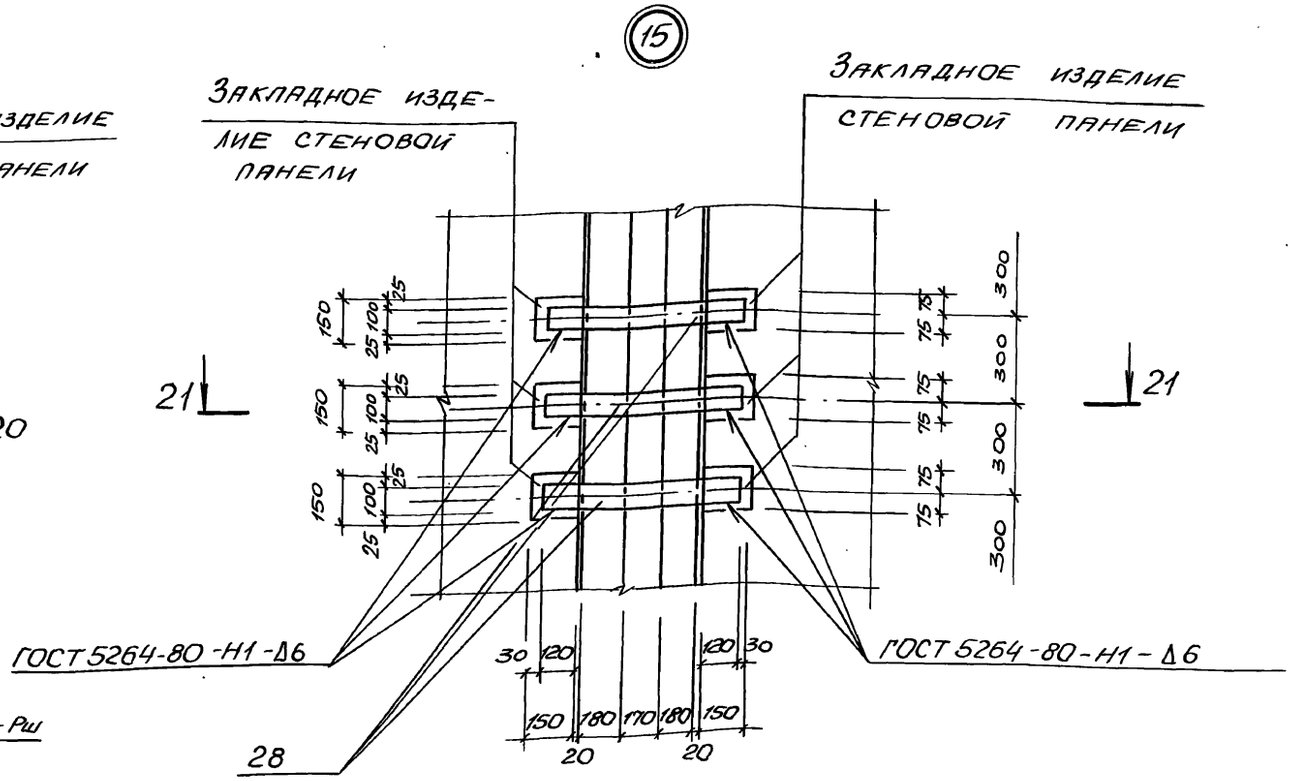

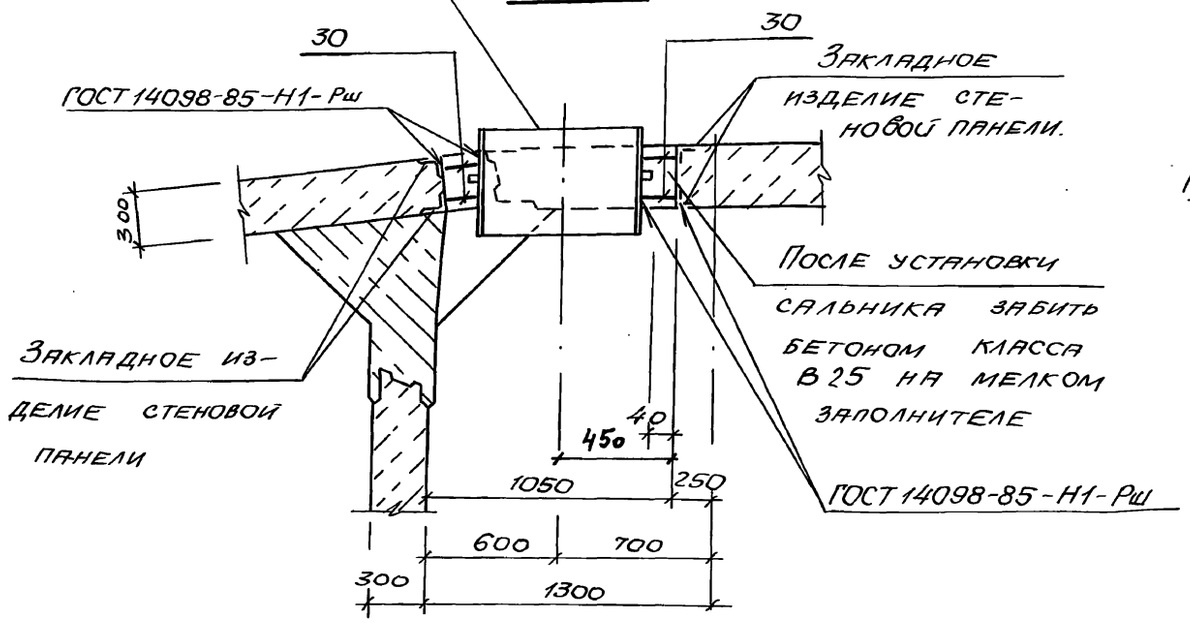

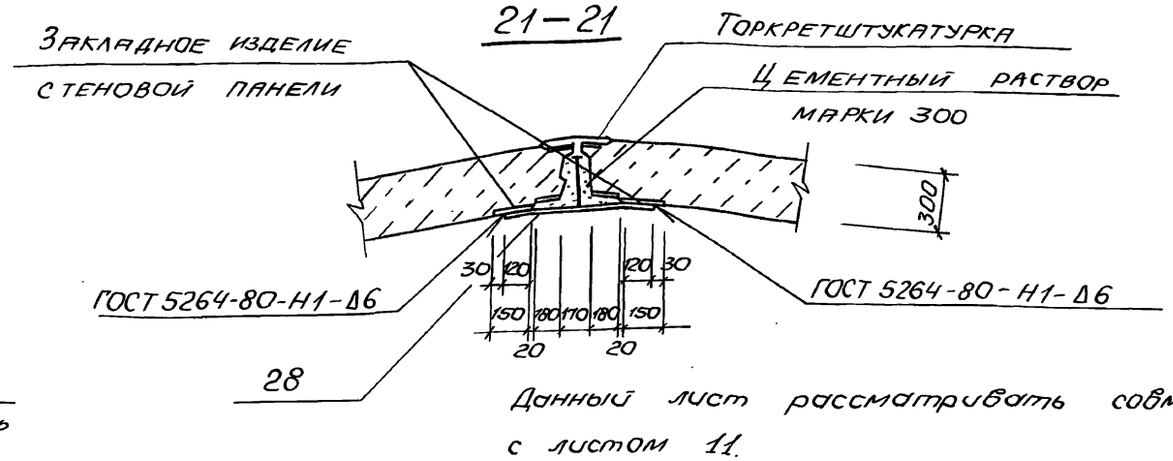

Данный лист рассматривать совместно с листом 11.

				ТП 902-1-177.91-КЖ2			
Привязан	Нач.отд.	Шейко		Канализационная насосная станция производительностью 600-2000м³/ч, Н=30-55м с решетками-дробилками	Стадия	Лист	Листов
	Н.контр.	Сокольская			Р	21	
	Гл.спец.	Власенко					
	Рук.гр.	Тахтамышева		Схема расположения стеновых панелей (продолжение) Шпаночный стык	Госстрой СССР СВКП Харьковский Водоканалпроект		
Инв. №	Инж.	Третьякова					

25024-01 24 Копир. Майстренко Формат А2

Согласовано
Гл. спец. ТО Лучковский
Взам. инв. №
Подпись и дата
Инв. № подл.

Альбом 5

Спецификация к схеме расположения стеновых панелей. Клиновидный стык (начало)

Марка, поз.	Обозначение	Наименование	Кол.	Масса, ед, кг	Примечание
		Панели стеновые			
ПС1	902-1-177.91-КЖ2.И.02	ПС1	1	12480	
ПС1-1	-КЖ2.И.02	ПС1-1	1	12480	
ПС1-2	-КЖ2.И.02	ПС1-2	1	12480	
ПС1-3	-КЖ2.И.02	ПС1-3	1	12480	
ПС1-4	-КЖ2.И.02	ПС1-4	1	12480	
ПС1-5	-КЖ2.И.02	ПС1-5	1	12480	
ПС1-6	-КЖ2.И.02	ПС1-6	1	12480	
ПС1-7	-КЖ2.И.02	ПС1-7	1	12480	
ПС1-8	-КЖ2.И.02	ПС1-8	1	12480	
ПС1-9	-КЖ2.И.02	ПС1-9	1	12480	
ПС2	-КЖ2.И.02	ПС2	1	12480	
ПС2-1	-КЖ2.И.02	ПС2-1	1	12480	
ПС2-2	-КЖ2.И.02	ПС2-2	1	12480	
ПС2-3	-КЖ2.И.02	ПС2-3	1	12480	
ПС2-4	-КЖ2.И.02	ПС2-4	1	12480	
ПС2-5	-КЖ2.И.02	ПС2-5	1	12480	
ПС2-6	-КЖ2.И.02	ПС2-6	1	12480	
ПС3	-КЖ2.И.02	ПС3	1	12480	
ПС3-1	-КЖ2.И.02	ПС3-1	1	12480	
ПС4	-КЖ2.И.02	ПС4	1	12480	
ПС4-1	-КЖ2.И.02	ПС4-1	1	12480	
ПС2-7	-КЖ2.И.02	ПС2-7	1	12480	
		Панели перегородочные			
ПГ1	902-1-177.91-КЖ2.И.03	ПГ1	1	13070	
ПГ2	-КЖ2.И.03	ПГ2	1	13070	
ПГ3	-КЖ2.И.03	ПГ3	1	13070	
ПГ4	-КЖ2.И.03	ПГ4	1	13070	
ПГ5	-КЖ2.И.03	ПГ5	1	13070	
ПГ6	-КЖ2.И.03	ПГ6	1	13070	

Спецификация к схеме расположения стеновых панелей. Клиновидный стык (продолжение)

Марка, поз.	Обозначение	Наименование	Кол.	Масса, ед, кг	Примечание
		Участок монолитный			
Ум1	лист 24-29	Ум1	1		
Ум2	лист 24-29	Ум2	1		
		Изделия соединительные			
1	3.901.1-14.2 42.00-04	МС3	860	0.90	
2	3.901.1-14.2 42.00-16	МС17	66	1.66	
3	3.901.1-14.2 46.00-13	МС112	770	1.28	
4	ГОСТ 2715-75	Сетка проволочная $\frac{05}{5.085.0}$ в=400, l=1200	198	0,16	
5	3.901-1-14.2 45.00-04	МС93	44	1.58	
6	3.901-1-14.2 43.00-39	МС66	66	9.42	
7	3.901-1-14.2 44.00-04	МС77	22	12.23	
8	3.901-1-14.2 43.00-31	МС58	22	2.37	
9	3.901.1-14.2 44.00-12	МС85	44	12.11	
10	902-1-177.91-КЖ2.И.22	МС3	2	22.4	
11	-КЖ2.И.21	МС2	21	9.7	
12	-КЖ2.И.21	МС1	21	27.1	
13		Полоса $\frac{-6\times100\ ГОСТ\ 103-76}{Ст3кп3-1\ ГОСТ\ 535-88}$ l=300	15	1,41	
14		Полоса $\frac{-6\times100\ ГОСТ\ 103-76}{Ст3кп3-1\ ГОСТ\ 535-88}$ l=170	15	0.80	
15		Полоса $\frac{-6\times60\ ГОСТ\ 103-76}{Ст3кп3-1\ ГОСТ\ 535-88}$ l=300	135	0.85	
16		Полоса $\frac{-6\times60\ ГОСТ\ 103-76}{Ст3кп3-1\ ГОСТ\ 535-88}$ l=170	135	0.48	
17		Ф18А-III ГОСТ 5781-82, l=1200	154	2.4	
18		Ф12А-III ГОСТ 5781-82, l=800	35	0.7	
34		Пол 8×300 ГОСТ 82-70 / Ст3кп3-1 ГОСТ 14637-79 l=1190	2	22,6	
35		Уго 250×16 ГОСТ 8510-86 / Лок 09Г2С-12 ГОСТ 19281-73 l=250	3	15.4	
36		Пол 8×200 ГОСТ 103-76 / Ст3кп3-1 ГОСТ 535-88 l=200	6	2,5	

Спецификация к схеме расположения стеновых панелей. Клиновидный стык (окончание)

Марка, поз.	Обозначение	Наименование	Кол.	Масса, ед, кг	Примечание
19*		Ф8А-I ГОСТ 5781-82, $l_{ср}$=405	16	0,16	
20		Ф10А-I ГОСТ 5781-82, м	10.0	6.2	
32*		Ф10А-II ГОСТ 5781-82 $l_{ср}$=3510	10	2,2	
33*		Ф10А-III ГОСТ 5781-82, l=950	24	0,59	
21	5.900-2	Сальник $d_у$ 800, l=500	2	150.6	
22	5.900-2	Сальник $d_у$ 500, l=500	1	94.0	
31	5.900-2	Сальник $d_у$ 80, l=500	1	11.6	
23	902-1-177.91-КЖ2.И.21	Изделие соединительное МС8	2	7.7	
24	-КЖ2.И.25	МС9	5	13.7	
25	-КЖ2.И.25	МС10	5	7.6	
26	-КЖ2.И.26	МС11	7	8.9	
27	-КЖ2.И.26	МС12	7	6.0	
28	-КЖ2.И.27	МС13	16	11,51	
29	5.900-2	Сальник $d_у$ 600, l=500	2	112.2	
30*		Ф8А-I ГОСТ 5781-82, $l_{ср}$=480	16	0,18	

* Поз. 19, 20, 30 - см. ведомость деталей лист 15

* Поз. 32, 33 - см. лист 16.

Согласовано: Эл. спец. ТО; Лучковский; Инв. № подл.; Подпись и дата; Взам. инв. №

Привязан

Инв. №

Нач. отд.	Шейко	
Н. контр.	Сокольская	
Эл. спец.	Власенко	
Рук. гр.	Тонга Мишева	
Инж.	Третьякова	

ТП902-1-177.91-КЖ2

Канализационная насосная станция производительностью 600-2000 м3/ч, H=30-55 м с решетками-дробилками

Схема расположения стеновых панелей. Клиновидный стык (продолжение)

Стадия	Лист	Листов
Р	22	

Госстрой СССР СВКП „Харьковский Водоканалпроект"

Копир. Шелест 25024-01 25 формат А2

Альбом 5

Спецификация к схеме расположения стеновых панелей. Шпоночный стык (начало)

Марка поз	Обозначение	Наименование	Кол	Масса ед, кг	Примечание
		Панели стеновые			
ПС-1	902-1-177.91-КЖ2.И.02	ПС1	1	13800	
ПС1-1	-КЖ2.И.02	ПС1-1	1	13800	
ПС1-2	-КЖ2.И.02	ПС1-2	1	13800	
ПС1-3	-КЖ2.И.02	ПС1-3	1	13800	
ПС1-4	-КЖ2.И.02	ПС1-4	1	13800	
ПС1-5	-КЖ2.И.02	ПС4-5	1	13800	
ПС1-6	-КЖ2.И.02	ПС1-6	1	13800	
ПС1-7	-КЖ2.И.02	ПС1-7	1	13800	
ПС1-8	-КЖ2.И.02	ПС1-8	1	13800	
ПС1-9	-КЖ2.И.02	ПС1-9	1	13800	
ПС2	-КЖ2.И.02	ПС2	1	13800	
ПС2-1	-КЖ2.И.02	ПС2-1	1	13800	
ПС2-2	-КЖ2.И.02	ПС2-2	1	13800	
ПС2-3	-КЖ2.И.02	ПС2-3	1	13800	
ПС2-4	-КЖ2.И.02	ПС2-4	1	13800	
ПС2-5	-КЖ2.И.02	ПС2-5	1	13800	
ПС2-6	-КЖ2.И.02	ПС2-6	1	13800	
ПС3	-КЖ2.И.02	ПС3	1	13800	
ПС3-1	-КЖ2.И.02	ПС3-1	1	13800	
ПС4	-КЖ2.И.02	ПС4	1	13800	
ПС4-1	-КЖ2.И.02	ПС4-1	1	13800	
ПС2-7	-КЖ2.И.02	ПС2-7	1	13800	
		Панели перегородочные			
ПГ1	902-1-177.91-КЖ2.И.03	ПГ1	1	13070	
ПГ2	-КЖ2.И.03	ПГ2	1	13070	
ПГ3	-КЖ2.И.03	ПГ3	1	13070	
ПГ4	-КЖ2.И.03	ПГ4	1	13070	
ПГ5	-КЖ2.И.03	ПГ5	1	13070	
ПГ6	-КЖ2.И.03	ПГ6	1	13070	

Спецификация к схеме расположения стеновых панелей. Шпоночный стык (продолжение)

Марка поз.	Обозначение	Наименование	Кол.	Масса ед, кг	Примечание
		Участок монолитный			
Ум1	лист 24-29	Ум1	1		
Ум2	лист 24-29	Ум2	1		
		Изделия соединительные			
1	3.901.1-14.2 43.00-09	МС36	1320	0.63	
2	3.901.1-14.2 43.00-17	МС44	132	1.88	
5	3.901.1-14.2 45.00.04	МС93	44	1.58	
6	3.901.1-14.2 43.00-39	МС66	66	9.42	
7	3.901.1-14.2 44.00-04	МС77	22	12.25	
8	3.901.1-14.2 43.00-31	МС58	22	2.37	
9	3.901.1-14.2 44.00-12	МС85	44	12.11	
10	902-1-177.91-КЖ2.И.23	МС4	21	16.4	
11	-КЖ2.И.23	МС5	21	9.1	
12	-КЖ2.И.24	МС6	2	12.3	
13		Полоса $\frac{-60\times100\ ГОСТ103-76}{Ст3кп3-1\ ГОСТ535-88}$ l=300	15	1.41	
14		Полоса $\frac{-6\times100\ ГОСТ103-76}{Ст3кп3-1\ ГОСТ535-88}$ l=170	15	0.80	
15		Полоса $\frac{-6\times60\ ГОСТ103-76}{Ст3кп3-1\ ГОСТ535-88}$ l=300	135	0.85	
16		Полоса $\frac{6\times60\ ГОСТ103-76}{Ст3кп3-1\ ГОСТ535-88}$ l=170	135	0.48	
17		ф18А-III ГОСТ5781-82 l=1200	154	2.4	
18		ф12А-III ГОСТ5781-82 l=800	35	0.7	
34		Полоса $\frac{8\times300\ ГОСТ82-70}{Ст3кп3-1\ ГОСТ14637-79}$ l=870	2	16.5	
35		Уго $\frac{250\times250\times16\ ГОСТ8510-86}{ЛОК\ 09г2с\ ГОСТ19281-73}$ l=250	3	15.4	
36		Полоса $\frac{8\times200\ ГОСТ103-76}{Ст3кп3-1\ ГОСТ535-88}$ l=200	6	2.5	

Спецификация к схеме расположения стеновых панелей. Шпоночный стык. (окончание)

Марка поз.	Обозначение	Наименование	Кол.	Масса ед, кг	Примечание
19*		ф8А-I ГОСТ5781-82 $l_{ср}$=405	16	0.16	
20		ф10А-I ГОСТ5781-82, м	10.0	6.2	
32*		ф10А-III ГОСТ5781-82 $l_{ср}$=3510	10	2.2	
33		ф10А-III ГОСТ5781-82, l=950	24	0.59	
21	5.900-2	Сальник $d_у$800, l=500	1	150.6	
22	5.900-2	Сальник $d_у$500, l=500	1	84.0	
23	902-1-177.91-КЖ2.И.24	Изделие соединительное МС7	2		
24	-КЖ2.И.25	МС9	5	13.7	
25	-КЖ2.И.25	МС10	5	7.6	
26	-КЖ2.И.26	МС11	7	8.9	
27	-КЖ2.И.26	МС12	7	6.0	
28	-КЖ2.И.28	МС14	16	8.61	
29	5.900-2	Сальник $d_у$600, l=500	2	112.2	
30*		ф8А-I ГОСТ5781-82 l=480	16	0.18	

* Поз. 19 30 - см. ведомость деталей лист 15.

* Поз. 32 см. лист 16.

Согласовано

Инв.№ подл. | Подпись и дата | Взам.инв.№ | Вл.спец. ТО | Выдержка

Привязан

Инв.№

Нач.отд.	Шейко	
Н.контр.	Сокольская	
Зд.спец.	Власенко	
Рук.гр.	Тахтамышев	
Инж.	Третьякова	

ТП902-1-177.91-КЖ2

Канализационная насосная станция производительностью 800-2000 м³/ч, H=30-55 м с решетками-дробилками

Схема расположения стеновых панелей (окончание) Шпоночный стык

Стадия	Лист	Листов
Р	23	

Госстрой СССР СВКП „Харьковский" Водоканалпроект

25024-01 26

Копир Шелест

формат А2

Альбом 5

Участок монолитный Ум1.

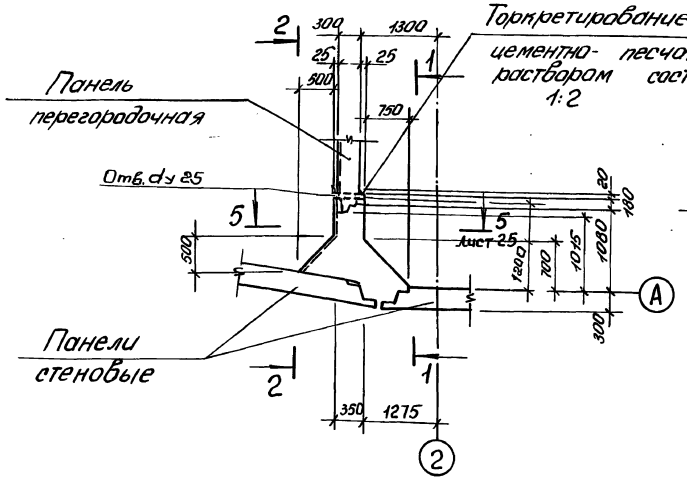

1-1

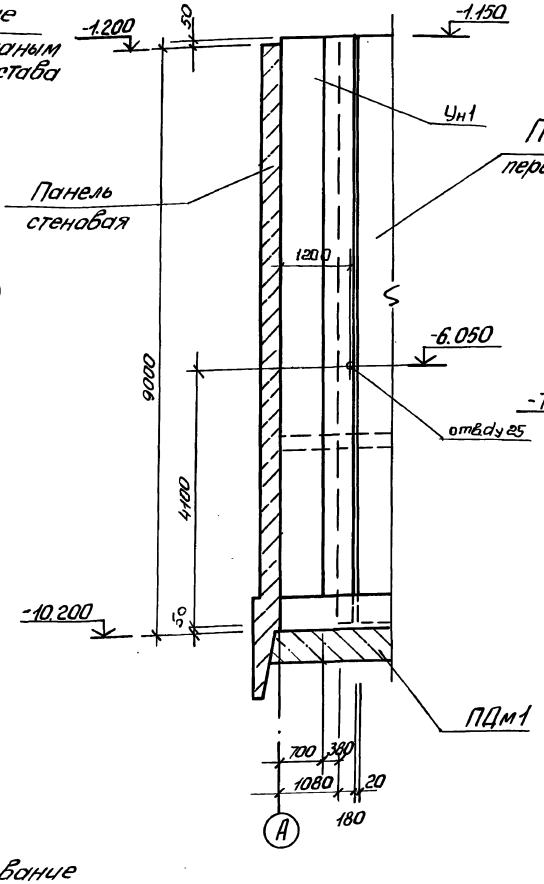

2-2

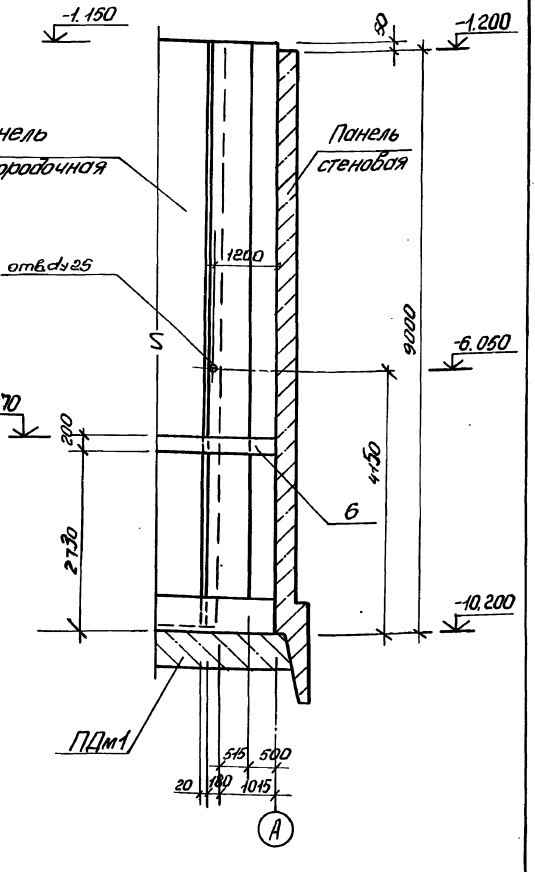

Участок монолитный Ум2

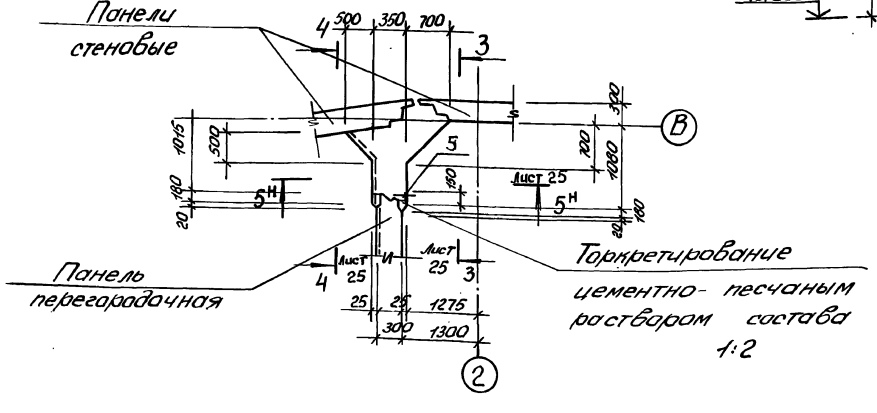

Привязан			ТП 902-1-177.91-КЖ2				
Инв.№							
	Нач.отд.	Шейко	Канализационная насосная станция производительностью 600-2000 м³/ч, H=30-55 с двигателями 200 кВт	Стадия	Лист	Листов	
	Н.контр.	Сокольская		Р	24		
	Гл.спец.	Власенко					
	Рук. гр.	Тохтамышева	Участки монолитные Ум1, Ум2. Общий вид и схема армирования (начало)	Госстрой СССР ВКП Харьковский Водоканалпроект			
	Инж.	Третьякова					

25024-01 27

Формат А2

Альбом 5

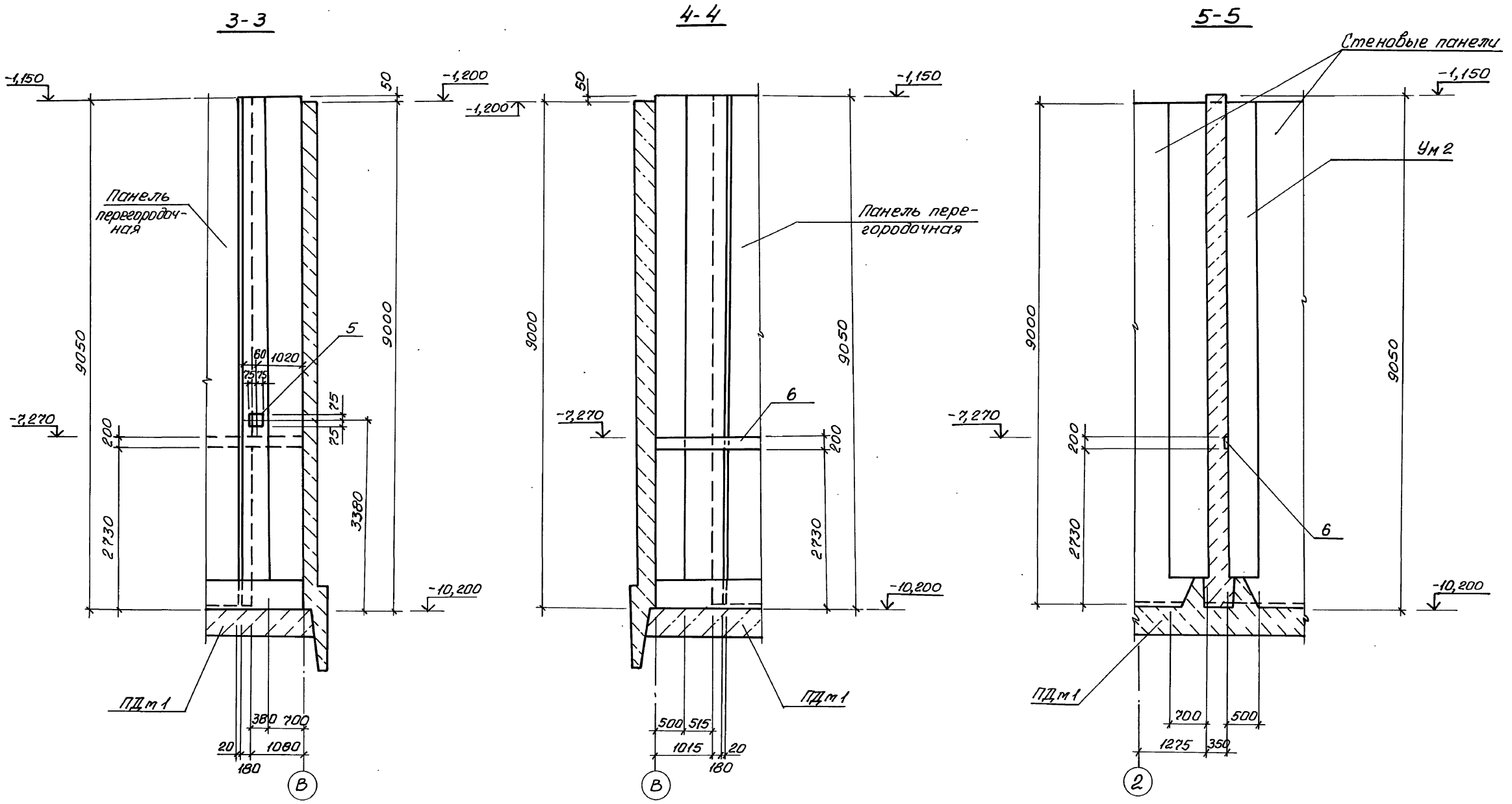

					ТП 902-1-177.91-КЖ2		
Привязан		Нач. отд.	Шейко		Канализационная насосная станция производительностью 600-2000 м³/ч, H=30-55 м с решетками-дробилками	Стадия	Лист	Листов
		Н. контр.	Сокольская			Р	25	
		Гл. спец.	Власенко					
		Зав. гр.	Тахтамышева		Участки монолитные УМ1, Ум2. Общий вид и схема армирования (продолжение). Клиновидный и шпоночный стык	Госстрой СССР Союзводоканалниипроект Харьковский ВОДОКАНАЛПРОЕКТ		
Инв. №		Инж.	Третьякова					

25024-01 28

Формат А2

Согласовано
Гл. спец. ТО Лучковский
Инв. № подл. | Подпись и дата | Взам. инв. №

Альбом 5

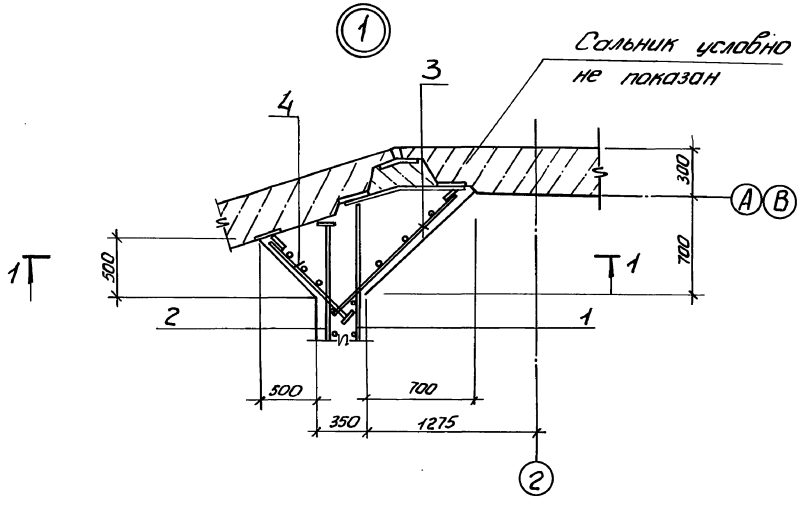

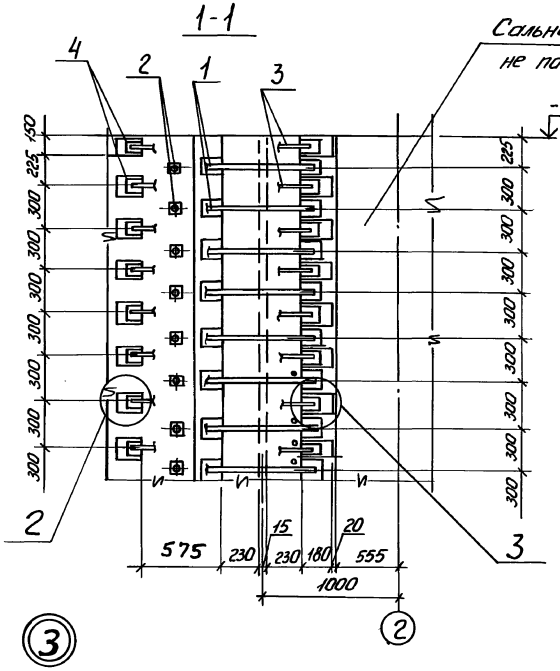

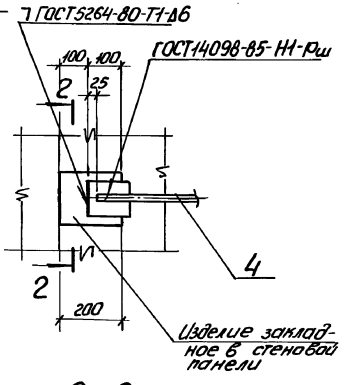

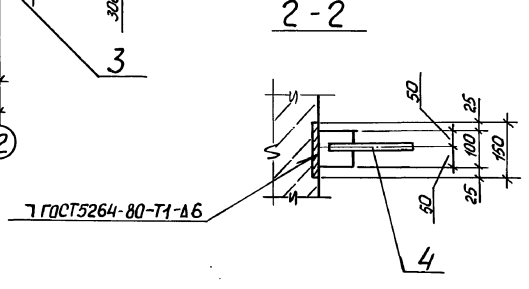

Ум2 - изображено

Ум1 - зеркальное отражение

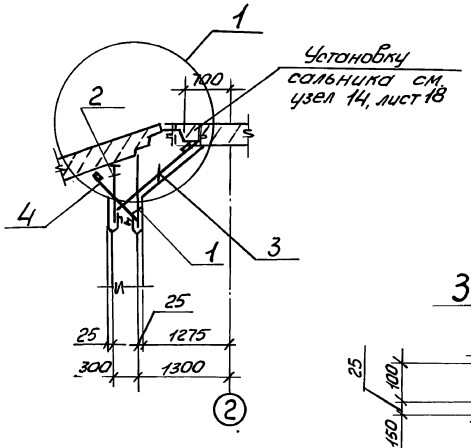

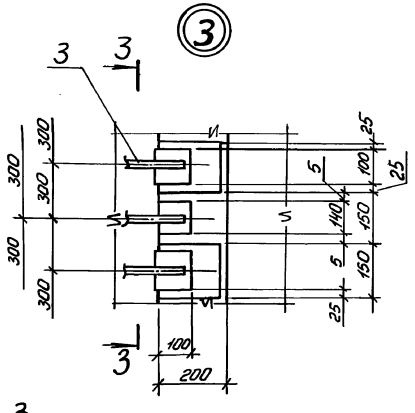

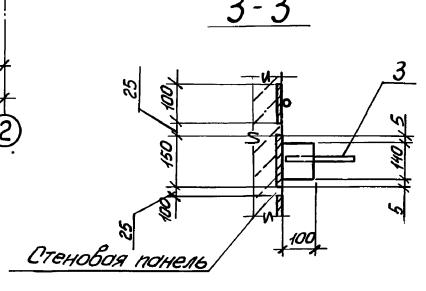

Сварку производить электродами Э42 по ГОСТ9467-75.

Нач.отд.	Шейко		ТП902-1-177.91-КЖ2	
Н.контр.	Сокольская			
Гл.спец.	Власенко		Канализационная насосная станция производительностью 600-2000м³/ч, Н-30-55м с решетками дробилками	Стадия: Р; Лист: 26; Листов:
Рук.гр.	Тахтамышева			
Инж.I кл.	Соколовская		Участки монолитные Ум1, Ум2. Общий вид и схема армирования (продолжение). Клиновидный стык.	Госстрой СССР ЦВКП Харьковский Водоканалпроект
Инж.	Каюков			

Привязан.

Инв.№

25024-01 29

Инв.№подл. | Подпись и дата | Взам.инв.№ | Гл.спец.ТО | Лукьяновский

Формат А2

Альбом 5

Участок монолитный Ум1

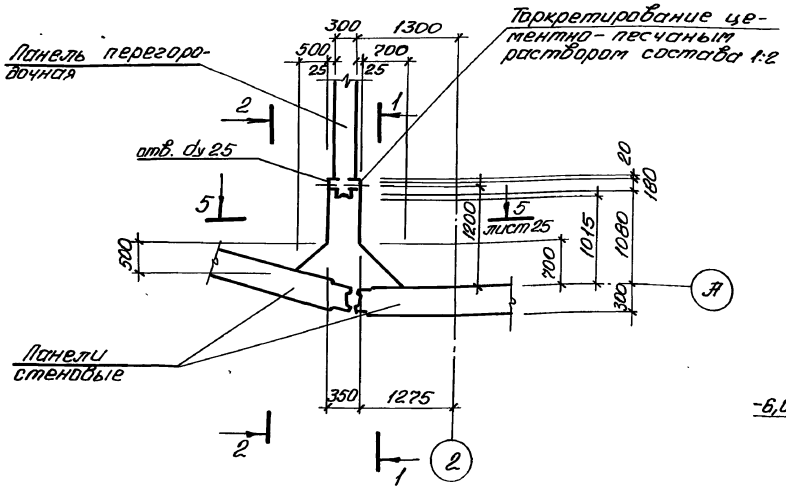

Участок монолитный Ум2

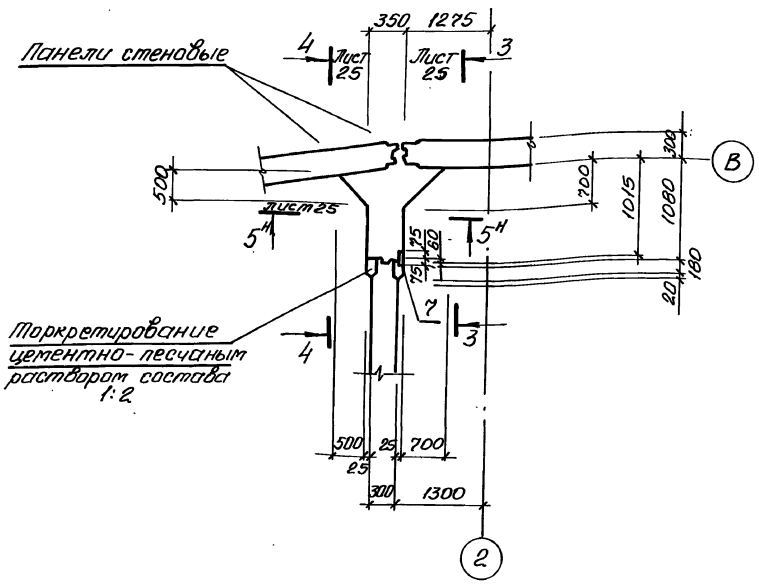

1-1

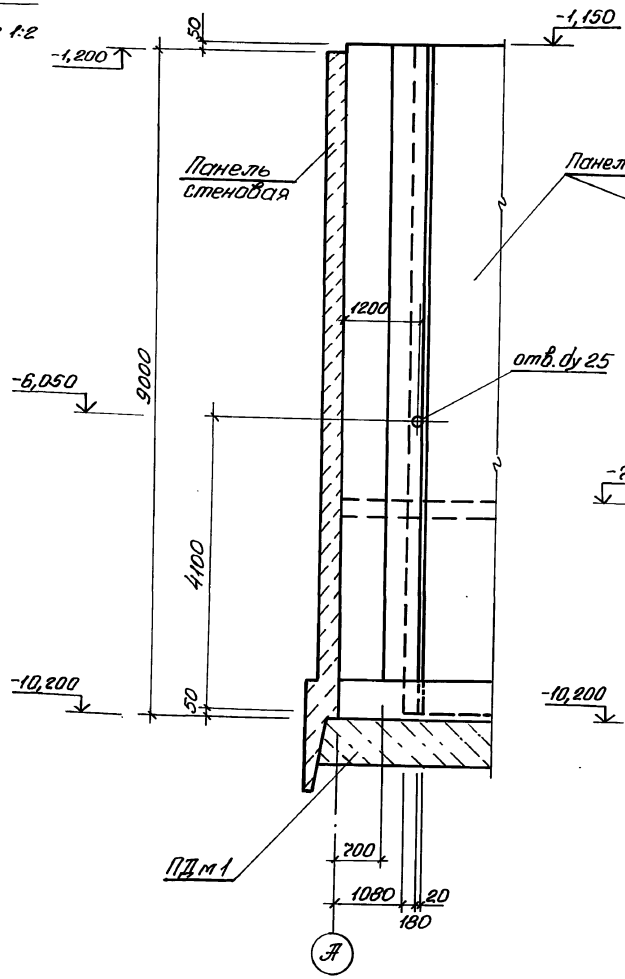

2-2

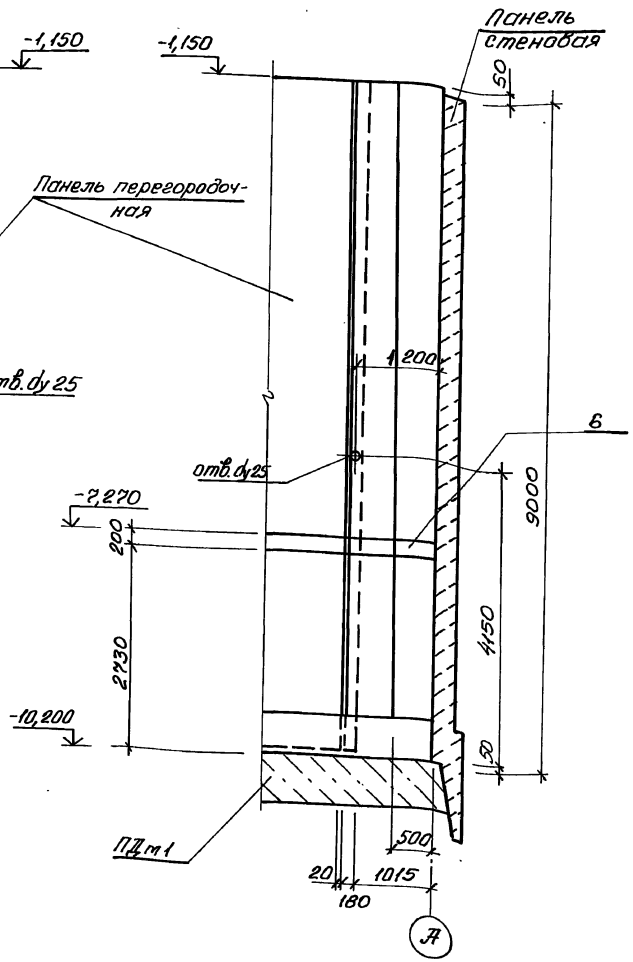

Привязан		Нач. отд.	Шейко		ТП 902-1-177.91- КЖ2	
		Н. контр.	Сокольская			
		Гл. спец.	Власенко		Канализационная насосная станция производительностью 600-2000 м³/ч, H=30-55 м с решетками-дробилками	Стадия: Р; Лист: 27; Листов:
		Зав. гр.	Гахтамышева		Участки монолитные Ум1, Ум2. Общий вид и схема армирования (продолжение). Шпоночный стык	Госстрой СССР Союзводоканалниипроект Харьковский ВОДОКАНАЛПРОЕКТ
Инв. №		Инж.	Третьякова			

25024-01 30

Формат А2

Согласовано

Инв. № подл. | Подпись и дата | Взам. инв. № | Гл. спец. ТО | Лучковский

Альбом 5

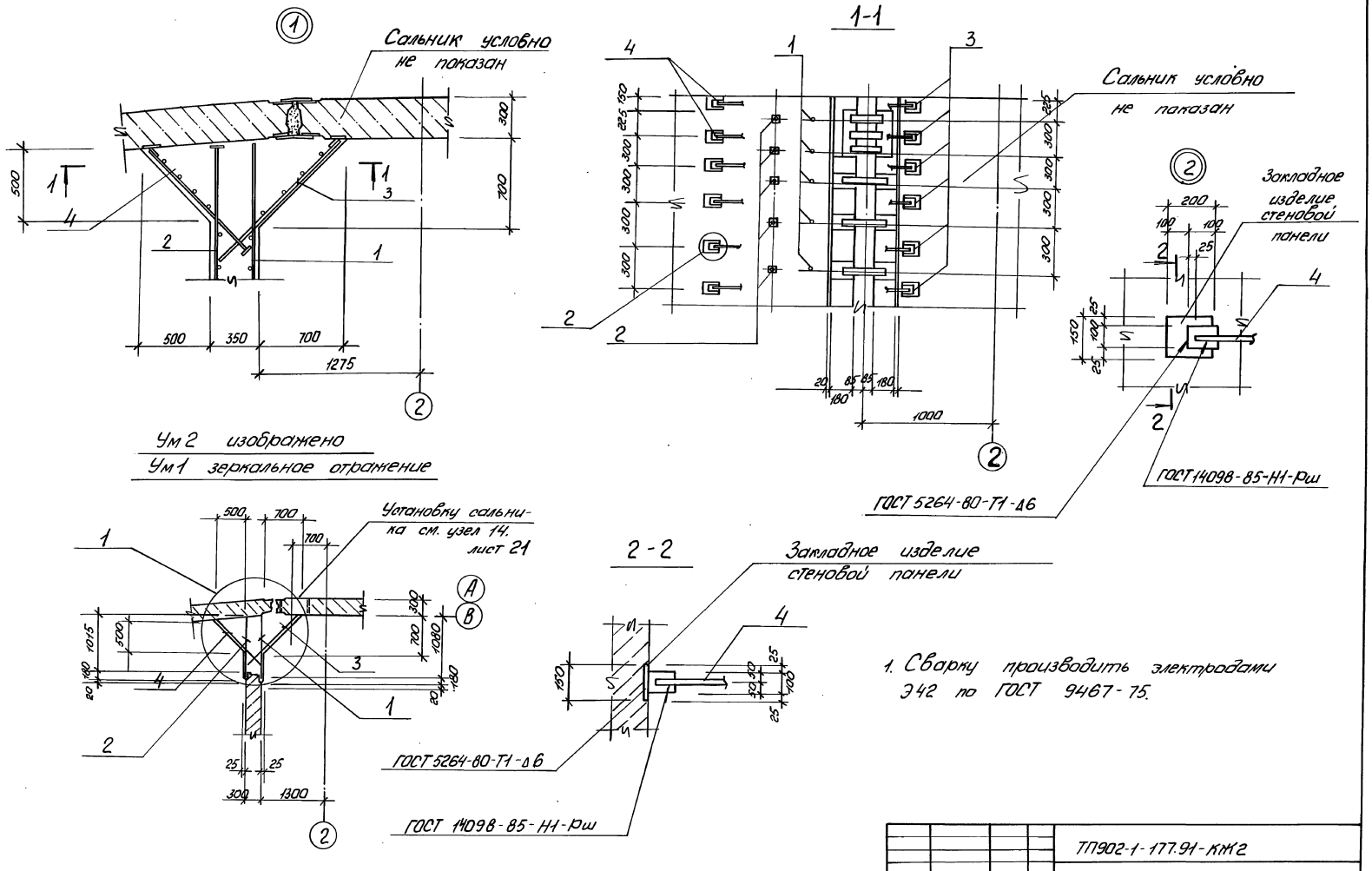

1. Сварку производить электродами Э42 по ГОСТ 9467-75.

				ТП902-1-177.91-КЖ2		
Привязан.	Нач. отд.	Шейко		Канализационная насосная станция производительностью 600-2000 м³/ч, H=30-55 м с решетками-дробилками	Стадия	Лист	Листов
	Н. контр.	Сокольская			Р	28	
	Гл. спец.	Власенко					
	Рук. гр.	Тахтамышева		Участки монолитные Ум1, Ум2 Общий вид и схема армирования (продолжение) Шпоночный стык.	Госстрой СССР СВКП Харьковский Водоканалпроект		
	Инж.	Третьякова					
Инв. №	Инж. I к.	Соколовская					

25024-01 31

Инв. № подл. | Подпись и дата | Взам. инв. № | Гл. спец. | Ильинский

Альбом 5

3

Спецификация Ум1, Ум2 (Клиновидный стык)

Формат	Зона	Поз.	Обозначение	Наименование	Кол. на исполн. –	01		Примечание
				Сборочные единицы				
				Сетки арматурные				
А4		1	902-1-177.91-КЖ2.И.14	С7	1	1		101,1кг
А4		2	-КЖ2.И.15	С8	1	1		161,7кг
А4		3	-КЖ2.И.16	С9	1	1		104,6кг
А4		4	-КЖ2.И.17	С10	1	1		197,3кг
				Изделия закладные				
		6	1.400-15, вып. 1	МН 130-6	1,3	1,3		м.п
		5	1.400-15, вып. 1	МН 112-3		1		2,4кг
				Материалы				
				Бетон класса В15	6,76	6,76		
				Марка	Ум1	Ум2		

Спецификация Ум1, Ум2 (Шпоночный стык)

Формат	Зона	Поз.	Обозначение	Наименование	Кол. на исполн. –	01		Примечание
				Сборочные единицы				
				Сетки арматурные				
А4		1	902-1-177.91-КЖ2.И.14	С7	1	1		101,1кг
А4		2	-КЖ2.И.15	С8	1	1		161,7кг
А4		3	-КЖ2.И.16	С9	1	1		104,6кг
А4		4	-КЖ2.И.17	С10	1	1		197,3кг
				Изделия закладные				
		6	1.400-15, вып. 1	МН 130-6	1,3	1,3		м.п
		5	1.400-15, вып. 1	МН 112-3		1		2,4кг
				Материалы				
				Бетон класса В15	6,56	6,56		$м^3$
				Марка	Ум1	Ум2		

Ведомость расхода стали на элемент, кг

Марка элемента	Изделия арматурные: Арматура класса А-III ГОСТ 5781-82 Ф22	Ф16		Итого	Прокат марки Ст3пс.5-1 ГОСТ 103-76 -12×70	-6×100		Итого	Всего	Изделия закладные: Арматура класса А-III ГОСТ 5781-82 Ф12		Итого	Прокат марки Ст3кп3-1 ГОСТ2590-88 Круг В7		Итого	Ст3пс5-1, Ст3кп3-1 ГОСТ19903-74 -δ10	δ8	ГОСТ3262-75 Тр. 100×4,5	Итого	Всего	Общий расход
Ум1 (к)	211,5	291,7		503,2	13,8	33,9		47,7	550,9	2,0		2,0	0,6		0,6	5,2	16,4	12,0	12,0	36,2	587,1
Ум2 (к)	211,5	291,7		503,2	13,8	33,9		47,7	550,9	3,0		3,0				2,6	17,8		20,4	23,4	574,3
Ум1 (ш)	211,5	291,7		503,2	13,8	33,9		47,7	550,9	2,0		2,0	0,6		0,6	5,2	16,4	12,0	12,0	36,2	587,1
Ум2 (ш)	211,5	291,7		503,2	13,8	33,9		47,7	550,9	3,0		3,0				2,6	17,8		20,4	23,4	574,3

Согласовано

Гл. спец. ТО Лучковский

Взам. инв.

Подпись и дата

Инв. № подл.

Привязан

Инв. №

Нач. отд.	Шейко	
Н. контр.	Сокольская	
Гл. спец.	Власенко	
Зав. гр.	Тахтамышева	
Инж.	Каюков	

ТП 902-1-177.91-КЖ2

Канализационная насосная станция производительностью 600-2000 м³/ч, Н=30-55 с решетками-дробилками.

Участки монолитные Ум1, Ум2. Общий вид и схема армирования (окончание)

Стадия	Лист	Листов
Р	29	

Госстрой СССР Союзводоканалниипроект Харьковский водоканалпроект

25024-01 32

Формат А2

Альбом 5

Схема расположения опорных блоков и форшахты

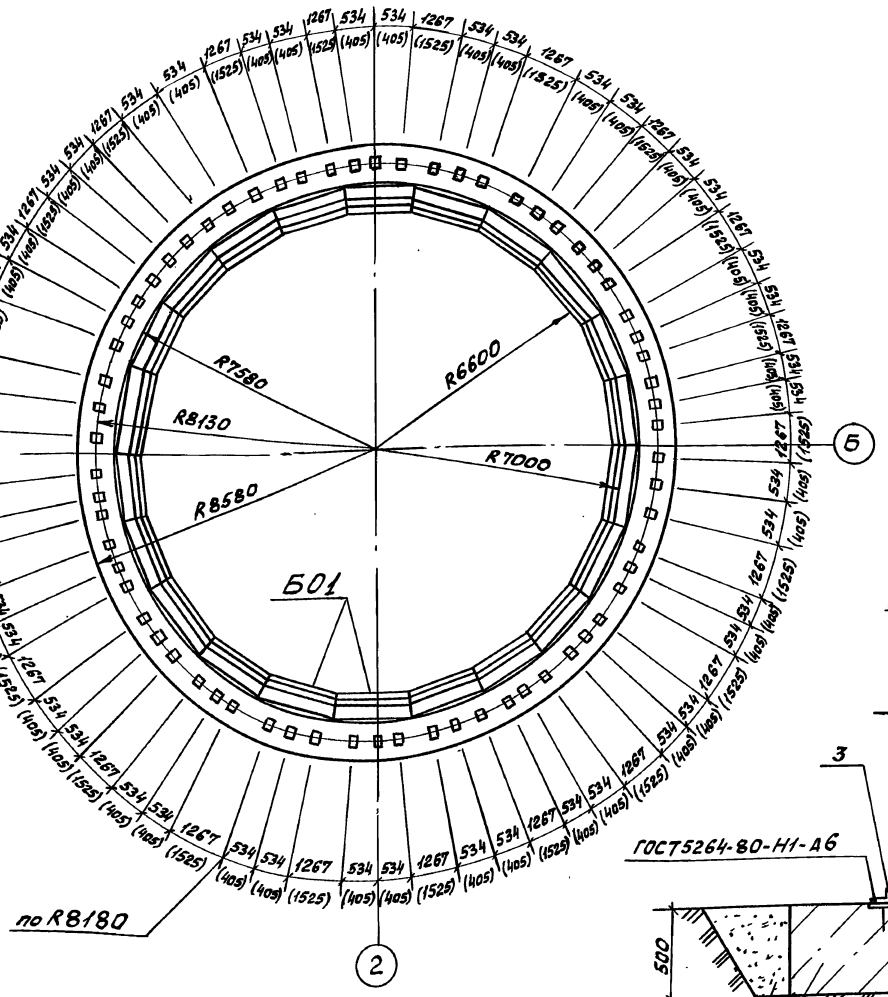

Размеры в скобках даны для клиновидного стыка

Деталь фиксации колодца до опускания

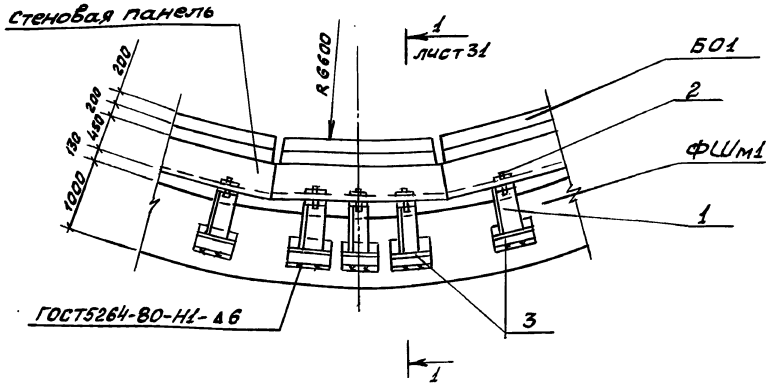

Деталь фиксации колодца после опускания

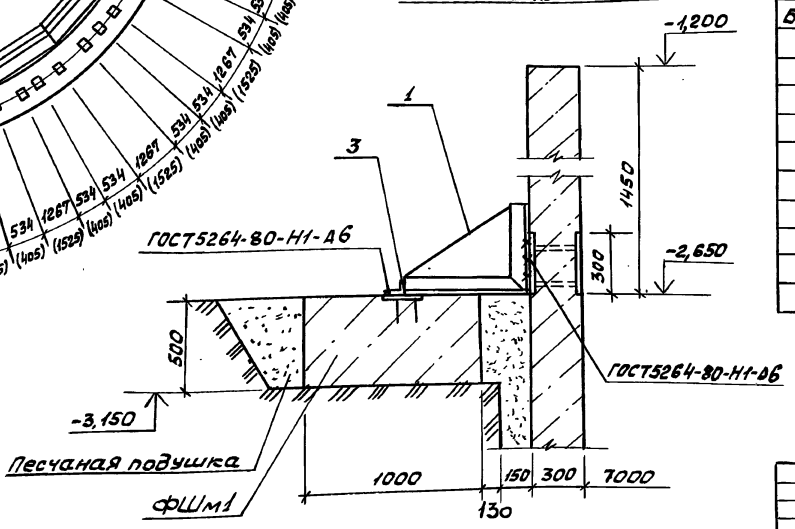

Спецификация к схеме расположения опорных блоков и форшахты

Марка, поз.	Обозначение	Наименование	Кол.	Масса ед., кг	Примечание
ФШм1	Лист 31	Форшахта ФШм1	1		
Б01	902-1.177.91-К Ж2.И.01	Опорный блок Б01	22	600	
		Соединительные			
		изделия			
1	902-1.177.91-К Ж2.И.29	МС15	66	30,4	
2	ГОСТ 7798-70	Болт М22х220 с гай-			
		кой и шайбой	66	0,65	
3		Уго. 63х63х5 ГОСТ8509-86			
		лок СТ3КП3-1 ГОСТ535-88			
		ℓ=150	66	0,72	

				ТП 902-1.177.91-К Ж2			
Привязан	Нач.отд.	Шейко		Канализационная насосная станция производительностью 600-2000 м³/ч, Н30-55 м с решетками-дробилками	Стадия	Лист	Листов
	Н.контр.	Сокольская			Р	30	
	Гл.спец.	Власенко					
	Рук.гр.	Тахтамышева		Схема расположения опорных блоков и форшахты	Госстрой СССР Союзводоканалниипроект Харьковский Водоканалпроект		
Инв. №	Инжен.	Шильмовер					

25024-01 33

Согласовано: Гл.спец.ТО Лучковский

Взам.инв.

Подп.и дата

Инв.№ подл.

Формат А2

Альбом 5

Схема армирования форшахты ФШм1

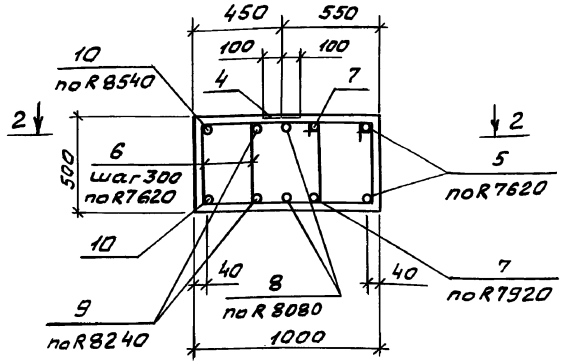

1-1

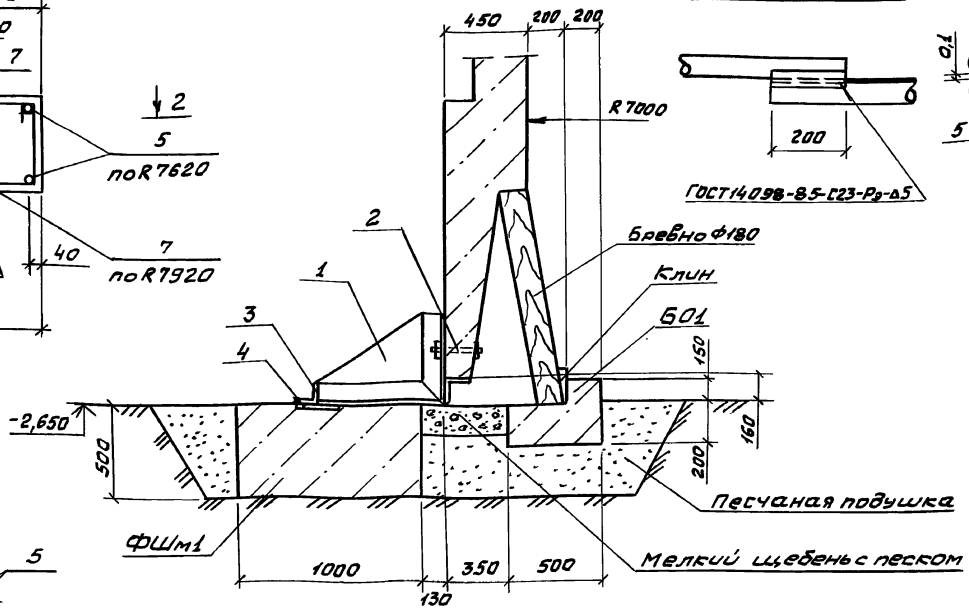

Деталь стыка арматуры позиции 5…10

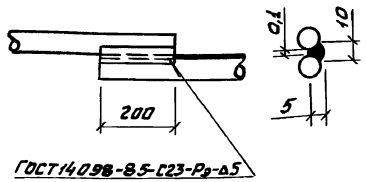

2-2

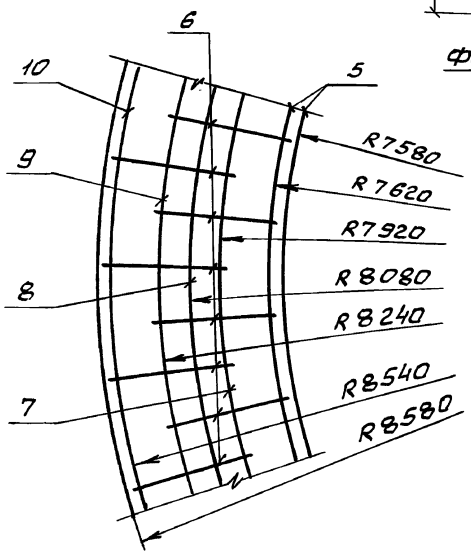

Спецификация форшахты ФШм1

Формат	Зона	Поз.	Обозначение	Наименование	Кол.	Примечание
						Масса, кг
				Сборочные единицы		
А4		4	1.400-15 Вып.1	Изделие закладное		
				Мн 113-4	16	
				Детали		
Б4		5*		Ф20А-III ГОСТ 5781-82		
				ℓ=48650	2	120,2
Б4		6		Ф8А-I ГОСТ 5781-82		
				ℓ=2350	336	0,93
Б4		7*		Ф20А-III ГОСТ 5781-82		
				ℓ=50540	2	124,8
Б4		8*		ℓ=51540	2	127,3
Б4		9*		ℓ=52550	2	129,8
Б4		10*		ℓ=54430	2	134,4
				Материалы		
				Бетон класса В15		
				W4, F100	25,3	м³

* Поз 5,7…10 см. ведомость деталей

Защитный слой бетона для рабочей арматуры - 35 мм

Ведомость деталей

Поз.	Эскиз
6	725; 450; 650; 525
5	200; Д 15240
7	200; Д 15840

Поз.	Эскиз
8	200; Д 16160
9	200; Д 16480
10	200; Д 17080

Ведомость расхода стали на один элемент, кг

Марка элемента	Изделия арматурные								Изделия закладные											Общий расход
	Арматура класса							Всего	Арматура класса					Прокат марки					Всего	
	А-I				А-III				А-III					СТ3 КП3-1						
	ГОСТ 5781-82								ГОСТ 5781-82					ГОСТ 82-70						
	Ф8			Итого	Ф20		Итого		Ф8				Итого	Б6	Б8			Итого		
ФШм1	312,5			312,5	1273,1		1273,1	1585,6	26,4				26,4	92,4	26,4			118,8	145,2	1730,8

Привязан	Нач.отд.	Шейко		ТП 902-1-177.91-КЖ2			
	Н.контр.	Сокольская		Канализационная насосная станция производительностью 600-2000 м³/ч Н30-55 мс решетками-дробилками	Стадия	Лист	Листов
	Гл.спец.	Власенко			Р	31	
	Рук.гр.	Тахтамышева		Схема армирования форшахты ФШм1	Госстрой СССР Союзводоканалниипроект Харьковский Водоканалпроект		
Инв.№	Инжен.	Шильмовер					

25024-01 34

Формат А2

Согласовано: Гл. спец. ТО Лучковский

Взам. инв.№ | Подп. и дата | Инв.№ подл.

Альбом 5

Схема расположения воротника ВРм1

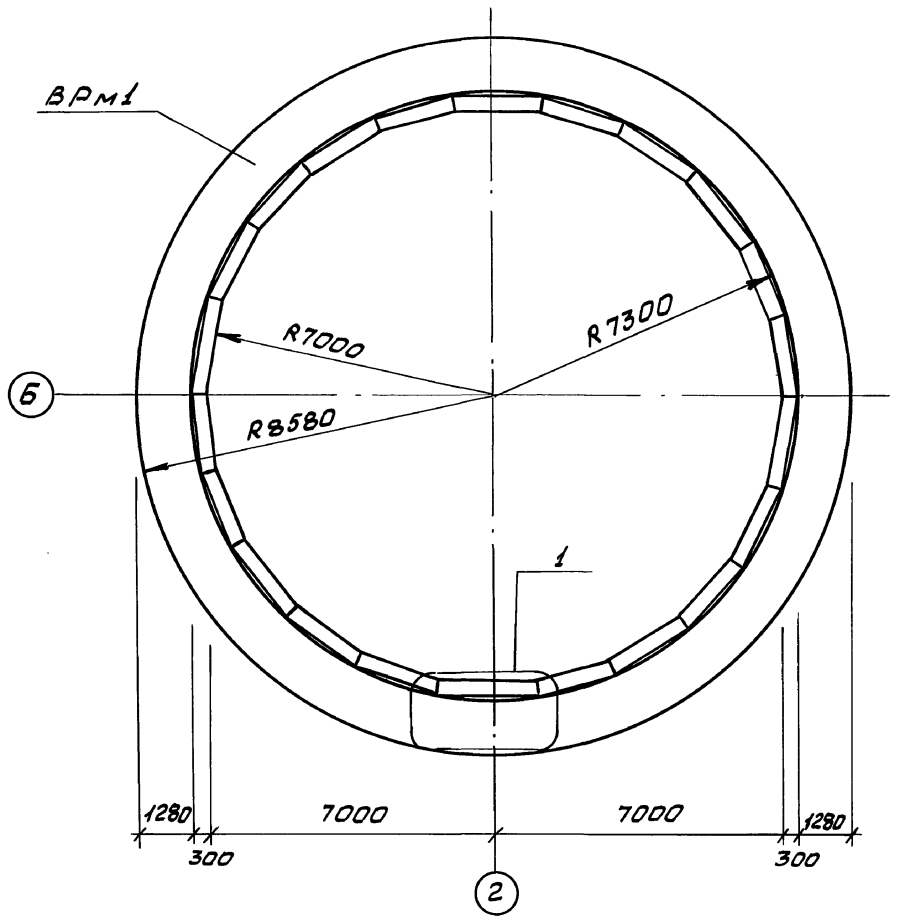

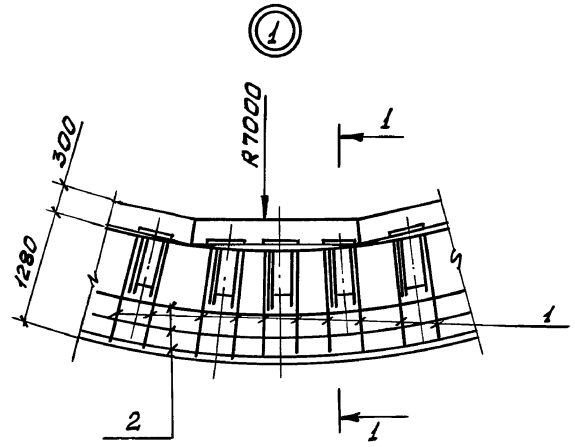

Спецификация ВРм1

Формат	Зона	Поз.	Обозначение	Наименование	Кол.	Примечание
						масса, кг
				Детали		
Б4		1*		ф22 А-III ГОСТ 5781-82		
				ℓ=1460	264	4,35
Б4		2		ф6 А-I ГОСТ 5781-82		
				ℓ, м	340	0,22
				Материалы		
				Бетон класса В15,		
				W4, F50	19,1	м³

* Поз. 1 - см. ведомость деталей

1 - 1

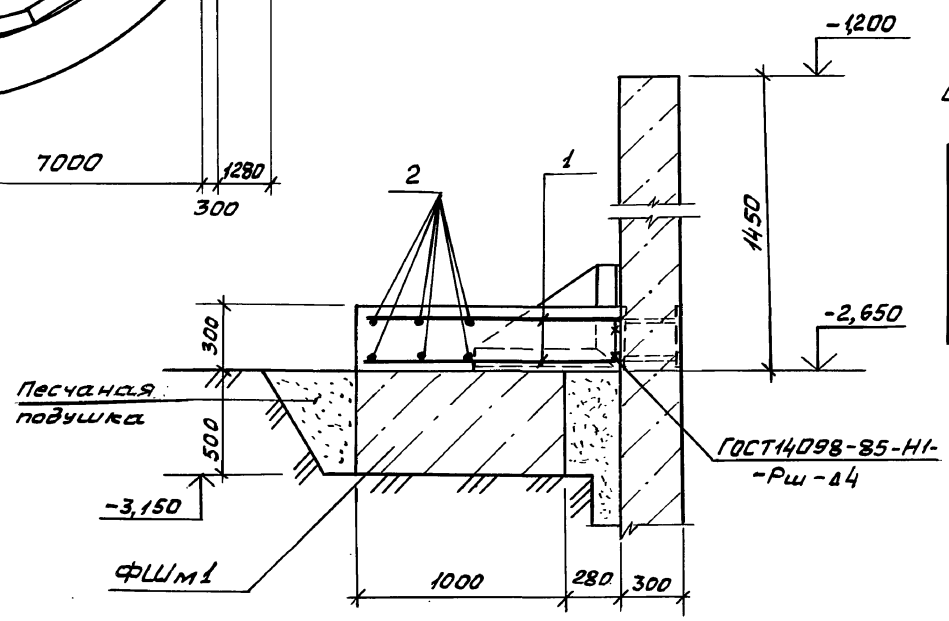

Ведомость расхода стали на элемент, кг

Марка элемента	Изделия арматурные									Общий расход
	Арматура класса									
	А-I				А-III					
	ГОСТ 5781-82									
	ф6			Итого	ф22				Итого	
ВРм1	74,8			74,8	1148,8				1148,8	1223,6

Ведомость деталей

Поз.	Эскиз
1	1260 | 200

Согласовано

Инв. № подл. | Подп. и дата | Взам. инв. № | Альбом ТО | Альбом КЖ

Привязан

Инв. №

Нач. отд.	Шейко		
Н. контр.	Сокольская		
Гл. спец.	Власенко		
Рук. гр.	Тахтамышева		
Инженер	Шильмовер		

ТП 902-1-177.91-КЖ2

Канализационная насосная станция производительностью 600-2000 м³/ч, Н30-55 м с решетками-дробилками

Стадия	Лист	Листов
Р	32	

Схема расположения воротника ВРм1

Госстрой СССР Союзводоканалниипроект Харьковский Водоканалпроект

25024-01 35

Формат А2

Альбом 5

Ведомость рабочих чертежей основного комплекта марки КМ2

Лист	Наименование	Примечание
1	Общие данные (начало)	
2	Общие данные (продолжение)	
3	Общие данные (окончание)	
4	Схема расположения металлических площадок на отм. -7,200; -6,500 (начало)	
5	Схема расположения металлических площадок на отм. -7,200 и -6,500 (продолжение)	
6	Схема расположения металлических площадок на отм. -7,200 и -6,500 (продолжение)	
7	Схема расположения металлических площадок на отм. -7,200 и -6,500 (продолжение)	
8	Схема расположения металлических площадок на отм -7,200 и -6,500 (продолжение)	
9	Схема расположения металлических площадок на отм. -7,200 и -6,500 (окончание)	
10	Схема расположения металлических лестниц и площадок на отм. -3,000; -4,200; -6,000 (начало)	
11	Схема расположения металлических лестниц и площадок на отм. -3,000; -4,200; -6,000 (продолжение)	
12	Схема расположения металлических лестниц и площадок на отм. -3,000; -4,200; -6,000 (продолжение)	
13	Схема расположения металлических лестниц и площадок на отм. 3,000; -4,200; -6,000 (продолжение)	
14	Схема расположения металлических лестниц и площадок на отм. -3,000; -4,200; -6,000 (окончание)	
15	Схема расположения съемной площадки П1.	
16	Схема расположения металлических щитов.	

Ведомость ссылочных и прилагаемых документов

Обозначение	Наименование	Примечание
	Ссылочные документы	
1.450.3-6, вып.1	Лестницы, площадки, стремянки и ограждения стальные производственных зданий промышленных предприятий.	

Техническая спецификация металла (начало)

Вид профиля и ГОСТ, ТУ	Марка металла и ГОСТ	Обозначение и размер профиля, мм	№ п.п.	Код марки металла	Код вида профиля	Код размера профиля	Количество, шт.	Длина, мм	Масса металла по элементам конструкций, т: Лестницы, стремянки	Площадки	Ограждения	Опоры под трубу	Общая масса, т	Площадь поверхности, м²	Масса потребности в металле по кварталам, т: I	II	III	IV	Заполняется ВЦ
									Код элементов конструкций: 526242	526243	526244	526395							
1	2	3	4	5	6	7	8	9	10	11	12	13	18	19	20	21	22	23	24
Двутавр ГОСТ 26020-83	С255 ГОСТ 27772-88	Двутавр 20К1 ГОСТ 26020-83 С255 ГОСТ 27772-88	1	14460	2457	2459						0,32	0,32	12,2					
	Итого		2									0,32	0,32						
Всего профиля			3									0,32	0,32						

Типовой проект разработан в соответствии с действующими нормами и правилами.

Главный инженер проекта /Лялюк/

1. Разработку чертежей металлоконструкций производить согласно СНиП II-23-81, Стальные конструкции, Нормы проектирования.
2. Соединения стальных элементов предусматривается ручной электродуговой сваркой.
3. Все сварные швы выполняются электродами типа Э42 и Э42А по ГОСТ 9467-75.
4. Все металлоконструкции окрасить эмалью ПФ-115 ГОСТ 6465-76 в 2 слоя по одному слою грунтовки ГФ-021 ГОСТ 25129-82 по предварительно очищенной от ржавчины поверхности.

Привязан

Инв. №

ТП902-1-177.91-КМ2

Нач. отд	Шейко		
Н. контр.	Сокольская		
Гл. спец.	Власенко		
Рук. гр.	Тотомицева		
Инж.	Третьякова		

Канализационная насосная станция производительностью 600-2000 м³/ч, H=30-52 м, решетками-дробилками

Стадия	Лист	Листов
Р	1	16

Общие данные (начало)

ГПКТП Харьковский Водоканалпроект

Госстрой СССР

Инв. № подл. | Подпись и дата | Взам. инв. № | Инв. № дубл. | Подпись и дата

25024-01 36

Формат А2

Альбом 5

Техническая спецификация металла (продолжение).

Вид профиля и ГОСТ, ТУ	Марка металла и ГОСТ	Обозначение и размер профиля, мм	№ п.п.	Код: Марки металла	Код: Вида профиля	Код: размера профиля	Количество, шт.	Длина, мм	Масса металла по элементам конструкций, т: Лестницы, стремянки (Код элементов конструкций 526242)	Площадки (526243)	Ограждения (526244)	Опоры под трубу (526395)					Общая масса, т.	Площадь поверхности, м²	Масса потребности в металле по кварталам, т.: I	II	III	IV	Заполняется ВЦ
1	2	3	4	5	6	7	8	9	10	11	12	13	14	15	16	17	18	19	20	21	22	23	24
Швеллер ГОСТ 8240-89	С 255 ГОСТ 27772-88	Швеллер 16 ГОСТ 8240-89 / С255 ГОСТ 27772-88	4	14460	2640	26483				1,47							1,47	59,5					
	С255, С245 ГОСТ 27772-88	Швеллер 14 ГОСТ 8240-89 / С255 ГОСТ 27772-88	5	11240	2640	26466				0,02							0,02	0,8					
		Швеллер 12 ГОСТ 8240-89 / С255 ГОСТ 27772-88	6	11240	2640	26452				0,05							0,05	2,2					
		Швеллер 10 ГОСТ 8240-89 / С245 ГОСТ 27772-88	7	11240	2640	26449				0,04							0,04	1,8					
	Итого		8							1,58							1,58						
Всего профиля			9							1,58							1,58						
Сталь прокатная угловая равнополочная ГОСТ 8509-86	С 255 ГОСТ 27772-88	Уголок 125×125×9 ГОСТ 8509-86 / С255 ГОСТ 27772-88	10	14460	21209					0,02							0,02	0,6					
		Уголок 100×100×10 ГОСТ 8309-86 / С255 ГОСТ 27772-88	11	14460	21209					0,39							0,39	10,5					
		Уголок 100×100×8 ГОСТ 8509-86 / С255 ГОСТ 27772-88	12	14460	21209					0,07		0,02					0,09	3,0					
	С 255 ГОСТ 27772-88	Уголок 80×80×6 ГОСТ 8509-86 / С255 ГОСТ 27772-88	13	12300	21209					0,01							0,01	0,4					
	С 235 ГОСТ 27772-88	Уголок 75×75×6 ГОСТ 8509-86 / С235 ГОСТ 27772-88	14	11240	21809					0,36							0,36	0,2					
		Уголок 63×63×5 ГОСТ 8509-86 / С235 ГОСТ 27772-88	15	11240	21209					0,08							0,08	4,2					
		Уголок 50×50×5 ГОСТ 8509-86 / С235 ГОСТ 27772-88	16	11240	21209					0,25							0,25	13,0					
	Итого		17							1,18		0,02					1,20						
Всего профиля			18							1,18		0,02					1,20						
Сталь прокатная угловая не равнополочная ГОСТ 8510-86	С 245 ГОСТ 27772-88	Уголок 125×80×8 ГОСТ 8510-86 / С245 ГОСТ 27772-88	19	12300	24441					0,01							0,01	0,3					
	Итого		20							0,01							0,01						
Всего профиля			21							0,01							0,01						
Полоса стальная горячекатанная ГОСТ 103-76, 82-70	С 255 ГОСТ 27772-88	Полоса 20×300 ГОСТ 82-70 / С255 ГОСТ 27772-88	22	14460	7110							0,06					0,06	0,8					

Инв. № подл. | Подпись и дата | Взам. инв. № | Гл. спец. ТО | Ачуковский

Привязан.

Инв. №

Нач. отд.	Шейко	
Н. контр.	Сокольская	
Гл. спец.	Власенко	
Рук. гр.	Тахтамышева	
Инж.	Третьякова	

ТП902-1-177.91-КМ2

Канализационная насосная станция производительностью 600-2000 м³/ч, H=30-55 м с решетками-дробилками

Общие данные (продолжение)

Стадия	Лист	Листов
Р	2	

Госстрой СССР СВКП Харьковский Водоканалпроект

25024-01 37

Формат А2

Альбом 5

Техническая спецификация металла (окончание)

Вид профиля и ГОСТ, ТУ	Марка металла и ГОСТ	Обозначение и размер профиля, мм	№ п.п.	Код: марки металла	Код: вида профиля	Код: размера профиля	Количество, шт.	Длина, мм	Масса металла по элементам конструкций, Код элементов конструкций: Лестницы, стремянки 526242	Площадки 526243	Ограждения 526244	Опоры под трубу 526395					Общая масса, т	Площадь поверхности, м²	Масса потребности в металле по кварталам, т: I	II	III	IV	заполняется ВЦ
1	2	3	4	5	6	7	8	9	10	11	12	13	14	15	16	17	18	19	20	21	22	23	24
Полоса стальная горячекатанная ГОСТ 103-76, 82-70	С255 ГОСТ 27772-88	Полоса 10×300 ГОСТ 82-70 / С255 ГОСТ 27772-88	23	14460	7110					0,04		0,03					0,07	1,8					
	С235 ГОСТ 27772-88	Полоса 8×200 ГОСТ 82-70 / С235 ГОСТ 27772-88	24	11240	7110					0,11							0,11	3,5					
		Полоса 6×200 ГОСТ 82-70 / С235 ГОСТ 27772-88	25	11240	7110					0,06							0,06	2,6					
		Полоса 6×50 ГОСТ 103-76 / С235 ГОСТ 27772-88	26	11240	7110					0,05							0,05	2,1					
		Полоса 4×40 ГОСТ 103-76 / С235 ГОСТ 27772-88	27	11240	7110					0,10							0,10	6,4					
	Итого		28							0,36		0,09					0,45						
Всего профиля			29							0,36		0,09					0,45						
Сталь листовая рифленая ГОСТ 8568-77	С235 ГОСТ 27772-88	Рулон ромб К-4×1000 / С235 ГОСТ 27772-88	30	11240	7152					1,85							1,85	88,2					
	Итого		31							1,85							1,85						
Всего профиля			32							1,85							1,85						
Сталь арматурная круглая ГОСТ 5781-82	С235 ГОСТ 27772-88	ф10А-I ГОСТ 5781-82	33	11240						0,001							0,001						
	Итого		34							0,001							0,001						
Всего профиля			35							0,001							0,001						
Болты ГОСТ 7798-70	С235 ГОСТ 27772-88	Болт М12	36	11240						0,007							0,007						
		Болт М16	37	11240						0,04							0,04						
	Итого		38							0,047							0,047						
Всего профиля			39							0,047							0,047						
Лестницы, площадки, стремянки, ограждения	С235 ГОСТ 27772-88	1.450.3-6, вып. 1	40						0,73	0,07	0,75						1,55						
Всего масса металла			41						0,73	5,418	0,75	0,11					7,008						
В том числе по маркам	С235								0,73	3,088	0,75						4,568						
	С245									0,02							0,02						
	С255									1,99		0,43					2,42						

Ведомость металлоконструкций по видам профилей

Наименование конструкций по номенклатуре прейскуранта N 01-09	Позиции по прейскуранту N 01-09	№ п.п.	Код конструкций	Масса конструкций, т: Всего стали, повышенной и высокой прочности	по видам профилей стали: Балки и швеллеры	Крупносортная сталь	Среднесортная сталь	Мелкосортная сталь	Толстолистовая сталь	Гнутые и гнутоварные	Трубы	Универсальная сталь	Тонколистовая сталь	Прочие	Всего	Количество, шт.	Серия типовых конструкций
1	2	3	4	5	6	7	8	9	10	11	12	13	14	15	16	17	18
Площадки	1		526243		1,58	1,19		0,001	1,787			0,47		0,07	5,098		
Лестницы, стремянки	2		526242											0,73	0,73		
Ограждения	3		526244											0,75	0,75		
Опоры под трубу	4				0,32	0,02			0,09						0,43		
Итого	5				1,9	1,21		0,001	1,877			0,47		1,55	7,008		

Инв. № подл. | Подпись и дата | Взам. инв. № | Гл. спец. ТО | Лучковский

Привязан

Инв. №

Нач. отд.	Шейко	
Н. контр.	Сокольская	
Гл. спец.	Власенко	
Рук. гр.	Тахтомышева	
Инж.	Третьякова	

ТП902-1-177.91-КМ2

Канализационная насосная станция производительностью 600-2000 м³/ч, H=30-55 м с решетками-дробилками

Стадия	Лист	Листов
Р	3	

Общие данные (окончание)

Госстрой СССР СВКП Харьковский Водоканалпроект

25024-01 38

Формат А2

Схема расположения металлических площадок на отм. -7,200

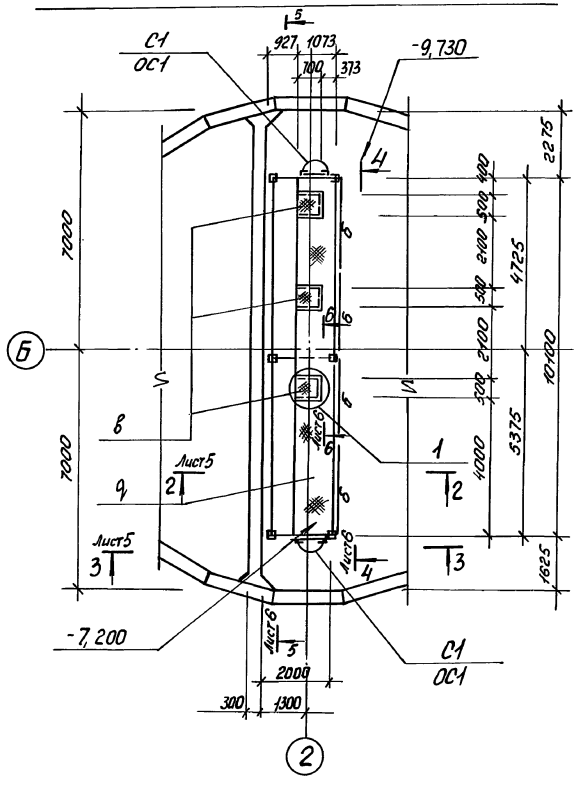

Схема расположения металлических площадок на отм. -6,500

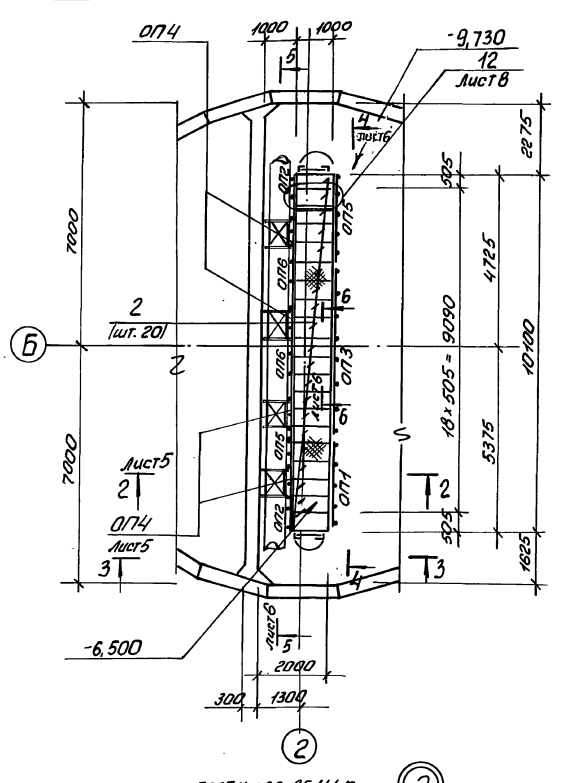

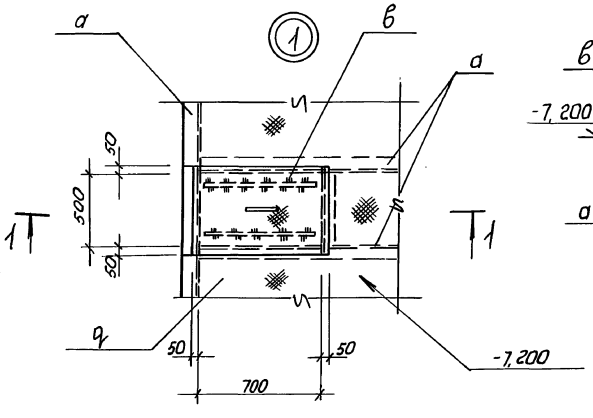

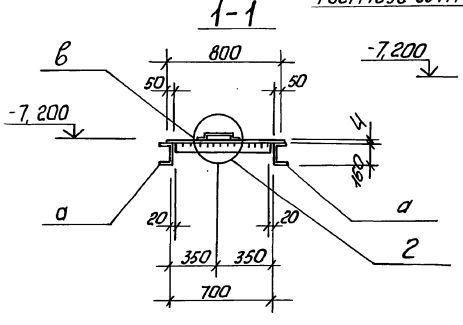

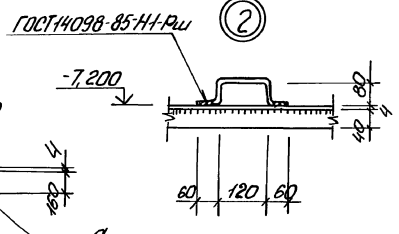

Ведомость элементов

Марка	Сечение: Эскиз	Поз.	Состав	Опорные усилия: M, тсм	N, тс	Q, тс	Группа конструкции	Марка металла	Примечание
С1	СХ-46		1.450.3-6	Вып.1		шт. 2	4	С235	75,0кг
ОС1	ОГС-24,4		1.450.3-6	Вып.1		шт.2			23,6кг
ОП1 (шт.1)	СПХ		1.450.3-6	Вып.1		шт.2			2,7кг
	ЭППХ-27		1.450.3-6	Вып.1		шт. 1			4,9кг
	ЭСПХ-27		1.450.3-6	Вып.1		шт. 1			4,2кг
	ЭБПХ-27		1.450.3-6	Вып.1		шт. 1			7,6кг
ОП2 (шт.2)	СПХ		1.450.3-6	Вып.1		шт.2			2,7кг
	ЭППХ-9		1.450.3-6	Вып.1		шт. 1			1,6кг
	ЭСПХ-9		1.450.3-6	Вып.1		шт. 1			1,4кг
	ЭБПХ-9		1.450.3-6	Вып.1		шт. 1			2,9кг
ОП3 (шт.1)	СПХ		1.450.3-6	Вып.1		шт.2			2,7кг
	ЭППХ-60		1.450.3-6	Вып.1		шт. 1			10,9кг
	ЭСПХ-60		1.450.3-6	Вып.1		шт. 1			9,3кг
	ЭБПХ-60		1.450.3-6	Вып.1		шт. 1			16,9кг

Продолжение спецификации см. лист 5

1. Щиты „2" - съемные.
2. Ограждение стремянки ОС1 укоротить на 310мм.
3. Стремянку С1 укоротить на 370мм.

Привязан

Инв. №

Нач.отд.	Шейко		ТП. 902-1-177.91-КМ2
Н.контр.	Сокольская		
Гл.спец.	Высенко		Канализационная насосная станция производительностью 500-2000 м³/ч, H=30-55м с решетками-дробилками. Стадия: Р; Лист: 4; Листов:
Рук.гр.	Гонтмышева		
Инж.	Третякова		Схема расположения металлических площадок на отм. -7,200 и -6,500 (начало)
			Госстрой СССР ВКП Харьковский Водоканалпроект

25024-01 39

Формат А2

Альбом 5

Схема расположения металлических балок на отм. -7,200

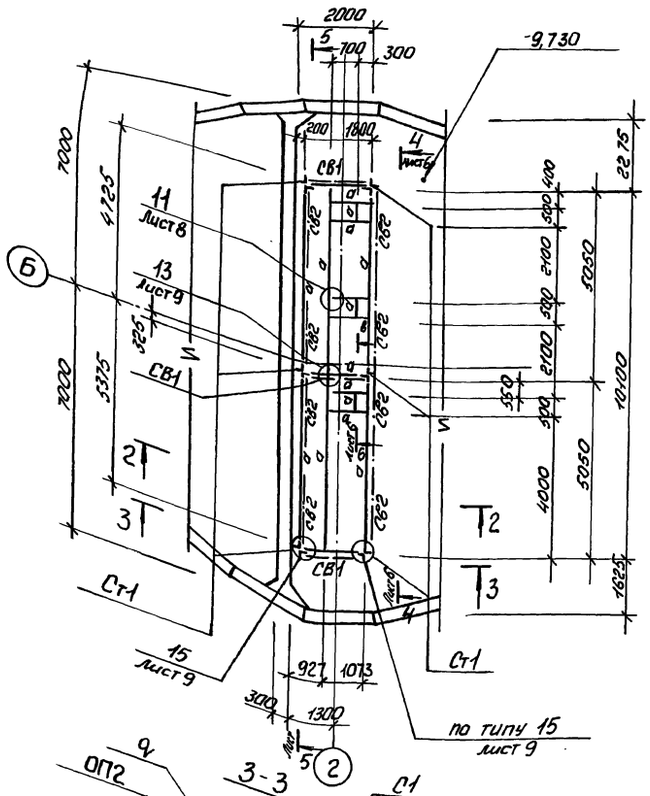

Схема расположения металлических балок на отм -6.500

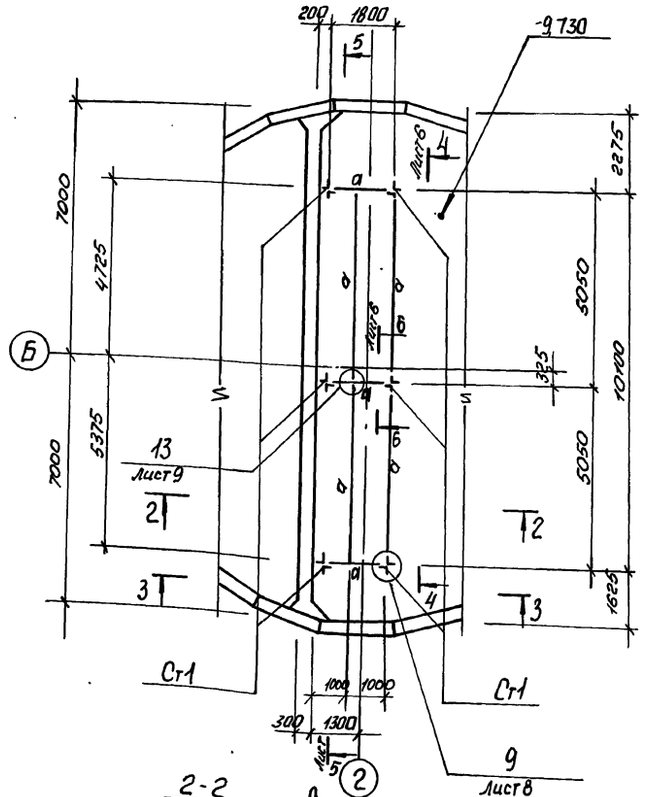

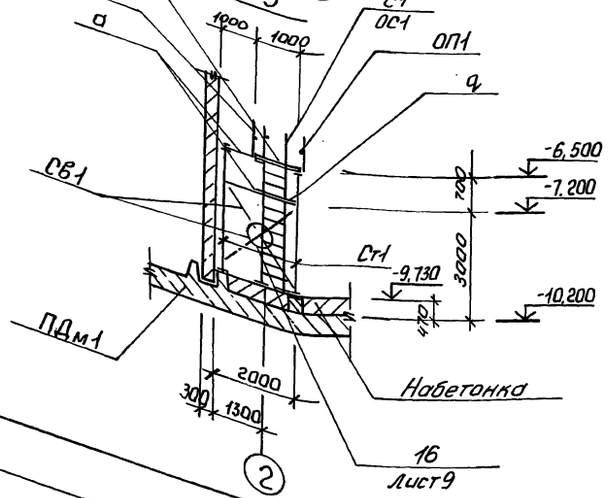

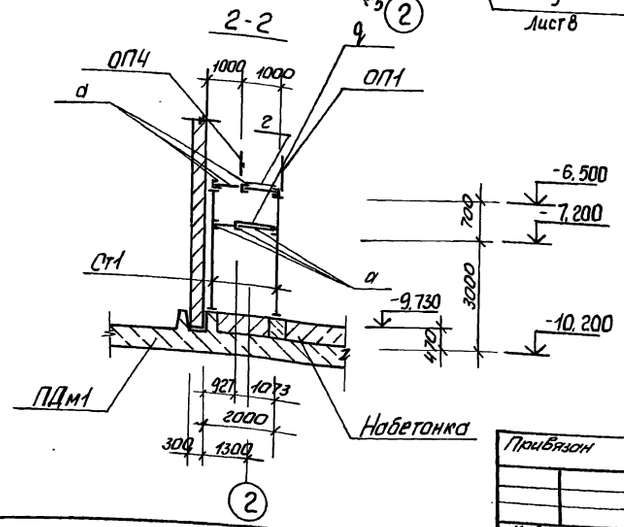

Ведомость элементов

Марка	Сечение: Эскиз	Поз.	Состав	Опорные усилия: M, тсм	N тс	Q, тс	Группа констр.	Марка металла	Примечание
ОП5 (шт.2)	СПХ		1.450.3-6	вып.1		шт.2	4	С235	2,7кг
	ЭППХ-12		1.450.3-6	вып.1		шт.1			2,2кг
	ЭСПХ-12		1.450.3-6	вып.1		шт.1			1,8кг
	ЭСПХ-12		1.450.3-6	вып.1		шт.1			3,3кг
ОП6 (шт.2)	СПХ		1.450.3-6	вып.1		шт.2			2,7кг
	ЭППХ-15		1.450.3-6	вып.1		шт.1			2,7кг
	ЭСПХ-15		1.450.3-6	вып.1		шт.1			2,3кг
	ЭБПХ-15		1.450.3-6	вып.1		шт.1			4,2кг
ОП4 (шт.4)	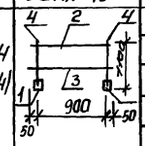	1	Тр. д.32		l=120	шт.2			1,3кг
		2	L50×50×5			шт.1			3,77кг
		3	-4×40			шт.1			1,26кг
		4	ф20 А-I		l=1100	шт.2			2,7кг
Ст1 (шт.6)	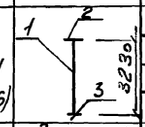	1	2L75×75×6	по гибкости					44,5кг
		2	б8						2,5кг
		3	б10					С255	3,1кг
СВ1 (шт.3)	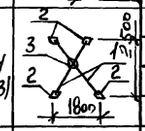	1	L50×50×5	конструктивно				С235	27,1кг
		2	б8						10,0кг
		3	б6						4,1кг
СВ2 (шт.8)	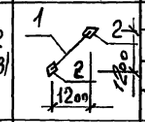	1	L50×50×5	конструктивно					10,6кг
		2	б8						5,0кг
а			С16	конструктивно				С255	994,0кг
б			L50×50×5	конструктивно				С235	82,9кг

Окончание спецификации см. лист 6.

1. Ограждение ОП4 - съемное.

Согласовано

Инв. № подл. | Подпись и дата | Взам. инв. № | Гл. спец. ТО | Инженер | Ст.

Привязан

Инв. №

Нач. отд.	Шейко	
Н. контр.	Сокольская	
Гл. спец.	Власенко	
Рук. гр.	Тахтамышева	
Инж.	Третьякова	

ТП 902-1-177.91-КМ2

Канализационная насосная станция производительностью 600-2000м³/ч, H=30-55м с решетками-дробилками

Схема расположения металлических площадок на отм. -7.200 и -6.500 (продолжение)

Стадия	Лист	Листов
Р	5	

Госстрой СССР
СВКП Харьковский Водоканалпроект

25024-01 40

Формат А2

Альбом 5

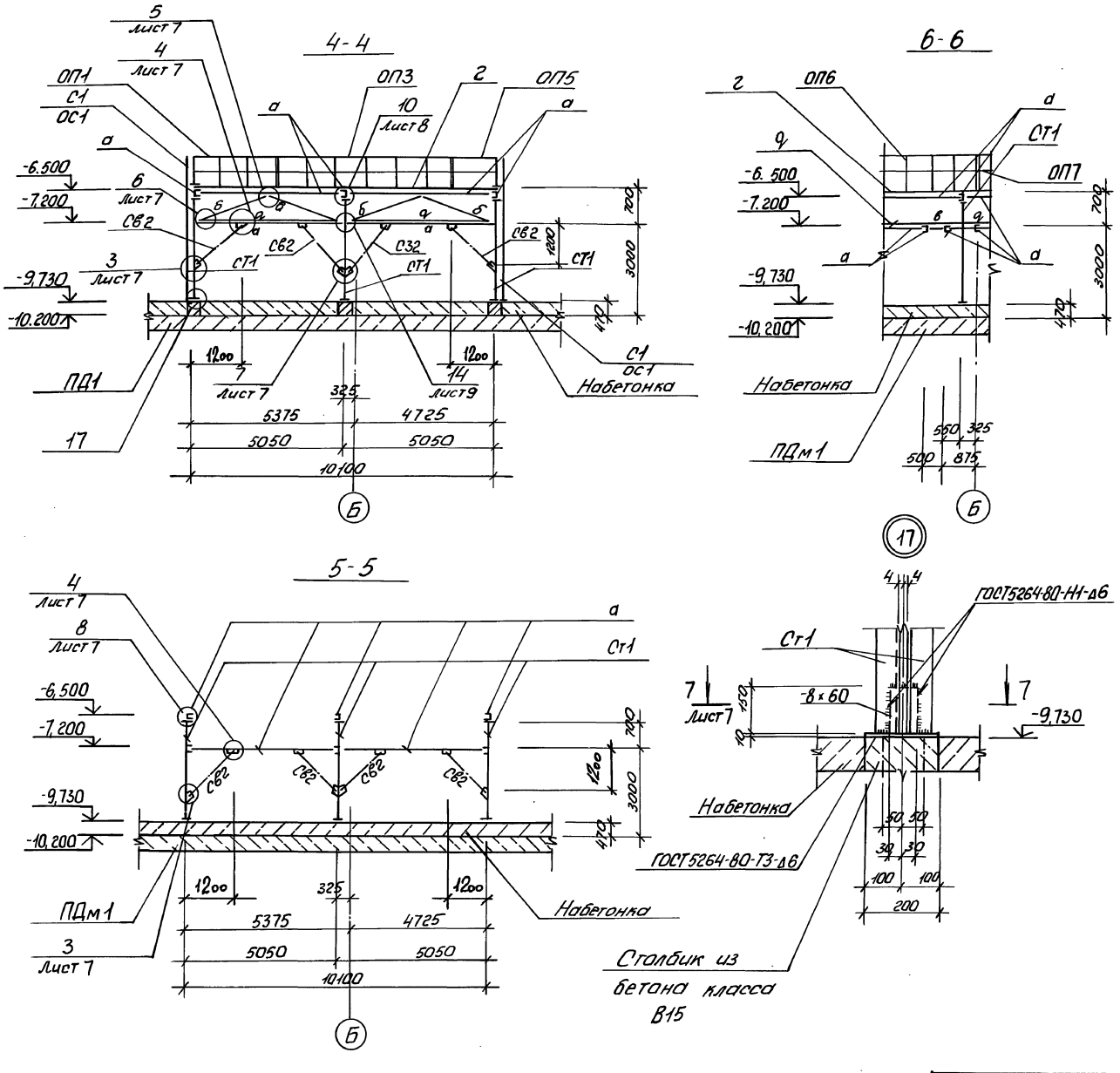

Ведомость элементов

Марка	Сечение: Эскиз	Поз.	Состав	Опорные усилия: M, тсм	N, тс	Q, тс	Группа констр.	Марка металла	Примечание
в (шт. 3)	1, 2, 3	1	Ст. рифл. δ4	конструктивно			4	С235	16,0 кг
		2	-4×40						1,8 кг
		3	ф 10А-I						0,1 кг
г (шт. 20)	1, 2	1	Ст. рифл. δ4	конструктивно					16,7 кг
		2	-4×40						2,3 кг
q	1, 2 шаг 500	1	Ст. рифл. δ4	конструктивно					336,0 кг
		2	δ4×40						18,5 кг
			δ8						7,8 кг
			L125×80×8					С245	12,6 кг
			L80×80×6					С255	1,7 кг
			Болт М12					С235	7,0 кг
			Болт М16						16,8 кг

Согласовано

Гл. спец. ТО | Мусовская | Взам. инв. №

Инв. № подл. | Подпись и дата

Привязан

Инв. №

Нач. отд.	Шейко	
Н. контр.	Сокольская	
Гл. спец.	Власенко	
Рук. гр.	Тохтамышева	
Инж.	Третьякова	

ТП902-1-177.91-КМ2

Канализационная насосная станция производительностью 600-2000 м³/ч, H=30-55 м с решетками-дробилками

Схема расположения металлических площадок на отм. -7.200 и 6.500 (продолжение)

Стадия	Лист	Листов
Р	6	

Госстрой СССР
СВКПХ Харьковский Водоканалпроект

25024-01 41

Формат А2

Альбом 5

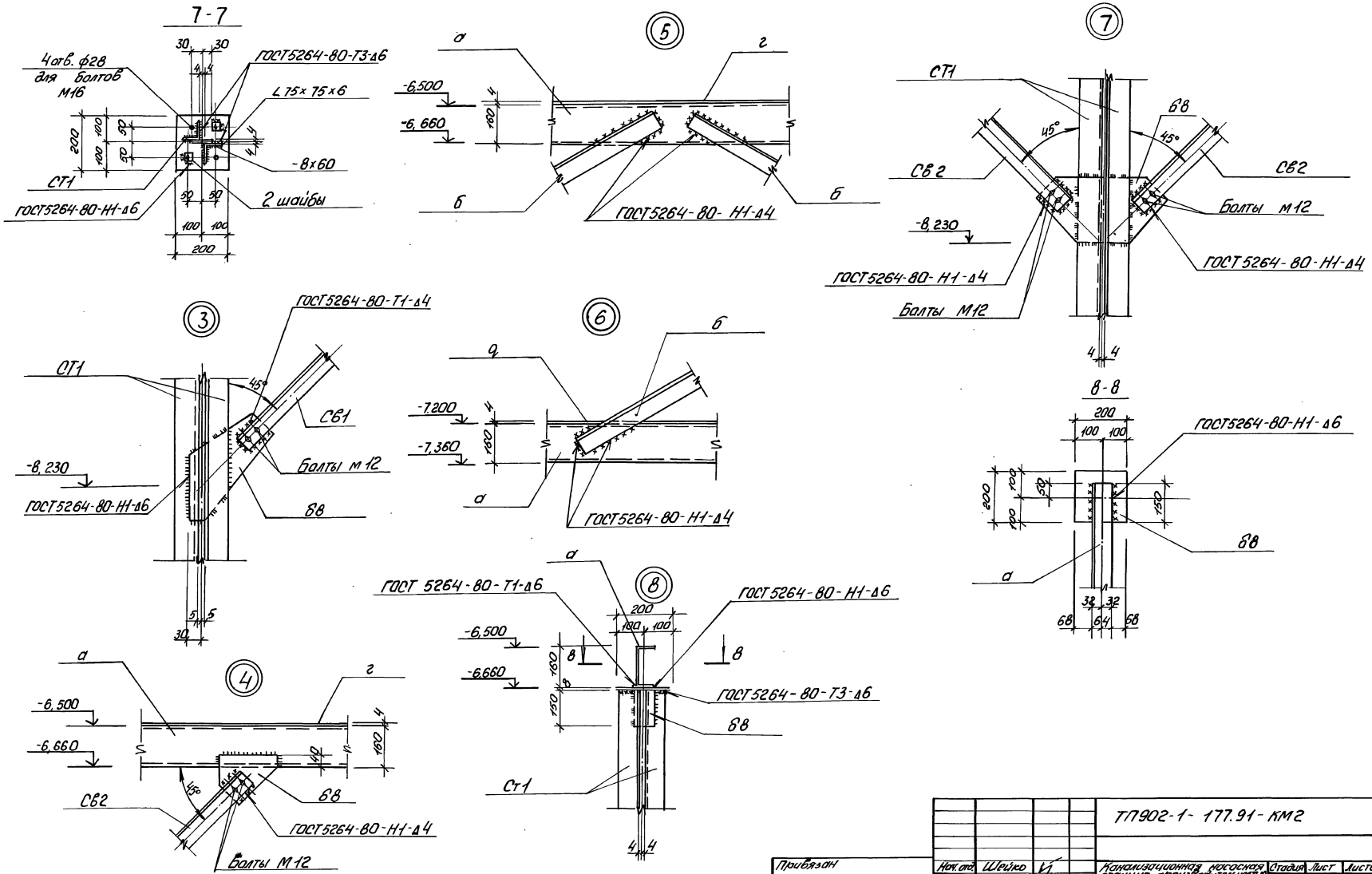

				ТП902-1-177.91-КМ2			
Привязан	Нач. отд.	Шейко		Канализационная насосная станция производительностью 600-2000 м³/ч, H=30-55 м с решетками-дробилками	Стадия	Лист	Листов
	Н. контр.	Сокольская			Р	7	
	Гл. спец.	Власенко					
	Рук. гр.	Толтамышева		Схема расположения металлических площадок на отм. -7,200 и -6,500 (продолжение)	Госстрой СССР СВКП Харьковский Водоканалпроект		
Инв. №	Инж.	Третьякова					

25024-01 42

Формат А2

Инв. № подл. | Подпись и дата | Взам. инв. № | Гл. спец. ТО | Лучковский

Альбом 5

9-9

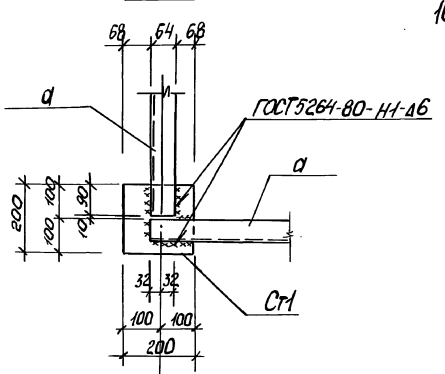

10

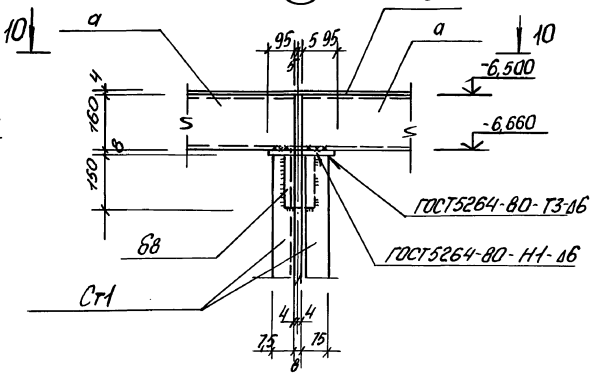

11

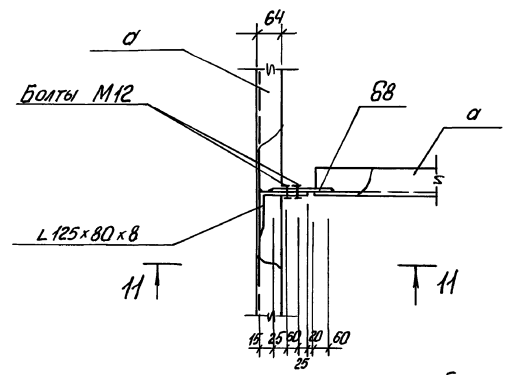

9

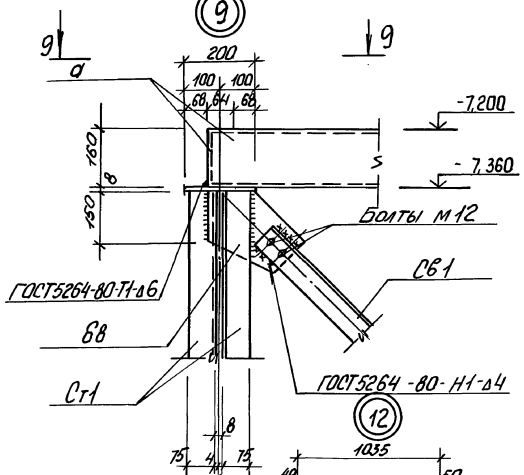

10-10

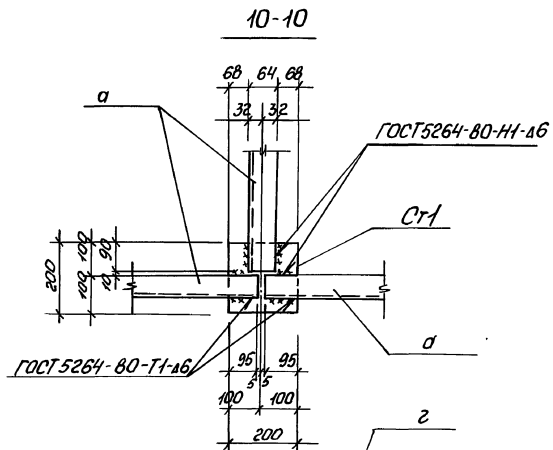

11-11

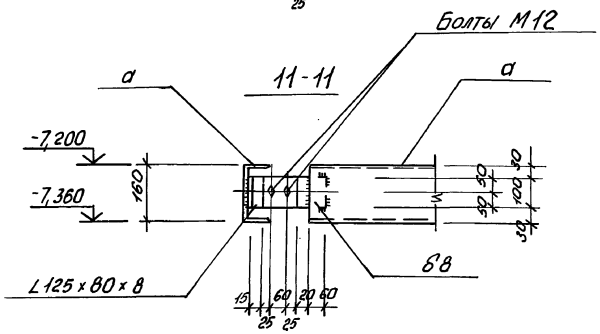

12

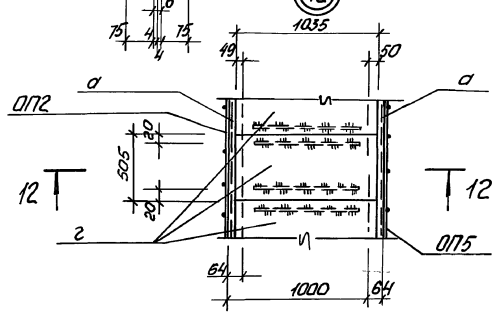

12-12

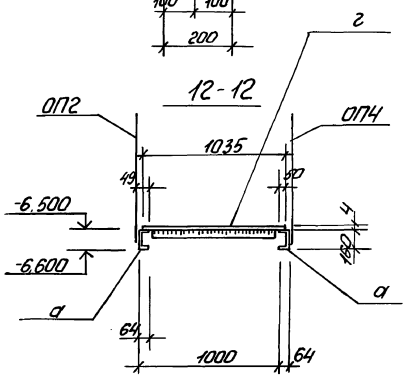

Привязан

Инв.№

Нач.отд.	Шейко		
Н.контр.	Сотальская		
Гл.спец.	Высоцкий		
Рук.гр.	Хатамышева		
Инж.	Третьякова		

ТП 902-1-177.91-КМ2

Канализационная насосная станция производительностью 600-2000 м³/ч Н-30-55 м с решетками-дробилками

Стадия	Лист	Листов
Р	8	

Схема расположения металлических площадок на отм. -7,200 и -6,500 (горизонтальное)

Госстрой СССР ГПКП Харьковский Водоканалпроект

23024-01 43

Формат А2

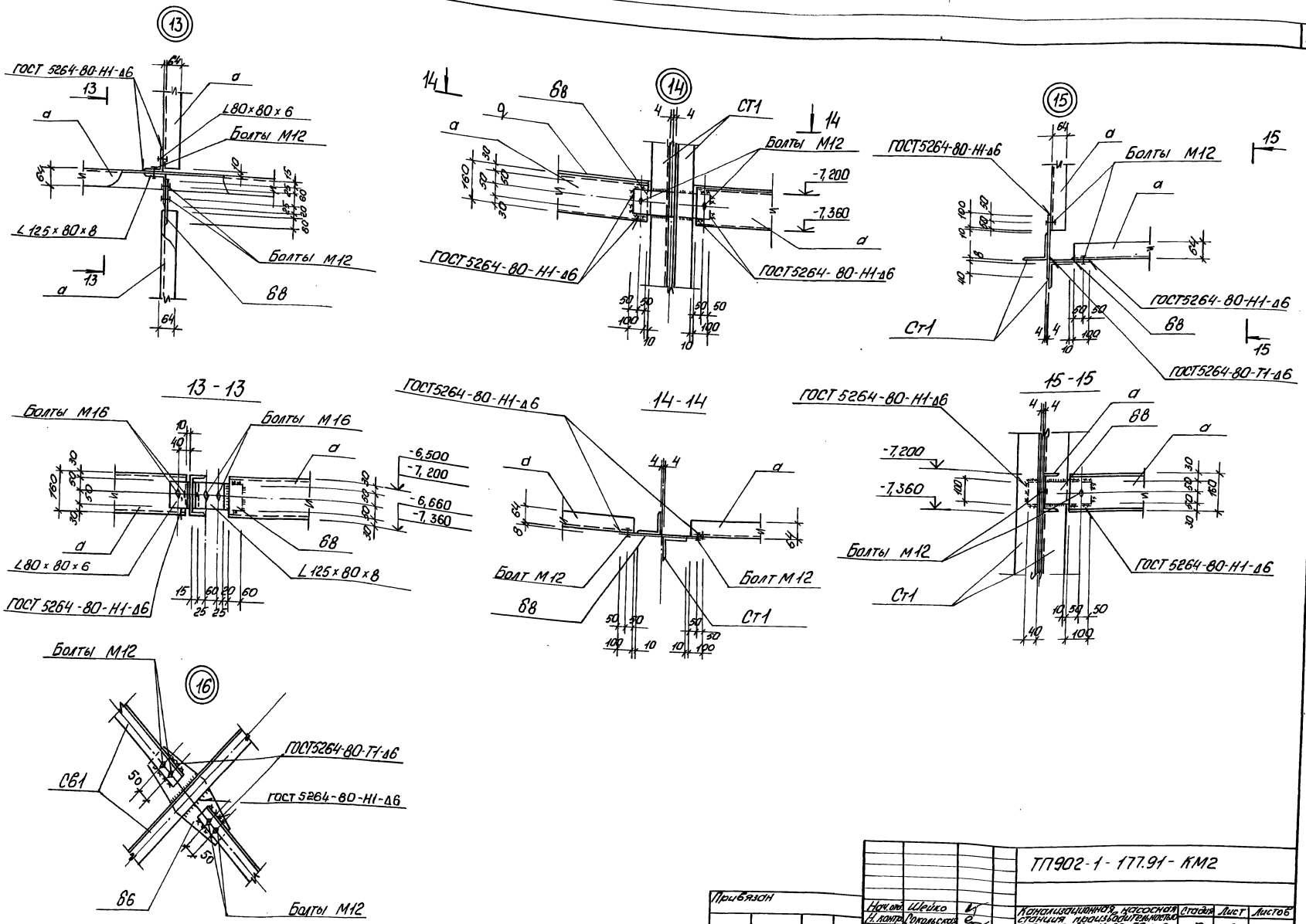

Привязан				ТП902-1-177.91-КМ2			
		Нач.отд.	Шейко	Канализационная насосная станция производительностью 600-2000м³/ч, Н=30-55м с решетками дробилками	Стадия	Лист	Листов
		Н.контр.	Сокольская		Р	9	
		П.спец.	Власенко				
		Рук.гр.	Тахтамышева	Схема расположения металлических площадок на отм. -7,200 и -6500 (окончание)	Госстрой СССР СВКП Харьковский Водоканалпроект		
Инв.№		Инж.	Третьяково				

25024-01 44

Формат А2

Инв. № подл. | Подп. и дата | Взам. инв. № | Гл. спец. ТО | Лукавский

Альбом 5

Схема расположения металлических лестниц и площадок на отм. -3,000; -4,200; -6,000.

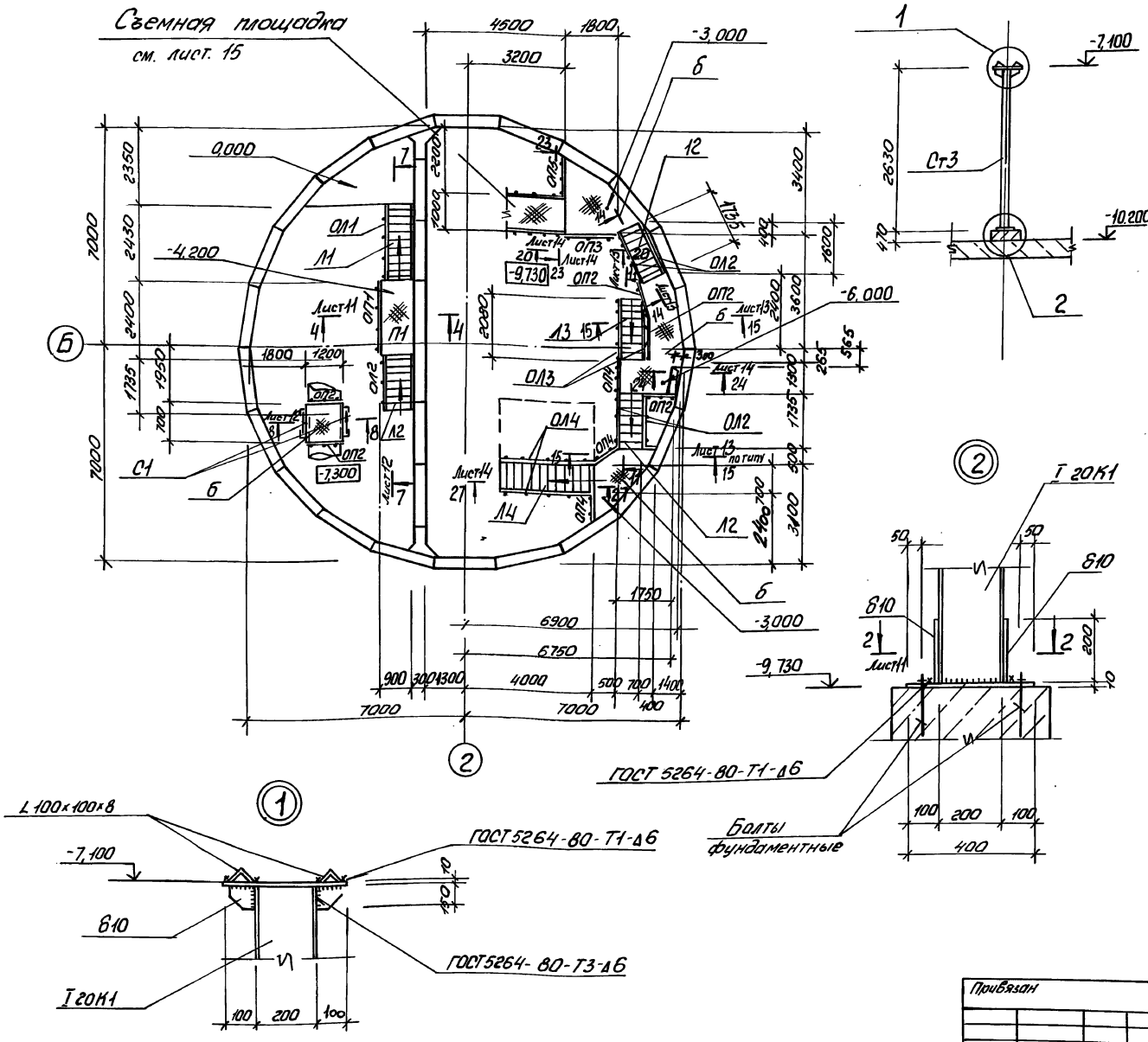

Ведомость элементов

Марка	Сечение: Эскиз	Поз.	Состав	Опорные усилия: N тсм.	N тс	Q тс	Группа констр.	Марка металла	Примечание
Л1	ЛХФ60-42.7		1.450.3-6	вып.1		шт.1	4	С235	116,4кг
Л2	ЛХФ60-30.7		1.450.3-6	вып.1		шт.3			82,6кг
Л3	ЛХФ60-36,7		1.450.3-6	вып.1		шт.1			99,5кг
Л4	ЛХФ45-30.7		1.450.3-6	вып.1		шт.1			115,3кг
ОЛ1 (шт.1)	СЛХ60Л(П)		1.450.3-6	вып.1		шт.2			3,6кг
	ЭПЛ×60-42		1.450.3-6	вып.1		шт.2			8,5кг
	ЭСЛХ60-42		1.450.3-6	вып.1		шт.2			7,5кг
ОЛ2 (шт.5)	СЛХ60Л(П)		1.450.3-6	вып.1		шт.2			3,6кг
	ЭПЛХ 60-30		1.450.3-6	вып.1		шт.2			5,97кг
	ЭСЛХ60-30		1.450.3-6	вып.1		шт.2			5,09кг
ОЛ3 (шт.2)	СЛУ60Л(П)		1.450.3-6	вып.1		шт.2			3,6кг
	ЭПЛХ60-36		1.450.3-6	вып.1		шт.2			7,1кг
	ЭСЛХ60-36		1.450.3-6	вып.1		шт.2			6,01кг
ОЛ4 (шт.2)	СЛХ45(П)		1.450.3-6	вып.1		шт.2			2,8кг
	ЭПЛХ45-30		1.450.3-6	вып.1		шт.2			7,7кг
	ЭСЛХ45-30		1.450.3-6	вып.1		шт.2			6,6кг
Ст1 (шт.2)	1 2 3	1	2L100×100×10	по гибкости				С255	197,2кг
		2	88					С235	3,8кг
		3	810					С255	4,8кг
Ст2 (шт.2)	1 2 3	1	L75×75×6	по гибкости					48,2кг
		2	68					С235	2,5кг
		3	810					С255	3,1кг

Продолжение спецификации см. лист 11

Нач.отд.	Шейко		
Н.контр.	Сокольская		
Гл.спец.	Власенко		
Рук.гр.	Тахтамышева		
Инж.	Третьякова		

Привязан

Инв.№

ТП 902-1-177.91-КМ2

Канализационная насосная станция производительностью 600-2000 м³/ч, Н-30-55 м с решетками-дробилками

Схема расположения металлических лестниц и площадок на отм. -3,000; -4,200; -6,000. (начало)

Стадия	Лист	Листов
Р	10	

Госстрой СССР СВКПХарьковский Водоканалпроект

25024-01 45

Формат А2

Согласовано
Гл. спец. ТО Лянковский
Взам. ин. в.№
Подпись и дата
Инв.№ подл.

Альбом 5

Схема расположения стоек, балок и кронштейнов под металлические площадки на отм. -3,000; -4,200; -6,000.

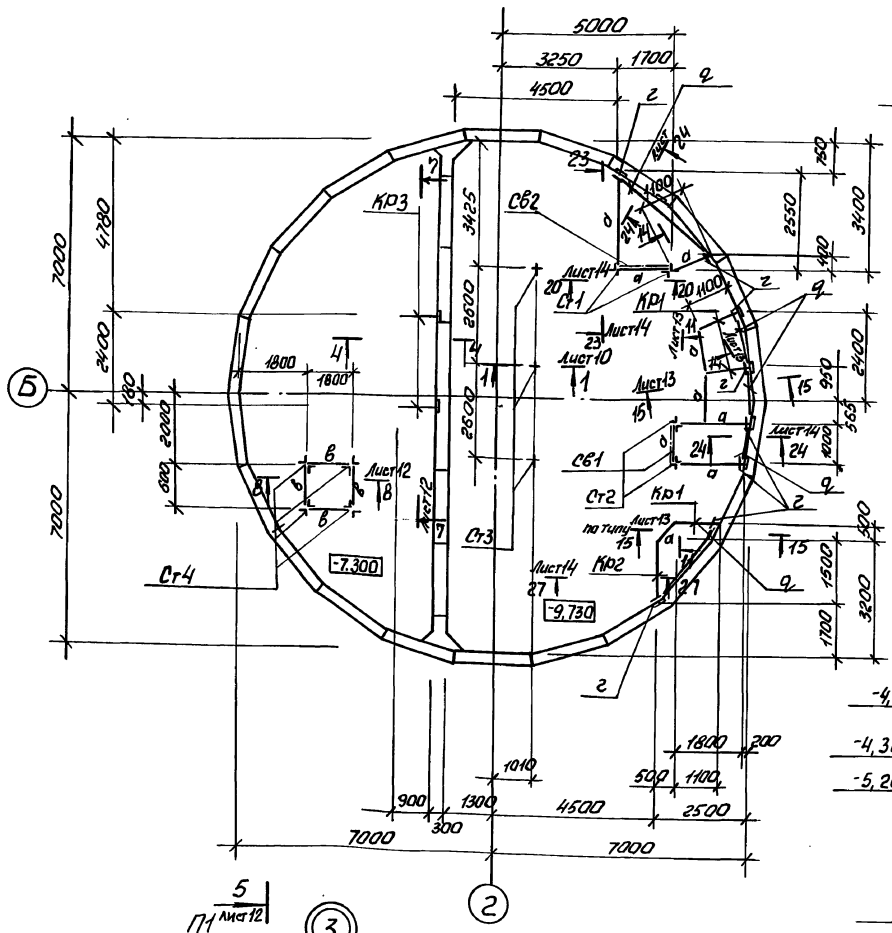

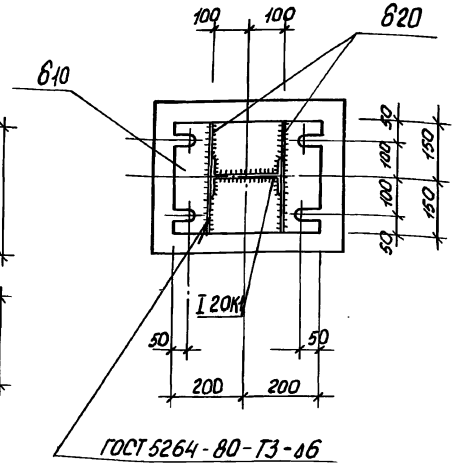

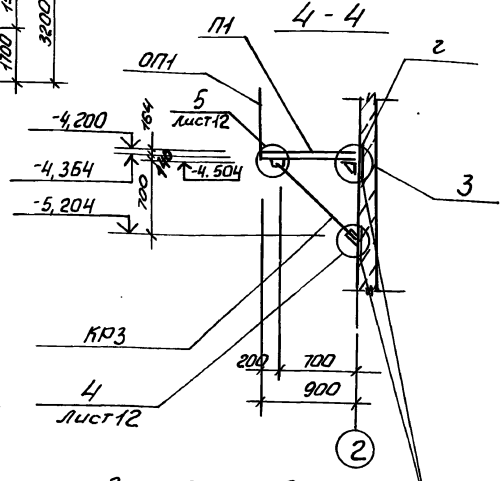

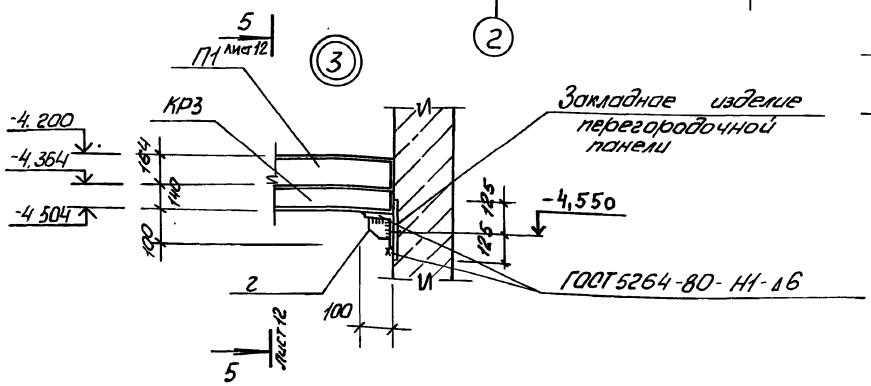

Закладное изделие перегородочной панели

Ведомость элементов

Марка	Сечение: Эскиз	Поз.	Состав	Опорные усилия: M, тсм	N, тс	Q, тс	Группа констр.	Марка металла	Примечание
Ст3 (шт.3)		1	I 20М1	по гибкости			4	С255	106,7кг
		2	Б10						9,4кг
		3	Б20						18,8кг
		4	L100×100×8						5,9кг
Кр1 (шт.3)		1	С16	конструктивно				С255	15,6кг
		2	L63×63×5					С235	6,3кг
		3	Б6						3,8кг
Кр2 (шт.1)		1	С16	конструктивно				С255	21,3кг
		2	L63×63×5					С235	8,7кг
		3	Б6						3,8кг
Кр3 (шт.2)		1	С14	конструктивно				С235	11,1кг
		2	L63×63×5						4,7кг
		3	Б6						3,8кг
Св1 (ст.3)		1	L50×50×5	конструктивно					10,6кг
		2	Б8						5,0кг
П1	ПХФ 24.9		1.450.3-6	Вып.1		шт.1			69,7кг
ОП1 (шт.1)	СПХ		1.450.3-6	Вып.1		шт.2			2,7кг
	ЭППХ-24		1.450.3-6	Вып.1		шт.1			4,4кг
	ЭСПХ-24		1.450.3-6	Вып.1		шт.1			3,7кг
	ЭБПХ-24		1.450.3-6	Вып.1		шт.1			6,8кг
ОП2 (шт.5)	СПХ		1.450.3-6	Вып.1		шт.2			2,7кг
	ЭППХ-12		1.450.3-6	Вып.1		шт.1			2,2кг
	ЭСПХ-12		1.450.3-6	Вып.1		шт.1			1,8кг
	ЭБПХ-12		1.450.3-6	Вып.1		шт.1			3,3кг

Окончание спецификации см. лист 12

Привязан

Инв.№

Нач.отд.	Шейко	
Н.контр.	Рокольская	
Гл.спец.	Власенко	
Рук.гр.	Лонтомышева	
Инж.	Третьякова	

ТП902-1-177.91-КМ2.

Канализационная насосная станция производительностью 600-2000м³/ч, Н=30-55м с решетками-дробилками

Стадия	Лист	Листов
Р	11	

Схема расположения металлических лестниц и площадок на отм.-3,000; -4,200; -6,000 (продолжение)

Госстрой СССР ВКП Харьковский Водоканалпроект

Формат А2

Инв.№ подл. | Подпись и дата | Взам.инв.№ | Гл.спец. ТО | Инженерные сети

Альбом 5

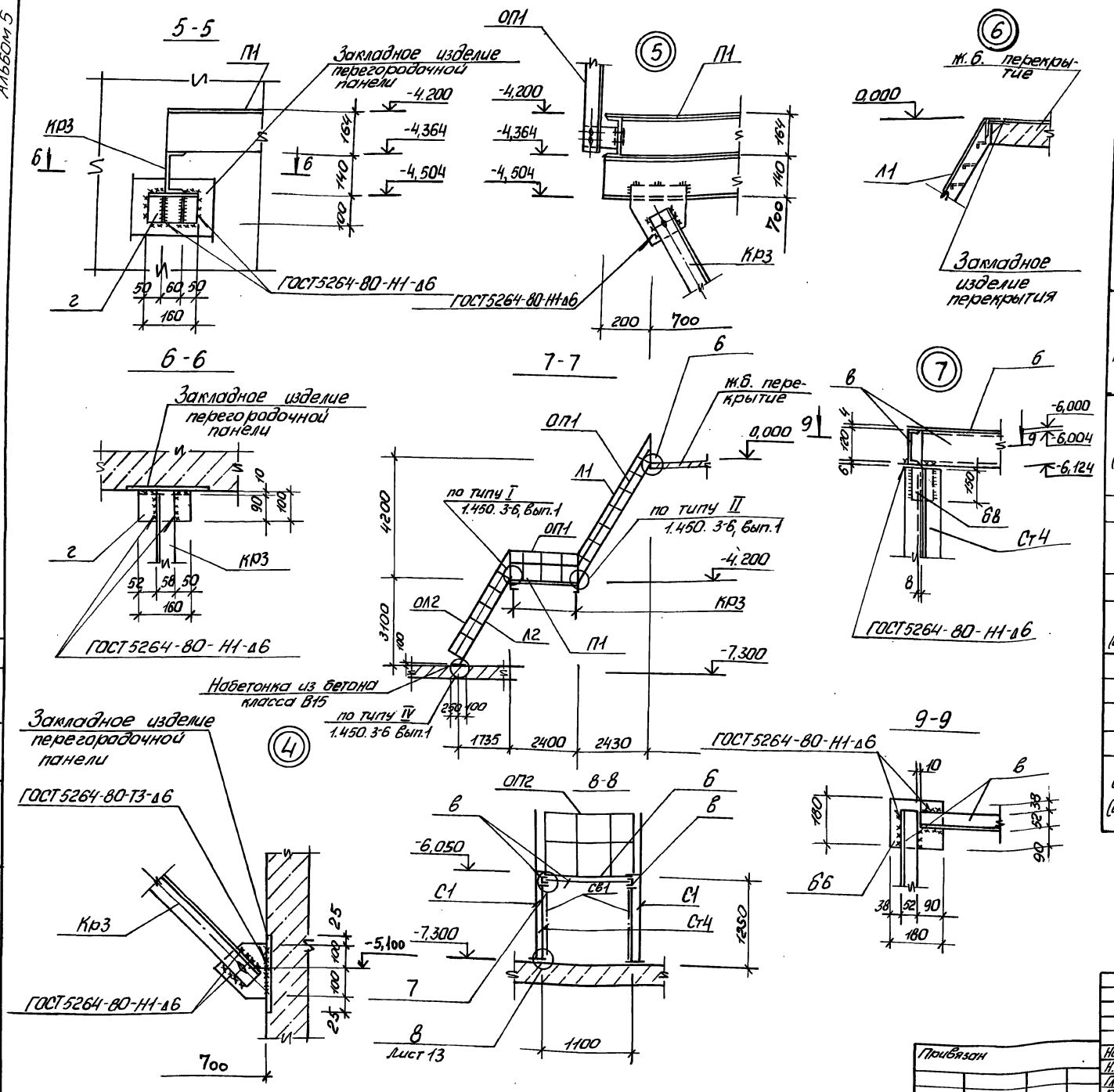

Ведомость элементов

Марка	Сечение: Эскиз	Поз.	Состав	Опорные усилия: M, тсм	N, тс	Q, тс	Группа констр.	Марка металла	Примечание
ОП3 (шт.1)	СПХ		1.450.3-6	вып.1		шт.2	4	С235	2,7кг
	ЭППХ-18		1.450.3-6	вып.1		шт.1			3,3кг
	ЭСПХ-18		1.450.3-6	вып.1		шт.1			2,8кг
	ЭБПХ-18		1.450.3-6	вып.1		шт.1			5,0кг
ОП4 (шт.3)	СПХ		1.450.3-6	вып.1		шт.2			2,7кг
	ЭППХ-9		1.450.3-6	вып.1		шт.1			1,6кг
	ЭСПХ-9		1.450.3-6	вып.1		шт.1			1,4кг
	ЭБПХ-9		1.450.3-6	вып.1		шт.1			2,9кг
ОП5 (шт.1)	СПХ		1.450.3-6	вып.1		шт.2			2,7кг
	ЭППХ-15		1.450.3-6	вып.1		шт.1			2,7кг
	ЭСПХ-15		1.450.3-6	вып.1		шт.1			2,3кг
	ЭБПХ-15		1.450.3-6	вып.1		шт.1			4,2кг
Ст4 (шт.4)		1	2L63×63×6	по гибкости					9,6кг
		2	Б6						1,5кг
		3	Б8						2,1кг
а			[16	конструктивно				С255	255,6кг
б	шаг 500	1	Ст.рифл.Б4	конструктивно				С235	694,7кг
		2	-40×4						29,2кг
в			[12	конструктивно					45,8кг
г (шт.19)		1	L100×100×8	конструктивно				С255	1,9кг
		2	Б6					С235	1,0кг
д			[10	конструктивно					37,8кг
			Б8						8,2кг
			Болт М16						21,1кг
			L100×100×8					С255	2,4кг
Св.2 (шт.1)		1	L50×50×5	конструктивно				С235	56,1кг
		2	Б8						10,0кг
		3	Б6						4,1кг

Согласовано

Инв.№ подл. | Подпись и дата | Взам.инв.№ | Гл.спец. ТО | Лучшая

Привязан

Инв.№

Нач.отд.	Щейко	
Н.контр.	Сокольская	
Гл.спец.	Власенко	
Рук.гр.	Тахтамышева	
Инж.	Третьякова	

ТП902-1-177.91 - КМ2

Канализационная насосная станция производительностью 600-2000м³/ч, Н=30-55м с решетками-дробилками

Схема расположения металлических лестниц и площадок на отм. -3,000; -4,200; -6,000. (продолжение)

Стадия	Лист	Листов
Р	12	

Госстрой СССР СВКП Харьковский Водоканалпроект

25024-01 47

Формат А2

Альбом 5

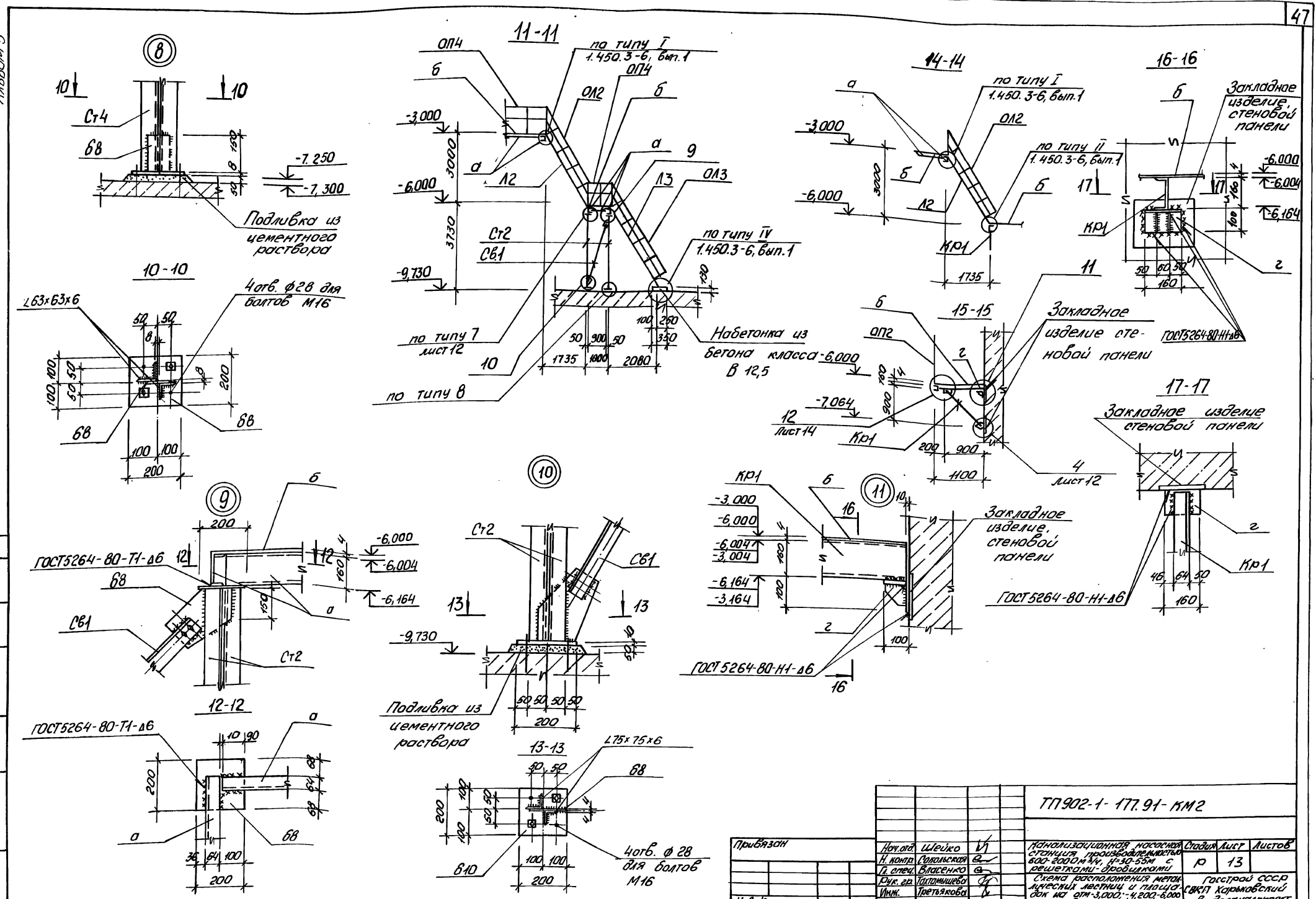

Привязан	Нач.отд.	Шейко		ТП902-1-177.91-КМ2
	Н.контр.	Сокольская		Канализационная насосная станция производительностью 600-2000 м³/ч, Н=30-55м с решетками-дробилками
	Гл.спец.	Власенко		Стадия: Р; Лист: 13; Листов:
	Рук.гр.	Тахтамышева		Схема расположения металлических лестниц и площадок на отм-3,000; -4,200; -6,000 (продолжение)
Инв.№	Инж.	Третьякова		Госстрой СССР СВКП Харьковский Водоканалпроект

25024-01 48

Формат А2

Инв.№ подл. | Подпись и дата | Взам.инв.№ | Гл.спец. ТО | Лучковский | Согласовано

Альбом 5

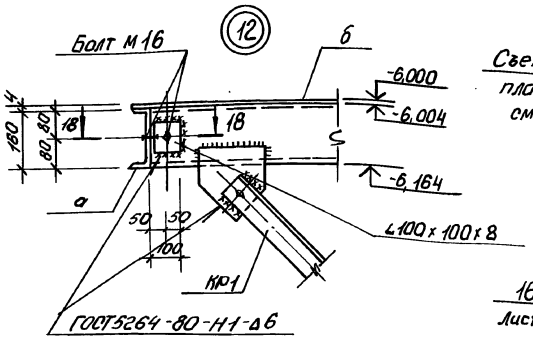

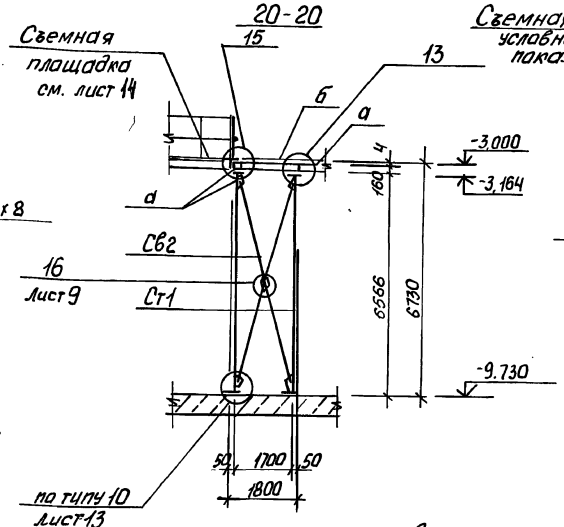

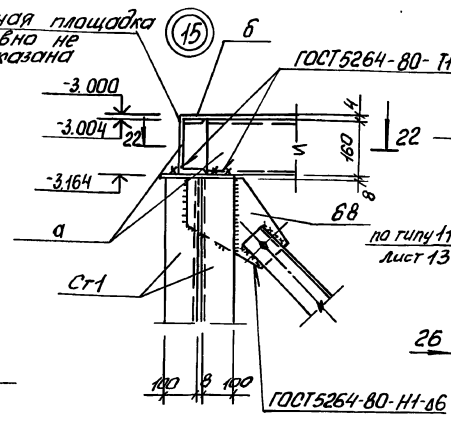

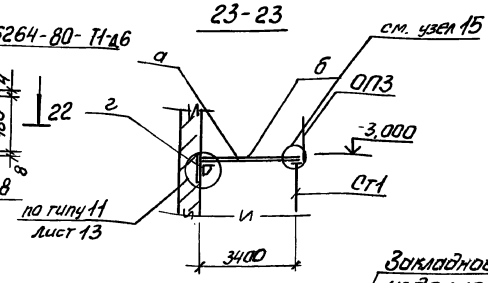

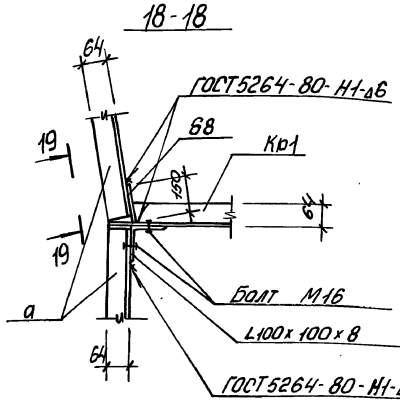

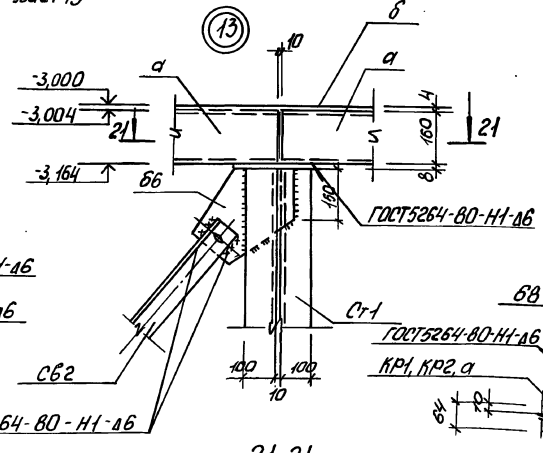

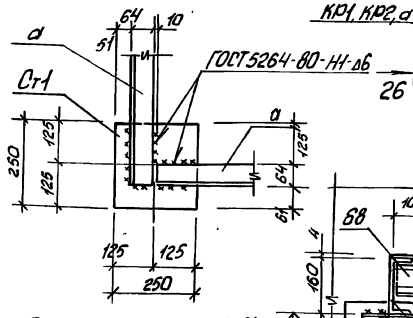

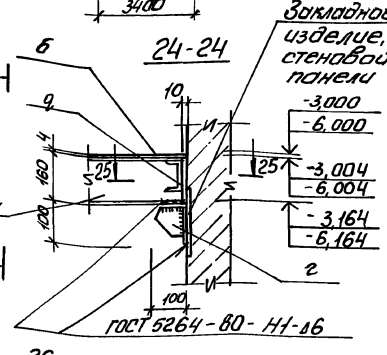

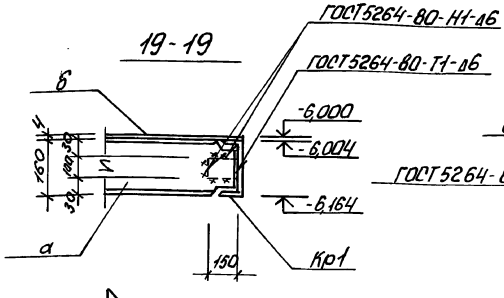

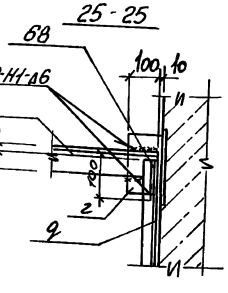

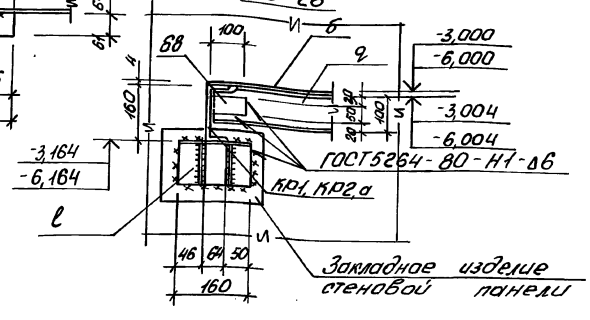

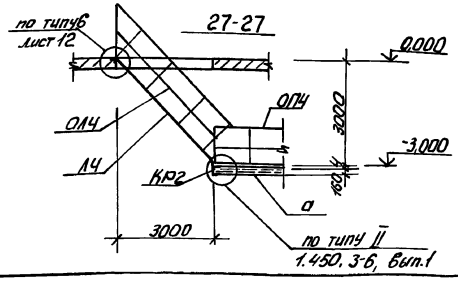

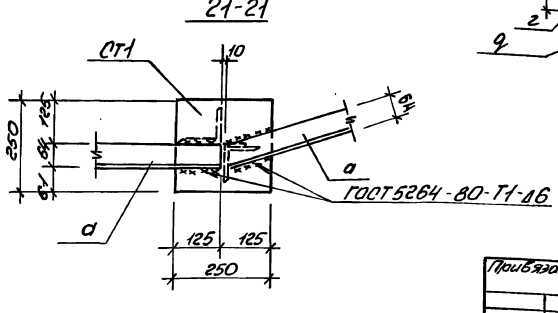

Согласовано

Инв.№ подл. | Подпись и дата | Взам.инв.№ | Альбом ТО | Альбом ОВ

Привязан				ТП902-1-177.91-КМ2		
	Нач.отд.	Шейко		Канализационная насосная станция производительностью 600-2000 м³/ч, Н=30-55 м с решетками-дробилками	Стадия: Р	Лист: 14	Листов:
	Н.контр.	Сапаликов					
	Гл.спец.	Моисеенко					
	Рук.гр.	Гаптонашвили		Схема расположения металлических крышек и люков. Узлы на отм. -3.000; -4.200, -6.000 (окончание)	Госстрой СССР Союзводоканалниипроект Горьковское отделение Водоканалпроект		
Инв.№	Инж.	Дегтяксова					

25024-01 49

Формат А2

Альбом 5

Схема расположения съемной площадки П1

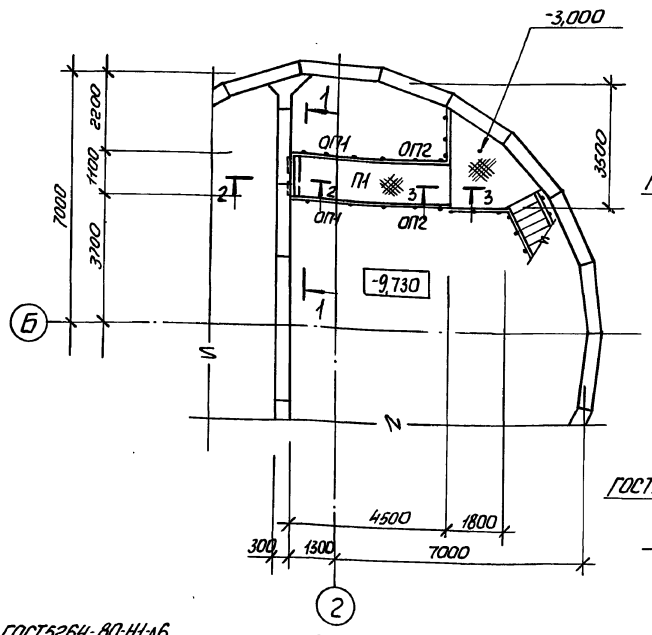

П1

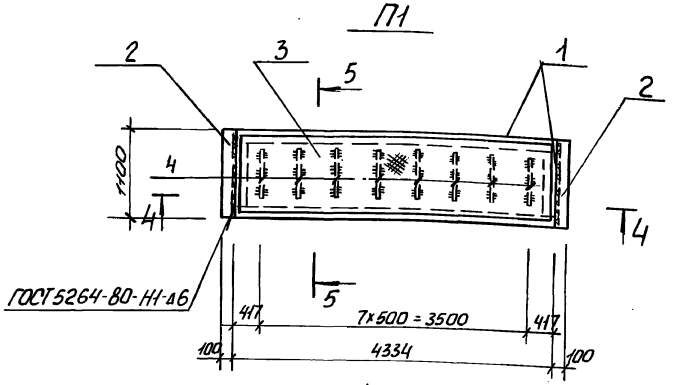

4 - 4

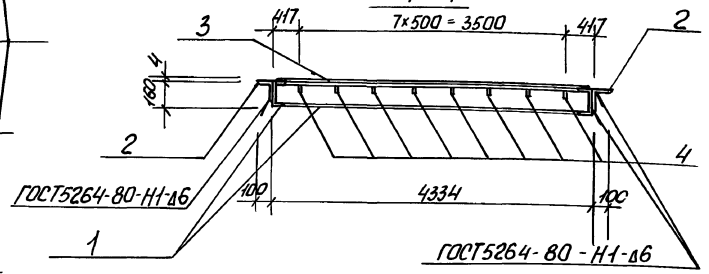

1 - 1

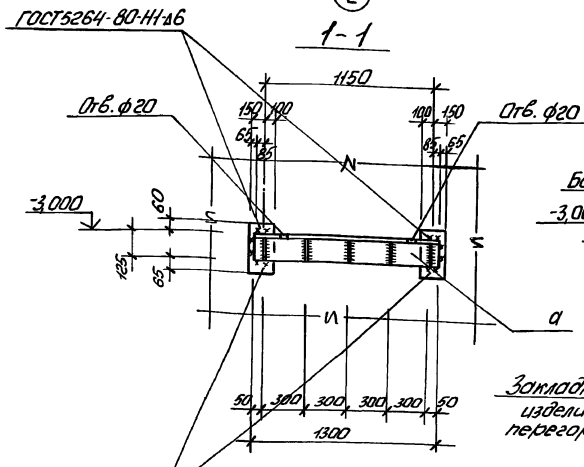

2 - 2

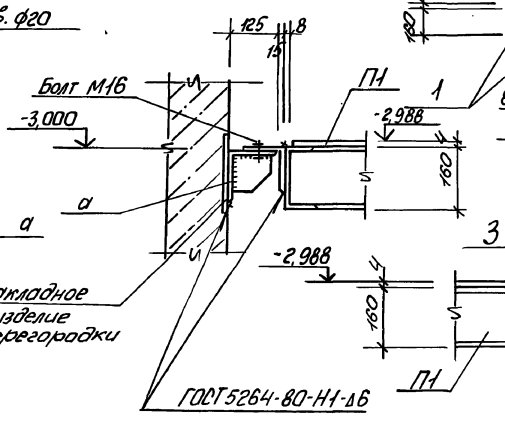

5 - 5

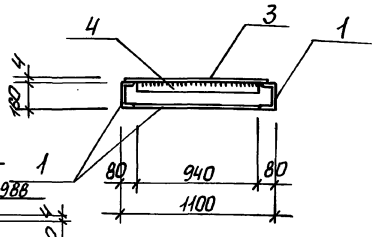

3 - 3

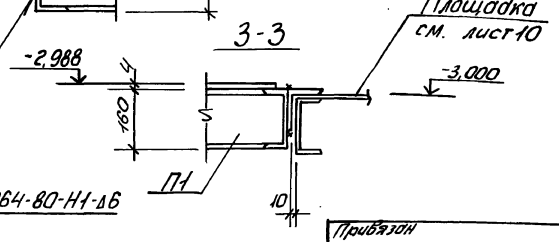

Закладное изделие перегородки

Ведомость элементов

Марка	Сечение Эскиз	Поз.	Состав	Опорные усилия N тс м	N тс	Q тс		Марка металла	Примечание
	Площадка П1								
П1		1	С16	1,0	0,9			С255	153,4кг
		2	L100×100×8						26,8кг
		3	Ст. рифл. 84					С235	156,9кг
		4	-50×6						15,4кг
а	1 2	1	L125×125×9		0,9		4	С255	22,5кг
		2	Б10						6,1кг
	Болт М16							С235	2,64кг
ОП1 (шт.2)	СПХ		1.450.3-6	Вып.1		шт.2			2,7кг
	ЭППХ-30		1.450.3-6	Вып.1		шт.1			5,5кг
	ЭСПХ-30		1.450.3-6	Вып.1		шт.1			4,7кг
	ЭБПХ-30		1.450.3-6	Вып.1		шт.1			8,5кг
ОП2 (шт.2)	СПХ		1.450.3-6	Вып.1		шт.2			2,7кг
	ЭППХ-15		1.450.3-6	Вып.1		шт.1			2,7кг
	ЭСПХ-15		1.450.3-6	Вып.1		шт.1			2,3кг
	ЭБПХ-15		1.450.3-6	Вып.1		шт.1			4,2кг

Согласовано

Инв. № подл. | Подпись и дата | Взам. инв. № | Дн. спец. ТО | Изменения ОВ3 -

Привязан

Инв. №

Нач. отд.	Шейко		ТП902-1-177.91-КМ2
Н. контр.	Пакальская		
Гл. спец.	Власенко		Канализационная насосная станция производительностью 600-2000 м³/сут, Н=30-50 м с решетками-дробилками
Рук. гр.	Тутомышева		Стадия Р; Лист 15; Листов
Инж.	Третьякова		Схема расположения съемной площадки П1
			Госстрой СССР ГПКИ Харьковский Водоканалпроект

25024-01 50

Формат А2

Схема расположения металлических щитов

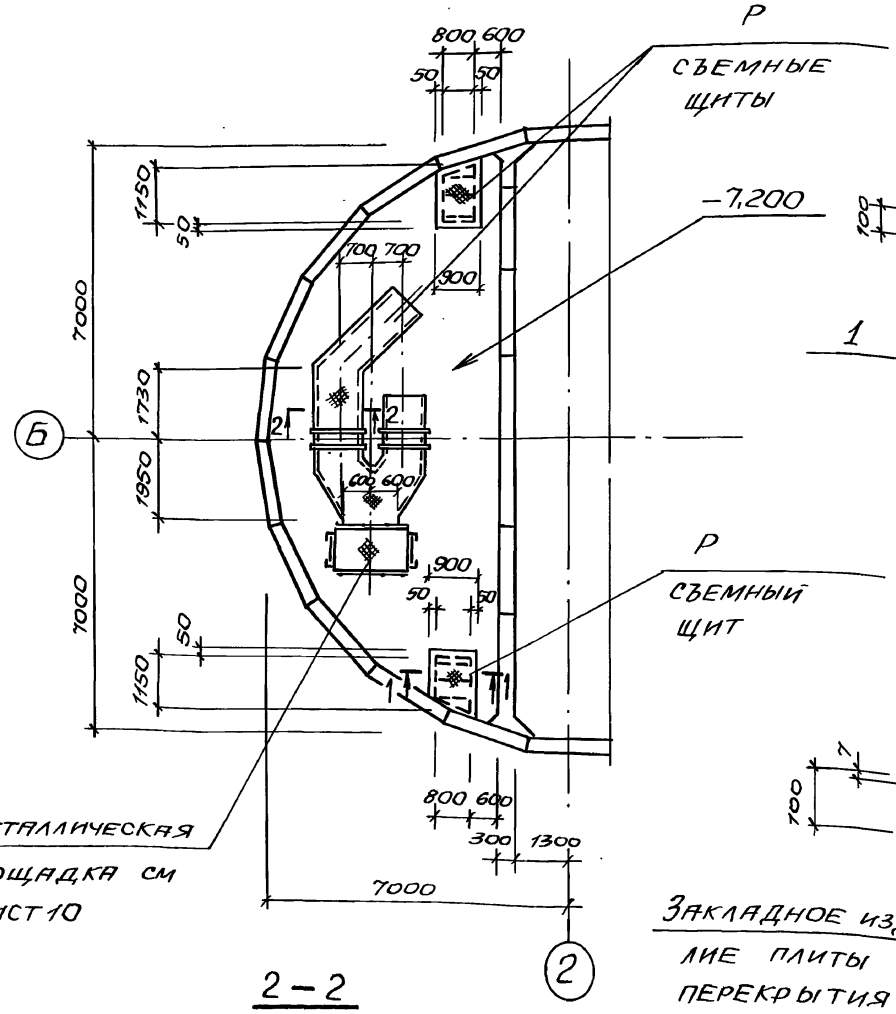

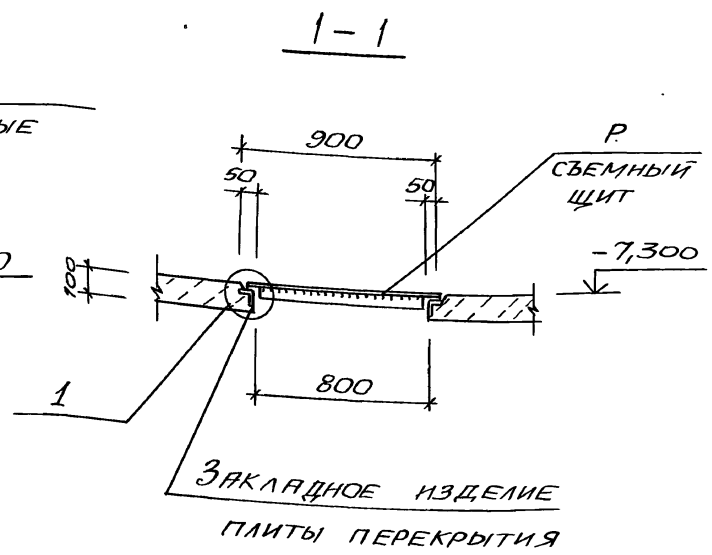

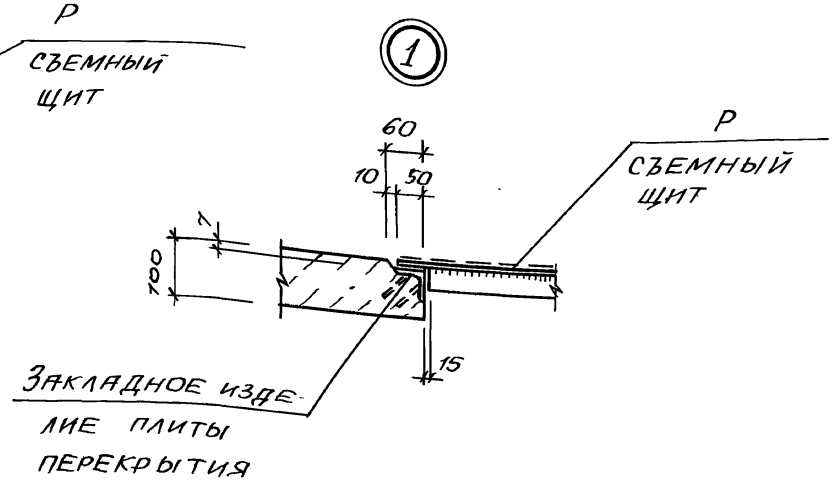

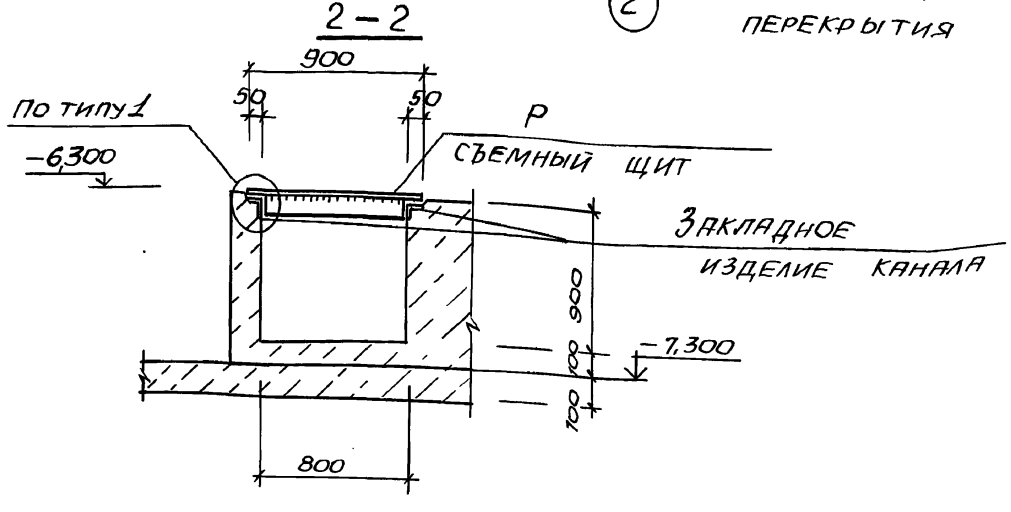

Ведомость элементов

Марка	Сечение: Эскиз	Поз.	Состав	Опорные усилия: M, тс.м	N, тс	Q, тс	Группа конструкций	Марка металла	Примечание
Р		1	Ст. рифл. 8ч	конструктивно			4	С235	280.7кг
		2	-6х50						33.7кг

1. Отверстия под затворы в щитах прорезать по месту.
2. Щиты выполнить весом не более 50кг.

Привязан				ТП902-1-177.91-КМ2	
Инв.№	Нач.отд.	Шейко		Канализационная насосная станция производительностью 600-2000 м³/ч, Н=30-55м с решетками-дробилками	Стадия Р; Лист 16; Листов
	Н.контр.	Сокольская			
	Гл.спец.	Власенко			
	Рук.гр.	Тактамышева		Схема расположения металлических щитов	Госстрой СССР СПКТ Харьковский Водоканалпроект
	Инж.	Третьякова			

Инв.№подл. | Подпись и дата | Взам.инв.№

Согласовано

25024-01 51 Копир. Мастренко Формат А2

Инв. № подл.	Подпись и дата	Взам. инв. №

ТИПОВОЙ ПРОЕКТ 902-1-177.91

КАНАЛИЗАЦИОННАЯ НАСОСНАЯ СТАНЦИЯ ПРОИЗВОДИТЕЛЬНОСТЬЮ 600-2000 м³/ч, Н = 30-55м ПРИ ГЛУБИНЕ ЗАЛОЖЕНИЯ ПОДВОДЯЩЕГО КОЛЛЕКТОРА 7,0м

/СБОРНО-МОНОЛИТНЫЙ ВАРИАНТ, ОПУСКНОЙ СПОСОБ/

АЛЬБОМ 5 ИЗДЕЛИЯ

Альбом 5

Формат А4.

Инв. № подл.	Подпись и дата	Взам. инв. №

Содержание выпуска

Обозначение документа	Наименование	Стр.
	Содержание выпуска	51
902-1-177.91 –КЖ2.И.ТТ	Технические требования	52
–КЖ2.И.01	Блок опорный Б01	52
–КЖ2.И.02	Панели стеновые ПС1... ПС1-9;	
	ПС2... ПС2-6; ПС3; ПС3-1; ПС4; ПС4-1	53,54
–КЖ2.И.02СБ	Панели стеновые ПС1... ПС1-9;	
	ПС2... ПС2-6; ПС3; ПС3-1; ПС4; ПС4-1	
	Сборочный чертеж	55-58
–КЖ2.И.02ВС1	Ведомость расхода стали. Клиновидный стык.	59
–КЖ2.И.02ВС2	Ведомость расхода стали. Шпоночный стык.	60
–КЖ2.И.03	Панель перегородочная ПГ1...ПГ6	61-64
–КЖ2.И.03ВС	Ведомость расхода стали	64
КЖ2.И.04	Каркас плоский КР1	65
–КЖ2.И.05	Каркасы плоские КР2, КР5	65
–КЖ2.И.06	Каркасы плоские КР3, КР6	65
–КЖ2.И.07	Каркас плоский КР4	65
–КЖ2.И.08	Сетка арматурная С1	66
–КЖ2.И.09	Сетка арматурная С2	66
–КЖ2.И.10	Сетка арматурная С3	66
–КЖ2.И.11	Сетка арматурная С4	66
–КЖ2.И.12	Сетка арматурная С5	67
–КЖ2.И.13	Сетка арматурная С6	67
–КЖ2.И.14	Сетка арматурная С7	68
–КЖ2.И.15	Сетка арматурная С8	68
–КЖ2.И.16	Сетка арматурная С9	68
–КЖ2.И.17	Сетка арматурная С10	68
902-1-177.91–КЖ2.И.18	Сетка арматурная С11	69
–КЖ2.И.19	Изделие закладное МН1	69
–КЖ2.И.20	Изделие закладное МН2	69
–КЖ2.И.21	Изделие соединительное МС1, МС2, МС8	70
–КЖ2.И.22	Изделие соединительное МС3	70
–КЖ2.И.23	Изделие соединительное МС4, МС5	71
–КЖ2.И.24	Изделие соединительное МС6, МС7	71
–КЖ2.И.25	Изделие соединительное МС9, МС10	72
–КЖ2.И.26	Изделие соединительное МС11, МС12	72
–КЖ2.И.27	Изделие соединительное МС13	73
–КЖ2.И.28	Изделие соединительное МС14	73
–КЖ2.И.29	Изделие соединительное МС15	67

Инв. № подл.	Подпись и дата	Взам. инв. №

Альбом 5

1. Сборные железобетонные изделия запроектированы из тяжелого бетона при условии их изготовления в заводских условиях в инвентарных стальных формах. Изделия должны изготовляться в точном соответствии с рабочими чертежами, а также требованиями ГОСТ 13015.1-81 „Изделия железобетонные и бетонные. Общие технические требования."
2. Изделия армируются арматурными сетками и каркасами.
3. Фиксация закладных изделий осуществляется путем крепления их к опалубочной форме.
4. Для строповки изделий при извлечении их из опалубочной формы и при их транспортировке предусмотрено применение строповочных петель.
5. Складирование изделий производится в штабелях. Высота штабеля назначается из условия обеспечения требований техники безопасности согласно СНиП III-4-80. Подкладки должны устанавливаться в местах расположения строповочных петель.
6. Погрузку и транспортирование изделий следует производить в соответствии с рекомендациями „Временных указаний по перевозке унифицированных сборных железобетонных деталей и конструкций промышленного строительства автомобильным транспортом."
7. Плоские арматурные изделия следует изготовлять при помощи контактной точечной сварки. Сварку сеток и каркасов производить во всех точках пересечения стержней.
8. Объединение плоских каркасов в пространственные производить в кондукторах при помощи электросварочных клещей.
9. Размеры сеток и каркасов даны по осям и торцам стержней.
10. Сварку производить в соответствии с ГОСТ 14098-85. „Соединения сварных элементов закладных деталей сборных железобетонных конструкций."
11. Сварку тавровых соединений круглых стержней с листовым прокатом изделий выполнять под слоем флюса.
12. Материал прокатной стали закладных изделий принять марки Ст3пс5-1 для сварных конструкций и Ст3кп3-1 по ГОСТ 535-88.
Катет сварных швов принять по наименьшей толщине свариваемых элементов.
13. В пространственных каркасах отдельные стержни, не входящие в состав плоских каркасов, привязывать к поперечным стержням пространственных каркасов.

Привязан								ТП902-1-177.91-КЖ2.И.ТТ			
				Разраб.	Третьякова			Технические требования	Стадия	Лист	Листов
				Зав. гр.	Тахтамышева				Р		1
				Гл. спец.	Власенко				Госстрой СССР Союзводоканалниипроект Харьковский ВОДОКАНАЛПРОЕКТ		
				Н. контр.	Сокольская						
Инв. №				Нач. отд.	Шейко						

Формат А3

Инв. № подл.	Подпись и дата	Взам. инв. №

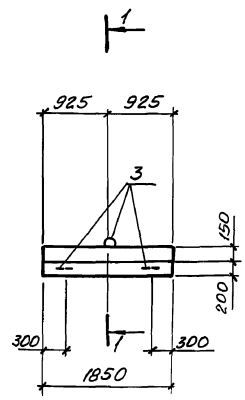

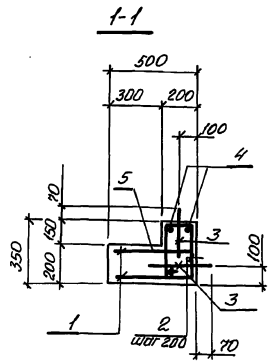

Поз.	Наименование	Кол.	Обозначение документа
1	Сетка С11	2	ТП902.1-179.91
2	ФБА-I ГОСТ 5781-82*, l=990 0,22 кг	10	ТП902-1-179.91
3	Петля УП1-3	3	1.400-9
4	ФБА-I ГОСТ 5781-82*, l=1820, 0,72 кг	2	без черт.
5	Бетон класса В15, м³	0,24	

Ведомость деталей

Поз.	Эскиз
2	300 200 150 340

Ведомость расхода стали на один элемент, кг

Марка элемента	Изделия арматурные							Изделия закладные					Общий расход
	Арматура класса						Всего	Арматура класса				Всего	
	А-I			А-II				А-I					
	ГОСТ 5781-82*							ГОСТ 5781-82*					
	Ф8	Ф6	Итого	Ф10		Итого		Ф10			Итого		
601	5,8	2,2	8,0	5,4		5,4	13,4	0,5			0,5	0,5	13,9

Привязан								ТП902-1-177.91-КЖ2.И.01			
				Инж.	Райниш			Блок опорный 601	Стадия	Лист	Листов
				Зав. гр.	Тахтамышева				Р		
				Гл. спец.	Власенко				Госстрой СССР Союзводоканалниипроект Харьковский ВОДОКАНАЛПРОЕКТ		
				Н. контр.	Сокольская						
Инв. №				Нач. отд.	Шейко						

Формат А3

25024-01 53

Инв. № подл.	Подпись и дата	Взам. инв. №

Альбом 5

Марка	Поз.	Наименование	Кол. на исполн.		Обозначение документа	Примечание
ПС1		Панель стеновая				12480кг (13800кг)
	1	Каркас плоский				
		Кр1	14	14	3.901.1-14.2.01.00	
		Сетки арматурные				
	4	С252	1	1	3.901.1-14.2 22.01	
	2	С3	1	1	ТП902-1-177.91-КЖ2.И30	
	3	С4	1		ТП902.1-177.91-КЖ2.И.31	
		С5		1	ТП902-1-177.91-КЖ2.И.32	
	5	С264	1	1	3.901.1-14.2 25.01	
	6	С270	2		3.901.1-14.2 27.02	
		Изделия закладные				
	7	МН1	1	1	ТП902-1-177.91-КЖ2.И.40	
	8	МН25	4	4	3.901.1-14.2 38.02	
	9	МН2	1	1	ТП902-1-1-177.91-КЖ2.И41	
	10	МН538, м	1,5	1,5	1.400-15, В.1	
	11	МН803	3	3	1.400-15, В.1 810-02	
	12	МН209-3	3	3	1.400-15, В.1.210-41	
	13	МН112-6	1	1	1.400-15, В.1.120-47	
		Детали				
	14	Ф6А-I ГОСТ5781-82, $\ell_{ср}$=300 (0,07кг)	70	70		
	15	Бетон класса В25	5,15	5,52	$м^3$	
		Стык	„К"	„Ш"		

Марка	Поз.	Наименование	Кол. на исполн.		Обозначение документа	Примечание
ПС1-1		Поз. 1...15 по ПС1				12480кг (13800кг)
		Изделие закладное				
	16	МН122-3	2	2	1.400-15, В.1 130-32	
	18	МН111-5	1	1	1.400-15, В.1 120-41	
ПС1-2		Поз. 1...15 по ПС1				12480кг (13800кг)
		Изделие закладное				
	16	МН122-3	4	4	1.400-15, В.1.130-32	
ПС1-3		Поз. 1...15 по ПС1				12480кг (13800кг)
		Изделия закладные				
	16	МН122-3	2	2	1.400-15, В.1.130-2	
	17	МН118-3	1	1	1.400-15, В1.130-08	
		Стык	„К"	„Ш"		

Обозначения в скобках для шпоночного стыка

Привязан

Инв. №

Разраб.	Каюков	
Зав. гр.	Тахтамышева	
Гл. спец.	Власенко	
Н. контр.	Сокольская	
Нач. отд.	Шейко	

ТП 902-1-177.91-КЖ2.И.02

Панели стеновые ПС1... ПС1-9; ПС2...ПС2-6; ПС3; ПС3-1; ПС4; ПС4-1

Стадия	Лист	Листов
Р	1	2

Госстрой СССР Союзводоканалниипроект Харьковский Водоканалпроект

Форма

Инв. № подл.	Подпись и дата	Взам. инв. №

Марка	Поз.	Наименование	Кол. на исполн.		Обозначение документа	Примечание
ПС1-4		Поз. 1...15 по ПС1				12480кг (13800кг)
		Изделия закладные				
	16	МН122-3	4	4	1.400-15, В.1.130-32	
	18	МН111-5	6	6	1.400-15, В.1.120-41	
	19	МН105-5	1	1	1.400-15, В.1.120-04	
	20	МН130-6, м	2,22	2,22	1.400-15. В1.140-23	
	21	Ф20А-III ГОСТ5781-82, ℓ=1650 (4,1кг)	8	8	без черт.	
	22	Ф18А-III ГОСТ5781-82, ℓ=1930 (3,0кг)	4	4		
	23	Ф18А-III ГОСТ5781-82, ℓ=1470 (2,94кг)	4	4		
ПС1-5		Поз. 1...15, по ПС1				12480кг (13800кг)
		Изделия закладные				
	16	МН122-3	7	7	1.400-15, В.1 130-32	
	18	МН111-5	2	2	1.400-15, В.1 120-41	
	19	МН105-5	1	1	1.400-15, В.1. 120-04	
ПС1-6		Поз. 1...15 по ПС1				12480кг (13800кг)
		Изделие закладное				
	16	МН122-3	5	5	1.400-15, В.1.130-32	
	19	МН105-5	1	1	1.400-15, В.1.120-04	
	20	МН121-5				
		Стык	„К"	„Ш"		

Марка	Поз.	Наименование	Кол. на исполн.		Обозначение документа	Примечание
ПС1-7		Поз. 1...15 по ПС1				12480кг (13800кг)
		Изделие закладное				
	16	МН122-3	5	5	1.400-15, В.1.130-32	
ПС1-8		Поз. 1...15 по ПС1				12480кг (13800кг)
		Изделие закладное				
	16	МН122-3	6	6	1.400-15, В.1; 130-32	
	18	МН111-5	3	3	1.400-15, В.1, 130	
ПС1-9		Поз. 1...15 по ПС1				12480 (13800кг)
	16	МН122-3	1	1	1.400-15, В.1.130-32	
	18	МН111-5	2	2	1.400-15, В.1.120-41	
		Стык	„К"	„Ш"		

Обозначения в скобках для шпоночного стыка

Привязан

Инв. №

ТП902-1-177.91-КЖ2.И.02

Лист 2

Формат А3

25024-01 54

Марка	Поз.	Наименование	кол. на испол.		Обозначение документа	Масса, кг
	1	Каркас плоский Кр1	14	14	3.901.1-14.2. 01.00	
		Сетки арматурные				
	2	С3	1	1	ТП902-1-177.91-КЖ2.И30	
	3	С4	1		ТП902-1-177.91-КЖ2.И.31	
		С5		1	ТП902-1-177.91-КЖ2.И.32	
	4	2С 18А-III / 18А-III 145×325	1	1	ГОСТ 23279-85	
	5	С252	1	1	3.901.1-14.2 22.01	
	6	С270	2		3.901.1-14.2 25.01	
ПС2	7	С264	1	1	3.901.1-14.2 27.02	
		Изделия закладные				12480кг
	9	Мн25	4	4	3.901-14.2 38.02	(13800кг)
	10	Мн1	1	1	ТП902-1-177.91-КЖ2.И.40	
	11	Мн803	3	3	1.400-15 В.1 В10-02	
	12	Мн538, ℓ=1,5м	1	1	1.400-15 В.1	
	13	Мн2	1	1	ТП902-1-177.91-КЖ2.И.41	
	14	Мн209-3	3	3	1.400-15, В.1 210-41	
	15	Мн130-6, ℓ=1,44м		1	1.400-15. В1	
		ℓ=1,11м	1			
	8	Мн111-5	9	9		
		Детали				
	16	Ф6АI, ГОСТ 5781-82, ℓср=300 0,07кг	70	70		
		Материалы				
	17	Бетон класса В25	5,15	5,52		
		Стык	„К"	„Ш"		

Уголок ∠63×63×5 по ГОСТ 8509-86.
Обозначения в скобках для шпоночного стыка

Марка	Поз.	Наименование	кол. на испол.		Обозначение документа	Масса, кг
ПС2-1...ПС2-4 ПС2-7		Позиции 1-7,9-17 см. ПС2				12480
		Изделие закладное				(13800)
	17	Мн 126-6	2	2	1.400-15, В.1	
ПС2-5		Позиции 1-7,9-17 по ПС2				12480
	20	∠63×63×5, ℓ=1150	2	2		(13800)
		Изделия закладные				
	17	Мн 126-6	1	1	1.400-15, В.1	
	18	Мн 538	5,7	5,0	1.400-15, В.1	
	19	20А-III ГОСТ 5781-82, ℓ=7900	12	12		
ПС2-6		Позиции 1...17 по ПС2				
		Изделия закладные				
	17	Мн 126-6	1	1	1.400-15. В.1	12480
	18	Мн 538	5,82	8,02	1.400-15, В.1	(13800
	8	Мн 111-5	9	9		
	19	Ф20А-III ГОСТ 5781-82, ℓ=7900 4,7кг	12	12		
	20	∠63×63×5, ℓ=1150	2	2		
		Стык	„К"	„Ш"		

Привязан

Инв.№

ТП 902-1-177.91- КЖ2. И. 02

Лист 3

Формат А3

Марка	Поз.	Наименование	кол. на испол.		Обозначение документа	Масса, кг
	1	Каркасы плоские				
		Кр1	14	14	3.901.1-14.2 01-00	
		Сетки арматурные				
	2	С6	1	1	ТП902-1-177.91-КЖ2.И.33	
	3	С4	1		ТП902-1-177.91-КЖ2.И.31	
		С5		1	ТП902-1-177.91-КЖ2.И.32	
	4	С252	1	1	3.901.1-14.2 22.01	
	5	С264	1	1	3.901.1-14.2 25.01	
	6	С270	2		3.901.1-14.2 27.02	
ПС3		Изделия закладные				12480
ПС3-1	19	∠63×63×5, ℓ=850	4	4		(13375)
	8	Мн25	4	4	3.901.1-14.2 38.02	
	9	Мн2	1	1	ТП902-1-177.91-КЖ2.И.	
	10	Мн538, ℓ=1,5м	1	1	1.400-15, В1	
	11	Мн803	3	3	1.400-15, В.1 В10-02	
	12	Мн209-4	3	3	1.400-15,В.1 210-41	
	13	Мн1	1	1	ТП902-1-177.91-КЖ2.И.40	
	14	Мн518	4,2	4,7	1.400-15, В.1	
	7	Мн108-3		2,1		
	15	Ф25А-III ℓ=1700 6,6кг	8	8		
	16	Ф25А-III ℓ=2400 9,24кг	4	4		
	17	Ф6А-I ГОСТ 5781-82, ℓср=300 0,07кг	70	70		
	18	Бетон класса В25	4,96	5,35		
		Стык	„К"	„Ш"		

Арматура класса А-I, А-III по ГОСТ 5781-82.
Обозначения в скобках для шпоночного стыка

Марка	Поз.	Наименование	кол. на испол.		Обозначение документа	Масса, кг
		Каркасы плоские				
	1	Кр1	14	14	3.901.1-14.2.01.00	
		Сетки арматурные				
	2	С6	1	1	ТП902-1-177.91-КЖ2.И.33	
	3	С4	1		ТП902-1-177.91-КЖ2.И.31	
		С5		1	ТП902-1-177.91-КЖ2.И.32	
	4	2С 18А-III / 18А-III 145×325	1	1	ГОСТ 23279-85	
	5	С252	1	1	3.901.1-14.2 22.01	
	6	С270	2		3.901.1-14.2 25.01	12480
	7	С264	1	1	3.901.1-14.2 27.02	(13800)
ПС4		Изделия закладные				
ПС4-1	8	Мн 108-3	24	24	1.400-15, В.1	
	9	Мн 25	4	4	3.901.1-14.2 38.02	
	10	Мн1	1	1	ТП902-1-177.91-КЖ2.И.40	
	11	Мн803	3	3	1.400-15, В.1 В10-02	
	12	Мн 538, ℓ=1,5	2	2	1.400-15, В.1	
	13	Мн 2	1	1	ТП902-1-177.91-КЖ2.И.41	
	14	Мн 209-4	2	2	1.400-15,В.1 210-41	
	15	Мн 130-6, ℓ=1,44м		1	1.400-15, В.1	
		ℓ=1,11м	1			
	16	Мн 111-5	9	9	1.400-15, В.1 120-47	
	17	Ф6А-I ГОСТ 5781-82 0,07кг	70	70		
	18	Бетон класса В25	5,15	5,52		
		Стык	„К"	„Ш"		

Привязан

Инв.№

ТП 902-1-177.91- КЖ2. И. 02

Лист 4

Формат А3

10-12052 55

Инв.№ подл.	Подпись и дата	Взам. инв.№

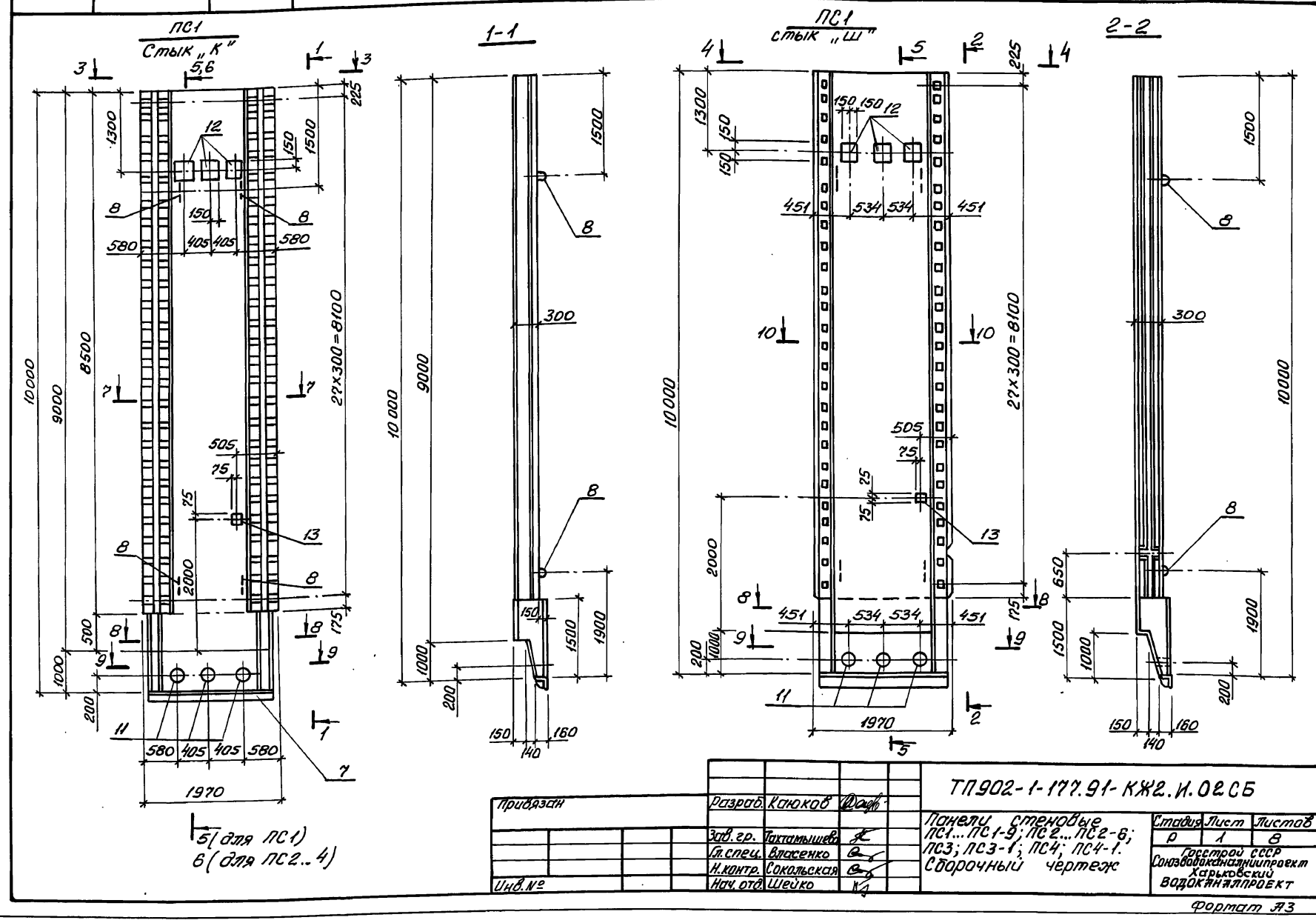

Привязан	Разраб.	Каюков	
	Зав.гр.	Тактамышева	
	Гл.спец.	Власенко	
	Н.контр.	Сокольская	
Инв.№	Нач.отд.	Шейко	

ТП902-1-177.91-КЖ2.И.02СБ

Панели стеновые ПС1...ПС1-9; ПС2...ПС2-6; ПС3; ПС3-1; ПС4; ПС4-1. Сборочный чертеж

Стадия	Лист	Листов
Р	1	8

Госстрой СССР Союзводоканалниипроект Харьковский ВОДОКАНАЛПРОЕКТ

Формат А3

Инв.№ подл.	Подпись и дата	Взам. инв.№

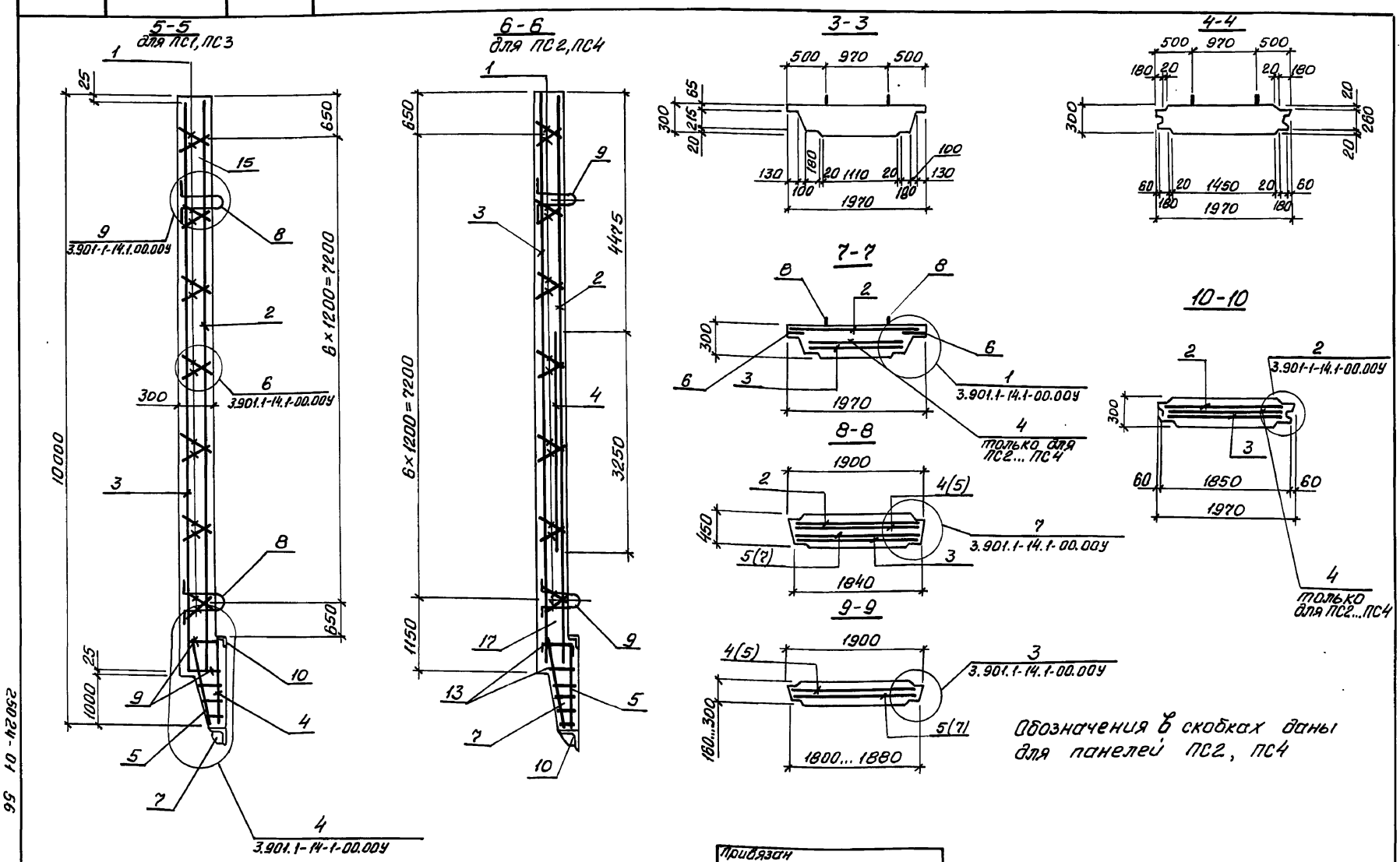

Обозначения в скобках даны для панелей ПС2, ПС4

Привязан			
Инв.№			

ТП902-1-177.91-КЖ2.И.02СБ

Лист 2

Формат А3

25024-01 56

Инв.№ подл. | Подпись и дата | Взам. инв.№

ПС1-1

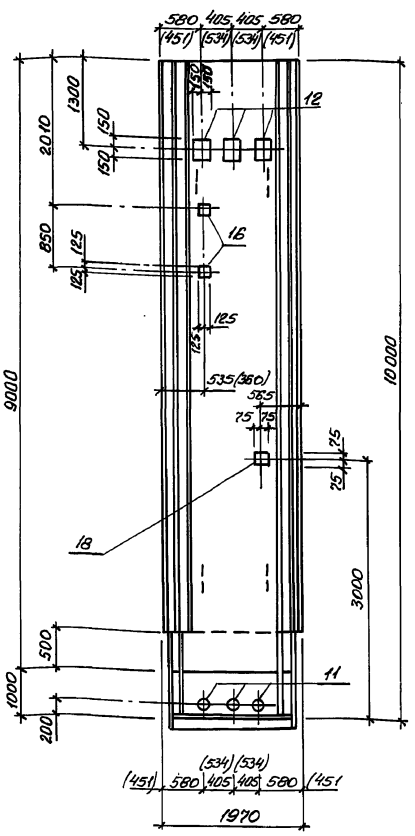

ПС1-2

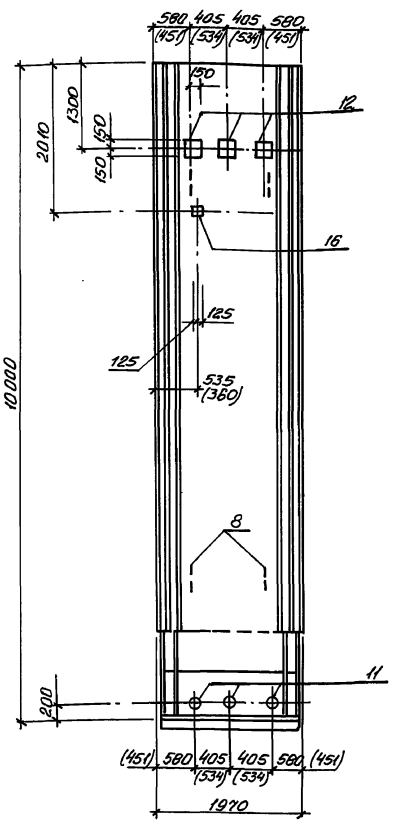

ПС1-3

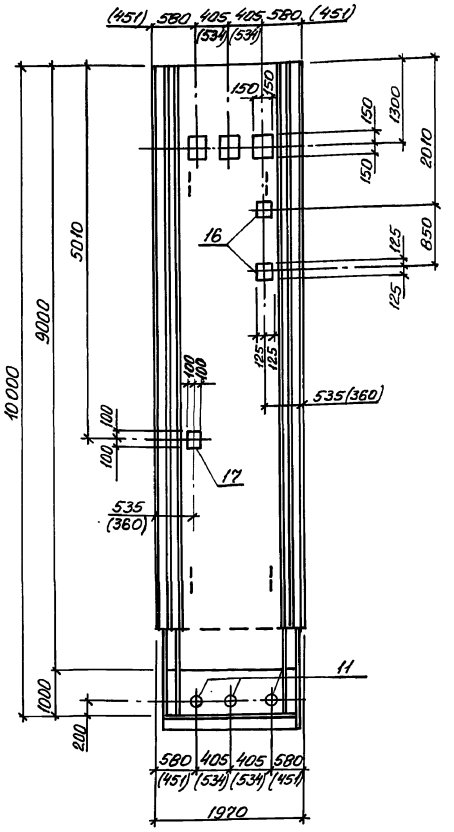

Размеры в скобках даны для шпоночного стыка

Привязан

ТП 902-1-177.91-КЖ2.И.02СБ

Лист 3

Формат А3

Инв.№ подл. | Подпись и дата | Взам. инв.№

ПС1-4

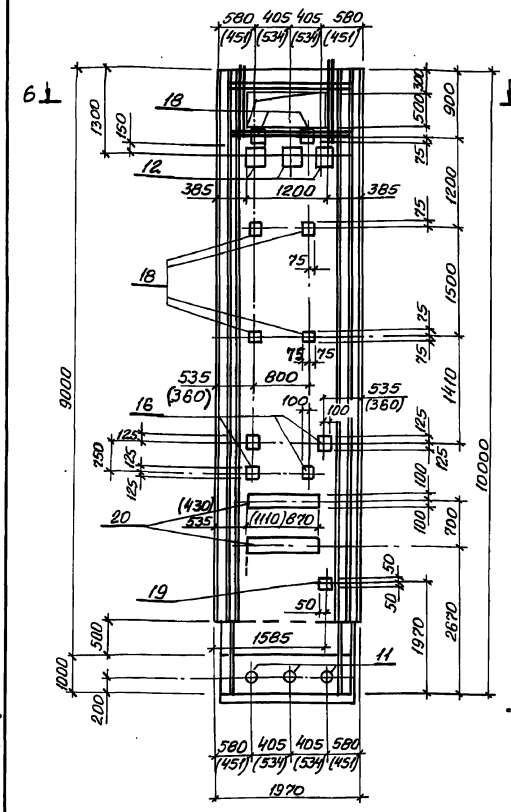

ПС1-5

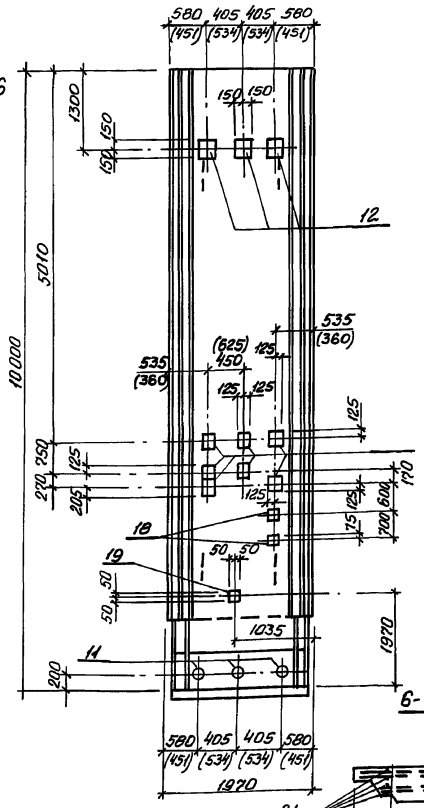

ПС1-6

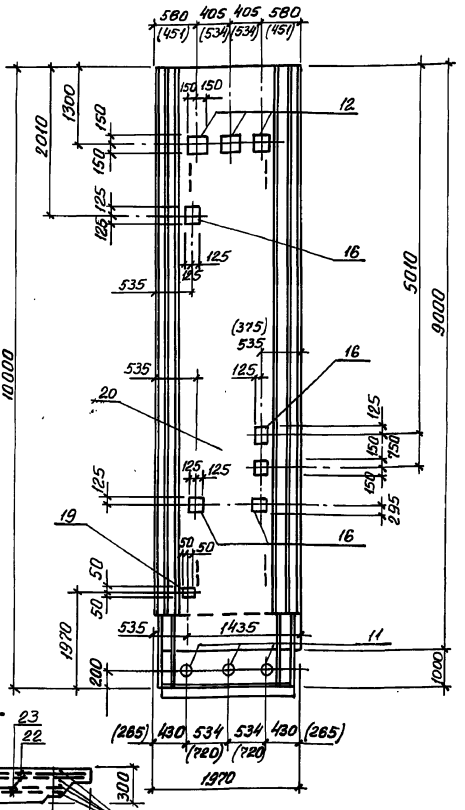

6-6

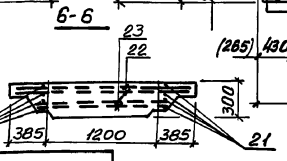

1. Размеры в скобках даны для шпоночного стыка
2. Затемненные закладные изделия приварить к арматуре стеновой панели

Привязан

Инв.№

ТП 902-1-177.91-КЖ2.И.02СБ

Лист 4

Формат А3

25201-01 ЭТ

Инв. № подл.	Подпись и дата	Взам. инв. №

Альбом 5

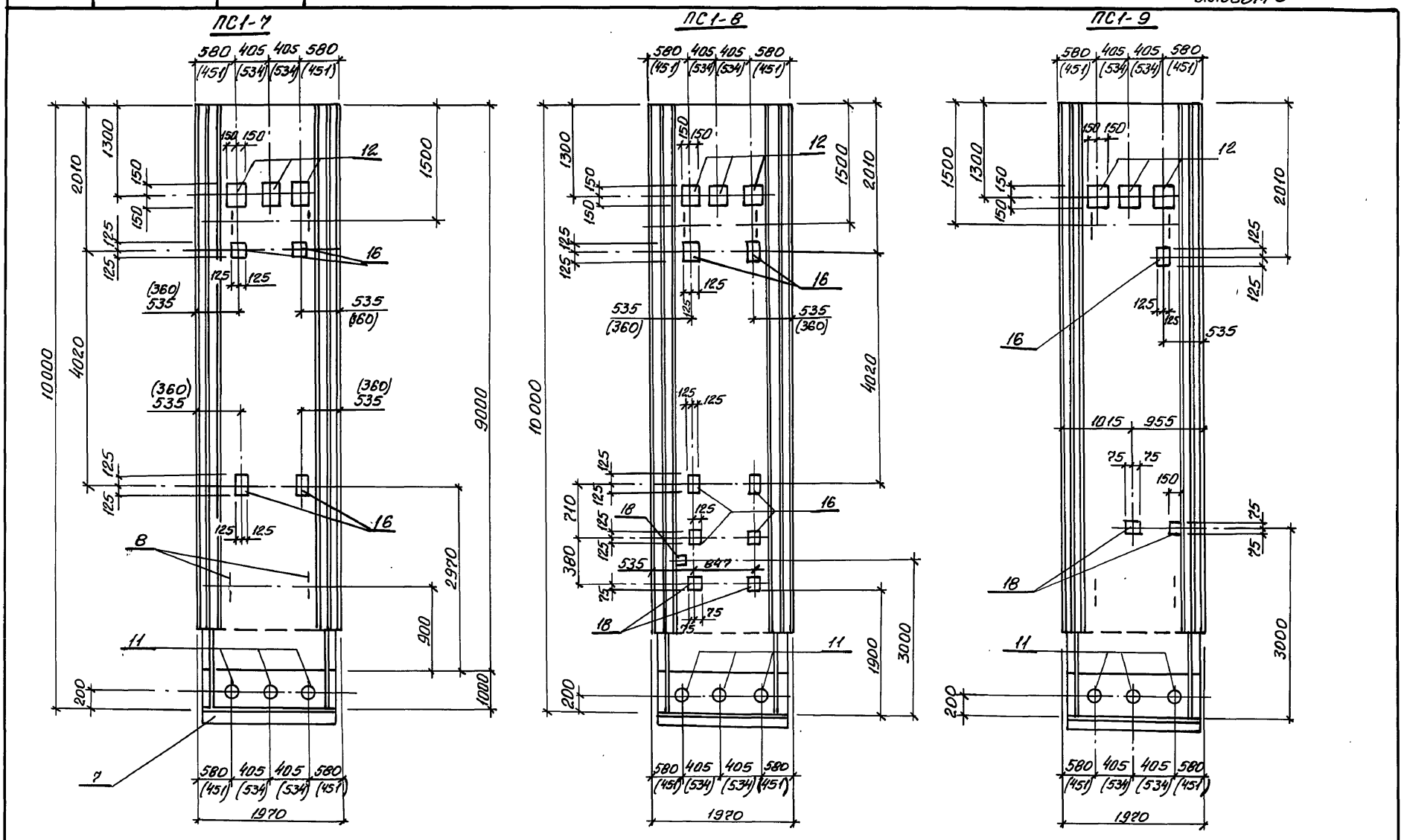

Размеры в скобках даны для шпоночного стыка

Привязан			
Инв. №			

ТП 902-1-177.91-КЖ2.И.02СБ

Лист 5

Формат А3

Инв. № подл.	Подпись и дата	Взам. инв. №

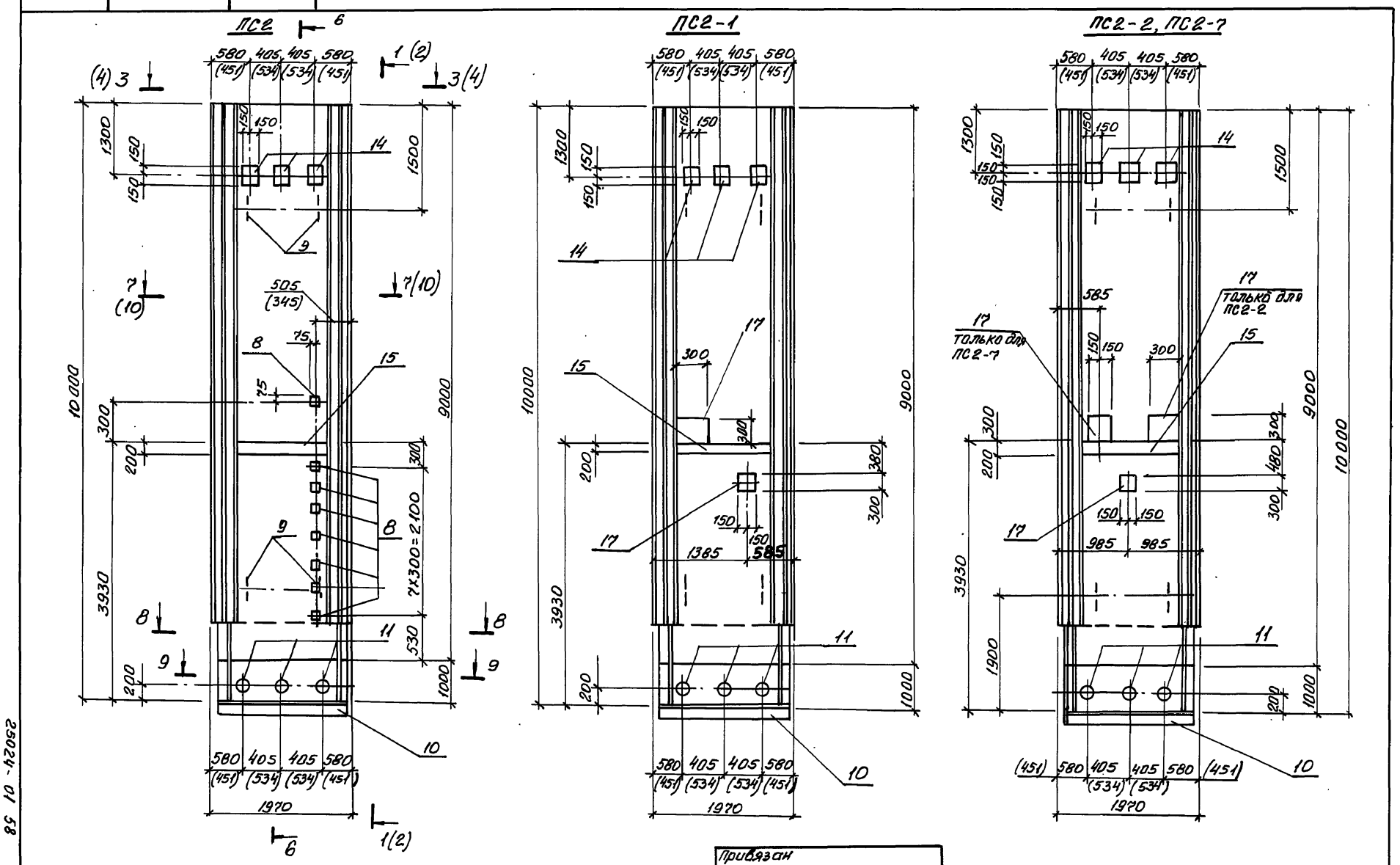

Обозначения в скобках даны для шпоночного стыка

Привязан			
Инв. №			

ТП 902-1-177.91-КЖ2.И.02СБ

Лист 6

Формат А3

25024-01 58

Инв. № подл.	Подпись и дата	Взам. инв. №

Альбом 5

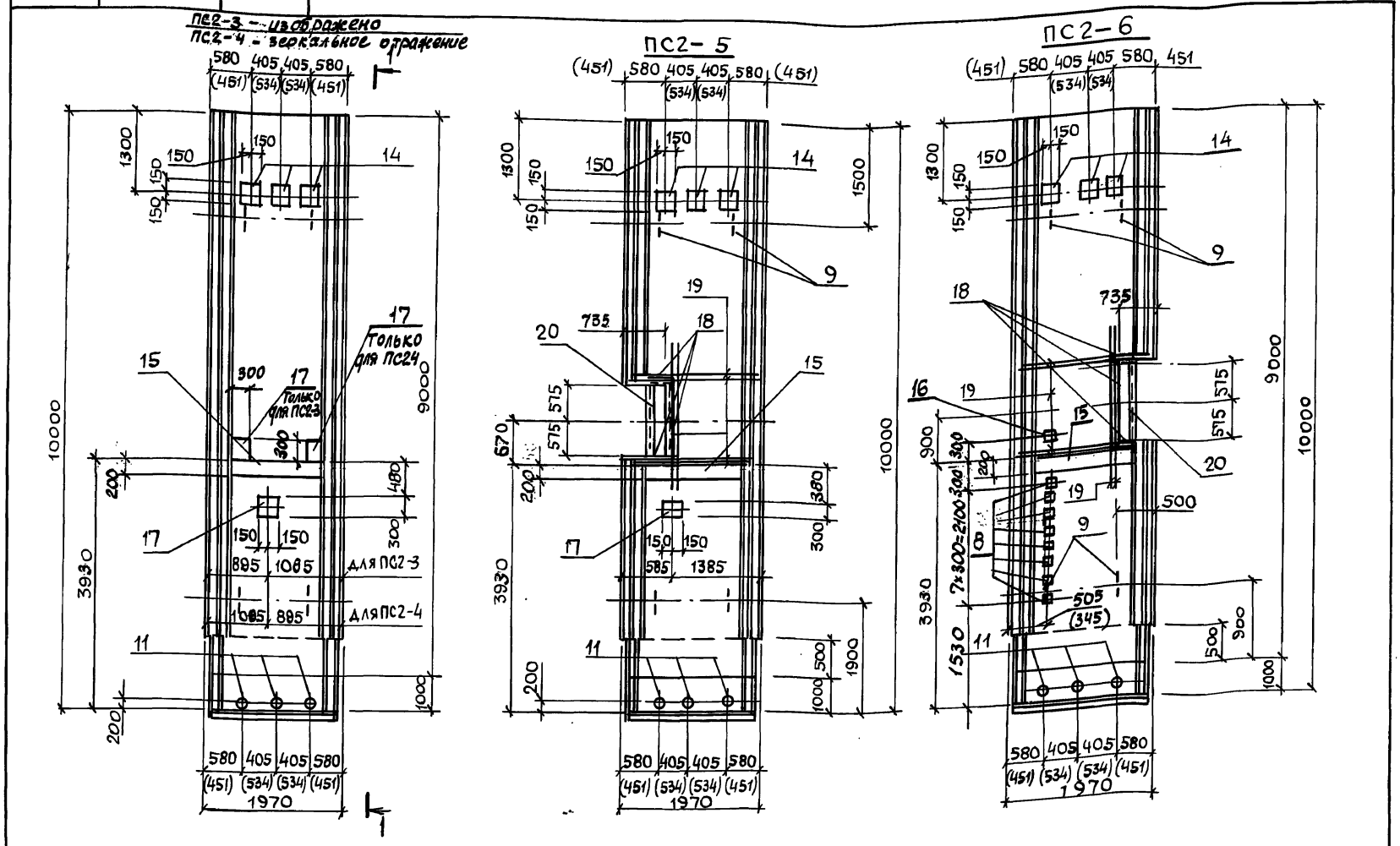

Обозначения в скобках даны для шпоночного стыка

Привязан			
Инв. №			

ТП902-1-177.91-КЖ2.И.02СБ

Лист 7

Формат А3

Инв. № подл.	Подпись и дата	Взам. инв. №

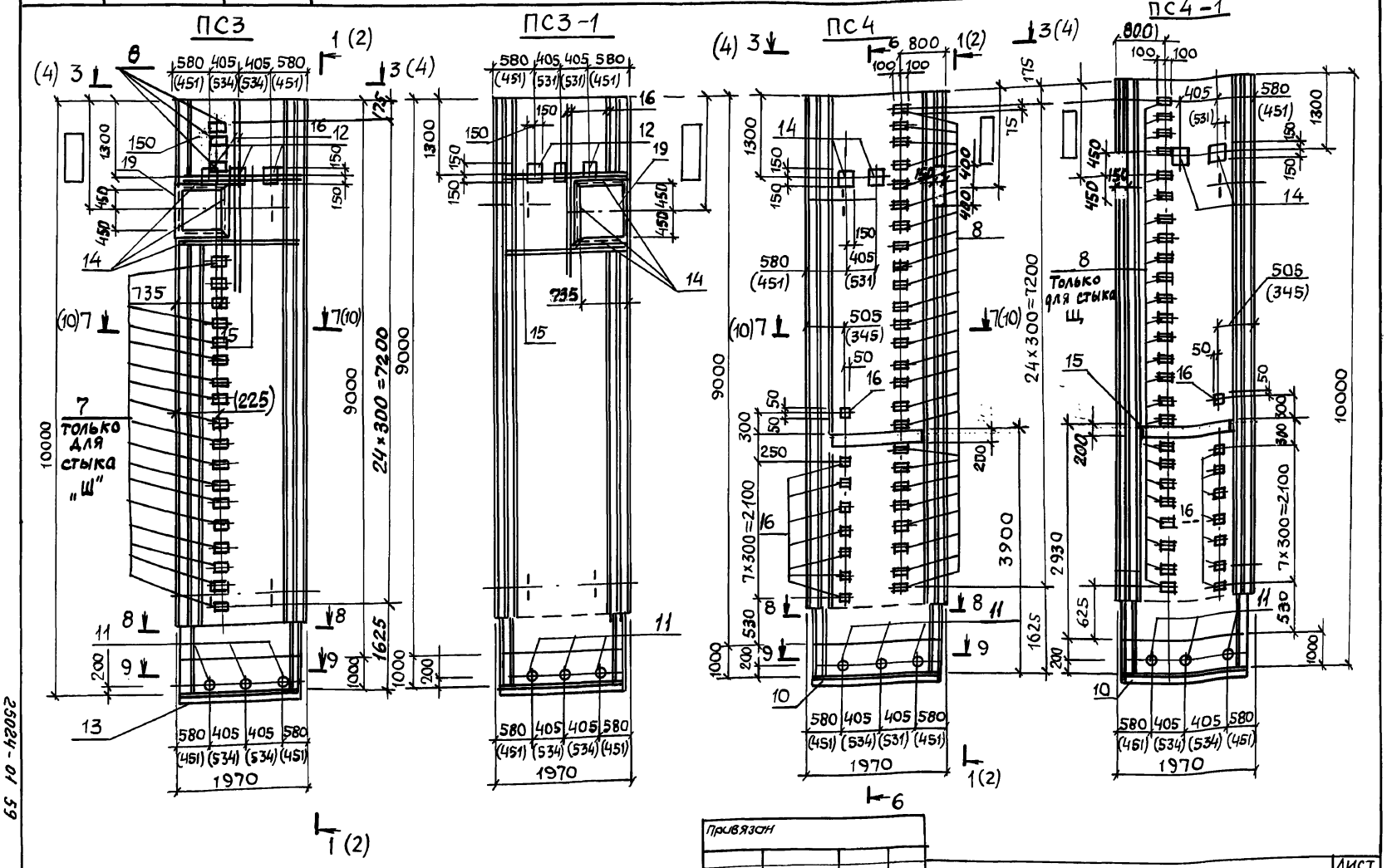

Обозначения в скобках даны для шпоночного стыка.

Привязан			
Инв. №			

ТП902-1-177.91-КЖ2.И.02СБ

Лист 8

Формат А3

25024-01 59

Инв.№ подл. | Подпись и дата | Взам. инв.№

Ведомость расхода стали на элемент, кг

Марка элемента	Изделия арматурные															Изделия закладные									
	Арматура класса											Прокат марки				Арматура класса									
	А-I				А-III							Ст3пс 5-1			Всего	А-I			А-III					
	ГОСТ 5781-82											ГОСТ 103-76				ГОСТ 5781-82									
	ф8	ф6		Итого	ф25	ф18	ф16	ф14	ф12	ф10	Итого	-810		Итого		ф25	ф8		Итого	ф12	ф10	ф8		Итого
ПС1	25,2	38,7		63,9		199,6		172,8	42,1	13,6	428,1	96,6		96,6	588,6	32,4	3,5		35,9	13,4	29,4	0,4		43,2
ПС1-1	25,2	38,7		63,9		199,6		172,8	42,1	13,6	428,1	96,6		96,6	588,6	32,4	3,5		35,9	13,4	31,6	2,0		47,0
ПС1-2	25,2	38,7		63,9		199,6		172,8	42,1	13,6	428,1	96,6		96,6	588,6	32,4	3,5		35,9	13,4	31,6	—		45,0
ПС1-3	25,2	38,7		63,9		199,6		172,8	42,1	13,6	428,1	96,6		96,6	588,6	32,4	3,5		35,9	16,4	31,6	—		48,0
ПС1-4	25,2	38,7		63,9		199,6		172,8	42,1	13,6	428,1	96,6		96,6	588,6	32,4	3,5		35,9	16,8	31,6	2,8		51,2
ПС1-5	25,2	38,7		63,9		199,6		172,8	42,1	13,6	428,1	96,6		96,6	588,6	32,4	3,5		35,9	13,4	31,6	2,0		47,0
ПС1-6	25,2	38,7		63,9		199,6		172,8	42,1	13,6	428,1	96,6		96,6	588,6	32,4	3,5		35,9	14,4	31,6	0,4		47,1
ПС1-7	25,2	38,7		63,9		199,6		172,8	42,1	13,6	428,1	96,6		96,6	588,6	32,4	3,5		35,9	13,4	31,6	—		45,0
ПС1-8	25,2	38,7		63,9		199,6		172,8	42,1	13,6	428,1	96,6		96,6	588,6	32,4	3,5		35,9	13,4	33,8	0,4		47,6
ПС1-9	25,2	38,7		63,9		199,6		172,8	42,1	13,6	428,1	96,6		96,6	588,6	32,4	3,5		35,9	13,4	30,0	0,8		44,2
ПС2	25,2	38,7		63,9		199,6		172,8	122,7	13,6	508,7	96,6		96,6	669,5	32,4	3,5		35,9	18,2	29,4	7,8		53,8
ПС2-1...ПС2-4	25,2	38,7		63,9		199,6		172,8	122,7	13,6	508,7	96,6		96,6	669,2	32,4	3,5		35,9	17,6	29,4	7,4		55,0
ПС2-5	25,2	38,7		63,9		199,6		172,8	122,7	13,6	508,7	96,6		96,6	669,2	32,4	3,5		35,9	17,6	29,4	9,4		56,4
ПС2-6	25,2	38,7		63,9		199,6		172,8	122,7	13,6	508,7	96,6		96,6	669,2	32,4	3,5		35,9	17,9	29,4	13,0		60,0
ПС3, ПС3-1	25,2	38,7		63,9	300	86,8		172,8	42,1	13,6	615,3	96,6		96,6	775,4	32,4	3,5		35,9	29,7	29,4	17,4		76,5
ПС4, ПС4-1	25,2	38,7		63,9	210,6	86,8		172,8	122,7	13,6	606,5	96,6		96,6	767,0	32,4	3,5		35,9	37,4	31,7	10,1		79,2

Привязан		Разраб.	Каюков	
		Рук. гр.	Тактамышев	
		Гл. спец.	Власенко	
		Н. контр.	Сокольская	
Инв.№		Нач. отд.	Шейко	

ТП902-1-177.91-КЖ2.И.02.РС1

Ведомость расхода стали. Клиновидный стык

Стадия	Лист	Листов
Р	1	2

Госстрой СССР СВКП Харьковский водоканалпроект.

Формат А3

Инв.№ подл. | Подп. и дата | Взам. инв.№

Продолжение ведомости

Марка элемента	Изделия закладные																Общий расход
	Прокат марки															Всего	
	Ст3кп3-1, Ст3пс3-1																
	ГОСТ 103-76, ГОСТ 82-70					ГОСТ 8509-86				ГОСТ 8510-86			ГОСТ 3262-75				
	-12	-10	-8	-6		Итого	L160х160х12	L75х75х6	Итого	L125-80х8		Итого	Тр40х3,5		Итого		
ПС1	—	60,4	1,9	1,1		63,4	55,9	14,8	70,7	22,5		22,5	2,1		2,1	237,8	826,4
ПС1-1	—	60,4	9,5	—		69,9	55,9	14,8	70,7	22,5		22,5	2,1		2,1	248,1	836,7
ПС1-2	—	60,4	9,5	—		69,9	55,9	14,8	70,7	22,5		22,5	2,1		2,1	246,1	834,7
ПС1-3	—	60,4	17,3	—		77,7	55,9	14,8	70,7	22,5		22,5	2,1		2,1	256,9	845,5
ПС1-4	3,4	60,4	46,6	—		110,4	55,9	14,8	70,7	22,5		22,5	2,1		2,1	292,8	881,4
ПС1-5	—	60,4	20,8	4,4		85,6	55,9	14,8	70,7	22,5		22,5	2,1		2,1	263,8	852,4
ПС1-6	—	60,4	26,3	0,5		87,2	55,9	14,8	70,7	22,5		22,5	2,1		2,1	262,5	849,2
ПС1-7	—	60,4	21,4	—		81,8	55,9	14,8	70,7	22,5		22,5	2,1		2,1	258,6	842,7
ПС1-8	—	60,4	33,9	1,1		95,4	55,9	14,8	70,7	22,5		22,5	2,1		2,1	274,2	862,8
ПС1-9	—	60,4	4,8	2,2		67,4	55,9	14,8	70,7	22,5		22,5	2,1		2,1	272,5	859,0
ПС2	2,1	60,4	18,7	—		81,2	55,9	14,8	70,7	22,5		22,5	2,1		2,1	251,3	920,5
ПС2-1...ПС2-4	2,1	60,4	24,4	—		87,5	55,9	14,8	70,7	22,5		22,5	2,1		2,1	273,5	942,7
ПС2-5	2,1	60,4	18,7	—		81,2	55,9	55,6	111,5	22,5		22,5	2,1		2,1	309,6	978,8
ПС2-6	2,1	60,4	20,9	9,9		94,7	55,9	56,4	112,3	22,5		22,5	2,1		2,1	316,7	985,9
ПЗ, ПС3-1		60,4	11,5	—		71,9	55,9	45,6	101,5	22,5		22,5	2,1		2,1	310,0	1085,4
ПС4, ПС4-1	2,1	76,4	65,8	1,1		145,5	55,9	14,8	70,7	22,5		22,5	2,1		2,1	355,8	1122,8

25024-01 60

ТП902-1-177.91-КЖ2.И.02.РС1 | Лист 2

Формат 3

Инв. № подл. | Подпись и дата | Взам. инв. №

Ведомость расхода стали на элемент, кг

Марка элемента	Изделия арматурные															Изделия закладные										
	Арматура класса											Прокат марки			Всего	Арматура класса										
	А-I			А-III								Ст 3 пс 5-1				А-I			А-III							
	ГОСТ 5781-82											ГОСТ 103-76				ГОСТ 5781-82										
	Ф 8	Ф 6		Итого	Ф 25	Ф 18	Ф 16	Ф 14	Ф 12	Ф 10		Итого	б 16		Итого		Ф 25	Ф 8		Итого	Ф 12	Ф 10	Ф 8		Итого
ПС 1	25,2	26,7		51,9		209,7		194,4	42,1	13,6		459,7	96,6		96,6	608,2	32,4	3,5		35,9	13,4	29,4			42,8
ПС 1-1	25,2	26,7		51,9		209,7		194,4	42,1	13,6		459,7	96,6		96,6	608,2	32,4	3,5		35,9	13,4	31,6	2,0		47,0
ПС 1-2	25,2	26,7		51,9		209,7		194,4	42,1	13,6		459,7	96,6		96,6	608,2	32,4	3,5		35,9	13,4	31,6			45,0
ПС 1-3	25,2	26,7		51,9		209,7		194,4	42,1	13,6		459,7	96,6		96,6	608,2	32,4	3,5		35,9	16,4	31,6			48,0
ПС 1-4	25,2	26,7		51,9		209,7		194,4	42,1	13,6		459,7	96,6		96,6	608,2	32,4	3,5		35,9	16,8	31,6	2,8		51,2
ПС 1-5	25,2	26,7		51,9		209,7		194,4	42,1	13,6		459,7	96,6		96,6	608,2	34,4	3,5		35,9	13,4	31,6	2,0		47,0
ПС 1-6	25,2	26,7		51,9		209,7		194,4	42,1	13,6		459,7	96,6		96,6	608,2	32,4	3,5		35,9	14,4	31,6	0,4		46,4
ПС 1-7	25,2	26,7		51,9		209,7		194,4	42,1	13,6		459,7	96,6		96,6	608,2	32,4	3,5		35,9	13,4	31,6	—		45,0
ПС 1-8	25,2	26,7		51,9		209,7		194,4	42,1	13,6		459,7	96,6		96,6	608,2	32,4	3,5		35,9	13,4	33,8	0,4		47,6
ПС 1-9	25,2	26,7		51,9		209,7		194,4	42,1	13,6		459,7	96,6		96,6	608,2	32,4	3,5		35,9	13,4	30,0	0,4		43,8
ПС 2	25,2	26,7		51,9		209,7		194,4	122,7	13,6		540,4	96,6		96,6	688,9	32,4	3,5		35,9	16,6	29,4	7,4		53,4
ПС 2-1, ПС 2-4, ПС 2-4-1	25,2	26,7		51,9		209,7		194,4	122,7	13,6		540,4	96,6		96,6	688,9	32,4	3,5		35,9	17,6	29,4	7,4		54,4
ПС 2-5	25,2	26,7		51,9		209,7		194,4	122,7	13,6		540,4	96,6		96,6	688,9	32,4	3,5		35,9	17,6	29,4	9,4		56,4
ПС 2-6	25,2	26,7		51,9		209,7		194,4	122,7	13,6		540,4	96,6		96,6	688,9	32,4	3,5		35,9	17,9	29,4	9,4		56,4
ПС 3-1	25,2	26,7		51,9	300,0	96,9		194,4	42,1	13,6		646,9	96,6		96,6	795,4	32,4	3,5		35,9	29,7	29,4	17,4		76,5
ПС 4, ПС 4-1	25,2	26,7		51,9	210,6	96,9		194,4	122,7	13,6		638,1	96,6		96,6	786,6	32,4	3,5		35,9	37,4	31,7	9,7		78,8
ПС 3	25,2	26,7		51,9	300,0	96,9		194,4	42,1	13,6		646,9	96,6		96,6	795,4	32,4	3,5		35,9	29,7	29,4	38,4		97,5

Разраб	Каюков		ТП 902-1-177.91-КЖ2.И.-02.ПС2	
Н.контр	Сакольска			
Гл. спец	Власенко		Ведомость расхода стали. Шпоночный стык	Лист / Листов 1
Рук. гр.	Татомышев			Госстрой СССР, СВКП Харьковский Водоканалпроект
Ст. инж				
Нач. отд	Шейко			

Формат А3

Инв. № подл. | Подп. и дата | Взам. инв. №

Продолжение ведомости

Марка элемента	Изделия закладные																Всего	Общий расход
	Прокат марки																	
	Ст 3 кп 3-1, Ст 3 пс 5-1																	
	ГОСТ 103-76, ГОСТ 82-70					ГОСТ 8509-86			ГОСТ 8510-86			ГОСТ 3262-79					
	-12	-10	-8	-6	Итого	L 169х160х12	L 75х75х6	Итого	L 125х89х8	Итого		Тр 40х3,5	Итого					
ПС 1		60,4	1,5		61,9	55,9	14,8	70,7	22,5	22,5		2,1	2,1				235,9	844,1
ПС 1-1		60,4	9,5		69,9	55,9	14,8	70,7	22,5	22,5		2,1	2,1				248,1	856,3
ПС 1-2		60,4	9,5		69,9	55,9	14,8	70,7	22,5	22,5		2,1	2,1				246,1	854,3
ПС 1-3		60,4	17,3		77,7	55,9	14,8	70,7	22,5	22,5		2,1	2,1				256,9	865,1
ПС 1-4	3,4	60,4	46,6		110,4	55,9	14,8	70,7	22,5	22,5		2,1	2,1				292,8	901,0
ПС 1-5		60,4	20,8	4,4	85,6	55,9	14,8	70,7	22,5	22,5		2,1	2,1				263,8	872,0
ПС 1-6		60,4	22,1	0,5	83,0	55,9	14,8	70,7	22,5	22,5		2,1	2,1				260,6	868,8
ПС 1-7		60,4	17,5		77,9	55,9	14,8	70,7	22,5	22,5		2,1	2,1				254,1	862,3
ПС 1-8		60,4	33,9	1,1	95,4	55,9	14,8	70,7	22,5	22,5		2,1	2,1				274,2	882,4
ПС 1-9		60,4	4,4	1,1	65,9	55,9	14,8	70,7	22,5	22,5		2,1	2,1				270,4	878,6
ПС 2	2,2	60,4	19,7		82,3	55,9	14,8	70,7	22,5	22,5		2,1	2,1				250,5	939,4
ПС 2-1, ПС 2-4, ПС 2-4-1	2,2	60,4	19,7		82,3	55,9	14,8	70,7	22,5	22,5		2,1	2,1				267,9	956,8
ПС 2-5	2,2	60,4	19,7		82,3	55,9	55,6	111,5	22,5	22,5		2,1	2,1				310,7	996,6
ПС 2-6	2,2	60,4	19,7		82,3	55,9	56,4	112,3	22,5	22,5		2,1	2,1				300,7	989,6
ПС 3-1		60,4	11,5		71,5	55,9	45,6	101,5	22,5	22,5		2,1	2,1				310,0	1105,4
ПС 4, ПС 4-1	2,2	76,4	66,4		145,0	55,9	14,8	70,7	22,5	22,5		2,1	2,1				355,0	1141,6
ПС 3		60,4	51,4		111,4	55,9	45,6	101,5	22,5	22,5		2,1	2,1				370,9	1166,3

19 10-42052

ТП 902-1-177.91-КЖ2.И.02 ПС2 | Лист 2

Формат А3

Инв.№подл. | Подп. и дата | Взам. инв.№

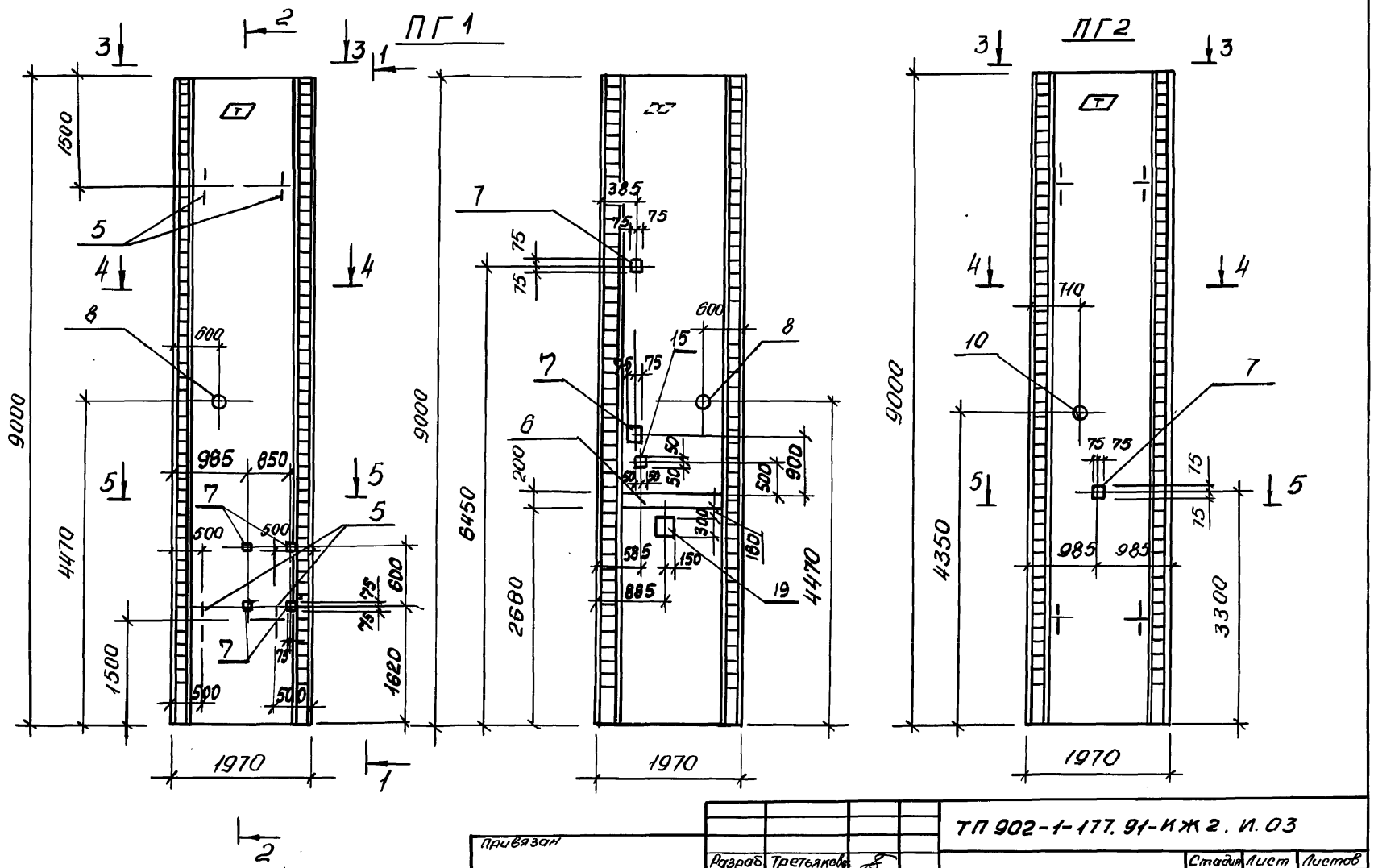

Привязан			ТП 902-1-177.91-КЖ2.И.03
	Разраб.	Третьякова	Панель перегородочная ПГ1...ПГ6
	Н.контр.	Сокольская	Стадия Р; Лист 1; Листов 2
	Гл.спец.	Власенко	Госстрой СССР ВКП Харьковский Водоканалпроект
	Рук.гр.	Татамышев	
Инв.№	Нач.отд.	Шейко	

Формат А3

Инв.№подл. | Подп. и дата | Взам.инв.№

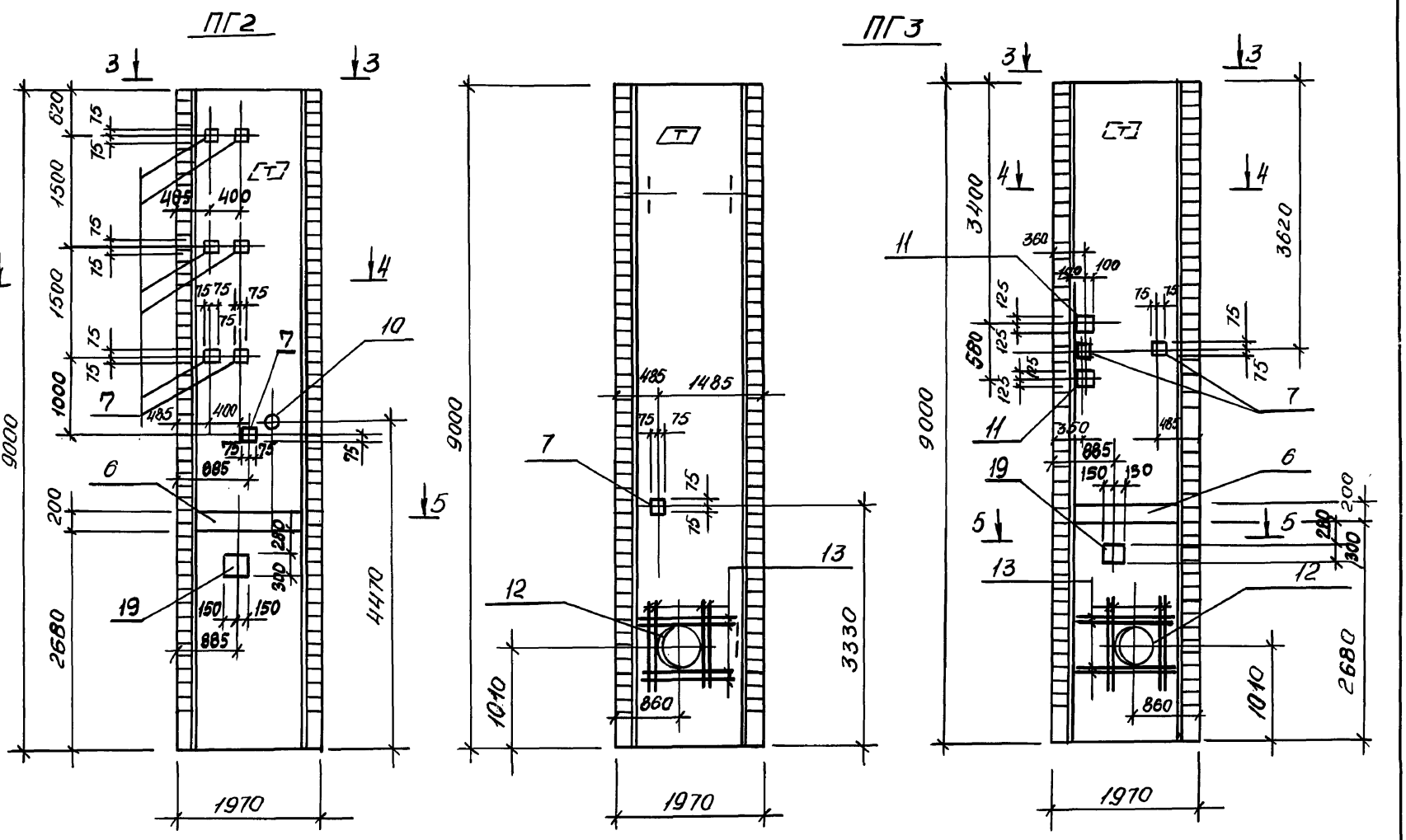

Привязан			ТП 902-1-177.91-КЖ2.И.03
Инв.№			Лист 2

Формат А3

25024-01 62

ПГ4

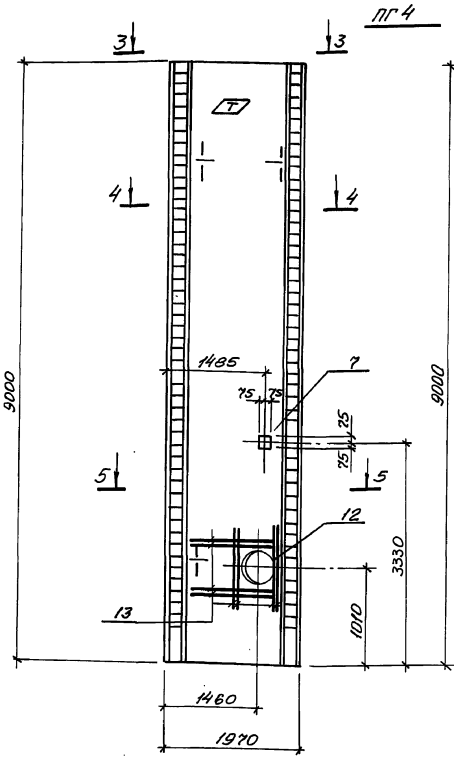

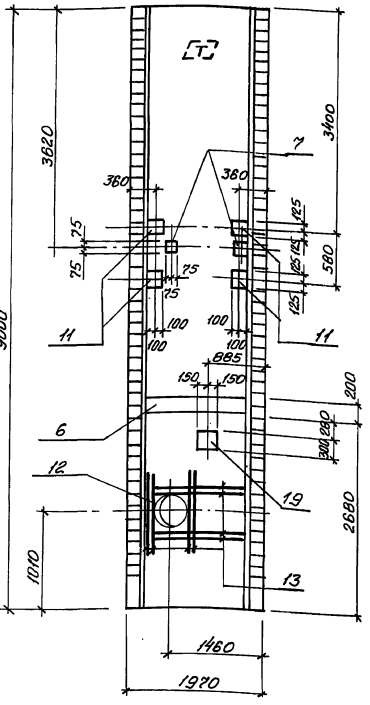

ПГ5

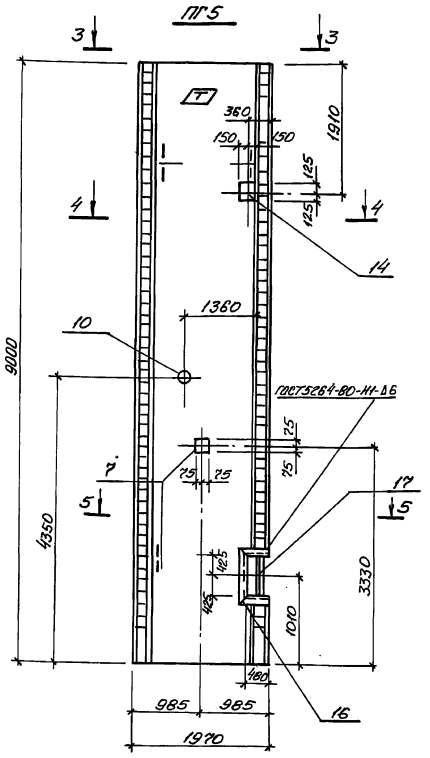

Поз. „17" срезать перед установкой сальника

Привязан

Инв.№

ТП 902-1-177.91-КЖ2.И.03

Лист 3

Формат А3

ПГ5

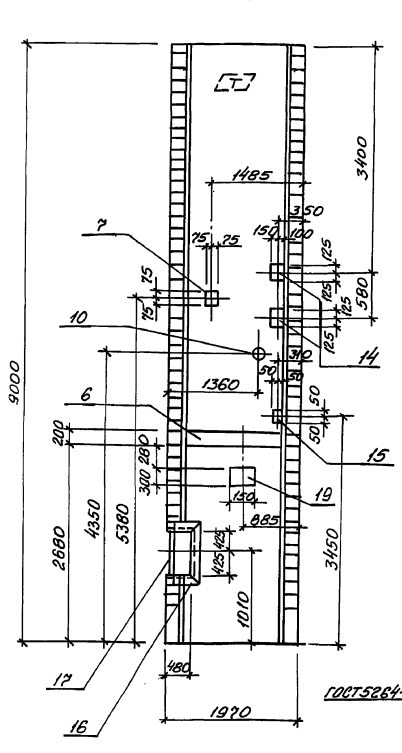

ПГ6

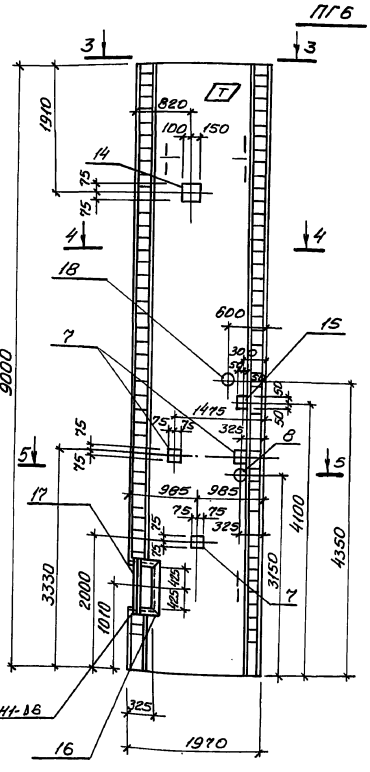

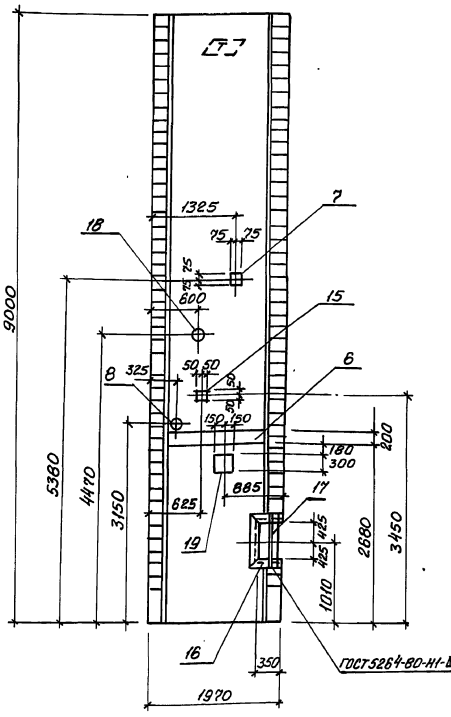

1. Зачерненные закладные изделия приварить к арматуре перегородочной панели.
2. Поз. „17" срезать перед установкой сальника

Привязан

Инв.№

ТП902-1-177.91-КЖ2.И.03

Лист 4

Формат А3

25024-01 ВЗ

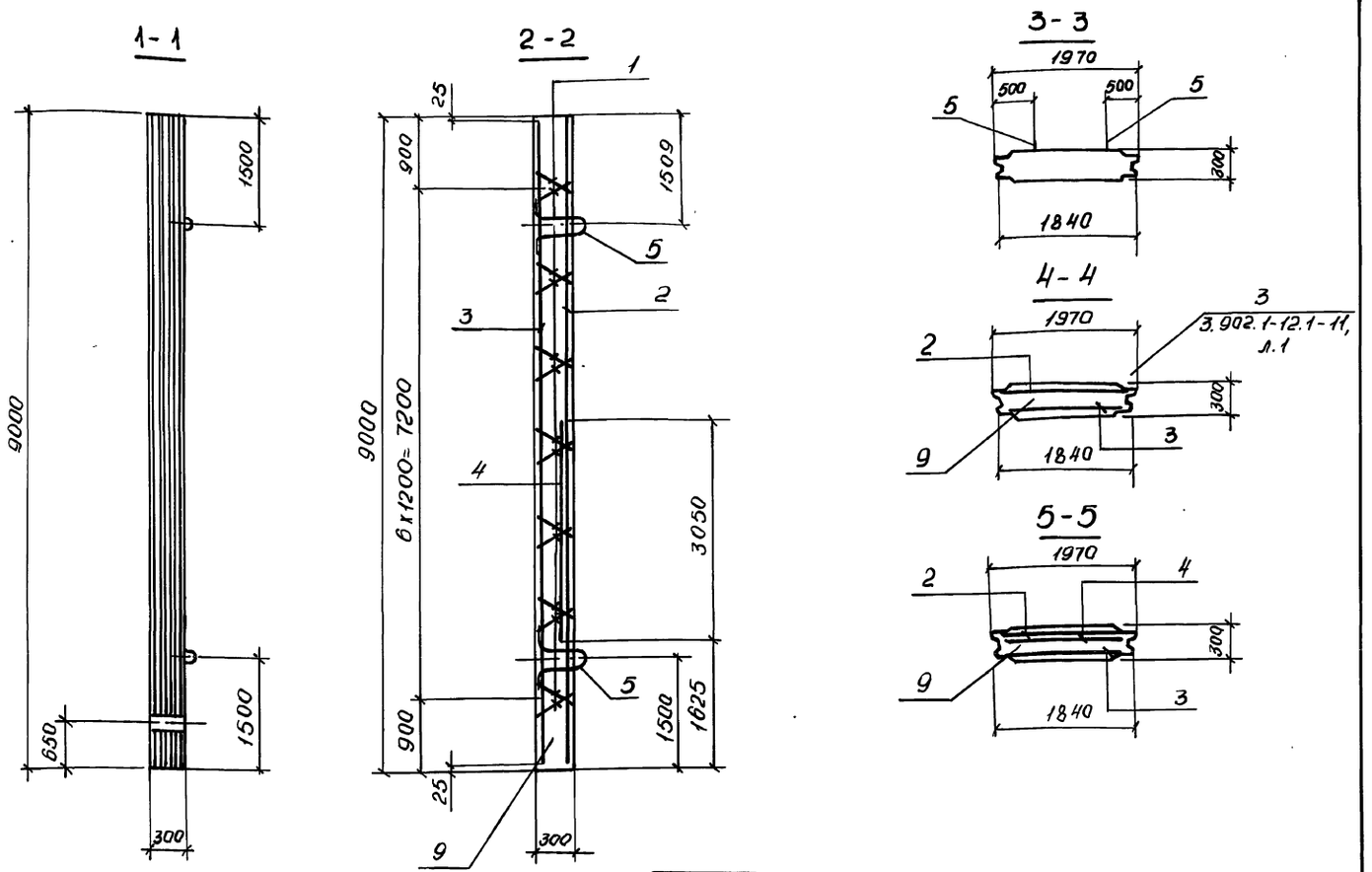

Привязан

Инв.№

ТП 902-1-177.91-КЖ2.И.03 Лист 5

Формат А3

Марка	Поз.	Наименование	Кол.	Обозначение документов	Масса, кг
	1	Каркас плоский			
		Кр1	14		
		Сетки арматурные			
	2	С1	1	ТП902-1-177.91-КЖ2.И.28	
	3	С2	1	ТП902-1-177.91-КЖ2.И.29	
	4	$2C\frac{12\,A\,III}{8\,A\,III}$ 165х305	1	ГОСТ23279-85	
		Изделия закладные			
ПГ1	5	Мн 25	4	3.900.1-14, 2.38.02	13070
	6	Мн 130-6, м	1,4	1.400-15.81.140-23	
	7	Мн 111-5	6	1.400-15.81.120-40	
	15	Мн 105-5	1	1.400-15.81.120-04	
	19	Мн 126-6	1	1.400-15.81.130-59	
	8	Сальник ду500 l=300	1	5.900-2	
	9	Бетон класса В25	5,25	м3	

Марка	Поз.	Наименование	Кол.	Обозначение документов	Масса, кг
		Поз. 1... 6,9,19 по ПГ1			
		Изделия закладные			
	7	Мн 111-5	8	1.400-15.81.120-40	
ПГ2	10	Сальники набивные			
		Ду 80, l=300	1	5.906-2	13070

Арматура: класса А-III по ГОСТ5781-82

Привязан

Инв.№

ТП 902-1-177.91-КЖ2.И.03 Лист 6

Формат А3

№ 10-12052

Инв. № подл.	Подп. и дата	Взам. инв. №

Альбом 5

Марка	Поз.	Наименование	Кол.	Обозначение документов	Масса, кг
ПГ3		Поз. 1...6, 9, 19 по ПГ1			13070
		Изделия закладные			
	7	МН111-5	3	1.400-15.В1.120-40	
	11	МН136-6	2	1.400-15.В1.150-23	
	12	Сальник dy 500, ℓ=300	1	5.900-2	
	13	Ф18А-III, ℓ = 2000 4,8кг	16	без черт.	
ПГ4		Поз. 1...6, 9, 19 по ПГ1			13070
		Поз. 7, 12, 13 по ПГ3			
		Изделия закладные			
	11	МН136-6	4	1.400-15,В1.150-23	

Марка	Поз.	Наименование	Кол.	Обозначение документов	Масса, кг
ПГ5		Поз. 1...6, 9, 19 по ПГ1			13070
		Поз. 7 по ПГ3			
		Поз. 10 по ПГ2			
		Изделия закладные			
	14	МН143-5	3	1.400-15,В.1 150-64	
	15	МН105-5	1	1.400-15,В.1. 120-04	
	16	МН535, м	4,0	1.400-15,В1.520-06	
	17	Уголок 63×63×5 ГОСТ 5809-86, Ст3кп3-1 ГОСТ 535-88, м	1,8	без черт.	
ПГ6		Поз. 1...6, 8, 9, 19 по ПГ1			13070
		Поз. 17 по ПГ5			
		Изделия закладные			
	7	МН111-5	4	1.400-15,В.1 140-23	
	14	МН143-5	1	1.400-15,В.1 150-64	
	15	МН105-5	2	1.400-15,В1.120-04	
	16	МН535, м	3,6	1.400-15 В1.520-06	
	18	Сальник dy 150, ℓ=300	1	5.900-2	

Привязан

Инв. №

ТП 902-1-177.91-КЖ2.И. 03

Лист 7

Формат А3

Инв. № подл.	Подп. и дата	Взам. инв. №

Ведомость расхода стали на элемент, кг (Начало)

Марка элемента	Изделия арматурные											Изделия закладные													
	Арматура класса							Прокат марки			Всего	Арматура класса									Прокат марки				
	А-I			А-III				14Г2АФ				А-I				А-III					Ст3кп3-1, ПС5-1				
	ГОСТ 5781-82							ГОСТ 103-76				ГОСТ 5781-82									ГОСТ 103-76, ГОСТ 82-70				
	Ф8		Итого	Ф18	Ф12	Ф8		Итого	δ10		Итого		Ф25	Ф10		Итого	Ф14	Ф12	Ф10	Ф8	Итого	δ6	δ8	δ10		Итого
ПГ1	25,2		25,2	532,2	24,5	10,4		567,1	78,4		78,4	670,7	32,4	2,4		34,8		6,6		3,2	9,8	8,2	26,6	3,6		38,4
ПГ2	25,2		25,2	532,2	24,5	10,4		567,1	78,4		78,4	670,7	32,4	2,4		34,8		6,6		3,2	9,8	8,8	26,5	3,6		38,9
ПГ3	25,2		25,2	532,2	24,5	10,4		567,1	78,4		78,4	670,7	32,4	2,4		34,8	2,6	6,6	13,0	1,2	23,4	3,3	24,5	0,8		28,6
ПГ4	25,2		25,2	532,2	24,5	10,4		567,1	78,4		78,4	670,7	32,4	2,4		34,8	5,2	6,6		1,2	13,0	3,3	24,5	24,0		51,8
ПГ5	25,2		25,2	532,2	24,5	10,4		567,1	78,4		78,4	670,7	32,4	2,4		34,8		7,8	3,0		10,8	3,8	32,8	0,8		37,4
ПГ6	25,2		25,2	532,2	24,5	10,4		567,1	78,4		78,4	670,7	32,4	2,4		34,8		6,6	1,0	7,4	15,0	5,4	34,2	3,6		43,2

Продолжение ведомости

Изделия закладные											Общий расход
Сальники						Прокат марки				Всего	
Ст3 кп3-1											
5.900-2						ГОСТ 5809-86					
dy50	dy80	dy150	dy500		Итого	L63×63×9			Итого		
7,0					7,0					88,1	758,8
	8,7				8,7					92,2	762,9
			70,9		70,9					157,7	828,4
			70,9		70,9					170,5	841,2
	8,7				8,7	47,1			47,1	138,8	810,5
7,0		25,5			32,5	26,0			26,0	151,5	822,2

Привязан

Инв. №

Разраб.	Третьякова	
Зав. гр.	Тахтамышева	
Гл. спец.	Власенко	
Н. контр.	Сокольская	
Нач. отд.	Шейко	

ТП 902-1-177.91-КЖ2.И.03.РС

Ведомость расхода стали

Стадия	Лист	Листов
Р		1

Госстрой СССР Союзводоканалниипроект Харьковский ВОДОКАНАЛПРОЕКТ

Формат А3

25024-01 65

64

Инв.№подл. | Подпись и дата | Взам.инв.№

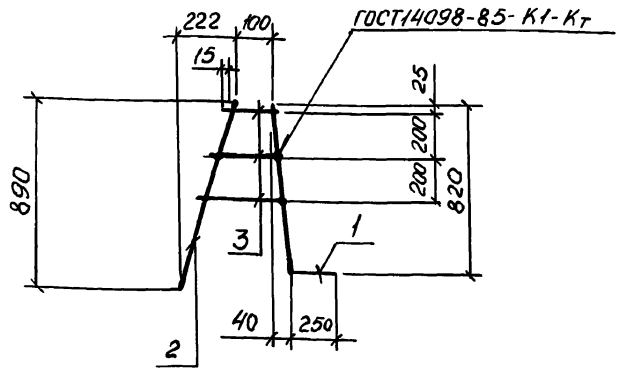

Марка каркаса	Поз.	Наименование	Кол	Масса ед., кг	Масса каркаса, кг
Кр1	1	Ф16 А-III, ℓ=1071	1	1,7	2,6
	2	Ф10 А-III ℓ=917	1	0,6	
	3	Ф8 А-III, ℓср=200	3	0,1	

Арматура: класса А-III по ГОСТ 5781-82

Привязан

Инв.№

Разраб	Каюков		ТП 902-1-177.91-КЖ2 И.04
Рук.гр	Тахтамышев		Каркас плоский Кр1
Гл.спец	Власенко		Стадия Р; Лист; Листов 1
Н.контр	Сокольская		Госстрой СССР СВКП Харьковский водоканалпроект
Нач.отд	Шейко		

Формат А4

Инв.№подл. | Подпись и дата | Взам.инв.№

Альбом 5

Кр 3, Кр 6

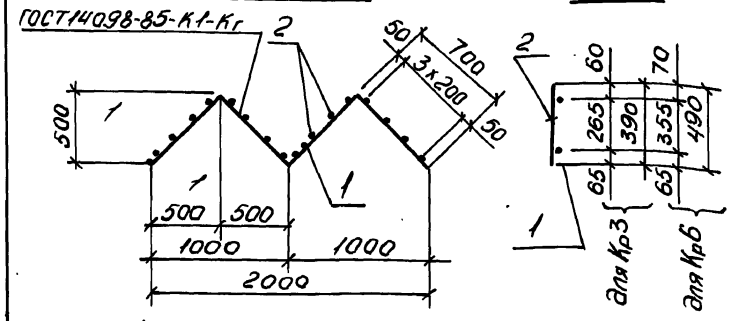

Марка каркаса	Поз.	Обозначение	Кол.	Масса ед, кг	Масса каркаса, кг
Кр3	1	Ф10 А-I, ℓ=2800	2	1,73	9,06
	2	Ф12 А-I, ℓ= 390	16	0,35	
Кр6	1	Ф10 А-I, ℓ= 2800	2	1,73	10,5
	2	Ф А I, ℓ= 490	16	0,44	

Арматура: класса А-I по ГОСТ 5781-82

Привязан

Инв.№

Разраб	Каюков		ТП 902-1-177.91-КЖ2 И.06
Рук.гр	Тахтамышев		Каркасы плоские Кр3, Кр6
Гл.спец	Власенко		Стадия Р; Лист; Листов 1
Н.контр	Сокольская		Госстрой СССР СВКП Харьковский водоканалпроект
Нач.отд	Шейко		

Формат А4

Инв.№подл. | Подпись и дата | Взам.инв.№

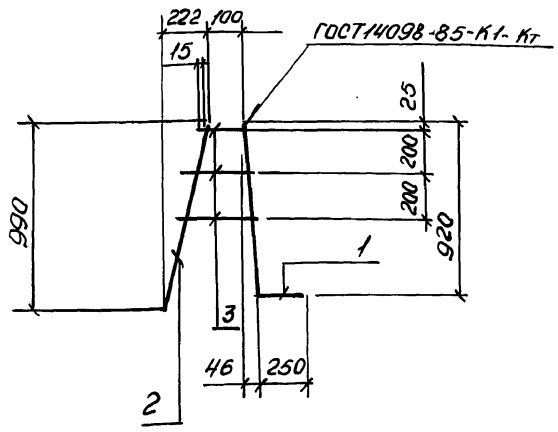

Марка каркаса	Поз.	Наименование	Кол.	Масса ед.кг	Масса каркаса кг
Кр4	1	Ф16 А-III, ℓ=1171	1	1,85	2,72
	2	Ф10 А-III, ℓ=1021	1	0,63	
	3	Ф8 А-III, ℓср=200	3	0,08	

Арматура: класса А-III по ГОСТ 5781-82

Привязан

Инв.№

Разраб	Каюков		ТП 902-1-177.91 -КЖ2.И.07
Рук.гр.	Тахтамышев		Каркас плоский Кр4
Гл.спец	Власенко		Стадия Р; Лист; Листов 1
Н.контр.	Сокольская		Госстрой СССР СВКП Харьковский водоканалпроект
Нач.отд.	Шейко		

Формат А4

Инв.№подл. | Подпись и дата | Взам.инв.№

Кр2, Кр5

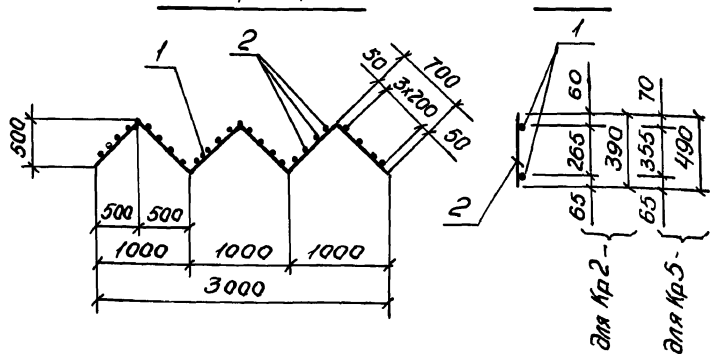

Марка каркаса	Поз.	Наименование	Кол.	Масса ед,кг	Масса каркасов, кг
Кр2	1	Ф10 А-I, ℓ=4200	2	2,6	13,6
	2	Ф12 А-I, ℓ=390	24	0,35	
Кр5	1	Ф10 А-I, ℓ=4200	2	2,6	15,8
	2	Ф12 А-I ℓ= 490	24	0,44	

Арматура: класса А-I по ГОСТ 5781-82

Привязан

Инв.№

Разраб	Каюков		ТП 902-1-177.91- КЖ2И.05
Рук.гр.	Тахтамышев		Каркасы плоские Кр2, Кр5
Гл.спец	Власенко		Стадия Р; Лист; Листов 1
Н.контр	Сокольская		Госстрой СССР СВКП Харьковский водоканалпроект
Нач.отд.	Шейко		

Формат А4

99 10-12052

Инв.№ подл. | Подп. и дата | Взам. инв.№

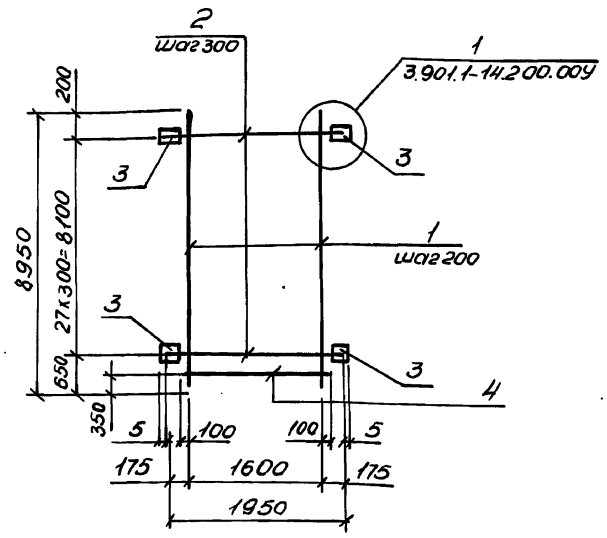

Марка изделия	Поз.	Наименование	Кол	Масса ед. кг	Масса изделия кг
С1	1	Ф18 А-III, ℓ= 8950	9	17,9	312,5
	2	Ф18 А-III, ℓ= 1950	28	3,88	
	3	Полоса $\frac{Б\text{-}10\times80\ ГОСТ\ 103\text{-}76}{Ст3пс5\text{-}1\ ГОСТ\ 535\text{-}88}$ ℓ=116	56	0,7	
	4	Ф18 А-III, ℓ= 1800	1	3,6	

Привязан

Инв.№

Разраб Каюков

Рук.гр. Тахтамышева

Гл.спец Власенко

Н.контр Сокольская

Нач.отд Шейко

Арматура: класса А-III по ГОСТ 5781-82
Позицию 3 приварить к позиции 2 после изготовления сетки.
Полоса: -10 по ГОСТ 103-76

ТП 902-1-177.91-КЖ2.И.08

Сетка арматурная С1

Стад.	Лист	Листов
Р		1

Госстрой СССР СВКП Харьковский Водоканалпроект

Формат А4

Инв.№ подл. | Подп. и дата | Взам. инв.№

Альбом 5

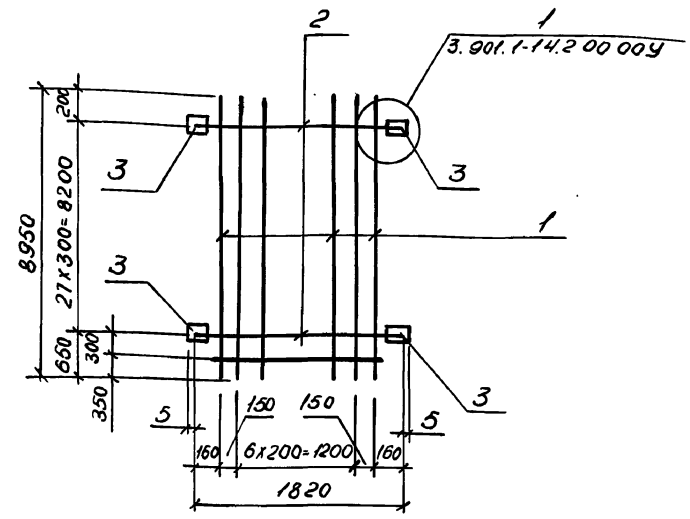

Марка изделия	Поз.	Наименование	Кол.	Масса ед. кг	Масса изделия кг
С2	1	Ф18 А-III, ℓ= 8950	9	17,9	305,3
	2	Ф18 А-III, ℓ= 1810	28	3,62	
	3	Полоса $\frac{Б\text{-}10\times80\ ГОСТ\ 103\text{-}76}{Ст3пс5\text{-}1\ ГОСТ\ 535\text{-}88}$ ℓ=110	56	0,7	
	4	Ф18 А-III, ℓ= 1800	1	3,6	

Привязан

Инв.№

Разраб Каюков

Рук.гр. Тахтамышева

Гл.спец Власенко

Н.контр Сокольская

Нач.отд Шейко

Арматура: класса А-III по ГОСТ 5781-82
Полоса: -10 по ГОСТ 103-76

ТП 902-1-177.91-КЖ2.И.09

Сетка арматурная С2

Стадия	Лист	Листов
Р		1

Госстрой СССР СВКП Харьковский Водоканалпроект

Формат А4

Инв.№ подл. | Подп. и дата | Взам. инв.№

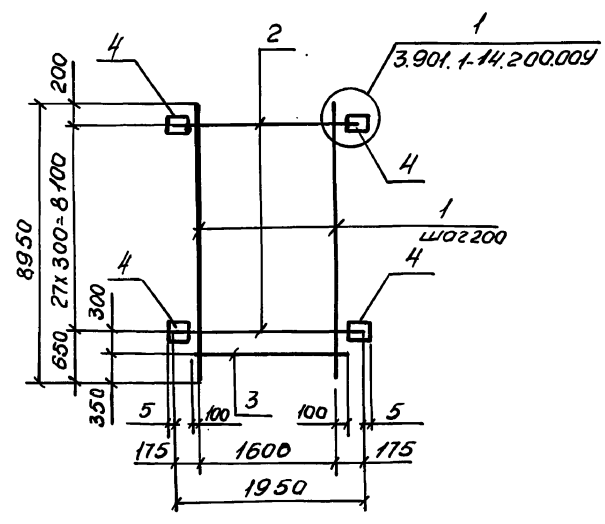

Марка изделия	Поз.	Наименование	Кол	Масса ед. кг	Масса изделия кг
С3	1	Ф14 А-III, ℓ= 8950	9	10,8	249,2
	2	Ф18 А-III, ℓ= 1950	28	3,9	
	3	Ф18 А-III, ℓ= 1800	1	3,6	
	4	Полоса $\frac{Б\text{-}10\times80\ ГОСТ\ 103\text{-}76}{Ст3пс5\text{-}1\ ГОСТ\ 535\text{-}88}$ ℓ=110	56	0,7	

Привязан

Инв.№

Разраб Клюков

Рук.гр. Тахтамышева

Гл.спец Власенко

Н.контр Сокольская

Нач.отд Шейко

Арматура: класса А-III, А-I по ГОСТ 5781-82
Полоса: - 10 по ГОСТ 103-76

ТП 902-1-177.91-КЖ2.И.10

Сетка арматурная С3

Стадия	Лист	Листов
Р		1

Госстрой СССР СВКП Харьковский Водоканалпроект

Формат А4

10-12052 67

Инв.№ подл. | Подпись и дата | Взам. инв.№

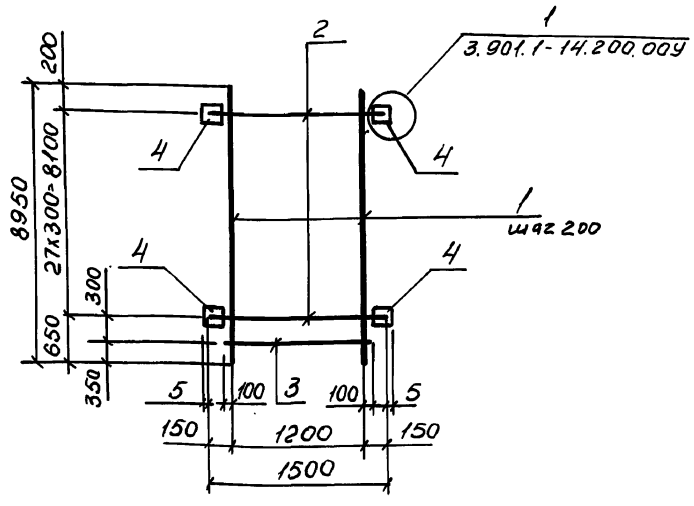

Марка изделия	Поз.	Наименование	Кол.	Масса ед. кг	Масса изделия кг
С4	1	Ф14 А-III, ℓ= 8950	7	10,8	201,6
	2	Ф18 А-III, ℓ= 1500	28	3,0	
	3	Ф18 А-III, ℓ= 1400	1	2,8	
	4	Полоса $\frac{Б\text{-}10\times80\ ГОСТ\ 103\text{-}76}{Ст3пс5\text{-}1\ ГОСТ\ 535\text{-}88}$ ℓ=110	56	0,7	

Привязан

Инв.№

Разраб Каюков

Рук.гр. Тахтамышева

Гл.спец Власенко

Н.контр Сокольская

Нач.отд Шейко

Арматура: А-III по ГОСТ 5781-82
Полоса: - 10 по ГОСТ 103-76

ТП 902-1-177.91-КЖ2.И.11

Сетка арматурная С4

Стадия	Лист	Листов
Р		1

Госстрой СССР СВКП Харьковский Водоканалпроект

Формат А4

99

Инв.№ подл. | Подп. и дата | Взам.инв.№

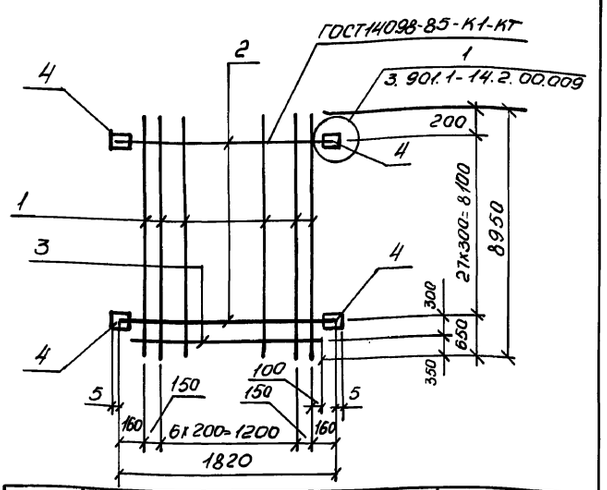

Марка изделия	Поз.	Наименование	Кол.	Масса ед. кг	Масса изделия кг
С5	1	ф14 А-III ℓ = 8950	9	10,8	240,4
	2	ф18 А-III ℓ = 1820	28	3,64	
	3	ф14 А-III ℓ = 1760	1	2,1	
	4	Полоса Б-10х80 ГОСТ 103-76 / Ст3пс5-1 ГОСТ 535-88 ℓ=110	56	0,7	

Привязан

Инв.№

Арматура: класса А-III по ГОСТ 5781-82
Полоса: - 10 по ГОСТ 10.3-76

ТП 902-1-177.91-КЖ2 И.12

Разраб.	Канюков	
Рук.гр.	Тахтамышев	
Гл.спец.	Власенко	
Н.контр.	Сокольская	
Нач.отд.	Шейко	

Сетка арматурная С5

Стад.	Лист	Листов
Р		1

Госстрой СССР СВКП Харьковский водоканалпроект

Формат А4

Альбом 5

Привязан

Инв.№

Стадия	Лист	Листов

Госстрой СССР СВКП Харьковский водоканалпроект

Инв.№ подл. | Подп. и дата | Взам.инв.№

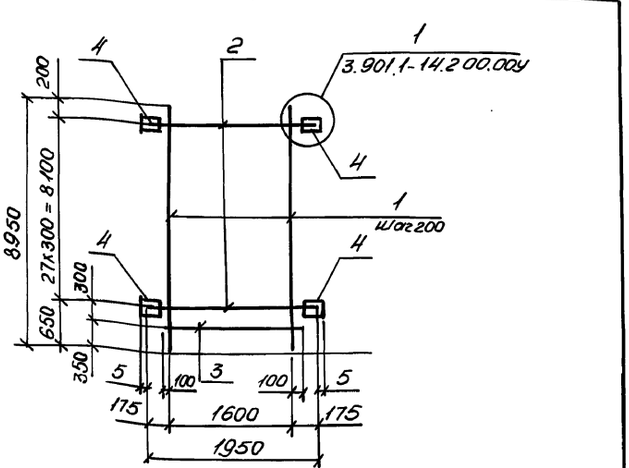

Марка изделия	Поз.	Наименование	Кол.	Масса ед. кг	Масса изделия кг
С6	1	ф14 А-III ℓ = 8950	9	10,8	349,2
	2	ф25 А-III ℓ = 1950	28	7,52	
	3	ф14 А-III ℓ = 1800	1	2,2	
	4	Полоса Б-10х80 ГОСТ 103-76 / Ст3пс5-1 ГОСТ 535-88 ℓ=110	56	0,7	

Привязан

Инв.№

Арматура: класса А-III, А-I по ГОСТ 5781-82
Полоса: - 10 по ГОСТ 103-76

ТП 902-1-177.91-КЖ2 И.13

Разраб.	Канюков	
Рук.гр.	Тахтамышев	
Гл.спец.	Власенко	
Н.контр.	Сокольская	
Нач.отд.	Шейко	

Сетка арматурная С6

Стад.	Лист	Листов
Р		1

Госстрой СССР СВКП Харьковский водоканалпроект

Формат А4

89 10-42052

Инв.№ подл. | Подп. и дата | Взам.инв.№

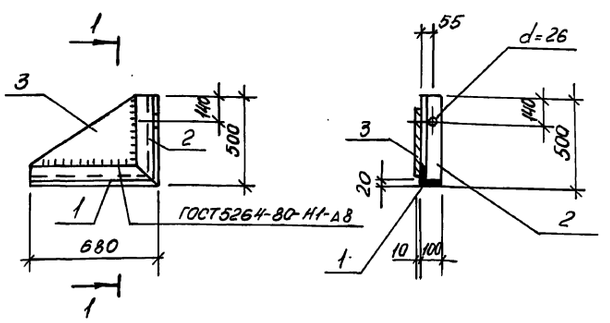

Марка изделия	Поз.	Наименование	Кол.	Масса ед. кг	Масса изделия кг
МС15	1	Уголок 100х8 ГОСТ 8509-86 / Ст3пс5-1 ГОСТ 535-88 ℓ=500	1	8,3	30,4
	2	Уголок 100х8 ГОСТ 8509-86 / Ст3пс5-1 ГОСТ 535-88 ℓ=680	1	6,1	
	3	Полоса 10х500 ГОСТ 82-70 / Ст3пс5-1 ГОСТ 535-88 ℓ=600	1	16,0	

Привязан

Инв.№

ТП 902-1-177.91-КЖ2 И.29

Разраб.	Третьякова	
Н.контр.	Сокольская	
Гл.спец.	Власенко	
Рук.гр.	Тахтамышев	
Нач.отд.	Шейко	

Изделие соединительное МС15

Стад.	Лист	Листов
Р		1

Госстрой СССР СВКП Харьковский водоканалпроект

Формат А4

Инв.№подл. | Подпись и дата | Взам.инв.№

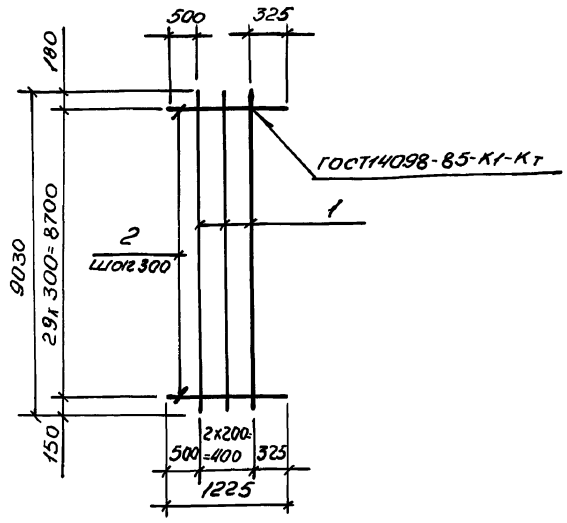

Марка	Поз.	Обозначение	Кол.	Масса ед. кг.	Масса изделия кг
С7	1	Ф16 А-III, ℓ=9030	3	14,3	101,1
	2	Ф16 А-III, ℓ=1225	30	1,94	

Арматура класса А-III по ГОСТ 5781-82.

Привязан

Инв.№

Разраб.	Каюков	
Рук.гр.	Тактамышев	
Гл.спец.	Власенко	
Н.контр.	Сокольская	
Нач.отд.	Шейко	

ТП 902-1-177.91-КЖ2.И.14

Сетка арматурная С7

Стадия	Лист	Листов
Р		1

Госстрой СССР СВКП Харьковский Водоканалпроект

Формат А4

Инв.№подл. | Подпись и дата | Взам.инв.№

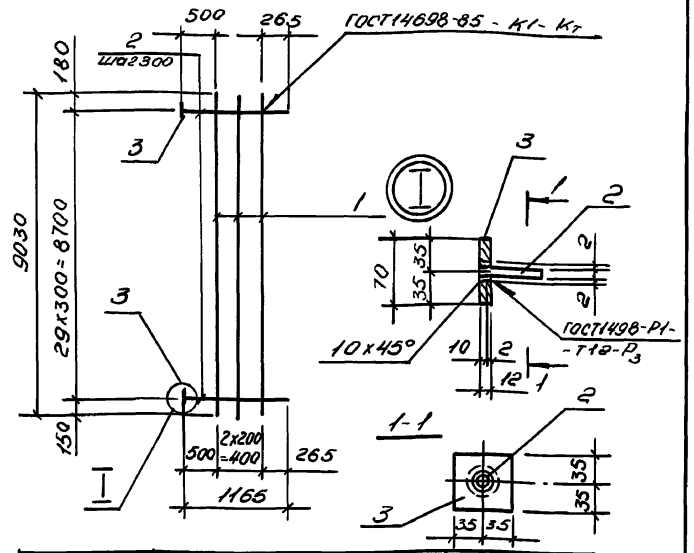

Марка	Поз.	Обозначение	Кол.	Масса ед. кг	Масса изделия кг
С8	1	Ф16 А-III, ℓ=9030	3	14,3	161,7
	2	Ф22 А-III, ℓ=1165	30	3,5	
	3	С.л. полоса-12х70, ℓ=70	30	0,46	

Арматура: класса А-III по ГОСТ 5781-82
Полоса стальная -12х70 по ГОСТ 103-76.

Привязан

Инв.№

Разраб.	Каюков	
Рук.гр.	Тактамышева	
Гл.спец.	Власенко	
Н.контр.	Сокольская	
Нач.отд.	Шейко	

ТП 902-1-177.91-КЖ2.И.15

Сетка арматурная С8

Стадия	Лист	Листов
Р		1

Госстрой СССР СВКП Харьковский Водоканалпроект

Формат А2

Инв.№подл. | Подпись и дата | Взам.инв.№

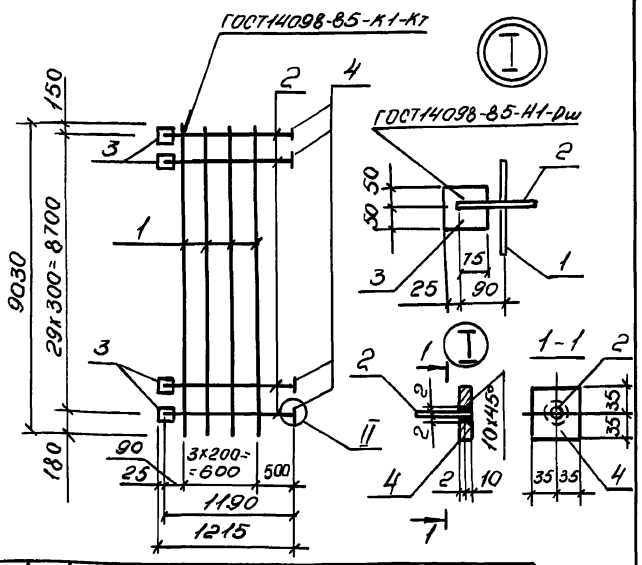

Марка	Поз.	Обозначение	Кол.	Масса ед. кг	Масса изде-лия, кг
С10	1	Ф16 А-III, ℓ=9030	4	14,3	197,3
	2	Ф22А-III, ℓ=1190	30	3,55	
	3	Полоса от.-6х100, ℓ=140	30	0,66	
	4	Полоса ст.-12х70, ℓ=70	30	0,46	

Арматура класса А-III по ГОСТ 5781-82
Полоса стальная 6х140, 12х70 по ГОСТ 103-76

Привязан

Инв.№

Разраб.	Каюков	
Рук.гр.	Тактамышев	
Гл.спец.	Власенко	
Н.контр.	Сокольская	
Нач.отд.	Шейко	

ТП 902-1-177.91-КЖ2.И.17

Сетка арматурная С10

Стадия	Лист	Листов
Р		1

Госстрой СССР СВКП Харьковский Водоканалпроект

Формат А4

Инв.№подл. | Подпись и дата | Взам.инв.№

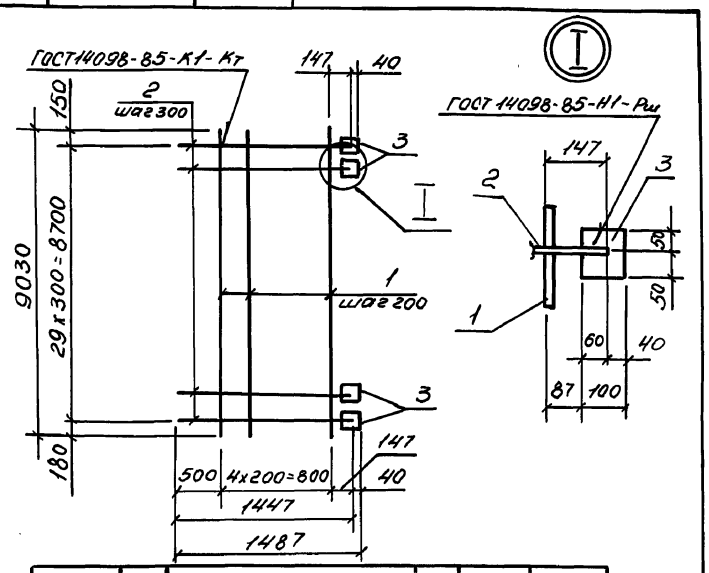

Марка	Поз.	Обозначение	Кол.	Масса ед., кг	Масса изделия кг
С9	1	Ф16 А-III, ℓ=9030	5	4,3	104,6
	2	Ф16 А-III, ℓ=1447	30	2,3	
	3	Полоса ст.-6х100, ℓ=100	30	0,47	

Арматура класса А-III по ГОСТ 5781-82
Полоса стальная - 6х100 по ГОСТ 103-76

Привязан

Инв.№

Разраб.	Каюков	
Рук.гр.	Тактамышев	
Гл.спец.	Власенко	
Н.контр.	Сокольская	
Нач.отд.	Шейко	

ТП 902-1-177.91-КЖ2.И.16

Сетка арматурная С9

Стадия	Лист	Листов
Р		1

Госстрой СССР СВКП Харьковский Водоканалпроект

Формат А4

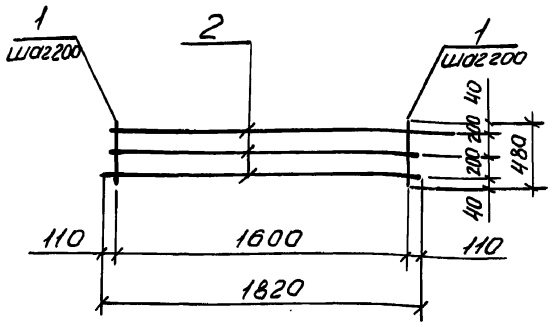

Марка	Поз.	Наименование	Кол	Масса ед., кг.	Масса сетки, кг
С1	1	ф10 А-III ℓ=480	9	0,3	4,86
	2	ф8 А-I ℓ=1820	3	0,72	

Арматура: класса А-I и А-III
по ГОСТ 5781-82

Привязан

Инв.№

Разраб.	Райниш	
Рук. гр.	Тахтамышева	
Гл. спец.	Власенко	
Н. контр.	Сокольская	
Нач. отд.	Шейко	

ТП 902-1-177.91-КЖ2. И. 18

Сетка арматурная С11

Стадия	Лист	Листов
Р		1

Госстрой СССР СВКП Харьковский водоканалпроект

Альбом 5

Формат А4

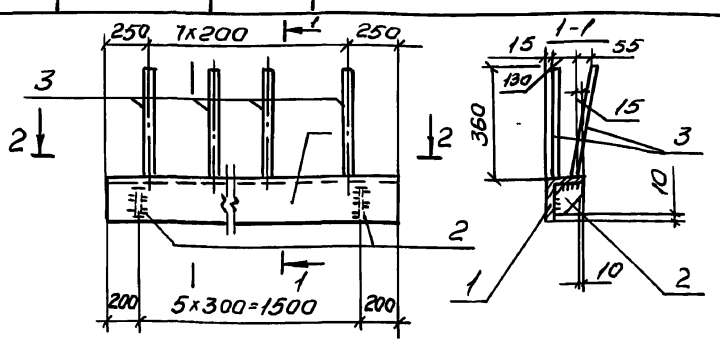

Марка изделия	Поз.	Обозначение	Кол.	Масса ед., кг	Масса изделия, кг
МН1	1	Уголок 160х160х12 ГОСТ 8509-86 / Ст3пс5-1 ГОСТ 535-88, ℓ=1900	1	55,9	71,8
	2	Полоса 10х150 ГОСТ 103-76 / Ст3пс5-1 ГОСТ 535-88, ℓ=150	6	1,8	
	3	ф12 А-III, ℓ=360	16	0,32	

Привязан

Инв.№

Разраб.	Каюков	
Рук. гр.	Тахтамышева	
Гл. спец.	Власенко	
Н. контр.	Сокольская	
Нач. отд.	Шейко	

Арматура класса А-III по ГОСТ 5781-82
Полоса: - 10 по ГОСТ 103-76

ТП 902-1-177.91-КЖ2. И. 19

Изделие закладное МН1

Стадия	Лист	Листов
Р		1

Госстрой СССР СВКП Харьковский водоканалпроект

Формат А4

25024-10 ТО

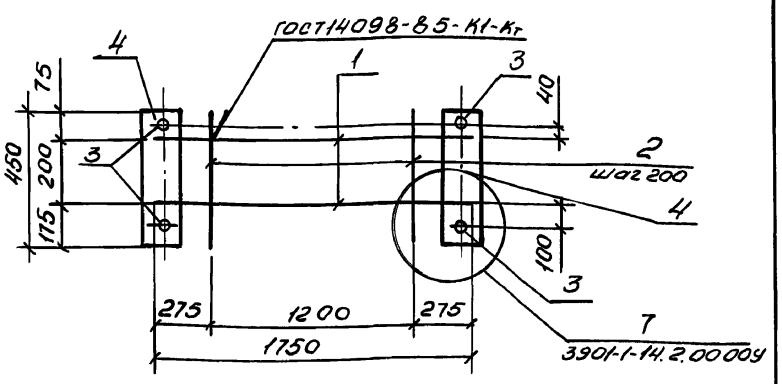

Марка изделия	Поз.	Обозначение	Кол.	Масса ед., кг	Масса изделия, кг
МН2	1	ф12 А-III, ℓ=1750	2	1,6	
	2	ф8 А-I, ℓ=450	7	0,2	
	3	ф10 А-III, ℓ=150	4	0,1	
	4	Полоса 10х100 ГОСТ 103-76 / Ст3пс5-1 ГОСТ 535-88 ℓ=450	2	3,5	

Арматура: класса А-III, А-I по ГОСТ 5781-82
Полоса: - 10 по ГОСТ 103-76

Привязан

Инв.№

Разраб.	Каюков	
Рук. гр.	Тахтамышева	
Гл. спец.	Власенко	
Н. контр.	Сокольская	
Нач. отд.	Шейко	

ТП 902-1-177.91-КЖ2. И. 20

Изделие закладное МН2

Стадия	Лист	Листов
Р		1

Госстрой СССР СВКП Харьковский водоканалпроект

Формат А4

Инв.№ подл. | Подпись и дата | Взам. инв.№

МС1 Ф22

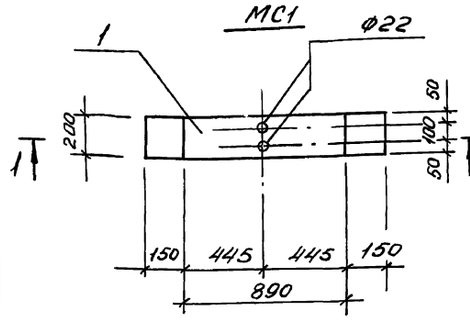

МС2, МС8

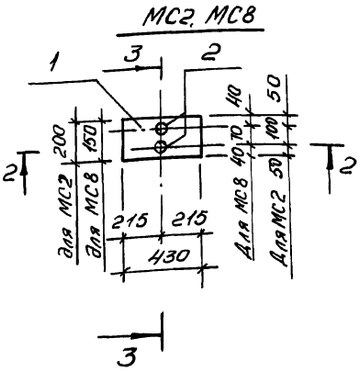

Марка изделия	Поз.	Наименование	Кол.	Масса ед., кг	Масса изделия, кг
МС1	1	- 12 х 200, ℓ = 1190	1	27,1	27,1
МС2	1	- 12 х 200, ℓ = 430	1	8,1	9,7
	2	ф18 А-III, ℓ = 400	2	0,8	
МС8	1	-12х 150, ℓ = 430	1	6,1	7,7
	2	ф18 А-III, ℓ = 400	2	0,8	

Арматура: класса А-III по ГОСТ 5781-82
Полоса: - 12 по ГОСТ 103-76; 82-70
Узел 1 см. тп 902-1-177.91-КЖ2 И.43

1-1

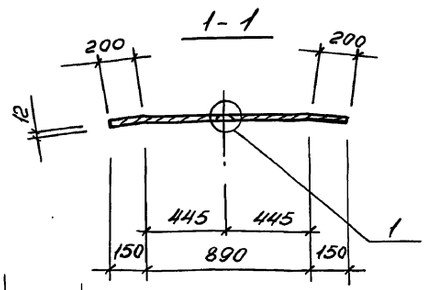

2-2

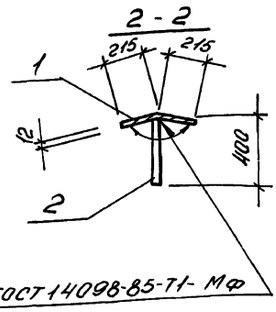

ГОСТ 14098-85-Т1-Мф

3-3

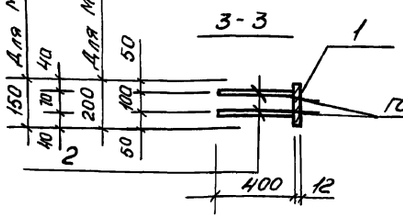

ГОСТ 14098-85-Т1-Мф

Привязан	Разраб.	Третьянова	ТП 902-1-177.91-ИЖ2 И.21
	Н. контр.	Сокольская	
	Гл. спец.	Власенко	Изделие соединительные МС1, МС2, МС8
	Рук. гр.	Тахтамышева	Стадия: Р; Лист: ; Листов: 1
Инв.№	Нач. отд.	Шейко	Госстрой СССР СВКП Харьковский Водоканалпроект

Формат А3

Инв.№ подл. | Подпись и дата | Взам. инв.№

МС3 Ф22

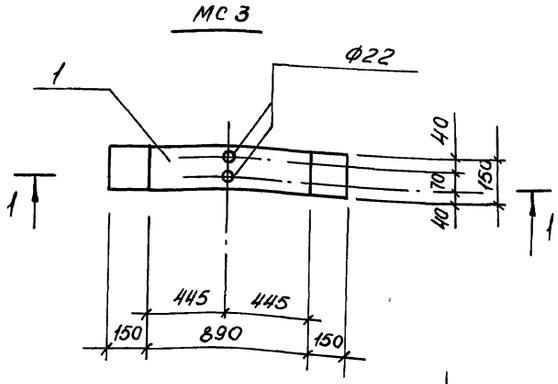

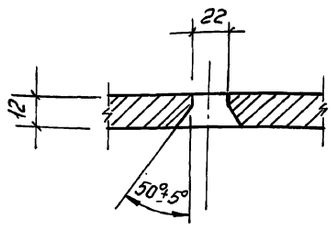

1-1

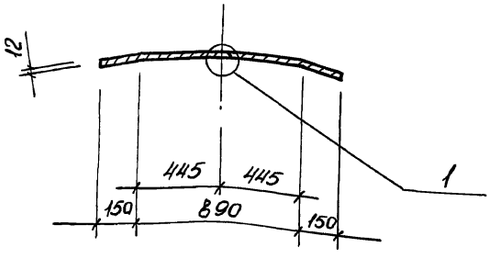

Марка изделия	Поз.	Наименование	Кол.	Масса ед., кг	Масса изделия, кг
МС3	1	- 12 х 150, ℓ = 1190	1	22,4	22,4

Полоса - 12 по ГОСТ 103-76

Привязан	Разраб.	Третьянова	ТП 902-1-177.91-КЖ2 И.22
	Н. контр.	Сокольская	
	Гл. спец.	Власенко	Изделие соединительное МС3
	Рук. гр.	Тахтамышева	Стадия: Р; Лист: ; Листов: 1
Инв.№	Нач. отд.	Шейко	Госстрой СССР СВКП Харьковский Водоканалпроект

Формат А3

ТК 10-12052

Инв. № подл. | Подпись и дата | Взам. инв. №

МС4

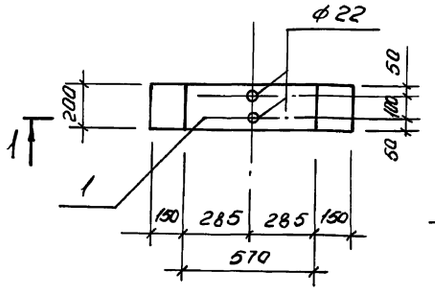

1-1

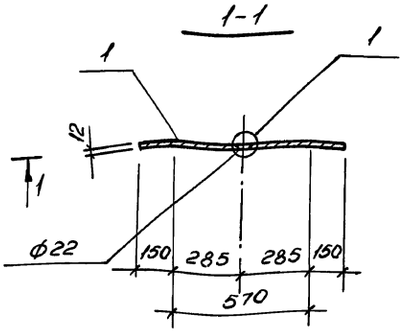

Марка изделия	Поз.	Наименование	Кол.	Масса ед., кг	Масса изделия, кг
МС4	1	-12х200, ℓ= 870	1	16,4	16,4
МС5	1	-12х200, ℓ= 400	1	7,7	9,1
	2	ф18 А-III, ℓ= 350	2	0,7	

МС5 ГОСТ 14098-85-Т1-Рф

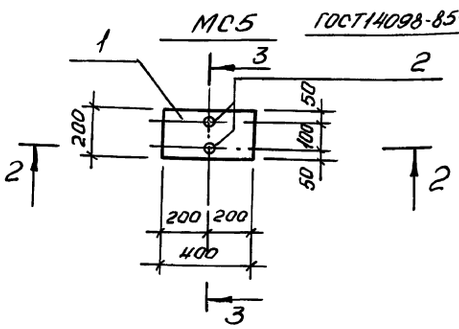

2-2

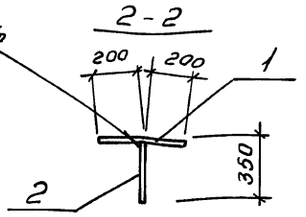

Арматура: класса А-III по ГОСТ 5781-82
Полоса:- 12 по ГОСТ 82-70
Узел 1 см. тп 902-1-177.91-КЖ2. И. 43

3-3 ГОСТ 14098-85-Т1-Рф

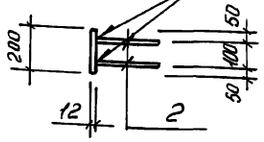

Привязан			ТП 902-1-177.91-КЖ2. И. 23
	Разраб.	Третьякова	Изделие соединительное МС4, МС5
	Н. контр.	Сокольская	Стадия: Р; Лист; Листов: 1
	Гл. спец.	Власенко	Госстрой СССР СВКП Харьковский Водоканалпроект
	Рук. гр.	Тахтамышева	
Инв. №	Нач. отд	Шейко	

Формат А3

Инв. № подл. | Подпись и дата | Взам. инв. №

МС6

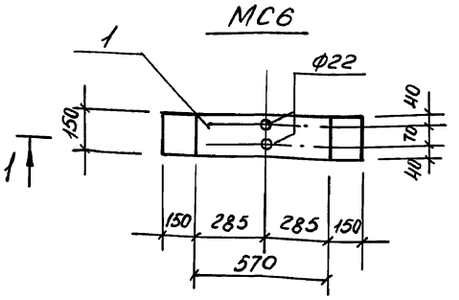

1-1

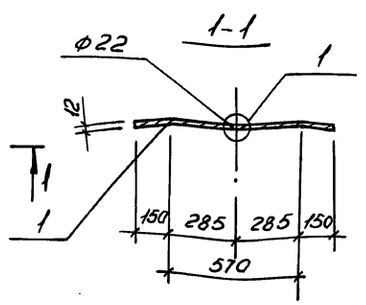

Марка изделия	Поз.	Наименование	Кол.	Масса ед., кг	Масса изделия, кг
МС6	1	-12х150, ℓ= 870	1	12,3	12,3
МС7	1	-12х150, ℓ= 400	1	5,7	7,1
	2	ф18 А-III, ℓ= 350	2	0,7	

МС7 ГОСТ 14098-85-Т1-Рф

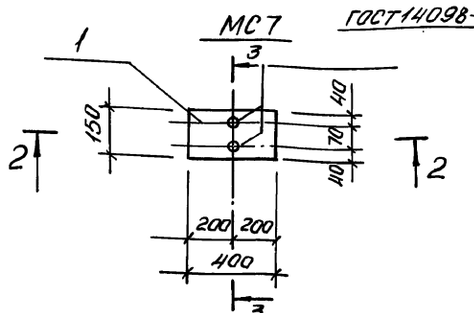

2-2

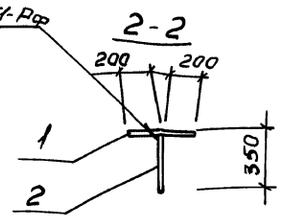

Арматура класса А-III по ГОСТ 5781-82
Полоса - 12 по ГОСТ 103-76
Узел 1 см. тп 902-1-177.91-КЖ2. И. 43

1 3-3 ГОСТ 14098-85-Т1-Рф

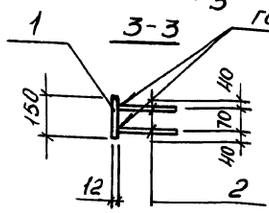

Привязан			ТП 902-1-177.91-КЖ2. И. 24
	Разраб.	Третьякова	Изделие соединительное МС6, МС7
	Н. контр.	Сокольская	Стадия: Р; Лист; Листов: 1
	Гл. спец.	Власенко	Госстрой СССР СВКП Харьковский Водоканалпроект
	Рук. гр.	Тахтамышева	
Инв. №	Нач. отд	Шейко	
	Нач.		

Формат А3

2024-10-72

Инв.№ подл. | Подпись и дата | Взам. инв.№

МС9

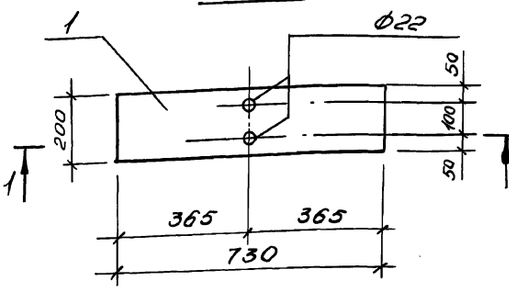

МС10

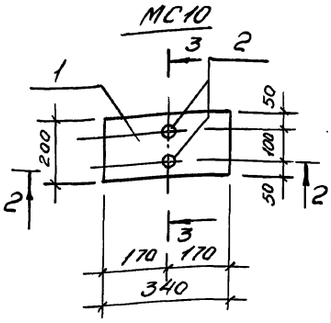

Марка изделия	Поз.	Наименование	Кол.	Масса ед., кг	Масса изделия, кг
МС9	1	- 12х200, ℓ= 730	1	13,7	13,7
МС10	1	- 12х200, ℓ= 340	1	6,4	7,6
	2	Ф18 А-III, ℓ= 300	2	0,6	

1-1

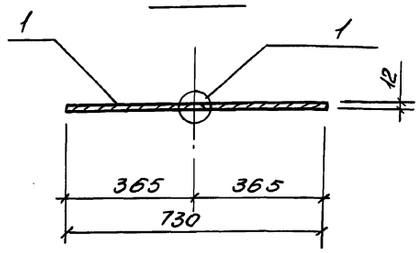

ГОСТ 14098-85-Т1-Рф

2-2

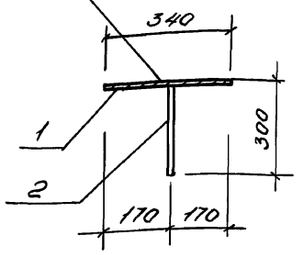

Арматура: класса А-III по ГОСТ 5781-82
Полоса: - 12 по ГОСТ 82-70
Узел 1 см. ТП 902-1-177.91-КЖ2. И.43

3-3

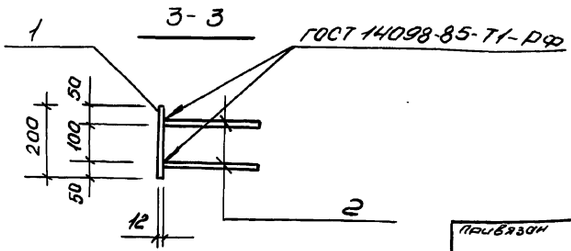

Привязан	Разраб.	Третьякова	ТП 902-1-177.91-КЖ2.И25
	Н. контр	Сокольская	Изделие соединительное МС9, МС10.
	Гл. спец.	Власенко	Стадия: Р; Лист; Листов: 1
	Рук. гр	Тахтамышев	Госстрой СССР СВКП Харьковский водоканалпроект
Инв.№	Нач. отд.	Швейко	

Формат А3

Инв.№ подл. | Подпись и дата | Взам. инв.№

МС11

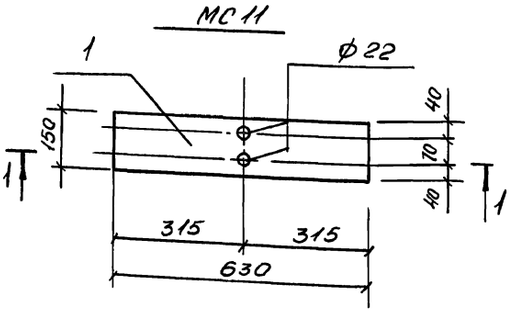

МС12

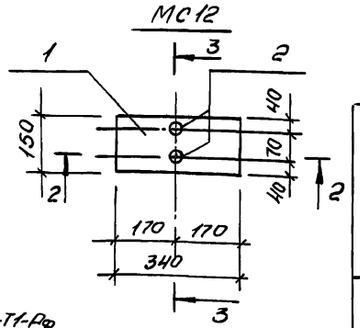

Марка изделия	Поз.	Наименование	Кол.	Масса ед., кг	Масса изделия
МС11	1	- 12х150, ℓ= 630	1	8,9	8,9
МС12	1	- 12х150, ℓ= 340	1	4,8	6,0
	2	Ф18 А-III, ℓ= 300	2	0,6	

1-1

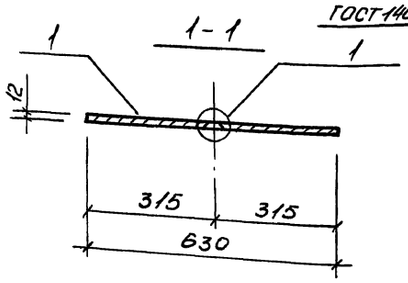

ГОСТ 14098-85-Т1-Рф

2-2

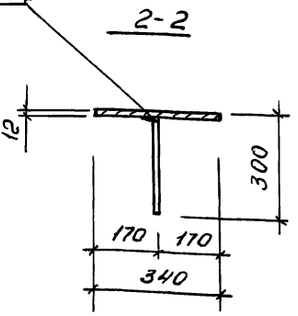

Арматура: класса А-III по ГОСТ 5781-82
Полоса: - 12 по ГОСТ 103-76
Узел 1 см. ТП 902-1-177.91-КЖ2. И.43

3-3

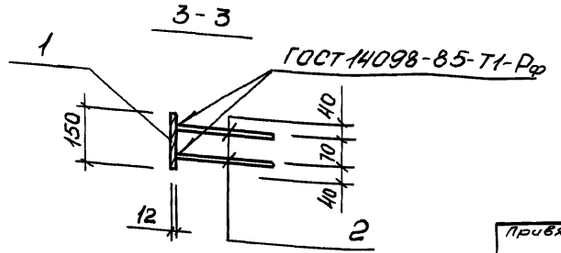

Привязан	Разраб.	Третьякова	ТП 902-1-177.91-КЖ2.И.26
	Н. контр	Сокольская	Изделие соединительное МС11, МС12
	Гл. спец.	Власенко	Стадия: Р; Лист; Листов: 1
	Рук. гр	Тахтамышев	Госстрой СССР СВКП Харьковский водоканалпроект
Инв.№	Нач. отд.	Швейко	

Формат А3

25024-01 73

Инв.№ подл. | Подпись и дата | Взам. инв.№

МС13

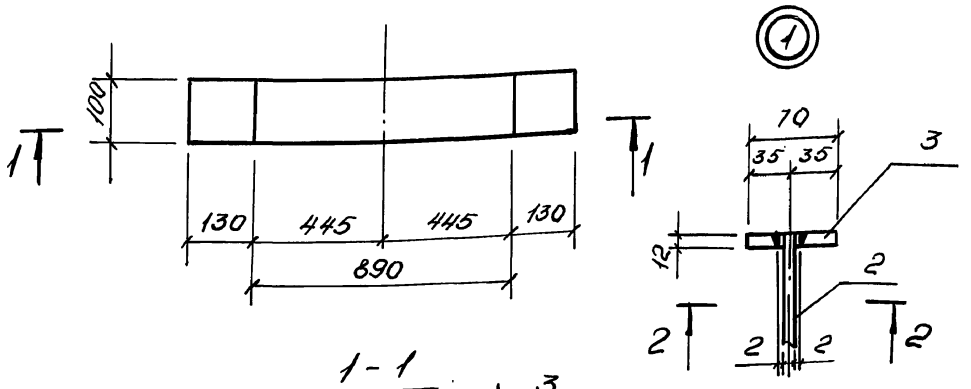

Марка изделия	Поз.	Наименование	Кол.	Масса ед. кг	Масса изделия кг
МС13					11,51
	1	- 12х100, ℓ=1130	1	10,6	
	2	ф18 А-III, ℓ=225	1	0,45	
	3	- 12х70, ℓ=70	1	0,46	

Арматура: класса А-III по ГОСТ 5781-82
Полоса: - 12 по ГОСТ 103-76

привязан

Инв.№

Разраб.	Третьякова	
Н.контр.	Сокольская	
Гл. спец.	Власенко	
Рук. гр.	Тахтамышев	
Нач. отд.	Шейко	

ТП 902-1-177.91-КЖ 2.И.27

Изделие соединительное МС13

Стадия	Лист	Листов
Р		1

Госстрой СССР ВНП Харьковский водоканалпроект

Формат А3

Инв.№ подл. | Подпись и дата | Взам. инв.№

МС14

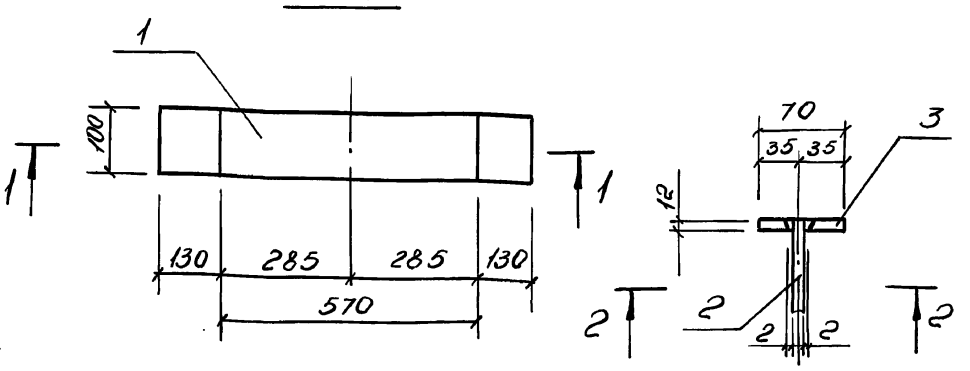

Марка изделия	Поз.	Наименование	Кол.	Масса ед. кг	Масса изделия кг
МС14					8,61
	1	- 12х100, ℓ=830	1	7,8	
	2	ф18 А-III, ℓ=175	1	0,35	
	3	- 12х70, ℓ=70	1	0,46	

Арматура А-III по ГОСТ 5781-82
Полоса - 12 по ГОСТ 103-76

привязан

Инв.№

Разраб.	Третьякова	
Н.контр.	Сокольская	
Гл. спец.	Власенко	
Рук. гр.	Тахтамышев	
Нач. отд.	Шейко	

ТП 902-1-177.91-КЖ 2.И.28

Изделие соединительное МС14

Стадия	Лист	Листов
Р		1

Госстрой СССР ВНП Харьковский водоканалпроект

Формат А3

25024-01

gost.e-ecolog.ru