# ТИПОВОЙ ПРОЕКТ
# 902-1-170.91

# КАНАЛИЗАЦИОННАЯ НАСОСНАЯ СТАНЦИЯ ПРОИЗВОДИТЕЛЬНОСТЬЮ 600-2000 м³/ч, НАПОРОМ 30-55 м С РЕШЕТКАМИ-ДРОБИЛКАМИ ПРИ ГЛУБИНЕ ЗАЛОЖЕНИЯ ПОДВОДЯЩЕГО КОЛЛЕКТОРА 4,0 м

## ( СБОРНО - МОНОЛИТНЫЙ ВАРИАНТ. )

## АЛЬБОМ 5

## ПОДЗЕМНАЯ ЧАСТЬ

КЖ2 КОНСТРУКЦИИ ЖЕЛЕЗОБЕТОННЫЕ СТР. 3...22
КМ2 КОНСТРУКЦИИ МЕТАЛЛИЧЕСКИЕ СТР. 23...33
КЖ2И ИЗДЕЛИЯ СТР. 34...52

25017-05

Отпускная цена
на момент реализации
указана в счет-накладной

gost.e-ecolog.ru

# ТИПОВОЙ ПРОЕКТ
# 902-1-170.91

# КАНАЛИЗАЦИОННАЯ НАСОСНАЯ СТАНЦИЯ ПРОИЗВОДИТЕЛЬНОСТЬЮ 600-2000 м³/ч, НАПОРОМ 30-55 М С РЕШЕТКАМИ-ДРОБИЛКАМИ ПРИ ГЛУБИНЕ ЗАЛОЖЕНИЯ ПОДВОДЯЩЕГО КОЛЛЕКТОРА 4,0 М

## (СБОРНО - МОНОЛИТНЫЙ ВАРИАНТ.)

### АЛЬБОМ 5
### ПЕРЕЧЕНЬ АЛЬБОМОВ

| | | | |
|---|---|---|---|
| Альбом 1 | ПЗ | пояснительная записка | |
| Альбом 2 | ТХ | Технология производства | |
| | ВК | внутренний водопровод и канализация | |
| | ОВ | отопление и вентиляция | |
| Альбом 3 | | надземная часть и общие чертежи подземной части | |
| | АР | архитектурные решения | |
| | КЖ1 | Конструкции железобетонные | |
| | КМ1 | Конструкции металлические | |
| Альбом 4 | КЖ1.И | изделия | |
| | АР.И | изделия | |
| Альбом 5 | | Подземная часть | |
| | КЖ2 | Конструкции железобетонные | |
| | КМ2 | Конструкции металлические | |
| | КЖ2.И | Изделия | |
| Альбом 6 | ЭМ | Силовое электрооборудование | |
| | АТХ | Технологический контроль | |
| Альбом 7 | Н | Нестандартизированное оборудование | |
| Альбом 8 | СО | спецификации оборудования | |
| Альбом 9 | ВМ | ведомости потребности в материалах | |
| Альбом 10 | С | сметы. Общая часть | |
| Альбом 11 | С | сметы. Подземная часть | |

### ПРИМЕНЕННЫЕ ТИПОВЫЕ МАТЕРИАЛЫ

| | | |
|---|---|---|
| серия 7.902-4 | Бак разрыва струи вместимостью 180 л. | Распространитель ЦИТП (Тбилисский филиал) |
| серия 3.901-19 выпуск 3 | Колонка управления задвижкой | |
| серия 7.820-9 выпуск 6 | Затворы щитовые для прямоугольных лотков | Распространитель Союзводоканалпроект |

Разработан проектным институтом „Харьковский Водоканалпроект"

Утвержден в/о „Союзводоканал НИИпроект" Протокол №9 от 15 мая 1991г

Главный инженер института Г.А. Бондаренко

Главный инженер проекта В.С. Лялюк

# Содержание альбома №5


| №№ листов | Наименование и обозначение документов. Наименование листа | Стр. |
|---|---|---|
| | Содержание | 2 |
| | Основной комплект чертежей марки КЖ2 | |
| 1 | Общие данные (начало) | 3 |
| 2 | Общие данные (окончание) | 4 |
| 3 | Планы на отм. – 4,270 и – 7,330. | |
| | Разрез 1-1 | 5 |
| 4 | Схема расположения конструкций | |
| | подземной части | 6 |
| 5 | Плита днища ПДм1. Общий вид | |
| | и схема армирования (начало) | 7 |
| 6 | Плита днища ПДм1. Общий вид | |
| | и схема армирования (продолжение) | 8 |
| 7 | Плита днища ПДм1. Общий вид | |
| | и схема армирования (продолжение) | 9 |
| 8 | Плита днища ПДм.1. Общий вид | |
| | и схема армирования (окончание) | 10 |
| 9 | Схема расположения стеновых | |
| | панелей (начало) | 11 |
| 10 | Схема расположения стеновых | |
| | панелей (окончание) | 12 |
| 11 | Узлы к схеме расположения | |
| | стеновых панелей (начало) | 13 |
| 12 | Узлы к схеме расположения | |
| | стеновых панелей (продолжение) | 14 |
| 13 | Узлы к схеме расположения | |
| | стеновых панелей (продолжение) | 15 |
| 14 | Узлы к схеме расположения | |
| | стеновых панелей (продолжение) | 16 |
| 15 | Узлы к схеме расположения | |
| | стеновых панелей (продолжение) | 17 |
| 16 | Узлы к схеме расположения стеновых | |
| | панелей (продолжение) | 18 |
| 17 | Узлы к схеме расположения стеновых | |
| | панелей (продолжение) | 19 |
| 18 | Узлы к схеме расположения стеновых | |
| | панелей (окончание) | 20 |
| 19 | Спецификация к схеме расположения | |
| | панелей (сухие грунты) | 21 |
| 20 | Спецификация к схеме расположения | |
| | панелей (мокрые грунты) | 22 |
| | Основной комплект чертежей марки КМ2 | |
| 1 | Общие данные (начало) | 23 |
| 2 | Общие данные (продолжение) | 24 |
| 3 | Общие данные (окончание) | 25 |
| 4 | Схема расположения лестниц и площа- | |
| | док на отм. -4,300 и -7,330 (начало) | 26 |
| 5 | Схема расположения лестниц и площа- | |
| | док на отм. -4,300 и -7,330 (продолжение) | 27 |
| 6 | Схема расположения лестниц и площа- | |
| | док на отм. -4,300 и -7,330 (окончание) | 28 |
| 7 | Схема расположения площадок на | |
| | отм. -4,800 и -4,100 (начало) | 29 |
| 8 | Схема расположения площадок на | |
| | отм. – 4,800 и -4,100 (продолжение) | 30 |
| 9 | Схема расположения площадок на | |
| | отм. – 4,800 и -4,100 (продолжение) | 31 |
| 10 | Схема расположения площадок на | |
| | отм. – 4,800 и -4,100 (окончание) | 32 |
| 11 | Схема расположения съемной площадки П1 | 33 |
| | | |
| | | |
| | | |
| | | |
| | | |
| | | |

| №№ листов | Наименование и обозначение документов. Наименование листа | Стр. |
|---|---|---|
| | Изделия КЖ2.И | |
| | Содержание выпуска | 34 |
| | Технические требования | 34 |
| | Панель перегородочная ПГ66-1Ш.Р. | |
| | ПГ66-2Ш.У | 35 |
| | Ведомость расхода стали | 35 |
| | Панель перегородочная ПГ1, ПГ2 | 36,37 |
| | Панель перегородочная ПГ3..., ПГ6 | 37,39 |
| | Ведомость расхода стали | 39 |
| | Панель 1ПС66-1Ш.Р1; 1ПС66-1Ш.У1 | |
| | 1ПС66-1Ш.Р2; 1ПС66-1Ш.У2 | 40 |
| | Панель стеновая ПС1..., ПС22 | 41-46 |
| | Ведомость расхода стали | 46 |
| | Узлы 1-4 | 47 |
| | Каркас Кр7 | 47 |
| | Изделие закладное МН1 | 47 |
| | Каркас Кр1, Кр2 | 48 |
| | Каркас Кр3, Кр4 | 48 |
| | Каркас Кр5 | 48 |
| | Каркас Кр6 | 48 |
| | Сетка С1 | 49 |
| | Сетка С2 | 49 |
| | Сетка С3 | 49 |
| | Сетка С4 | 49 |
| | Сетка С5... С8 | 50 |
| | Сетка С9... С12 | 50 |
| | Сетка С13 | 51 |
| | Сетка С14 | 51 |
| | Сетка С15 | 51 |
| | Сетка С16 | 51 |
| | Изделие соединительное МС1, МС2, МС3, МС4, МС3ч | 52 |
| | Изделие соединительное МС5, МС6, МС7, МС5ч, МС6 | (52) |
| | | |


Инв. № подл. | Подпись и дата | Взам. инв. №

Альбом 5

## Ведомость рабочих чертежей основного комплекта марки КЖ2 (начало)

| Лист | Наименование | Примечание |
|---|---|---|
| 1 | Общие данные (начало) | |
| 2 | Общие данные (окончание) | |
| 3 | Планы на отм. -4,270 и -7,330. Разрез 1-1 | |
| 4 | Схема расположения конструкций подземной части | |
| 5 | Плита днища ПДМ1. Общий вид и схема армирования (начало) | |
| 6 | Плита днища ПДМ1. Общий вид и схема армирования (продолжение) | |
| 7 | Плита днища ПДМ1. Общий вид и схема армирования (продолжение) | |
| 8 | Плита днища ПДМ1. Общий вид и схема армирования (окончание) | |
| 9 | Схема расположения стеновых панелей (начало). | |
| 10 | Схема расположения стеновых панелей (окончание) | |
| 11 | Узлы к схеме расположения стеновых панелей (начало). | |
| 12 | Узлы к схеме расположения стеновых панелей (продолжение) | |
| 13 | Узлы к схеме расположения стеновых панелей (продолжение) | |
| 14 | Узлы к схеме расположения стеновых панелей (продолжение) | |
| 15 | Узлы к схеме расположения стеновых панелей (продолжение) | |
| 16 | Узлы к схеме расположения стеновых панелей (продолжение) | |
| 17 | Узлы к схеме расположения стеновых панелей (продолжение) | |

## Ведомость рабочих чертежей основного комплекта марки КЖ2 (окончание)

| Лист | Наименование | Примечание |
|---|---|---|
| 18 | Узлы к схеме расположения стеновых панелей (окончание). | |
| 19 | Спецификация к схеме расположения панелей (сухие грунты). | |
| 20 | Спецификация к схеме расположения панелей (мокрые грунты) | |

## Ведомость ссылочных и прилагаемых документов (начало)

| Обозначение | Наименование | Примечание |
|---|---|---|
| | Ссылочные документы | |
| ГОСТ 23279-85 | Сетки арматурные сварные для бетонных конструкций и изделий. | |
| 3.902.1-12 | Сборные унифицированные железобетонные стеновые и перегородочные панели круглых подземных частей канализационных насосных станций | |
| Вып. 0 | Материалы для проектирования | |
| Вып. 3 | Панели перегородочные. Рабочие чертежи | |
| Вып. 4 | Узлы. Рабочие чертежи. | |
| 5.900-2 | Сальники набивные Ду50-1400мм для пропуска труб через стены | |

## Ведомость ссылочных и прилагаемых документов (окончание)

| Обозначение | Наименование | Примечание |
|---|---|---|
| 1.400-15 вып. 1 | Унифицированные закладные изделия железобетонных конструкций для крепления технологических коммуникаций | |
| 902-1-170.91-КЖ1.И. | Изделия | Альб. 4 |
| | Прилагаемые документы | |
| 902-1-170.91-КЖ.ВМ | Ведомость потребности в материалах | Альб. 9 |

Типовой проект разработан в соответствии с действующими нормами и правилами

Главный инженер проекта /Лялюк/

Инв.№подл. | Подпись и дата | Взам.инв.№

Привязан

Инв.№

ТП 902-1-170.91 -КЖ2

| | | |
|---|---|---|
| Нач.отд | Шейко | |
| Н.контр. | Оскольская | |
| Гл.спец. | Власенко | |
| Зав.гр | Мозолевы | |
| Инж. | Новгородцева | |
| Провер. | Шильмова | |

Канализационная насосная станция производительностью 600-2000 м3/ч, Н=30-55м с решетками - дробилками

| Стадия | Лист | Листов |
|---|---|---|
| Р | 1 | 20 |

Общие данные (начало)

ГОССТРОЙ СССР СВКП ХАРЬКОВСКИЙ ВОДОКАНАЛПРОЕКТ

25017-05 4

Копир. Мастренко

Формат А2

Альбом 5

## Ведомость спецификаций

| Лист | Наименование | Примечание |
|---|---|---|
| 4 | Спецификация к схеме расположения конструкций подземной части | |
| 18 | Спецификация к схеме расположения стеновых панелей (сухие грунты) | |
| 19 | Спецификация к схеме расположения стеновых панелей (мокрые грунты) | |

## Схемы расчетных нагрузок

В период строительства

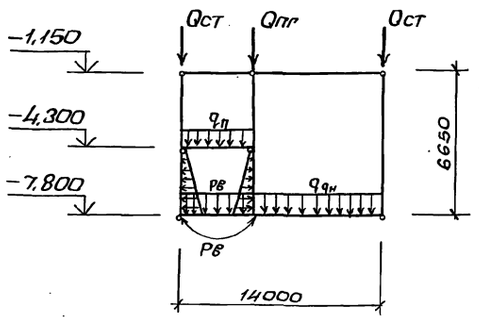


В период эксплуатации

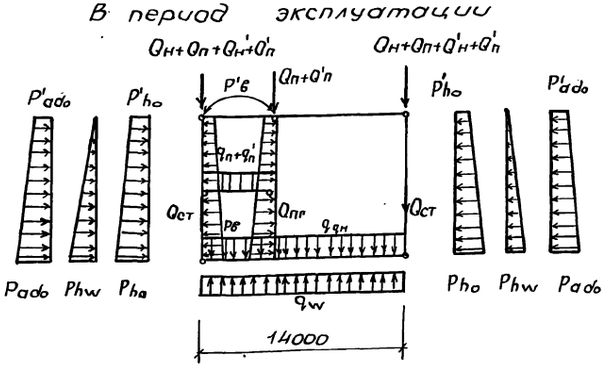


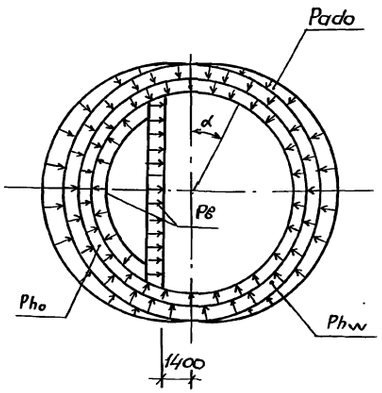


## Таблица нагрузок

| Глубина подземной части | Грунты | Нагрузки от собственного веса: Постоянные: Надземная часть КН/м (тс/м) | Стены подземной части, КН/м (тс/м) | Днище, КН/м² (тс/м²) | Перекрытие в грабельном отделении, КН/м² (тс/м²) | Перегородка подземной части, КН/м (тс/м) | Перекрытие на отм. 0,000, КН/м (тс/м) | Период эксплуатации: Постоянные: Основное давление грунта, КН/м² (тс/м²) | | Дополнительное давление грунтовых вод на стены, КН/м² (тс/м²) | Давление грунтовых вод на днище КН/м² (тс/м²) | Дополнительное давление грунта, КН/м² (тс/м²) | | Длительные: Временная на покрытие КН/м (тс/м) | Временная на перекрытие на отм 0,000 КН/м (тс/м) | Временная на перекрытие в грабельном отделении, КН/м² (тс/м²) | Кратковременная: Гидростатическое давление воды в насосной, КН/м² (тс/м²) | | Период строительства: Кратковременная: Гидростатическое давление воды в помещении решеток, КН/м² (тс/м²) |
|---|---|---|---|---|---|---|---|---|---|---|---|---|---|---|---|---|---|---|---|
| | | Qн | Qст | qдн | qп | Qпг | Qп | Pho | P'ho | Phw | qw | Pado | P'ado | Q'н | Q'п | q'п | Pв | P'в | Pв |
| 7,8 | Сухие | 74,1 | 37,0 | 8,3 (0,83) | 7,0 | 37,0 | 19,0 | 66,4 (6,64) | 13,2 (1,32) | — | — | 6,64 (0,66) | 1,32 (0,13) | 5,6 | 11,1 | 2,4 | 78,0 | 12,0 | 36,0 |
| | Обводненные | (7,41) | (3,7) | 11,0 (1,1) | (0,7) | (3,7) | (1,9) | 80,5 (8,05) | 16,0 (1,6) | 41,1 (4,11) | 70,5 (7,05) | 8,05 (0,81) | 1,6 (0,16) | (0,56) | (1,11) | (0,24) | (7,8) | (1,2) | (3,6) |

## Ведомость объемов сборных бетонных и железобетонных конструкций по рабочим чертежам основного комплекта марки КЖ

| №№ п.п. | Наименование группы элементов конструкции | Код | Кол. м³ | Примечание |
|---|---|---|---|---|
| 1 | Панели стеновые наружные | 583121 | 53,24 | |
| 2 | Панели перегородочные | 683321 | 14,76 | |
| | | | | |
| | | | | |
| | Всего бетона и железобетона | | 68,0 | |
| | | | | |

Материалы на изготовление сборных бетонных и железобетонных конструкций учтены в ведомости потребности в материалах и отдельно не учитываются.

1. Настоящий проект разработан применительно к условиям строительства подземной части насосной станции в сухих и мокрых грунтах.
2. За относительную отметку 0,000 принят уровень чистого пола надземной части здания, что соответствует абсолютной отметке ▭.
3. Давление на поверхность грунта от временной нагрузки принято 10 КН/м².

| | | | |
|---|---|---|---|
| Нач. отд. | Шейко | | ТП 902-1-170.91 -КЖ2 |
| Н. контр. | Сокольская | | |
| Гл. спец. | Власенко | | Канализационная насосная станция производительностью 600-2000 м³/ч, H=30-55 мс решетками-дробилками |
| Зав. гр. | Мазалова | | Стадия: Р; Лист: 2; Листов: |
| Инж. | Новгородцева | | Общие данные (окончание) |
| Инж. I к. | Соколовская | | ГОССТРОЙ СССР СВКП ХАРЬКОВСКИЙ ВОДОКАНАЛПРОЕКТ |
| Провер. | Шильмовер | | |

Привязан

Инв. №

Согласовано: Гл. спец. Т.О. Пучковский

Инв. № подл. | Подпись и дата | Взам. инв. №

25017-05 5 Копир. Майстренко Формат А2

Альбом 5

## План на отм. -4,270; -7,330

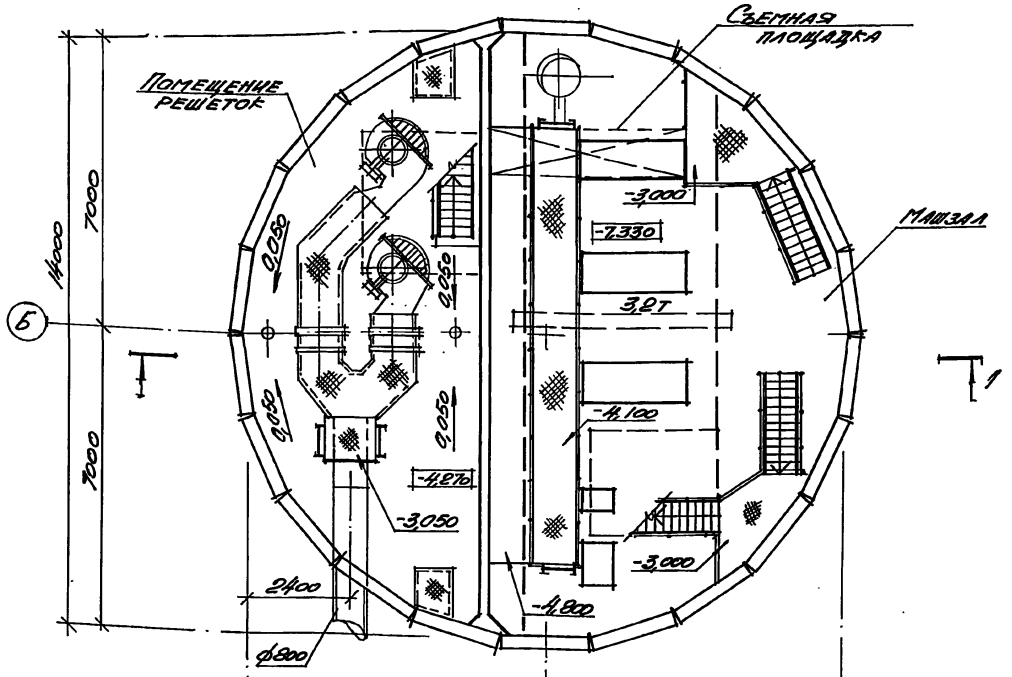


## План на отм -7,330

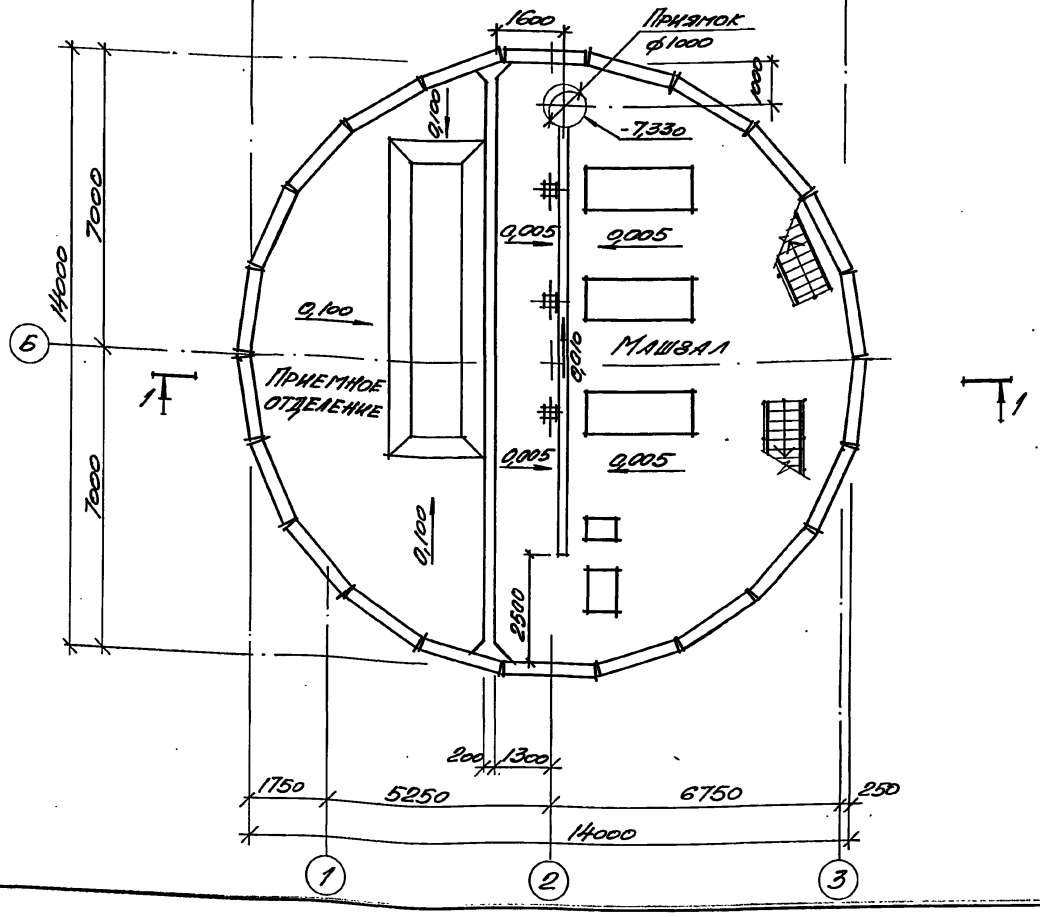


## Разрез 1-1

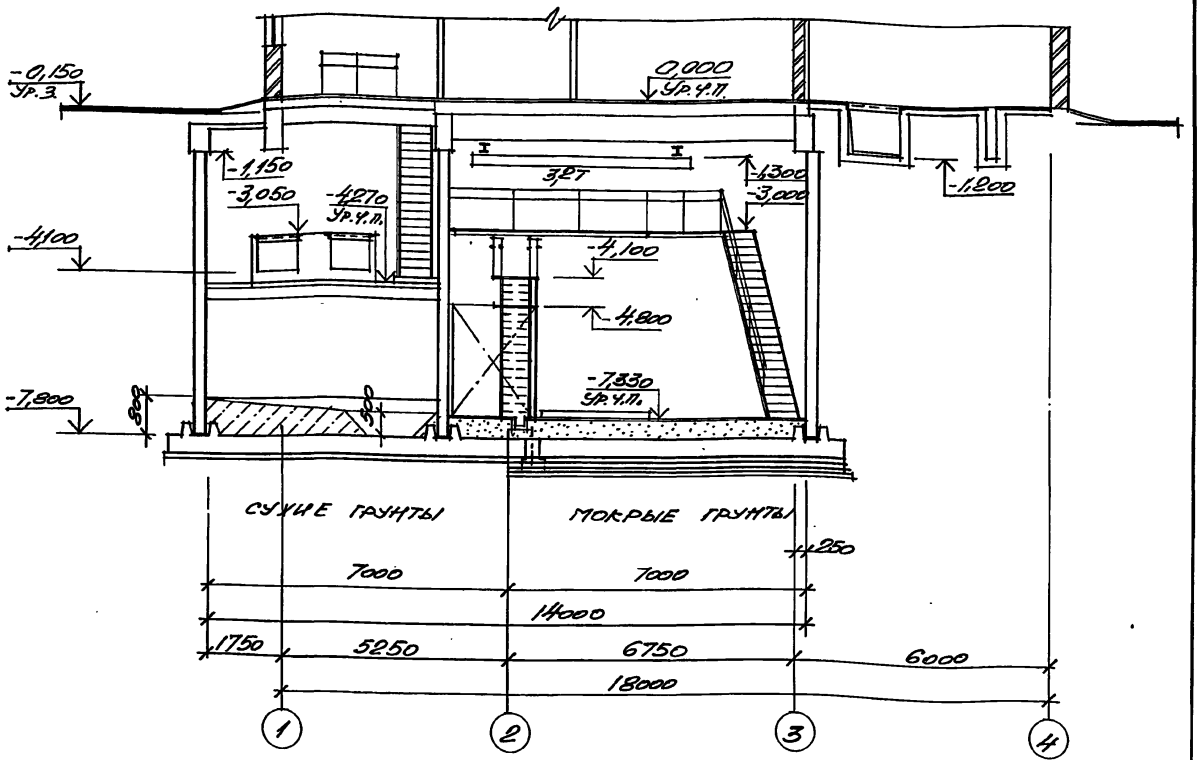


Гидроизоляцию стен и днища см. ТП 902-1-170.91-КЖ1, лист 35, альбом 3

## Основные строительные показатели

| Наименование | Ед. изм. | Кол. |
|---|---|---|
| Общая площадь | м² | 229,0 |
| -на расчетную единицу | м² | 0,19 |
| Строительный объем | м³ | 1305,2 |
| -на расчетную единицу | м³ | 1,09 |

| | | | | |
|---|---|---|---|---|
| Нач. отд. | Шейко | | | ТП 902-1-170.91-КЖ |
| Н. контр. | Сокольская | | | Канализационная насосная станция производительностью 600-2000 м³/ч H=30-55м с решетками дробилками |
| Гл. спец. | Власенко | | | Планы на отм. -4,270; -7,330 |
| Зав. гр. | Хесина | | | Разрез 1-1 |
| Арх. II кат. | Шевлякова | | 05.91 | |

| Стадия | Лист | Листов |
|---|---|---|
| Р | 3 | |

Госстрой СССР Союзводоканалниипроект Харьковский Водоканалпроект

Привязан

Инв. N подл.

Гл. спец. то Лучковский
Отдел вик-2 Нарышкина
Взам. инв. N
Подпись и дата
Инв. N подл.

25017-05 6

Формат А2

Альбом 5

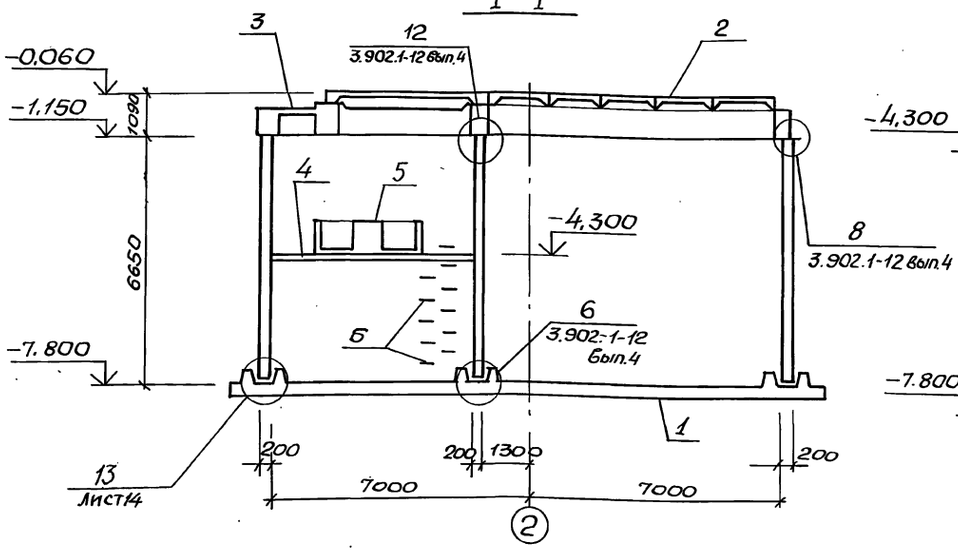


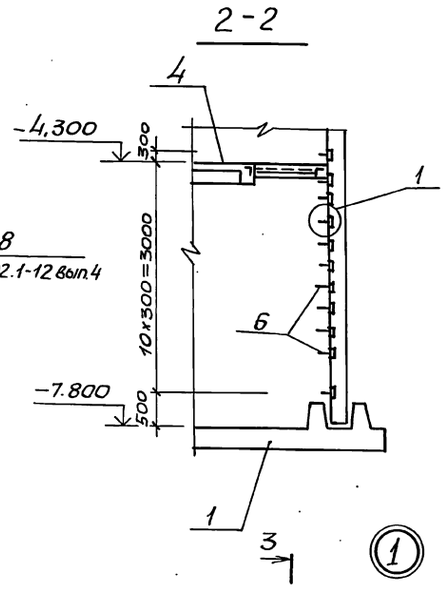


## Спецификация к схеме расположения конструкций подземной части

| Марка, поз. | Обозначение | Наименование | Кол. | Масса ед., кг | Примечание |
|---|---|---|---|---|---|
| | | | | | |
| | | | | | |
| 1 | Лист 5 | Плита днища ПДм | 1 | | |
| 2 | 902-1-170.91-КЖ1 | Перекрытие на отм. 0,000 РКм1 | 1 | | Альбом 3 |
| 3 | 902-1-170.91-КЖ1 | Кольцо монолитное ОКм 1 | 1 | | Альбом 3 |
| 4 | 902-1-170.91-КЖ1 | Перекрытие на отм. -4,200 РКм2 | 1 | | Альбом 3 |
| 5 | 902-1-170.91-КЖ1 | Лоток ЛТм1 | 1 | | Альбом 3 |
| | | | | | |
| 6 | 1.400-15.В1.810 | Изделие закладное Мн801 | 22 | 0,74 | |
| | | | | | |
| | | Изделия соединительные | | | |
| | | Ф12А-III ГОСТ 5781-82*, ℓ=800 | 56 | 0,71 | Узел 12 |
| | | Ф16А-III ГОСТ 5781-82*, ℓ=1200 | 154 | 1,74 | Узел 8 |
| | | | | | |
| | | | | | |
| | | | | | |

## Схема расположения конструкций подземной части на отм. -7.800

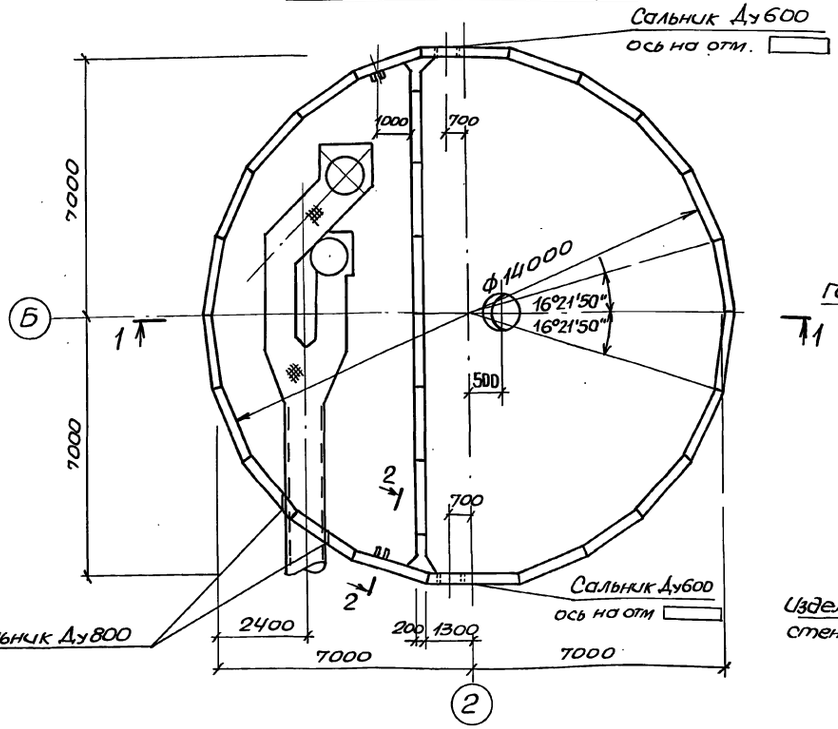


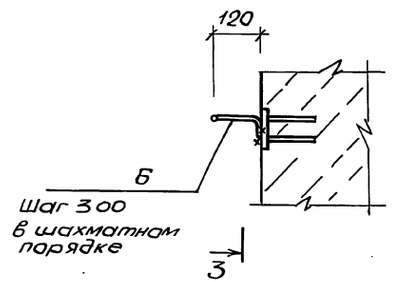


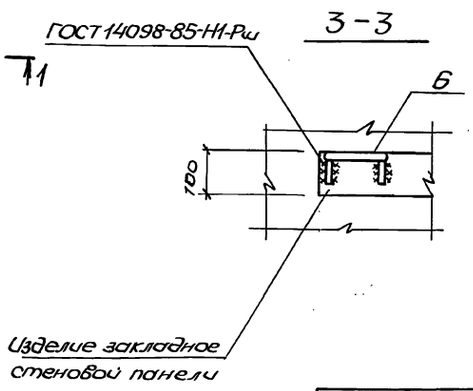


| | | | | | | |
|---|---|---|---|---|---|---|
| | | | | ТП902-1-170.91-КЖ2 | | |
| Привязан | Нач. отд | Шейко | | Канализационная насосная станция производительностью 600-2000 м³/ч, H=30-55м с решетками-дробилками | Стадия | Лист | Листов |
| | Н. контр. | Сокольская | | | Р | 4 | |
| | Гл. спец. | Власенко | | | | | |
| | Зав. гр. | Мазалова | | Схема расположения конструкций подземной части | ГОССТРОЙ СССР СВКП ХАРЬКОВСКИЙ ВОДОКАНАЛПРОЕКТ | | |
| Инв. № | Инж. | Новгородцева | | | | | |
| | Провер. | Шильмовер | | | | | |

25017-05 7 Копир. Майстренко Формат А2

Согласовано
Гл. спец. ТО Луцковский
Взам. инв. №
Подпись и дата
Инв. № подл.

Альбом 5

## Схема расположения нижней арматуры

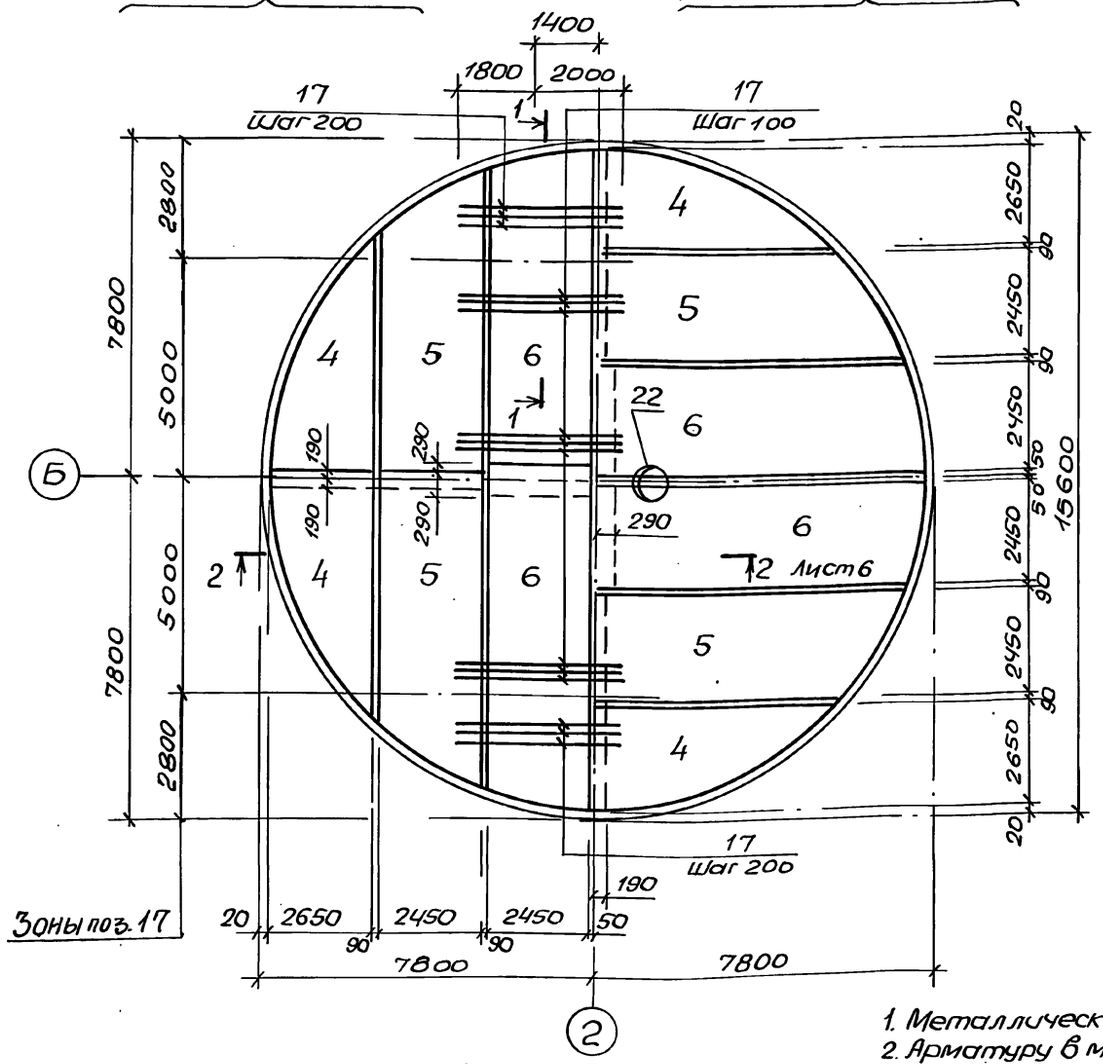


## Схема расположения верхней арматуры

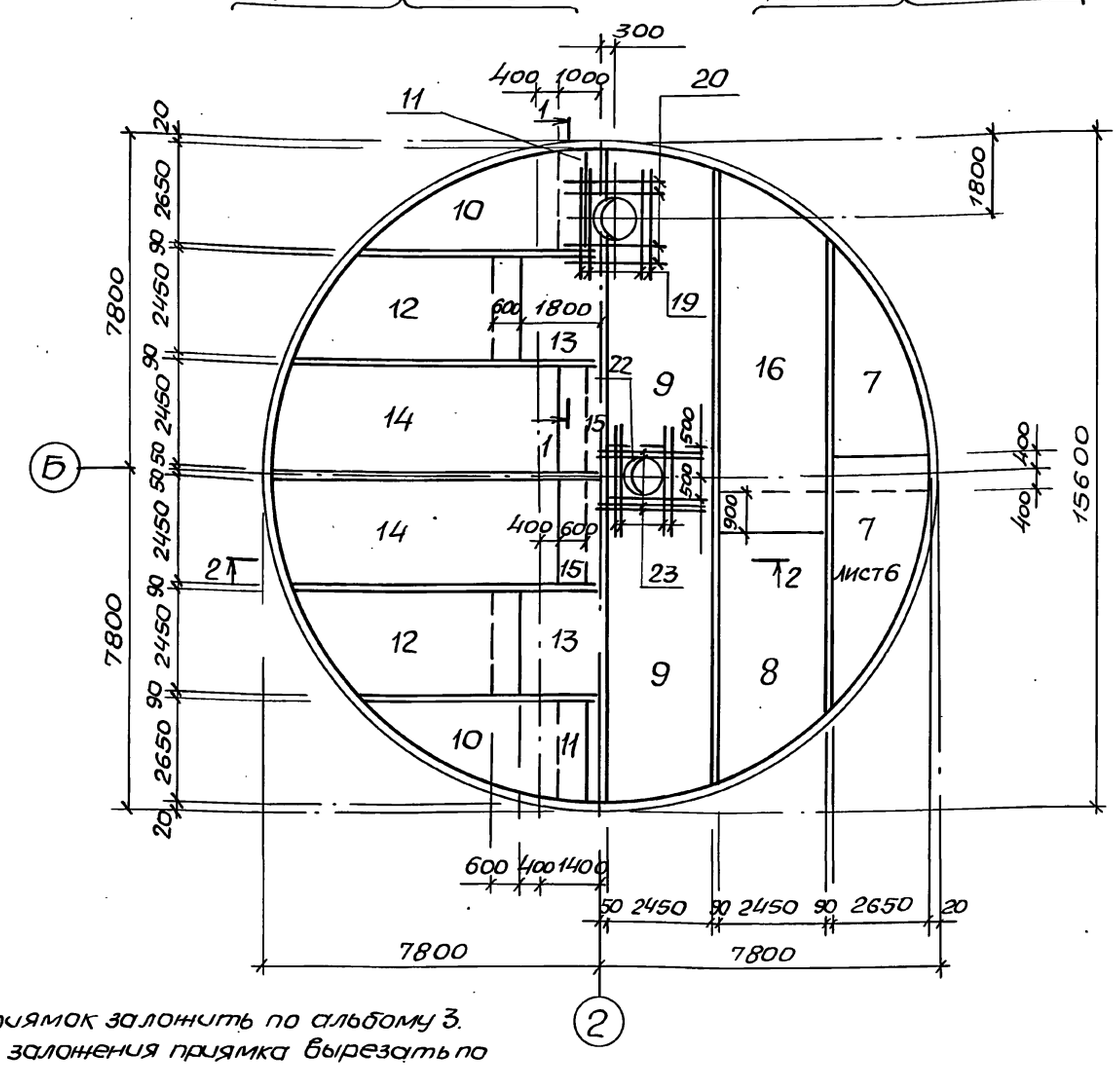


1. Металлический приямок заложить по альбому 3.
2. Арматуру в месте заложения приямка вырезать по месту и приварить к корпусу приямка.
3. Размеры в скобках даны для днища в мокрых грунтах
4. Деталь установки дренажного приямка см. альбом 3.

## 1–1

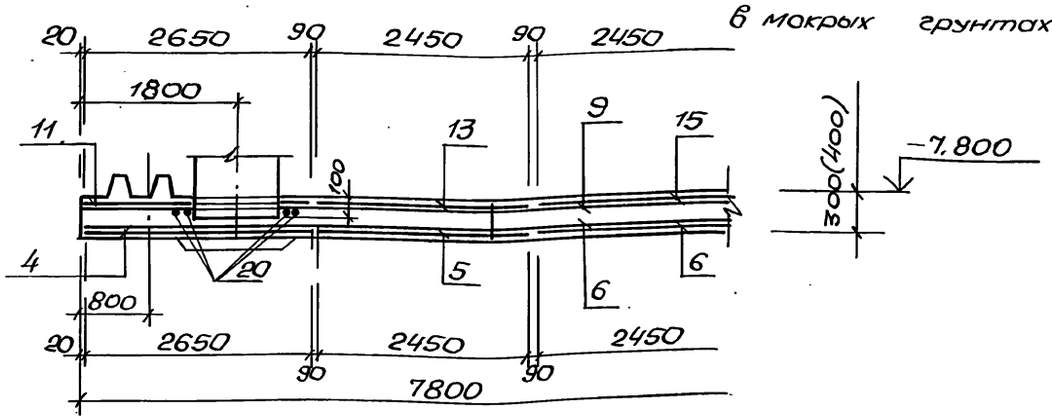


| | | | |
|---|---|---|---|
| Нач. отд. | Шейко | | |
| Н. контр. | Сокольская | | |
| Гл. спец. | Власенко | | |
| Зав. гр. | Мазалова | | |
| Инж. | Новгородцева | | |
| Инж. I к. | Соколовская | | |
| Провер. | Шильмовер | | |

Привязан

Инв. №

ТП902-1-170.91-КЖ2

Канализационная насосная станция производительностью 600-2000 м³/ч, H=30-55 м с решетками-дробилками

Плита днища ПДм1. Общий вид и схема армирования (начало)

| Стадия | Лист | Листов |
|---|---|---|
| Р | 5 | |

ГОССТРОЙ СССР СВКП ХАРЬКОВСКИЙ ВОДОКАНАЛПРОЕКТ

25017-05 8

копир. Майстренко

Формат А2

Инв. № подл. | Подпись и дата | Взам. инв. №

Гл. спец. Т.О. Пушковский

Альбом 5

## Схема расположения пазов

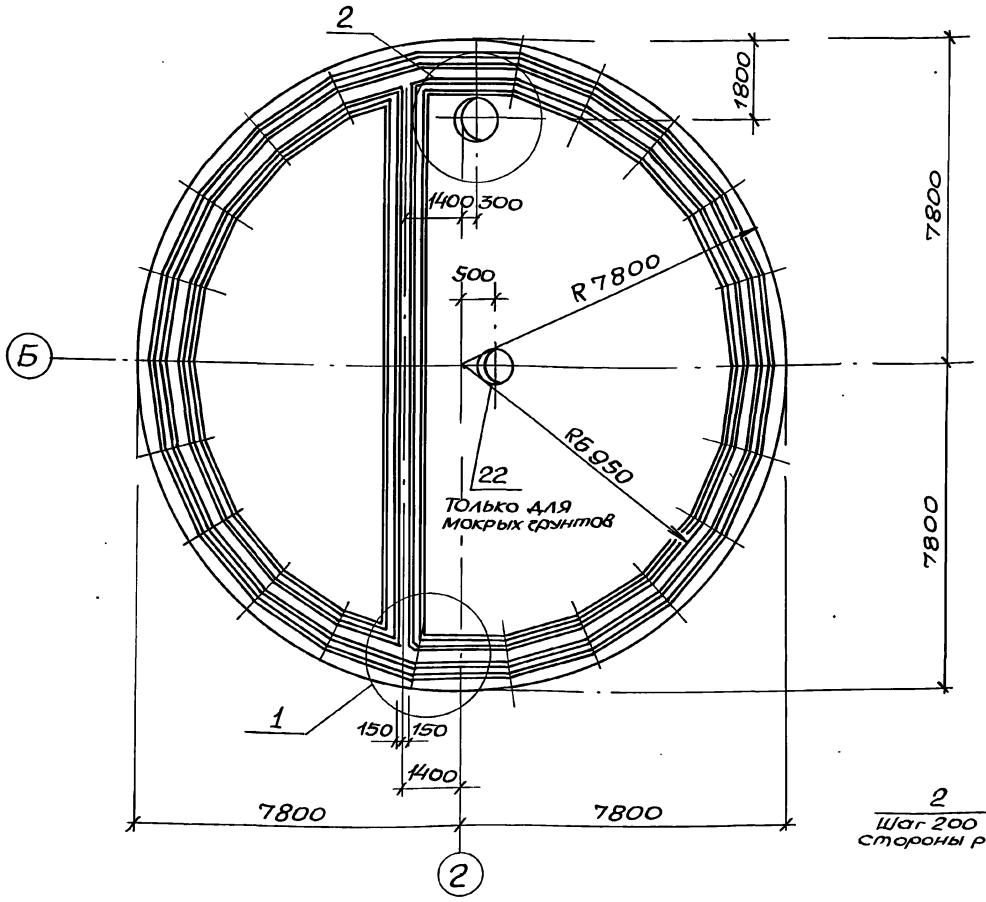


## 2-2

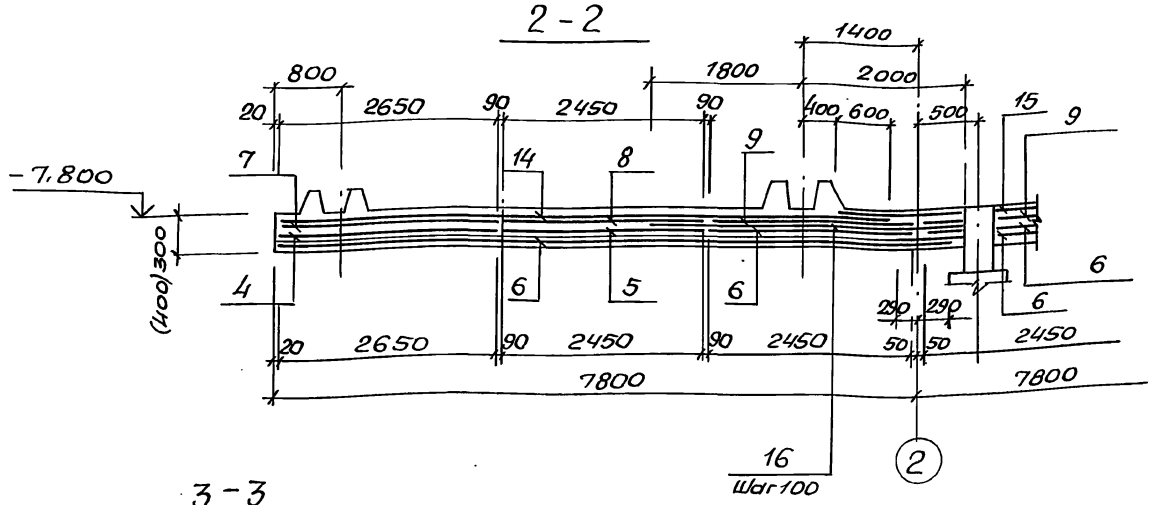


## 3-3

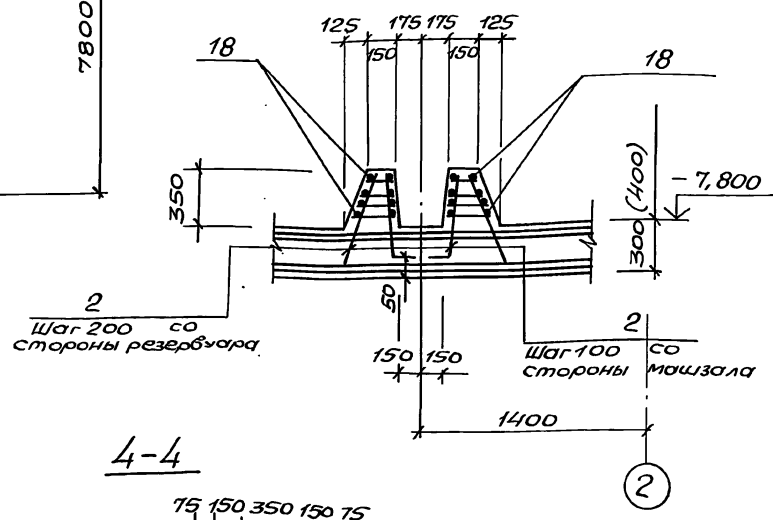


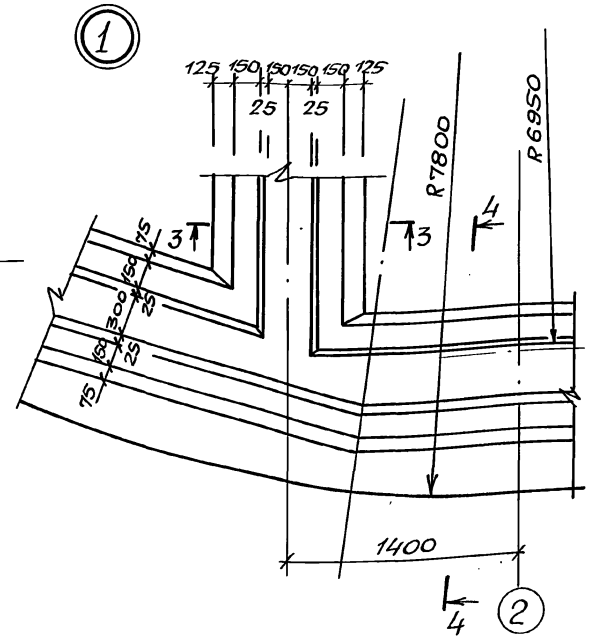


## Схема расположения каркасов

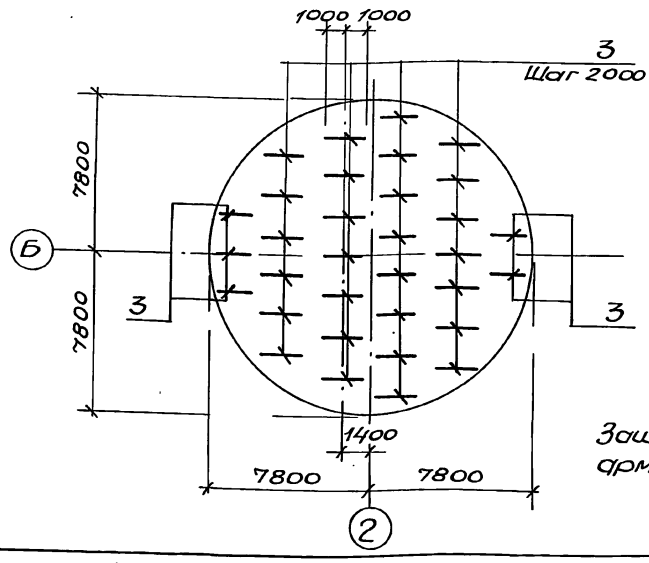


## 4-4

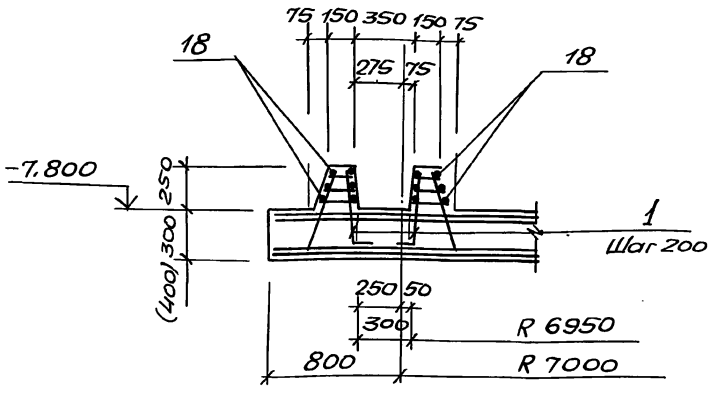


Защитный слой бетона для рабочей арматуры принят: для нижней -35мм
для верхней 25мм

| | | | | |
|---|---|---|---|---|
| Нач.отд. | Шейко | | ТП902-1-170.91-КЖ2 | |
| Н.контр. | Сокольская | | | |
| Гл.спец. | Власенко | | Канализационная насосная станция производительностью 600-2000 м³/ч, H=30-55м с решетками-дробилками | Стадия: Р; Лист: 6; Листов: |
| Зав.гр. | Мазалова | | | |
| Инж. | Новгородцева | | | |
| Инж.I к. | Соколовская | | Плита днища ПДМ1. Общий вид и схема армирования (продолжение) | ГОССТРОЙ СССР СВКП ХАРЬКОВСКИЙ ВОДОКАНАЛПРОЕКТ |
| Провер. | Шиломова | | | |

Привязан

Инв. №

Согласовано: Гл.спец. ТО Лучковский

Инв.№подл. | Подпись и дата | Взам.инв.№

25017-05 9

Копир. Майстренко

Формат А2

Альбом 5

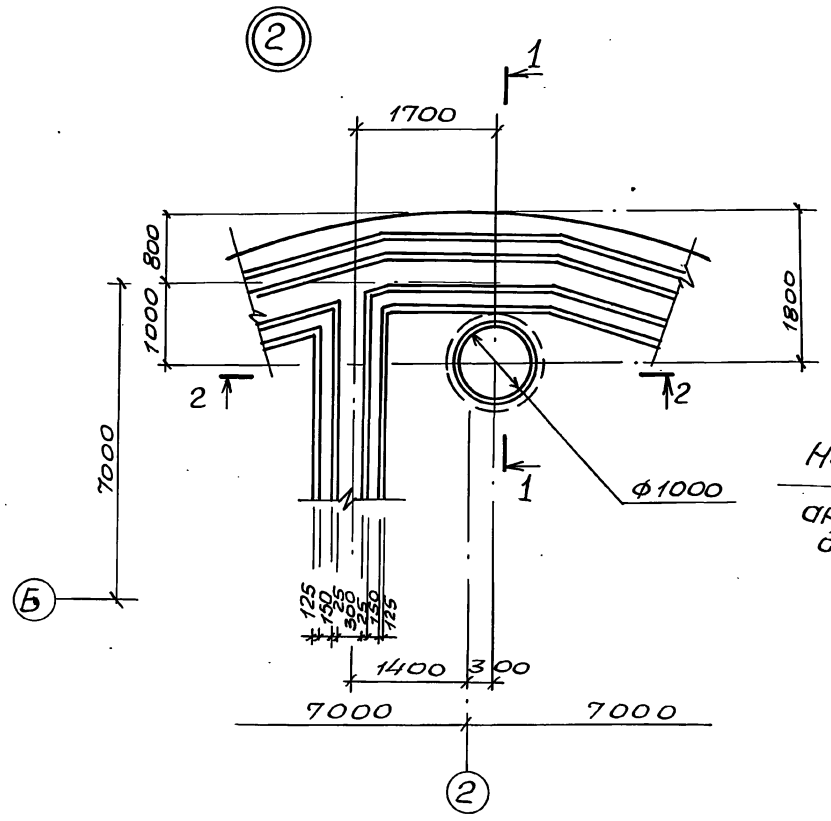


## 2-2

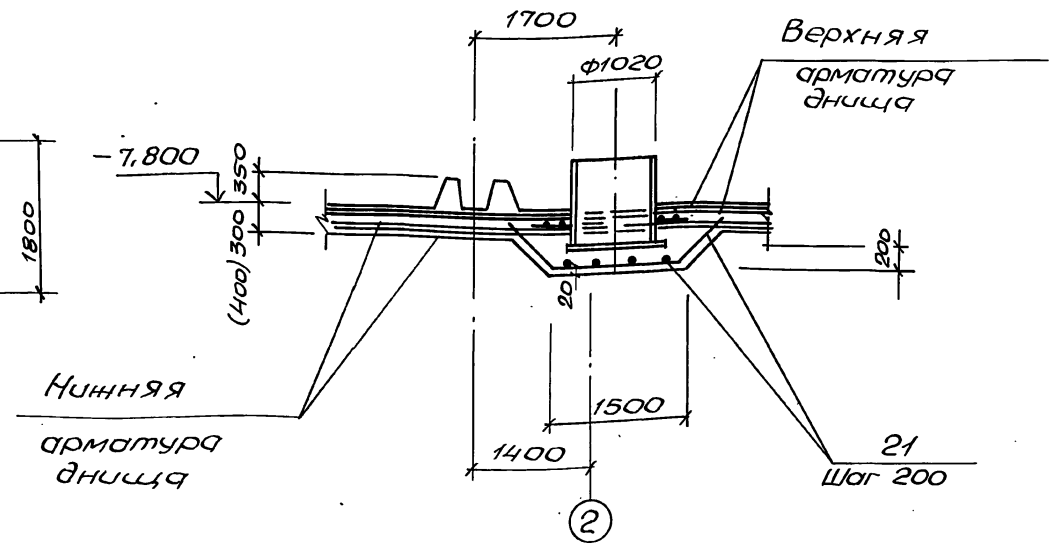


Ведомость деталей

| Поз. | Эскиз |
|---|---|
| 21 | 45° 860 1450 860 600 |

Ведомость расхода стали на элемент, кг

| Марка элемента | Изделия арматурные | | | | | | | | | | | | Изделия закладные | | | | | | | | | Общий расход |
|---|---|---|---|---|---|---|---|---|---|---|---|---|---|---|---|---|---|---|---|---|---|---|
| | Арматура класса | | | | | | | | | | | | Прокат марки | | | | | | | | | |
| | А-I | | | | А-III | | | | | | | | Ст3 кп 3-1, Ст3пс 5-1 | | | | | | | | | |
| | ГОСТ 5781-82 | | | | | | | | | | | | ГОСТ 103-76* | | | ГОСТ 10704-76* | | | ГОСТ 7798-70* | | | |
| | Ф6 | Ф8 | | Итого | Ф8 | Ф10 | Ф12 | Ф14 | Ф16 | Ф18 | | Итого | -δ=10 | -δ=16 | Итого | Ф426 | Ф820 | Итого | М16 | | Итого | |
| ПДм1(сух.гр) | 15,4 | 1623,2 | | 1638,6 | 964,3 | 305,7 | 402,6 | 2585,6 | 741,6 | 20,8 | | 5020,6 | | | | | | | | | | 6659,2 |
| ПДм1(мокр.гр) | 15,4 | 1623,2 | | 1638,6 | 992,2 | 321,5 | 402,6 | 2651 | 741,6 | 20,8 | | 5129,7 | 31,2 | 226,7 | 257,9 | 51,2 | 70,1 | 121,3 | 1,6 | | 1,6 | 7149,1 |

## 1-1

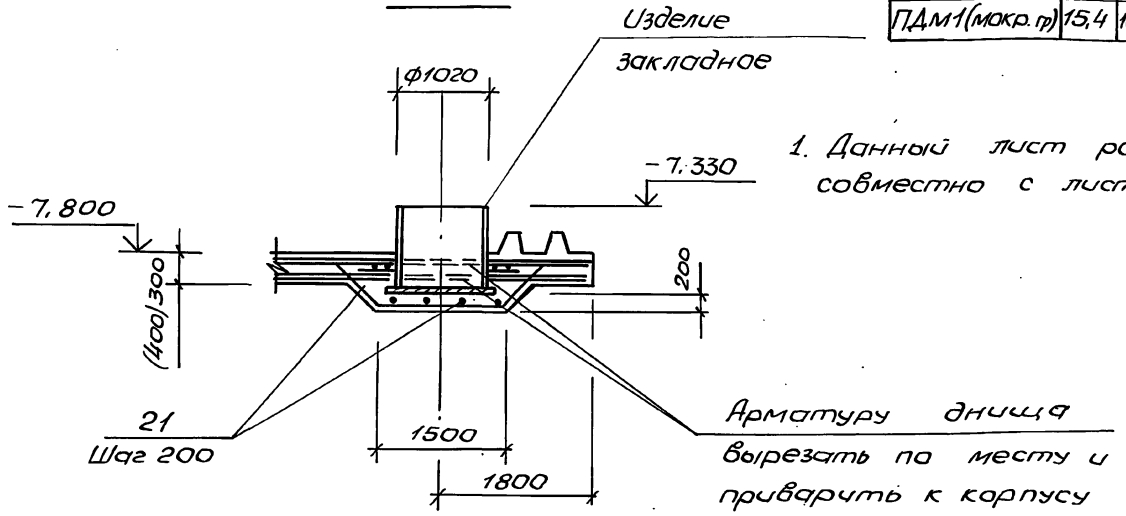


1. Данный лист рассматривать совместно с листом Б.

| | | | |
|---|---|---|---|
| Нач.отд. | Шейко | | |
| Н.контр. | Сокольская | | |
| Гл.спец. | Власенко | | |
| Зав.гр. | Мазалова | | |
| Инж. | Новгородцева | | |
| Провер. | Шильмовер | | |

Привязан

Инв. №

ТП902-1-170.91-КЖ2

Канализационная насосная станция производительностью 600-2000 м³/ч, H=30-55м с решетками-дробилками

Плита днища ПДм1. Общий вид и схема армирования (продолжение)

| Стадия | Лист | Листов |
|---|---|---|
| Р | 7 | |

ГОССТРОЙ СССР ВКП ХАРЬКОВСКИЙ ВОДОКАНАЛПРОЕКТ

25017-05 10

Копир. Майстренко

Формат А2

Согласовано

Гл.спец. ТО Лучковский

Инв.№ подл. | Подпись и дата | Взам. инв.№

Альбом 5

## Раскрой сеток

поз. 4.7.10,11

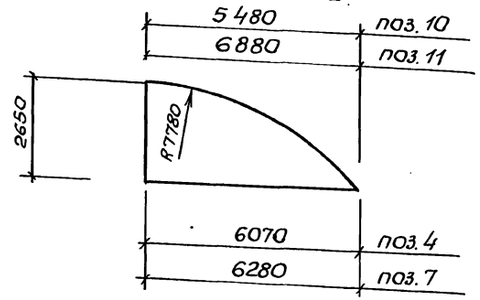


поз. 6,9

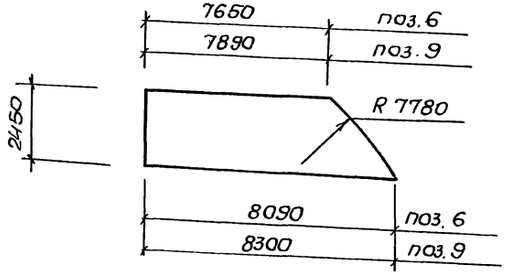


Поз. 5.8.13.16

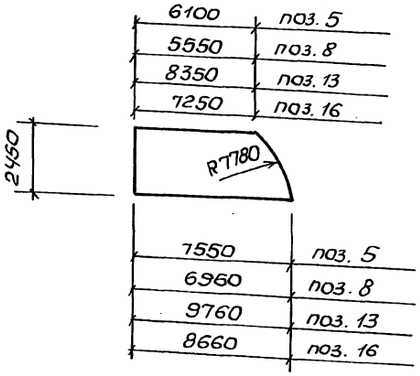


Поз. 12.14,15

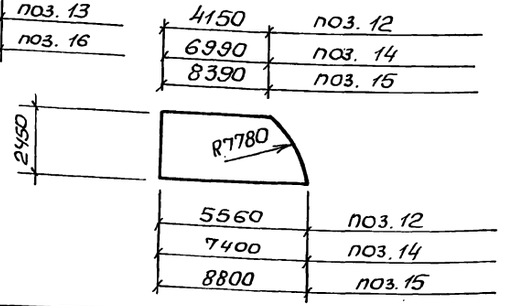


## Спецификация ПДм1 (начало)

| Формат | Зона | Поз. | Обозначение | Наименование | Кол. | Примечание |
|---|---|---|---|---|---|---|
| | | | | Сборочные единицы | | |
| | | | | Сетки арматурные | | |
| | | 4 | ГОСТ 23279-85 лист 8 | 4С $\frac{8А\text{-}I\text{-}200}{8А\text{-}I\text{-}400}$ 265×610 $\frac{50+50}{25}$ | 8 | |
| | | 5 | ГОСТ 23279-85 лист 8 | 4С $\frac{8А\text{-}I\text{-}200}{8А\text{-}I\text{-}400}$ 245×755 $\frac{175+175}{25}$ | 8 | |
| | | 6 | ГОСТ 23279-85 лист 8 | 4С $\frac{8А\text{-}I\text{-}200}{8А\text{-}I\text{-}400}$ 245×810 $\frac{50+50}{25}$ | 8 | |
| | | 7 | ГОСТ 23279-85 лист 8 | 1С $\frac{10А\text{-}III\text{-}100}{8А\text{-}III\text{-}300}$ 265×630 $\frac{150+150}{25}$ | 4 | |
| | | 8 | ГОСТ 23279-85 лист 8 | 1С $\frac{12А\text{-}III\text{-}100}{8А\text{-}III\text{-}300}$ 245×700 $\frac{50+50}{25}$ | 2 | |
| | | 9 | ГОСТ 23279-85 лист 8 | 1С $\frac{14А\text{-}III\text{-}100}{8А\text{-}III\text{-}300}$ 245×830 $\frac{100+100}{25}$ | 4 | |
| | | 10 | ГОСТ 23279-85 лист 8 | 1С $\frac{14А\text{-}III\text{-}100}{8А\text{-}III\text{-}300}$ 265×550 $\frac{50+50}{25}$ | 2 | |
| | | 11 | ГОСТ 23279-85 лист 8 | 1С $\frac{14А\text{-}III\text{-}100}{8А\text{-}III\text{-}300}$ 265×690 $\frac{150+150}{25}$ | 2 | |
| | | 12 | ГОСТ 23279-85 лист 8 | 1С $\frac{14А\text{-}III\text{-}100}{8А\text{-}III\text{-}300}$ 245×560 $\frac{100+100}{25}$ | 2 | |
| | | 13 | ГОСТ 23279-85 лист 8 | 1С $\frac{14А\text{-}III\text{-}100}{8А\text{-}III\text{-}300}$ 245×980 $\frac{100+100}{25}$ | 2 | |
| | | 14 | ГОСТ 23279-85 лист 8 | 1С $\frac{14А\text{-}III\text{-}100}{8А\text{-}III\text{-}300}$ 245×740 $\frac{100+100}{25}$ | 2 | |
| | | 15 | ГОСТ 23279-85 лист 8 | 1С $\frac{14А\text{-}III\text{-}100}{8А\text{-}III\text{-}300}$ 245×880 $\frac{50+50}{25}$ | 2 | |
| | | 16 | ГОСТ 23279-85 лист 8 | 1С $\frac{12А\text{-}III\text{-}100}{8А\text{-}III\text{-}300}$ 245×870 $\frac{150+150}{25}$ | 2 | |

## Спецификация ПДм1 (окончание)

| Формат | Зона | Поз. | Обозначение | Наименование | Кол. | Примечание |
|---|---|---|---|---|---|---|
| | | | | Детали | | |
| БЧ | | 17 | | Ф16А-III ГОСТ 5781-82, ℓ=3800 | 121 | 6,0 кг |
| БЧ | | 18 | | Ф6А-I ГОСТ 5781-82 | 7500 | 0,22 кг |
| БЧ | | 19 | | Ф16А-III ГОСТ 5781-82, ℓ=2440 | 4 | 3,9 кг |
| БЧ | | 20 | | Ф18А-III ГОСТ 5781-82, ℓ=2620 | 4 | 5,2 кг |
| БЧ | | 21 | | Ф12А-III ГОСТ 5781-82, ℓ=3170 | 16 | 2,8 кг |
| | | | Переменные данные для исполнений | | | |
| | | | | ПДм1 (сух. гр) | | |
| | | | | Сборочные единицы | | |
| | | | | Каркасы плоские | | |
| А4 | | 1 | 902-1-170.91 -КЖ2.И.09 | КР1 | 448 | |
| А4 | | 2 | -КЖ2.И.10 | КР3 | 206 | |
| А4 | | 3 | -КЖ2.И.11 | КР5 | 33 | |
| | | | | Материалы | | |
| | | | | Бетон класса В15,W4 | 65,0 | м³ |
| | | | | F50 | | |
| | | | | ПДм1 (мокр. гр) | | |
| | | | | Сборочные единицы | | |
| | | | | Каркасы плоские | | |
| А4 | | 1 | 902-1-170.91 -КЖ2.И.09 | КР2 | 448 | |
| А4 | | 2 | -КЖ2.И.10 | КР4 | 206 | |
| А4 | | 3 | -КЖ2.И.12 | КР6 | 33 | |
| | | 22 | 902-1-170.91-КЖ1.И.41 | Изделие закладное МН8 | 1 | 411,96 кг |
| | | | | Детали | | |
| БЧ | | 23 | | Ф16А-III ГОСТ 5781-82, ℓ=2200 | 16 | 7,2 кг |
| | | | | Материалы | | |
| | | | | Бетон класса В15,W4 | | |
| | | | | F50 | 86,7 | м³ |

*поз.21-см. Ведомость деталей на листе 7.

| | | | |
|---|---|---|---|
| Нач. отд. | Шейко | | |
| Н. контр. | Соколовская | | |
| Гл. спец. | Власенко | | |
| Зав. гр. | Мазалова | | |
| Инж. | Новгородцева | | |
| Провер. | Шильмовер | | |

Привязан

Инв. №

ТП902-1-170.91 -КЖ2

Канализационная насосная станция производительностью 600-2000 м3/ч, H=30-55 м с решетками-дробилками

| Стадия | Лист | Листов |
|---|---|---|
| Р | 8 | |

Плита днища ПДм1. Общий вид и схема армирования (окончание)

Госстрой СССР С ВКП ХАРЬКОВСКИЙ ВОДОКАНАЛПРОЕКТ

25017-05 11 Копир. Майстренко Формат А2

Согласовано: Гл. спец. Т.О. Пушкова

Инв. № подл. | Подпись и дата | Взам. инв. №

Альбом 5

## Схема расположения стеновых панелей

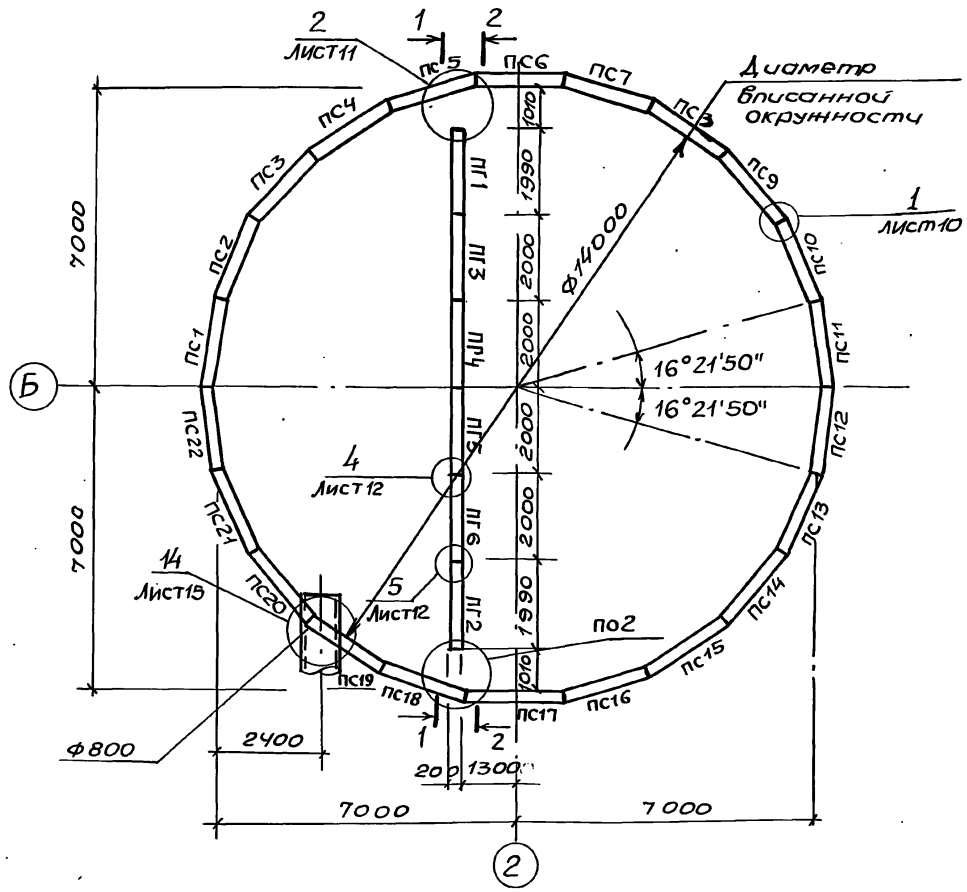


## 1–1

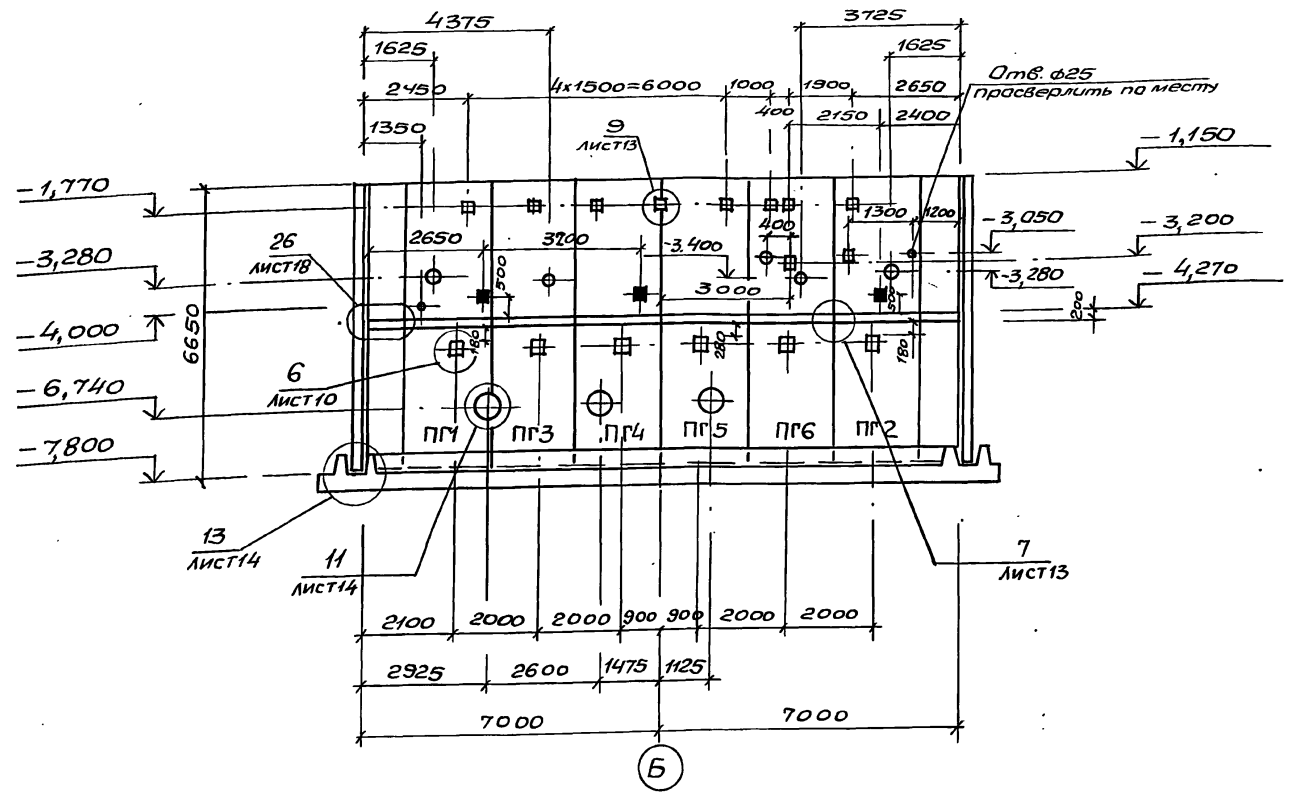


1. Узлы представлены на листах 12...17.
2. Затененные закладные приварить к арматуре панели для создания контура заземления.
3. Панели перегородочные обращены монтажными петлями в сторону машзала, панели стеновые – к грунту.

## 2–2

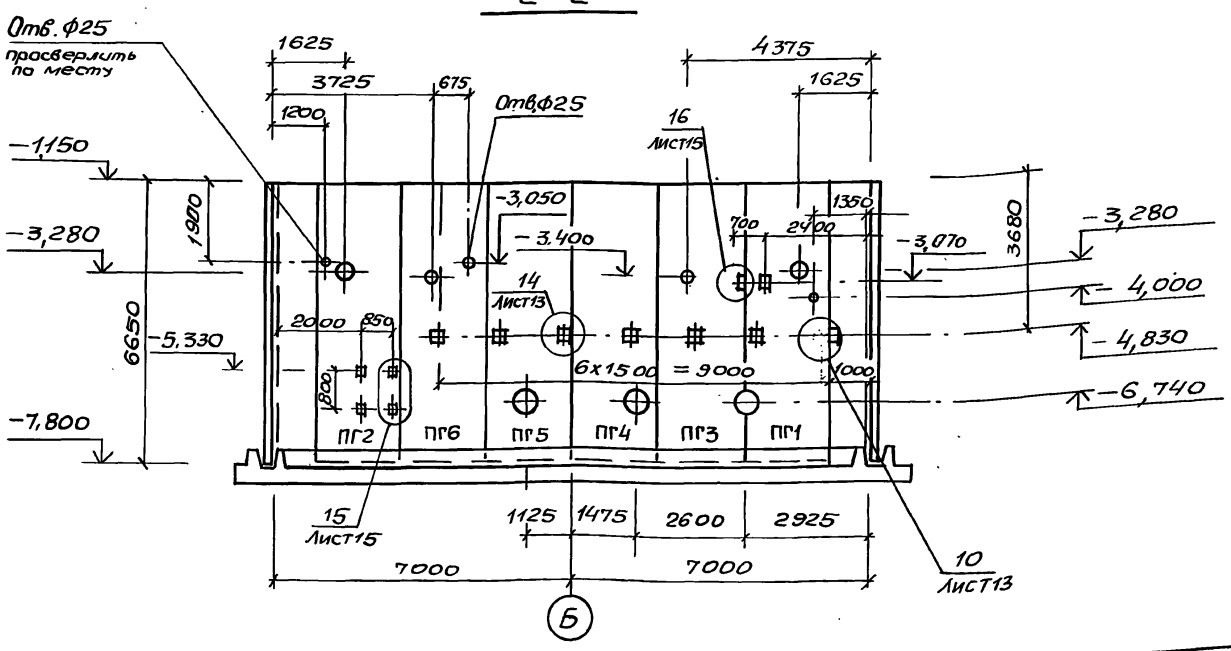


| | | | |
|---|---|---|---|
| Нач. отд. | Шейко | | |
| Н. контр. | Сокольская | | |
| Гл. спец. | Власенко | | |
| Зав. гр. | Мазалова | | |
| Инж. | Новгородцева | | |
| Провер. | Шильмовер | | |

Привязан

Инв. №

ТП902-1-170.91 – КН2

Канализационная насосная станция производительностью 600-2000 м³/ч, Н=30–55 м с решетками-дробилками

| Стадия | Лист | Листов |
|---|---|---|
| Р | 9 | |

Схема расположения стеновых панелей (начало)

Госстрой СССР СКБП Харьковский Водоканалпроект

25017-05 12 Копир. Мачтренко Формат А2

Альбом 5

## Развертка наружной стены

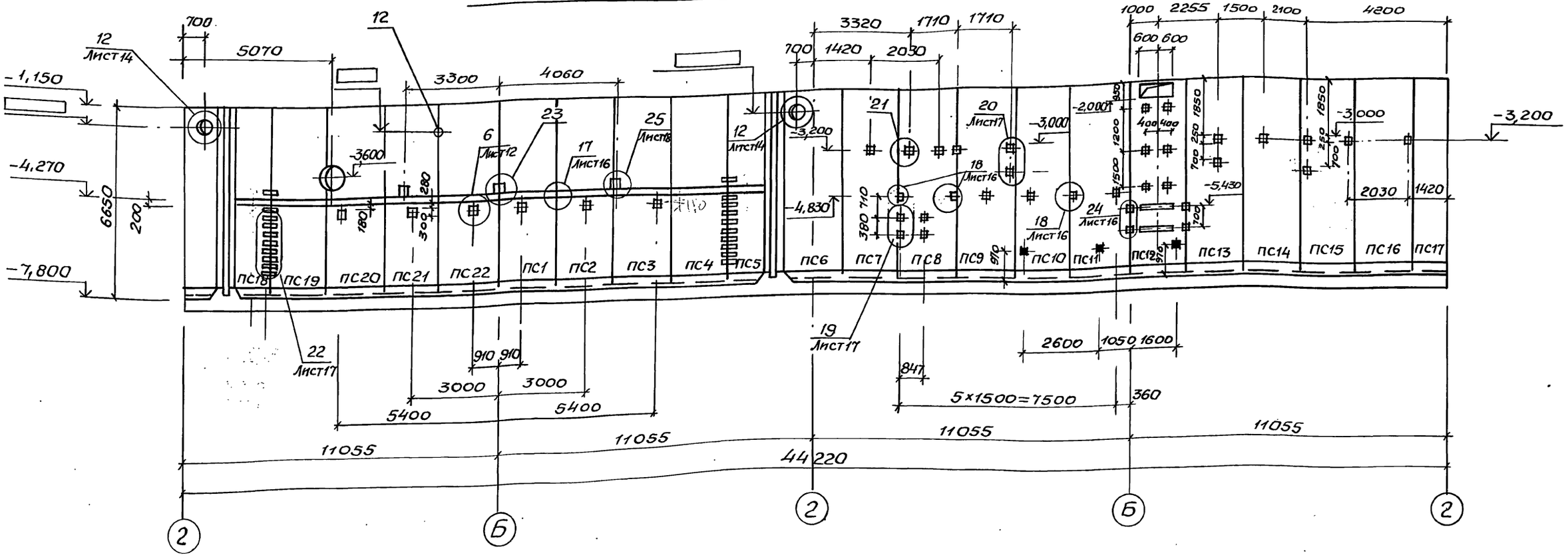


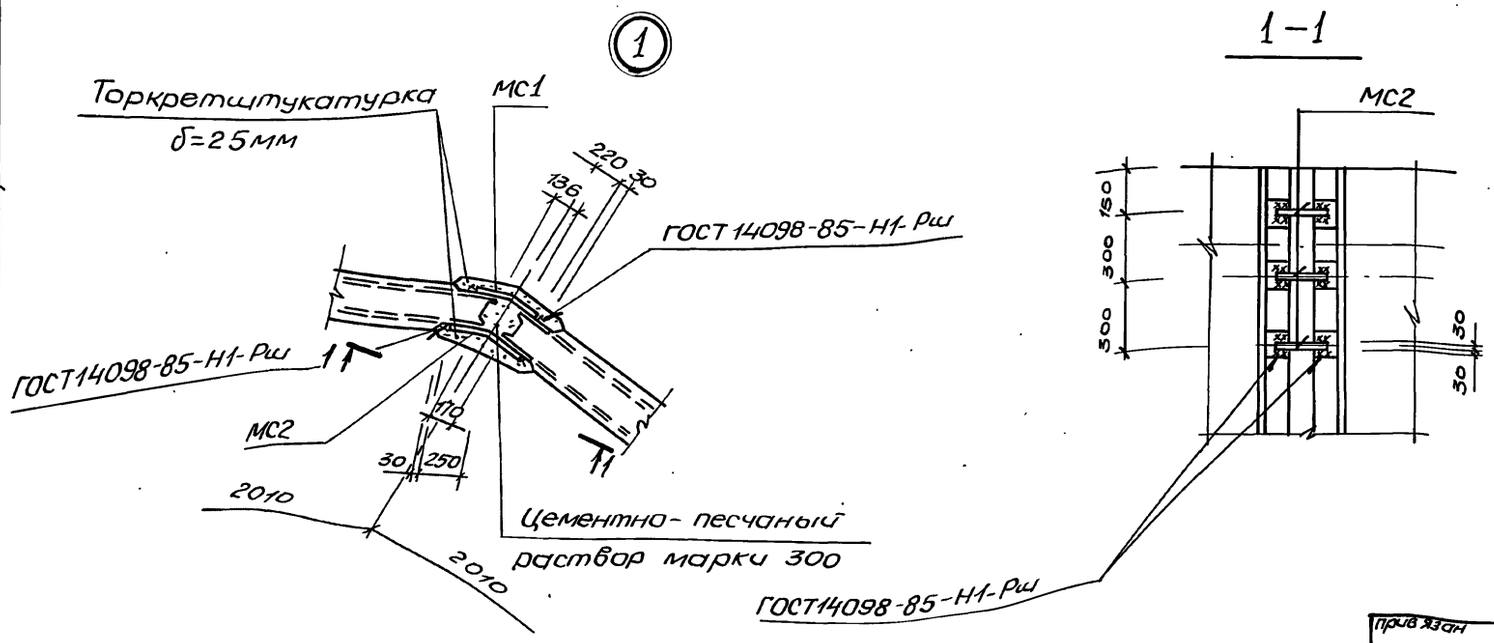





Затененные закладные изделия приварить к арматуре стеновых панелей для создания контура заземления.

| | | | | |
|---|---|---|---|---|
| Нач.отд | Шейко | | ТП902-1-170.91-КЖ2 | |
| Н.контр | Сокольская | | | |
| Гл.спец | Власенко | | Канализационная насосная станция производительностью 600-2000м³/ч, H=30-55м с решетками-дробилками | Стадия: Р; Лист: 10; Листов: |
| Зав.гр. | Мазалова | | | |
| Инж. | Новгородцева | | | |
| Провер. | Шильмовер | | Схема расположения стеновых панелей (окончание) | Госстрой СССР СВКП Харьковский Водоканалпроект |

Прив.язан

Инв. №

25017-05 13 копир. Майстренко Формат А2

Сектор ОВ Отдел ВИК-2 Отдел ЛА

Подпись и дата | Взам.инв.№ | Инв.№подл

Альбом 5

## 1-1

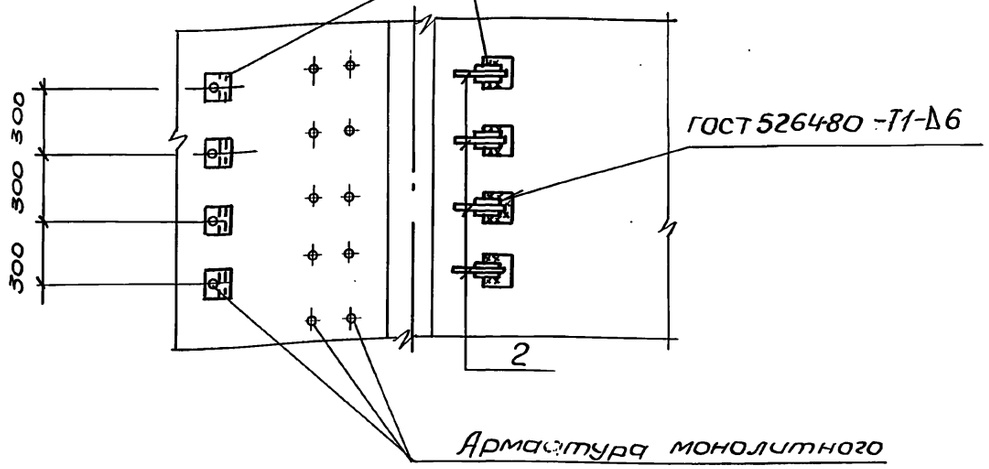


## 3-3

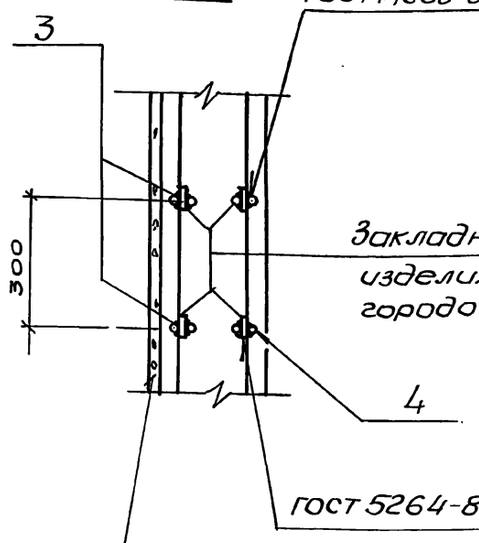


## 2-2

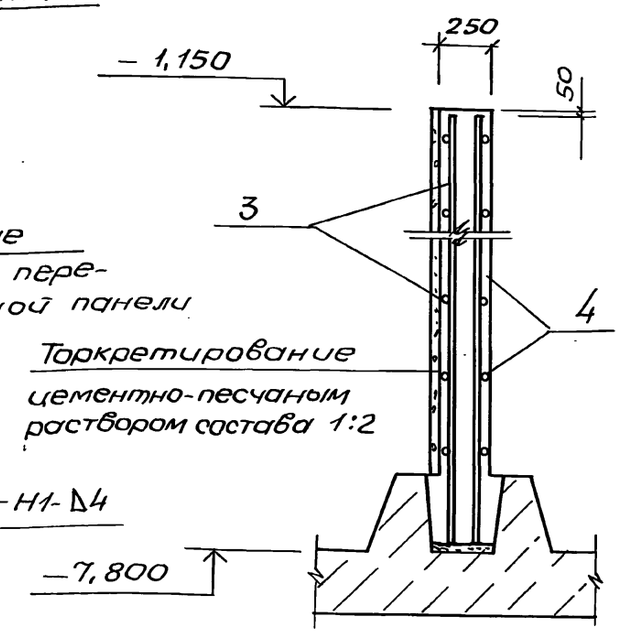


Торкретирование цементно – песчаным раствором состава 1:2

(2)

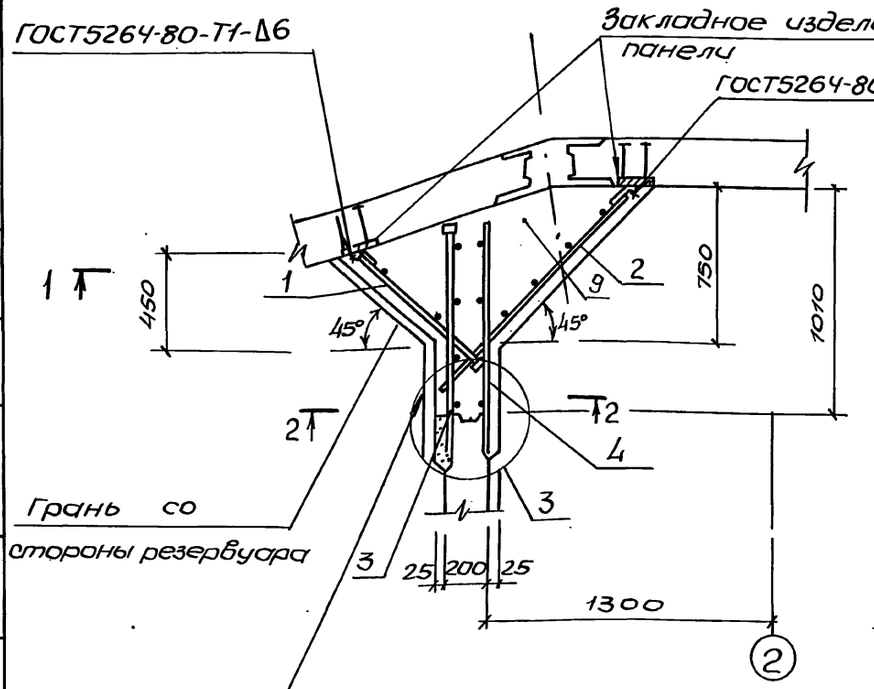


Торкретирование цементно-песчаным раствором состава 1:2 в 2 слоя по 10 мм.

(2)

(3)

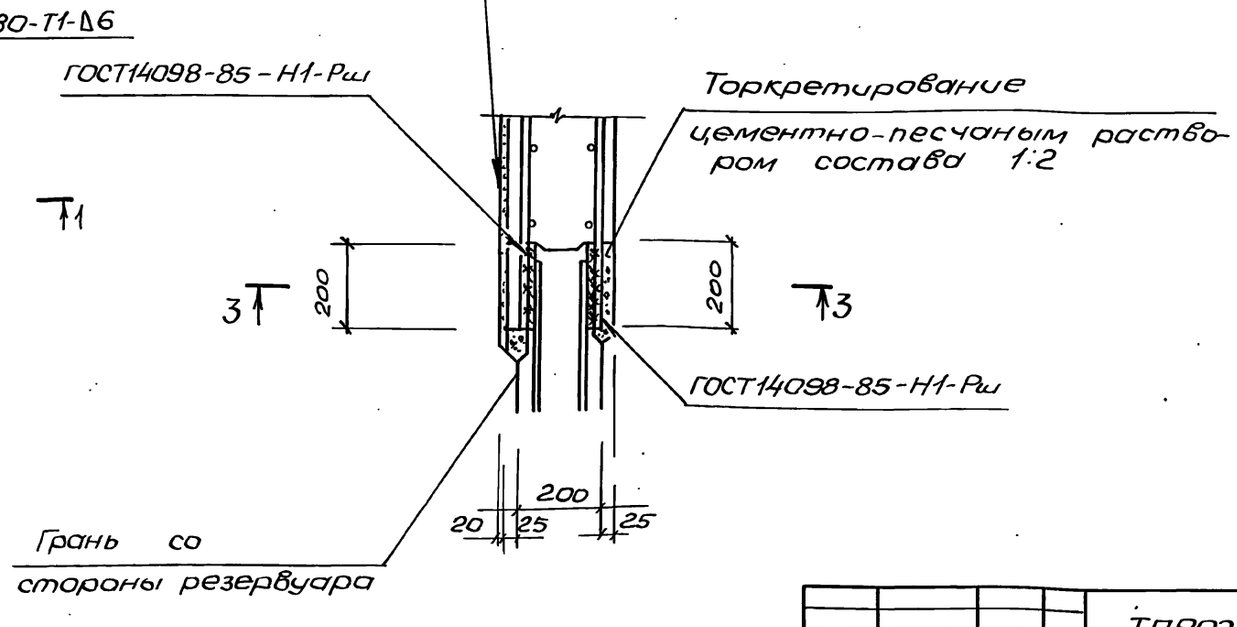


| | | | | | |
|---|---|---|---|---|---|
| | | | ТП902-1-170.91-КЖ2 | | |
| Нач.отд | Шейко | | | | |
| Н.контр. | Соколовская | | | | |
| Гл.спец. | Власенко | | | | |
| Зав.гр. | Мазалова | | Канализационная насосная станция производительностью 600-2000 м³/ч, Н=30-55м с решетками-дробилками | Стадия: Р | Лист: 11 | Листов: |
| Инж. | Новгородцев | | Узлы к схеме расположения стеновых панелей (начало) | ГОССТРОЙ СССР СВКП ХАРЬКОВСКИЙ ВОДОКАНАЛПРОЕКТ | | |
| Привязан | | | | | | |
| Инв.№ | | | | | | |

25017-05 14 копир. Мачтренко Формат А2

Согласовано: Гл.спец. Т.О Куликовская 07-

Инв.№подл. | Подпись и дата | Взам.инв.№

Альбом 5

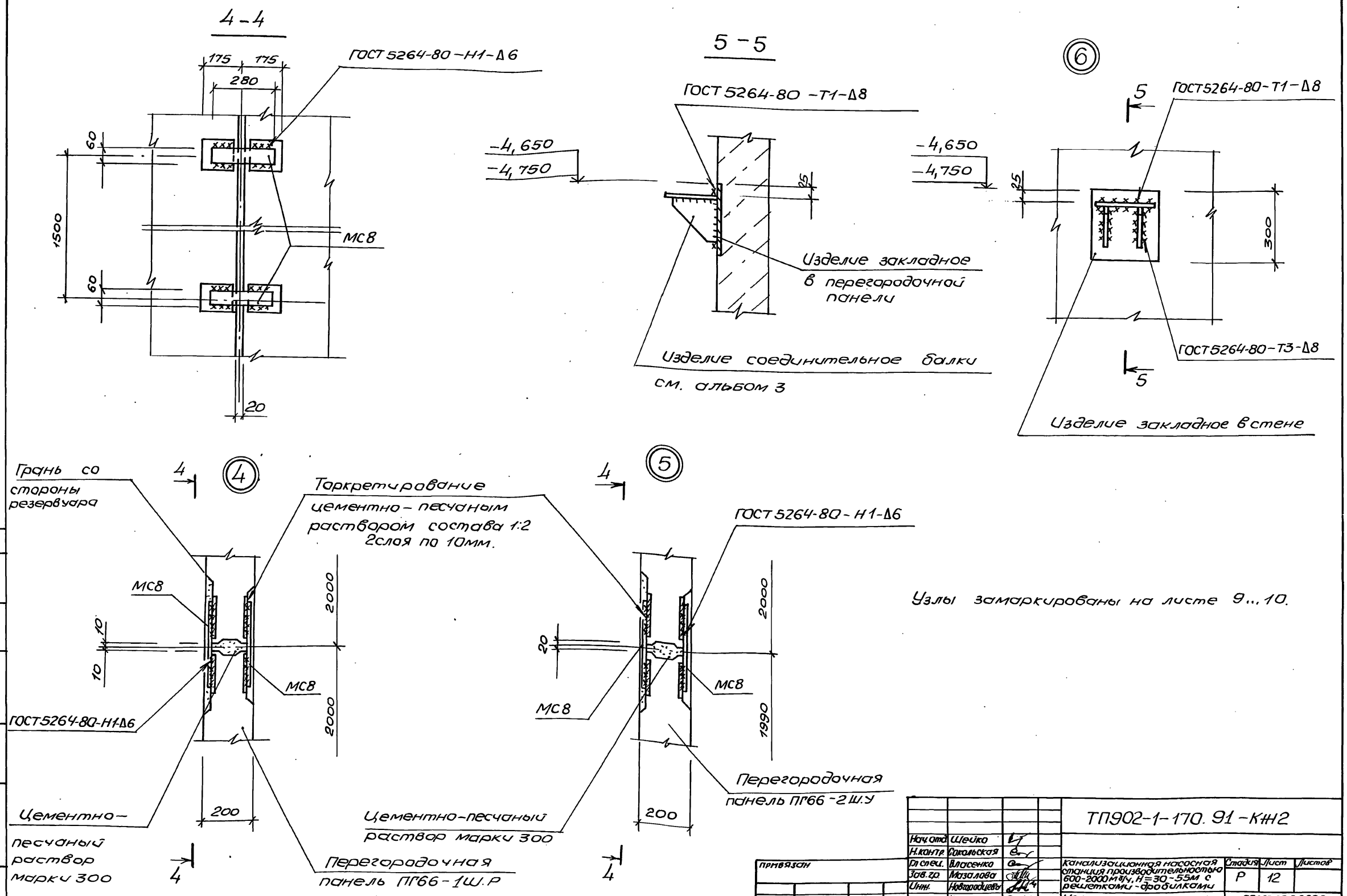


Узлы замаркированы на листе 9...10.

| | | | | |
|---|---|---|---|---|
| Нач.отд. | Шейко | | ТП902-1-170.91-КЖ2 | |
| Н.контр. | Сокольская | | | |
| Гл.спец. | Власенко | | Канализационная насосная станция производительностью 600-2000 м³/ч, Н=30-55м с решетками-дробилками | Стадия: Р; Лист: 12; Листов: |
| Зав.гр. | Мазалова | | | |
| Инж. | Новгородцева | | | |
| Провер. | Шильмовер | | Узлы к схеме расположения стеновых панелей (продолжение) | ГОССТРОЙ СССР СВКП ХАРЬКОВСКИЙ ВОДОКАНАЛПРОЕКТ |
| Инв.№ | | | | |

Привязан

Инв.№ подл. | Подпись и дата | Взам. инв.№ | Гл.спец. Т.О. | Лучковский

25017-05 15

Копир. Майстренко

Формат А2

Альбом 5

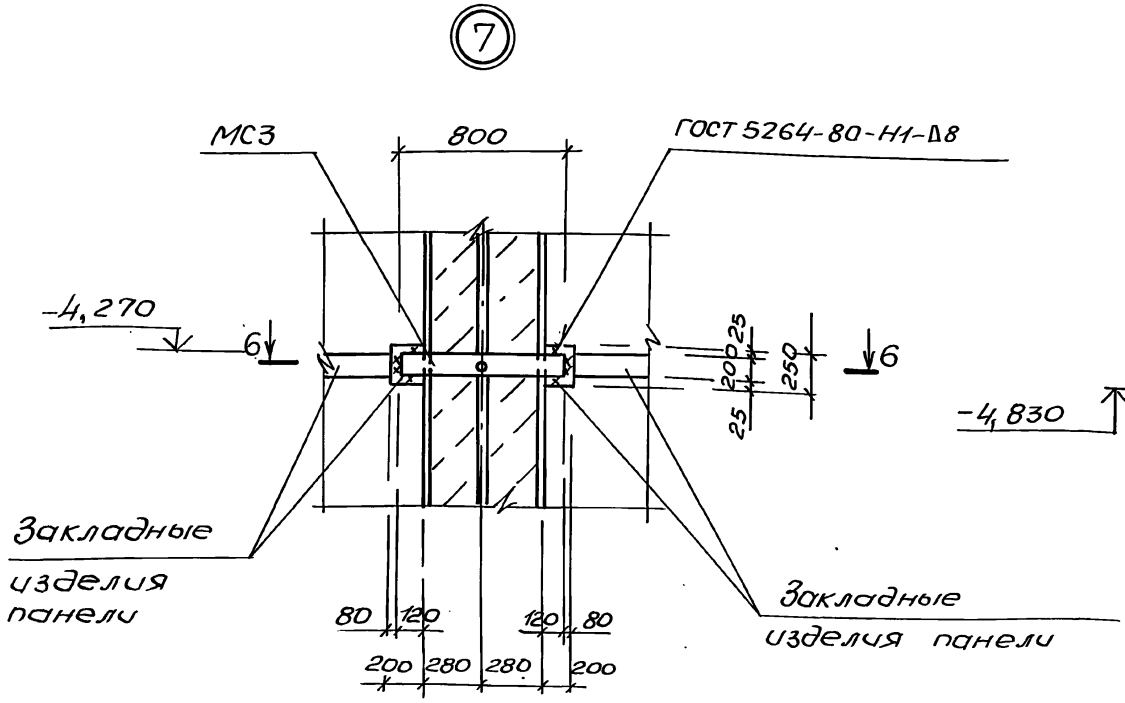


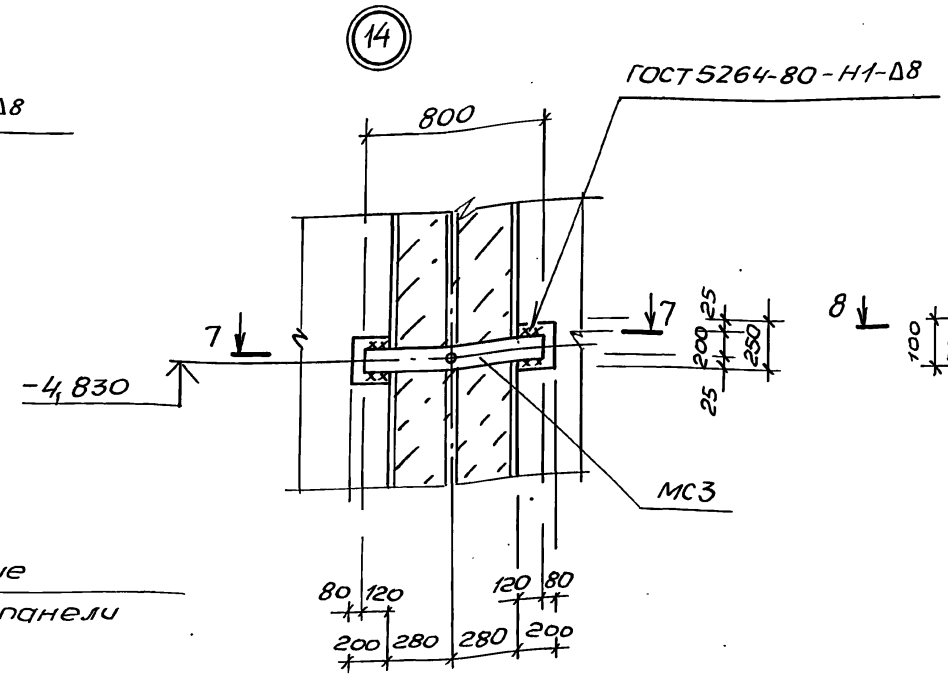


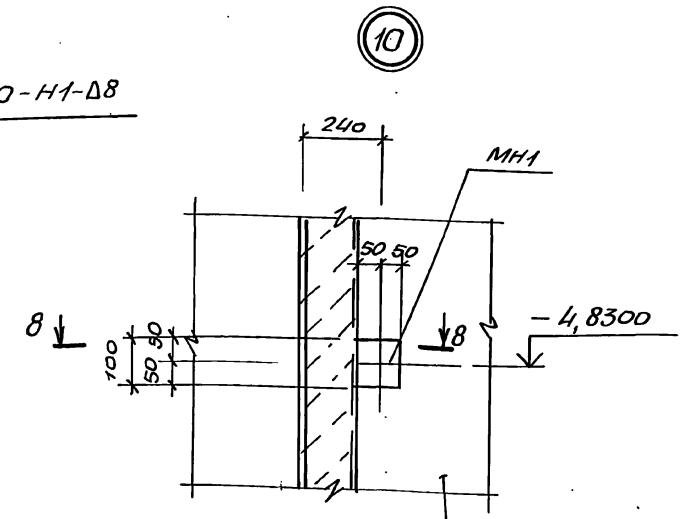


6-6

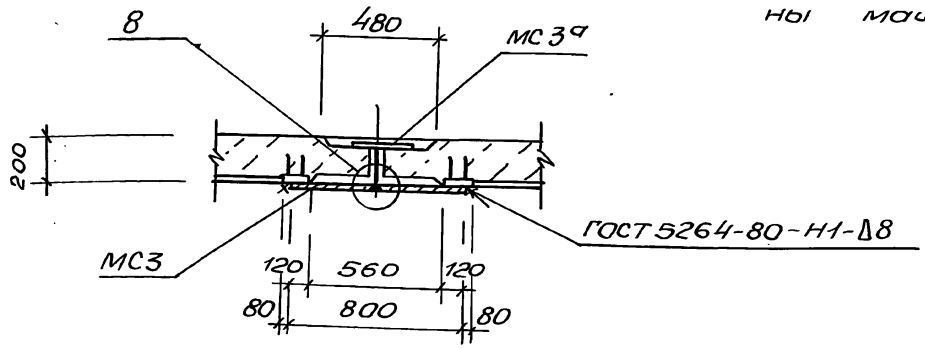


7-7

Грань со стороны машзала

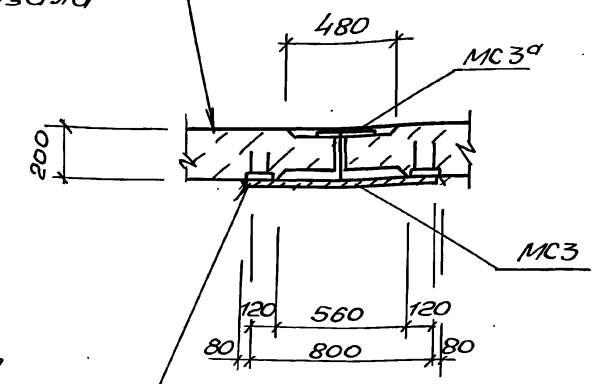


8-8

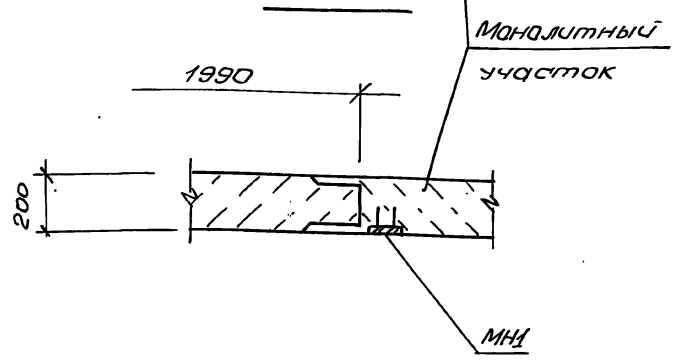


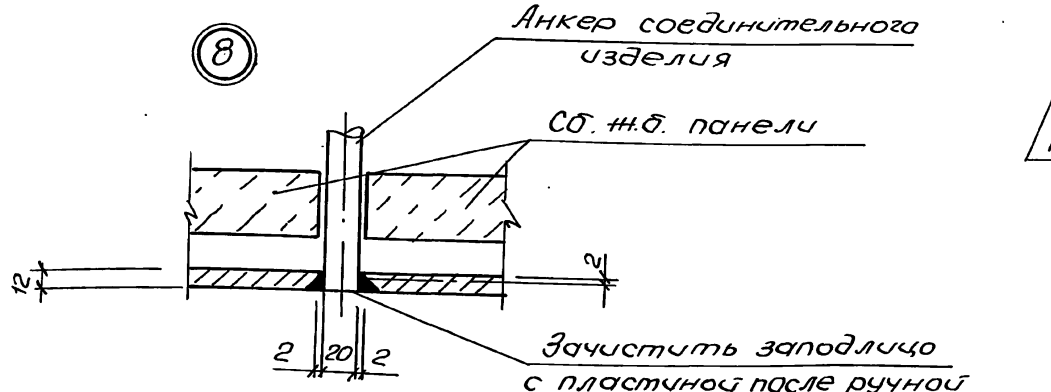


Согласовано

Инв.№ подл. | Подпись и дата | Взам. инв.№

| | | | | | |
|---|---|---|---|---|---|
| | | | | ТП902-1-170.91-КНС | |
| Нач.отд. | Шейко | | | | |
| Н.контр. | Сакольская | | | | |
| Гл. спец. | Власенко | | | | |
| Зав. гр. | Мазалова | | | | |
| Инж. | Новгородцева | | | | |
| Провер. | Шишмарев | | | | |
| Привязан | | | Канализационная насосная станция производительностью 600-2000 м³/ч, Н=30-55м с решетками-дробилками | Стадия: Р | Лист: 13 | Листов: |
| Инв.№ | | | Узлы к схеме расположения стеновых панелей (продолжение) | Госстрой СССР СВКП Харьковский Водоканалпроект | | |

25017-05 16 Копир. Мастренко Формат А2

Альбом 5

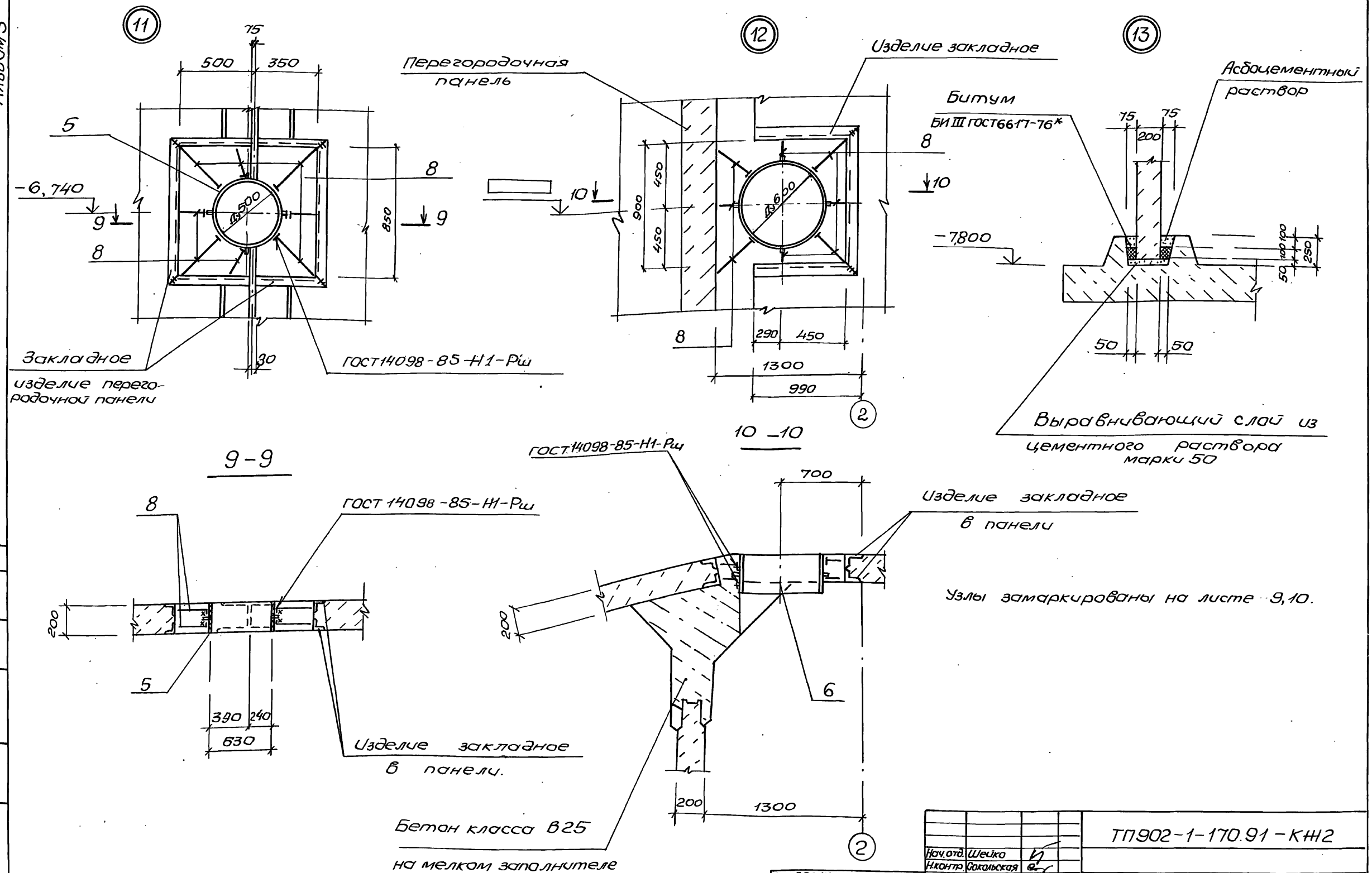


Узлы замаркированы на листе 9,10.

| | | | |
|---|---|---|---|
| Нач.отд. | Шейко | | |
| Н.контр. | Сокольская | | |
| Гл.спец. | Власенко | | |
| Зав.гр. | Мазалова | | |
| Инж. | Новгородцева | | |
| Провер. | Шильмовер | | |

Привязан

Инв. №

ТП902-1-170.91-КЖ2

Канализационная насосная станция производительностью 600-2000 м³/ч, Н=30-55м с решетками-дробилками

| Стадия | Лист | Листов |
|---|---|---|
| Р | 14 | |

Узлы к схеме расположения стеновых панелей (продолжение)

ГОССТРОЙ СССР СВКП ХАРЬКОВСКИЙ ВОДОКАНАЛПРОЕКТ

25017-05 17 Копир. Майстренко Формат А2

Инв. № подл. | Подпись и дата | Взам. инв. №

Альбом 5

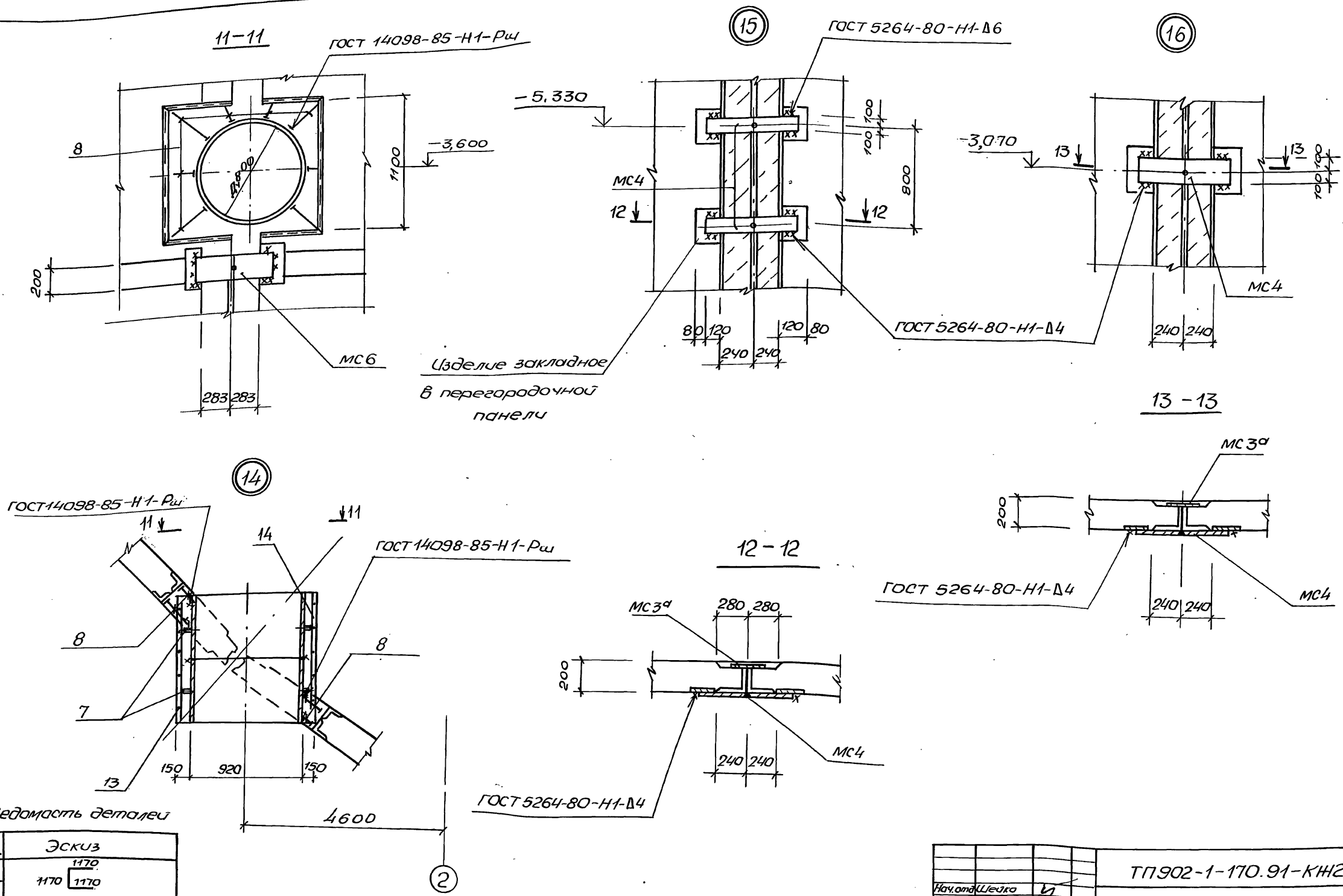


Ведомость деталей

| Поз. | Эскиз |
|---|---|
| 13 | 1170 / 1170 / 1170 |

| | | |
|---|---|---|
| Нач.отд. | Шейко | |
| Н.контр. | Сокольская | |
| Гл.спец. | Власенко | |
| Зав.гр. | Мазалова | |
| Инж. | Новгородцева | |
| Провер. | Шильмовер | |

Привязан

Инв.№

ТП902-1-170.91-КЖ2

Канализационная насосная станция производительностью 600-2000м³/ч, H=30-55м с решетками-дробилками

Узлы к схеме расположения стеновых панелей (продолжение)

| Стадия | Лист | Листов |
|---|---|---|
| Р | 15 | |

ГОССТРОЙ СССР с ВКП ХАРЬКОВСКИЙ ВОДОКАНАЛПРОЕКТ

25017-05 18

копир. Майстренко

Формат А2

Инв.№ подл. | Подпись и дата | Взам.инв.№ | Гл.спец. Т.О. | Лучковский

Альбом 5:

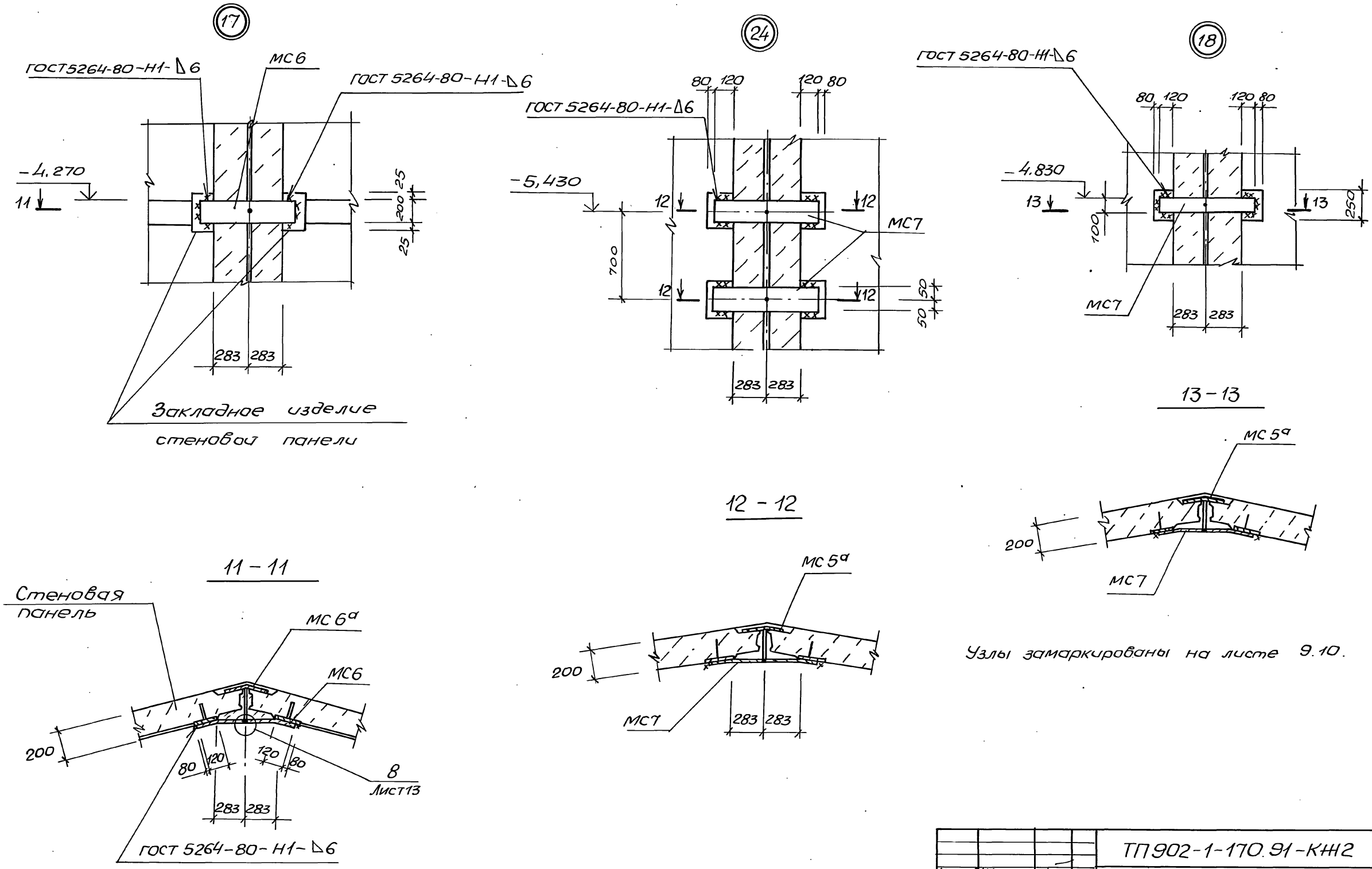


Узлы замаркированы на листе 9.10.

| | | | | | | |
|---|---|---|---|---|---|---|
| | | | | ТП902-1-170.91-КЖ2 | | |
| | Нач.отд. | Шейко | | | | |
| | Н.контр. | Сокольская | | | | |
| Привязан | Гл.спец. | Власенко | | Канализационная насосная станция производительностью 600-2000 м³/ч, Н=30-55м с решетками-дробилками | Стадия | Лист | Листов |
| | Зав.гр. | Мазалова | | | Р | 16 | |
| | Инж. | Новгородцева | | | | | |
| | Пров. | Шильмовер | | Узлы к схеме расположения стеновых панелей (продолжение) | ГОССТРОЙ СССР СВКП ХАРЬКОВСКИЙ ВОДОКАНАЛПРОЕКТ | | |
| Инв.№ | | | | | | | |

25017-05 19 Копир. Майстренко Формат А2

Инв.№подл. | Подпись и дата | Взам.инв.№ | Гл.спец. ТО | Лучковский

Альбом 5

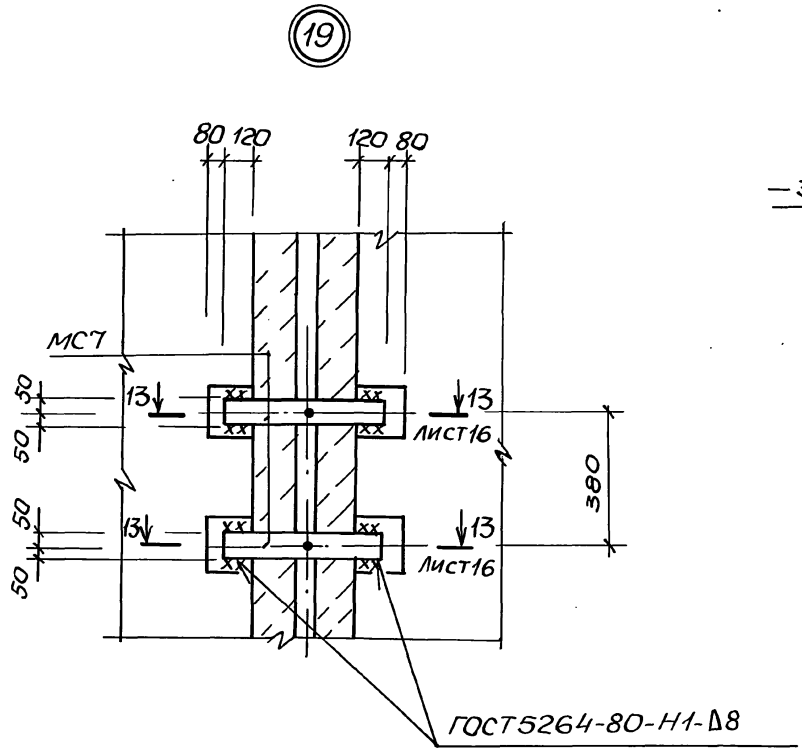


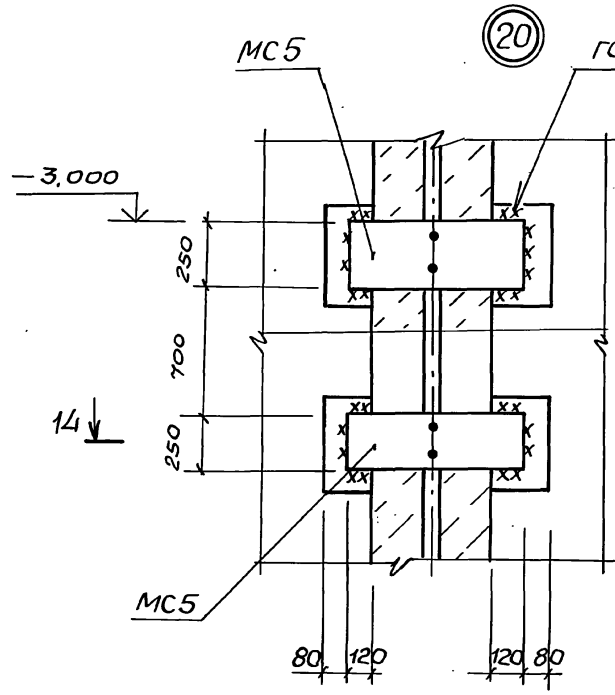


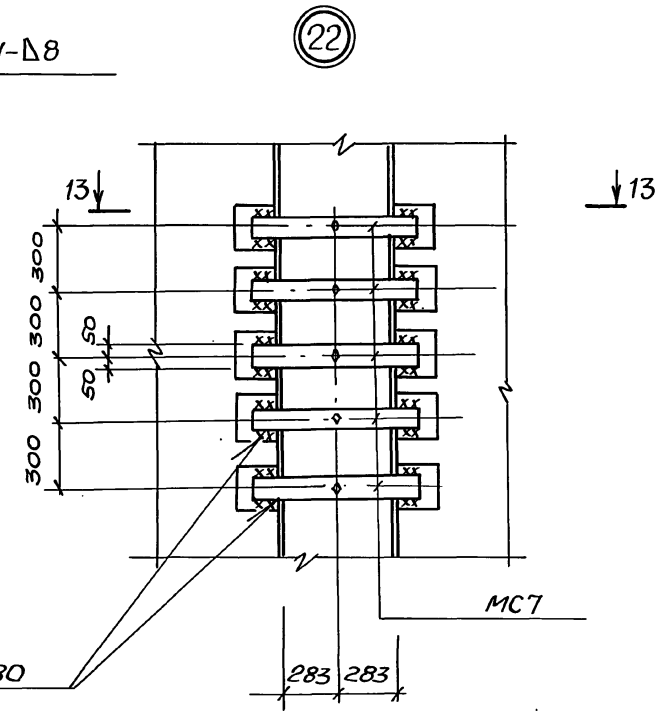


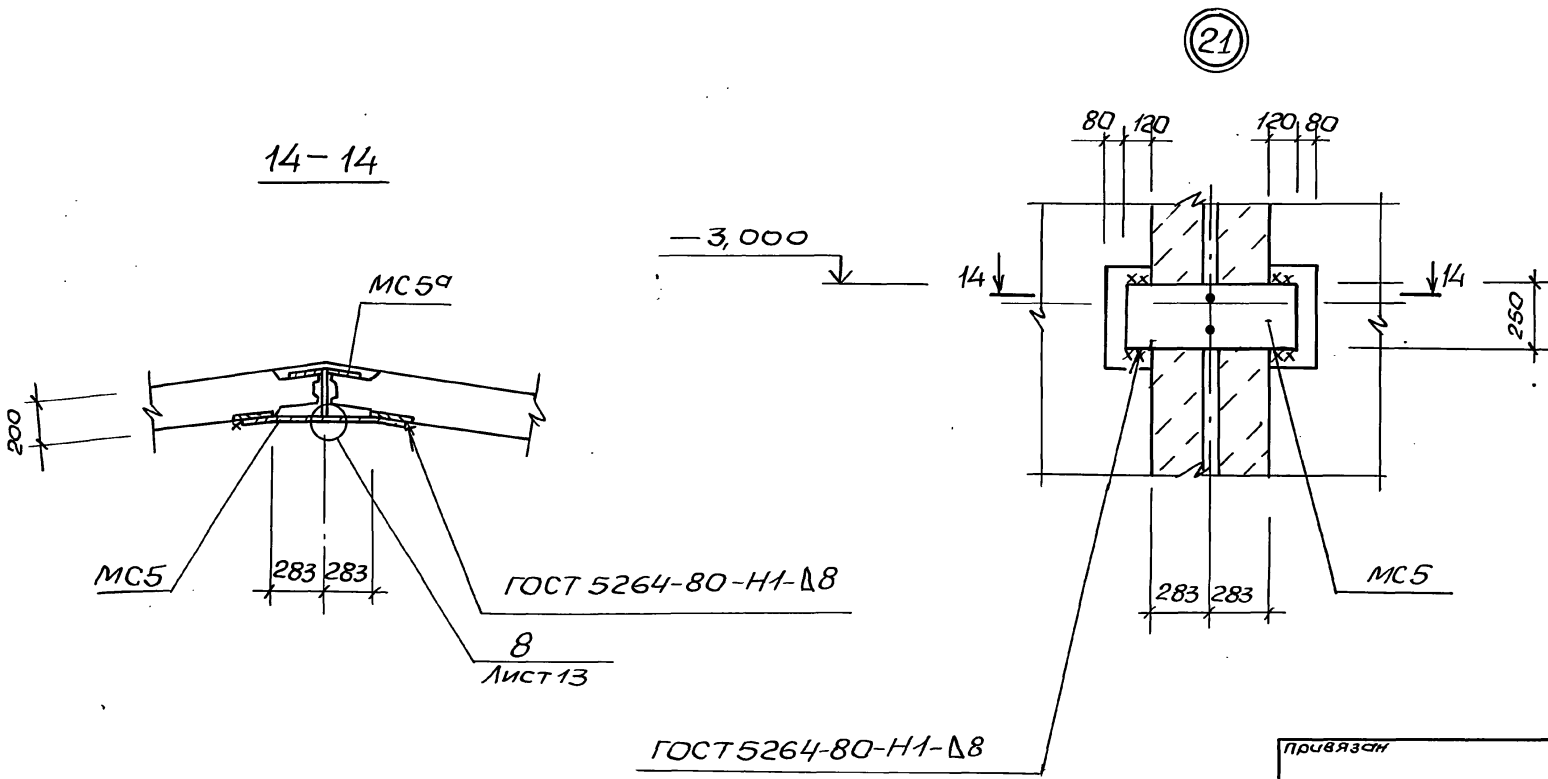


14-14

1. Узлы замаркированы на листе 9.10.
2. Сечения 11-11÷13-13 см. лист 16.

| | | | | | |
|---|---|---|---|---|---|
| | | | | ТП902-1-170.91-КЖ2 | |
| Нач.отд | Шейко | | | | |
| Н.контр | Соколовская | | | | |
| Гл.спец. | Власенко | | | Канализационная насосная станция производительностью 600-2000 м³/ч, Н=30-55м с решетками-дробилками | Стадия: Р; Лист: 17; Листов: |
| Зав.гр. | Мазолова | | | | |
| Инж. | Новгородцева | | | Узлы к схеме расположения стеновых панелей (продолжение) | Госстрой СССР СВКП Харьковский Водоканалпроект |
| Пров. | Цыломова | | | | |
| Привязан | | | | | |
| Инв.№ | | | | | |

25017-05 20 Копир. Мастренко Формат А2

Инв.№подл. | Подпись и дата | Взам.инв.№ | Гл.спец.ТО Лучковский

Альбом 5

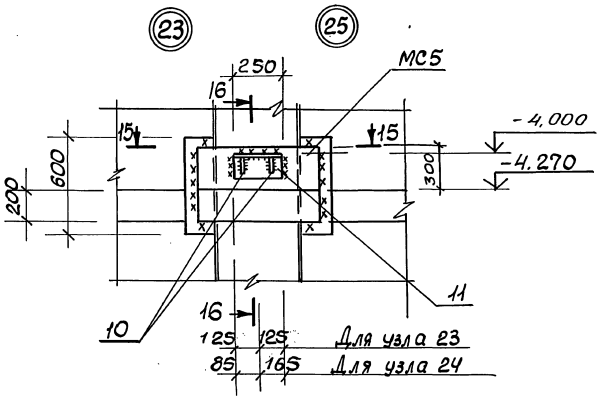


15-15

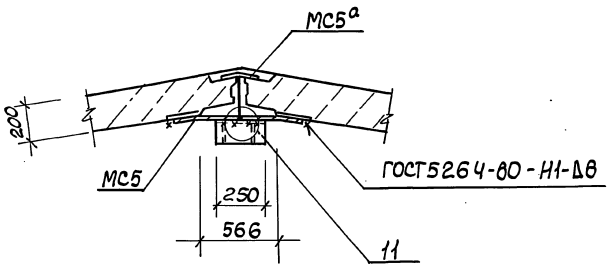


16-16

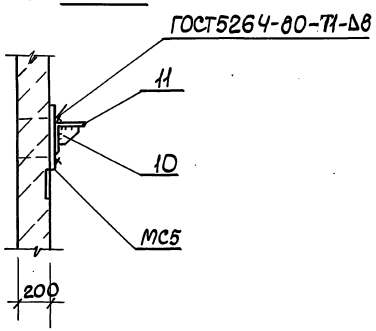


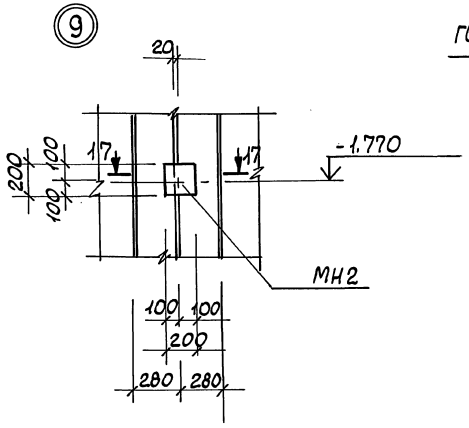


17-17

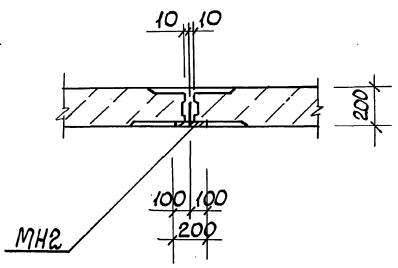


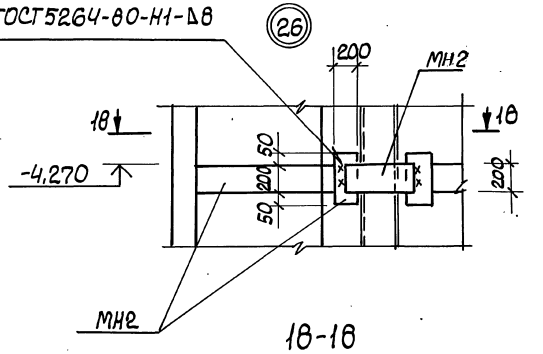


18-18

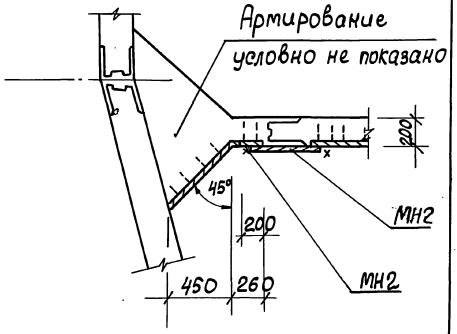


| | | | | | | | |
|---|---|---|---|---|---|---|---|
| | | | | ТП902-1-170.91-КЖ2 | | | |
| Нач.отд. | Шейко | | | | | | |
| Н.контр. | Сокольская | | | | | | |
| Гл.спец. | Власенко | | | Канализационная насосная станция производительностью 600-2000 м³/ч, H=30-55 м с решетками-дробилками | Стадия | Лист | Листов |
| Зав.гр. | Мазалова | | | | Р | 18 | |
| Инж. | Новгородцева | | | | | | |
| Пров. | Шильмовер | | | Узлы к схеме расположения стеновых панелей (окончание) | Госстрой СССР Союзводоканалпроект Харьковский Водоканалпроект | | |

Привязан

Инв.№

Инв.№ подл. | Подпись и дата | Взам.инв.№ | Гл.спец. Т.О | Лунковский

25017-05 21

Формат А2

Альбом 5

# Спецификация к схеме расположения стеновых панелей

| Марка, поз. | Обозначение | Наименование | Кол. | Масса ед., кг | Примечание |
|---|---|---|---|---|---|
| | | Перегородочные | | | |
| | | Панели | | | |
| ПГ1 | 902-1-170.91-КЖ2.И.02 | ПГ 66-2Ш. У-01 | 1 | 6150 | |
| ПГ2 | -КЖ2.И.02 | ПГ 66-2Ш. У-02 | 1 | 6150 | |
| ПГ3 | -КЖ2.И.02 | ПГ 66-1Ш. Р-01 | 1 | 6150 | |
| ПГ4 | -КЖ2.И.02 | ПГ 66-1Ш. Р-02 | 1 | 6150 | |
| ПГ5 | -КЖ2.И.02 | ПГ 66-1Ш. Р-03 | 1 | 6150 | |
| ПГ6 | -КЖ2.И.02 | ПГ 66-1Ш. Р-04 | 1 | 6150 | |
| | | Стеновые | | | |
| | | панели | | | |
| ПС1 | 902-1-170.91 -КЖ2.И.05 | 1ПС 66-1Ш. Р1-01 | 1 | 6040 | |
| ПС2 | -КЖ2.И.05 | 1ПС 66-1Ш. Р1-02 | 1 | 6040 | |
| ПС3 | -КЖ2.И.05 | 1ПС 66-1Ш. Р1-03 | 1 | 6040 | |
| ПС4 | -КЖ2.И.05 | 1ПС 66-1Ш. Р1-04 | 1 | 6040 | |
| ПС5 | -КЖ2.И.05 | 1ПС 66-1Ш. У1-01 | 1 | 6040 | |
| ПС6 | -КЖ2.И.05 | 1ПС 66-1Ш. У1-02 | 1 | 6040 | |
| ПС7 | -КЖ2.И.05 | 1ПС 66-1Ш. У1-03 | 1 | 6040 | |
| ПС8 | -КЖ2.И.05 | 1ПС 66-1Ш. Р1-05 | 1 | 6040 | |
| ПС9 | -КЖ2.И.05 | 1ПС 66-1Ш. Р1-06 | 1 | 6040 | |
| ПС10 | -КЖ2.И.05 | 1ПС 66-1Ш. Р1-07 | 1 | 6040 | |
| ПС11 | -КЖ2.И.05 | 1ПС 66-1Ш. Р1-08 | 1 | 6040 | |
| ПС12 | -КЖ2.И.05 | 1ПС 66-1Ш. Р1-09 | 1 | 6040 | |
| ПС13 | -КЖ2.И.05 | 1ПС 66-1Ш. Р1-10 | 1 | 6040 | |
| ПС14 | -КЖ2.И.05 | 1ПС 66-1Ш. Р1-11 | 1 | 6040 | |
| ПС15 | -КЖ2.И.05 | 1ПС 66-1Ш. Р1-12 | 1 | 6040 | |
| ПС16 | -КЖ2.И.05 | 1ПС 66-1Ш. У1-04 | 1 | 6040 | |
| ПС17 | -КЖ2.И.05 | 1ПС 66-1Ш. У1-05 | 1 | 6040 | |
| ПС18 | -КЖ2.И.05 | 1ПС 66-1Ш. У1-06 | 1 | 6040 | |
| ПС19 | -КЖ2.И.05 | 1ПС 66-1Ш. Р1-13 | 1 | 6040 | |

| Марка, поз. | Обозначение | Наименование | Кол. | Масса ед., кг | Примечание |
|---|---|---|---|---|---|
| ПС20 | 902-1-170.91 -КЖ2.И.05 | 1ПС66-1Ш. Р1-14 | 1 | 6040 | |
| ПС21 | -КЖ2.И.05 | 1ПС66-1Ш. Р1-15 | 1 | 6040 | |
| ПС22 | -КЖ2.И.05 | 1ПС66-1Ш. Р1-16 | 1 | 6040 | |
| | | Изделие закладное | | | |
| МН1 | 1.400-15.В1. 120-05 | МН105-6 | 1 | 1,0 | Узел 10 |
| МН2 | 1.400-15.В1. 140-23 | МН130-6, м | 2.6 | 16.1 | |
| | | Изделия соединительные | | | |
| МС1 | 902-1-170.91 -КЖ2.И.23 | МС1 | 462 | 2,07 | |
| МС2 | -КЖ2.И.23 | МС2 | 462 | 2,4 | |
| МС3 | -КЖ2.И.23 | МС3 | 6 | 15,07 | |
| МС3а | -КЖ2.И.23 | МС3а | 9 | 8,03 | |
| МС4 | -КЖ2.И.23 | МС4 | 3 | 13,6 | |
| МС5 | -КЖ2.И.24 | МС5 | 8 | 20.4 | |
| МС5а | -КЖ2.И.24 | МС5а | 37 | 8,5 | |
| МС6 | -КЖ2.И.24 | МС6 | 9 | 15,5 | |
| МС6а | -КЖ2.И.24 | МС6а | 9 | 12,2 | |
| МС7 | -КЖ2.И.24 | МС7 | 30 | 6,5 | |
| МС8 | | Полоса А1-8х60 ГОСТ103-76 / Ст3кп3-1 ГОСТ535-88 | | | |
| | | ℓ=280 | 40 | 1,06 | |
| | | Сальник набивной | | | |
| 5 | 5.900-2 | Ду500, ℓк=200 | 1 | 57,0 | |
| 6 | 5.900-2 | Ду600, ℓк=300 | 2 | 82,1 | |
| 7 | 5.900-2 | Ду800, ℓк=500 | 2 | 150,6 | |
| 8 | | Ф10А-I ГОСТ5781-82, м | 10,0 | 6.2 | |
| 10 | | Полоса А-1-8х200 ГОСТ103-76 / Ст3кп3-1 ГОСТ535-88, ℓ=200 | 4 | 25,1 | |
| 11 | | Уголок 250х16 ГОСТ8509-86 / 09Г2С-12 ГОСТ19281-73, ℓ=250 | 3 | 15,4 | |
| 12 | 5.900-2 | Ду80, ℓк=300 | 1 | 8,7 | |

| Марка, поз | Обозначение | Наименование | Кол. | Масса ед., кг | Примечание |
|---|---|---|---|---|---|
| 13* | | Ф10А-III ГОСТ5781-82, ℓ=3510 | 10 | 2,2 | Узел 14 |
| 14 | | Ф10А-III ГОСТ5781-82, ℓ=950 | 24 | 0,59 | |
| | | Узел 2 (шт.2) | | | |
| 1 | 902-1-170.91-КЖ2.И.19 | Сетка С13 | 1 | 67.3 | |
| 2 | -КЖ2.И.20 | С14 | 1 | 64.1 | |
| 3 | -КЖ2.И.21 | С15 | 1 | 64,0 | |
| 4 | -КЖ2.И.22 | С16 | 1 | 31.0 | |
| | | Материалы | | | |
| 9 | | Бетон класса В15 | 2,3 | | М3 (узел 2) |
| | | W4, F100 | | | |

*поз. 13 см. ведомость деталей на листе 15.

Ведомость расхода стали на элемент, кг

| Марка элемента | Изделия арматурные | | | | | | | Всего |
|---|---|---|---|---|---|---|---|---|
| | Арматура класса А-III ГОСТ 5781-82 | | | | Прокат марки Ст3кп3-1, Ст3пс5-1 ГОСТ 103-76 | | | |
| | Ф10 | Ф14 | Ф16 | Итого | -δ=6 | -δ=12 | Итого | |
| Узел 2 | 67,7 | 34,5 | 64,0 | 166,2 | 23,7 | 20,2 | 43,9 | 210,1 |

Гл. спец. ТО Лучковский

Инв. № подл. | Подпись и дата | Взам. инв. №

Привязан

Инв. №

| | | |
|---|---|---|
| Нач. отд. | Щейко | |
| Н. контр. | Сокольская | |
| Гл. спец. | Власенко | |
| Зав. гр. | Мазалова | |
| Инж. | Новгородцев | |
| Провер. | Шильмовер | |

ТП902-1-170.91-КЖ2

Канализационная насосная станция производительностью 600-2000 м³/ч, H=30-55м с решетками-дробилками

| Стадия | Лист | Листов |
|---|---|---|
| Р | 19 | |

Спецификация к схеме расположения панелей (сухие грунты)

ГОССТРОЙ СССР СВКП ХАРЬКОВСКИЙ ВОДОКАНАЛПРОЕКТ

25017-05 22 Копир. Майстренко Формат А2

Альбом 5

# Спецификация к схеме расположения стеновых панелей

| Марка, поз. | Обозначение | Наименование | Кол. | Масса ед., кг | Примечание |
|---|---|---|---|---|---|
| | | | | | |
| | | Перегородочные | | | |
| | | панели | | | |
| ПГ1 | 902-1-170.91-КН2.И.02 | ПГ 66-2Ш.У-01 | 1 | 6150 | |
| ПГ2 | -КН2.И.02 | ПГ 66-2Ш.У-02 | 1 | 6150 | |
| ПГ3 | -КН2.И.03 | ПГ 66-1Ш.Р-01 | 1 | 6150 | |
| ПГ4 | -КН2.И.03 | ПГ 66-1Ш.Р-02 | 1 | 6150 | |
| ПГ5 | -КН2.И.03 | ПГ 66-1Ш.Р-03 | 1 | 6150 | |
| ПГ6 | -КН2.И.03 | ПГ 66-1Ш Р-04 | 1 | 6150 | |
| | | | | | |
| | | | | | |
| | | Стеновые | | | |
| | | панели | | | |
| ПС1 | 902-1-170.91-КН2.И.05 | 1ПС66-1Ш.Р2-01 | 1 | 6040 | |
| ПС2 | -КН2.И.05 | 1ПС66-1Ш.Р2-02 | 1 | 6040 | |
| ПС3 | -КН2.И.05 | 1ПС66-1Ш.Р2-03 | 1 | 6040 | |
| ПС4 | -КН2.И.05 | 1ПС66-1Ш. Р2-04 | 1 | 6040 | |
| ПС5 | -КН2.И.05 | 1ПС66-1Ш.У2-01 | 1 | 6040 | |
| ПС6 | -КН2.И.05 | 1ПС66-1Ш.У2-02 | 1 | 6040 | |
| ПС7 | -КН2.И.05 | 1ПС66-1Ш.У2-03 | 1 | 6040 | |
| ПС8 | -КН2.И.05 | 1ПС66-1Ш.Р2-05 | 1 | 6040 | |
| ПС9 | -КН2.И.05 | 1ПС66-1Ш.Р2-06 | 1 | 6040 | |
| ПС10 | -КН2.И.05 | 1ПС66-1Ш.Р2-07 | 1 | 6040 | |
| ПС11 | -КН2.И.05 | 1ПС66-1Ш.Р2-08 | 1 | 6040 | |
| ПС12 | -КН2.И.05 | 1ПС66-1Ш.Р2-09 | 1 | 6040 | |
| ПС13 | -КН2.И.05 | 1ПС66-1Ш.Р2-10 | 1 | 6040 | |
| ПС14 | -КН2.И.05 | 1ПС66-1Ш.Р2-11 | 1 | 6040 | |
| ПС15 | -КН2.И.05 | 1ПС66-1Ш.Р2-12 | 1 | 6040 | |
| ПС16 | -КН2.И.05 | 1ПС66-1Ш.У2-04 | 1 | 6040 | |
| ПС17 | -КН2.И.05 | 1ПС66-1Ш.У2-05 | 1 | 6040 | |
| ПС18 | 902-1-170.91-КН2.И.05 | 1ПС66-1Ш.У2-06 | 1 | 6040 | |
| ПС19 | -КН2.И.05 | 1ПС66-1Ш.Р2-13 | 1 | 6040 | |
| ПС20 | -КН2.И.05 | 1ПС66-1Ш.Р2-14 | 1 | 6040 | |
| ПС21 | -КН2.И.05 | 1ПС66-1Ш.Р2-15 | 1 | 6040 | |
| ПС22 | -КН2.И.05 | 1ПС66-1Ш.Р2-16 | 1 | 6040 | |
| | | | | | |
| | | Изделие закладное | | | |
| МН1 | 1.400-15.В1.120-05 | МН.105-6 | 1 | 1.0 | Узел 10 |
| МН2 | 1.400-15.В1.140-23 | МН 130-6, м | 2.6 | 16.1 | |
| | | | | | |
| | | Изделия соединительные | | | |
| МС1 | 902-1-170.91-КН2.И.23 | МС1 | 462 | 2.07 | |
| МС2 | -КН2.И.23 | МС2 | 462 | 2.4 | |
| МС3 | -КН2.И.23 | МС3 | 6 | 15,07 | |
| МС3а | -КН2.И.23 | МС3а | 9 | 8.03 | |
| МС4 | -КН2.И.23 | МС4 | 3 | 13.6 | |
| МС5 | -КН2.И.24 | МС5 | 8 | 20,4 | |
| МС5а | -КН2.И.24 | МС5а | 37 | 8.5 | |
| МС6 | -КН2.И.24 | МС6 | 9 | 15,5 | |
| МС6а | -КН2.И.04 | МС6а | 9 | 12,2 | |
| МС7 | -КН2.И.24 | МС7 | 30 | 6,5 | |
| МС8 | | Пояс-А-1-8х60 ГОСТ 103-76 со Ст3кп3-1 ГОСТ 535-88 d=280 | 40 | 1.06 | |
| | | Сальник набивной | | | |
| 5 | 5.900-2 | Ду 500, $l_к$=200 | 1 | 51,0 | |
| 6 | 5.900-2 | Ду 600, $l_к$=300 | 2 | 82.1 | |
| 7 | 5.900-2 | Ду 800, $l_к$=500 | 2 | 150.6 | |
| 8 | | Ф10А-I ГОСТ 5781-82, м | 10.0 | 6.2 | |
| 10 | | Пояс-А-1-8х200 ГОСТ 103-76 d=200 со Ст3кп3-1 ГОСТ 535-88 | 4 | 25.1 | |
| | | | | | |
| 11 | | Уго-250х16 ГОСТ 8509-86. лок 091.2С-12 ГОСТ 19281-73 e=250 | 3 | 15,4 | |
| | | | | | |
| 12 | 5.900-2 | Ду 80, $l_к$=300 | 1 | 8,7 | |
| | | | | | |

| Марка, поз. | Обозначение | Наименование | Кол. | Масса ед., кг | Примечание |
|---|---|---|---|---|---|
| 13* | | Ф10А-III ГОСТ 5781-82, $l$=3510 | 10 | 2,2 | Узел 14 |
| 14 | | Ф10А-III ГОСТ 5781-82, $l$=950 | 24 | 0,59 | |
| | | Узел 2 (шт.2) | | | |
| 1 | 902-1-170.91-КН2.И.19 | Сетка С13 | 1 | 67.3 | |
| 2 | -КН2.И.20 | С14 | 1 | 64,1 | |
| 3 | -КН2.И.21 | С15 | 1 | 64,0 | |
| 4 | -КН2.И.22 | С16 | 1 | 31,0 | |
| | | | | | |
| | | Материалы | | | |
| 9 | | Бетон класса В15 W4, F100 | 2,3 | | м³ (Узел 2) |
| | | | | | |

*поз. 13 см. Ведомость деталей на листе 15.

## Ведомость расхода стали на элемент, кг.

| Марка элемента | Изделия арматурные | | | | | | | Всего |
|---|---|---|---|---|---|---|---|---|
| | Арматура класса А-III ГОСТ 5781-82 | | | | Прокат марки Ст3 ПС 5-1, Ст3 кп 3-1 ГОСТ 103-76 | | | |
| | ф10 | ф14 | ф16 | Итого | -δ=6 | -δ=12 | Итого | |
| Узел 2 | 67.7 | 34,5 | 64.0 | 166,2 | 23.7 | 20.2 | 43,9 | 210.1 |

Привязан

Инв. №

| | | | |
|---|---|---|---|
| Нач.отд | Шейко | | ТП 902-1-170.91-КН2 |
| Н.контр | Сокальская | | |
| Гл.спец. | Власенко | | |
| Зав.гр | Мазалова | | |
| Инж. | Новгородцев | | Канализационная насосная станция производительностью 600-2000 м³/ч, Н=30-55м с решетками-дробилками |
| Пров. | Шилимова | | Спецификация к схеме расположения панелей (мокрые грунты) |

| Стадия | Лист | Листов |
|---|---|---|
| Р | 20 | |

Госстрой СССР СВКП Харьковский Водоканалпроект

25017-05 23 Копир. Мастренко Формат А2

Инв.№ подл. | Подпись и дата | Взам.инв.№ | Т.Сапрыкина | Т.О. | Лукьяновский

Альбом 5

## Ведомость рабочих чертежей основного комплекта марки КМ2

| Лист | Наименование | Примечание |
|---|---|---|
| 1 | Общие данные (начало) | |
| 2 | Общие данные (продолжение) | |
| 3 | Общие данные (окончание) | |
| 4 | Схема расположения лестниц | |
| | и площадок на отм.-4,300 и -1,330 (начало) | |
| 5 | Схема расположения лестниц | |
| | и площадок на отм.-4,300 и -1,330 (продолжение) | |
| 6 | Схема расположения лестниц | |
| | и площадок на отм.-4,300 и -7,300 (окончание) | |
| 7 | Схема расположения площадок | |
| | на отм.-4,800 и -4,100 (начало) | |
| 8 | Схема расположения площадок | |
| | на отм.-4,800 и -4,100 (продолжение) | |
| 9 | Схема расположения площадок | |
| | на отм.-4,800 и -4,100 (продолжение) | |
| 10 | Схема расположения площадок | |
| | на отм.-4,800 и -4,100 (окончание) | |
| 11 | Схема расположения съемной площадки П1 | |
| | | |

## Ведомость ссылочных и прилагаемых аргументов

| Обозначение | Наименование | Примечание |
|---|---|---|
| | | |
| | Ссылочные документы | |
| 1.450.3-6 | Стальные лестницы, | |
| Вып. 1 | площадки, стремянки и | |
| | ограждения конструкции из | |
| | холодногнутых профилей | |

## Ведомость металлоконструкций по видам профилей

| Наименование конструкций по номенклатуре прейскуранта №01-09 | Позиции по чертежам | № п.п. | Код конструкций | Масса конструкции, т: Вид стали (С-Спокойная, КП-Кипящая, ПС-Полуспокойная); по видам профилей стали: Вся масса | Широкополосная универсальная сталь | Толстолистовая сталь | Крупносортная сталь | Среднесортная сталь | Мелкосортная сталь | Толстолистовая сталь | Гнутые и гнутосварные | Трубы | Универсальная сталь | Тонколистовая сталь | Прочие | Всего | Количество, шт. | Серия типовых конструкций |
|---|---|---|---|---|---|---|---|---|---|---|---|---|---|---|---|---|---|---|
| 1 | 2 | 3 | 4 | 5 | 6 | 7 | 8 | 9 | 10 | 11 | 12 | 13 | 14 | 15 | 16 | 17 | 18 | |
| Лестницы | | 1 | 526242 | | | | | | | | | | | | 0,59 | 0,59 | | 1.450.3-6 |
| Площадки | | 2 | 526243 | | 2,09 | 0,81 | 0,21 | 0,03 | 1,64 | | | | | | | 4,78 | | |
| Ограждения лестниц | | 3 | 526244 | | | | | 0,01 | | | | | | | 0,15 | 0,16 | | 1.450.3-6 |
| Ограждения площадок | | 4 | 526244 | | | 0,01 | 0,02 | 0,03 | | | | | | | 0,35 | 0,41 | | 1.450.3-6 |
| | | | | | | | | | | | | | | | | | | |
| Итого | | 5 | | | 2,07 | 0,82 | 0,23 | 0,07 | 1,64 | | | | | | 1,09 | 5,94 | | |

1. Разработку чертежей металлоконструкций производить согласно СНиП II-23-81 „Стальные конструкции. Нормы проектирования."
2. Соединение стальных элементов предусматриваются ручной электродуговой сваркой.
3. Все сварные швы выполняются электродами типа Э42 и Э42А по ГОСТ 9467-75.
4. Все металлоконструкции окрасить эмалью ПФ115 ГОСТ 6465-76 в 3 слоя по одному слою грунтовки ГФ-0119 ГОСТ 25129-82 по предварительно очищенной от ржавчины поверхности.

Настоящий раздел проекта разработан в соответствии с действующими нормами и правилами.

Гл. инженер проекта /Лялюк/

Инв. № подл. | Подпись и дата | Взам. инв. №

Гл. спец. по

Инв. № проект

Привязан

Инв. №

ТП902-1-170.91-КМ2

| | | | |
|---|---|---|---|
| Начальник | Шейко | | Канализационная насосная станция производительностью 600-2000 м³/ч, Н=30-55 м с решетками-дробилками |
| Н. контр. | Сокольская | | |
| Гл. спец. | Власенко | | |
| Зав. гр. | Мазалова | | Общие данные (начало) |
| Инж. | Новгородцева | | |
| Провер. | Шильмовер | | |

| Стадия | Лист | Листов |
|---|---|---|
| Р | 1 | 11 |

Госстрой СССР СВКП Харьковский Водоканалпроект

25017-05 24

Формат А2

Альбом 5

## Техническая спецификация металла

| Вид профиля и ГОСТ, ТУ | Марка металла и ГОСТ | Обозначение и размер профиля, мм | № п.п | Код: Марки металла | Код: Вида профиля | Код: размера профиля | Количество, шт. | Длина, мм | Масса металла, по элементам конструкций, т: Лестницы | Площадки | Ограждения | | | Общая масса, т | Площадь поверхности, м² | Масса потребности в металле по кварталам, т: I | II | III | IV | Заполняется ВЦ |
|---|---|---|---|---|---|---|---|---|---|---|---|---|---|---|---|---|---|---|---|---|
| | | | | | | | | | Код элементов конструкций: 52 6242 | 52 6243 | 52 6244 | | | | | | | | | |
| 1 | 2 | 3 | 4 | 5 | 6 | 7 | 8 | 9 | 10 | 11 | 12 | 13 | 14 | 15 | 16 | 17 | 18 | 19 | 20 | 21 |
| Балки двутавровые ГОСТ 26020-83 | С 255 ГОСТ 27772-88 | Дву-20К1 ГОСТ 26020-83 | | | | | | | | | | | | | | | | | | |
| | | Тавр С255 ГОСТ 27772-88 | 1 | 14460 | 24579 | 24579 | | | | 0,32 | | | | 0,32 | 9,4 | | | | | |
| | Итого | | 2 | | | | | | | 0,32 | | | | 0,32 | | | | | | |
| Всего профиля | | | 3 | | | | | | | 0,32 | | | | 0,32 | | | | | | |
| Швеллер ГОСТ 8240-89 | С 235 С 255 ГОСТ 27772-88 | Швел.-16 ГОСТ 8240-89 | | | | | | | | | | | | | | | | | | |
| | | Лер С255 ГОСТ 27772-88 | 4 | 14460 | 26483 | 26483 | | | | 1,56 | | | | 1,56 | 63,18 | | | | | |
| | | Швел-12 ГОСТ 8240-89 | | | | | | | | | | | | | | | | | | |
| | | Лер С235 ГОСТ 27772-88 | 5 | 11240 | 26452 | 26452 | | | | 0,19 | | | | 0,19 | 8,19 | | | | | |
| | | Швел-8 ГОСТ 8240-89 | | | | | | | | | | | | | | | | | | |
| | | Лер С245 ГОСТ 27772-88 | 6 | 11240 | 26435 | 26435 | | | | 0,02 | | | | 0,02 | 1,04 | | | | | |
| | Итого | | 7 | | | | | | | 1,77 | | | | 1,77 | | | | | | |
| Всего профиля | | | 8 | | | | | | | 1,77 | | | | 1,77 | | | | | | |
| Сталь прокатная угловая равнополочная ГОСТ 8509-86 | С 235 С 255 ГОСТ 27772-88 | Уго-Б-125×9 ГОСТ 8509-86 | | | | | | | | | | | | | | | | | | |
| | | Лок С255 ГОСТ 27772-88 | 9 | 14460 | 21209 | | | | | 0,02 | | | | 0,02 | 0,59 | | | | | |
| | | Уго-Б-100×8 ГОСТ 8509-86 | | | | | | | | | | | | | | | | | | |
| | | Лок С255 ГОСТ 27772-88 | 10 | 14460 | 21209 | | | | | 0,05 | | | | 0,05 | 1,65 | | | | | |
| | | Уго-Б-75×6 ГОСТ 8509-86 | | | | | | | | | | | | | | | | | | |
| | | Лок С235 ГОСТ 27772-88 | 11 | 11240 | 21209 | | | | | 0,28 | | | | 0,28 | 11,44 | | | | | |
| | | Уго-Б-63×5 ГОСТ 8509-86 | | | | | | | | | | | | | | | | | | |
| | | Лок С235 ГОСТ 27772-88 | 12 | 11240 | 21209 | | | | | 0,01 | | | | 0,01 | 0,52 | | | | | |
| | | Уго-Б-50×5 ГОСТ 8509-86 | | | | | | | | | | | | | | | | | | |
| | | Лок С235 ГОСТ 27772-88 | 13 | 11240 | 21209 | | | | | 0,06 | 0,01 | | | 0,07 | 3,64 | | | | | |
| | Итого | | 14 | | | | | | | 0,42 | 0,01 | | | 0,43 | | | | | | |
| Всего профиля | | | 15 | | | | | | | 0,42 | 0,01 | | | 0,43 | | | | | | |
| Сталь листовая ГОСТ 82-70* | С 255 ГОСТ 27772-88 | Поло-Б-2-20×200 ГОСТ 82-70* | | | | | | | | | | | | | | | | | | |
| | | Ст С255 ГОСТ 27772-88 | 16 | 14460 | 7110 | | | | | 0,19 | | | | 0,19 | 2,5 | | | | | |
| | | Поло-Б-2 10×400 ГОСТ 82-70* | | | | | | | | | | | | | | | | | | |
| | | Ст С255 ГОСТ 27772-88 | 17 | 14460 | 7110 | | | | | 0,03 | | | | 0,03 | 0,79 | | | | | |
| | Итого | | 18 | | | | | | | 0,22 | | | | 0,22 | | | | | | |
| Всего профиля | | | 19 | | | | | | | 0,22 | | | | 0,22 | | | | | | |

Инв. № подл. | Подпись и дата | Взам. инв. №

Гл. спец. ТО Никольский

Привязан

Инв. №

| | | |
|---|---|---|
| Нач. отд. | Шейко | |
| Н. контр. | Сокольская | |
| Гл. спец. | Власенко | |
| Зав. гр. | Мазалова | |
| Инж. | Новгородцева | |
| Провер. | Шильмовер | |

ТП 902-1-170.91-КМ2

Канализационная насосная станция производительностью 600-2000 м³/ч, Н=30-55 м с решетками-дробилками.

Стадия: Р | Лист: 2 | Листов:

Общие данные (продолжение)

Госстрой СССР СКП Харьковский Водоканалпроект

25017-05 25

Формат А2

Альбом 5

# Техническая спецификация металла

| Вид профиля и ГОСТ, ТУ | Марка металла и ГОСТ | Обозначение и размер профиля, мм | № п.п | Код: Марки металла | Код: Вида профиля | Код: Размера профиля | Количество, шт. | Длина, мм | Масса металла по элементам конструкций, т: Лестницы (Код элементов конструкций 526242) | Площадки (526243) | Ограждения (526244) | | | Общая масса, т | Площадь поверхности, м² | Масса потребности в металле по кварталам, т: I | II | III | IV | Заполняется ВЦ |
|---|---|---|---|---|---|---|---|---|---|---|---|---|---|---|---|---|---|---|---|---|
| 1 | 2 | 3 | 4 | 5 | 6 | 7 | 8 | 9 | 10 | 11 | 12 | 13 | 14 | 15 | 16 | 17 | 18 | 19 | 20 | 21 |
| Сталь листовая ГОСТ 103-76* | С235 С255 ГОСТ27772-88 | Поло-Б-2. 6×200 ГОСТ103-76* | | | | | | | | | | | | | | | | | | |
| | | са С235 ГОСТ27772-88 | 20 | 11240 | 13113 | | | | | 0,05 | | | | 0,05 | 2,14 | | | | | |
| | | Поло-Б-2-10×200 ГОСТ103-76* | | | | | | | | | | | | | | | | | | |
| | | са С255 ГОСТ27772-88 | 21 | 14460 | 7110 | | | | | 0,12 | | | | 0,12 | 3,08 | | | | | |
| | | Поло-Б-2-6×50 ГОСТ103-76* | | | | | | | | | | | | | | | | | | |
| | | са С235 ГОСТ27772-88 | 22 | 11240 | 13113 | | | | | 0,16 | | | | 0,16 | 6,83 | | | | | |
| | | Поло-Б-24×50 ГОСТ103-76* | | | | | | | | | | | | | | | | | | |
| | | са С235 ГОСТ27772-88 | 23 | 11240 | 13113 | | | | | 0,05 | 0,01 | | | 0,06 | 1,32 | | | | | |
| | Итого | | 24 | | | | | | | 0,38 | 0,01 | | | 0,39 | | | | | | |
| Всего профиля | | | 25 | | | | | | | 0,38 | 0,01 | | | 0,39 | | | | | | |
| Сталь листовая рифленная ГОСТ 8568-77* | С235 ГОСТ27772-88 | Рулон. ромб. К=4×1000 | | | | | | | | | | | | | | | | | | |
| | | С235 ГОСТ8568-77 | 26 | 11240 | 7152 | | | | | 1,64 | | | | 1,64 | 104,79 | | | | | |
| | Итого | | 27 | | | | | | | 1,64 | | | | 1,64 | | | | | | |
| Всего профиля | | | 28 | | | | | | | 1,64 | | | | 1,64 | | | | | | |
| Сталь арматурная круглая ГОСТ 5781-82* | Ст3кп ГОСТ380-88 | •Ф10А-I ГОСТ5781-82* | | | | | | | | | | | | | | | | | | |
| | | | 29 | 11240 | | | | | | 0,01 | | | | 0,01 | | | | | | |
| | | •20А-I ГОСТ5781-82* | | | | | | | | | | | | | | | | | | |
| | | | 30 | 11240 | | | | | | | 0,01 | | | 0,01 | | | | | | |
| | Итого | | 31 | | | | | | | 0,01 | 0,01 | | | 0,02 | | | | | | |
| Всего профиля | | | 32 | | | | | | | 0,01 | 0,01 | | | 0,02 | | | | | | |
| Метизы болта ГОСТ 7798-70* | С235 ГОСТ27772-88 | Болт М12 | | | | | | | | | 0,04 | | | 0,04 | | | | | | |
| | | Болт М16 | 33 | 11240 | | | | | | 0,02 | | | | 0,02 | | | | | | |
| | Итого | | 34 | | | | | | | 0,02 | 0,04 | | | 0,06 | | | | | | |
| Всего профиля | | | 35 | | | | | | | 0,02 | 0,04 | | | 0,06 | | | | | | |
| Итого масса металла | | | 36 | | | | | | | 4,78 | 0,07 | | | 4,85 | | | | | | |
| Лестницы, стремянки, ограждения | С235 ГОСТ27772-88 | 1.450.3-6 | 37 | | | | | | 0,59 | | 0,50 | | | 1,09 | | | | | | |
| Всего масса металла | | | 38 | | | | | | 0,59 | 4,78 | 0,57 | | | 5,94 | | | | | | |
| В том числе по маркам | С235 | | 39 | | | | | | 0,59 | 2,27 | | | | 3,42 | | | | | | |
| | С255 | | 40 | | | | | | | 2,48 | | | | 2,48 | | | | | | |
| | Ст3кп | | 41 | | | | | | | 0,01 | 0,01 | | | 0,02 | | | | | | |
| | С245 | | 42 | | | | | | | 0,02 | | | | 0,02 | | | | | | |

Согласовано: Гл. спец. ТО Лучковский

Инв. № подл. | Подпись и дата | Взам. инв. №

Привязан

Инв. №

| | | |
|---|---|---|
| Нач. отд. | Шейко | |
| Н. контр. | Сокольская | |
| Гл. спец. | Власенко | |
| Зав. гр. | Мазалова | |
| Инж. | Новгородцева | |
| Пров. | Шильмовер | |

ТП 902-1-170.91-КМ2

Канализационная насосная станция производительностью 600-2000 м3/ч, Н=30-55 м с решетками-дробилками

Общие данные (окончание)

| Стадия | Лист | Листов |
|---|---|---|
| Р | 3 | |

ГОССТРОЙ СССР СВКП ХАРЬКОВСКИЙ ВОДОКАНАЛПРОЕКТ

25017-05 26 копир. Майстренко формат А2

Альбом 5

## Схема расположения металлических лестниц и площадок на отм. -4.3000

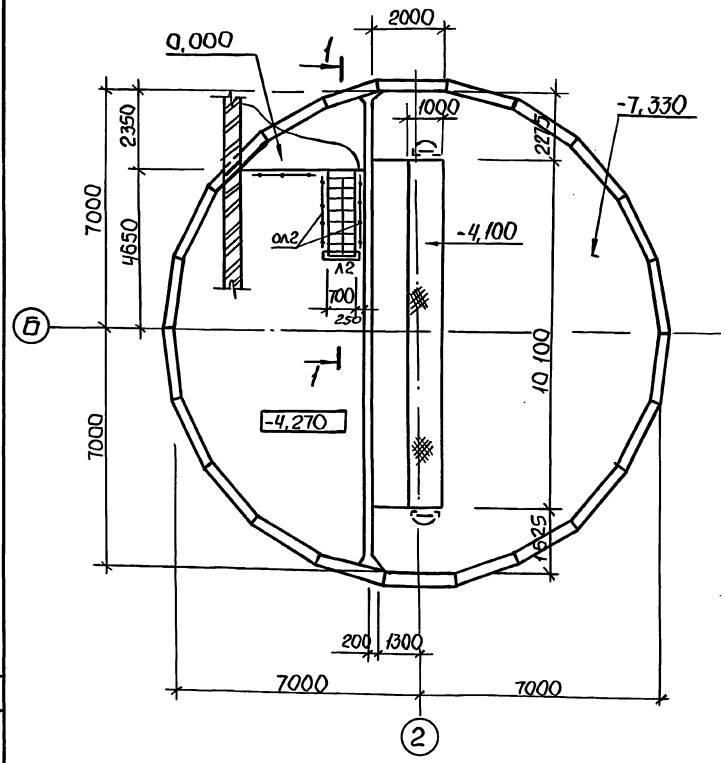


## Схема расположения металлических лестниц и площадок на отм. -7.330

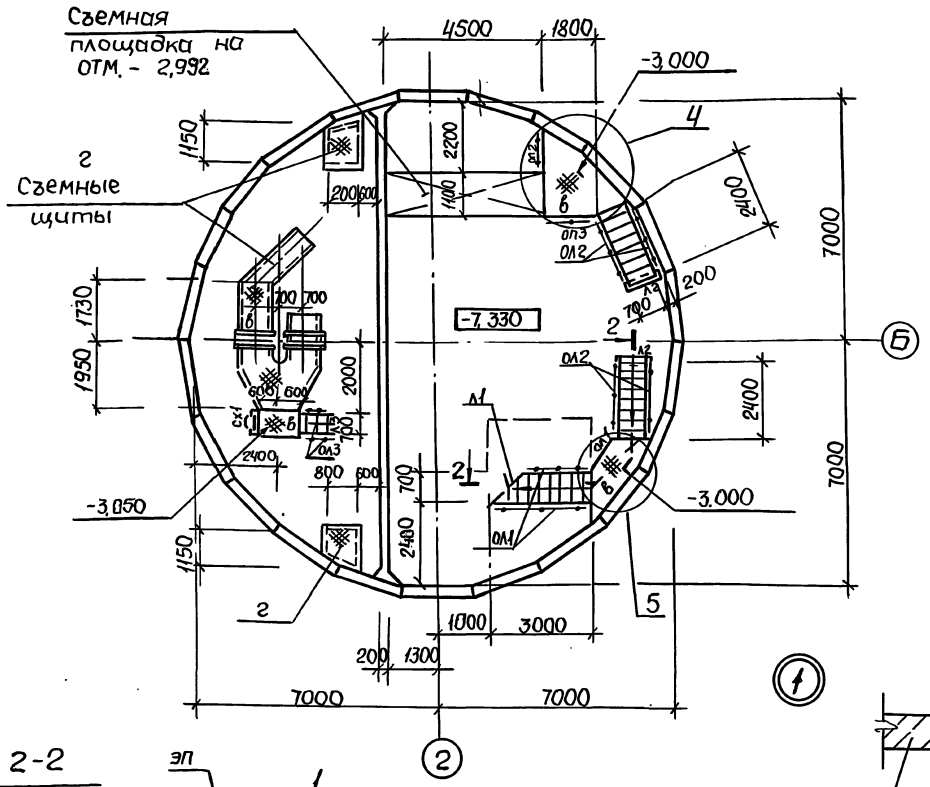


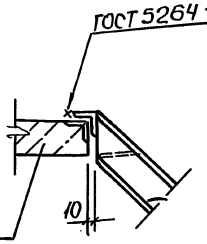


Площадка железобетонная

Общие указания см. лист 1.

## 1-1

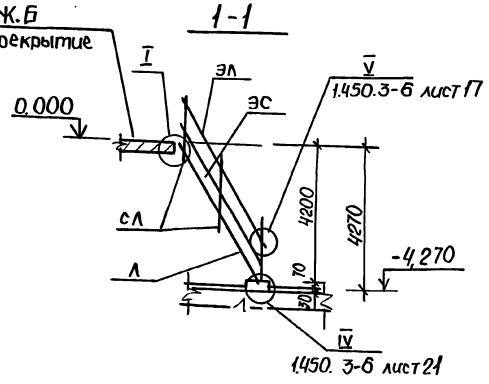


## 2-2

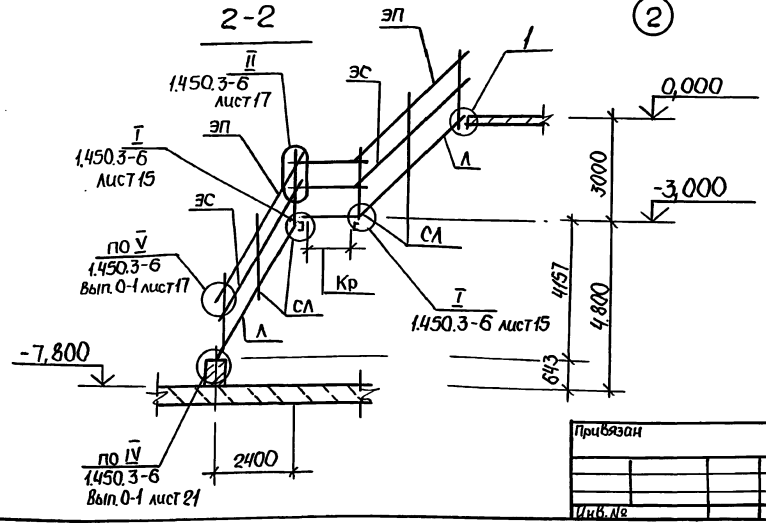


| | | | | | | |
|---|---|---|---|---|---|---|
| Привязан | | Нач. отд. | Шейко | | ТП902-1-170.91-КМ2 | |
| | | Н. контр. | Сокальская | | | |
| | | Гл. спец. | Власенко | | | |
| | | Зав. гр. | Мозалова | | | |
| | | Инж. | Новгородцева | | | |
| Инв. № | | Провер. | Шильмавер | | | |

| | | | |
|---|---|---|---|
| Канализационная насосная станция производительностью 600-2000 м³/ч, H=30-55 м с решетками-дробилками | Стадия | Лист | Листов |
| | Р | 4 | |
| Схема расположения лестниц и площадок на отм. -4,300 и -7,300 (начало) | Госстрой СССР СВКП Харьковский Водоканалпроект | | |

25017-05 27

Формат А2

Альбом 5

# Схема расположения кронштейнов и опор под трубопровод

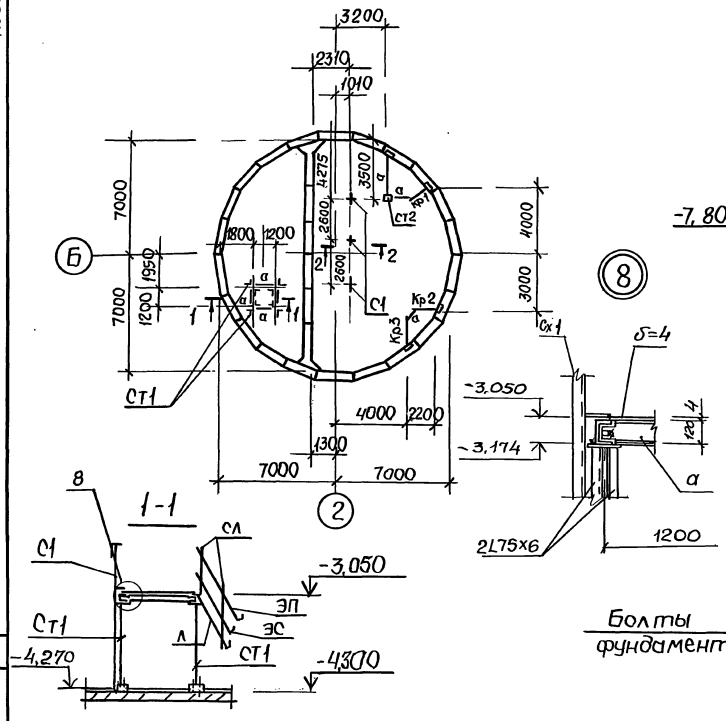








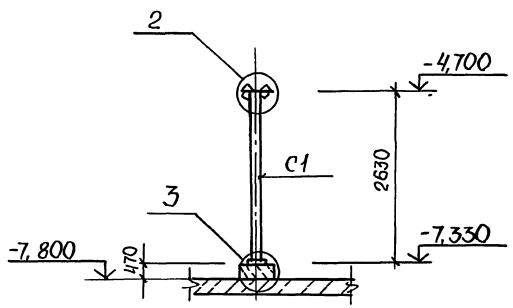


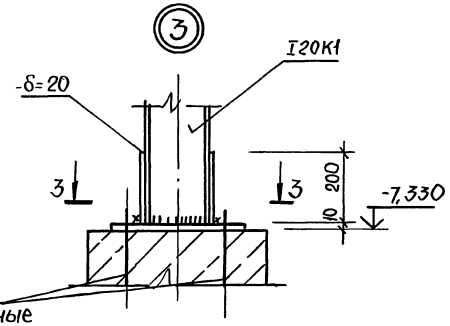


Болты фундаментные

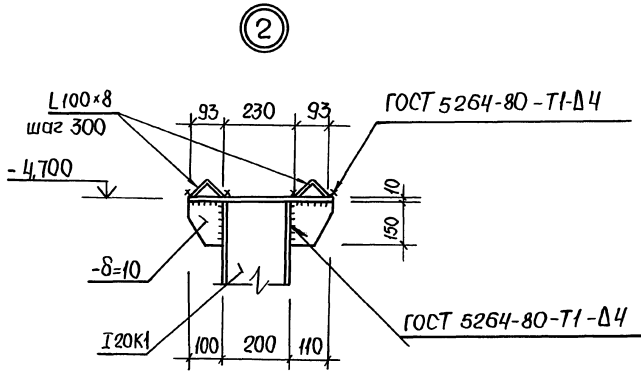


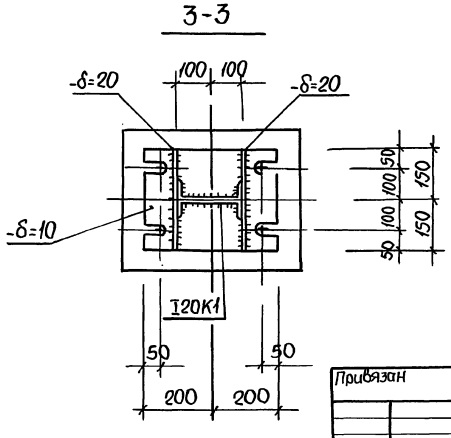


## Ведомость элементов

| Марка | Сечение: Эскиз | Поз. | Состав | Опорные усилия: M тс.м | N тс | Q тс | Группа капитальности | Марка металла | Примечание |
|---|---|---|---|---|---|---|---|---|---|
| Л1 | ЛХФ45-30,7 | | 1.450.3-6 | Вып.1 | | шт.1 | | | 115,3 кг |
| Л2 | ЛХФ60-24,7 | | 1.450.3-6 | Вып.1 | | шт.3 | | | 65,7 кг |
| Л3* | ЛХФ60-18,7 | | 1.450.3-6 | Вып.1 | | шт.1 | | | 48,9 кг |
| ОЛ1 | СЛХ45л (п) | | 1.450.3-6 | Вып.1 | | шт.2 | | | 2,8 кг |
| | ЭПЛХ45-30 | | 1.450.3-6 | Вып.1 | | шт.2 | | | 7,7 кг |
| | ЭСЛХ45-30 | | 1.450.3-6 | Вып.1 | | шт.2 | | | 6,6 кг |
| ОЛ2 шт.3 | СЛХ60л (п) | | 1.450.3-6 | Вып.1 | | шт.2 | | | 3,6 кг |
| | ЭПЛХ60-24 | | 1.450.3-6 | Вып.1 | | шт.2 | | | 4,7 кг |
| | ЭСЛХ60-24 | | 1.450.3-6 | Вып.1 | | шт.2 | | | 4,0 кг |
| ОЛ3* | СЛХ60-л(п) | | 1.450.3-6 | Вып.1 | | шт.2 | | | 3,6 кг |
| | ЭПЛХ60-18 | | 1.450.3-6 | Вып.1 | | шт.2 | | | 3,4 кг |
| | ЭСЛХ60-18 | | 1.450.3-6 | Вып.1 | | шт.2 | | | 2,92 кг |
| ОП1 | СПХ | | 1.450.3-6 | Вып.1 | | шт.2 | | | 2,7 кг |
| | ЭППХ-9 | | 1.450.3-6 | Вып.1 | | шт.1 | | | 1,6 кг |
| | ЭСПХ-9 | | 1.450.3-6 | Вып.1 | | шт.1 | | | 1,4 кг |
| | ЭБПХ-9 | | 1.450.3-6 | Вып.1 | | шт.1 | 4 | С235 | 2,9 кг |
| ОП2 | СПХ | | 1.450.3-6 | Вып.1 | | шт.2 | | | 2,7 кг |
| | ЭППХ-12 | | 1.450.3-6 | Вып.1 | | шт.1 | | | 2,2 кг |
| | ЭСПХ-12 | | 1.450.3-6 | Вып.1 | | шт.1 | | | 1,8 кг |
| | ЭБПХ-12 | | 1.450.3-6 | Вып.1 | | шт.1 | | | 3,3 кг |
| ОП3 | СПХ | | 1.450.3-6 | Вып.1 | | шт.2 | | | 2,4 кг |
| | ЭППХ-18 | | 1.450.3-6 | Вып.1 | | шт.1 | | | 3,3 кг |
| | ЭСПХ-18 | | 1.450.3-6 | Вып.1 | | шт.1 | | | 2,8 кг |
| | ЭБПХ-18 | | 1.450.3-6 | Вып.1 | | шт.1 | | | 5,0 кг |
| СХ1 | СХ 22 | | 1.450.3-6 | Вып.1 | | шт.1 | | | 37,5 кг |
| | ДПУХ 45 | | 1.450.3-6 | Вып.1 | | шт. 2 | | | 0,26 кг |
| | ДПУХ60 | | 1.450.3-6 | Вып.1 | | шт. 8 | | | 0,25 кг |
| | ДПУХ 135 | | 1.450.3-6 | Вып.1 | | шт. 2 | | | 0,26 кг |
| | ДСУГ 135 | | 1.450.3-6 | Вып.1 | | шт.2 | | | 0,25 кг |
| | Болт | | М12 | | | шт.100 | | | 17,0 кг |

Продолжение спецификации см. листб

Стремянку Сх1 укоротить на 100 мм

Привязан

Инв.№

| | | |
|---|---|---|
| Нач. отд. | Шейко | |
| Н. контр. | Соколовская | |
| Гл. спец. | Власенко | |
| Зав. гр. | Мазилова | |
| Инж. | Новгородова | |
| Провер. | Шишкивер | |

**ТП902-1-170.91 - КМ2**

Канализационная насосная станция производительностью 600-2000 м³/ч, H=30-55 м с решетками-дробилками

Схема расположения лестниц площадок на отм. -4,500 и -7,330 (продолжение)

| Стадия | Лист | Листов |
|---|---|---|
| Р | 5 | |

Госстрой СССР СВКП Харьковский Водоканалпроект

25017-05 28

Формат А2

Инв.№ подл. | Подп. и дата | Взам. инв.№ | Инв.№ дубл. | Подп. и дата | Инв.№ подл. | Ст. спец. то | Мачковский

Альбом 5

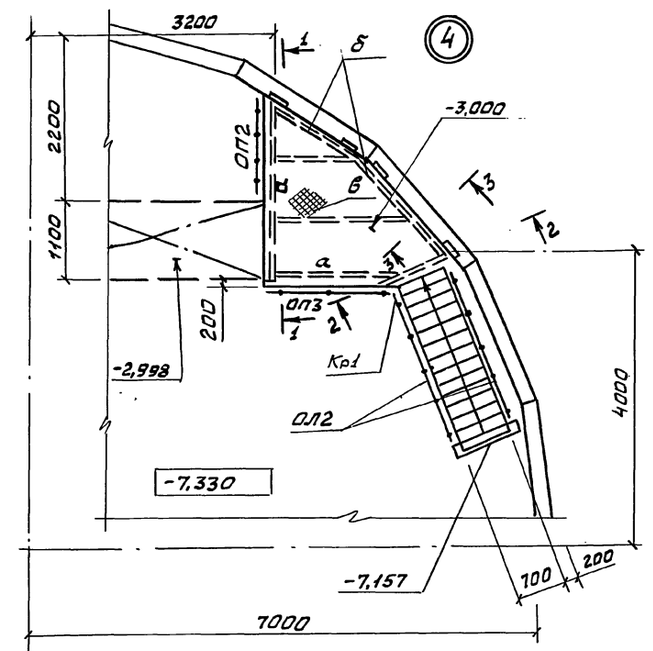


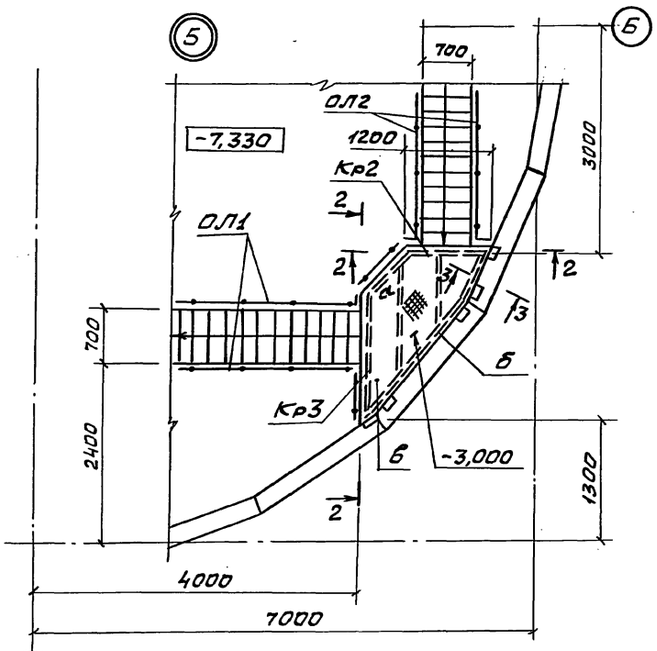


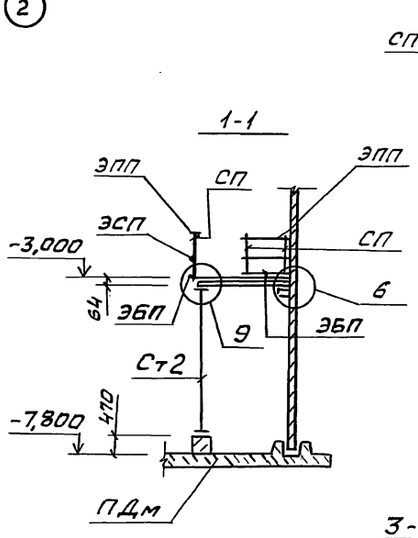


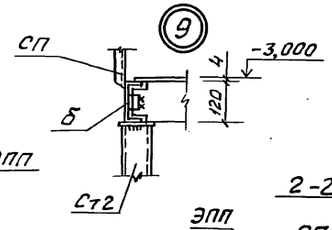


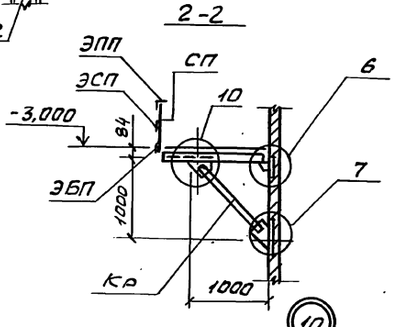


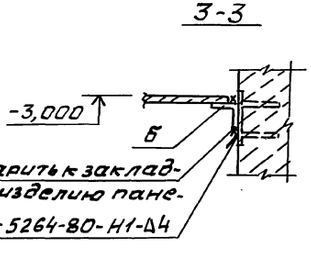


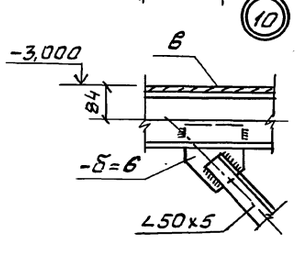


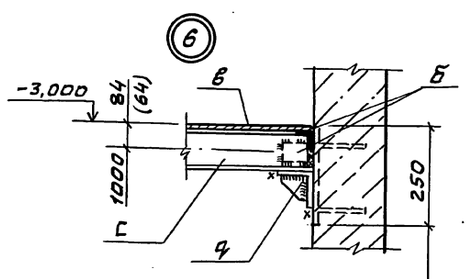


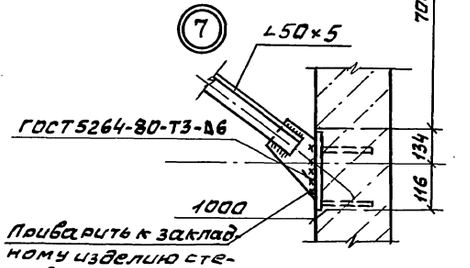


## Ведомость элементов

| Марка | Сечение: Эскиз | Поз | Сечение: Состав | Опорные усилия: M тс.м | N т.с | Q тс | Группа конструкций | Марка металла | Примечание |
|---|---|---|---|---|---|---|---|---|---|
| а | | | [12 | конструктивно | | | 4 | С235 | 99,8кг |
| б | | | ∠50×5 | конструктивно | | | | | 24,4кг |
| в | 1 2 | 1 | рифл.ст δ=4 | | | | | | 262,0кг |
| | | 2 | -4×50 | | | | | | 14,7кг |
| г | 1 3 2 шаг 800 | 1 | рифл.ст δ=4 | | | | | | 278,6кг |
| | | 2 | -4×50 | | | | | | 26,1кг |
| | | 3 | •10А-I | | | | | | 4,6кг |
| д | 1 2 | 1 | ∠63×5 | | | | | | 0,9кг |
| | | 2 | -δ=6 | | | | | | 1,8кг |
| С1 шт.3 | 4 1-1 3 1 2630 2 шаг 800 | 1 | I20К1 | по гибкости | | | | С245 | 106,7кг |
| | | 2 | -δ=10 | | | | | С235 | 9,4кг |
| | | 3 | -δ=20 | | | | | | 18,8кг |
| | | 4 | ∠100×8 | | | | | С245 | 5,9кг |
| Ст1 шт4 | 2 1 1-1 980 | 1 | 2∠75×5 | по гибкости | | | | | 17,2кг |
| | | 2 | -δ=10 | | | | | | 6,3кг |
| Ст2 шт1 | 2 1 1 1-1 3 4210 4 шаг 800 2 | 1 | 2[12 | по гибкости | | | | | 87,5кг |
| | | 2 | -δ=10 | | | | | | 9,4кг |
| | | 3 | -δ=20 | | | | | | 6,2кг |
| | | 4 | -δ=10 | | | | | | 3,0кг |
| Кр1 | 1 1000 2 3 1000 | 1 | [16 | конструктивно | | | | С235 | 14,2кг |
| | | 2 | ∠50×5 | конструктивно | | | | | 5,3кг |
| | | 3 | -δ=6 | | | | | | 5,6кг |
| Кр2 | 1 1000 2 3 200 1000 | 1 | [16 | конструктивно | | | | | 17,0кг |
| | | 2 | ∠50×5 | конструктивно | | | | | 5,9кг |
| | | 3 | -δ=6 | | | | | | 5,6кг |
| Кр3 | 1 3 1000 2 600 1000 | 1 | [16 | конструктивно | | | | | 22,4кг |
| | | 2 | ∠50×5 | конструктивно | | | | | 7,8кг |
| | | 3 | -δ=6 | | | | | | 5,6кг |
| | ДСУХ-45 | | 1.450.3-6 | Вып.1 | | шт.2 | | | 0,13кг |
| | ДСУХ 60 | | 1.450.3-6 | Вып.1 | | шт.8 | | | 0,12кг |

1. Л3* и ОЛ3* укоротить по месту.
2. Обозначение в скобках дано для сечения 1-1.

Согласовано
Гл.спец.тр Пучковский
Взам.инв.№
Подп. и дата
Инв.№ подл.

Привязан
Инв.№

| | | |
|---|---|---|
| Нач.отд | Шейко | |
| Н.контр | Сокольская | |
| Гл.спец | Власенко | |
| Зав.гр | Мазалова | |
| Инж. | Новгородцева | |
| Провер | Шильмовер | |

ТП 902-1-170.91-КМ2

Канализационная насосная станция производительностью 600-2000 м³/ч, H=30-55м с решетками-дробилками

| Стадия | Лист | Листов |
|---|---|---|
| Р | 6 | |

Схема расположения лестниц и площадок на отм. -4,300 и -7,330 (окончание)

Госстрой СССР ВПО Харьковский Водоканалпроект

Альбом 5

## Схема расположения металлических щитов на отм. -4,800

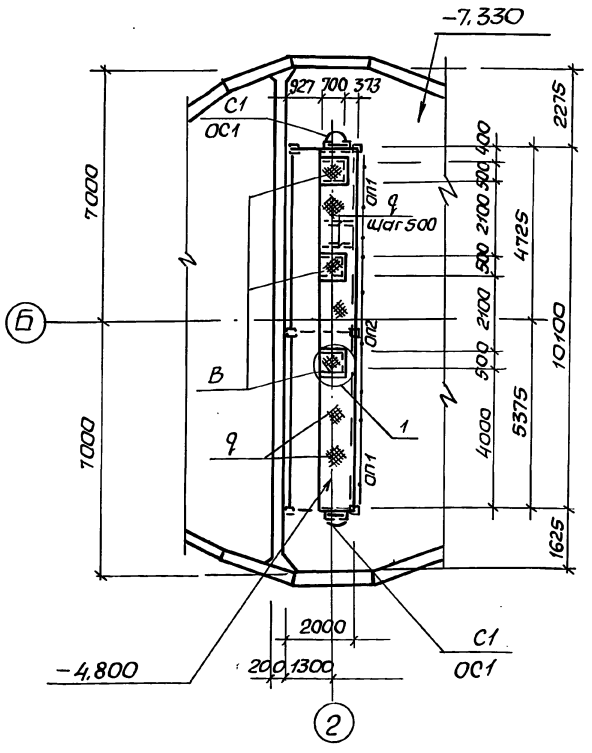


## Схема расположения металлических щитов на отм. -4,100

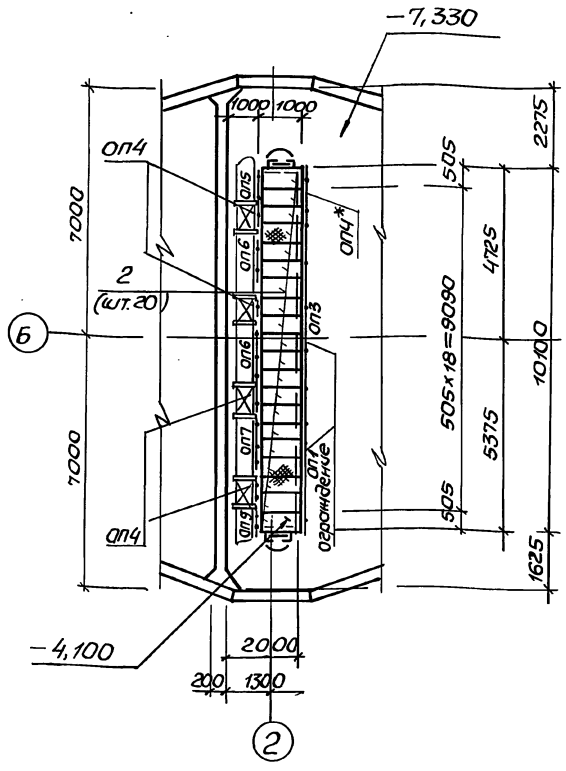


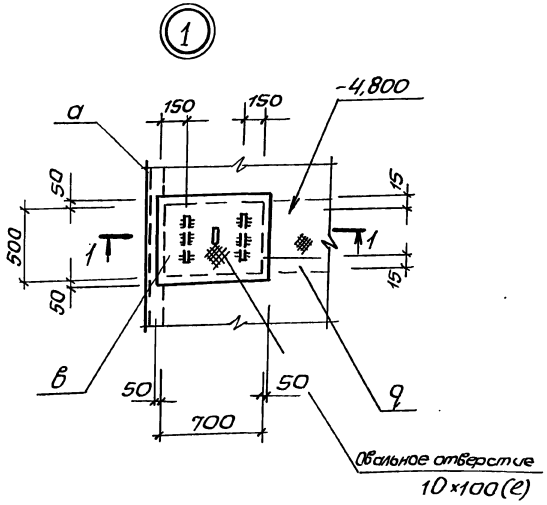


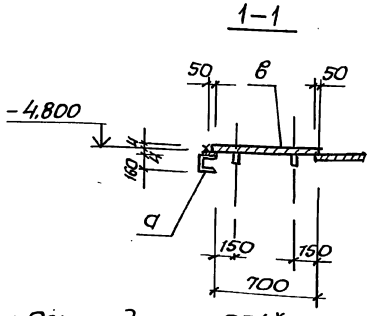


1. Ограждение ОП4* устанавливается при отсутствии площадки П1.
2. Щиты „2"- съемные.
3. Общие указания см. лист 1.

## Ведомость элементов

| Марка | Сечение эскиз | Поз. | Состав | Опорные усилия M тс м | N тс | Q тс | Группа капсто | Марка металла | Примечание |
|---|---|---|---|---|---|---|---|---|---|
| С1 | СХ-46 | | 1.450.3-6 | Вып.1 | | шт.2 | | | 15,0 кг |
| ОС1 | ОГС-24,4 | | 1.450.3-6 | Вып.1 | | шт.2 | | | 23,6 кг |
| | СПХ | | 1.450.3-6 | Вып.1 | | шт.2 | | | 2,7 кг |
| ОП1 | ЭППХ-27 | | 1.450.3-6 | Вып.1 | | шт.1 | | | 4,9 кг |
| шт.3 | ЭСПХ-27 | | 1.450.3-6 | Вып.1 | | шт.1 | | | 4,2 кг |
| | ЭБПХ-27 | | 1.450.3-6 | Вып.1 | | шт.1 | | | 7,6 кг |
| | СПХ | | 1.450.3-6 | Вып.1 | | шт.2 | | | 2,7 кг |
| ОП2 | ЭППХ-48 | | 1.450.3-6 | Вып.1 | | шт.1 | | | 8,8 кг |
| шт.1 | ЭСПХ-48 | | 1.450.3-6 | Вып.1 | | шт.1 | | | 7,5 кг |
| | ЭБПХ-48 | | 1.450.3-6 | Вып.1 | | шт.1 | 4 | С235 | 13,6 кг |
| | СПХ | | 1.450.3-6 | Вып.1 | | шт.2 | | | 2,7 кг |
| ОП3 | ЭППХ-60 | | 1.450.3-6 | Вып.1 | | шт.1 | | | 10,9 кг |
| | ЭСПХ-60 | | 1.450.3-6 | Вып.1 | | шт.1 | | | 9,3 кг |
| шт.1 | ЭБПХ-60 | | 1.450.3-6 | Вып.1 | | шт.1 | | | 16,9 кг |
| |  | 1 | Тр Д32 | | ℓ=120 | шт.1 | | | |
| ОП4 | | 2 | L50х5 | | | шт.1 | | | 3,77 кг |
| шт.5 | | 3 | -4х40 | | | шт.1 | | | 1,26 кг |
| | | 4 | ф20А-I | | ℓ=1100 | шт.2 | | | 2,7 кг |
| | СПХ | | 1.450.3-6 | Вып.1 | | шт.2 | | | 2,7 кг |
| ОП5 | ЭППХ-9 | | 1.450.3-6 | Вып.1 | | шт.1 | | | 1,6 кг |
| | ЭСПХ-9 | | 1.450.3-6 | Вып.1 | | шт.1 | | | 1,4 кг |
| шт.2 | ЭБПХ-9 | | 1.450.3-6 | Вып.1 | | шт.1 | | | 2,9 кг |
| | СПХ | | 1.450.3-6 | Вып.1 | | шт.2 | | | 2,7 кг |
| ОП6 | ЭППХ-15 | | 1.450.3-6 | Вып.1 | | шт.1 | | | 2,7 кг |
| шт.2 | ЭСПХ-15 | | 1.450.3-6 | Вып.1 | | шт.1 | | | 2,3 кг |
| | ЭБПХ-15 | | 1.450.3-6 | Вып.1 | | шт.1 | | | 4,2 кг |
| | СПХ | | 1.450.3-6 | Вып.1 | | шт.2 | | | 2,7 кг |
| ОП7 | ЭППХ-12 | | 1.450.3-6 | Вып.1 | | шт.1 | | | 2,2 кг |
| шт.1 | ЭСПХ-12 | | 1.450.3-6 | Вып.1 | | шт.1 | | | 1,8 кг |
| | ЭБПХ-12 | | 1.450.3-6 | Вып.1 | | шт.1 | | | 3,3 кг |

Инв.№ подл. | Подпись и дата | Взам. инв.№ | Сл. отец. ТО Лунгевский | Сигнализации

Привязан

Инв.№

| | | |
|---|---|---|
| Начата | Шейко | |
| Н.контр. | Сокольская | |
| Гл.спец. | Власенко | |
| Зав.гр. | Мазалова | |
| Инж. | Новгородцев | |
| Провер. | Цимлова | |

ТП902-1-170.91-КМ2

Канализационная насосная станция производительностью 600-2000 м³/ч, H=30-55м с решетками-дробилками

| Стадия | Лист | Листов |
|---|---|---|
| Р | 7 | |

Схема расположения площадок на отм. -4,800 и -4,100 (Начало)

Госстрой СССР СВНИПХарьковский ВОДОКАНАЛПРОЕКТ

25017-05 30 Копир. Майстренко Формат А2

Альбом 5

## Схема расположения металлических балок на отм. -4,800

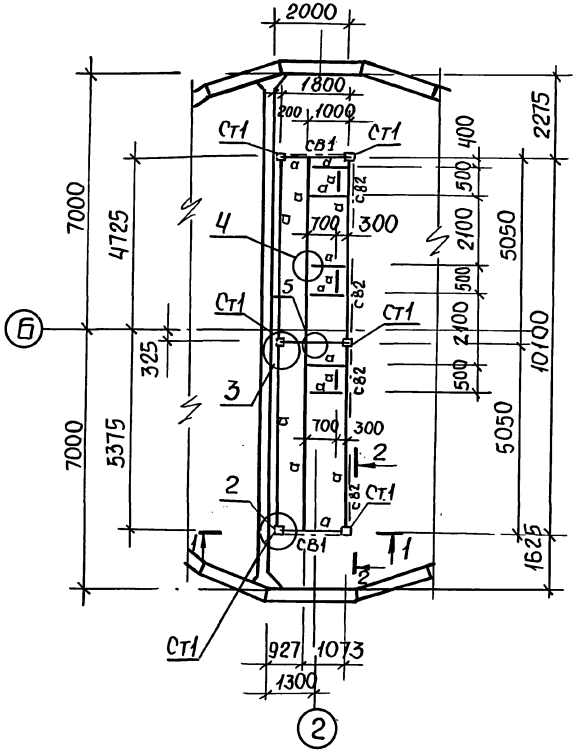


## Схема расположения металлических балок на отм. -4,100

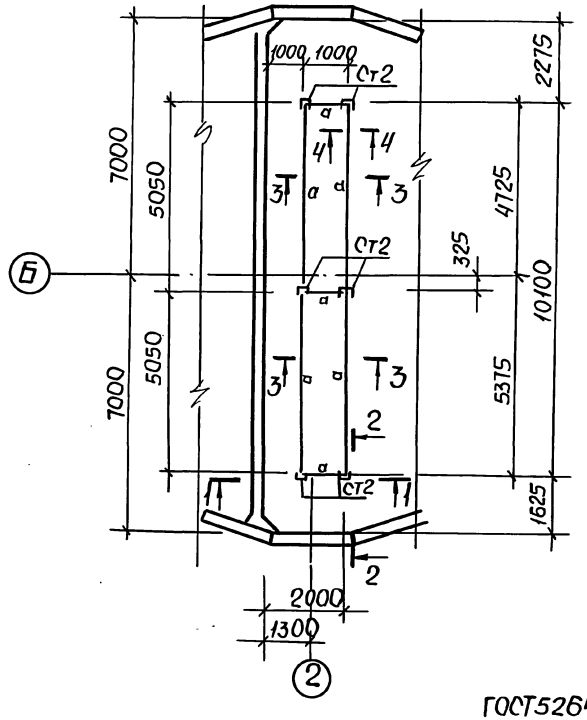


## 1-1

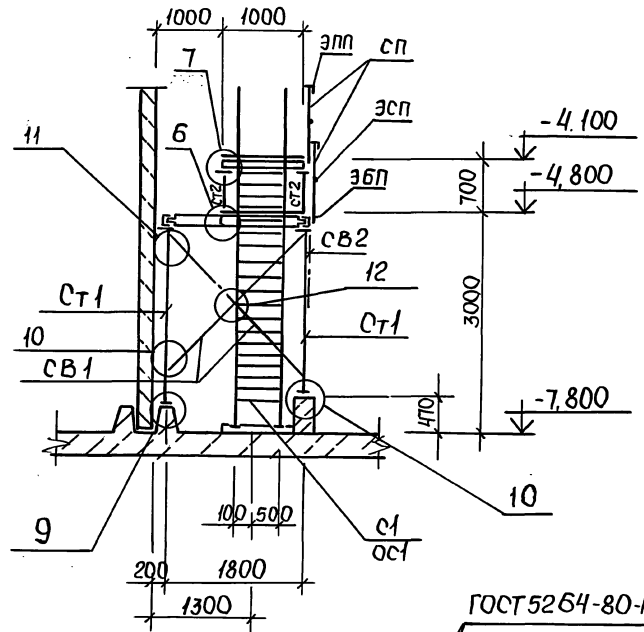


## 2-2

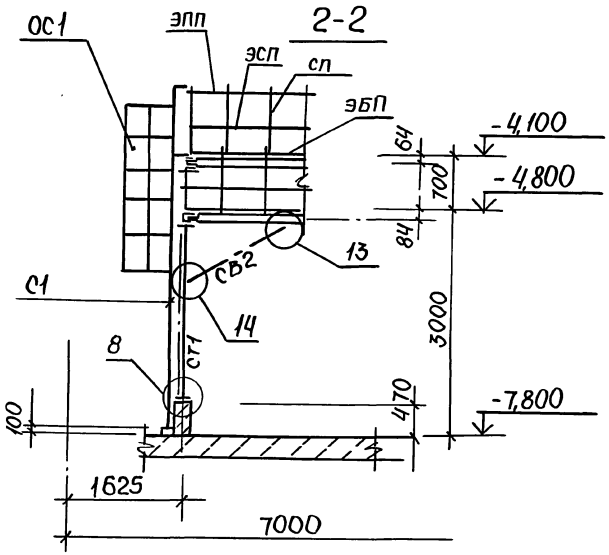


## 3-3

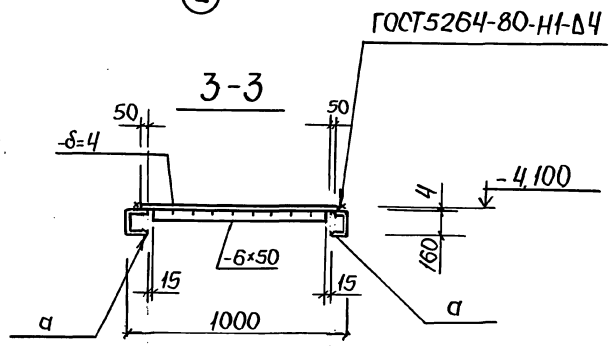


## 4-4

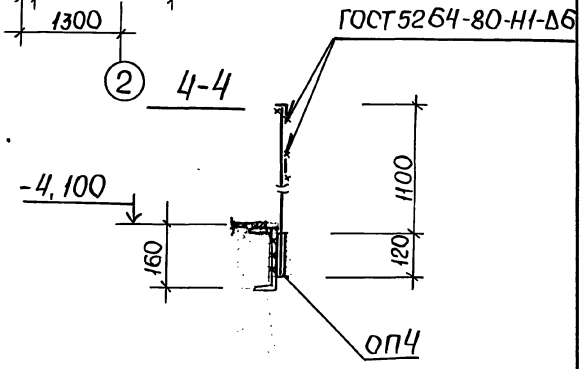


1. Узлы 2...7 см. лист 9
2. Узлы 8...14 см. лист 10

| | | | |
|---|---|---|---|
| Нач. отд. | Шейко | | |
| Н. контр. | Сокольская | | |
| Гл. спец. | Власенко | | |
| Зав. гр. | Мазалова | | |
| Инж. | Новгородцева | | |
| Провер. | Шильновер | | |

Привязан

Инв. №

**ТП 902-1-170.91 -КМ2**

Канализационная насосная станция производительностью 600-2000 м³/ч, H=30-55м с решетками-дробилками

| Стадия | Лист | Листов |
|---|---|---|
| Р | 8 | |

Схема расположения площадок на отм. -4,800 и -4,100 (продолжение)

ГОССТРОЙ СССР СВКП ХАРЬКОВСКИЙ ВОДОКАНАЛПРОЕКТ

25017-05 31

Формат А2

Альбом 5

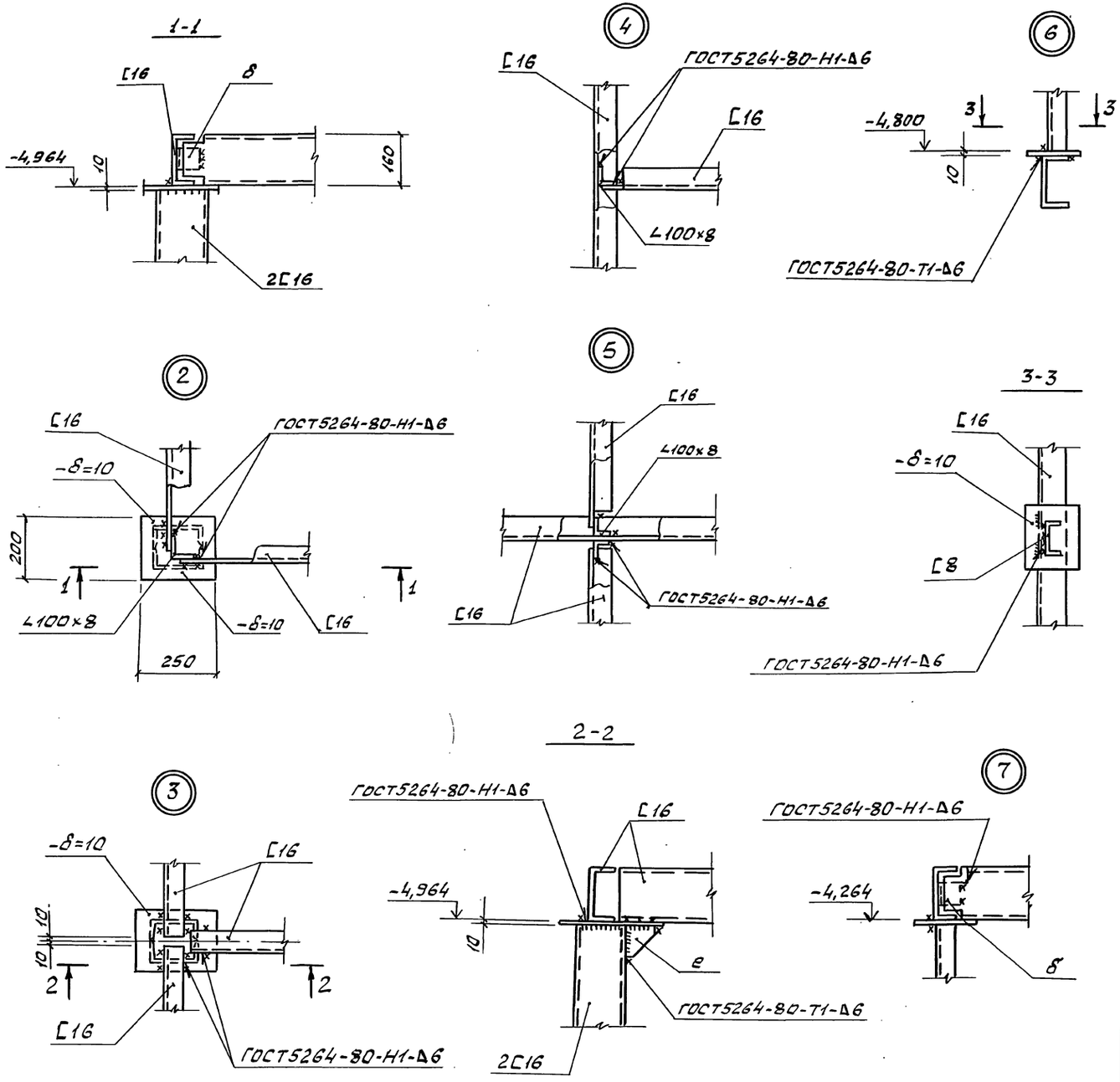


## Ведомость элементов

| Марка | Сечение: Эскиз | Поз. | Состав | Опорные усилия: M тс,м | N тс | Q тс | Группа констр. | Марка металла | Примечание |
|---|---|---|---|---|---|---|---|---|---|
| в шт.3 | 1 3 2 470 | 1 | Рифл.ст4 | | | | 4 | С235 | 16,7кг |
| | | 2 | -6×50 | | | | | | 1,1 кг |
| | | 3 | •10А-I | | | | | Ст3кп | 0,5кг |
| г шт.20 | 1 3 2 970 | 1 | Рифл.ст4 | | | | | С235 | 16,7кг |
| | | 2 | -6×50 | | | | | | 2,3кг |
| | | 3 | •10А-I | | | | | Ст3кп | 0,5кг |
| д | 1 2 | 1 | Рифл.ст4 | | | | | С235 | 290кг |
| | | 2 | -6×50 | | | | | | 70кг |
| Ст1 шт.6 | 2 2366 1 1 2 1-1 1 3 4 шаг 600 | 1 | 2[16 | по гибкости | | | | С255 | 66,3кг |
| | | 2 | -δ=10 | | | | | С235 | 6,2кг |
| | | 3 | -δ=20 | | | | | | 24,3кг |
| | | 4 | -δ=10 | | | | | | 3,0кг |
| Ст2 шт.6 | 2 536 1 1 2 1-1 1 | 1 | [8 | по гибкости | | | | | 3,81кг |
| | | 2 | -δ=10 | | | | | | 6,2кг |
| а | | | [16 | | | | | С255 | 950кг |
| СВ1 шт.2 | 2 2500 1 2 | 1 | 2∠75×6 | конструктивно | | | | С255 | 48,7кг |
| | | 2 | -δ=6 | | | | | С235 | 9,4кг |
| СВ2 шт.4 | 1 1 2 1500 | 1 | 2∠75×6 | конструктивно | | | | С255 | 29,2кг |
| | | 2 | -δ=6 | | | | | С235 | 1,8кг |
| е | 1 2 | 1 | ∠63×5 | | | | | | 0,9кг |
| | | 2 | -δ=6 | | | | | | 1,8кг |
| б | | | ∠100×8 | | | | | С255 | 1,9кг |

| | | | |
|---|---|---|---|
| Нач.отд | Шейко | | ТП 902-1-170.91-КМ2 |
| Н.контр | Сокольская | | |
| Гл.спец | Власенко | | Канализационная насосная станция производительностью 600-2000 м³/ч, H=30-55 м с решетками-дробилками |
| Зав.гр | Мазалова | | |
| Инж. | Новгородцева | | |
| Провер | Шильмовер | | Схема расположения площадок на отм. -4,800 и -4,100 (продолжение) |

| Стадия | Лист | Листов |
|---|---|---|
| Р | 9 | |

Госстрой СССР Союзводоканалниипроект Харьковский Водоканалпроект

Привязан

Инв. №

Согласовано: Гл.спец.ТО Лучковский; Взам.инв.№; Подп.и дата; Инв.№подл.

25017-05 32 Формат А2

Альбом 5

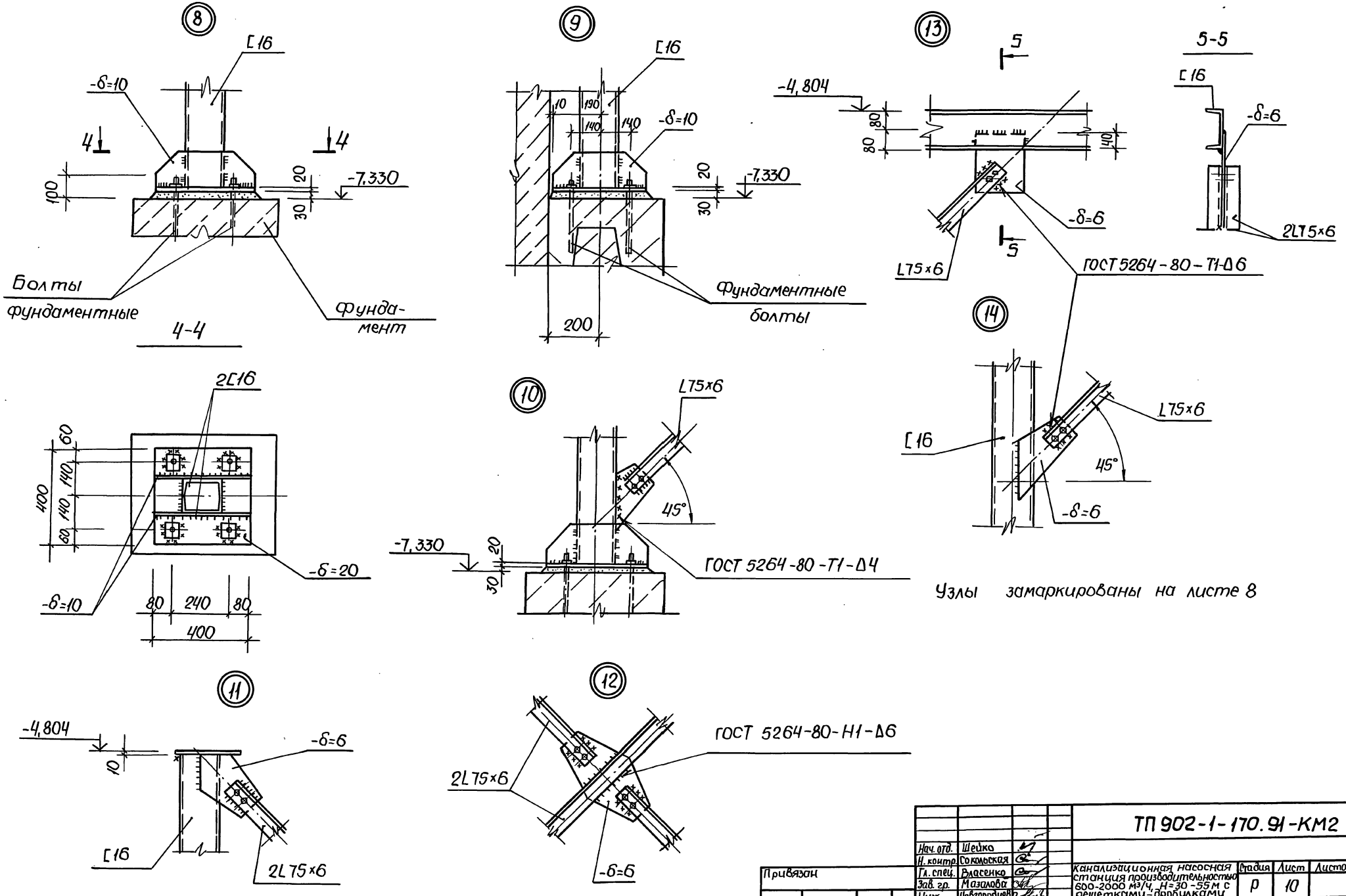


Узлы замаркированы на листе 8

| | | | | |
|---|---|---|---|---|
| Нач. отд. | Шейко | | | ТП 902-1-170.91-КМ2 |
| Н. контр. | Сокольская | | | |
| Гл. спец. | Власенко | | | Канализационная насосная станция производительностью 600-2000 м³/ч, Н=30-55 м с решетками-дробилками |
| Зав. гр. | Мазалова | | | Стадия: Р; Лист: 10; Листов: |
| Инж. | Новгородцев | | | Схема расположения площадок на отм. -4,800 и -4,100 (окончание) |
| Провер. | Шильмовер | | | ГОССТРОЙ СССР СВКП ХАРЬКОВСКИЙ ВОДОКАНАЛПРОЕКТ |

Привязан

Инв. №

Инв. № подл. | Подпись и дата | Взам. инв. № | Гл. спец. ТО | Лукавская

25017-05 33

Формат А2

Альбом 5

## Схема расположения сёмной площадки

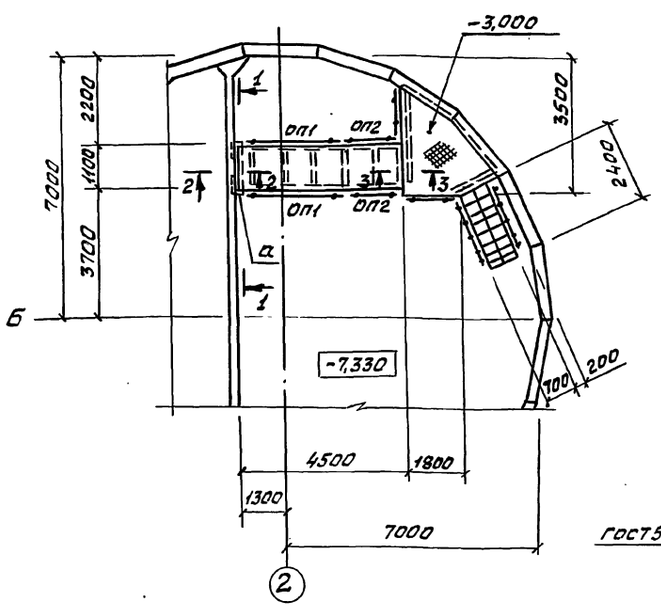


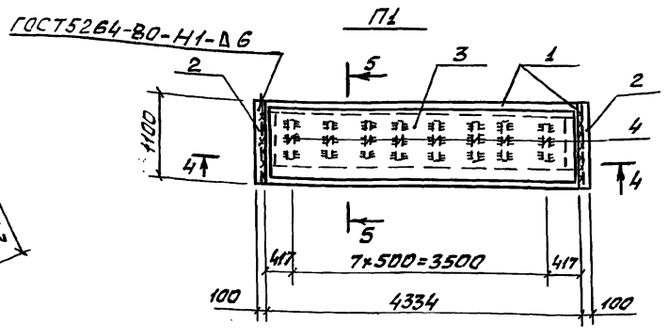


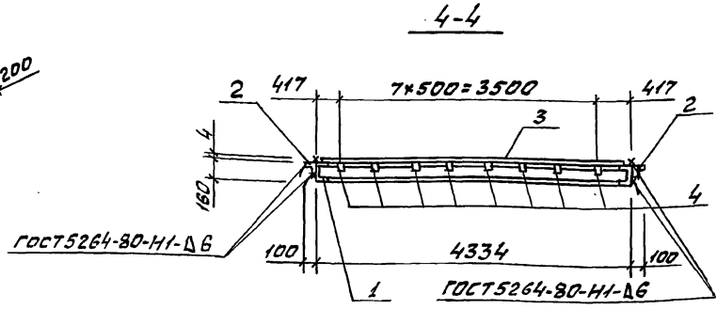


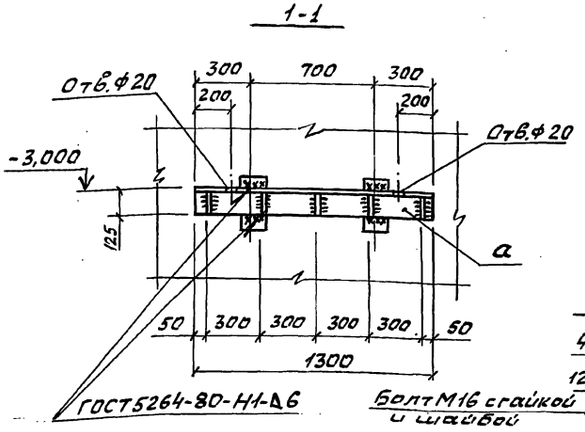


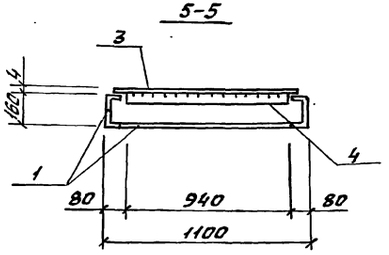


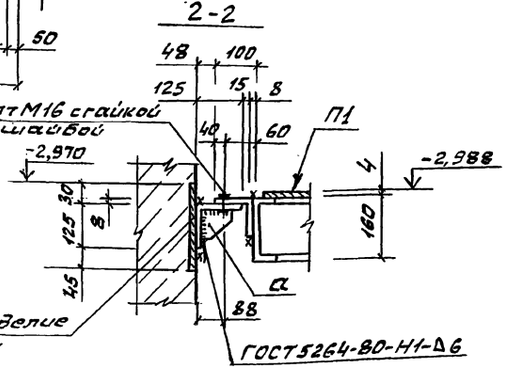


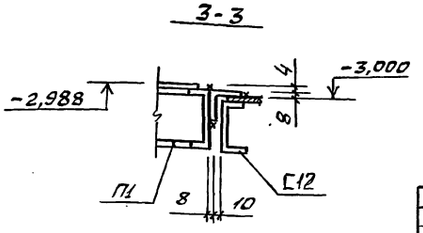


### Ведомость элементов

| Марка | Сечение: Эскиз | Поз. | Состав | Опорные усилия: M тс.м | N тс | Q тс | Группа конструкций | Марка металла | Примечание |
|---|---|---|---|---|---|---|---|---|---|
| | | | Площадка П1 | | | | | | |
| П1 | | 1 | [16 | конструктивно | | | 4 | С255 | 153,4 кг |
| | | 2 | L100×100×8 | конструктивно | | | | | 26,8 кг |
| | | 3 | Прокл. ст. δ=4 | | | | | С235 | 154,5 кг |
| | | 4 | -50×6 | | | | | | 17,7 кг |
| а | 1 2 | 1 | 125×125×9 | | | | | С255 | 22,5 кг |
| | | 2 | δ=10 | | | | | | 6,1 кг |
| | | | Болт М16 с гайкой и шайбой | | | шт.2 | | | 2,64 кг |
| ОП1 шт.2 | СПХ | | 1.450.3-6 | Вып.1 | | шт.2 | | | 2,7 кг |
| | ЭППХ-30 | | 1.450.3-6 | Вып.1 | | шт.1 | | | 5,5 кг |
| | ЭСПХ-30 | | 1.450.3-6 | Вып.1 | | шт.1 | | | 4,7 кг |
| | ЭБПХ-30 | | 1.450.3-6 | Вып.1 | | шт.1 | | С235 | 8,5 кг |
| ОП2 шт.2 | СПХ | | 1.450.3-6 | Вып.1 | | шт.2 | | | 2,7 кг |
| | ЭППХ-15 | | 1.450.3-6 | Вып.1 | | шт.1 | | | 2,7 кг |
| | ЭСПХ-15 | | 1.450.3-6 | Вып.1 | | шт.1 | | | 2,3 кг |
| | ЭБПХ-15 | | 1.450.3-6 | Вып.1 | | шт.1 | | | 4,2 кг |
| | Д.ППХ | | 1.450.3-6 | Вып.1 | | шт.2 | | | 0,27 кг |
| | Д.СПХ | | 1.450.3-6 | Вып.1 | | шт.2 | | | 0,13 кг |
| | Д.БПХ | | 1.450.3-6 | Вып.1 | | шт.2 | | | 0,62 кг |
| | Болт М12 | | | | | шт.12 | | | 12,2 кг |

Общие указания см. лист 1.

Согласовано
Гл.спец.ТО Луковский

Инв.№ подл. | Подп. и дата | Взам.инв.№

| | | | | | |
|---|---|---|---|---|---|
| Привязан | Нач.отд. | Шейко | | ТП 902-1-170.91-КМ2 | |
| | Н.контр. | Сокольская | | | |
| | Гл.спец. | Власенко | | | |
| | Зав.гр. | Мазалова | | | |
| | Инж. | Новгородцева | | | |
| Инв.№ | Провер. | Шильмова | | | |

| Канализационная насосная станция производительностью 600-2000 м³/ч, H=30-55 м с решетками-дробилками | Стад. | Лист | Листов |
|---|---|---|---|
| | Р | 11 | |
| Схема расположения сёмной площадки П1 | Госстрой СССР ГПИИ Харьковский Водоканалпроект | | |

25017-05 34

Формат А2

# Типовой проект 902-1-170.91

## Канализационная насосная станция производительностью 600-2000 м³/ч напором 30-55 м при глубине заложения подводящего коллектора 4,0 м (сборно-монолитный вариант)

## Альбом 5

## Изделия



Альбом 5

Содержание выпуска


| Обозначение документа | Наименование | Стр. |
|---|---|---|
| | Содержание выпуска | 34 |
| 902-1-170.91 -КН2.И.ТТ | Технические требования | 34 |
| -КН2.И.01 | Панель перегородочная ПГ66-1Ш.Р, ПГ66-2Ш.У | 35 |
| -КН2.И.РС1 | Ведомость расхода стали | 35 |
| -КН2.И.02 | Панель перегородочная ПГ1, ПГ2 | 36,37 |
| -КН2.И.03 | Панель перегородочная ПГ3... ПГ6 | 37.39 |
| -КН2.И.РС2 | Ведомость расхода стали | 39 |
| -КН2.И.04 | Панель 1ПС66-1Ш.Р1; 1ПС66-1Ш.У1 | |
| | 1ПС66-1Ш.Р2; 1ПС66-1Ш.У2 | 4 |
| -КН2.И.05 | Панель стеновая ПС1...ПС22 | 41..46 |
| -КН2.И.РС3 | Ведомость расхода стали | 46 |
| -КН2.И.06 | Узлы 1-4 | 47 |
| -КН2.И.07 | Каркас Кр7 | 47 |
| -КН2.И.08 | Изделие закладное МН1 | 47 |
| -КН2.И.09 | Каркас Кр1, Кр2 | 48 |
| -КН2.И.10 | Каркас Кр3, Кр4 | 48 |
| -КН2.И.11 | Каркас Кр5 | 48 |
| -КН2.И.12 | Каркас Кр6 | 48 |
| -КН2.И.13 | Сетка С1 | 49 |
| -КН2.И.14 | Сетка С2 | 49 |
| -КН2.И.15 | Сетка С3 | 49 |
| -КН2.И.16 | Сетка С4 | 49 |
| -КН2.И.17 | Сетка С5...С8 | 50 |
| -КН2.И.18 | Сетка С9...С12 | 50 |
| -КН2.И.19 | Сетка С13 | 51 |
| -КН2.И.20 | Сетка С14 | 51 |
| -КН2.И.21 | Сетка С15 | 51 |
| -КН2.И.22 | Сетка С16 | 51 |
| -КН2.И.23 | Изделие соединительное МС1...МС4, МС3ᵃ | 52 |
| -КН2.И.24 | Изделие соединительное МС5...МС7, МС5ᵃ, МС6ᵃ | (52) |


Формат А4



1. Сборные железобетонные изделия запроектированы из тяжелого бетона при условии их изготовления в заводских условиях в инвентарных стальных формах. Изделия должны изготовляться в точной соответствии с рабочими чертежами, а также требованиями ГОСТ 13015.1-81 „Изделия железобетонные и бетонные. Общие технические требования."

2. Изделия армируются арматурными сетками и каркасами.

3. Фиксация закладных изделий осуществляется путем крепления их к опалубочной форме.

4. Для строповки изделий при извлечении их из опалубочной формы при их транспортировке предусмотрено применение строповочных петель.

5. Складирование изделий производится в штабелях. Высота штабеля назначается из условия обеспечения требований техники безопасности согласно СНиП III-4-80

6. Погрузку и транспортирование изделий следует производить в соответствии с рекомендациями временных указаний по перевозке унифицированных сборных железобетонных деталей и конструкций промышленного строительства автомобильным транспортом.

7. Плоские арматурные изделия следует изготовлять при помощи контактной точечной сварки. Сварку сеток и каркасов следует производить во всех точках пересечения стержней.

8. Размеры сеток и каркасов даны по осям и торцам стержней.

9. Сварку производить в соответствии с ГОСТ 14098-85.

„Соединения сварные, арматуры и закладных изделий сборных железобетонных конструкций

10. Сварку тавровых соединений круглых стержней с листовым прокатом закладных изделий выполнять под слоем флюса.

11. Материалы прокатной стали закладных изделий принять марки Ст3кп3-1, Ст3пс5-1 для сварных конструкций по ГОСТ 535-88.

12. Катет сварных швов принять по наименьшей толщине свариваемых элементов.

| | | | |
|---|---|---|---|
| Разраб. | Новгородцев | | ТП902-1-170.91-КН2.И.ТТ |
| Провер. | Шкильмавер | | Технические требования |
| Зав.гр. | Мазалова | | Стадия Р; Лист; Листов 1 |
| Гл.спец. | Власенко | | Госстрой СССР СВКП Харьковский Водоканалпроект |
| Н.контр. | Гокольская | | |
| Нач.отд. | Шейтко | | |

Привязан

Инв.№

Копир. Майстренко

Формат А2



23817-03 35

| Инв.№ подл. | Подпись и дата | Взам. инв.№ |
|---|---|---|
| | | |

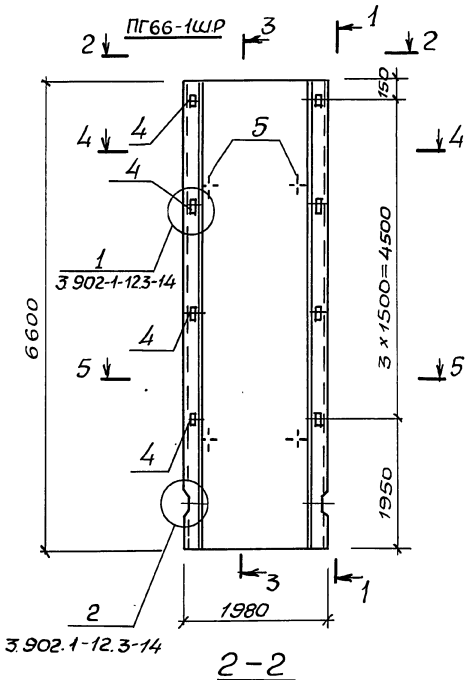


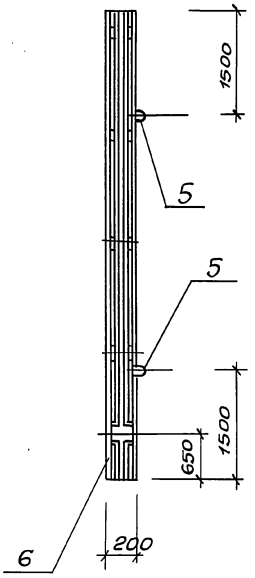


| Поз | Наименование | Кол. на изд. ПГ66-1Ш.Р | Кол. на изд. ПГ66-2Ш.У | Обозначение документа |
|---|---|---|---|---|
| 1 | Каркас Кр1 | 10 | 10 | 3.902.1-12.3-21 |
| 2 | Сетка С1 | 2 | | 902-1-170.91-КЖ2.И.13 |
| | С2 | | 2 | -КЖ2.И.14 |
| 3 | С3 | 1 | | -КЖ2.И.15 |
| | С4 | | 1 | -КЖ2.И.16 |
| 4 | Изделие закладное МН1 | 8 | — | 3.902.1-12.3-23 |
| 5 | МН8 | 4 | 4 | -27 |
| 6 | Бетон класса В25, W4, м³ | 2,46 | 2,46 | |
| | Масса панели, т | 6,15 | 6,15 | |

Технические требования см 902-1-170.91-КЖ2.И.ТТ.

Ведомость расхода стали см ТП 902-1-170.91 - КЖ2. И. РС1

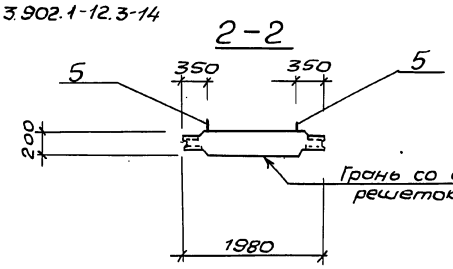


| | | | | | |
|---|---|---|---|---|---|
| Разраб | Новгородцева | | | ТП902-1-170.91 - КЖ2. И.01 | |
| Привязан | Пров. | Шильмовер | | | |
| | Рук. гр. | Мазалова | | | |
| | Гл. спец. | Власенко | | Панель перегородачная ПГ66-1Ш.Р ПГ66-2Ш.У | Стадия: Р; Лист: 1; Листов: 2 |
| | Н. контр. | Сокольская | | | Госстрой СССР СВКП Харьковский Водоканалпроект |
| Инв. № | Нач. отд. | Шейко | | | |

Формат А3

| Инв.№ подл. | Подпись и дата | Взам. инв.№ |
|---|---|---|
| | | |

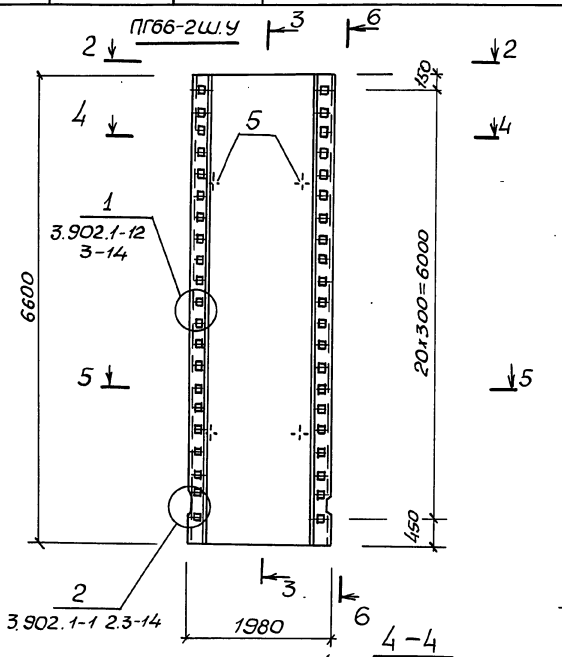


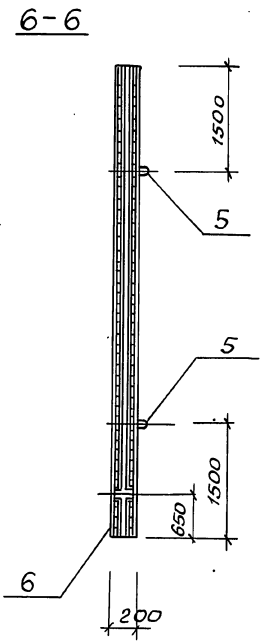


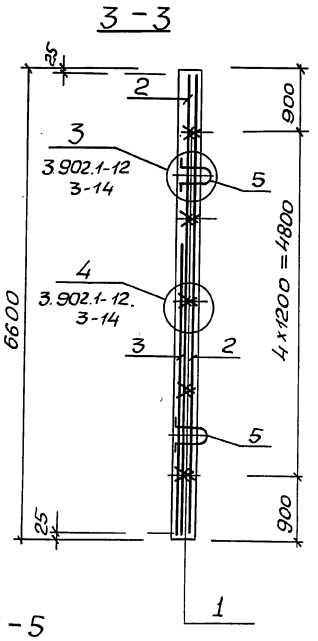


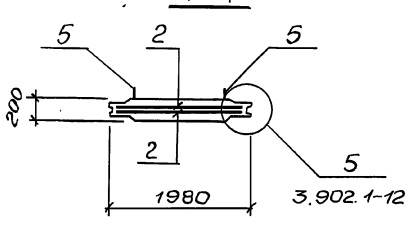


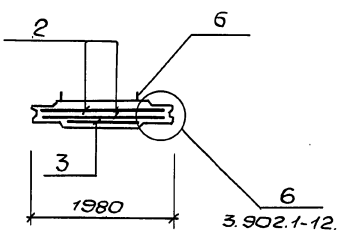


| Привязан | | | | | |
|---|---|---|---|---|---|
| Инв.№ | | | | ТП902-1-170.91-КЖ2.И.01 | Лист 2 |

Формат А3

2501-7-05 Зб

| Инв. № подл. | Подпись и дата | Взам. инв. № |
|---|---|---|
| | | |

Альбом 5

# Ведомость расхода стали на элемент, кг

| Марка элемента | Изделия арматурные | | | | | | | | | | | | Изделия закладные | | | | | | | | | | Общий расход |
|---|---|---|---|---|---|---|---|---|---|---|---|---|---|---|---|---|---|---|---|---|---|---|---|
| | Арматура класса | | | | | | | | прокат марки | | | Всего | Арматура класса | | | | | | прокат марки | | | Всего | |
| | А-I | | | А-III | | | | | Ст3пс5-1 | | | | А-I | | | А-III | | | Ст3кп3-1 | | | | |
| | ГОСТ 5781-82 | | | | | | | | ГОСТ 103-76 | | | | ГОСТ 5781-82 | | | | | | ГОСТ 103-76 | | | | |
| | ф8 | ф10 | Итого | ф8 | ф10 | ф12 | | Итого | -δ=10 | | Итого | | ф18 | | Итого | ф12 | | Итого | -δ=6 | | Итого | | |
| ПГ66-1Ш.Р | 23,7 | 52,9 | 76,6 | — | 80,8 | 26,3 | | 107,1 | | | | 183,7 | 15,8 | | 15,8 | 4,2 | | 4,2 | 11,2 | | 11,2 | 31,2 | 214,9 |
| ПГ66-2Ш.У | 23,7 | | 23,7 | 8,8 | 99,2 | 76,1 | | 184,1 | 69,5 | | 69,5 | 277,3 | 15,8 | | 15,8 | | | | | | | 15,8 | 293,1 |
| | | | | | | | | | | | | | | | | | | | | | | | |

| Привязан | | | |
|---|---|---|---|
| | | | |
| | | | |
| | | | |
| Инв. № | | | |

| | | |
|---|---|---|
| Разраб. | Новгородцев | |
| Пров. | Шильмовер | |
| Зав. гр. | Мазалова | |
| Гл. спец. | Власенко | |
| Н. контр. | Сокольская | |
| Нач. отд. | Шейко | |

ТП902-1-170.91-КЖ2.И.РС1

Ведомость расхода стали

| Стадия | Лист | Листов |
|---|---|---|
| Р | | 1 |

ГОССТРОЙ СССР СВКП ХАРЬКОВСКИЙ ВОДОКАНАЛПРОЕКТ

Формат А2

| Инв. № подл. | Подпись и дата | Взам. инв. № |
|---|---|---|
| | | |

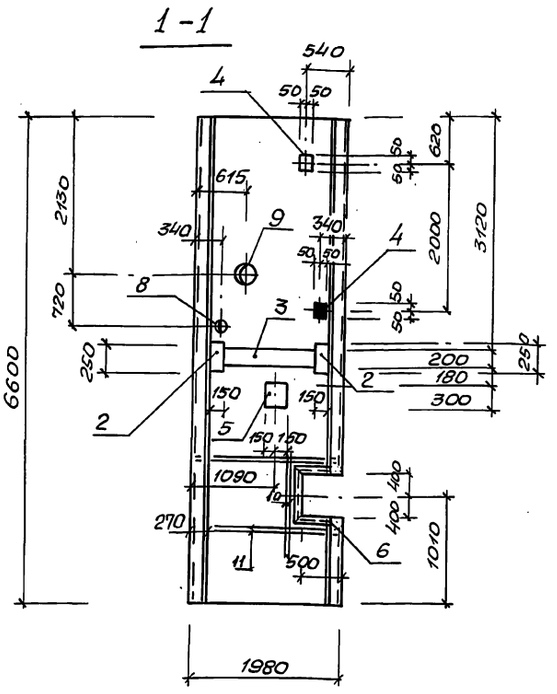


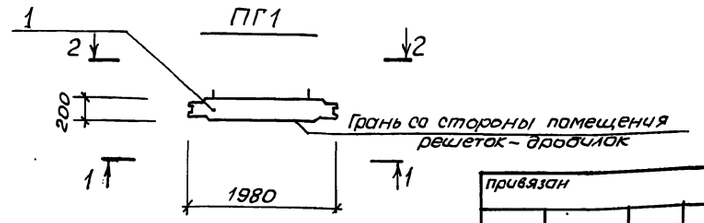


| Марка панели | Поз. | Наименование | Кол. | Обозначение документа | Масса панели, кг |
|---|---|---|---|---|---|
| ПГ1 | 1 | Панель перегородочная | | | 6150 |
| | | ПГ66-2Ш.У | 1 | 902-1-170.91-КЖ2.И.01 | |
| | | Изделие закладное | | | |
| | 2 | МН 116-6 | 2 | 1.400-15.81.120-42 | |
| | 3 | МН 130-6, м | 1,14 | 1.400-15.81.140.23 | |
| | 4 | МН 105-6 | 3 | 1.400-15.81.120-05 | |
| | 5 | МН 126-6 | 1 | 1.400-15.81.130-59 | |
| | 6 | МН 553, м | 2,52 | 1.400-15.81.550-04 | |
| | 7 | МН 122-6 | 1 | 1.400-15.81.130-35 | |
| | | Сальники набивные | | | |
| | 8 | Ду50, $l_к$=200 | 1 | 5.900-2 | |
| | 9 | Ду150, $l_к$=200 | 1 | 5.900-2 | |
| ПГ2 | 1 | Панель перегородочная | | | 6150 |
| | | ПГ66-2Ш.У | 1 | 902-1-170.91-КЖ2.И.01 | |
| | | Изделие закладное | | | |
| | 2 | МН 116-6 | 4 | 1.400-15.81.120-42 | |
| | 3 | МН 130-6, м | 1,14 | 1.400-15.81.140-23 | |
| | 4 | МН 105-6 | 5 | 1.400-15.81.120-05 | |
| | 5 | МН 126-6 | 1 | 1.400-15.81.130-59 | |
| | 9 | Сальник набивной | | | |
| | | Ду150, $l_к$=200 | 1 | 5.900-2 | |
| ПГ1 | 10 | ф16А-III, $l$=3000; 4,7кг | 4 | без черт. | |
| | 11 | ф16А-III, $l$=1800; 2,8кг | 8 | без черт. | |

| Привязан | | | |
|---|---|---|---|
| | | | |
| | | | |
| | | | |
| Инв. № | | | |

| | | |
|---|---|---|
| Разраб. | Новгородцев | |
| Пров. | Шильмовер | |
| Зав. гр. | Мазалова | |
| Гл. спец. | Власенко | |
| Н. контр. | Сокольская | |
| Нач. отд. | Шейко | |

ТП902-1-170.91-КЖ2.И.02

Панель перегородочная ПГ1, ПГ2

| Стадия | Лист | Листов |
|---|---|---|
| Р | 1 | 2 |

ГОССТРОЙ СССР СВКП ХАРЬКОВСКИЙ ВОДОКАНАЛПРОЕКТ

Копир. Майстренко

Формат А2

25017-05 37

Инв. № подл. | Подпись и дата | Взам. инв. №

## 2-2

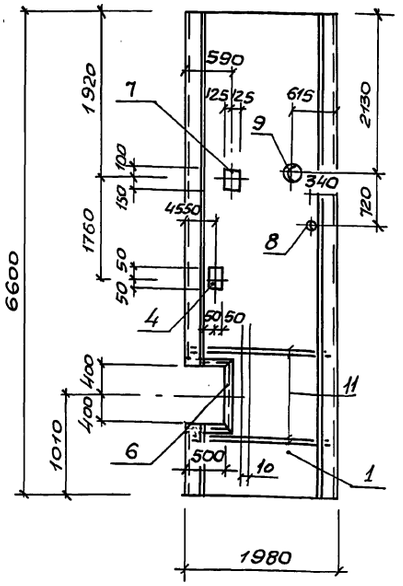


## 3-3

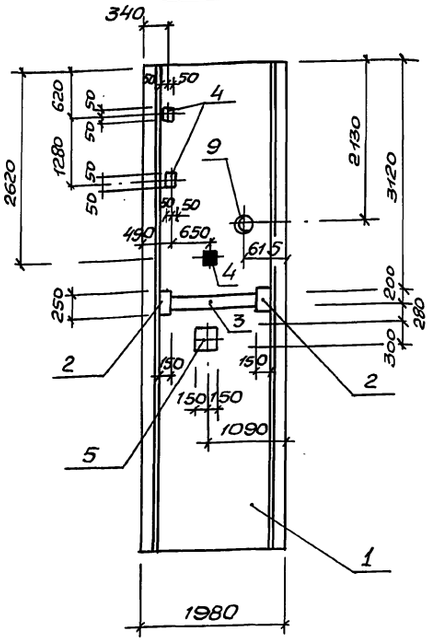


## 4-4

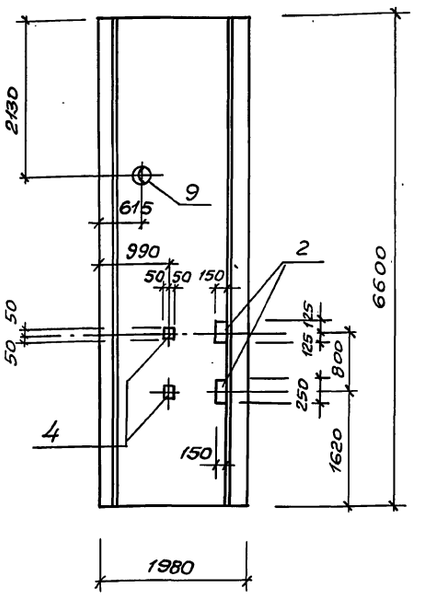


## ПГ2

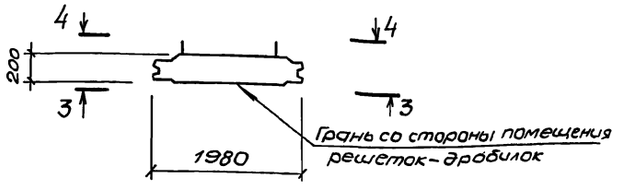


Затененные закладные изделия приварить к арматуре перегородок.

привязан

Инв. №

ТП902-1-170.91-КНН2.И.02 | Лист 2

Формат А3

Инв. № подл. | Подпись и дата | Взам. инв. №

| Марка панели | Поз. | Наименование | Кол. | Обозначение документа | Масса панели, кг |
|---|---|---|---|---|---|
| ПГ3 | | | | | 6150 |
| | 1 | Панель перегородочная | | | |
| | | ПГ66-1Ш.Р | 1 | 902-1-170.91-КНН2.И.01 | |
| | | Изделие закладное | | | |
| | 2 | МН 116-6 | 3 | 1.400-15.81.120-42 | |
| | 3 | МН 130-6, м | 1,14 | 1.400-15.81.140-23 | |
| | 4 | МН 105-6 | 2 | 1.400-15.81.120-05 | |
| | 5 | МН 126-6 | 1 | 1.400-15.81.130-59 | |
| | 6 | МН 553, м | 3,0 | 1.400-15.81.550-04 | |
| | 7 | Сальник набивной | | | |
| | | Ду-80, $\ell_к$=200 | 1 | 5.900-2 | |
| | 11 | ф16 AIII, $\ell$=3000; 4,7кг | 4 | без черт. | |
| | 12 | ф16 AIII, $\ell$=1800; 2,8кг | 8 | без черт. | |
| ПГ4 | | | | | 6150 |
| | 1 | Панель перегородочная | | | |
| | | ПГ66-1Ш.Р | 1 | 902-1-170.91-КНН2.И.01 | |
| | | Изделие закладное | | | |
| | 2 | МН 116-6 | 4 | 1.400-15.81.120-42 | |
| | 3 | МН 130-6.м | 1,14 | 1.400-15.81.140-23 | |
| | 4 | МН 105-6 | 3 | 1.400-15.81.120.05 | |
| | 5 | МН 126-6 | 1 | 1.400-15.81.550-04 | |
| | 8 | Сальник набивной | | | |
| | | Ду500, $\ell_к$=200 | 1 | 5.900-2 | |
| | | | | | |
| | 9 | ф16А-III, $\ell$=1700; 2,69кг | 16 | без черт. | |

| Марка панели | Поз. | Наименование | Кол. | Обозначение документа | Масса панели, кг |
|---|---|---|---|---|---|
| ПГ5 | | | | | 6150 |
| | 1 | Панель перегородочная | | | |
| | | ПГ66-1Ш.Р | 1 | 902-1-170.91-КНН2.И.01 | |
| | | Изделие закладное | | | |
| | 2 | МН 116-6 | 4 | 1.400-15.81.120-42 | |
| | 3 | МН 130-6, м | 1.14 | 1.400-15.81.140-23 | |
| | 4 | МН 105-6 | 2 | 1.400-15.81.120-05 | |
| | 5 | МН 126-6 | 1 | 1.400-15.81.130-59 | |
| | 8 | Сальник набивной | | | |
| | | Ду500, $\ell_к$=200 | 1 | 5.900-2 | |
| | 9 | ф16А-III, $\ell$=1700; 2,69кг | 16 | без черт. | |
| ПГ6 | | | | | 6150 |
| | 1 | Панель перегородочная | | | |
| | | ПГ66-1Ш.Р | 1 | 902-1-170.91-КНН2.И.01 | |
| | | Изделие закладное | | | |
| | 2 | МН 116-6 | 2 | 1.400-15.81.120-42 | |
| | 3 | МН 130-6.м | 1.14 | 1.400-15.81.140-23 | |
| | 4 | МН 105-6 | 3 | 1.400-15.81.120-05 | |
| | 5 | МН 126-6 | 1 | 1.400-15.81.130-59 | |
| | 7 | Сальник набивной | | | |
| | | Ду80, $\ell_к$=2000 | 1 | 5.900-2 | |
| | 10 | МН 112-6 | 1 | 1.400-15.81.120-47 | |

| | | |
|---|---|---|
| Разраб. | Новгородцев | |
| Пров. | Шильтовер | |
| Зав. гр. | Мазалова | |
| Гл. спец. | Блюсенко | |
| Н. контр. | Сокальская | |
| Нач. отд. | Шейко | |

ТП902-1-170.91-КНН2.И.03

Панель перегородочная ПГ3 ... ПГ6

| Стадия | Лист | Листов |
|---|---|---|
| Р | 1 | 4 |

ГОССТРОЙ СССР СВКП ХАРЬКОВСКИЙ ВОДОКАНАЛПРОЕКТ

привязан

Инв. №

Копир. Майстренко

Формат А3

25917-05 38

| Инв. № подл. | Подпись и дата | Взам. инв. № |
|---|---|---|
| | | |

## 1 – 1

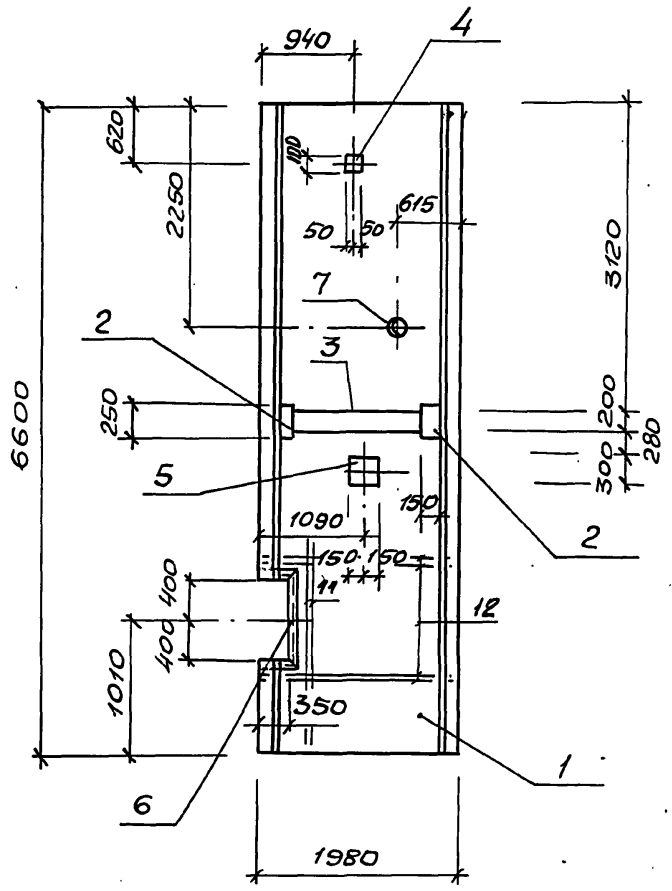


## 2 – 2

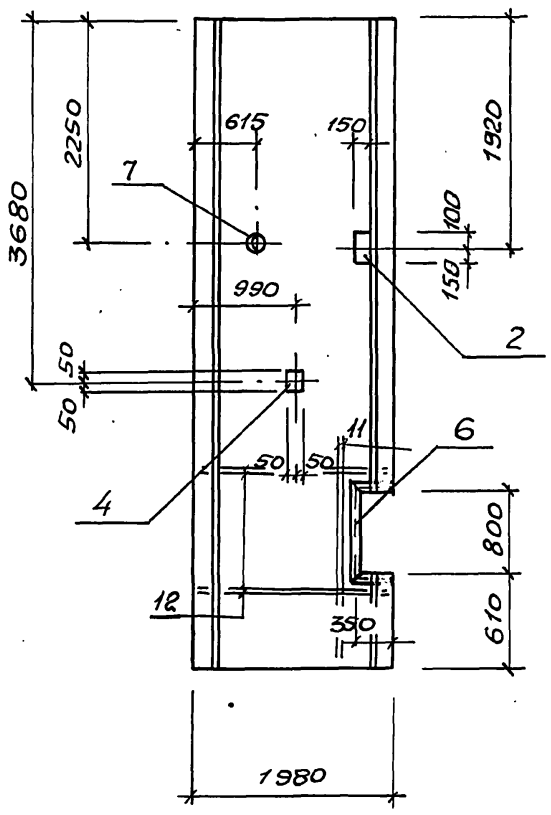


## 3 – 3

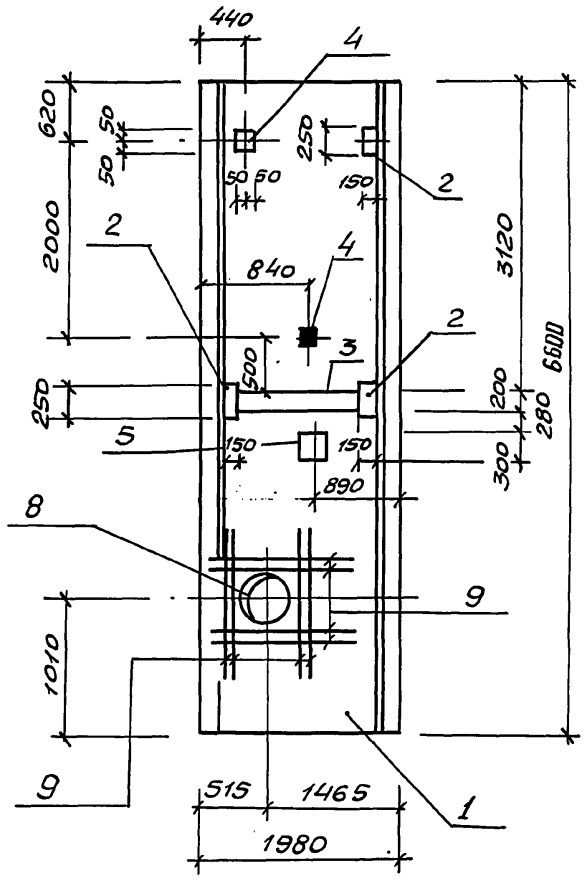


## ПГ3

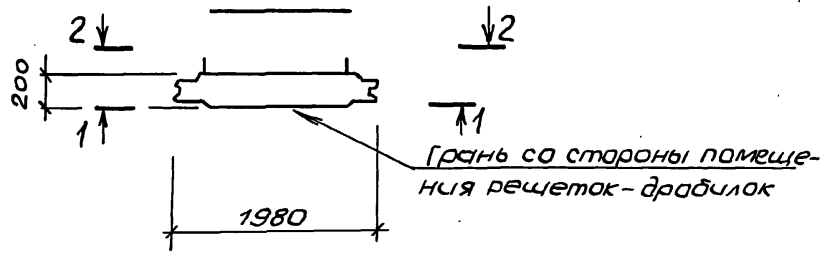


## ПГ4

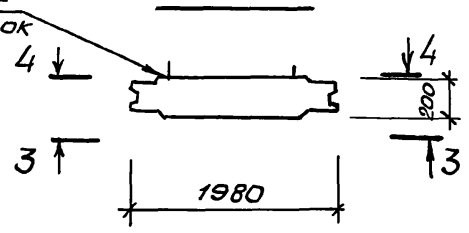


| Привязан | | | |
|---|---|---|---|
| | | | |
| | | | |
| | | | |
| Инв. № | | | |

ТП902-1-170.91-КН2.И.03 — Лист 2

Формат А3

| Инв. № подл. | Подпись и дата | Взам. инв. № |
|---|---|---|
| | | |

## 4 – 4

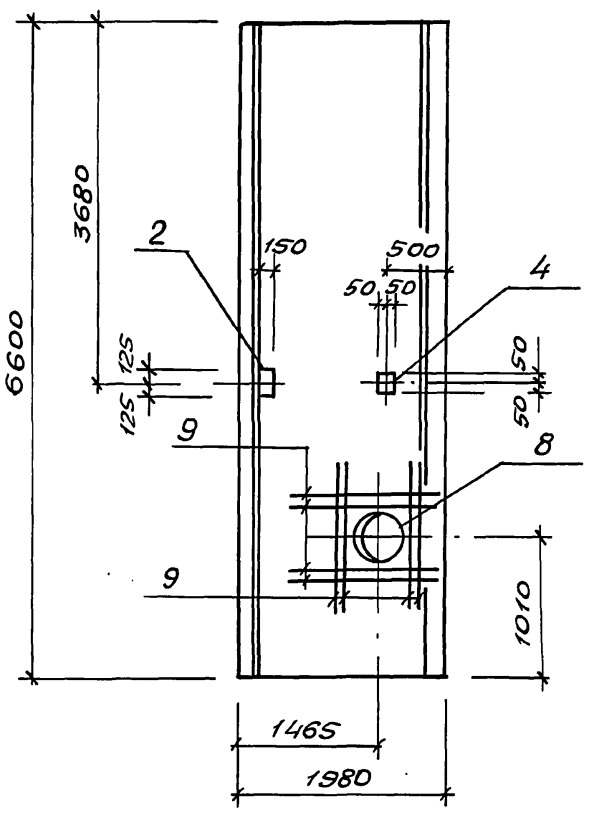


## 5 – 5

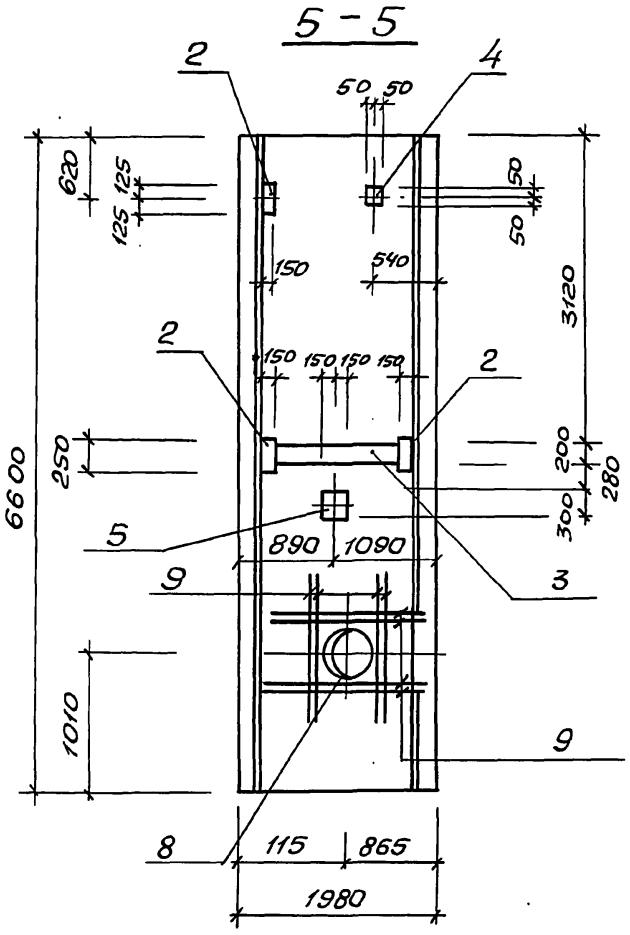


## 6 – 6

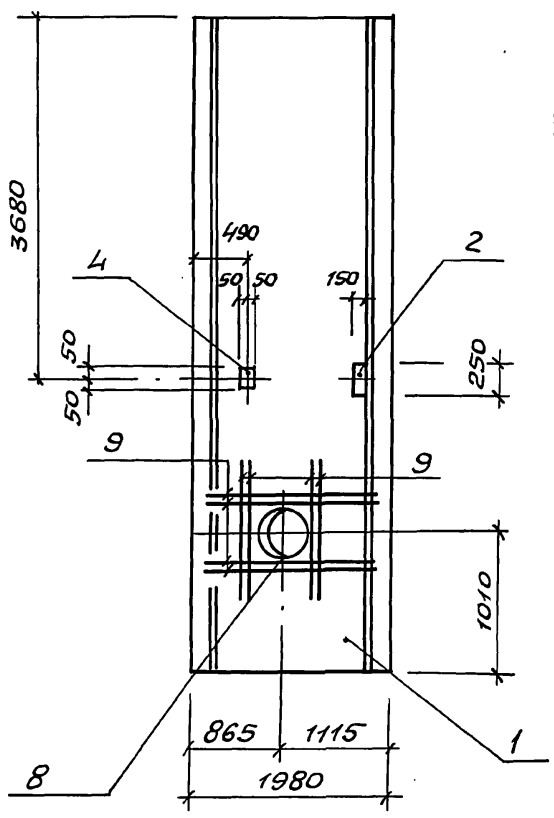


## ПГ5

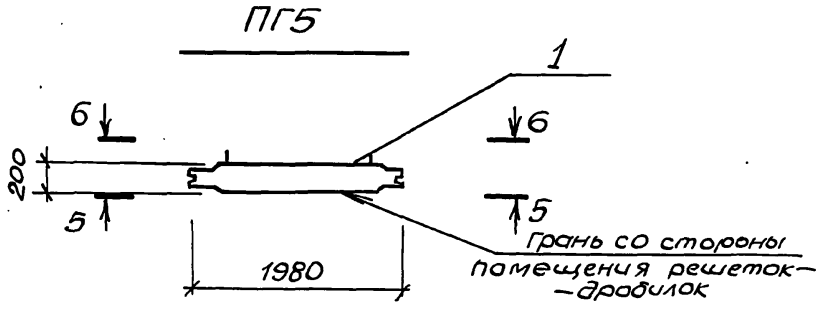


| Привязан | | | |
|---|---|---|---|
| | | | |
| | | | |
| | | | |
| Инв. № | | | |

ТП902-1-170.91-КН2.И.03 — Лист 3

Копир. Майстренко

Формат А3

25017-05 39

38

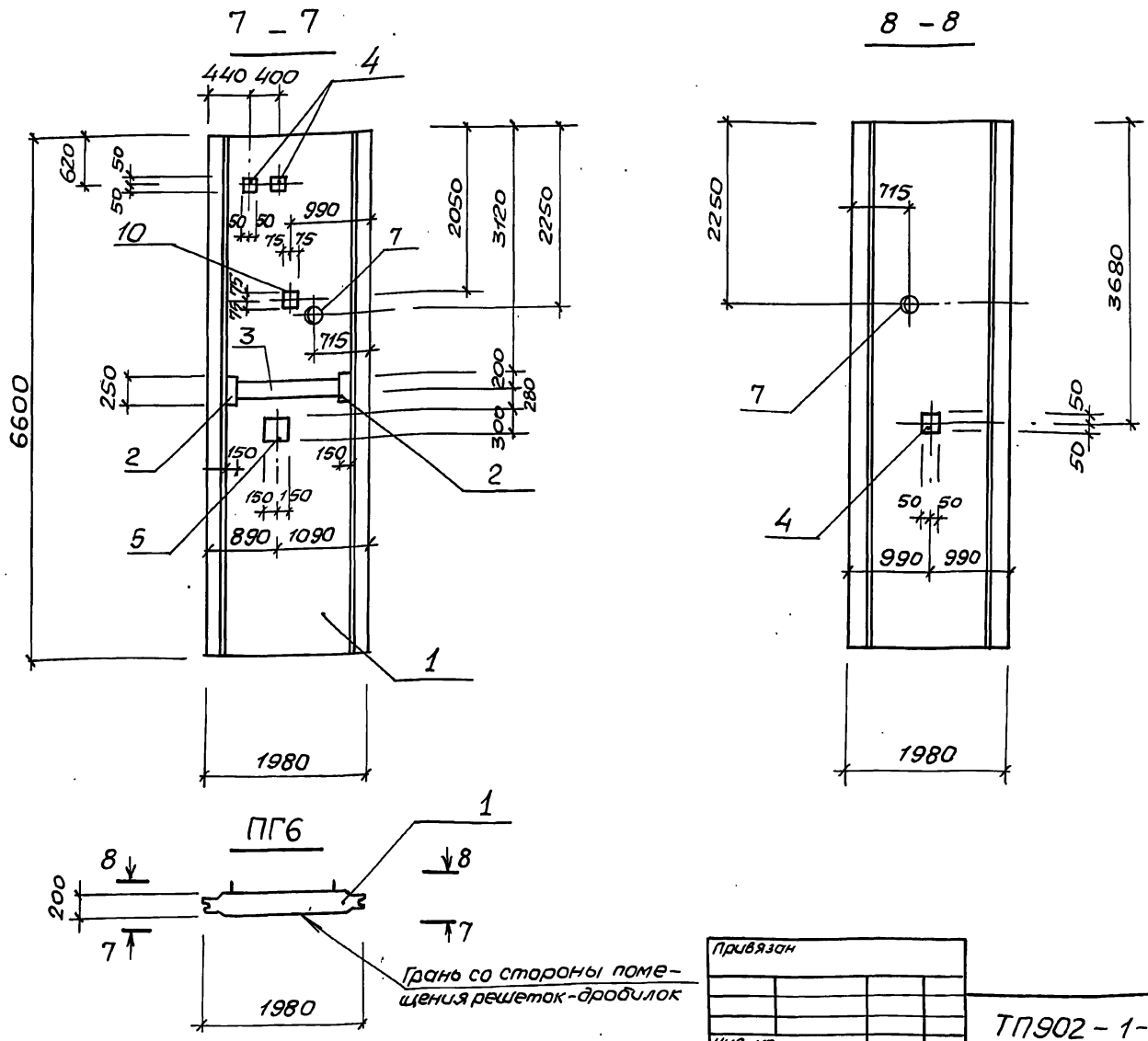


| Привязан | | | |
|---|---|---|---|
| | | | |
| | | | |
| Инв. № | | | |

ТП902 – 1 – 170.91 – КЖ2. И.03 | Лист 4

Формат А3

Инв. № подл. | Подпись и дата | Взам. инв. №

## Ведомость расхода стали на элемент, кг

| Марка элемента | Изделия закладные | | | | | | | | | | | | | | | | | | | | | Общий расход |
|---|---|---|---|---|---|---|---|---|---|---|---|---|---|---|---|---|---|---|---|---|---|---|
| | Арматура класса А-III ГОСТ 5781-82 | | | | | | Прокат марки Ст3 кп 3-1, Ст3пс 5-1 ГОСТ 103-76 | | | | | ГОСТ 8509-86 | | | | Сальники Серия 5.900-2 | | | | | | |
| | ф8 | ф10 | ф12 | ф16 | | Итого | δ=6 | δ=8 | δ=10 | | Итого | L50x5 | | | Итого | Ду50 | Ду80 | Ду150 | Ду500 | | Итого | |
| ПГ1 | 1,4 | 0,3 | 3.5 | | | 5.2 | 1.5 | 30.4 | 4.7 | | 36,6 | 13.7 | | | 13.7 | 5.8 | | 20,3 | | | 26.1 | 81.6 |
| ПГ2 | 0.5 | | 4,7 | | | 5.2 | 2.5 | 31,7 | 6,3 | | 40.5 | | | | | | | 20,3 | | | 20,3 | 66,0 |
| ПГ3 | 1.1 | | 4,1 | | | 5.2 | 1.0 | 28,1 | 5.7 | | 34,8 | 11.4 | | | 11,4 | | 6,9 | | | | 6,9 | 58,3 |
| ПГ4 | 0.3 | | 4,7 | 43.2 | | 48.2 | 1.5 | 30.9 | 6,3 | | 38.7 | | | | | | | | 57.0 | | 57.0 | 143.9 |
| ПГ5 | 0.2 | | 4.7 | 43,0 | | 47,9 | 1,0 | 30.5 | 6.3 | | 37.8 | | | | | | | | 57.0 | | 57.0 | 142.7 |
| ПГ6 | 0,3 | | 4,1 | | | 4,4 | 1,5 | 27.5 | 5.5 | | 34,5 | | | | | | 6,9 | | | | 6,9 | 45.8 |

| Привязан | | | |
|---|---|---|---|
| | | | |
| | | | |
| Инв. № | | | |

| | | |
|---|---|---|
| Разраб. | Новгородцева | |
| Пров. | Шильмовер | |
| Зав. гр. | Мазалова | |
| Гл. спец. | Власенко | |
| Н. контр. | Сокольская | |
| Нач. отд. | Шейко | |

ТП902-1-170.91-КЖ2. И.РС2

Ведомость расхода стали

| Стадия | Лист | Листов |
|---|---|---|
| Р | | 1 |

ГОССТРОЙ СССР СВКП ХАРЬКОВСКИЙ ВОДОКАНАЛПРОЕКТ

Формат А2

25017-05 40

Инв. № подл. | Подпись и дата | Взам. инв. №

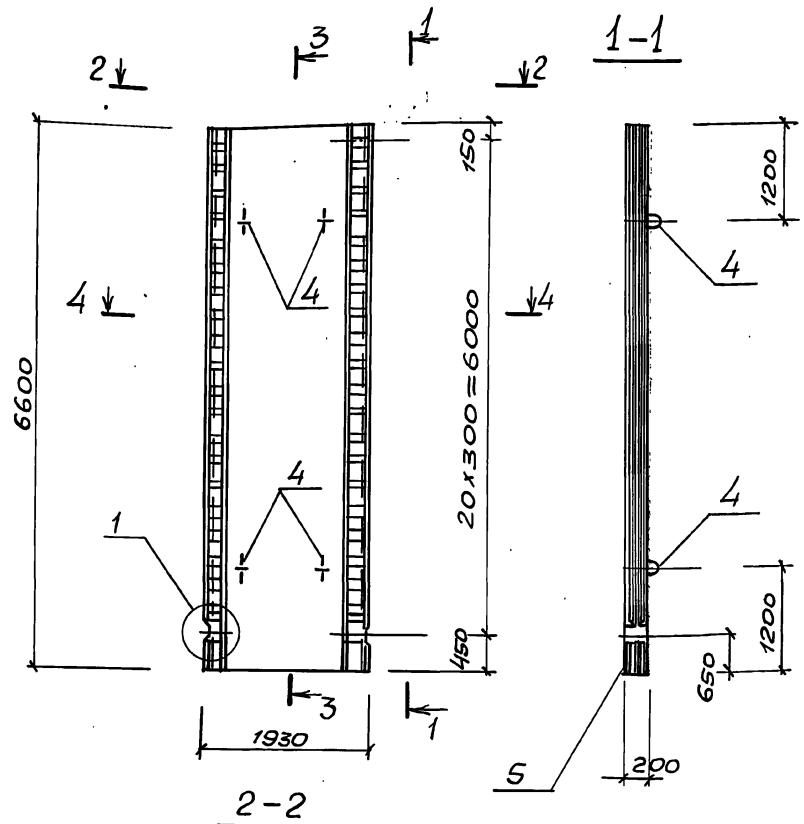


| Поз. | Наименование | Кол. на исполн. — | 01 | 02 | 03 | Обозначение документа |
|---|---|---|---|---|---|---|
| 1 | Каркас Кр7 | 10 | 10 | 10 | 10 | 902-1-170.91-КН2.И.07 |
| 2 | Сетка С5 | 1 | | | | -КН2.И.17 |
| | С6 | | 1 | | | -КН2.И.17 |
| | С7 | | | 1 | | -КН2.И.17 |
| | С8 | | | | 1 | -КН2.И.17 |
| 3 | С9 | 1 | | | | -КН2.И.18 |
| | С10 | | 1 | | | -КН2.И.18 |
| | С11 | | | 1 | | -КН2.И.18 |
| | С12 | | | | 1 | -КН2.И.18 |
| 4 | Изделие закладное МН1 | 4 | 4 | 4 | 4 | -КН2.И.08 |
| 5 | Бетон класса В25, W4, м³ | 2,42 | 2,42 | 2,42 | 2,42 | |
| | Масса панели, т | 6,04 | 6,04 | 6,04 | 6,04 | |
| | | 1ПС66-1Ш.Р1 | 1ПС66-1Ш.У1 | 1ПС66-1Ш.Р2 | 1ПС66-1Ш.У2 | |

Технические требования см. ТП 902-1-170.91-КН2.И.ТТ
Ведомость расхода стали см. лист 2

| | | | |
|---|---|---|---|
| Разраб. | Новгородцева | | ТП 902-1-170.91-КН2.И.04 |
| Пров. | Шильмовер | | Панель 1ПС 66-1Ш. Р1, 1ПС 66-1Ш. У1, 1ПС 66-1Ш. Р2, 1ПС 66-1Ш. У2 |
| Зав. гр. | Мозалова | | Стадия Р; Лист 1; Листов 2 |
| Гл. спец. | Власенка | | Госстрой СССР СКП Харьковский Водоканалпроект |
| Н. контр. | Сокольская | | |
| Нач. отд. | Шейко | | |

Привязан

Инв. №

Формат А3

Инв. № подл. | Подпись и дата | Взам. инв. №

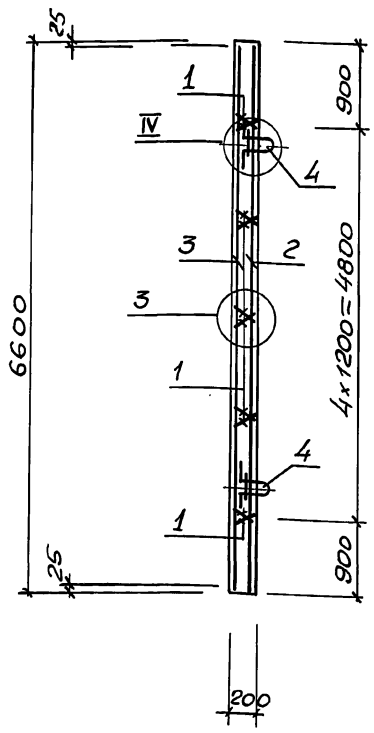


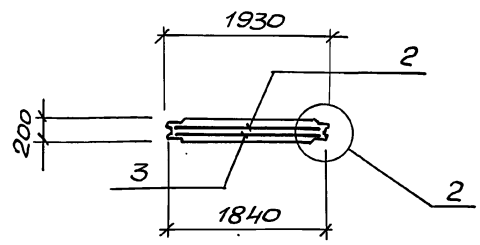


Ведомость расхода стали на элемент, кг

| Марка элемента | Изделия арматурные: Арматура класса А-I ГОСТ 5781-82* ф8 | | Итого | А-III ф10 | ф12 | ф16 | Итого | Прокат марки Ст3пс5-1 ГОСТ 103-76* -δ=10 | | Всего | Изделия закладные: Арматура класса А-I ГОСТ 5781-82* ф6 | | Итого | А-II ф18 | | Итого | Общий расход |
|---|---|---|---|---|---|---|---|---|---|---|---|---|---|---|---|---|
| 1ПС66-1Ш.Р1 | 15,7 | | 15,7 | 144,9 | — | | 144,9 | 63,0 | | 223,6 | 3,12 | | 3,12 | 9,6 | | 9,6 | 236,32 |
| 1ПС66-1Ш.У1 | 15,7 | | 15,7 | 15,0 | 186,4 | | 201,4 | 63,0 | | 280,1 | 3,12 | | 3,12 | 9,6 | | 9,6 | 292,82 |
| 1ПС66-1Ш.Р2 | 15,7 | | 15,7 | 63,9 | 116,0 | | 179,9 | 63,0 | | 258,6 | 3,12 | | 3,12 | 9,6 | | 9,6 | 271,32 |
| 1ПС66-1Ш.У2 | 15,7 | | 15,7 | 15,0 | | 331,3 | 346,3 | 63,0 | | 425,0 | 3,12 | | 3,12 | 9,6 | | 9,6 | 437,72 |

Привязан

Инв. №

ТП 902-1-170.91-КН2.И.04 Лист 2

Копир. Мастренко Формат А3

| Марка панели | Поз. | Наименование | Кол. | Обозначение документа | Примечание |
|---|---|---|---|---|---|
| ПС1 | | | | | |
| | 1 | Панель стеновая | | | |
| | | 1ПС66-1Ш.Р1 | 1 | 902-1-170.91-КН2.И.04 | для сухих грунтов |
| | | 1ПС66-1Ш.Р2 | 1 | 902-1-170.91-КН2.И.04 | для макроп грунтов |
| | | Изделие закладное | | | |
| | 2 | МН130-6,м | 1,85 | 1.400-15.В1.140-23 | |
| | 3 | МН126-6 | 1 | 1.400-15.В1.130-59 | |
| ПС2 | | | | | |
| | | Поз.1 по ПС1 | | | |
| | | Изделие закладное | | | |
| | 2 | МН130-6,м | 1,85 | 1.400-15.В1.140-23 | |
| | 3 | МН126-6 | 1 | 1.400-15.В1.130-59 | |
| ПС3 | | Поз.1 по ПС1 | | | |
| | | Изделие закладное | | | |
| | 2 | МН130-6,м | 1,85 | 1.400-15.В1.140-23 | |
| | 3 | МН126-6 | 1 | 1.400-15.В1.130-59 | |
| ПС4 | | Поз.1 по ПС1 | | | |
| | | Изделие закладное | | | |
| | 2 | МН130-6,м | 1,54 | 1.400-15.В1.140-23 | |
| | 4 | МН116-6 | 10 | 1.400-15.В1.120-71 | |

| Марка панели | Поз. | Наименование | Кол. | Обозначение документа | Примечание |
|---|---|---|---|---|---|
| ПС5 | | | | | |
| | 1 | Панель стеновая | | | |
| | | 1ПС66-1Ш.У1 | 1 | 902-1-170.91-КН2.И.04 | для сухих грунтов |
| | | 1ПС66-1Ш.У2 | 1 | 902-1-170.91-КН2.И.04 | для макроп грунтов |
| | | Изделие закладное | | | |
| | 2 | МН130-6.м | 0,78 | 1.400-15.В1.140-23 | |
| | 4 | МН116-6 | 10 | 1.400-15.В1.120-71 | |
| | 5 | МН114-6 | 21 | 1.400-15.В1.120-59 | |
| | 6 | МН553,м | 2.6 | 1.400-15.В1.550-04 | |

Продолжение спецификации см. лист 2.

Технические требования см. 902-1-170.91-КН2.И.ТТ.
Ведомость расхода стали см. 902-1-170.91-КН2.И.РС3.
Затененные закладные детали приварить к арматуре стеновых панелей для создания контура заземления.

Привязан

Инв.№

| | | | |
|---|---|---|---|
| Разраб. | Новгородцева | | |
| Пров. | Шильтовер | | |
| Зав.гр. | Мазалова | | |
| Гл.спец. | Власенко | | |
| Н.контр. | Сокольская | | |
| Нач.отд. | Шевчко | | |

ТП902-1-170.91-КН2.И.05

Панель стеновая ПС1..., ПС22

| Стадия | Лист | Листов |
|---|---|---|
| Р | 1 | 11 |

Госстрой СССР СВКП Харьковский Водоканалпроект

Формат А3

Инв.№подл. | Подпись и дата | Взам.инв.№

| Марка панели | Поз. | Наименование | Кол | Обозначение документа | Примечание |
|---|---|---|---|---|---|
| ПС6 | 15 | ф16 А-III, ℓ=4000; 6,3 кг. | 4 | Без черт. | |
| | 1 | Панель стеновая | | | |
| | | 1ПС66-1Ш.У1 | | 902-1-170.91-КН2.И.04 | для сухих грунтов |
| | | 1ПС66-1Ш.У2 | | 902-1-170.91-КН2.И.04 | для макроп грунтов |
| | | Изделие закладное | | | |
| | 5 | МН114-6 | 19 | 1.400-15.В1.120-59 | |
| | 6 | МН553,м | 4,6 | 1.400-15.В1.550-04 | |
| | 16 | ф16 А-III, ℓ=1800; 2,8 кг | 8 | Без черт. | |
| ПС7 | | | | | |
| | | Поз.1 по ПС6 | | | |
| | | Изделие закладное | | | |
| | 7 | МН112-6 | 1 | 1.400-15.В1.120-47 | |
| | 8 | МН136-6 | 3 | 1.400-15.В1-150-23 | |
| | 9 | МН140-6 | 1 | 1.400-15.В1.150-47 | |
| ПС8 | | | | | |
| | 1 | Панель стеновая | | | |
| | | 1ПС66-1Ш.Р1 | 1 | 902-1-170.91-КН2.И.04 | для сухих грунтов |
| | | 1ПС66-1Ш.Р2 | 1 | 902-1-170.91-КН2.И.04 | для макроп грунтов |
| | | Изделие закладное | | | |
| | 7 | МН112-6 | 1 | 1.400-15.В1.120-47 | |
| | 8 | МН136-6 | 4 | 1.400-15.В1.150-23 | |
| | 9 | МН140-6 | 2 | 1.400-15.В1.150-47 | |
| | 10 | МН105-6 | 2 | 1.400-15.В1.120-05 | |

| Марка панели | Поз. | Наименование | Кол. | Обозначение документа | Примечание |
|---|---|---|---|---|---|
| ПС9 | | Поз.1 по ПС8 | | | |
| | | Изделие закладное | | | |
| | 8 | МН136-6 | 1 | 1.400-15.В1.150-23 | |
| | 9 | МН140-6 | 3 | 1.400-15.В1.150-47 | |
| | 10 | МН105-6 | 1 | 1.400-15.В1.120-05 | |
| ПС10 | | Поз.1 по ПС8 | | | |
| | | Изделие закладное | | | |
| | 8 | МН136-6 | 1 | 1.400-15.В1.150-23 | |
| | 9 | МН140-6 | 2 | 1.400-15.В1.150-47 | |
| | 10 | МН105-6 | 2 | 1.400-15.В1.120-05 | |
| ПС11 | | Поз.1 по ПС8 | | | |
| | | Изделие закладное | | | |
| | 8 | МН136-6 | 3 | 1.400-15.В1.150-23 | |
| | 10 | МН105-6 | 2 | 1.400-15.В1.120-05 | |

Продолжение спецификации см. лист 3

Привязан

Инв.№

ТП902-1-170.91-КН2.И.05

Лист 2

Копир. Мастеренко

Формат А3

| Инв. № подл. | Подпись и дата | Взам. инв. № |
|---|---|---|
| | | |

| Марка панели | Поз. | Наименование | Кол. | Обозначение документа | Примечание |
|---|---|---|---|---|---|
| ПС12 | 8 | МН136-6 | 4 | 1.400-15.81.150-23 | |
| | 1 | Панель стеновая | | | |
| | | 1ПС66-1Ш.Р1 | 1 | 902-1-170.91-КН2.И.04 | для сухих грунтов |
| | | 1ПС66-1Ш.Р2 | 1 | 902-1-170.91-КН2.И.04 | для мокрых грунтов |
| | | Изделие закладное | | | |
| | 10 | МН105-6 | 7 | 1.400-15.81.120-05 | |
| | 11 | МН127-6.м | 2,1 | 1.400-15.81.140-05 | |
| | 12 | ф14А-III, ℓ=1800; 2,18кг | 8 | без черт. | |
| | 13 | ф14А-III, ℓ=1540; 1,86кг | 8 | без черт. | |
| ПС13 | | поз.1 по ПС12 | | | |
| | | Изделие закладное | | | |
| | 8 | МН136-6 | 2 | 1.400-15.81.150-23 | |
| | 9 | МН140-6 | 2 | 1.400-15.81.150-47 | |
| ПС14 | | поз.1 по ПС12 | | | |
| | | Изделие закладное | | | |
| | 9 | МН140-6 | 1 | 1.400-15.81.150-47 | |

| Марка панели | Поз. | Наименование | Кол. | Обозначение документа | Примечание |
|---|---|---|---|---|---|
| ПС15 | | поз.1 по ПС12 | | | |
| | | Изделие закладное | | | |
| | 9 | МН140-6 | 2 | 1.400-15.81.150-47 | |
| | 7 | МН112-6 | 1 | 1.400.15.81.120-47 | |
| ПС16 | 1 | Панель стеновая | | | |
| | | 1ПС66-1Ш.У1 | 1 | 902-1-170.91-КН2.И.04 | для сухих грунтов |
| | | 1ПС66-1Ш.У2 | 1 | 902-1-170.91-КН2.И.04 | для мокрых грунтов |
| | | Изделие закладное | | | |
| | 7 | МН112-6 | 1 | 1.400-15.81.120-47 | |
| ПС17 | | поз.1 по ПС16 | | | |
| | | Изделие закладное | | | |
| | 5 | МН114-6 | 19 | 1.400-15.81.120-59 | |
| | 6 | МН553.м | 3,6 | 1.400-15.81.550-04 | |
| | 15 | ф16АIII, ℓ=4000; 6,3кг | 4 | без черт. | |
| | 16 | ф16АIII, ℓ=1800; 2,8кг | 8 | без черт. | |

Продолжение спецификации см. лист 4

| Привязан | |
|---|---|
| Инв. № | |

ТП 902-1-170.91-КН2.И.05 Лист 3

Формат А3

| Инв. № подл. | Подпись и дата | Взам. инв. № |
|---|---|---|
| | | |

| Марка панели | Поз. | Наименование | Кол. | Обозначение документа | Примечание |
|---|---|---|---|---|---|
| ПС18 | 1 | Панель стеновая | | | |
| | | 1ПС66-1Ш.У1 | 1 | 902-1-170.91-КН2.И.04 | для сухих грунтов |
| | | 1ПС66-1Ш.У2 | 1 | 902-1-170.91-КН2.И.04 | для мокрых грунтов |
| | | Изделие закладное | | | |
| | 2 | МН130-6,м | 0,78 | 1.400-15.81.140-23 | |
| | 4 | МН116-6 | 10 | 1.400-15.81.120-71 | |
| | 5 | МН114-6 | 21 | 1.400-15.81.120-59 | |
| | 6 | МН553,м | 2,6 | 1.400-15.81.550-04 | |
| ПС19 | 1 | Панель стеновая | | | |
| | | 1ПС66-1Ш.Р1 | 1 | 902-1-170.91-КН2.И.04 | для сухих грунтов |
| | | 1ПС66-1Ш.Р2 | 1 | 902-1-170.91-КН2.И.04 | для мокрых грунтов |
| | | Изделие закладное | | | |
| | 2 | МН130-6,м | 1,54 | 1.400-15.81.140-23 | |
| | 6 | МН553,м | 4,6 | 1.400-15.81.550-04 | |
| | 4 | МН116-6 | 10 | 1.400-15.81.120-71 | |
| ПС20 | | поз.1 по ПС19 | | | |
| | | Изделие закладное | | | |
| | 2 | МН130-6,м | 1,54 | 1.400-15.81.140-23 | |

| Марка панели | Поз. | Наименование | Кол | Обозначение документа | Примечание |
|---|---|---|---|---|---|
| | 15 | ф16АIII, ℓ=4000; 6,3кг | 4 | без черт. | |
| | | Изделие закладное | | | |
| | 3 | МН126-6 | 1 | 1.400-15.81.130-59 | |
| | 6 | МН553,м | 4,6 | 1.400-15.81.550-04 | |
| | 16 | ф16АIII, ℓ=1800; 2,8кг | 8 | без черт. | |
| ПС21 | | поз.1 по ПС19 | | | |
| | | Изделие закладное | | | |
| | 2 | МН130-6.м | 1,55 | 1.400-15.81.140-23 | |
| | 3 | МН126-6 | 1 | 1.400-15.81.130-59 | |
| | 14 | МН144-6 | 1 | 1.400-15.81.150-71 | |
| ПС22 | | поз.1 по ПС19 | | | |
| | | Изделие закладное | | | |
| | 2 | МН130-6.м | 1,85 | 1.400-15.81.140-23 | |
| | 3 | МН126-6 | 1 | 1.400-15.81.130-59 | |
| ПС19 | 15 | ф16АIII, ℓ=4000; 6,3кг | 4 | без черт. | |
| | 16 | ф16АIII, ℓ=1800; 2,8кг | 8 | без черт. | |

| Привязан | |
|---|---|
| Инв. № | |

ТП 902-1-170.91-КН2.И.05 Лист 4

Формат А3

23017-05 43

| Инв. № подл. | Подпись и дата | Взам. инв. № |
|---|---|---|
| | | |

## 1-1

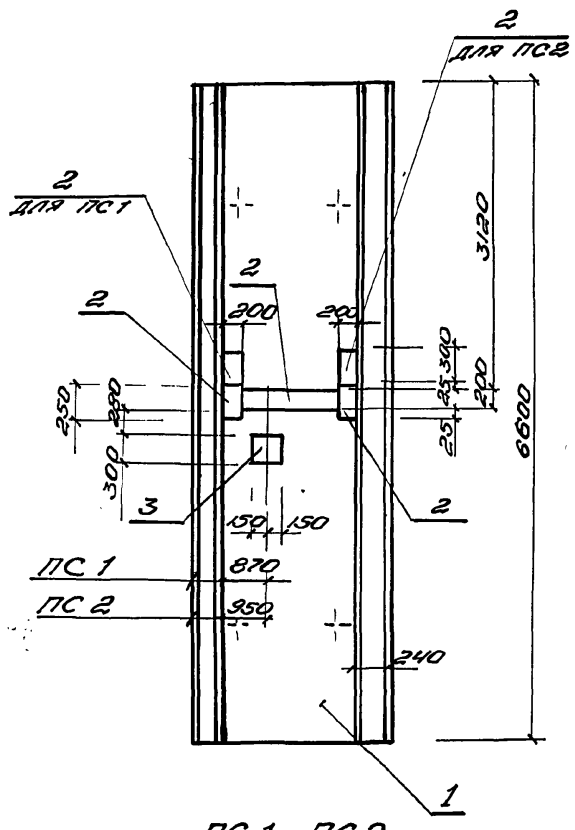


ПС 1, ПС 2

## 2-2

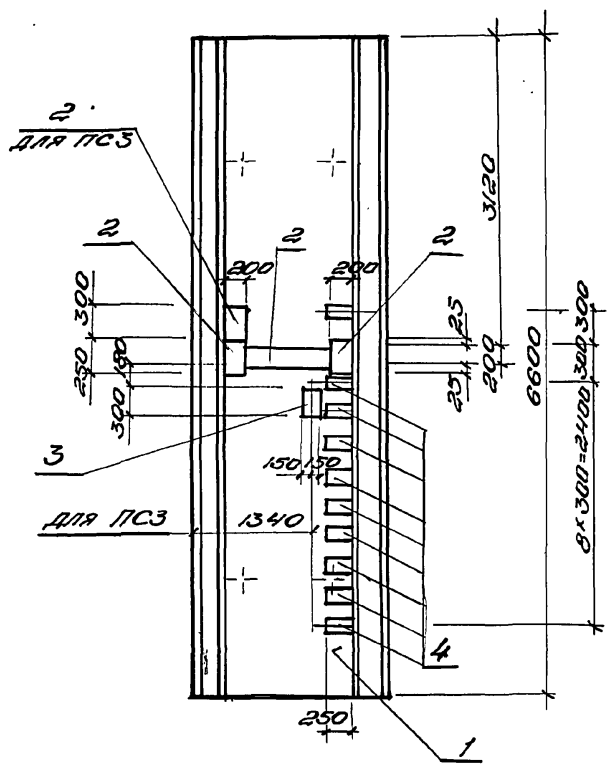


ПС 3, ПС 4

## 3-3

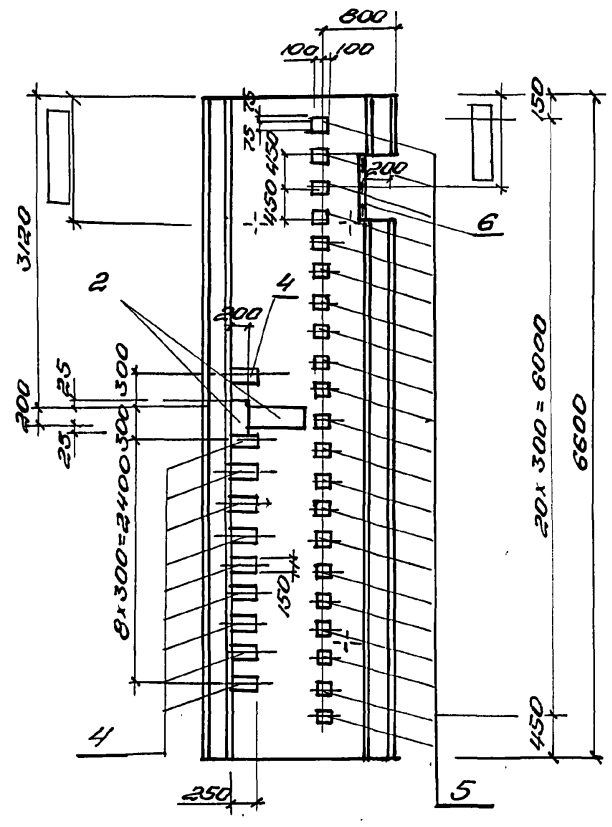


ПС 5

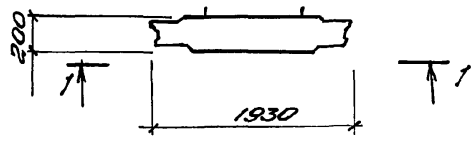


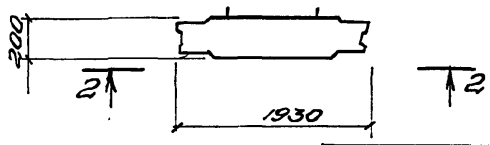


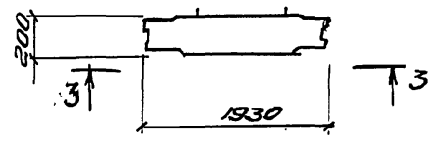


| Привязан | | | |
|---|---|---|---|
| | | | |
| | | | |
| Инв. № | | | |

ТП 902-1-170.91-К.Ж 2.Н.05 — Лист 5

Формат А3

| Инв. № подл. | Подпись и дата | Взам. инв. № |
|---|---|---|
| | | |

## 4-4

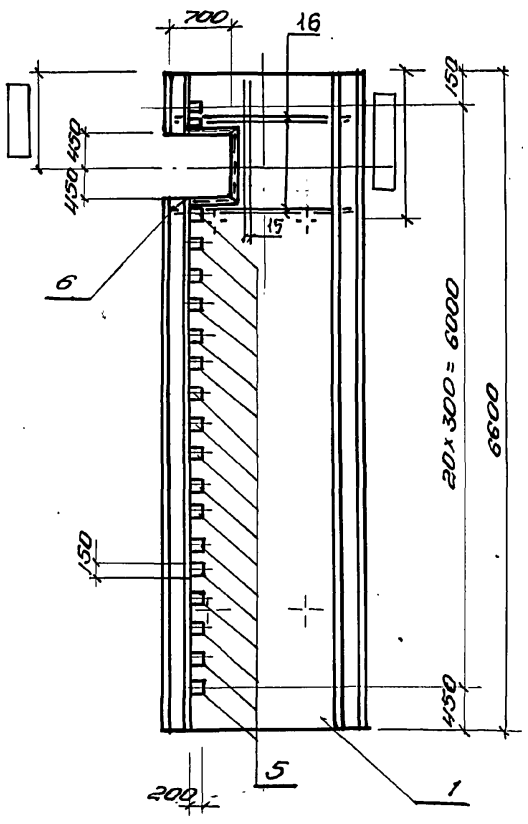


ПС 6

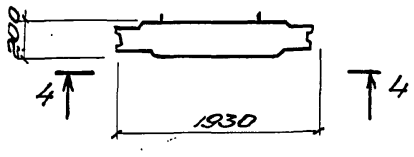


## 5-5

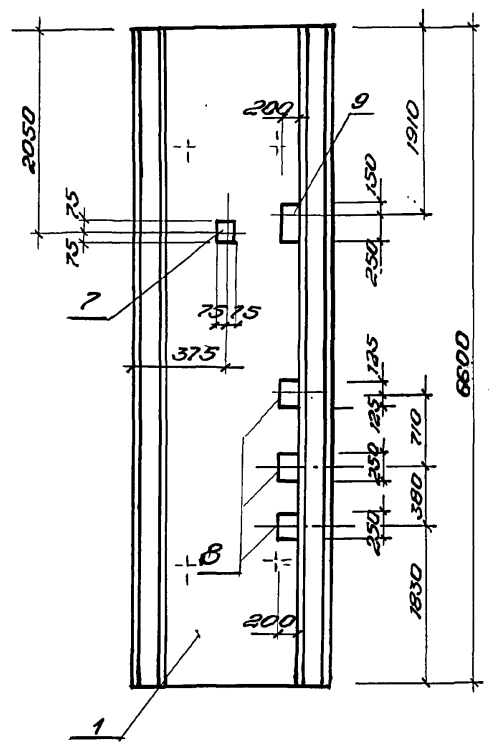


ПС 7

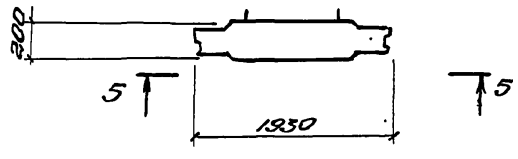


## 6-6

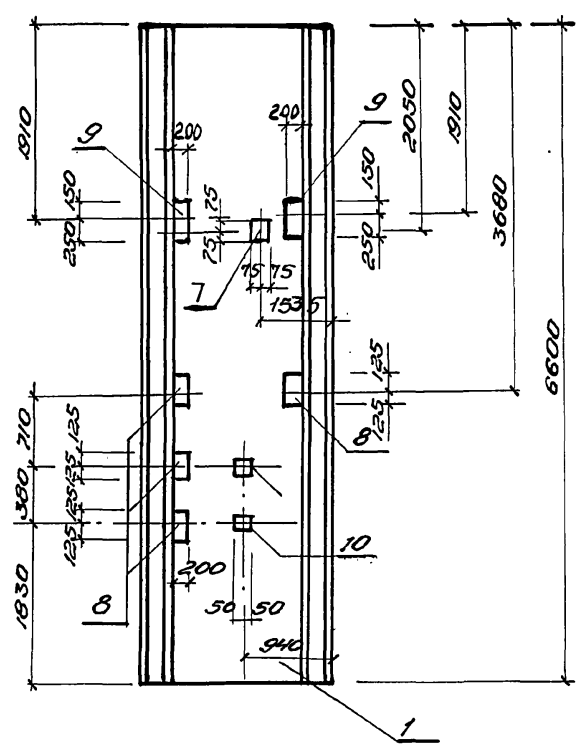


ПС 8

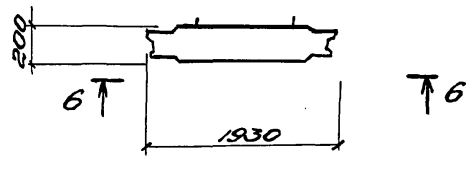


| Привязан | | | |
|---|---|---|---|
| | | | |
| | | | |
| Инв. № | | | |

ТП 902-1-170.91-К.Ж 2.Н.05 — Лист 6

Формат А3

25017-05 44

Инв. № подл. | Подпись и дата | Взам. инв. №

## 7 – 7

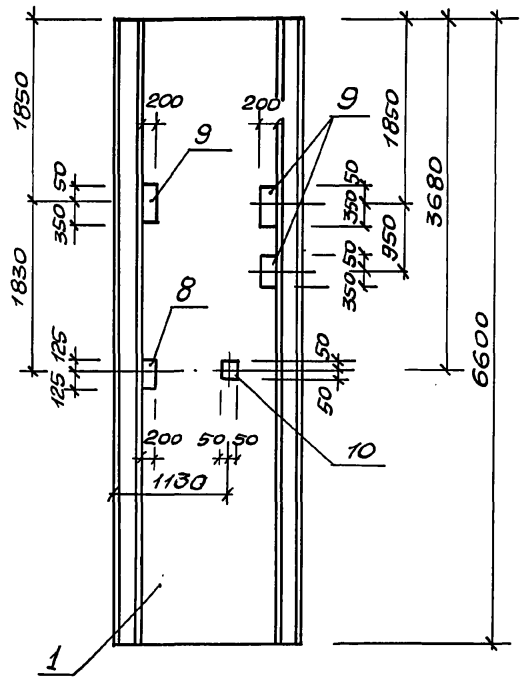


## 8 – 8

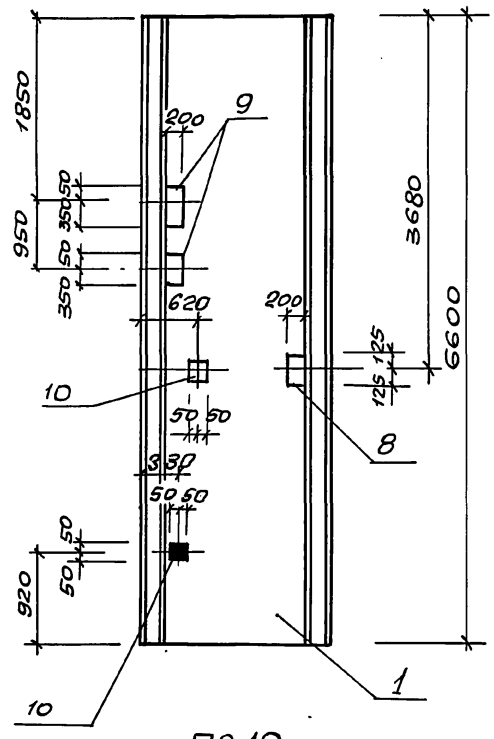


## 9 – 9

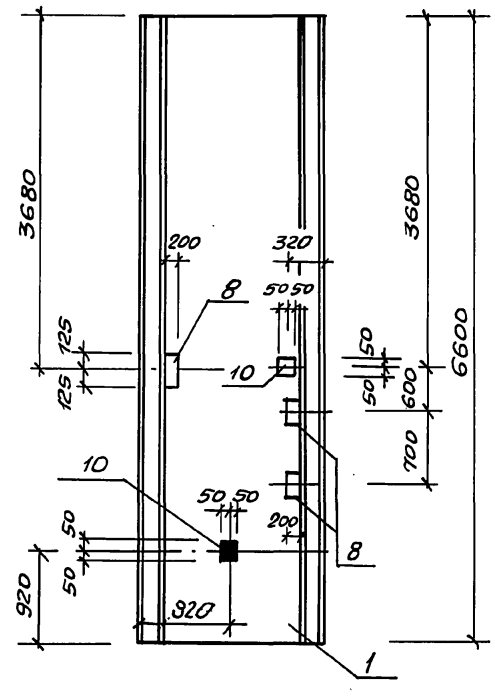


## ПС 9

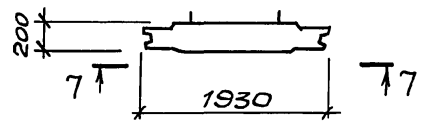


## ПС 10

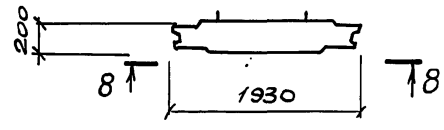


## ПС 11

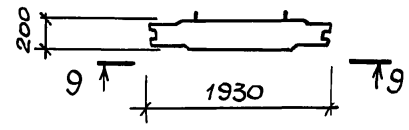


| Привязан | | | | |
|---|---|---|---|---|
| Инв. № | | | | |

ТП 902-1-170.91-КН2.И.05 — Лист 7

Формат А3

Инв. № подл. | Подпись и дата | Взам. инв. №

## 10 – 10

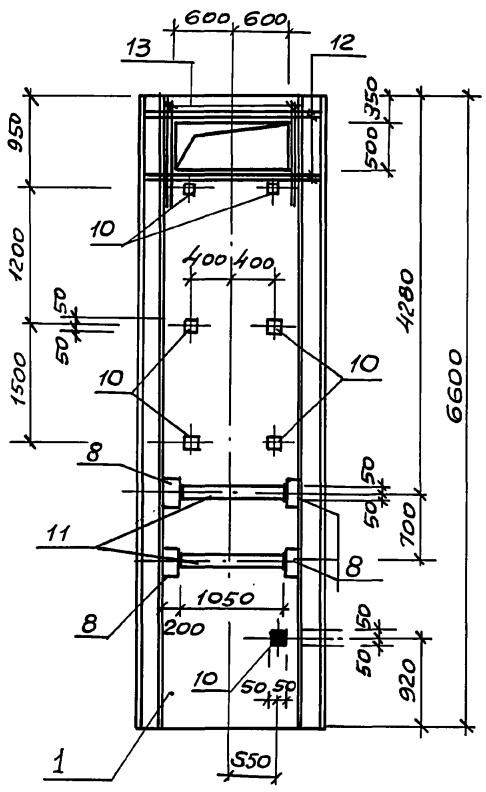


## 11 – 11

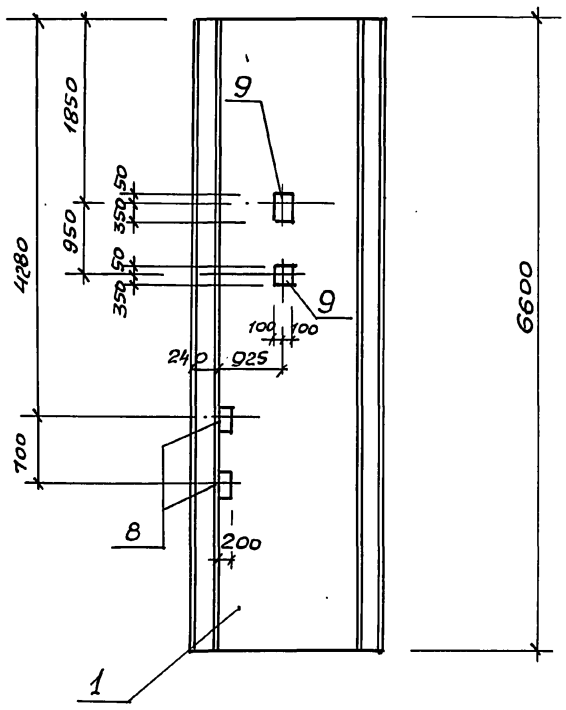


## 12 – 12

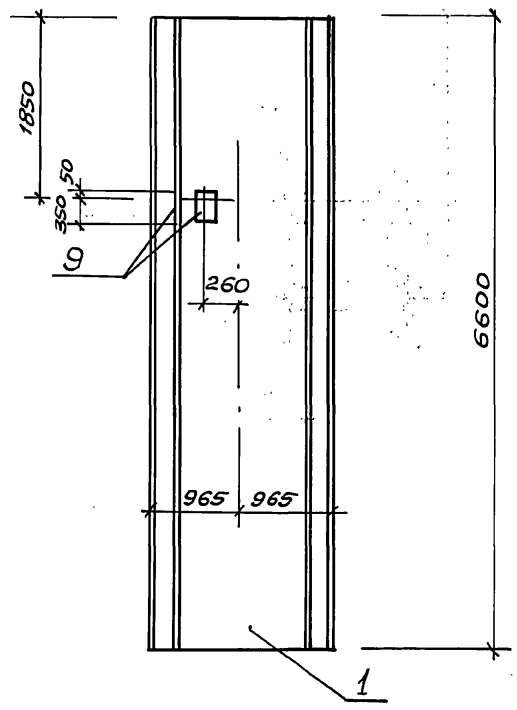


## ПС 12

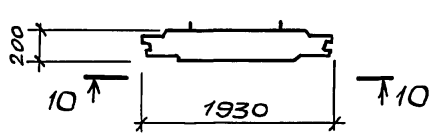


## ПС 13

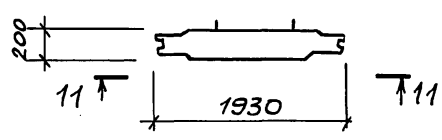


## ПС 14

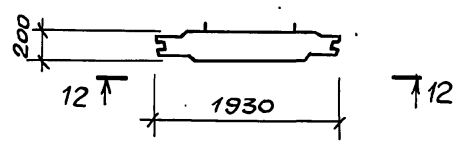


| Привязан | | | | |
|---|---|---|---|---|
| Инв. № | | | | |

ТП 902-1-170.91-КН2.И.05 — Лист 8

Формат А3

| Инв.№подл. | Подпись и дата | Взам.инв.№ |
|---|---|---|
| | | |

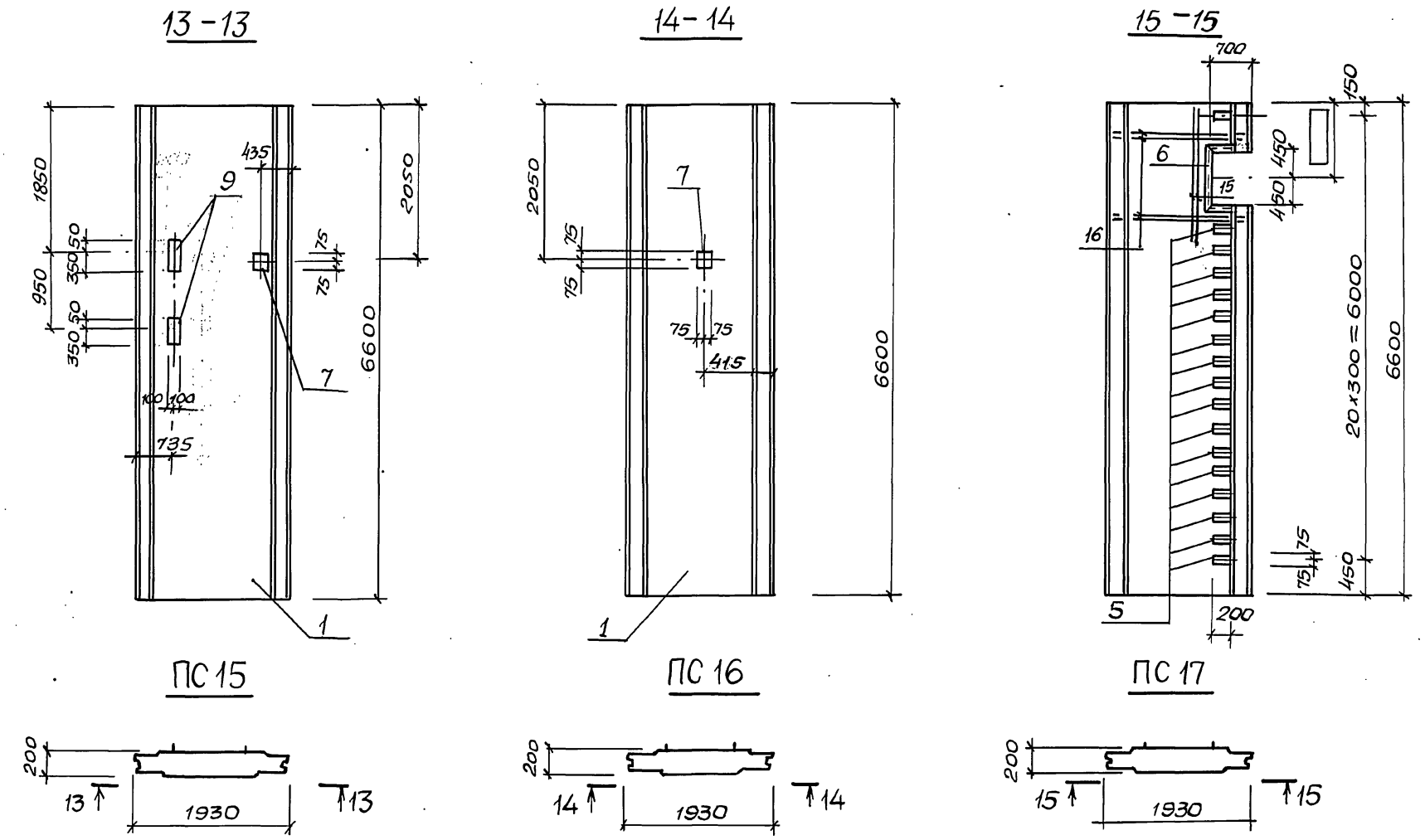


| Привязан | | | |
|---|---|---|---|
| | | | |
| | | | |
| Инв. № | | | |

ТП 902-1-170.91-КЖ2.И.05 Лист 9

Формат А3

| Инв.№подл. | Подпись и дата | Взам.инв.№ |
|---|---|---|
| | | |

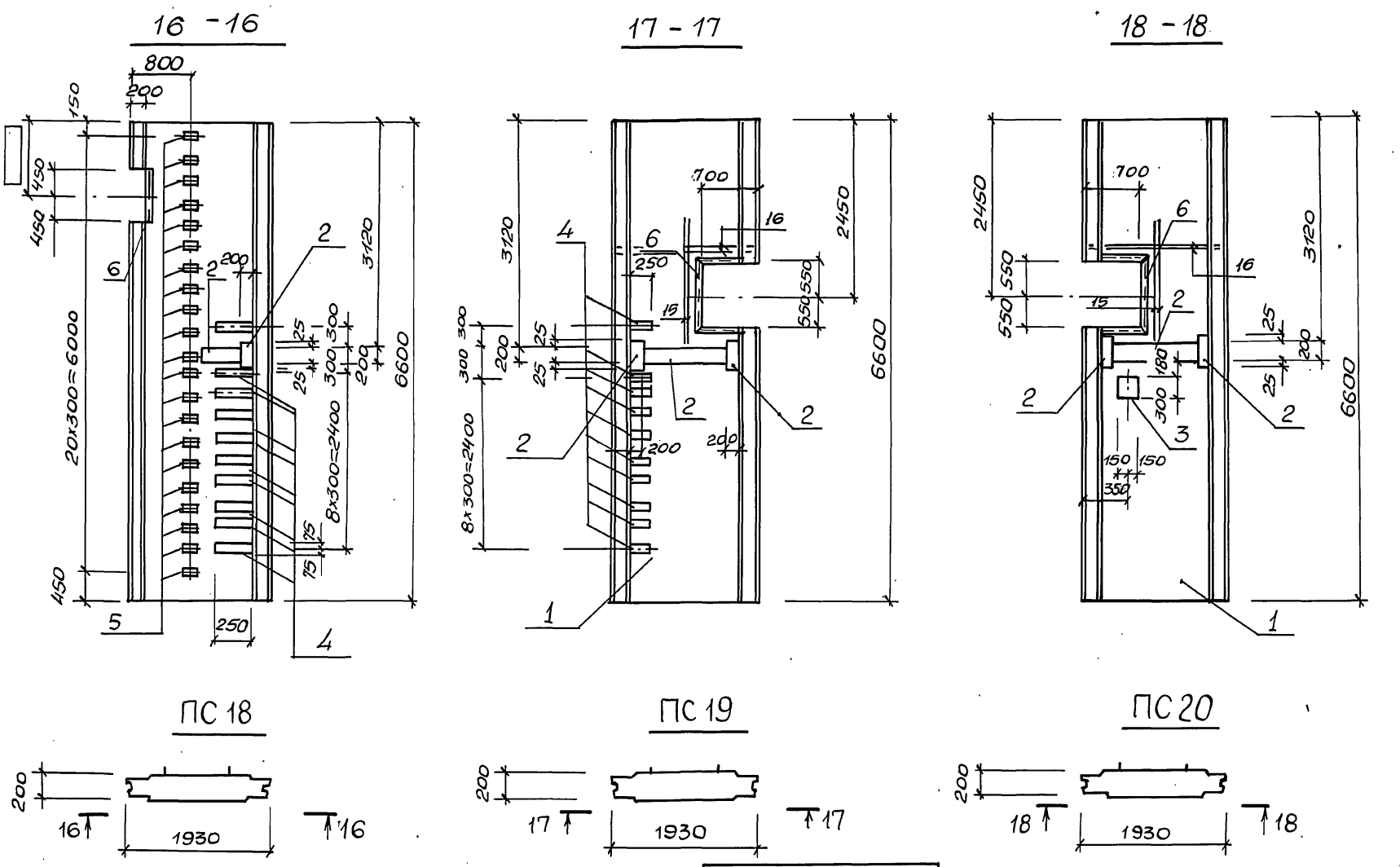


| Привязан | | | |
|---|---|---|---|
| | | | |
| | | | |
| Инв.№ | | | |

ТП 902-1-170.91-КЖ2.И.05 Лист 10

Формат А3

25017-05 46

Инв.№подл. | Подпись и дата | Взам.инв.№

19–19

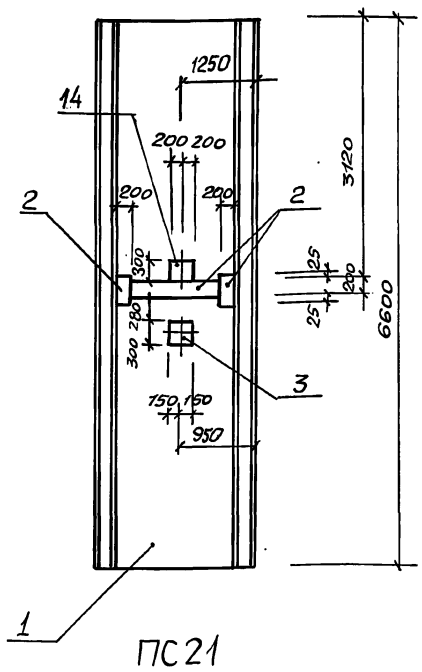


ПС21

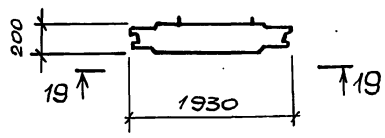


20–20

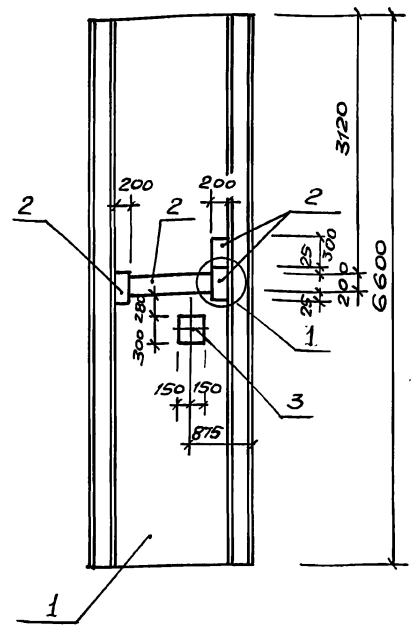


ПС22

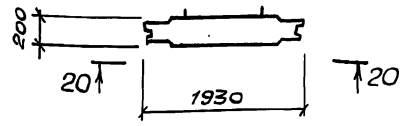


①

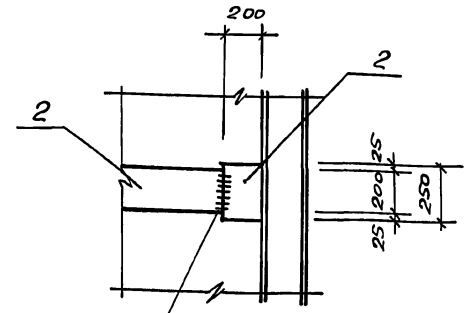


ГОСТ 5264-80-С42-Δ6

(Изделия закладные сварить до установки)

| привязан | | | | |
|---|---|---|---|---|
| | | | | |
| Инв.№ | | | | |

ТП902-1-170.91-КЖ2.И.05 Лист 11

Формат А3

Инв.№подл. | Подпись и дата | Взам.инв.№

## Ведомость дополнительного расхода стали на элемент, кг

| Марка элемента | Изделия закладные: Арматура класса A-III ГОСТ 5781-82 ф8 | ф12 | ф14 | Итого | Прокат марки Ст3кп 3-1, Ст3 пс 5-1 ГОСТ 103-76 δ=6 | δ=8 | δ=10 | Итого | ГОСТ 82-70 δ=8 | δ=10 | Итого | Ст3кп 3-1 ГОСТ 8509-86 L50х5 | Итого | Общий расход |
|---|---|---|---|---|---|---|---|---|---|---|---|---|---|---|
| ПС1, ПС2, ПС3 | | 3,3 | | 3,3 | | 22,6 | 4,38 | 26,98 | 5,7 | | 5,7 | | | 35.98 |
| ПС4 | | 2,3 | | 2,3 | | 19.9 | 3,1 | 23.0 | | | | | | 25,3 |
| ПС5, ПС18 | 0,8 | 19,8 | | 20,6 | | 73.8 | 26.3 | 100.1 | | | | 9,8 | 9,8 | 130.5 |
| ПС6 | 1,4 | 11,4 | | 12,8 | | 36.1 | 15,2 | 51.3 | | | | 17.5 | 17,5 | 81.6 |
| ПС4 | | 1.5 | 2.6 | 4,1 | | 6,4 | 2.0 | 8,4 | | 10,2 | 10,2 | | | 22.7 |
| ПС8 | 0.2 | 2.4 | 3.9 | 6,5 | 1,0 | 12,2 | 18,5 | 31.7 | | | | | | 38,2 |
| ПС9 | 0,1 | 2.7 | 1,3 | 4,1 | 0,5 | 15,4 | 8,4 | 24.6 | | | | | | 28.7 |
| ПС10 | 0.2 | 1,8 | 1,3 | 3,3 | 1,0 | 10,8 | 7,5 | 19,3 | | | | | | 22.6 |
| ПС 11 | 0.2 | | 3.9 | 4,1 | 1.0 | 0,8 | 15,3 | 17.1 | | | | | | 21.2 |
| ПС12 | 1,3 | | 38,1 | 39,4 | 13,8 | 5,0 | 20,4 | 39,2 | | | | | | 78.6 |
| ПС13 | | 1,8 | 3,9 | 5,7 | | 10,0 | 17,7 | 27.7 | | | | | | 33,4 |
| ПС14 | | 2,7 | | 2,7 | | 15,0 | 3,6 | 18,6 | | | | | | 21,3 |
| ПС15 | | 1,8 | | 1,8 | | 10 | 2,4 | 12.4 | | | | | | 14,2 |
| ПС16 | | 0,6 | | 0,6 | | 1,4 | 0,8 | 2,2 | | | | | | 2,8 |
| ПС17 | 1,4 | 11,4 | | 12,8 | | 36,1 | 15,2 | 51,3 | | | | 17,5 | 17,5 | 81,6 |
| ПС19 | 1,4 | 2,3 | | 3,7 | | 19,4 | 3,1 | 22,5 | | | | 17,5 | 17,5 | 43,7 |
| ПС20 | 1,4 | 2,9 | | 4,3 | | 19,4 | 3,9 | 23,3 | 5,7 | | 5,7 | 17,5 | 17,5 | 50.8 |
| ПС21 | | 4,2 | | 4,2 | | 27.6 | 5,6 | 33,2 | 5,7 | | 5,7 | | | 43,1 |
| ПС22 | | 3,3 | | 3,3 | | 22,6 | 4,4 | 27,0 | 5,7 | | 5,7 | | | 36,0 |

| привязан | | | | |
|---|---|---|---|---|
| | | | | |
| Инв.№ | | | | |

| | | |
|---|---|---|
| Разраб. | Новгородцева | |
| Пров. | Шильновер | |
| Зав.гр. | Мазалова | |
| Гл.спец. | Власенко | |
| Н.контр. | Сокольская | |
| Нач.отд. | Шейко | |

ТП902-1-170.91-КЖ2.И.РС3

Ведомость расхода стали

| Стадия | Лист | Листов |
|---|---|---|
| Р | | 1 |

ГОССТРОЙ СССР СВКП ХАРЬКОВСКИЙ ВОДОКАНАЛПРОЕКТ

Формат А3

2501Т-05 47

Инв.№подл. | Подпись и дата | Взам.инв.№

## 2-2

## 1-1

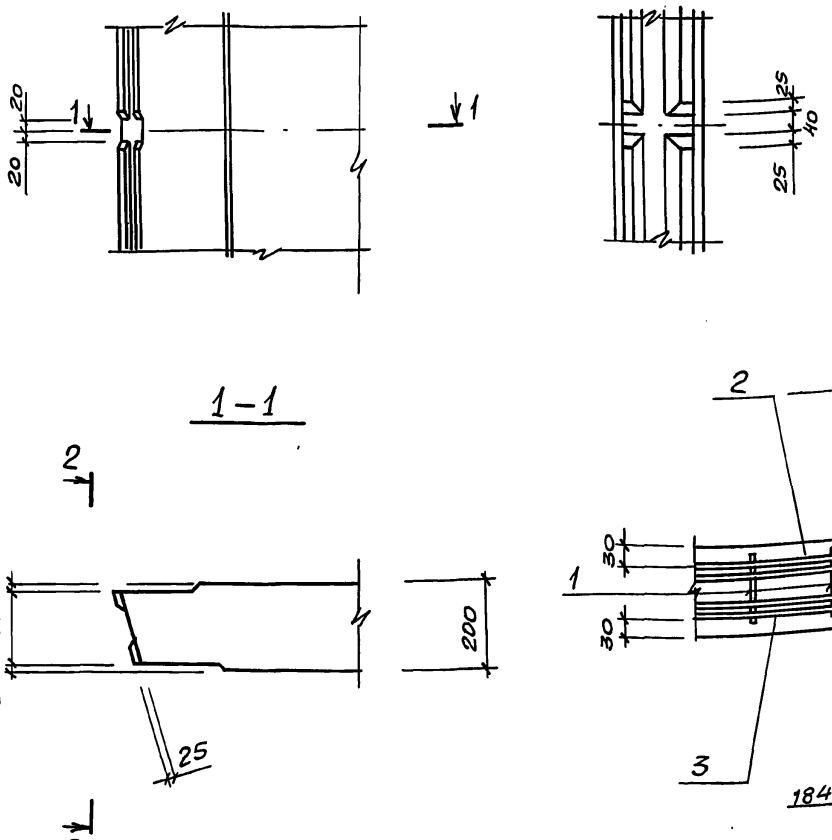


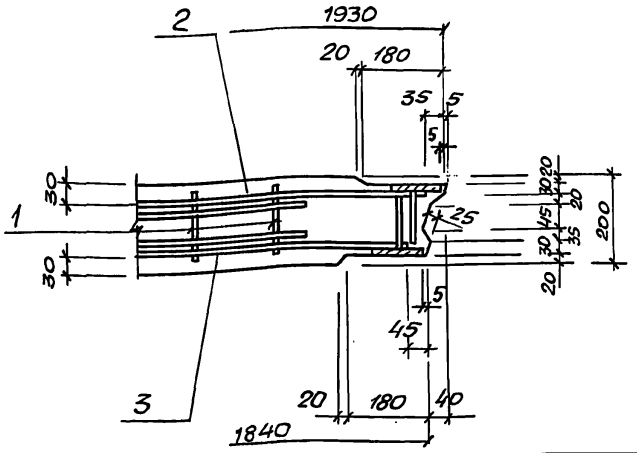


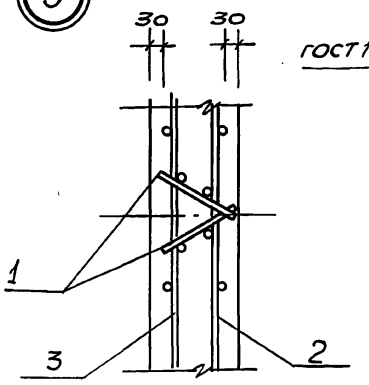


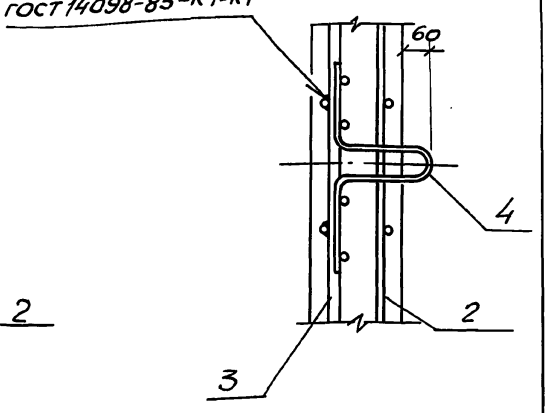


| Разраб. | Новгородцев | |
|---|---|---|
| Провер. | Шильмовер | |
| Зав.гр. | Мазалова | |
| Гл.спец. | Власенко | |
| Н.контр. | Сокольская | |
| Нач.отд. | Шейко | |

Привязан

Инв.№

ТП902-1-170.91-КН2.И.06

Узлы 1-4

| Стадия | Лист | Листов |
|---|---|---|
| Р | | 1 |

ГОССТРОЙ СССР СВКП ХАРЬКОВСКИЙ ВОДОКАНАЛПРОЕКТ

Формат А3

Инв.№подл. | Подпись и дата | Взам. инв.№

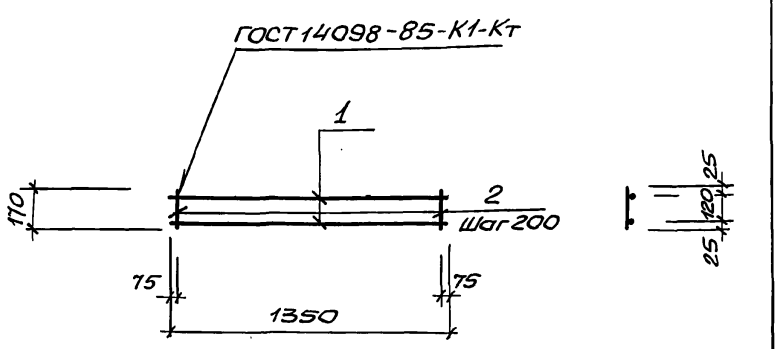


| Марка каркаса | Поз. | Наименование | Кол. | Масса ед., кг | Масса каркаса, кг |
|---|---|---|---|---|---|
| КР7 | 1 | ф8А-I, ℓ=1350 | 2 | 0,54 | 1,57 |
| | 2 | ф8А-I, ℓ=170 | 7 | 0,07 | |

Арматура: класса А-I по ГОСТ 5781-82

Привязан

Инв.№

| Разраб. | Новгородцев | |
|---|---|---|
| Пров. | Шильмовер | |
| Зав.гр. | Мазалова | |
| Гл.спец. | Власенко | |
| Н.контр. | Сокольская | |
| Нач.отд. | Шейко | |

ТП902-1-170.91-КН2.И.07

Каркас КР7

| Стадия | Лист | Листов |
|---|---|---|
| Р | | 1 |

ГОССТРОЙ СССР ГПИ ХАРЬКОВСКИЙ ВОДОКАНАЛПРОЕКТ

Формат А4

Инв.№подл. | Подпись и дата | Взам. инв.№

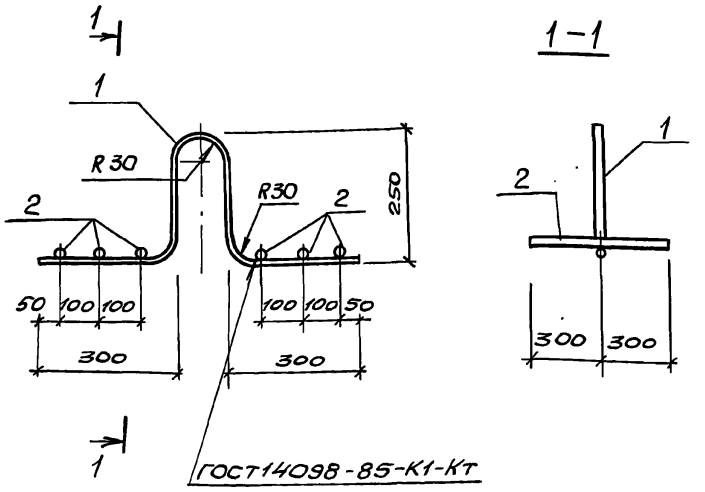


| Марка изделия | Поз | Наименование | Кол. | Масса ед., кг | Масса изделия, кг |
|---|---|---|---|---|---|
| МН1 | 1 | ф18АII, ℓ=1200 | 1 | 2,40 | 3,18 |
| | 2 | ф6А-I, ℓ=600 | 6 | 0,13 | |

Арматура: класса А-I и А-III по ГОСТ 5781-82

Привязан

Инв.№

| Разраб. | Новгородцев | |
|---|---|---|
| Пров. | Шильмовер | |
| Зав.гр. | Мазалова | |
| Гл.спец. | Власенко | |
| Н.контр. | Сокольская | |
| Нач.отд. | Шейко | |

ТП902-1-170.91-КН2.И.08

Изделие закладное МН1

| Стадия | Лист | Листов |
|---|---|---|
| Р | | 1 |

ГОССТРОЙ СССР СВКП ХАРЬКОВСКИЙ ВОДОКАНАЛПРОЕКТ

Формат А4



2501-17-05 Н8

Инв.№подл. | Подпись и дата | Взам.инв.№

## КР1

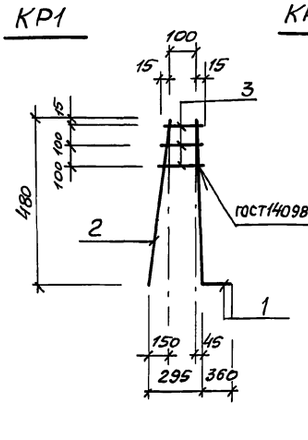


## КР2

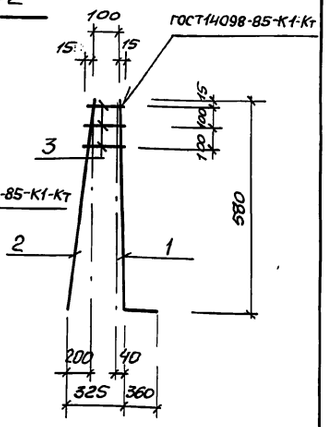


| Марка каркаса | Поз. | Наименование | Кол. | Масса ед., кг | Масса каркаса, кг |
|---|---|---|---|---|---|
| КР1 | 1 | ф14А-III, ℓ=840 | 1 | 1,0 | 1,38 |
| | 2 | ф8А-III, ℓ=480 | 1 | 0,2 | |
| | 3 | ф8А-III, ℓср=140 | 3 | 0,06 | |
| КР2 | 1 | ф14А-III, ℓ=940 | 1 | 1,1 | 1,51 |
| | 2 | ф8А-III, ℓ=580 | 1 | 0,23 | |
| | 3 | ф8А-III, ℓср=140 | 3 | 0,06 | |

Арматура: класса А-III по ГОСТ5781-82

Привязан

Инв.№

| | | | | |
|---|---|---|---|---|
| Разраб. | Новгородцева | | ТП902-1-170.91-КНП2.И.09 | |
| Провер. | Шильмовер | | Каркас Кр1, КР2 | Стадия: Р; Лист: ; Листов: 1 |
| Рук.гр. | Мазалова | | | Госстрой СССР ГПИ Харьковский Водоканалпроект |
| Гл.спец. | Власенко | | | |
| Н.контр. | Сокольская | | | |
| Нач.отд. | Шейко | | | |

Формат А4

Инв.№подл. | Подпись и дата | Взам.инв.№

## КР3

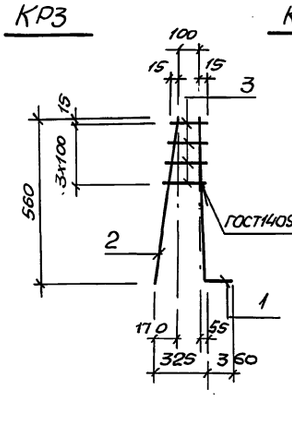


## КР4

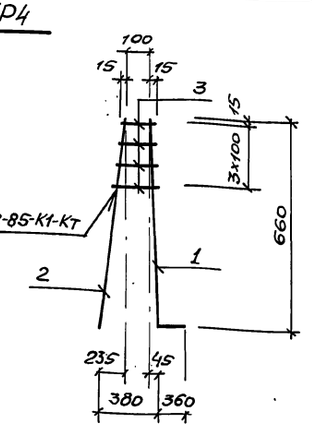


| Марка каркаса | Поз | Наименование | Кол. | Масса ед, кг. | Масса каркаса, кг |
|---|---|---|---|---|---|
| КР3 | 1 | ф14А-III, ℓ=920 | 1 | 1,1 | 1,69 |
| | 2 | ф8А-III, ℓ=580 | 1 | 0,23 | |
| | 3 | ф8А-III, ℓср=220 | 4 | 0,09 | |
| КР4 | 1 | ф14А-III, ℓ=1020 | 1 | 1,2 | 1,86 |
| | 2 | ф8А-III, ℓ=680 | 1 | 0,3 | |
| | 3 | ф8А-III, ℓср=220 | 4 | 0,09 | |

Арматура: класса А-III по ГОСТ5781-82

Привязан

Инв.№

| | | | | |
|---|---|---|---|---|
| Разраб. | Новгородцева | | ТП902-1-170.91-КНП2.И.10 | |
| Провер. | Шильмовер | | Каркас КР3, КР4 | Стадия: Р; Лист: ; Листов: 1 |
| Рук.гр. | Мазалова | | | Госстрой СССР СВКП Харьковский Водоканалпроект |
| Гл.спец. | Власенко | | | |
| Н.контр. | Сокольская | | | |
| Нач.отд. | Шейко | | | |

Формат А4

Инв.№подл. | Подпись и дата | Взам.инв.№

## 1-1

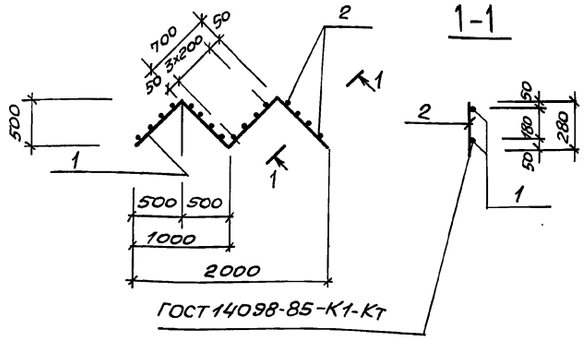


| Марка каркаса | Поз | Наименование | Кол. | Масса ед., кг | Масса каркаса кг |
|---|---|---|---|---|---|
| КР5 | 1 | ф8А-III, ℓ=2800 | 2 | 1,1 | 4,9 |
| | 2 | ф10А-III, ℓ=280 | 16 | 0,17 | |

Арматура: класса А-III по ГОСТ5781-82

Привязан

Инв.№

| | | | | |
|---|---|---|---|---|
| Разраб. | Новгородцева | | ТП902-1-170.91-КНП2.И.11 | |
| Провер. | Шильмовер | | Каркас КР5 | Стадия: Р; Лист: ; Листов: 1 |
| Рук.гр. | Мазалова | | | Госстрой СССР ГПИ Харьковский Водоканалпроект |
| Гл.спец. | Власенко | | | |
| Н.контр. | Сокольская | | | |
| Нач.отд. | Шейко | | | |

Формат А4

Инв.№подл. | Подпись и дата | Взам.инв.№

## 1-1

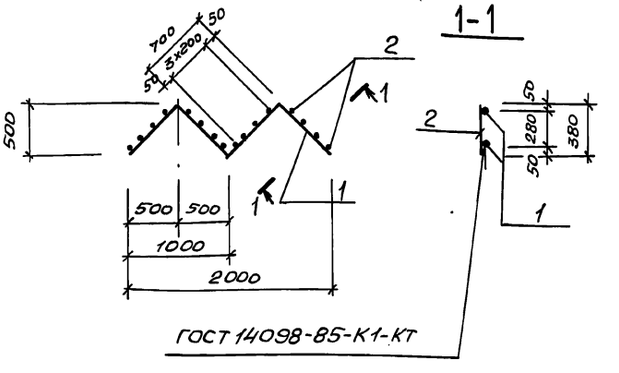


| Марка каркаса | поз. | Наименование | Кол. | Масса ед., Кг | Масса каркаса, Кг |
|---|---|---|---|---|---|
| КР6 | 1 | ф8 А-III, ℓ=2800 | 2 | 1,1 | 5,4 |
| | 2 | ф10 А-III, ℓ=380 | 16 | 0,2 | |

Арматура: класса А-III по ГОСТ5781-82

Привязан

Инв.№

| | | | | |
|---|---|---|---|---|
| Разраб. | Новгородцева | | ТП902-1-170.91-КНП2.И.12 | |
| Провер. | Шильмовер | | Каркас КР6 | Стадия: Р; Лист: ; Листов: 1 |
| Рук.гр. | Мазалова | | | Госстрой СССР СВКП Харьковский Водоканалпроект |
| Гл.спец. | Власенко | | | |
| Н.контр. | Сокольская | | | |
| Нач.отд. | Шейко | | | |

Копир. Майстренко

Формат А4

Инв.№подл. | Подпись и дата | Взам.инв.№

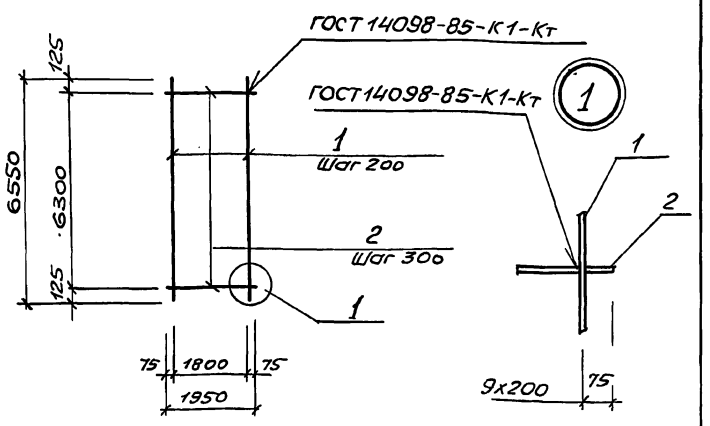


| Марка сетки | Поз. | Наименование | Кол | Масса ед., кг | Масса сетки, кг |
|---|---|---|---|---|---|
| С1 | 1 | Ф10А-III, ℓ=6550 | 10 | 4,04 | 66,9 |
| | 2 | Ф10А-I, ℓ=1950 | 22 | 1,2 | |

Арматура: класса А-I и А-III по ГОСТ 5781-82

Привязан

Инв.№

| | | | |
|---|---|---|---|
| Разраб. | Новгородцева | | |
| Пров. | Шильмовер | | |
| Рук.гр. | Мазалова | | |
| Гл.спец. | Власенко | | |
| Н.контр. | Сокольская | | |
| Нач.отд. | Шейко | | |

ТП902-1-170.91-КН2.И.13

Сетка С1

| Стадия | Лист | Листов |
|---|---|---|
| Р | | 1 |

ГОССТРОЙ СССР СВКП ХАРЬКОВСКИЙ ВОДОКАНАЛПРОЕКТ

Формат А4

Инв.№подл. | Подпись и дата | Взам.инв.№

Альбом 5

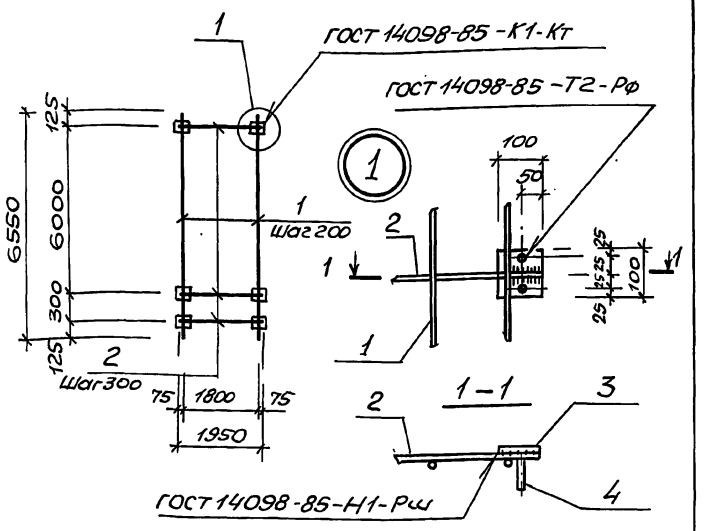


| Марка сетки | Поз. | Наименование | Кол | Масса ед.,кг | Масса сетки кг |
|---|---|---|---|---|---|
| С2 | 1 | Ф10А-III, ℓ=6550 | 10 | 4,04 | 117,6 |
| | 2 | Ф12А-III, ℓ=1950 | 22 | 1,73 | |
| | 3 | -100х10, ℓ=100 | 44 | 0,79 | |
| | 4 | Ф8А-III, ℓ=120 | 88 | 0,05 | |

Арматура: класса А-III по ГОСТ 5781-82

Прокат: по ГОСТ 103-76.

Привязан

Инв.№

| | | | |
|---|---|---|---|
| Осразраб | Новгородцева | | |
| Пров | Шильмовер | | |
| Рук.гр | Мазалова | | |
| Гл.спец | Власенко | | |
| Н.контр | Сокольская | | |
| Нач.отд | Шейко | | |

ТП902-1-170.91.-КН2.И.14

Сетка С2

| Стадия | Лист | Листов |
|---|---|---|
| Р | | 1 |

ГОССТРОЙ СССР СВКП ХАРЬКОВСКИЙ ВОДОКАНАЛПРОЕКТ

Формат А4

Инв.№подл. | Подпись и дата | Взам.инв.№

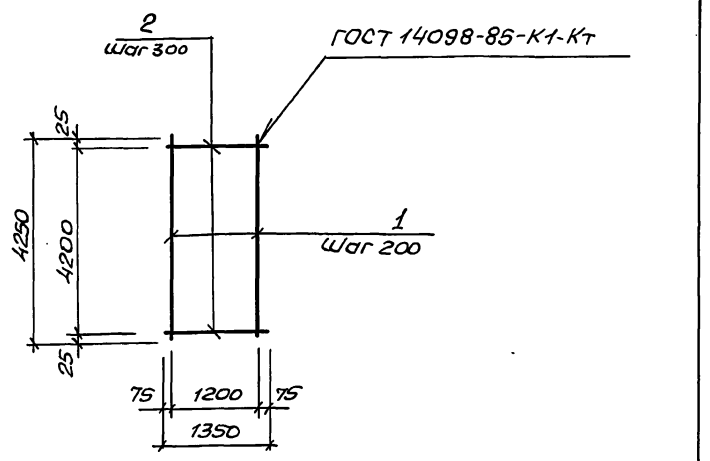


| Марка сетки | Поз. | Наименование | Кол | Масса ед., кг | Масса сетки, кг |
|---|---|---|---|---|---|
| С3 | 1 | Ф12А-III, ℓ=4250 | 7 | 3.76 | 34,3 |
| | 2 | Ф8А-I, ℓ=1350 | 15 | 0,53 | |

Арматура: класса А-I и А-III по ГОСТ 5781-82

Привязан

Инв. №

| | | | |
|---|---|---|---|
| Разраб | Новгородцева | | |
| Пров. | Шильмовер | | |
| Рук. гр. | Мазалова | | |
| Гл. спец. | Власенко | | |
| Н. контр. | Сокольская | | |
| Нач. отд. | Шейко | | |

ТП902-1-170.91-КН2.И.15

Сетка С3

| Стадия | Лист | Листов |
|---|---|---|
| Р | | 1 |

ГОССТРОЙ СССР СВКП ХАРЬКОВСКИЙ ВОДОКАНАЛПРОЕКТ

Формат А4

25017-05 50

Инв.№подл. | Подпись и дата | Взам.инв.№

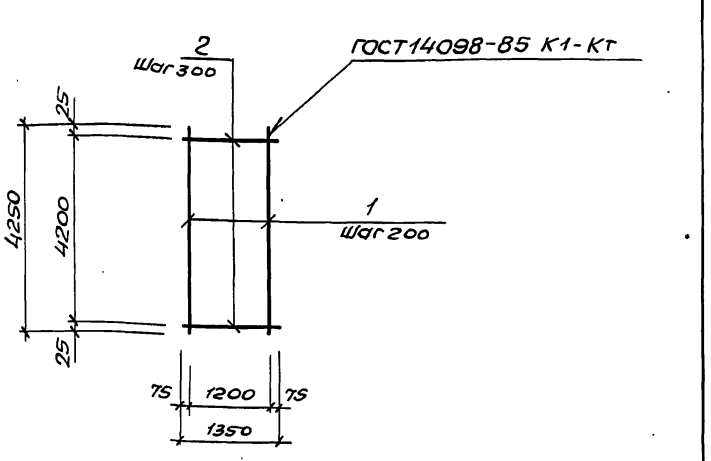


| Марка сетки | Поз. | Наименование | Кол. | Масса ед.,кг | Масса сетки, кг |
|---|---|---|---|---|---|
| С4 | 1 | Ф10А-III, ℓ=4250 | 7 | 2,63 | 26,4 |
| | 2 | Ф8А-I, ℓ=1350 | 15 | 0.53 | |

Арматура: класса А-I и А-III по ГОСТ 5781-82.

Привязан

Инв.№

| | | | |
|---|---|---|---|
| Разраб | Новгородцева | | |
| Пров. | Шильмовер | | |
| Рук. гр. | Мазалова | | |
| Гл. спец. | Власенко | | |
| Н. контр. | Сокольская | | |
| Нач. отд. | Шейко | | |

ТП902-1-170.91-КН2.И.16

Сетка С4

| Стадия | Лист | Листов |
|---|---|---|
| Р | | 1 |

ГОССТРОЙ СССР СВКП ХАРЬКОВСКИЙ ВОДОКАНАЛПРОЕКТ

Формат А4

| Инв. № подл. | Подпись и дата | Взам. инв. № |
|---|---|---|
| | | |

Альбом 5

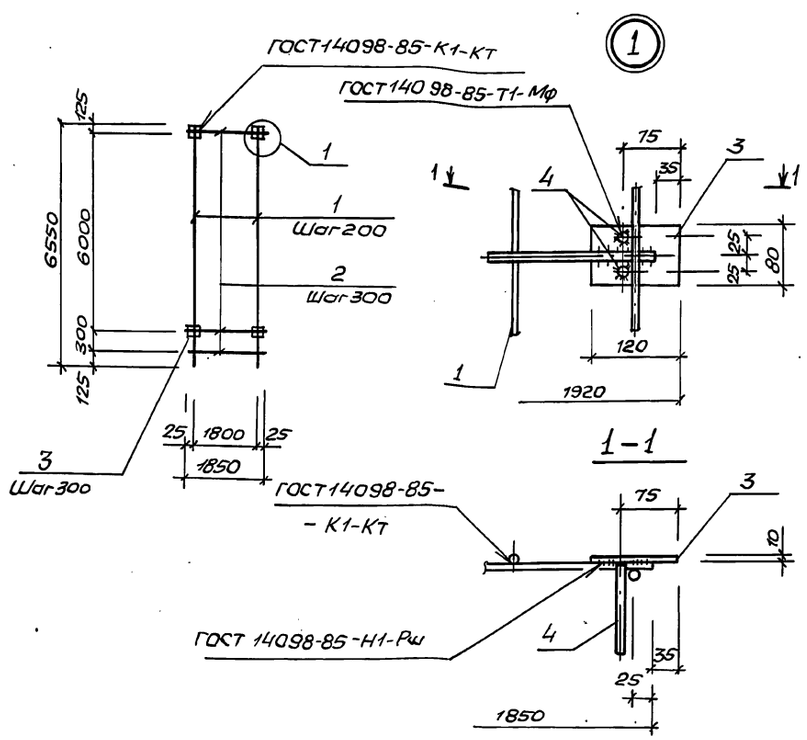


| Марка сетки | Поз. | Наименование | | Кол. | Масса ед., кг | Масса сетки, кг |
|---|---|---|---|---|---|---|
| С5 | 1 | Ф10А-III, | ℓ=6550 | 10 | 4,05 | 104,6 |
| | 2 | Ф10А-III, | ℓ=1850 | 22 | 1,14 | |
| | 3 | -10×80, | ℓ=120 | 42 | 0,75 | |
| | 4 | 10А-III | ℓ=130 | 84 | 0,08 | |
| С6 | 1 | Ф12А-III, | ℓ=6550 | 10 | 5,8 | 132,1 |
| | 2 | Ф12А-III, | ℓ=1850 | 22 | 1,64 | |
| | 3 | -10×80, | ℓ=120 | 42 | 0,75 | |
| | 4 | 10А-III | ℓ=130 | 84 | 0,08 | |
| С7 | 1 | Ф12А-III, | ℓ=6550 | 10 | 5,8 | 122,1 |
| | 2 | Ф10А-III, | ℓ=1850 | 22 | 1,14 | |
| | 3 | -10×80, | ℓ=120 | 42 | 0,75 | |
| | 4 | Ф10А-III, | ℓ=130 | 84 | 0,08 | |
| С8 | 1 | Ф16А-III, | ℓ=6550 | 10 | 10,3 | 206,2 |
| | 2 | Ф16А-III, | ℓ=1850 | 22 | 2,92 | |
| | 3 | -10×80, | ℓ=120 | 42 | 0,75 | |
| | 4 | Ф10А-III, | ℓ=130 | 84 | 0,08 | |

Арматура: класса А-III по ГОСТ 5781-82.
Прокат: по ГОСТ 103-76.

| Разраб. | Новгородцев | |
|---|---|---|
| Пров. | Шильмовер | |
| Зав. гр. | Мазалова | |
| Гл. спец. | Власенко | |
| Н. контр. | Сокольская | |
| Нач. отд. | Шейко | |

Привязан

Инв. №

ТП902-1-170.91.КЖ2.И.17

Сетка С5...С8

| Стадия | Лист | Листов |
|---|---|---|
| Р | | 1 |

ГОССТРОЙ СССР
СВКП ХАРЬКОВСКИЙ ВОДОКАНАЛПРОЕКТ

Формат А3

| Инв. № подл. | Подпись и дата | Взам. инв. № |
|---|---|---|
| | | |

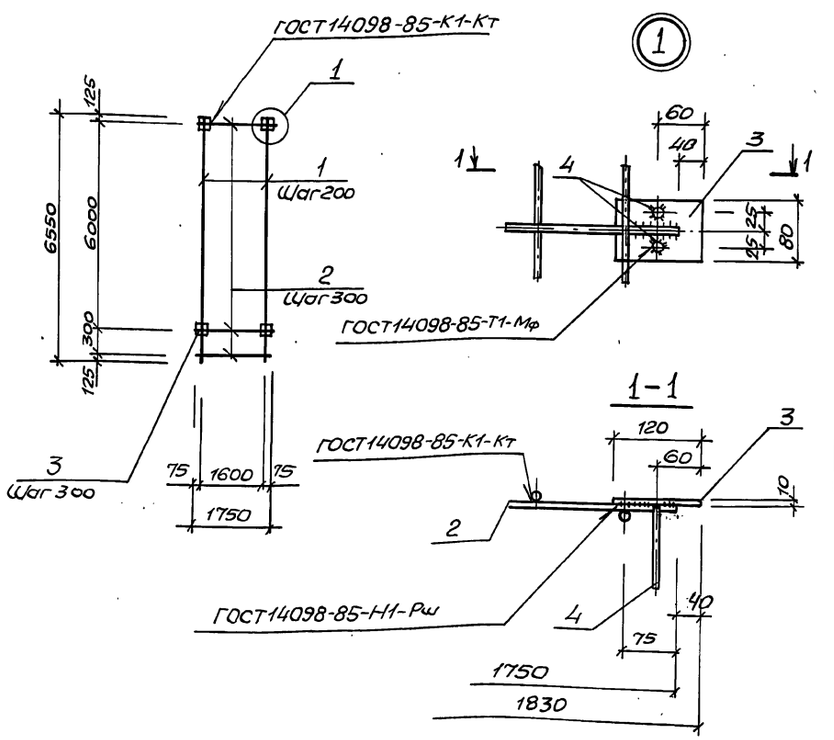


| Марка сетки | Поз. | Наименование | | Кол. | Масса ед., кг | Масса сетки, кг |
|---|---|---|---|---|---|---|
| С9 | 1 | Ф10А-III, | ℓ=6550 | 10 | 4,05 | 103,3 |
| | 2 | Ф10А-III, | ℓ=1750 | 22 | 1,08 | |
| | 3 | -10×80, | ℓ=120 | 42 | 0,75 | |
| | 4 | Ф10А-III, | ℓ=130 | 84 | 0,08 | |
| С10 | 1 | Ф12А-III, | ℓ=6550 | 10 | 5,8 | 131,3 |
| | 2 | Ф12А-III, | ℓ=1750 | 22 | 1,56 | |
| | 3 | -10×80, | ℓ=120 | 42 | 0,75 | |
| | 4 | Ф10А-III, | ℓ=130 | 84 | 0,08 | |
| С11 | 1 | Ф12А-III, | ℓ=6550 | 10 | 5,8 | 120,8 |
| | 2 | Ф10А-III, | ℓ=1750 | 22 | 1,08 | |
| | 3 | -10×80, | ℓ=120 | 42 | 0,75 | |
| | 4 | Ф10А-III, | ℓ=130 | 84 | 0,08 | |
| С12 | 1 | Ф16А-III, | ℓ=6550 | 10 | 10,3 | 203,2 |
| | 2 | Ф16А-III, | ℓ=1750 | 22 | 2,78 | |
| | 3 | -10×80, | ℓ=120 | 42 | 0,75 | |
| | 4 | Ф10А-III, | ℓ=130 | 84 | 0,08 | |

Арматура: класса А-III по ГОСТ 5781-82.
Прокат: по ГОСТ 103-76.

| Разраб. | Новгородцев | |
|---|---|---|
| Пров. | Шильмовер | |
| Зав. гр. | Мазалова | |
| Гл. спец. | Власенко | |
| Н. контр. | Сокольская | |
| Нач. отд. | Шейко | |

Привязан

Инв. №

ТП902-1-170.91-КЖ2.И.18

Сетка С9...С12

| Стадия | Лист | Листов |
|---|---|---|
| Р | | 1 |

ГОССТРОЙ СССР
СВКП ХАРЬКОВСКИЙ ВОДОКАНАЛПРОЕКТ

Копир. Майстренко

Формат А3

25017-05 51

Инв.№подл. | Подпись и дата | Взам.инв.№

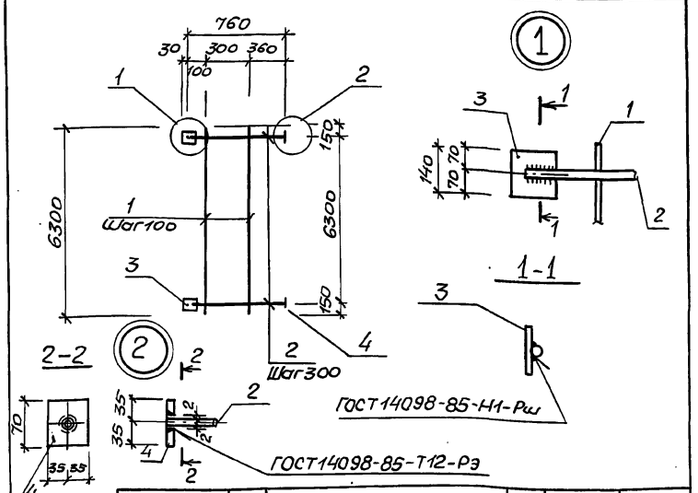


| Марка сетки | Поз. | Наименование | Кол. | Масса ед. кг | Масса сетки, кг |
|---|---|---|---|---|---|
| С13 | 1 | Ф10А-III, ℓ=6600 | 4 | 4,07 | 66,12 |
| | 2 | Ф16А-III, ℓ=760 | 21 | 1,20 | |
| | 3 | -100×6, ℓ=140 | 22 | 0,66 | |
| | 4 | -70×12, ℓ=70 | 22 | 0,46 | |

Арматура: класса А-III по ГОСТ 5781-82*
Прокат: по ГОСТ 103-76*

Привязан

Инв.№

| | | | |
|---|---|---|---|
| Разраб. | Новгородцева | | |
| Пров. | Шильмовер | | |
| Зав.гр. | Мазалова | | |
| Гл.спец. | Власенко | | |
| Н.контр. | Сокольская | | |
| Нач.отд. | Шейко | | |

ТП902-1-170.91-КН2.И.19

Сетка С13

| Стадия | Лист | Листов |
|---|---|---|
| Р | | 1 |

Госстрой СССР СВКП Харьковский Водоканалпроект

Формат А4

Альбом 5

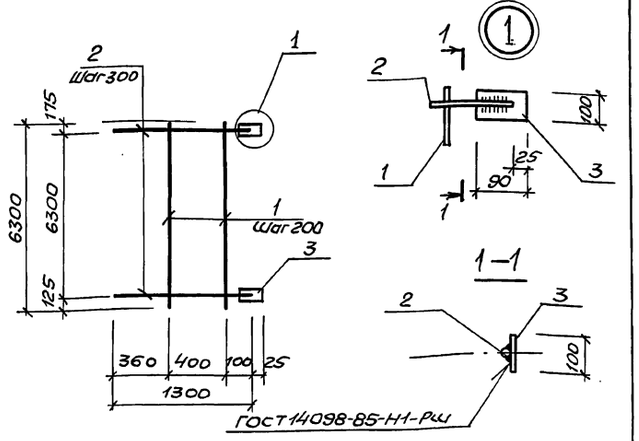


| Марка сетки | Поз. | Наименование | Кол. | Масса ед.,кг | Масса сетки, кг |
|---|---|---|---|---|---|
| С14 | 1 | Ф10А-III, ℓ=6600 | 5 | 4,07 | 62,56 |
| | 2 | Ф14А-III, ℓ=1300 | 21 | 1,57 | |
| | 3 | -90×6, ℓ=100 | 22 | 0,42 | |

Арматура: класса А-III по ГОСТ 5781-82*
Прокат: по ГОСТ 103-76*

Привязан

Инв.№

| | | | |
|---|---|---|---|
| Разраб. | Новгородцева | | |
| Пров. | Шильмовер | | |
| Зав.гр. | Мазалова | | |
| Гл.спец. | Власенко | | |
| Н.контр. | Сокольская | | |
| Нач.отд. | Шейко | | |

ТП902-1-170.91-КН2.И.20

Сетка С14

| Стадия | Лист | Листов |
|---|---|---|
| Р | | 1 |

Госстрой СССР СВКП Харьковский Водоканалпроект

Формат А4

Инв.№подл. | Подпись и дата | Взам.инв.№

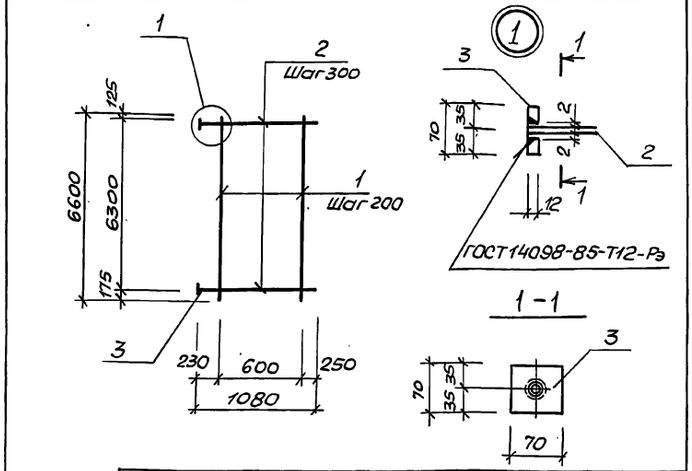


| Марка сетки | Поз. | Наименование | Кол. | Масса ед. кг | Масса сетки, кг |
|---|---|---|---|---|---|
| С15 | 1 | Ф10А-III, ℓ=6600 | 4 | 4,07 | 64,02 |
| | 2 | Ф16А-III, ℓ=1080 | 22 | 1,71 | |
| | 3 | -70×12, ℓ=70 | 22 | 0,46 | |

Арматура: класса А-III по ГОСТ 5781-82*
Прокат: по ГОСТ 103-76*

Привязан

Инв.№

| | | | |
|---|---|---|---|
| Разраб. | Новгородцева | | |
| Пров. | Шильмовер | | |
| Зав.гр. | Мазалова | | |
| Гл.спец. | Власенко | | |
| Н.контр. | Сокольская | | |
| Нач.отд. | Шейко | | |

ТП902-1-170.91-КН2.И.21

Сетка С15

| Стадия | Лист | Листов |
|---|---|---|
| Р | | 1 |

Госстрой СССР СВКП Харьковский Водоканалпроект

Формат А4

Инв.№подл. | Подпись и дата | Взам.инв.№

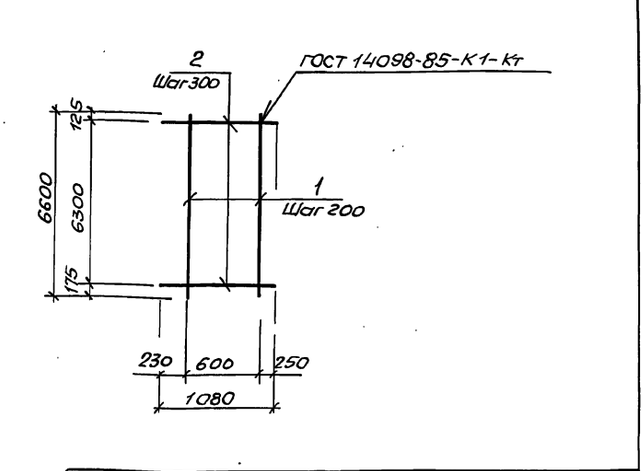


| Марка сетки | Поз. | Наименование | Кол. | Масса ед.,кг | Масса сетки, кг |
|---|---|---|---|---|---|
| С16 | 1 | Ф10А-III, ℓ=6600 | 4 | 4,07 | 31,02 |
| | 2 | Ф10А-III, ℓ=1080 | 22 | 0,67 | |

Арматура: класса А-III по ГОСТ 5781-82*

Привязан

Инв.№

| | | | |
|---|---|---|---|
| Разраб. | Новгородцева | | |
| Пров. | Шильмовер | | |
| Зав.гр. | Мазалова | | |
| Гл.спец. | Власенко | | |
| Н.контр. | Сокольская | | |
| Нач.отд. | Шейко | | |

ТП902-1-170.91-КН2.И.22

Сетка С16

| Стадия | Лист | Листов |
|---|---|---|
| Р | | 1 |

Госстрой СССР СВКП Харьковский Водоканалпроект

Копир. Майстренко

Формат А4

25017-05 25

Инв.№подл. | Подпись и дата | Взам.инв.№

1-1

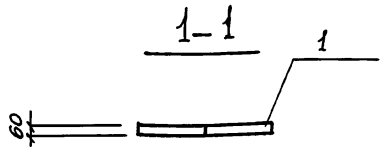


2-2

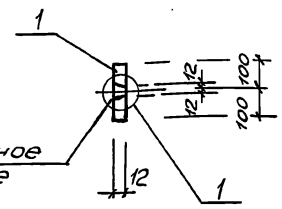


МС1, МС2

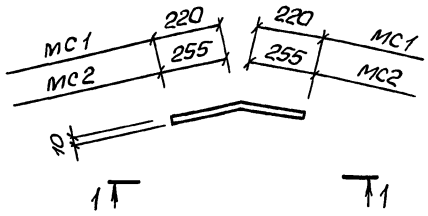


МС3, МС4

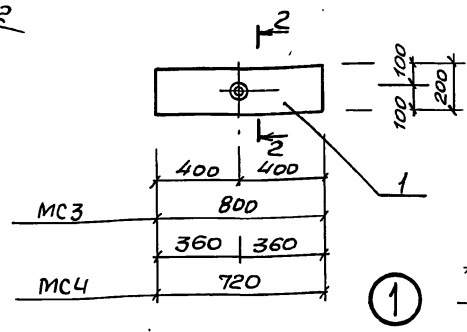


3-3

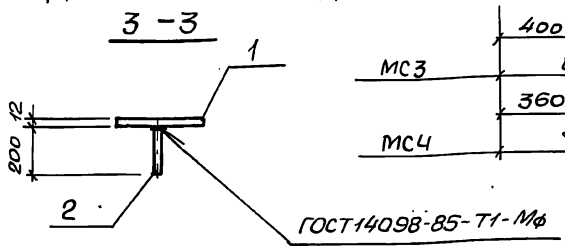


МС3а

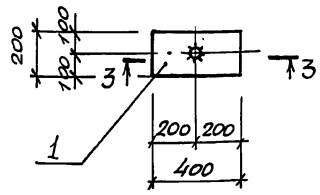


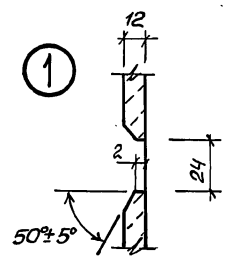


| Марка изделия | Поз. | Наименование | Кол. | Масса ед., кг | Масса изделия, кг |
|---|---|---|---|---|---|
| МС1 | 1 | -10х60, ℓ=440 | 1 | 2,07 | 8,07 |
| МС2 | 1 | -10х60, ℓ=510 | 1 | 8,4 | 2,4 |
| МС3 | 1 | -12х200, ℓ=800 | 1 | 15,07 | 15,07 |
| МС4 | 1 | -12х200, ℓ=720 | 1 | 13.6 | 13,6 |
| МС3а | 1 | -12х200, ℓ=400 | 1 | 7.54 | 8,03 |
| | 2 | Ф20А-III, ℓ=200 | 1 | 0,49 | |

Арматура: класса А-III ГОСТ5781-82

Полоса: ГОСТ 103-76

| | | | |
|---|---|---|---|
| Разраб. | Новгородцева | | |
| Пров. | Шильмовер | | |
| Зав.гр. | Мазалова | | |
| Гл.спец. | Власенко | | |
| Н.контр. | Сокольская | | |
| Нач.отд. | Шецко | | |

Привязан

Инв.№

ТП902-1-170.91-КН2.И.23

Изделие соединительное МС1, МС2, МС3, МС4 МС3а

| Стадия | Лист | Листов |
|---|---|---|
| Р | | 1 |

Госстрой СССР СВКП Харьковский Водоканалпроект

Формат А3

Инв.№подл. | Подпись и дата | Взам.инв.№

1-1

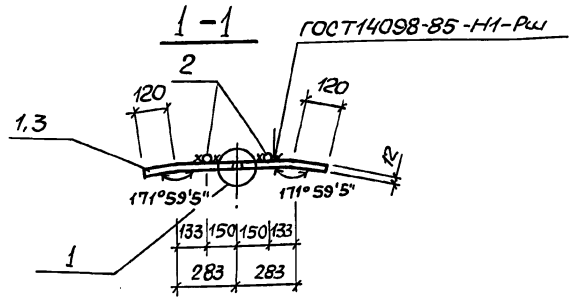


МС5

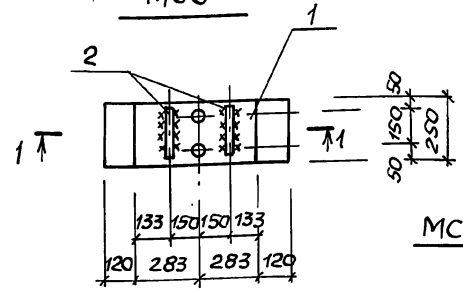


МС7

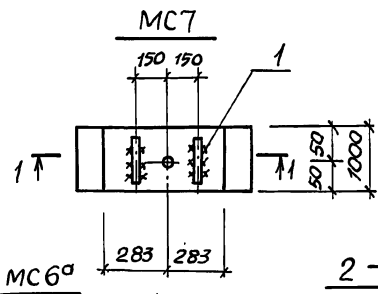


МС5а, МС6а

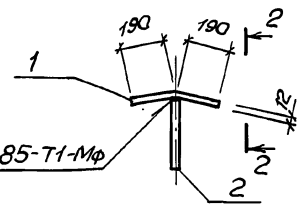


2-2

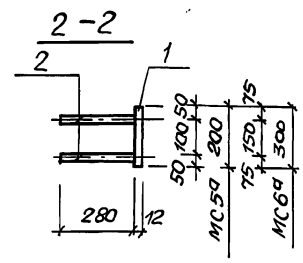


МС6

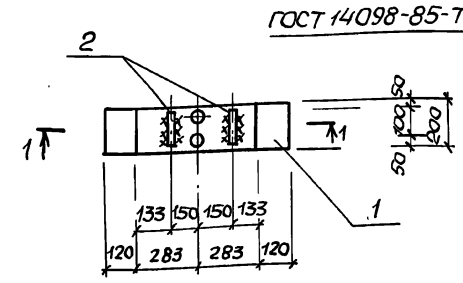


Арматура: класса А-III ГОСТ5781-82

Полоса: ГОСТ 103-76

| | | | |
|---|---|---|---|
| Разраб. | Новгородцева | | |
| Провер. | Шильмовер | | |
| Зав.гр. | Мазалова | | |
| Гл.спец. | Власенко | | |
| Н.контр. | Сокольская | | |
| Нач.отд. | Шецко | | |

Привязан

Инв.№

ТП902-1-170.91-КН2.И.24

Изделие соединительное МС5, МС6, МС7, МС5а МС6а

| Стадия | Лист | Листов |
|---|---|---|
| Р | | 1 |

Госстрой СССР СВКП Харьковский Водоканалпроект

Формат А3



250417-05
gost.e-ecolog.ru