ГОСУДАРСТВЕННЫЕ СТАНДАРТЫ
СОЮЗА ССР

ПЛИТЫ ЖЕЛЕЗОБЕТОННЫЕ РЕБРИСТЫЕ ПРЕДВАРИТЕЛЬНО НАПРЯЖЕННЫЕ РАЗМЕРАМИ 6Х3 м ДЛЯ ПОКРЫТИЙ ПРОИЗВОДСТВЕННЫХ ЗДАНИЙ

ГОСТ 22701.0-77—ГОСТ 22701.5-77

Издание официальное

ГОСУДАРСТВЕННЫЙ СТРОИТЕЛЬНЫЙ КОМИТЕТ СССР
Москва

gost.e-ecolog.ru

УДК 691.328—41:006.354 Группа Ж33

ГОСУДАРСТВЕННЫЙ СТАНДАРТ СОЮЗА ССР

ПЛИТЫ ЖЕЛЕЗОБЕТОННЫЕ РЕБРИСТЫЕ ПРЕДВАРИТЕЛЬНО НАПРЯЖЕННЫЕ РАЗМЕРАМИ 6×3 м ДЛЯ ПОКРЫТИЙ ПРОИЗВОДСТВЕННЫХ ЗДАНИЙ

Плиты типа ПВ. Конструкция и размеры

Prestressed reinforced concrete ribbed slabs 6×3 m size for roofings of industrial buildings. Slabs type ПВ. Structure and dimensions

ГОСТ 22701.2—77*

ОКП 58 4110

Постановлением Государственного комитета Совета Министров СССР по делам строительства от 24 августа 1977 г. № 130 срок введения установлен с 01.07.78

Несоблюдение стандарта преследуется по закону

1. Настоящий стандарт распространяется на сборные железобетонные предварительно напряженные плиты размерами 6×3 м типа ПВ (с проемом в полке для пропуска вентиляционной шахты или воздуховода крышного вентилятора) и устанавливает требования к армированию данных плит.

2. Конструкция плит, технические требования и требования к изготовлению плит — по ГОСТ 22701.0—77.

3. Показатели плит, предназначенных для эксплуатации в неагрессивной среде, приведены в табл. 1 и 3; показатели плит, предназначенных для работы в условиях воздействия агрессивных газовых сред, — в табл. 2 и 3. Указания по выбору марок плит приведены в приложении.

Показатели плит из бетонов на пористых заполнителях даны для керамзитобетона, аглопоритобетона и шлакопемзобетона средней плотностью в высушенном до постоянной массы состоянии 1850 кг/м³.

(Измененная редакция, Изм. № 1).

4. Армирование плит должно соответствовать указанному на черт. 1—4.

Расположение напрягаемой арматуры в продольных ребрах плит и расстояние между рядами арматуры следует принимать согласно требованиям п. 1.6 ГОСТ 22701.0—77

5. Спецификация и выборка напрягаемой арматуры на одну плиту даны в табл. 4. Длина стержня напрягаемой арматуры условно принята равной 6000 мм. Действительная длина стержня принимается в зависимости от способа натяжения арматуры и конструкции захватных приспособлений.

В плитах с напрягаемой арматурой класса А-IV диаметрами 20 и 22 мм допускается производить замену напрягаемой арматуры

2∅20AIV на 2(1∅16AIV+1∅12AIV);

2∅22AIV на 4∅16AIV.

Спецификация арматурных изделий и закладных деталей на одну плиту, предназначенную для эксплуатации в неагрессивной среде, приведена в табл. 5; выборка стали — в табл. 6.

Спецификация арматурных изделий и закладных деталей на одну плиту, предназначенную для работы в условиях воздействия агрессивных газовых сред, приведена в табл. 7; выборка стали — в табл. 8.

Примечание. В марках плит, указанных в табл. 4—8, опущено условное обозначение величины диаметра проема в полке плиты (4, 7, 10 и 14). Например, в табл. 4 под маркой ПВ-1АтVIT подразумеваются марки ПВ4-1АтVIT, ПВ-7 1АтVIT, ПВ10-1АтVIT и ПВ14-1АтVIT

(Измененная редакция, Изм. № 1).

6. Сварные сетки для армирования полки плит разработаны в трех вариантах:

1-й вариант (сетки С1Г—С4Г) предусматривает применение товарных сеток по ГОСТ 8478—81;

2-й вариант (сетки С1—С4) предусматривает изготовление сеток на многоэлектродных сварочных машинах;

3-й вариант (сетки С1а—С4а) предусматривает изготовление сеток на сварочных машинах при отсутствии оборудования, обеспечивающего изготовление широких сеток.

7. Опорные закладные детали плит разработаны в двух вариантах.

Закладные детали $М3^{т}$ и $М3_{н}$ предназначены для плит с напрягаемой стержневой арматурой, имеющей постоянные анкеры в виде высаженных головок или опрессованных обойм в соответствии с требованиями пп. 2.3.1—2.3.6 ГОСТ 22701.0—77.

Закладные детали $М4^{т}$ и $М4_{н}$ предназначены для плит с напрягаемой стержневой арматурой, имеющей постоянные анкеры в виде шайб М5, привариваемых к закладным деталям и напрягаемой арматуре после передачи усилия обжатия на бетон.

(Измененная редакция, Изм. № 1).

8. Правила приемки, методы контроля, маркировка, хранение, транспортирование и гарантии изготовителя плит должны соответствовать указанным в ГОСТ 22701.0—77.

Издание официальное **Перепечатка воспрещена**

* *Переиздание (март 1987 г.) с Изменением № 1, утвержденным в мае 1983 г., Пост № 85 от 03.05.83 (ИУС 9—83)*

Показатели плит, предназначенных для

Класс напрягаемой арматуры	Марка плиты, изготовленной						
	тяжелого				на пористых		
	Диаметр проема в полке						
	400	700	1000	1450	400	700	1000
Ат-VI	ПВ4-1АтVIТ ПВ4-2АтVIТ ПВ4-3АтVIТ ПВ4-4АтVIТ ПВ4-5АтVIТ	ПВ7-1АтVIТ ПВ7-2АтVIТ ПВ7-3АтVIТ ПВ7-4АтVIТ ПВ7-5АтVIТ	ПВ10-1АтVIТ ПВ10-2АтVIТ ПВ10-3АтVIТ ПВ10-4АтVIТ ПВ10-5АтVIТ	ПВ14-1АтVIТ ПВ14-2АтVIТ ПВ14-3АтVIТ ПВ14-4АтVIТ ПВ14-5АтVIТ	ПВ4-1АтVIП ПВ4-2АтVIП ПВ4-3АтVIП — —	ПВ7-1АтVIП ПВ7-2АтVIП ПВ7-3АтVIП — —	ПВ10-1АтVIП ПВ10-2АтVIП ПВ10-3АтVIП — —
Ат-V	ПВ4-1АтVТ ПВ4-2АтVТ ПВ4-3АтVТ ПВ4-4АтVТ ПВ4-5АтVТ ПВ4-6АтVТ	ПВ7-1АтVТ ПВ7-2АтVТ ПВ7-3АтVТ ПВ7-4АтVТ ПВ7-5АтVТ ПВ7-6АтVТ	ПВ10-1АтVТ ПВ10-2АтVТ ПВ10-3АтVТ ПВ10-4АтVТ ПВ10-5АтVТ ПВ10-6АтVТ	ПВ14-1АтVТ ПВ14-2АтVТ ПВ14-3АтVТ ПВ14-4АтVТ ПВ14-5АтVТ ПВ14-6АтVТ	ПВ4-1АтVП ПВ4-2АтVП ПВ4-3АтVП ПВ4-4АтVП — —	ПВ7-1АтVП ПВ7-2АтVП ПВ7-3АтVП ПВ7-4АтVП — —	ПВ10-1АтVП ПВ10-2АтVП ПВ10-3АтVП ПВ10-4АтVП — —
А-V	ПВ4-1АVТ ПВ4-2АVТ ПВ4-3АVТ ПВ4-4АVТ ПВ4-5АVТ ПВ4-6АVТ	ПВ7-1АVТ ПВ7-2АVТ ПВ7-3АVТ ПВ7-4АVТ ПВ7-5АVТ ПВ7-6АVТ	ПВ10-1АVТ ПВ10-2АVТ ПВ10-3АVТ ПВ10-4АVТ ПВ10-5АVТ ПВ10-6АVТ	ПВ14-1АVТ ПВ14-2АVТ ПВ14-3АVТ ПВ14-4АVТ ПВ14-5АVТ ПВ14-6АVТ	ПВ4-1АVП ПВ4-2АVП ПВ4-3АVП ПВ4-4АVП — —	ПВ7-1АVП ПВ7-2АVП ПВ7-3АVП ПВ7-4АVП — —	ПВ10-1АVП ПВ10-2АVП ПВ10-3АVП ПВ10-4АVП — —
А-IV	ПВ4-1АIVТ ПВ4-2АIVТ ПВ4-3АIVТ ПВ4-4АIVТ ПВ4-5АIVТ ПВ4-6АIVТ	ПВ7-1АIVТ ПВ7-2АIVТ ПВ7-3АIVТ ПВ7-4АIVТ ПВ7-5АIVТ ПВ7-6АIVТ	ПВ10-1АIVТ ПВ10-2АIVТ ПВ10-3АIVТ ПВ10-4АIVТ ПВ10-5АIVТ ПВ10-6АIVТ	ПВ14-1АIVТ ПВ14-2АIVТ ПВ14-3АIVТ ПВ14-4АIVТ ПВ14-5АIVТ ПВ14-6АIVТ	ПВ4-1АIVП ПВ4-2АIVП ПВ4-3АIVП ПВ4-4АIVП — —	ПВ7-1АIVП ПВ7-2АIVП ПВ7-3АIVП ПВ7-4АIVП — —	ПВ10-1АIVП ПВ10-2АIVП ПВ10-3АIVП ПВ10-4АIVП — —
Ат-IVС	ПВ4-1АтIVСТ ПВ4-2АтIVСТ ПВ4-3АтIVСТ ПВ4-4АтIVСТ ПВ4-5АтIVСТ ПВ4-6АтIVСТ	ПВ7-1АтIVСТ ПВ7-2АтIVСТ ПВ7-3АтIVСТ ПВ7-4АтIVСТ ПВ7-5АтIVСТ ПВ7-6АтIVСТ	ПВ10-1АтIVСТ ПВ10-2АтIVСТ ПВ10-3АтIVСТ ПВ10-4АтIVСТ ПВ10-5АтIVСТ ПВ10-6АтIVСТ	ПВ14-1АтIVСТ ПВ14-2АтIVСТ ПВ14-3АтIVСТ ПВ14-4АтIVСТ ПВ14-5АтIVСТ ПВ14-6АтIVСТ	ПВ4-1АтIVСП ПВ4-2АтIVСП ПВ4-3АтIVСП ПВ4-4АтIVСП — —	ПВ7-1АтIVСП ПВ7-2АтIVСП ПВ7-3АтIVСП ПВ7-4АтIVСП — —	ПВ10-1АтIVСП ПВ10-2АтIVСП ПВ10-3АтIVСП ПВ10-4АтIVСП — —
А-IIIв	ПВ4-1АIIIвТ ПВ4-2АIIIвТ ПВ4-3АIIIвТ ПВ4-4АIIIвТ ПВ4-5АIIIвТ ПВ4-6АIIIвТ	ПВ7-1АIIIвТ ПВ7-2АIIIвТ ПВ7-3АIIIвТ ПВ7-4АIIIвТ ПВ7-5АIIIвТ ПВ7-6АIIIвТ	ПВ10-1АIIIвТ ПВ10-2АIIIвТ ПВ10-3АIIIвТ ПВ10-4АIIIвТ ПВ10-5АIIIвТ ПВ10-6АIIIвТ	ПВ14-1АIIIвТ ПВ14-2АIIIвТ ПВ14-3АIIIвТ ПВ14-4АIIIвТ ПВ14-5АIIIвТ ПВ14-6АIIIвТ	ПВ4-1АIIIвП ПВ4-2АIIIвП ПВ4-3АIIIвП ПВ4-4АIIIвП — —	ПВ7-1АIIIвП ПВ7-2АIIIвП ПВ7-3АIIIвП ПВ7-4АIIIвП — —	ПВ10-1АIIIвП ПВ10-2АIIIвП ПВ10-3АIIIвП ПВ10-4АIIIвП — —

Примечание. Нагрузки определены при коэффициенте надежности по назначению $\gamma_н = 1{,}0$

Таблица 1

эксплуатации в неагрессивной среде

из бетона заполнителях плиты, мм	Расчетная равномерно распределенная нагрузка, кПа (кгс/м²) с учетом веса плиты при коэффициенте перегрузки		Напрягаемая арматура (на плиту)	Марка бетона по прочности на сжатие	Расход стали, кг, на плиту с проемом диаметром, мм		
1450	$n>1$	$n=1$			100 700	1000	1400
1ПВ14 1АтVIП	4,12(420)	3,33(340)	2Ø12АтVI		103	131	139
ПВ14-2АтVIП	5,49(560)	4,31(440)	2Ø14АтVI		118	145	153
1ПВ14 3АтVIП	7,16(730)	5,59(570)	2Ø16АтVI		129	155	163
—	8,83(900)	6,86(700)	2Ø18АтVI	М350	147	172	180
—	9,81(1000)	7,45(760)	2Ø20АтVI	М400	170	193	201
ПВ14 1АтVП	3,73(380)	3,04(310)	2Ø12АтV	М250	103	131	139
ПВ14 2АтVП	4,81(490)	3,82(390)	2Ø14АтV		111	138	146
ПВ14 3АтVП	5,88(600)	4,71(480)	2Ø16АтV	М300	122	150	158
ПВ14-1АтVП	7,35(750)	5,79(590)	2Ø18АтV		135	160	168
—	9,12(930)	7,16(730)	2Ø20АтV	М350	53	177	185
—	9,81(1000)	7,45(760)	4Ø16АтV	М400	178	201	209
ПВ14-1AVП	3,73(380)	3,04(310)	2Ø12AV	М250	103	131	139
ПВ14-2AVП	4,81(490)	3,82(390)	2Ø14AV		111	138	146
1ПВ14 3AVП	5,88(600)	4,71(480)	2Ø16AV	М300	122	150	158
ПВ14-4AVП	7,35(750)	5,79(590)	2Ø18AV		135	160	168
—	9,12(930)	7,16(730)	2Ø20AV	М350	153	177	185
—	9,81(1000)	7,45(760)	1Ø16AV	М400	178	201	209
ПВ14 1АтIVП	3,73(380)	3,04(310)	2Ø14AIV	М250	107	135	143
ПВ14-2АтIVП	4,81(490)	3,82(390)	2Ø16AIV		115	143	151
ПВ14 3АтIVП	5,88(600)	4,71(480)	2Ø18AIV	М300	127	155	163
ПВ14-4АтIVП	7,35(750)	5,79(590)	2Ø20AIV		140	166	174
—	8,83(900)	6,86(700)	2Ø22AIV	М350	158	183	191
—	9,81(1000)	7,45(760)	4Ø18AIV	М400	188	211	219
ПВ14-1АтIVСП	3,73(380)	3,04(310)	2Ø14АтIVС	М250	107	135	143
ПВ14-2АтIVСП	4,81(490)	3,82(390)	2Ø16АтIVС		115	143	151
ПВ14 3АтIVСП	5,88(600)	4,71(480)	2Ø18АтIVС	М300	127	155	163
ПВ14-4АтIVСП	7,35(750)	5,79(590)	2Ø20АтIVС		140	166	174
—	8,83(900)	6,86(700)	2Ø22АтIVС	М350	158	183	191
—	9,81(1000)	7,45(760)	4Ø18АтIVС	М400	188	211	219
ПВ14 1АIIIвП	3,92(400)	3,24(330)	2Ø16АIIIв	М250	111	140	147
ПВ14 2АIIIвП	4,90(500)	3,92(400)	2Ø18АIIIв		120	148	156
ПВ14 3АIIIвП	5,98(610)	4,81(490)	2Ø20АIIIв	М300	133	161	168
ПВ14 4АIIIвП	7,16(730)	5,69(580)	2Ø22АIIIв		146	172	180
—	8,63(880)	6,67(680)	4Ø18АIIIв	М350	171	196	204
—	9,81(1000)	7,45(760)	4Ø20АIIIв	М400	200	223	231

Показатели плит, предназначенные для работы

Класс напрягаемой арматуры	Марка плиты при степени агрессивного воздействия среды и диаметре проема					
	слабоагрессивной				средней	
	400	700	1000	1150	100	700
A-IV	ПВ4-1AIVT-Н	ПВ7-1AIVT-Н	ПВ10-1AIVT-Н	ПВ14-1AIVT-Н	ПВ4-1AIVT-П	ПВ7-1AIVT-П
	ПВ4-2AIVT-Н	ПВ7-2AIVT-Н	ПВ10-2AIVT-Н	ПВ14-2AIVT-Н	ПВ4-2AIVT-П	ПВ7-2AIVT-П
	ПВ4-3AIVT-Н	ПВ7-3AIVT-Н	ПВ10-3AIVT-Н	ПВ14-3AIVT-Н	ПВ4-3AIVT-П	ПВ7-3AIVT-П
	ПВ4-4AIVT-Н	ПВ7-4AIVT-Н	ПВ10-4AIVT-Н	ПВ14-4AIVT-Н	ПВ4-4AIVT-П	ПВ7-4AIVT-П
	ПВ4-5AIVT-Н	ПВ7-5AIVT-Н	ПВ10-5AIVT-Н	ПВ14-5AIVT-Н	ПВ4-5AIVT-П	ПВ7-5AIVT-П
	ПВ4-6AIVT-Н	ПВ7-6AIVT-Н	ПВ10-6AIVT-Н	ПВ14-6AIVT-Н	ПВ4-6AIVT-П	ПВ7-6AIVT-П
Ат-VCK	ПВ4-1АтVCKT-Н	ПВ7-1АтVCKT-Н	ПВ10-1АтVCKT-Н	ПВ14-1АтVCKT-Н	ПВ4-1АтVCKT-П	ПВ7-1АтVCKT-П
	ПВ4-2АтVCKT-Н	ПВ7-2АтVCKT-Н	ПВ10-2АтVCKT-Н	ПВ14-2АтVCKT-Н	ПВ4-2АтVCKT-П	ПВ7-2АтVCKT-П
	ПВ4-3АтVCKT-Н	ПВ7-3АтVCKT-Н	ПВ10-3АтVCKT-Н	ПВ14-3АтVCKT-Н	ПВ4-3АтVCKT-П	ПВ7-3АтVCKT-П
	ПВ4-4АтVCKT-Н	ПВ7-4АтVCKT-Н	ПВ10-4АтVCKT-Н	ПВ14-4АтVCKT-Н	ПВ4-4АтVCKT-П	ПВ7-4АтVCKT-П
	ПВ4-5АтVCKT-Н	ПВ7-5АтVCKT-Н	ПВ10-5АтVCKT-Н	ПВ14-5АтVCKT-Н	ПВ4-5АтVCKT-П	ПВ7-5АтVCKT-П
	ПВ4-6АтVCKT-Н	ПВ7-6АтVCKT-Н	ПВ10-6АтVCKT-Н	ПВ14-6АтVCKT-Н	ПВ4-6АтVCKT-П	ПВ7-6АтVCKT-П
A-IIIв	ПВ4-1АIIIвТ-Н	ПВ7-1АIIIвТ-Н	ПВ10-1АIIIвТ-Н	ПВ14-1АIIIвТ-Н	ПВ4-1АIIIвТ-П	ПВ7-1АIIIвТ-П
	ПВ4-2АIIIвТ-Н	ПВ7-2АIIIвТ-Н	ПВ10-2АIIIвТ-Н	ПВ14-2АIIIвТ-Н	ПВ4-2АIIIвТ-П	ПВ7-2АIIIвТ-П
	ПВ4-3АIIIвТ-Н	ПВ7-3АIIIвТ-Н	ПВ10-3АIIIвТ-Н	ПВ14-3АIIIвТ-Н	ПВ4-3АIIIвТ-П	ПВ7-3АIIIвТ-П
	ПВ4-4АIIIвТ-Н	ПВ7-4АIIIвТ-Н	ПВ10-4АIIIвТ-Н	ПВ14-4АIIIвТ-Н	ПВ4-4АIIIвТ-П	ПВ7-4АIIIвТ-П
	ПВ4-5АIIIвТ-Н	ПВ7-5АIIIвТ-Н	ПВ10-5АIIIвТ-Н	ПВ14-5АIIIвТ-Н	ПВ4-5АIIIвТ-П	ПВ7-5АIIIвТ-П
	ПВ4-6АIIIвТ-Н	ПВ7-6АIIIвТ-Н	ПВ10-6АIIIвТ-Н	ПВ14-6АIIIвТ-Н	ПВ4-6АIIIвТ-П	ПВ7-6АIIIвТ-П

Примечание. Нагрузки определены при коэффициенте надежности по назначению $\gamma_n = 1{,}0$.

Таблица 2

в условиях воздействия агрессивных газовых сред

воздействия среды агрессивной в полке плиты, мм		Расчетная равномерно распределенная нагрузка, кПа (кгс/м²), с учетом веса плиты при коэффициенте перегрузки		Напрягаемая арматура (на плиту)	Марка бетона по прочности на сжатие	Расход стали, кг, на плиту с проемом диаметром, мм		
1000	1450	$n>1$	$n=1$			400; 700	1000	1450
ПВ10-1АIVТ-П	ПВ-14-1АIVТ-П	3,24(330)	2,81(290)	2Ø14АIV	М250	109	138	146
ПВ10-2АIVТ-П	ПВ14-2АIVТ-П	4,12(420)	3,43(350)	2Ø16АIV		118	146	153
ПВ10 3АIVТ П	ПВ14-3АIVТ-П	5,20(530)	4,22(430)	2Ø18АIV	М300	127	155	162
ПВ10 4АIVТ-П	ПВ14-4АIVТ-П	6,37(650)	5,10(520)	2Ø20АIV		142	168	176
ПВ10-5АIVТ-П	ПВ14-5АIVТ-П	7,65(780)	5,98(610)	2Ø22АIV	М350	164	189	197
ПВ10-6АIVТ П	ПВ14-6АIVТ-П	9,22(940)	6,96(710)	4Ø18АIV	М400	188	211	219
ПВ10-1АтVСКТ-П	ПВ14-1АтVСКТ-П	3,14(320)	2,65(270)	2Ø12АтVСК	М250	105	134	142
ПВ10-2АтVСКТ-П	ПВ14-2АтVСКТ-П	4,22(430)	3,53(360)	2Ø14АтVСК	М300	113	141	149
ПВ10-3АтVСКТ-П	ПВ14 3АтVСКТ-П	5,39(550)	4,31(440)	2Ø16АтVСК		122	150	157
ПВ10 4АтVСКТ-П	ПВ14-4АтVСКТ-П	6,86(700)	5,39(550)	2Ø18АтVСК	М350	136	162	170
ПВ10 5АтVСКТ-П	ПВ14-5АтVСКТ-П	8,34(850)	6,57(670)	2Ø20АтVСК		158	183	191
ПВ10-6АтVСКТ-П	ПВ14-6АтVСКТ-П	9,61(980)	7,35(750)	4Ø16АтVСК	М400	178	201	209
ПВ10-1АIIIвТ-П	ПВ14-1АIIIвТ-П	3,92(400)	3,24(330)	2Ø16АIIIв	М250	114	142	150
ПВ10-2АIIIвТ-П	ПВ14-2АIIIвТ-П	4,90(500)	3,92(400)	2Ø18АIIIв		123	151	158
ПВ10 3АIIIвТ-П	ПВ14-3АIIIвТ-П	5,98(610)	4,81(490)	2Ø20АIIIв	М300	133	160	168
ПВ10-4АIIIвТ-П	ПВ14-4АIIIвТ-П	7,16(730)	5,69(580)	2Ø22АIIIв		148	174	182
ПВ10-5АIIIвТ-П	ПВ14-5АIIIвТ-П	8,63(880)	6,67(680)	4Ø18АIIIв	М350	177	202	209
ПВ10-6АIIIвТ-П	ПВ14-6АIIIвТ-П	9,81(1000)	7,45(760)	4Ø20АIIIв	М400	199	223	230

Таблица 3

Расход бетона и номинальный вес плит

Диаметр проема в полке плиты, мм	Расход бетона на плиту, м³	Номинальная масса плиты, т, изготовленной из бетона	
		тяжелого	на пористых заполнителях
400	1,31	3,30	2,70(2,90)
700	1,28	3,20	2,60(2,80)
1000	1,45	3,60	2,90(3,10)
1450	1,37	3,40	2,70(2,90)

Примечание. В скобках указана номинальная отпускная масса плит из бетонов на пористых заполнителях.

Армирование плит типов ПВ4 и ПВ7

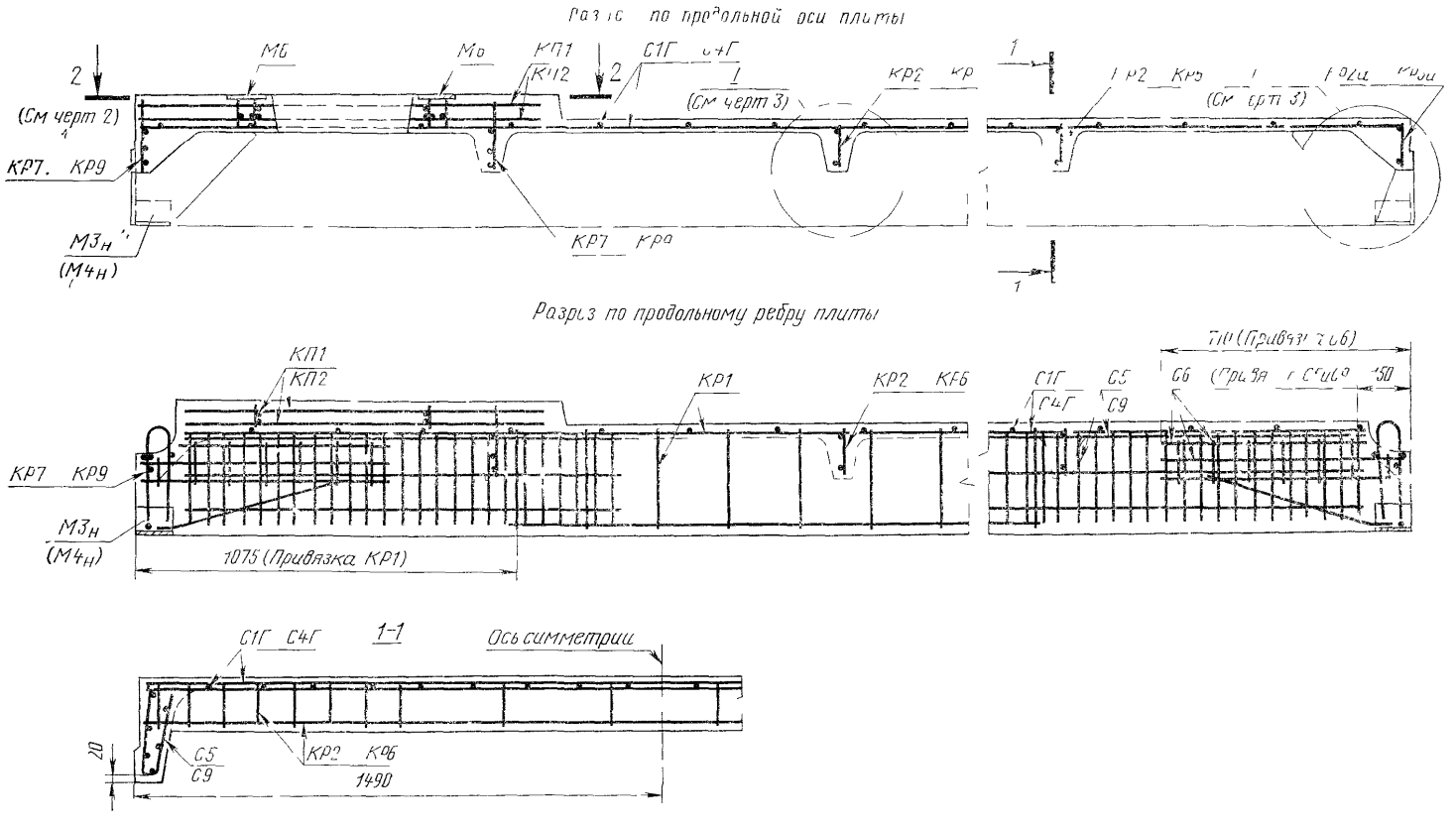

Черт 1

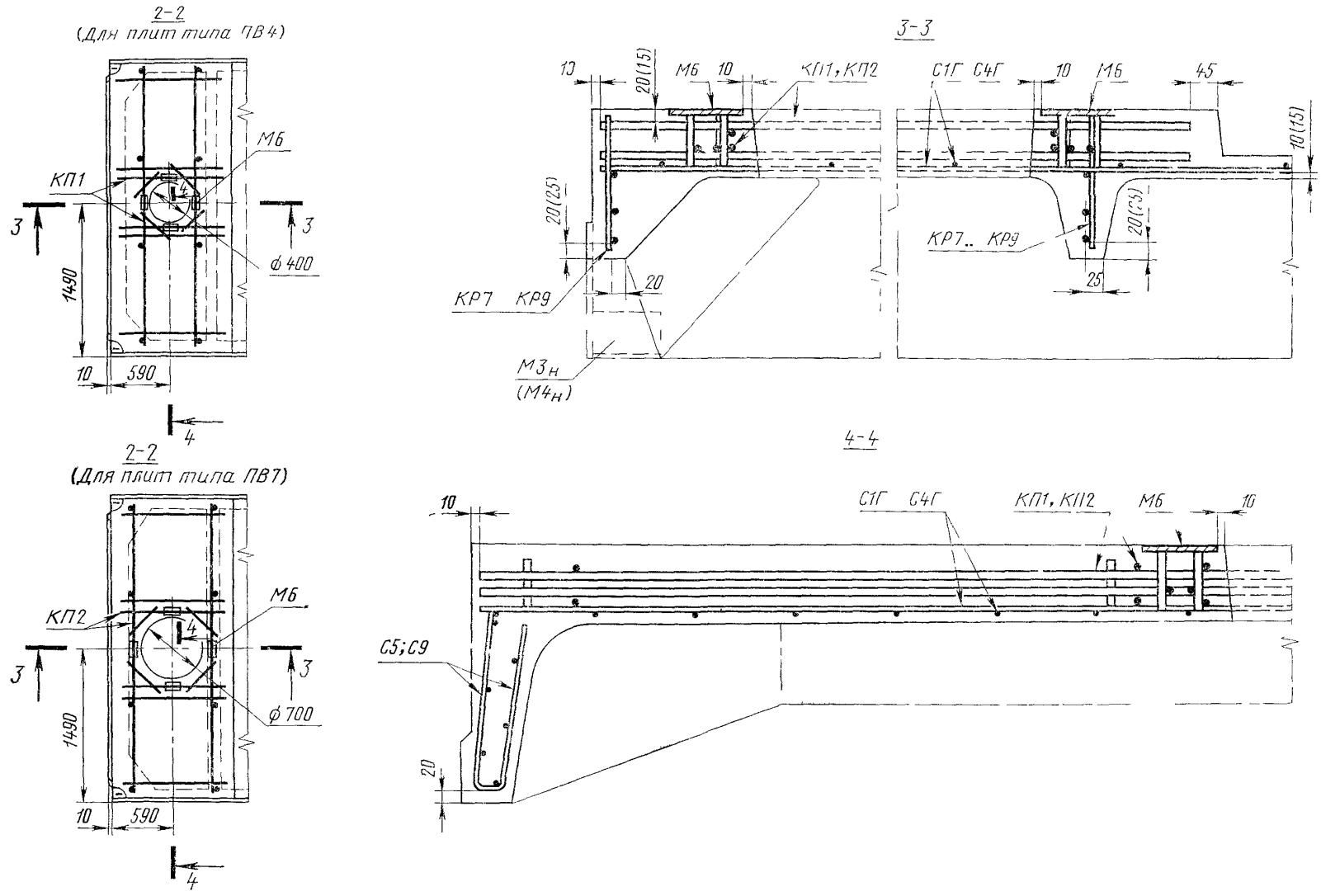
2-2
(Для плит типа ПВ4)
М6
КП1
3
3
ф 400
1490
10
590
4
2-2
(Для плит типа ПВ7)
М6
КП2
3
3
ф 700
1490
10
590
4
3-3
10
20(15)
М6
10
КП1, КП2
С1Г С4Г
10
М6
45
10(15)
20(25)
КР7.. КР9
20(25)
25
КР7 КР9
20
М3н
(М4н)
4-4
10
С1Г С4Г
КП1, КП2
М6
10
С5; С9
20

Черт. 2

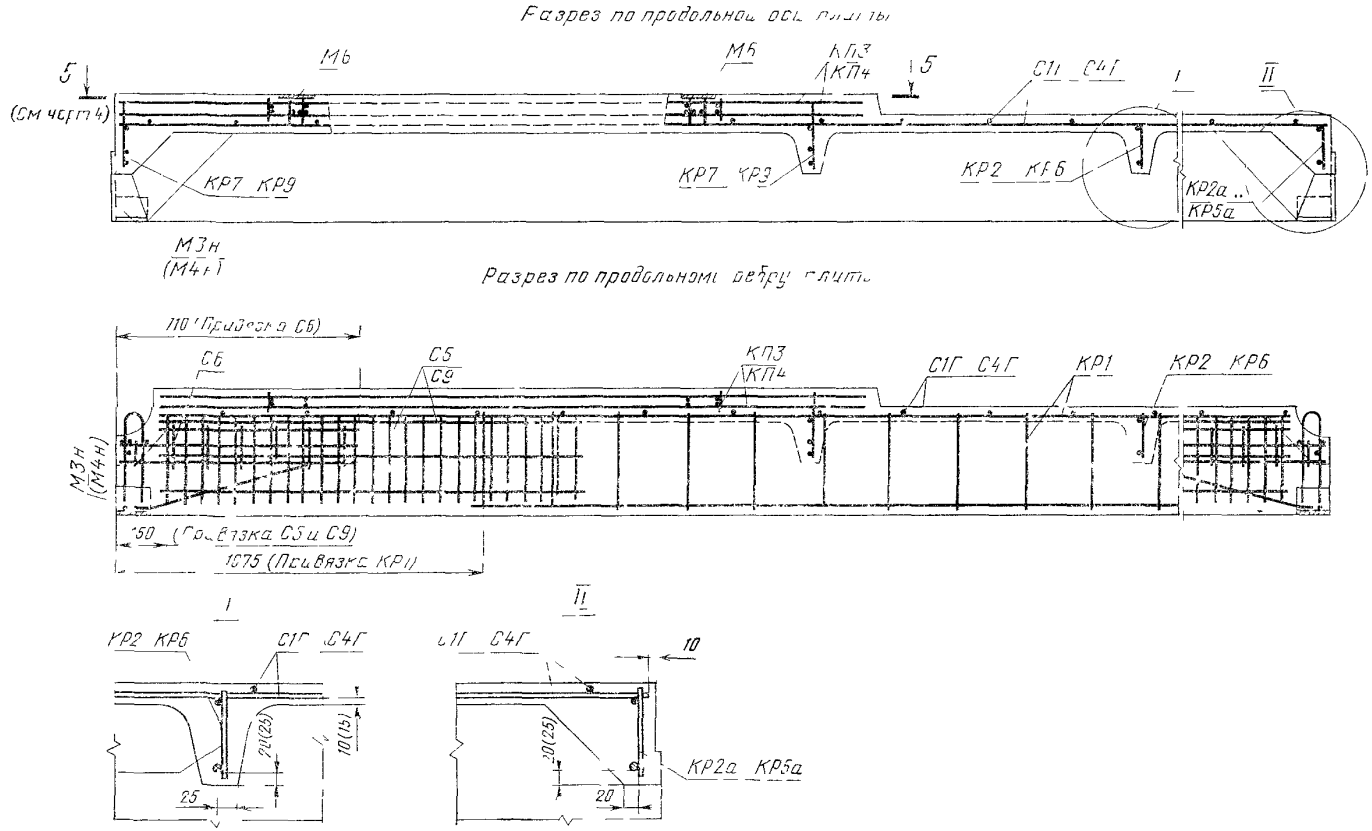
Разрез по продольной оси плиты
5
(См черт 4)
М6
М6
КП3
КП4
5
С1Г С4Г
I
II
КР7 КР9
КР7 КР3
КР2 КР6
КР2а
КР5а
М3н
(М4н)
Разрез по продольному ребру плиты
110 (Привязка С6)
С6
С5
С9
КП3
КП4
С1Г С4Г
КР1
КР2 КР6
М3н
(М4н)
150 (Привязка С5 и С9)
1075 (Привязка КР1)
I
II
КР2 КР6
С1Г С4Г
С1Г С4Г
10
20(25)
10(15)
25
20(25)
20
КР2а КР5а

Черт 3

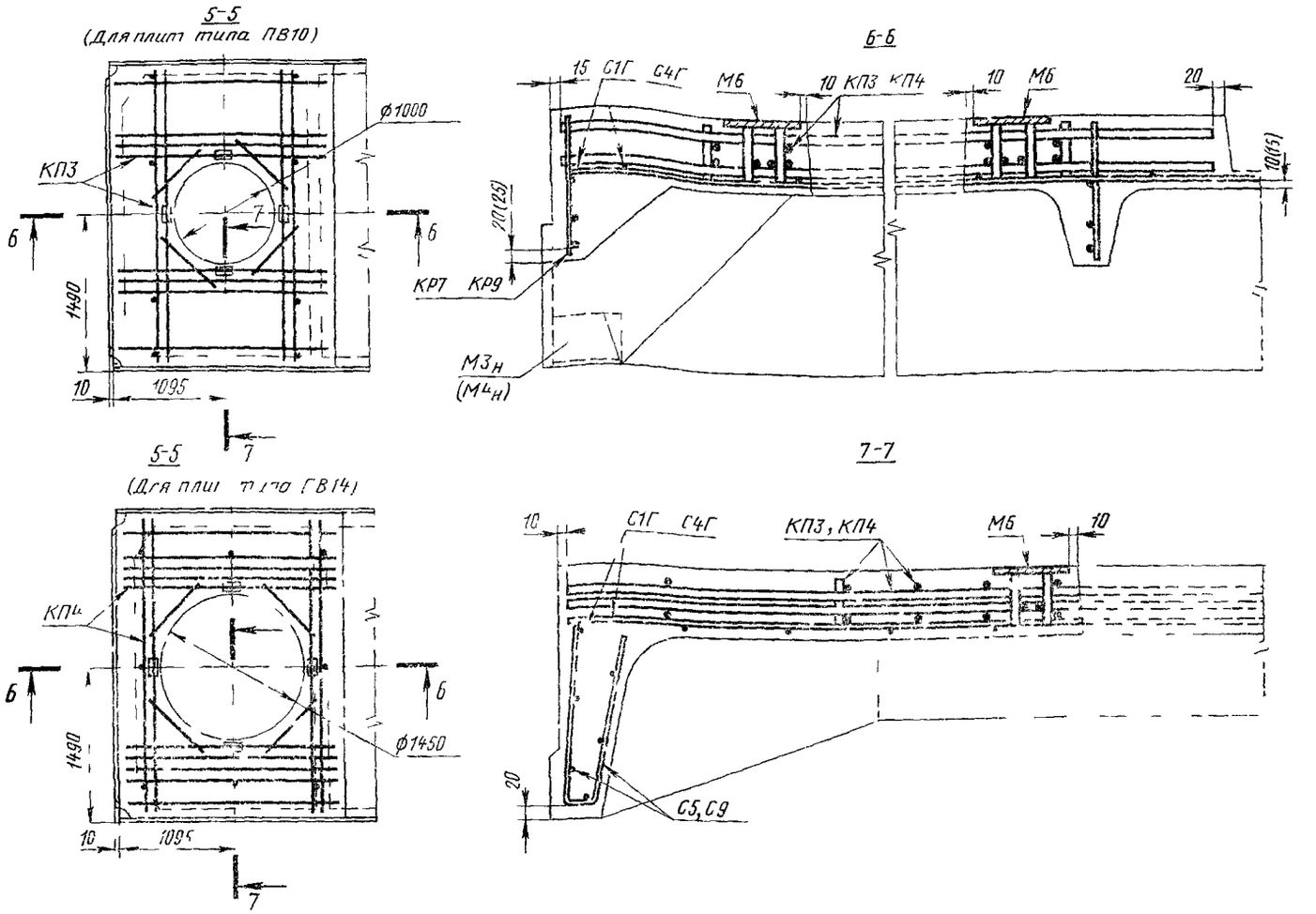

Черт. 4

Примечание к черт. 1—4

1 Напрягаемая арматура в разрезах плит условно не показана

2 Величины привязки арматурных изделий, указанные в скобках, относятся к плитам, предназначенным для работы в условиях воздействия агрессивных газовых сред

3. Стержни сеток С1Г—С4Г (С1—С4 или С1а—С4а) и С6, мешающие размещению вкладышей для образования строповочных выемок в углах плиты, следует вырезать по месту.

4 В зоне проема плиты арматурные сетки С1Г—С4Г (С1—С4 или С1а—С4а) следует вырезать по месту.

5 Крайний продольный стержень сеток С5 и С9 следует разрезать в месте пересечения с каркасом поперечного ребра

6 Закладные детали М6 рекомендуется объединять с пространственными каркасами КП1—КП4 до установки последних в форму.

7 Расположение сеток С7 и С8 — по ГОСТ 22701 1—77.

Таблица 4

Спецификация и выборка напрягаемой арматуры на одну плиту

Класс напрягаемой арматуры	Марка плиты, изготовленной из бетона		Позиция	Диаметр, мм	Длина, мм	Количество на плиту	Масса, кг	
	тяжелого	на пористых заполнителях					одного изделия	всего на плиту
Ат-VI	ПВ-1АтVIТ ПВ-2АтVIТ ПВ-3АтVIТ ПВ-4АтVIТ ПВ-5АтVIТ	ПВ-1АтVIП ПВ-2АтVIП ПВ-3АтVIП	*1* *2* *3* *4* *5*	12АтVI 14АтVI 16АтVI 18АтVI 20АтVI	6000	2	5,3 7,3 9,5 12,0 14,8	10,6 14,6 19,0 24,0 29,6
Ат-V	ПВ-1АтVТ ПВ-2АтVТ ПВ-3АтVТ ПВ-4АтVТ ПВ-5АтVТ	ПВ-1АтVП ПВ-2АтVП ПВ-3АтVП ПВ-4АтVП	*6* *7* *8* *9* *10*	12АтV 14АтV 16АтV 18АтV 20АтV		2	5,3 7,3 9,5 12,0 14,8	10,6 14,6 19,0 24,0 29,6
	ПВ-6АтVТ		*8*	16АтV		4	9,5	38,0
A V	ПВ-1AVT ПВ-2AVT ПВ-3AVT ПВ-4AVT ПВ-5AVT	ПВ-1AVП ПВ-2AVП ПВ-3AVП ПВ-4AVП	*11* *12* *13* *14* *15*	12AV 14AV 16AV 18AV 20AV		2	5,3 7,3 9,5 12,0 14,8	10,6 14,6 19,0 24,0 29,6
	ПВ-6AVT		*13*	16AV		4	9,5	38,0
A-IV	ПВ-1AIVТ ПВ-1AIVT-Н ПВ-1AIVT-П	ПВ-1AIVП	*16*	14AIV			7,3	14,6
	ПВ-2AIVT ПВ-2AIVТ-Н ПВ-2AIVT-П	ПВ-2AIVП	*17*	16AIV			9,5	19,0
	ПВ-3AIVT ПВ-3AIVT-Н ПВ-3AIVT-П	ПВ-3AIVП	*18*	18AIV		2	12,0	24,0
	ПВ-4AIVT ПВ-4AIVT-Н ПВ-4AIVT-П	ПВ-4AIVП	*19*	20AIV			14,8	29,6
	ПВ-5AIVT ПВ-5AIVT-Н ПВ-5AIVT-П	—	*20*	22AIV			17,9	35,8
	ПВ-6AIVT ПВ-6AIVT-Н ПВ-6AIVT-П	—	*18*	18AIV		4	12,0	48,0
Ат-IVС	ПВ-1АтIVСТ ПВ-2АтIVСТ ПВ-3АтIVСТ ПВ-4АтIVСТ ПВ-5АтIVСТ	ПВ-1АтIVСП ПВ-2АтIVСП ПВ-3АтIVСП ПВ-4АтIVСП	*21* *22* *23* *24* *25*	14АтIVС 16АтIVС 18АтIVС 20АтIVС 22АтIVС		2	7,3 9,5 12,0 14,3 17,9	14,6 19,0 24,0 29,6 35,8
	ПВ-6АтIVСТ		*23*	18АтIVС		4	12,0	48,0
A-IIIв	ПВ-1AIIIвТ ПВ-1AIIIвТ-Н ПВ-1AIIIвТ-П	ПВ-1AIIIвП	*26*	16AIIIв		2	9,5	19,0

Продолжение табл. 4

Класс напрягаемой арматуры	Марка плиты, изготовленной из бетона		Позиция	Диаметр, мм	Длина, мм	Количество на плиту	Масса, кг	
	тяжелого	на пористых заполнителях					одного изделия	всего на плиту
А-IIIв	ПВ-2АIIIвТ ПВ-2АIIIвТ-Н ПВ-2АIIIвТ-П	ПВ-2АIIIвП	*27*	18АIIIв	6000	2	12,0	24,0
	ПВ-3АIIIвТ ПВ-3АIIIвТ-Н ПВ-3АIIIвТ-П	ПВ-3АIIIвП	*28*	20АIIIв			14,8	29,6
	ПВ-4АIIIвТ ПВ-4АIIIвТ-Н ПВ-4АIIIвТ-П	ПВ-4АIIIвП	*29*	22АIIIв			17,9	35,8
	ПВ-5АIIIвТ ПВ-5АIIIвТ-Н ПВ-5АIIIвТ-П	—	*27*	18АIIIв		4	12,0	48,0
	ПВ-6АIIIвТ ПВ-6АIIIвТ-Н ПВ-6АIIIвТ-П	—	*28*	20АIIIв			14,8	59,2
Ат-VCK	ПВ-1АтVCКТ-Н ПВ-1АтVCКТ-П	—	*33*	12АтVCК		2	5,3	10,6
	ПВ-2АтVCКТ-Н ПВ-2АтVCКТ-П	—	*34*	14АтVCК			7,3	14,6
	ПВ-3АтVCКТ-Н ПВ-3АтVCКТ-П	—	*35*	16АтVCК			9,5	19,0
	ПВ-4АтVCКТ-Н ПВ-4АтVCКТ-П	—	*36*	18АтVCК			12,0	24,0
	ПВ-5АтVCКТ-Н ПВ-5АтVCКТ-П	—	*37*	20АтVCК			14,8	29,6
	ПВ-6АтVCКТ-Н ПВ-6АтVCКТ-П	—	*35*	16АтVCК		4	9,5	38,0

Таблица 5

Спецификация арматурных изделий и закладных деталей на одну плиту, предназначенную для эксплуатации в неагрессивной среде

Марка плиты, изготовленной из бетона		Каркас ребра						Каркас полки в зоне проема								Сетка полки		Сетка U-образная		Конструктивная сетка		Закладная деталь	
		продольного		поперечного				Диаметр проема в полке плиты, мм															
				400; 700		1000; 1450		400		700		1000		1450									
тяжелого	на пористых заполнителях	Марка	Количество	Марка	Количество	Марка	Количество	Марка	Количество	Марка	Количество	Марка	Количество	Марка	Количество	Марка	Количество	Марка	Количество	Марка	Количество	Марка или позиция	Количество
ПВ-1АтVIT ПВ-1АтVT ПВ-1AVT ПВ-1AIVT ПВ-1АтIVCT ПВ-1AIIIвT	ПВ-1АтVIП ПВ-1АтVП ПВ-1AVП ПВ-1AIVП ПВ-1АтIVCП ПВ-1AIIIвП	КР1	2	КР2 КР2а КР7	4 1 2	КР3 КР2а КР7	3 1 2	КП1	1	КП2	1	КП3	1	КП4	1	С1Г или С1, или С1а	1 1 2	С5	4	С6 С7 С8	4 4 4	М3т $М3_н$ М6 *102* или М4т $М4_н$ М5 М6 *102*	2 2 4 4 2 2 4 4 4
ПВ-2АтVT ПВ-2AVT ПВ-2AIVT ПВ-2АтIVCT ПВ-2AIIIвT	ПВ-2АтVП ПВ-2AVП ПВ-2AIVП ПВ-2АтIVCП ПВ-2AIIIвП			КР3 КР3а КР7	4 1 2	КР3 КР3а КР7	3 1 2																	
ПВ-2АтVIT ПВ-3АтVT ПВ-3AVT ПВ-3AIVT ПВ-3АтIVCT ПВ-3AIIIвT	ПВ-2АтVIП ПВ-3АтVП ПВ-3AVП ПВ-3AIVП ПВ-3АтIVCП ПВ-3AIIIвП			КР3 КР3а КР8	4 1 2	КР3 КР3а КР8	3 1 2																	
ПВ-3АтVIT ПВ-4АтVT ПВ-4AVT ПВ-4AIVT ПВ-4АтIVCT ПВ-4AIIIвT	ПВ-3АтVIП ПВ-4АтVП ПВ-4AVП ПВ-4AIVП ПВ-4АтIVCП ПВ-4AIIIвП			КР1 КР4а КР8	4 1 2	КР4 КР4а КР8	3 1 2																	
ПВ-4АтVIT ПВ-5АтVT ПВ-5AVT ПВ-5AIVT ПВ-5АтIVCT ПВ-5AIIIвT	—			КР5 КР5а КР9	4 1 2	КР5 КР5а КР9	3 1 2									С3Г или С3, или С3а	1 1 2						
ПВ-5АтVIT ПВ-6АтVT ПВ-6AVT ПВ-6AIVT ПВ-6АтIVCT ПВ-6AIIIвT	—			КР6 КР4а КР9	4 1 2	КР6 КР4а КР9	3 1 2									С4Г или С4, или С4а	1 1 2	С9	4				

Таблица 6

Выборка стали на одну плиту, предназначенную для эксплуатации в неагрессивной среде

кг

Марка плиты, изготовленной из бетона		Диаметр проса в полке плиты, мм	Арматурное изделие										Закладная деталь											Всего
			Арматурная сталь по ГОСТ 5781—82					Арматурная сталь по ГОСТ 6727—80				Итого	Профильная сталь по ГОСТ 380—71				Арматурная сталь по ГОСТ 5781—82						Итого	
			Класса А-III					Класс В-1					Сортамент				Класс А-III				Класс А-I			
			Диаметр, мм				Итого	Диаметр, мм			Итого		по ГОСТ 8509—86		по ГОСТ 103—76		Диаметр, мм			Итого	Диаметр 14 мм	Итого		
тяжелого	на пористых заполнителях		10	12	14	16		3	4	5			∟70×8	Итого	–110×8	Итого	6	10	12					
ПВ-1АтVIT ПВ-1АтVT	ПВ-1АтVIП ПВ-1АтVП	400; 700	10	36 0	—	—	46,0	10,4	15,7	4,2	30,3	76,2												91,9
ПВ-1AVT	ПВ-1AVП																							
ПВ-1AIVT	ПВ-1AIVП	1000	8,0	67,0	—	—	75,0	10,4	15,2	4,2	29,8	104,8												120.4
ПВ-1АтIVCT	ПВ-1АтIVCП																							
ПВ-1AIIIвT	ПВ-1AIIIвП	1450	8,0	74,6	—	—	82,6	10,4	15,2	4,2	29,8	112,4												128,0
ПВ-2АтVT	ПВ-2АтVП	400, 700	—	50,0	—	—	50,0	10,4	15,7	4,2	30,3	80,3												95,9
ПВ-2AVT	ПВ-2AVП																							
ПВ-2AIVT	ПВ-2AIVП	1000	—	78,2	—	—	78,2	10,4	15,2	4,2	29,8	108,0												123,6
ПВ-2АтIVCT	ПВ-2АтIVCП																							
ПВ-2AIIIвT	ПВ-2AIIIвП	1450	—	85,8	—	—	85,8	10,4	15,2	4,2	29,8	115,6												131,2
ПВ-2АтVIT	ПВ-2АтVIП	400;	—	39,6	14,0	—	53,6	3,9	23,7	6,2	33,8	87,4												103,0
ПВ-3АтVT	ПВ-3АтVП	700																						
ПВ-3AVT	ПВ-3AVП																							
ПВ-3AIVT	ПВ-3AIVП	1000	—	67,8	14,0	—	81,8	3,9	23,2	6,2	33,3	115,1												130,7
ПВ-3АтIVCT	ПВ-3АтIVCП																							
ПВ-3AIIIвT	ПВ-3AIIIвП	1450	—	75,4	14,0	—	89,4	3,9	23,2	6,2	33,3	122,7												138,3
ПВ-3АтVIT	ПВ-3АтVIП	400;	—	25,6	33,0	—	58,6	3,9	21,2	10,5	35,6	94,2	3,4	3,4	3,6	3,6	0,4	3,0	2,0	5.4	3,2	3,2	15,6	109,8
ПВ-4АтVT	ПВ-4АтVП	700																						
ПВ-4AVT	ПВ-4AVП																							
ПВ-4AIVT	ПВ-4AIVП	1000	—	56,6	29,2	—	85,8	3,9	21,2	9,6	34,7	120,5												136,1
ПВ-4АтIVCT	ПВ-4АтIVCП																							
ПВ-4AIIIвT	ПВ-4AIIIвП	1450	—	64,2	29,2	—	93,4	3,9	21,2	9,6	34,7	128,1												143,7
ПВ-4АтVIT	—	400;	—	25,6	—	43,4	69,0	3,9	23,5	10,5	37,9	106,9												122,5
ПВ-5АтVT		700																						
ПВ-5AVT																								
ПВ-5AIVT		1000	—	56,6	—	38,4	95,0	3,9	23,5	9,6	37,0	132,0												147,6
ПВ-5АтIVCT																								
ПВ-5AIIIвT		1450	—	64,2	—	38,4	102,6	3,9	23,5	9,6	37,0	139,6												155,2
ПВ-5АтVIT	—	400;	—	25,6	31,4	18,4	75,4	—	10,4	38,7	49,1	124,5												140,1
ПВ-6АтVT		700																						
ПВ-6AVT																								
ПВ-6AIVT		1000	—	56,6	24,5	18,4	99,5	—	10,4	37,8	48,2	147,7												163,3
ПВ-6АтIVCT																								
ПВ-6AIIIвT		1450	—	64,2	24,5	18,4	107,1	—	10,4	37,8	48,2	155,3												170,9

Таблица 7

Спецификация арматурных изделий и закладных деталей на одну плиту, предназначенную для работы в условиях воздействия агрессивных газовых сред

Марка плиты при степени воздействия среды		Каркас ребра						Каркас полки в зоне проема								Сетка полки		Сетка U образная		Конструктивная сетка		Закладная деталь	
		продольного		поперечного				Диаметр проема в полке плиты, мм															
				400, 700		1000, 1450		400		700		1000		1450									
слабоагрессивной	среднеагрессивной	Марка	Количество	Марка	Количество	Марка	Количество	Марка	Количество	Марка	Количество	Марка	Количество	Марка	Количество	Марка	Количество	Марка	Количество	Марка	Количество	Марка или позиция	Количество
ПВ-1AIVT-H ПВ-1АтVCKT-H ПВ-1AIIIвТ-H	ПВ-1AIVT-П ПВ-1АтVCKT-П ПВ-1AIIIвТ-П	КР1	2	КР2 КР2а КР7	4 1 2	КР2 КР2а КР7	3 1 2	КП1	1	КП2	1	КП3	1	КП4	1	С2Г или С2, или С2а	1 1 2	С5	4	С6 С7 С8	4 4 4	М3т М3н М6 *102* или М4т М4н М5 М6 *102*	2 2 4 4 2 2 4 4 4
ПВ-2AIVT-H ПВ-2АтVCKT-H ПВ-2AIIIвТ-H	ПВ-2AIVT-П ПВ-2АтVCKT-П ПВ-2AIIIвТ-П			КР3 КР3а КР7	4 1 2	КР3 КР3а КР7	3 1 2																
ПВ-3AIVT-H ПВ-3АтVCKT-H ПВ-3AIIIвТ-H	ПВ-3AIVT-П ПВ-3АтVCKT-П ПВ-3AIIIвТ-П			КР3 КР3а КР8	4 1 2	КР3 КР3а КР8	3 1 2																
ПВ-4AIVT-H ПВ-4АтVCKT-H ПВ-4AIIIвТ-H	ПВ-4AIVT-П ПВ-4АтVCKT-П ПВ-4AIIIвТ-П			КР4 КР4а КР8	4 1 2	КР4 КР4а КР8	3 1 2									С3Г или С3, или С3а	1 1 2						
ПВ-5AIVT-H ПВ-5АтVCKT-H ПВ-5AIIIвТ-H	ПВ-5AIVT-П ПВ-5АтVCKT-П ПВ-5AIIIвТ-П			КР5 КР5а КР9	4 1 2	КР5 КР5а КР9	3 1 2									С4Г или С4, или С4а	1 1 2						
ПВ-6AIVT-H ПВ-6АтVCKT-H ПВ-6AIIIвТ-H	ПВ-6AIVT-П ПВ-6АтVCKT-П ПВ-6AIIIвТ-П			КР6 КР4а КР9	4 1 2	КР6 КР4а КР9	3 1 2											С9	4				

Выборка стали на одну плиту, предназначенную для работы в условиях воздействия агрессивных газовых сред

кг

Марка плиты при степени воздействия среды		Диаметр проема в полке плиты, мм	Арматурное давление									Закладная деталь											
			Арматурная сталь по ГОСТ 5781—82					Арматурная сталь по ГОСТ 6727—80				Итого	Профильная сталь по ГОСТ 380-71				Арматурная сталь по ГОСТ 5781—82							
			Класс А-III					Класс В-I					Сортамент				Класс А-III				Класс А-I			
			Диаметр, мм					Диаметр, мм					по ГОСТ 8509—86		по ГОСТ 103-76		Диаметр, мм							
слабоагрессивной	среднеагрессивной		10	12	14	16	Итого	3	4	5	Итого		L 70×8	Итого	—110×8	Итого	6	10	12	Итого	Диаметр 11 мм	Итого	Итого	Итого
ПВ-1AIVT-Н ПВ-1АтVСКТ-Н ПВ-1AIIIвТ-Н	ПВ-1AIVT-П ПВ-1АтVСКТ-П ПВ-1AIIIвТ-П	400; 700 1000 1450	10,0 8,0	36,0* 67,0 74,6	—	—	46,0 75,0 82,6	3,9	25,1 24,6	4,2	33,2 32,7	79,2 107,7 115,3											94,8 123, 130,9
ПВ-2AIVT-Н ПВ-2АтVСКТ-Н ПВ-2AIIIвТ-Н	ПВ-2AIVT-П ПВ-2АтVСКТ-П ПВ-2AIIIвТ-П	400; 700 1000 1450	—	50,0 78,2 85,8	—	—	50,0 78,2 85,8	3,9	25,1 24,6	4,2	33,2 32,7	83,2 110,9 118,5											98,8 126,5 134,1
ПВ-3AIVT-Н ПВ-3АтVСКТ-Н ПВ-3AIIIвТ-Н	ПВ-3AIVT-П ПВ-3АтVСКТ-П ПВ-3AIIIвТ-П	400; 700 1000 1450	—	39,6 67,8 75,4	14,0	—	53,6 81,8 89,4	3,9	23,7 23,2	6,2	33,8 33,3	87,4 115,1 112,7											103,0 130,7 138,3
ПВ-4AIVT-Н ПВ-4АтVСКТ-Н ПВ-4AIIIвТ-Н	ПВ-4AIVT-П ПВ-4АтVСКТ-П ПВ-4AIIIвТ-П	400; 700 1000 1450	—	25,6 56,6 64,2	33,0 29,2	—	58,6 85,8 93,4	3,9	23,5	10,5 9,6	37,9 37,0	96,5 122,8 130,4	3,4	3,4	3,6	3,6	0,4	3,0	2,0	5,4	3,2	3,2	15,6	112,1 138,4 146,0
ПВ-5AIVT-Н ПВ-5АтVСКТ-Н ПВ-5AIIIвТ-Н	ПВ-5AIVT-П ПВ-5АтVСКТ-П ПВ-5AIIIвТ-П	400; 700 1000 1450	—	25,6 56,6 64,2	—	43,4 38,4	69,0 95,1 102,7	—	18,8	25,1 24,2	43,9 43,0	112,9 138,0 145,6											128,5 155,6 161,2
ПВ-6AIVT-Н ПВ-6АтVСКТ-Н ПВ-6AIIIвТ-Н	ПВ-6AIVT-П ПВ-6АтVСКТ-П ПВ-6AIIIвТ-П	400; 700 1000 1450	—	25,6 56,6 64,2	31,4 24,5 24,5	18,4	75,4 99,5 107,1	—	10,4	38,7 37,8 37,8	49,1 48,2 48,2	124,5 147,7 155,3											140,1 163,3 170,9

ПРИЛОЖЕНИЕ
Справочное

УКАЗАНИЯ ПО ВЫБОРУ МАРОК ПЛИТ

1. Выбор марок плит, указанных в табл. 1 и 2 настоящего стандарта, производится с учетом следующих положений.

2. Суммарная расчетная равномерно распределенная нагрузка на плиту q в кПа (кгс/м^2) определяется по формуле

$$q = q_{\text{покр}} + q_{\text{сн}} + q_{\text{экв}},$$

где $q_{\text{покр}}$ — нагрузка от веса покрытия, включая вес плит с заливкой швов равный 1,72 кПа (175 кгс/м^2) при плитах, изготовленных из тяжелого бетона, и 1,47 кПа (150 кгс/м^2) — из бетонов на пористых заполнителях;

$q_{\text{сн}}$ — снеговая нагрузка;

$q_{\text{экв}}$ — эквивалентная нагрузка на плиту при установке на нее вентиляционной шахты или крышного вентилятора.

(Измененная редакция, Изм. № 1).

3. Суммарная расчетная равномерно распределенная нагрузка q не должна превышать предельно допустимую нагрузку, указанную в табл. 1 или 2 настоящего стандарта для соответствующей марки плиты.

4. Эквивалентные нагрузки на плиты при установке на них вентиляционных шахт с высотами труб 2; 5 и 8 м приведены в табл. 1.

Таблица 1

Эквивалентные нагрузки на плиты при установке на них вентиляционных шахт

Вид вентиляционной установки	Тип плиты	Расчетная равномерно распределенная нагрузка на плиту, кПа (кгс/м²), при коэффициенте перегрузки $n>1$ и районе СССР по скоростному напору ветра											
		I			II			III			IV		
		Высота вентиляционной трубы, м											
		2	5	8	2	5	8	2	5	8	2	5	8
Вентиляционная шахта с дефлектором	ПВ4	0,20(20)	0,25(25)	0,29(30)	0,20(20)	0,25(25)	0,34(35)	0,20(20)	0,25(25)	0,39(40)	0,20(20)	0,29(30)	0,44(45)
	ПВ7	0,29(30)	0,34(35)	0,44(45)	0,29(30)	0,34(35)	0,49(50)	0,34(35)	0,39(40)	0,54(55)	0,34(35)	0,44(45)	0,59(60)
	ПВ10	0,74(75)	0,88(90)	1,13(115)	0,78(80)	0,93(95)	1,23(125)	0,78(80)	1,03(105)	—	0,78(80)	1,08(110)	—
	ПВ14	1,03(105)	—	—	1,08(110)	—	—	1,18(120)	—	—	1,23(125)	—	—
Вентиляционная шахта с зонтом	ПВ4	0,20(20)	0,25(25)	0,29(30)	0,20(20)	0,25(25)	0,29(30)	0,20(20)	0,25(25)	0,39(40)	0,20(20)	0,29(30)	0,39(40)
	ПВ7	0,25(25)	0,29(30)	0,39(40)	0,25(25)	0,29(30)	0,44(45)	0,25(25)	0,34(35)	0,49(50)	0,29(30)	0,39(40)	0,54(55)
	ПВ10	0,69(70)	0,83(85)	1,03(105)	0,74(75)	0,88(90)	1,13(115)	0,74(75)	0,93(95)	—	0,78(80)	0,98(100)	—
	ПВ14	0,93(95)	—	—	0,98(100)	—	—	1,08(110)	—	—	1,13(115)	—	—

Примечания

1. Нагрузка на плиту, указанная в табл. 1, определена суммированием эквивалентных нагрузок от веса бетона в утолщенной части полки плиты, железобетонного стакана, звена трубы с утеплителем и клапаном вентиляционной шахты, дефлектора или зонта и от ветровой нагрузки, действующей на вентиляционную установку при значении скоростного напора ветра на уровне середины высоты вентиляционной шахты, равного 0,28; 0,36; 0,46 и 0,57 кПа (28,4; 36,8; 47,2 и 57,8 кгс/м²) для I, II, III и IV районов СССР соответственно, что соответствует скоростному напору ветра на высоте 30 м над поверхностью земли для местности типа Б согласно главе СНиП II—6—74.

2. Прочерк в табл. 1 означает, что соответствующую вентиляционную установку при указанных условиях применять не допускается

3. Расчетную эквивалентную нагрузку при значении коэффициента перегрузки $n=1$ допускается принимать равной величине нагрузки, указанной в табл 1, умноженной на коэффициент 0,85.

5 Эквивалентные нагрузки на плиты при установке на них крышных вентиляторов приведены в табл. 2

Таблица 2

Эквивалентные нагрузки на плиты при установке на них крышных вентиляторов

Тип плиты	Типоразмер вентилятора, устанавливаемого на плиту	Расчетная равномерно распределенная нагрузка на плиту, кПа (кгс/см²), при коэффициенте перегрузки $n>1$
ПВ7	КЦ3—90 № 4; 5; 6,3	0,59(60)
	КЦ3—90-т № 6,3	
	Осевые № 4; 5; 6,3	
ПВ10	КЦ4—84-в № 8	0,78(80)
	КЦ4—84-в № 10	0,88(90)
	Осевой № 8-в	0,78(80)
ПВ14	КЦ4—84-в № 12	1,08(110)
	Осевой № 12-в	

Примечание Нагрузка на плиту, указанная в табл 2, определена суммированием эквивалентных нагрузок от веса бетона в утолщенной части полки плиты, железобетонного стакана, вентилятора с клапаном, поддона с водой, ветра, действующего на вентилятор, и динамических воздействий. Величина скоростного напора ветра принята по п. 1 примечания к табл. 1

4, 5 **(Измененная редакция, Изм. № 1).**

СОДГРЖАНИЕ

ГОСТ 22701 0—77 Плиты железобетонные ребристые предварительно напряженные размерами 6×3 м для покрытий производственных зданий Технические условия 1

ГОСТ 22701 1—77 Плиты железобетонные ребристые предварительно напряженные размерами 6×3 м для покрытий производственных зданий Плиты типа ПГ Конструкция и размеры 28

ГОСТ 22701 2—77 Плиты железобетонные ребристые предварительно напряженные размерами 6×3 м для покрытий производственных зданий Плиты типа ПВ Конструкция и размеры 41

ГОСТ 22701 3—77 Плиты железобетонные ребристые предварительно напряженные размерами 6×3 м для покрытий производственных зданий Плиты типа ПЛ Конструкция и размеры 59

ГОСТ 22701 4—77 Плиты железобетонные ребристые предварительно напряженные размерами 6×3 м для покрытий производственных зданий Плиты типа ПФ Конструкция и размеры . . . 69

ГОСТ 22701 5—77 Плиты железобетонные ребристые предварительно напряженные размерами 6×3 м для покрытий производственных зданий Арматурные изделия и закладные детали Конструкция и размеры . 80

Редактор *В М Лысенкина*
Технический редактор *Л Я Митрофанова*
Корректор *Н И Гаврищук*

Сдано в наб 15 12 86 Подп в печ 28 05 87 12 0 усл п л 12 25 усл кр отт 10 21 уч изд л
Тир 16000 Цена 55 коп

Ордена «Знак Почета» Издательство стандартов 123840 Москва, ГСП
Новопресненский пер 3
Калужская типография стандартов ул Московская 256 Зак 42

gost.e-ecolog.ru