УДК 691.328—41 Группа Ж33

ГОСУДАРСТВЕННЫЙ СТАНДАРТ СОЮЗА ССР

ПЛИТЫ ЖЕЛЕЗОБЕТОННЫЕ РЕБРИСТЫЕ ПРЕДВАРИТЕЛЬНО НАПРЯЖЕННЫЕ РАЗМЕРАМИ 6×3 м ДЛЯ ПОКРЫТИЙ ПРОИЗВОДСТВЕННЫХ ЗДАНИЙ

Плиты типа ПГ. Конструкция и размеры

Prestressed reinforced concrete ribbed slabs 6×3 m size for roofings of industrial buildings
Slabs type ПГ Structure and dimensions

ГОСТ 22701.1—77*

ОКП 58 4110

Постановлением Государственного комитета Совета Министров СССР по делам строительства от 24 августа 1977 г. № 130 срок введения установлен с 01.07.78

Несоблюдение стандарта преследуется по закону

1. Настоящий стандарт распространяется на сборные железобетонные предварительно напряженные плиты размерами 6×3 м типа ПГ (без проема в полке) и устанавливает требования к их армированию.

2. Конструкция плит, технические требования и требования к изготовлению плит — по ГОСТ 22701.0—77

3 Показатели плит, предназначенных для эксплуатации в неагрессивной среде, приведены в табл 1, показатели плит, предназначенных для работы в условиях воздействия агрессивных газовых сред,— в табл 2.

Показатели плит из бетонов на пористых заполнителях даны для керамзитобетона, аглопоритобетона и шлакопемзобетона средней плотностью в высушенном до постоянной массы состоянии 1850 кг/м³.

(Измененная редакция, Изм. № 1).

4. Армирование плит должно соответствовать указанному на черт 1 и 2.

Расположение напрягаемой арматуры в продольных ребрах плит и расстояние между рядами арматуры следует принимать согласно требованиям п. 1 6. ГОСТ 22701 0—77

5 Спецификация и выборка напрягаемой арматуры на одну плиту даны в табл 3. Длина стержней напрягаемой арматуры условно принята равной 6000 мм Действительная длина стержня принимается в зависимости от способа натяжения арматуры и конструкции захватных приспособлений

В плитах с напрягаемой арматурой класса А-IV диаметрами 20 и 22 мм допускается производить замену напрягаемой арматуры:

2Ø20AIV на 2(1Ø16AIV+1Ø12AIV);

2Ø22AIV на 4Ø16AIV.

Спецификация арматурных изделий и закладных деталей на одну плиту, предназначенную для эксплуатации в неагрессивной среде, приведена в табл 4; выборка стали — в табл. 5

Спецификация арматурных изделий и закладных деталей на одну плиту, предназначенную для работы в условиях воздействия агрессивных газовых сред, приведена в табл 6, выборка стали — в табл 7.

(Измененная редакция, Изм. № 1).

6. Сварные сетки для армирования полки плит разработаны в трех вариантах

1-й вариант (сетки С1Г—С4Г) предусматривает применение товарных сеток по ГОСТ 8478—81,

2-й вариант (сетки С1 — С4) предусматривает изготовление сеток на многоэлектродных сварочных машинах,

3-й вариант (сетки С1а — С4а) предусматривает изготовление сеток на сварочных машинах при отсутствии оборудования, обеспечивающего изготовление широких сеток

7 Опорные закладные детали плит разработаны в двух вариантах.

Закладные детали $М1^{т}$ и $М1_{н}$ предназначены для плит с напрягаемой стержневой арматурой, имеющей постоянные анкеры в виде высаженных головок или опрессованных обойм в соответствии с требованиями пп 2 3 1—2 3 6 ГОСТ 22701.0—77

Издание официальное Перепечатка воспрещена

* Переиздание (сентябрь 1984 г.) с Изменением № 1, утвержденным в мае 1983 г., Пост № 85 от 03 05 83 (ИУС 9—83)

gost.e-ecolog.ru

Закладные детали $М2^{т}$ и $М2_{н}$ предназначены для плит с напрягаемой стержневой арматурой, имеющей постоянные анкеры в виде шайб М5, привариваемых к закладным деталям и напрягаемой арматуре после передачи усилия обжатия на бетон.

(Измененная редакция, Изм. № 1).

8. Правила приемки, методы контроля и испытания, маркировка, хранение, транспортирование и гарантии изготовителя плит должны соответствовать указанным в ГОСТ 22701.0—77.

Класс напрягаемой арматуры	Марка плиты изготовленной из бетона		Показатели плит, предназначенных для: Расчетная равномерно распределенная			
			с учетом массы плиты		без учета массы плиты, тяжелого	
	тяжелого	на пористых заполнителях	при коэффициенте			
			$n > 1$	$n = 1$	$n > 1$	$n = 1$
Ат-VI	ПГ-1АтVIТ	ПГ-1АтVIП	4,11 (420)	3,33 (340)	2,40 (245)	1,77 (180)
	ПГ-2АтVIТ	ПГ-2АтVIП	5,49 (560)	4,32 (440)	3,78 (385)	2,75 (280)
	ПГ-3АтVIТ	ПГ-3АтVIП	7,16 (730)	5,59 (570)	5,44 (555)	4,02 (410)
	ПГ-4АтVIТ	—	8,83 (900)	6,87 (700)	7,11 (725)	5,30 (540)
	ПГ-5АтVIТ	—	9,81 (1000)	7,45 (760)	8,09 (825)	5,88 (600)
Ат-V	ПГ-1АтVТ	ПГ-1АтVП	3,73 (380)	3,04 (310)	2,01 (205)	1,47 (150)
	ПГ-2АтVТ	ПГ-2АтVП	4,81 (490)	3,83 (390)	3,09 (315)	2,26 (230)
	ПГ-3АтVТ	ПГ-3АтVП	5,88 (600)	4,71 (480)	4,17 (425)	3,14 (320)
	ПГ-4АтVТ	ПГ-4АтVП	7,36 (750)	5,79 (590)	5,64 (575)	4,22 (430)
	ПГ-5АтVТ	—	9,12 (930)	7,16 (730)	7,40 (755)	5,59 (570)
	ПГ-6АтVТ	—	9,81 (1000)	7,45 (760)	8,09 (825)	5,88 (600)
А-V	ПГ-1AVТ	ПГ-1AVП	3,73 (380)	3,04 (310)	2,01 (205)	1,47 (150)
	ПГ-2AVТ	ПГ-2AVП	4,81 (490)	3,83 (390)	3,09 (315)	2,26 (230)
	ПГ-3AVТ	ПГ-3AVП	5,88 (600)	4,71 (480)	4,17 (425)	3,14 (320)
	ПГ-4AVТ	ПГ-4AVП	7,36 (750)	5,79 (590)	5,64 (575)	4,22 (430)
	ПГ-5AVТ	—	9,12 (930)	7,16 (730)	7,40 (755)	5,59 (570)
	ПГ-6AVТ	—	9,81 (1000)	7,45 (760)	8,09 (825)	5,88 (600)
А-IV	ПГ-1AIVТ	ПГ-1AIVП	3,73 (380)	3,04 (310)	2,01 (205)	1,47 (150)
	ПГ-2AIVТ	ПГ-2AIVП	4,81 (490)	3,83 (390)	3,09 (315)	2,26 (230)
	ПГ-3AIVТ	ПГ-3AIVП	5,88 (600)	4,71 (480)	4,17 (425)	3,14 (320)
	ПГ-4AIVТ	ПГ-4AIVП	7,36 (750)	5,79 (590)	5,64 (575)	4,22 (430)
	ПГ-5AIVТ	—	8,83 (900)	6,87 (700)	7,11 (725)	5,30 (540)
	ПГ-6AIVТ	—	9,81 (1000)	7,45 (760)	8,09 (825)	5,88 (600)
Ат-IVС	ПГ-1АтIVСТ	ПГ-1АтIVСП	3,73 (380)	3,04 (310)	2,01 (205)	1,47 (150)
	ПГ-2АтIVСТ	ПГ-2АтIVСП	4,81 (490)	3,83 (390)	3,09 (315)	2,26 (230)
	ПГ-3АтIVСТ	ПГ-3АтIVСП	5,88 (600)	4,71 (480)	4,17 (425)	3,14 (320)
	ПГ-4АтIVСТ	ПГ-4АтIVСП	7,36 (750)	5,79 (590)	5,64 (575)	4,22 (430)
	ПГ-5АтIVСТ	—	8,83 (900)	6,87 (700)	7,11 (725)	5,30 (540)
	ПГ-6АтIVСТ	—	9,81 (1000)	7,45 (760)	8,09 (825)	5,88 (600)
А-IIIв	ПГ-1AIIIвТ	ПГ-1AIIIвП	3,92 (400)	3,24 (330)	2,21 (225)	1,67 (170)
	ПГ-2AIIIвТ	ПГ-2AIIIвП	4,90 (500)	3,92 (400)	3,19 (325)	2,35 (240)
	ПГ-3AIIIвТ	ПГ-3AIIIвП	5,98 (610)	4,81 (490)	4,27 (435)	3,24 (330)
	ПГ-4AIIIвТ	ПГ-4AIIIвП	7,16 (730)	5,69 (580)	5,44 (555)	4,12 (420)
	ПГ-5AIIIвТ	—	8,63 (880)	6,67 (680)	6,91 (705)	5,10 (520)
	ПГ-6AIIIвТ	—	9,81 (1000)	7,45 (760)	8,09 (825)	5,88 (600)

Примечания

1 Нагрузки определены при коэффициенте надежности по назначению $\gamma_n = 1,0$

2 Номинальная масса плиты, указанная в скобках, дана для плит из бетона на пористых заполнителях

Таблица 1

эксплуатации в неагрессивной среде

Нагрузка, кПа (кгс/м²) изготовленной из бетона на пористых заполнителях при перегрузки		Напрягаемая арматура (на плиту)	Марка бетона по прочности на сжатие	Расход материалов		Номинальная масса плиты, т, изготовленной из бетона	
				Бетон, м³	Сталь, кг	тяжелого	на пористых заполнителях
$n \geq 1$	$n = 1$						
2,65(270)	2,01(205)	2Ø12AтVI	М350	1,07	64	2,65	2,15(2,40)
4,02(410)	2,99(305)	2Ø14AтVI			77		
5,69(580)	4,27(435)	2Ø16AтVI			91		
—	—	2Ø18AтVI			106		
—	—	2Ø20AтVI	М400		130		
2,26(230)	1,72(175)	2Ø12AтV	М250		64		
3,33(340)	2,50(255)	2Ø14AтV	М300		74		
4,41(450)	3,38(345)	2Ø16AтV			81		
5,88(600)	4,46(455)	2Ø18AтV	М350		96		
—	—	2Ø20AтV			112		
—	—	4Ø16AтV	М400		138		
2,26(230)	1,72(175)	2Ø12AV	М250		64		
3,33(340)	2,50(255)	2Ø14AV	М300		74		
4,41(450)	3,38(345)	2Ø16AV			81		
5,88(600)	4,46(455)	2Ø18AV	М350		96		
—	—	2Ø20AV			112		
—	—	4Ø16AV	М400		138		
2,26(230)	1,72(175)	2Ø14AIV	М250		68		
3,33(340)	2,50(255)	2Ø16AIV			78		
4,41(450)	3,38(345)	2Ø18AIV	М300		86		
5,88(600)	4,46(455)	2Ø20AIV			101		
—	—	2Ø22AIV	М350		118		
—	—	4Ø18AIV	М400		148		
2,26(230)	1,72(175)	2Ø14AтIVC	М250		68		
3,33(340)	2,50(255)	2Ø16AтIVC			78		
4,41(450)	3,38(345)	2Ø18AтIVC	М300		86		
5,88(600)	4,46(455)	2Ø20AтIVC			101		
—	—	2Ø22AтIVC	М350		118		
—	—	4Ø18AтIVC	М400		148		
2,45(250)	1,91(195)	2Ø16AIIIв	М250		73		
3,43(350)	2,60(265)	2Ø18AIIIв			83		
4,51(460)	3,48(355)	2Ø20AIIIв	М300		92		
5,69(580)	4,36(445)	2Ø22AIIIв			107		
—	—	4Ø18AIIIв	М350		130		
—	—	4Ø20AIIIв	М400		160		

Таблица 2

Показатели плит, предназначенных для работы в условиях воздействия агрессивных газовых сред

Класс напрягаемой арматуры	Марка плиты при степени воздействия среды		Расчетная равномерно распределенная нагрузка, кПа (кгс/м²)				Напрягаемая арматура (на плиту)	Марка бетона по прочности на сжатие	Расход материалов		Номинальная масса плиты, т
			с учетом массы плиты		без массы веса плиты				Бетон, м³	Сталь, кг	
	слабоагрессивной	среднеагрессивной	при коэффициенте перегрузки								
			$n > 1$	$n = 1$	$n > 1$	$n = 1$					
A-IV	ПГ-1AIVT-Н	ПГ-1AIVT-П	3,24(330)	2,84(290)	1,52(155)	1,28(130)	2Ø14AIV	М250	1,07	71	2,65
	ПГ-2AIVT-Н	ПГ-2AIVT-П	4,12(420)	3,43(350)	2,40(245)	1,86(190)	2Ø16AIV			81	
	ПГ-3AIVT-Н	ПГ-3AIVT-П	5,20(530)	4,22(430)	3,48(355)	2,65(270)	2Ø18AIV	М300		86	
	ПГ-4AIVT-Н	ПГ-4AIVT-П	6,37(650)	5,10(520)	4,66(475)	3,53(360)	2Ø20AIV			103	
	ПГ-5AIVT-Н	ПГ-5AIVT-П	7,65(780)	5,98(610)	5,93(605)	4,41(450)	2Ø22AIV	М350		118	
	ПГ-6AIVT-Н	ПГ-6AIVT-П	9,22(940)	6,96(710)	7,50(765)	5,39(550)	4Ø18AIV	М400		148	
Ат-VCK	ПГ-1АтVCКТ-Н	ПГ-1АтVCКТ-П	3,14(320)	2,65(270)	1,42(145)	1,08(110)	2Ø12АтVCK	М250		67	
	ПГ-2АтVCКТ-Н	ПГ-2АтVCКТ-П	4,22(430)	3,53(360)	2,50(255)	1,96(200)	2Ø14АтVCK	М300		77	
	ПГ-3АтVCКТ-Н	ПГ-3АтVCКТ-П	5,39(550)	4,35(440)	3,68(375)	2,75(280)	2Ø16АтVCK			81	
	ПГ-4АтVCКТ-Н	ПГ-4АтVCКТ-П	6,87(700)	5,39(550)	5,15(525)	3,83(390)	2Ø18АтVCK	М350		98	
	ПГ-5АтVCКТ-Н	ПГ-5АтVCКТ-П	8,34(850)	6,57(670)	6,62(675)	5,00(510)	2Ø20АтVCK			112	
	ПГ-6АтVCКТ-Н	ПГ-6АтVCКТ-П	9,61(980)	7,36(750)	7,89(805)	5,79(590)	4Ø16АтVCK	М400		138	
A-IIIв	ПГ-1AIIIвТ-Н	ПГ-1AIIIвТ-П	3,92(400)	3,24(330)	2,21(225)	1,67(170)	2Ø16AIIIв	М250		75	
	ПГ-2AIIIвТ-Н	ПГ-2AIIIвТ-П	4,90(500)	3,92(400)	3,19(325)	2,35(240)	2Ø18AIIIв			86	
	ПГ-3AIIIвТ-Н	ПГ-3AIIIвТ-П	5,98(610)	4,81(490)	4,27(435)	3,24(330)	2Ø20AIIIв	М300		92	
	ПГ-4AIIIвТ-Н	ПГ-4AIIIвТ-П	7,16(730)	5,69(580)	5,44(555)	4,12(420)	2Ø22AIIIв			110	
	ПГ-5AIIIвТ-Н	ПГ-5AIIIвТ-П	8,63(880)	6,67(680)	6,92(705)	5,10(520)	4Ø18AIIIв	М350		136	
	ПГ-6AIIIвТ-Н	ПГ-6AIIIвТ-П	9,81(1000)	7,45(760)	8,09(825)	5,88(600)	4Ø20AIIIв	М400		160	

Примечание. Нагрузки определены при коэффициенте надежности по назначению $\gamma_н = 1,0$.

Армирование плиты

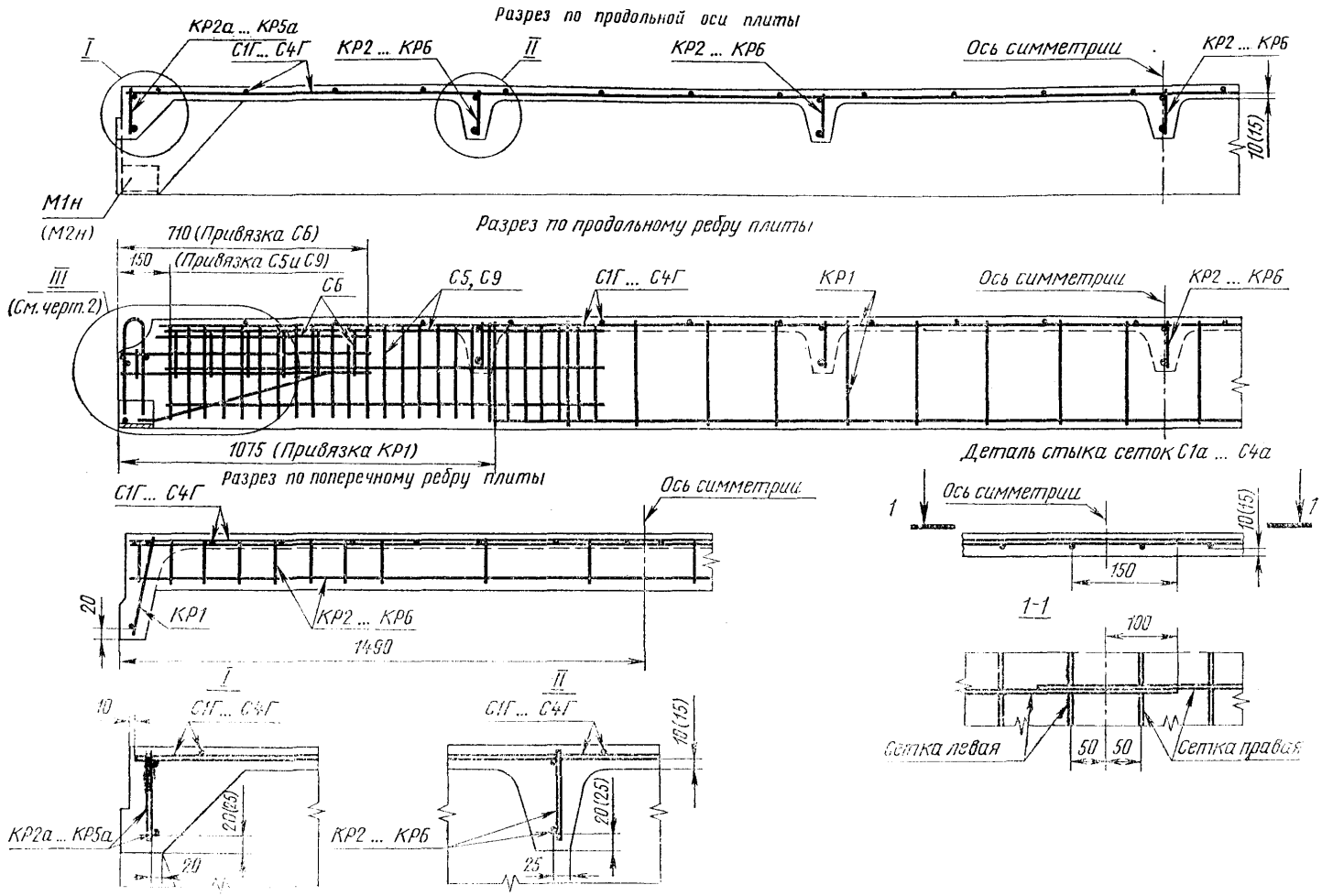

Черт. 1

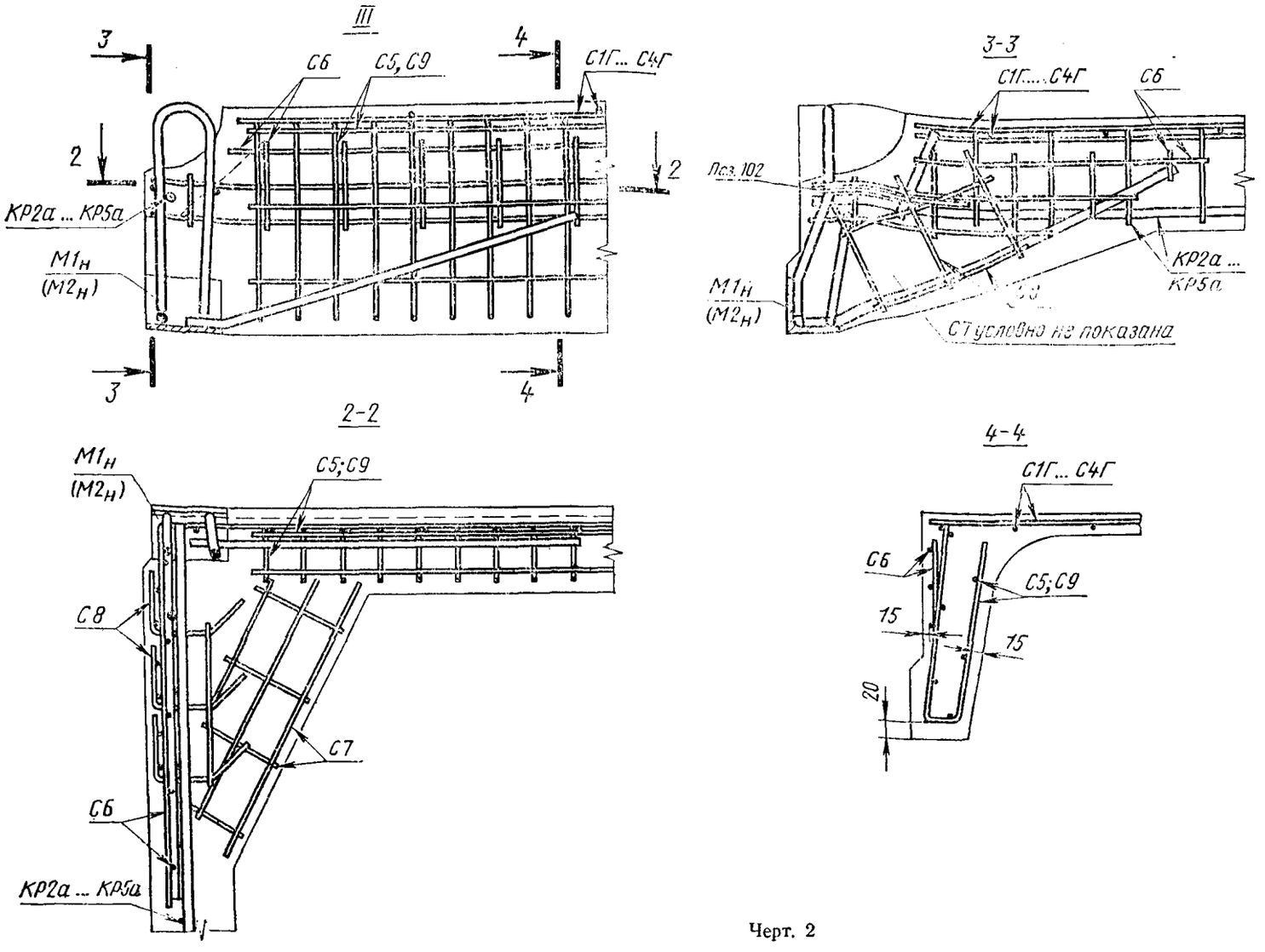

Черт. 2

Примечания к черт. 1 и 2:

1. Напрягаемая арматура в разрезах плиты условно не показана.
2. Величины привязки арматурных изделий, указанные в скобках, относятся к плитам, предназначенным для работы в условиях воздействия агрессивных газовых сред.
3. При отсутствии сварочных машин, обеспечивающих изготовление широких сеток (С1Г—С4Г или С1—С4), полка плиты армируется двумя сетками шириной 1560 мм (С1а—С4а). Деталь стыка сеток С1а—С4а приведена на черт. 1.
4. Стержни сеток С1Г—С4Г (С1—С4 или С1а—С4а) и С6, мешающие размещению вкладышей для образования строповочных выемок в углах плиты, следует вырезать по месту.
5. Крайний продольный стержень сеток С5 и С9 следует разрезать в месте пересечения с каркасом поперечного ребра.
6. Сетки С1Г—С4Г (С1—С4 или С1а—С4а) следует привязать к каркасам поперечных ребер плиты с шагом 1000 мм.

Таблица 3

Спецификация и выборка напрягаемой арматуры на одну плиту

Класс напрягаемой арматуры	Марка плиты, изготовленной из бетона		Позиция	Диаметр, мм	Длина, мм	Количество на плиту	Масса, кг	
	тяжелого	на пористых заполнителях					одного изделия	всего на плиту
Ат-VI	ПГ-1АтVIТ ПГ-2АтVIТ ПГ-3АтVIТ ПГ-4АтVIТ ПГ-5АтVIТ	ПГ-1АтVIП ПГ-2АтVIП ПГ-3АтVIП	1 2 3 4 5	12АтVI 14АтVI 16АтVI 18АтVI 20АтVI	6000	2	5,3 7,3 9,5 12,0 14,8	10,6 14,6 19,0 24,0 29,6
Ат-V	ПГ-1АтVТ ПГ-2АтVТ ПГ-3АтVТ ПГ-4АтVТ ПГ-5АтVТ ПГ-6АтVТ	ПГ-1АтVП ПГ-2АтVП ПГ-3АтVП ПГ-4АтVП	6 7 8 9 10 8	12АтV 14АтV 16АтV 18АтV 20АтV 16АтV		2 4	5,3 7,3 9,5 12,0 14,8 9,5	10,6 14,6 19,0 24,0 29,6 38,0
А-V	ПГ-1АVТ ПГ-2АVТ ПГ-3АVТ ПГ-4АVТ ПГ-5АVТ ПГ-6АVТ	ПГ-1АVП ПГ-2АVП ПГ-3АVП ПГ-4АVП	11 12 13 14 15 13	12АV 14АV 16АV 18АV 20АV 16АV		2 4	5,3 7,3 9,5 12,0 14,8 9,5	10,6 14,6 19,0 24,0 29,6 38,0
А-IV	ПГ-1АIVТ ПГ-1АIVТ-Н ПГ-1АIVТ-П	ПГ-1АIVП	16	14АIV		2	7,3	14,6
	ПГ-2АIVТ ПГ-2АIVТ-Н ПГ-2АIVТ-П	ПГ-2АIVП	17	16АIV			9,5	19,0
	ПГ-3АIVТ ПГ-3АIVТ-Н ПГ-3АIVТ-П	ПГ-3АIVП	18	18АIV			12,0	24,0
	ПГ-4АIVТ ПГ-4АIVТ-Н ПГ-4АIVТ-П	ПГ-4АIVП	19	20АIV			14,8	29,6
	ПГ-5АIVТ ПГ-5АIVТ-Н ПГ-5АIVТ-П	—	20	22АIV			17,9	35,8
	ПГ-6АIVТ ПГ-6АIVТ-Н ПГ-6АIVТ-П	—	18	18АIV		4	12,0	48,0
Ат-IVС	ПГ-1АтIVСТ ПГ-2АтIVСТ ПГ-3АтIVСТ ПГ-4АтIVСТ ПГ-5АтIVСТ ПГ-6АтIVСТ	ПГ-1АтIVСП ПГ-2АтIVСП ПГ-3АтIVСП ПГ-4АтIVСП	21 22 23 24 25 23	14АтIVС 16АтIVС 18АтIVС 20АтIVС 22АтIVС 18АтIVС		2 4	7,3 9,5 12,0 14,8 17,9 12,0	14,6 19,0 24,0 29,6 35,8 48,0
А-IIIв	ПГ-1АIIIвТ ПГ-1АIIIвТ-Н ПГ-1АIIIвТ-П	ПГ-1АIIIвП	26	16АIIIв		2	9,5	19,0
	ПГ-2АIIIвТ ПГ-2АIIIвТ-Н ПГ-2АIIIвТ-П	ПГ-2АIIIвП	27	18АIIIв			12,0	24,0
	ПГ-3АIIIвТ ПГ-3АIIIвТ-Н ПГ-3АIIIвТ-П	ПГ-3АIIIвП	28	20АIIIв			14,8	29,6
	ПГ-4АIIIвТ ПГ-4АIIIвТ-Н ПГ-4АIIIвТ-П	ПГ-4АIIIвП	29	22АIIIв			17,9	35,8

Продолжение табл. 3

Класс напрягаемой арматуры	Марка плиты, изготовленной из бетона		Позиция	Диаметр, мм	Длина, мм	Количество на плиту	Масса, кг	
	тяжелого	на пористых заполнителях					одного изделия	всего на плиту
А-IIIв	ПГ-5АIIIвТ ПГ-5АIIIвТ-Н ПГ-5АIIIвТ-П	—	27	18АIIIв	6000	4	12,0	48,0
	ПГ-6АIIIвТ ПГ-6АIIIвТ-Н ПГ-6АIIIвТ-П	—	28	20АIIIв			14,8	59,2
Ат-VСК	ПГ-1АтVСКТ-Н ПГ-1АтVСКТ-П	—	33	12АтVСК		2	5,3	10,6
	ПГ-2АтVСКТ-Н ПГ-2АтVСКТ-П	—	34	14АтVСК			7,3	14,6
	ПГ-3АтVСКТ-Н ПГ-3АтVСКТ-П	—	35	16АтVСК			9,5	19,0
	ПГ-4АтVСКТ-Н ПГ-4АтVСКТ-П	—	36	18АтVСК			12,0	24,0
	ПГ-5АтVСКТ-Н ПГ-5АтVСКТ-П	—	37	20АтVСК			14,8	29,6
	ПГ-6АтVСКТ-Н ПГ-6АтVСКТ-П	—	38	16АтVСК		4	9,5	38,0

Таблица 4

Спецификация арматурных изделий и закладных деталей на одну плиту, предназначенную для эксплуатации в неагрессивной среде

Марка плиты, изготовленной из бетона		Каркас ребра				Сетка полки		Сетка U-образная		Конструктивная сетка		Закладная деталь	
		продольного		поперечного									
тяжелого	на пористых заполнителях	Марка	Количество	Марка	Количество	Марка	Количество	Марка	Количество	Марка	Количество	Марка или позиция	Количество
ПГ-1АтVIТ ПГ-1АтVТ ПГ-1АVТ ПГ-1АIVТ ПГ-1АтIVСТ ПГ-1АIIIвТ	ПГ-1АтVIП ПГ-1АтVП ПГ-1АVП ПГ-1АIVП ПГ-1АтIVСП ПГ-1АIIIвП	КР1	2	КР2 КР2а	5 2	С1Г или С1, или С1а	1 1 2	С5	4	С6 С7 С8	4 4 4	$М1^т$ $М1_н$ *102* или $М2^т$ $М2_н$ М5 *102*	2 2 4 2 2 4 4
ПГ-2АтVТ ПГ-2АVТ ПГ-2АIVТ ПГ-2АтIVСТ ПГ-2АIIIвТ	ПГ-2АтVП ПГ-2АVП ПГ-2АIVП ПГ-2АтIVСП ПГ-2АIIIвП			КР3 КР3а	5 2	С2Г или С2, или С2а	1 1 2						
ПГ-2АтVIТ ПГ-3АтVТ ПГ-3АVТ ПГ-3АIVТ ПГ-3АтIVСТ ПГ-3АIIIвТ	ПГ-2АтVIП ПГ-3АтVП ПГ-3АVП ПГ-3АIVП ПГ-3АтIVСП ПГ-3АIIIвП												
ПГ-3АтVIТ ПГ-4АтVТ ПГ-4АVТ ПГ-4АIVТ ПГ-4АтIVСТ ПГ-4АIIIвТ	ПГ-3АтVIП ПГ-4АтVП ПГ-4АVП ПГ-4АIVП ПГ-4АтIVСП ПГ-4АIIIвП			КР4 КР4а	5 2								
ПГ-4АтVIТ ПГ-5АтVТ ПГ-5АVТ ПГ-5АIVТ ПГ-5АтIVСТ ПГ-5АIIIвТ	—			КР5 КР5а	5 2	С3Г или С3, или С3а	1 1 2						
ПГ-5АтVIТ ПГ-6АтVТ ПГ-6АVТ ПГ-6АIVТ ПГ-6АтIVСТ ПГ-6АIIIвТ	—			КР6 КР4а	5 2	С4Г или С4, или С4а	1 1 2	С9	4				

Таблица 5

Выборка стали на одну плиту, предназначенную для эксплуатации в неагрессивной среде, кг

Марка плиты, изготовленной из бетона		Арматурное изделие										Закладная деталь										Всего
		Арматурная сталь по ГОСТ 5781—82					Арматурная сталь по ГОСТ 6727—80					Профильная сталь по ГОСТ 5[illegible]—71		Арматурная сталь по ГОСТ 5781—82								
		Класс А-III					Класс В-I							Класс А-III					Класс А-I			
		Диаметр, мм					Диаметр, мм							Диаметр, мм								
тяжелого	на пористых заполнителях	10	12	14	16	Итого	3	4	5	Итого	Итого	Сорт по ГОСТ 5[illegible]—72	Итого	6	10	12	14	Итого	Диаметр 12 мм	Итого	Итого	
ПГ-1АтVIТ ПГ-1АтVТ ПГ-1AVТ ПГ-1AIVТ ПГ-1АтIVСТ ПГ-1АIIIвТ	ПГ-1АтVIП ПГ-1АтVП ПГ-1AVП ПГ-1AIVП ПГ-1АтIVСП ПГ-1АIIIвП	14,0	—	—	—	14,0	10,4	15,3	4,2	29,9	43,9											57,9
ПГ-2АтVТ ПГ-2AVТ ПГ-2AIVТ ПГ-2АтIVСТ ПГ-2АIIIвТ	ПГ-2АтVП ПГ-2AVП ПГ-2AIVП ПГ-2АтIVСП ПГ-2АIIIвП	—	19,6	—	—	19,6	10,4	15,3	4,2	29,9	49,5											69,1
ПГ-2АтVIТ ПГ-3АтVТ ПГ-3AVТ ПГ-3AIVТ ПГ-3АтIVСТ ПГ-3АIIIвТ	ПГ-2АтVIП ПГ-3АтVП ПГ-3AVП ПГ-3AIVП ПГ-3АтIVСП ПГ-3АIIIвП	—	19,6	—	—	19,6	3,9	21,7	4,2	32,8	52,4											72,0
ПГ-3АтVIТ ПГ-4АтVТ ПГ-4AVТ ПГ-4AIVТ ПГ-4АтIVСТ ПГ-4АIIIвТ	ПГ-3АтVIП ПГ-4АтVП ПГ-4AVП ПГ-4AIVП ПГ-4АтIVСП ПГ-4АIIIвП	—	—	26,6	—	26,6	3,9	21,2	10,1	35,2	61,8	3,1	3,1	0,1	1,4	2,0	0,2	4,0	2,2	2,2	9,6	71,4
ПГ-4АтVIТ ПГ-5АтVТ ПГ-5AVТ ПГ-5AIVТ ПГ-5АтIVСТ ПГ-5АIIIвТ	—	—	—	—	35,0	35,0	3,9	23,5	10,1	37,5	72,5											82,1
ПГ-5АтVIТ ПГ-6АтVТ ПГ 6AVТ ПГ-6AIVТ ПГ-6АтIVСТ ПГ-6АIIIвТ	—	—	—	42,1	—	42,1	—	10,4	38,3	48,7	90,8											100,4

Примечание. Выборка стали на одну плиту составлена из условия применения сеток С1Г—С4Г и опорных закладных деталей $М1^{т}$ и $М1_{в}$ при анкеровке напрягаемой арматуры при помощи высаженных головок или опрессованных обоим

Таблица 6

Спецификация арматурных изделий и закладных деталей на одну плиту, предназначенную для работы в условиях воздействия агрессивных газовых сред

Марка плиты при степени воздействия среды		Каркас ребра				Сетка полки		Сетка U-образная		Конструктивная сетка		Закладная деталь	
		продольного		поперечного									
слабоагрессивной	среднеагрессивной	Марка	Количество	Марка	Количество	Марка	Количество	Марка	Количество	Марка	Количество	Марка или позиция	Количество
ПГ-1AIVT-Н ПГ-1АтVСКТ-Н ПГ-1AIIIвТ-Н	ПГ-1AIVT-П ПГ-1АтVСКТ-П ПГ-1AIIIвТ-П	КР1	2	КР2 КР2а	5 2	С2Г или С2, или С2а	1 1 2	С5	4	С6 С7 С8	4 4 4	М1т $М1_н$ *102* или М2т $М2_н$ М3 *102*	2 2 4 2 2 4 4
ПГ-2AIVT-Н ПГ-2АтVСКТ-Н ПГ-2AIIIвТ-Н	ПГ-2AIVT-П ПГ-2АтVСКТ-П ПГ-2AIIIвТ-П			КР3 КР3а	5 2								
ПГ-3AIVT-Н ПГ-3АтVСКТ-Н ПГ-3AIIIвТ-Н	ПГ-3AIVT-П ПГ-3АтVСКТ-П ПГ-3AIIIвТ-П												
ПГ-4AIVT-Н ПГ-4АтVСКТ-Н ПГ-4AIIIвТ-Н	ПГ-4AIVT-П ПГ-4АтVСКТ-П ПГ-4AIIIвТ-П			КР4 КР4а	5 2	С3Г или С3, или С3а	1 1 2						
ПГ-5AIVT-Н ПГ-5АтVСКТ-Н ПГ-5AIIIвТ-Н	ПГ-5AIVT-П ПГ-5АтVСКТ-П ПГ-5AIIIвТ-П			КР5 КР5а	5 2								
ПГ-6AIVT-Н ПГ-6АтVСКТ-Н ПГ-6AIIIвТ-Н	ПГ-6AIVT-П ПГ-6АтVСКТ-П ПГ-6AIIIвТ-П			КР6 КР4а	5 2	С4Г или С4, или С4а	1 1 2	С9	4				

Таблица 7

Выборка стали на одну плиту, предназначенную для работы в условиях воздействия агрессивных газовых сред

кг

Марка плиты, предназначенной для работы в условиях воздействия среды		Арматурное изделие									Закладная деталь										Всего
		Арматурная сталь по ГОСТ 5781—82					Арматурная сталь по ГОСТ 6727—80				Профильная сталь по ГОСТ 350—71		Арматурная сталь по ГОСТ 5781—82								
		Класс А-III					Класс В-I				Сортамент по ГОСТ 8509—72		Класс А-III					Класс А-I			
		Диаметр, мм					Диаметр, мм						Диаметр, мм								
слабоагрессивной	среднеагрессивной	10	12	14	16	Итого	3	4	5	итого	Итого	L 70×8	Итого	6	10	12	14	Итого	Диаметр 12 мм	Итого	Итого	
ПГ-1AIVT-Н ПГ-1АтVСКТ-Н ПГ-1AIIIвТ-Н	ПГ-1AIVT-П ПГ-1АтVСКТ-П ПГ-1AIIIвТ-П	14,0	—	—	—	14,0	3,9	24,7	4,2	32,8	46,8											56,4
ПГ-2AIVT-Н ПГ-2АтVСКТ-Н ПГ-2AIIIвТ-Н	ПГ-2AIVT-П ПГ-2АтVСКТ-П ПГ-2AIIIвТ-П	—	19,6	—	—	19,6	3,9	24,7	4,2	32,8	52,4											62,0
ПГ-3AIVT-Н ПГ-3АтVСКТ-Н ПГ-3AIIIвТ-Н	ПГ-3AIVT-П ПГ-3АтVСКТ-П ПГ-3AIIIвТ-П																					
ПГ-4AIVT-Н ПГ-4АтVСКТ-Н ПГ-4AIIIвТ-Н	ПГ-4AIVT-П ПГ-4АтVСКТ-П ПГ-4AIIIвТ-П	—	—	26,6	—	26,6	3,9	23,5	10,1	37,5	64,1	3,4	3,4	0,4	1,4	2,0	0,2	4,0	2,2	2,2	9,6	73,7
ПГ-5AIVT-Н ПГ-5АтVСКТ-Н ПГ-5AIIIвТ-Н	ПГ-5AIVT-П ПГ-5АтVСКТ-П ПГ-5AIIIвТ-П	—	—	—	35,0	35,0	—	18,8	24,7	43,5	78,5											82,1 88,1
ПГ-6AIVT-Н ПГ-6АтVСКТ-Н ПГ-6AIIIвТ-Н	ПГ-6AIVT-П ПГ-6АтVСКТ-П ПГ-6AIIIвТ-П	—	—	42,1	—	42,1	—	10,4	38,3	48,7	90,8											100,4

Примечание. Выборка стали на одну плиту составлена из условия применения сеток С1Г, С4Г и опорных закладных деталей М1* и М1м при анкеровке напрягаемой арматуры при помощи высаженных головок при опрессованных обоймах.

gost.e-ecolog.ru