ТИПОВОЙ ПРОЕКТ

503-05-11.85

АВТОПАВИЛЬОНЫ И МАЛЫЕ АРХИТЕКТУРНЫЕ ФОРМЫ ДЛЯ ПРИМЕНЕНИЯ НА АВТОМОБИЛЬНЫХ ДОРОГАХ МЕСТНОЙ СЕТИ УССР

АЛЬБОМ III

ИЗДЕЛИЯ ЗАВОДСКОГО ИЗГОТОВЛЕНИЯ

КФ ЦИТП ИНВ N 9131/3

gost.e-ecolog.ru

				ПРИВЯЗАН	
Инв №					

ТИПОВОЙ ПРОЕКТ

503-05-11.85

АВТОПАВИЛЬОНЫ И МАЛЫЕ АРХИТЕКТУРНЫЕ ФОРМЫ ДЛЯ ПРИМЕНЕНИЯ НА АВТОМОБИЛЬНЫХ ДОРОГАХ МЕСТНОЙ СЕТИ УССР

СОСТАВ ПРОЕКТА:

АЛЬБОМ I АВТОПАВИЛЬОНЫ
АЛЬБОМ II МАЛЫЕ АРХИТЕКТУРНЫЕ ФОРМЫ
АЛЬБОМ III ИЗДЕЛИЯ ЗАВОДСКОГО ИЗГОТОВЛЕНИЯ
АЛЬБОМ IV СМЕТЫ И ВЕДОМОСТИ ПОТРЕБНОСТИ В МАТЕРИАЛАХ

РАЗРАБОТАН ИНСТИТУТОМ
УКРГИПРОДОР
ГЛАВНЫЙ ИНЖЕНЕР ИНСТИТУТА В.В. ЛОЗНИЦА
ГЛАВНЫЙ АРХИТЕКТОР ПРОЕКТА В.В. ЛАЗАРЕНКО

ПРОЕКТ УТВЕРЖДЕН И ВВЕДЕН
В ДЕЙСТВИЕ С 01.03.85 Г.
МИНДОРСТРОЕМ УССР
ПРИКАЗ N27 ОТ 21.02.85 Г.

КФ ЦИТП ИНВ N 9131/3
ПРИВЯЗАН
Инв. N

(С) КФ. ЦИТП Госстроя СССР 1988 г

Альбом III

Типовой проект

Обозначение	Наименование	Стр.	Примеч.
КЖИ	Содержание альбома	2	
КЖИ-ТТ1	Технические требования	3	
КЖИ-П1, П2-1	Плиты покрытия П1, П2.	4	
КЖИ-П3, П4-2	Плиты покрытия П3, П4.	5	
КЖИ-П5-3	Плиты покрытия П5	6	
КЖИ-П6-4	Плиты покрытия П6	7	
КЖИ-П7-5	Плиты покрытия П7	8	
КЖИ П1÷П7-6	Спецификация	9	
КЖИ ПО1-7	Плиты основания ПО1	10	
КЖИ-ПО1 СБ-8	Плиты основания. Сборочный чертеж	11	
КЖИ-ПП1-9	Плита покрытия ПП1	12	
КЖИ-ПП1 СБ-10	Плита покрытия. Сборочный чертеж	13	
КЖИ-ПС1-11	Панель стеновая ПС1	14	
КЖИ-ПС1 СБ-12	Панель стеновая. Сборочный чертеж	15	
КЖИ-ПС2-13	Панель стеновая ПС2	16	
КЖИ-ПС2 СБ-14	Панель стеновая. Сборочный чертеж	17	
КЖИ-ПС3-15	Панель стеновая ПС3	18	
КЖИ-ПС3 СБ-16	Панель стеновая. Сборочный чертеж	19	
КЖИ-ПО1, ПП1, ПС1÷ПС3-17	Спецификация	20	
КЖИ-ПО2-18	Плита основания ПО2	21	
КЖИ-ПО2 СБ-19	Плита основания. Сборочный чертеж	22	
КЖИ-ПП2-20	Плита покрытия ПП2	23	
КЖИ-ПП2 СБ-21	Плиты покрытия. Сборочный чертеж	24	
КЖИ-ПС4-22	Панель стеновая ПС4	25	
КЖИ-ПС4 СБ-23	Панель стеновая. Сборочный чертеж	26	
КЖИ-ПС5-24	Панель стеновая ПС5	27	
КЖИ-КЛ1-25	Кольца КЛ1	28	
КЖИ-ПО2, ПП2, ПС4, ПС5, КА1-28	Спецификация	29	
КЖИ-СТ1-27	Опорная стойка СТ1	30	
КЖИ-ДН1; Ц3÷Ц5-28	Днище ДН1. Цветочницы Ц3÷Ц5	31	

Обозначения	Наименование	Стр.	Примеч.
КЖИ КП1÷КП4-29	Каркасы пространственные	32	
КЖИ-КП5÷КП8-30	Каркасы пространственные	33	
КЖИ-КП9÷КП12-31	Каркасы пространственные	34	
КЖИ-КР-1÷КР5-32	Каркасы плоские	35	
КЖИ-С1÷С7-33	Сетки	36	
КЖИ-С8÷С12-34	Сетки	37	
КЖИ-ПТ1÷ПТ5, поз. 41,57,59-35	Петли ПТ1÷ПТ5. Позиции 41,57,59	38	
КЖИ-КП1÷КП10-36	Спецификация	39	
КЖИ-КП11, КП12, КР1÷КР5-37	Спецификация	40	
КЖИ-С1÷С9-38	Спецификация	41	
КЖИ-С10÷С12, ПТ1÷ПТ5-39	Спецификация	42	
КЖИ-МН1÷МН5-40	Изделия закладные	43	
КЖИ-МН6÷МН11-41	Изделия закладные	44	
КЖИ-МН12÷МН19-42	Изделия закладные	45	
КЖИ-МН1÷МН11-43	Спецификация	46	
КЖИ-МН12÷МН19-44	Спецификация	47	
КЖИ-45	Ведомость расхода стали на элемент	48	

Взамен инв. №

Подпись и дата

Инв. № подл.

Привязан

Инв. №

9131/3 2

				ТП 503-05-11.85 КЖИ
Нач. отд.	Гохман		03.85	Альбом автопавильонов и малых архитектурных форм для применения на дорогах местной сети УССР
Гл. спец.	Коган		03.85	
ГАП	Лазаренко		03.85	
Гл. констр.	Мозырский		03.85	Изделия заводского изготовления.
Рук. гр.	Старостенко		03.85	
Проверил	Мозырский		03.85	
Составил	Гофштейн		03.85	Содержание альбома
Нормокон.	Парышев		03.85	

Стадия	Лист	Листов
Р	1	1

Миндорстрой УССР Укргипродор Киев

АЛЬБОМ III

ТИПОВОЙ ПРОЕКТ

Альбом содержит

рабочую документацию на железобетонные, арматурные и закладные изделия следующих элементов автопавильонов:

- плиты покрытия;
- плиты основания;
- стеновые панели.

ТТ 1 Технические требования к изготовлению сборных железобетонных изделий.

ТТ 1.1. При изготовлении железобетонных изделий необходимо выполнять требования действующих нормативных и инструктивных документов.

ТТ 1.2. Для изготовления изделий применяется бетон М300 с маркой по морозостойкости Мрз 50

ТТ 1.3. Поверхности плит покрытия, обращенные внутрь, а также лицевые поверхности стеновых панелей должны быть гладкими без раковин и трещин

ТТ 1.4 Толщина защитного слоя обеспечивается установкой под стержни подкладок из плотного цементно-песчаного раствора и установкой каркасов между арматурными сетками.

ТТ 1.5. Строповочные петли в плоских плитах устанавливаются под несущие сетки, а в ребрах под несущие каркасы.

ТТ 1.6. Арматурные изделия изготавливаются посредством контактной точечной сварки всех пересечений стержней в соответствии с ГОСТ 14098-68.

Соединение пересекающихся стержней пространственных каркасов после гнутья и стержней изделий, укладываемых в опалубку, выполнить сварочными клещами.

ТТ 1.7 В изготовлении закладных изделий применяется автоматическая и дуговая сварка.

ТТ 1.8 Закладные изделия должны иметь антикоррозийное покрытие из эмали ХВ-124, нанесенной в 2 слоя общей толщиной 60 ммк по грунтовке ХВ-050.

ТТ 1.9. Извлечение изделий из форм разрешается производить после достижения бетоном 70% проектной прочности.

9131/3 3

Нач отд	Гохман		03.85
Гл спец	Коган		03.85
ГАП	Лазаренко		03.85
Гл констр	Мазырский		03.85
Рук гр	Старостенко		03.85
Проверил	Мазырский		03.85
Составил	Гофштейн		03.85
Нормокон	Парыщев		03.85

ТП 503-05-11.85 КЖИ-ТТ

Автопавильоны и малые архитектурные формы для применения на дорогах местной сети УССР

Изделия заводского изготовления

Стадия	Лист	Листов
Р	1	1

Технические требования.

Миндорстрой УССР УКРТИПРОДОР Киев

Привязан

Инв №

Инв № подл | Подпись и дата | Взам. инв. №

копировал

формат А3

Альбом III

Типовой проект

П1, П2 /зеркально/

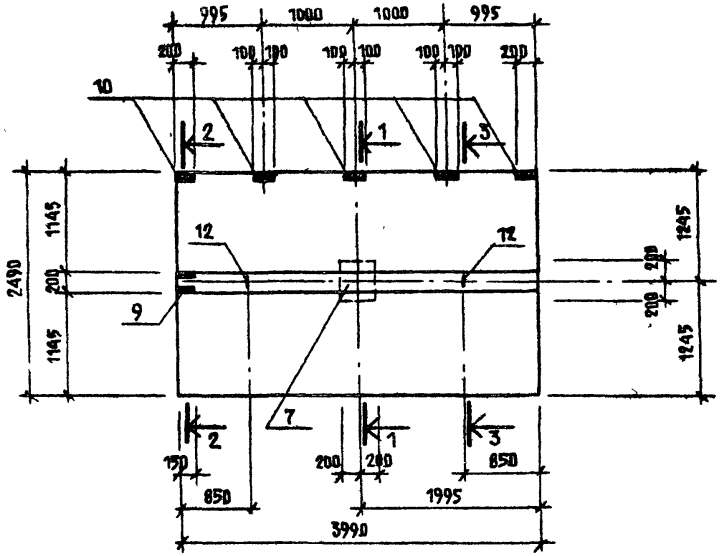

1 — 1

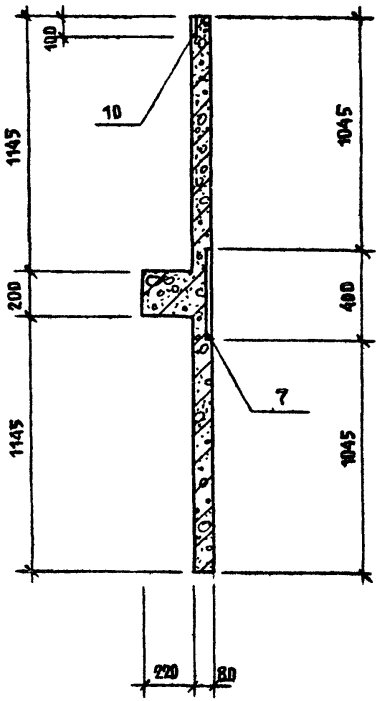

2 — 2

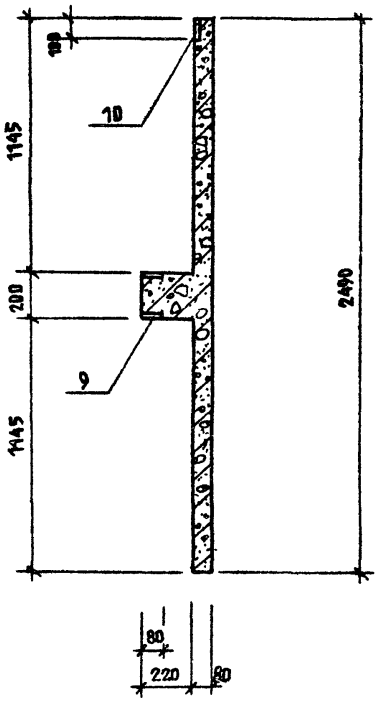

3 — 3 /схема армирования/

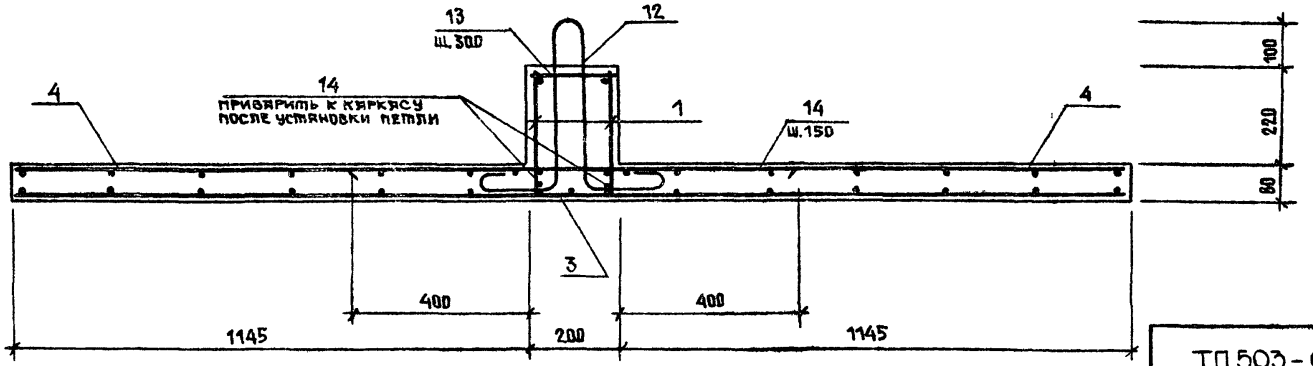

Спецификация арматурных изделий расположена на листе 6

4

9131/3

Привязан

Инв. №

Инв. № подл. | Подпись и дата | Взам. инв. №

ТП 503-05-11.85 КЖИ-П1, П2

Лист 1

Копировал

Формат А3

П3, П4 /зеркально/

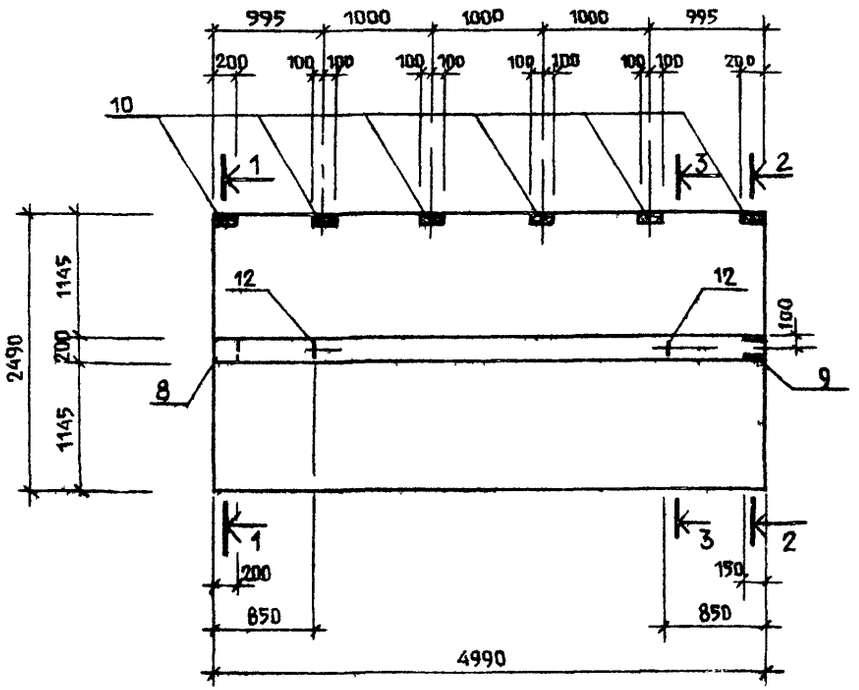

1 — 1

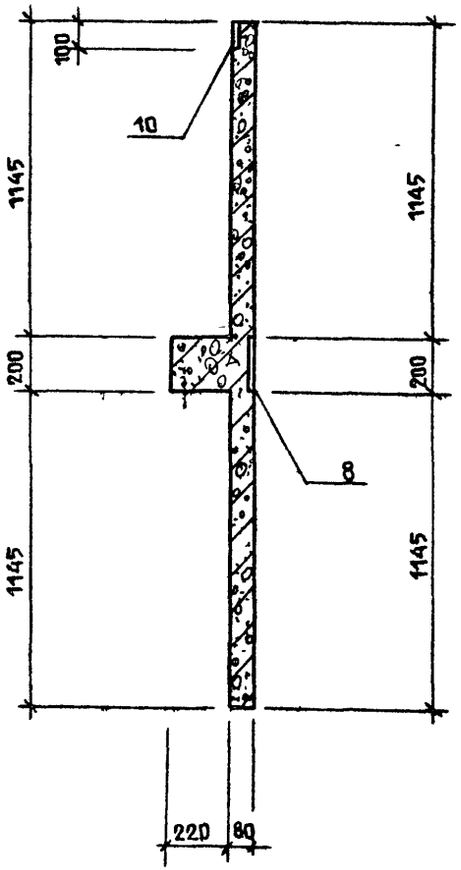

2 — 2

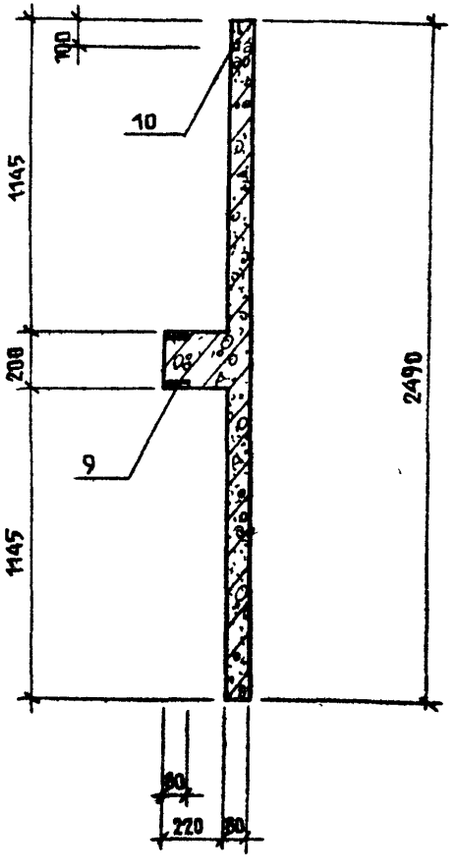

3-3 /схема армирования/

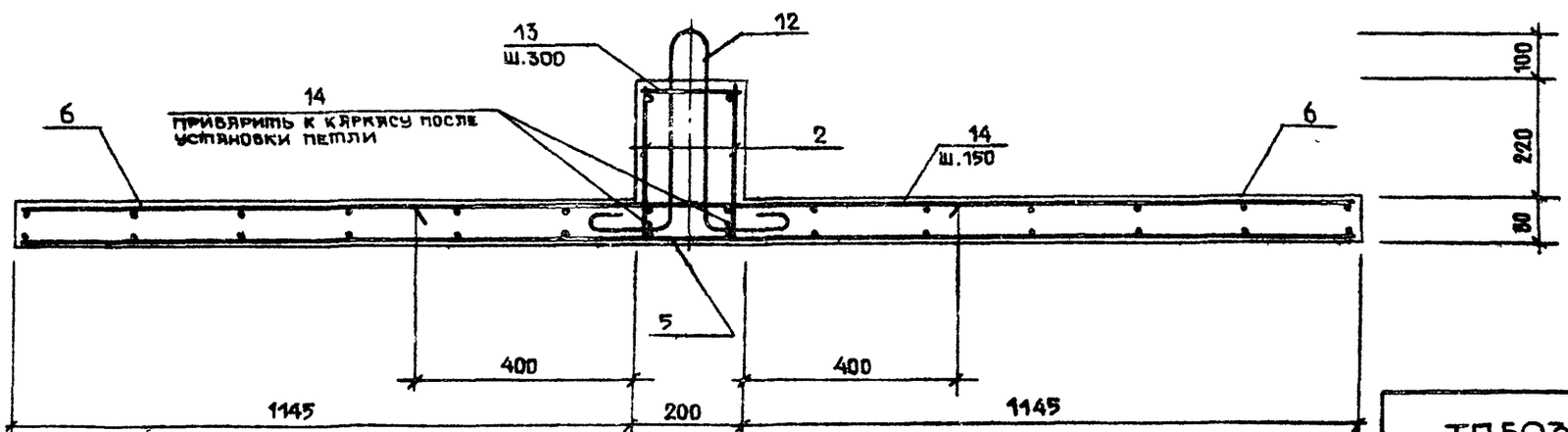

СПЕЦИФИКАЦИЯ АРМАТУРНЫХ ИЗДЕЛИЙ РАСПОЛОЖЕНА НА ЛИСТЕ 6.

5

9131/3

ПРИВЯЗАН

ИНВ №

ТП503-05-11.85 КЖИ-ПЗ

Лист 2

ВЗАМ. ИНВ. №

ПОДП. И ДАТА

п 5

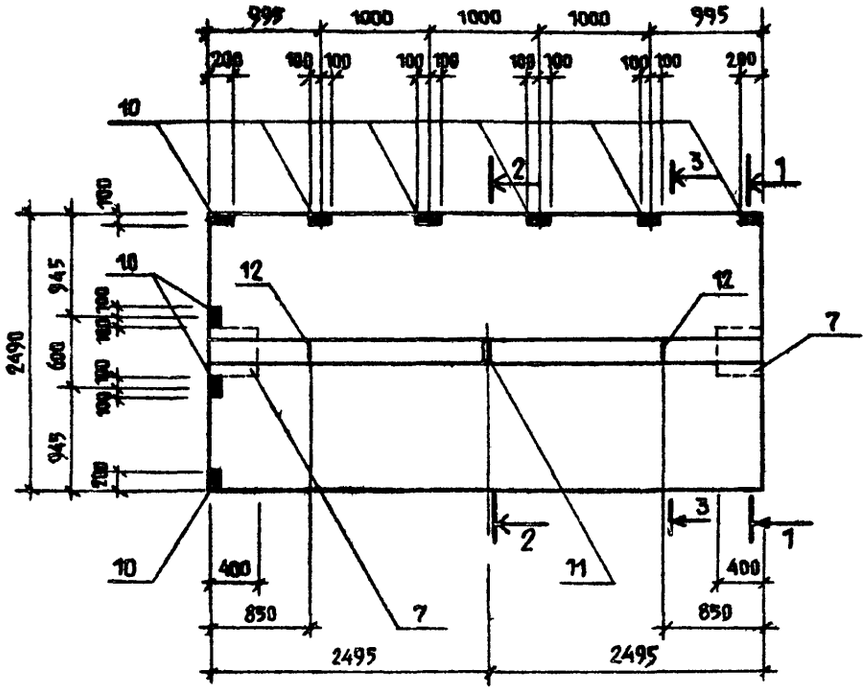

1 – 1

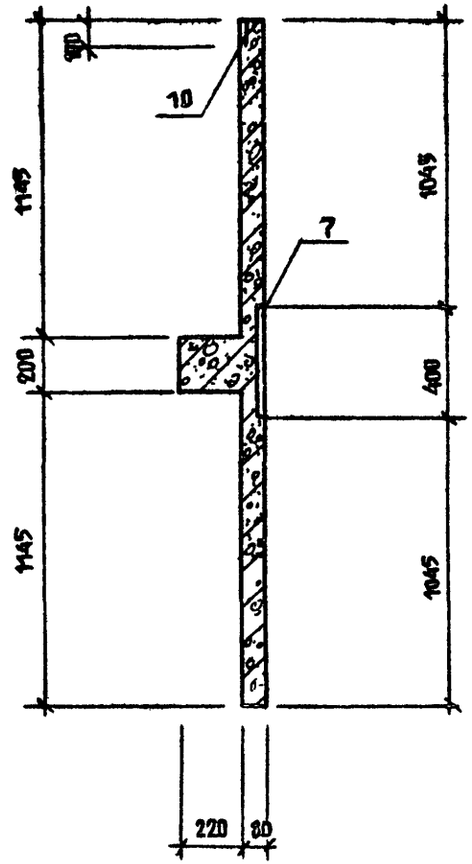

2 – 2

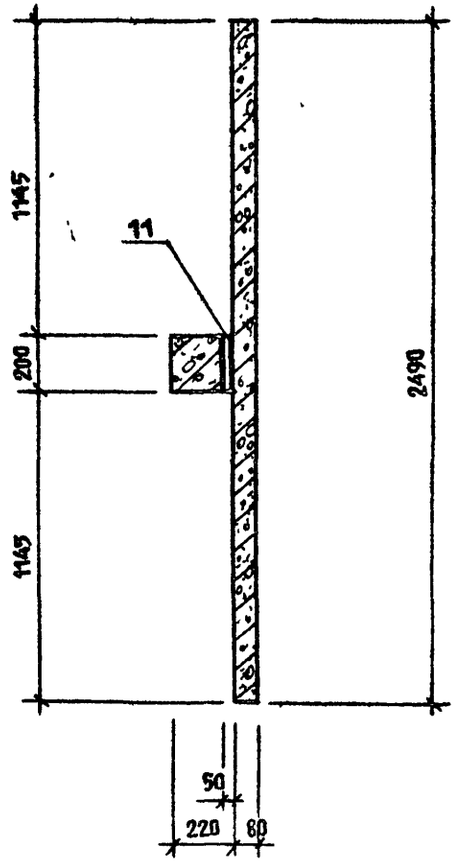

3 – 3 /СХЕМА АРМИРОВАНИЯ/

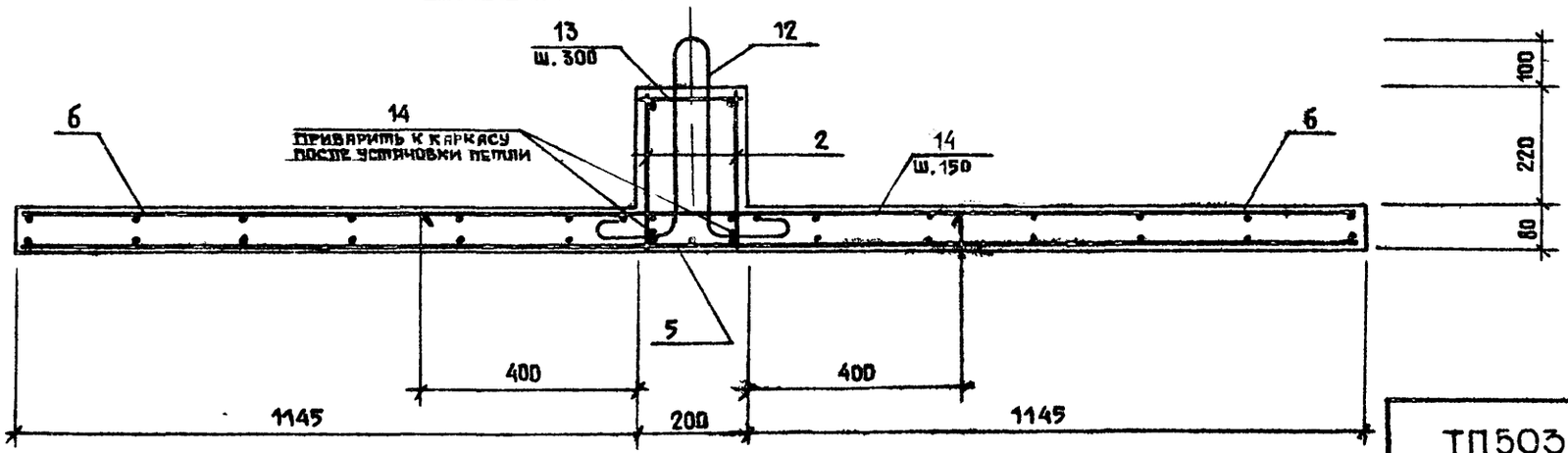

СПЕЦИФИКАЦИЯ АРМАТУРНЫХ ИЗДЕЛИЙ РАСПОЛОЖЕНА НА ЛИСТЕ 6.

3131/3

6

ПРИВЯЗАН

ИНВ. №

ТП503-05-11.85 КЖИ-ПЗ

ЛИСТ 3

ИНВ. № ПОДЛ. | ПОДПИСЬ И ДАТА | ВЗАМ. ИНВ. №

Альбом III
Типовой проект
Инв.№ подл. | Подпись и дата | Взам. инв.№

П6

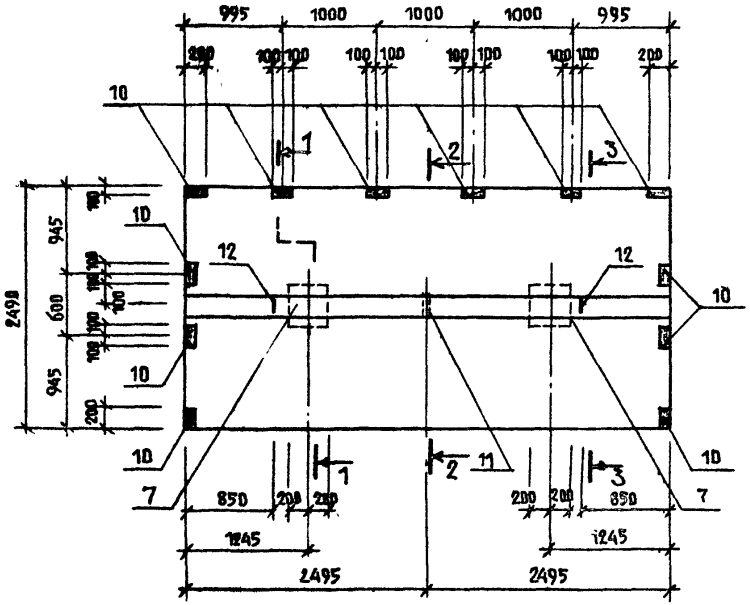

1 — 1

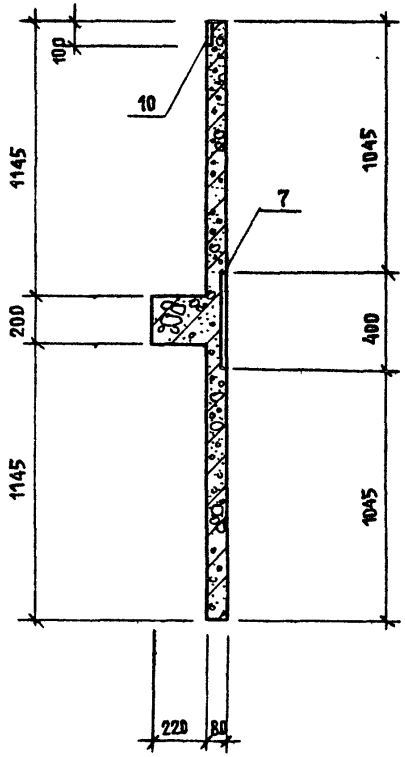

2 — 2

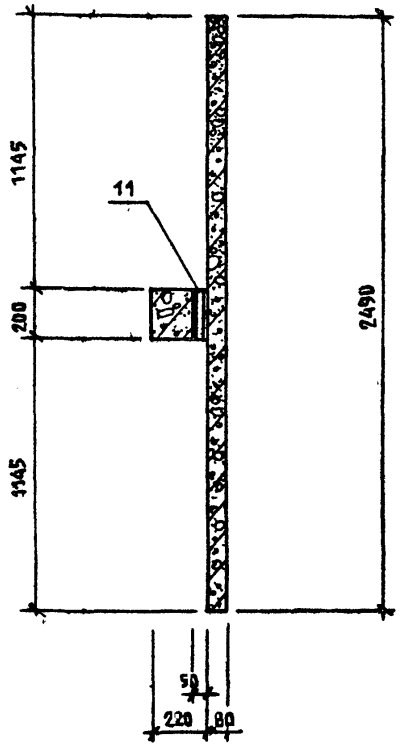

3 — 3 /СХЕМА АРМИРОВАНИЯ/

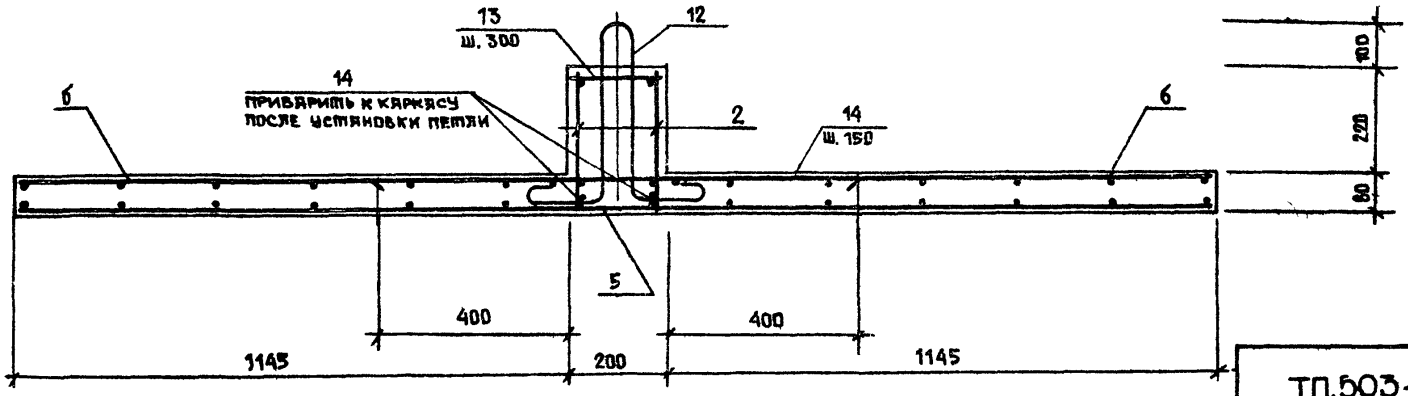

СПЕЦИФИКАЦИЯ АРМАТУРНЫХ ИЗДЕЛИЙ РАСПОЛОЖЕНА НА ЛИСТЕ 6.

7
9131/5

ПРИВЯЗАН

ИНВ.№

ТП.503-05-11.85

Альбом III

Типовой проект

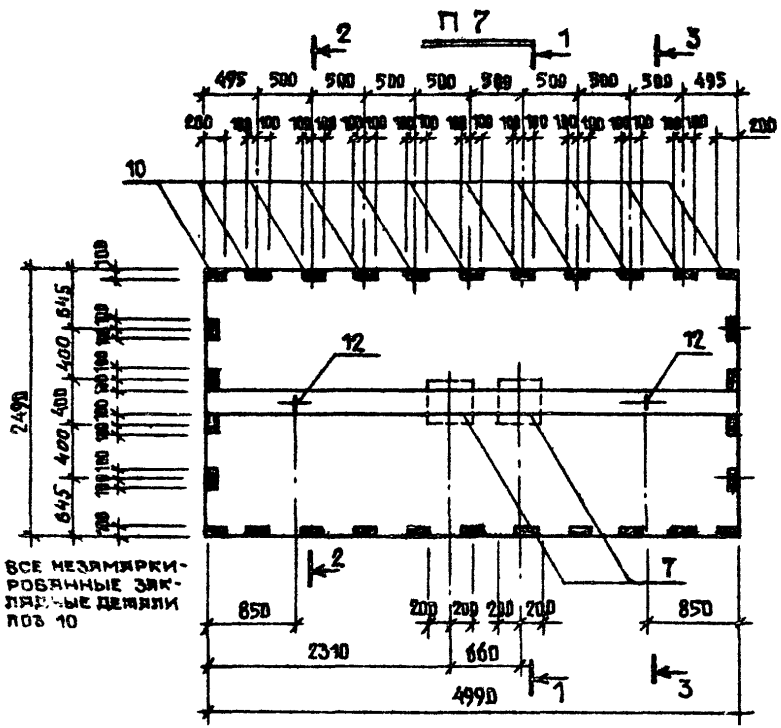

1 — 1

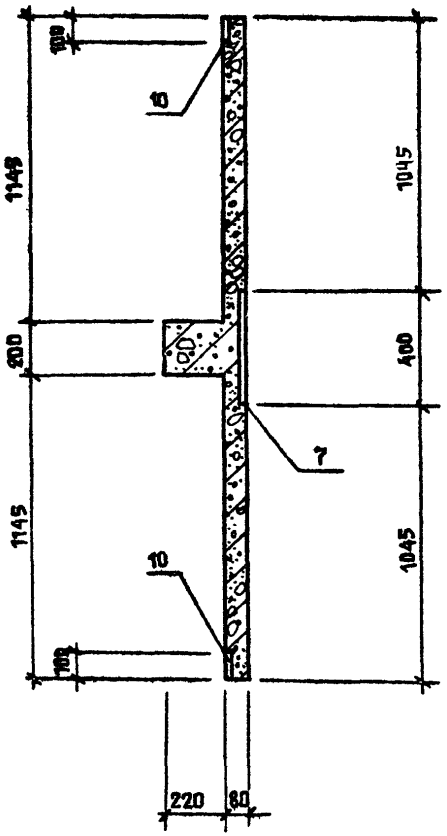

2 — 2

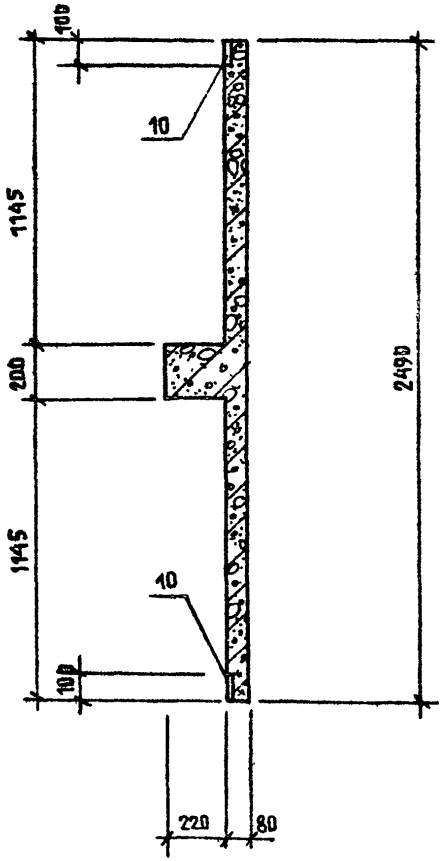

3 — 3 /СХЕМА АРМИРОВАНИЯ/

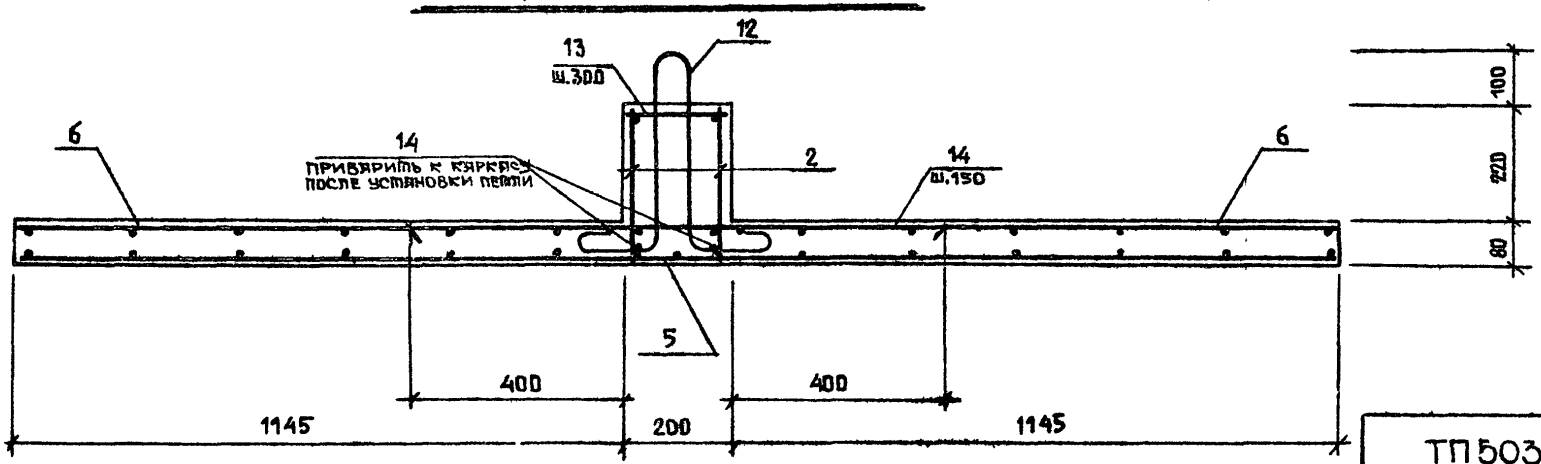

СПЕЦИФИКАЦИЯ АРМАТУРНЫХ ИЗДЕЛИЙ РАСПОЛОЖЕНА НА ЛИСТЕ 6.

8

9131/3

Привязан

Инв. №

Взам. инв. №

Подпись и дата

Инв. № подл.

ТП 503-05-11.85 КЖИ-П7

Лист 5

СПЕЦИФИКАЦИЯ СТРОИТЕЛЬНЫХ ИЗДЕЛИЙ

ФОРМАТ	ЗОНА	ПОЗ.	ОБОЗНАЧЕНИЕ	НАИМЕНОВАНИЕ	КОЛ. НА ИСПОЛНЕНИЕ П1	П2	П3	П4	П5	П6	П7		ПРИМЕЧАНИЕ
				СБОРОЧНЫЕ ЕДИНИЦЫ									
		1	лист 32	каркас плоский КР1	2	2	—	—	—	—	—		
		2	то же	то же КР2	—	—	2	2	2	2	2		
		3	лист - 33	сетка С1	1	1	—	—	—	—	—		
		4	то же	то же С2	2	2	—	—	—	—	—		
		5	"	" С3	—	—	1	1	1	1	1		
		6	"	" С4	—	—	2	2	2	2	2		
				ИЗДЕЛИЯ ЗАКЛАДНЫЕ									
		7	лист 40	МН4	1	1	—	—	2	2	2		
		8	то же	МН5	—	—	1	1	—	—	—		
		9	лист 41	МН6	1	1	1	1	—	—	—		
		10	"	МН7	5	5	6	6	9	16	30		
		11	"	МН8	—	—	—	—	1	1	—		
				ДЕТАЛИ									
		12	лист 35	петля ПТ-1	2	2	2	2	2	2	2		
		13		⌀6AI, ГОСТ 5781-82, ℓ=160	14	14	18	18	18	18	18		
		14		⌀8AIII, ГОСТ 5781-82, ℓ=980	31	31	38	38	38	38	38		
				МАТЕРИАЛЫ									
				БЕТОН М 300,	1.0 м³	1.0 м³	1.2 м³	1.2 м³	1.2 м³	1.2 м³	1.2 м³		

ПО1 (опалубка)

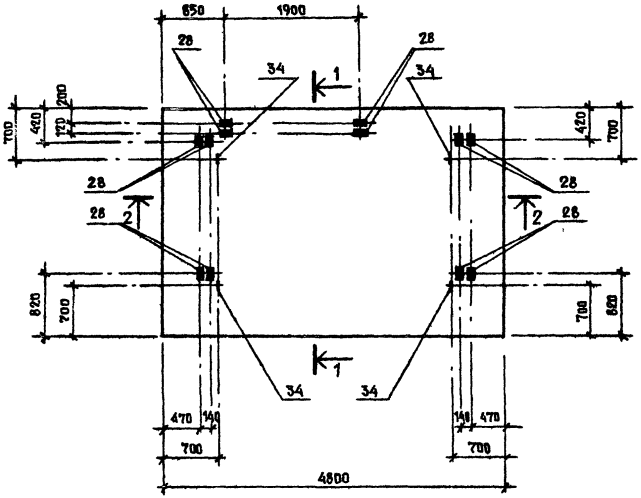

1 — 1

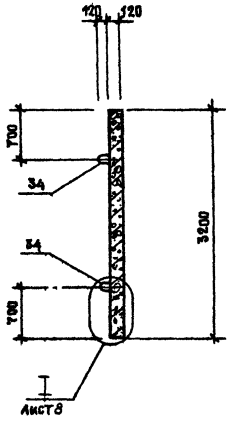

2 — 2

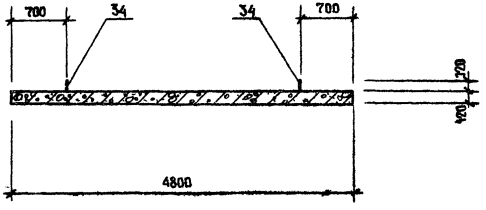

10
9131/3

ПРИВЯЗАН

ИНВ №

ТП 503-05-11.85 КЖИ-П01

ЛИСТ 7

ИНВ № ПОДЛ. | ПОДПИСЬ И ДАТА | ВЗАМ ИНВ №

Альбом III

ТИПОВОЙ ПРОЕКТ

П01 /АРМИРОВАНИЕ/

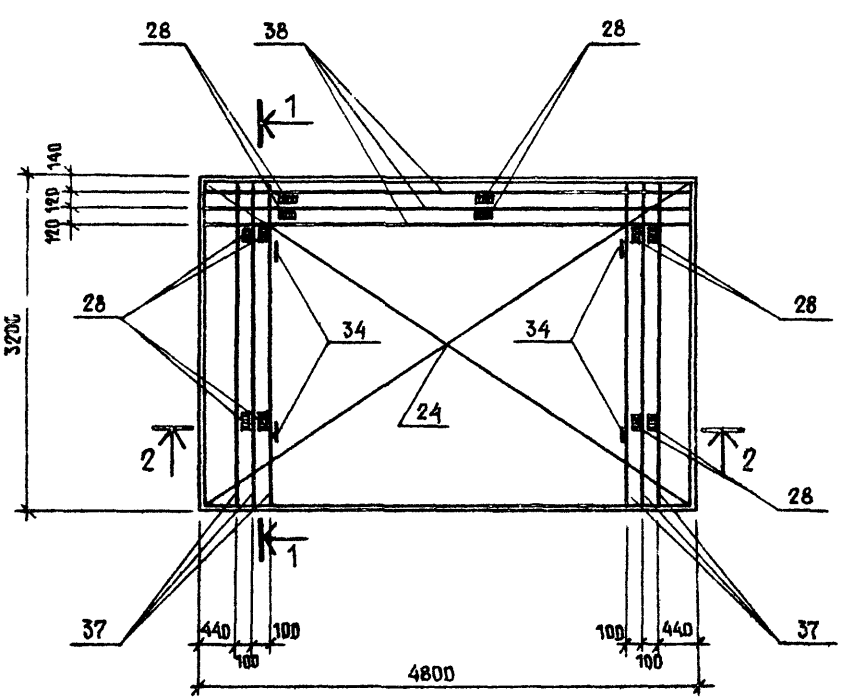

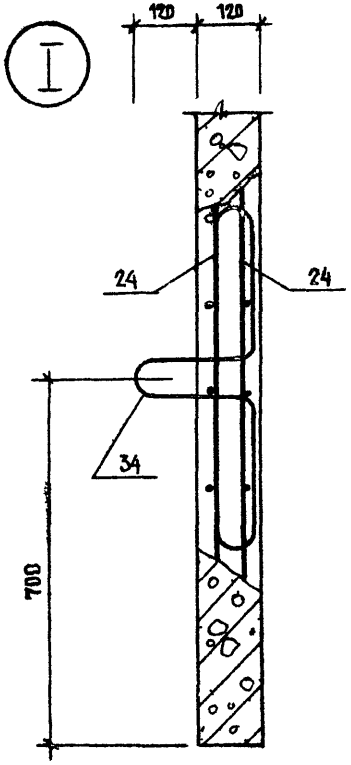

1 - 1

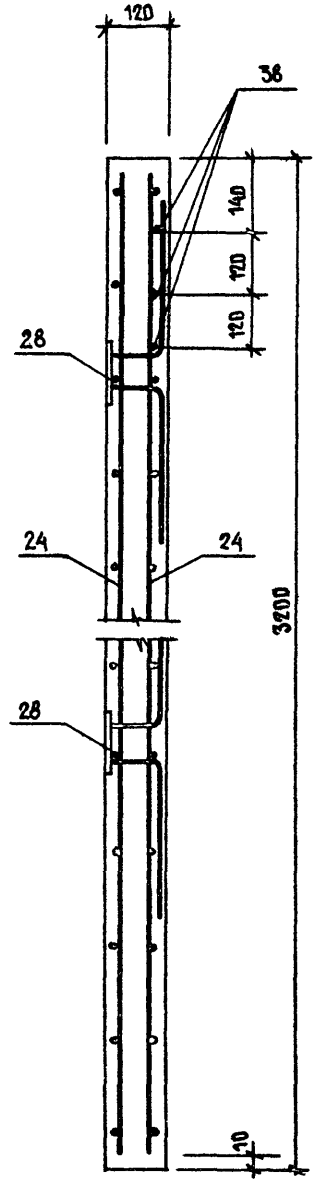

2 2

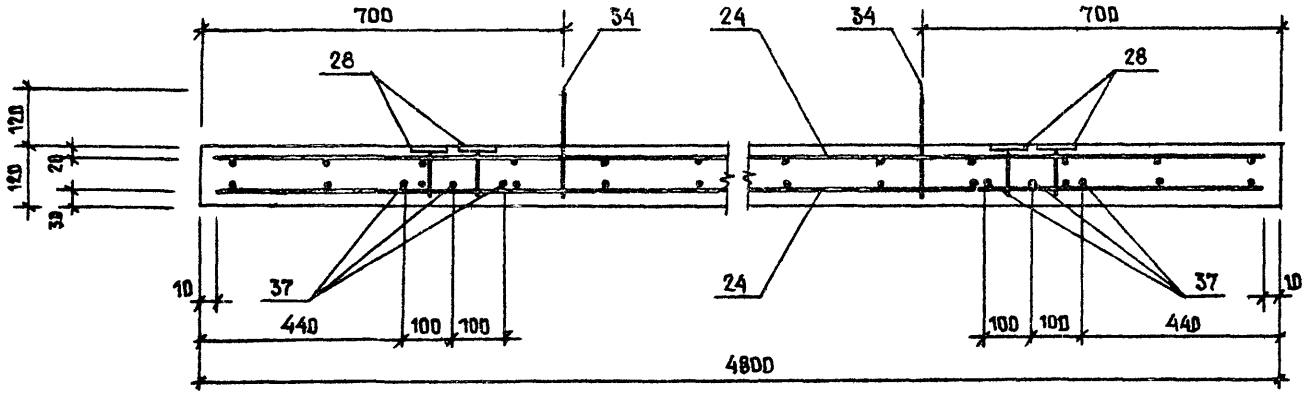

9131/3 11

ПРИВЯЗАН

ИНВ. №

ТП503-05-11.85 КЖИ-П0106 Лист 8

ИНВ. N ПОДЛ | ПОДПИСЬ И ДАТА | ВЗАМ. ИНВ. N

Альбом III

Типовой проект

ПП1 /вид сверху/

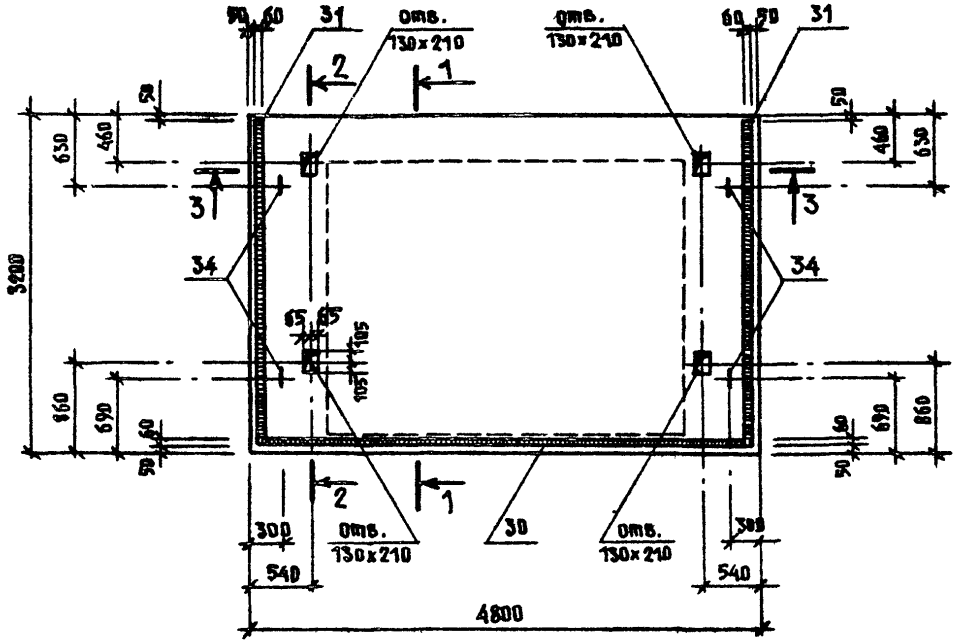

ПП1 /вид снизу/

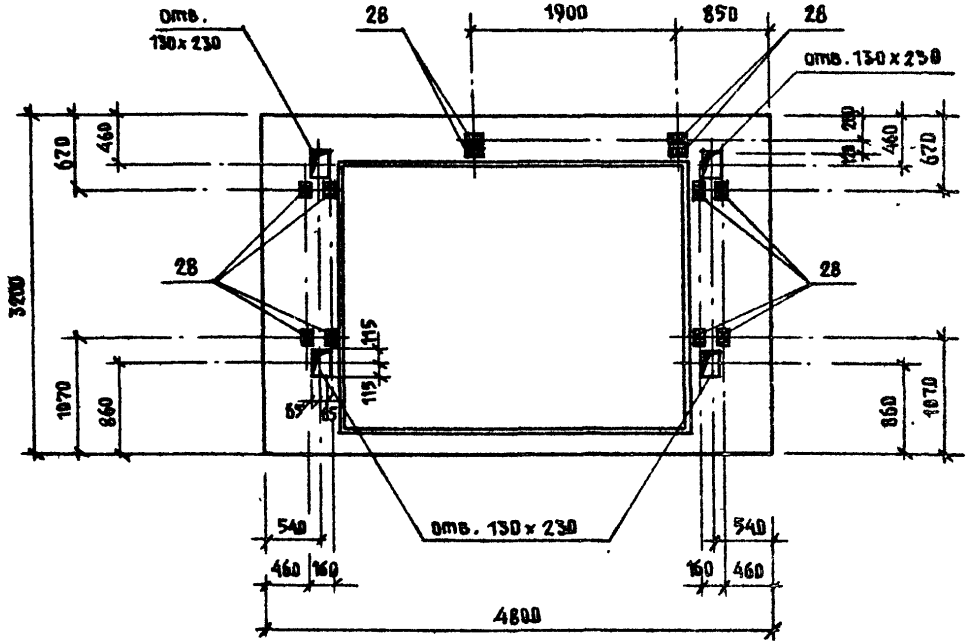

1—1

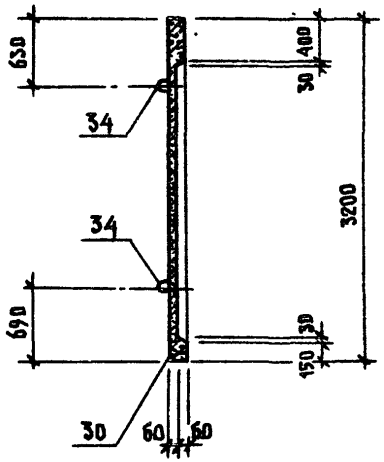

2—2

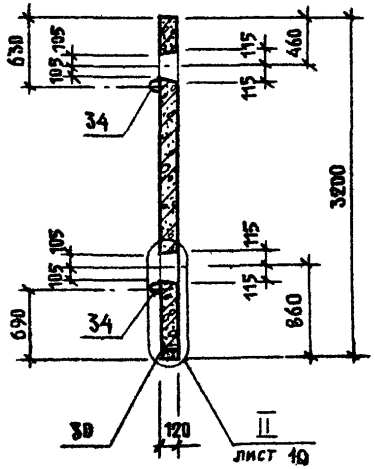

3—3

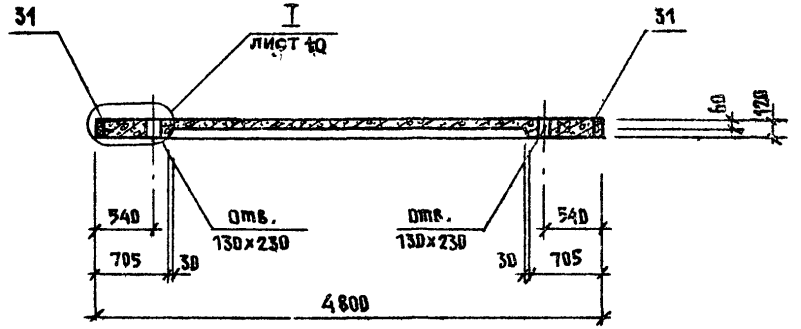

Привязан	
Инв №	

ТП503-05-11.85 КЖИ-ПП1

12

9131/3

Листов 9

Инв.№ подл. | Подпись и дата | Взам. инв.№

ПП1 /армирование/

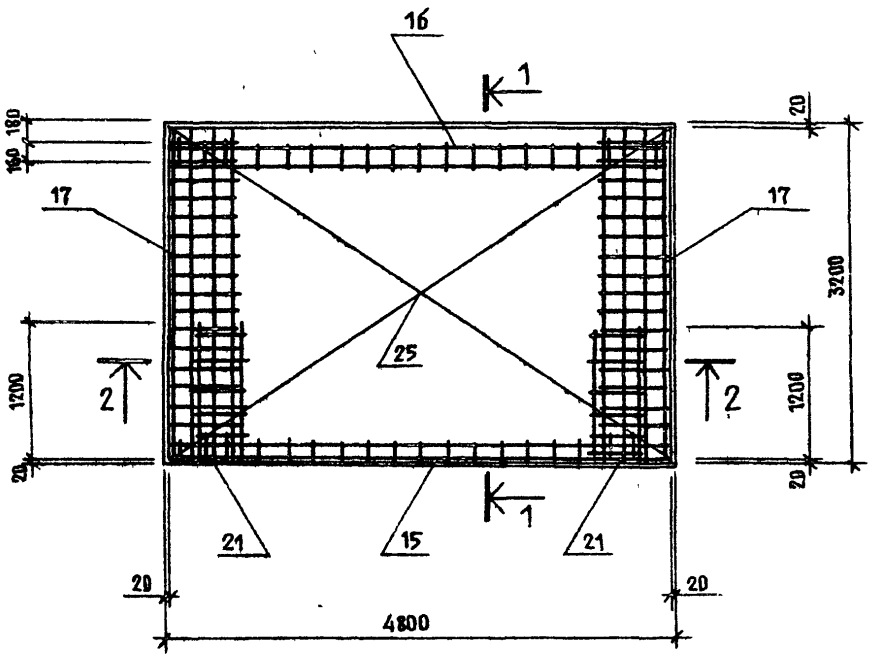

1 — 1

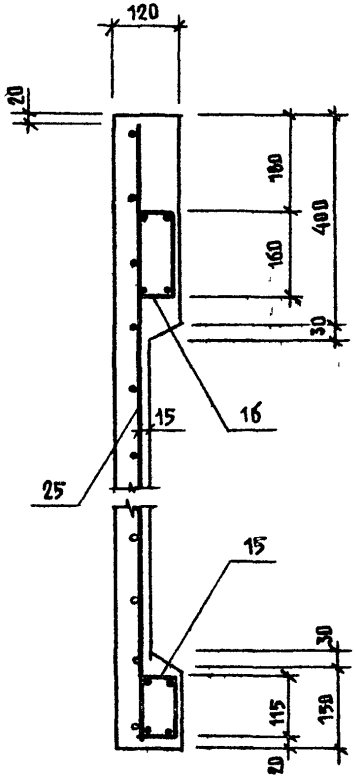

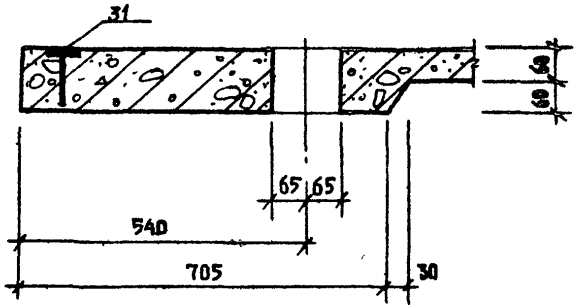

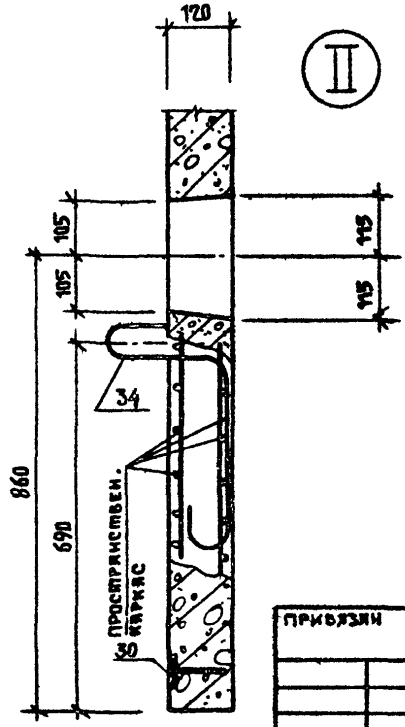

2 — 2

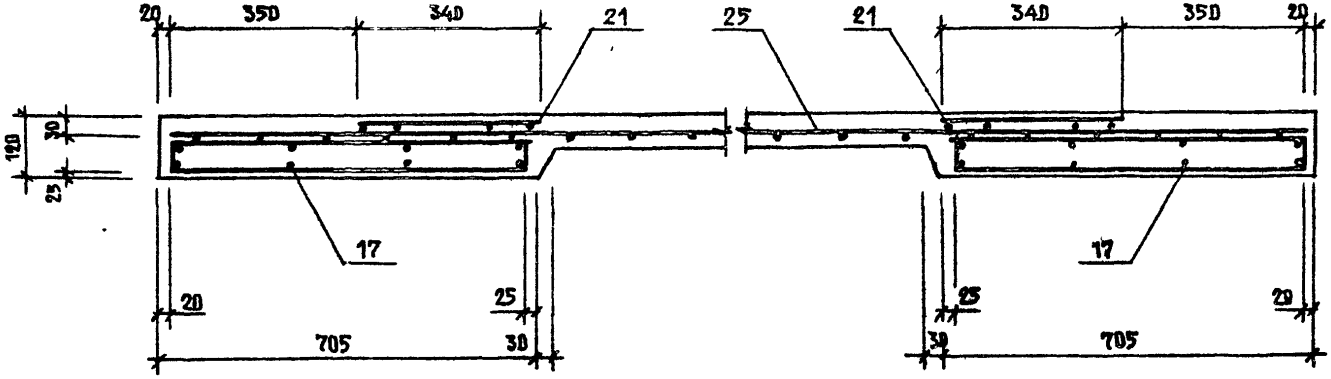

13
9131/3

Привязки	
Инв. №	

ТП503-05-11.85 КЖИ-ПП1СБ

Лист 10

Копировал Формат А3

Инв. № подл.	Подпись и дата	Взам. инв. №

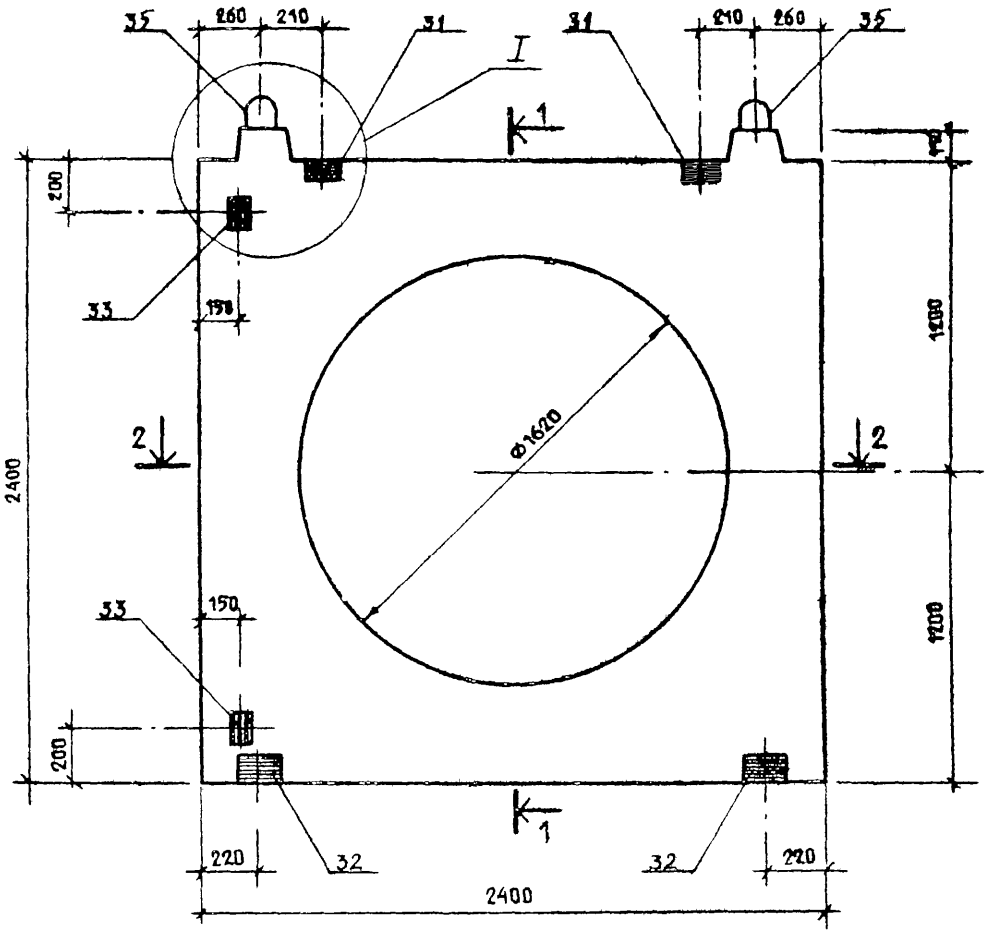

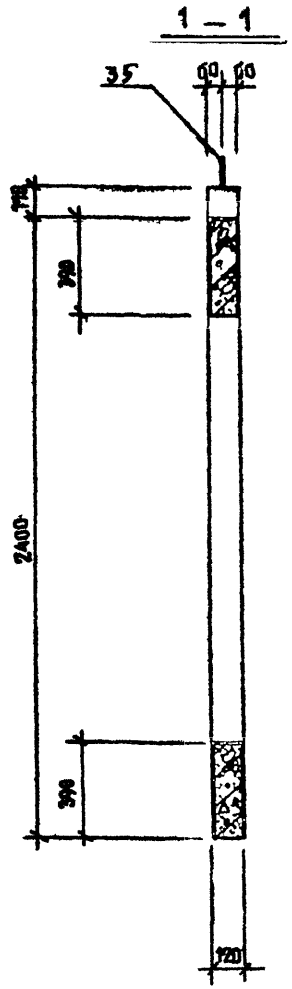

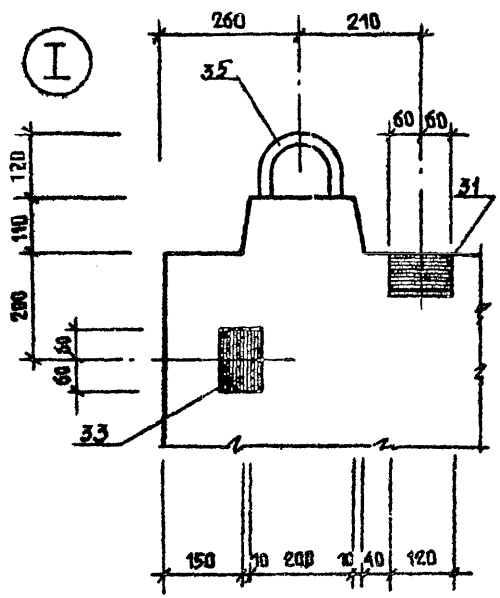

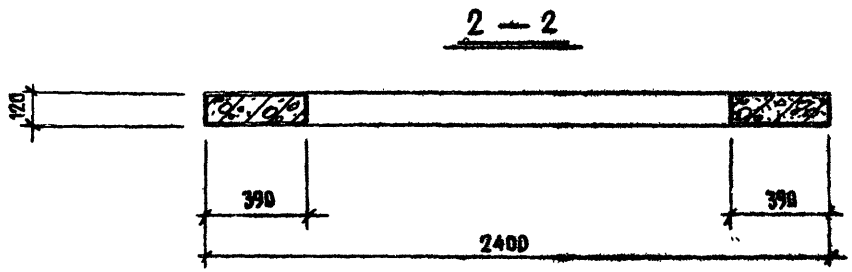

АЛЬБОМ III

ТИПОВОЙ ПРОЕКТ

ИНВ.№ ПОДЛ.	ПОДПИСЬ И ДАТА	ВЗАМ. ИНВ №

14
9131/3

ПРИВЯЗАН

ИНВ №

ТП503-05-11 85 КЖИ-ПС1

ЛИСТ 11

ПС 1

/АРМИРОВАНИЕ/

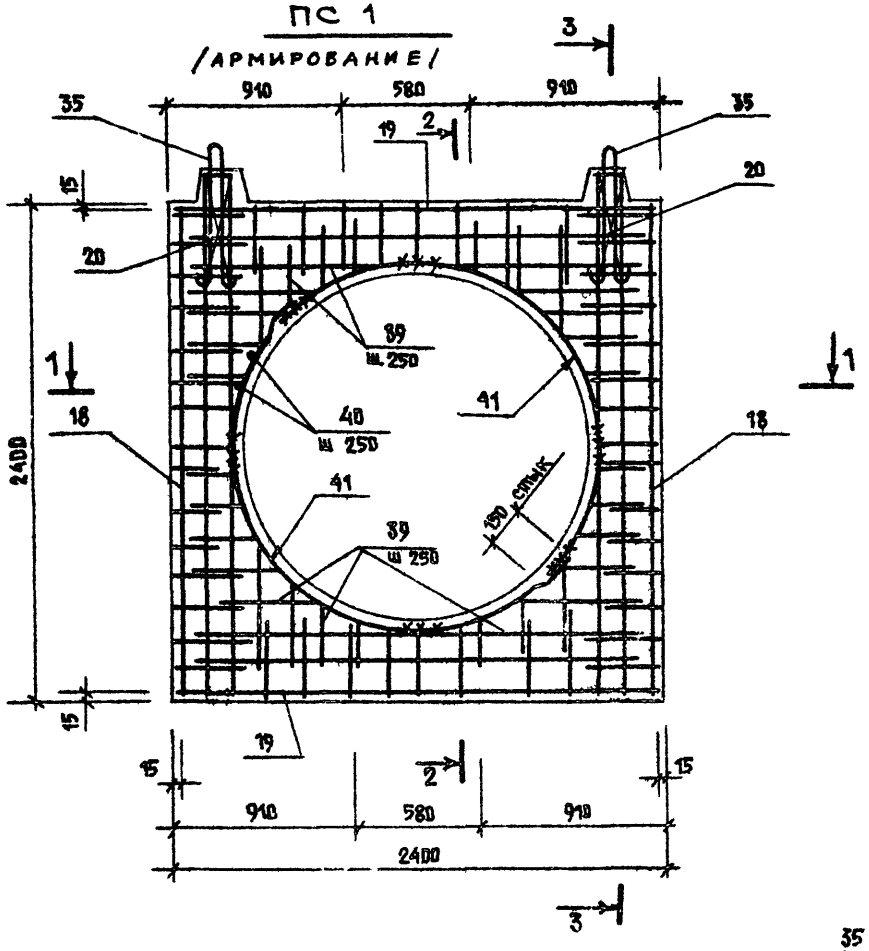

2 — 2

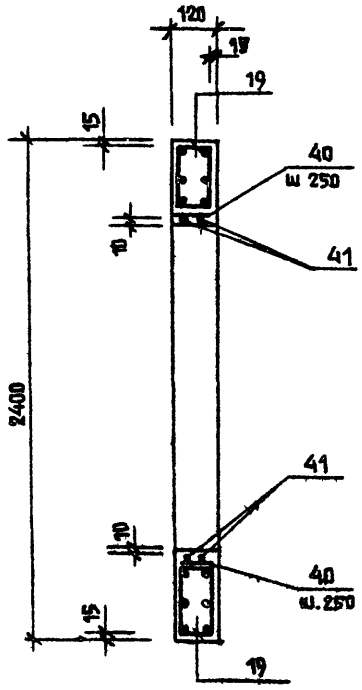

3 — 3

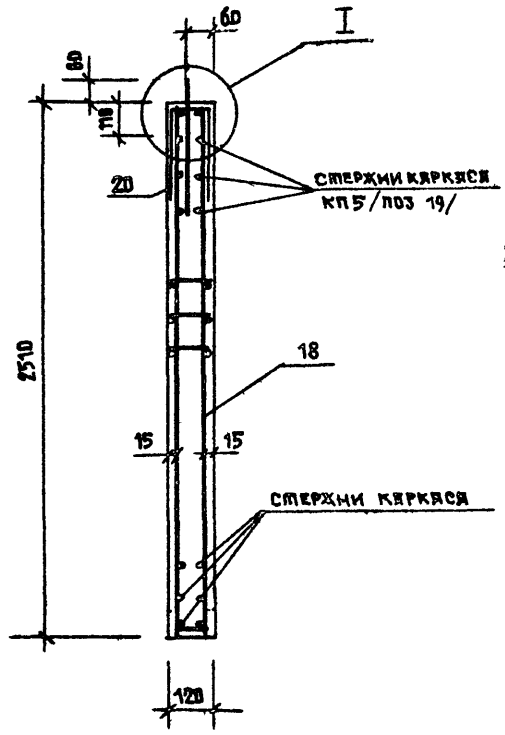

1 — 1

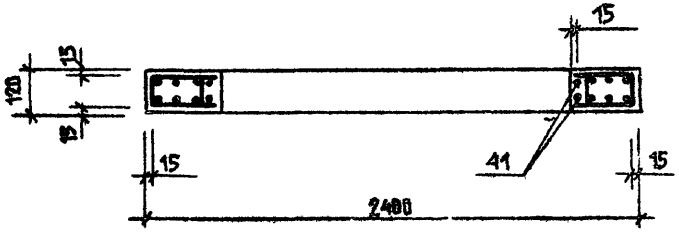

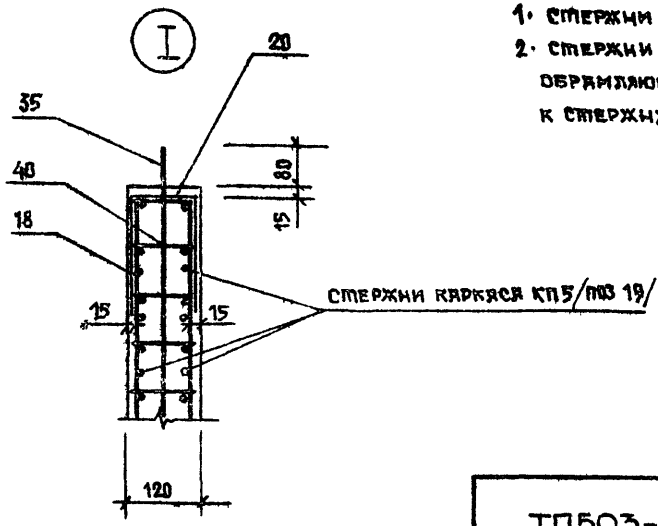

1. Стержни поз.40 привярить к стержням поз 41
2. Стержни поз.39 привярить к стержням обрамляющих пространственных каркасов и к стержням поз.41.

15
9131/3

привязан

инв №

ТП503-05-11.85 КЖИ-ПС1Б

Лист 12

Альбом III

Типовой проект

Инв № подл. | Подпись и дата | Взам. инв. №

ПС 2

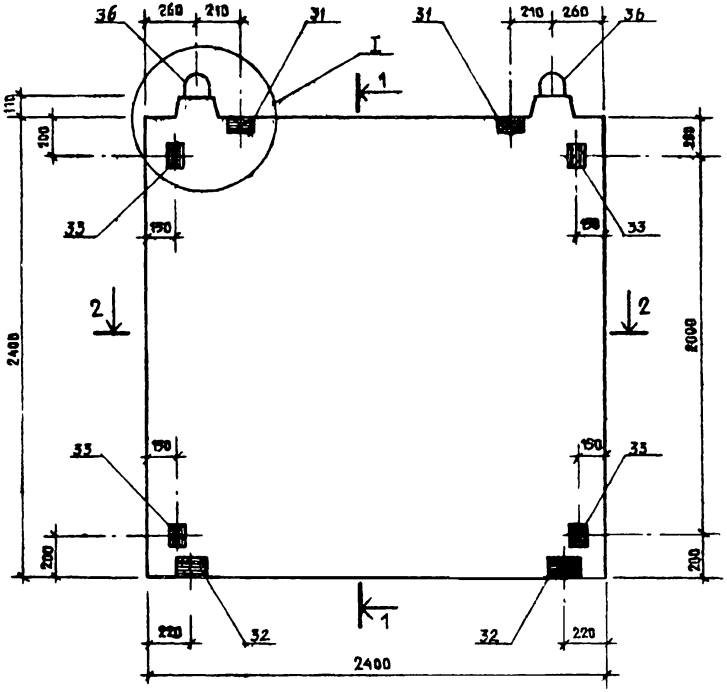

1—1

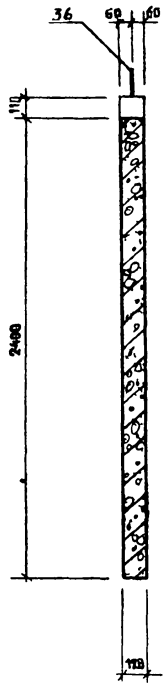

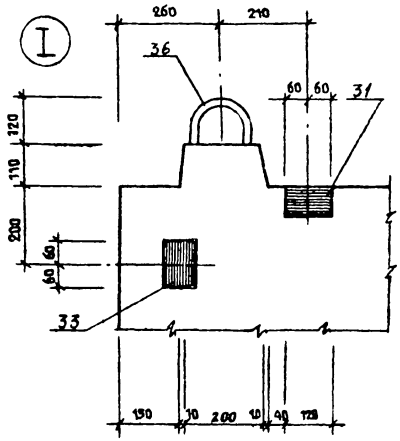

2—2

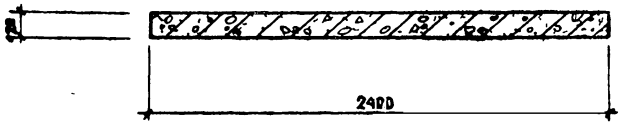

16
9131/3

ПРИВЯЗАН

ИНВ.№

ТП503-05-11.85 КЖИ-ПС2 Листа 13

АЛЬБОМ III

ТИПОВОЙ ПРОЕКТ

Инв.№ подл. | Подпись и дата | Взам. инв. №

ТИПОВОЙ ПРОЕКТ АЛЬБОМ III

ПС 2 /АРМИРОВАНИЕ/

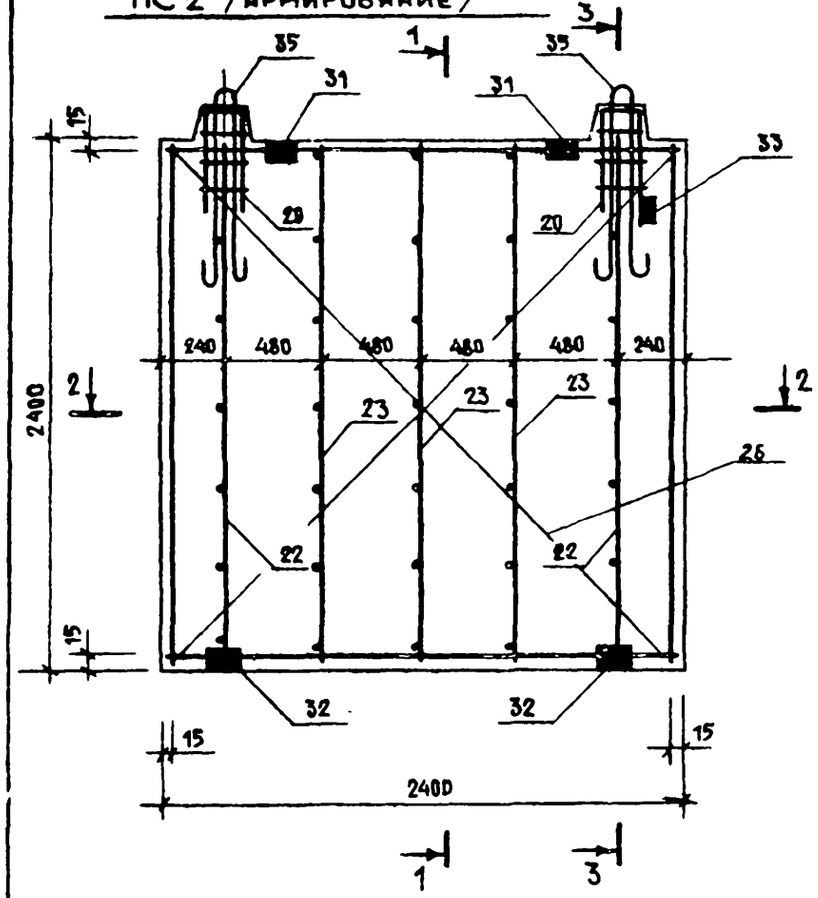

1 — 1

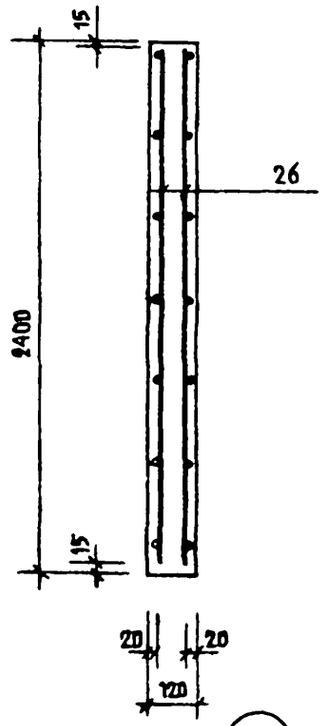

3 — 3

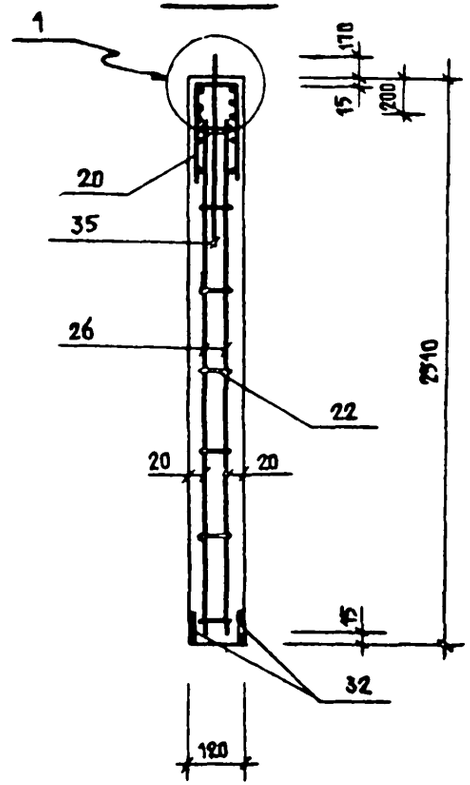

(1)

2 — 2

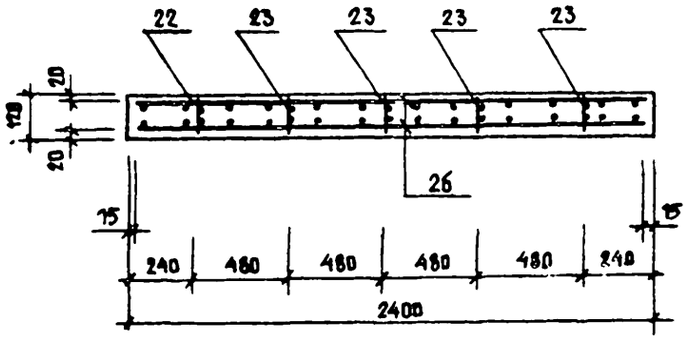

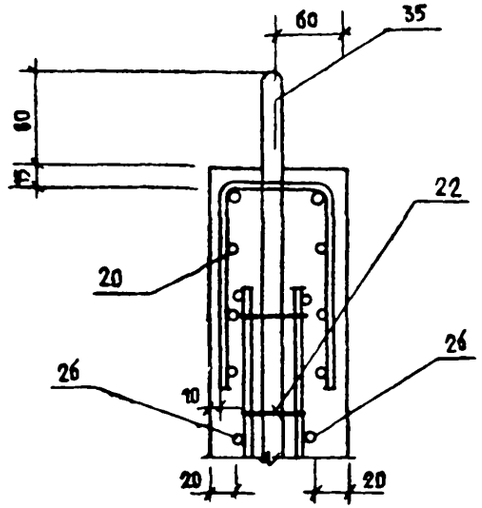

17
9131/3

ПРИВЯЗАН

ИНВ. №

ТП503-05-11.85 ЮКИ-ПС2с6

ЛИСТ 14

ИНВ. № ПОДЛ. | ПОДПИСЬ И ДАТА | ВЗАМ. ИНВ. №

ПС 3

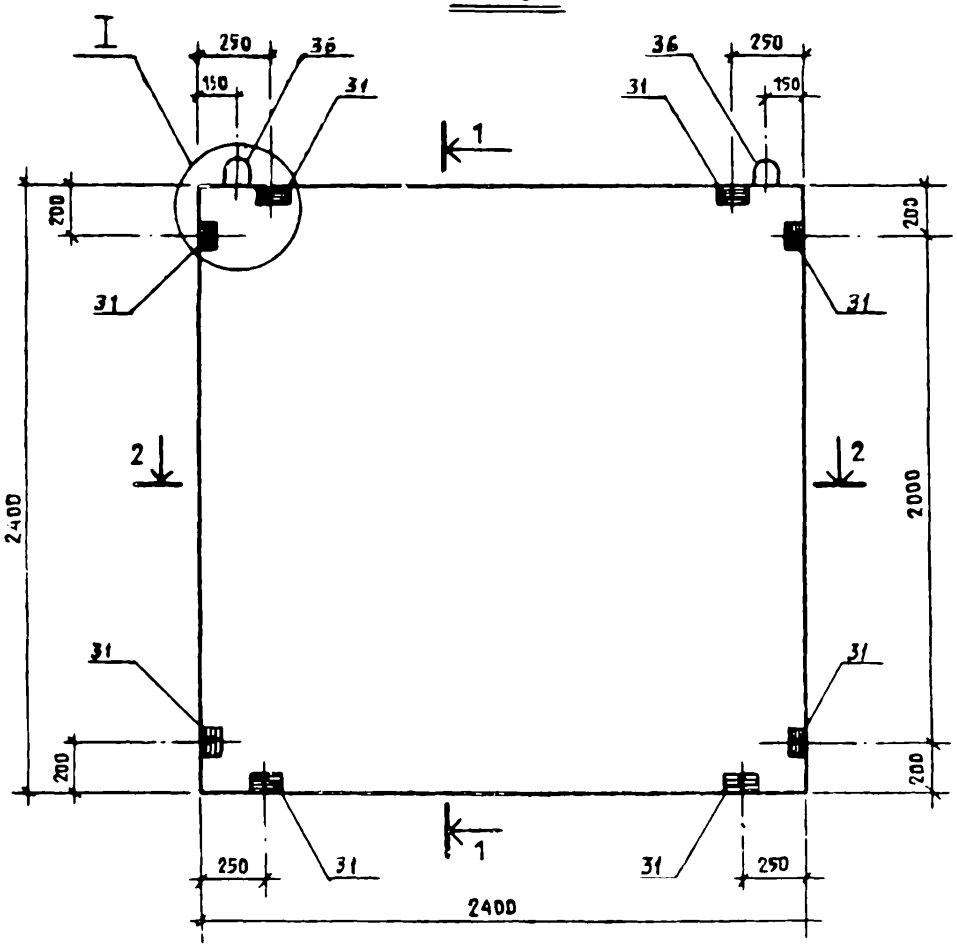

1 - 1

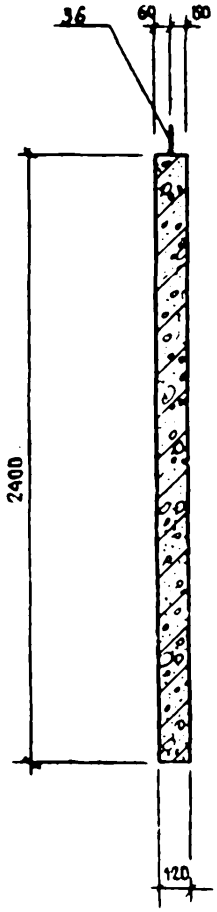

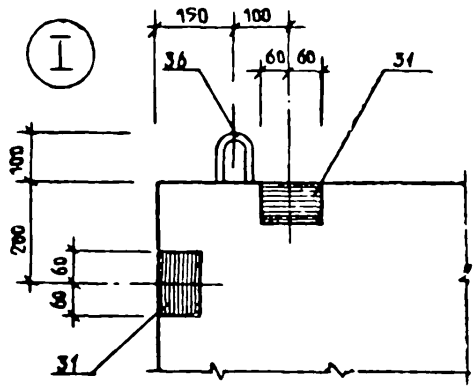

2 – 2

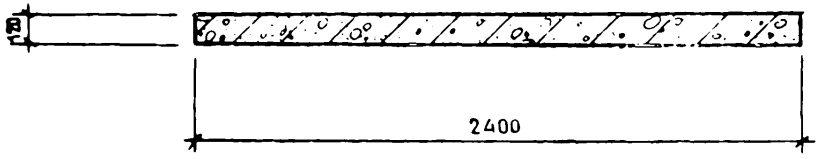

18
3131/3

ПРИВЯЗАН

ИНВ. №

ТП503-05-11.85 КЖИ-ПС3

Лист 15

Инв. № подл. | Подпись и дата | Взам. инв. №

ПС 3
/АРМИРОВАНИЕ/

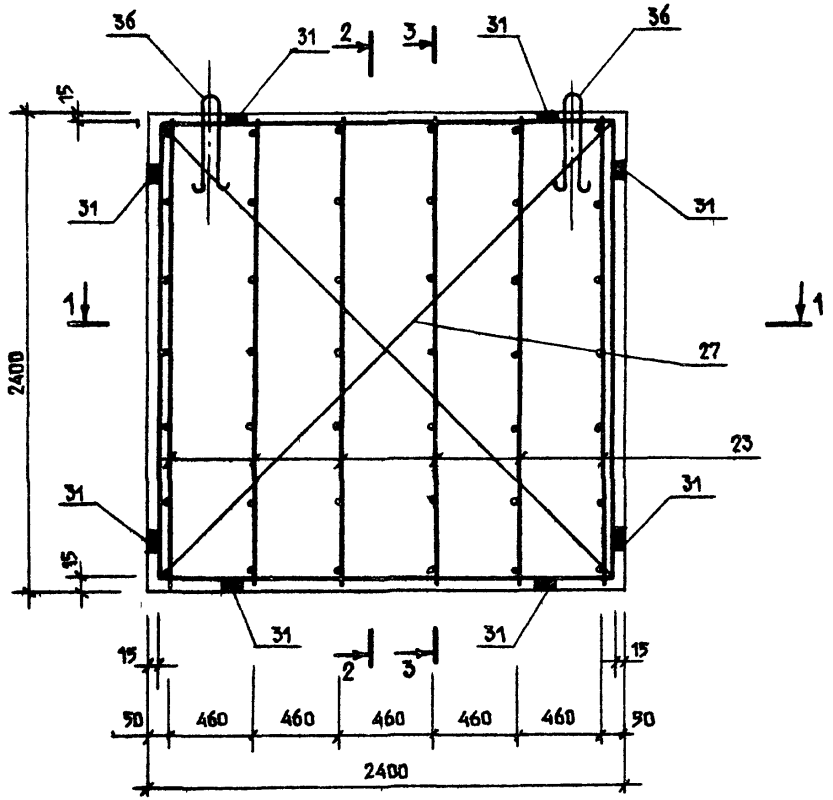

1 — 1

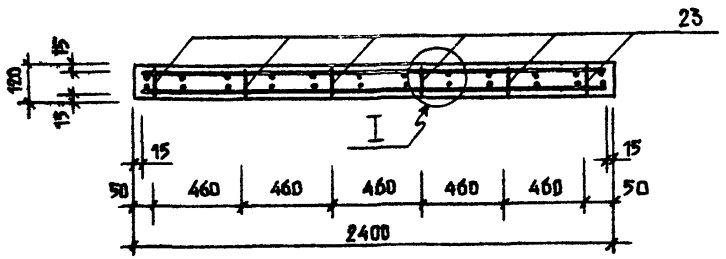

2 — 2

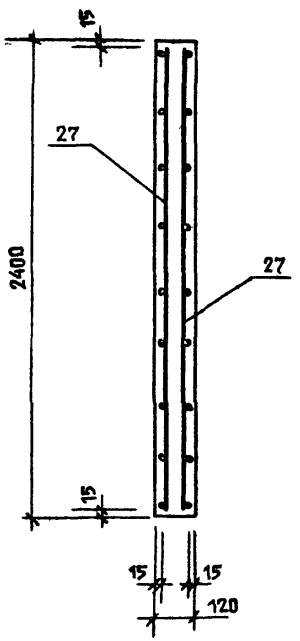

3 — 3

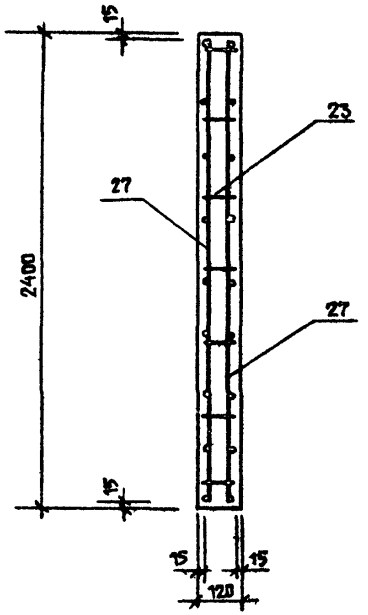

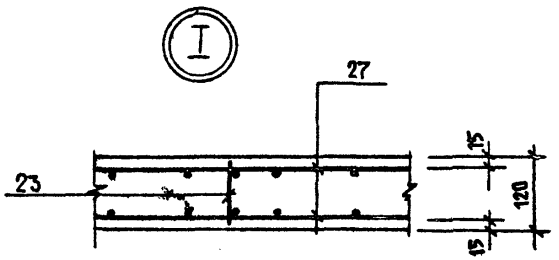

19
9131/5

ПРИВЯЗАН			
ИНВ. №			

ТП503-05-11.85 КЖИ-ПС3СБ ЛИСТ 16

Инв.№ подл. | Подпись и дата | Взам. инв. №

Альбом III

Типовой проект

Спецификация строительных изделий

Формат	Зона	Поз	Обозначение	Наименование	Кол на исп ПО1	ПП1	ПС1	ПС2	ПС3		Примечание
				Сборочные единицы							
		15	Лист 29	Каркас простр КП 1	—	1	—	—	—		
		16	то же	то же КП 2	—	1	—	—	—		
		17	"	" КП 3	—	2	—	—	—		
		18	"	" КП 4	—	—	2	—	—		
		19	Лист - 30	" КП 5	—	—	2	—	—		
		20	то же	" КП 6	—	—	2	2	—		
		21	Лист 32	Каркас плоский КР 3	—	2	—	—	—		
		22	то же	то же КР 4	—	—	—	2	—		
		23	"	" КР 5	—	—	—	3	6		
		24	Лист - 33	Сетка С 5	2	—	—	—	—		
		25	то же	то же С 6	—	1	—	—	—		
		26	"	" С 7	—	—	—	2	—		
		27	Лист 34	" С 8	—	—	—	—	2		
				Изделия закладные							
		28	Лист 41	МН 9	12	12	—	—	—		
		29	то же	МН 10	—	1	—	—	—		
		30	"	МН 11	—	2	—	—	—		
		31	Лист 42	МН 12	—	—	2	2	8		
		32	"	МН 13	—	—	4	4	—		
		33	"	МН 14	—	—	2	4	—		
				Детали							
		34	Лист 35	Петля ПТ 2	4	4	—	—	—		
		35	то же	то же ПТ 3	—	—	2				
		36	"	" ПТ 4	—	—	—	2	2		
		37		Ø12AIII ГОСТ 5781-82 ℓ 3140	6	—	—	—	—		
		38		Ø12AIII ГОСТ 5781-82 ℓ 4740	3	—	—	—	—		
		39		Ø6AI ГОСТ 5781-82 ℓ 600	—	—	40	—	—		
		40		Ø6AI ГОСТ 5781-82 ℓ-100	—	—	30	—	—		
		41	Лист 35	Ø12AIII ГОСТ 5781-82 ℓ-2800	—	—	4	—	—		
				Материалы							
				Бетон М 200	1.85м³	1.3м³	0.5м³	0.7м³	0.7м³		

Инв № подл | Подпись и дата | Взам инв №

20
9131/3

Привязан

Инв №

ТП503-05-11 85

КЖИ-ПП1, ПС1-ПС3

Лист 17

По 2
/опалубка/

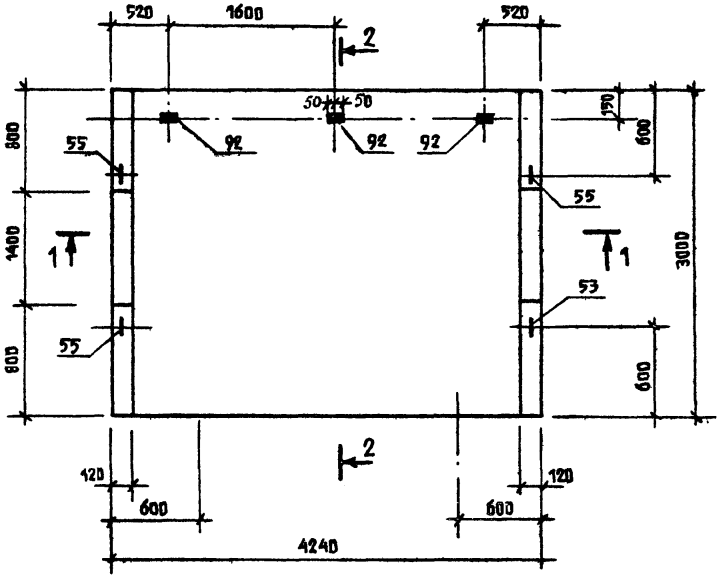

2 — 2

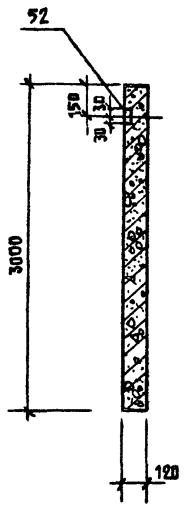

1 — 1

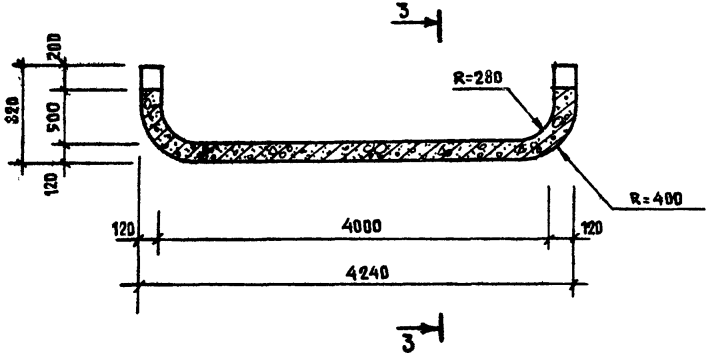

3 — 3

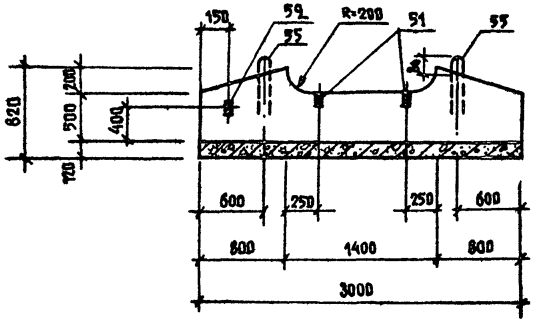

21
9131/3

Привязан

Инв. №

ТП503-05-11.85 КЖИ-П02

Лист 18

Инв. № подл. | Подпись и дата | Взам. инв. №

ПО 2
/АРМИРОВАНИЕ/

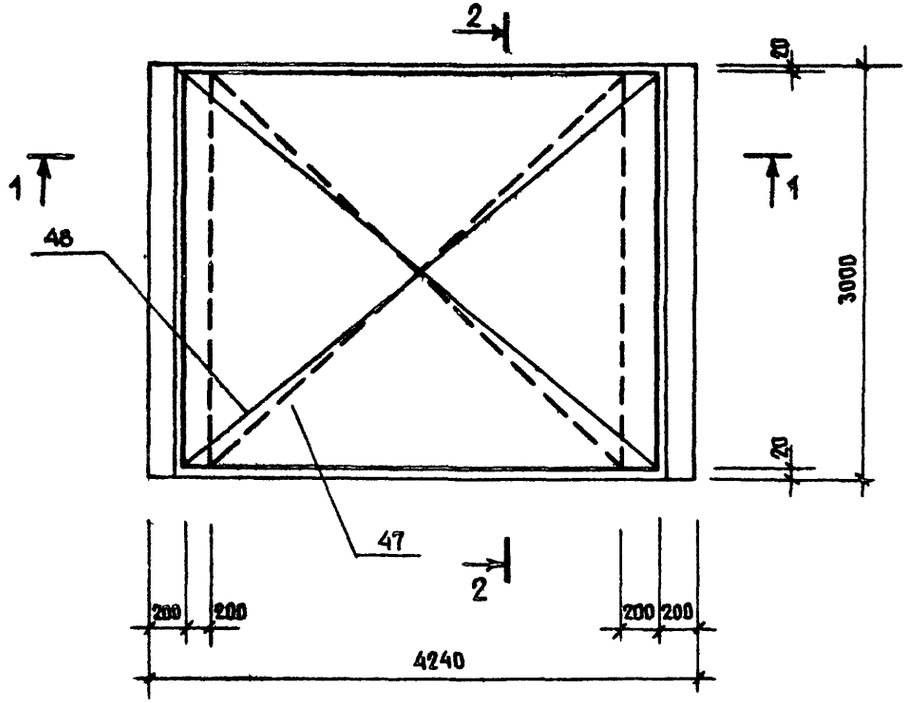

1 — 1

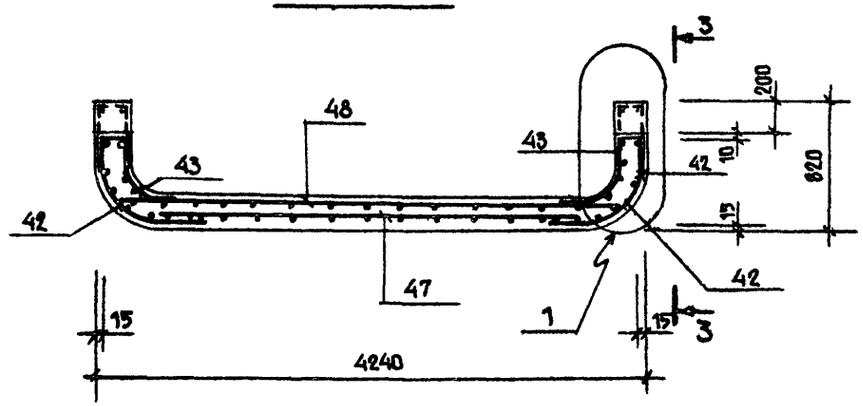

2 — 2

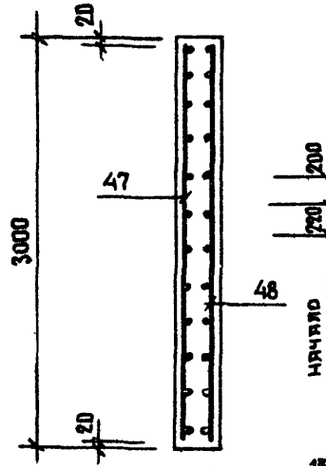

3 — 3

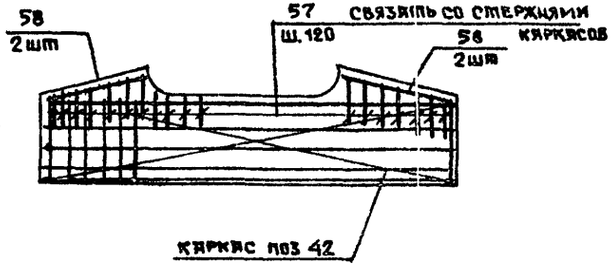

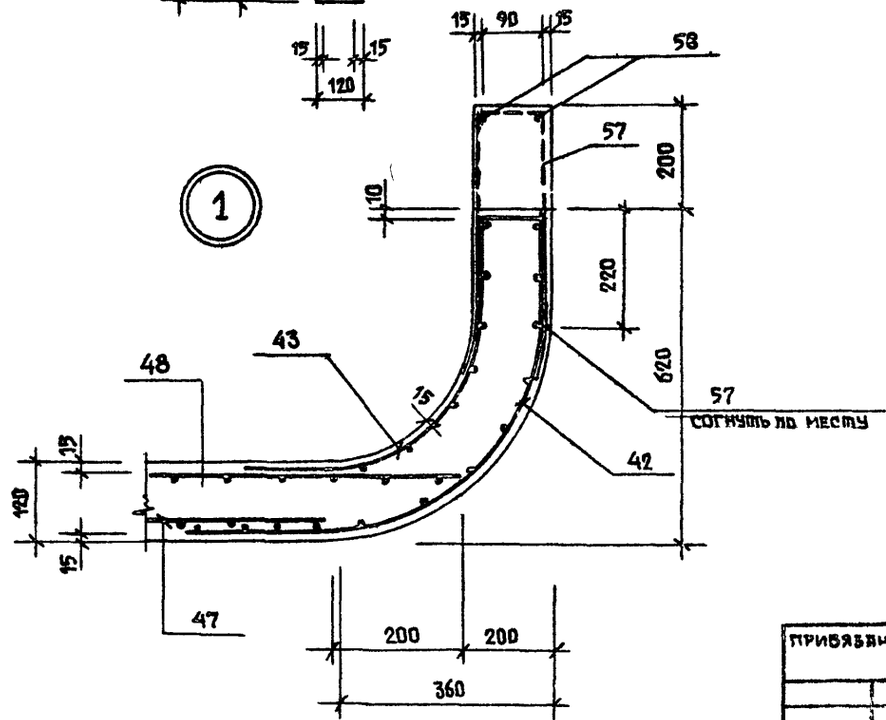

22
9131/3

ПРИВЯЗАН

ИНВ №

ТП503-05-11.85 КЖИ-ПО2СБ

Лист 19

ИНВ.№ ПОДЛ. | ПОДПИСЬ И ДАТА | ВЗАМ. ИНВ. №

ПП 2
/опалубка/

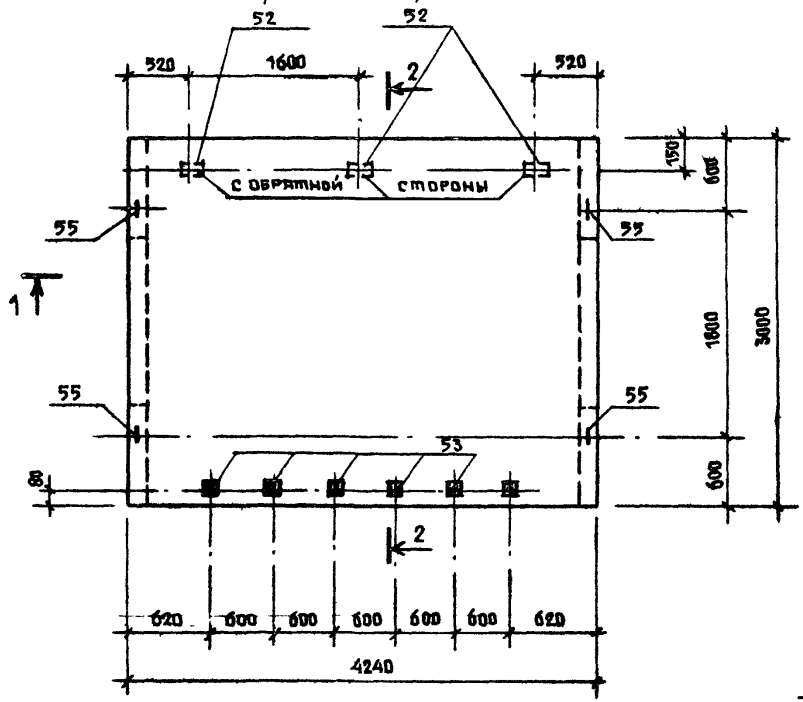

2 — 2

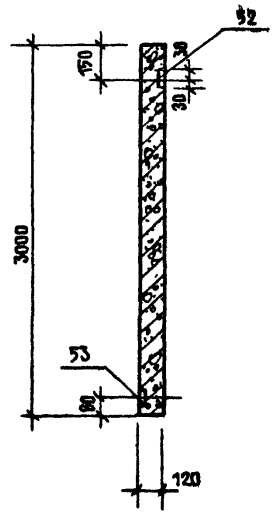

1 — 1

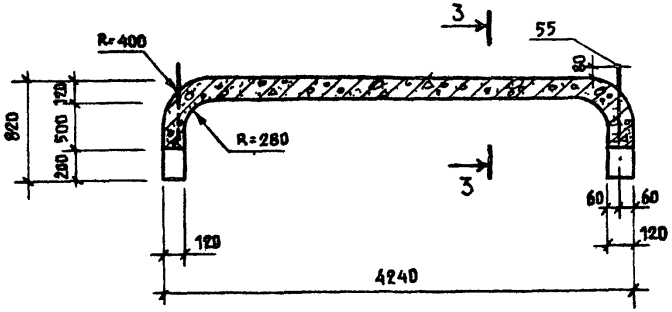

3 — 3

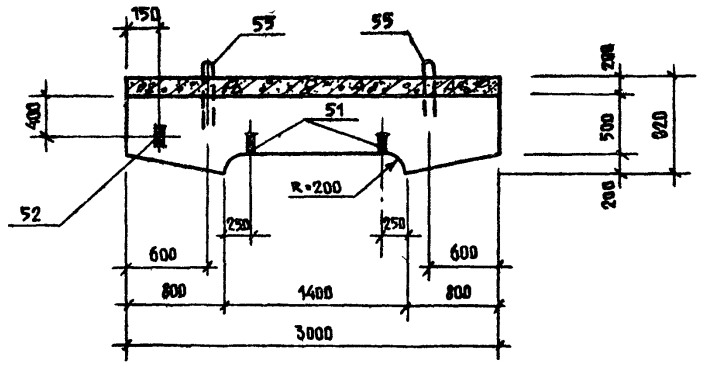

23
9131/3

ПРИВЯЗАН

ИНВ №

ТП503-05-11.85 КЖИ-ПП2

Лист 28

ИНВ № ПОДЛ. | ПОДПИСЬ И ДАТА | ВЗАМ ИНВ. №

ТИПОВОЙ ПРОЕКТ АЛЬБОМ III

ПП 2
/ АРМИРОВАНИЕ /

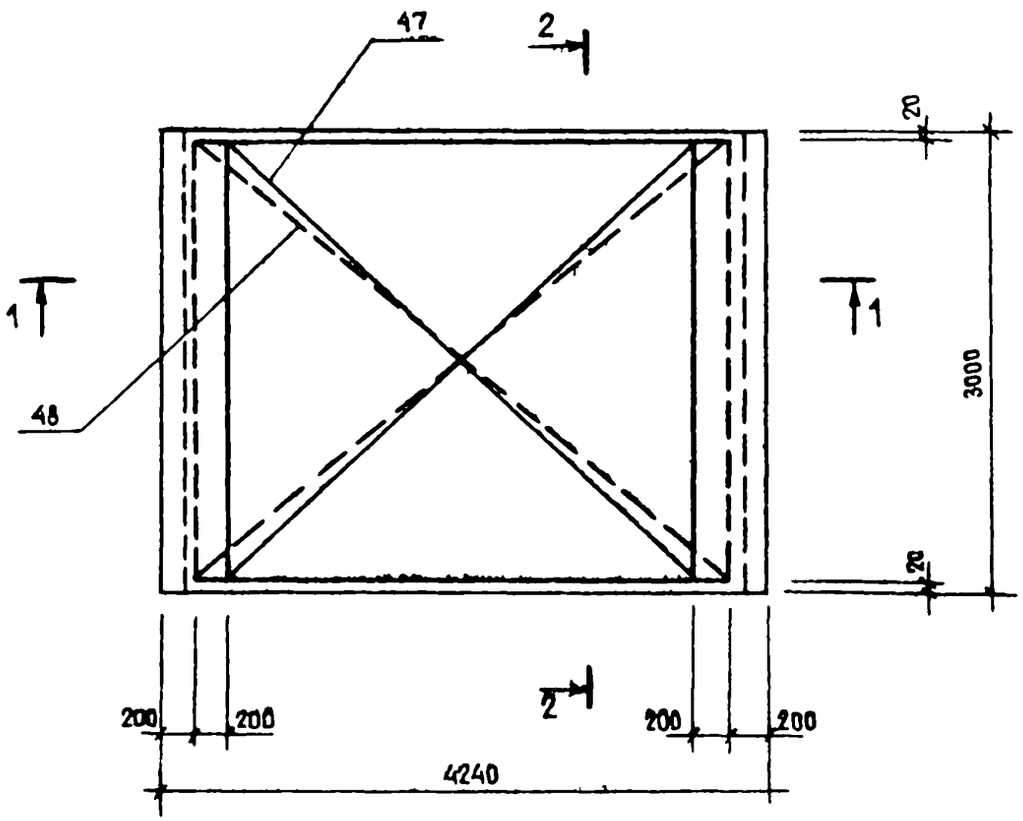

2 — 2

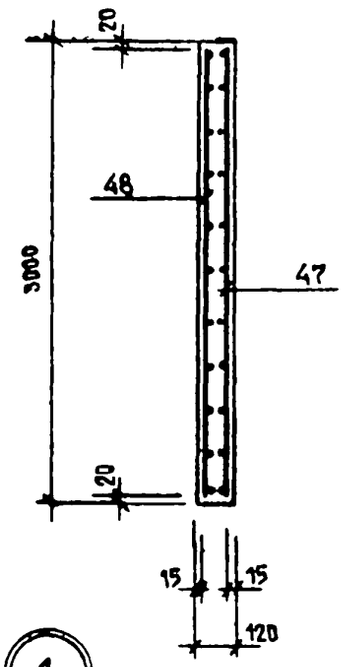

1 — 1

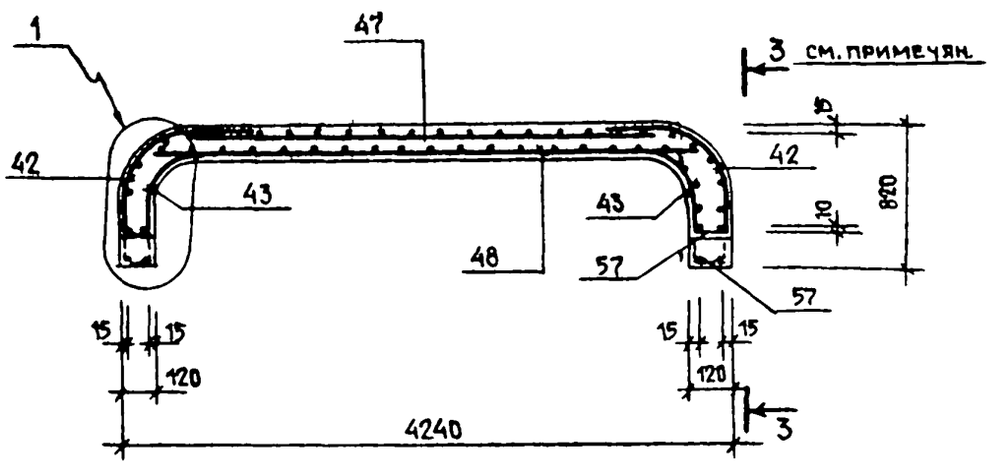

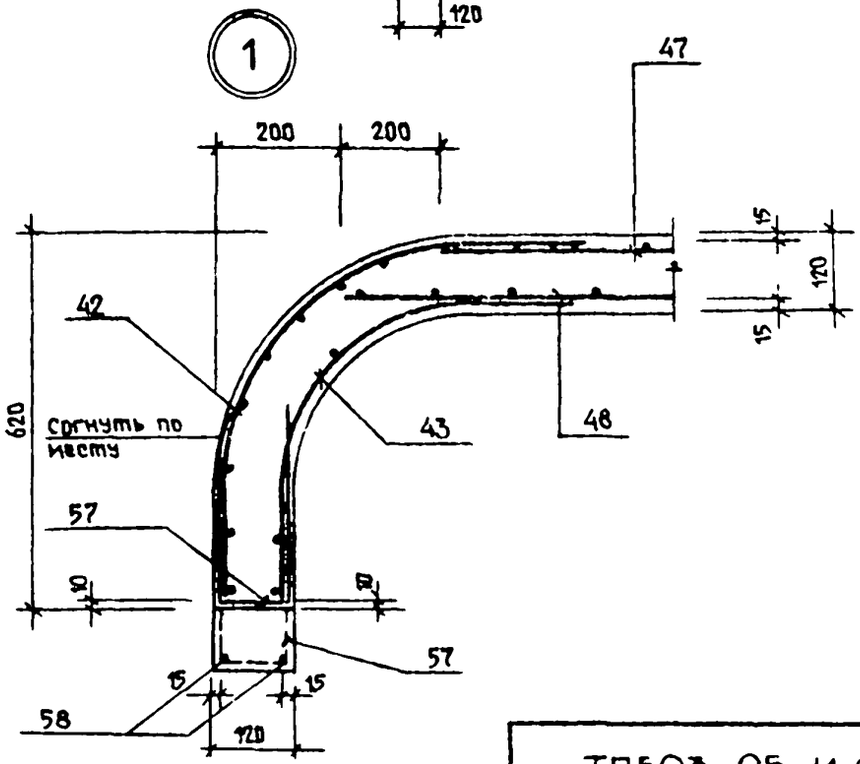

сечение 3-3 аналогично одноименному сечению на листе 20.

24
9131/3

привязян			
инв №			

ТП503-05-11.85 КЖИ-ПП2СБ

Лист 21

Инв № подл | Подпись и дата | Взам. инв. №

Альбом III

Типовой проект

ПС 4
/опалубка/

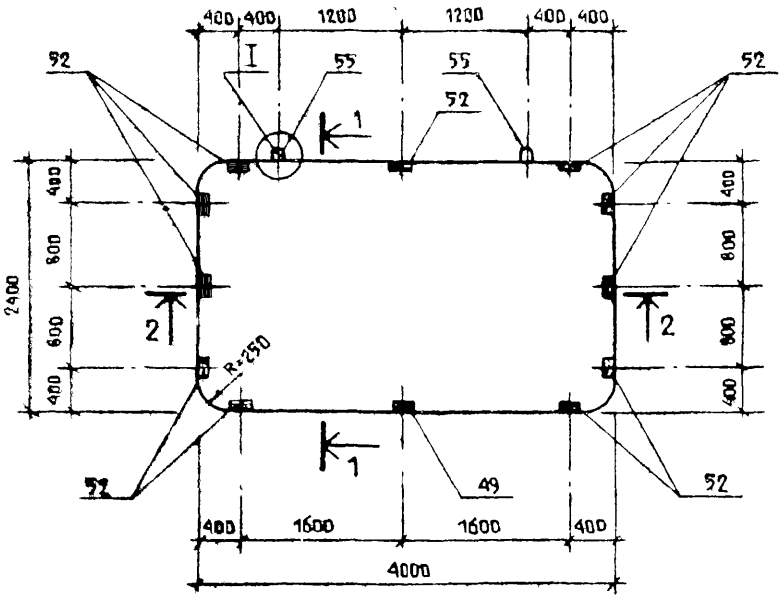

1 — 1

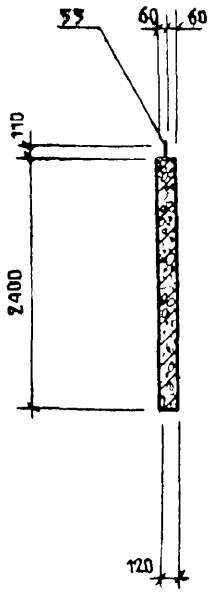

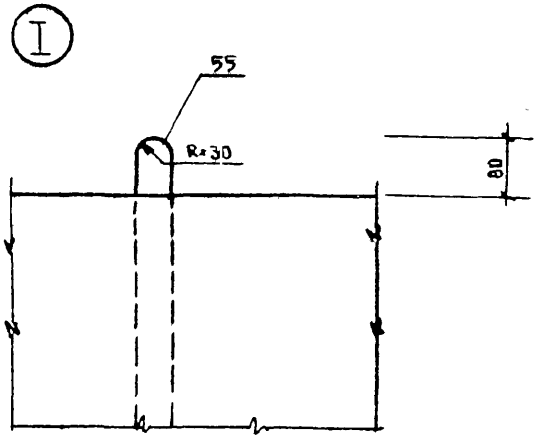

2 — 2

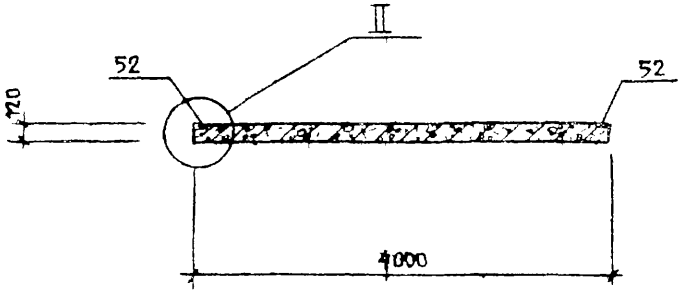

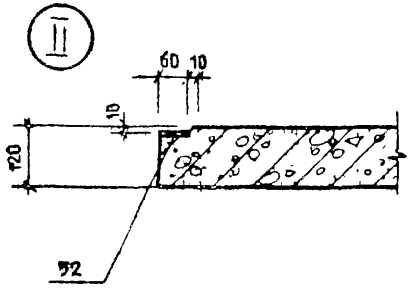

25
9131/3

Привязан

Инв. №

ТП503-05-11.85 КЖИ-ПС4 Лист 22

Копировал Формат А3

Взам. инв. №

Подпись и дата

Инв. № подл.

Альбом III

Типовой проект

ПС 4

/АРМИРОВАНИЕ/

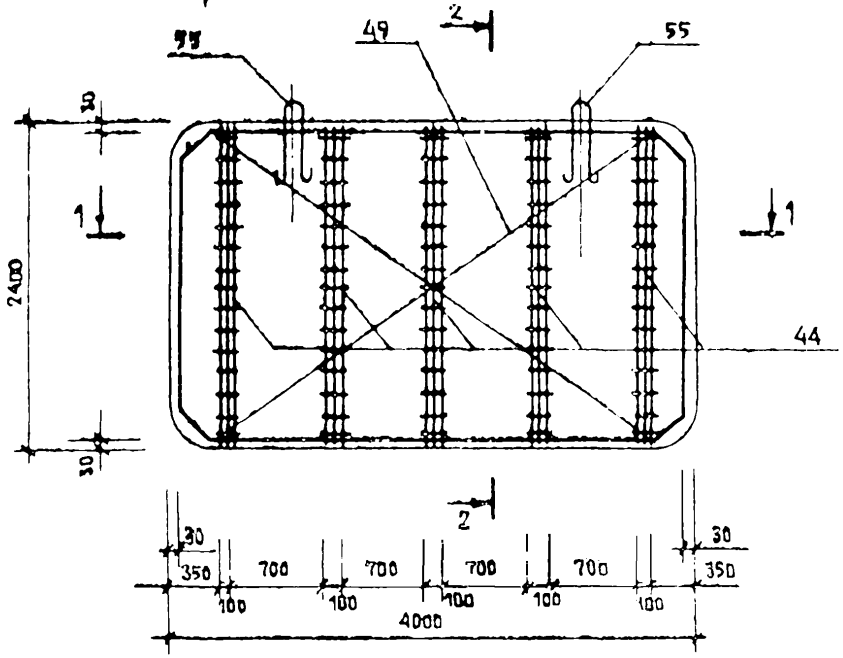

2 — 2

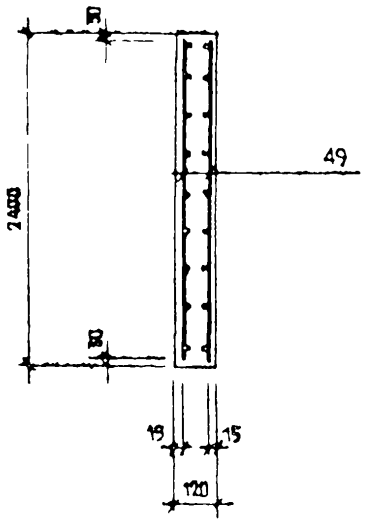

1 — 1

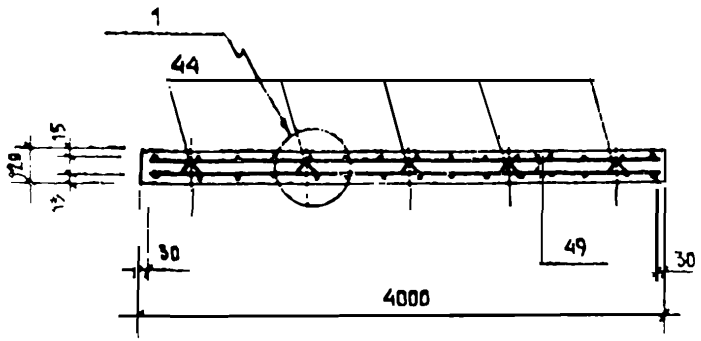

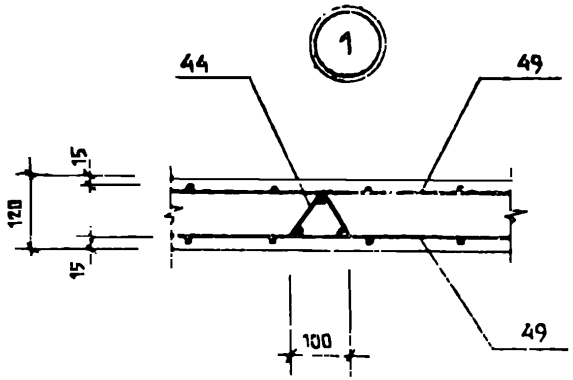

26
9131/3

Привязан

Инв. №

ТП503-05-11.85

КЖИ-ПС 4СВ

Лист 23

Инв. № подл. | Подпись и дата | Взам. инв. №

ПС 5 /ОПАЛУБКА/

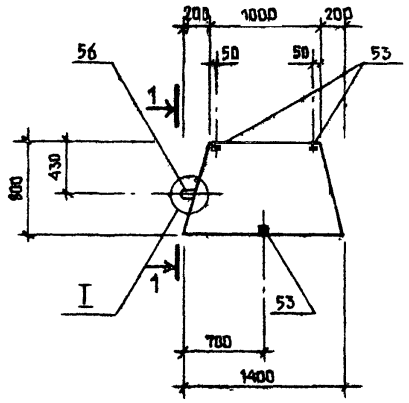

1 – 1

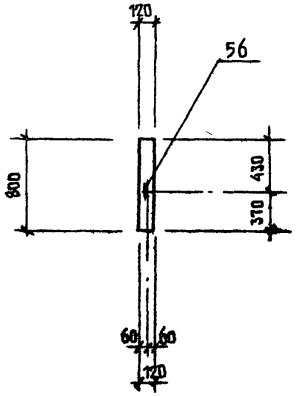

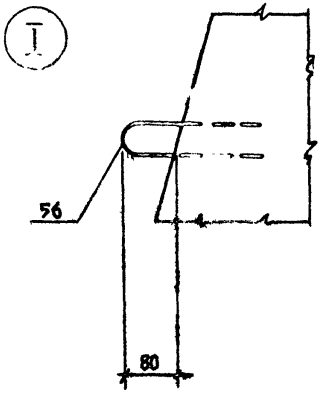

ПС 5/ЯРМИРОВАНИЕ/

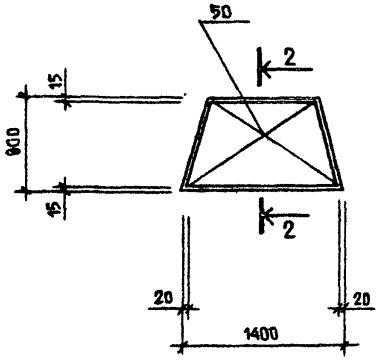

2 – 2

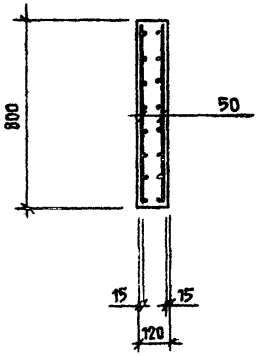

27
9131/3

ПРИВЯЗАН

ИНВ №

ТП503-05-11.85 КЖИ-ПС5

Лист 24

ИНВ № ПОДЛ. | ПОДПИСЬ И ДАТА | ВЗАИМ. ИНВ. №

КП 1
/опалубка/

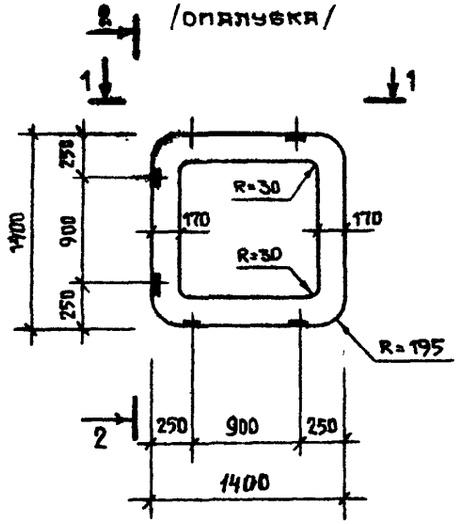

2 - 2

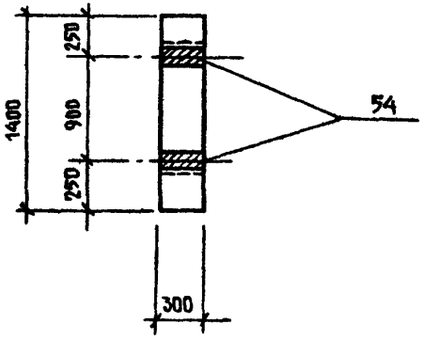

КП 1
/армирование/

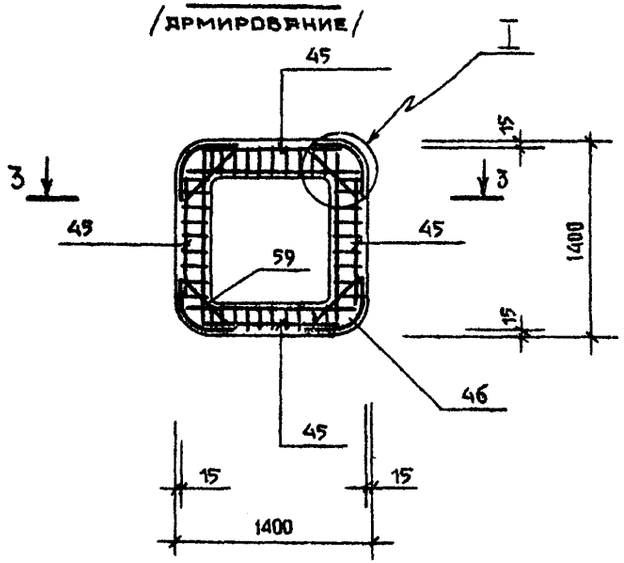

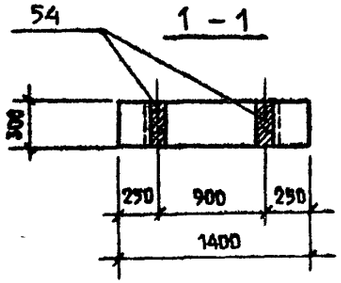



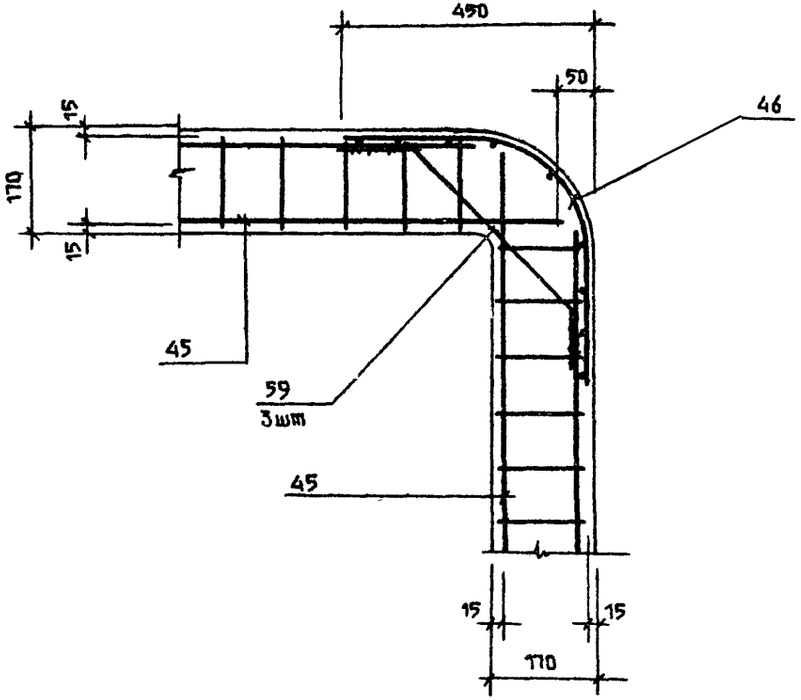

3 - 3

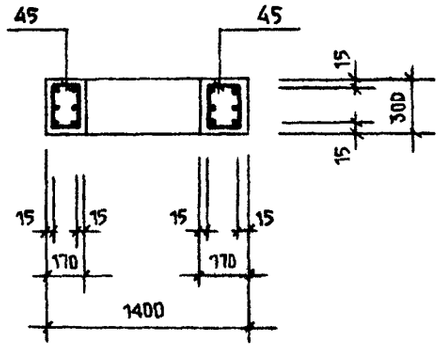

28
9131/3

ПРИВЯЗАН

ИНВ №

ТП 503-05-11 85 КЖИ-КЛ1

25

ИНВ.№ ПОДЛ. | ПОДПИСЬ И ДАТА | ВЗАМ. ИНВ.№

Спецификация строительных изделий /продолжение/

Формат	Зона	Поз.	Обозначение	Наименование	Кол на исп ПО2	ПП2	ПС4	ПС5	КМ		Примечание
				Сборные единицы							
		42	Лист 30	Каркас простр КП7	2	2	—	—	—		
		43	то же	то же КП8	2	2	—	—	—		
		44	Лист 31	" КП9	—	—	5	—	—		
		45	то же	" КП10	—	—	—	—	4		
		46	"	" КП11	—	—	—	—	4		
		47	Лист 34	Сетка С9	1	1	—	—	—		
		48	то же	то же С10	1	1	—	—	—		
		49	"	" С11	—	—	2	—	—		
		50	"	" С12	—	—	—	2	—		
				Изделия закладные							
		51	Лист 42	МН15	4	4	—	—	—		
		52		МН16	5	5	12	—	—		
		53	"	МН17	—	6	—	3	—		
		54	"	МН18	—	—	—	—	6		
				Детали							
		55	Лист 35	Петля ПТ5	4	4	2	—	—		
		56	то -же	то же ПТ4	—	—	—	1	—		
		57	то -же	⌀6 А1 ГОСТ 5781 82 ℓ 700	52	52	—	—	—		
		58		⌀6 А1 ГОСТ 5781 82 ℓ=800	4	4	—	—	—		
		59		⌀12 АIII ГОСТ 5781-82, ℓ 750	-	-	-	-	12		
				Материалы							
				Бетон М300	1,9м³	1,9м³	1,1м³	0,115м³	0,2м³		

29
9131/3

Привязан

Инв №

ТП503-05-11.85 КЖИ-ПО 2, ПП2 ПС4 ПС5 КЛ1

Лист 28

Инв № подл | Подпись и дата | Взам инв. №

Альбом III

Типовой проект

Ст.1. Опалубка

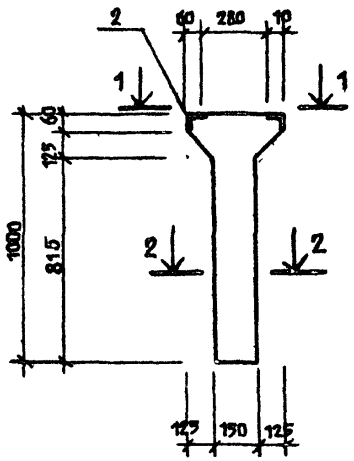

Ст.1. Армирование

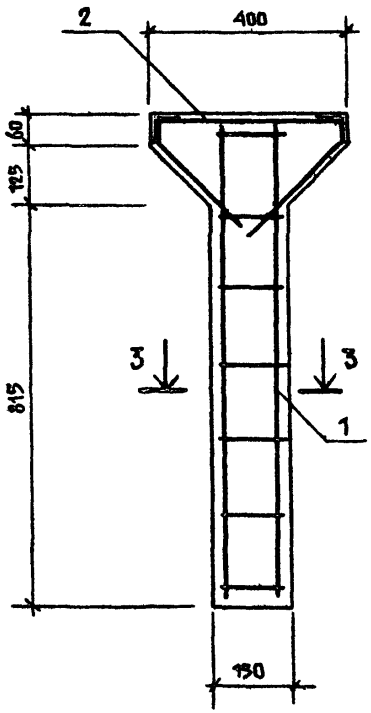

1 — 1

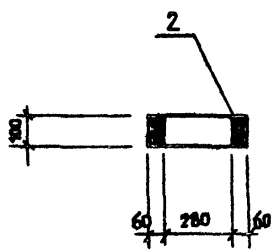

3 — 3

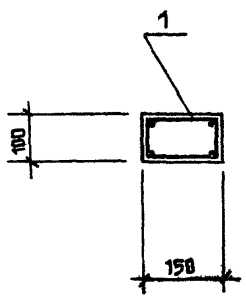

2 — 2

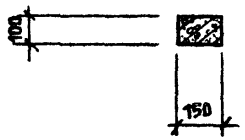

Спецификация строительных изделий

Формат	Зона	Поз.	Обозначение	Наименование	Кол.	Примечан.
				Сборочные единицы		
		1	Лист 31	Каркас КП12	1	
				Изделия закладные		
		2	Лист 42	МН19	1	
				Материалы		
				Бетон М200	0,63м³	

Ведомость расхода стали на элемент, кг

Марка элемента	Изделия арматурные					Изделия закладные					Общий расход
	Арматура класса А-I гс ГОСТ 5781-82				Всего	Арматура класса А-III ГОСТ 5781-82		Прокат марки ВСт3кп2 ГОСТ 8509-72*		Всего	
	10	6		Итого		8	Итого	L56×5	Итого		
Ст.1	2,40	0,80		3,20	3,20	1,05	1,05	0,85	0,85	1,90	5.10

Привязан

Инв. №

Инв. № подл. | Подпись и дата | Взам. инв. №

Альбом III

Типовой проект

ДН1

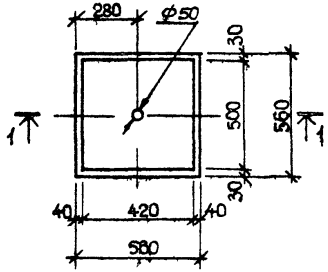

1-1

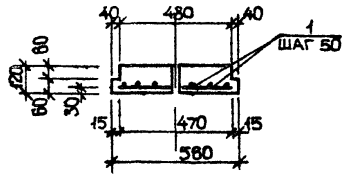

Ц3; Ц4

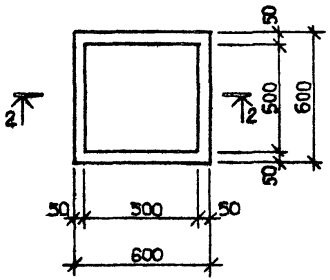

2-2

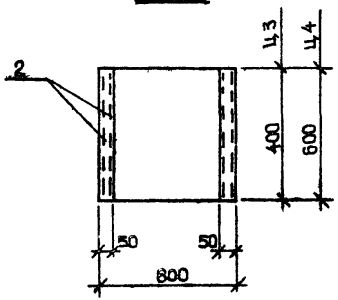

Ц5

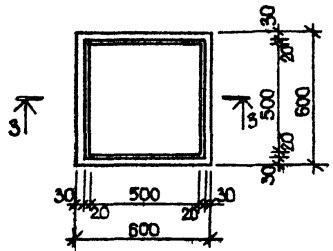

3-3

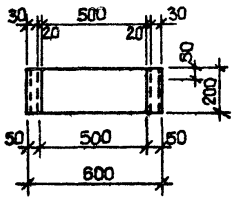

Спецификация строительных изделий

Формат	Зона	Поз.	Обозначение	Наименование	Кол	Примечание
				ДН1		
				Детали		
		1	ГОСТ 5781-82	ф6 AI l=470	20	2,1 кг
				Материалы		
				Бетон М200	0,03м³	
				Ц3		
				Сборочные единицы		
		2	ГОСТ 3826-82	Сетка тканая N12	1,8м²	2,5 кг
				Материалы		
				Бетон М200	0,05м³	
				Ц4		
				Сборочные единицы		
		2	ГОСТ 3826-82	Сетка тканая N12	2,7м²	3,8 кг
				Материалы		
				Бетон М200	0,07м³	
				Ц5		
				Сборочные единицы		
		2	ГОСТ 3856-82	Сетка тканая N12	0,9м²	1,3 кг
				Материалы		
				Бетон М200	0,09м³	

Привязан

Инв. №

Инв.№ подл. | Подпись и дата | Взам. инв.№

31
9131/3

ТП503-05-11.85 КЖИ-ДН1,Ц3÷Ц5

Лист 28

АЛЬБОМ III

ТИПОВОЙ ПРОЕКТ

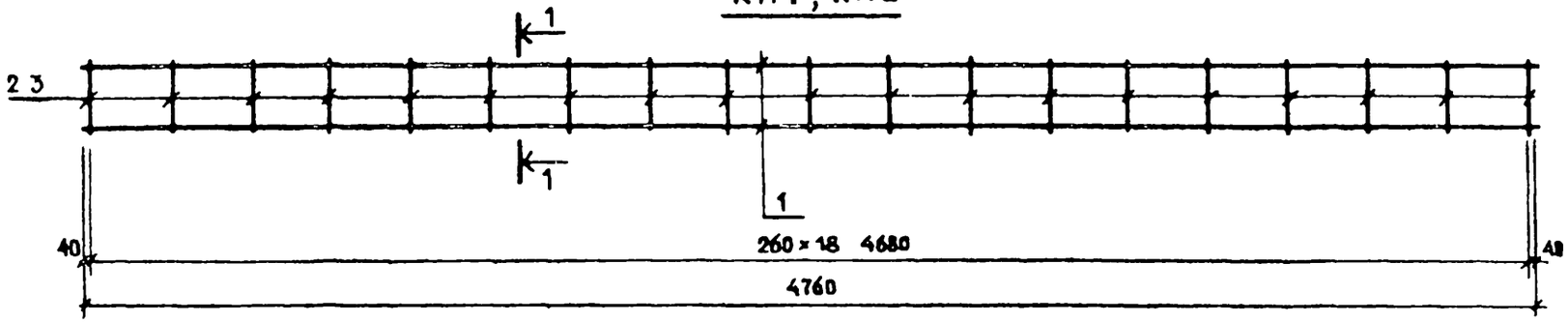

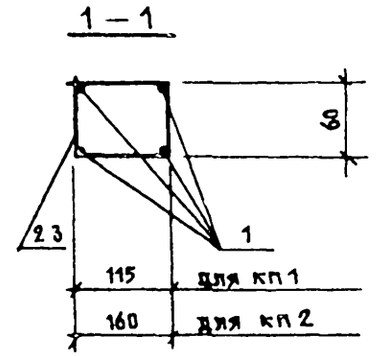

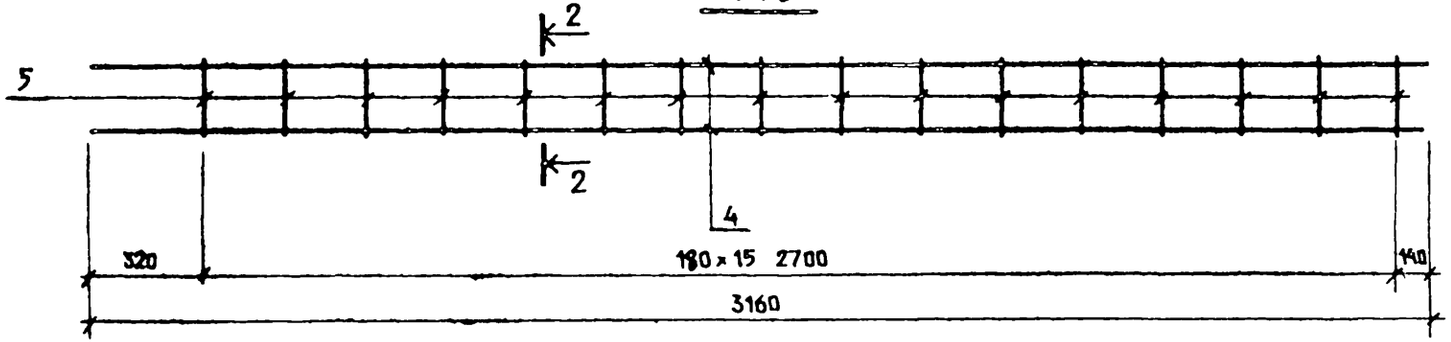

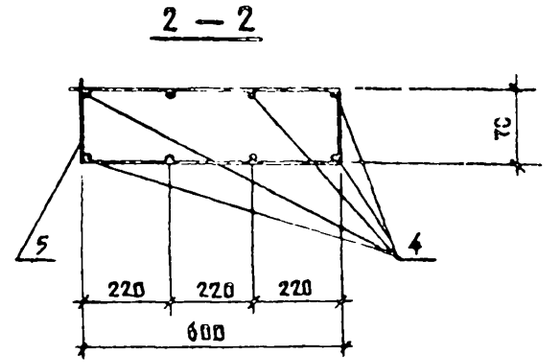

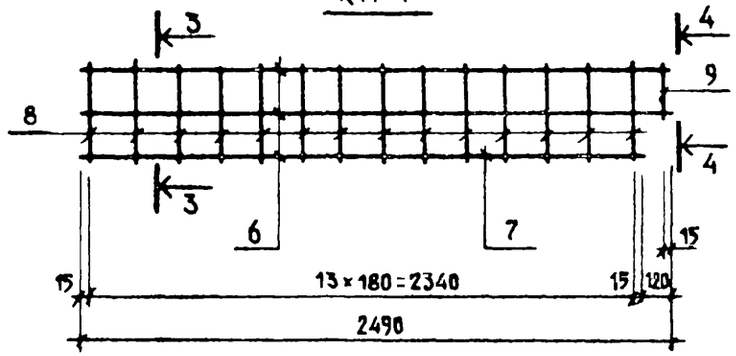

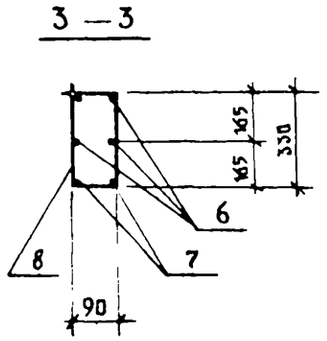

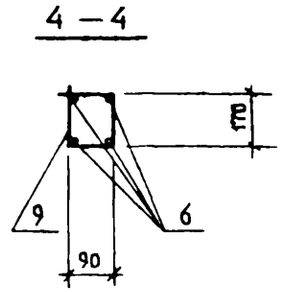

СПЕЦИФИКАЦИЯ АРМАТУРНЫХ ИЗДЕЛИЙ РАСПОЛОЖЕНА НА ЛИСТЕ 36

32

9131/3

ПРИВЯЗАН

ИНВ. №

ТП503-05-11.85 КЖИ КП1—КП4

Лист 29

Инв. № подл. | Подпись и дата | Взам. инв. №

КП 5

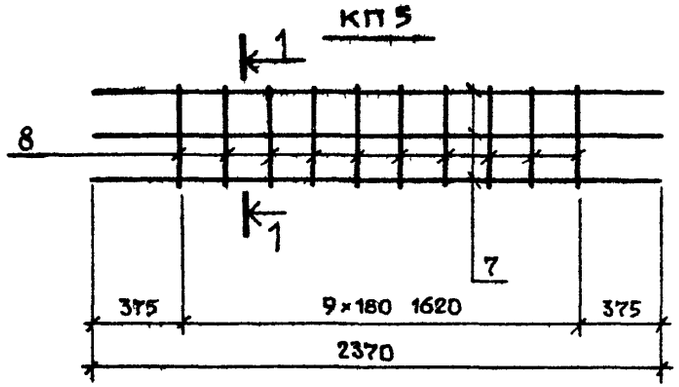

1 – 1

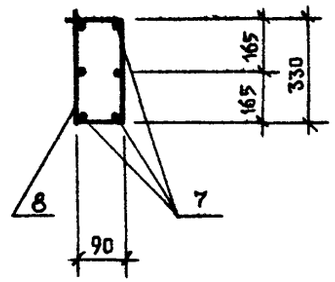

КП 6

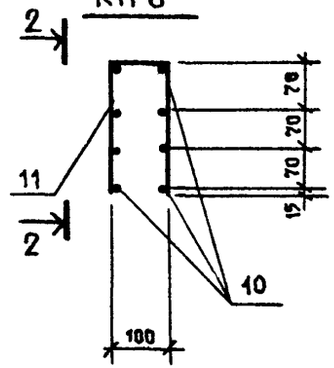

2 – 2

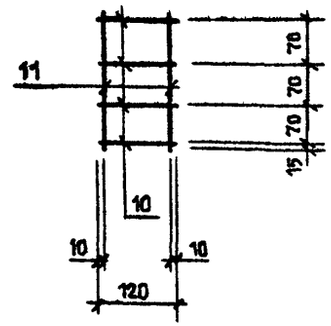

РАЗВЕРТКА КП7

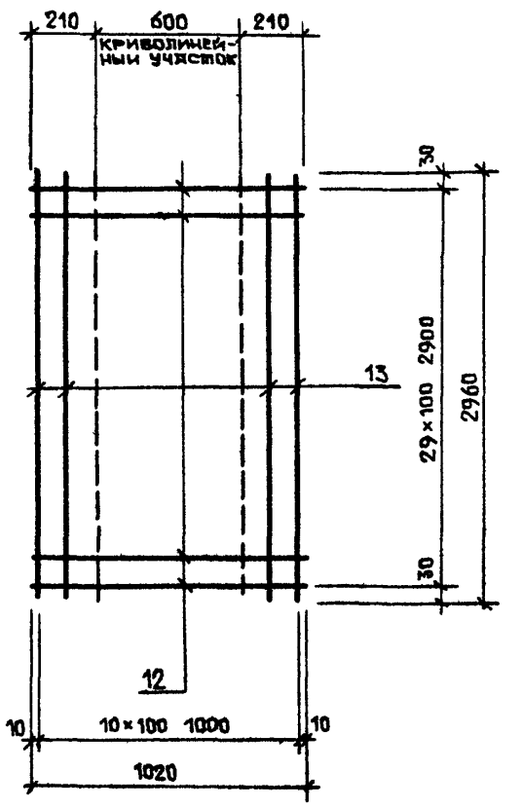

РАЗВЕРТКА КП8

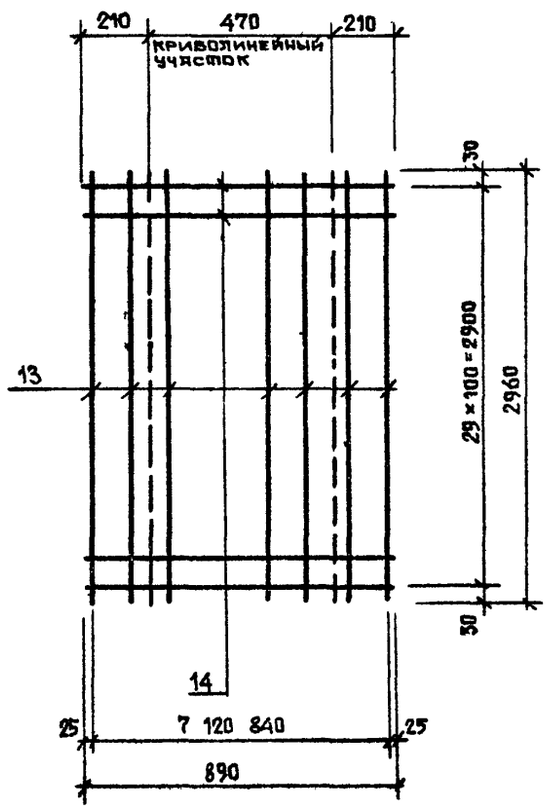

КП 7

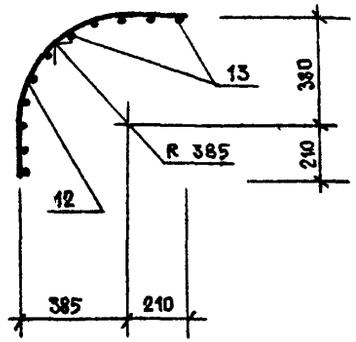

КП 8

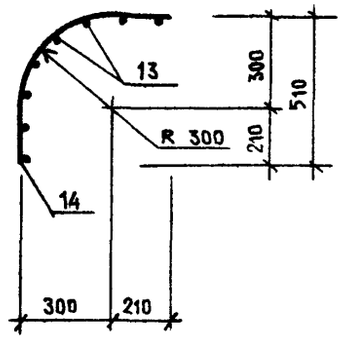

Спецификация арматурных изделий расположена на листе 31

33
9131/3

Привязан

Инв. №

ТП503-05-11.85 КЖИ-КП5+КП6

Лист 30

Инв. № подл. | Подпись и дата | Взам. инв. №

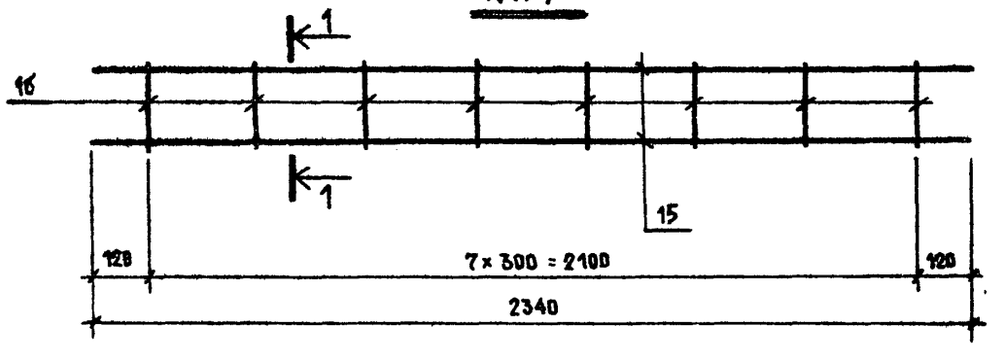

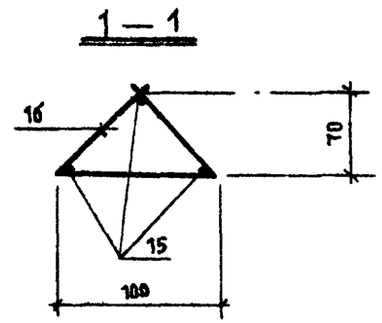

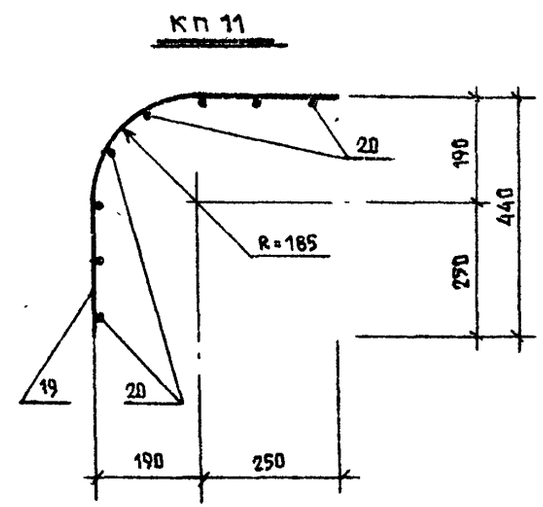

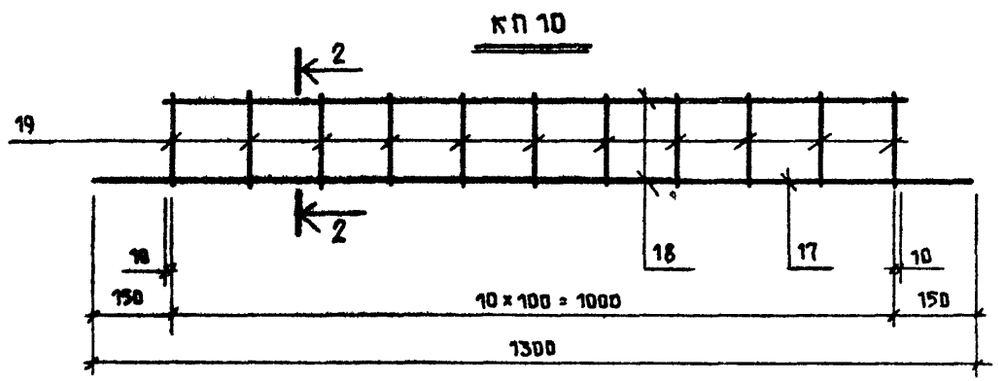

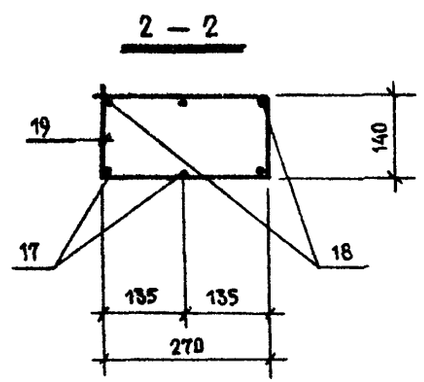

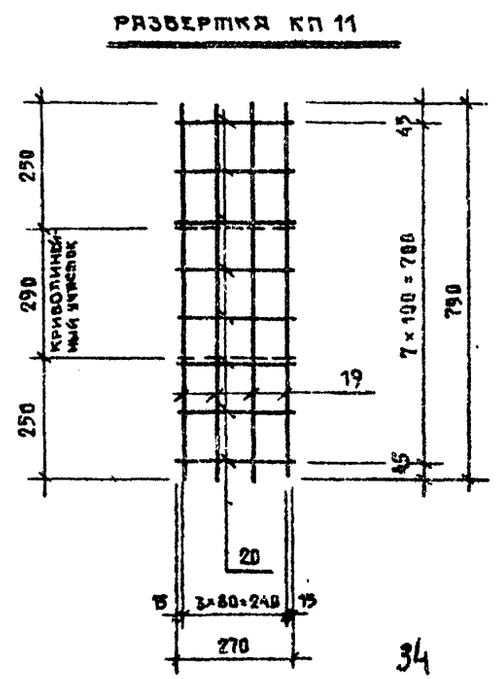

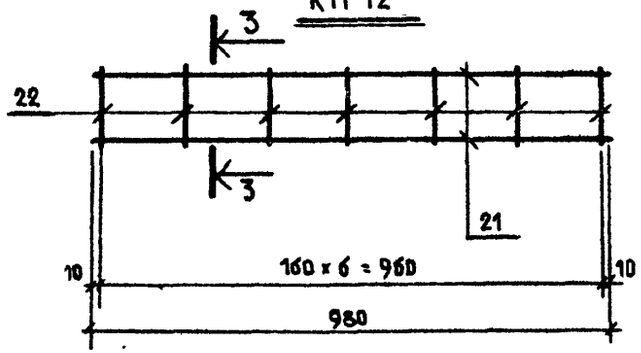

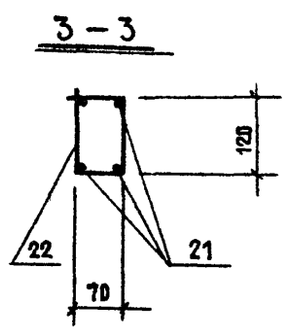

СПЕЦИФИКАЦИЯ АРМАТУРНЫХ ИЗДЕЛИЙ РАСПОЛОЖЕНА НА ЛИСТЕ 36; 37

ПРИВЯЗАН

ИНВ №

34

9131/3

ТП503-05-11.85

КЖИ-КП9÷КП12

Лист 31

ТИПОВОЙ ПРОЕКТ

АЛЬБОМ III

Инв. № подл. | Подпись и дата | Взам. инв. №

АЛЬБОМ III

ТИПОВОЙ ПРОЕКТ

КР1, КР2

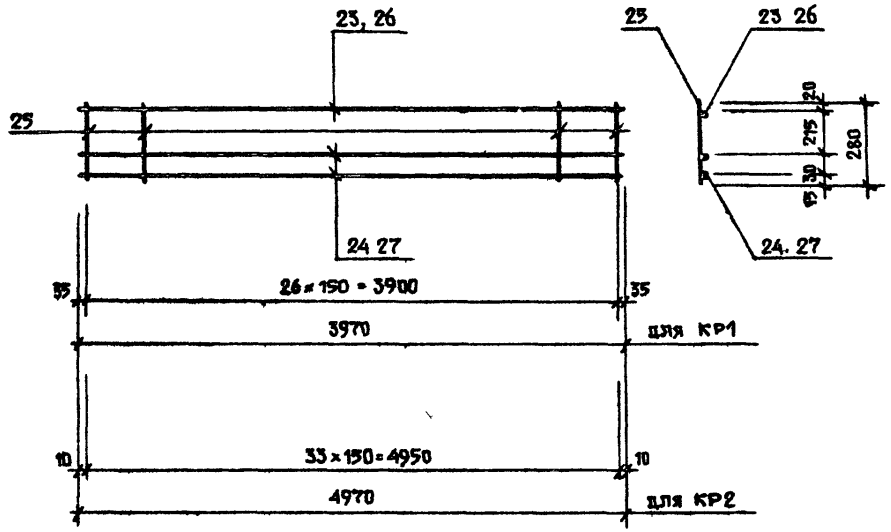

КР3

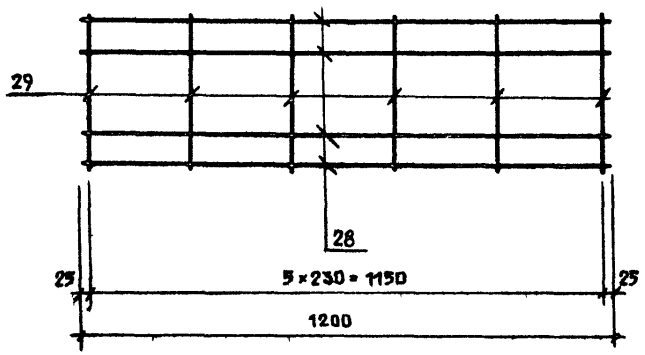

КР4, КР5

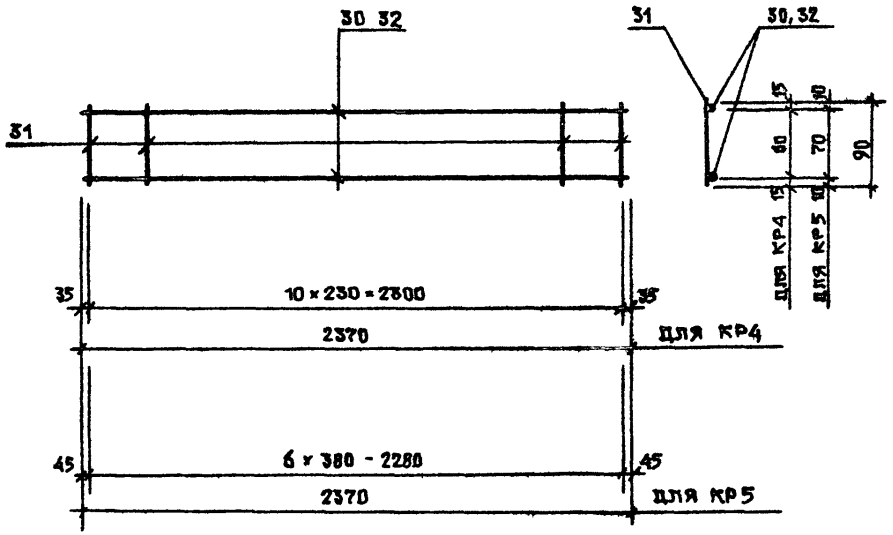

СПЕЦИФИКАЦИЯ АРМАТУРНЫХ ИЗДЕЛИЙ РАСПОЛОЖЕНА НА ЛИСТЕ 37

ПРИВЯЗАН

ИНВ №

ИНВ. № ПОДЛ. | ПОДПИСЬ И ДАТА | ВЗАМ. ИНВ. №

35
9131/3

ТП 503-05-11.85 КЖИ-КР1÷КР5

ЛИСТ 32

С 1

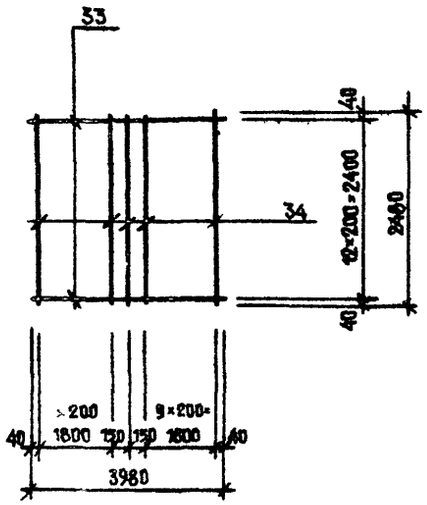

С 2

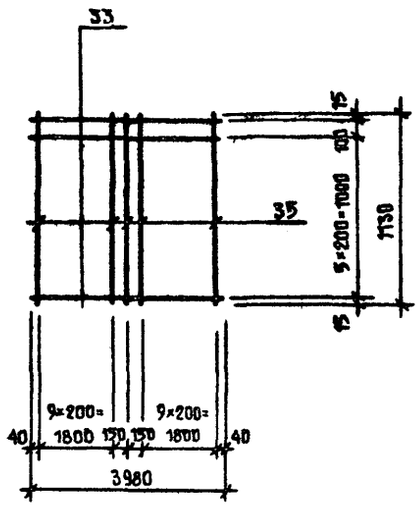

С 3

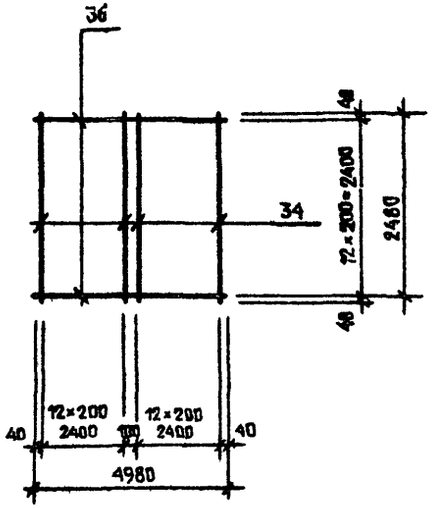

С 4

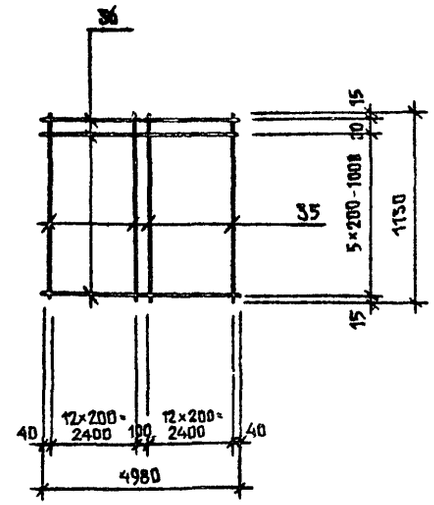

С 5

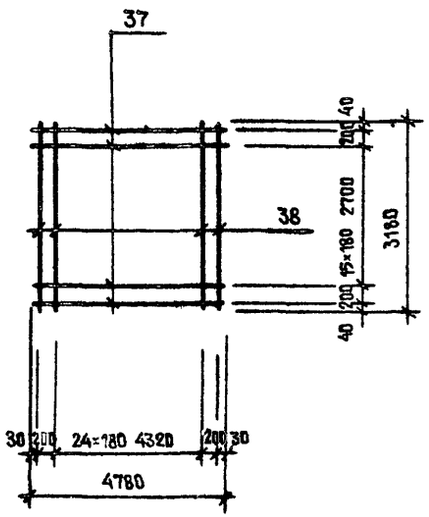

С 6

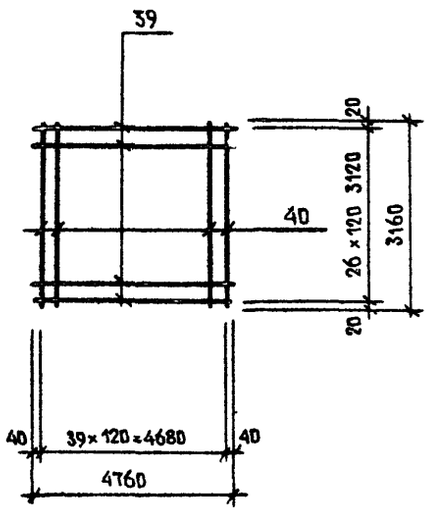

С 7

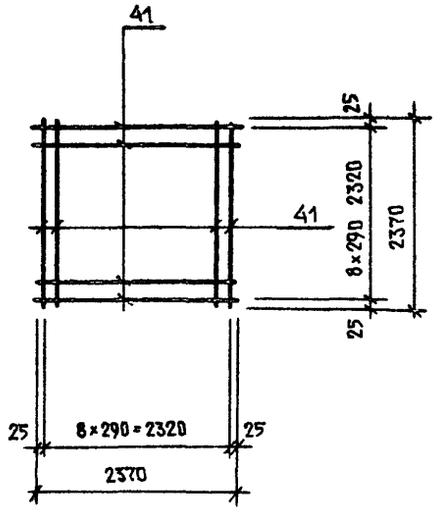

Спецификация арматурных изделий расположена на листе 38

36
9131/3

Привязан			
Инв №			

ТП503-05-11.85 КЖИ-С1-С7

Лист 33

Взам. инв. № | Подпись и дата | Инв. № подл.

С 8

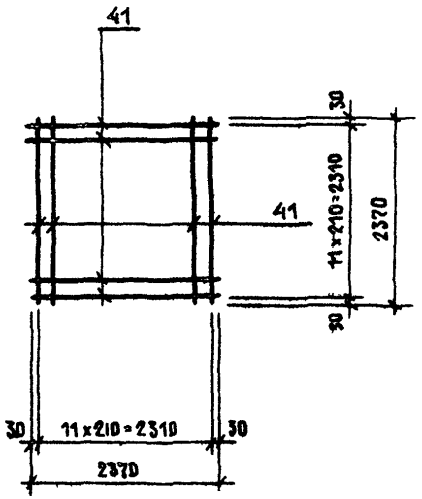

С 9

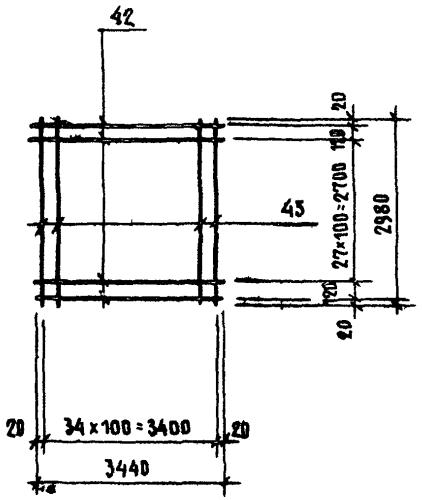

С 10

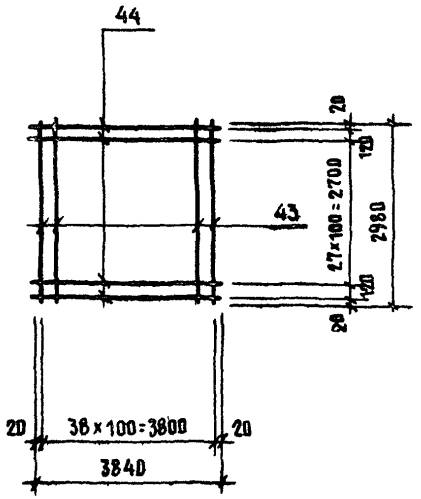

С 11

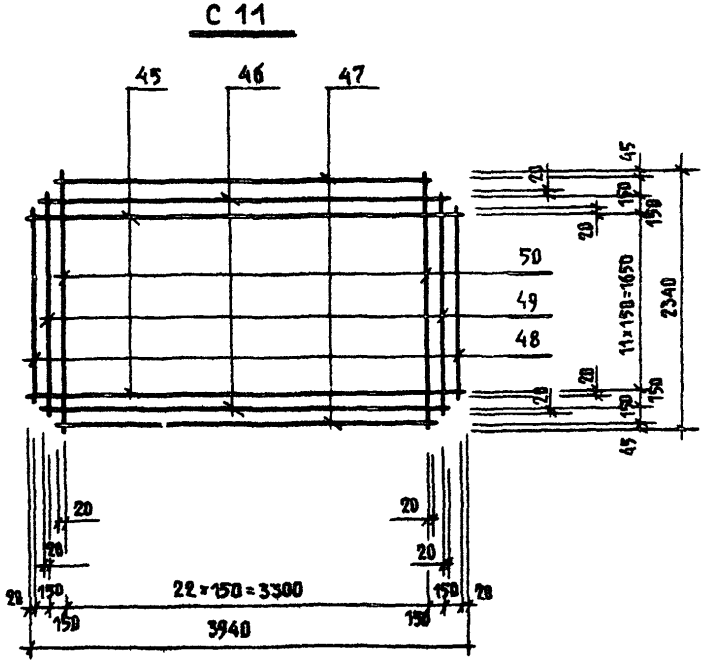

С 12

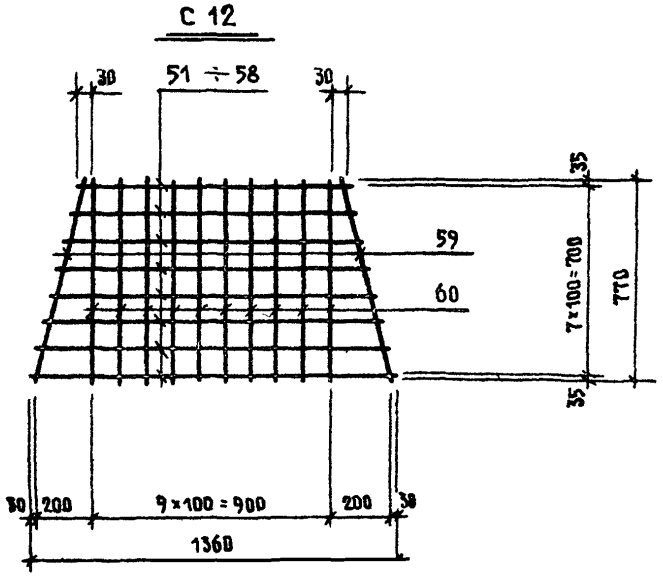

СПЕЦИФИКАЦИЯ АРМАТУРНЫХ ИЗДЕЛИЙ РАСПОЛОЖЕНА НА ЛИСТЕ 38

37
9131/3

ПРИВЯЗАН			
ИНВ №			

ТП 503-05-11.85 КЖИ-С8 ÷ С12

ЛИСТ 34

ИНВ.№ ПОДЛ.	ПОДПИСЬ И ДАТА	ВЗАМ. ИНВ. №

Пт1

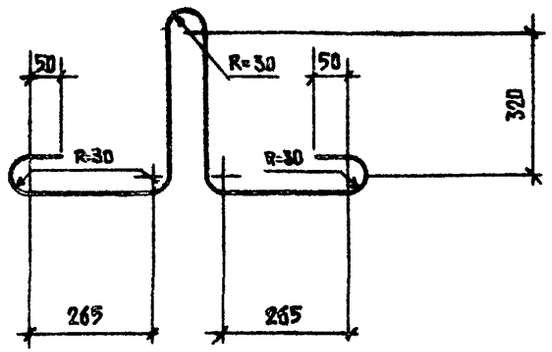

Пт3, Пт4

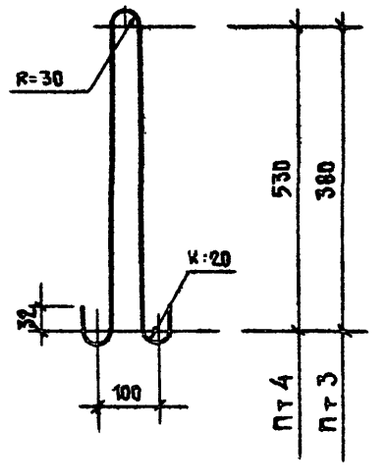

Пт5

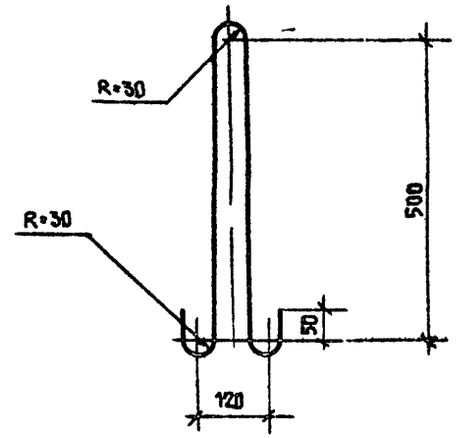

Пт2

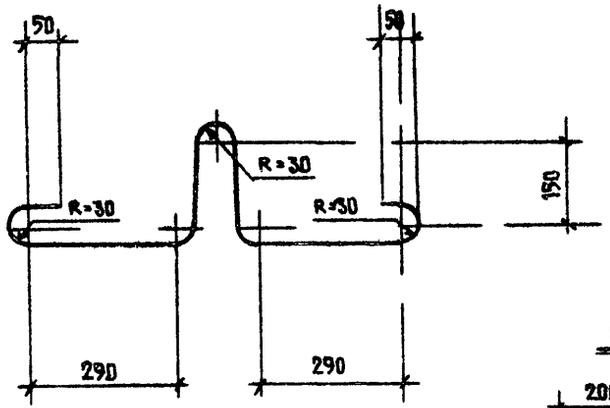

поз 59

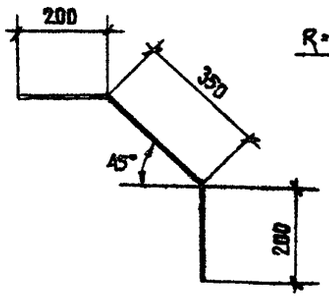

поз 41

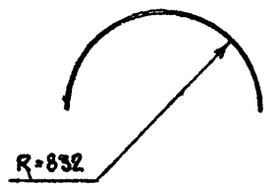

поз 57

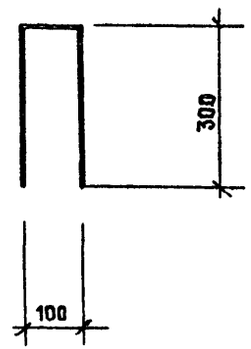

Спецификация арматурных изделий расположена на листе 39

38
9131/3

привязан

инв №

ТП503-05-11.85 КЖИ-Пт1÷Пт5 поз 41 57,59

Лист 35

Инв № подл. | Подпись и дата | Взам. инв. №

СПЕЦИФИКАЦИЯ ЭЛЕМЕНТОВ АРМАТУРНЫХ ИЗДЕЛИЙ

Формат	Зона	Поз	Обозначение	Наименование	Кол.	Примечан
				КП 1		
		1	ГОСТ 5781 - 82	⌀ 12 А III, ℓ = 4760	4	16.9
		2	то же	⌀ 6 А I, ℓ = 380	19	1.3
				итого:		18.2
				КП 2		
		1	ГОСТ 5781 - 82	⌀ 12 А III ℓ = 4760	4	16.9
		3	то же	⌀ 6 А I ℓ = 470	19	2.0
				итого:		18.9
				КП 3		
		4	ГОСТ 5781 - 82	⌀ 6 А I, ℓ = 3160	8	5.6
		5	то же	⌀ 6 А I, ℓ = 1500	16	5.3
				итого		10.9
				КП 4		
		6	ГОСТ 5781 - 82	⌀ 8 А III, ℓ = 2490	4	3.9
		7	то же	⌀ 8 А III, ℓ = 2370	2	1.9
		8	"	⌀ 6 А I, ℓ = 860	14	2.7
		9	"	⌀ 6 А I, ℓ = 540	1	0.1
				итого:		8.6
				КП 5		
		7	ГОСТ 5781 - 82	⌀ 8 А III, ℓ = 2370	6	5.6
		8	то же	⌀ 6 А I ℓ = 860	10	1.9
				итого:		7.5

Формат	Зона	Поз	Обозначение	Наименование	Кол	Примечан
				КП 6		
		10	ГОСТ 5781 - 82	⌀ 6 А I, ℓ = 120	8	0.2
		11	то же	⌀ 6 А I, ℓ = 550	2	0.2
				итого		0.4
				КП 7		
		12	ГОСТ 5781 - 82	⌀ 10 А III, ℓ = 1020	30	18.9
		13	то же	⌀ 6 А I, ℓ = 2960	11	7.2
				итого:		27.1
				КП 8		
		14	ГОСТ 5781 - 82	⌀ 10 А III, ℓ = 700	30	13.0
		13	то же	⌀ 6 А I, ℓ = 2960	8	5.3
				итого		18.3
				КП 9		
		15	ГОСТ 5781 - 82	⌀ 6 А I, ℓ = 2340	3	1,6
		16	то же	⌀ 6 А I, ℓ = 310	8	0.6
				итого		2,2
				КП 10		
		17	ГОСТ 5781 - 82	⌀ 12 А III, ℓ = 1300	3	3.5
		18	то же	⌀ 12 А III, ℓ = 1040	3	2.8
		19	"	⌀ 6 А I, ℓ = 730	11	1.8
				итого		8.1

Альбом III

Типовой проект

Взам. инв. №

Подпись и дата

Инв. № подл.

Привязан

Инв. №

Альбом III

Типовой проект

СПЕЦИФИКАЦИЯ ЭЛЕМЕНТОВ АРМАТУРНЫХ ИЗДЕЛИЙ

Форма	Зона	Поз.	Обозначение	Наименование	Кол.	Примечан.
				КП 11		
		19	ГОСТ 5781-82	⌀12 A III, ℓ=790	4	2.8
		20	то же	⌀6 AI, ℓ=270	8	0.5
				итого:		3.3
				КП 12		
		21	ГОСТ 5781-82	⌀10 AI, ℓ=980	4	2.4
		22	то же	⌀6 AI, ℓ=500	7	0.8
				итого:		3.2
				КР 1		
		23	ГОСТ 5781-82	⌀18 A III, ℓ=3970	1	7.9
		24	то же	⌀14 A III, ℓ=3970	2	9.6
		25	"	⌀6 AI, ℓ=280	27	1.7
				итого:		19.2
				КР 2		
		26	ГОСТ 5781-82	⌀18 A III, ℓ=4970	1	9.9
		27	то же	⌀14 A III, ℓ=4970	2	12.0
		25	"	⌀6 AI, ℓ=280	34	2.1
				итого:		24.0
				КР 3		
		28	ГОСТ 5781-82	⌀12 A III, ℓ=1200	4	4.3
		29	то же	⌀6 AI, ℓ=340	6	0,5
				итого		4.8

Форма	Зона	Поз.	Обозначение	Наименование	Кол.	Примечан.
				КР 4		
		30	ГОСТ 5781-82	⌀12 A III, ℓ=2370	2	4.2
		31	то же	⌀6 AI, ℓ=90	11	2.2
				итого		6,4
				КР 5		
		32	ГОСТ 5781-82	⌀6 AI, ℓ=2370	2	1.1
		33	то же	⌀6 AI, ℓ=90	7	1.4
				итого:		2.5

Инв.№ подл. | Подпись и дата | Взам. инв. №

Привязан

Инв. №

Альбом III

Типовой проект

СПЕЦИФИКАЦИЯ ЭЛЕМЕНТОВ АРМАТУРНЫХ ИЗДЕЛИЙ

Формат	Зона	Поз.	Обозначение	Наименование	Кол.	Примечан.
				С 1		
		33	ГОСТ 5781-82	⌀5 В I, ℓ = 3980	13	8.0
		34	то же	⌀5 В I, ℓ = 2480	21	8.0
				итого:		16.0
				С 2		
		33	ГОСТ 5781-82	⌀5 В I, ℓ = 3980	7	4.3
		35	то же	⌀5 В I, ℓ = 1130	21	3.7
				итого:		8.0
				С 3		
		36	ГОСТ 5781-82	⌀5 В I, ℓ = 4980	13	10,0
		34	то же	⌀5 В I, ℓ = 2480	26	10.0
				итого:		20.0
				С 4		
		36	ГОСТ 5781-82	⌀5 В I, ℓ = 4980	7	5.5
		35	то же	⌀5 В I, ℓ = 1130	26	4.5
				итого:		10.0
				С 5		
		37	ГОСТ 5781-82	⌀8 А III, ℓ = 4780	18	34.0
		38	то же	⌀8 А III, ℓ = 3180	27	34.0
				итого:		68.0
				С 6		
		39	ГОСТ 5781-82	⌀8 А III, ℓ = 4760	27	50.8
		40	то же	⌀8 А III, ℓ = 3160	40	50.0
				итого:		100.8

Формат	Зона	Поз.	Обозначение	Наименование	Кол.	Примечан.
				С 7		
		41	ГОСТ 5781-82	⌀6 А I, ℓ = 2370	18	9.5
				итого:		9.5
				С 8		
		41	ГОСТ 5781-82	⌀6 А I, ℓ = 2370	24	12.6
				итого:		12.6
				С 9		
		42	ГОСТ 5781-82	⌀10 А III, ℓ = 3440	30	63.7
		43	то же	⌀6 А I, ℓ = 2980	35	23.0
				итого:		86.7

Инв. № подл. | Подпись и дата | Взам. инв. №

Привязан

Инв. №

41
9131/3

ТП503-05-11.85 КЖИ-С1÷С9

Лист 38

СПЕЦИФИКАЦИЯ ЭЛЕМЕНТОВ АРМАТУРНЫХ ИЗДЕЛИЙ

Формат	Зона	Поз.	Обозначение	Наименование	Кол.	Примечан.
				С 10		
		44	ГОСТ 5781-82	⌀10AIII, ℓ = 3840	30	71.3
		45	то же	⌀6AI, ℓ = 2980	39	26.2
				итого:		97.5
				С 11		
		45	ГОСТ 5781-82	⌀6AI, ℓ = 3940	12	10.5
		46	то же	⌀6AI, ℓ = 3640	2	1.6
		47	"	⌀6AI, ℓ = 3340	2	1.5
		48	"	⌀6AI, ℓ = 2340	23	12.0
		49	"	⌀6AI, ℓ = 2040	2	0.9
		50	"	⌀6AI, ℓ = 1740	2	0.8
				итого:		27.3
				С 12		
		51	ГОСТ 5781-82	⌀6AI, ℓ = 1360	1	0.3
		52	то же	⌀6AI, ℓ = 1300	1	0.3
		53	"	⌀6AI, ℓ = 1240	1	0.3
		54	"	⌀6AI, ℓ = 1180	1	0.3
		55	"	⌀6AI, ℓ = 1120	1	0.2
		56	"	⌀6AI, ℓ = 1065	1	0.2
		57	"	⌀6AI, ℓ = 1015	1	0.2
		58	"	⌀6AI, ℓ = 960	1	0.2
		59	"	⌀6AI, ℓ = 800	2	0.4
		60	"	⌀6AI, ℓ = 770	10	1.7
				итого:		4.1
				ПТ 1		
			ГОСТ 5781-82	⌀16AI, ℓ = 1750	1	2.6

Формат	Зона	Поз.	Обозначение	Наименование	Кол.	Примечан.
				ПТ 2		
			ГОСТ 5781-82	⌀16AI, ℓ = 1460	1	2.3
				ПТ 3		
			ГОСТ 5781-82	⌀10AI ℓ = 1300	1	0.8
				ПТ 4		
			ГОСТ 5781-82	⌀10AI ℓ = 1200	1	1.1
				ПТ 5		
			ГОСТ 5781-82	⌀16AI, ℓ = 1460	1	2.3

ПРИВЯЗАН

ИНВ.№

42

9151/3

ТП503-05-11.85

КЖИ-С10÷С12, ПТ1÷ПТ5

ЛИСТ 39

Альбом III

Типовой проект

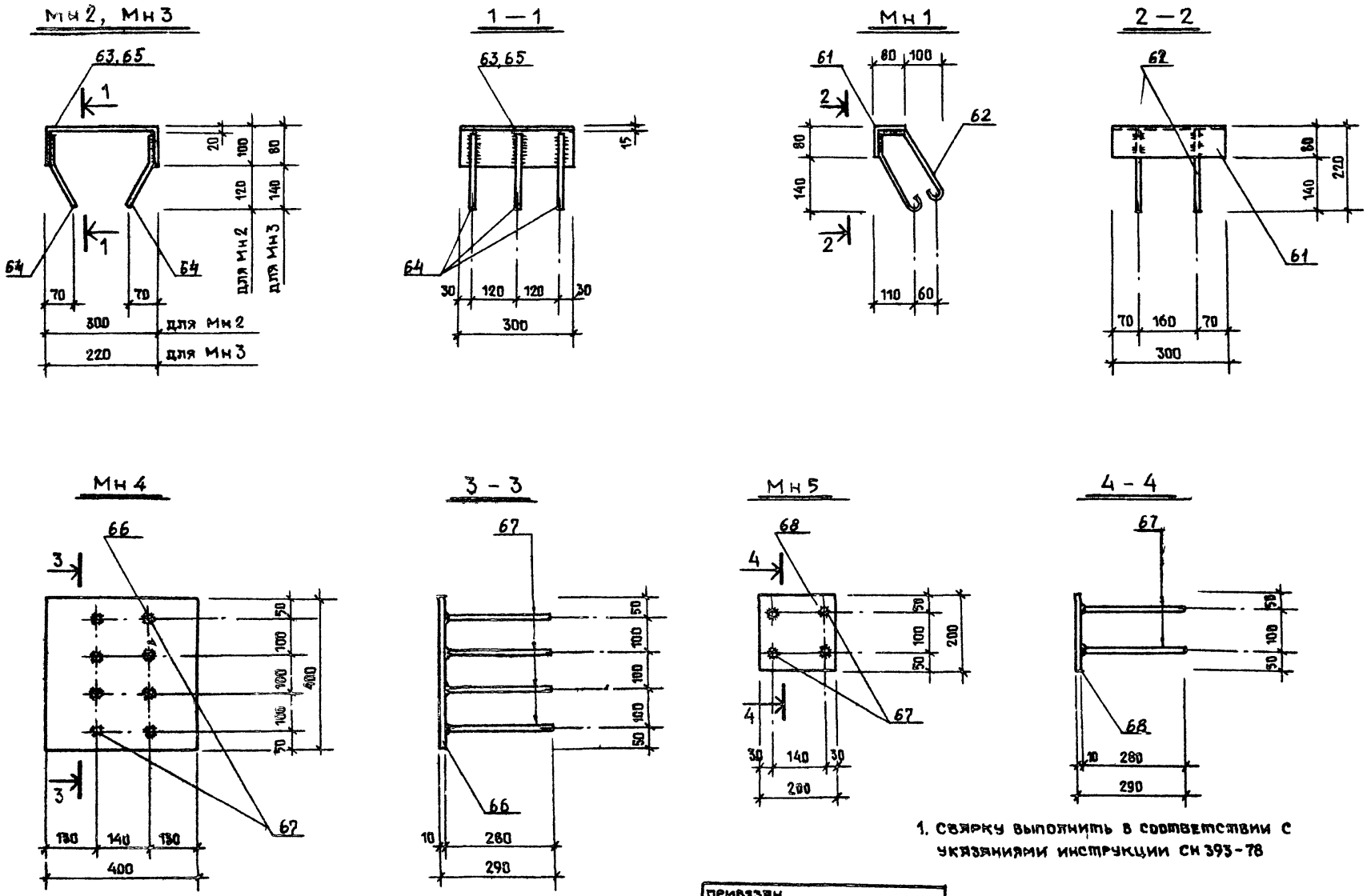

1. Сварку выполнить в соответствии с указаниями инструкции СН 393-78

Привязан			
Инв №			

43
9131/3

ТП 503-05-11.85 КЖИ - МН1 ÷ МН5 Лист 40

Инв № подл. | Подпись и дата | Взам инв №

Альбом III

Типовой проект

Мн 6

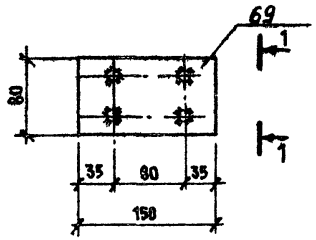

1 – 1

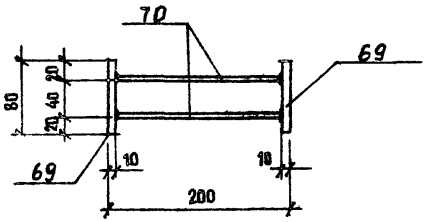

Мн 7

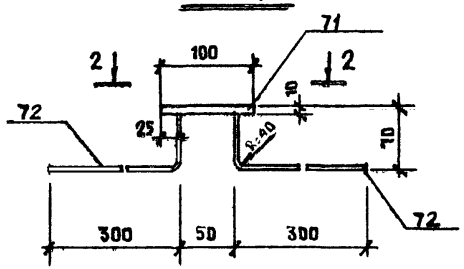

2 – 2

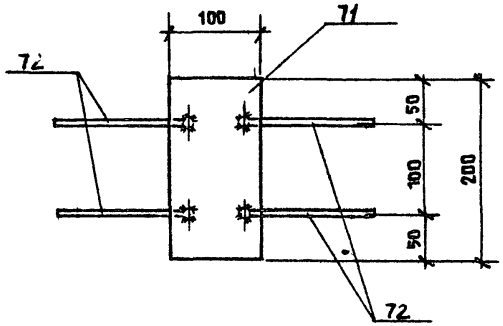

Мн 8

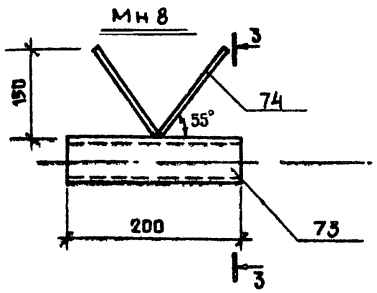

3 – 3

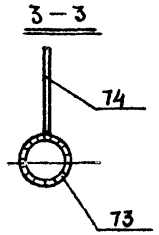

Мн 9

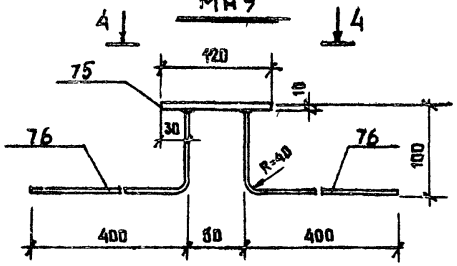

4 – 4

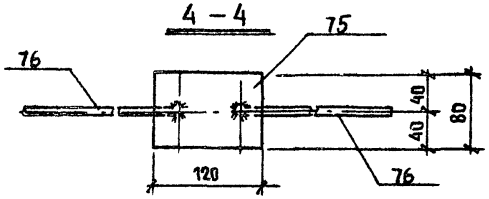

Мн 10, Мн 11

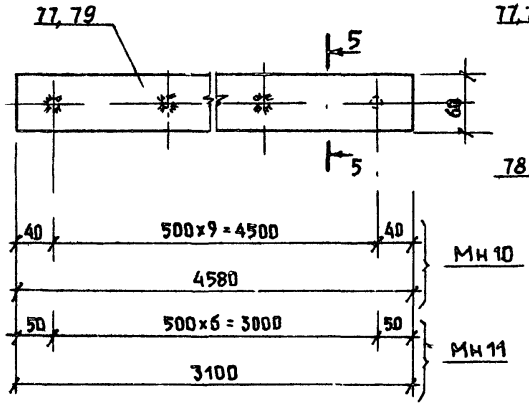

5 – 5

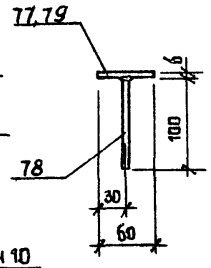

44
9131/3

Привязан			
Инв. №			

ТП503-05-11 85 КЖИ-Мн6+Мн11 Лист 41

Инв. № подл. | Подпись и дата | Взам. инв. №

Альбом III

Типовой проект

Мн 12

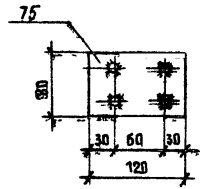

1-1

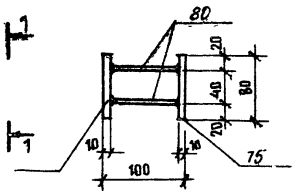

Мн 15

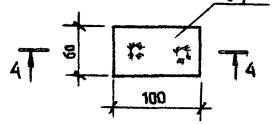

4-4

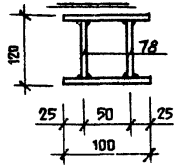

Мн 17

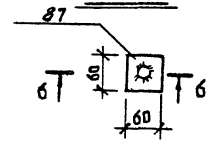

Мн 13

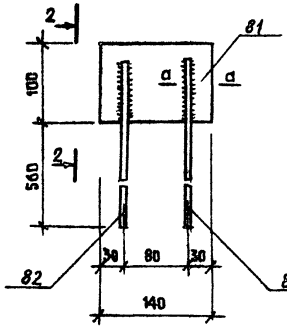

2-2

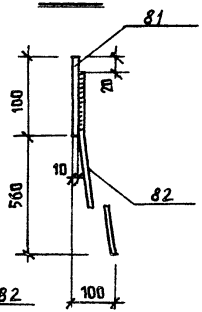

Мн 16

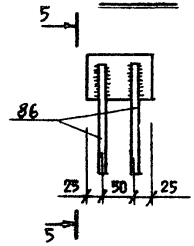

5-5

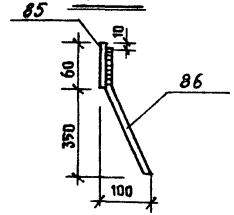

6-6

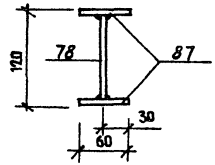

Мн 18

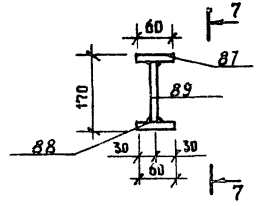

7-7

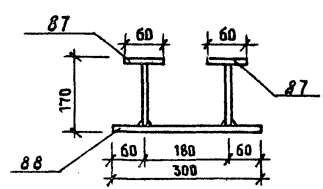

а-а

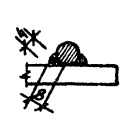

Мн 14

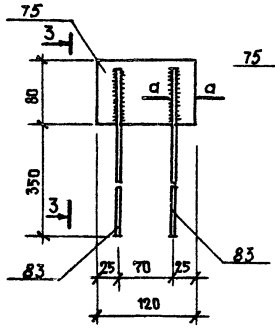

3-3

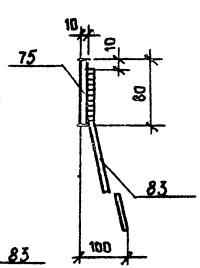

Мн 19

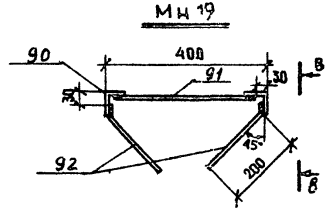

8-8

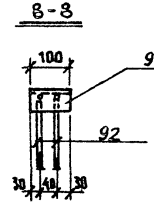

45
9131/3

ПРИВЯЗАН

ИНВ. №

ТП503-05-11.85 КЖИ-Мн12÷Мн19 Лист 42

Инв.№подл. | Подпись и дата | Взам. инв.№

Альбом III

Типовой проект

Формат	Зона	Поз.	Обозначение	Наименование	Кол.	Примечан.
				Мн1		
		61	ГОСТ 8509-72	∟ 80×6 ℓ=300	1	2.20
		62	ГОСТ 5781-82	⌀ 10 AI ℓ=600	2	0.70
				итого:		2.90
				Мн2		
		63	ГОСТ 8240-72	[30, ℓ=300	1	9.50
		64	ГОСТ 5781-82	⌀10AI ℓ=210	6	0.80
				итого:		10.30
				Мн3		
		65	ГОСТ 8240-72	∠ 20 ℓ=300	1	6.30
		64	ГОСТ 5781-82	⌀10AI ℓ=210	6	0.80
				итого:		7.10
				Мн4		
		66	ГОСТ 103-76	− 400×10 ℓ=400	1	12.60
		67	ГОСТ 5781-82	⌀ 12 A III ℓ=280	6	1.50
				итого:		14.10
				Мн5		
		68	ГОСТ 103-76	−200×10 ℓ=200	1	3.20
		67	ГОСТ 5781-82	⌀ 12 A III ℓ=280	4	1.00
				итого:		4.20
				Мн6		
		69	ГОСТ 8509-72	− 80×10 ℓ=150	2	1.90
		70	ГОСТ 5781-82	⌀ 12 A III ℓ=180	4	0.45
				итого:		2.35

Формат	Зона	Поз.	Обозначение	Наименование	Кол.	Примечан
				Мн7		
		71	ГОСТ 103-76	−100×10 ℓ=200	1	1.60
		72	ГОСТ 5781-82	⌀ 8A III ℓ=360	4	0.60
				итого:		2.20
				Мн8		
		73	ГОСТ 3256-75	пр. ⌀ 50×3 ℓ=200	1	0.80
		74	ГОСТ 5781-82	⌀8A III ℓ=300	1	0.12
				итого		0.92
				Мн9		
		75	ГОСТ 103-76	− 80×10 ℓ=120	1	0.75
		76	ГОСТ 5781-82	⌀ 12 A III ℓ=500	2	0.90
				итого:		1.65
				Мн10		
		77	ГОСТ 103-76	− 60×6 ℓ=4580	1	12.90
		78	ГОСТ 5781-82	⌀ 12 A III ℓ=100	10	0.90
				итого		13.80
				Мн11		
		79	ГОСТ 103-76	− 60×6 ℓ=3100	1	8.70
		78	ГОСТ 5781-82	⌀ 12 A III ℓ=100	7	0.60
						9.30

Взам. инв. №

Подпись и дата

Инв. № подл.

Привязан

Инв. №

ТП 503-05-11.85

КЖИ-Мн1-Мн11

Лист 43

46

9131/3

Альбом III

Типовой проект

Спецификация элементов арматурных изделий/продолжение/

Формат	Зона	Поз.	Обозначение	Наименование	Кол.	Примечан.
				Мн 12		
		75	ГОСТ 103-76	−80×10 ℓ=120	2	1.50
		80	ГОСТ 5781-82	⌀12 А III ℓ=80	4	0.30
				итого:		1.80
				Мн 13		
		81	ГОСТ 103-76	−100×10 ℓ=140	1	1.10
		82	ГОСТ 5781-82	⌀12 А III ℓ=650	2	1.20
				итого:		2.30
				Мн 14		
		75	ГОСТ 103-76	−80×10 ℓ=120	1	0.75
		83	ГОСТ 5781-82	⌀12 А III ℓ=400	2	0.35
				итого:		1.10
				Мн 15		
		84	ГОСТ 103-76	−60×10 ℓ=100	1	0.50
		78	ГОСТ 5781-82	⌀12 А III ℓ=100	2	0.20
				итого:		0.70
				Мн 16		
		85	ГОСТ 103-76	−60×8 ℓ=100	1	0.40
		86	ГОСТ 5781-82	⌀8 А III ℓ=400	2	0.30
				итого:		0.70

Формат	Зона	Поз.	Обозначение	Наименование	Кол.	Примечан.
				Мн 17		
		87	ГОСТ 103-76	−60×10 ℓ=60	2	0.60
		78	ГОСТ 5781-82	⌀12 А III ℓ=100	1	0.10
				итого:		0.70
				Мн 18		
		87	ГОСТ 103-76	−60×10 ℓ=60	2	0.60
		88	то же	−60×10 ℓ=300	1	1.40
		89	ГОСТ 5781-82	⌀12 А III ℓ=150	2	0.30
				итого:		2.30
				Мн 19		
		90	ГОСТ 8509-72*	L56×5 ℓ=100	2	0.85
		91	ГОСТ 5781-82	⌀8 А III ℓ=340	2	0.60
		92	то же	⌀8 А III ℓ=230	2	0.45
				итого:		1.90

Инв. № подл. | Подпись и дата | Взам. инв. №

Привязан

Инв. №

Альбом III

Типовой проект

ВЕДОМОСТЬ РАСХОДА СТАЛИ НА ЭЛЕМЕНТ, КГ.

Марка элемента	Изделия арматурные													Изделия закладные														Общий расход
	Арматура класса													Арматура класса			Прокат марки											
	AIII						AI					BI		AIII		AI	Вст 3 кп2											
	ГОСТ 5781-82						5781-82					5781-82		ГОСТ 5781-82			ГОСТ 19903-74									ГОСТ 3262-75		
	18	14	12	10	8	итого	16	12	10	6	итого	5	итого	12	8	итого	-60×6	-60×8	-60×10	-80×10	-100×10	-200×10	-400×10	итого	Тр 50×3	итого	Всего	
П1, П2	15.8	19.2			12.3	47.3	5.2			3.9	9.1	32.0	32.0	88.4	2.8	3.0	5.8					2.0	8.0		12.6	22.6			27.6	116.0
П3, П4	19.8	24.0			15.0	58.8	5.2			2.8	8.0	40.0	40.0	106.8	1.5	3.6	5.1					2.0	9.6	3.2		14.8			19.9	126.7
П5	19.8	24.0			15.0	58.8	5.2			2.8	8.0	40.0	40.0	106.8	3.0	5.5	8.5						14.4		25.2	39.6	0.8	0.8	48.9	155.7
П6	19.8	24.0			15.0	58.8	5.2			2.8	8.0	40.0	40.0	106.8	3.0	9.7	12.7						25.6		25.2	50.8	0.8	0.8	64.3	171.1
П7	19.8	24.0			15.0	58.8	5.2			2.8	8.0	40.0	40.0	106.8	3.0	18.0	21.0						48.0		25.2	73.2			94.2	201.0
ПП1			29.5		136.0	165.5	9.2				9.2			174.7	10.8		10.8					9.0				9.0			19.8	194.5
ПП1			42.4		100.8	143.2	9.2			26.1	35.3			178.5	2.2	4.2	6.4					9.6				40.0			46.4	224.9
ПС1			9.9		22.8	32.7			1.6	16.1	17.7			50.4	5.4	0.7	6.1					4.5	4.4			8.9			15.0	65.4
ПС2			8.4			8.4		2.2		31.7	33.9			42.3	5.4	1.4	6.8					6.0	4.4			10.4			17.2	59.5
ПС3								2.2		40.2	42.4			42.4	2.4		2.4					12.0				12.0			14.4	56.8
ПО2				198.7		198.7	9.2			82.8	92.0			290.7	0.7	1.6	2.3			1.9	3.8					5.7			8.0	298.7
ПП2				198.7		198.7	9.2			82.8	92.0			290.7	1.3	1.6	2.9			1.9	7.2					9.1			12.0	302.7
ПС4							4.6			65.6	70.2			70.2		3.8	3.8			4.6						4.6			8.4	78.6
ПС5										8.2	8.2			8.2	0.3		0.3				1.7					1.7			2.0	10.2
КП1										9.2				9.2	1.6		1.6				11.9					11.9			13.5	22.7

Инв.№ подл. | Подпись и дата | Взам.инв.№

Привязан

Инв.№

gost.e-ecolog.ru