ТИПОВОЙ ПРОЕКТ
503-05-11.85

АВТОПАВИЛЬОНЫ И МАЛЫЕ АРХИТЕКТУРНЫЕ ФОРМЫ ДЛЯ ПРИМЕНЕНИЯ НА АВТОМОБИЛЬНЫХ ДОРОГАХ МЕСТНОЙ СЕТИ УССР

АЛЬБОМ II

МАЛЫЕ АРХИТЕКТУРНЫЕ ФОРМЫ

gost.e-ecolog.ru

ТИПОВОЙ ПРОЕКТ

503-05-11.85

АВТОПАВИЛЬОНЫ И МАЛЫЕ АРХИТЕКТУРНЫЕ ФОРМЫ ДЛЯ ПРИМЕНЕНИЯ НА АВТОМОБИЛЬНЫХ ДОРОГАХ МЕСТНОЙ СЕТИ УССР

СОСТАВ ПРОЕКТА:

АЛЬБОМ I	АВТОПАВИЛЬОНЫ
АЛЬБОМ II	МАЛЫЕ АРХИТЕКТУРНЫЕ ФОРМЫ
АЛЬБОМ III	ИЗДЕЛИЯ ЗАВОДСКОГО ИЗГОТОВЛЕНИЯ
АЛЬБОМ IV	СМЕТЫ И ВЕДОМОСТИ ПОТРЕБНОСТИ В МАТЕРИАЛАХ

РАЗРАБОТАН ИНСТИТУТОМ
УКРГИПРОДОР

ГЛАВНЫЙ ИНЖЕНЕР ИНСТИТУТА В.И. ЛОЗНИЦА
ГЛАВНЫЙ АРХИТЕКТОР ПРОЕКТА В.В. ЛАЗАРЕНКО

ПРОЕКТ УТВЕРЖДЕН И ВВЕДЕН
В ДЕЙСТВИЕ С 01.03.85 Г.
МИНДОРСТРОЕМ УССР
ПРИКАЗ N 27 ОТ 21.02.85 Г.

КФ ЦИТП ИНВ N 9131/2

Привязч

Инв. №

© КФ ЦИТП Госстроя СССР 1986г

Наименование	Лист	Стр.	Примечание
1	2	3	4
Обложка			
Титульный лист		1	
Содержание альбома	1	2	
Беседки тип 1; тип 2; тип 3; тип 4; тип 5; тип 6; тип 7. Общие данные	АС-1	3	
Беседка тип 1			
Фасад А-Б; Фасад Б-А; Фасад 1-2; план, разрез 1-1	АС-2	4	
План фундаментов; план кровли; узел „А", сечения	АС-3	5	
Беседка тип 2			
Фасад 1-2; Фасад 2-1; Фасад А-Б; Фасад Б-А;	АС-4	6	
Разрез 1-1; план; декоративный элемент	АС-5	7	
План фундаментов; сечение 1-1; 2-2; а-а	АС-6	8	
Беседка тип 3			
Фасады 1-2; В-А Разрезы 1-2; 2-2			
План кровли; план на отм. 0.600	АС-7	9	
План стропил; узел I; сечение 1-1; 2-2, 3-3	АС-8	10	
Узлы II; III; спецификация древесины	АС-9	11	
Беседка тип 4			
Фасады 1-1; Фасад А-Б, план, Узел I	АС-10	12	
Разрез 5-5; План кровли; план фундаментов	АС-11	13	
Узлы I, II, III. Спецификация древесины.	АС-12	14	
Беседка тип 5			
Фасад 1-5; План; Разрез 1-1; Узел I, II;			
деталь 1, деталь 2	АС-13	15	
Беседка тип 6			
Фасад 1-3; Фасад А-Б; План; Декоративный элемент	АС-14	16	
Разрез 1-1; Разрез 2-2; Узлы I; II	АС-15	17	
План фундаментов, Сечение 1-1, 2-2, 3-3,	АС-16	18	
Беседка тип 7			
Разрез 1-1; Разрез 2-2; План; Фасад 1-2; Фасад А-Г	АС-17	19	
План фундаментов; Узлы I, II; Сечения 1-1; 2-2, 3-3.	АС-18	20	

1	2	3	4
Перголы тип 1; тип 2; тип 3; тип 4. Общие данные	АС-1	21	
Пергола тип 1			
Фасад 1-2; Фасад по оси А; План; Фасад 2-1	АС-2	22	
Разрез 1-1; Узел I	АС-3	23	
Узел II; сечения 1-1; 2-2, 3-3	АС-4	24	
Пергола тип 2			
Фасад 1-2; План; Разрез 1-1; Узлы I, II	АС-5	25	
Пергола тип 3			
Фасад 1-1; План; Разрез 1-1; Узлы I, II	АС-6	26	
Пергола тип 4			
Фасад 1-4; Разрез 1-1; План			
Узлы I, II, III	АС-7	27	
Трельяж. Общие данные	АС-1	28	
Фасад А-А; План Узел I Сечения 1-1; 2-2	АС-2	29	
Скамьи тип 1; тип 2; тип 3. Общие данные	АС-1	30	
Фасад; План; Разрез	АС-2	31	
Очаги тип 1; тип 2; тип 3: Общие данные	АС-1	32	
Фасад А-А; Разрез 1-1; План; Узлы I; II	АС-2	33	
Фасад А-А; Фасад Б-Б, План; План фундаментов	АС-3	34	
Фасад А-А; План. Разрез 1-1; Узлы I, II	АС-4	35	
Цветочницы тип 1; тип 2; тип 3 Общие данные	АС-1	36	
Фасад; План, Разрез 1-1	АС-2	37	
Фасад, План; Разрез 1-1; Разрез 2-2	АС-3	38	
Фасад; План; Разрез 1-1; Разрез 2-2	АС-4	39	

2

9131/2

ТП503-05-11.85

АВТОПАВИЛЬОНЫ И МАЛЫЕ АРХИТЕКТУРНЫЕ ФОРМЫ ДЛЯ ПРИМЕНЕНИЯ НА ДОРОГАХ МЕСТНОЙ СЕТИ УССР

НАЧ. ОТД.	ГОХМАН		03.85
ГЛ. СПЕЦ.	КОГАН		03.85
ГАП	ЛАЗАРЕНКО		03.85
РУК. ГР.	ЧЕРКАССКИЙ		03.85
ПРОВЕРИЛ	ЛАЗАРЕНКО		03.85
СОСТАВИЛ	ИЛЬИНА		03.85
НОРМОКОН	ПАРЫШЕВ		03.85

ПРИВЯЗАН

ИНВ. №

СТАДИЯ	ЛИСТ	ЛИСТОВ
Р	1	1

СОДЕРЖАНИЕ АЛЬБОМА

МИНДОРСТРОЙ УССР УКРГИПРОДОР КИЕВ

КОПИРОВАЛ

ФОРМАТ А2

ИНВ. № ПОДЛ. | ПОДПИСЬ И ДАТА | ВЗАМ. ИНВ. №

ТИПОВОЙ ПРОЕКТ

АЛЬБОМ II

Альбом II

Типовой проект

МАРКИ ОСНОВНЫХ КОМПЛЕКТОВ

ОБОЗНАЧЕНИЕ	НАИМЕНОВАНИЕ	ПРИМЕЧАНИЕ
АС	АРХИТЕКТУРНО-СТРОИТЕЛЬНЫЕ РЕШЕНИЯ	

ВЕДОМОСТЬ ЧЕРТЕЖЕЙ ОСНОВНОГО КОМПЛЕКТА

ФОРМАТ	ЛИСТ	НАИМЕНОВАНИЕ	ПРИМЕЧАН.
А2	АС-1	ОБЩИЕ ДАННЫЕ	
А2	АС-2	БЕСЕДКА ТИП 1. ФАСАД А-Б; ФАСАД Б-А; ФАСАД 1-2; ПЛАН; РАЗРЕЗ	
А2	АС-3	БЕСЕДКА ТИП 1. ПЛАН ФУНДАМЕНТОВ; ПЛАН КРОВЛИ; УЗЕЛ „А"; СЕЧЕНИЯ	
А2	АС-4	БЕСЕДКА ТИП 2. ФАСАД 1-2; ФАСАД 2-1; ФАСАД А-С; ФАСАД Б-А.	
А2	АС-5	БЕСЕДКА ТИП 2. РАЗРЕЗ 1-1; ПЛАН; ДЕКОРАТИВНЫЙ ЭЛЕМЕНТ.	
А2	АС-6	БЕСЕДКА ТИП 2. ПЛАН ФУНДАМЕНТОВ; СЕЧЕНИЯ 1-1; 2-2, 3-3, 4-4.	
А2	АС-7	БЕСЕДКА ТИП 3. ФАСАДЫ 1-2, А-А. РАЗРЕЗЫ 1-1, 2-2; ПЛАН КРОВЛИ	
А2	АС-8	БЕСЕДКА ТИП 3. ПЛАН СТРОПИЛ; УЗЕЛ I; СЕЧЕНИЯ 1-1; 2-2; 3-3.	
А2	АС-9	БЕСЕДКА ТИП 3, УЗЛЫ II, III; СПЕЦИФИКАЦИЯ ДРЕВЕСИНЫ	
А2	АС-10	БЕСЕДКА ТИП 4. ФАСАД ПО 1-1; ФАСАД ПО А-Б; ПЛАН, УЗЕЛ I	
А2	АС-11	БЕСЕДКА ТИП 4. РАЗРЕЗ 1-1; ПЛАН КРОВЛИ; ПЛАН ФУНДАМЕНТОВ.	
А2	АС-12	БЕСЕДКА ТИП 4. УЗЛЫ I, II, III.	
А2	АС-13	БЕСЕДКА ТИП 5. ФАСАД 1-3; ПЛАН; РАЗРЕЗ 1-1; УЗЛЫ I, II; ДЕТАЛИ 1, 2.	
А2	АС-14	БЕСЕДКА ТИП 6. ФАСАД 1-3, ФАСАД А-Б; ПЛАН; ДЕКОРАТИВНЫЙ ЭЛЕМЕНТ	
А2	АС-15	БЕСЕДКА ТИП 6. РАЗРЕЗ 1-1; РАЗРЕЗ 2-2; УЗЛЫ I, II.	
А2	АС-16	БЕСЕДКА ТИП 6. ПЛАН ФУНДАМЕНТОВ; СЕЧЕНИЯ 1-1; 2-2; 3-3; 4-4	
А2	АС-17	БЕСЕДКА ТИП 7. РАЗРЕЗ 1-1; РАЗРЕЗ 2-2; ПЛАН; ФАСАД 1-2	
А2	АС-18	БЕСЕДКА ТИП 7. ПЛАН ФУНДАМЕНТОВ. УЗЛЫ I, II; СЕЧЕНИЯ 1-1; 2-2; 3-3	

ВЕДОМОСТЬ ПРИМЕНЕННЫХ И ССЫЛОЧНЫХ ДОКУМЕНТОВ

ОБОЗНАЧЕНИЯ	НАИМЕНОВАНИЕ	ПРИМЕЧАНИЕ
ГОСТ 8510-72	СТАЛЬ УГЛОВАЯ НЕРАВНОБОКАЯ	
ГОСТ 2590-71	СТАЛЬ ГОРЯЧЕКАТАННАЯ КРУГЛАЯ	

СТРОИТЕЛЬНЫЕ КОНСТРУКЦИИ И ОТДЕЛКА

НАИМЕНОВАНИЕ	ХАРАКТЕРИСТИКА						
	БЕСЕДКА ТИП 1	БЕСЕДКА ТИП 2	БЕСЕДКА ТИП 3	БЕСЕДКА ТИП 4	БЕСЕДКА ТИП 5	БЕСЕДКА ТИП 6	БЕСЕДКА ТИП 7
ФУНДАМЕНТЫ	БУТОБЕТОННЫЕ	БУТОБЕТОННЫЕ	БУТОБЕТОННЫЕ	БУТОБЕТОН.	БУТОБЕТОН.	БУТОБЕТОН.	БУТОБЕТОН.
СТЕНЫ	БУТОВЫЕ	БУТОВЫЕ	БУТОВЫЕ	БУТОВЫЕ	БУТОВЫЕ	БУТОВЫЕ	БУТОВЫЕ
ПОКРЫТИЕ	ДЕРЕВЯННОЕ	ДЕРЕВЯННОЕ	ДЕРЕВЯННОЕ	ДЕРЕВЯННОЕ	ДЕРЕВЯННОЕ	ДЕРЕВЯННОЕ	ДЕРЕВЯННОЕ
КРОВЛЯ	ГОНТОВАЯ	ГОНТОВАЯ	ГОНТОВАЯ	ГОНТОВАЯ	ГОНТОВАЯ	ГОНТОВАЯ	АСБОЦЕМЕНТНАЯ
ПЕРЕМЫЧКИ	—	—	—	—	—	—	—
ПОЛЫ	ЩЕБЕНОЧНЫЕ	—	—	—	—	—	—
НАРУЖНАЯ ОТДЕЛКА	ПРОПИТКА ОЛИФОЙ ЗА 2 РАЗА	ПРОПИТКА ОЛИФОЙ ЗА 2 РАЗА	ПРОПИТКА ОЛИФОЙ ЗА 2 РАЗА	ПРОПИТКА ОЛИФОЙ ЗА 2 РАЗА	ПРОПИТКА ОЛИФОЙ ЗА 2 РАЗА	ПРОПИТКА ОЛИФОЙ ЗА 2 РАЗА	ПРОПИТКА ОЛИФОЙ ЗА 2 РАЗА
ВНУТРЕННЯЯ ОТДЕЛКА	ПРОПИТКА ОЛИФОЙ ЗА 2 РАЗА	ПРОПИТКА ОЛИФОЙ ЗА 2 РАЗА	ПРОПИТКА ОЛИФОЙ ЗА 2 РАЗА	ПРОПИТКА ОЛИФОЙ ЗА 2 РАЗА	ПРОПИТКА ОЛИФОЙ ЗА 2 РАЗА	ПРОПИТКА ОЛИФОЙ ЗА 2 РАЗА	ПРОПИТКА ОЛИФОЙ ЗА 2 РАЗА
НАИБОЛЬШАЯ МАССА КОНСТРУКЦИИ							

ТЕХНИКО-ЭКОНОМИЧЕСКИЕ ПОКАЗАТЕЛИ

БЕСЕДКИ			тип 1	тип 2	тип 3	тип 4	тип 5	тип 6	тип 7
площадь м²	застройки		24,0	24,0	19,8	16,0	15,0	32,0	27,0
сметная стоимость	общая	тыс. руб.	0.85	1,85	0,83	0,72	0,75	2,01	0,55
расход материалов	цемента	т	2.40	3.70	1,32	1,4	0,5	3,23	0,7
	стали	т	0.23	0.31	0,08	0,04	0,11	0,24	0,09
	железобетона сборного	м³	—	—	—	—	—	—	—
	лесоматериалов	м³	1,8	8,5	2,1	1,9	6,3	11,62	2,8
	кирпича	тыс. шт.	—	—	—	—	—	—	—
трудовые затраты		чел. дн.	11,42	38,87	15,27	7,01	18,2	47,5	13,21

1. За отм. 0.000 условно принят уровень мощения площадки, что соответствует абсолютной отметке на генплане [ ]
2. Деревянные конструкции выполнить из древесины хвойных пород и пропитать олифой за 2 раза.
3. Ветрозащитные стенки выполнить из бутового камня на цементном растворе с расшивкой швов.
4. Деревянные элементы, заглубленные в землю, изолировать прокладкой толя.

3

9131/2

Проект разработан в соответствии с действующими нормами и правилами и предусматривает мероприятия, обеспечивающие взрывную, взрывопожарную и пожарную безопасность.

Гл. арх. проекта В.В. Лазаренко

Инв. № подл. | Подпись и дата | Взам. инв. №

Нач. отд.	Гохман		03.85
Гл. спец.	Коган		03.85
Гл. п.	Лазаренко		03.85
Рук. гр.	Черкасский		03.85
Проверил	Лазаренко		03.85
Составил	Ильина		03.85
Нормокон.	Парышев		03.85

Привязан

Инв. №

ГП503-05-11.85 АС

Автопавильоны и малые архитектурные формы для применения на дорогах местной сети УССР

Беседки тип 1; тип 2; тип 3; тип 4, тип 5; тип 6; тип 7.

Стадия	Лист	Листов
	1	18

Общие данные

Миндорстрой УССР УКРГИПРОДОР Киев

Копировал

Формат А2

РАЗРЕЗ 1-1

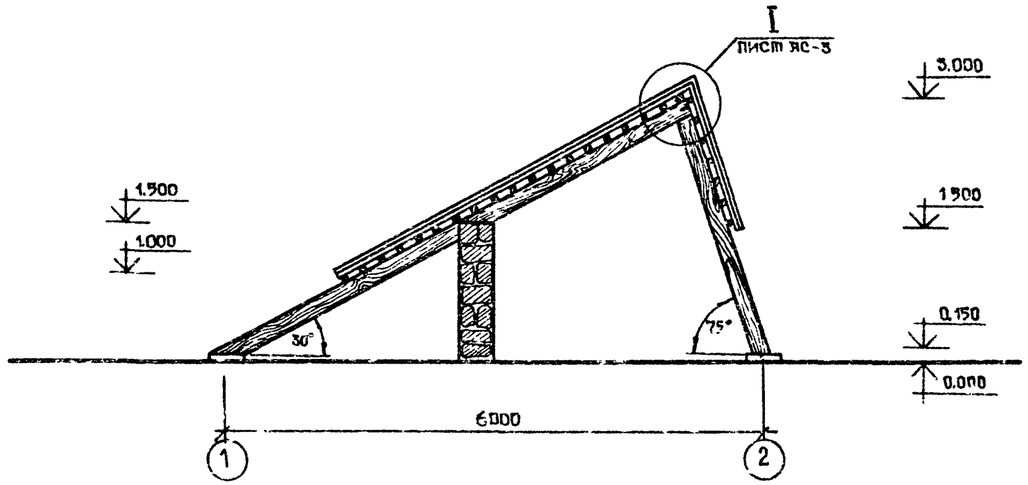

ФАСАД А-Б

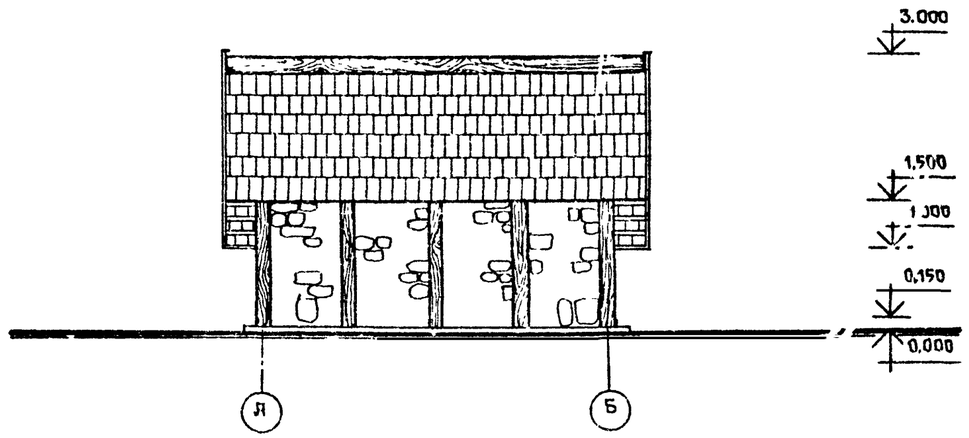

ФАСАД Б-А

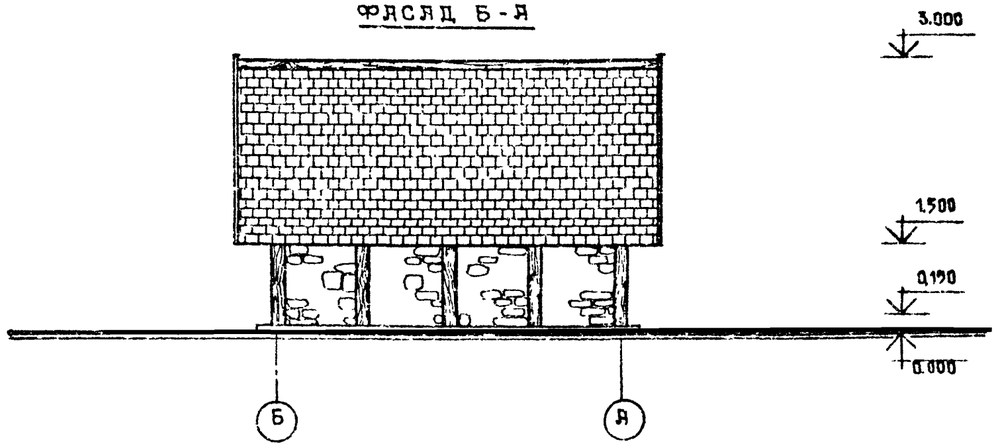

ПЛАН

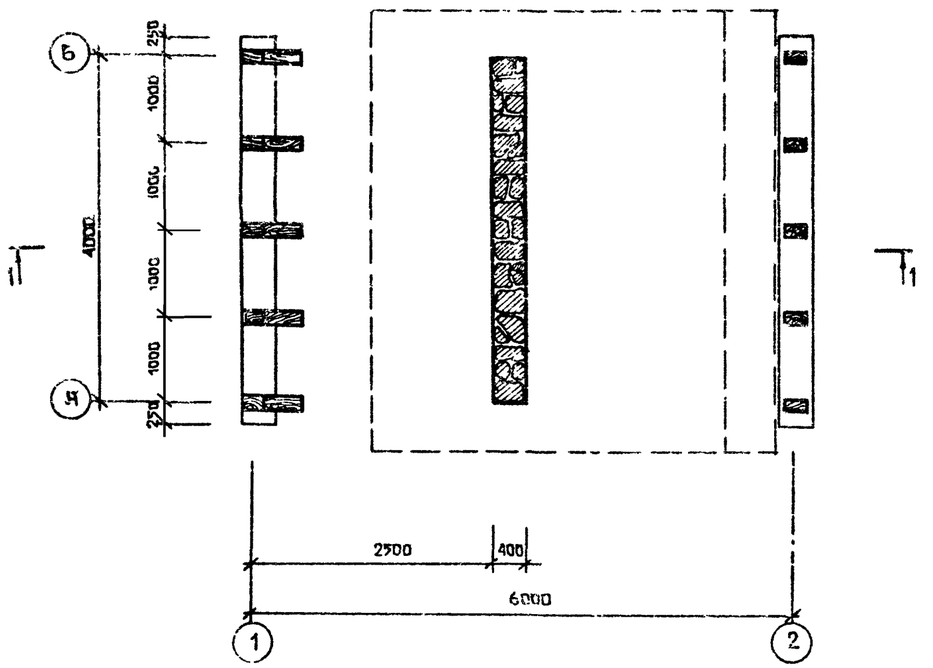

ФАСАД 1-2

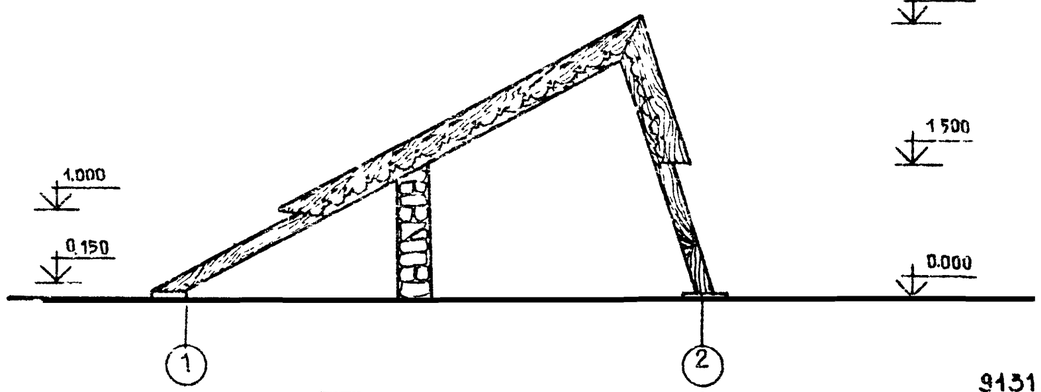

9131/2 4

Альбом II

Типовой проект

Инв.№ подл. | Подпись и дата | Взам.инв.№

Инв. №

Привязан

ГИП	ЛАЗАРЕНКО		03.85
Рук.гр	ЧЕРКАССКИЙ		03.85
Проверил	ЛАЗАРЕНКО		03.85
Составил	ИЛЬИНА		03.85
Нормоконт	ПАРЫШЕВ		03.85

ТП503 05-11.85 АС

Автопавильоны и малые архитектурные формы для применения на дорогах местной сети УССР

Беседка тип 1

стадия	лист	листов
Р	2	18

Фасад А-Б, Фасад Б-А, Фасад 1-2, План, Разрез 1-1

Минавтотрансстрой УССР Укргипродор Киев

Копировал

Формат А2

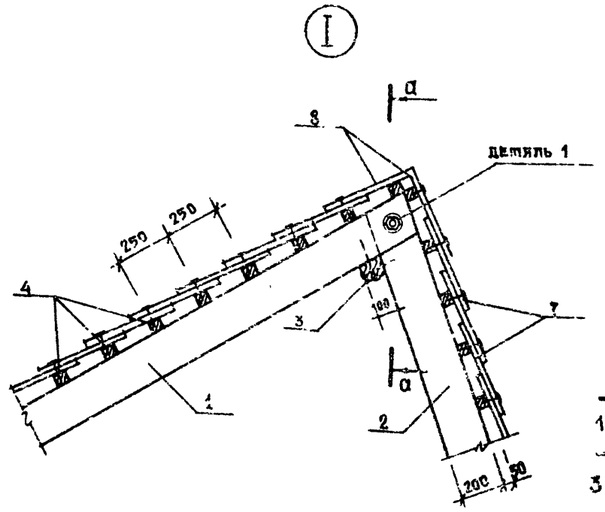

ПЛАН ФУНДАМЕНТОВ

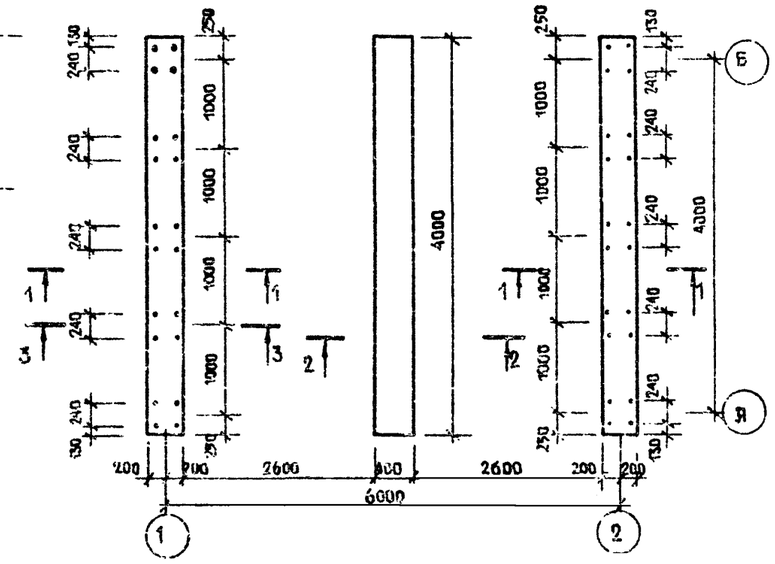

СПЕЦИФИКАЦИЯ ДРЕВЕСИНЫ

Поз.	Наименование	Длина мм	Сечение мм	Кол. шт.	Объем м³ 1 шт.	Объем м³ общий
1	Стропильная нога	6000	100×200	5	0,12	0,6
2	Стропильная нога	3000	100×200	5	0,06	0,3
3	Коньковый брус	5000	100×100	1	0,05	0,05
4	Обрешетка	125000	50×50	–		0,3
5	Лицевая доска	1750	20×200	2	0,01	0,02
6	Лицевая доска	4750	20×200	2	0,01	0,02
7	Гонт	450	10×120×450	130	–	0,02
8	Обшивка	5000	30×200	2	0,03	0,06

СПЕЦИФИКАЦИЯ ЭЛЕМЕНТОВ СТАЛЬНЫХ ИЗДЕЛИЙ

Форма	Зона	Поз.	Обозначение	Наименование	Кол. шт.	Примечание
				Крепление стропил		
		9	ГОСТ 8510 - 72	L 160×100×10 ℓ=400	20	16.0 кг
		10	ГОСТ 2590 - 71*	Ø10 ℓ=1000	20	12.0 кг
		11	ГОСТ 7798 - 78	Болт Ø10 ℓ=150	20	2.0 кг
		–	ГОСТ 5915 - 78	Гайка М10	40	0,5 кг
		–	ГОСТ 11371 - 78	Шайба 10	40	0,3 кг

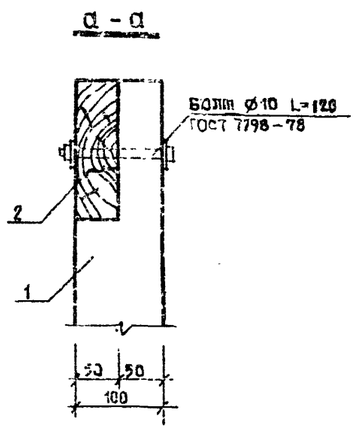

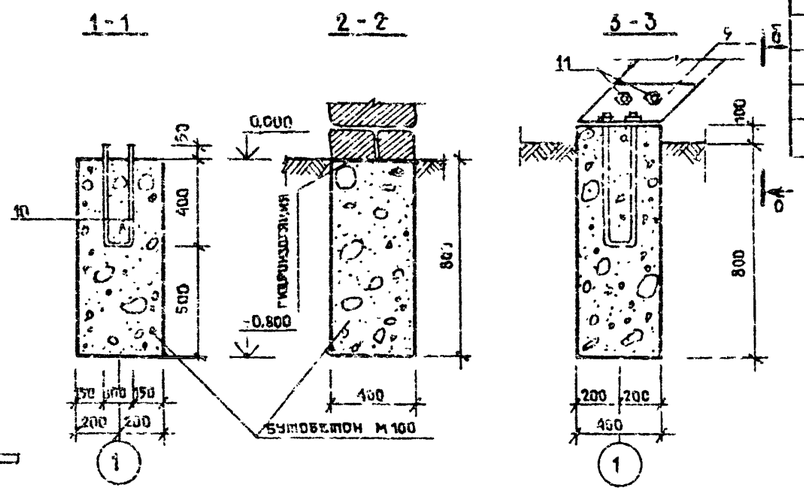

ПЛАН ПОКРЫТИЯ

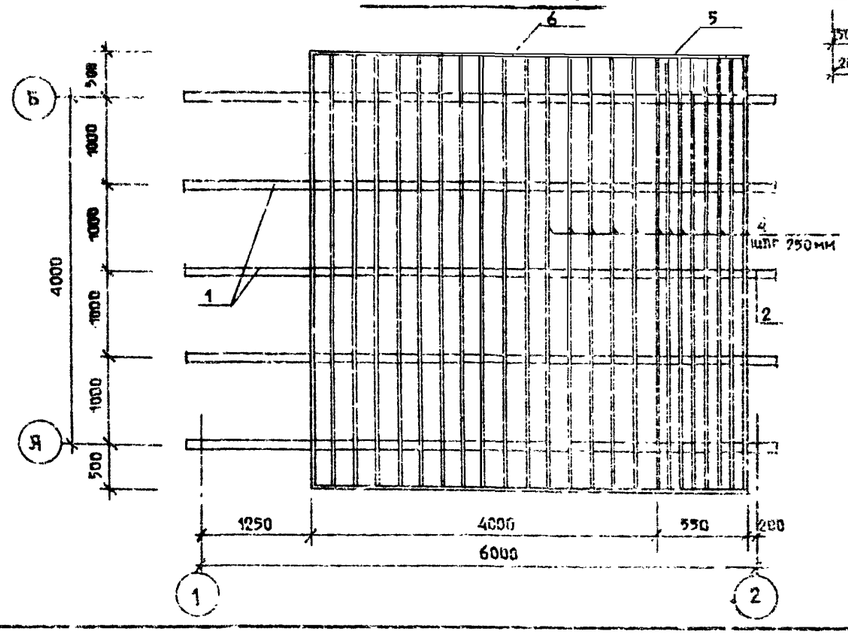

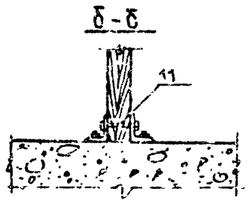

5
9131/2

Нач.отд.	Гохман		03.85	ТП503-05, 11.85 АС
Гл.спец.	Коган		03.85	Автопавильоны и малые архитектурные формы для применения на дорогах местной сети УССР
Гап	Лазаренко		03.85	Беседка тип 1 — Стадия Р, Лист 3, Листов 15
Рук.гр.	Черкасский		03.85	
Проверил	Лазаренко		03.85	План фундаментов, план кровли; узел „Я"; сечения
Составил	Ильина		03.85	Миндорстрой УССР Укргипродор Киев
Нормокон	Панышев		03.85	

Привязан

Инв. №

Копировал

Формат А2

Альбом II

Типовой проект

Альбом II

Типовой проект

Инв. № подл. | Подпись и дата | Взам. инв. №

ФАСАД 1-2

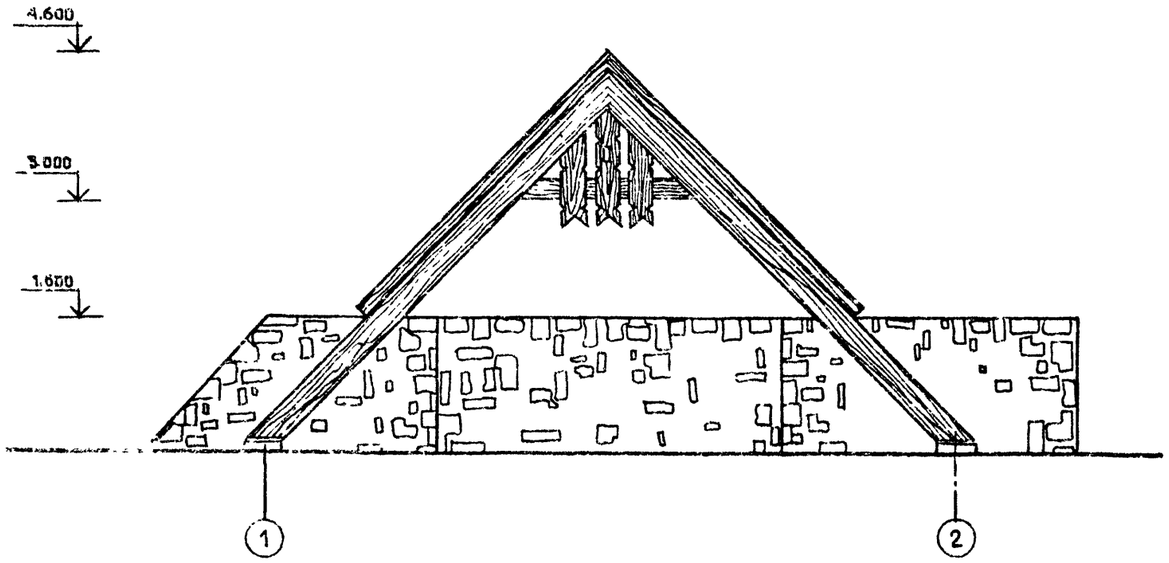

ФАСАД 2-1

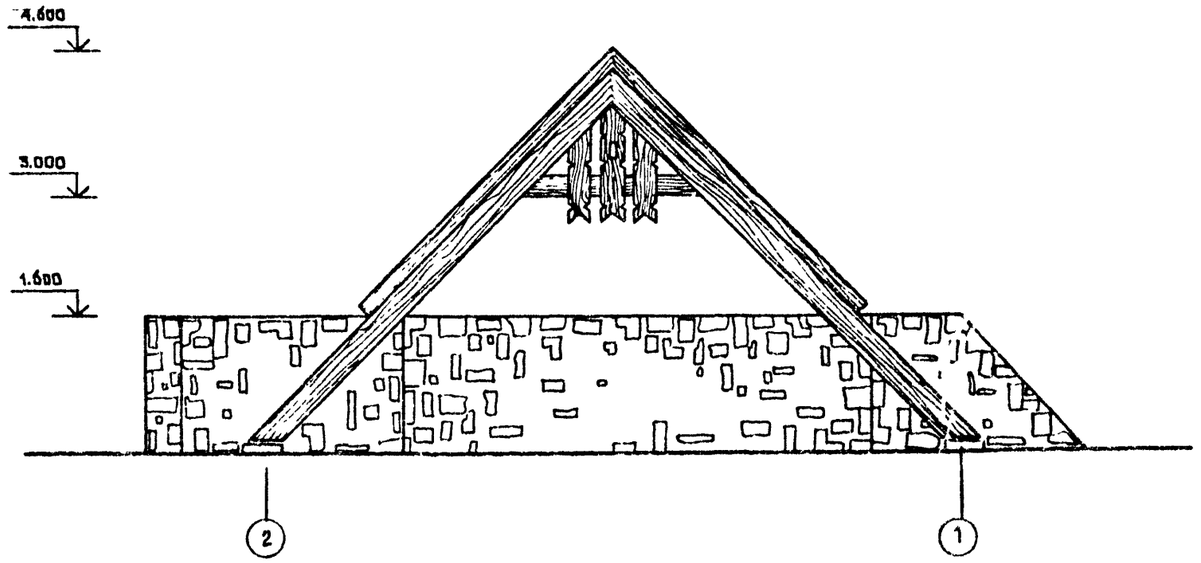

ФАСАД А-Б

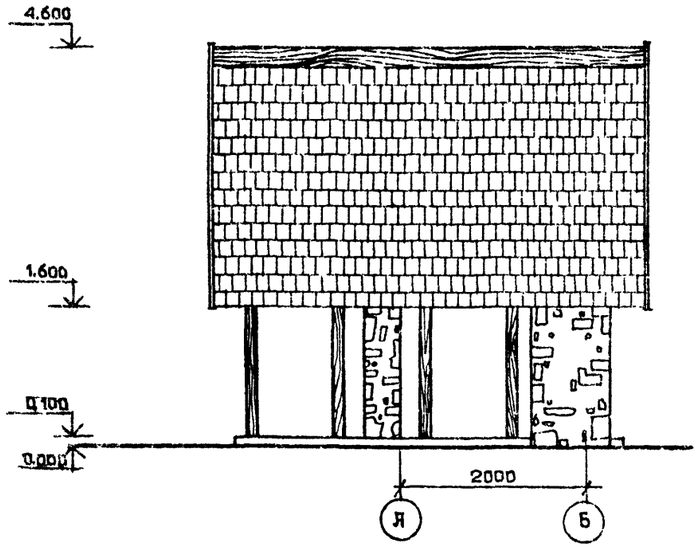

ФАСАД Б-А

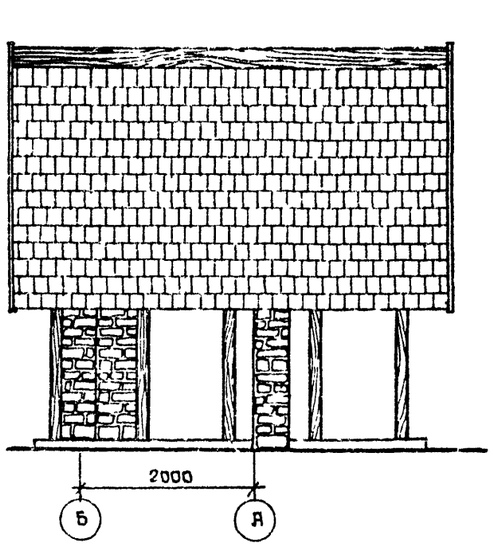

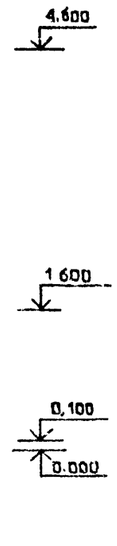

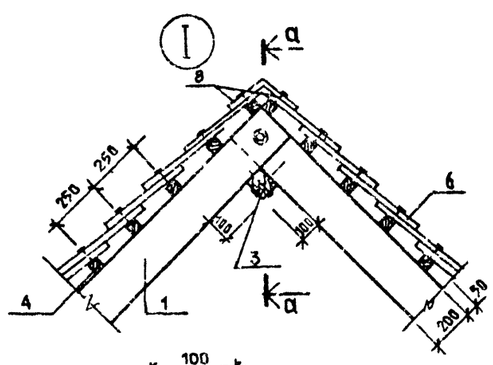

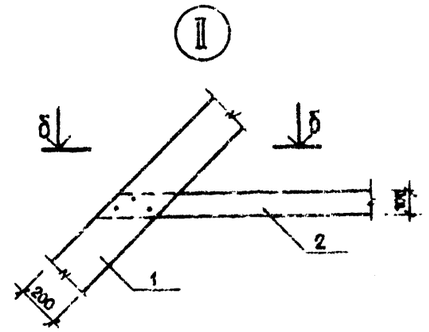

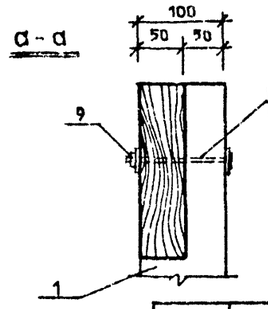

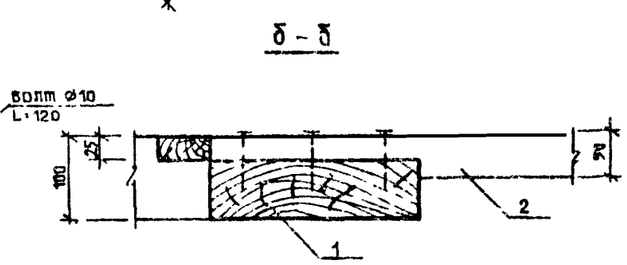

6
9151/2

				ТП503-05-11.85	АС
				Автопавильоны и малые архитектурные формы для применения на дорогах местной сети УССР	
Нач отд.	Гохиян		03.85		
Гл. спец.	Коган		03.85	Беседка тип2	Стадия: Р; Листы: 1; Листов: 16
ГИП	Прядченко		03.85		
Рук гр	Черкасский		03.85		
Проверил	Пузиренко		03.85	Фасад 1-2, Фасад 2-1; Фасад А-Б, Фасад Б-А	Минздорстрой УССР Укргипродор Киев
Составил	Чальцев		03.85		
Нормокон.	Барышев		03.85		

Привязан

Инв. №

Копировал

Формат А2

Альбом II

Типовой проект

РАЗРЕЗ 1-1

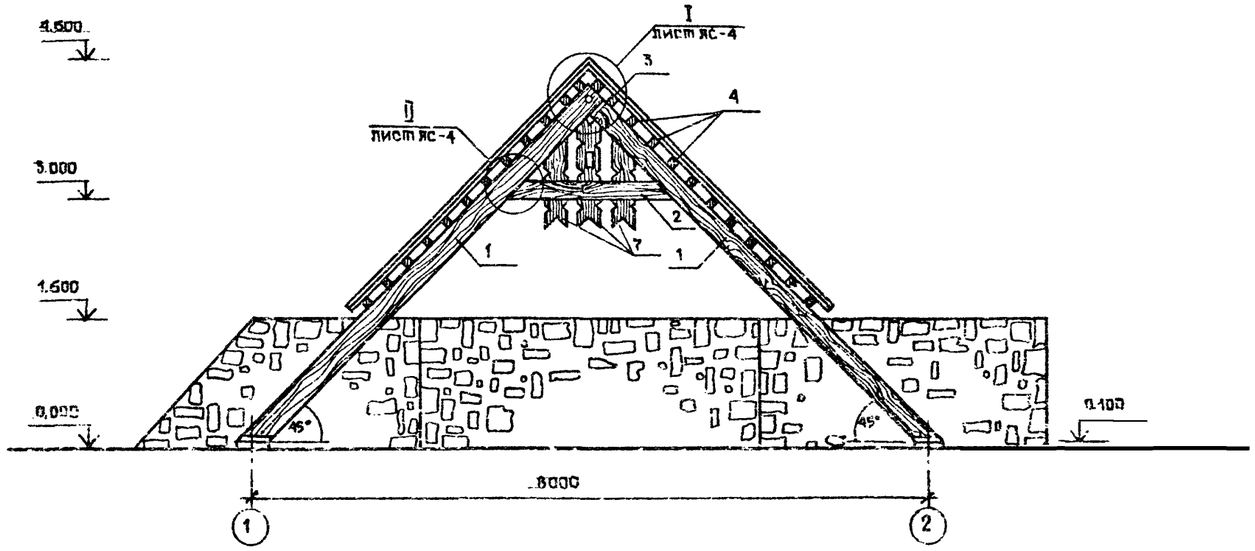

ПЛАН

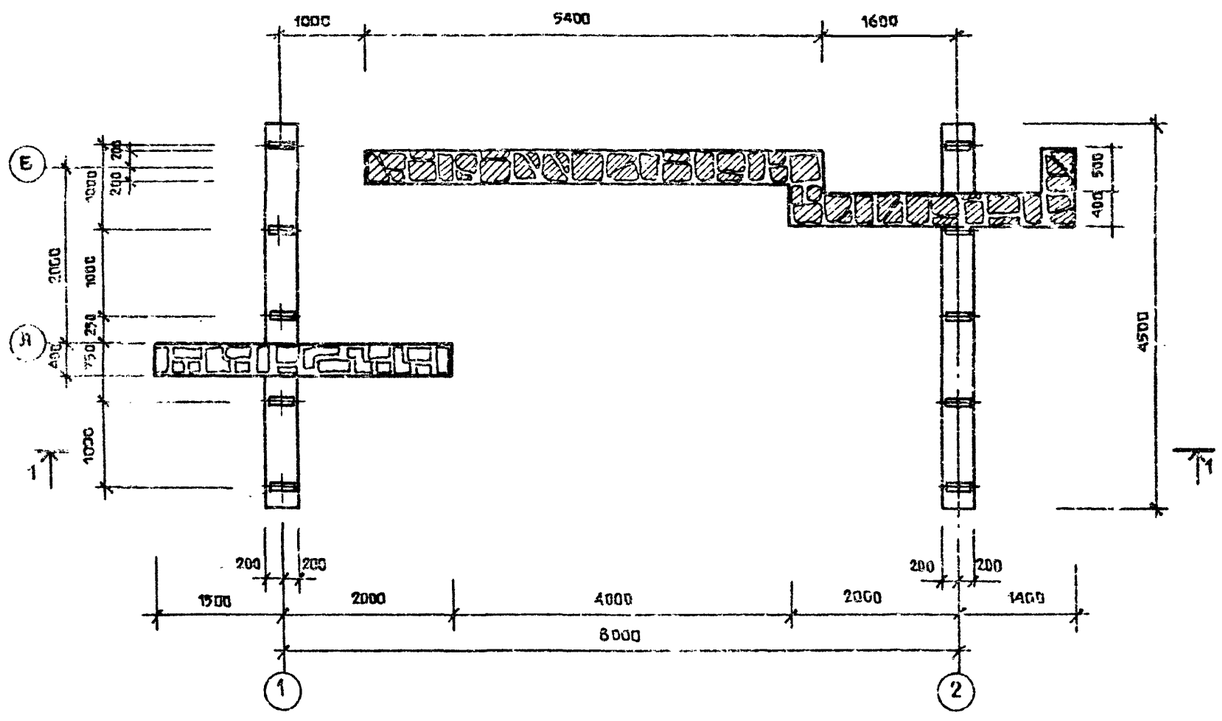

ДЕКОРАТИВНЫЙ ЭЛЕМЕНТ

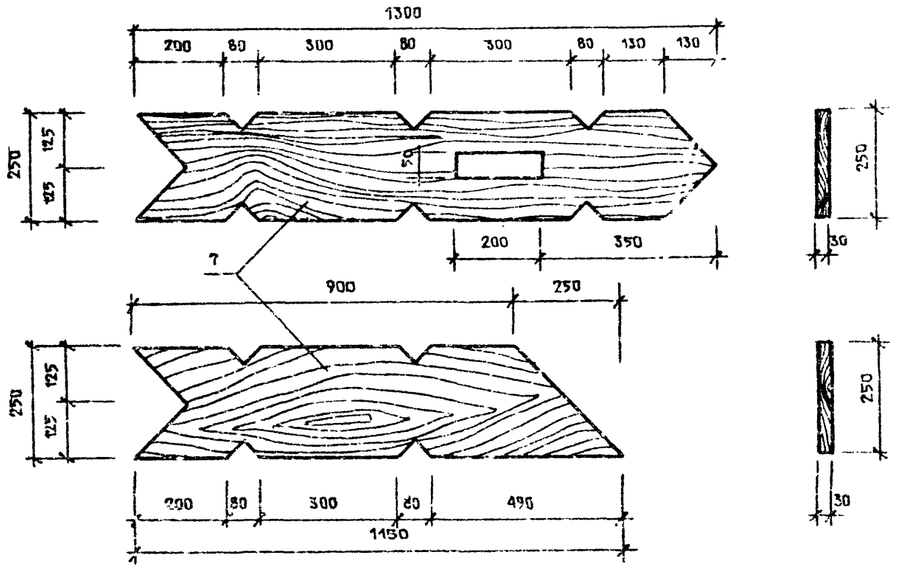

СПЕЦИФИКАЦИЯ ДРЕВЕСИНЫ

поз	наименование	длина мм	сечение мм	кол. шт.	объем м³ 1 шт	объем м³ общий
1	стропильная нога	3000	100×200	10	0,12	1,2
2	стяжка	3000	50×100	10	0,015	0,15
3	коньковый брус	5000	100×100	1	0,07	0,05
4	обрешетка	≈6000	50×50	–	–	4,6
5	лицевая доска	4500	20×150	1	0,012	0,05
6	гонт	450	10×125×450	2000	–	1,1
7	доска декоративная	6200	30×250	–	–	0,03
8	обшивка	5000	30×200	2	0,03	0,06

7
9131/2

Инв.№ подл. | Подпись и дата | Взам.инв.№

Привязан

Инв.№

Нач.отд.	Гохман		03.85
Гл.спец.	Коган		03.85
ГАП	Лазаренко		03.85
Рук.гр.	Черевский		03.85
Проверил	Лазаренко		03.85
Составил	Ильина		03.85
Нормоконт.	Пярыщев		03.85

ТП503-05-11.85 АС

Автопавильоны и малые архитектурные формы для применения на дорогах местной сети УССР

Беседка тип 2

Стадия	Лист	Листов
Р	5	18

Разрез 1-1, план; декоративный элемент

Минавтодорстрой УССР Укргипродор Киев

Копировал

Формат А3

Альбом II

Типовой проект

План фундаментов

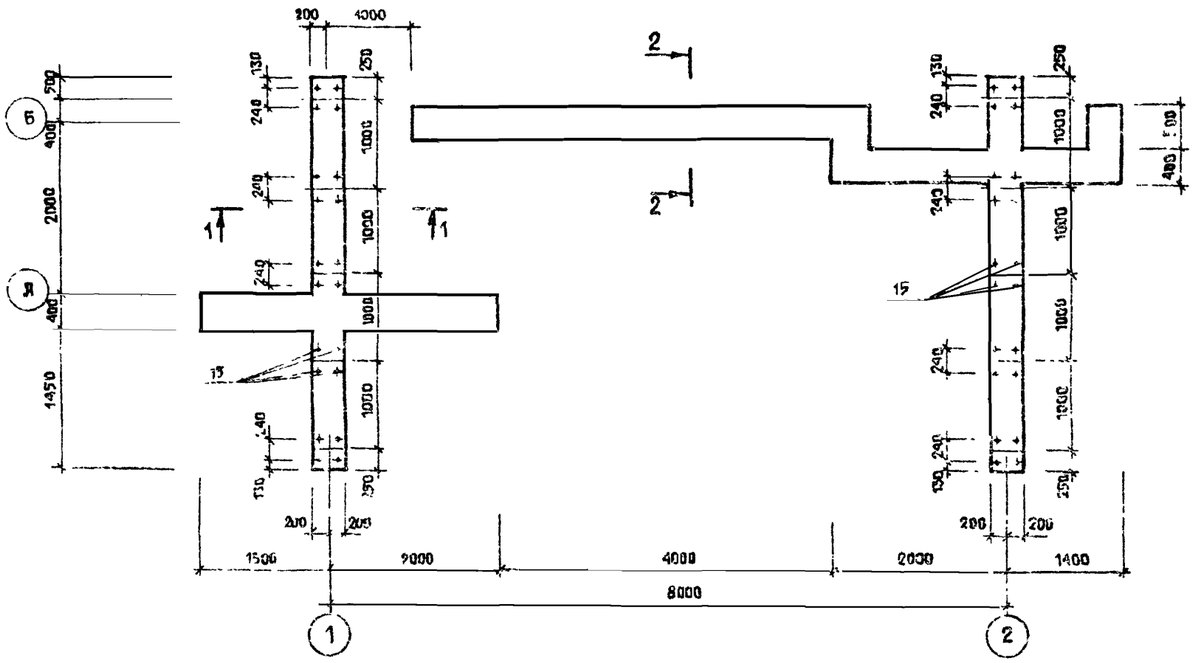

1 - 1

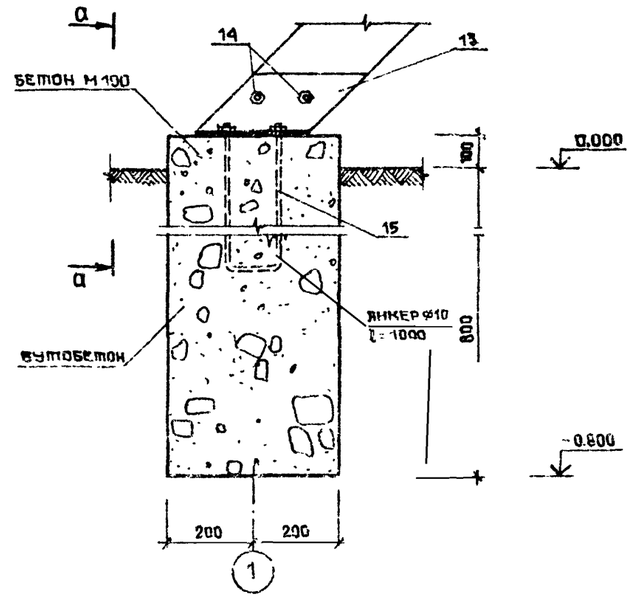

2 - 2

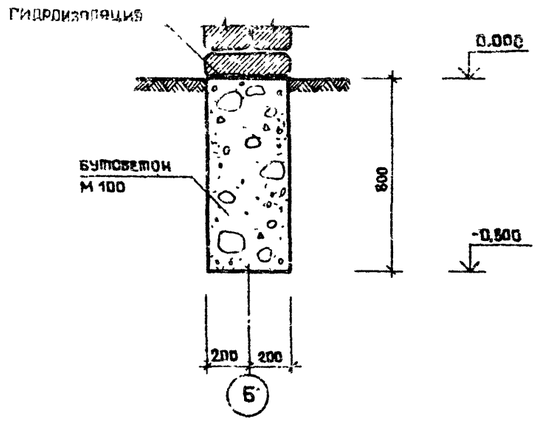

Б - Б

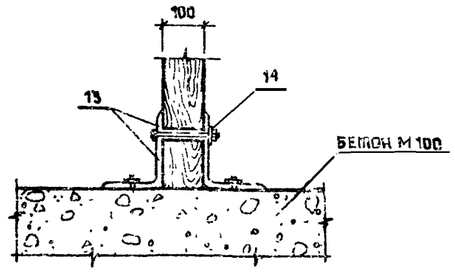

Спецификация элементов сборных изделий

Позиция	Зона	Поз.	Обозначение	Наименование	Кол. шт.	Примечание
		9	ГОСТ 7798-78	Болт ⌀10 l = 120	5	0,43 кг
		10	ГОСТ 5915-78	Гайка	5	0,05 кг
		11	ГОСТ 11371-78	Шайба	5	0,02 кг
		12	ГОСТ 4028-63	Гвоздь ⌀ = 3,0	2 кг	
				Крепление стропил		
		13	ГОСТ 8510-72	L 180×100×10 L = 270	20	10,6
		14	ГОСТ 7798-78	Болт ⌀16 L = 150	20	2,0 кг
		15	ГОСТ 2590-71	⌀10 L = 1000	20	16 кг
		–	ГОСТ 5915-78	Гайки М16	40	0,5 кг.
		–	ГОСТ 11371-78	Шайба 16	40	0,3 кг.

8
9131/2

Привязан

Инв. №

Нач. отд.	Гохман		01.85
Гл. спец.	Коган		01.85
ГИП	Лазаренко		01.85
Рук. гр.	Черкесский		01.85
Проверил	Лазаренко		01.85
Составил	Ильина		01.85
Чертил	Пирышев		01.85

ТП503-05-11.85 АС

Автопавильоны и малые архитектурные формы для применения на дорогах местной сети УССР

Беседка тип 2

Стадия	Лист	Листов
Р	6	18

План фундаментов
Сечения 1-1, 2-2; а-а.

Минздорстрой УССР
Укргипродор
Киев

Копировал

Формат А2

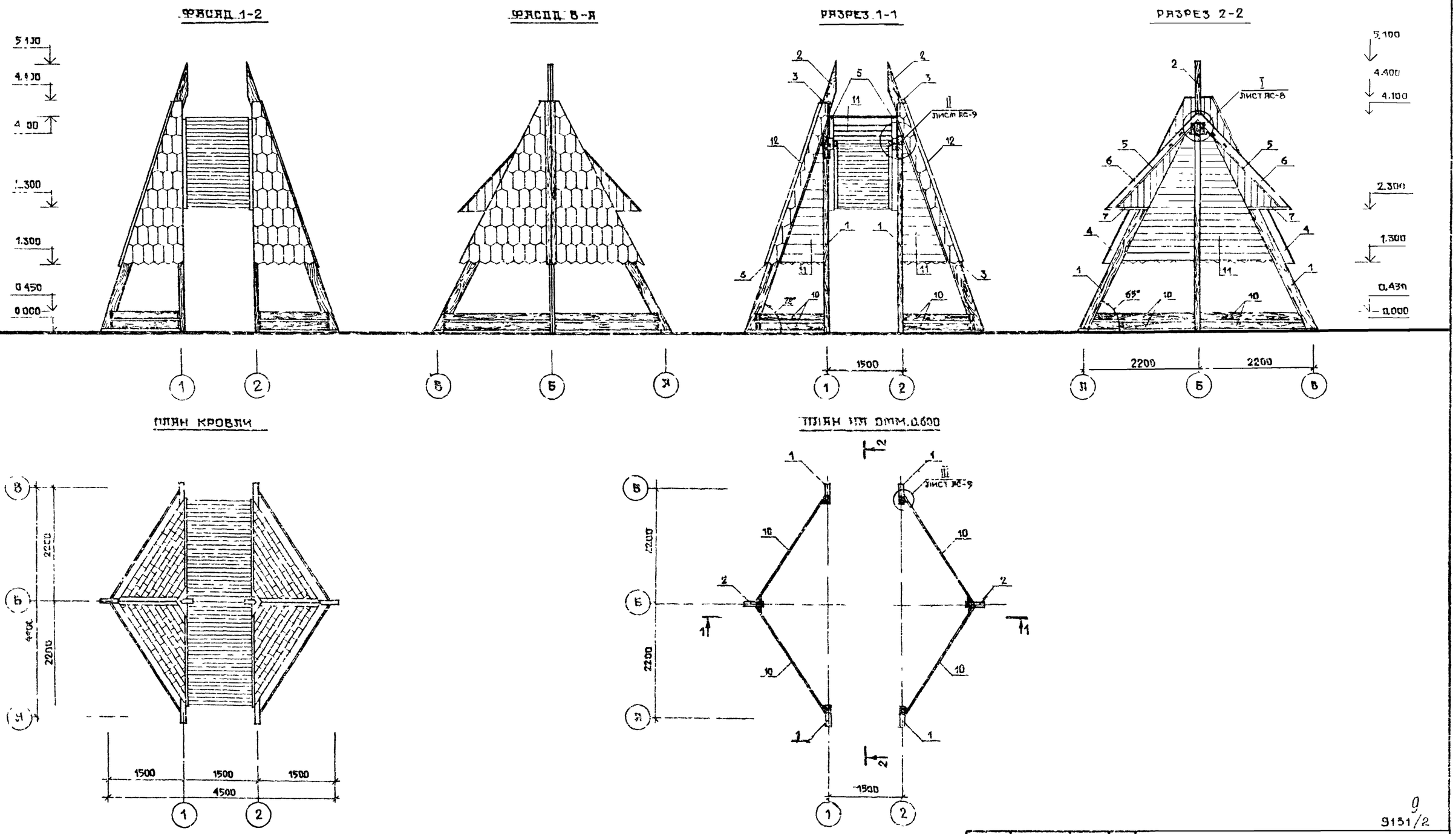

9151/2

ГП503 05-11.85 АС				
АВТОПАВИЛЬОНЫ И МАЛЫЕ АРХИТЕКТУРНЫЕ ФОРМЫ ДЛЯ ПРИМЕНЕНИЯ НА ДОРОГАХ ЛЕСНОЙ СЕТИ УССР				
БЕСЕДКА ТИП 3	СТАДИЯ	ЛИСТ	ЛИСТОВ	
	Р	7	18	
ФАСАДЫ 1-2 В, А РАЗРЕЗЫ 1-1, 2-2 ПЛАН КРОВЛИ, ПЛАН НА ОТМ. 0.600	МИНДОРСТРОЙ УКРЕМПРОДОРСКИЙ			
ЧАЧ.ОТД. ГОХМАН				
ГЛ.СПЕЦ. КОРАН				
ГАП ЛАЗАРЕНКО				
ЗАВ.СР. ЧЕРНОВСКИЙ				
ПРОВЕРИЛ ЛАЗАРЕНКО				
СОСТАВИЛ ИЛЬИНЬ				
ЧОРМОКОН ПАРЫШЕВ				

ПРИВЯЗАН

ИНВ. №

КОПИРОВАЛ

ФОРМАТ А2

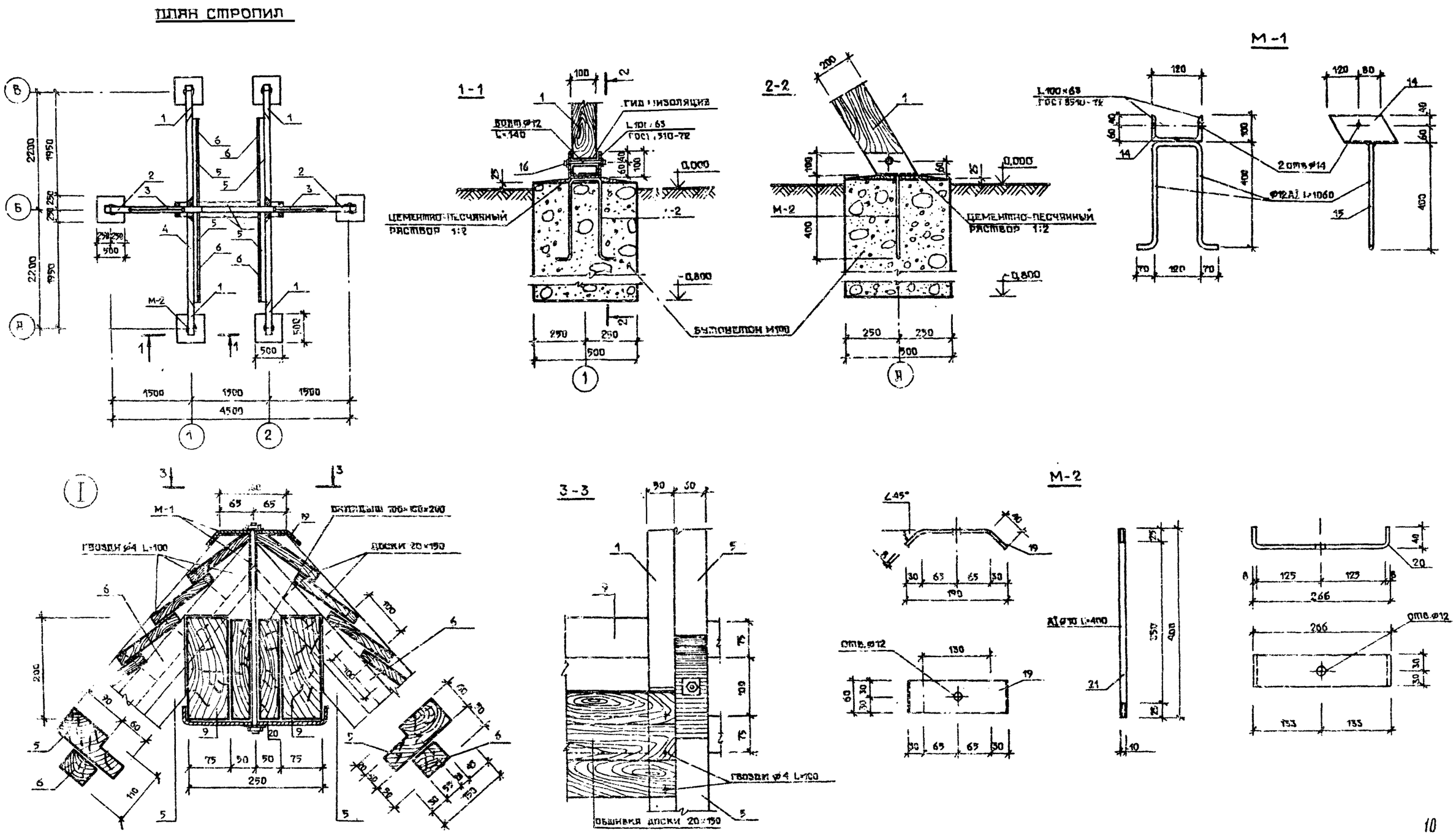

10
9131/2

				ТП503-05-11.85		АС
				АВТОПАВИЛЬОНЫ И МАЛЫЕ АРХИТЕКТУРНЫЕ ФОРМЫ ДЛЯ ПРИМЕНЕНИЯ НА ДОРОГАХ МЕСТНОЙ СЕТИ УССР		
				БЕСЕДКА ТИП 3	СТАДИЯ	ЛИСТ	ЛИСТОВ
					Р	8	18
				ПЛАН СТРОПИЛ; УЗЕЛ I; СЕЧЕНИЯ 1-1; 2-2; 3-3	МИНАВТОДОР УССР УКРГИПРОДОР КИЕВ		

НАЧ. ОТД.	ГОХМАН		03.85
ГЛ. СПЕЦ.	ХОГАН		03.85
ГЛ. П	ПАЗАРЕНКО		03.85
РУК. ГР.	ЧЕРКАССКИЙ		03.85
ПРОВЕРИЛ	ПАЗАРЕНКО		03.85
СОСТАВИЛ	ИЛЬИНА		03.85
НОРМОКОН.	ПАРЫШЕВ		03.85

ПРИВЯЗАН

ИНВ. №

КОПИРОВАЛ

ФОРМАТ А2

ТИПОВОЙ ПРОЕКТ

АЛЬБОМ II

ИНВ. № ПОДЛ. | ПОДПИСЬ И ДАТА | ВЗАМ. ИНВ. №

II

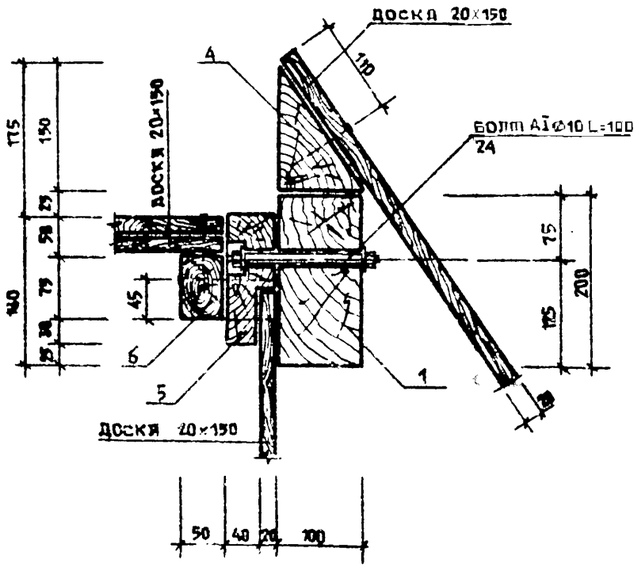

III

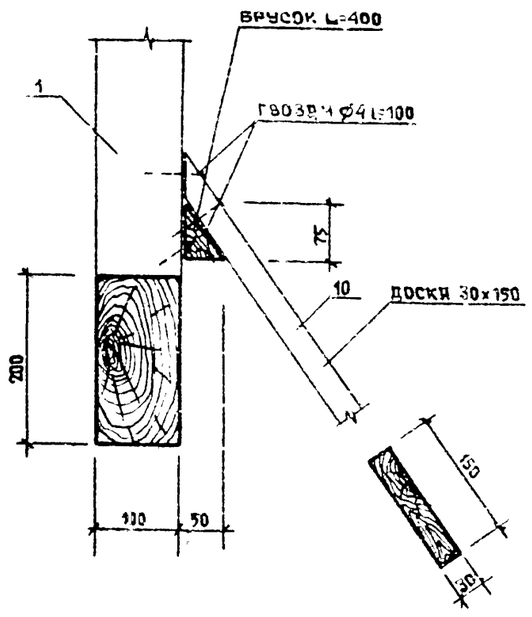

СПЕЦИФИКАЦИЯ ДРЕВЕСИНЫ

ПОЗ.	НАИМЕНОВАНИЕ	ДЛИНА ММ	СЕЧЕНИЕ ММ	КОЛ. ШТ.	ОБЪЕМ, М³ 1 шт	ОБЩИЙ
1	2	3	4	5	6	7
1	БРУС	4850	100×200	4	0.10	0.2
2	БРУС	5500	100×200	2	0.11	0.22
3	БРУС	3500	$\frac{100\times50}{2}$	2	0.017	0.034
4	БРУС	3500	100×160	4	0.026	0.10
5	БРУС	2400	60×150	4	0.02	0.08
6	БРУС	2250	50×75	4	0.008	0,032
7	БРУС	755	30×40	4	0.001	0.004
8	БРУС	200	50×75	4	0.0004	0.0016
9	БРУС	200	75×200	2	0.03	0.06
10	ДОСКА	2600	30×150	8	0.01	0.08
11	ДОСКА	40 000 000	20×150	—	1.5	1.5
12	ДОСКА	3250	20×100	4	0.001	0.004
13	ДОСКА	700	12×140	—	0.001	1.00

СПЕЦИФИКАЦИЯ ЭЛЕМЕНТОВ СТАЛЬНЫХ ИЗДЕЛИЙ

ФОРМАТ	ЗОНА	ПОЗ	ОБОЗНАЧЕНИЕ	НАИМЕНОВАНИЕ	КОЛ. ШТ.	ПРИМЕЧ.
1	2	3	4	5	6	7
				М-1		
		14	ГОСТ 8510-72*	L 100×63 L=200	12	1.79 кг
		15	ГОСТ 2590-71	AI Ø12 L=1060	6	5,34 кг
		16	ГОСТ 7798-78	БОЛТ Ø12 L=140	6	0,6 кг
		17	ГОСТ 5915-78	ГАЙКА	6	0.1 кг
		18	ГОСТ 11371-78	ШАЙБА	6	0.04 кг
				М-2		
		19	ГОСТ 19904-74	СТАЛЬ δ=8 L=170	2	12.56 кг
		20	ГОСТ 19904-74	СТАЛЬ δ=8 L=270	2	17,58 кг
		21	ГОСТ 2590-71*	AI Ø10 L=400	2	0,72 кг
		22	ГОСТ 5915-78	ГАЙКА	4	0.04 кг
		23	ГОСТ 11371-78	ШАЙБА	4	0.01 кг
		24	ГОСТ 2590-71*	БОЛТ AI Ø10 L=180	4	
		25	ГОСТ 5915-78	ГАЙКА	4	0,04 кг
		26	ГОСТ 11371-78	ШАЙБА	4	0.01 кг
		27	ГОСТ 4028-63	ГВОЗДИ		5.0 кг

9131/2

ПРИВЯЗАН

ИНВ. №

НАЧ. ОТД.	ГОХМАН		03.85
ГЛ. СПЕЦ.	КОГАН		03.85
ГАП	ЛАЗАРЕНКО		03.85
РУК. ГР.	ЧЕРКАССКИЙ		03.85
ПРОВЕРИЛ	ЛАЗАРЕНКО		03.85
СОСТАВИЛ	ИЛЬИНА		03.85
НОРМОКОН	ПАРЫШЕВ		03.85

ТП503-05-11.85 АС

АВТОПАВИЛЬОНЫ И МАЛЫЕ АРХИТЕКТУРНЫЕ ФОРМЫ ДЛЯ ПРИМЕНЕНИЯ НА ДОРОГАХ МЕСТНОЙ СЕТИ УССР

БЕСЕДКА ТИП 3

СТАДИЯ	ЛИСТ	ЛИСТОВ
Р	9	18

УЗЛЫ II, III СПЕЦИФИКАЦИЯ ДРЕВЕСИНЫ

МИНДОРСТРОЙ УССР УКРГИПРОДОР КИЕВ

КОПИРОВАЛ

ФОРМАТ А2

ТИПОВОЙ ПРОЕКТ АЛЬБОМ II

ФАСАД 1-2

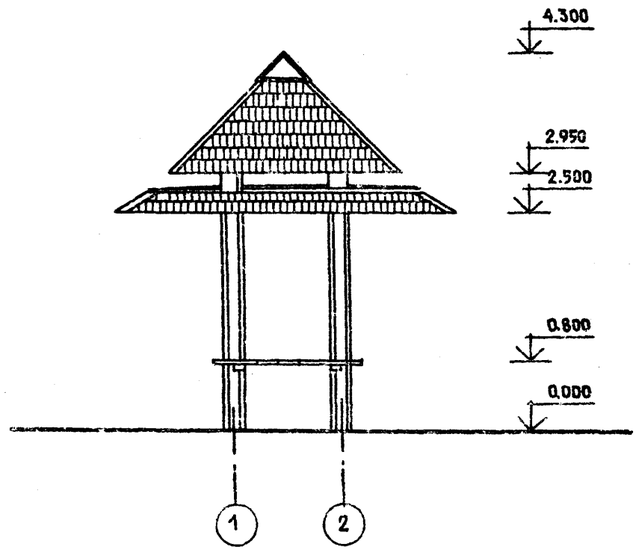

ФАСАД А-Б

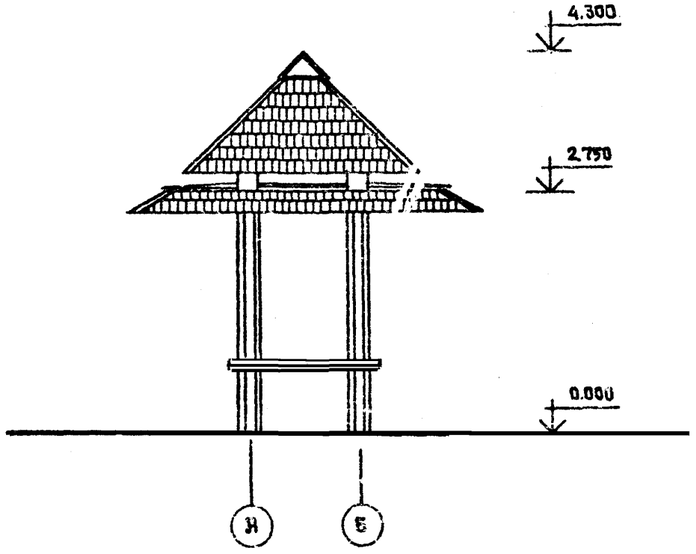

I

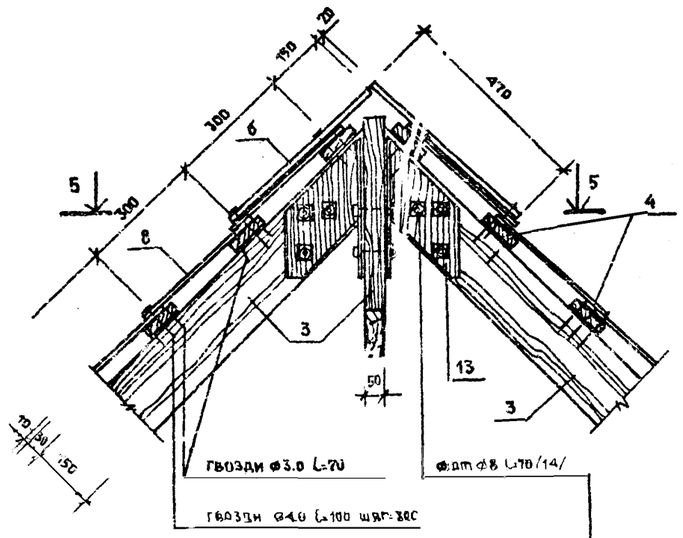

5-5

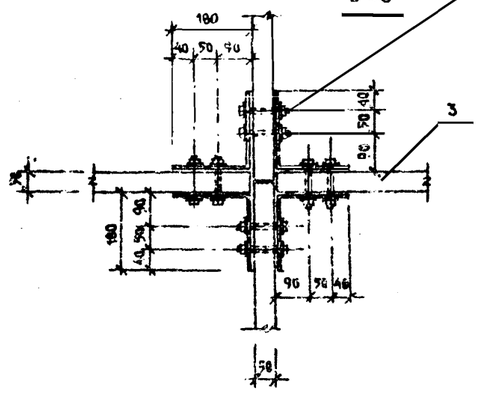

ПЛАН

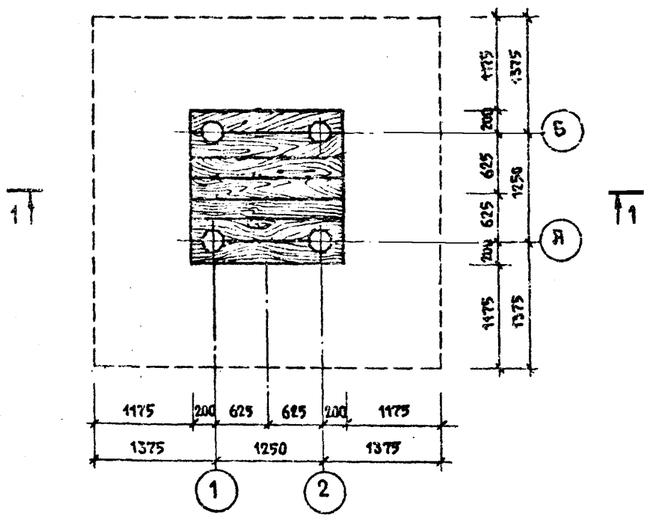

12
9131/2

				ТП503-05-11.85		АС	
				АВТОПАВИЛЬОНЫ И МАЛЫЕ АРХИТЕКТУРНЫЕ ФОРМЫ ДЛЯ ПРИМЕНЕНИЯ НА ДОРОГАХ МЕСТНОЙ СЕТИ УССР			
				БЕСЕДКА ТИП 4	СТАДИЯ	ЛИСТ	ЛИСТОВ
					Р	10	18
				ФАСАД 1-2; ФАСАД А-Б ПЛАН; УЗЕЛ I	МИНВОСТРОЙ УССР УКРГИПРОДОР КИЕВ		

НАЧ. ОТД.	ГОХМАН		03.85
ГЛ. СПЕЦ.	КОГАН		03.85
ДАП	ЛАЗАРЕНКО		03.85
РУК. ГР.	ЧЕРНЯВСКИЙ		03.85
ПРОВЕРИЛ	ЛАЗАРЕНКО		03.85
СОСТАВИЛ	ИЛЬИНА		03.85
НОРМОКОНТ.	ПЫРЫШЕВ		03.85

ПРИВЯЗАН

ИНВ. №

КОПИРОВАЛ

ФОРМАТ А2

Инв. № подл. | Подпись и дата | Взам. инв. №

ТИПОВОЙ ПРОЕКТ

АЛЬБОМ II

РАЗРЕЗ 5-5

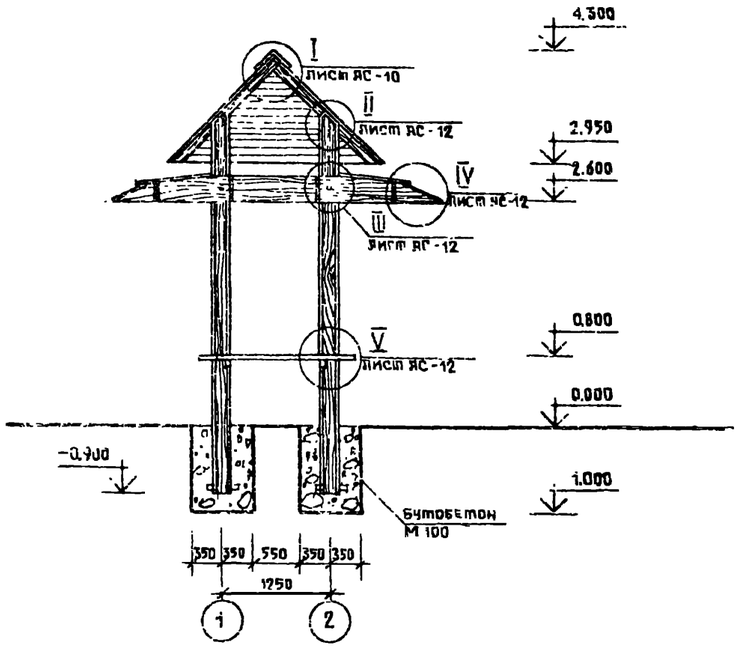

ПЛАН ФУНДАМЕНТОВ

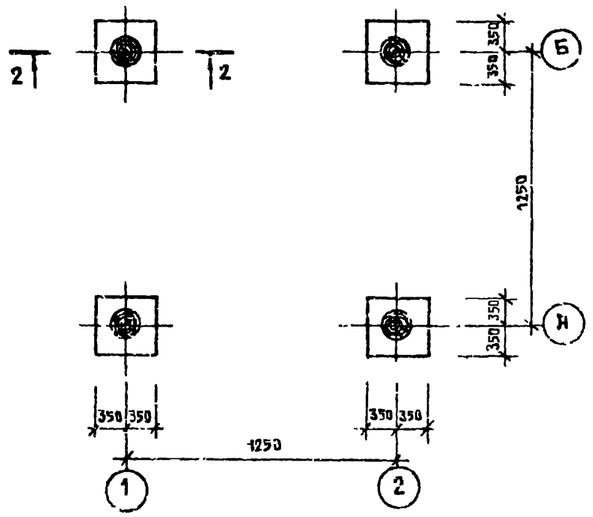

2-2

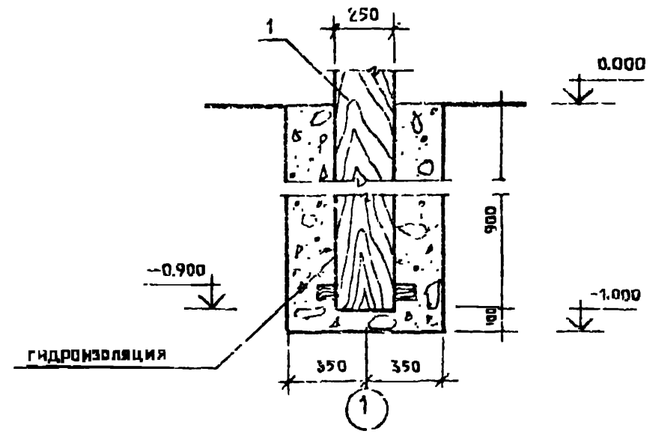

ПЛАН КРОВЛИ

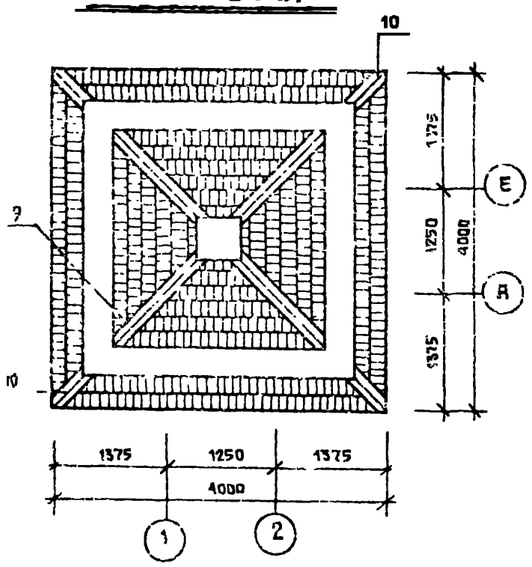

КРЕПЕЖНЫЙ ЭЛЕМЕНТ

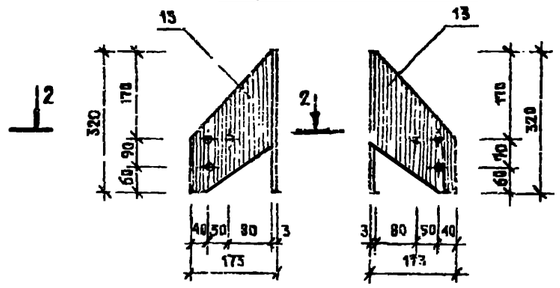

2-2

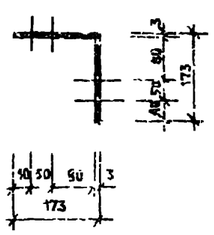

СПЕЦИФИКАЦИЯ ЭЛЕМЕНТОВ СТАЛЬНЫХ ИЗДЕЛИЙ

Формат	Зона	Поз.	Обозначение	Наименование	Кол.	Примечание
		13	ГОСТ 19903-74	— δ=30 L=400	4	9,2 кг
		14	ГОСТ 7798-70	Болт ⌀8 L=70	8	4,25 кг
		—	ГОСТ 5915-70	Гайка	8	0,996 кг
		—	ГОСТ 11371-68	Шайба	16	0,064 кг
		15	ГОСТ 7798-70	Болт ⌀12 L=330	8	5,632 кг
		-	ГОСТ 5915-70	Гайка	8	0,096 кг
		-	ГОСТ 11371-68	Шайба	16	0,064 кг
		-	ГОСТ 4028-63	Гвозди ⌀30	-	1,98 кг
			— " —	Гвозди ⌀40	-	1,9 кг
		16	ГОСТ 7798-70	Ерш ⌀80 L=100	4	0,156 кг

РАСХОД БУТОБЕТОНА НА ФУНДАМЕНТ — 1,96 м³

13
9131/2

Нач. отд.	Гохман		03.85	ТП503-05-11.85 АС
Гл. спец.	Коган		03.85	Автопавильоны и малые архитектурные формы для применения на дорогах местной сети УССР
Гл. инж.	Лазаренко		03.85	Беседка тип 4
Рук. груп.	Чернявский		03.85	
Проверил	Лазаренко		03.85	Разрез 5-5; план кровли, план фундаментов.
Составил	Ильина		03.85	Миндорстрой УССР Укргипродор Киев
Нормокон.	Парышев		03.85	

Стадия: Р | Лист: 11 | Листов: 18

Копировал

Формат А2

Инв. №1

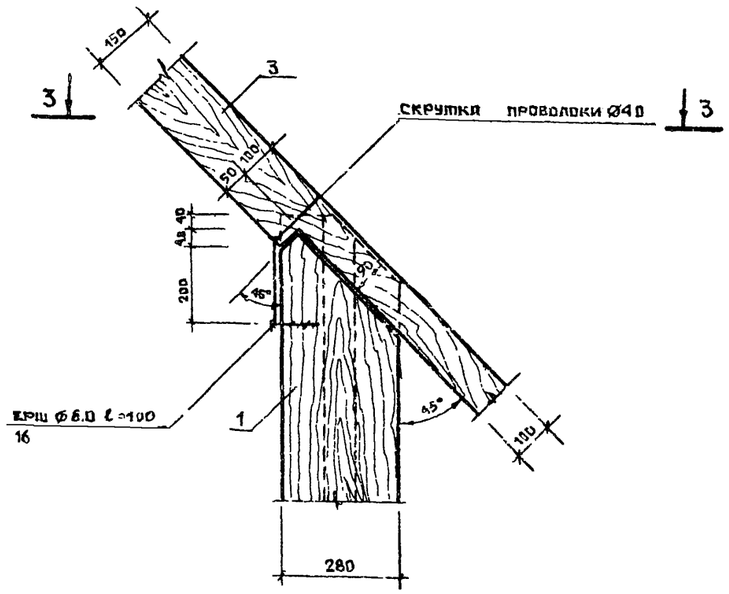

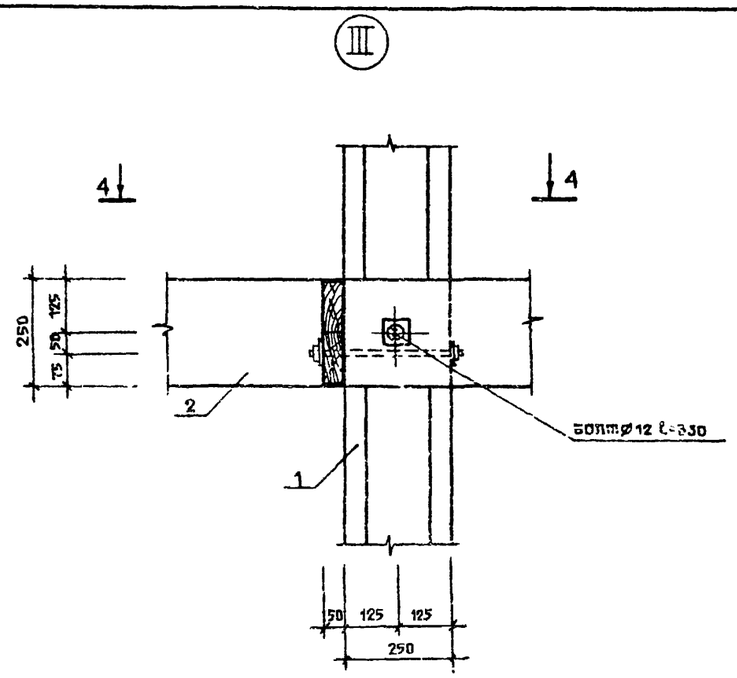

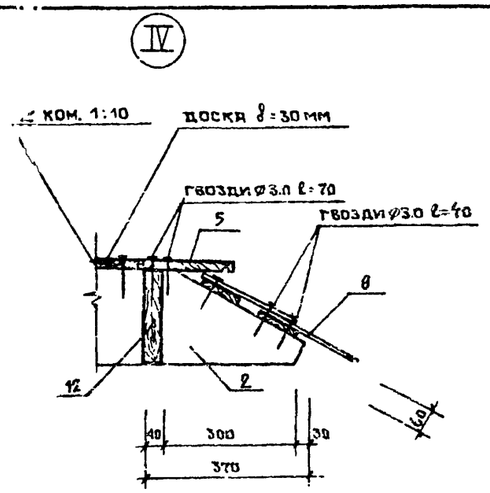

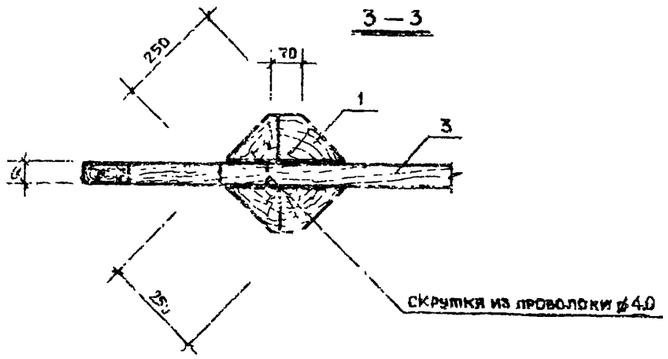

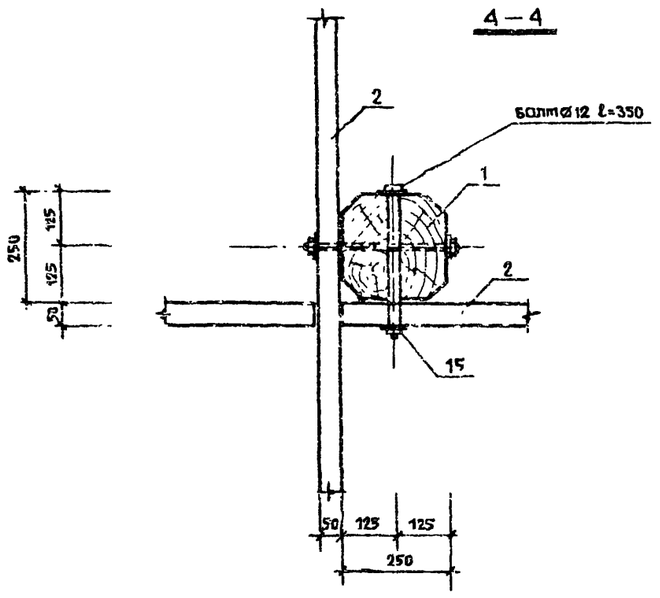

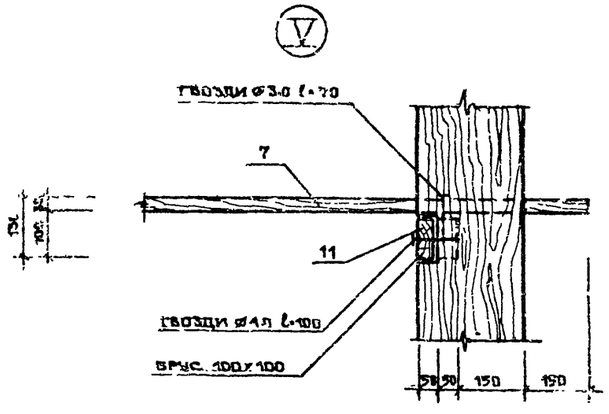

СПЕЦИФИКАЦИЯ ДРЕВЕСИНЫ

ПОЗ.	НАИМЕНОВАНИЕ	СЕЧЕНИЕ мм	ДЛИНА мм	К-ВО шт.	ОБЪЕМ, м³ 1 шт.	ОБЪЕМ, м³ общ.
1	СТОЙКА	250×250	4500	4	0.28	1.125
2	КРЕПЕЖНАЯ ДОСКА	50×250	4000	4	0,05	0,2
3	РАСКОСЫ	50×150	1750	4	0,012	0,05
4	ПОРЕШЕТКА	25×100	6300	—	—	0,16
5	ДОСКА	25×100	2800	—	—	0,07
6	ДОСКА	20×100	150÷500	—	—	0,01
7	ДОСКА	30×200	1750	10	0,01	0,1
8	ГОНТ			12,6 м²	—	—
9	КОНЬКОВАЯ ДОСКА	20×100	1750	8	0,035	0,28
10	КОНЬКОВАЯ ДОСКА	20×100	500	8	0.001	0,008
11	БРУС	100×100	1700	2	0,017	0,034
12	ДОСКА	40×200	3000	4	0,08	0,24
					ВСЕГО	1.277

14
9131/2

НАЧ. ОТД.	ГОХМАН		03.85
ГЛ. СПЕЦ.	КОГАН		03.85
ГРП	ПАЗАРЕНКО		03.85
РУК. ГР.	ЧЕРКАССКИЙ		03.85
ПРОВЕРИЛ	ПАЗАРЕНКО		03.85
СОСТАВИЛ	ИЛЬИНА		03.85
НОРМОКОНТ	ПАРЫШЕВ		03.85

ПРИВЯЗАН

ТП 503-05-11.85 АС

АВТОПАВИЛЬОНЫ И МАЛЫЕ АРХИТЕКТУРНЫЕ ФОРМЫ ДЛЯ ПРИМЕНЕНИЯ НА ДОРОГАХ МЕСТНОЙ СЕТИ УССР

БЕСЕДКА ТИП 4

СТАДИЯ	ЛИСТ	ЛИСТОВ
Р	12	16

УЗЛЫ I, II, III
СПЕЦИФИКАЦИЯ ДРЕВЕСИНЫ

МИНДОРСТРОЙ УССР
УКРГИПРОДОР
КИЕВ

КОПИРОВАЛ

ФОРМАТ А2

АЛЬБОМ II

ТИПОВОЙ ПРОЕКТ

Альбом II

Типовой проект

ФАСАД 1-5

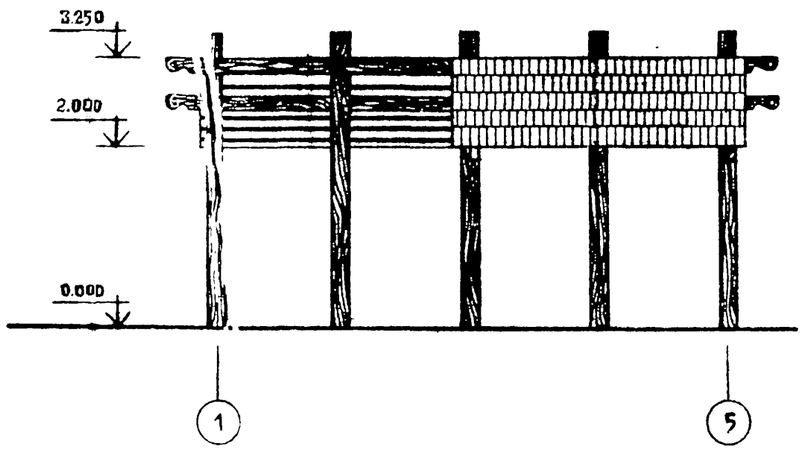

РАЗРЕЗ 1-1

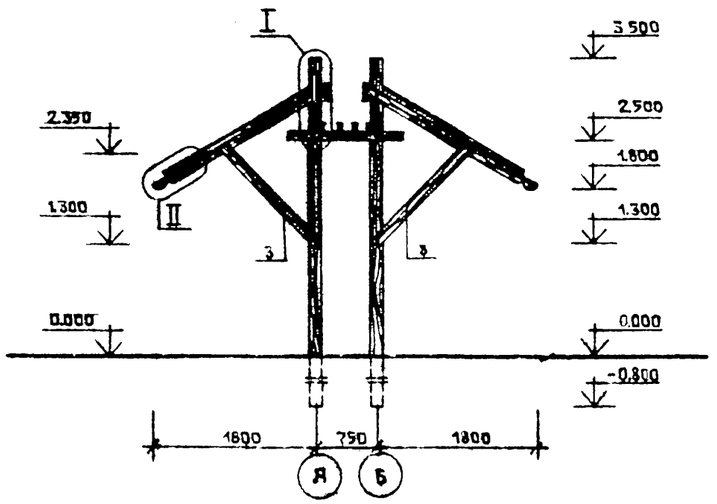

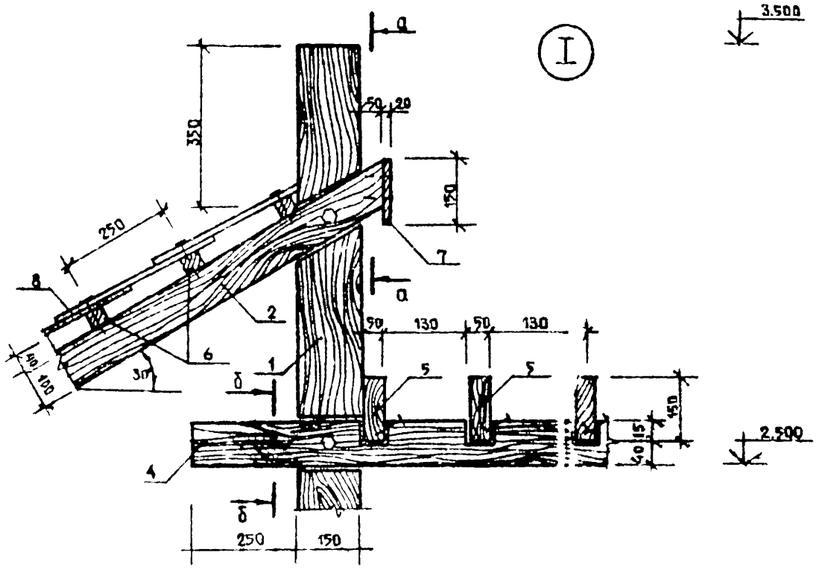

ПЛАН

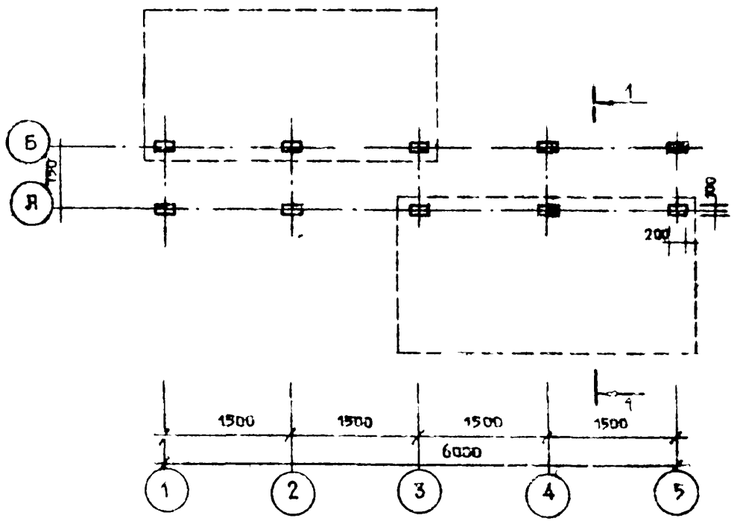

а-а

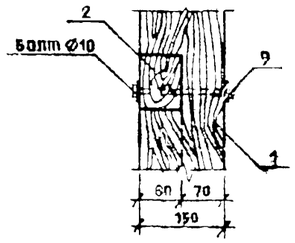

б-б

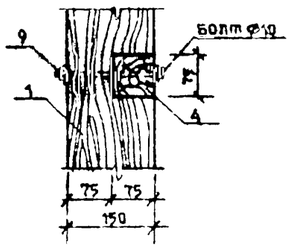

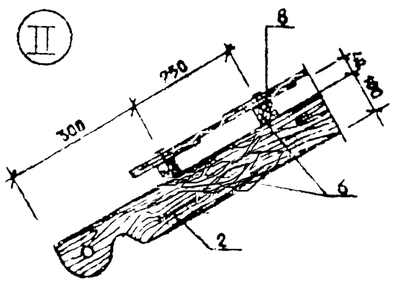

СПЕЦИФИКАЦИЯ ДРЕВЕСИНЫ

Поз.	Наименование	Сечение мм	Длина мм	Кол шт	Объем, м³ 1 шт	Объем, м³ общий
1	Стойки	150×200	4300	10	0,13	1.3
2	Стропила	80×100	2300	6	0,02	0,12
3	Подкос	80×100	1500	6	0,012	0,07
4	Брусок	75×75	1400	5	0,008	0,04
5	Доска	50×150	3000	8	0,007	0,056
6	Обрешетка	40×40	3400	16	0,005	0.08
7	Лицевая доска	20×150	4000	2	0,012	0,024
8	Гонт	10×120×450	—	280		0.04

СПЕЦИФИКАЦИЯ ЭЛЕМЕНТОВ СТАЛЬНЫХ ИЗДЕЛИЙ

Формат	Зона	Поз	Обозначение	Наименование	Кол	Примеч
		9	ГОСТ 7798-78	Болт Ø10 ℓ=160	20	1.60 кг
		—	ГОСТ 5915-78	Гайка М10	20	0.02 кг
		—	ГОСТ 11371-78	Шайба 10	40	0.008 кг
		—	ГОСТ 4028-63	Гвозди	—	3 кг

15
9131/2

Нач отд	Гохман		03.85
Гл спец	Коган		03.85
Гап	Лазаренко		03.85
Рук гр	Черкасский		03.85
Проверил	Лазаренко		03.85
Состав	Ильина		03.85
Нормок	Парышев		03.85

ТП503-05-11 85 АС

Автопавильоны и мр'ные архитектурные формы для применения на дорогах местной сети УССР

Беседка тип 5

Стадия	Лист	Листов
Р	15	18

Фасад 1-5. План; разрез 1-1; узел I; II; деталь 1 деталь 2.

Миндорстрой УССР Укргипродор Киев

Привязан

Инв №

Копировал

Формат А2

ТИПОВОЙ ПРОЕКТ

АЛЬБОМ II

ФАСАД 1 — 3

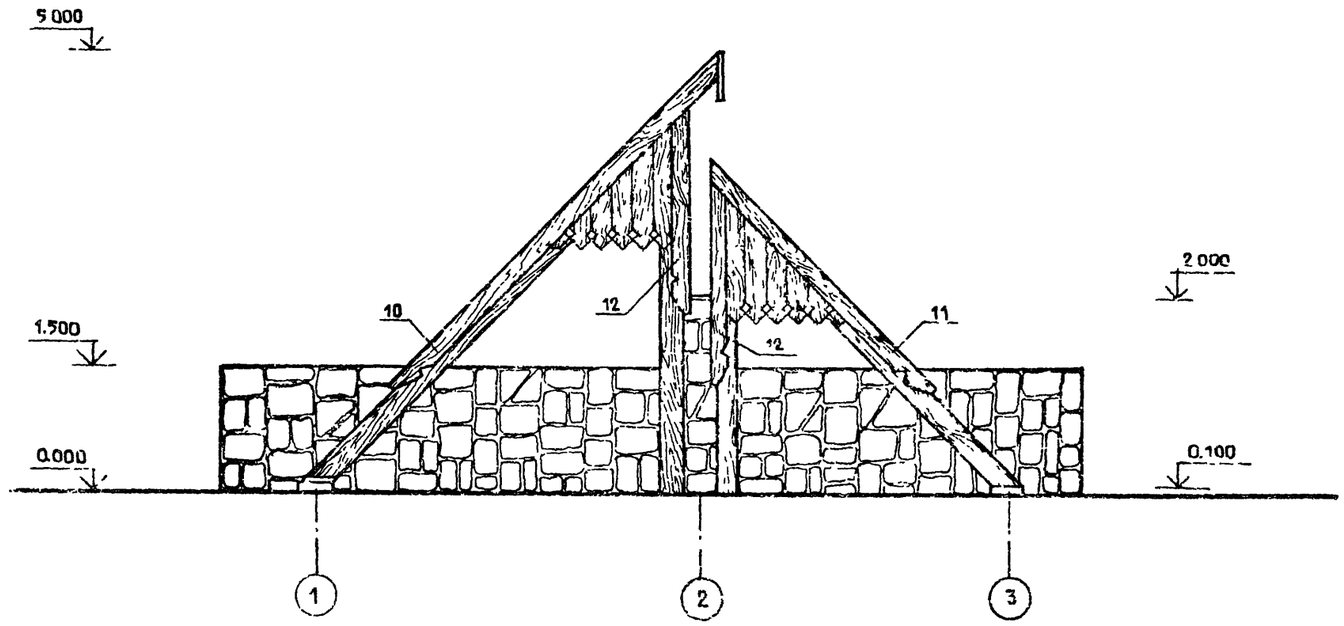

ФАСАД А - Б

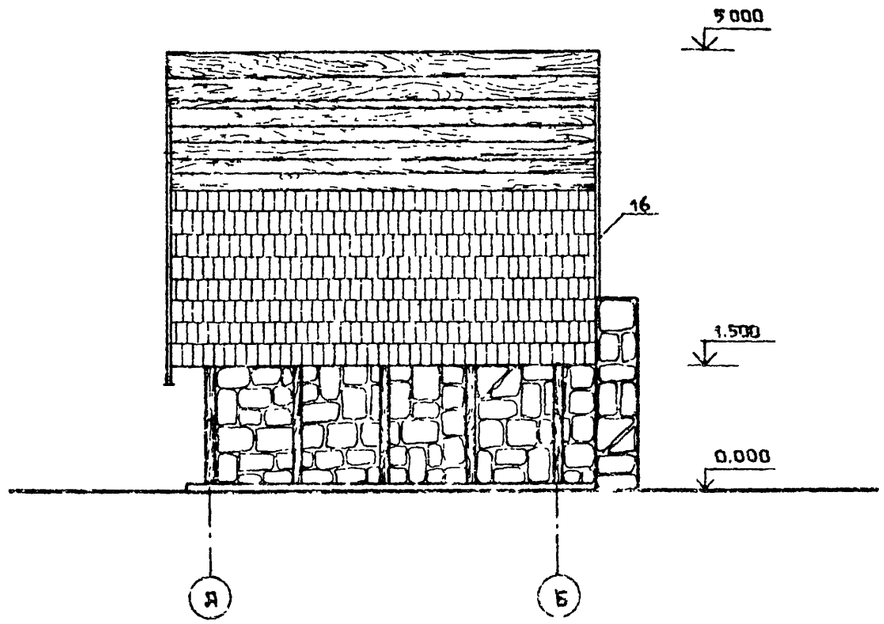

ПЛАН

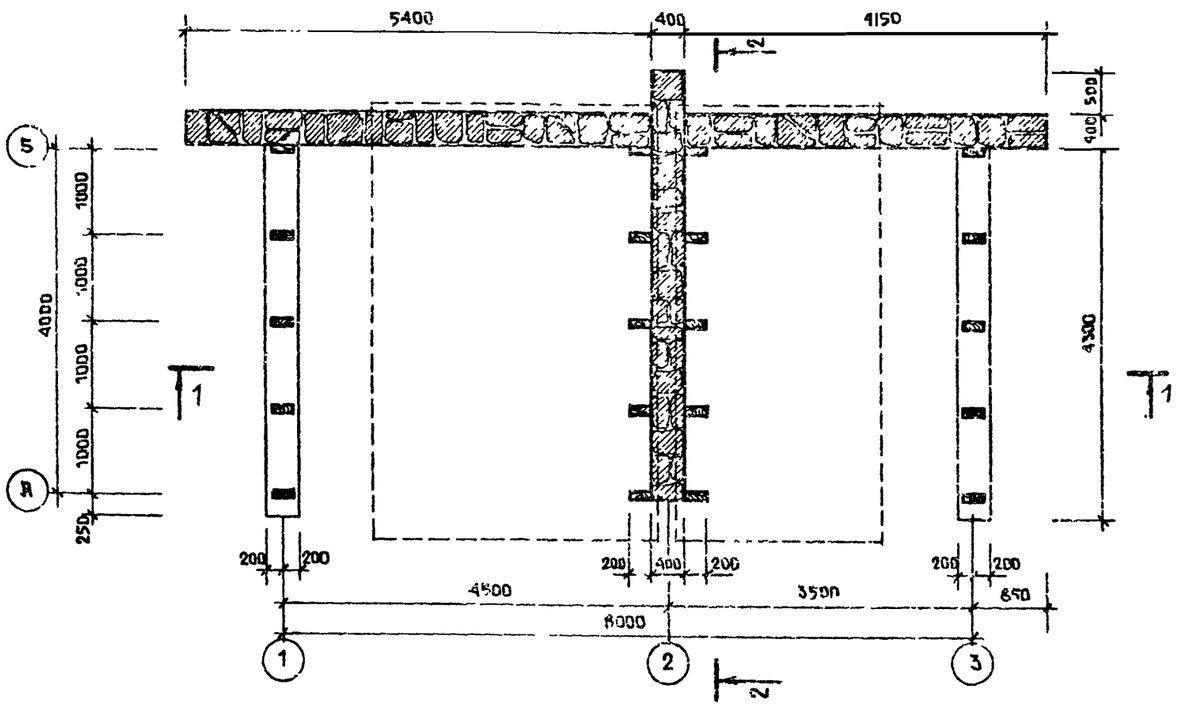

ДЕКОРАТИВНЫЙ ЭЛЕМЕНТ

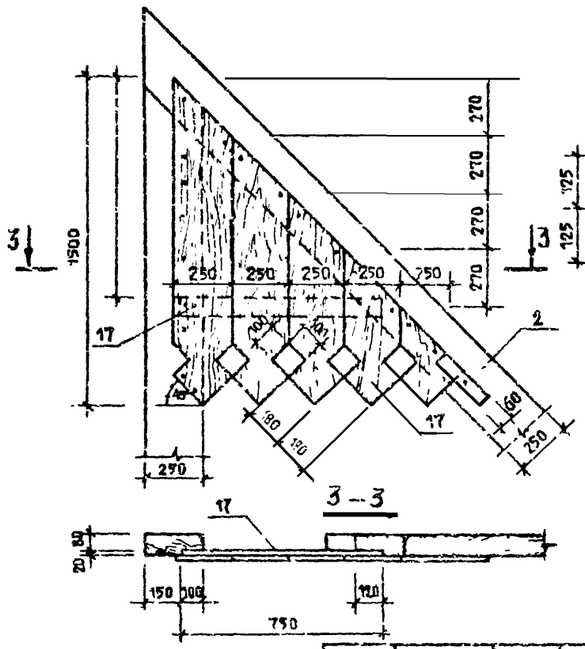

ДЕКОРАТИВНЫЙ ЭЛЕМЕНТ

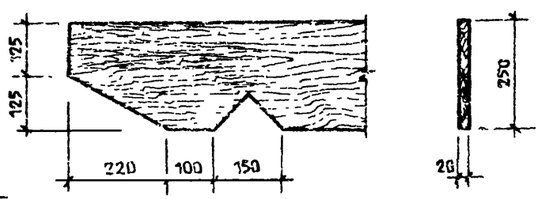

16
9131/2

				ТП503 05-11.85	АС
				Автопавильоны и малые архитектурные формы для применения на дорогах местной сети УССР	
				БЕСЕДКА тип 6	Стадия: Р; Лист: 14; Листов: 18
				ФАСАД 1-3, ФАСАД А-Б; ПЛАН ДЕКОРАТИВНЫЙ ЭЛЕМЕНТ	МИНДОРСТРОЙ УССР УКРГИПРОДОР

НАЧ. ПТД	ГОХМАН		05.85
ГЛ. СПЕЦ.	КОГАН		05.85
ГАП	ЛАЗАРЕНКО		05.85
РУК. ГР.	ЧЕРКАССКИЙ		05.85
ПРОВЕРИЛ	ЛАЗАРЕНКО		05.85
СОСТАВИЛ	ИЛЬИНА		05.85
НОРМОКОН	ПАРЫШЕВ		05.85

ПРИВЯЗАН

ИНВ. №

КОПИРОВАЛ

ФОРМАТ А2

РАЗРЕЗ 1-1

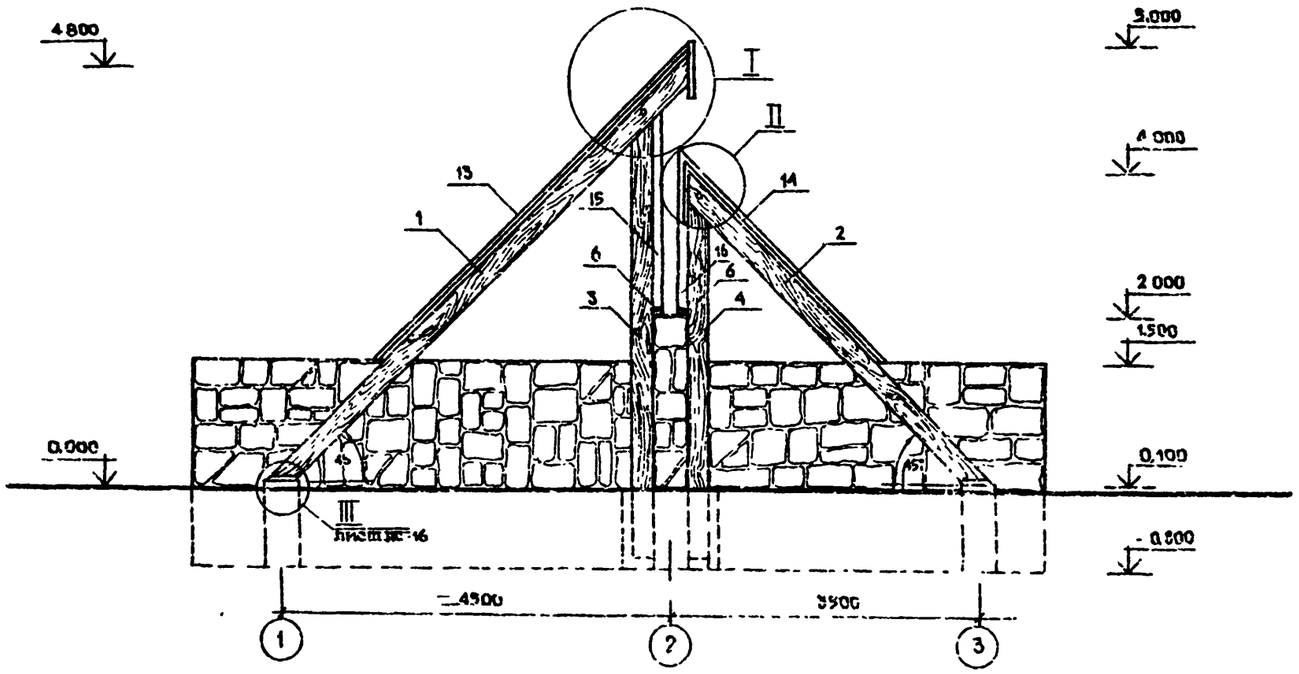

РАЗРЕЗ 2-2

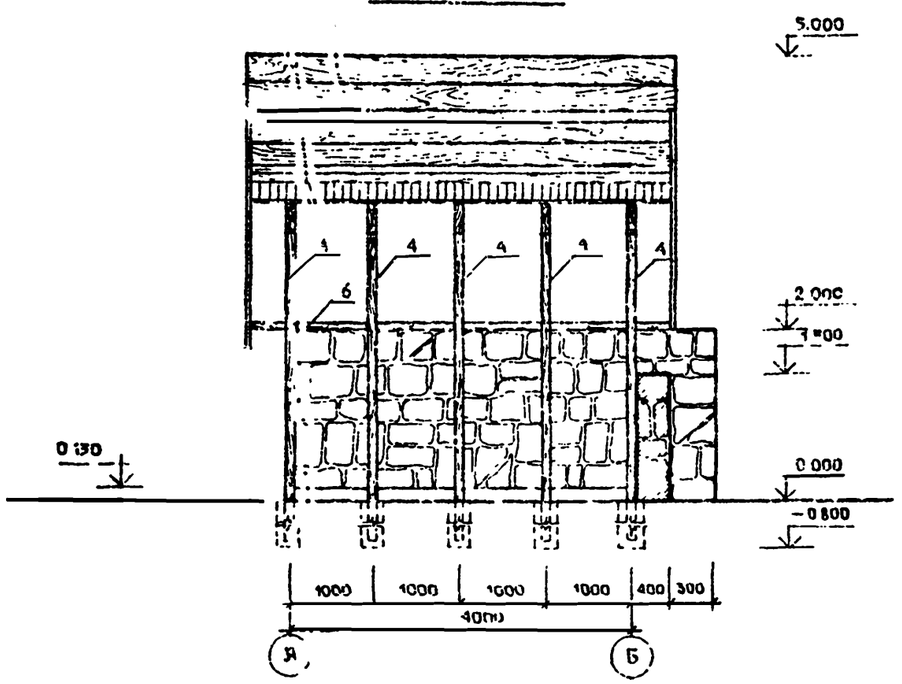

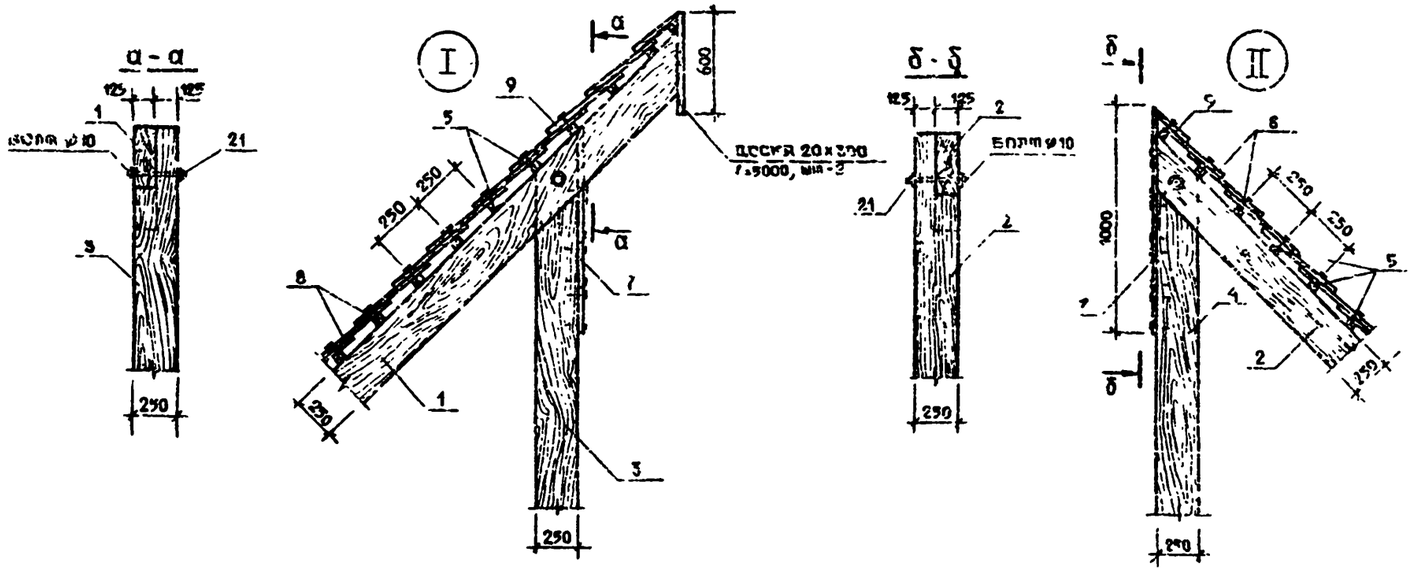

СПЕЦИФИКАЦИЯ ДРЕВЕСИНЫ

ПОЗ.	НАИМЕНОВАНИЕ	СЕЧЕНИЕ ММ	ДЛИНА ММ	КОЛ. ШТ	ОБЪЕМ, М³ 1 шт.	ОБЪЕМ, М³ общий
1	СТРОПИЛА	100×250	5600	5	0,13	0,65
2	СТРОПИЛА	100×250	3700	5	0,09	0,45
3	СТОЙКА	100×250	5650	5	0,14	0,7
4	СТОЙКА	100×250	4800	5	0,12	0,6
5	ОБРЕШЕТКА	40×40	5000	30	0,008	0,24
6	БРУСОК	100×100	5000	2	0,05	0,1
7	ОБШИВКА	20×200	5000	10	0,02	0,2
8	ГОНТ	10×120	450	36,5 м²	—	—
9	КОНЬКОВАЯ ДОСКА	20×200	5000	2	0,02	0,04
10	ЛИЦЕВАЯ ДОСКА	20×250	5000	1	0,025	0,025
11	ЛИЦЕВАЯ ДОСКА	20×250	3800	1	0,019	0,019
12	ЛИЦЕВАЯ ДОСКА	20×250	2300		0,012	0,012
13	ЛИЦЕВАЯ ДОСКА	20×250	4700	1	0,024	0,024
14	ЛИЦЕВАЯ ДОСКА	20×250	3500	1	0,018	0,018
15	ЛИЦЕВАЯ ДОСКА	20×250	3000	1	0,015	0,015
16	ЛИЦЕВАЯ ДОСКА	20×250	2000	1	0,01	0,01
17	ДЕКОРАТИВНЫЕ ДОСКИ	20×250	20000		0,05	0,1
					ВСЕГО:	3.202

ТП 503-05-11 85 АС

ЛЕТОЧАБИЛЬОНЫ И МАЛЫЕ АРХИТЕКТУРНЫЕ ФОРМЫ ДЛЯ ПРИМЕНЕНИЯ НА ДОРОГАХ МЕСТНОЙ СЕТИ УССР

БЕСЕДКА ТИП 6

СТАДИЯ	ЛИСТ	ЛИСТОВ
Р	15	18

РАЗРЕЗ 1-1, РАЗРЕЗ 2-2, УЗЛЫ I, II

МИНДОРСТРОЙ УССР УКРГИПРОДОР КИЕВ

9131/2

ЧАЧ ОТД.	ПОХМАН		03.85
ГЛ СПЕЦ.	КОГАН		03.85
ГАП	ЛАЗАРЕНКО		03.85
РУК ГР	ЧЕРНАССКИЙ		03.85
ПРОВЕРИЛ	ЛАЗАРЕНКО		03.85
СОСТАВИЛ	ИЛЬИНА		03.85
НОРМОКОН	ПЯРЫШЕВ		03.85

ПРИВЯЗАН

ИНВ. №

ИНВ. № ПОДЛ. | ПОДПИСЬ И ДАТА | ВЗАМ. ИНВ. №

Альбом II

Типовой проект

План фундаментов

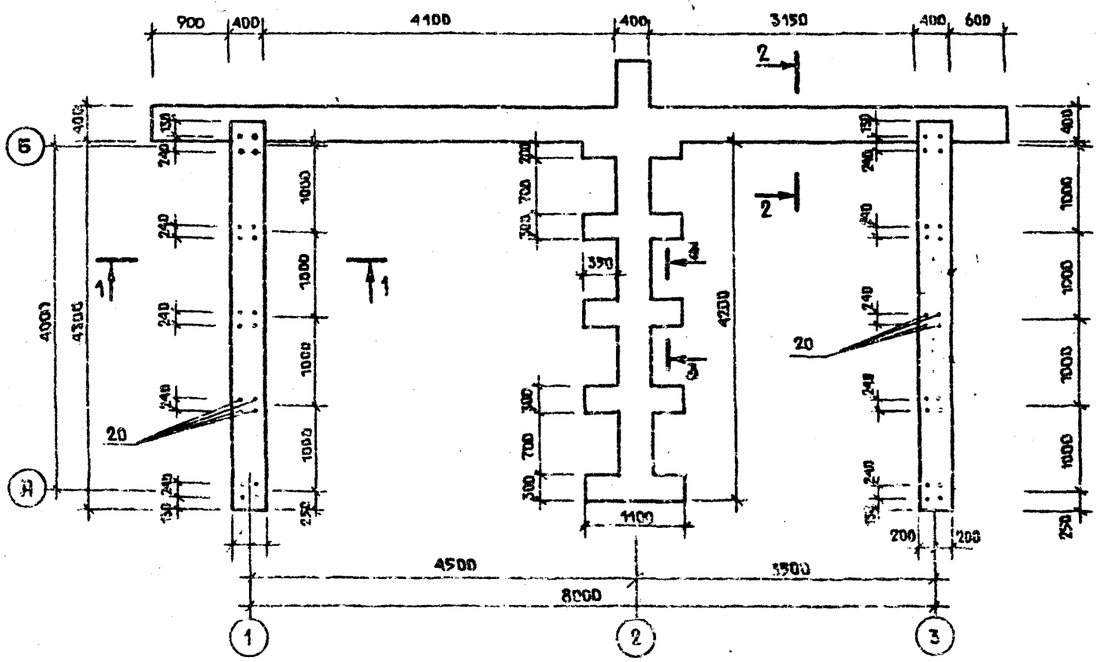

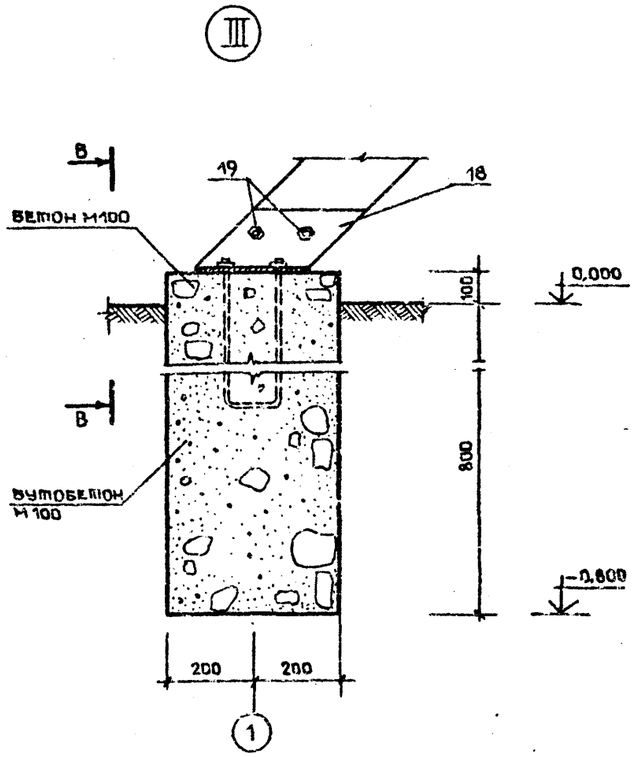

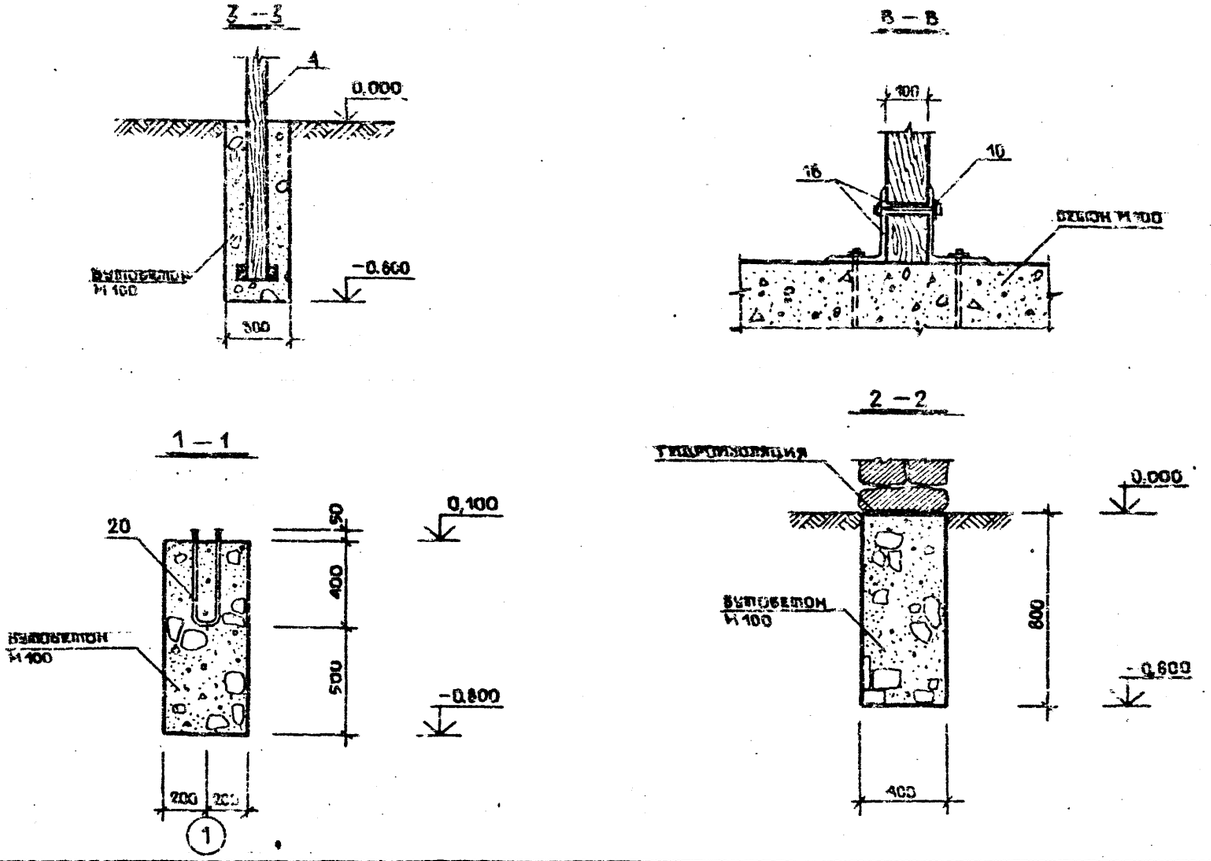

Спецификация элементов стальных изделий

Формат	Зона	Поз.	Обозначение	Наименование	Кол. шт.	Примеч.
		18	ГОСТ 8510-72	L 160×100×10 L=270	20	9.2 кг
		19	ГОСТ 7798-78	Болт ⌀10 L=150	10	1.0 кг
		20	ГОСТ 2590-71*	⌀10 L=1000	20	10,0 кг
		—	ГОСТ 5915-78	Гайка М10	40	0.5 кг
		—	ГОСТ 11371-78	Шайба 10	40	0,3 кг
		21	ГОСТ 7798-78	Болт ⌀10 L=260	10	0,15 кг
		—	ГОСТ 5915-78	Гайка М10	10	0,07 кг
		—	ГОСТ 4028-63	Гвозди	—	3,0 кг

18
9131/2

Нач. отд.	Гохман		03.85	ТП 503-05-11.85 АС
Гл. спец.	Коган		03.85	Автопавильоны и малые архитектурные формы для применения на дорогах местной сети УССР
Гап	Лазаренко		03.85	Беседка тип 6
Рук. гр.	Черкасский		03.85	Стадия: Р; Лист: 16; Листов: 18
Проверил	Лазаренко		03.85	План фундаментов; сечения 1-1, 2-2, 3-3.
Составил	Ильина		03.85	Минкоротпрой УССР Укргипродор Киев
Нормокон.	Парышев		03.85	

Привязан

Инв. №

Копировал

Формат А2

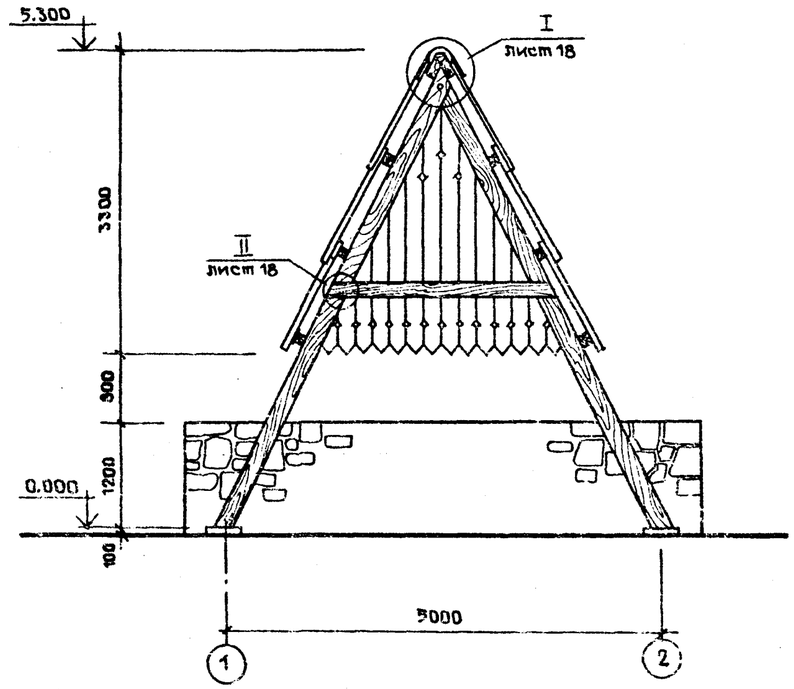

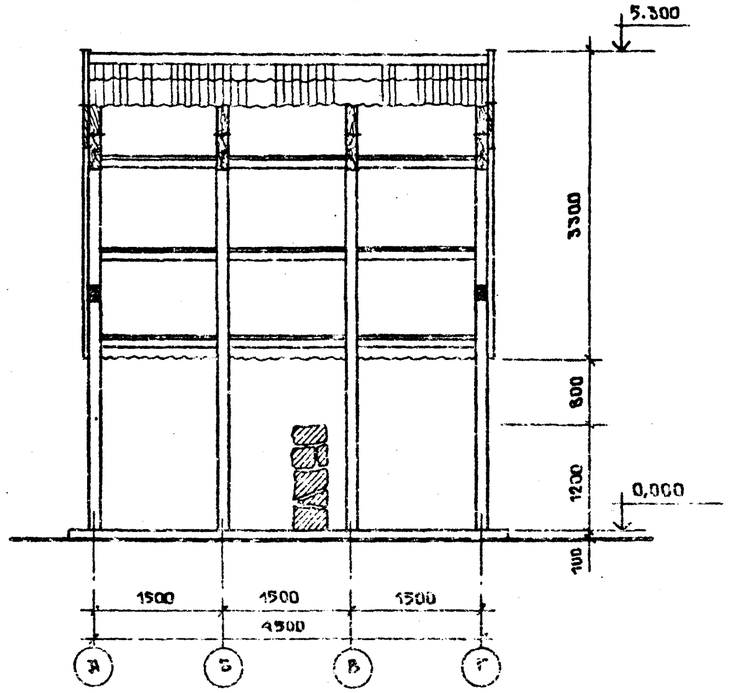

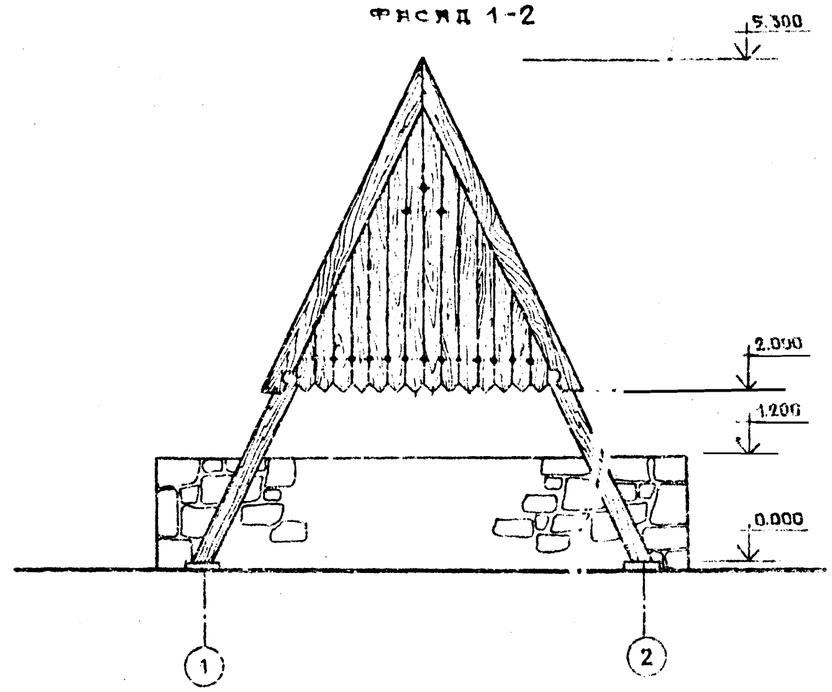

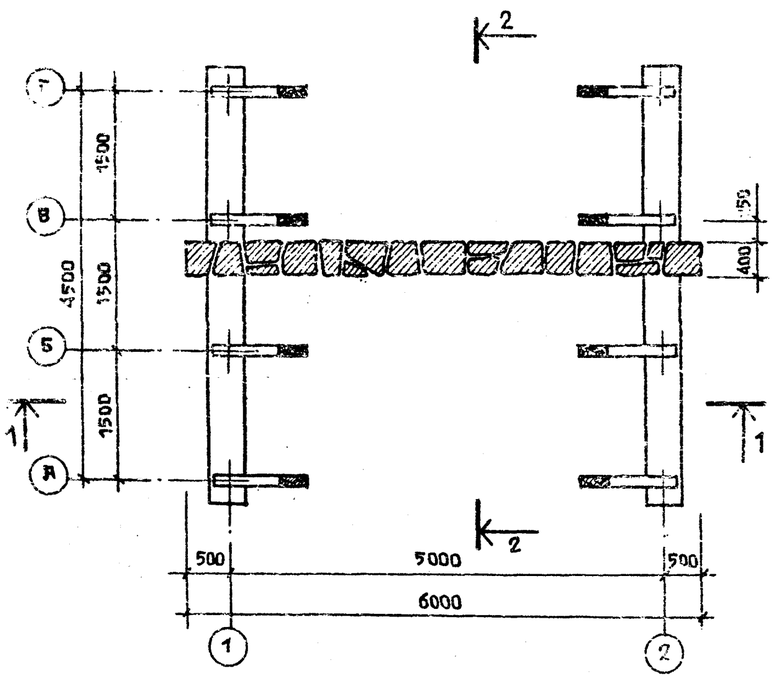

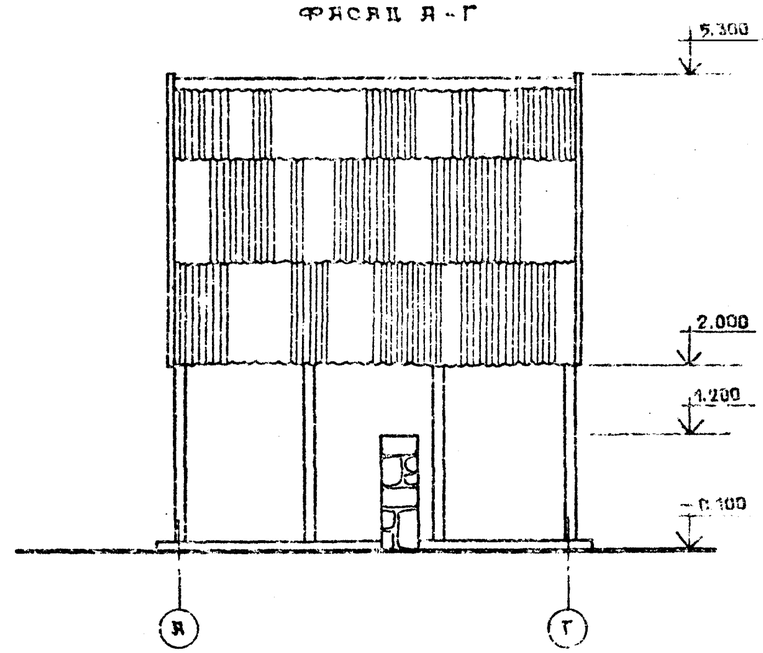

АЛЬБОМ II

ТИПОВОЙ ПРОЕКТ

19

9131/2

				ТП 503-05-11.85	АС
				НЕПОПАВИЛЬОНЫ И МАЛЫЕ АРХИТЕКТУРНЫЕ ФОРМЫ ДЛЯ ПРИМЕНЕНИЯ НА ДОРОГАХ МЕСТНОЙ СЕТИ УССР	
НАЧ.ОТД.	ГОХМАН		03.85	БЕСЕДКА ТИП 7	СТАДИЯ: Р; ЛИСТ: 17; ЛИСТОВ: 18
ГЛ.СПЕЦ.	КОГАН		03.85		
ГИП	ЛАЗАРЕНКО		03.85		
РУК.ГР.	ЧЕРКАССКИЙ		03.85		
ПРОВЕРИЛ	ЛАЗАРЕНКО		03.85	РАЗРЕЗ 1-1; РАЗРЕЗ 2-2; ПЛАН ФАСАД 1-2; ФАСАД А-Г	МИНДОРСТРОЙ УССР УКРГИПРОДОР КИЕВ
СОСТАВИЛ	ИЛЬИНА		03.85		
НОРМОКОН	ПАРЫШЕВ		03.85		

ПРИВЯЗАН

ИНВ. №

КОПИРОВАЛ:

ФОРМАТ А2

Инв. № подл. | Подпись и дата | Взам. инв. №

АЛЬБОМ II

ТИПОВОЙ ПРОЕКТ

ПЛАН ФУНДАМЕНТОВ

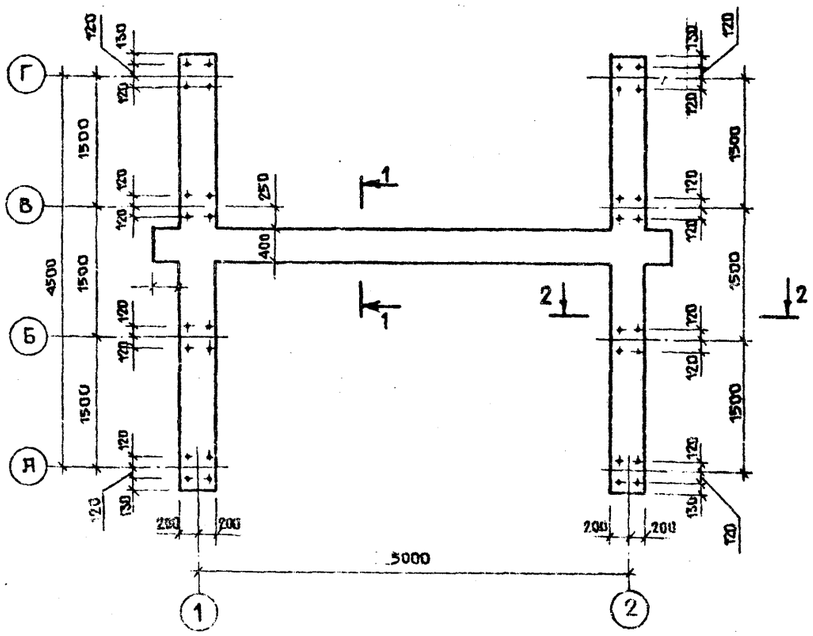

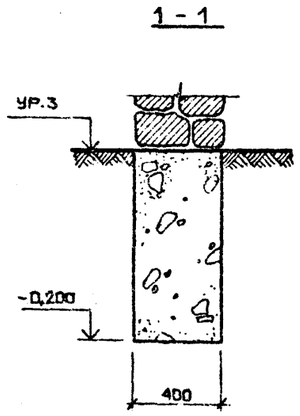

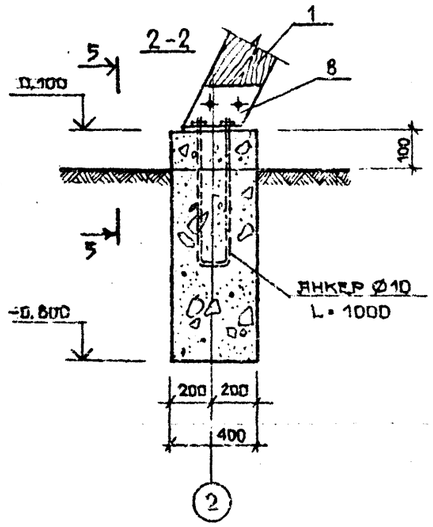

СПЕЦИФИКАЦИЯ ДРЕВЕСИНЫ

ПОЗ	НАИМЕНОВАНИЕ	ДЛИНА ММ	СЕЧЕНИЕ ММ	КОЛ. ШТ.	ОБЪЕМ $м^3$ 1 ШТ.	ОБЩИЙ
1	СТРОПИЛЬНАЯ НОГА	6000	100×200	8	0,12	0,96
2	ДОСКА	4700	50×250	2	0,06	0,12
3	КОНЬКОВЫЙ БРУС	4700	50×100	1	0,02	0,02
4	ОБРЕШЕТКА	4700	50×50	6	0,01	0,06
5	ДОСКА	2800	70×120	2	0,01	0,02
6	ОБШИВКА	ПЕРЕН.	20×150	–	–	0,21
7	НАЛИЧНИК	4300	30×200	4	0,03	0,12

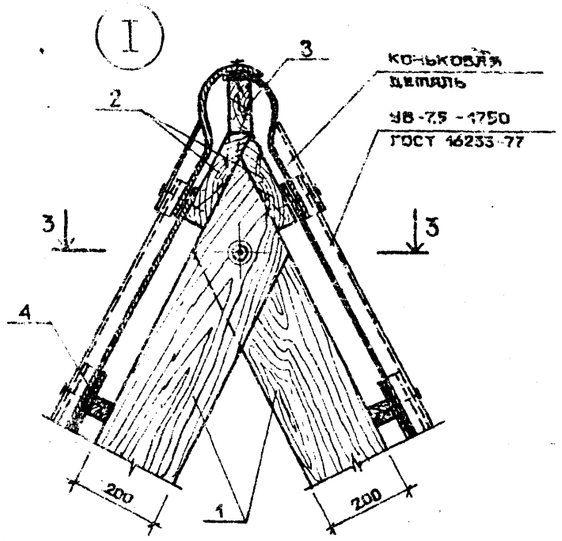

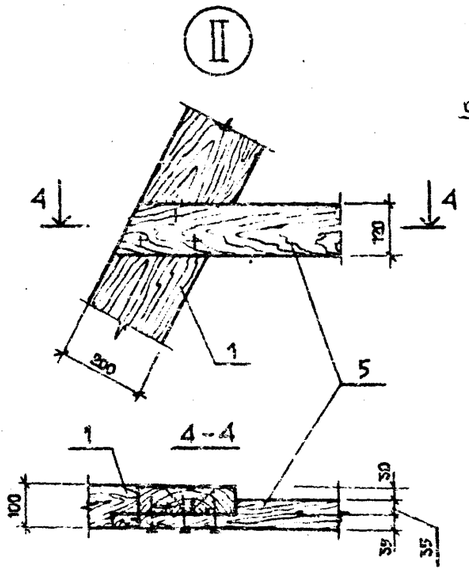

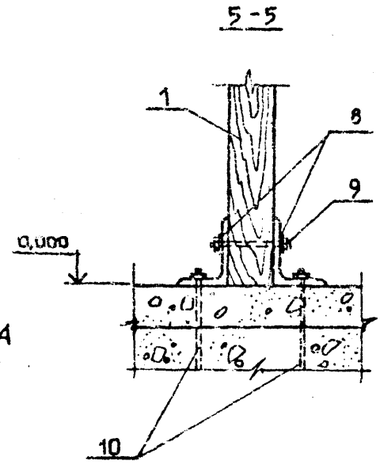

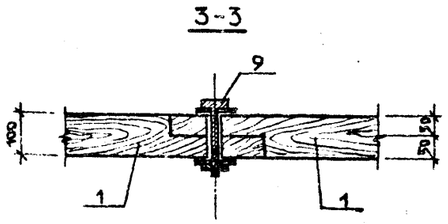

1. СТАЛЬНЫЕ ЭЛЕМЕНТЫ КРЕПЛЕНИЯ ОКРАСИТЬ ЧЕРНОЙ НИТРОЭМАЛЬЮ ЗА 2 РАЗА

СПЕЦИФИКАЦИЯ ЭЛЕМЕНТОВ СТАЛЬНЫХ ИЗДЕЛИЙ

ФОРМАТ	ЗОНА	ПОЗ	ОБОЗНАЧЕНИЕ	НАИМЕНОВАНИЕ	КОЛ. ШТ.	ПРИМЕЧАНИЕ
				КРЕПЛЕНИЕ СТРОПИЛ		
		8	ГОСТ 8510-72	L 160×100×10 l=270	16	8,6 кг
		9	—	БОЛТ Ø10 l=150	18	1,8 кг
		10	ГОСТ 2590-71*	Ø 10 l=1000	16	9,6 кг
		–	ГОСТ 5915-76	ГАЙКА М10	36	0,4 кг
		–	ГОСТ 11371-78	ШАЙБА 10	36	0,2 кг

20
9131/2

ТП503-05-11.85 АС

АВТОПАВИЛЬОНЫ И МАЛЫЕ АРХИТЕКТУРНЫЕ ФОРМЫ ДЛЯ ПРИМЕНЕНИЯ НА ДОРОГАХ МЕСТНОЙ СЕТИ УССР

БЕСЕДКА ТИП 7

СТАДИЯ	ЛИСТ	ЛИСТОВ
Р	18	18

ПЛАН ФУНДАМЕНТОВ; УЗЛЫ I, II СЕЧЕНИЯ 1-1; 2-2; 3-3

МИНДОРСТРОЙ УССР УКРГИПРОДОР КИЕВ

НАЧ. ОТД.	ГОХМАН		03.85
ГЛ. СПЕЦ.	КОГАН		03.85
УРН	ЛАЗАРЕНКО		03.85
РУК. ГР.	ЧЕРНЯССКИЙ		03.85
ПРОВЕРИЛ	ЛАЗАРЕНКО		03.85
СОСТАВИЛ	ИЛЬИНА		03.85
НОРМОКОН	ПАРЫШЕВ		03.85

ПРИВЯЗАН

ИНВ. №

ИНВ. № ПОДЛ. | ПОДПИСЬ И ДАТА | ВЗАМ. ИНВ. №

КОПИРОВАЛ

ФОРМАТ А2

Альбом II

Типовой проект

Марки основных комплектов

Обозначение	Наименование	Примечание
АС	Архитектурно-строительные решения	

Ведомость чертежей основного комплекта

Формат	Лист	Наименование	Примечание
А2	АС-1	Общие данные	
А2	АС-2	Пергола тип 1. Фасад 1-2; фасад по оси А, план	
А2	АС-3	Пергола тип 1. Разрез 1-1, узел I	
А2	АС-4	Пергола тип 1. Узел II; сечения 1-1; 2-2; 3-3	
А2	АС-5	Пергола тип 2 фасад 1-2; план; разрез 1-1; узлы I, II	
А2	АС-6	Пергола тип 3. Фасад 1-2; план; разрез 1-1; узлы I, II	
А2	АС-7	Пергола тип 4. Фасад по 1-4; разрез 1-1; план; узлы I, II	

Ведомость примененных и ссылочных документов

Обозначение	Наименование	Примечание
ГОСТ 8509-72	Сталь прокатная угловая	

Строительные конструкции и отделка

Наименование	Характеристика			
	Пергола тип 1	Пергола тип 2	Пергола тип 3	Пергола тип 4
Фундаменты	Бутобетонные	Бутобетонные	Бутобетонные	Бутобетонные
Стены	Бутовые	—	—	—
Покрытие	Деревянное	Проволочное	Деревянное	Деревянное
Кровля	—	—	—	—
Перемычки	—	—	—	—
Полы	—	—	—	—
Наружная отделка	Пропитка олифой за 2 раза	Пропитка олифой за 2 раза	Пропитка олифой за 2 раза	Пропитка олифой за 2 раза
Внутренняя отделка	—	—	—	—
Минимальная масса конструкции	—	—	—	—

Технико-экономические показатели

Пергола			тип 1	тип 2	тип 3	тип 4
Площадь м²	Застройки		18,0	16,2	19,5	24,0
Сметная стоимость	Общая	тыс. руб.	1,037	0,44	0,22	0,10
Расход материалов	Цемента	т.	13	—	—	—
	Стали	т.	0,28	0,03	0,02	0,03
	Железобетона сборного	м³	—	—	—	—
	Лесоматериалов	м³	4,6	1,51	1,54	0,59
	Кирпича	тыс. шт	—	—	—	—
Трудовые затраты		чел. дн.	18,59	9,9	6,59	3,01

1. За отм. 0.000 условно принят уровень мощения площадки, что соответствует абсолютной отметке на генплане [ ]
2. Деревянные конструкции выполнить из древесины хвойных пород и пропитать олифой за 2 раза.
3. Бетонящиеся стенки выполнить из бутового камня на цементном растворе с расшивкой швов.
4. Деревянные элементы, заглубленные в землю изолировать прокладкой толя

Проект разработан в соответствии с действующими нормами и правилами и предусматривает мероприятия, обеспечивающие взрывную, взрывопожарную и пожарную безопасность.

Гл. арх. проекта Б.В. Лязяренко

Привязан

Инв. №

Инв. № подл. | Подпись и дата | Взам. инв. №

Нач. отд.	Гохман		03.85
Гл. спец.	Морян		03.85
ГАП	Лязяренко		03.85
Рук. гр.	Чернявский		03.85
Проверил	Лязяренко		03.85
Гос. инж.	Ильина		03.85
Норм. контр.	Прышев		03.85

ТП503-05-11.85 АС

Железобетонные и мягкие архитектурные формы для применения на дорогах местной сети УССР

Пергола: тип 1; тип 2; тип 3; тип 4.

Стадия	Лист	Листов
Р	1	7

Общие данные

Госинвестстрой УССР Укргипродор Киев

Копировал

Формат А2

21

3131/2

Альбом II

Типовой проект

Фасад 1-2

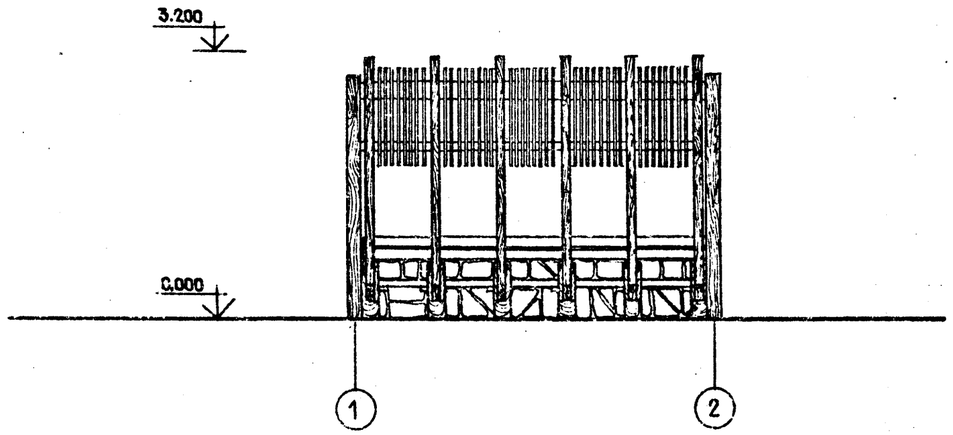

Фасад по оси „А"

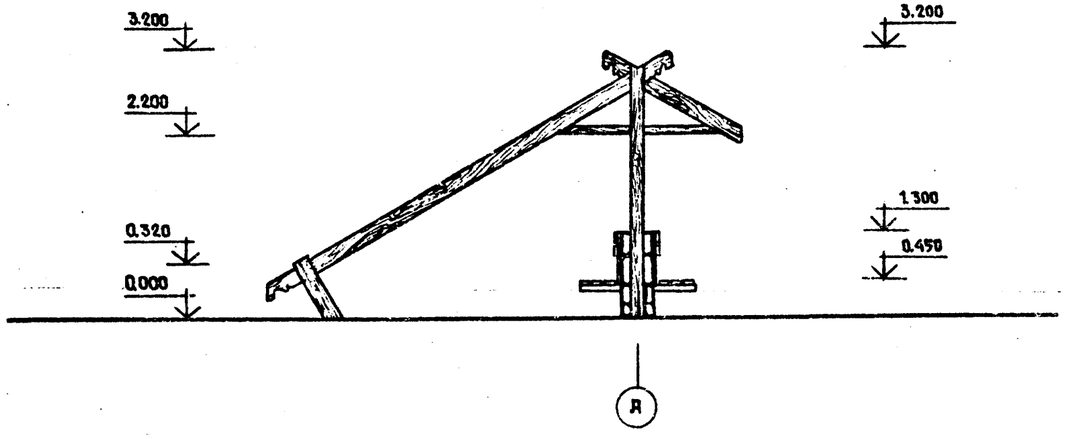

План

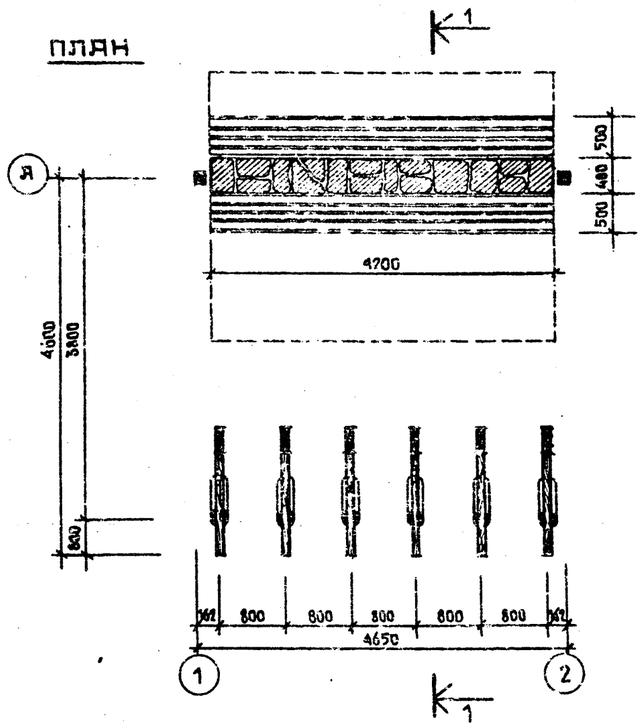

Фасад 2-1

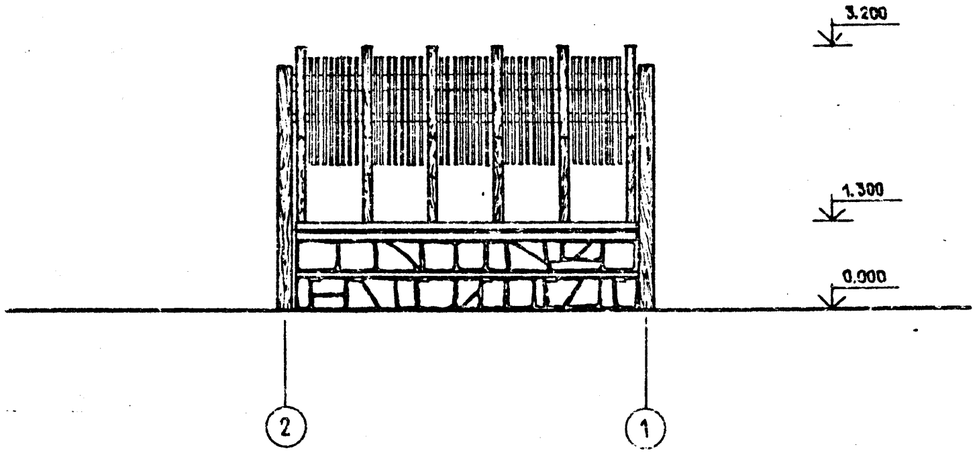

22
9131/2

				ТП503-05-11.85		АС
				Автопавильоны и малые архитектурные формы для применения на дорогах местной сети УССР		
Нач. отд.	Гохман		03.85	Перголя тип 1	Стадия	Лист	Листов
Гл. спец.	Коган		03.85		Р	2	7
Гап	Лазаренко		03.85				
Рук. гр.	Черкасский		03.85				
Проверил	Лазаренко		03.85	Фасад 1-2; фасад по оси А; план, фасад 2-1	Миндорстрой УССР Укргипродор Киев		
Составил	Ильина		03.85				
Нормокон.	Парышев		03.85				

Привязан

Инв. №

Копировал

Формат А2

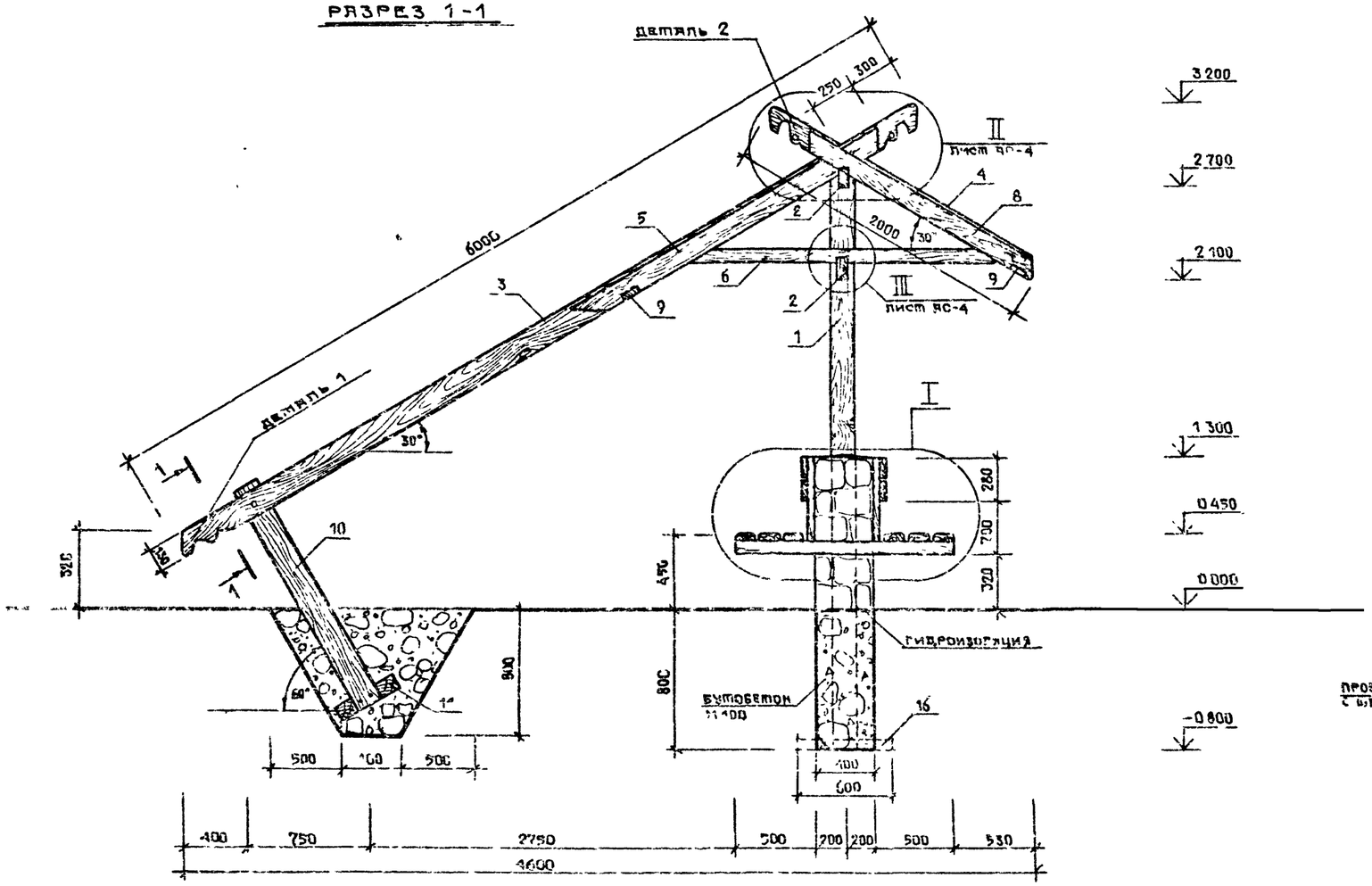

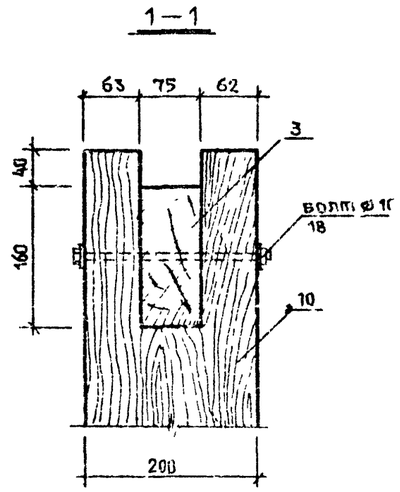

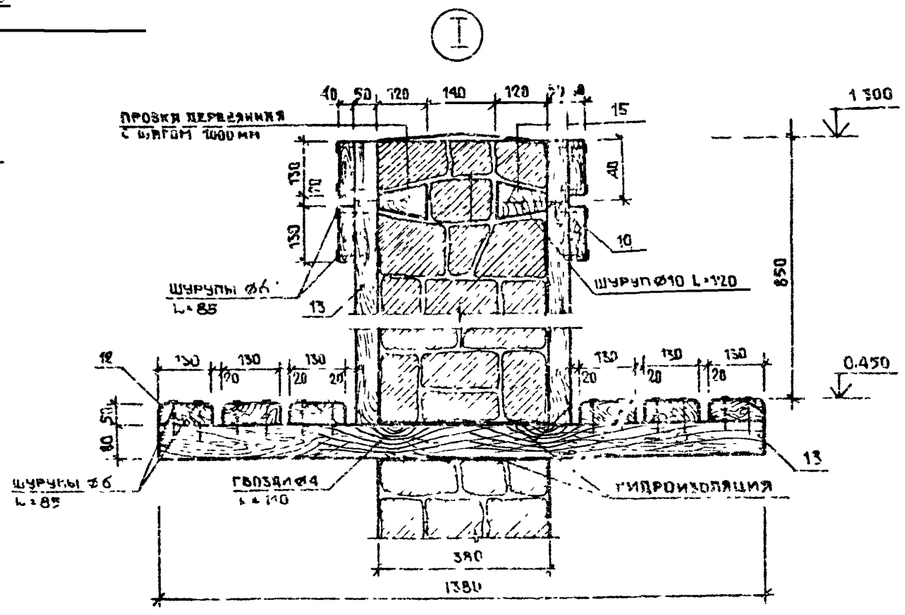

ДЕТАЛЬ 1

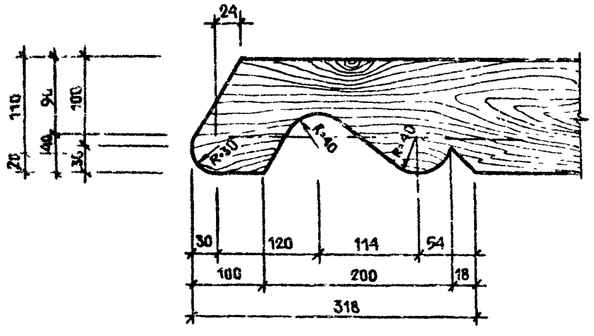

ДЕТАЛЬ 2

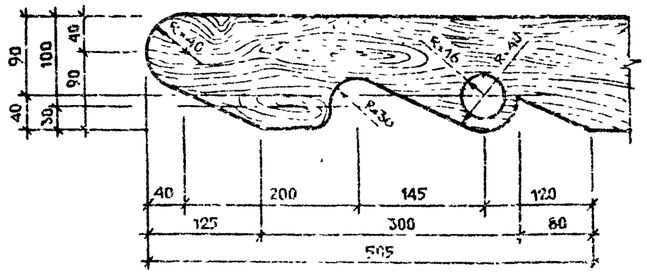

23
9131/2

				ТП503-05-11 85 АС
				Автопавильоны и малые архитектурные формы для применения на дорогах местной сети УССР
НАЧ ОТД	ГОЛМАН			ПЕРГОЛА ТИП 1
ГЛ СПЕЦ	КОГАН			
ГРП	ЛАЗАРЕНКО			
РУК ГР	ЧЕРКАССКИЙ			
ПРОВЕРИЛ	ЛАЗАРЕНКО			
СОСТАВИЛ	ИЛЬИНА			ГАЗРЕЗ 1-1, УЗЕЛ I
НОРМ ОКОН	ЛАРЫШ Г В			

Стадия	Лист	Листов
Р	3	7

МИНДОРСТРОЙ УССР УКРГИПРОДОР КИЕВ

ПРИВЯЗАН

ИНВ №

КОПИРОВАЛ

ФОРМАТ А 2

ТИПОВОЙ ПРОЕКТ

АЛЬБОМ II

II

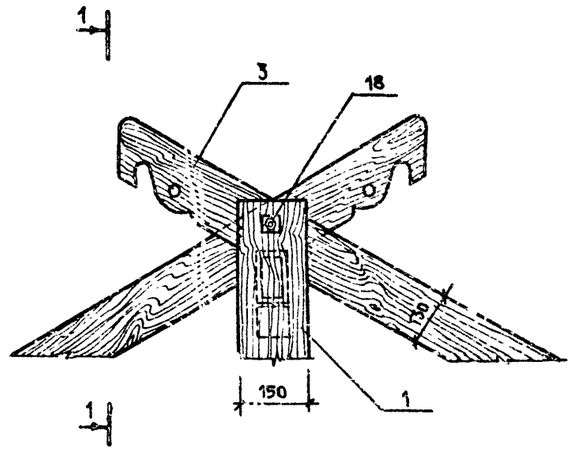

2

2

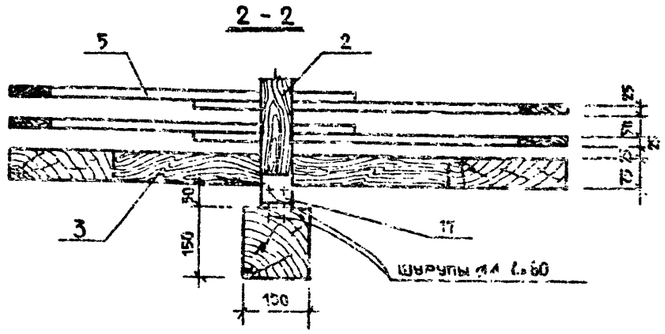

III

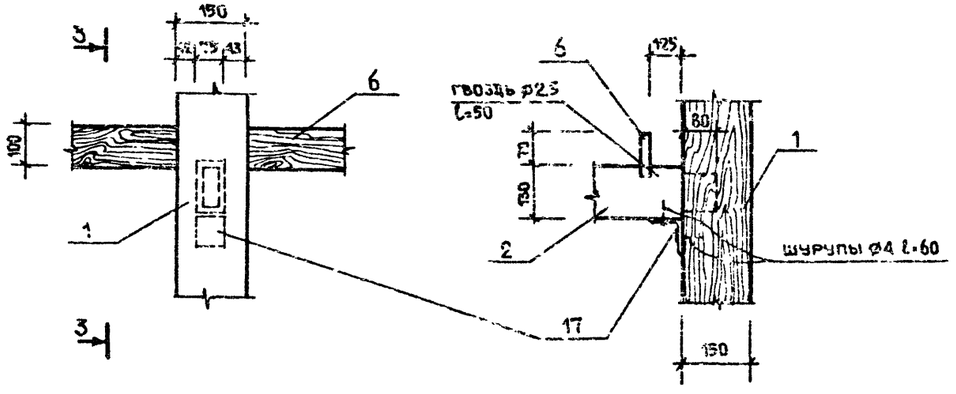

1 — 1

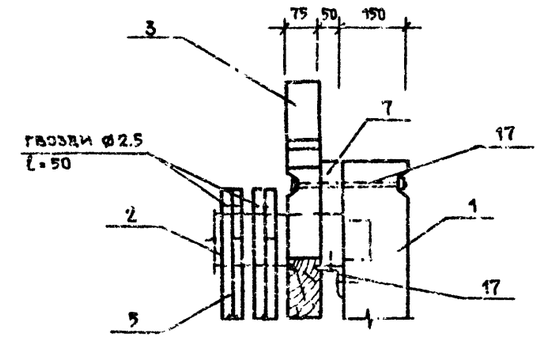

КРЕПЕЖНЫЕ ДЕТАЛИ

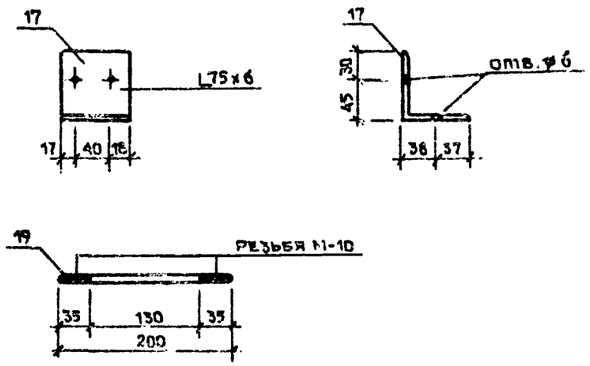

СПЕЦИФИКАЦИЯ ЭЛЕМЕНТОВ СТАЛЬНЫХ ИЗДЕЛИЙ

Позиция	Зона	Поз.	Обозначение	Наименование	Кол.	Приме-чание
				КРЕПЕЖНЫЕ ДЕТАЛИ		
		17	ГОСТ 8509-72	L75×6 ℓ=75	4	2,08 кг
		18	ГОСТ 7798-70	Болт ф10 ℓ=200	6	
		—	ГОСТ 5915-70	Гайка	2	0,80 кг
		—	ГОСТ 11371-68	Шайба	2	
		19	ГОСТ 7798-78	Болт ф10 ℓ=200	6	
		—	ГОСТ 5915-70	Гайка		2,34 кг.
		—	ГОСТ 11371-68	Шайба		
		—	ГОСТ 1145-70	Шуруп ф4 ℓ=60	14	0,0046 кг.
		—	ГОСТ 4028-63	Гвозди ф2,5 ℓ=50	—	0,2 кг.
		—	——"——	Гвозди ф3 ℓ=70	—	0,6 кг.
		—	——"——	Гвозди ф4,9 ℓ=125	—	7,07 кг

СПЕЦИФИКАЦИЯ ДРЕВЕСИНЫ

Поз.	Наименование	Сечение мм	Длина мм	Кол. шт.	Объем м³ 1 шт.	Объем м³ общий
1	Стойка	150×150	3700	2	0,083	0,166
2	Балка	75×150	4350	2	0,042	0,084
3	Стропила	75×150	6000	6	0,059	0,35
4	Стропила	75×150	2000	6	0,019	0,118
5	Обрешетка	25×100	2200	45	0,0047	0,212
6	Подкос	25×100	2500	6	0,0063	0,038
7	Брусок	50×130	150	2	0,00097	0,00194
8	Обрешетка	25×100	1800	45	0,0045	0,2020
9	Доска	25×100	4075	2	0,0102	0,0204
10	Опора	ф200	1600	6	0,0502	0,3016
11	Доска	25×100	450	12	0,00112	0,01345
12	Доска	40×130	4200	4	0,0218	0,087
13	Доска	80×150	1380	6	0,017	0,102
14	Доска	50×100	4200	6	0,021	0,126
15	Пробка	90×90	120	10	0,0005	0,005
16	Доска	25×100	600	2	0,0015	0,003

24
9151/2

ТП503-05-11.85 АС

Автопавильоны и малые архитектурные формы для применения на дорогах местной сети УССР

Перголя тип 1

Стадия	Лист	Листов
Р	4	7

Узел II; сечения 1-1; 2-2; 3-3

Минавтострой УССР Укргипродор Киев

Нач.отд.	Гохман	03.85
Гл.спец.	Коган	03.85
Гип	Назаренко	03.85г.
Рук.гр.	Черкасский	03.85г.
Проверил	Назаренко	03.85г.
Составил	Ильина	03.85г.
Нормокон	Нарышев	03.85г.

Привязан

Инв.№

Копировал

Формат А2

ТИПОВОЙ ПРОЕКТ

АЛЬБОМ II

ФАСАД 1-2

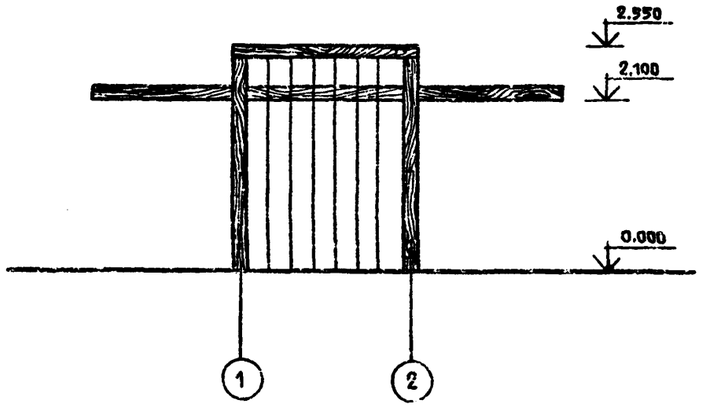

РАЗРЕЗ 1-1

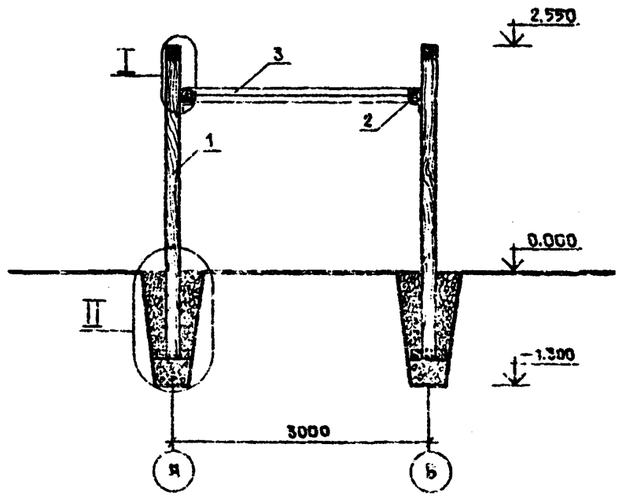

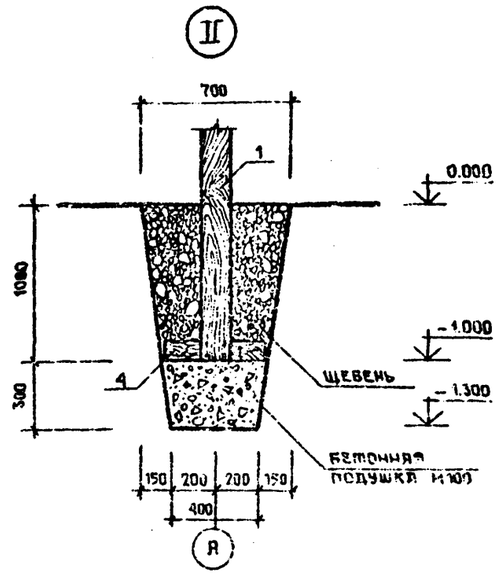

ПЛАН

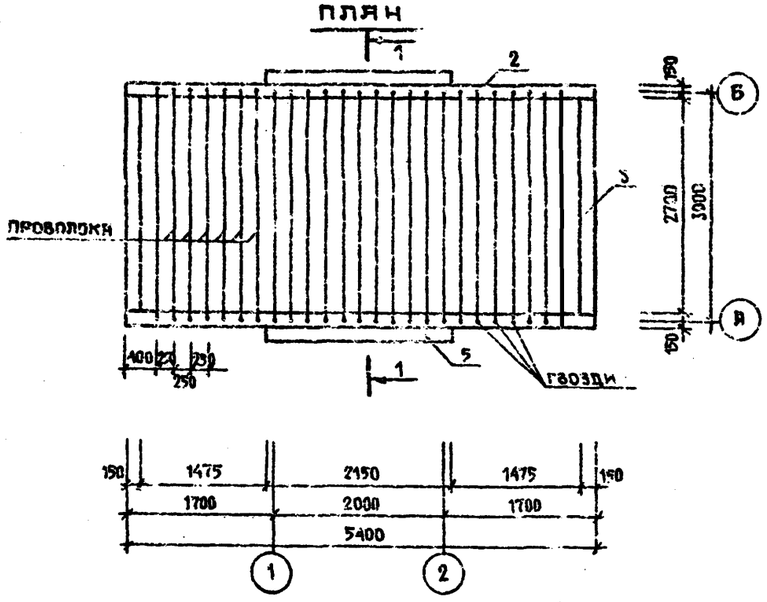

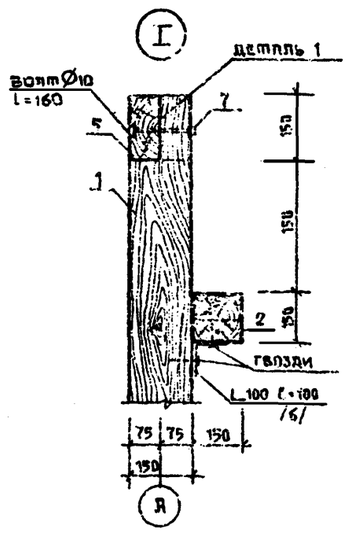

ДЕТАЛЬ 1

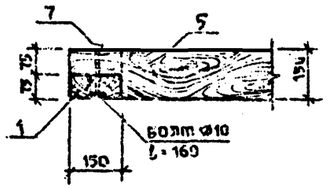

СПЕЦИФИКАЦИЯ ДРЕВЕСИНЫ

ПОЗ.	НАИМЕНОВАНИЕ	СЕЧЕНИЕ ММ	ДЛИНА ММ	К-ВО ШТ.	ОБЪЕМ М³ 1 ШТ.	ОБЩ.
1	СТОЙКА	150×150	3.550	4	0.079	0.276
2	БРУС	150×150	5400	2	0.121	0.242
3	БРУС	150×150	3300	2	0.074	0.148
4	ДОСКА	40×60	480	4	0.0015	0.006
5	БРУС	150×150	2150	2	0.048	0.096
					ВСЕГО:	0.768

СПЕЦИФИКАЦИЯ ЭЛЕМЕНТОВ СТАЛЬНЫХ ИЗДЕЛИЙ

	ОБОЗНАЧЕНИЕ	НАИМЕНОВАНИЕ	ПОЛ.	ПРИМЕЧ.
		КРЕПЕЖНЫЕ ДЕТАЛИ		
6	ГОСТ 8509-72	L 100 l=100 δ=10	4	6.8 кг
7	ГОСТ 7798-78	БОЛТ Ø10 l=160	8	1.0 кг
—	ГОСТ 5915-78	ГАЙКА М10	8	0.01 кг
—	ГОСТ 11371-78	ШАЙБА 10	16	0.008 кг
—	ГОСТ 4028-63	ГВОЗДИ Ø4 l=100	—	3.00
—	ГОСТ 1144-80	ШУРУПЫ Ø10 l=90	—	0.1
		ВСЕГО		10.818

РАСХОД БЕТОНА - 1.92 м³
РАСХОД ЩЕБНЯ - 2.6 м³

25

9131/2

НАЧ.ОТД.	ГОХМАН		03.85
ГЛ.СПЕЦ.	КОГАН		03.85
ГАП	ЛАЗАРЕНКО		03.85
РУК.ГР.	ЧЕРКАССКИЙ		03.85
ПРОВЕРИЛ	ЛАЗАРЕНКО		03.85
СОСТАВИЛ	ИЛЬИНА		03.85
НОРМОКОН.	ПАРЫШЕВ		03.85

ПРИВЯЗАН

ИНВ. №

ТП503-05-11.85 АС

АВТОПАВИЛЬОНЫ И МАЛЫЕ АРХИТЕКТУРНЫЕ ФОРМЫ ДЛЯ ПРИМЕНЕНИЯ НА ДОРОГАХ МЕСТНОЙ СЕТИ УССР

ПЕРГОЛА ТИП 2

СТАДИЯ	ЛИСТ	ЛИСТОВ
Р	5	7

ФАСАД 1-2; ПЛАН, РАЗРЕЗ 1-1; УЗЛЫ I, II

МИНДОРСТРОЙ УССР УКРГИПРОДОР КИЕВ

КОПИРОВАЛ

ФОРМАТ А2

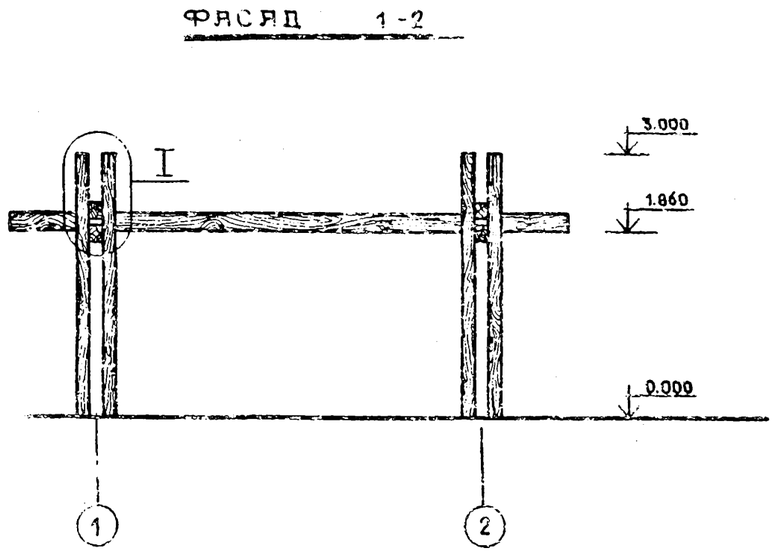

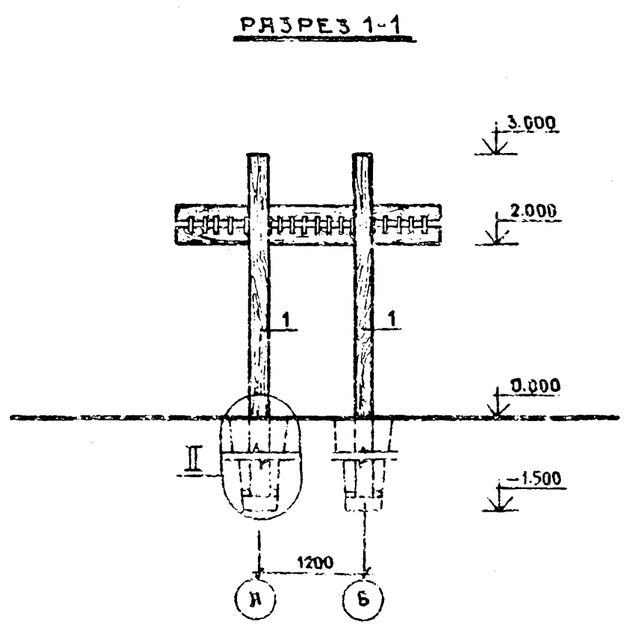

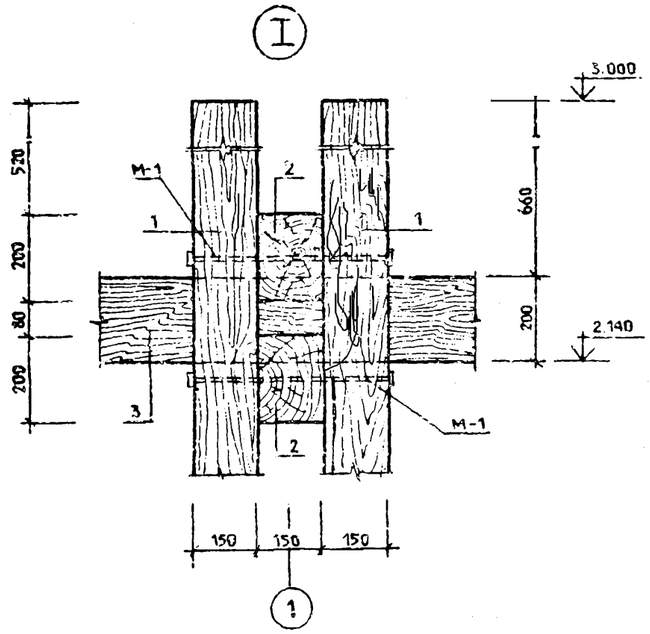

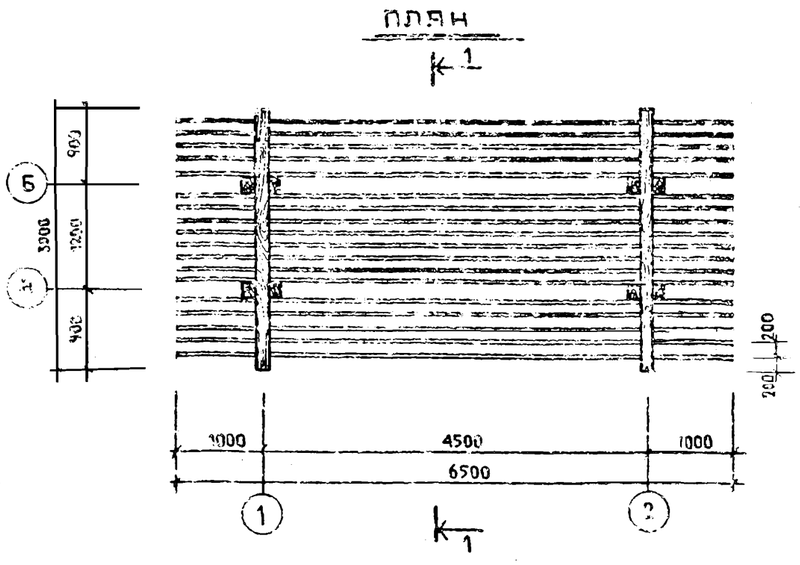

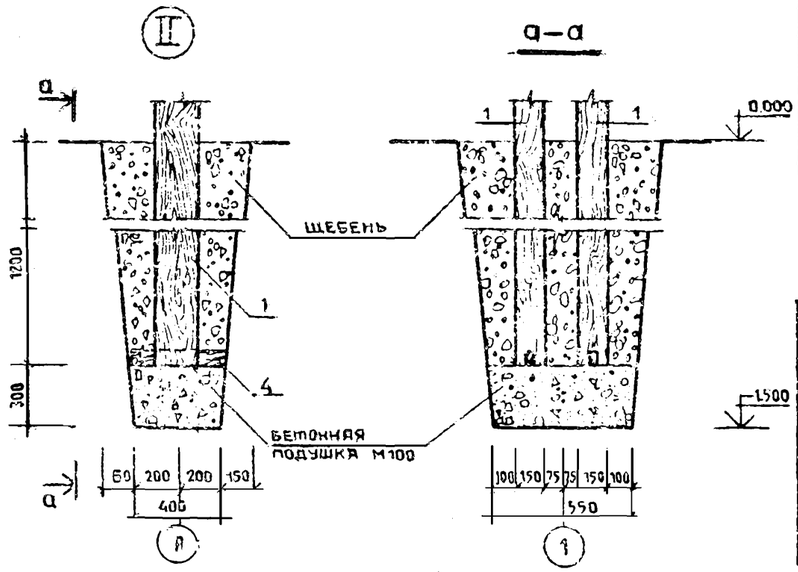

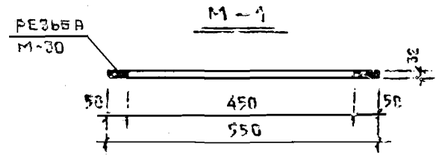

СПЕЦИФИКАЦИЯ ДРЕВЕСИНЫ

Поз	Наименование	Сечение мм	Длина мм	К-во шт	Объем м³ 1 шт.	Объем м³ общ.
1	Стойка	150×200	4300	4	0.129	0.556
2	Брус	150×200	3000	4	0.09	0.18
3	Доска	50×200	6500	18	0.065	1.17
4	Доска	10×80	400	4	0.012	0.048
					Всего	1.954

СПЕЦИФИКАЦИЯ ЭЛЕМЕНТОВ СТАЛЬНЫХ ИЗДЕЛИЙ

Формат	Зона	Поз.	Обозначение	Наименование	Кол. шт.	Примечание
1	2	3	4	5	6	7
				М-1		
		—	ГОСТ 2590-71*	⌀32 L=550	8	27.7 кг
		—	ГОСТ 5915-78	Гайка М30	16	3.3 кг
		—	ГОСТ 11371-78	Шайба 30	16	1.2 кг.
		—	ГОСТ 4028-63	Гвозди ⌀4 L=100	—	3.0 кг

26
9131/2

Нач. отд.	Гозман		03.85
Гл. спец.	Коган		03.85
Гап.	Лазаренко		03.85
Рук. гр.	Черкасский		03.85
Проверил	Лазаренко		03.85
Составил	Ильина		03.85
Нормоконт.	Парышев		03.85

Привязан

Инв. №

ТП503-05-11.85 АС

Автопавильоны и малые архитектурные формы для применения на дорогах местной сети УССР

Перголя типа 3

Стадия	Лист	Листов
Р	6	7

Фасад 1-2; План; Разрез 1-1; Узлы I, II

Минпрестрой УССР Укргипродор Киев

Копировал

Формат 42

ТИПОВОЙ ПРОЕКТ

АЛЬБОМ II

ФАСАД 1-4

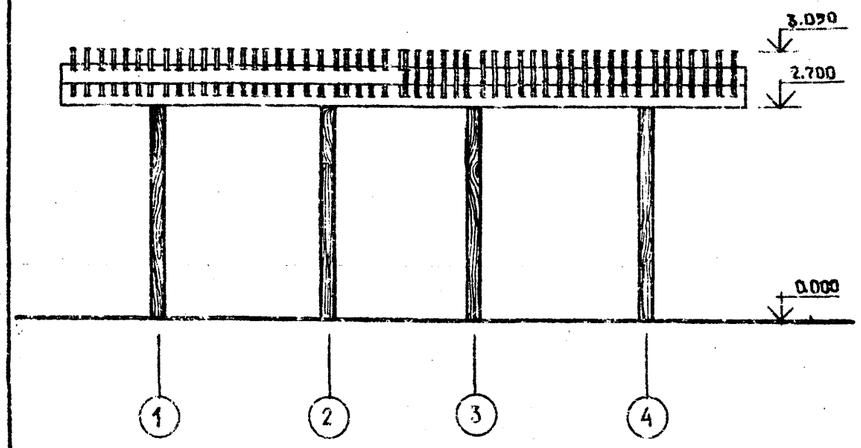

РАЗРЕЗ 1-1

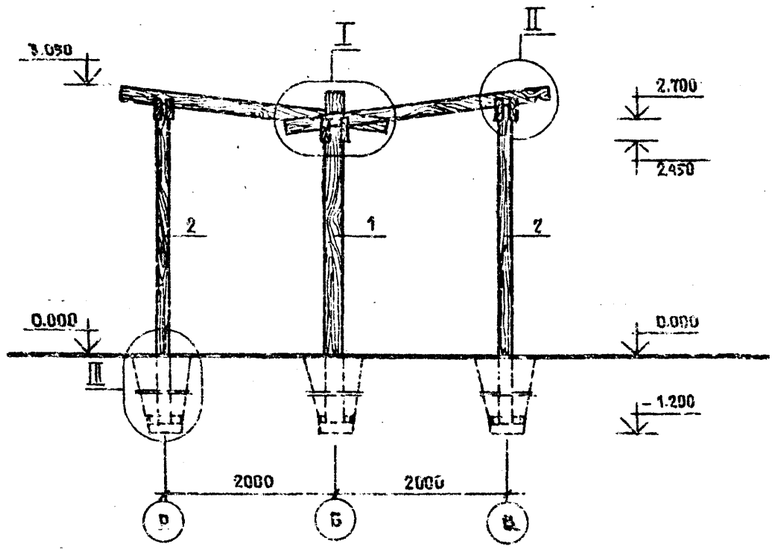

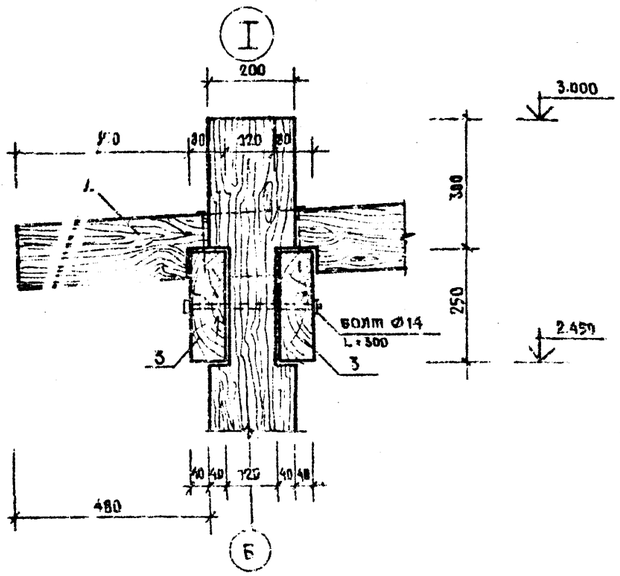

ПЛАН

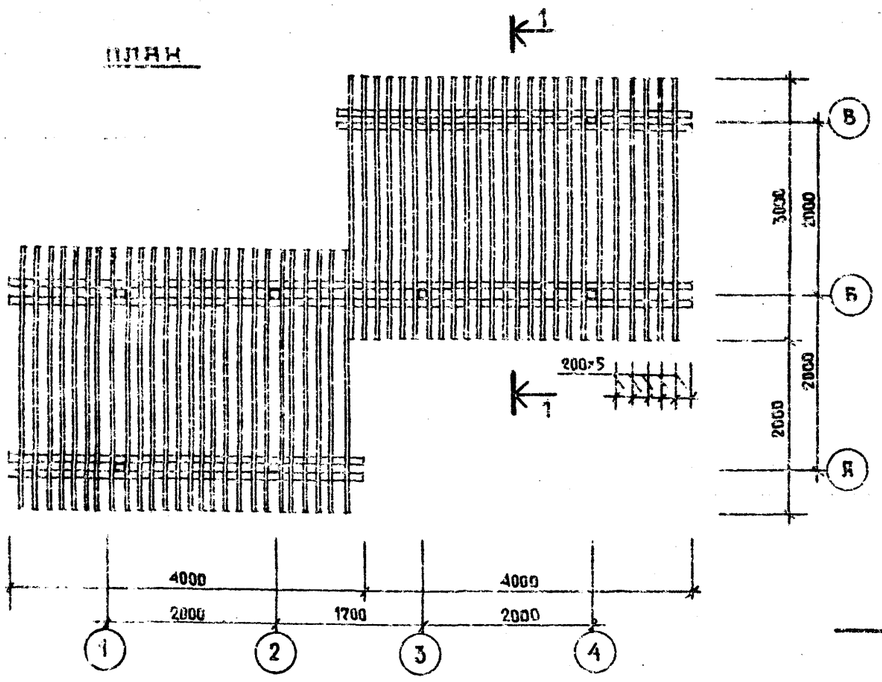

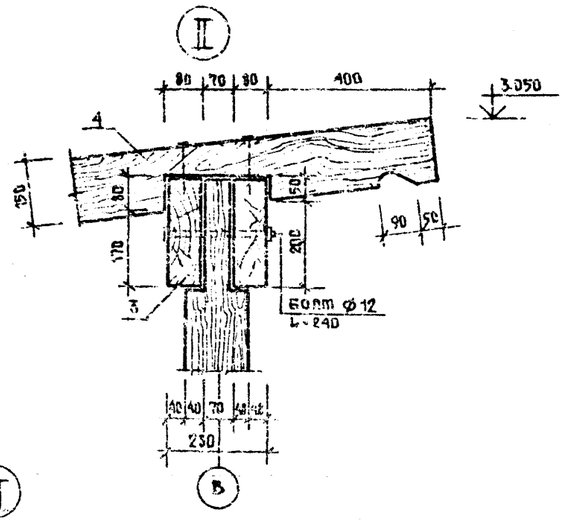

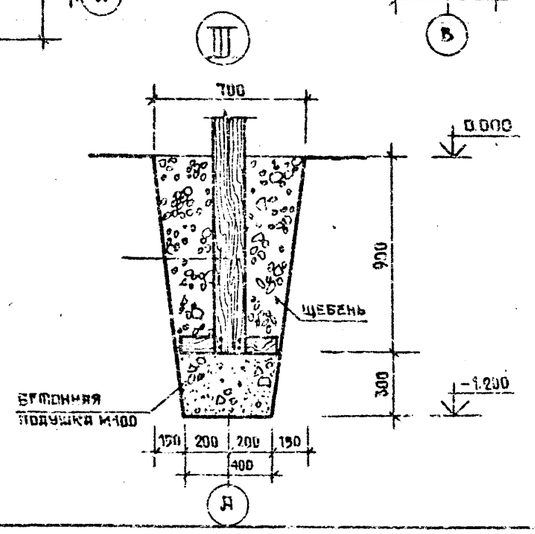

СПЕЦИФИКАЦИЯ ДРЕВЕСИНЫ

Поз.	Наименование	Сечение мм	Длина мм	К-во шт.	Объем м³ 1 шт.	Объем м³ общ.
1	Стойка	150×200	3200	4	0.096	0.382
2	Стойка	150×150	2950	4	0.067	0.268
3	Доска	80×250	32000	—	—	0.051
4	Доска	50×150	3100	50	0.023	0.18
5	Доска	40×80	400	8	0.012	0.096
					Всего	0.977

СПЕЦИФИКАЦИЯ ЭЛЕМЕНТОВ СТАЛЬНЫХ ИЗДЕЛИЙ

Обозначение	Наименование	Кол. шт	Примеч.
ГОСТ 7798-78	Болт Ø14 L=300	4	1.6 кг
ГОСТ 7798-78	Болт Ø12 L=240	4	0.9 кг
ГОСТ 5915-78	Гайка М14	4	0.12 кг
ГОСТ 5915-78	Гайка М12	4	0.08 кг
ГОСТ 11371-78	Шайба 14	4	0.04 кг
ГОСТ 11371-78	Шайба 12	4	0.02 кг
ГОСТ 4028-63	Гвозди	—	2 кг

27

9131/2

ПРИВЯЗАН

ИНВ. №

Нач.отд.	Гохман		03.85
Гл.спец.	Коган		03.85
Гап	Лазаренко		03.85
Рук.гр.	Черкасский		03.85
Проверил	Лазаренко		03.85
Состав.	Ильина		03.85
Нормокон.	Парышев		03.85

ТП503-05-11.85 АО

Автопивильоны и малые архитектурные формы для применения на дорогах местной сети УССР

Перголя тип 4

Стадия	Лист	Листов
Р	7	7

Фасад 1-4; разрез 1-1; план; узлы I, II, III

Минздорстрой УССР Укргипродор Киев

Копировал

Формат А2

ТИПОВОЙ ПРОЕКТ

АЛЬБОМ II

МАРКИ ОСНОВНЫХ КОМПЛЕКТОВ

ОБОЗНАЧЕНИЕ	НАИМЕНОВАНИЕ	ПРИМЕЧАН.
АС	АРХИТЕКТУРНО-СТРОИТЕЛЬНЫЕ РЕШЕНИЯ	

ВЕДОМОСТЬ ЧЕРТЕЖЕЙ ОСНОВНОГО КОМПЛЕКТА

ФОРМАТ	ЛИСТ	НАИМЕНОВАНИЕ	ПРИМЕЧАНИЕ
А2	АС-1	ОБЩИЕ ДАННЫЕ	
А2	АС-2	ТРЕЛЬЯЖ ФАСАД ПО Б-Б; ПЛАН; УЗЕЛ 2	

СТРОИТЕЛЬНЫЕ КОНСТРУКЦИИ И ОТДЕЛКА

НАИМЕНОВАНИЕ	ХАРАКТЕРИСТИКА
ФУНДАМЕНТЫ	—
СТЕНЫ	—
ПОКРЫТИЕ	—
КРОВЛЯ	—
ПЕРЕМЫЧКИ	—
ПОЛЫ	—
НАРУЖНАЯ ОТДЕЛКА	ПРОПИТКА ГОРЯЧЕЙ ОЛИФОЙ
ВНУТРЕННЯЯ ОТДЕЛКА	—
НАИБОЛЬШАЯ МАССА КОНСТРУКЦИИ	—

ТЕХНИКО-ЭКОНОМИЧЕСКИЕ ПОКАЗАТЕЛИ

ПЛОЩАДЬ $м^2$	ЗАСТРОЙКИ		1,0
СМЕТНАЯ СТОИМОСТЬ	ОБЩАЯ	тыс. руб.	0,17
РАСХОД МАТЕРИАЛОВ	ЦЕМЕНТА	т.	0,7
	СТАЛИ	т.	0,02
	ЖЕЛЕЗОБЕТОНА СБОРНОГО	$м^3$	—
	ЛЕСОМАТЕРИАЛОВ	$м^3$	0,53
	КИРПИЧА	тыс. шт.	0,5
ТРУДОВЫЕ ЗАТРАТЫ		чел. дн.	3,4

ВЕДОМОСТЬ ПРИМЕНЕННЫХ И ССЫЛОЧНЫХ ДОКУМЕНТОВ

ОБОЗНАЧЕНИЕ	НАИМЕНОВАНИЕ	ПРИМЕЧАН.
ГОСТ 4028-63	ГВОЗДИ	

1. ЗА ОТМ. 0.000 УСЛОВНО ПРИНЯТ УРОВЕНЬ МОЩЕНИЯ ПЛОЩАДКИ, ЧТО СООТВЕТСТВУЕТ АБСОЛЮТНОЙ ОТМЕТКЕ НА ГЕНПЛАНЕ [ ]
2. ДЕРЕВЯННЫЕ ЭЛЕМЕНТЫ ВЫПОЛНИТЬ ИЗ ДРЕВЕСИНЫ ХВОЙНЫХ ПОРОД И ПРОПИТАТЬ ОЛИФОЙ ЗА 2 РАЗА.
3. ДЕРЕВЯННЫЕ ЭЛЕМЕНТЫ, ЗАГЛУБЛЕННЫЕ В ЗЕМЛЮ, ИЗОЛИРОВАТЬ ПРОКЛАДКОЙ ТОЛЯ.

ПРОЕКТ РАЗРАБОТАН В СООТВЕТСТВИИ С ДЕЙСТВУЮЩИМИ НОРМАМИ И ПРАВИЛАМИ И ПРЕДУСМАТРИВАЕТ МЕРОПРИЯТИЯ, ОБЕСПЕЧИВАЮЩИЕ ВЗРЫВНУЮ, ВЗРЫВОПОЖАРНУЮ И ПОЖАРНУЮ БЕЗОПАСНОСТЬ.

ГЛ. АРХ. ПРОЕКТА В.В. ЛАЗАРЕНКО

ИНВ. № ПОДЛ. | ПОДПИСЬ И ДАТА | ВЗАМ. ИНВ. №

ПРИВЯЗАН

ИНВ. №

НАЧ. ОТД.	ГОХМАН		03.85
ГЛ. СПЕЦ.	КОГАН		03.85
ГЕН.	ЛАЗАРЕНКО		03.85
РУК. ГР.	ЧЕРКАССКИЙ		03.85
ПРОВЕРИЛ	ЛАЗАРЕНКО		03.85
СОСТАВИЛ	ИЛЬИНА		03.85
НОРМОКОН	ПАРЫШЕВ		03.85

28
9131/2

ТП503-05-11.85 АС

АВТОПАВИЛЬОНЫ И МАЛЫЕ АРХИТЕКТУРНЫЕ ФОРМЫ ДЛЯ ПРИМЕНЕНИЯ НА ДОРОГАХ МЕСТНОЙ СЕТИ УССР

	СТАДИЯ	ЛИСТ	ЛИСТОВ
ТРЕЛЬЯЖ	Р	1	2

ОБЩИЕ ДАННЫЕ

МИНДОРСТРОЙ УССР УКРГИПРОДОР КИЕВ

КОПИРОВАЛ

ФОРМАТ А2

ТИПОВОЙ ПРОЕКТ

АЛЬБОМ II

ФАСАД А-А

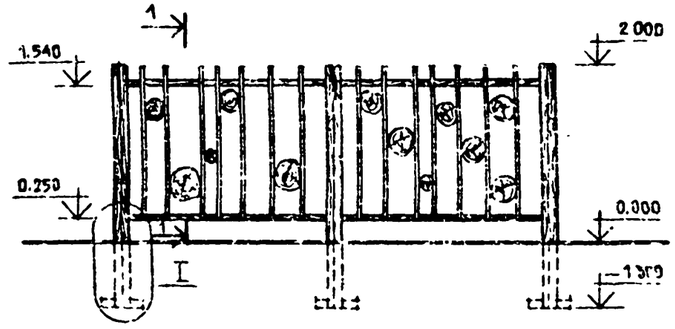

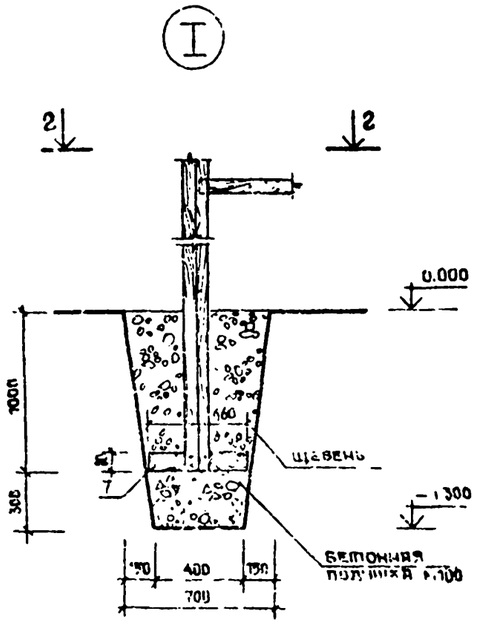

2-2

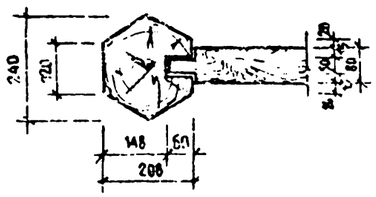

ПЛАН

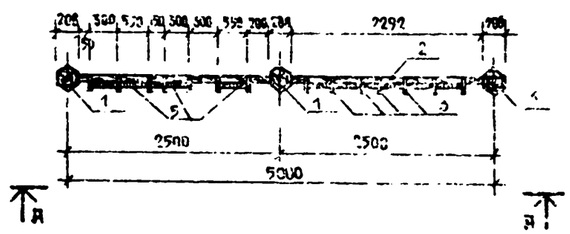

1-1

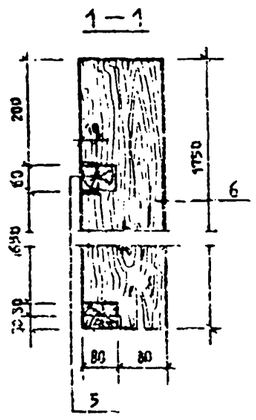

СПЕЦИФИКАЦИЯ ДРЕВЕСИНЫ

ПОЗ.	НАИМЕНОВАНИЕ	СЕЧЕНИЕ мм	ДЛИНА мм	К-ВО шт	ОБЪЕМ, м³ 1шт	ОБЩИЙ
1	СТОЙКА	240×240	3390	3	0.19	0.57
2	ДОСКА	60×80	2420	4	0.01	0.4
3	ДОСКА	40×160	1750	14	0.013	0.18
4	ДОСКА	40×80	400	6	0.012	0.076
5	БРЕВНО	∅150÷530	500	—	—	0.16

РАСХОД МЕТАЛЛИЧЕСКИХ ИЗДЕЛИЙ - 2.0 кг

29

9131/2

НАЧ. ОТД.	ГОХМАН		03.85	ТП503-05-11.85 АС
ГЛ. СПЕЦ.	КОГАН		03.85	АВТОПАВИЛЬОНЫ И МАЛЫЕ АРХИТЕКТУРНЫЕ ФОРМЫ ДЛЯ ПРИМЕНЕНИЯ НА ДОРОГАХ МЕСТНОЙ СЕТИ УССР
ГАП	ЛАЗАРЕНКО		03.85	ТРЕЛЬЯЖ
РУК. ГР.	ЧЕРКАССКИЙ		03.85	
ПРОВЕРИЛ	ЛАЗАРЕНКО		03.85	
СОСТАВИЛ	ИЛЬИНА		03.85	
НОРМОКОН	ПАРЫШЕВ		03.85	

СТАДИЯ	ЛИСТ	ЛИСТОВ
Р	2	2

ФАСАД А-А; ПЛАН; УЗЕЛ I, СЕЧЕНИЯ 1-1, 2-2

МИНДОРСТРОЙ УССР УКРАИНГОДОР КИЕВ

ПРИВЯЗАН

ИНВ. №

КОПИРОВАЛ

ФОРМАТ А2

Альбом III

Типовой проект

Марки основных комплектов

Обозначение	Наименование	Примечание
АС	Архитектурно-строительные решения	

Ведомость чертежей основного комплекта

Формат	Лист	Наименование	Примечание
А2	АС-1	Общие данные	
А2	АС-2	Скамьи тип 1; фасад; план; разрез. тип 2; тип 3.	

Ведомость применённых и ссылочных документов

Обозначение	Наименование	Примечан.
ГОСТ 8509-72	Сталь прокатная угловая	

Строительные конструкции и отделка			
Наименован.	Характеристика		
	Скамья тип 1	Скамья тип 2	Скамья тип 3
Фундаменты	—	—	—
Стены	—	—	—
Покрытие	—	—	—
Кровля	—	—	—
Перемычки	—	—	—
Полы	—	—	—
Наружная отделка	Покраска олифой	Покраска олифой	Покраска олифой
Внутренняя отделка	—	—	—
Наибольшая масса конструкции			0,075т

Технико-экономические конструкции				
Скамьи		тип 1	тип 2	тип 3
Площадь м²	застройки	—	—	—
Сметная стоимость	общая тыс. руб.	0,04	0,03	0,05
Расход материалов	цемента т.	—	—	0,02
	стали т.	0,01	0,01	0,02
	железобетона сборного м³	—	—	0,06
	лесоматериалов м³	0,3	0,1	0,10
	кирпича тыс. шт	—	—	—
Трудовые затраты	чел. дн.	—	—	—

1. За отм. 0.000 условно принят уровень мощения площадки, что соответствует абсолютной отметке на генплане [ ]
2. Деревянные элементы выполнить из древесины хвойных пород и пропитать олифой за 2 раза.
3. Деревянные элементы, заглубленные в землю изолировать прокладкой толя.

Инв. № подл. | Подпись и дата | Взам. инв. №

Проект разработан в соответствии с действующими нормами и правилами и предусматривает мероприятия, обеспечивающие взрывную, взрывопожарную и пожарную безопасность.

Гл. арх. проекта В.В. Лязяренко

Привязан

Инв. №

Нач. отд.	Гохман		03.35
Гл. спец.	Коган		03.35
ГАП	Лязяренко		03.35
Нач. гр.	Челкасский		03.35
Проверил	Лязяренко		03.35
Составил	Ильина		03.35
Нормконтр.	Пярышев		03.35

ТП 503-05-11.85 АС

Автопавильоны и малые архитектурные формы для применения на дорогах массовой сети УССР

Скамьи: тип 1, тип 2 тип 3.

Стадия	Лист	Листов
Р	1	2

Общие данные

Минстрой УССР Укргипродор Киев

Копировал

Формат А2

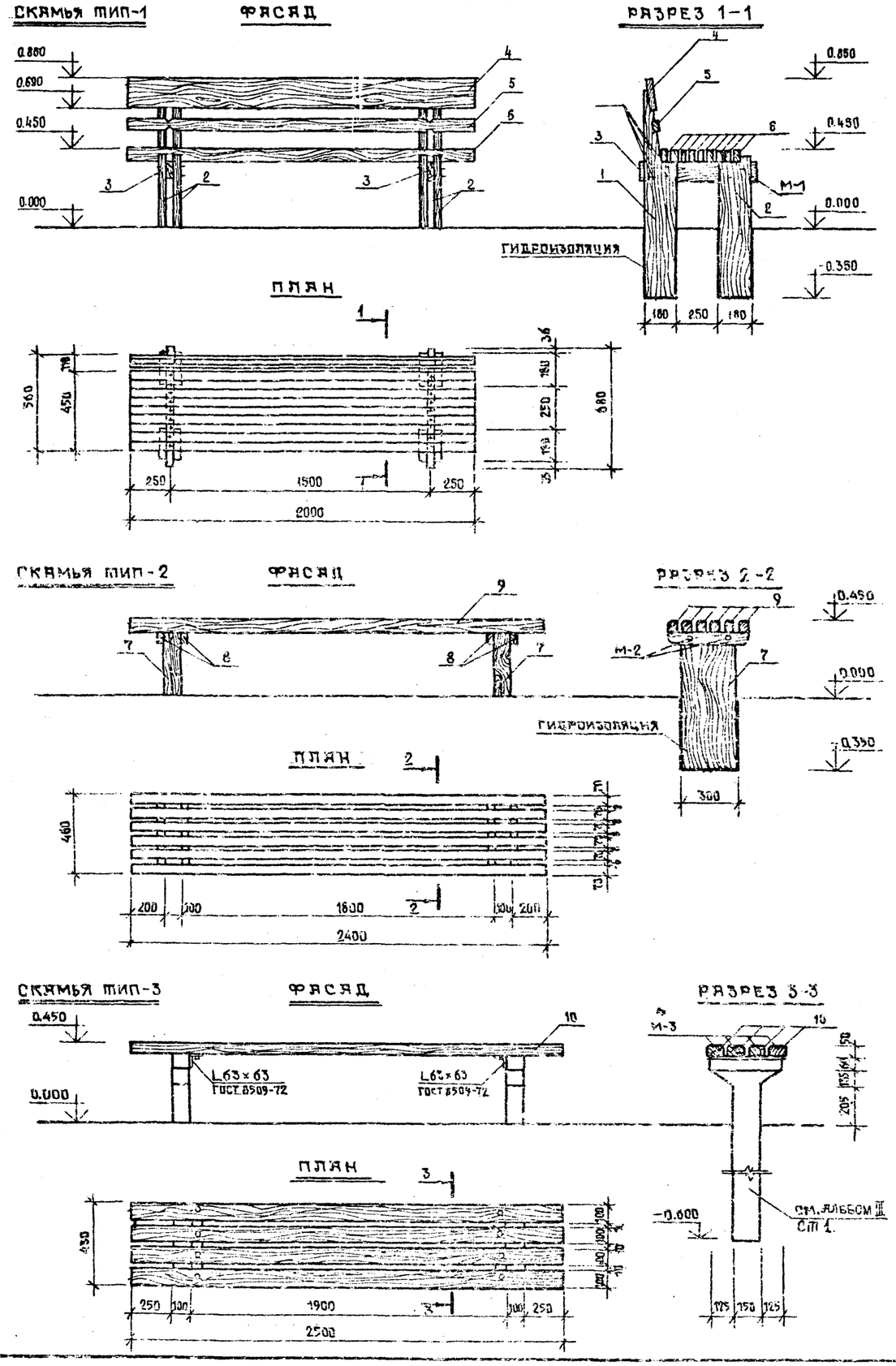

СПЕЦИФИКАЦИЯ ДРЕВЕСИНЫ

№ ал.	№ поз.	ЭСКИЗ	СЕЧЕНИЕ мм	ДЛИНА м.	К-ВО шт.	ОБЪЕМ м³ 1 шт.	ОБЪЕМ м³ общий
1	2	3	4	5	6	7	8
		СКАМЬЯ ТИП-1					
1	1		40×180	790	4	0.006	0.024
2	2		40×180	410	4	0.02	0.08
3	3		40×100	700	2	0.003	0.006
4	4		30×170	2000	1	0.01	0.01
5	5		30×70	2000	1	0.04	0.04
6	6		50×80	2000	8	0.008	0.064
						ВСЕГО	0.22
		СКАМЬЯ ТИП-2					
7	7		100×300	890	2	0.0002	0.0004
8	8		40×80	460	4	0.0014	0.0056
9	9		70×80	2400	6	0.013	0.080
						ВСЕГО	0.086
		СКАМЬЯ ТИП-3					
10	10		60×100	2500	4	0.015	0.06
						ВСЕГО	0.06

1. ЭЛЕМЕНТЫ СКАМЕЙ ВЫПОЛНИТЬ ИЗ ДРЕВЕСИНЫ ТВЕРДЫХ ПОРОД И ПРОПИТАТЬ ГОРЯЧЕЙ ОЛИФОЙ ЗА 2 РАЗА.
2. ДЕРЕВЯННЫЕ ЭЛЕМЕНТЫ СКАМЕЙ ПОКРЫТЬ СВЕТЛЫМ МАСЛЯНЫМ ЛАКОМ.
3. ЗАГЛУБЛЕННУЮ ЧАСТЬ ДЕРЕВЯННЫХ ОПОР ОБМАЗАТЬ БИТУМОМ ЗА 2 РАЗА
4. МЕТАЛЛИЧЕСКИЕ ЭЛЕМЕНТЫ СКАМЬИ ТИП-3 ОКРАСИТЬ НИТРОЭМАЛЕВОЙ КРАСКОЙ ЗА 2 РАЗА.

31
9131/2

ТП503-05-11.85 АС

АВТОПАВИЛЬОНЫ И МАЛЫЕ АРХИТЕКТУРНЫЕ ФОРМЫ ДЛЯ ПРИМЕНЕНИЯ НА ДОРОГАХ МЕСТНОЙ СЕТИ УССР

НАЧ. ОТД.	ГОХМАН		03.85
ГЛ. СПЕЦ.	КОГАН		03.85
ГАП	ЛАЗАРЕНКО		03.85
РЧК. ГР.	ЧЕРКАССКИЙ		03.85
ПРОВЕРИЛ	ЛАЗАРЕНКО		03.85
СОСТАВИЛ	ИЛЬИНА		03.85
НОРМОКОН.	ПАРЫШЕВ		03.85

СКАМЬИ ТИП 1; ТИП 2; ТИП 3

СТАДИЯ	ЛИСТ	ЛИСТОВ
Р	2	2

ФАСАД; ПЛАН; РАЗРЕЗ.

МИНДОРСТРОЙ УССР УКРГИПРОДОР КИЕВ

ПРИВЯЗАН

ИНВ. №

КОПИРОВАЛ

ФОРМАТ А2

АЛЬБОМ II

ТИПОВОЙ ПРОЕКТ

ИНВ. № ПОДЛ. | ПОДПИСЬ И ДАТА | ВЗАМ. ИНВ. №

Альбом III

Типовой проект

Марки основных комплектов

Обозначение	Наименование	Примечание
АС	Архитектурно-строительные решения	

Ведомость чертежей основного комплекта

Формат	Лист	Наименование	Примечание
А2	АС-1	Общие данные	
А2	АС-2	Очаг тип 1; фасад по А-Я; разрез 1-1; план; узлы I, II	
А2	АС-3	Очаг тип 2; фасад по А-Я, фасад по Б-Б; план фундамента	
А2	АС-4	Очаг тип 3; фасад по А-Я; планы; разрез 1-1; узлы I, II	

Ведомость примененных и ссылочных документов

Обозначение	Наименование	Примечание
ГОСТ 5781-75	Трубы стальные электросварные	
ГОСТ 10704-76	Трубы стальные электросварные	

Строительные конструкции и отделка

Наименование	Характеристика		
	Очаг тип 1	Очаг тип 2	Очаг тип 3
Фундаменты	Бутобетон.	Бутобетонные	Бутобетонные
Стены	Бутовые	Бутовые	Бутовые
Покрытие	—	—	—
Кровля	—	—	—
Перемычки	—	—	—
Полы	—	—	—
Наружная отделка	—	—	—
Внутренняя отделка	—	—	—
Наибольшая масса конструкции	—	—	—

Технико-экономические показатели

Счаги			тип 1	тип 2	тип 3
Площадь м²	Застройки		8,0	9,0	18,0
Сметная стоимость	Общая	тыс. руб.	0,15	1,76	1,291
Расход материалов	Цемента	т.	1,04	1,2	3,15
	Стали	т.	0,81	0,12	0,14
	Железобетона сборного	м³	—	—	—
	Лесоматериалов	м³	—	1,6	3,30
	Кирпича	тыс. шт	—	—	—
Трудовые затраты		чел. дн.	5,18	20,17	29,75

1. За отм. 0.000 условно принят уровень мощения площадки, что соответствует абсолютной отметке на генплане [ ]
2. Деревянные конструкции выполнить из древесины хвойных пород и пропитать олифой за 2 раза.
3. Ветрозащитные стенки выполнить из бутового камня на цементном растворе с расшивкой швов.

Проект разработан в соответствии с действующими нормами и правилами и предусматривает мероприятия, обеспечивающие взрывную, взрывопожарную и пожарную безопасность.

Гл. инж. проекта В.В. Лязяренко

Инв. № подл. | Подпись и дата | Взам. инв. №

Привязан

Инв. №

Нач. отд.	Гохиен		03.85
Гл. спец.	Коген		03.85
ГИП	Лязяренко		03.85
Рук. гр.	Черняевский		03.85
Проверил	Лязяренко		03.85
Составил	Ильина		03.85
Нормоконт	Парышев		03.85

ТП 503-05-11.85 АС

Автомобильные и жилые архитектурные формы для применения на дорогах местной сети УССР

Очаги тип 1, тип 2 тип 3.

Стадия	Лист	Листов
Р	1	4

Общие данные

Минавтострой УССР Укргипродор Киев

Копировал

Формат А2

32

9131/2

ФАСАД А-А

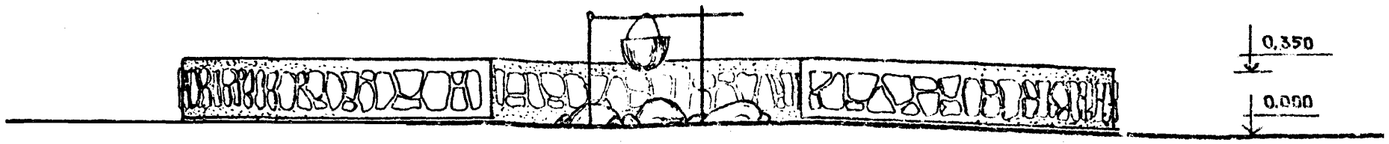

РАЗРЕЗ 1-1

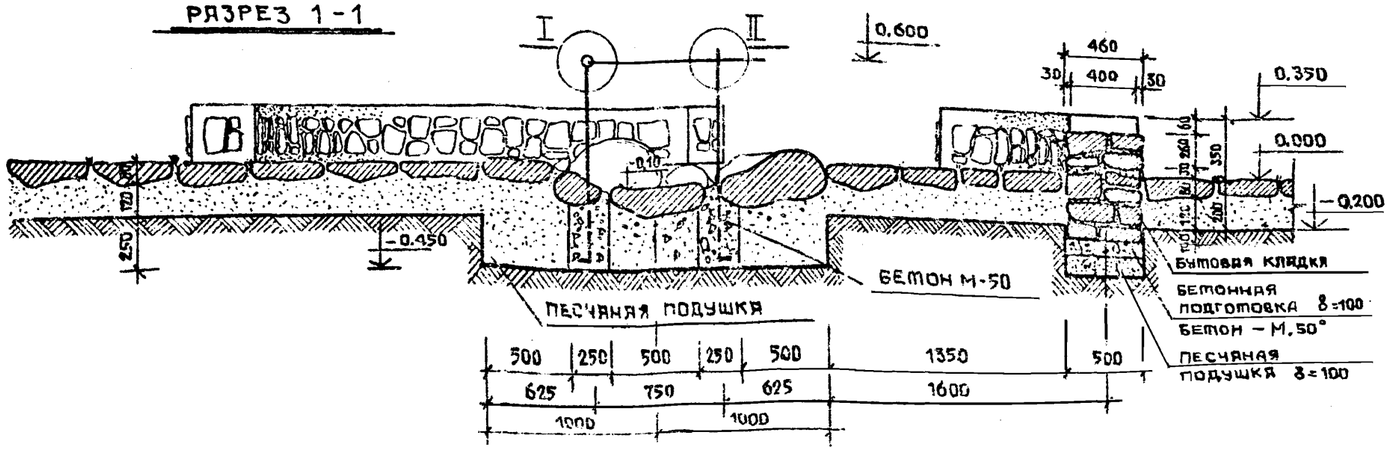

ПЛАН

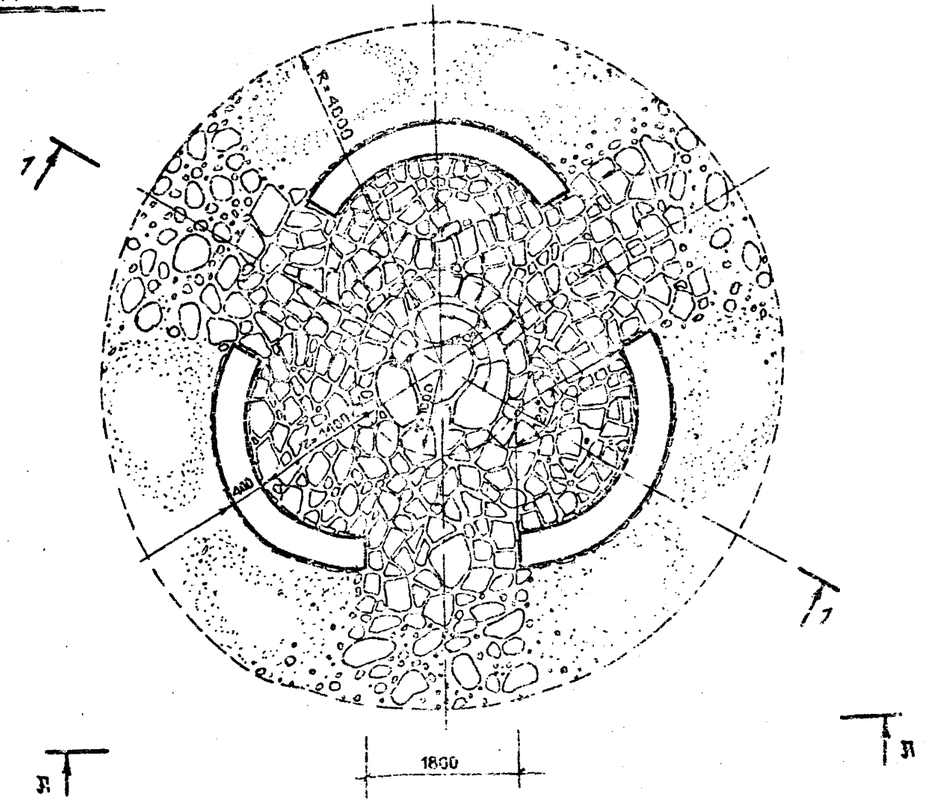

I

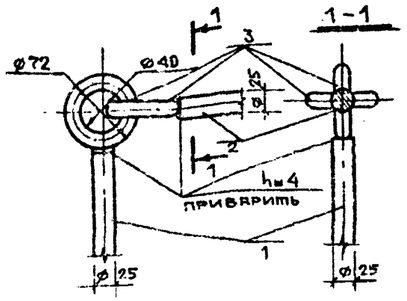

II

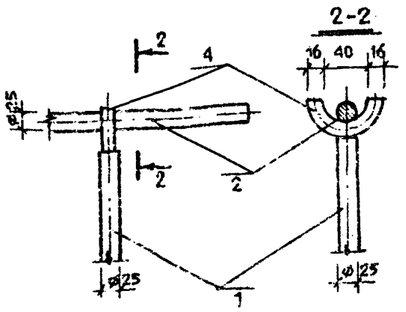

СПЕЦИФИКАЦИЯ ЭЛЕМЕНТОВ СТАЛЬНЫХ ИЗДЕЛИЙ

Формат	Зона	Поз.	Обозначение	Наименование	Кол.	Примечание
		1	ГОСТ 5781-75	ø25AI L=1000	2	7.70
		2	—"—	ø25AI L=950	1	3.66
		3	—"—	кольцо ø16AI 230	2	0.73
		4	—"—	полукольцо ø16AI L=120	1	0.19

33
9131/2

ТП503-05-11.85 АС

Автопавильоны и малые архитектурные формы для применения на дорогах местной сети УССР

Нач.отд.	Гохман		03.85
Гл.спец.	Коган		03.85
Гл.п.	Лазаренко		
Рук.гр.	Черкасский		03.85
Проверил	Лазаренко		03.85
Составил	Ильина		03.85
Нормокон.	Парышев		03.85

ОЧАГ ТИП 1

Стадия	Лист	Листов
Р	2	4

ФАСАД А-А; РАЗРЕЗ 1-1
ПЛАН; УЗЛЫ I, II

Миндорстрой УССР
УКРГИПРОДОР
КИЕВ

Копировал

Формат А2

Приязан

Инв. №

Альбом II

Типовой проект

ФАСАД А-А

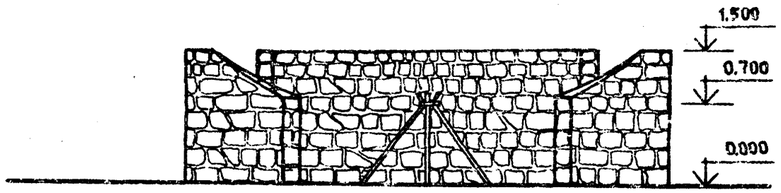

ФАСАД Б-Б



РАЗРЕЗ 1-1

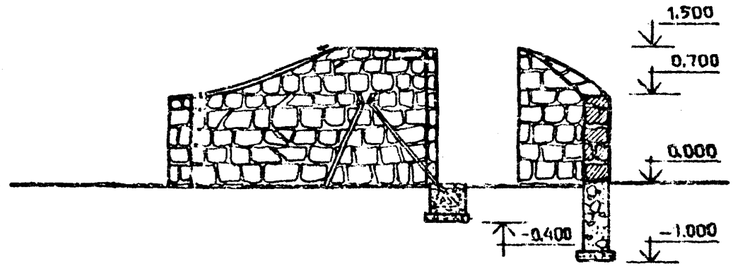

ПЛАН

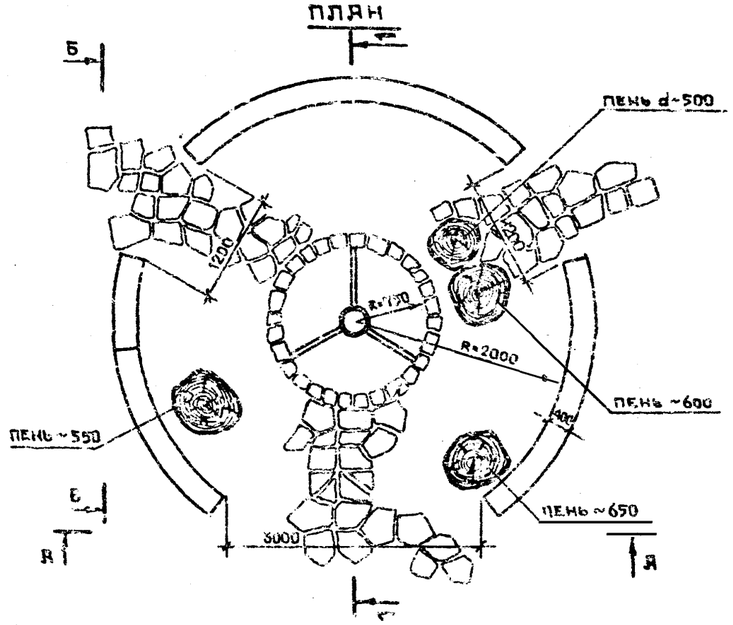

ПЛАН ФУНДАМЕНТОВ

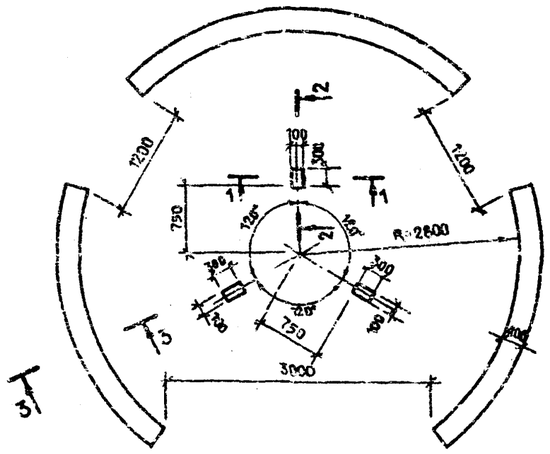

1—1

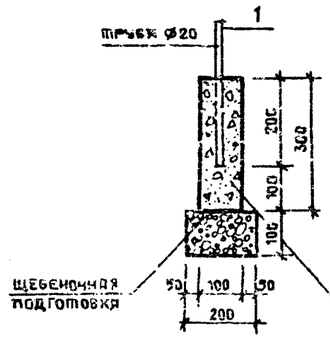

2—2

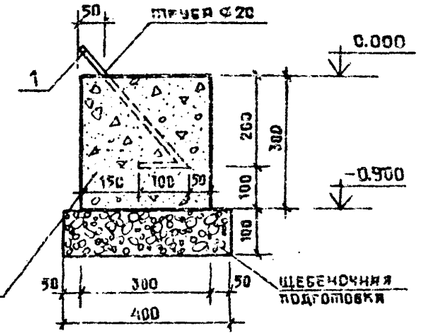

СПЕЦИФИКАЦИЯ ЭЛЕМЕНТОВ СТАЛЬНЫХ ИЗДЕЛИЙ

Формат	Зона	поз.	ОБОЗНАЧЕНИЕ	НАИМЕНОВАНИЕ	КОЛ.	ПРИМЕЧАНИЕ
		1	ГОСТ 10704-76	ТРУБА ⌀20 L=1450	3	3.69 кг
		2	ГОСТ 10704-76	КОЛЬЦО ⌀20 L=670	1	0.45 кг

ВСЕГО: 4.14 кг.

РАСХОД БУТОВОГО КАМНЯ 9.57 м³
РАСХОД БУТОБЕТОНА 4.16 м³
РАСХОД ДРЕВЕСИНЫ 4.26 м³

а—а

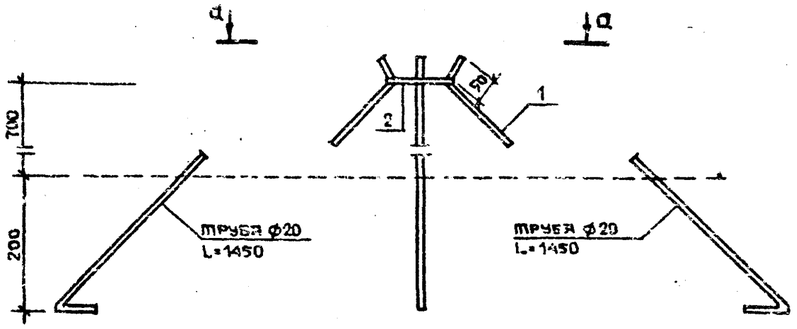

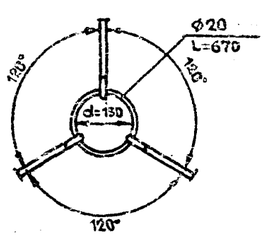

3—3

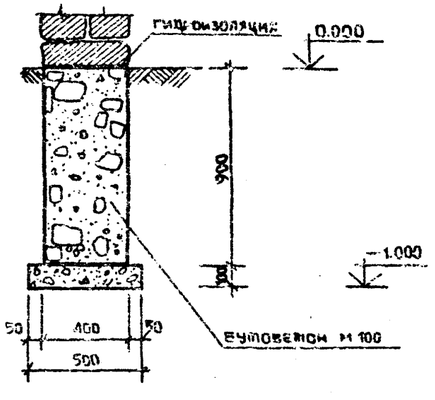

34
9131/2

НАЧ.ОТД.	ГОХМАН		03.85
ГЛ.СПЕЦ.	КОГАН		03.85
ГАП	ЛАЗАРЕНКО		03.85
РУК.ГР.	ЧЕРКАССКИЙ		03.85
ПРОВЕРИЛ	ЛАЗАРЕНКО		03.85
СОСТАВИЛ	ИЛЬИНА		03.85
НОРМОКОН	ПАРЫШЕВ		03.85

ПРИВЯЗАН

ИНВ. №

ТП503-05-11.85 АС

АВТОПАВИЛЬОНЫ И МАЛЫЕ АРХИТЕКТУРНЫЕ ФОРМЫ ДЛЯ ПРИМЕНЕНИЯ НА ДОРОГАХ МЕСТНОЙ СЕТИ УССР

ОЧАГ ТИП 2

СТАДИЯ	ЛИСТ	ЛИСТОВ
Р	3	4

ФАСАД А-А; ФАСАД Б-Б; ПЛАН; ПЛАН ФУНДАМЕНТОВ

МИНДОРСТРОЙ УССР УКРГИПРОДОР КИЕВ

КОПИРОВАЛ

ФОРМАТ А2

Инв. № подл. | Подпись и дата | Взам. инв. №

Альбом II

Типовой проект

ФАСАД А-А

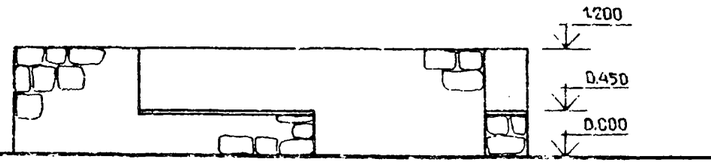

ПЛАН

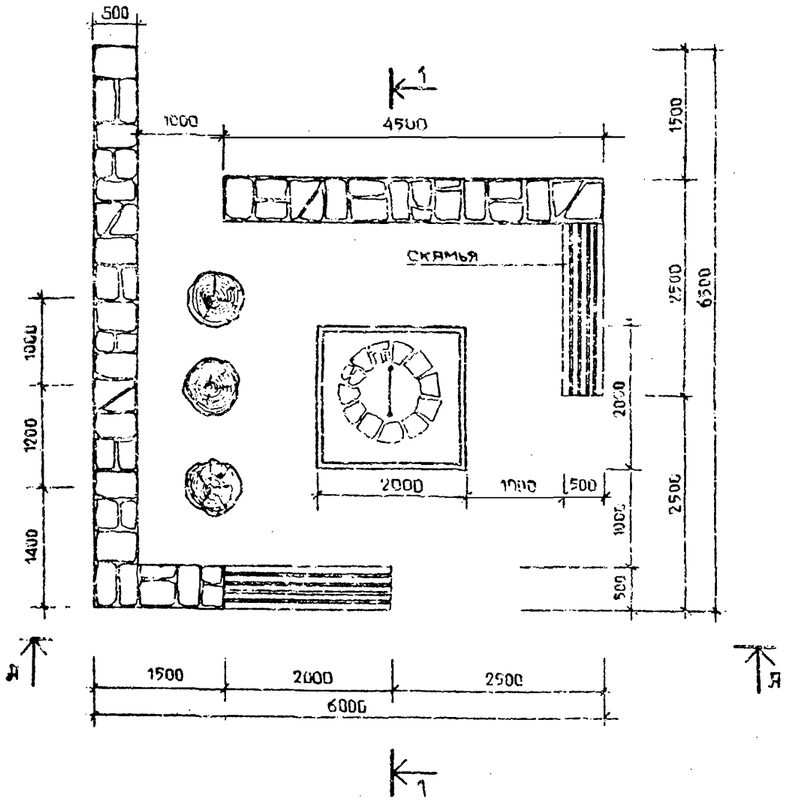

РАЗРЕЗ 1-1

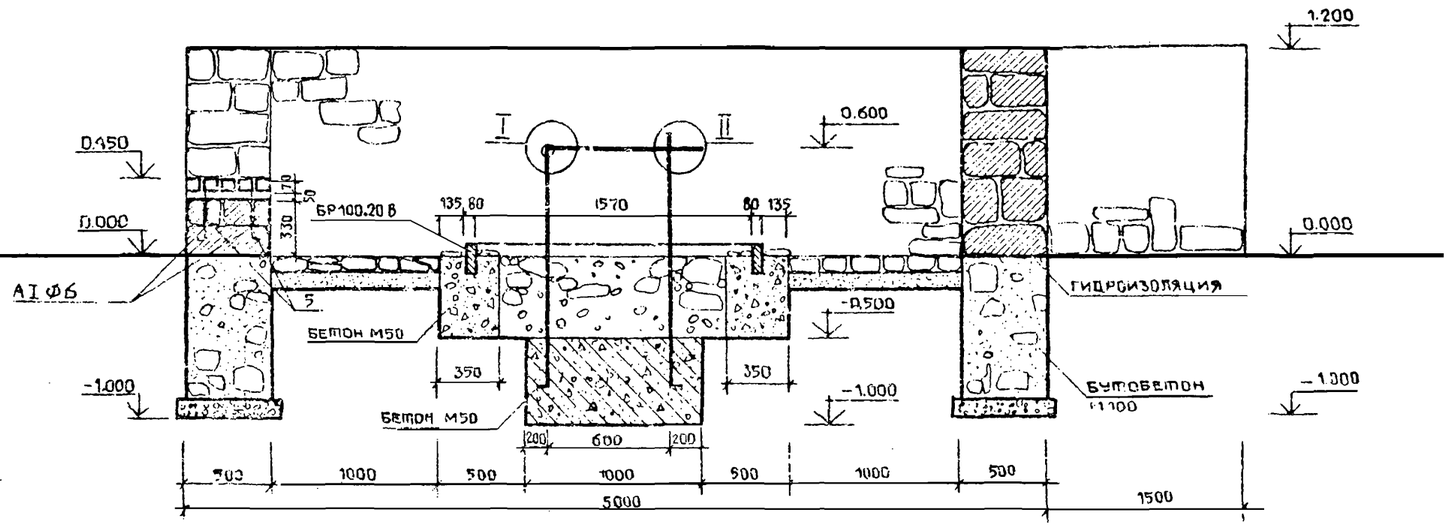

I

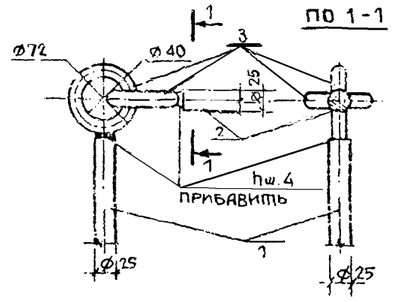

II

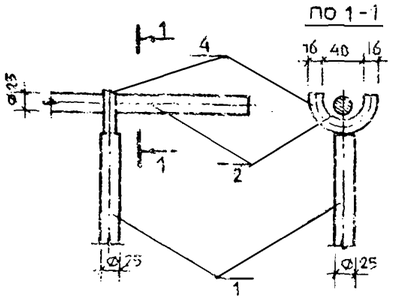

СПЕЦИФИКАЦИЯ ЭЛЕМЕНТОВ СТАЛЬНЫХ ИЗДЕЛИЙ

Позиция	Зона	Поз.	Обозначение	Наименование	Кол.	Примеч.
		1	ГОСТ 5781-82	ф25 А1 L=1400	2	10.2 кг.
		2	—"—	ф29 А1 L=950	1	3.66 кг.
		3	—"—	кольцо ф16 А1 L=250	2	0.73 кг.
		4	—"—	полукольцо ф16 А1 L=120	1	0.19 кг.
		5	—"—	ф6 А1 L=400	2	0.04 кг.

Расход древесины: брусок 50×70; L=500; 2 шт. – 0,003 м³
брусок 70×70, L=2000; 10 шт – 0,098 м³
Расход бутового камня – 8.1 м³
Расход бутобетона — 0.76 м³
Расход бетона М50 — 0.86 м³
Расход бортового камня — 8 п.м.

35
9131/2

				ТП 503 05-11.85	АС
				Автопавильоны и малые архитектурные формы для применения на дорогах местной сети УССР	
Нач. отд.	Потиян		01.85		
Гл. спец.	Коган		01.85	Очаг-тип 3	Стадия: Р; Лист: 4; Листов: 4
ГИП	Назаренко		01.85		
Рук. гр.	Черкасский		01.85		
Проверил	Бердичев		01.85	Фасад А-А; план; разрез 1-1; узлы I, II	Минстрой УССР Укргипродор Киев
Согласовал	Ильина		03.85		
Нормоконтр.	Парышев		01.85		

Привязан

Инв. №

Инв. № подл. | Подпись и дата | Взам. инв. №

Копировал

Формат А2

Альбом II

Типовой проект

Марки основных комплектов

Обозначение	Наименование	Примечан.
АС	Архитектурно-строительные решения	

Ведомость чертежей основного комплекта

Формат	Лист	Наименование	Примечан.
А2	АС-1	Общие данные	
А2	АС-2	Цветочница тип 1. Фасад; план; разрез 1-1	
А2	АС-3	Цветочница тип 2. Фасад; план; разрез 1-1; разрез 2-2.	
А2	АС-4	Цветочница тип 3. Фасад; план; разрез 1-1; разрез 2-2	

Ведомость примененных и ссылочных документов

Обозначение	Наименование	Примечан.
ГОСТ 3826-82	Сетка тканая	

Строительные конструкции и отделка

Наименование	Характеристика			
	Цветочница тип 1	Цветочница тип 2	Цветочница тип 3	
Фундаменты	—	—	—	
Стены	—	—	—	
Покрытие	—	—	—	
Кровля	—	—	—	
Перемычки	—	—	—	
Полы	—	—	—	
Наружная отделка	Окраска нитроэмалями	Облицовка керамической плиткой	Облицовка керамической плиткой	
Внутренняя отделка	—	—	—	
Наибольшая масса конструкции	0,15 m	0,225 m	0,45 m	

Технико-экономические показатели

Цветочницы			тип 1	тип 2	тип 3
Площадь м²	Застройки		—	—	—
Сметная стоимость	Общая	тыс. руб.	0,04	0,05	0,05
Расход материалов	Цемента	т.	0,03	0,06	0,09
	Стали	т.	0,005	0,014	0,012
	Железобетона сборного	м³	0,09	0,24	0,40
	Лесоматериалов	м³	—	—	—
	Кирпича	тыс. шт.	—	—	—
Трудовые затраты			—	—	—

1. За отм. 0.000 условно принят уровень мощения площадки, что соответствует абсолютной отметке на генплане [ ]
2. Деревянные элементы выполнить из древесины хвойных пород и пропитать олифой за 2 раза.
3. Деревянные элементы, заглубленные в землю, изолировать прокладкой толя.

Проект разработан в соответствии с действующими нормами и правилами и предусматривает мероприятия, обеспечивающие взрывную, взрывопожарную и пожарную безопасность

Гл. арх проекта В.В. Лазаренко

Инв. № подл. | Подпись и дата | Взам. инв. №

Привязан

Инв. №

Нач. отд.	Гохман		03.85
Гл. спец.	Коган		03.85
Гап	Лазаренко		03.85
Рук. гр.	Черкасский		03.85
Проверил	Лазаренко		03.85
Составил	Ильина		03.85
Нормокон.	Парышев		03.85

ТП503-05-11.85 АС

Автопавильоны и малые архитектурные формы для применения на дорогах местной сети УССР

Цветочницы тип 1, тип 2, тип 3.

Стадия	Лист	Листов
Р	1	4

Общие данные

Минздорстрой УССР Укртипродор Киев

Копировал

Формат А2

36

9151/2

Альбом III

Типовой проект

Фасад

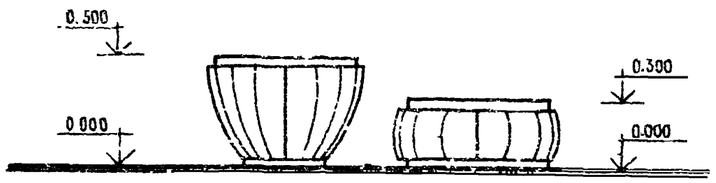

Разрез 1-1

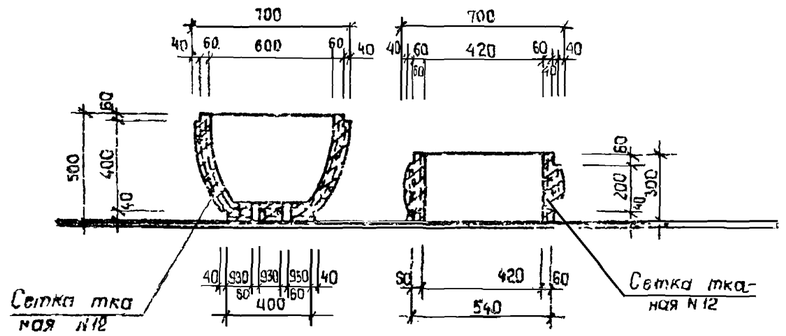

План

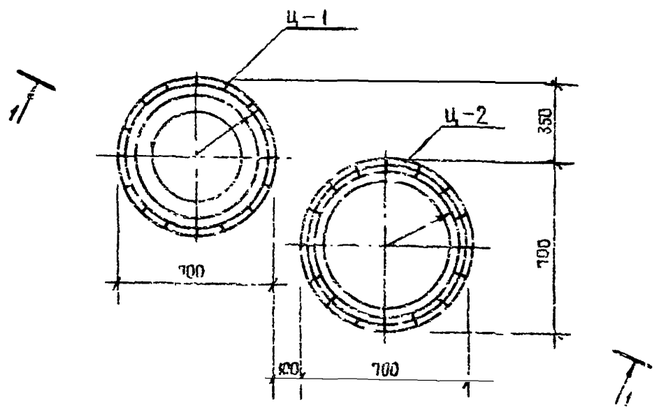

СПЕЦИФИКАЦИЯ СТРОИТЕЛЬНЫХ ИЗДЕЛИЙ

Формат	Зона	Поз	Обозначение	Наименование	Кол	Примечание
				Ц-1		
				Сборочные единицы		
			ГОСТ 3826-82	Сетка тканая N12	2,4м²	3,4кг
				Материалы		
				Бетон М200	0,06м³	
				Ц-2		
				Сборочные единицы		
			ГОСТ 3826-82	Сетка тканая N12	1м²	1,5кг
				Материалы		
				Бетон М200	0,03м³	

37

9151/2

ТП503-05-11.85 АС

Автомобильные и малые архитектурные формы для применения на дорогих местной сети УССР

Нач.отд.	Гохман		03.85	Цветочница тип 1	Стадия: Р; Лист: 2; Листов: 4
Гл.спец.	Коган		03.85		
Гап	Лазаренко		03.85		
Рук.гр.	Черкасский		03.85		
Проверил	Лазаренко		03.85	Фасад; план, разрез 1-1	Минкоммунстрой УССР Укргипродор Киев
Составил	Ильинич		03.85		
Нормокон.	Пирышев		03.85		

Привязан

Инв. №

Копировал

Формат А2

Фасад

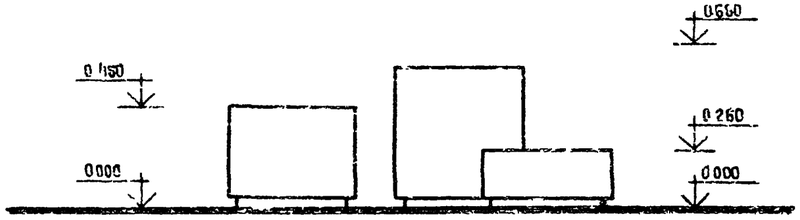

План

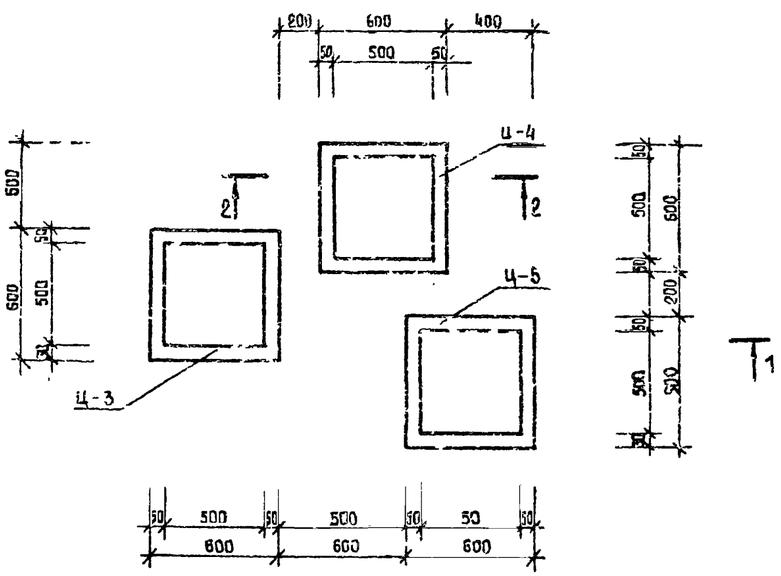

Разрез 1-1

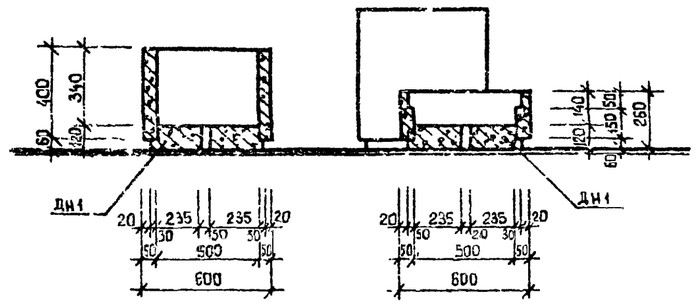

Изделия ДН1, цветочницы Ц3÷Ц5 разработаны в альбоме III

Разрез 2-2

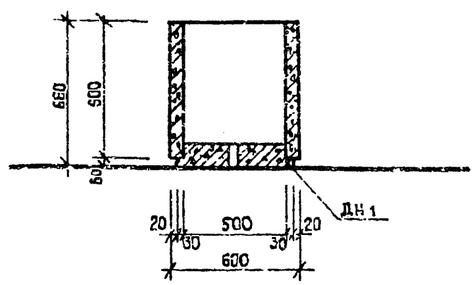

38

9131/2

					ТП503-05-11.85		АС
					Автопавильоны и малые архитектурные формы для применения на дорогах местной сети УССР		
Привязан					Цветочница тип 2	стадия	лист	листов
						Р	3	4
Инв. №					Фасад, план; разрез 1-1; разрез 2-2	Минавтодорстрой УССР Укргипродор Киев	

ФАСАД



ПЛАН

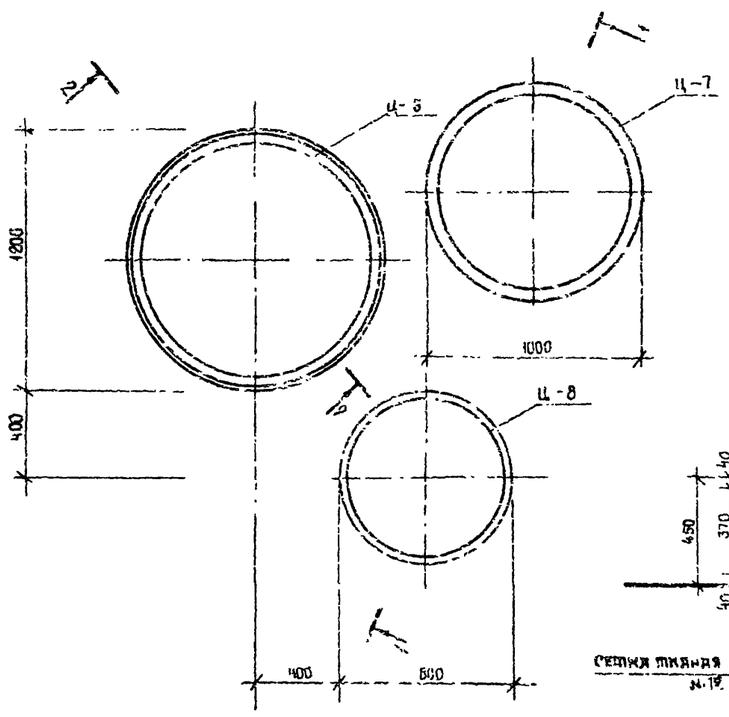

РАЗРЕЗ 1-1

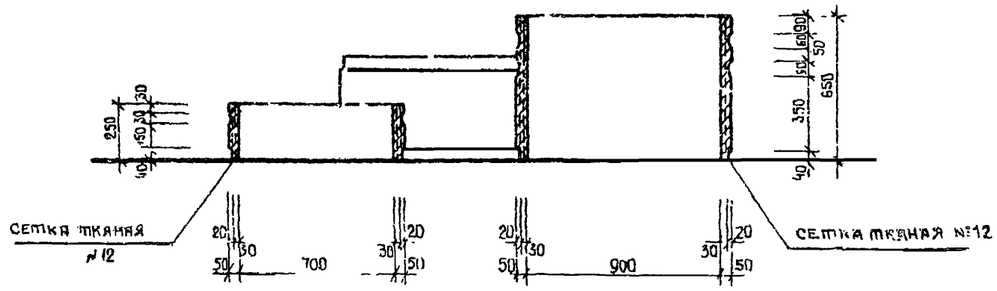

РАЗРЕЗ 2-2

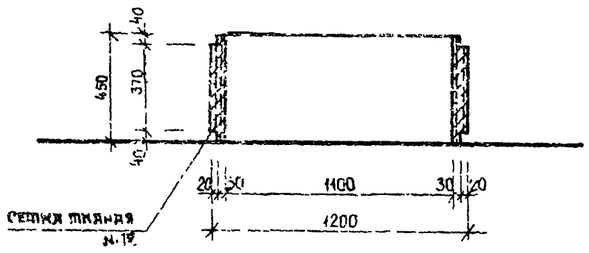

СПЕЦИФИКАЦИЯ СТРОИТЕЛЬНЫХ ИЗДЕЛИЙ

Формат	Зона	Поз.	Обозначение	Наименование	Кол.	Примечание
				Ц-6		
				Сборочные единицы		
			ГОСТ 3826-82	Сетка тканая №12	3,4 м²	4,6 кг
				Материалы		
				Бетон М200	0,16 м³	
				Ц-7		
				Сборочные единицы		
			ГОСТ 3826-82	Сетка тканая №12	4,1 м²	5,7 кг
				Материалы		
				Бетон М200	0,19 м³	
				Ц-8		
				Сборочные единицы		
			ГОСТ 3826-82	Сетка тканая №12	1,2 м²	1,7 кг
				Материалы		
				Бетон М200	0,06 м³	

39

9131/2

Привязан

Инв. №

ТП 503-05-11.85 Ал

Разновысотные и малые архитектурные элементы для применения на дорогах местной сети УССР

Нач. отд.	Гохман		03.85
Гл. спец.	Когин		03.85
ГАП	Лазаренко		03.85
Рук. гр.	Черкасский		03.85
Проверил	Лазаренко		03.85
Составил	Ильина		03.85
Нормок.	Прышев		03.85

Цветочница тип 3

Стадия	Лист	Листов
Р	4	4

Фасад; план; разрез 1-1, разрез 2-2

Минвузстрой УССР Укргипродор г. Киев

Копировал

Формат А4

gost.e-ecolog.ru