ТИПОВОЙ ПРОЕКТ

503-5-19.86

АВТОПАВИЛЬОН

ПОЛУОТКРЫТЫЙ НА 20 ЧЕЛОВЕК

СБОРНЫЙ ЖЕЛЕЗОБЕТОННЫЙ

АЛЬБОМ 1

ПОЯСНИТЕЛЬНАЯ ЗАПИСКА.
АРХИТЕКТУРНО-СТРОИТЕЛЬНАЯ ЧАСТЬ.
ЭЛЕКТРИЧЕСКОЕ ОСВЕЩЕНИЕ.

gost.e-ecolog.ru

ТИПОВОЙ ПРОЕКТ

503-5-19.86

АВТОПАВИЛЬОН ПОЛУОТКРЫТЫЙ НА 20 ЧЕЛОВЕК /СБОРНЫЙ ЖЕЛЕЗОБЕТОННЫЙ/

АЛЬБОМ I

СОСТАВ ПРОЕКТА

Альбом I. ПОЯСНИТЕЛЬНАЯ ЗАПИСКА. АРХИТЕКТУРНО-СТРОИТЕЛЬНЫЕ РЕШЕНИЯ. ЭЛЕКТРИЧЕСКОЕ ОСВЕЩЕНИЕ

Альбом 2. СМЕТЫ. ВЕДОМОСТИ ПОТРЕБНОСТИ В МАТЕРИАЛАХ

РАЗРАБОТАН
ЛЕНИНГРАДСКИМ ФИЛИАЛОМ
ГИПРОДОРНИИ
МИНАВТОДОРА РСФСР

УТВЕРЖДЕН
5 апреля 1985 г.
МИНАВТОДОРОМ РСФСР
ПРОТОКОЛ № 28.

ГЛАВНЫЙ ИНЖЕНЕР ФИЛИАЛА ПЛАКС М.В.
ГЛАВНЫЙ ИНЖЕНЕР ПРОЕКТА КОШЕЛЕВ В.Н.

Привязан

Инв. №

Альбом 1

Лист	Обозначение	Наименование	Стр.	Примечание
		Титульный лист.	1	
1	503-5-19.86	Содержание.	2	
1-4	503-5-19.86-ПЗ	Пояснительная записка.	3-6	
		Архитектурно-строительные решения		
1	503-5-19.86-АС	Общие данные /начало/	7	
2	То же	Общие данные /окончание/	8	
3	"	План на отм. 0.000, план кровли, фасады, разрез 1-1	9	
4	"	Схема расположения элементов основания сборных павильонных панелей и металлических элементов скамьи	10	
5	"	Узлы 1÷4	11	
6	"	М-1; М-2	12	
		Электрическое освещение		
1	503-5-19.86-ЭО	Общие данные. План сети электроосвещения	13	

Лист	Обозначение	Наименование	Стр.	Примечание
		Спецификации оборудования		
1	503-5-19.86-ЭО.СО	Спецификация оборудования	14	
2	503-5-19.86-ЭО.СО	Спецификация оборудования	15	

Инв.№подл. | Подпись и дата | Взам.инв.№
5358 | Июнь 06 84

Привязан

Инв. №

Инженер	Батманов		06.84
Нач.гр.	Шалов		06.84
ГИП	Кашелев		06.84
Нач.отд.	Забоздин		06.84
Н.контр.	Шалов		06.84

ТП 503-5-19.86

Содержание

Стадия	Лист	Листов
РП	1	1

Минавтодор РСФСР
ГИПРОДОРНИИ
Ленинградский филиал

Копировал

Формат А3

Альбом 1

Пояснительная записка

1. Общая часть

Типовой проект № 503-5-19.86 „Автопавильон полуоткрытый на 20 человек (сборный железобетонный) разработан на основании плана типового проектирования на 1983 год, утвержденного постановлением №1 Госстроя СССР от 10.01.1983 г., и задания на проектирование №10, утвержденного 01.03.1983 г. зам. министра автомобильных дорог РСФСР.

Типовой проект состоит из следующих альбомов:

Альбом 1 — Пояснительная записка. Архитектурно-строительная часть. Электрическое освещение.

Альбом 2 — Сметы. Ведомости потребности в материалах.

Технико-экономические показатели:

- площадь застройки — 32,40 м²;
- строительный объем — 97,25 м³;
- полезная площадь — 30,5 м².

Проект автопавильона разработан для строительства во II-III дорожно-климатических зонах на автодорогах общего пользования для следующих расчетных характеристик:

- расчетная зимняя температура наружного воздуха −30°С;
- скоростной напор ветра для I географического района 0,265 кПа (27 кгс/м²);
- вес снегового покрова для III географического района 0,98 кПа (100 кгс/м²);
- рельеф территории спокойный;
- грунтовые воды отсутствуют, грунты основания непучинистые, непросадочные со следующими нормативными характеристиками: номинальный угол внутреннего трения $\varphi^н = 0{,}49$ рад или 28°; нормативное удельное сцепление $c_н = 2$ кПа (0,02 кгс/см²); модуль деформации нескальных грунтов $E = 14{,}7$ МПа (150 кгс/см²); плотность грунта $\gamma = 1{,}8$ т/м³; коэффициент безопасности по грунту $k_г = 1$;
- сейсмичность отсутствует.

Типовой проект автопавильона проверен на патентную чистоту в отношении СССР, Болгарии, Венгрии, ГДР, Польши, Румынии, Чехословакии и Югославии.

В разработанном проекте все комплектующие изделия обладают патентной чистотой.

Ст. инж.	Григорьев		06.84
Рук. гр.	Шалов		06.84
ГИП	Кошелев		06.84
Нач. отд.	Забродин		06.84
Н. контр.	Соколов		06.84
Гл. инж.	Плакс		06.84

ТП 503-5-19.86-ПЗ

Автопавильон полуоткрытый на 20 человек (сборный железобетонный)

Стадия	Лист	Листов
РП	1	4

Пояснительная записка

Минавтодор РСФСР ГИПРОДОРНИИ Ленинградский филиал

Привязан

Инв №

Инв. № подл. 5358 | Подпись и дата 06.84 | Взам. инв. №

Копировал

Формат А3

2. Архитектурно-строительные решения.

Автопавильон монтируется из сборных павильонных панелей СПП-1, специально разработанных для сборного железобетонного автопавильона.

СПП-1 представляет собой швеллер, где нижняя полка является полом автопавильона, боковая стенка — стеной, а верхняя полка — консольной плитой покрытия автопавильона

Кровля автопавильона запроектирована из литого (песчаного) асфальтобетона толщиной от 15 до 60мм. Сверху асфальтобетон защищается слоем гравия толщиной 15мм. По контуру кровли устраиваются свесы из оцинкованной кровельной стали по металлическим костылям, пристрелленным дюбелями к СПП-1.

Стены автопавильона окрашиваются за 2 раза перхлорвиниловыми красками. Деревянные элементы скамьи окрашиваются за 2 раза прозрачным лаком. Металлические элементы скамьи окрашиваются за 2 раза пентафталевыми красками по грунтовке ГФ.

Вариантами отделки могут быть:

а) отделка ковровой мозаикой из керамической или стеклянной плитки;

б) нанесение дробленых материалов по полимерцементному слою;

в) фактурная обработка поверхностей сборных железобетонных стен механическими инструментами.

Фундаменты — сборные железобетонные предварительно напряженные плиты 1ПАГ-14АIII по ГОСТ25912.1-83.

3. Генеральный план и благоустройство.

Генеральный план и благоустройство для автопавильона разрабатывается при конкретной привязке.

Набор зданий, малых архитектурных форм и элементов благоустройства рекомендуется принимать в соответствии с примером решения генерального плана.

Расположение края плит 1ПАГ-14АIII должно быть на расстоянии не менее 3м от бордюра, ограничивающего посадочную площадку от автодороги.

4. Электроосвещение.

Величины освещенностей приняты согласно СНиП-4-79 „Естественное и искусственное освещение".

Для освещения автопавильона приняты потолочные светильники с лампами накаливания типа АРТ38.

Групповая сеть выполнена кабелем типа АВВГ-660, проложенным открыто по стене и потолку на скобках.

Управление осуществляется отдельно устанавливаемыми выключателями.

Для электроснабжения автопавильона может быть использована как воздушная так, и кабельная линия от местных низковольтных сетей.

5. Мероприятия по защите окружающей среды.

При решении схемы генерального плана автобус-

Инв. № подл. | Подпись и дата | Взам. инв. №
5358 | 06.86

Привязан

Инв. №

ТП 503-5-19.86-ПЗ

Лист 2

Копировал

Формат А3

ной остановки с автопавильоном необходимо предусмотреть мероприятия по защите окружающей среды:

- рациональное использование плодородного слоя земли, снятого с пятна застройки;
- охрана окружающих водоемов и почвы от загрязнения путем устройства твердых покрытий на площадке автобусной остановки с организацией отвода атмосферных осадков с кровли автопавильона и покрытия площадки при помощи уклонов в придорожные кюветы;
- установка урн;
- озеленение и благоустройство.

6. Организация строительства.

Все строительно-монтажные работы производить в соответствии с действующими строительными нормами и правилами, в точном соответствии с действующими правилами пожарной безопасности и в соответствии со СНиП III-4-80 „Техника безопасности в строительстве".

Настоящий типовой проект разработан для производства работ в летнее время. При производстве работ в зимнее время руководствоваться соответствующими разделами строительных норм и правил части III на виды строительно-монтажных работ.

Транспортировку сборных павильонных панелей СПП-1 производить в горизонтальном положении. В качестве транспортных средств применять прицепы – тяжеловозы с автомобилем-тягачом.

Проектом предусматривается монтаж панелей СПП-1 и плит 1ПАГ-14АIII автокраном К-161 грузоподъемностью 5т.

Строительство автопавильона рекомендуется осуществлять комплексным специализированным отрядом. Режим работы односменный.

В состав работы по проекту входят:

- работы подготовительного периода;
- земляные работы, устройство основания;
- монтаж сборных павильонных панелей;
- устройство кровли;
- электроосвещение;
- отделочные и прочие работы.

Ведомость необходимых машин и механизмов, материалов и изделий для строительства приведена в альбоме 2 „Сметы. Ведомости потребности в материалах".

Альбом 1

Инв. № подл. | Подпись и дата | Взам. инв. №
5358 | 06.86

Привязан

Инв. №

ТП 503-5-19.86-ПЗ

Лист 3

Копировал

Формат А3

Альбом 1

Данная схема генплана автобусной остановки с подземным переходом применяется для автодорог I категории

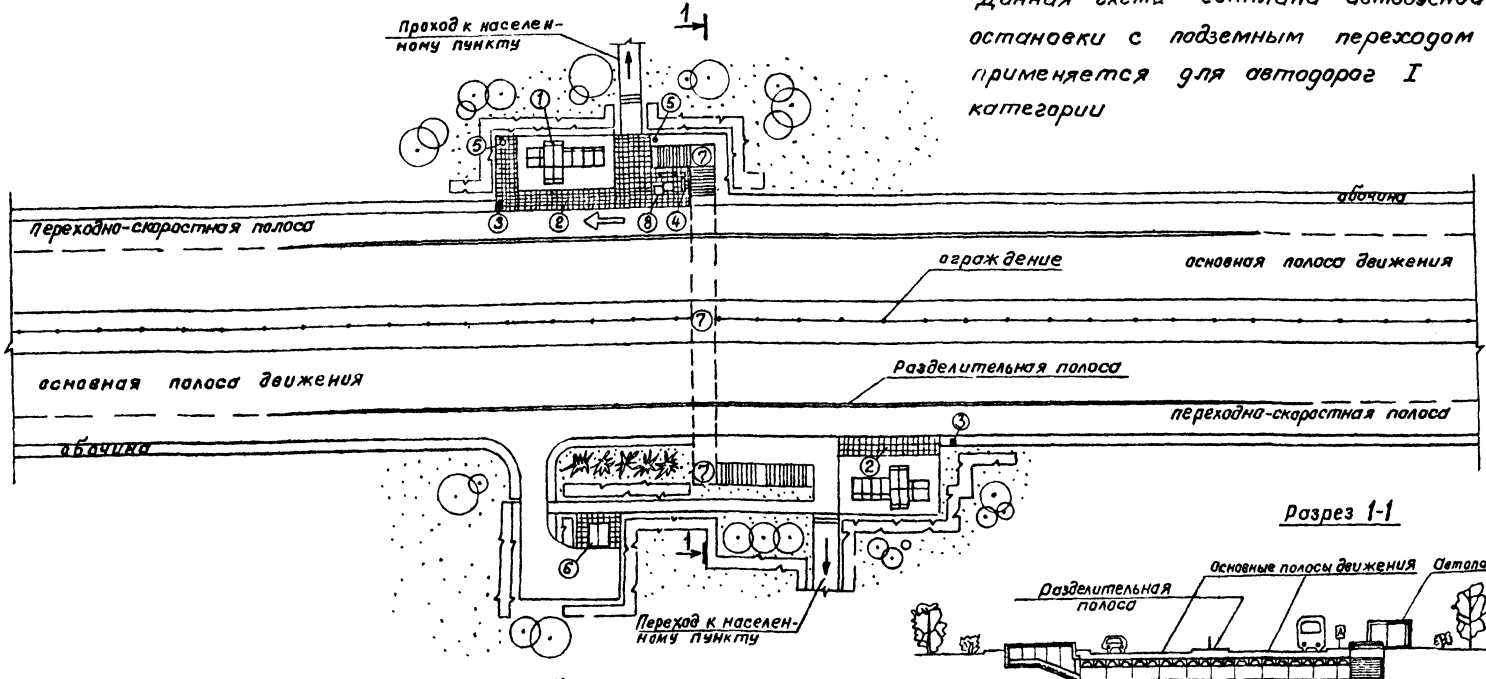

Разрез 1-1

Экспликация зданий и сооружений

NN по генплану	Наименование	Примечание
1	Автопавильон полуоткрытый на 20 человек	Т.П 503-5-19.86
	(сборный железобетонный)	
2	Посадочная площадка	
3	Знак автобусной остановки	
4	Скамейка тип I	Тип. пр. 320-50 Белгоспроект
5	Урна для мусора тип III	тоже
6	Туалет на 2 очка (сборн. жел./бет.)	Т.П.503-9-15.86
7	Пешеходный переход	по сер. 3.501-1 вып. I, ЦИТП
8	Цветочница тип I „А"	т.п. 320-50 Белгоспроект

Привязан

Инв. №

Инв. № подл. 5358 | Подпись и дата 06.84 | Взам. инв. №

Арх. ит.	Тиханова		06.84
Ст. инж.	Орехава		06.84
Рук. гр.	Шалов		06.84
ГИП	Кошелев		06.84
Нач. отд.	Забродин		06.84
Н. контр.	Шалов		06.84

ТП 503-5-19.86-ПЗ

Автопавильон полуоткрытый на 20 человек /сборный железобетонный/

Пояснительная записка

Стадия	Лист	Листов
РП	4	

Пример решения схемы генплана

Минавтодор РСФСР ГИПРОДОРНИИ Ленинградский филиал

Альбом 1

Ведомость рабочих чертежей основного комплекта АС

Лист	Наименование	Примечание
1	Общие данные (начало)	
2	Общие данные (окончание)	
3	План на отм. 0,000, план кровли, фасады, разрез 1-1.	
4	Схемы расположения элементов основания сборных павильонных панелей и металлических элементов скамьи	
5	Узлы 1 ÷ 4	
6	М-1, М-2	

Ведомость ссылочных и прилагаемых документов

Обозначение	Наименование	Примечание
	Ссылочные документы	
ГОСТ 25912.1-83	Плиты железобетонные предварительно напряженные ПАГ-14 для аэродромных покрытий.	
3.503.1-70	Опалубочные чертежи и арматурные изделия.	
	Прилагаемые документы	
503-5-19.86-АС.ВМ	Ведомость потребности в материалах к рабочим чертежам основного комплекта марки АС.	

Ведомость основных комплектов рабочих чертежей

Обозначение	Наименование	Примечание
503-5-19.86-АС	Архитектурно-строительные решения	
503-5-19.86-ЭО	Электрическое освещение	

Общие указания

1. За относительную отметку 0,000 принята отметка верха пола автопавильона (верх СПП-1), что соответствует абсолютной отметке [ ].
2. Все металлические изделия защитить антикоррозийным составом, о чем составить акт на скрытые работы в соответствии со СНиП III-23-76 „Защита строительных конструкций и сооружений от коррозии."

Настоящий проект выполнен в соответствии с действующими строительными нормами и правилами, с соблюдением мероприятий, с соблюдением мероприятий, обеспечивающих взрывобезопасность и пожаробезопасность при эксплуатации настоящего здания

Главный инженер проекта [подпись] Кошелев В.Н.

„25" июня 1984 г.

Инв N				Привязан
Рук гр.	Шалов	[подпись]	06.84	ТП 503-5-19.86-АС
ГИП	Кошелев	[подпись]	06.84	
Нач.отд.	Бабродин	[подпись]	06.84	Автопавильон полуоткрытый на 20 человек (сборный железобетонный)
Норм к	Шалов	[подпись]	06.84	

Стадия	Лист	Листов
РП	1	6

Общие данные (начало)

Минавтодор РСФСР ГИПРОДОРНИИ Ленинградский филиал

Подпись и дата | Взам.инв № | 5358 | [подпись] 06.84

Формат А3

Альбом 1

Спецификация элементов к планам расположенным на листе 3 и схемам расположения на листе 4

Марка поз	Обозначение	Наименование	Кол	Масса ед. кг	Примечание
		План на отм. 0.000			
1		Доски скамьи б=50, 60мм	0,52м³		
		Схема расположения элементов основания			
1	ГОСТ 25912.1-83	Плита 1ПАГ-14АIV	8	4200	
		Схема расположения сборных павильонных панелей и металлических элементов скамьи			
2	ТП 3.503.1-70	Сборная павильонная панель СПП-1	10	4025	
3	лист 6	Монтажная деталь М-1	20	1,66	
4	лист 6	то же М-2	20	0.86	

Ведомость объемов сборных бетонных и железобетонных конструкций по раб

	Наименование группы элементов конструкции	Код	Кол м³	Примечание
1	Плиты специальные аэродромные предна-	586711	10.08	
	пряженные из тяжелого цементного бе-			
	тона.			
2	Сборные павильонные панели	–	15.5	
	Всего сборного бетона и железобетона		25.58	

Материалы на изготовление сборных бетонных и железобетонных конструкций учтены в ведомости потребности в материалах и отдельно не учитываются.

Ведомость спецификаций

Лист	Наименование	Примечание
2	Спецификация элементов к планам расположенным на	
	листе 3 и схемам расположения на листе 4.	
6	Спецификация.	

Инв. № подл. | Подпись и дата | Взам. инв. № 5358 | 06 87

Привязан

Инв. №

Рук. гр.	Шалов		
ГИП	Шелев		
Нач. сп.	Дорофин		
Норм. к.	Шалов		

ТП 503-5-1986-АС

Автопавильон полуоткрытый на 20 человек (сборный железобетонный)

Стадия	Лист	Листов
РП	2	

Общие данные (окончание)

Минавтодор РСФСР ГИПРОДОРНИИ Ленинградский филиал

Альбом 1

Фасад 1-4

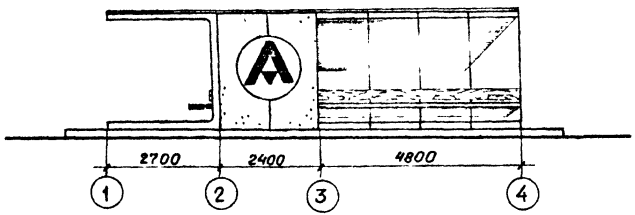

Фасад Д-А

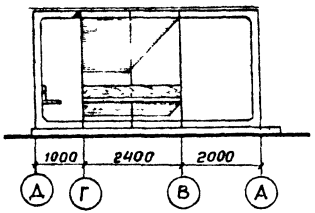

Разрез 1-1

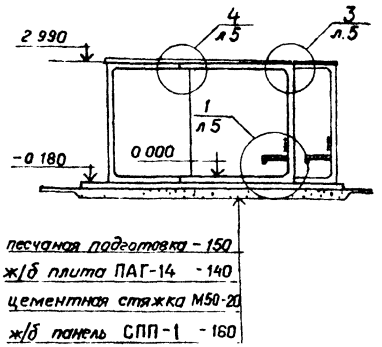

План на отм. 0.000

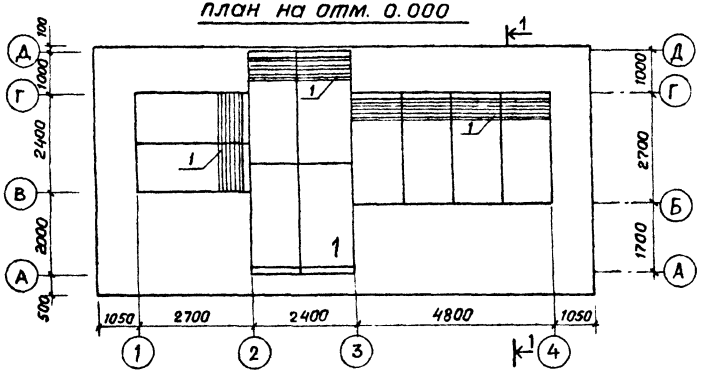

План кровли

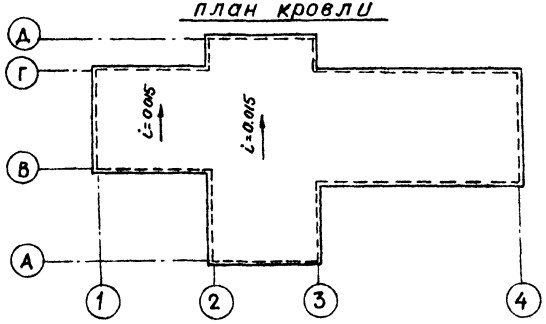

Спецификацию элементов см л. 2

Ведомость отделки помещений

Наименование или номер помещения	потолок		стены или перегородки		Примечание
	площадь	вид отделки	площадь	вид отделки	
1	30.5	побелка	63.4	окраска пентафталевыми красками	

Привязан

Инв. №

Арх.	Тиханова		06.84	ТП 503-5-19.86-АС
Рук. гр.	Шалов		06.84	Автопавильон полуоткрытый на 20 человек (сборный железобетонный)
ГИП	Кошелев		06.84	
Нач. отд.	Забродин		06.84	
Н. контр.	Сакалов		06.84	

Стадия	Лист	Листов
РП	3	

План на отм. 0.000, план кровли, фасады, разрез 1-1

Минавтодор РСФСР ГИПРОДОРНИИ Ленинградский ф-л

Инв. № подл. | Подпись и дата | Взам. инв. №
5358 | Шуф 06 86

Альбом 1

Схема расположения элементов основания

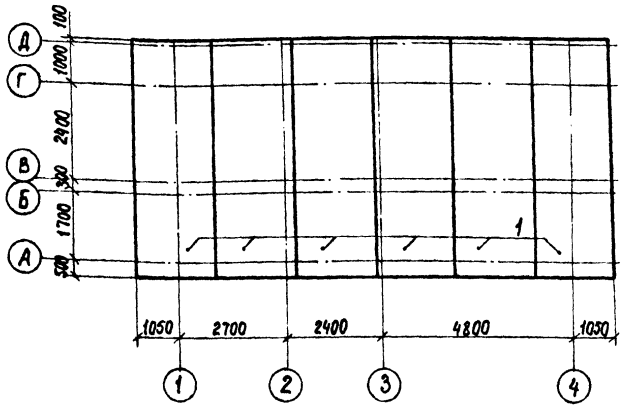

Схема расположения сборных павильонных панелей и металлических элементов скамьи

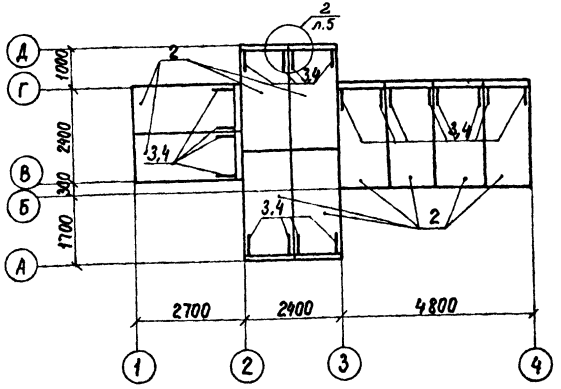

1. Спецификацию к схемам расположения элементов см. лист 2
2. СПП-1 устанавливать по слою пластичного цементного раствора М50 – 20мм.
3. После монтажа сборных павильонных панелей, все подъемные петли (кроме расположенных в боковой кромке СПП-1) обрезать заподлицо с гранью панелей.

Инженер	Губанова		06.84
Рук. гр.	Шалов		06.84
ГИП	Кашелев		06.84
Нач. отд	Забродин		06.84
Н. контр	Соколов		06.84

ТП 503-5-19.86-АС

Автопавильон полуоткрытый на 20 человек (сборный железобетонный)

Стадия	Лист	Листов
РП	4	

Схема расположения элементов основания сборных павильонных панелей и металлических элементов скамьи

Минавтодор РСФСР ГИПРОДОРНИИ Ленинградский филиал

Привязан

Инв. №

Инв. № подл. | 5358 | Подпись и дата | Шуп 06.86 | Взам. инв. №

Альбом 1

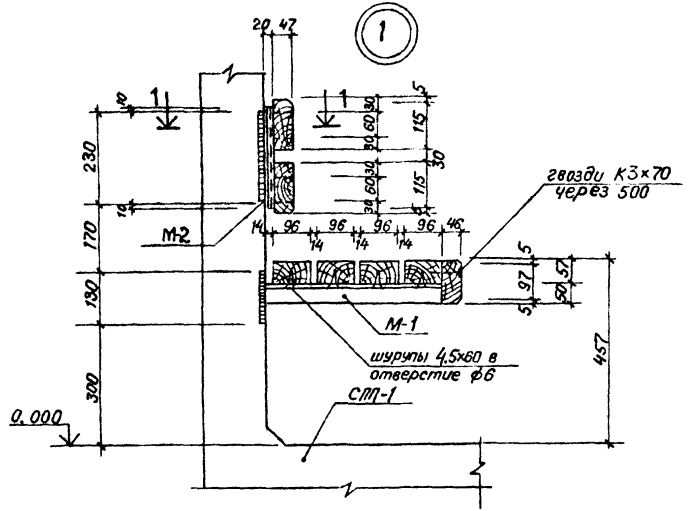

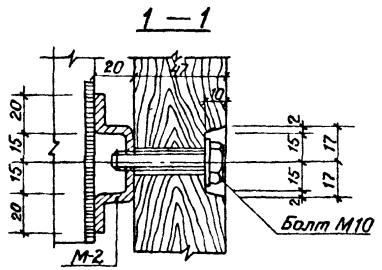

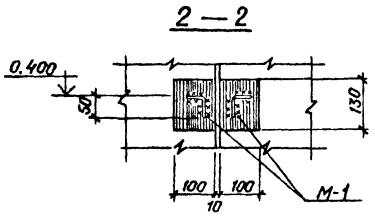

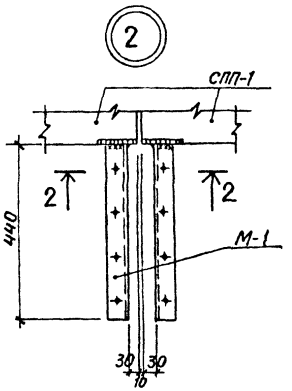

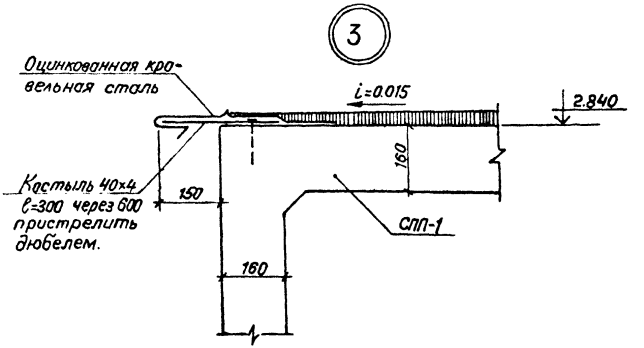

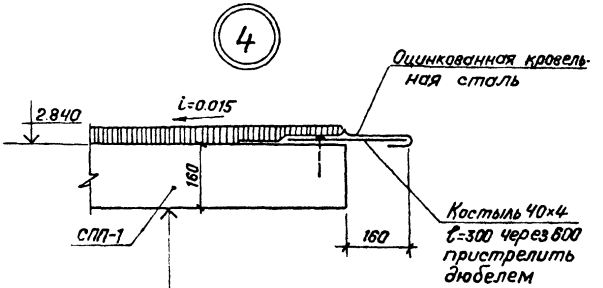

Ст.инж	Григорьев		06.84
Рук. гр.	Шалов		06.84
ГИП	Кошелев		06.84
Нач.отд	Забродин		06.84
Н. контр	Шалов		06.84

ТП 503-5-19.86 - АС

Автопавильон полуоткрытый на 20 человек (сборный железобетонный)

Стадия	Лист	Листов
РП	5	

Узлы 1÷4

Минавтодор РСФСР
ГИПРОДОРНИИ
Ленинградский филиал

Привязан:

Инв. №

Инв. № подл. 5358 | Подпись и дата 10.86 | Взам. инв. №

Альбом 1

М-1

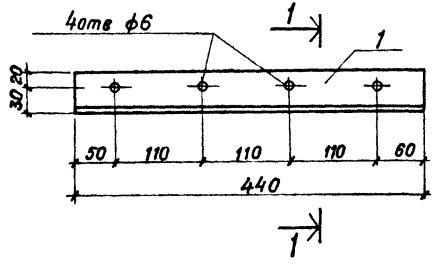

М-2

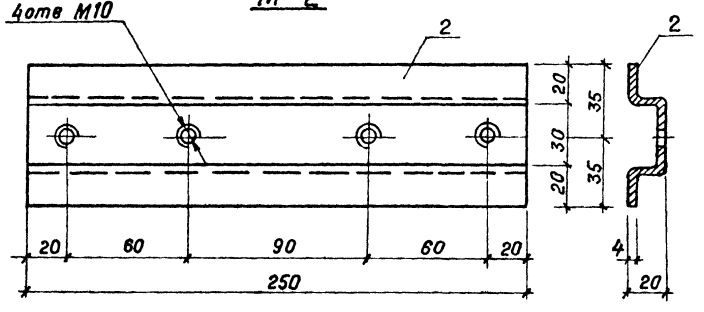

Формат	Зона	Поз	Обозначение	Наименование	Кол	Примечание
				М-1		
				Документация		
А3			503-5-19.86-АС, лист 6	Сборочный чертеж	X	
				Детали		
		1		Уголок 50х5 ГОСТ 8509-72 / Вст3кп2 ГОСТ 380-71 ℓ=440	1	1 66
				М-2		
				Документация		
А3			503-5-19.86-АС; лист 6	Сборочный чертеж	X	
				Детали		
		2		Полоса 110х4 ГОСТ 103-76 / Вст3кп2 ГОСТ 380-71 ℓ=250	1	0 86

Марка	Масса
М-1	1 66
М-2	0 86

Ст. инж.	Григорьев		06 84
Рук. гр.	Шалов		06 84
ГИП	Кошелев		06 84
Нач. отд.	Задродин		06 84
Н. контр.	Шалов		06 84

ТП 503-5-19.86-АС

Автопавильон полуоткрытый на 20 человек (сборный железобетонный)

Стадия	Лист	Листов
РП	6	

М-1; М-2

Минавтодор РСФСР ГИПРОДОРНИИ Ленинградский филиал

Привязан

Инв. №

Инв. № подл. 5358 | Подпись и дата 06 84 | Взам. инв. №

Ведомость чертежей основного комплекта марки ЭО

Лист	Наименование	Примечание
1	Общие данные. План сети электроосвещения	

Ведомость ссылочных и прилагаемых документов

Обозначение	Наименование	Примечание
	Ссылочные документы	
5-407-19	Установка одиночных светильников с лампами накаливания	
5.407-11	Заземление и зануление электроустановок	
	Прилагаемые документы	
503-5-19.86-ЭО.СО	Спецификация оборудования	

Дополнительные условные обозначения

Выключатель однополюсный исполнения герметического

План сети электроосвещения

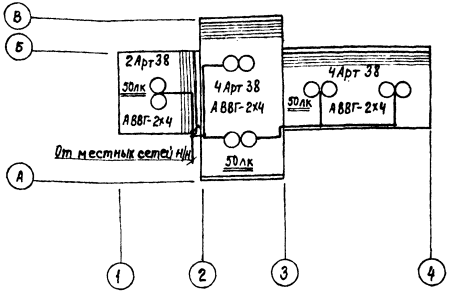

1. Напряжение сети 220в.
2. Установленная мощность Ру = 1.0 квт.
3. Ввод уточняется при привязке проекта.

Альбом 1

Привязан

Инв. №

Инв. № подл. | Подпись и дата | Взам. инв. №
5358 | Изм. 06.86

Настоящий проект выполнен в соответствии с действующими строительными нормами и правилами с соблюдением мероприятий, обеспечивающих взрывобезопасность и пожаробезопасность при эксплуатации настоящего здания.

Главный инженер проекта /Кошелев/

„20" июня 1984 г.

Инженер	Георгиева		05.84
Вед. инж.	Полякова		05.84
ГИП	Кошелев		05.84
Нач. отд.	Забродин		05.84
Н. контр.	Соколов		05.84

ТП 503-5-19.86-ЭО

Автопавильон полуоткрытый на 20 человек (сборный железобетонный)

Стадия	Лист	Листов
РП	1	1

Общие данные. План сети электроосвещения

Минавтодор РСФСР ГИПРОДОРНИИ Ленинградский филиал

Альбом 1

Позиция	Наименование и техническая характеристика оборудования и материалов. Завод-изготовитель (для импортного оборудования - страна, фирма)	Тип, марка оборудования, обозначение документа и номер опросного листа	Единица измерения: Наименование	Единица измерения: Код	Код завода изготовителя	Код оборудования материала	Цена единицы оборудования тыс руб	Количество	Масса единицы оборудования кг
1	2	3	4	5	6	7	8	9	10
	Электрооборудование и материалы, поставляемые заказчиком								
	Светильник с лампой накаливания потолочный 3-9 Эстопласт	Арт 38	шт	796	0214394	3461120000		10	
	Лампа накаливания мощностью 100 вт Брестский электроламповый завод	Б-220-230-100	шт	796	0214284	3466115106		10	
	Кабель с алюминиевыми жилами сеч. 2×4 мм² Сарансккабель	АВВГ-660	м	006	5014306	3522221100		100	

Инв. № подл.	Подпись и дата	Взам. инв. №
5358	Изм. 1 06 86	

Привязан

Инв. №

Инжен	Георгиева		05.84
Ст инж	Попов		05.84
Рук гр	Полякова		05.84
ГИП	Кошелев		05.84
Нач отд	Забродин		05.84
Н контр	Соколов		05.84

ТП 503-5-19.86-ЭО.СО

Спецификация оборудования

Стадия	Лист	Листов
РП	1	2

Минавтодор РСФСР
ГИПРОДОРНИИ
Ленинградский филиал

Копировал

Формат А3

Позиция	Наименование и техническая характеристика оборудования и материалов Завод-изготовитель (для импортного оборудования - страна, фирма)	Тип, марка оборудования обозначение документа и номер опросного листа	Единица измерения: Наименование	Единица измерения: Код	Код завода-изготовителя	Код оборудования, материала	Цена единицы оборудования тыс. руб	Количество	Масса единицы оборудования кг
1	2	3	4	5	6	7	8	9	10
	Изделия и материалы, поставляемые подрядчиком								
	Выключатель однополюсный для открытой установки исполнения герметического	инд. 0262	шт	796	3989676	3464260000		1	
	3-д Электроизделий Главмосстроя								
	Коробка ответвительная	КОР-73	шт	796	1412793	3464740000		17	
	3-д Электромонтажных изделий N1 г. Харьков								

Альбом 1

Взам инв. N

Подпись и дата 06 86

Инв N подл. 5858

Привязан

Инв N°

ТП 503-5-19.86-ЭО.СО

Лист 2

Копировал

gost.e-ecolog.ru