ТИПОВОЙ ПРОЕКТ

**503-5-17.86**

# АВТОПАВИЛЬОН

# ПОЛУОТКРЫТЫЙ НА 10 ЧЕЛОВЕК

# СТЕНЫ КИРПИЧНЫЕ ТИП 2

АЛЬБОМ 1

ПОЯСНИТЕЛЬНАЯ ЗАПИСКА.
АРХИТЕКТУРНО–СТРОИТЕЛЬНАЯ ЧАСТЬ.
ЭЛЕКТРИЧЕСКОЕ ОСВЕЩЕНИЕ.

gost.e-ecolog.ru

ТИПОВОЙ ПРОЕКТ

503-5-17.86

# АВТОПАВИЛЬОН ПОЛУОТКРЫТЫЙ НА 10 ЧЕЛОВЕК /СТЕНЫ КИРПИЧНЫЕ/ ТИП 2

АЛЬБОМ 1

СОСТАВ ПРОЕКТА


Альбом I. ПОЯСНИТЕЛЬНАЯ ЗАПИСКА. АРХИТЕКТУРНО-СТРОИТЕЛЬНЫЕ РЕШЕНИЯ. ЭЛЕКТРИЧЕСКОЕ ОСВЕЩЕНИЕ

Альбом 2. СМЕТЫ. ВЕДОМОСТИ ПОТРЕБНОСТИ В МАТЕРИАЛАХ



РАЗРАБОТАН
ЛЕНИНГРАДСКИМ ФИЛИАЛОМ
ГИПРОДОРНИИ
МИНАВТОДОРА РСФСР



УТВЕРЖДЁН
5 апреля 1985 г.
МИНАВТОДОРОМ РСФСР
ПРОТОКОЛ № 28



ГЛАВНЫЙ ИНЖЕНЕР ФИЛИАЛА ПЛАКС М.В.
ГЛАВНЫЙ ИНЖЕНЕР ПРОЕКТА КОШЕЛЕВ В.Н.


Привязан

Инв.№

| Лист | Обозначение | Наименование | Стр | Примечание |
|---|---|---|---|---|
| | | Титульный лист | 1 | |
| 1 | 503-5-17.86 | Содержание | 2 | |
| 1-4 | 503-5-17.86-ПЗ | Пояснительная записка | 3-6 | |
| | | Архитектурно-строительные решения | | |
| 1 | 503-5-17.86-АС | Общие данные (начало) | 7 | |
| 2 | То же | Общие данные (окончание) | 8 | |
| 3 | " | План на отм. 0,000. План кровли | 9 | |
| 4 | " | Фасады, разрез 1-1 | 10 | |
| 5 | " | Схемы расположения элементов основания, покрытия, скамьи | 11 | |
| 6 | " | Узлы 1, 2, 3 | 12 | |
| 7 | " | Узлы 4, 5. | 13 | |
| 8 | " | Узлы 6, 7, 8 | 14 | |
| 9 | " | Узлы 9, 10. | 15 | |
| 10 | " | М-1, М-2 | 16 | |
| 11 | " | М-3, С-1 | 17 | |
| 12 | " | М-5, Р-1 | 18 | |
| 13 | " | М-6, М-7 | 19 | |

| Лист | Обозначение | Наименование | Стр | Примечание |
|---|---|---|---|---|
| | | Электрическое освещение | | |
| 1 | 503-5-17.86-ЭО | Общие данные. План сети электроосвещения | 20 | |
| | | Спецификации оборудования | | |
| 1 | 503-5-17.86-ЭО.СО | Спецификация оборудования | 21 | |
| 2 | То же | Спецификация оборудования | 22 | |

Альбом 1

5358

Привязан

Инв. №

| | | | |
|---|---|---|---|
| Рук. гр. | Шалов | | 06.87 |
| ГИП | Кошелев | | 06.87 |
| Нач. отд. | Забродин | | 06.87 |
| Н. контр. | Шалов | | 06.87 |

ТП 503-5-17.86

Содержание

| Стадия | Лист | Листов |
|---|---|---|
| РП | 1 | 1 |

Минавтодор РСФСР
ГИПРОДОРНИИ
Ленинградский филиал

Копировал

Формат А3

Альбом 1.

# Пояснительная записка.

1. Общая часть.

Типовой проект № 503-5-17.86 „Автопавильон полуоткрытый на 10 человек (стены кирпичные) тип 2 разработан на основании плана типового проектирования на 1983 год, утвержденного постановлением №1 Госстроя СССР от 10.01.1983г., и задания на проектирование № 10, утвержденного 01.03.1983г зам. министра автомобильных дорог РСФСР.

Типовой проект состоит из следующих альбомов:

Альбом 1 — Пояснительная записка. Архитектурно-строительная часть. Электрическое освещение.

Альбом 2 — Сметы. Ведомости потребности в материалах.

Технико-экономические показатели:

- площадь застройки — 11,45 м²;
- строительный объем — 34,35 м³;
- полезная площадь — 9,2 м².

Проект автопавильона разработан для строительства во II-III дорожно-климатических зонах на автодорогах общего пользования для следующих расчетных характеристик:

- расчетная зимняя температура наружного воздуха −30°С;
- скоростной напор ветра для I географического района 0,265 кПа (27 кгс/м²);
- вес снегового покрова для III географического района 0,98 кПа (100 кгс/м²);
- рельеф территории спокойный;
- грунтовые воды отсутствуют, грунты основания непучинистые, непросадочные со следующими нормативными характеристиками: номинальный угол внутреннего трения $\varphi^н = 0{,}49$ рад, или 28°; нормативное удельное сцепление $c_н = 2$ кПа (0,02 кгс/см²); модуль деформации нескальных грунтов $E = 14{,}7$ МПа (150 кгс/см²); плотность грунта $\gamma = 1{,}8$ т/м³; коэффициент безопасности по грунту $k_г = 1$;
- сейсмичность отсутствует.

Типовой проект автопавильона проверен на патентную чистоту в отношении СССР, Болгарии, Венгрии, ГДР, Польши, Румынии, Чехословакии и Югославии.

В разработанном проекте все комплектующие изделия обладают патентной чистотой.

| | | | |
|---|---|---|---|
| Ст. инж. | Григорьев | | 06.84 |
| Рук. гр | Шалов | | 06.84 |
| ГИП | Кошелев | | 06.84 |
| Нач. отд. | Забродин | | 06.84 |
| Н. контр. | Соколов | | 06.84 |
| Гл. инж. | Плакс | | 06.84 |

ТП 503-5-17.86-П3

Автопавильон полуоткрытый на 10 человек (стены кирпичные) тип 2

| Стадия | Лист | Листов |
|---|---|---|
| РП | 1 | 4 |

Пояснительная записка

Минавтодор РСФСР ГИПРОДОРНИЦ Ленинградский филиал

Привязан

Инв. №

535 — 06.84

Копировал

Формат А3

Альбом 1

2. Архитектурно-строительные решения.

Автопавильон имеет одно помещение – зал ожидания со скамьей на 10 человек.

Стены автопавильона запроектированы кирпичные толщиной 250 мм из обыкновенного глиняного кирпича М75 на растворе М25 с армированием углов стен сетками из холоднотянутой проволоки класса В-I.

Кирпичные стены автопавильона покрываются за 2 раза горячей олифой, для придания кирпичу глянцевитой поверхности.

В качестве элемента декоративной отделки предусматривается отделка фронтона алюминиевым профилем ПА-10-1000-1,0 по ГОСТ 24767-81.

Вариантами отделки могут быть:

а) кладка стен из силикатного кирпича с орнаментом из красного кирпича;

б) кладка участков стен из ангобированного кирпича в сочетании с обыкновенным;

в) установка металлических декоративных решеток в сочетании с вышеуказанными видами отделки.

Деревянные элементы скамьи покрываются бесцветным лаком за 2 раза, металлические элементы окрашиваются за 2 раза пентафталевыми красками по грунтовке ГФ.

Фундаменты – сборные железобетонные предварительно напряженные плиты 1 ПАГ-14АIV по ГОСТ 25912.1-83.

Покрытие и кровля над автопавильоном – стальной оцинкованный профилированный настил уложенный по металлическим балкам. Металлические балки окрашиваются пентафталевыми красками светло-серого цвета по грунтовке ГФ.

3. Генеральный план и благоустройство.

Генеральный план и благоустройство для автопавильона разрабатывается при конкретной привязке.

Набор зданий, малых архитектурных форм и элементов благоустройства рекомендуется принимать в соответствии с примером решения генерального плана.

Расположение края плит 1 ПАГ-14АIV должно быть на расстоянии не менее 3 м от бордюра, ограничивающего посадочную площадку от автодороги.

4. Электроосвещение.

Величины освещенностей приняты согласно СНиП II-4-79 „Естественное и искусственное освещение". Для освещения автопавильона приняты потолочные светильники с лампами накаливания типа АРТ38. Групповая сеть выполнена кабелем типа АВВГ-660, проложенным открыто по стене и потолку на скобках. Управление осуществляется отдельно устанавливаемыми выключателями. Для электроснабжения автопавильона может быть использована как воздушная, так и кабельная линия от местных низковольтных сетей.

5. Мероприятия по защите окружающей среды.

При решении схемы генерального плана автобус-

| Привязан | | | |
|---|---|---|---|
| | | | |
| | | | |
| Инв № | | | |

ТП 503-5-17.86-ПЗ

Лист 2

№ | 06.84 | 5558

ной остановки с автопавильоном необходимо предусмотреть мероприятия по защите окружающей среды:

- рациональное использование плодородного слоя земли, снятого с пятна застройки;
- охрана окружающих водоемов и почвы от загрязнения путем устройства твердых покрытий на площадке автобусной остановки с организацией отвода атмосферных осадков с кровли автопавильона и покрытия площадки при помощи уклонов в придорожные кюветы;
- установка урн, озеленение и благоустройство.

6. Организация строительства.

Все строительно-монтажные роботы производить в соответствии с действующими строительными нормами и правилами, в точном соответствии с действующими правилами пожарной безопасности и в соответствии с СНиП III-4-80. Техника безопасности в строительстве".

Настоящий типовой проект разработан для производства работ в летнее время. При производстве работ в зимнее время руководствоваться соответствующими разделами строительных норм и правил части III на виды строительно-монтажных работ.

Транспортировку железобетонных и металлических изделий осуществлять бортовыми автомашинами.

Монтаж плит 1ПАГ-14АIII осуществлять автокраном К-161 грузоподъемностью 5 т.

Строительство автопавильона рекомендуется осуществлять комплексным специализированным отрядам. Режим работы односменный.

В состав работы по проекту входят:

- работы подготовительного периода;
- земляные работы, устройство основания;
- стены, покрытие;
- кровля;
- электроосвещение;
- отделочные и прочие работы.

Ведомость необходимых машин и механизмов, материалов и изделий для строительства приведена в альбоме 2 „Сметы. Ведомости потребности в материалах."

Альбом 1

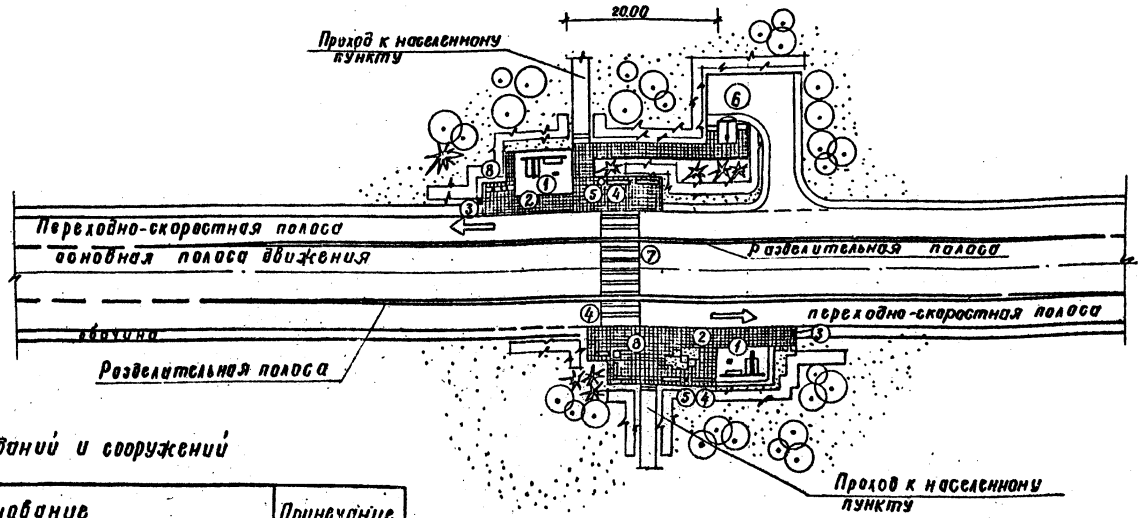


## Экспликация зданий и сооружений

| №№ по плану | Наименование | Примечание |
|---|---|---|
| 1 | Автопавильон полуоткрытого типа на 10 человек (стены кирпичные) тип 2 | ТП503-5-17.86 |
| 2 | Посадочная площадка | |
| 3 | Знак автобусной остановки | |
| 4 | Скамейка | т. п. 320-44 |
| 5 | Урна для мусора | то же |
| 6 | Туалет на 2 очка (стены кирпичные) | ТП503-9-14.86 |
| 7 | Пешеходный переход | |
| 8 | Цветочница | т. п. 320-44 |

Инв. № подл. | Подпись и дата | Взам. инв. №
5358 | | 06.84

Привязан:

Инв. №

| | | | |
|---|---|---|---|
| Архит. | Тихонова | | 06.84 |
| Ст. инж. | Орехова | | 06.84 |
| Рук. гр. | Шалов | | 06.84 |
| ГИП | Кошелев | | 06.84 |
| Нач. отд. | Заводчин | | 06.84 |
| Н. контр. | Шалов | | 06.84 |

ТП 503-5-17.86-ПЗ

Автопавильон полуоткрытый на 10 человек (стены кирпичные) тип 2

Пояснительная записка

| Стадия | Лист | Листов |
|---|---|---|
| РП | 4 | |

Пример решения схемы генплана

Минавтодор РСФСР ГИПРОДОРНИИ Ленинградский филиал

Копировал Гиф Формат А3

## Ведомость рабочих чертежей основного комплекта АС

| Лист | Наименование | Примечание |
|---|---|---|
| 1 | Общие данные (начало) | |
| 2 | Общие данные (окончание) | |
| 3 | План на отм. 0.000. План кровли. | |
| 4 | Фасады, разрез 1-1 | |
| 5 | Схемы расположения элементов основания, покрытия, скомы | |
| 6 | Узлы 1, 2, 3. | |
| 7 | Узлы 4, 5 | |
| 8 | Узлы 6, 7, 8. | |
| 9 | Узлы 9, 10. | |
| 10 | М-1, М-2 | |
| 11 | М-3, С-1 | |
| 12 | М-5, Р-1 | |
| 13 | М-6, М-7 | |

## Ведомость ссылочных и прилагаемых документов

| Обозначение | Наименование | Примечание |
|---|---|---|
| | Ссылочные документы | |
| ГОСТ 25912.1 | Плиты железобетонные предварительно напряженные ПАГ-14 для аэродромных покрытий | |
| 3.900-6/76 | Унифицированные закладные детали сборных железобетонных конструкций инженерных сооружений промышленных предприятий | |
| | | |
| | Прилагаемые документы | |
| 503-5-17.86-АС.ВМ | Ведомость потребности в материалах к рабочим чертежам основного комплекта АС. | |

## Ведомость основных комплектов рабочих чертежей

| Обозначение | Наименование | Примечание |
|---|---|---|
| 503-5-17.86-АС | Архитектурно-строительные решения | |
| 503-5-17.86-ЭО | Электрическое освещение | |

Настоящий проект выполнен в соответствии с действующими строительными нормами и правилами, с соблюдением мероприятий, обеспечивающих взрывобезопасность и пожаробезопасность при эксплуатации настоящего здания.

Главный инженер проекта Кошелев

«25» июля 1984г.

Альбом 1

Инв. № 3358 | Подпись и дата | Взам. инв. №

Привязан

Инв. №

| | | | |
|---|---|---|---|
| Рук. гр. | Шалов | | 06.84 |
| ГИП | Кошелев | | 05.84 |
| Нач. отд. | Загродин | | 06.84 |
| Н. контр. | Шалов | | 06.84 |

**ТП 503-5-17.86-АС**

Автопавильон полуоткрытый на 10 человек (стены кирпичные) тип 2

| Стадия | Лист | Листов |
|---|---|---|
| РП | 1 | 14 |

Общие данные (начало)

Минавтодор РСФСР ГИПРОДОРНИИ Ленинградский филиал

Альбом 1

Спецификация элементов к планам расположенным на листе 3 и схемам расположения на листе 5

| Марка поз. | Обозначение | Наименование | Кол. | Масса ед. кг | Примечание |
|---|---|---|---|---|---|
| | | План на отм. 0.000 | | | |
| 1 | | Древесина скамьи б=50,60 | 0,235 | м³ | |
| 2 | лист №14 | Арматурная сетка С-1 | 20 | 0.4 | |
| | | Схема расположения элементов основания | | | |
| 1 | ГОСТ 25912.1-83 | Плита 1ПАГ-14 А IV | 4 | 4200 | |
| | | Схема расположения элементов покрытия и скамьи | | | |
| 2 | лист №10 | Металлическая балка М-2 | 1 | 155.6 | |
| 3 | | швеллер 20 ГОСТ 8240-72 / ВСТ3кп2 ГОСТ 380-71 ℓ=2650; М-4 | 3 | 48.8 | |
| 4 | 3.400-6/76 лист 36 | Закл. деталь МИ4-29 ℓ=6100 | 1 | 5.72 | |
| 5 | | Оцинк. проф. настил Н60-780-0,9 | 15,9 м² | 12 | |
| | | по ГОСТ 24045-80 | | | |
| 6 | лист №13 | Монтажная деталь М-6 | 3 | 4.6 | |
| 7 | лист №11 | то же М-3 | 2 | 8.5 | |
| 8 | лист №10 | Закладная деталь М-1 | 2 | 3.6 | |
| 9 | | Алюм. профиль ПА 10-1000-1,0 | 2,96 | кг | 3,3 м² |
| | | по ГОСТ 24767-81 ℓ=300 | | | |
| 10 | лист №12 | Эмблема автобусной остановки М-5 | 1 | 16,5 | в т.ч. р=1 |
| 11 | лист №13 | Монтажная деталь М-7 | 4 | 0.62 | |

Ведомость объемов сборных бетонных и железобетонных конструкций по рабочим чертежам основного комплекта марки АС

| | Наименование группы элементов конструкций | Код | Кол. м³ | Примечание |
|---|---|---|---|---|
| 1 | Плиты специальные аэродромные предна пряженные из тяжелого цементного бетона | 586711 | 6.72 | |
| | Всего сборного бетона и железобетона | | 6.72 | |

Материалы на изготовление сборных бетонных и железобетонных конструкций учтены в ведомости потребности в материалах и отдельно не учитываются

Ведомость спецификаций

| Лист | Наименование | Примечания |
|---|---|---|
| 2. | Спецификация элементов к планам расположенным на листе 3 и схемам расположения на листе 5 | |
| 10 | спецификация | |
| 11 | спецификация | |
| 12 | —"— | |
| 13 | —"— | |
| 14 | —"— | |

Общие указания

1. За относительную отметку 0.000, принята отметка верха пола автопавильона (верх плит 1ПАГ-14А IV), что соответствует абсолютной отметке ☐.
2. Все металлические изделия защитить антикоррозийным составом, о чем составить акт на скрытые работы, в соответствии со СНиП IV-23-76 „Защита строительных конструкций и сооружений от коррозии."

| | | | |
|---|---|---|---|
| рук. гр. | Шалов | [подпись] | 06.84 |
| ГИП | Кошелев | [подпись] | 06.84 |
| Нач. отд. | Забродин | [подпись] | 06.84 |
| Норм. к. | Шалов | [подпись] | 06.84 |

ТП 503-5-17.86-АС

Автопавильон полуоткрытый на 10 человек (стены кирпичные) тип 2

| Стадия | Лист | Листов |
|---|---|---|
| РП | 2 | |

Общие данные (окончание)

Минавтодор РСФСР ГИПРОДОРНИИ Ленинградский филиал

привязан

инв. №

Копировал

Формат А3

## План на отм. 0.000

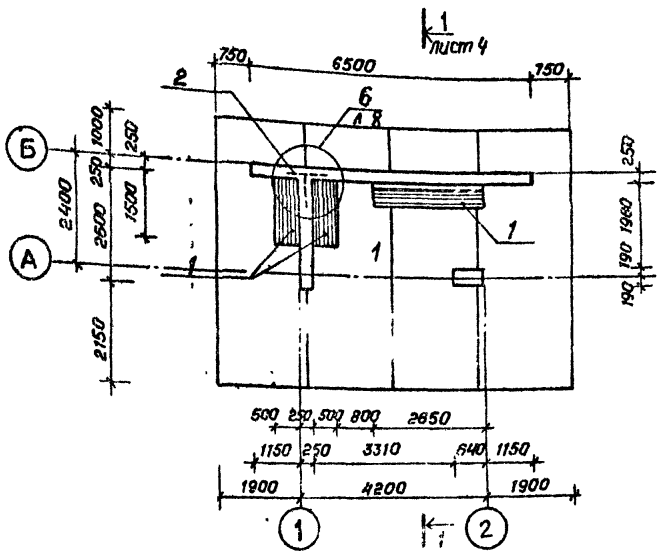


## План кровли

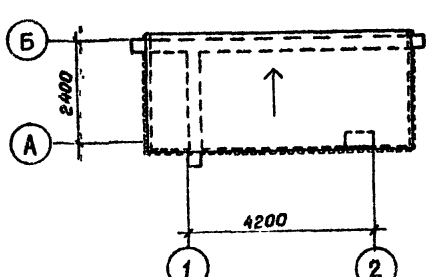


## Ведомость отделки помещений.

| Наименование или номер помещения | потолок | | стены или перегородки | | Примечание |
|---|---|---|---|---|---|
| | площадь м² | вид отделки | площадь м² | вид отделки | |
| 1 | | — | 60.8 | покрытие за 2 раза горячей олифой | площадь стен указана общая - наружных и внутренних поверхностей. |

Спецификацию элементов см. лист 2.

Привязан

Инв №

| | | | |
|---|---|---|---|
| Архит. | Тихонова | | 06.84 |
| Рук. гр. | Шалов | | 06.84 |
| ГИП | Кошелев | | 06.84 |
| Нач. отд. | Забродин | | 06.84 |
| Н. контр. | Шалов | | 06.84 |

ТП 503-5-17.86-АС

Автопавильон полуоткрытый на 4 человек (стены кирпичные) тип 2

| Стадия | Лист | Листов |
|---|---|---|
| РП | 3 | |

План на отм. 0.000. План кровли

Минавтодор РСФСР ГИПРОДОРНИИ Ленинградский филиал

Инв. № подл. 5358 | Подпись и дата | Взам. инв. № | 06.84

Копировал

Формат А3

## Фасад 1-2

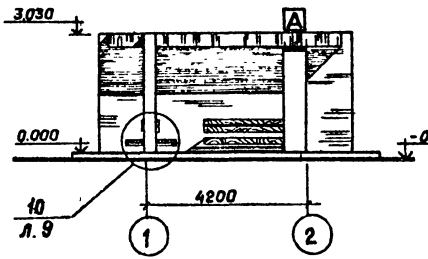


## Фасад А-Б

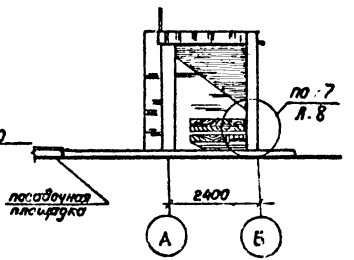


## Фасад Б-А

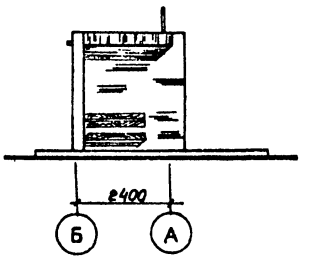


## Фасад 2-1

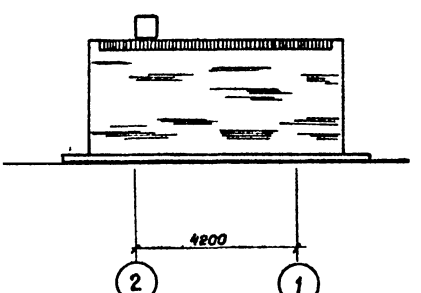


## Разрез 1-1

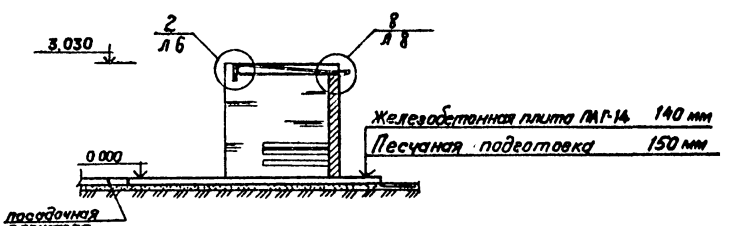


| | | | | |
|---|---|---|---|---|
| | | | | ТП 503-5-17.86-АС |
| Архит. | Тихонова | | ОС 84 | Автопавильон полуоткрытый на 10 человек (стены кирпичные) тип 2 |
| Рук. гр. | Шалов | | ОС 84 | |
| ГИП | Кошелев | | ОС 84 | |
| Нач. отд | Забродин | | ОС 84 | Стадия: РП; Лист: 4; Листов: |
| Н. контр. | Шалов | | ОС 84 | Фасады, разрез 1-1 |
| Привязан | | | | Минавтодор РСФСР ГИПРОДОРНИИ Ленинградский филиал |
| Инв. № | | | | |

Копировал

Формат А3

Альбом 1

## Схема расположения элементов основания

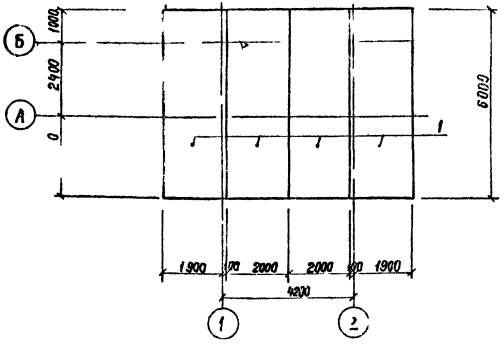


## 1 – 1

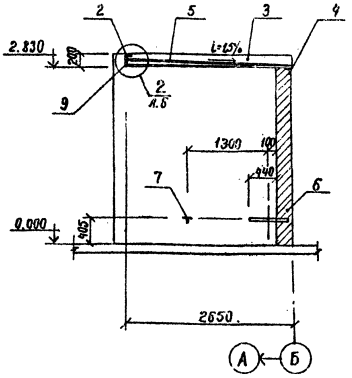


## 2 – 2

(Поз.9 условно не показана)

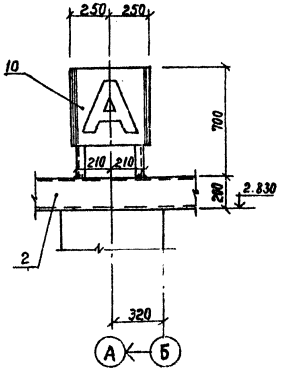


Спецификацию элементов см. лист 2.

## Схема расположения элементов покрытия и скамьи

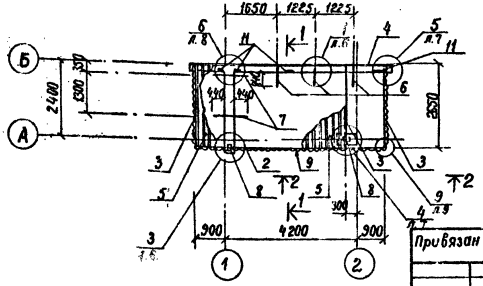


| | | | |
|---|---|---|---|
| Ст. инж. | Григорьев | | 06.84 |
| Рук. гр. | Шалов | | 06.84 |
| ГИП | Кошелев | | 06.84 |
| Нач. отд. | Забродин | | 06.84 |
| Н. контр. | Шалов | | 06.84 |

Привязан

Инв. №

# ТП 503-5-17.86-АС

Автопавильон полуоткрытый на 10 человек (стены кирпичные) Тип 2

| Стадия | Лист | Листов |
|---|---|---|
| РП | 5 | |

Схемы расположения элементов основания, покрытия, скамьи

Минавтодор РСФСР
ГИПРОДОРНИИ
Ленинградский филиал

5358 07.86

Копировал

Формат А3

Альбом 1

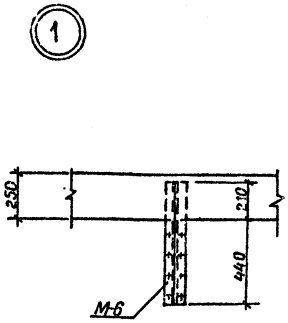


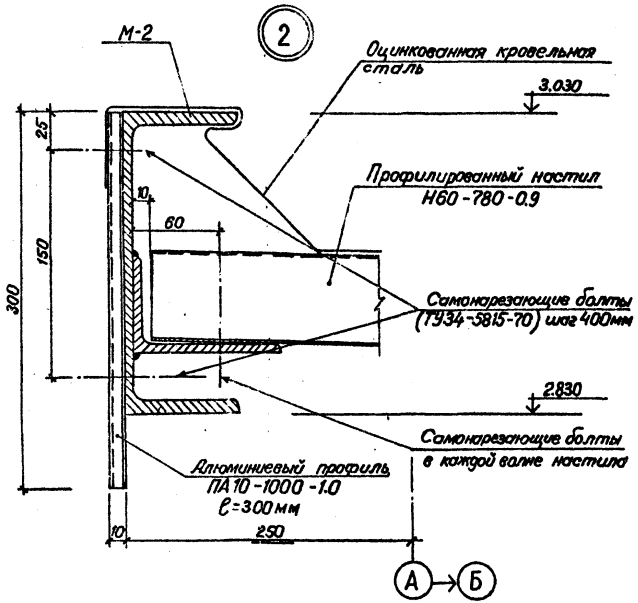


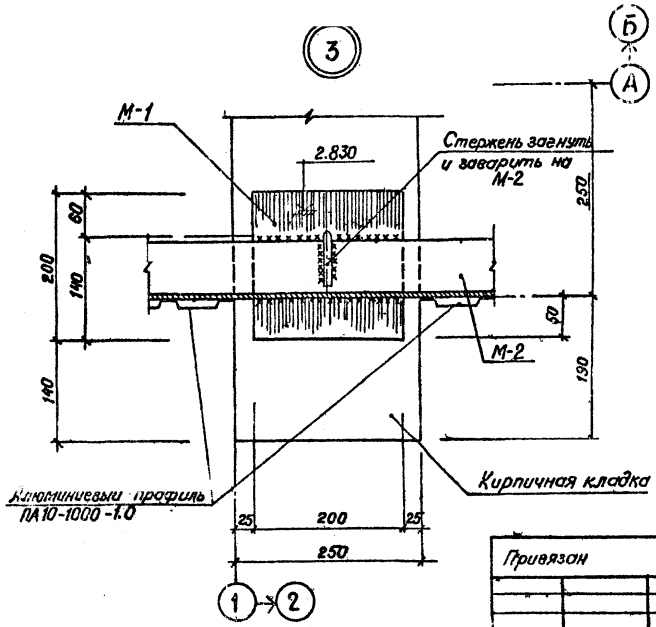


| | | | |
|---|---|---|---|
| Ст. инж. | Григорьев | | 06.84 |
| Рук. гр. | Шалов | | 06.84 |
| ГИП | Кашелев | | 06.84 |
| Нач. отд. | Забродин | | 06.84 |
| Н. контр. | Шалов | | 06.84 |

ТП 503-5-17.86-АС

Автопавильон полуоткрытый на 10 человек (стены кирпичные) Тип 2

Узлы 1, 2, 3

| Стадия | Лист | Листов |
|---|---|---|
| РП | 6 | |

Минавтодор РСФСР ГИПРОДОРНИИ Ленинградский филиал

Привязан

Инв. №

Альбом 7

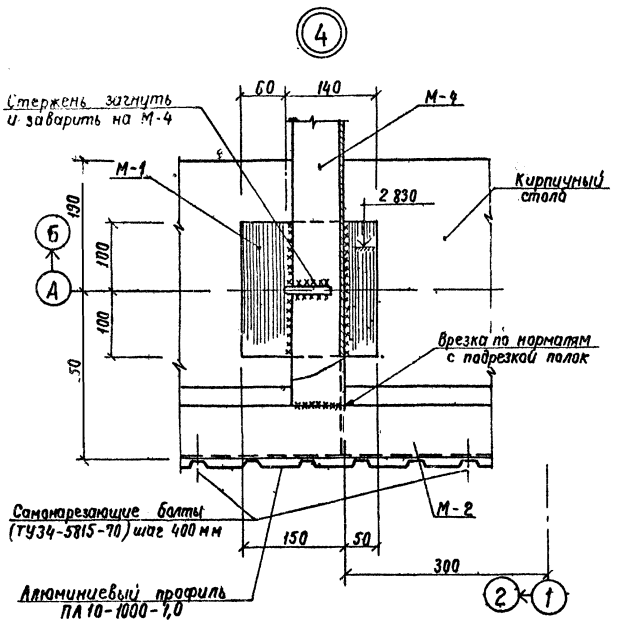


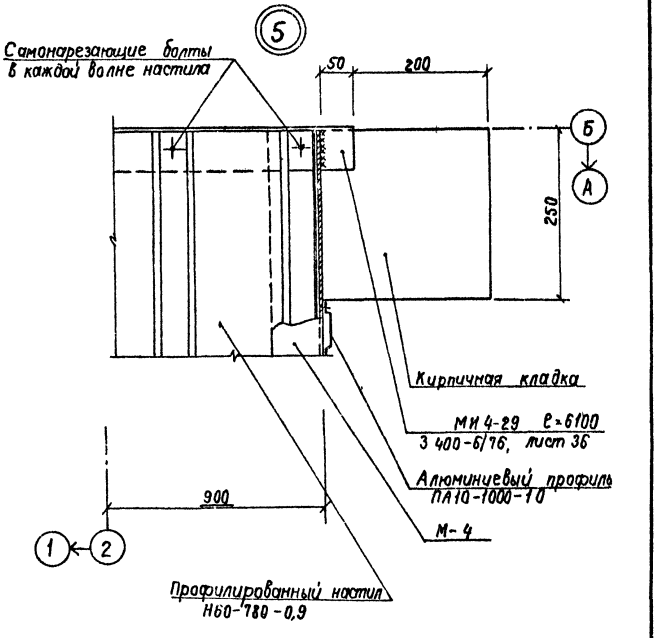


| | | | | | |
|---|---|---|---|---|---|
| Ст. инж. | Григорьев | | 06.84 | ТП 503-5-17.86-АС | |
| Рук. гр. | Шалов | | 06.84 | Автопавильон полуоткрытый на 10 человек (стены кирпичные) тип 2 | |
| Гип | Кощелев | | 06.84 | | |
| Нач. отд. | Забродин | | 06.84 | | |
| Н. контр. | Шалов | | 06.84 | | |
| Привязан | | | | Стадия: РП | Лист: 7 |
| Инв. № | | | | Узлы 4,5 | Минавтодор РСФСР ГИПРОДОРНИИ Ленинградский филиал |

Инв. № подл. | 5386 | Подпись и дата | Взам. инв. № | 07.86

Копировал Губаль

Формат А3

Альбом 1

6

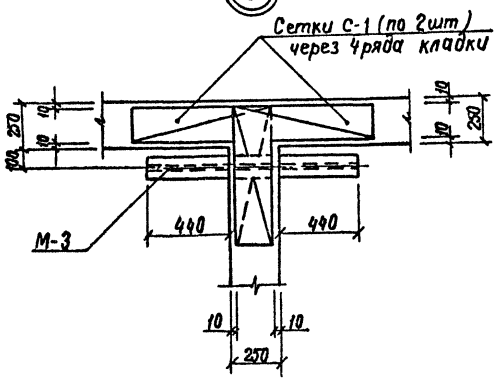


7

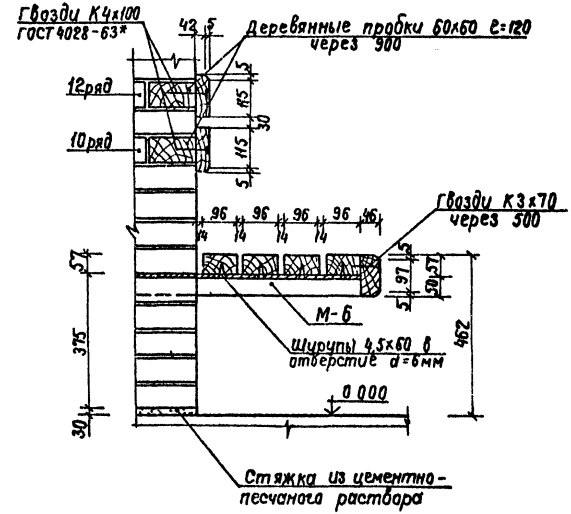


8

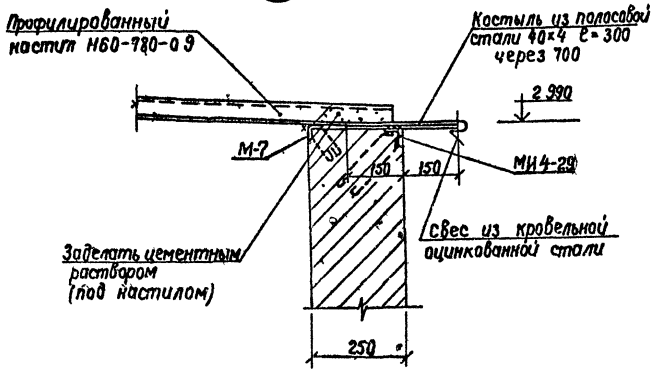


| | | | | |
|---|---|---|---|---|
| Ст инж | Григорьев | | 06.84 | ТП 503-5-17.86-АС |
| Рук гр | Шалов | | 06.84 | |
| ГИП | Кошелев | | 06.84 | Автопавильон полуоткрытый на 10 человек (стены кирпичные) тип 2 |
| Нач отд | Забродин | | 06.84 | |
| Н контр | Шалов | | 06.84 | |

Привязан

Инв.№

| Стадия | Лист | Листов |
|---|---|---|
| РП | 8 | |

Узлы 6, 7, 8

Минавтотранс РСФСР
ГИПРОДОРНИИ
Ленинградский филиал

Копировал Зубкова

Формат А3

Альбом 1

9

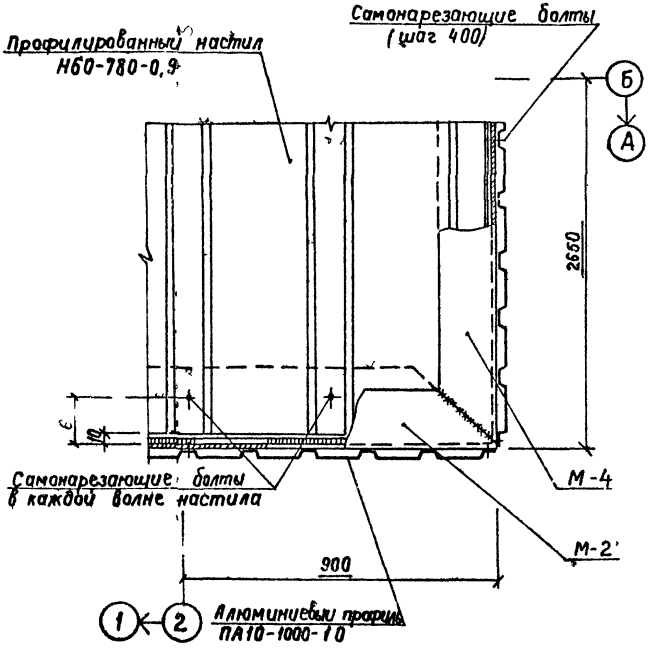


10

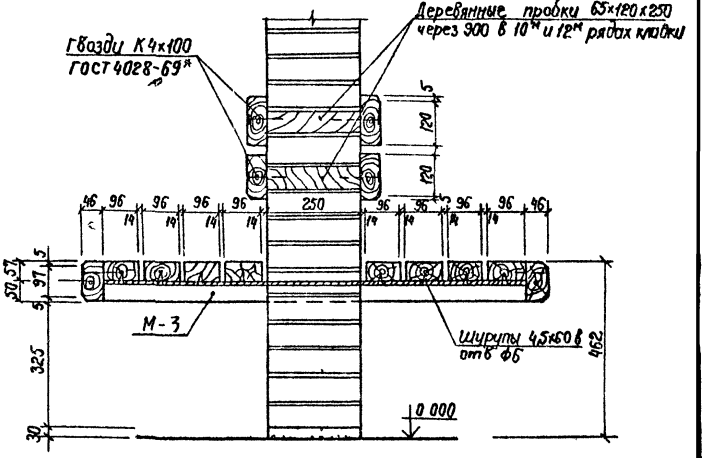


| | | | |
|---|---|---|---|
| Ст инж | Григорьев | | 06 84 |
| Рук гр | Шалов | | 06 84 |
| ГИП | Кошелев | | 06 84 |
| Нач отд | Задорин | | 06 84 |
| Н контр | Шалов | | 06 84 |

ТП 503-5-1786-АС

Автопавильон полуоткрытый на 10 человек (стены кирпичные) тип 2

| Стадия | Лист | Листов |
|---|---|---|
| РП | 9 | |

Узлы 9, 10

Минавтодор РСФСР
ГИПРОДОРНИИ
Ленинградский филиал

Привязан

Инв №

Инв № подл. 5358 | Подпись и дата | Взам инв №

Копировал

Формат А3

Альбом 1

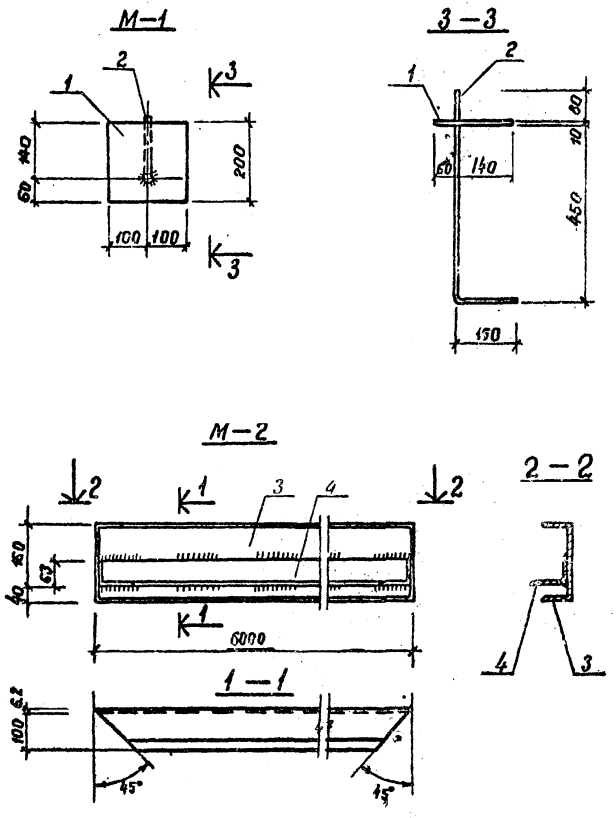


| Формат | Зона | Поз. | Обозначение | Наименование | Кол. | Примечание |
|---|---|---|---|---|---|---|
| | | | | М-1 | | |
| | | | | Документация | | |
| А3 | | | 503-5-17.86-АС; лист 10 | Сборочный чертеж | X | |
| | | | | Детали | | |
| | | 1 | | Полоса $\frac{10\times200\ ГОСТ\ 103-76}{В\ Ст\ 3кп\ 2\ ГОСТ\ 380-71}$ ℓ=200 | 1 | 0.14 кг |
| | | 2 | | ф10А I ГОСТ 5781-82 ℓ=690 | 1 | 0.43 кг |
| | | | | М-2 | | |
| | | | | Документация | | |
| А3 | | | 503-5-17.86-АС; лист 10 | Сборочный чертеж | X | |
| | | | | Детали | | |
| | | 3 | | Швеллер $\frac{20\ ГОСТ\ 8240-72}{В\ Ст\ 3кп\ 2\ ГОСТ\ 380-71}$ ℓ=6000 | 1 | 110.4 кг |
| | | 4 | | Уг. неравноб. $\frac{100\times63\times6\ ГОСТ\ 8510-72}{В\ Ст\ 3кп\ 2\ ГОСТ\ 380-71}$ ℓ=6000 | 1 | 45.2 кг. |

| Марка | Масса кг |
|---|---|
| М-1 | 3.6 |
| М-2 | 155.6 |

| | | | |
|---|---|---|---|
| Инженер | Батманов | | 06.84 |
| Рук. гр. | Шалов | | 06.84 |
| ГИП | Кашелев | | 06.84 |
| Нач. отд. | Зобродин | | 06.84 |
| Н. контр. | Шалов | | 06.84 |

# ТП 503-5-17.86-АС

Автопавильон полуоткрытый на 10 человек /стены кирпичные/ тип 2

| Стадия | Лист | Листов |
|---|---|---|
| РП | 10 | |

Привязан

Инв. №

М-1; М-2.

Минавтодор РСФСР
ГИПРОДОРНИИ
Ленинградский филиал

Копировал. Формат А3

Альбом 1

## М-3

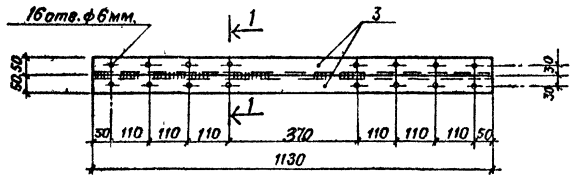


## 1-1

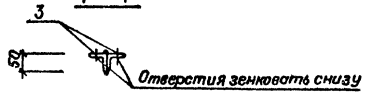


## С-1

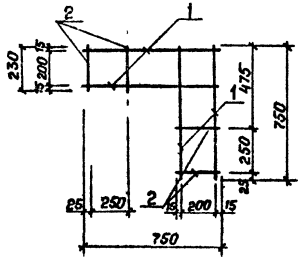


| Формат | Зона | Поз | Обозначение | Наименование | Кол | Примечание |
|---|---|---|---|---|---|---|
| | | | | М-3 | | |
| | | | | Документация | | |
| А3 | | | 503-5-17.86-АС, лист 11 | Сборочный чертеж | X | |
| | | | | | | |
| | | | | Детали | | |
| | | 3 | | Угол равноб $\frac{50\times5\ ГОСТ\ 8509-72}{8Ст3кп2\ ГОСТ\ 380-71}$ | | |
| | | | | $\ell$ = 1130 | 2 | 4 26 кг |
| | | | | С-1 | | |
| | | | | Документация | | |
| А3 | | | 503-5-17.86-АС; лист 11 | Сборочный чертеж | X | |
| | | | | | | |
| | | | | Детали | | |
| | | 1 | | ф 4ВI ГОСТ 6727-80 $\ell$=750 | 4 | 0 075 кг |
| | | 2 | | То же $\ell$=230 | 4 | 0.023 кг |

| Марка | Масса кг |
|---|---|
| М-3 | 8,5 |
| С-1 | 0,4 |

| | | | |
|---|---|---|---|
| Инженер | Батманов | | 06 84 |
| Рук гр | Шалов | | 06 84 |
| ГИП | Кошелев | | 06 84 |
| Нач отд | Забродин | | 06 84 |
| Н контр | Шалов | | 06 84 |

# ТП 503-5-17.86-АС

Автопавильон полуоткрытый на 10 человек /стены кирпичные/ Тип 2

| Стадия | Лист | Листов |
|---|---|---|
| РП | 11 | |

М-3 ; С-1

Минавтодор РСФСР
ГИПРОДОРНИИ
Ленинградский филиал

Привязан

Инв.№

Инв. № подл. 5958 | Подпись и дата | Взам. инв. №

Копировал [signature] Формат А3

М-5

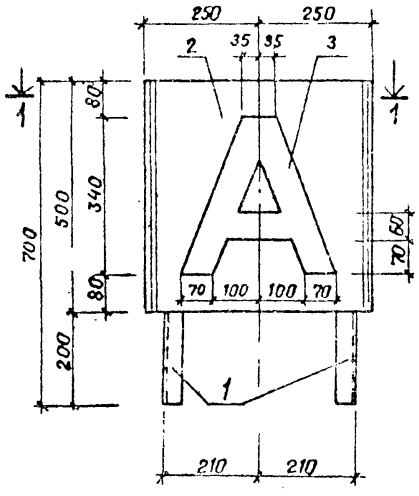


2—2

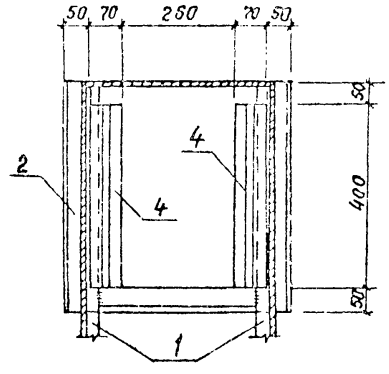


| Марка | Масса кг |
|---|---|
| М-5 | 16.5 |
| Р-1 | 11.2 |

1

1—1

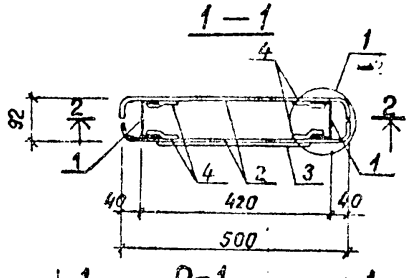


Р-1

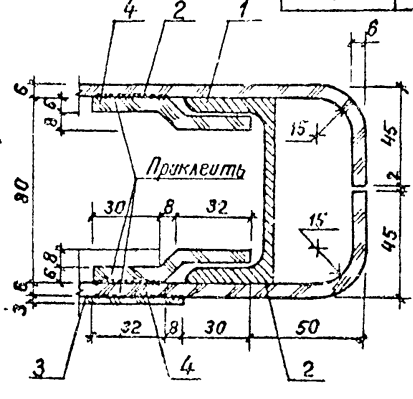


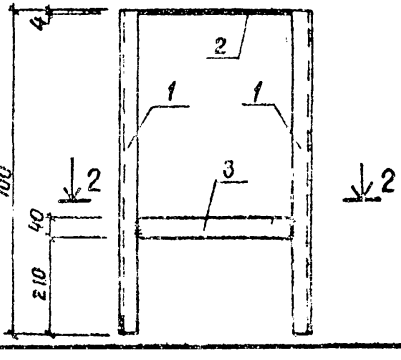


1—1

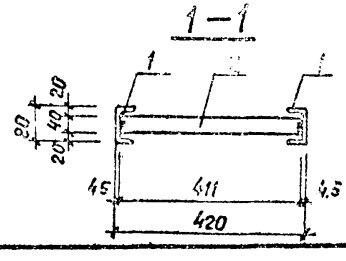


| Формат | Зона | Поз | Обозначение | Наименование | Кол. | Примечание |
|---|---|---|---|---|---|---|
| | | | | М-5 | | |
| | | | | Документация | | |
| А3 | | | 503-5-17.86-АС, лист 12 | Сборочный чертеж | X | |
| | | | | Детали | | |
| А4 | | 1 | | Рама Р-1 | 1 | 11.2 кг |
| | | | | Материалы | | |
| | | 2 | ГОСТ 17622-72 | Оргстекло-б=6мм (молочного цвета) 500×560 | 2 | 2.0 кг |
| | | 3 | То же | Оргстекло-б=3мм (красного цвета) 340×340 | 1 | 0.42 кг |
| | | 4 | — " — | Оргстекло-б=6мм (молочного цвета) 70×400 | 4 | 0.22 кг |
| | | | | Р-1 | | |
| | | | | Документация | | |
| А4 | | | 503-5-17.86-АС; лист 12 | Сборочный чертеж | X | |
| | | | | Детали | | |
| | | 1 | | Швеллер В ГОСТ 8240-72 / Вст3кп2 ГОСТ 380-71 ℓ=700 | 2 | 4.9 кг |
| | | 2 | | Полоса 4×40 ГОСТ 103-76 / Вст3кп2 ГОСТ 380-71 ℓ=410 | 1 | 0.52 кг |
| | | 3 | | Полоса 4×40 ГОСТ 103-76 / Вст3кп2 ГОСТ 380-71 ℓ=340 | 2 | 0.43 кг |

2—2

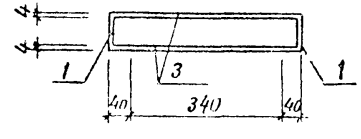


Привязан

Инв. №

| | | | |
|---|---|---|---|
| Инженер | Батманов | | 06.84 |
| Рук гр | Шалов | | 06.84 |
| ГИП | Кошелев | | 06.84 |
| Нач отд | Забродин | | 06.84 |
| Н контр | Шалов | | 06.84 |

ТП 503-5-17.86-АС

Автопавильон полуоткрытый на 10 человек / стены кирпичные / тип 2

| Стадия | Лист | Листов |
|---|---|---|
| РП | 12 | |

М-5 ; Р-1

Минавтодор РСФСР ГИПРОДОРНИИ Ленинградский филиал

Копи вся

Формат А3

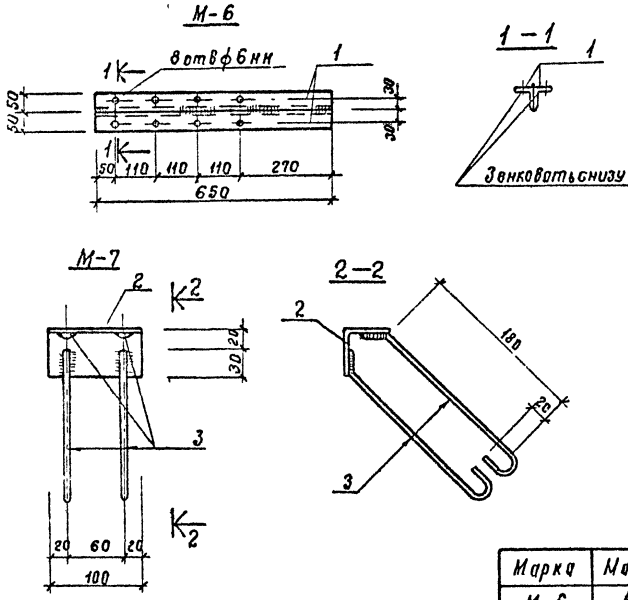


| Марка | Масса, кг |
|---|---|
| М-6 | 4.9 |
| М-7 | 0.62 |

| Формат | Зона | Поз. | Обозначение | Наименование | Кол. | Примечание |
|---|---|---|---|---|---|---|
| | | | | М-6 | | |
| | | | | Документация | | |
| А3 | | | 503-5-17.86-АС; лист 13 | Сборочный чертеж | X | |
| | | | | Детали | | |
| | | 1 | | Уголок равнобок $\frac{5\,0\times5\ ГОСТ\ 8509-72}{В\ Ст\ 3кп2\ ГОСТ\ 380-77}$ | | |
| | | | | $\ell$ = 650 | 2 | 2.45 кг |
| | | | | М-7 | | |
| | | | | Документация | | |
| А3 | | | 503-5-17.86-АС, лист 13 | Сборочный чертеж | X | |
| | | | | Детали | | |
| | | 2 | | Уголок $\frac{5\,0\times5\ ГОСТ\ 8509-72}{В\ Ст\ 3кп2\ ГОСТ\ 380-71}$ $\ell$=100 | 1 | 0.38 кг |
| | | 3 | | ф6А I ГОСТ 5781-82 $\ell$=260 | 4 | 0.06 кг |

| | | | |
|---|---|---|---|
| Инженер | Батманов | | 06 84 |
| Рук. гр. | Шалов | | 06 84 |
| ГИП | Кошелев | | 06 84 |
| Нач. отд. | Забродин | | 06 84 |
| Н. контр. | Шалов | | 06 84 |

# ТП 503-5-17.86-АС

Автопавильон полуоткрытый на 10 человек /стены кирпичные/ тип 2

| Стадия | Лист | Листов |
|---|---|---|
| РП | 12 | |

М-6; М-7

Минавтодор РСФСР
ГИПРОДОРНИИ
Ленинградский филиал

Привязан

Инв. №

Альбом 1

5358 06 84

Копировал

Формат А3

Альбом 1

## Ведомость чертежей основного комплекта марки ЭО

| Лист | Наименование | Примечание |
|---|---|---|
| 1 | Общие данные План сети электроосвещения | |

## Ведомость ссылочных и прилагаемых документов

| Обозначение | Наименование | Примечание |
|---|---|---|
| | Ссылочные документы | |
| 5.407-19 | Установка одиночных светильников с лампами накаливания | |
| 5.407-11 | Заземление и зануление электроустановок | |
| | Прилагаемые документы | |
| 503-5-17.86.ЭО-СО л. 1.2 | Спецификация оборудования | |

## Дополнительные условные обозначения

Выключатель однополюсный исполнения герметического

Настоящий проект выполнен в соответствии с действующими строительными нормами и правилами с соблюдением мероприятий, обеспечивающих взрывобезопасность и пожаробезопасность при эксплуатации настоящего здания

Главный инженер проекта /Кошелев/

## План сети электроосвещения

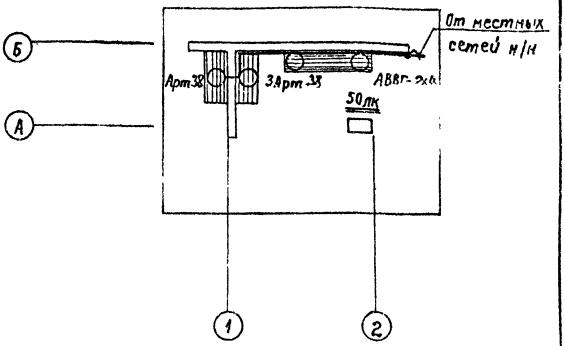


1 Напряжение сети 220 в

2 Установленная мощность $P_y$ = 0,4 квт

3 Ввод уточняется при привязке проекта

Привязан

Инв N°

| | | | |
|---|---|---|---|
| Инженер | Георгиева | | 06.84 |
| Вед инж | Полякова | | 06.84 |
| ГИП | Кошелев | | 06.84 |
| Нач отд | Забродин | | 06.84 |
| Н контр | Соколов | | 06.84 |

**ТП 503-5-17.86-ЭО**

Автопавильон полуоткрытый на 10 человек. (стены кирпичные) Тип 2

| Стадия | Лист | Листов |
|---|---|---|
| РП | | |

Общие данные План сети электроосвещения

Минавтодор РСФСР ГИПРОДОРНИИ Ленинградский филиал

Копировал Ул Формат А3

Альбом 1

| Позиция | Наименование и техническая характеристика оборудования и материалов. Завод-изготовитель (для импортного оборудования-страна, фирма) | Тип, марка оборудования. Обозначение документа и номер опросного листа | Единица измерения: Наименование | Единица измерения: Код | Код завода-изготовителя | Код оборудования материала | Цена единицы оборудования тыс. руб | Количество | Масса единицы оборудования кг |
|---|---|---|---|---|---|---|---|---|---|
| 1 | 2 | 3 | 4 | 5 | 6 | 7 | 8 | 9 | 10 |
| | Электрооборудование и материалы, поставляемые заказчиком | | | | | | | | |
| | Светильник с лампой накаливания потолочный 3-9 Эстопласт | Арт 38 | шт. | 796 | 0214394 | 3461120000 | | 4 | |
| | Лампа накаливания мощностью 100 вт Брестский электроламповый завод | Б-220-230-100 | шт. | 796 | 0214284 | 3466115106 | | 4 | |
| | Кабель с алюминиевыми жилами сеч. 2×4 мм² Сарансккабель | АВВГ-660 | м | 006 | 5014306 | 3522221100 | | 40 | |

| | | | |
|---|---|---|---|
| Инженер | Георгиева | | 06.84 |
| Ст инж | Попов | | 06.84 |
| Рук. гр. | Полякова | | 06.84 |
| ГИП | Кошелев | | 06.84 |
| Нач отд | Забродин | | 06.84 |
| Н. контр | Соколов | | 06.84 |

Привязан

Инв. №

ТП503-5-17.86-ЭО.СО

Спецификация оборудования

| Стадия | Лист | Листов |
|---|---|---|
| РП | 1 | 2 |

Минавтодор РСФСР
ГИПРОДОРНИИ
Ленинградский филиал

06.84

5358

Копировал [illegible]

Формат А3

Альбом 1

| Позиция | Наименование и техническая характеристика оборудования и материалов<br>Завод-изготовитель (для импортного оборудования - страна, фирма) | Тип, марка оборудования обозначение документа и номер опросного листа | Единица измерения | | Код завода-изготовителя | Код оборудования, материала | Цена единицы оборудования тыс. руб | Количество | Масса единицы оборудования кг |
|---|---|---|---|---|---|---|---|---|---|
| | | | Наименование | Код | | | | | |
| 1 | 2 | 3 | 4 | 5 | 6 | 7 | 8 | 9 | 10 |
| | Изделия и материалы, поставляемые подрядчиком | | | | | | | | |
| | Выключатель однополюсный для открытой установки исполнения герметического | инд 0282 | шт | 796 | 3989676 | 3464260000 | | 1 | |
| | 3-д Электроизделий Главмосстроя | | | | | | | | |
| | Коробка ответвительная | КОР-73 | шт | 796 | 1412793 | 3464740000 | | 8 | |
| | 3-д Электромонтажных изделий N1 г Харьков | | | | | | | | |

Привязан

Инв. N

ТП 503-5-17.86-ЭО.СО

Лист 2

Копировал [illegible]

Формат А3

gost.e-ecolog.ru