ТИПОВАЯ ДОКУМЕНТАЦИЯ НА КОНСТРУКЦИИ, ИЗДЕЛИЯ И УЗЛЫ ЗДАНИЙ И СООРУЖЕНИЙ

СЕРИЯ 5.903-11

БЛОКИ

ТЕПЛОМЕХАНИЧЕСКОГО ОБОРУДОВАНИЯ ДЛЯ ПАРОВЫХ КОТЕЛЬНЫХ

Выпуск 3-4

КРУПНОБЛОЧНАЯ УСТАНОВКА ГОРЯЧЕГО ВОДОСНАБЖЕНИЯ КБУГВ-100

ЧАСТЬ 2
Стр 53-117

23104-08

gost.e-ecolog.ru

Серия 5.903-11 выпуск 3-4

Формат	Зона	Поз.	Обозначение	Наименование	Кол.	Примеч.
				Документация		
А2			Т01Б.023200.000СБ	Сборочный чертеж		
				Сборочные единицы		
А4		1	Т01Б.023201.000	Трубопровод	2	
А4		2	Т01Б.023202.000	Трубопровод	1	
А4		3	Т01Б.023203.000	Трубопровод	1	
А4		4	Т01Б.023204.000	Трубопровод	1	
А4		5	Т01Б.023205.000	Трубопровод	1	
А4		6	Т01Б.023206.000	Узел регулирующего клапана 6с-9-1	1	
А4		7	Т01Б.023207.000	Трубопровод	1	
А4		8	Т01Б.023208.000	Трубопровод	2	
А4		9	Т01Б.023209.000	Трубопровод	1	
А4		10	Т01Б.023210.000	Трубопровод	1	
А4		11	Т01Б.023211.000	Трубопровод	1	
А4		12	Т01Б.023212.000	Трубопровод	1	
А4		13	Т01Б.023213.000	Узел регулирующего клапана 6с-9-2	1	
А4		14	Т01Б.023214.000	Трубопровод	1	
А4		15	Т01Б.023215.000	Трубопровод	1	
А4		16	Т01Б.023216.000	Узел регулирующего клапана 6с-9-2	1	
А4		17	Т01Б.023217.000	Трубопровод	1	
А4		18	Т01Б.023218.000	Трубопровод	1	

Подп. и дата | Инв. № дубл. | Взам. инв. № | Подп. и дата | Инв. № подл.

Изм. | Лист | № докум. | Подп. | Дата

Разраб. Агеева
Пров. Цапкина
Гл. констр. Сидоров
Н. контр. Молоткова
Утв. Кагерманянц

Т01Б.023200.000

КБУГВ-100
Блок верхний

Лит. | Лист 1 | Листов 3

ГИПРОТЕХМОНТАЖ
Москва

Формат А4

Формат	Зона	Поз.	Обозначение	Наименование	Кол.	Примеч.
А4		19	Т01Б.023219.000	Трубопровод	1	
А4		20	Т01Б.023220.000	Трубопровод	1	
А4		21	Т01Б.023221.000	Трубопровод	1	
А4		22	Т01Б.023222.000	Трубопровод	1	
А4		23	Т01Б.023223.000	Трубопровод	1	
А4		24	Т01Б.023224.000	Трубопровод	1	
А4		25	Т01Б.023225.000	Трубопровод	1	
А4		26	Т01Б.023226.000	Трубопровод	1	
А4		27	Т01Б.023227.000	Трубопровод	1	
А4		28	Т01Б.023228.000	Трубопровод	1	
А4		29	Т01Б.023229.000	Трубопровод	1	
А4		30	Т01Б.023230.000	Трубопровод	2	
А4		31	Т01Б.023231.000	Трубопровод	1	
А4		32	Т01Б.023232.000	Металлоконструкция	1	
		33				
				Стандартные изделия		
				Болты ГОСТ 7798-70		
		34		М16-6g×60.58	64	
		35		М16-6g×65.58	112	
		36		М20-6g×70.58	64	
				Гайки ГОСТ 5915-70		
		37		М16-6Н.5	176	
		38		М20-6Н.5	64	
				Шайбы ГОСТ 11371-78		
		39		16.01.08кп	176	
		40		20.01.08кп	64	

Подп. и дата | Инв. № дубл. | Взам. инв. № | Подп. и дата | Инв. № подл.

Изм. | Лист | № докум. | Подп. | Дата

Т01Б.023200.000

Лист 2

Копировал Смирнова

Формат А4

Формат	Зона	Поз.	Обозначение	Наименование	Кол.	Примеч.
				Прокладки ГОСТ15180-70		
		41		А-80-25	12	
		42		А-100-10	8	
		43		А-125-10	2	
		44		А-150-10	8	
		45		Задвижка 30ч6бр Ду100,Ру10 ГОСТ8437-75	3	
				Прочие изделия		
		46		Вентиль 15с22нж Ду80,Ру40 ТУ26-07-1248-80	6	
				Подогреватели водоводяные ТУ400-28-429-82Е		
		47		9-168×2000-Р-1	1	
		48		12-219×4000-Р-3	2	

Подп. и дата | Инв. № дубл. | Взам. инв. № | Подп. и дата | Инв. № подл.

Изм. | Лист | № докум. | Подп. | Дата

Т01Б.023200.000

Лист 3

Формат А4

Формат	Зона	Поз.	Обозначение	Наименование	Кол.	Примеч.
				Документация		
А4			Т01Б.023201.000СБ	Сборочный чертеж		
				Детали		
А4		1	Т01Б.023201.001	Патрубок	1	
				Стандартные изделия		
		2		Переход К159×4,5-89×3,5 ГОСТ17378-83	1	
		3		Фланец 1-150-10 ВG3сп2 ГОСТ12821-80		
		4		Бобышка БП1-М27-55 ОСТ36.7-74	1	
				Прочие изделия		
		5		Колпачок М20×1,5 ЗКЧ-31-75	1	
		6		Штуцер М20×1,5-50 ЗКЧ-33-76	1	[illegible]
		7		Пробка ПМ27×2 УЗ ТУ36.1144-83	1	
				Прокладки		
		8		ПП28×42 УХЛ2 ТУ36.1103-82	1	
		9		18 ЗКЧ-36-70	1	Сборник 25 ммсс ссср

Подп. и дата | Инв. № дубл. | Взам. инв. № | Подп. и дата | Инв. № подл.

Изм. | Лист | № докум. | Подп. | Дата

Разраб. Агеева 9.12.87
Пров. Цапкина
Гл. констр. Сидоров
Н. контр. Молоткова
Утв. Кагерманянц

Т01Б.023201.000

Трубопровод

Лит. | Лист | Листов 1

ГИПРОТЕХМОНТАЖ
Москва

Копировал Смирнова 23104-08 2

Формат А4

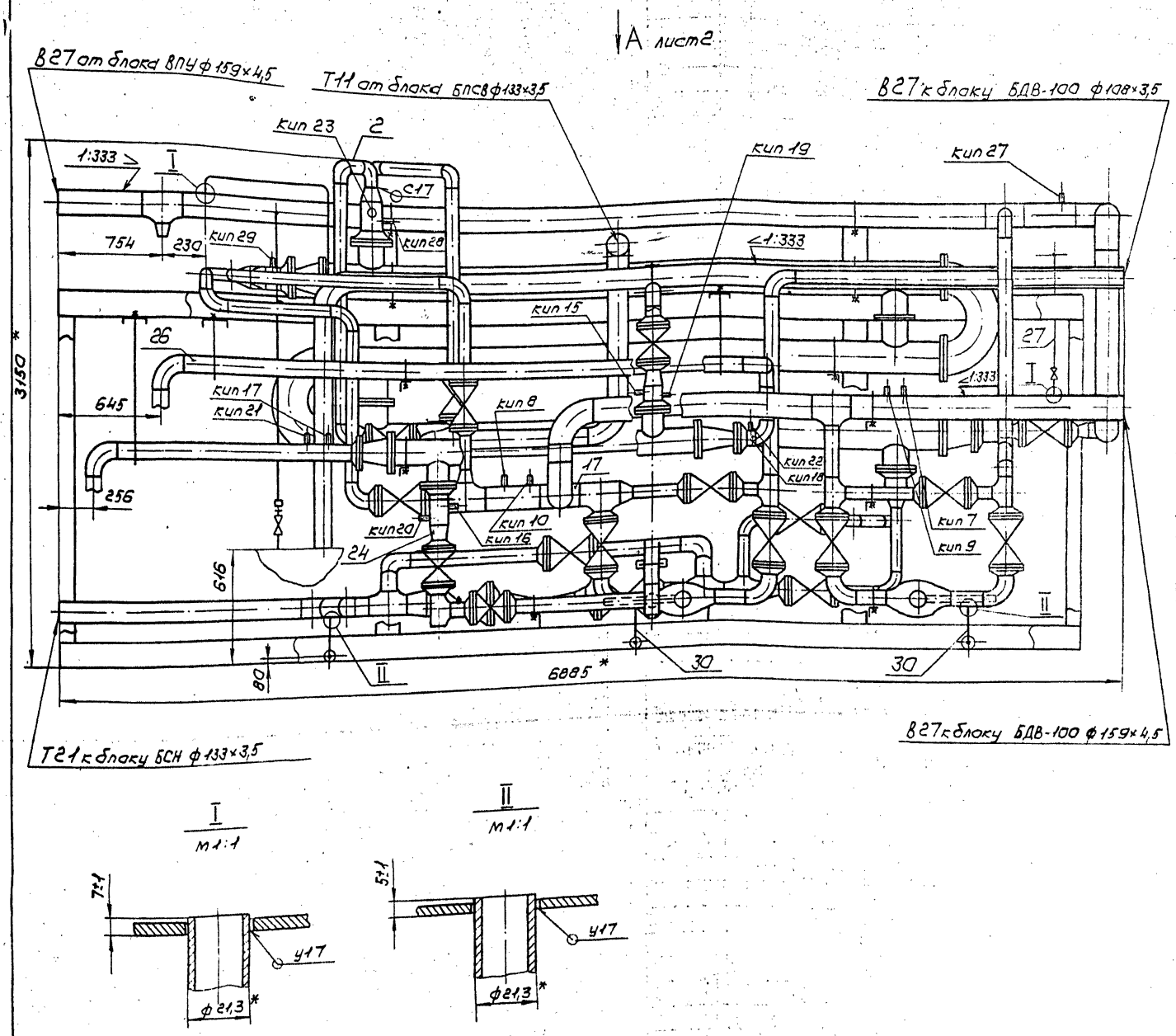

1. Сварные швы по ГОСТ 16037-80 для трубопроводов и ГОСТ 5264-80 для металлоконструкции.
2. Неуказанные предельные отклонения размеров $\pm \frac{t_2}{2}$
3. *Размеры для справок.
4. Масса блока с изоляцией 10378 кг

					Т01Б 023200.000 СБ			
Изм.	Лист	№ докум.	Подп.	Дата	Блок верхний Сборочный чертеж	Лит.	Масса	Масштаб
Разраб.		Агеева		9.12.87			7720,0	1:20
Пров.		Цапкина						
Гл. констр.		Сидоров				Лист 1	Листов 4	
Н. контр.		Ястребов				ГИПРОТЕХМОНТАЖ Москва		
Утв.		Кагерманянц						

Копировал Сиротина 23104-08 3 формат А3

Т01Б.023200.000СБ

Серия 5.903-11 выпуск 3-4

Вид А Лист 1

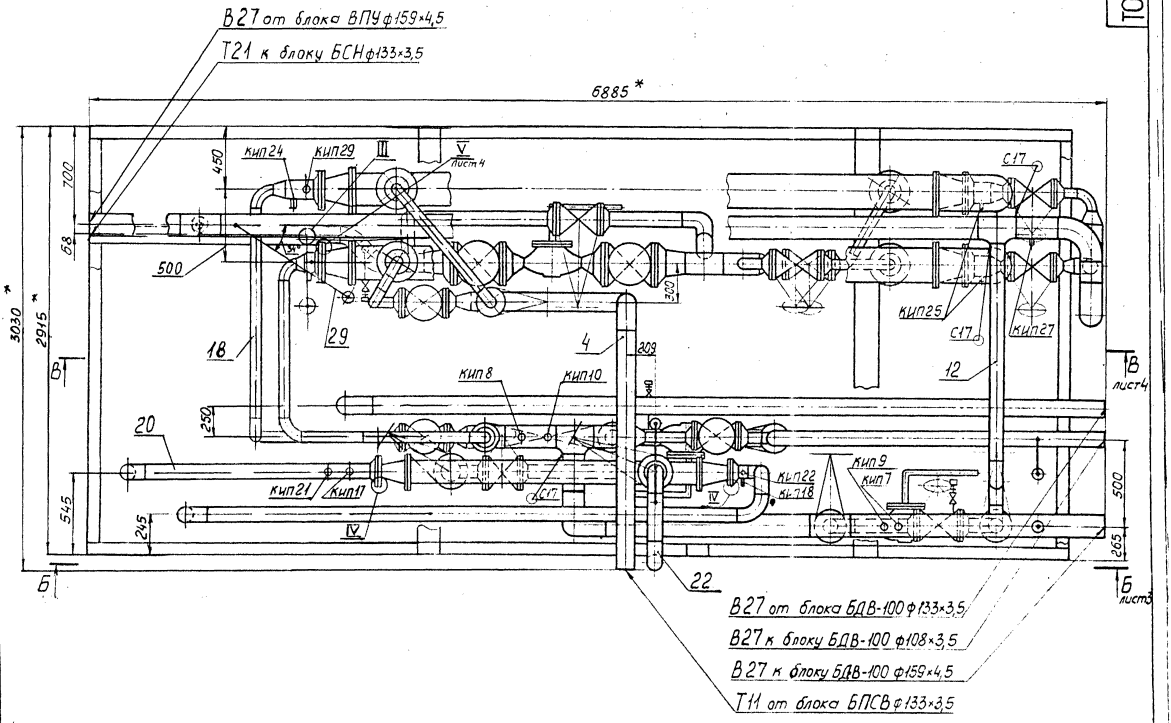

III
м1:1

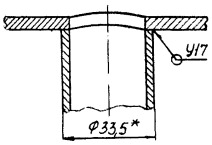

IV
м1:1

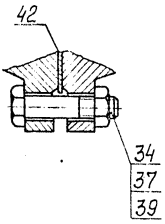

Изм	Лист	№ докум.	Подп	Дата	Т01Б.023200.000СБ	Лист 2

Копировал Смирнова 23.04.08 Формат А2

Серия 5.903-11 Выпуск 3-4

В-В лист 2

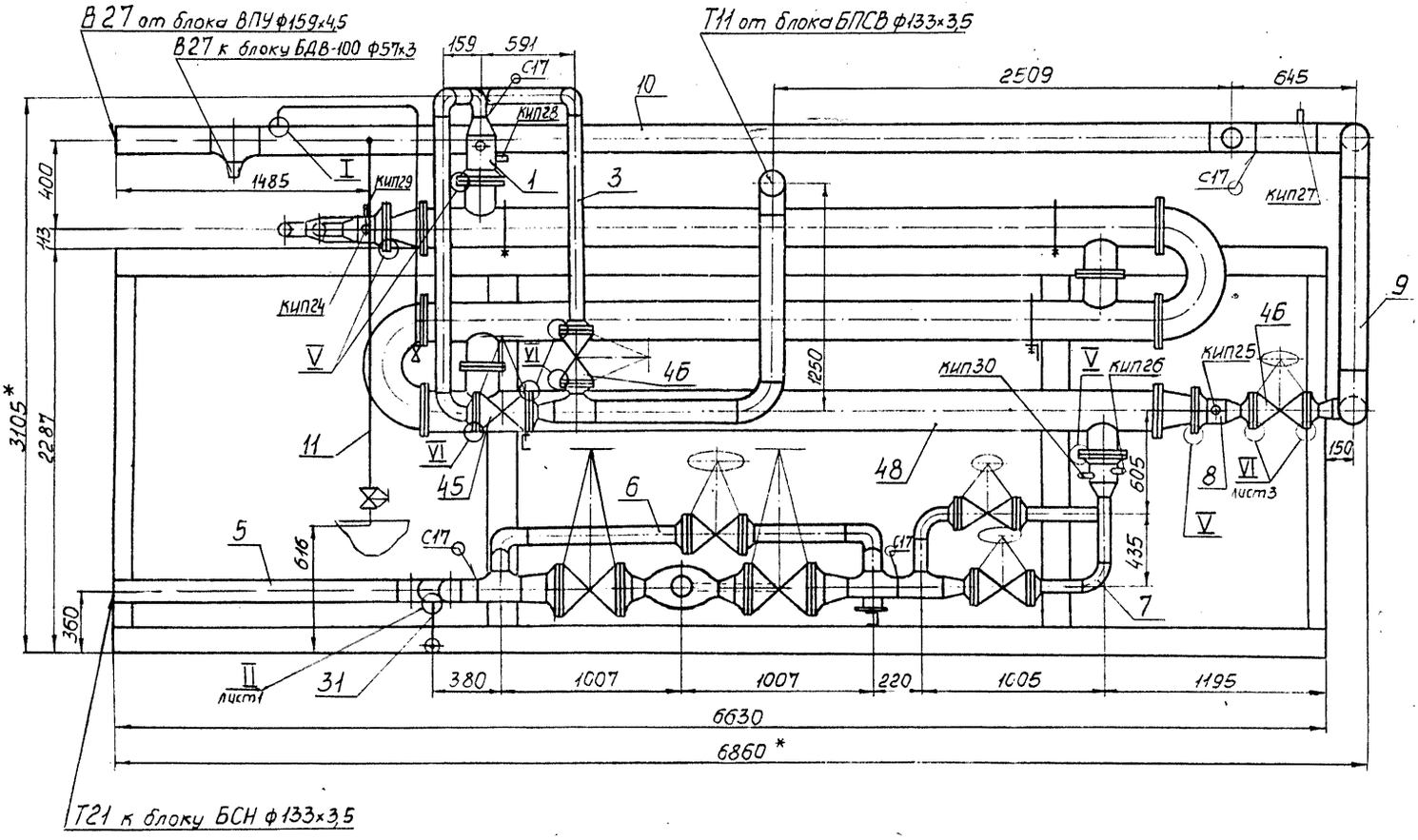

V
М1:2

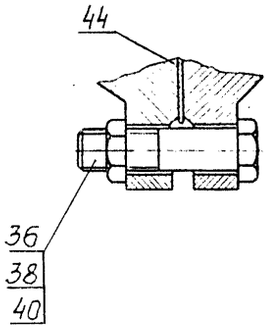

Изм.	Лист	№докум.	Подп.	Дата	Т01Б.023200.000СБ	Лист 4
					Копировал Смирнова 23104-08 6 Формат А2	

Инв.№подл. | Подп. и дата | Взам.инв.№ | Инв.№дубл. | Подп. и дата

Формат	Зона	Поз.	Обозначение	Наименование	Кол.	Примеч.
				Документация		
А4			Т01Б.023202.000СБ	Сборочный чертеж		
				Детали		
Б4		1	Т01Б.023202.001	Патрубок		
				Труба 89×3 ГОСТ 10704-76 / В-ВСт3сп ГОСТ 10705-80		
				L = 100 ± 0,30 мм	1	0,6 кг
Б4		2	Т01Б.023202.002	Патрубок		
				Труба 89×3 ГОСТ 10704-76 / В-ВСт3сп ГОСТ 10705-80		
				L = 1465 ± 1,2 мм	1	9,3 кг
				Стандартные изделия		
		3		Отвод 90° 89×3,5		
				ГОСТ 17378-83	3	
		4		Фланец 1-80-25 ВСт3сп2		
				ГОСТ 12821-80	1	

Т01Б.023202.000

Изм.	Лист	№ докум.	Подп.	Дата
Разраб.		Агеева		9.12.87
Пров.		Цапкина		
Гл. констр.		Сиборов		
Н. контр.		Молоткова		
Утв.		Когерманянц		

Трубопровод

Лит.	Лист	Листов
		1

ГИПРОТЕХМОНТАЖ Москва

Копировал Барулина Формат А4

Формат	Зона	Поз.	Обозначение	Наименование	Кол.	Примеч.
				Документация		
А4			Т01Б.023203.000СБ	Сборочный чертеж		
				Детали		
Б4		1	Т01Б.023203.001	Патрубок		
				Труба 89×3 ГОСТ 10704-76 / В-ВСт3сп ГОСТ 10705-80		
				L = 1070 ± 1,2 мм	1	6,8 кг
Б4		2	Т01Б.023203.002	Патрубок		
				Труба 89×3 ГОСТ 10704-76 / В-ВСт3сп ГОСТ 10705-80		
				L = 755 ± 0,8 мм	1	4,8 кг
				Стандартные изделия		
		3		Отвод 90° 89×3,5		
				ГОСТ 17375-83	2	
		4		Фланец 1-80-25		
				ВСт3сп2 ГОСТ 12821-80	1	

Т01Б.023203.000

Изм.	Лист	№ докум.	Подп.	Дата
Разраб.		Агеева		9.12.87
Пров.		Цапкина		
Гл. констр.		Сиборов		
Н. контр.		Молоткова		
Утв.		Когерманянц		

Трубопровод

Лит.	Лист	Листов
		1

ГИПРОТЕХМОНТАЖ Москва

Копировал Барулина Формат А4

Формат	Зона	Поз.	Обозначение	Наименование	Кол.	Примеч.
				Документация		
А3			Т01Б.023204.000СБ	Сборочный чертеж		
				Детали		
Б4		1	Т01Б.023204.001	Патрубок		
				Труба 133×3,5 ГОСТ 10704-76 / В-ВСт3сп ГОСТ 10705-80		
				L = 700 ± 0,8 мм	1	7,8 кг
Б4		2	Т01Б.023204.002	Патрубок		
				Труба 133×3,5 ГОСТ 10704-76 / В-ВСт3сп ГОСТ 10705-80		
				L = 870 ± 0,8 мм	1	9,7 кг
Б4		3	Т01Б.023204.003	Патрубок		
				Труба 133×3,5 ГОСТ 10704-76 / В-ВСт3сп ГОСТ 10705-80		
				L = 1590 ± 1,2 мм	1	17,8 кг
				Стандартные изделия		
		4		Отвод 90° 133×4		
				ГОСТ 17375-83	2	
		5		Тройник 133×4-89×3,5		
				ГОСТ 17376-83	1	
		6		Переход К 133×4-89×3,5		
				ГОСТ 17378-83	1	
		7		Фланец 1-80-25 ВСт3сп ГОСТ 12821-80	2	

Т01Б.023204.000

Изм.	Лист	№ докум.	Подп.	Дата
Разраб.		Агеева	Агеев	9.12.87
Пров.		Цапкина		
Гл. констр.		Сиборов		
Н. контр.		Молоткова		
Утв.		Когерманянц		

Трубопровод

Лит.	Лист	Листов
		1

ГИПРОТЕХМОНТАЖ Москва

Копировал Барулина Формат А4

Формат	Зона	Поз.	Обозначение	Наименование	Кол.	Примеч.
				Документация		
А3			Т01Б.023205.000СБ	Сборочный чертеж		
				Детали		
А4		1	Т01Б.023205.001	Патрубок	1	
Б4		2	Т01Б.023205.002	Патрубок		
				Труба 133×3,5 ГОСТ 10704-76 / В-ВСт3сп ГОСТ 10705-80		
				L = 100 ± 0,30 мм	1	1,2 кг
Б4		3	Т01Б.023205.003	Патрубок		
				Труба 133×3,5 ГОСТ 10704-76 / В-ВСт3сп ГОСТ 10705-80		
				L = 1646 ± 1,2 мм	1	18,4 кг
				Стандартные изделия		
		4		Отвод 45° 133×4		
				ГОСТ 17375-83	2	

Т01Б.023205.000

Изм.	Лист	№ докум.	Подп.	Дата
Разраб.		Агеева	Агеев	9.12.87
Пров.		Цапкина		
Гл. констр.		Сиборов		
Н. контр.		Молоткова		
Утв.		Когерманянц		

Трубопровод

Лит.	Лист	Листов
		1

ГИПРОТЕХМОНТАЖ Москва

Копировал Барулина 23104-08 7 Формат А4

Инв. № подл. | Подпись и дата | Взам. инв. № | Инв. № дубл. | Подпись и дата

Серия 5.903-11 выпуск 3-4

Т01Б.023201.000СБ

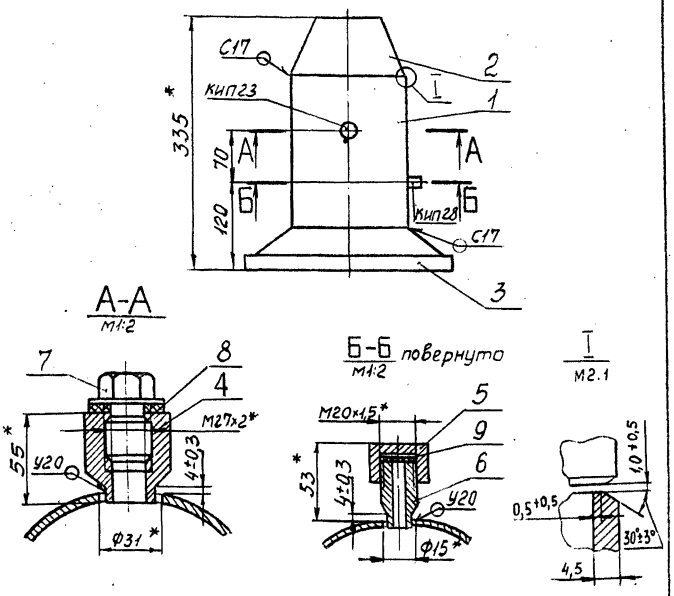

1. Неуказанные предельные отклонения размеров $\pm\frac{t_2}{2}$.
2. Сварные швы по ГОСТ16037-80
3. *Размеры для справок.

Изм.	Лист	№ докум.	Подп.	Дата
Разраб.		Агеева		
Пров.		Цапкина		
Гл.констр.		Сидоров		
Н.контр.		Ястребов		
Утв.		Кагерманян		

Трубопровод. Сборочный чертеж

Лит.	Масса	Масштаб
	14,0	1:5

Лист | Листов 1

ГИПРОТЕХМОНТАЖ Москва

Копировал Смирнова

Формат А4

Т01Б.023201.001

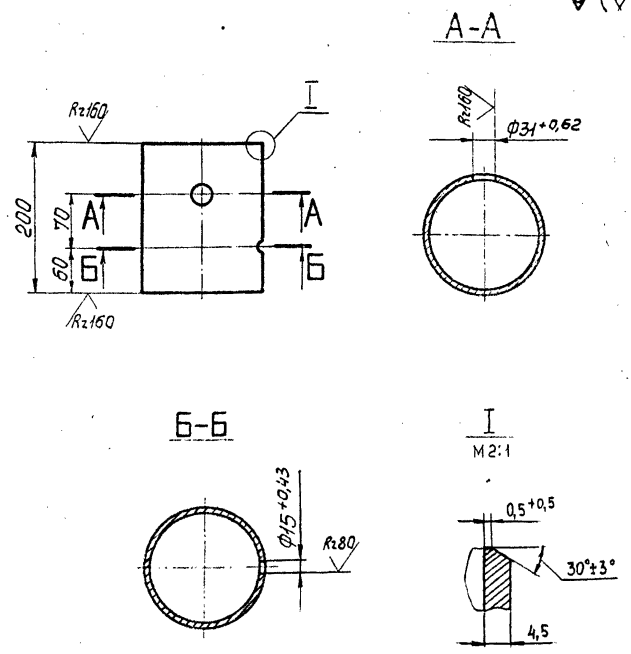

1. Неуказанные предельные отклонения размеров $\pm\frac{t_2}{2}$.

Изм.	Лист	№ докум.	Подп.	Дата
Разраб.		Агеева		9.12.87
Пров.		Цапкина		
Гл.констр.		Сидоров		
Н.контр.		Ястребов		
Утв.		Кагерманян		

Патрубок

Лит.	Масса	Масштаб
	3,4	1:5

Лист | Листов 1

Труба 159×4,5 ГОСТ10704-76 В-ВСт3сп ГОСТ10705-80

ГИПРОТЕХМОНТАЖ Москва

Копировал Смирнова

Т01Б.023203.000СБ

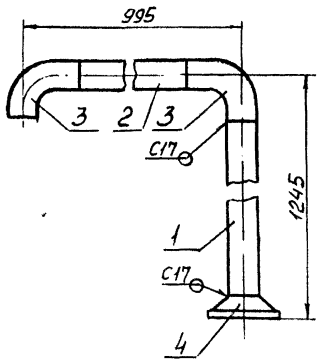

1. Шероховатость поверхности деталей поз. 1,2 по торцам Rz160
2. Неуказанные предельные отклонения размеров $\pm\frac{t_2}{2}$.
3. Сварные швы по ГОСТ16037-80.
4. Размеры для справок.

Изм.	Лист	№ докум.	Подп.	Дата
Разраб.		Агеева		
Пров.		Цапкина		
Гл.констр.		Сидоров		
Н.контр.		Ястребов		
Утв.		Кагерманян		

Трубопровод. Сборочный чертеж

Лит.	Масса	Масштаб
	19,0	1:10

Лист | Листов

ГИПРОТЕХМОНТАЖ Москва

Копировал Смирнова

Формат А4

Т01Б.023202.000СБ

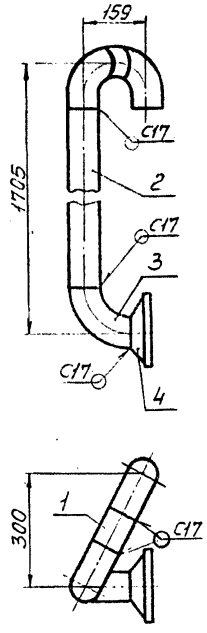

1. Шероховатость поверхности деталей поз. 1,2 по торцам Rz160
2. Неуказанные предельные отклонения размеров $\pm\frac{t_2}{2}$.
3. Сварные швы по ГОСТ16037-80
4. Размеры для справок.

Изм.	Лист	№ докум.	Подп.	Дата
Разраб.		Агеева		9.12.87
Пров.		Цапкина		
Гл.констр.		Сидоров		
Н.контр.		Ястребов		
Утв.		Кагерманян		

Трубопровод. Сборочный чертеж

Лит.	Масса	Масштаб
	18,6	1:10

Лист | Листов 1

ГИПРОТЕХМОНТАЖ Москва

23104-08 8 Копировал Смирнова Формат А4

ТО1Б.023004.000СБ

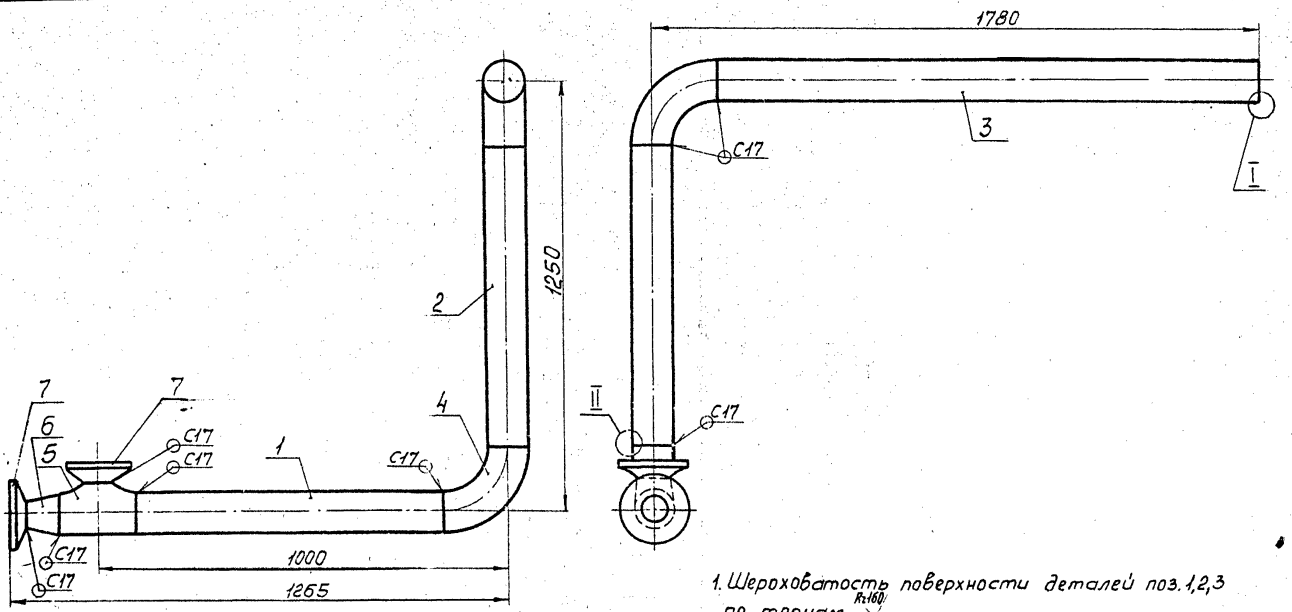

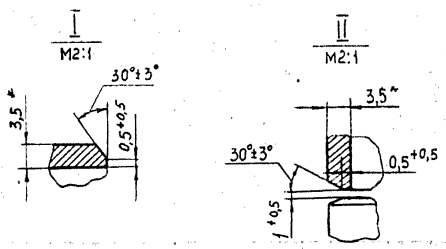

1. Шероховатость поверхности деталей поз. 1,2,3 по торцам $R_z 160$.
2. Неуказанные предельные отклонения размеров $\pm \frac{t_2}{2}$.
3. Сварные швы по ГОСТ 16037-80.
4. *Размеры для справок.

					ТО1Б. 023204.000СБ			
Изм.	Лист	№докум.	Подп.	Дата	Трубопровод. Сборочный чертеж	Лит.	Масса	Масштаб
Разраб.		Агеева		9.12.87			63,0	1:10
Пров.		Цапкина				Лист	Листов 1	
Гл.констр.		Сидоров				ГИПРОТЕХМОНТАЖ Москва		
Н.контр.		Ястребов						
Утв.		Когерманян						

Копировал Смирнова Формат А3

ТО1Б.023205.000СБ

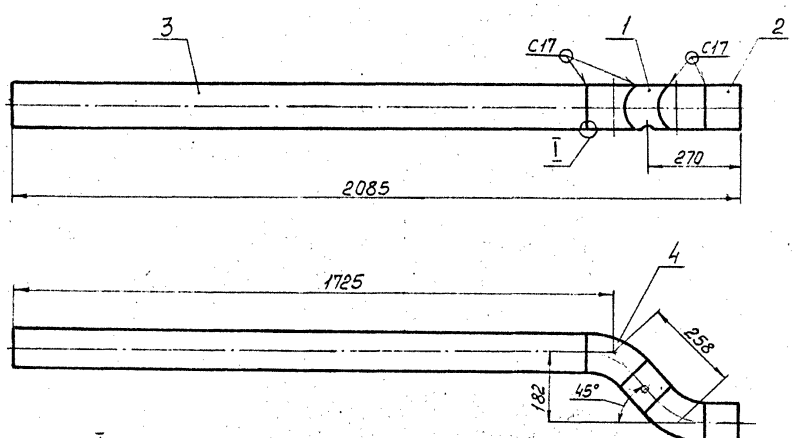

1. Шероховатость поверхности деталей поз. 2, 3 по торцам $R_z 160$.
2. Неуказанные предельные отклонения размеров $\pm \frac{t_2}{2}$.
3. Сварные швы по ГОСТ 16037-80.
4. Размеры для справок.

					ТО1Б. 023205.000СБ			
Изм.	Лист	№докум.	Подп.	Дата	Трубопровод. Сборочный чертеж	Лит.	Масса	Масштаб
Разраб.		Агеева		9.12.87			25,0	1:10
Пров.		Цапкина				Лист	Листов 1	
Гл.констр.		Сидоров				ГИПРОТЕХМОНТАЖ Москва		
Н.контр.		Ястребов						
Утв.		Когерманян						

Копировал Смирнова 23104.09 9 Формат А3

Формат	Зона	Поз.	Обозначение	Наименование	Кол.	Примеч.
				Документация		
А3			Т01Б.023206.000СБ	Сборочный чертеж		
				Детали		
Б4		1	Т01Б.023206.001	Патрубок		
				Труба 108×3,5 ГОСТ10704-76 В-ВСт3сп ГОСТ10705-80		
				L=100±0,3мм	2	0,9кг
Б4		2	Т01Б.023206.002	Патрубок		
				Труба 108×3,5 ГОСТ10704-76 В ВСт3сп ГОСТ10705-80		
				L=592±0,8мм	1	5,3кг
Б4		3	Т01Б.023206.003	Патрубок		
				Труба 108×3,5 ГОСТ10704-76 В-ВСт3сп ГОСТ10705-80		
				L=700±0,8мм	1	6,3кг
				Стандартные изделия		
		4		Отвод 90°108×4 ГОСТ17375-83	2	
		5		Тройник 133×4-108×4		
				ГОСТ17376-83	2	
				Переходы ГОСТ17378-83		
		6		К159×4,5-89×3,5	2	
		7		К159×4,5-133×4	2	

Т01Б.023206.000

Узел регулирующего клапана 6с-9-1

Изм.	Лист	№докум.	Подп.	Дата
Разраб.	Агеева			
Пров.	Цапкина			
Гл.констр.	Сидоров			
Н.контр.	Молоткова			
Утв.	Кагерманянц			

Лит. | Лист 1 | Листов 2

ГИПРОТЕХМОНТАЖ МОСКВА

Копировал Смирнова — Формат А4

Формат	Зона	Поз.	Обозначение	Наименование	Кол.	Примеч.
				Фланцы ГОСТ12821-80 ВСт3сп2		
		8		1-100-25	2	
		9		1-150-25	4	
				Болты ГОСТ7798-70		
		10		М20-6g×70.58	16	
		11		М24-6g×85.58	32	
				Гайки ГОСТ5915-70		
		12		М20-6Н.5	16	
		13		М24-6Н.5	32	
				Шайбы ГОСТ11371-78		
		14		20.01.08кп	16	
		15		24.01.08кп	32	
				Прокладки ГОСТ15180-70		
		16		А-100-25	2	
		17		А-150-25	4	
				Прочие изделия		
		18		Клапан 6с-9-1		
				Ду80,Ру100 ТУ404-728-80	1	
		19		Задвижка 30с64нж		
				Ду100,Ру25 ТУ26-07-1128-76	1	
		20		Задвижка 30с97нж		
				(ЗЛ11025-01.150) Ду150,Ру25		
				ТУ26-07-184-80	2	

Т01Б.023206.000 — Лист 2

Копировал Смирнова — Формат А4

Формат	Зона	Поз.	Обозначение	Наименование	Кол.	Примеч.
				Документация		
А3			Т01Б.023207.000СБ	Сборочный чертеж		
				Детали		
А4		1	Т01Б.023207.001	Патрубок	2	
Б4		2	Т01Б.023207.002	Патрубок		
				Труба 89×3 ГОСТ10704-76 В-ВСт3сп ГОСТ10705-80		
				L=106±0,30мм	2	0,7кг
Б4		3	Т01Б.023207.003	Патрубок		
				Труба 89×3 ГОСТ10704-76 В-ВСт3сп ГОСТ10705-80		
				L=435±0,8мм	1	2,8кг
Б4		4	Т01Б.023207.004	Патрубок		
				Труба 89×3 ГОСТ10704-76 В-ВСт3сп ГОСТ10705-80		
				L=220±0,5мм	1	1,4кг
Б4		5	Т01Б.023207.005	Патрубок		
				Труба 89×3 ГОСТ10704-76 В-ВСт3сп ГОСТ10705-80		
				L=311±0,5мм	1	2,0кг

Т01Б.023207.000

Трубопровод

Изм.	Лист	№докум.	Подп.	Дата
Разраб.	Агеева			
Пров.	Цапкина			
Гл.констр.	Сидоров			
Н.контр.	Молоткова			
Утв.	Кагерманянц			

Лит. | Лист 1 | Листов 3

ГИПРОТЕХМОНТАЖ МОСКВА

Копировал Смирнова — Формат А4

Формат	Зона	Поз.	Обозначение	Наименование	Кол.	Примеч.
А4		6	Т01Б.023207.006	Патрубок		
				Труба 89×3 ГОСТ10704-76 В-ВСт3сп ГОСТ10705-80		
				L=149±0,5мм	1	0,94кг
				Стандартные изделия		
				Отводы ГОСТ17375-83		
		7		90°89×3,5	3	
		8		60°89×3,5	1	
		9		Тройник 133×4-89×3,5		
				ГОСТ17376-83	1	
				Переходы ГОСТ17378-83		
		10		К133×4-89×3,5	1	
		11		К159×4,5-89×3,5	2	
				Фланцы ГОСТ12821-80 ВСт3сп2		
		12		1-80-25	4	
		13		1-150-10	2	
		14		Болт М16-6g×70.58		
				ГОСТ7798-70	32	
		15		Гайка М16-6Н.5		
				ГОСТ 5915-70	32	
		16		Шайба 16.01.08кп		
				ГОСТ 11371-78	32	

Т01Б.023207.000 — Лист 2

Копировал Смирнова 23104-08 10 — Формат А4

Формат	Зона	Поз.	Обозначение	Наименование	Кол.	Примеч.
		17		Прокладка А-80-40 ГОСТ15180-70	4	
		18		Бобышка БП1-М27-55 ОСТ36.7-74	2	
				Прочие изделия		
		19		Вентиль 15с22нж Ду80,Ру40 ТУ26-07-1248-80	2	
		20		Пробка ПМ27×2 У3 ТУ36-1144-83	2	
		21		Штуцер М20×1,5-50 3К4-33-76	2	сборник 23 МИСС СССР
		22		Колпачок М20×1,5 3К4-31-75	2	сборник 50 МИСС СССР
		23		Прокладка ПП28×42 УХЛ2 ТУ36.1103-82	2	
		24		Прокладка 18 3К4-36-70	2	сборник 25 МИСС СССР

Инв.№подл. | Подп. и дата | Взам.инв.№ | Инв.№дубл. | Подп. и дата

Изм.	Лист	№докум.	Подп.	Дата

Т01Б.023207.000 — Лист 3

Копировал Смирнова — Формат А4

Формат	Зона	Поз.	Обозначение	Наименование	Кол.	Примеч.
				Документация		
А4			Т01Б.023208.000СБ	Сборочный чертеж	1	
				Детали		
А4		1	Т01Б.023208.001	Патрубок	1	
				Стандартные изделия		
		2		Переход К159×4,5-89×3,5 ГОСТ17378-83	1	
				Фланцы ГОСТ12821-80 ВСт3сп2		
		3		1-80-25	1	
		4		1-150-10	1	
		5		Бобышка БП1-М27-55 ОСТ36.7-74	1	
				Прочие изделия		
		6		Пробка ПМ27×2 У3 ТУ36.1144-83	1	
		7		Прокладка ПП28×42 УХЛ2 ТУ36.1103-82	1	

Инв.№подл. | Подп. и дата | Взам.инв.№ | Инв.№дубл. | Подп. и дата

Изм.	Лист	№докум.	Подп.	Дата
Разраб.		Агеева		9.12.87
Пров.		Цапкина		
Гл.констр.		Сударов		
Н.контр.		Молоткова		
Утв.		Кагерманян		

Т01Б.023208.000

Трубопровод

Лит.	Лист	Листов
		1

ГИПРОТЕХМОНТАЖ Москва

Копировал Смирнова — Формат А4

Формат	Зона	Поз.	Обозначение	Наименование	Кол.	Примеч.
				Документация		
А3			Т01Б.023209.000СБ	Сборочный чертеж		
				Детали		
А4		1	Т01Б.023209.001	Патрубок	1	
Б4		2	Т01Б.023209.002	Патрубок Труба 159×4,5 ГОСТ10704-76 / В-ВСт3сп ГОСТ10705-80 L=305±0,5м	1	5,2кг
Б4		3	Т01Б.023209.003	Патрубок Труба 159×4,5 ГОСТ10704-76 / В-ВСт3сп ГОСТ10705-80 L=950±0,8мм	1	16,3кг
Б4		4	Т01Б.023209.004	Патрубок Труба 159×4,5 ГОСТ10704-76 / В-ВСт3сп ГОСТ10705-80 L=155±0,5мм	1	2,7кг
Б4		5	Т01Б.023209.005	Патрубок Труба 89×3 ГОСТ10704-76 / В-ВСт3сп ГОСТ10705-80 L=70±0,30мм	1	0,4кг

Инв.№подл. | Подп. и дата | Взам.инв.№ | Инв.№дубл. | Подп. и дата

Изм.	Лист	№докум.	Подп.	Дата
Разраб.		Агеева		9.12.87
Пров.		Цапкина		
Гл.констр.		Сударов		
Н.контр.		Молоткова		
Утв.		Кагерманян		

Т01Б.023209.000

Трубопровод

Лит.	Лист	Листов
	1	2

ГИПРОТЕХМОНТАЖ Москва

Копировал Смирнова — Формат А4

Формат	Зона	Поз.	Обозначение	Наименование	Кол.	Примеч.
				Стандартные изделия		
				Отводы ГОСТ17375-83		
		6		90°89×3,5	1	
		7		90°159×4,5	3	
		8		Тройник 159×4,5-108×4 ГОСТ17376-83	1	
				Переходы ГОСТ17378-83		
		9		К108×4-89×3,5	1	
		10		К159×4,5-89×3,5	1	
		11		Фланец 1-80-25 ВСт3сп2 ГОСТ12821-80	2	
				Прочие изделия		
		12		Штуцер М20×1,5-50 3К4-33-76	1	сборник 23 МИСС СССР
		13		Колпачок М20×1,5 3К4-31-75	1	сборник 50 МИСС СССР
		14		Прокладка 18 3К4-36-70	1	сборник 25 МИСС СССР

Инв.№подл. | Подп. и дата | Взам.инв.№ | Инв.№дубл. | Подп. и дата

Изм.	Лист	№докум.	Подп.	Дата

Т01Б.023209.000 — Лист 2

Копировал Смирнова — Формат А4

Серия 5.903-11 выпуск 3-4

Т01Б.023206.000СБ

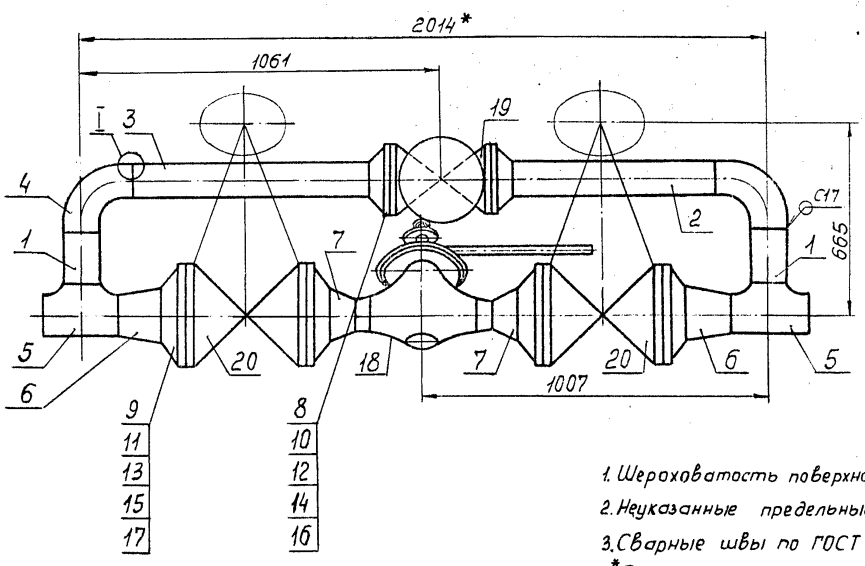

I
М2:1

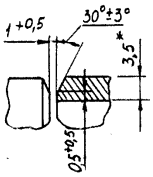

1. Шероховатость поверхности деталей поз. 1,2,3 по торцам Rz160.
2. Неуказанные предельные отклонения размеров $\pm\frac{t_2}{2}$.
3. Сварные швы по ГОСТ 16037-80.
4. *Размеры для справок.

					Т01Б.023206.000СБ	
Изм.	Лист	№ докум.	Подп.	Дата	Узел регулятора бс-9-1 Сборочный чертеж	Лит. / Масса / Масштаб: 550,0 / 1:10
Разраб.		Агеева		9.12.87		Лист / Листов 1
Пров.		Цаткина				ГИПРОТЕХМОНТАЖ Москва
Гл. констр.		Сидоров				
Н. контр.		Ястребов				
Утв.		Нагерманянц				

Копировал Смирнова Формат А3

Т01Б.023207.000СБ

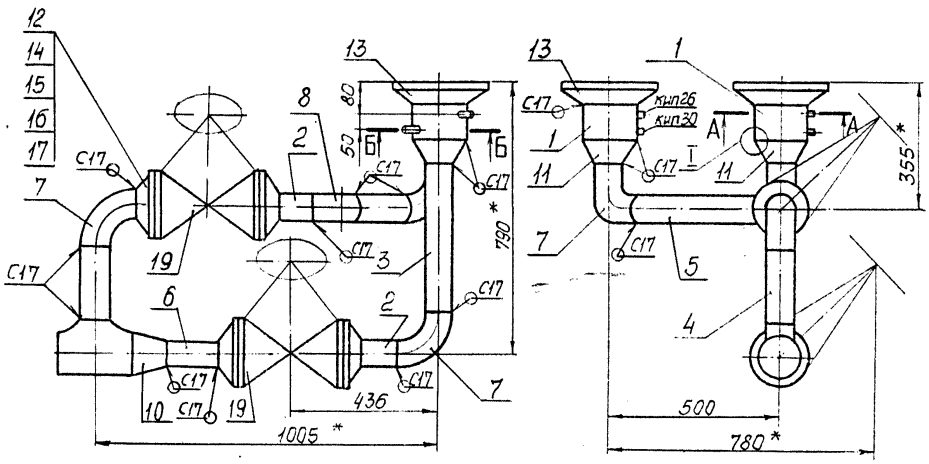

А-А повернуто
М1:2

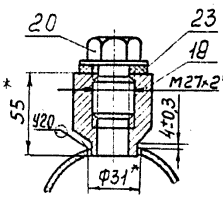

Б-Б повернуто
М1:2

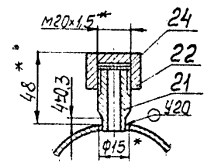

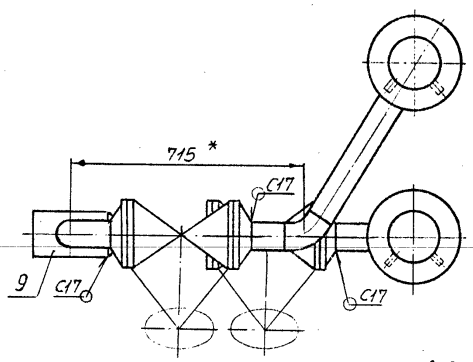

I
М2:1

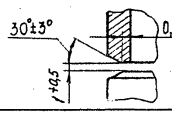

1. Шероховатость поверхности деталей поз. 2,3,4,5,6 по торцам Rz160.
2. Неуказанные предельные отклонения размеров $\pm\frac{t_2}{2}$.
3. Сварные швы по ГОСТ 16037-80.
4. *Размеры для справок.

					Т01Б.023207.000СБ	
Изм.	Лист	№ докум.	Подп.	Дата	Трубопровод Сборочный чертеж	Лит. / Масса / Масштаб: 139,0 / 1:10
Разраб.		Агеева		9.12.87		Лист / Листов 1
Пров.		Цаткина				ГИПРОТЕХМОНТАЖ Москва
Гл. констр.		Сидоров				
Н. контр.		Ястребов				
Утв.		Нагерманянц				

Копировал Смирнова 23104-08 12 Формат А3

Инв. № подл. | Подп. и дата | Взам. инв. № | Инв. № дубл. | Подп. и дата

Т01Б.023208.000СБ

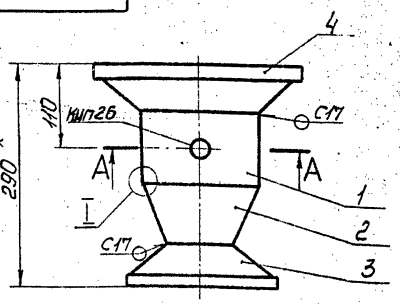

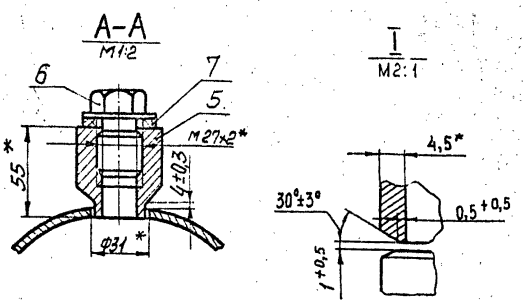

1. Неукоснительные предельные отклонения размеров $\pm\frac{t_2}{2}$.
2. Сварные швы по ГОСТ 16037-80.
3. *Размеры для справок

Изм.	Лист	№ докум.	Подп.	Дата	Т01Б.023208.000СБ			
Разраб.		Агеева		9.12.87	Трубопровод. Сборочный чертеж.	Лит.	Масса	Масштаб
Пров.		Цапкина					17,0	1:5
Гл.констр.		Сидоров				Лист	Листов 1	
Н.контр.		Ястребов			ГИПРОТЕХМОНТАЖ Москва			
Утв.		Кагерманянц						

Копировал Смирнова — Формат А4

Т01Б.023208.001

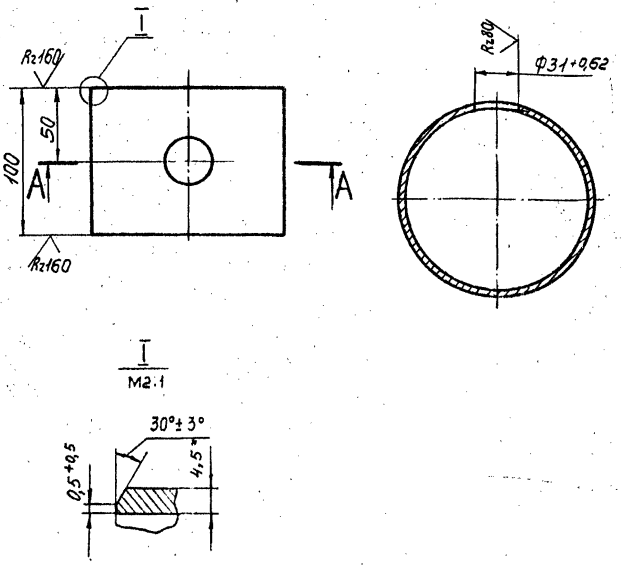

Неукоснительные предельные отклонения размеров $\pm\frac{t_2}{2}$

Изм.	Лист	№ докум.	Подп.	Дата	Т01Б.023208.001			
Разраб.		Агеева		9.12.87	Патрубок	Лит.	Масса	Масштаб
Пров.		Цапкина					1,7	1:2,5
Гл.констр.		Сидоров				Лист	Листов 1	
Н.контр.		Ястребов			Труба 159×4,5 ГОСТ 10704-76 / В-ВГ3сп ГОСТ 10705-80	ГИПРОТЕХМОНТАЖ Москва		
Утв.		Кагерманянц						

Копировал Смирнова — Формат А4

Инв.№ подл. | Подп. и дата | Взам. инв.№ | Инв.№ дубл. | Подп. и дата

Т01Б.023209.000СБ

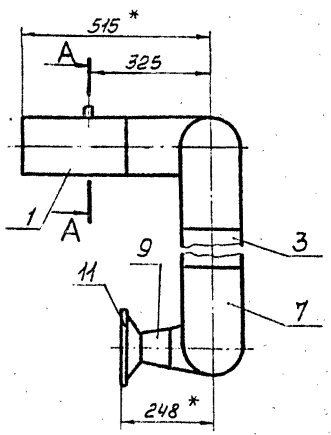

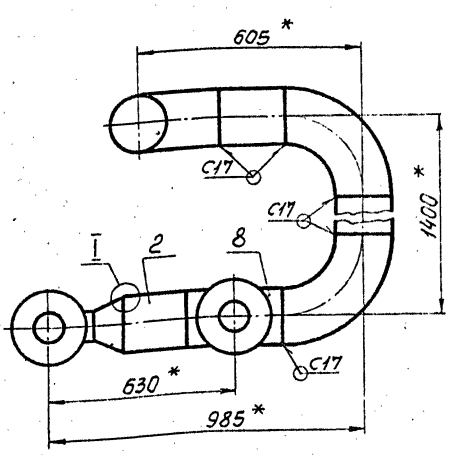

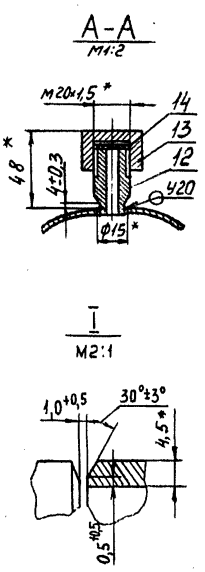

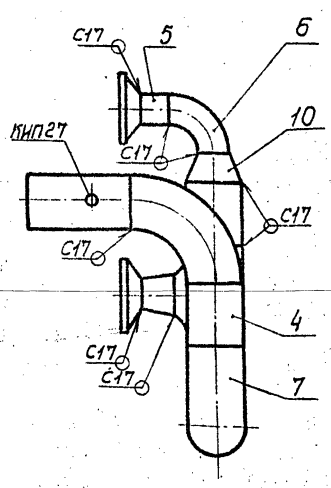

1. Шероховатость поверхности деталей поз. 2,3,4,5 по торцам $\sqrt{Rz160}$.
2. Неукоснительные предельные отклонения размеров $\pm\frac{t_2}{2}$.
3. Сварные швы по ГОСТ 16037-80.
4. *Размеры для справок.

Изм.	Лист	№ докум.	Подп.	Дата	Т01Б.023209.000СБ			
Разраб.		Агеева		9.12.87	Трубопровод. Сборочный чертеж	Лит.	Масса	Масштаб
Пров.		Цапкина					67,0	1:10
Гл.констр.		Сидоров				Лист	Листов 1	
Н.контр.		Ястребов			ГИПРОТЕХМОНТАЖ Москва			
Утв.		Кагерманянц						

Копировал Смирнова 23184-08 13 Формат А3

Инв.№ подл. | Подп. и дата | Взам. инв.№ | Инв.№ дубл. | Подп. и дата

Серия 5.903-11 выпуск 3-4

Формат	Зона	Поз.	Обозначение	Наименование	Кол.	Примеч.
				Документация		
А3			ТО1Б.023.210.000СБ	Сборочный чертеж		
				Детали		
		1	ТО1Б.023210.001	Патрубок		см. черт. ТО1Б.023210.000СБ
				Труба 159×4,5 ГОСТ 10704-76 / В-ВСт3сп ГОСТ 10705-80		
				L = 5015±0,5 мм	1	86,0 кг
Б4		2	ТО1Б.023210.002	Патрубок		
				Труба 159×4,5 ГОСТ 10704-76 / В-ВСт3сп ГОСТ 10705-80		
				L = 625±0,8 мм	1	10,7 кг
				Стандартные изделия		
		3		Тройник 159×4,5-108×4 ГОСТ 17376-83	2	
		4		Переход К 108×4-57×3 ГОСТ 17378-83	1	

Инв.№подл. | Подпись и дата | Взам.инв.№ | Инв.№дубл. | Подпись и дата

Изм.	Лист	№ докум.	Подп.	Дата
Разраб.		Агеева		9.87
Пров.		Цапкина		
Гл.констр.		Сидоров		
Н.контр.		Молоткова		
Утв.		Погорелова		

ТО1Б.023210.000

Трубопровод

Лит.	Лист	Листов
		1

Гипротехмонтаж Москва

Копировал Барулина Формат А4

Формат	Зона	Поз.	Обозначение	Наименование	Кол.	Примеч.
				Документация		
А4			ТО1Б.023211.000СБ	Сборочный чертеж		
				Детали		
А4		1	ТО1Б.023211.001	Патрубок	1	
А4		2	ТО1Б.023211.002	Патрубок	1	
				Стандартные изделия		
		3		Муфта 25 ГОСТ 8966-75	1	
		4		Контргайка 25 ГОСТ 8968-75	1	
		5		Сгон 25 ГОСТ 8969-75	1	
		6		Вентиль 15кч 18п Ду25, Ру16 ГОСТ 5761-74	1	

Инв.№подл. | Подпись и дата | Взам.инв.№ | Инв.№дубл. | Подпись и дата

Изм.	Лист	№ докум.	Подп.	Дата
Разраб.		Агеева		12.87
Пров.		Цапкина		
Гл.констр.		Сидоров		
Н.контр.		Молоткова		
Утв.		Погорелова		

ТО1Б.023211.000

Трубопровод

Лит.	Лист	Листов
		1

Гипротехмонтаж Москва

Копировал Барулина Формат А4

Формат	Зона	Поз.	Обозначение	Наименование	Кол.	Примеч.
				Документация		
А3			ТО1Б.023212.000СБ	Сборочный чертеж		
				Детали		
Б4		1	ТО1Б.023212.001	Патрубок		
				Труба 108×3,5 ГОСТ 10704-76 / В-ВСт3сп ГОСТ 10705-80		
				L = 1420±1,2 мм	1	12,8 кг
Б4		2	ТО1Б.023212.002	Патрубок		
				Труба 108×3,5 ГОСТ 10704-76 / В-ВСт3сп ГОСТ 10705-80		
				L = 1204±1,2 мм	1	10,9 кг
Б4		3	ТО1Б.023212.003	Патрубок		
				Труба 108×3,5 ГОСТ 10704-76 / В-ВСт3сп ГОСТ 10705-80		
				L = 258±0,5 мм	1	2,3 кг
				Стандартные изделия		
				Отводы ГОСТ 17375-83		
		4		90° 108×4	1	
		5		45° 108×4	2	

Инв.№подл. | Подпись и дата | Взам.инв.№ | Инв.№дубл. | Подпись и дата

Изм.	Лист	№ докум.	Подп.	Дата
Разраб.		Агеева		9.87
Пров.		Цапкина		
Гл.констр.		Сидоров		
Н.контр.		Молоткова		
Утв.		Погорелова		

ТО1Б.023.212.000

Трубопровод

Лит.	Лист	Листов
		1

Гипротехмонтаж Москва

Копировал Барулина Формат А4

Формат	Зона	Поз.	Обозначение	Наименование	Кол.	Примеч.
				Документация		
А3			ТО1Б.023215.000СБ	Сборочный чертеж		
				Детали		
А4		1	ТО1Б.023215.001	Патрубок	1	
Б4		2	ТО1Б.023215.002	Патрубок		
				Труба 89×3 ГОСТ 10704-76 / В-ВСт3сп ГОСТ 10705-80		
				L = 100±0,30 мм	1	0,64 кг
Б4		3	ТО1Б.023215.003	Патрубок		
				Труба 89×3 ГОСТ 10704-76 / В-ВСт3сп ГОСТ 10705-80		
				L = 420±0,8 мм	1	2,7 кг
Б4		4	ТО1Б.023215.004	Патрубок		
				Труба 108×3,5 ГОСТ 10704-76 / В-ВСт3сп ГОСТ 10705-80		
				L = 340±0,8 мм	1	3,1 кг
Б4		5	ТО1Б.023215.005	Патрубок		
				Труба 108×3,5 ГОСТ 10704-76 / В-ВСт3сп ГОСТ 10705-80		
				L = 185±0,5 мм	1	1,7 кг
				Стандартные изделия		
		6		Отвод 90° 108×4 ГОСТ 17375-80	2	

Инв.№подл. | Подпись и дата | Взам.инв.№ | Инв.№дубл. | Подпись и дата

Изм.	Лист	№ докум.	Подп.	Дата
Разраб.		Агеева		9.87
Пров.		Цапкина		
Гл.констр.		Сидоров		
Н.контр.		Молоткова		
Утв.		Погорелова		

ТО1Б.023213.000

Узел регулирующего клапана 6с-9-2

Лит.	Лист	Листов
	1	2

Гипротехмонтаж Москва

Копировал Барулина Формат А4

ТО1Б.023210.000СБ

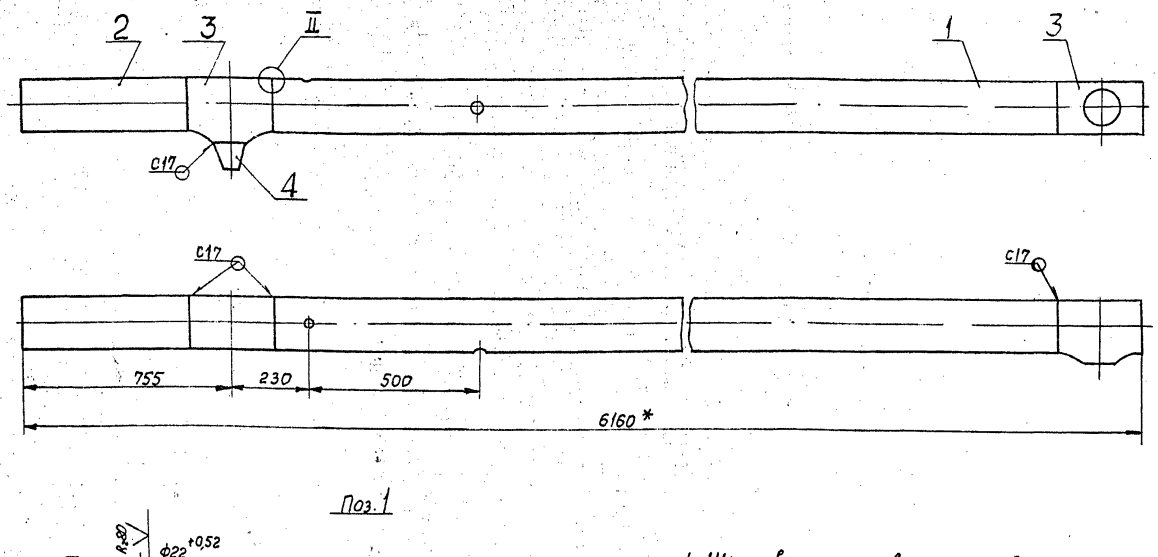

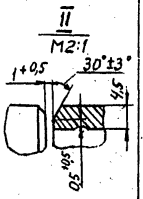

Поз. 1

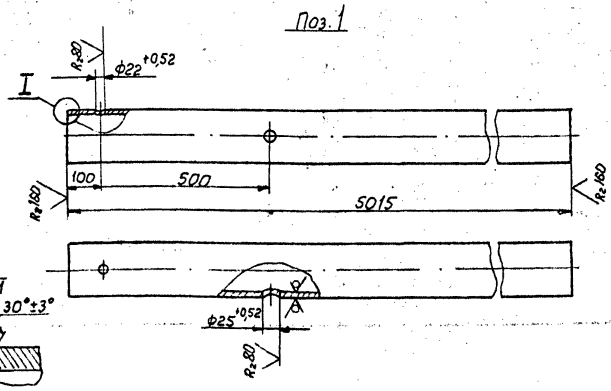

1. Шероховатость поверхности детали поз. 2 по торцам $R_z 160$ ▽.
2. Неуказанные предельные отклонения размеров $\pm \frac{t_2}{2}$.
3. Сварные швы по ГОСТ 16037-80.
4. * Размеры для справок.

					ТО1Б.023210.000СБ			
Изм.	Лист	№ докум.	Подп.	Дата	Трубопровод. Сборочный чертеж	Лит.	Масса	Масштаб
Разраб.		Агеева		9.12.87			110,0	1:10
Пров.		Цалкина				Лист	Листов 1	
Гл. констр.		Сидоров				ГИПРОТЕХМОНТАЖ Москва		
Н. контр.		Ястребов						
Утв.		Кагерманянц						

Копировал Липович Формат А3

ТО1Б.023211.000СБ

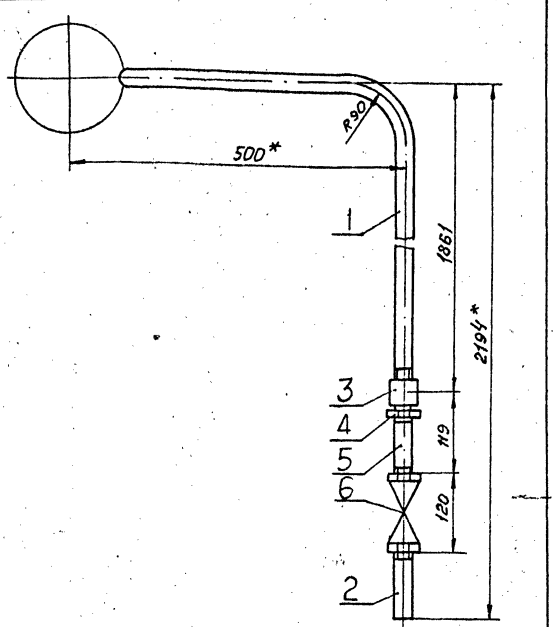

1. Неуказанные предельные отклонения размеров $\pm \frac{t_2}{2}$.
2. * Размеры для справок.

					ТО1Б.023211.000СБ			
Изм.	Лист	№ докум.	Подп.	Дата	Трубопровод Сборочный чертеж	Лит.	Масса	Масштаб
Разраб.		Агеева		9.12.87			7,0	1:5
Пров.		Цалкина				Лист	Листов 1	
Гл. констр.		Сидоров				ГИПРОТЕХМОНТАЖ Москва		
Н. контр.		Ястребов						
Утв.		Кагерманянц						

Копировал Липович Формат А4

ТО1Б.023211.001

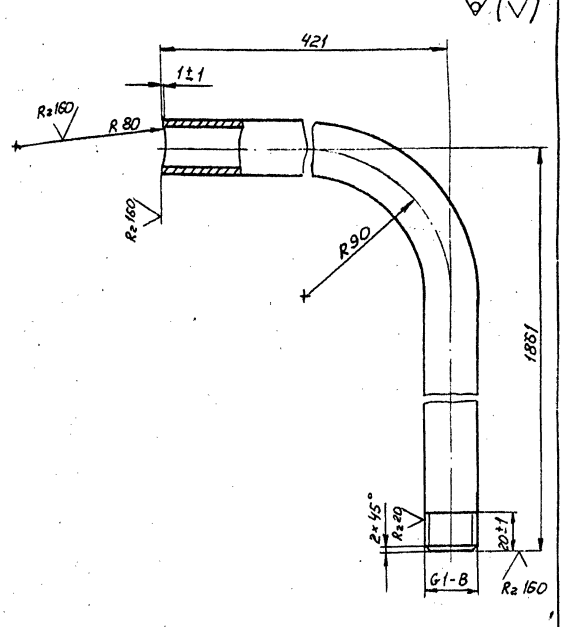

1. Неуказанные предельные отклонения размеров $\pm \frac{t_2}{2}$.
2. Длина трубной заготовки L = 2243 ± 2,0 мм

					ТО1Б.023211.001			
Изм.	Лист	№ докум.	Подп.	Дата	Патрубок	Лит.	Масса	Масштаб
Разраб.		Агеева		9.12.87			4,6	1:2
Пров.		Цалкина				Лист	Листов 1	
Гл. констр.		Сидоров				ГИПРОТЕХМОНТАЖ Москва		
Н. контр.		Ястребов			Труба 25×2,8 ГОСТ 3262-75			
Утв.		Кагерманянц						

23104-08 15 Копировал Липович Формат А4

Инв.№ подл. | Подпись и дата | Взам. инв.№ | Инв.№ дубл. | Подпись и дата

Серия 5.903-11 Выпуск 3-4

Т01Б.023205.001

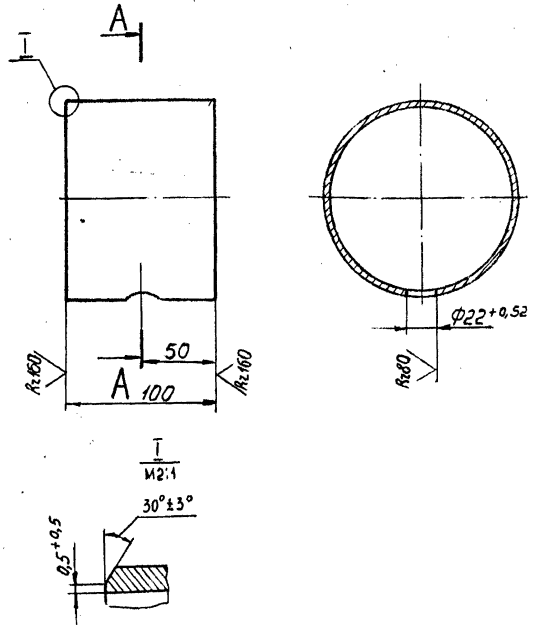

Неуказанные предельные отклонения размеров $\pm\frac{t_2}{2}$.

Изм.	Лист	№ докум.	Подп.	Дата
Разраб.		Агеева		
Пров.		Цапкина		
Т.контр.		Сидоров		
Н.контр.		Ястребов		
Утв.		Когерманяц		

Т01Б.023205.001

Патрубок

Лит.	Масса	Масштаб
	1,1	1:2,5
Лист	Листов 1	

Труба 133×3,5 ГОСТ10704-76 / В-ВГ3сп ГОСТ10705-80

ГИПРОТЕХМОНТАЖ Москва

Копировал Смирнова Формат А4

Т01Б.023207.000

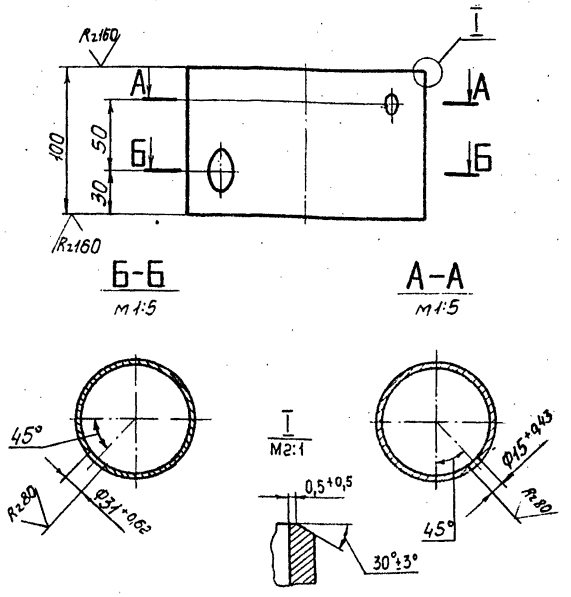

Неуказанные предельные отклонения размеров $\pm\frac{t_2}{2}$.

Изм.	Лист	№ докум.	Подп.	Дата
Разраб.		Агеева		9.12.87
Пров.		Цапкина		
Т.контр.		Сидоров		
Н.контр.		Ястребов		
Утв.		Когерманяц		

Т01Б.023207.001

Патрубок

Лит.	Масса	Масштаб
	1,7	1:2,5
Лист	Листов 1	

Труба 159×4,5 ГОСТ10704-76 / В-ВГ3сп ГОСТ10705-80

ГИПРОТЕХМОНТАЖ Москва

Копировал Смирнова Формат А4

Т01Б.023209.001

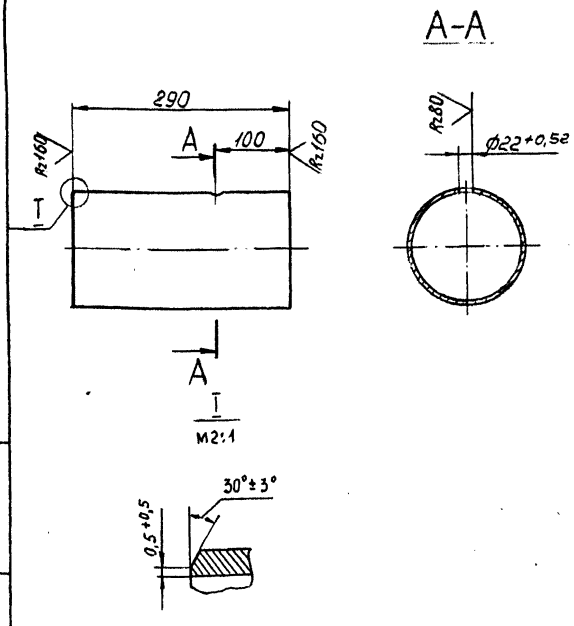

Неуказанные предельные отклонения размеров $\pm\frac{t_2}{2}$.

Изм.	Лист	№ докум.	Подп.	Дата
Разраб.		Агеева		9.12.87
Пров.		Цапкина		
Т.контр.		Сидоров		
Н.контр.		Ястребов		
Утв.		Когерманяц		

Т01Б.023209.001

Патрубок

Лит.	Масса	Масштаб
	5,0	1:5
Лист	Листов 1	

Труба 159×4,5 ГОСТ10704-76 / В-ВГ3сп ГОСТ10705-80

ГИПРОТЕХМОНТАЖ Москва

Копировал Смирнова Формат А4

Т01Б.023211.002

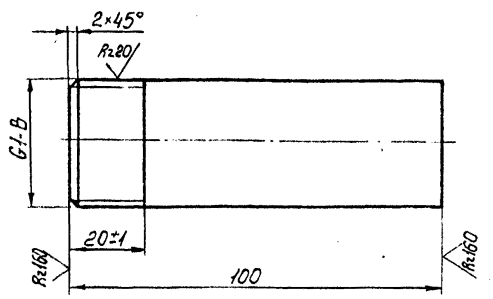

Неуказанные предельные отклонения размеров $\pm\frac{t_2}{2}$.

Изм.	Лист	№ докум.	Подп.	Дата
Разраб.		Агеева		9.12.87
Пров.		Цапкина		
Т.контр.		Сидоров		
Н.контр.		Ястребов		
Утв.		Когерманяц		

Т01Б.023211.002

Патрубок

Лит.	Масса	Масштаб
	0,2	1:1
Лист	Листов 1	

Труба 25×2,8 ГОСТ3262-75

ГИПРОТЕХМОНТАЖ Москва

Копировал Смирнова 23104-08 16 Формат А4

Формат	Зона	Поз.	Обозначение	Наименование	Кол.	Примеч.
		7		Тройник 108×4-89×3,5		
				ГОСТ 17376-83	2	
				Фланцы ГОСТ 12821-80		
		8		ВСт.3сп.2 1-80-25	2	
		9		1-100-25	4	
				Болты ГОСТ 7798-70		
		10		М16-6g×65,58	16	
		11		М20-6g×70,58	32	
				Гайки ГОСТ 5915-70		
		12		М16-6Н.5	16	
		13		М20-6Н.5	32	
				Шайбы ГОСТ 11371-78		
		14		16.01.08 кп	16	
		15		20.01.08 кп	32	
				Прокладки ГОСТ 15180-70		
		16		А-80-25	2	
		17		А-100-25	4	
				Прочие изделия		
		18		Вентиль 15с 22нж		
				Ду80 Ру40 ТУ26-07-1248-80	1	
		19		Задвижка 30с 64нж		
				Ду100 Ру25 ТУ26-07-1128-76	2	
		20		Клапан 6с-9-2		
				Ду100, Ру100		
				ТУ 404-728-80	1	

Инв.№подл. | Подпись и дата | Взам.инв.№ | Инв.№дубл. | Подпись и дата

Изм.	Лист	№ докум.	Подп.	Дата

Т01Б.023213.000

Лист 2

Копировал Барулина Формат А4

Формат	Зона	Поз.	Обозначение	Наименование	Кол.	Примеч.
				Документация		
А3			Т01Б.023215.000СБ	Сборочный чертеж		
				Детали		
А4		1	Т01Б.023215.001	Патрубок		
Б4		2	Т01Б.023215.002	Патрубок		
				Труба 108×3,5 ГОСТ 10704-76 / В-ВСт3сп ГОСТ 10705-80		
				L = 1098±1,2 мм	1	9,9 кг
				Стандартные изделия		
		3		Отвод 90° 108×4		
				ГОСТ 17375-83	1	

Инв.№подл. | Подпись и дата | Взам.инв.№ | Инв.№дубл. | Подпись и дата

Изм.	Лист	№ докум.	Подп.	Дата
Разраб.		Агеева		9.12.87
Пров.		Цапкина		
Гл.констр.		Сидоров		
Н.контр.		Малоткова		
Утв.		Кагерманянц		

Т01Б.023215.000

Трубопровод

Лит.	Лист	Листов
	1	1

Гипротехмонтаж Москва

Копировал Барулина Формат А4

Формат	Зона	Поз.	Обозначение	Наименование	Кол.	Примеч.
				Документация		
А3			Т01Б.023214.000СБ	Сборочный чертеж		
				Детали		
А4		1	Т01Б.023214.001	Патрубок	1	
А4		2	Т01Б.023214.002	Патрубок	1	
Б4		3	Т01Б.023214.003	Патрубок		
				Труба 159×4,5 ГОСТ 10704-76 / В-ВСт3сп ГОСТ 10705-80		
				L = 165±0,5 мм	1	28 кг
Б4		4	Т01Б.023214.004	Патрубок		
				Труба 159×4,5 ГОСТ 10704-76 / В-ВСт3сп ГОСТ 10705-80		
				L = 100±0,30 мм	1	1,8 кг
Б4		5	Т01Б.023214.005	Патрубок		
				Труба 159×4,5 ГОСТ 10704-76 / В-ВСт3сп ГОСТ 10705-80		
				L = 1455±1,2 мм	1	24,9 кг

Инв.№подл. | Подпись и дата | Взам.инв.№ | Инв.№дубл. | Подпись и дата

Изм.	Лист	№ докум.	Подп.	Дата
Разраб.		Агеева		9.12.87
Пров.		Цапкина		
Гл.констр.		Сидоров		
Н.контр.		Малоткова		
Утв.		Кагерманянц		

Т01Б.023214.000

Трубопровод

Лит.	Лист	Листов
	1	2

Гипротехмонтаж Москва

Копировал Барулина Формат А4

Формат	Зона	Поз.	Обозначение	Наименование	Кол.	Примеч.
				Стандартные изделия		
		6		Отвод 90° 159×4,5		
				ГОСТ 17375-83	2	
		7		Тройник 159×4,5		
				ГОСТ 17376-83	1	
		8		Вентиль 15к4 18п		
				Ду15 Ру16 ГОСТ 5761-74	1	
				Бобышки ОСТ 36.7-74		
		9		БП1-М20-55	1	
		10		БП1-М27-55	1	
				Прочие изделия		
				Пробки ТУ36.Н44-83		
		11		ПМ20×1,5 У3	1	
		12		ПМ27×2 У3	1	
				Прокладки ТУ36.Н03-82		
		13		ПП21×32 УхЛ2	1	
		14		ПП28×42 УхЛ2	1	

Инв.№подл. | Подпись и дата | Взам.инв.№ | Инв.№дубл. | Подпись и дата

Изм.	Лист	№ докум.	Подп.	Дата

Т01Б.023214.000

Лист 2

Т01Б.023242.000СБ

Серия 5.903-11 выпуск 3-4

Инв.№подл. | Подп. и дата | Взам.инв.№ | Инв.№дубл. | Подп. и дата

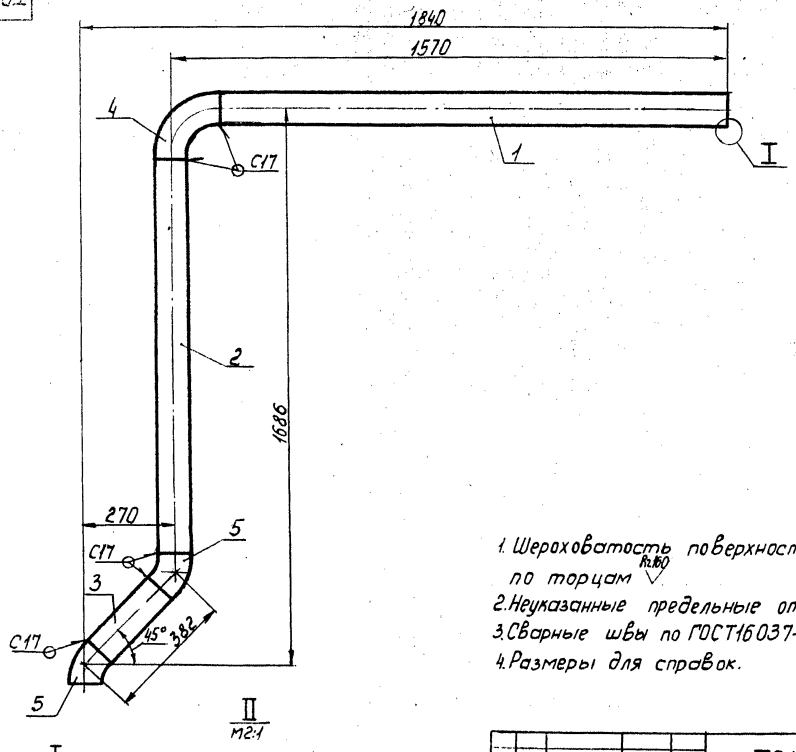

1. Шероховатость поверхности деталей поз. 1,2,3 по торцам $R_z 160$
2. Неуказанные предельные отклонения размеров $\pm \frac{t_2}{2}$.
3. Сварные швы по ГОСТ16037-80.
4. Размеры для справок.

Изм.	Лист	№ докум.	Подп.	Дата
Разраб.		Агеева		4.12.87
Пров.		Цапкина		
Гл.констр.		Сидоров		
Н.контр.		Ястребов		
Утв.		Когтянин		

Т01Б.023212.000СБ

Трубопровод.
Сборочный чертеж

Лит.	Масса	Масштаб
	31,0	1:10
Лист	Листов 1	

ГИПРОТЕХМОНТАЖ
Москва

Калировал Смирнова Формат А3

Т01Б.023213.000СБ

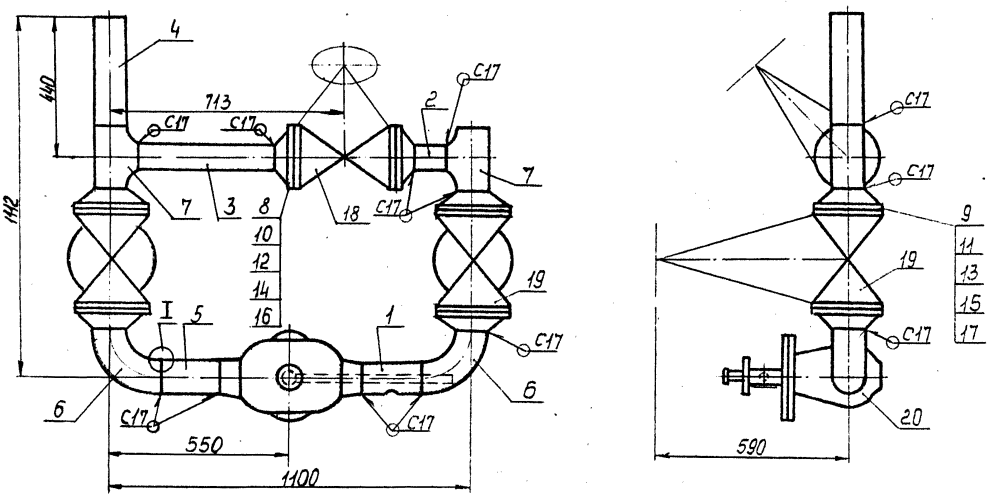

1. Шероховатость поверхности деталей 2,3,4,5 по торцам $R_z 160$.
2. Неуказанные предельные отклонения размеров $\pm \frac{t_2}{2}$.
3. Сварные швы по ГОСТ16037-80.
4. Размеры для справок.

Изм.	Лист	№ докум.	Подп.	Дата
Разраб.		Агеева		9.12.87
Пров.		Цапкина		
Гл.констр.		Сидоров		
Н.контр.		Ястребов		
Утв.		Когтянин		

Т01Б.023213.000СБ

Узел регулятора
6с-9-2
Сборочный чертеж

Лит.	Масса	Масштаб
	299,0	1:10
Лист	Листов 1	

ГИПРОТЕХМОНТАЖ
Москва

Инв.№подл. | Подп. и дата | Взам.инв.№ | Инв.№дубл. | Подп. и дата

ТО16 023214 000СБ

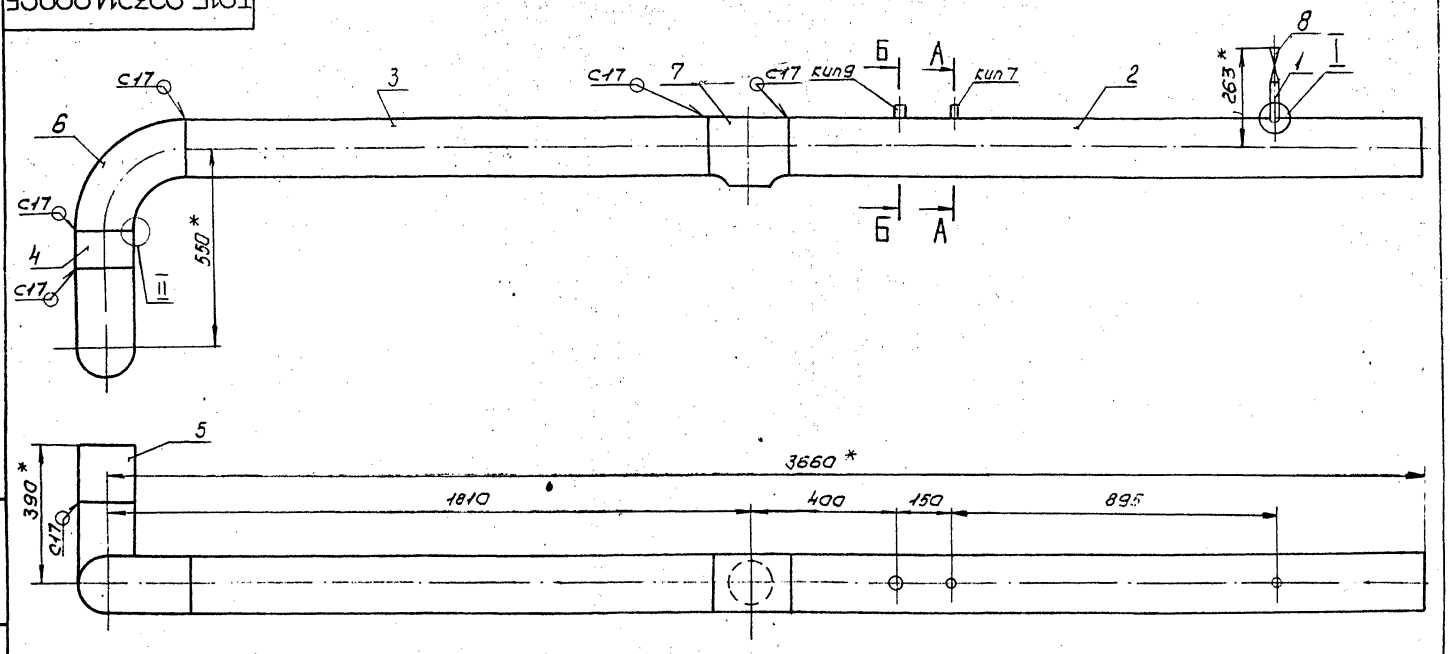

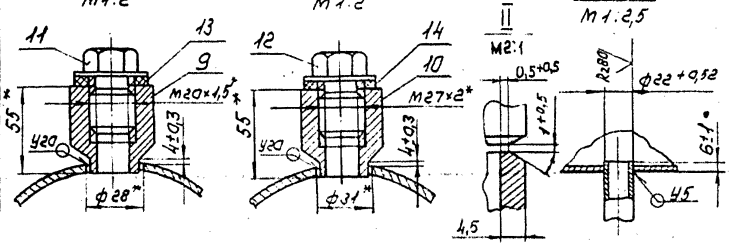

1. Шероховатость поверхности деталей поз. 5,3,4 по торцам $R_z 160$
2. Неуказанные предельные отклонения размеров $\pm \frac{t_2}{2}$.
3. Сварные швы по ГОСТ 16037-80
4. * Размеры для справок.

					ТО16. 023214. 000СБ		
Изм.	Лист	N° докум.	Подп.	Дата	Трубопровод. Сборочный чертеж	Лит.	Масса 80,0 / Масштаб 1:10
Разраб.		Агеева		9.1287			
Пров.		Цапкина				Лист	Листов 1
Гл. констр.		Сидоров				ГИПРОТЕХМОНТАЖ Москва	
Н. контр.		Ястребов					
Утв.		Катерманюк					

Копировал Сиротина Формат А3

ТО16 023215.000СБ

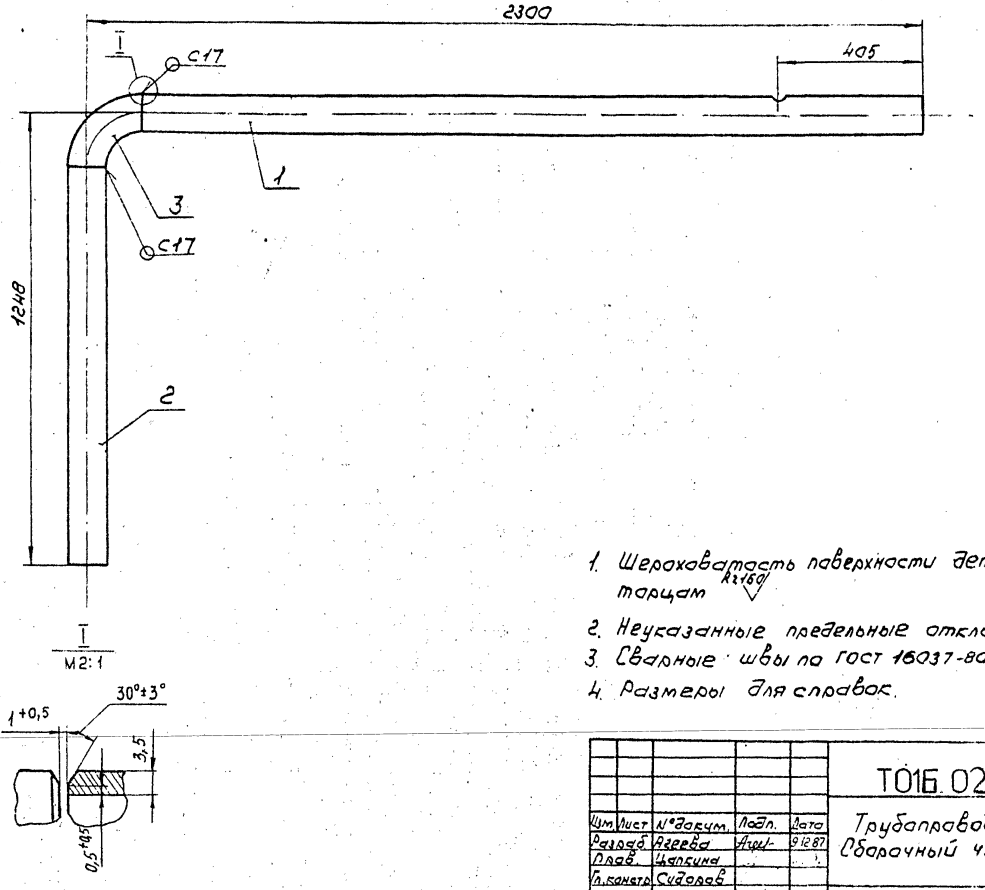

1. Шероховатость поверхности детали поз. 2 по торцам $R_z 160$
2. Неуказанные предельные отклонения размеров $\pm \frac{t_2}{2}$
3. Сварные швы по ГОСТ 16037-80
4. Размеры для справок.

					ТО16. 023215. 000СБ		
Изм.	Лист	N° докум.	Подп.	Дата	Трубопровод. Сборочный чертеж	Лит.	Масса 32,0 / Масштаб 1:10
Разраб.		Агеева		9.1287			
Пров.		Цапкина				Лист	Листов 1
Гл. констр.		Сидоров				ГИПРОТЕХМОНТАЖ Москва	
Н. контр.		Ястребов					
Утв.		Катерманюк					

Копировал Сиротина 23104-ОВ 19 Формат А3

Серия 5.903-11 · выпуск 3-4

Т01Б.023213.001

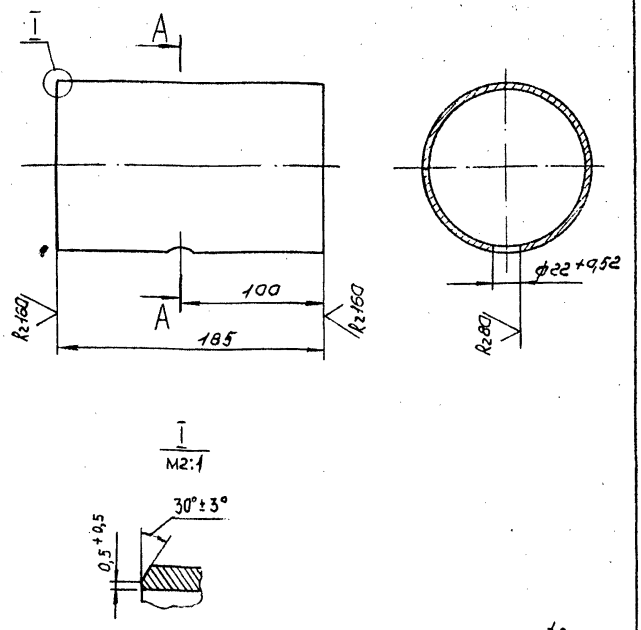

Неуказанные предельные отклонения размеров $\pm\frac{t_2}{2}$

Изм.	Лист	№ докум.	Подп.	Дата	Т01Б.023213.001	Лит.	Масса	Масштаб
Разраб.		Агеева		9.12.87	Патрубок		1,7	1:2,5
Пров.		Цапкина				Лист	Листов 1	
Гл.констр.		Сидоров						
Н.контр.		Ястребов			Труба 108×3,5 ГОСТ 10704-76 / В-ВСт3сп ГОСТ 10705-80	ГИПРОТЕХМОНТАЖ МОСКВА		
Утв.		Кагерманянц						

Копировал Сиротина — Формат А4

Т01Б.023214.001

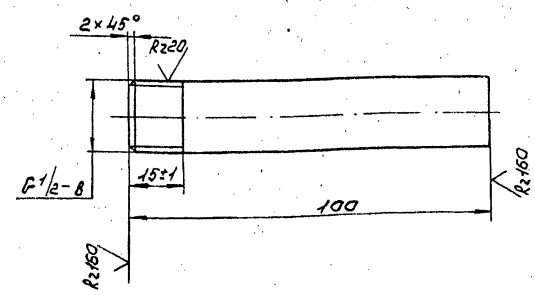

Неуказанные предельные отклонения размеров $\pm\frac{t_2}{2}$

Изм.	Лист	№ докум.	Подп.	Дата	Т01Б.023214.001	Лит.	Масса	Масштаб
Разраб.		Агеева		9.12.87	Патрубок		0,1	1:1
Пров.		Цапкина				Лист	Листов 1	
Гл.констр.		Сидоров						
Н.контр.		Ястребов			Труба 15×2,5 ГОСТ 3262-75	ГИПРОТЕХМОНТАЖ МОСКВА		
Утв.		Кагерманянц						

Копировал Сиротина — Формат А4

Т01Б.023214.002

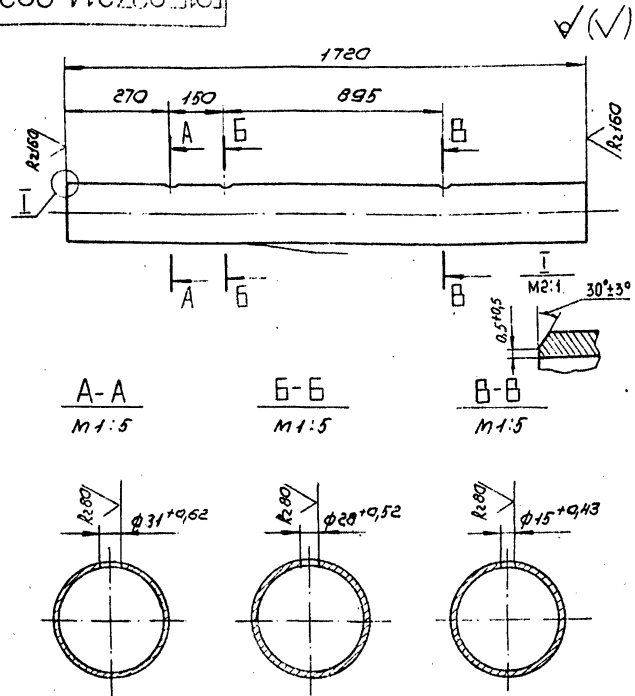

Неуказанные предельные отклонения размеров $\pm\frac{t_2}{2}$

Изм.	Лист	№ докум.	Подп.	Дата	Т01Б.023214.002	Лит.	Масса	Масштаб
Разраб.		Агеева		9.12.87	Патрубок		29,5	1:10
Пров.		Цапкина				Лист	Листов 1	
Гл.констр.		Сидоров						
Н.контр.		Ястребов			Труба 159×4,5 ГОСТ 10704-76 / В-ВСт3сп ГОСТ 10705-80	ГИПРОТЕХМОНТАЖ МОСКВА		
Утв.		Кагерманянц						

Копировал Сиротина — Формат А4

Т01Б.023215.001

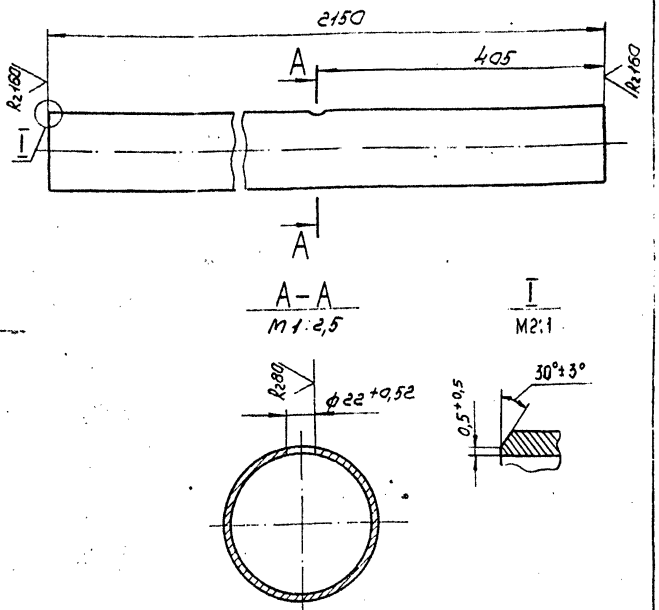

Неуказанные предельные отклонения размеров $\pm\frac{t_2}{2}$

Изм.	Лист	№ докум.	Подп.	Дата	Т01Б.023215.001	Лит.	Масса	Масштаб
Разраб.		Агеева		9.12.87	Патрубок		19,4	1:5
Пров.		Цапкина				Лист	Листов 1	
Гл.констр.		Сидоров						
Н.контр.		Ястребов			Труба 108×3,5 ГОСТ 10704-76 / В-ВСт3сп ГОСТ 10705-80	ГИПРОТЕХМОНТАЖ МОСКВА		
Утв.		Кагерманянц						

Инв. № подл. | Подп. и дата | Взам. инв. № | Инв. № дубл. | Подп. и дата

Формат	Зона	Поз.	Обозначение	Наименование	Кол.	Примеч.
				Документация		
А3			Т01Б.023216.000СБ	Сборочный чертеж		
				Детали		
А4		1	Т01Б.023216.001	Патрубок	1	
Б4		2	Т01Б.023216.002	Патрубок		
				Труба 89×3 ГОСТ10704-76 / В-ВСт3сп ГОСТ10705-80		
				L=295±0,5 мм	1	1,9кг
Б4		3	Т01Б.023216.003	Патрубок		
				Труба 89×3 ГОСТ10704-76 / В-ВСт3сп ГОСТ10705-80		
				L=100±0,30мм	1	0,64кг
Б4		4	Т01Б.023216.004	Патрубок		
				Труба 108×3,5 ГОСТ10704-76 / В-ВСт3сп ГОСТ10705-80		
				L=185±0,5 мм	1	1,7кг
				Стандартные изделия		
		5		Отвод 90° 108×4		
				ГОСТ17375-83	2	
				Тройники ГОСТ17376-83		
		6		108×4-89×4	1	
		7		159×4,5-108×4	1	

Изм.	Лист	№ докум.	Подп.	Дата
Разраб.		Агеева		9.12.87
Пров.		Шапкина		
Т. контр.		Сидоров		
Н. контр.		Молоткова		
Утв.		Когтянинц		

Т01Б.023216.000

Узел регулирующего клапана 6с-9-2

Лит.	Лист	Листов
	1	2

ГИПРОТЕХМОНТАЖ
Москва

Копировал Смирнова — формат А4

Формат	Зона	Поз.	Обозначение	Наименование	Кол.	Примеч.
		8		Переход К159×4,5-89×3,5		
				ГОСТ17378-83	1	
				Фланцы ГОСТ12821-80 ВСт3сп2		
		9		1-80-25	2	
		10		1-100-25	4	
				Болты ГОСТ7798-70		
		11		М16-6g×65.58	16	
		12		М20-6g×70.58	32	
				Гайки ГОСТ5915-70		
		13		М16-6Н.5	16	
		14		М20-6Н.5	32	
				Шайбы ГОСТ11371-78		
		15		16.01.08кп	16	
		16		20.01.08кп	32	
				Прокладки ГОСТ15180-70		
		17		А-80-25	2	
		18		А-100-25	4	
				Прочие изделия		
		19		Вентиль 15с22нж		
				Ду80, Ру40 ТУ26-07-1248-80	1	
		20		Задвижка 30с64нж		
				Ду100, Ру25 ТУ26-07-1128-76	2	
		21		Клапан 6с-9-1		
				Ду80, Ру100		
				ТУ404-728-80	1	

Инв.№подл. | Подп. и дата | Взам.инв.№ | Инв.№дубл. | Подп. и дата

Изм. Лист № докум. Подп. Дата

Т01Б.023216.000

Лист 2

Копировал Смирнова — формат А4

Формат	Зона	Поз.	Обозначение	Наименование	Кол.	Примеч.
				Документация		
А4			Т01Б.023217.000СБ	Сборочный чертеж		
				Детали		
А4		1	Т01Б.023217.001	Патрубок	1	
Б4		2	Т01Б.023217.002	Патрубок		
				Труба 89×3 ГОСТ10704-76 / В-ВСт3сп ГОСТ10705-80		
				L=132±0,5мм	1	0,8кг
				Стандартные изделия		
				Тройники ГОСТ17376-83		
		3		159×4,5-108×4	1	
		4		159×4,5	1	
				Переходы ГОСТ17378-83		
		5		К108×4-89×3,5	1	
		6		К159×4,5-89×3,5	1	
		7		Фланец 1-80-25 ВСт3сп2		
				ГОСТ12821-80	2	

Инв.№подл. | Подп. и дата | Взам.инв.№ | Инв.№дубл. | Подп. и дата

Изм.	Лист	№ докум.	Подп.	Дата
Разраб.		Агеева		9.12.87
Пров.		Шапкина		
Т. контр.		Сидоров		
Н. контр.		Молоткова		
Утв.		Когтянинц		

Т01Б.023217.000

Трубопровод

Лит.	Лист	Листов
	1	2

ГИПРОТЕХМОНТАЖ
Москва

Копировал — формат А4

Формат	Зона	Поз.	Обозначение	Наименование	Кол.	Примеч.
				Бобышки ОСТ36.7-74		
		8		БП1-М20-55	1	
		9		БП1-М27-55	1	
				Прочие изделия		
				Пробки ТУ36.1144-83		
		10		ПМ20×1,5 У3	1	
		11		ПМ27×2 У3	1	
				Прокладки ТУ36.1103-82		
		12		ПП21×32 УХЛ2	1	
		13		ПП28×42 УХЛ2	1	

Инв.№подл. | Подп. и дата | Взам.инв.№ | Инв.№дубл. | Подп. и дата

Изм. Лист № докум. Подп. Дата

Т01Б.023217.000

Лист 2

Копировал — формат А4

Серия 5.903-11 Выпуск 3-4

Т01Б.023216.000СБ

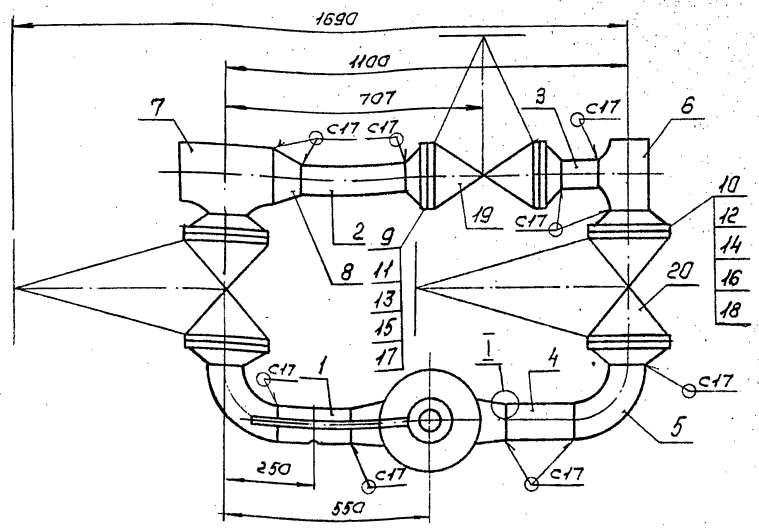

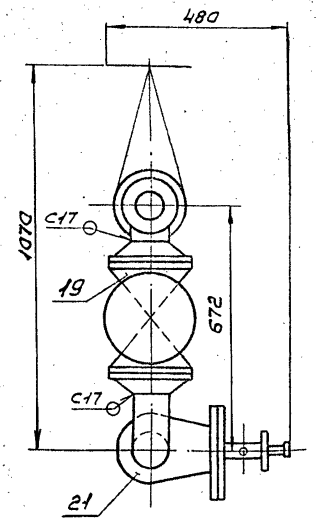

1. Шероховатость поверхности деталей поз. 4,2,3 по торцам R_z160
2. Неуказанные предельные отклонения размеров $\pm \frac{t_2}{2}$
3. Сварные швы по ГОСТ 16037-80
4. Размеры для справок.

I
М2:1

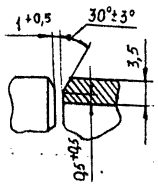

Изм.	Лист	№ докум.	Подп.	Дата	Т01Б.023216.000СБ			
Разраб.		Агеева		9.12.87	Узел регулятора 6с-9-2. Сборочный чертеж	Лит.	Масса 307,0	Масштаб 1:10
Пров.		Цапкина				Лист	Листов 1	
Гл. констр.		Сидоров				ГИПРОТЕХМОНТАЖ МОСКВА		
Н. контр.		Ястребов						
Утв.		Кагерманянц						

Копировал Сиротина Формат А3

Т01Б.023217.000СБ

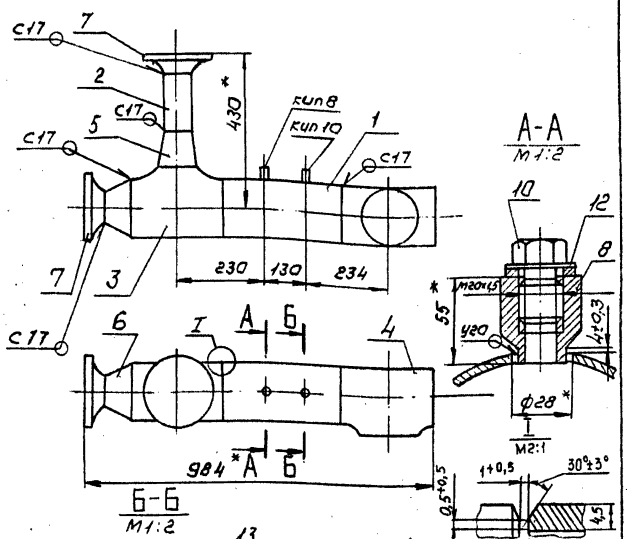

Б-Б
М1:2

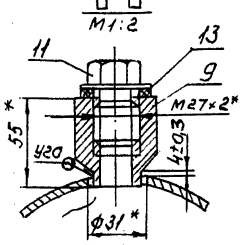

1. Шероховатость поверхности детали поз.2 по торцам R_z160
2. Неуказанные предельные отклонения размеров $\pm \frac{t_2}{2}$
3. Сварные швы по ГОСТ 16037-80
4. *Размеры для справок

Изм.	Лист	№ докум.	Подп.	Дата	Т01Б.023217.000СБ			
Разраб.		Агеева		9.12.87	Трубопровод. Сборочный чертеж	Лит.	Масса 31,0	Масштаб 1:10
Пров.		Цапкина				Лист	Листов 1	
Гл. констр.		Сидоров				ГИПРОТЕХМОНТАЖ МОСКВА		
Н. контр.		Ястребов						
Утв.		Кагерманянц						

Формат А4

Т01Б.023217.001

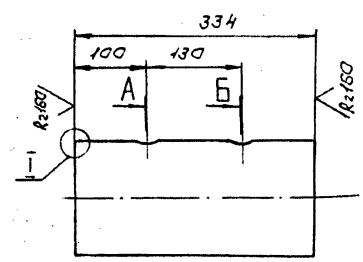

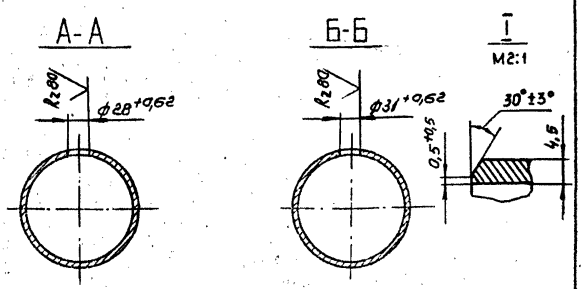

Неуказанные предельные отклонения размеров $\pm \frac{t_2}{2}$

Изм.	Лист	№ докум.	Подп.	Дата	Т01Б.023217.001			
Разраб.		Агеева		9.12.87	Патрубок	Лит.	Масса 5,7	Масштаб 1:5
Пров.		Цапкина				Лист	Листов 1	
Гл. констр.		Сидоров				ГИПРОТЕХМОНТАЖ МОСКВА		
Н. контр.		Ястребов			Труба 159×4,5 ГОСТ10704-76 В-ВСт3сп ГОСТ10705-80			
Утв.		Кагерманянц						

Копировал Сиротина 23104-08 22 Формат А4

Формат	Зона	поз.	Обозначение	Наименование	Кол.	Примеч.
				Документация		
А3			Т01Б.023218.000СБ	Сборочный чертеж		
				Детали		
А4		1	Т01Б.023218.001	Патрубок	1	
Б4		2	Т01Б.023218.002	Патрубок		
				89×3 ГОСТ10704-76		
				В-ВСт3сп ГОСТ10705-80		
				L = 1460±1,2 мм	1	9,3 кг
Б4		3	Т01Б.023218.003	Патрубок		
				89×3 ГОСТ10704-76		
				В-ВСт3сп ГОСТ10705-80		
				L = 938±0,8 мм	1	6,0 кг
Б4		4	Т01Б.023218.004	Патрубок		
				89×3 ГОСТ10704-76		
				В-ВСт3сп ГОСТ10705-80		
				L = 716±0,8 мм		4,6 кг
				Стандартные изделия		
		5		Отвод 90° 89×3,5		
				ГОСТ17375-83	5	
		6		Переход К159×4,5-89×3,5		
				ГОСТ17378-83	1	

Т01Б.023218.000

Изм.	Лист	№ докум.	Подп.	Дата
Разраб.	Ягеева			9.12.87
Пров.	Цапкина			
Гл. констр.	Сидоров			
Н. контр.	Молоткова			
Утв.	Нагерманянц			

Трубопровод

Лит.	Лист	Листов
	1	2

Гипротехмонтаж Москва

Копировал Барулина — Формат А4

Формат	Зона	поз.	Обозначение	Наименование	Кол.	Примеч.
				Фланцы ГОСТ12821 80ВСт3сп2		
		7		1-80-25	1	
		8		1-150-10	1	
		9		Бобышка БП1-М27-55		
				ОСТ 36.7-74	1	
				Прочие изделия		
		10		Пробка ПМ27×2 У3		
				ТУ36.1144-83	1	
		11		Штуцер М20×1,5-50		
				3кч-33-76	1	Сборник 25 ММСС СССР
		12		Колпачок М20×1,5		
				3кч-31-75	1	Сборник 50 ММСС СССР
		13		Прокладка 18		
				3кч-36-70	1	Сборник 50 ММСС СССР
		14		Прокладка ПП28×42 УХП2		
				ТУ36.1103-82	1	

Подпись и дата | Инв. № дубл. | Взам. инв. № | Подпись и дата | Инв. № подл.

Т01Б.023218.000

Изм.	Лист	№ докум.	Подп.	Дата

Лист 2

Копировал Барулина — Формат А4

Формат	Зона	поз.	Обозначение	Наименование	Кол.	Примеч.
				Документация		
А3			Т01Б.023219.000СБ	Сборочный чертеж		
				Детали		
А4		1	Т01Б.023219.001	Патрубок	1	
Б4		2	Т01Б.023219.002	Патрубок		
				Труба 89×3 ГОСТ10704-76		
				В-ВСт3сп ГОСТ10705-80		
				L = 960±0,8 мм	1	6,1 кг
Б4		3	Т01Б.023219.003	Патрубок		
				Труба 89×3 ГОСТ10704-76		
				В-ВСт3сп ГОСТ10705-80		
				L = 1260±1,2 мм	1	8,0 кг
Б4		4	Т01Б.023219.004	Патрубок		
				Труба 89×3 ГОСТ10704-76		
				ВСт3сп ГОСТ10705-80		
				L = 533±0,8 мм	1	3,4 кг
				Стандартные изделия		
				Отвод 90° 89×3,5		
				ГОСТ17375-83	3	
				Переход К159×4,5-89×3,5		
				ГОСТ17375-83	1	

Т01Б.023219.000

Изм.	Лист	№ докум.	Подп.	Дата
Разраб.	Ягеева			9.12.87
Пров.	Цапкина			
Гл. констр.	Сидоров			
Н. контр.	Молоткова			
Утв.	Нагерманянц			

Трубопровод

Лит.	Лист	Листов
	1	2

Гипротехмонтаж Москва

Формат	Зона	поз.	Обозначение	Наименование	Кол.	Примеч.
				Фланцы ГОСТ12821-80ВСт3сп2		
		7		1-80-25	1	
		8		1-150-10	1	
		9		Бобышка БП1-М27-55		
				ОСТ 36.7-74	1	
				Прочие изделия		
		10		Пробка ПМ27×2 У3		
				ТУ36.1144-83	1	
		11		Штуцер М20×1,5×20		
				3кч-33-76	1	Сборник 25 ММСС СССР
		12		Колпачок М20×1,5		
				3кч-31-75	1	Сборник 50 ММСС СССР
		13		Прокладка ПП28×42 УХП2		
				ТУ36.1103-82	1	
		14		Прокладка 18		
				3кч-36-70	1	Сборник 25 ММСС СССР

Подпись и дата | Инв. № дубл. | Взам. инв. № | Подпись и дата | Инв. № подл.

Т01Б.023219.000

Изм.	Лист	№ докум.	Подп.	Дата

Лист 2

Серия 5.903-13 выпуск 3-4

Т01Б.023218.000СБ

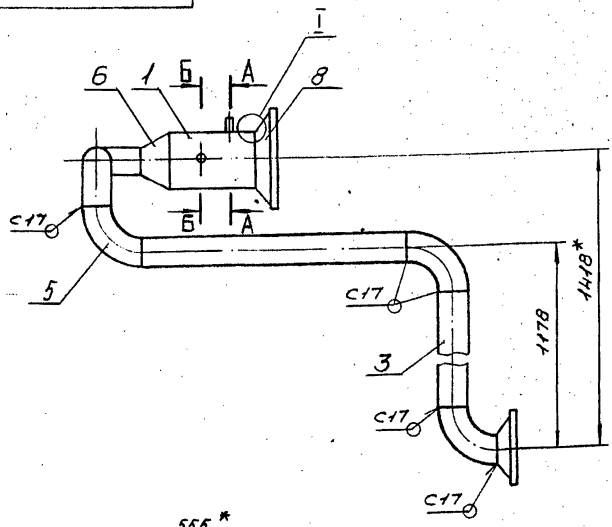

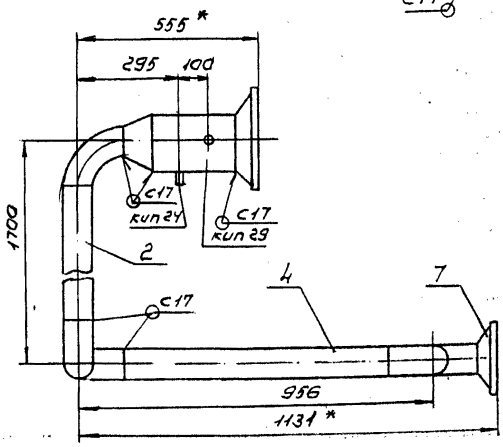

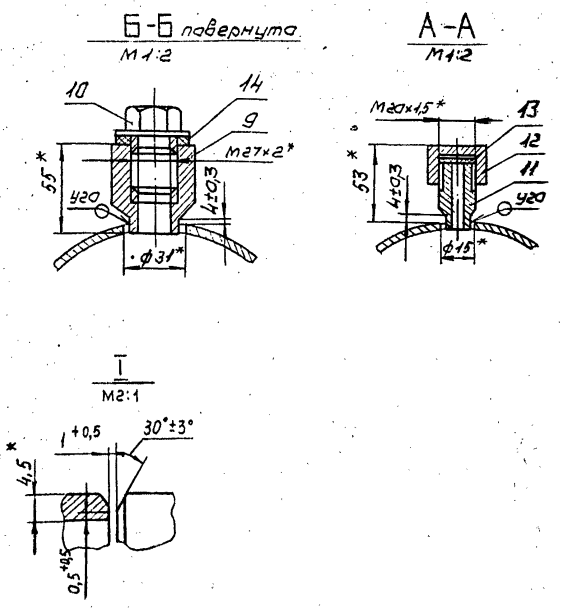

1. Шероховатость поверхности деталей поз. 2,3,4 по торцам Rz160
2. Неуказанные предельные отклонения размеров $\pm \frac{t_2}{2}$.
3. Сварные швы по ГОСТ 16037-80
4. *Размеры для справок.

Изм.	Лист	№ докум.	Подп.	Дата	Т01Б.023218.000СБ			
Разраб.	Агеева			9.12.87	Трубопровод Сборочный чертеж	Лит.	Масса 47,0	Масштаб 1:10
Пров.	Цапкина					Лист	Листов 1	
Гл.констр.	Сидоров					ГИПРОТЕХМОНТАЖ МОСКВА		
Н.контр.	Ястребов							
Утв.	Кагерманян							

Копировал Сиротина Формат А3

Инв.№подл. | Подп. и дата | Взам.инв.№ | Инв.№дубл. | Подп. и дата

Т01Б.023219.000СБ

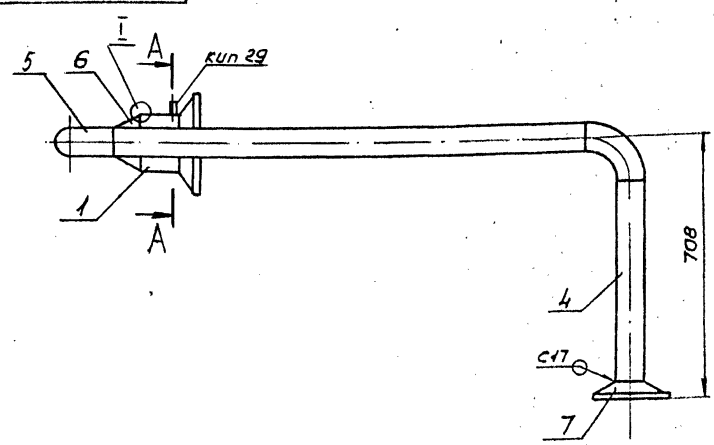

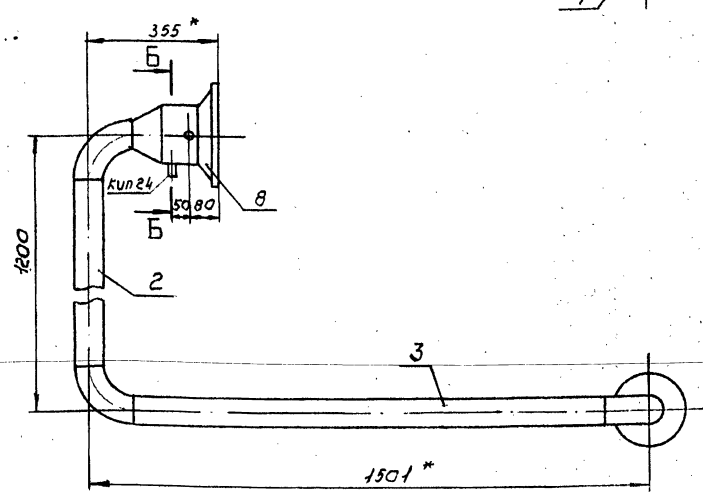

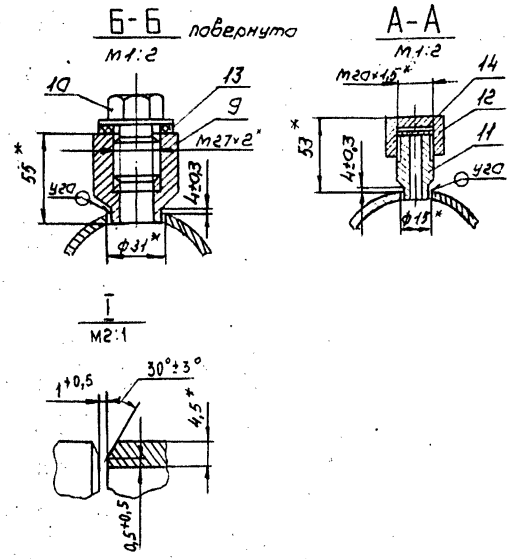

1. Шероховатость поверхности деталей поз. 2,3,4 по торцам Rz160
2. Неуказанные предельные отклонения размеров $\pm \frac{t_2}{2}$
3. Сварные швы по ГОСТ 16037-80.
4. *Размеры для справок.

Изм.	Лист	№ докум.	Подп.	Дата	Т01Б.023219.000СБ			
Разраб.	Агеева			9.12.87	Трубопровод Сборочный чертеж	Лит.	Масса 39,0	Масштаб 1:10
Пров.	Цапкина					Лист	Листов 1	
Гл.констр.	Сидоров					ГИПРОТЕХМОНТАЖ МОСКВА		
Н.контр.	Ястребов							
Утв.	Кагерманян							

Инв.№подл. | Подп. и дата | Взам.инв.№ | Инв.№дубл. | Подп. и дата

Формат	Зона	поз.	Обозначение	Наименование	Кол.	Примеч.
				Документация		
А4			Т01Б.023220.000СБ.	Сборочный чертеж		
				Детали		
А4		1	Т01Б.023220.001	Патрубок	1	
				Стандартные изделия		
		2		Отвод 90°108×4 ГОСТ17375-83	1	
		3		Фланец 1-100-10 ВСт3сп2		
		4		ГОСТ12821-80	1	
				Бобышка БП1-М27-55		
				ОСТ36.7-74	1	
				Прочие изделия		
		5		Пробка ПМ27×2У3 ТУ36.1144-83	1	
		6		Штуцер М20×1,5-50		
				3кч-33-76	1	Сборник 25 ММСС СССР
		7		Колпачок М20×1,5		
				3кч-31-75	1	Сборник 50 ММСС СССР
		8		Прокладка ПП28×42 УХЛ2		
				ТУ36.1103-82	1	
		9		Прокладка 18 3кч-36-70	1	Сборник 25 ММСС СССР

Т01Б.023220.000

Изм.	Лист	№ докум.	Подп.	Дата
Разраб.	Агеева			9.12.87
Пров.	Цалкина			
Гл.констр.	Сидоров			
Н.контр.	Молоткова			
Утв.	Кагерманянц			

Трубопровод

Лит.	Лист	Листов
		1

Гипротехмонтаж Москва

Копировал Барулина — Формат А4

Формат	Зона	поз.	Обозначение	Наименование	Кол.	Примеч.
				Документация		
А4			Т01Б.023221.000СБ	Сборочный чертеж		
				Детали		
А4		1	Т01Б.023221.001	Патрубок	1	
				Стандартные изделия		
		2		Переход К133×5-108×4		
				ГОСТ17378-83		
				Фланцы ГОСТ12821-80 ВСт3сп2		
		3		1-100-10	1	
		4		1-125-10	1	
		5		Бобышка БП1-М20-55		
				ОСТ36.7-74		
				Прочие изделия		
		6		Пробка ПМ20×1,5 У3		
				ТУ36.1144-83	1	
		7		Штуцер М20×1,5-50		
				3кч-33-76	1	Сборник 25 ММСС СССР
		8		Колпачок М20×1,5 3кч-31-75	1	Сборник 50 ММСС СССР
		9		Прокладка ПП21×32 УХЛ2 ТУ36.1103-82	1	
		10		Прокладка 18 3кч-36-70	1	Сборник 25 ММСС СССР

Т01Б.023221.000

Изм.	Лист	№ докум.	Подп.	Дата
Разраб.	Агеева			9.12.87
Пров.	Цалкина			
Гл.констр.	Сидоров			
Н.контр.	Молоткова			
Утв.	Кагерманянц			

Трубопровод

Лит.	Лист	Листов
		1

Гипротехмонтаж Москва

Копировал Барулина — Формат А4

Формат	Зона	поз.	Обозначение	Наименование	Кол.	Примеч.
				Документация		
А3			Т01Б.023222.000СБ	Сборочный чертеж	1	
				Детали		
		1	Т01Б.023222.001	Патрубок		См. черт. Т01Б.023222.000СБ
				Труба 108×3,5 ГОСТ10704-76 / В-ВСт3сп ГОСТ10705-80		
				L = 330±0,8 мм	1	2,97кг
Б4		2	Т01Б.023222.002	Патрубок		
				Труба 108×3,5 ГОСТ10704-76 / В-ВСт3сп ГОСТ10705-80		
				L = 1087±1,2 мм	1	9,8кг
Б4		3	Т01Б.023222.003	Патрубок		
				Труба 108×3,5 ГОСТ10704-76 / В-ВСт3сп ГОСТ10705-80		
				L = 400±0,8 мм	1	3,6кг
Б4		4	Т01Б.023222.004	Патрубок		
				Труба 108×3,5 ГОСТ10704-76 / В-ВСт3сп ГОСТ10705-80		
				L = 738±0,8 мм	1	6,7кг

Т01Б.023222.000

Изм.	Лист	№ докум.	Подп.	Дата
Разраб.	Агеева			9.12.87
Пров.	Цалкина			
Гл.констр.	Сидоров			
Н.контр.	Молоткова			
Утв.	Кагерманянц			14.12.87

Трубопровод

Лит.	Лист	Листов
	1	2

Гипротехмонтаж Москва

Копировал Барулина — Формат А4

Формат	Зона	поз.	Обозначение	Наименование	Кол.	Примеч.
				Стандартные изделия		
		5		Отвод 90° 108×4		
				ГОСТ17375-83	3	
		6		Тройник 108×4		
				ГОСТ17376-83	1	
		7		Фланец 1-100-10 ВСт3сп2		
				ГОСТ12821-80	2	

Т01Б.023222.000

Изм.	Лист	№ докум.	Подп.	Дата

Лист 2

Копировал Барулина 23104-08 25 Формат А4

Серия 3.903-11 Выпуск 3-4

Инв. № подл. | Подпись и дата | Взам. инв. № | Инв. № дубл. | Подпись и дата

Серия 5.903-11 выпуск 3-4

Т01Б.023220.000СБ

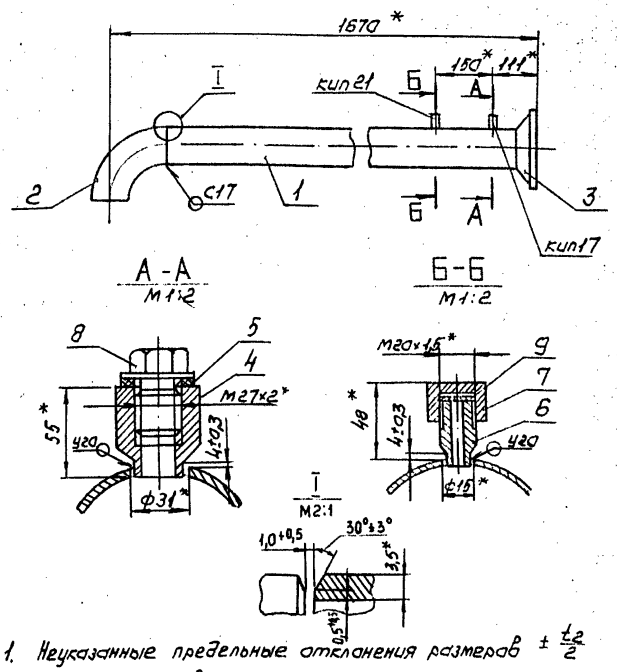

1. Неуказанные предельные отклонения размеров $\pm\frac{t_2}{2}$
2. Сварные швы по гост 16037-80.
3. *Размеры для справок.

Изм.	Лист	№ докум.	Подп.	Дата
Разраб.		Агеева		9.12.87
Пров.		Цапкина		
Гл.констр.		Сидоров		
Н.контр.		Ястребов		
Утв.		Кагерманян		

Т01Б.023220.000СБ

Трубопровод. Сборочный чертеж

Лит	Масса	Масштаб
	21,0	1:10

Лист | Листов 1

ГИПРОТЕХМОНТАЖ МОСКВА

Копировал Сиротина

Формат А4

Инв.№подл. | Подп.и дата | Взам.инв.№ | Инв.№подл. | Подп.и дата

Т01Б.023221.000СБ

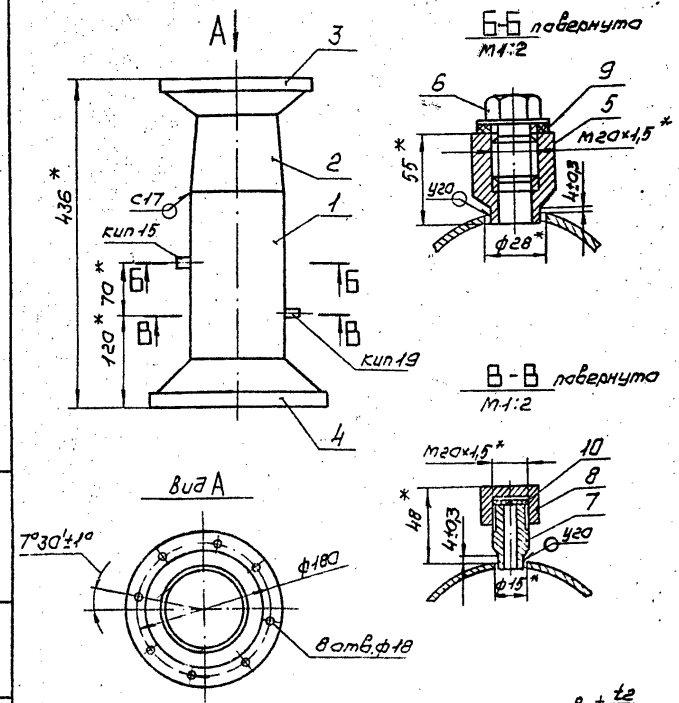

1. Неуказанные предельные отклонения размеров $\pm\frac{t_2}{2}$
2. Сварные швы по гост 16037-80.
3. *Размеры для справок.

Изм.	Лист	№ докум.	Подп.	Дата
Разраб.		Агеева		9.12.87
Пров.		Цапкина		
Гл.констр.		Сидоров		
Н.контр.		Ястребов		
Утв.		Кагерманян		

Т01Б.023221.000СБ

Трубопровод Сборочный чертеж

Лит	Масса	Масштаб
	16,0	1:5

Лист | Листов 1

ГИПРОТЕХМОНТАЖ МОСКВА

Копировал Сиротина

Формат А4

Инв.№подл. | Подп.и дата | Взам.инв.№ | Инв.№дубл. | Подп.и дата

Т01Б.023222.000СБ

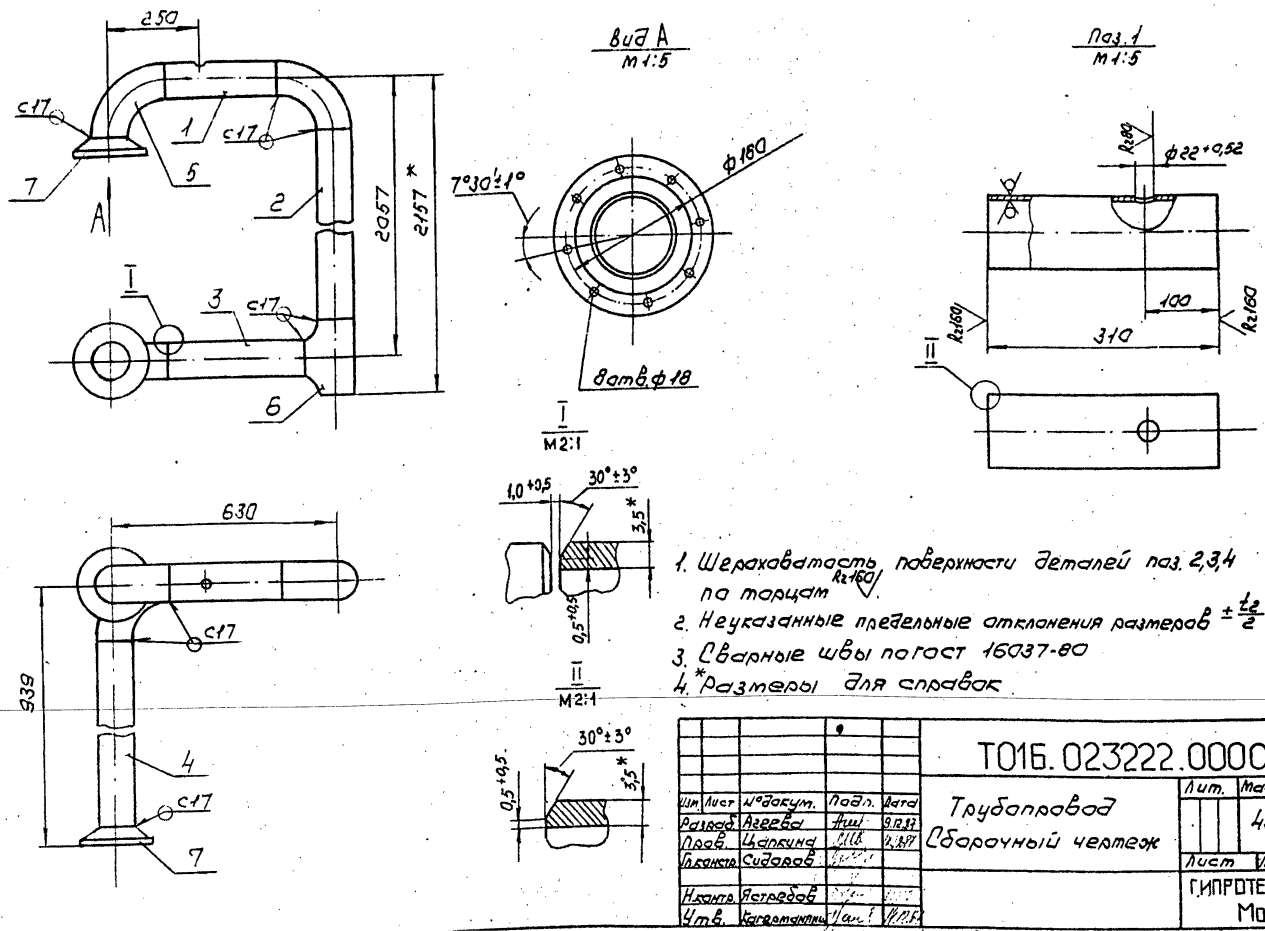

1. Шероховатость поверхности деталей паз. 2,3,4 по торцам R_z160.
2. Неуказанные предельные отклонения размеров $\pm\frac{t_2}{2}$
3. Сварные швы по гост 16037-80
4. *Размеры для справок

Изм.	Лист	№ докум.	Подп.	Дата
Разраб.		Агеева		9.12.87
Пров.		Цапкина		9.12.87
Гл.констр.		Сидоров		
Н.контр.		Ястребов		
Утв.		Кагерманян		

Т01Б.023222.000СБ

Трубопровод Сборочный чертеж

Лит.	Масса	Масштаб
	43,0	1:10

Лист | Листов 1

ГИПРОТЕХМОНТАЖ МОСКВА

Инв.№подл. | Подп.и дата | Взам.инв.№ | Инв.№дубл. | Подп.и дата

Т01Б.023216.001

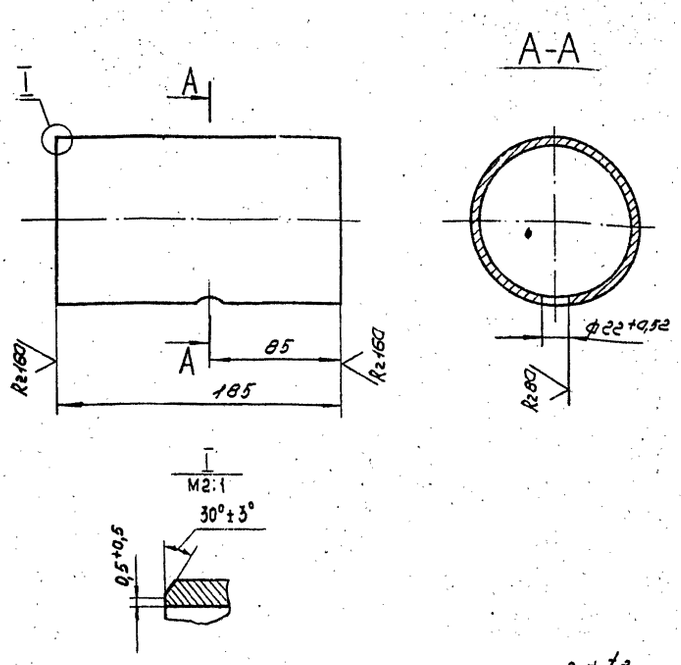

Неуказанные предельные отклонения размеров $\pm\frac{t_2}{2}$

Изм.	Лист	№ докум.	Подп.	Дата	Патрубок	Лит.	Масса	Масштаб
Разраб.		Агеева		9.12.87			1,7	1:2,5
Пров.		Цапкина				Лист	Листов 1	
Гл.констр.		Сидоров			Труба 108×3,5 ГОСТ10704-76 / В-ВСт3сп ГОСТ10705-80	ГИПРОТЕХМОНТАЖ МОСКВА		
Н.контр.		Ястребов						
Утв.		Кагерманянц						

Копировал Сиротина — Формат А4

Т01Б.023218.001

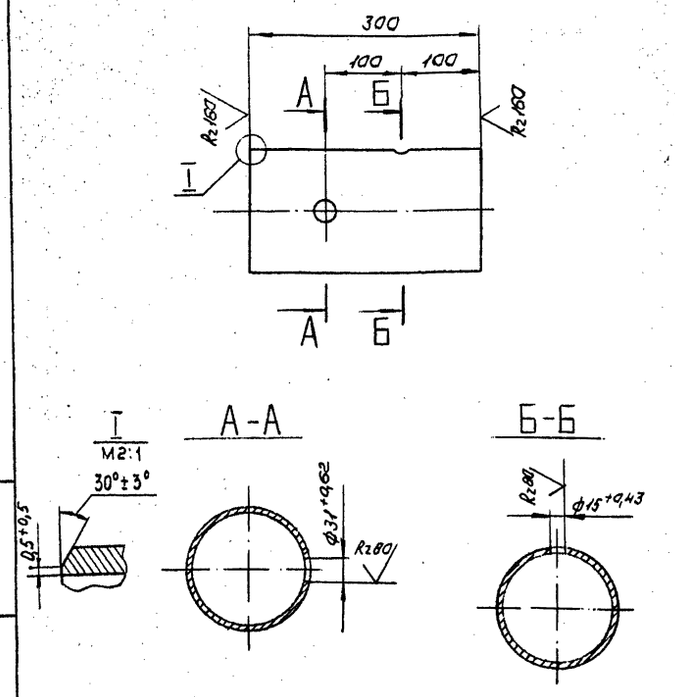

Неуказанные предельные отклонения размеров $\pm\frac{t_2}{2}$

Изм.	Лист	№ докум.	Подп.	Дата	Патрубок	Лит.	Масса	Масштаб
Разраб.		Агеева		9.12.87			5,1	1:5
Пров.		Цапкина				Лист	Листов 1	
Гл.констр.		Сидоров			Труба 159×4,5 ГОСТ10704-76 / В-ВСт3сп ГОСТ10705-80	ГИПРОТЕХМОНТАЖ МОСКВА		
Н.контр.		Ястребов						
Утв.		Кагерманянц						

Копировал Сиротина — Формат А4

Т01Б.023219.001

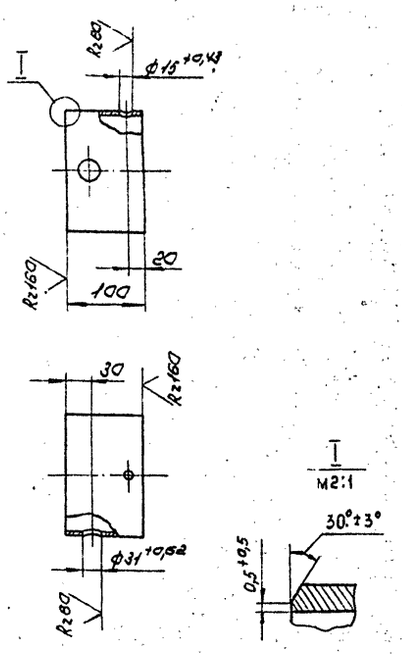

Неуказанные предельные отклонения размеров $\pm\frac{t_2}{2}$

Изм.	Лист	№ докум.	Подп.	Дата	Патрубок	Лит.	Масса	Масштаб
Разраб.		Агеева		9.12.87			1,7	1:5
Пров.		Цапкина				Лист	Листов 1	
Гл.констр.		Сидоров			Труба 159×4,5 ГОСТ10704-76 / В-ВСт3сп ГОСТ10705-80	ГИПРОТЕХМОНТАЖ МОСКВА		
Н.контр.		Ястребов						
Утв.		Кагерманянц						

Т01Б.023220.001

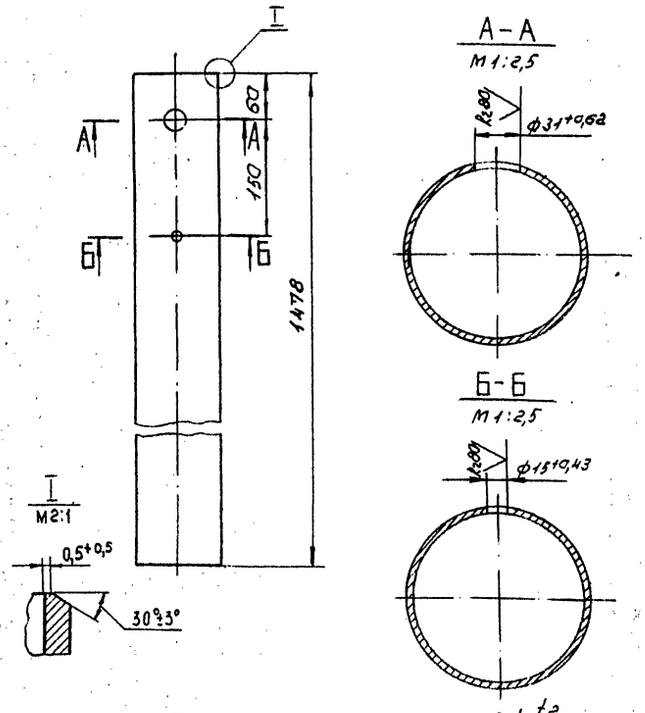

Неуказанные предельные отклонения размеров $\pm\frac{t_2}{2}$

Изм.	Лист	№ докум.	Подп.	Дата	Патрубок	Лит.	Масса	Масштаб
Разраб.		Агеева		9.12.87			13,3	1:5
Пров.		Цапкина				Лист	Листов 1	
Гл.констр.		Сидоров			Труба 108×3,5 ГОСТ10704-76 / В-ВСт3сп ГОСТ10705-80	ГИПРОТЕХМОНТАЖ МОСКВА		
Н.контр.		Ястребов						
Утв.		Кагерманянц						

Копировал Сиротина 23104-08 27 Формат А4

Серия 5.903-11 выпуск 3-4

Формат	Зона	поз.	Обозначение	Наименование	Кол.	Примеч.
				Документация		
А4			Т01Б.023223.000СБ	Сборочный чертеж		
				Детали		
Б4		1	Т01Б.023223.001	Патрубок		
				Труба 108×3,5 ГОСТ10704-76		
				В-ВСт3сп ГОСТ10705-80	1	
				L = 100 ± 0,30		0,9 кг
				Стандартные изделия		
				Тройник 108×4		
				ГОСТ17376-83	1	
				Фланец 1-100-10 ВСт3сп2		
				ГОСТ12821-80	2	

Т01Б.023223.000

Изм.	Лист	№ докум.	Подп.	Дата
Разраб.		Агеева	[signature]	9.12.87
Пров.		Цапкина	[signature]	[signature]
Гл.констр.		Сидоров		
Н.контр.		Молоткова	[signature]	
Утв.		Кагерманянц	[signature]	[signature]

Трубопровод

Лит.	Лист	Листов
		1

Гипротехмонтаж Москва

Копировал Барулина — Формат А4

Формат	Зона	поз.	Обозначение	Наименование	Кол.	Примеч.
				Документация		
А4			Т01Б.023224.000СБ	Сборочный чертеж		
				Детали		
А4		1	Т01Б.023224.001	Патрубок	1	
				Стандартные изделия		
		2		Переход К133×5-108×4		
				ГОСТ17378-83	1	
				Фланцы ГОСТ12821-80 ВСт3сп2		
		3		1-100-10	1	
		4		1-125-10	1	
				Бобышки ОСТ36.7-74		
		5		БП1-М20-55	1	
		6		БП1-М27-55	1	
				Прочие изделия		
				Пробки ТУ36.1144-83		
		7		ПМ20×1,5 У3	1	
		8		ПМ27×2 У3	1	
				Прокладки ТУ36.1103-82		
		9		ПП21×32 УХЛ2	1	
		10		ПП28×42 УХЛ2	1	

Т01Б.023224.000

Изм.	Лист	№ докум.	Подп.	Дата
Разраб.		Агеева	[signature]	9.12.87
Пров.		Цапкина	[signature]	[signature]
Гл.констр.		Сидоров		
Н.контр.		Молоткова	[signature]	
Утв.		Кагерманянц	[signature]	[signature]

Трубопровод

Лит.	Лист	Листов
		1

Гипротехмонтаж Москва

Копировал Барулина — Формат А4

Формат	Зона	поз.	Обозначение	Наименование	Кол.	Примеч.
				Документация		
А4			Т01Б.023225.000СБ	Сборочный чертеж		
				Детали		
Б4		1	Т01Б.023225.001	Патрубок.		
				Труба 133×3,5 ГОСТ10704-76		
				В-ВСт3сп ГОСТ10705-80		
				L = 5010 ± 5мм	1	56,0кг
Б4		2	Т01Б.023225.002	Патрубок		
				Труба 133×3,5 ГОСТ10704-76		
				В-ВСт3сп ГОСТ10705-80		
				L = 1584 ± 1,2 мм	1	17,7кг
				Стандартные изделия		
		3		Отвод 90° 133×4		
				ГОСТ17375-83	1	

Т01Б.023225.000

Изм.	Лист	№ докум.	Подп.	Дата
Разраб.		Агеева	[signature]	9.12.87
Пров.		Цапкина	[signature]	[signature]
Гл.констр.		Сидоров		
Н.контр.		Молоткова	[signature]	
Утв.		Кагерманянц	[signature]	[signature]

Трубопровод

Лит.	Лист	Листов
		1

Гипротехмонтаж Москва

Формат	Зона	поз.	Обозначение	Наименование	Кол.	Примеч.
				Документация		
А4			Т01Б.023226.000СБ	Сборочный чертеж		
				Детали		
А4		1	Т01Б.023226.001	Патрубок	1	
Б4		2	Т01Б.023226.002	Патрубок		
				Труба 108×3,5 ГОСТ10704-76		
				В-ВСт3сп ГОСТ10705-80		
				L = 180 ± 0,5мм	1	1,6кг
Б4		3	Т01Б.023226.003	Патрубок		
				Труба 108×3,5 ГОСТ10704-76		
				В-ВСт3сп ГОСТ10705-80		
				L = 3691 ± 3,0мм	1	33,3кг
				Стандартные изделия		
		4		Отвод 90° 108×4		
				ГОСТ17375-83	4	
		5		Фланец 1-100-10 ВСт3сп2		
				ГОСТ12821-80	1	
		6		Бобышка БП1-М27-55		
				ОСТ36.7-74	1	

Т01Б.023226.000

Изм.	Лист	№ докум.	Подп.	Дата
Разраб.		Агеева	[signature]	9.12.87
Пров.		Цапкина	[signature]	[signature]
Гл.констр.		Сидоров		
Н.контр.		Молоткова	[signature]	
Утв.		Кагерманянц	[signature]	[signature]

Трубопровод

Лит.	Лист	Листов
	1	2

Гипротехмонтаж Москва

Копировал Барулина — Формат А4

Формат	Зона	поз.	Обозначение	Наименование	Кол.	Примеч.
				Прочие изделия		
		7		Пробка ПМ27×2 У3		
				ТУ36.1144-83	1	
		8		Штуцер М20×1,5-50		
				3К4-33-76	1	Сборник 25 ММСС СССР
		9		Колпачок М20×1,5		
				3К4-31-75	1	сборник 50 ММСС СССР
		10		Прокладка ПП28×42 УХЛ2		
				ТУ36.1103-82	1	
		11		Прокладка 18		
				3К4-36-70	1	Сборник 25 ММСС СССР

Изм.	Лист	№ докум.	Подп.	Дата	Т01Б.023226.000	Лист 2

Копировал Барулина Формат А4

Формат	Зона	поз.	Обозначение	Наименование	Кол.	Примеч.
				Документация		
А3			Т01Б.023227.000СБ	Сборочный чертеж		
				Детали		
		1	Т01Б.023227.001	Патрубок		См. черт. Т01Б.023227.000СБ
				Труба 15×2,5 ГОСТ 3262-75		
				L = 918±0,8 мм	1	1,2 кг
				Стандартные изделия		
				Вентиль 15кч 18л		
				Ду15, Ру16 ГОСТ 5761-74	1	

Инв. № подл. | Подпись и дата | Взам. инв. № | Инв. № дубл. | Подпись и дата

Изм.	Лист	№ докум.	Подп.	Дата	Т01Б.023227.000		
Разраб.		Ягеева		9.12.87	Трубопровод	Лит.	Лист 1	Листов
Пров.		Цапкина				Гипротехмонтаж Москва		
Гл. констр.		Сидоров						
Н. контр.		Молоткова						
Утв.		Нагермания						

Копировал Барулина Формат А4

Формат	Зона	поз.	Обозначение	Наименование	Кол.	Примеч.
				Документация		
А3			Т01Б.023228.000СБ	Сборочный чертеж		
				Детали		
		1	Т01Б.023228.001	Патрубок		См. черт. Т01Б.023228.000СБ
				Труба 15×2,5 ГОСТ 3262-75		
				L = 1198±1,2 мм	1	1,4 кг
				Стандартные изделия		
				Вентиль 15кч 18п		
				Ду15, Ру16 ГОСТ 5761-74	1	

Изм.	Лист	№ докум.	Подп.	Дата	Т01Б.023228.000		
Разраб.		Ягеева		9.12.87	Трубопровод	Лит.	Лист 1	Листов
Пров.		Цапкина				Гипротехмонтаж Москва		
Гл. констр.		Сидоров						
Н. контр.		Молоткова						
Утв.		Нагермания						

Копировал Барулина Формат А4

Формат	Зона	поз.	Обозначение	Наименование	Кол.	Примеч.
				Документация		
А3			Т01Б.023229.000СБ	Сборочный чертеж		
				Детали		
А4		1	Т01Б.023229.001	Патрубок	1	
				Стандартные изделия		
				Вентиль 15кч 18п		
				Ду15, Ру16 ГОСТ 5761-74	1	

Инв. № подл. | Подпись и дата | Взам. инв. № | Инв. № дубл. | Подпись и дата

Изм.	Лист	№ докум.	Подп.	Дата	Т01Б.023229.000		
Разраб.		Ягеева		9.12.87	Трубопровод	Лит.	Лист 1	Листов
Пров.		Цапкина				Гипротехмонтаж Москва		
Гл. констр.		Сидоров						
Н. контр.		Ястребов						
Утв.		Нагермания						

Копировал Барулина 23104-08 29 Формат А4

Серия 5.903-11 выпуск 3-4

Т01Б.023223.000СБ

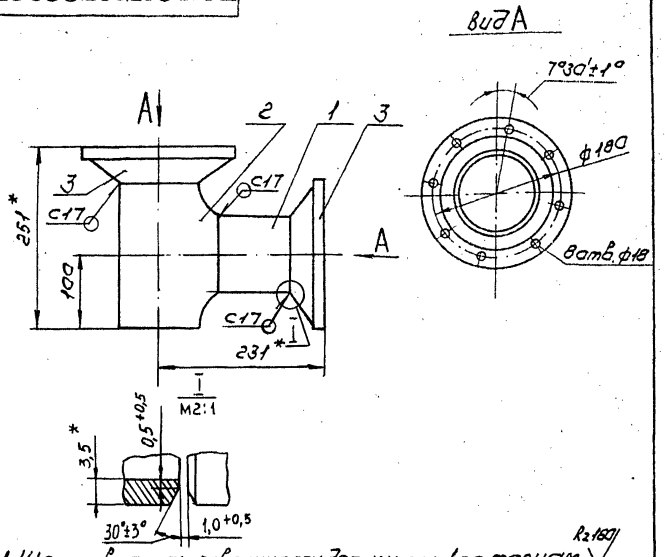

1. Шероховатость поверхности детали поз. 1 по торцам Rz160
2. Неуказанные предельные отклонения размеров $\pm\frac{t_2}{2}$
3. Сварные швы по ГОСТ 16037-80.
4. *Размеры для справок.

Изм.	Лист	№ докум.	Подп.	Дата
Разраб.	Агеева			9.12.87
Пров.	Цапкина			
Гл.констр.	Сидоров			
Н.контр.	Ястребов			
Утв.	Кагерманянц			

Трубопровод. Сборочный чертеж

Лит.	Масса	Масштаб
	14,0	1:5

Лист | Листов 1

ГИПРОТЕХМОНТАЖ МОСКВА

Копировал Сиротина — Формат А4

Т01Б.023224.000СБ

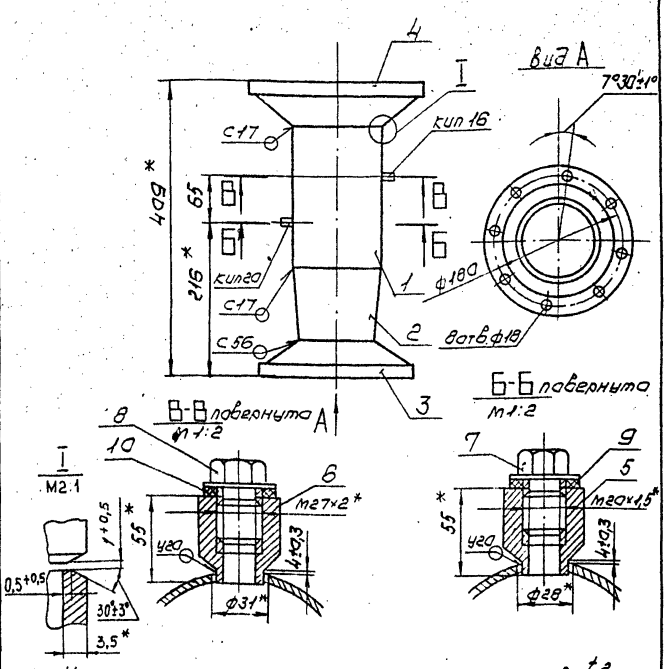

1. Неуказанные предельные отклонения размеров $\pm\frac{t_2}{2}$
2. Сварные швы по ГОСТ 16037-80
3. *Размеры для справок

Изм.	Лист	№ докум.	Подп.	Дата
Разраб.	Агеева			9.12.87
Пров.	Цапкина			
Гл.констр.	Сидоров			
Н.контр.	Ястребов			
Утв.	Кагерманянц			

Трубопровод Сборочный чертеж

Лит.	Масса	Масштаб
	16,0	1:5

Лист | Листов 1

ГИПРОТЕХМОНТАЖ МОСКВА

Копировал Сиротина — Формат А4

Т01Б.023225.000СБ

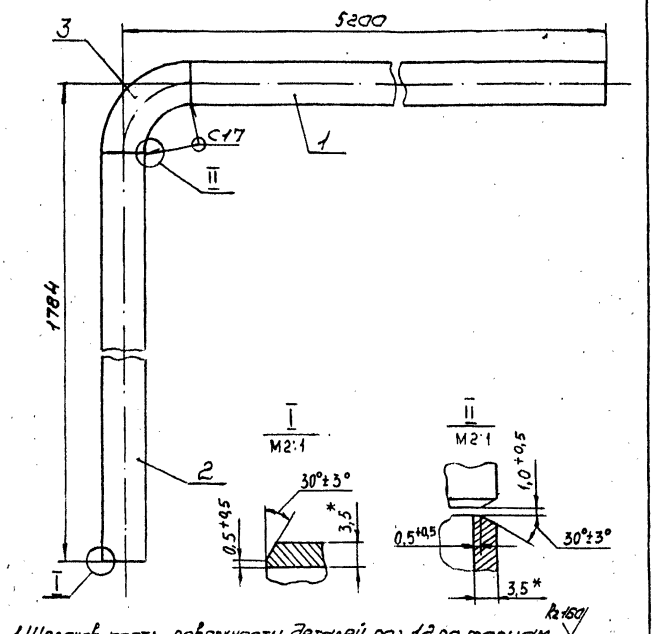

1. Шероховатость поверхности деталей поз. 1,2 по торцам Rz160
2. Неуказанные предельные отклонения размеров $\pm\frac{t_2}{2}$
3. Сварные швы по ГОСТ 16037-80
4. Размеры для справок

Изм.	Лист	№ докум.	Подп.	Дата
Разраб.	Агеева			9.12.87
Пров.	Цапкина			
Гл.констр.	Сидоров			
Т.контр.	Ястребов			
Утв.	Кагерманянц			

Трубопровод. Сборочный чертеж

Лит.	Масса	Масштаб
	77,0	1:10

Лист | Листов 1

ГИПРОТЕХМОНТАЖ МОСКВА

Т01Б.023226.000СБ

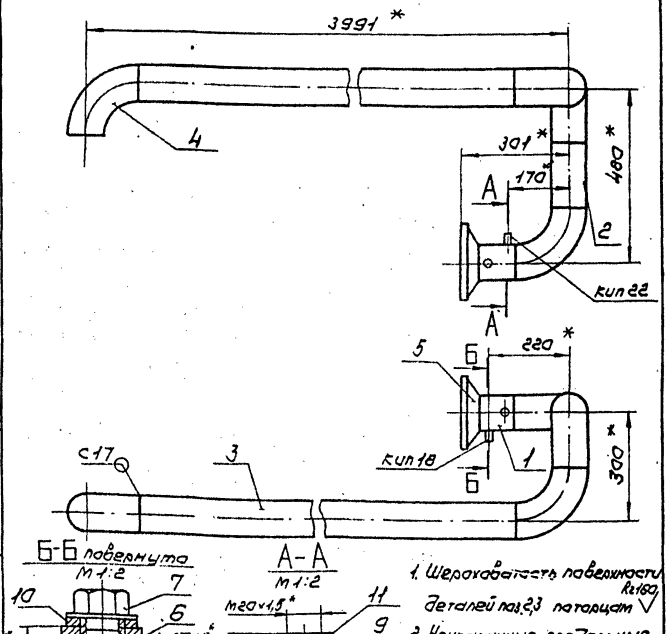

1. Шероховатость поверхности деталей поз. 2,3 по торцам Rz160
2. Неуказанные предельные отклонения размеров $\pm\frac{t_2}{2}$
3. Сварные швы по ГОСТ 16037-80
4. *Размеры для справок

Изм.	Лист	№ докум.	Подп.	Дата
Разраб.	Агеева			9.12.87
Пров.	Цапкина			
Гл.констр.	Сидоров			
Н.контр.	Ястребов			
Утв.	Кагерманянц			

Трубопровод Сборочный чертеж

Лит.	Масса	Масштаб
	51,0	1:10

Лист | Листов 1

ГИПРОТЕХМОНТАЖ МОСКВА

Т01Б.023227.000СБ

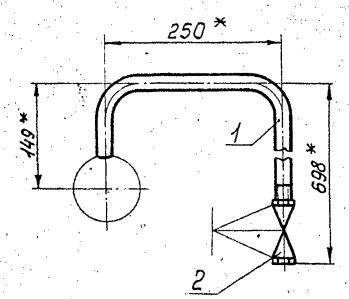

Поз.1
м1:2,5

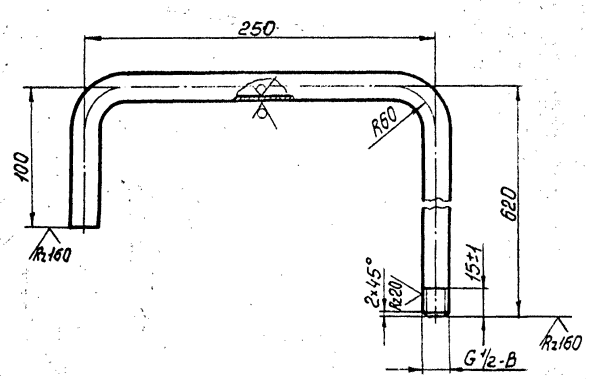

1. Неуказанные предельные отклонения размеров $\pm \frac{t_2}{2}$.
2. Сварные швы по ГОСТ16037-80.
3. *Размеры для справок.

Изм.	Лист	№ докум.	Подп.	Дата
Разраб.		Агеева		9.12.87
Пров.		Цапкина		
Гл.констр.		Сидоров		
Н.контр.		Ястребов		
Утв.		Погерманянц		

Т01Б.023227.000СБ

Трубопровод.
Сборочный чертеж

Лит.	Масса	Масштаб
	2,0	1:5
Лист	Листов 1	

ГИПРОТЕХМОНТАЖ
Москва

Копировал Смирнова формат А3

Т01Б.023228.000СБ

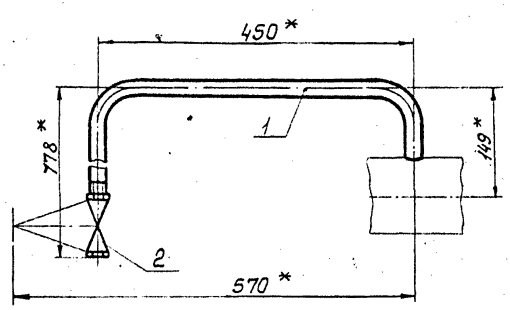

Поз.1
м1:2,5

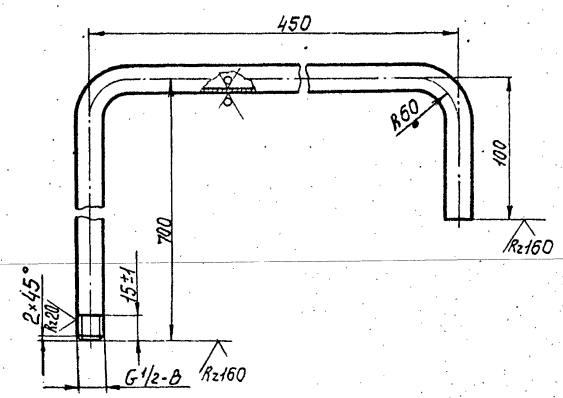

1. Неуказанные предельные отклонения размеров $\pm \frac{t_2}{2}$.
2. Сварные швы по ГОСТ16037-80.
3. *Размеры для справок.

Изм.	Лист	№ докум.	Подп.	Дата
Разраб.		Агеева		9.12.87
Пров.		Цапкина		
Гл.констр.		Сидоров		
Н.контр.		Ястребов		
Утв.		Погерманянц		

Т01Б.023228.000СБ

Трубопровод.
Сборочный чертеж

Лит.	Масса	Масштаб
	2,0	1:5
Лист	Листов 1	

ГИПРОТЕХМОНТАЖ
Москва

Копировал Смирнова 23104-08 31 формат А3

Т01Б.023229.000СБ

Серия 5.903-11 выпуск 3-4

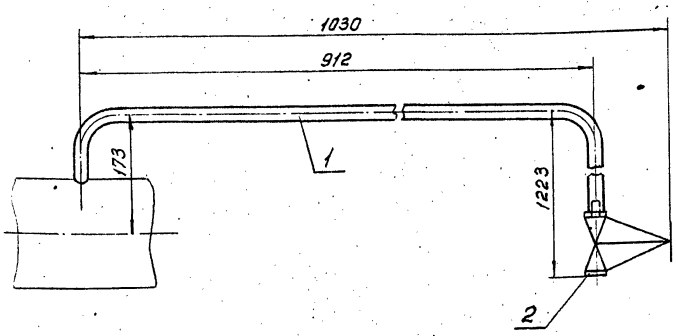

1. Неуказанные предельные отклонения размеров $\pm \frac{t_2}{2}$.
2. Размеры для справок.

				Т01Б.023229.000СБ			
Изм.	Лист	№ докум.	Подп.	Дата		Лит.	Масса	Масштаб
Разраб.		Агеева		9.12.87	Трубопровод Сборочный чертеж		3.0	1:5
Пров.		Цапкина				Лист	Листов 1
Т. контр.		Сидоров					
Н. контр.		Ястребов			Гипротехмонтаж Москва		
Утв.		Когерманянц					

Копировал Барулина Формат А3

Формат	Зона	Поз.	Обозначение	Наименование	Кол.	Примеч.
				Документация		
А4			Т01Б 023230.000СБ	Сборочный чертеж		
				Детали		
А4		1	Т01Б 023230 001	Патрубок	1	
				Стандартные изделия		
		2		Муфта 15 ГОСТ 8966-75	1	
		3		Контргайка 15 ГОСТ 8968-75	1	
		4		Сгон 15 ГОСТ 8969-75	1	
		5		Вентиль 15кч 18п Ду 15, Ру16 ГОСТ 5761-74	1	

				Т01Б.023230.000			
Изм.	Лист	№ докум.	Подп.	Дата		Лит.	Лист	Листов
Разраб.		Агеева		9.12.87	Трубопровод			1
Пров.		Цапкина				Гипротехмонтаж Москва		
Т. контр.		Сидоров						
Н. контр.		Ястребов						
Утв.		Когерманянц						

Копировал Барулина Формат А4

Формат	Зона	Поз.	Обозначение	Наименование	Кол.	Примеч.
				Документация		
А4			Т01Б.023231.000СБ	Сборочный чертеж		
				Детали		
А4		1	Т01Б 023231.001	Патрубок	1	
				Стандартные изделия		
		2		Муфта 15 ГОСТ 8966-75	1	
		3		Контргайка 15 ГОСТ 8968-75	1	
		4		Сгон 15 ГОСТ 8969-75	1	
		5		Вентиль 15кч 18п Ду 15, Ру16 ГОСТ 5761-74	1	

				Т01Б.023231.000			
Изм.	Лист	№ докум.	Подп.	Дата		Лит.	Лист	Листов
Разраб.		Агеева		9.12.87	Трубопровод			1
Пров.		Цапкина				Гипротехмонтаж Москва		
Т. контр.		Сидоров						
Н. контр.		Ястребов						
Утв.		Когерманянц						

Копировал Барулина Формат А4

Инв. № подл. | Подпись и дата | Взам. инв. № | Инв. № дубл. | Подпись и дата

Т01Б.023230.000СБ

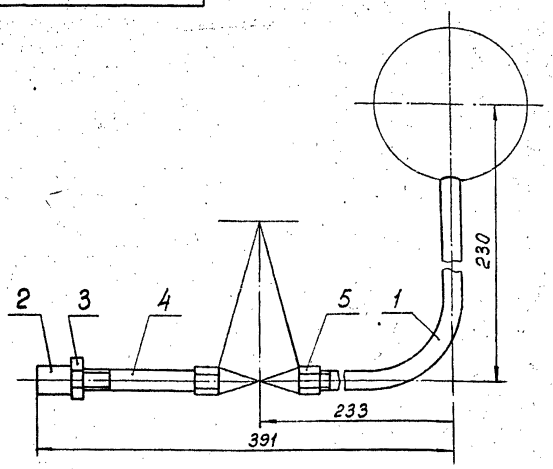

1. Неуказанные предельные отклонения размеров $\pm\frac{t_2}{2}$
2. Размеры для справок.

Изм.	Лист	№ докум.	Подп.	Дата	Т01Б.023230.000СБ	Лит.	Масса	Масштаб
Разраб.		Агеева	Агеев	9.12.87	Трубопровод Сборочный чертеж		1,4	1:2,5
Пров.		Цапкина	[illegible]	[illegible]		Лист	Листов 1	
Гл.констр.		Сидоров	[illegible]			Гипротехмонтаж Москва		
Н.контр.		Ястребов	[illegible]					
Утв.		Кагерманянц	[illegible]	[illegible]				

Копировал Барулина — Формат А4

Т01Б.023231.000СБ

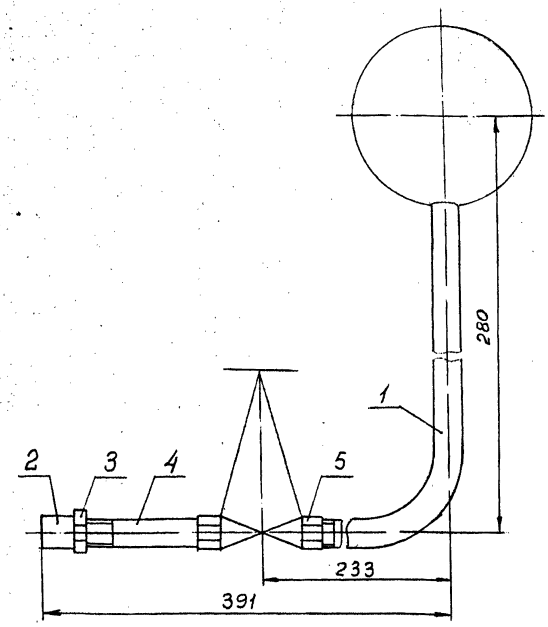

1. Неуказанные предельные отклонения размеров $\pm\frac{t_2}{2}$
2. Размеры для справок.

Изм.	Лист	№ докум.	Подп.	Дата	Т01Б.023231.000СБ	Лит.	Масса	Масштаб
Разраб.		Агеева	Агеев	9.12.87	Трубопровод. Сборочный чертеж		1,4	1:2,5
Пров.		Цапкина	[illegible]	[illegible]		Лист	Листов 1	
Гл.констр.		Сидоров	[illegible]			Гипротехмонтаж Москва		
Н.контр.		Ястребов	[illegible]					
Утв.		Кагерманянц	[illegible]	[illegible]				

Инв. № подл. | Подпись и дата | Взам. инв. № | Инв. № дубл. | Подпись и дата

Копировал Барулина — Формат А4

Т01Б.023221.001

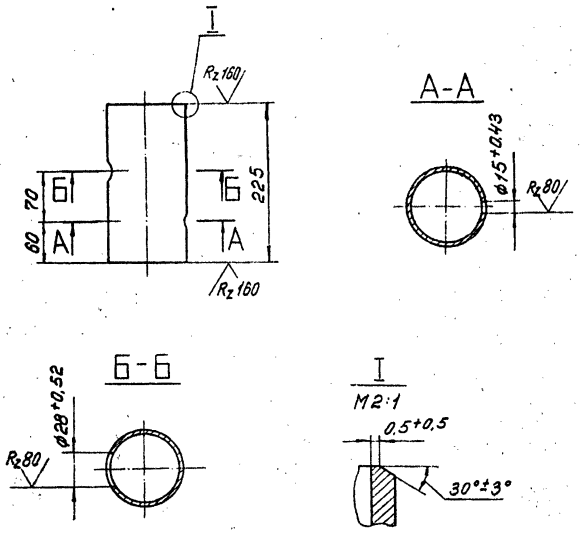

1. Неуказанные предельные отклонения размеров $\pm\frac{t_2}{2}$

Изм.	Лист	№ докум.	Подп.	Дата	Т01Б.023221.001	Лит.	Масса	Масштаб
Разраб.		Агеева	Агеев	9.12.87	Патрубок		2,5	1:5
Пров.		Цапкина	[illegible]	[illegible]		Лист	Листов 1	
Гл.констр.		Сидоров	[illegible]					
Н.контр.		Ястребов	[illegible]		Труба 133×3,5 ГОСТ10704-76 / В-ВСт3сп ГОСТ10705-80	Гипротехмонтаж Москва		
Утв.		Кагерманянц	[illegible]	[illegible]				

Инв. № подл. | Подпись и дата | Взам. инв. № | Инв. № дубл. | Подпись и дата

Копировал Барулина — Формат А4

Т01Б.023224.001

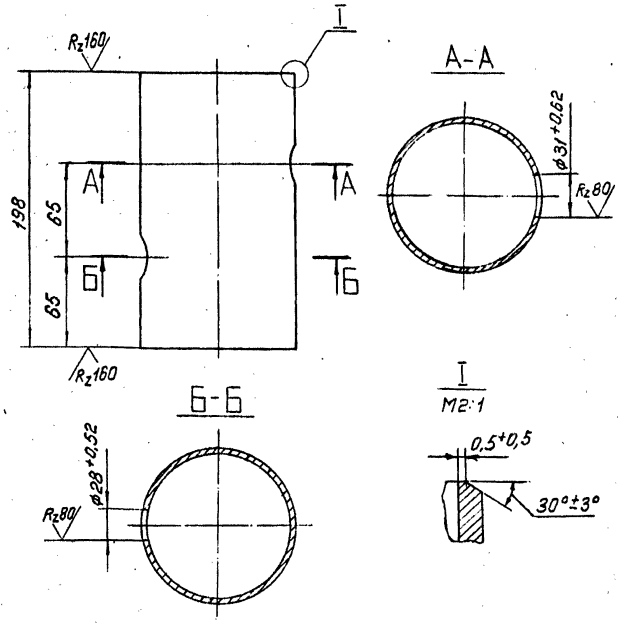

Неуказанные предельные отклонения размеров $\pm\frac{t_2}{2}$

Изм.	Лист	№ докум.	Подп.	Дата	Т01Б.023224.001	Лит.	Масса	Масштаб
Разраб.		Агеева	Агеев	9.12.87	Патрубок		2,2	1:2,5
Пров.		Цапкина	[illegible]	[illegible]		Лист	Листов 1	
Гл.констр.		Сидоров	[illegible]					
Н.контр.		Ястребов	[illegible]		Труба 108×3,5 ГОСТ10704-76 / В-ВСт3сп ГОСТ10705-80	Гипротехмонтаж Москва		
Утв.		Кагерманянц	[illegible]	[illegible]				

Инв. № подл. | Подпись и дата | Взам. инв. № | Инв. № дубл. | Подпись и дата

Копировал Барулина — 23104-08 33 — Формат А4

Т015.023226.001

√(√)

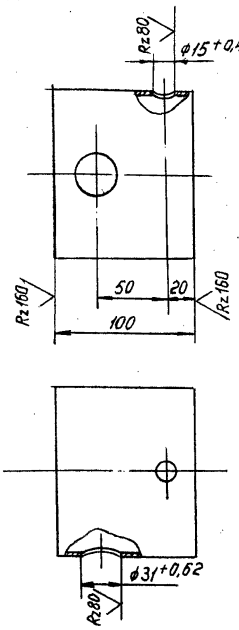

Неуказанные предельные отклонения размеров $\pm \frac{t_2}{2}$

				Т01Б.023226.001	
Изм.	Лист	№ докум.	Подп.	Дата	
Разраб.		Агеева		9.12.87	Патрубок
Пров.		Цапкина			Лит. / Масса 0,9 / Масштаб 1:2,5
Гл.констр.		Сидоров			Лист / Листов 1
Т.контр.		Астреев			Труба 108×3,5 ГОСТ 10704-76 / В-ВСт3сп ГОСТ 10705-80
Утв.		Кагерманян			Гипротехмонтаж Москва

Копировал Барулина Формат А4

Инв.№подл. | Подпись и дата | Взам.инв.№ | Инв.№дубл. | Подпись и дата

Т015.023229.001

√(√)

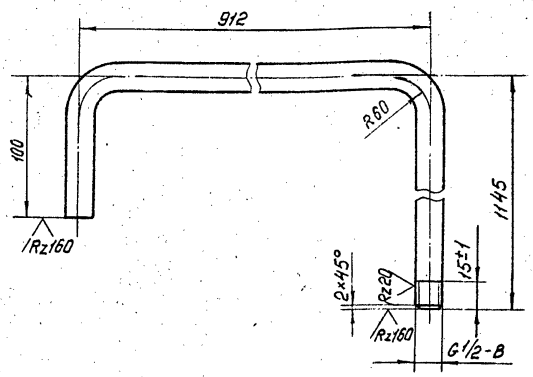

1. Неуказанные предельные отклонения размеров $\pm \frac{t_2}{2}$.
2. Длина трубной заготовки 2105 мм.

				Т01Б.023229.001	
Изм.	Лист	№ докум.	Подп.	Дата	
Разраб.		Агеева		9.12.87	Патрубок
Пров.		Цапкина			Лит. / Масса 2,5 / Масштаб 1:2,5
Гл.констр.		Сидоров			Лист / Листов 1
Н.контр.		Астреев			Труба 15×2,5 ГОСТ 3262-75
Утв.		Кагерманян			Гипротехмонтаж Москва

Копировал Барулина Формат А4

Инв.№подл. | Подпись и дата | Взам.инв.№ | Инв.№дубл. | Подпись и дата

Т015.023230.001

√(√)

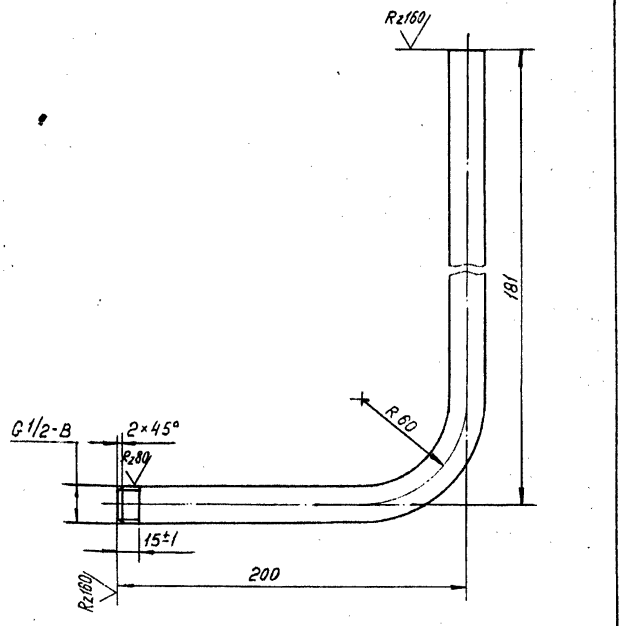

1. Неуказанные предельные отклонения размеров $\pm \frac{t_2}{2}$
2. Длина трубной заготовки 355 мм.

				Т01Б.023230.001	
Изм.	Лист	№ докум.	Подп.	Дата	
Разраб.		Агеева		9.12.87	Патрубок
Пров.		Цапкина			Лит. / Масса 0,5 / Масштаб 1:2
Гл.констр.		Сидоров			Лист / Листов 1
Н.контр.		Астреев			Труба 15×2,5 ГОСТ 3262-75
Утв.		Кагерманян			Гипротехмонтаж Москва

Копировал Барулина Формат А4

Инв.№подл. | Подпись и дата | Взам.инв.№ | Инв.№дубл. | Подпись и дата

Т015.023231.001

√(√)

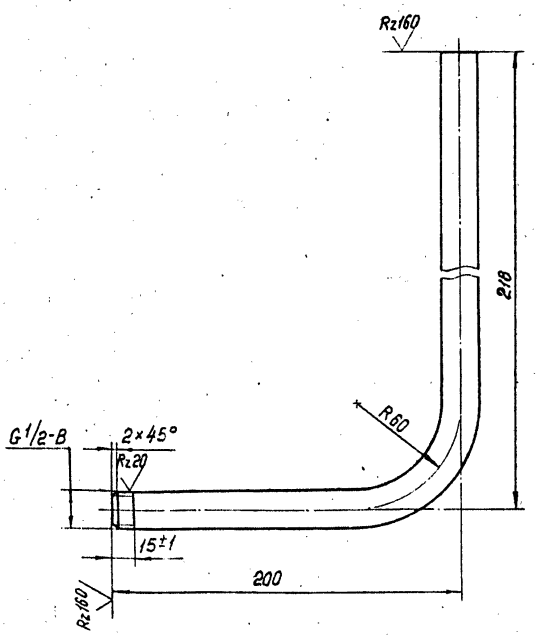

1. Неуказанные предельные отклонения размеров $\pm \frac{t_2}{2}$.
2. Длина трубной заготовки 392 мм.

				Т01Б.023231.001	
Изм.	Лист	№ докум.	Подп.	Дата	
Разраб.		Агеева		9.12.87	Патрубок
Пров.		Цапкина			Лит. / Масса 0,5 / Масштаб 1:2
Гл.констр.		Сидоров			Лист / Листов 1
Н.контр.		Астреев			Труба 15×2,5 ГОСТ 3262-75
Утв.		Кагерманян			Гипротехмонтаж Москва

Копировал Барулина 23104-08 34 Формат А4

Инв.№подл. | Подпись и дата | Взам.инв.№ | Инв.№дубл. | Подпись и дата

Формат	Зона	Поз.	Обозначение	Наименование	Кол.	Примеч.
				Документация		
А2			Т01Б.023232.000СБ	Сборочный чертеж		
				Детали		
Б.Ч		1	Т01Б.023232.001	Балка		
				Швеллер 16 ГОСТ 8240-72 / ВСт3пс6-1ТУ14-1-3023-80		
				L = 6630±5,0мм	4	94,2кг
АЧ		2	Т01Б.023232.002	Балка	4	
		3	-01	Балка	2	
		4	-02	Балка	1	
АЧ		5	Т01Б.023232.003	Балка	1	
АЧ		6	Т01Б.023232.004	Балка	1	
Б.Ч		7	Т01Б.023232.005	Стойка		
				Уголок 100×100×7-ВГОСТ8509-86 / ВСт3пс6-1ТУ14-1-3023-80		
				L = 1955±1,2мм	22	21,1кг
Б.Ч		8	Т01Б.023232.006	Связь		
				Уголок 75×75×6-ВГОСТ8509-86 / ВСт3пс6-1ТУ14-1-3023-80		
Б.Ч		11	Т01Б.023232.008	L = 2700±2,0мм	2	18,6кг
				Уголок 75×75×6-ВГОСТ8509-86 / ВСт3пс6-1ТУ14-1-3023-80		
				L = 2245±2,0мм	2	15,5кг

Изм	Лист	№докум	Подп.	Дата	Т01Б.023232.000			
Разраб.		Постовалов		9.12.87	Металлоконструкция	Лит.	Лист 1	Листов 6
Пров.		Сидоров				ГИПРОТЕХМОНТАЖ Москва		
Гл.констр.		Сидоров						
Н.контр.		Ястребов						
Утв.		Кагерманян						

Копировал Сиротина Формат А4

Формат	Зона	Поз.	Обозначение	Наименование	Кол.	Примеч.
Б.Ч		15	Т01Б.023232.012	Связь		
				Уголок 75×75×6-ВГОСТ8509-86 / ВСт3пс6-1ТУ14-1-3023-80		
				L = 3316±3,0мм	1	22,6кг
Б.Ч		16	Т01Б.023232.013	Связь		
				Уголок 75×75×6-ВГОСТ8509-86 / ВСт3пс6-1ТУ14-1-3023-80		
				L = 1558±1,2мм	2	10,8кг
АЧ		17	Т01Б.023232.014	Балка	1	
					1	
		18	-01	Балка	1	
АЧ		19	Т01Б.023232.015	Балка	2	
АЧ		20	Т01Б.023232.016	Балка	4	
АЧ		21	Т01Б.023232.017	Кронштейн	1	
		22	-01	Кронштейн	1	
		23	-02	Кронштейн	1	
АЧ		24	Т01Б.023232.019	Кронштейн	1	
		25	-01	Кронштейн	1	
АЧ		26	Т01Б.023232.019	Кронштейн	1	
		27	-01	Кронштейн	1	

Инв.№подл. | Подп.и дата | Взам.инв.№ | Инв.№дубл. | Подп.и дата

Изм	Лист	№докум	Подп.	Дата	Т01Б.023232.000	Лист 2

Копировал Сиротина Формат А4

Формат	Зона	Поз.	Обозначение	Наименование	Кол.	Примеч.
Б.Ч		28	Т01Б.023232.020	Стойка		
				Уголок 75×75×6-ВГОСТ8509-86 / ВСт3пс6-1ТУ14-1-3023-80		
				L = 1310±1,2мм	1	9,0кг
Б.Ч		29	Т01Б.023232.021	Стойка		
				Уголок 100×100×7-ВГОСТ8509-86 / ВСт3пс6-1ТУ14-1-3023-80		
				L = 1030±1,2мм	1	11,1кг
Б.Ч		30	Т01Б.023232.027	Стойка		
				Уголок 75×75×6-ВГОСТ8509-86 / ВСт3пс6-1ТУ14-1-3023-80		
				L = 650±0,8мм	1	4,5кг
АЧ		31	Т01Б.023232.023	Подкос	2	
АЧ		32	Т01Б.023232.024	Кронштейн	2	
		33	-01	Кронштейн	1	
Б.Ч		34	Т01Б.023232.025	Стойка	1	
				Уголок 75×75×6-ВГОСТ8509-86 / ВСт3пс6-1ТУ14-1-3023-80		
				L = 1051±1,2мм	1	7,2кг
АЧ		35	Т01Б.023232.026	Кронштейн	1	
			-01	Кронштейн	2	5,3кг
Б.Ч		36	Т01Б.023232.027	Ребро жесткости		
				Уголок 50×50×5-ВГОСТ8509-86 / ВСт3кп2 ГОСТ 535-79		
				L = 2020±2,0мм	1	7,6кг
Б.Ч		37	Т01Б.023232.028	Ребро жесткости		
				Уголок 50×50×5-ВГОСТ8509-86 / ВСт3кп2 ГОСТ535-79		
				L = 790±0,8мм	2	3,0кг
Б.Ч		38	Т01Б.023232.029	Ребро жесткости		
				Уголок 50×50×3-ВГОСТ8509-86 / ВСт3кп2 ГОСТ 535-79		
				L = 1080±1,2мм	3	4,1кг
Б.Ч		39	Т01Б.023232.030	Ребро жесткости		
				Уголок 50×50×5-ВГОСТ8509-86 / ВСт3кп2 ГОСТ 535-79		
				L = 1630±1,2мм	1	6,1кг

Изм	Лист	№докум	Подп.	Дата	Т01Б.023232.000	Лист 3

Копировал Сиротина Формат А4

Формат	Зона	Поз.	Обозначение	Наименование	Кол.	Примеч.
Б.Ч		40	Т01Б.023232.031	Ребро жесткости		
				Уголок 50×50×5-ВГОСТ8509-86 / ВСт3кп2 ГОСТ535-79		
				L = 1360±1,2мм	1	5,1кг
Б.Ч		41	Т01Б.023232.032	Ребро жесткости		
				Уголок 50×50×6-ВГОСТ8509-86 / ВСт3кп2 ГОСТ 535-79		
				L = 1100±1,2мм	1	4,1кг
Б.Ч		42	Т01Б.023232.033	Ребро жесткости		
				Уголок 50×50×5-ВГОСТ8509-86 / ВСт3кп2 ГОСТ 535-79		
				L = 860±0,8мм	1	3,2кг
АЧ		43	Т01Б.023232.034	Планка	16	
АЧ		44	Т01Б.023232.035	Планка	10	
БЧ		45	Т01Б.023232.036	Косынка		
				Лист Б-ПН-8,0 ГОСТ 19903-74 / ВСт3пс6-1ТУ14-1-3023-80		
				120×360	1	2,7кг
Б.Ч		46	Т01Б.023232.037	Планка		
				Лист Б-ПН-8,0 ГОСТ 19903-74 / ВСт3пс6-1ТУ14-1-3023-80		
				140×140	10	1,2кг
Б.Ч		47	Т01Б.023232.038	Опора		
				Труба 108×5 ГОСТ 10704-76 / В-ВСт3сп ГОСТ 10705-80		
				L = 242±0,5	1	3,1кг
АЧ		48	Т01Б.023232.039	Ребро	5	
АЧ		49	Т01Б.023232.040	Ребро	8	
Б.Ч		50	Т01Б.023232.041	Опора		
				Труба 108×5 ГОСТ 10704-76 / В-ВСт3сп ГОСТ 10705-80		
				L = 387±0,8мм	4	4,9кг
Б.Ч		51	Т01Б.023232.042	Планка		
				Лист Б-ПН-8,0 ГОСТ 19903-74 / ВСт3пс6-1ТУ14-1-3023-80		
				140×150	8	1,3кг

Инв.№подл. | Подп.и дата | Взам.инв.№ | Инв.№дубл. | Подп.и дата

Изм	Лист	№докум	Подп.	Дата	Т01Б.023232.000	Лист 4

Копировал Сиротина 23104-08 35 Формат А4

Формат	Зона	Поз.	Обозначение	Наименование	Кол.	Примеч.
Б4		52	Т01Б.023232.043	Планка		
				Лист Б-ПН-8,0 ГОСТ 19903-74 / ВСт3пс6-1 ТУ 14-1-3023-80		
				140 × 120	12	1,1 кг
Б4		53	Т01Б.023232.044	Планка		
				Лист Б-ПН-8,0 ГОСТ 19903-74 / ВСт3пс6-1 ТУ 14-1-3023-80		
				115 × 115	1	0,6 кг
Б4		54	Т01Б.023232.045	Планка		
				Лист Б-ПН-8,0 ГОСТ 19903-74 / ВСт3пс6-1 ТУ 14-1-3023-80		
				120 × 120	8	0,9 кг
А4		55	Т01Б.023232.046	Петля	4	
А4		56	Т01Б.023232.047	Ребро	10	
А4		57	Т01Б.023232.048	Подвеска	1	
		58	-01	Подвеска	2	
Б4		59	Т01Б.023232.049	Подкладка		
				Швеллер 10 - ГОСТ 8240-72 / ВСт3пс6-1 ТУ 14-1-3023-80		
				L = 140 ± 0,5 мм	3	1,2 кг
Б4		60	Т01Б.023232.050	Планка		
				Лист Б-ПН-10,0 ГОСТ 19903-74 / ВСт3пс6-1 ТУ 14-1-3023-80		
				180 × 180	3	2,5 кг
Б4		61	Т01Б.023232.051	Столик		
				Швеллер 10 - ГОСТ 8240-72 / ВСт3пс6-1 ТУ 14-1-3023-80		
				L = 140 ± 0,5 мм	3	1,2 кг
Б4		62	Т01Б.023232.052	Настил		
				Лист ромб. К-ПУ-6,0х		
				6590 × 2875 Б Ст3сп		
				ГОСТ 8568-77	1	952,0 кг

Инв. № подл. | Подп. и дата | Взам. инв. № | Инв. № дубл. | Подп. и дата

Изм. Лист № докум. Подп. Дата

Т01Б.023232.000

Лист 5

Копировал Барулина Формат А4

Формат	Зона	Поз.	Обозначение	Наименование	Кол.	Примеч.
				Стандартные изделия		
				Опора 159У07		
				ОСТ 34-42-615-84	4	
				Опора 133У05		
				ОСТ 34-42-615-84	7	
				Опора 108У03		
				ОСТ 34-42-615-84	1	
				Опора 89У01		
				ОСТ 34-42-615-84	3	
				Опора ОПБ2-219		
				ГОСТ 14911-82	12	
				Опора ОПБ2-159		
				ГОСТ 14911-82	5	
				Опора ОПБ2-108		
				ГОСТ 14911-82	2	
				Опора ОПБ2-89		
				ГОСТ 14911-82	3	
				Опора 108-04		
				ОСТ 34-42-622-84	2	
				Гайки ГОСТ 5915-70		
				М12-6Н,5	12	

Инв. № подл. | Подп. и дата | Взам. инв. № | Инв. № дубл. | Подп. и дата

Изм. Лист № докум. Подп. Дата

Т01Б.023232.000

Лист 6

Копировал Барулина Формат А4

Т01Б.023232.046

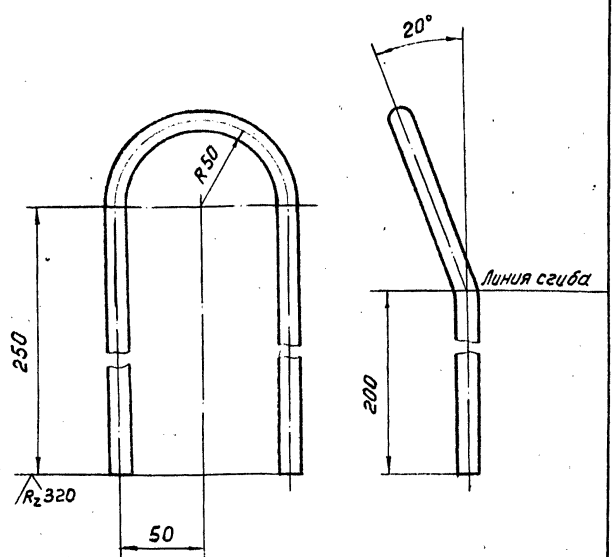

1. Предельные отклонения размеров $\pm \frac{t_2}{2}$.
2. L развертки 657 мм.

Изм.	Лист	№ докум.	Подп.	Дата	Т01Б.023232.046			
Разраб.		Постовалова			Петля	Лит.	Масса	Масшт.
Пров.		Сидоров					2,3	1:2
Гл.констр.		Сидоров				Лист	Листов 1	
Н.контр.		Ястребов			Круг 24 В ГОСТ 2590-71 / ВСт3кп2-1 ГОСТ 535-79	Гипротехмонтаж Москва		
Утв.		Когерманянц						

Копировал Барулина Формат А4

Т01Б.023232.047

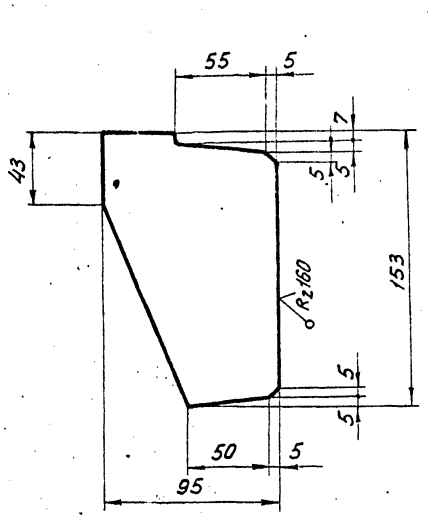

Предельные отклонения размеров $\pm \frac{t_2}{2}$

Изм.	Лист	№ докум.	Подп.	Дата	Т01Б.023232.047			
Разраб.		Постовалова			Ребро	Лит.	Масса	Масшт.
Пров.		Сидоров					0,7	1:2
Гл.констр.		Сидоров				Лист	Листов 1	
Н.контр.		Ястребов			Лист Б-ПН-6,0 ГОСТ 19903-74 / ВСт3пс6-1 ТУ 14-1-3023-80	Гипротехмонтаж Москва		
Утв.		Когерманянц						

 Копировал Барулина Формат А4

Т01Б.023232.000СБ

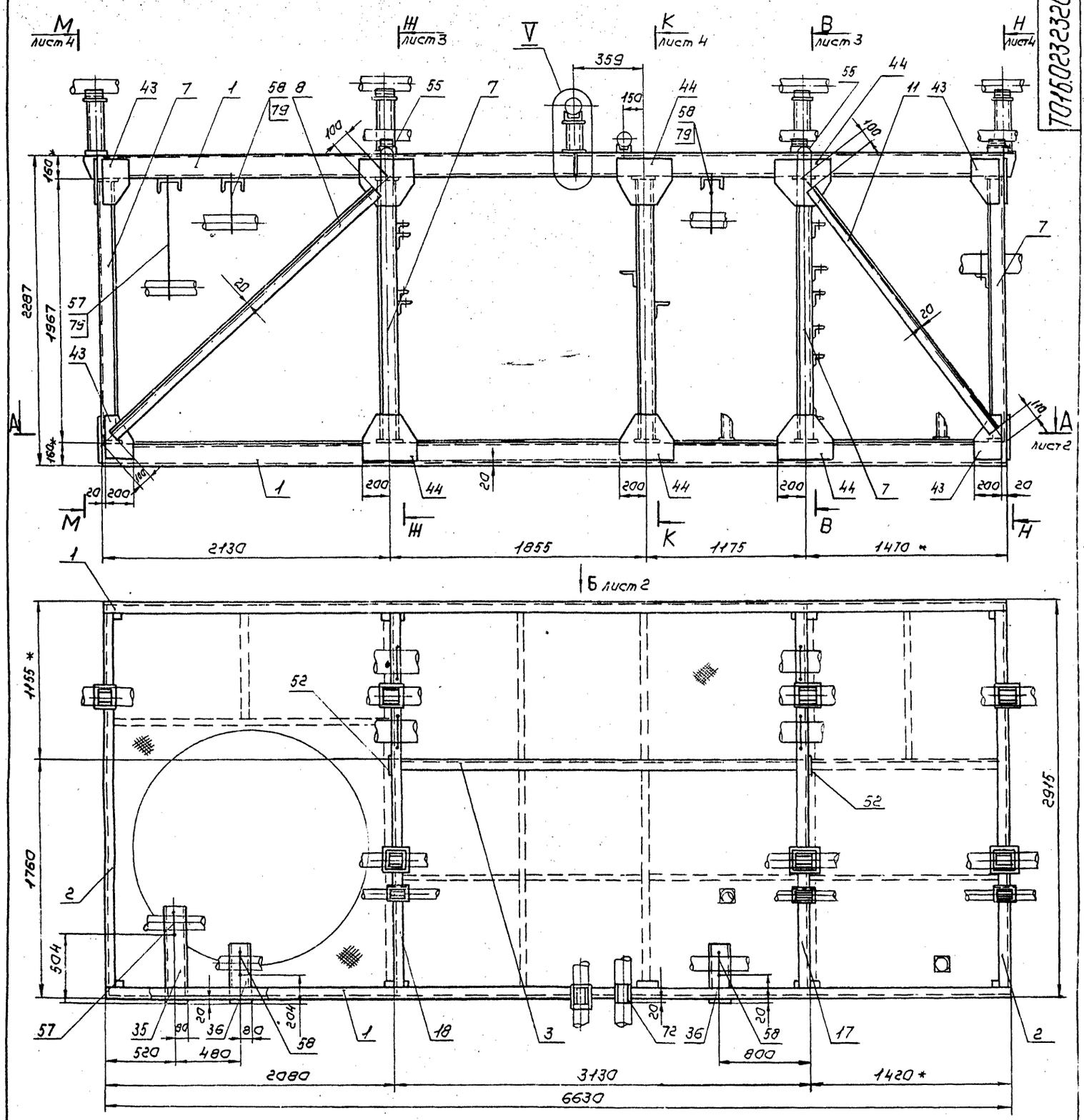

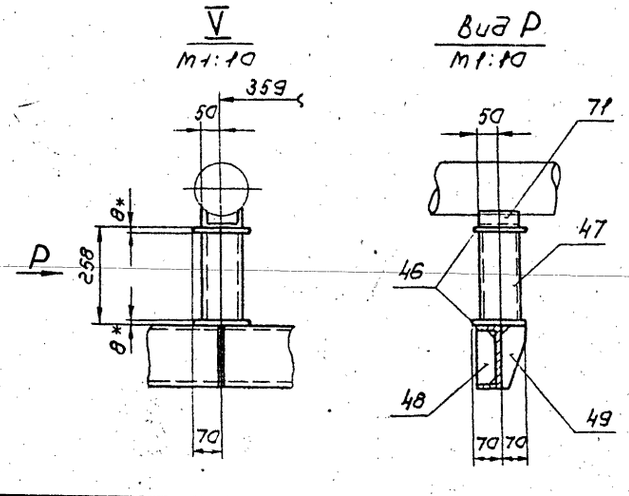

1. Сварные швы по ГОСТ 5264-80.
2. Электроды типа Э-46, Э-50 ГОСТ 9467-75.
3. Сварные швы сплошные по контуру прилегания деталей. Катет сварных швов по наименьшей толщине свариваемых деталей.
4. Сварные швы очистить от шлака и окалины. Шероховатость сварных швов $R_z 160$.
5. Неуказанные предельные отклонения размеров $\pm \frac{t_2}{2}$
6. Шероховатость поверхности реза деталей Б.Ч. $R_z 160$.
7. * Размер для справок.

					Т01Б.023232.000СБ			
Изм.	Лист	№ докум.	Подп.	Дата		Лит.	Масса	Масштаб
Разраб.		Поставнюк			Металлоконструкция Сборочный чертеж		2959,0	1:20
Пров.		Сидоров				Лист 1	Листов 4	
Гл.констр.		Сидоров				ГИПРОТЕХМОНТАЖ МОСКВА		
Н.контр.		Ястребов						
Утв.		Кагерманян						

Инв.№ подл. | Подп.и дата | Взам.инв.№ | Инв.№ дубл. | Подп.и дата

Вид Б лист1

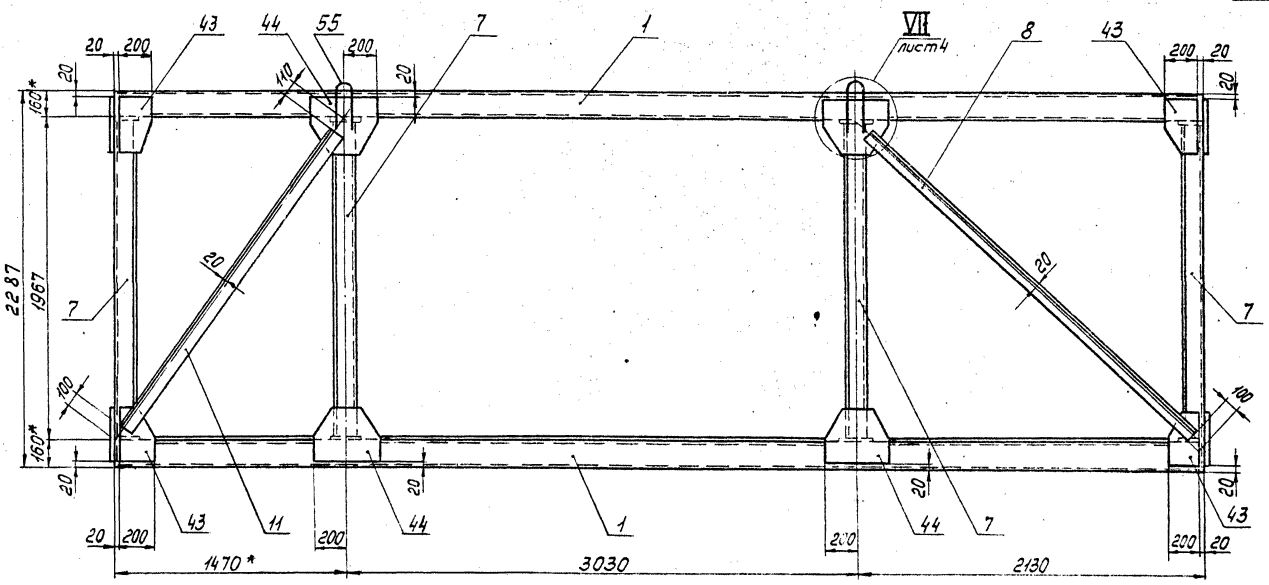

А-А лист1

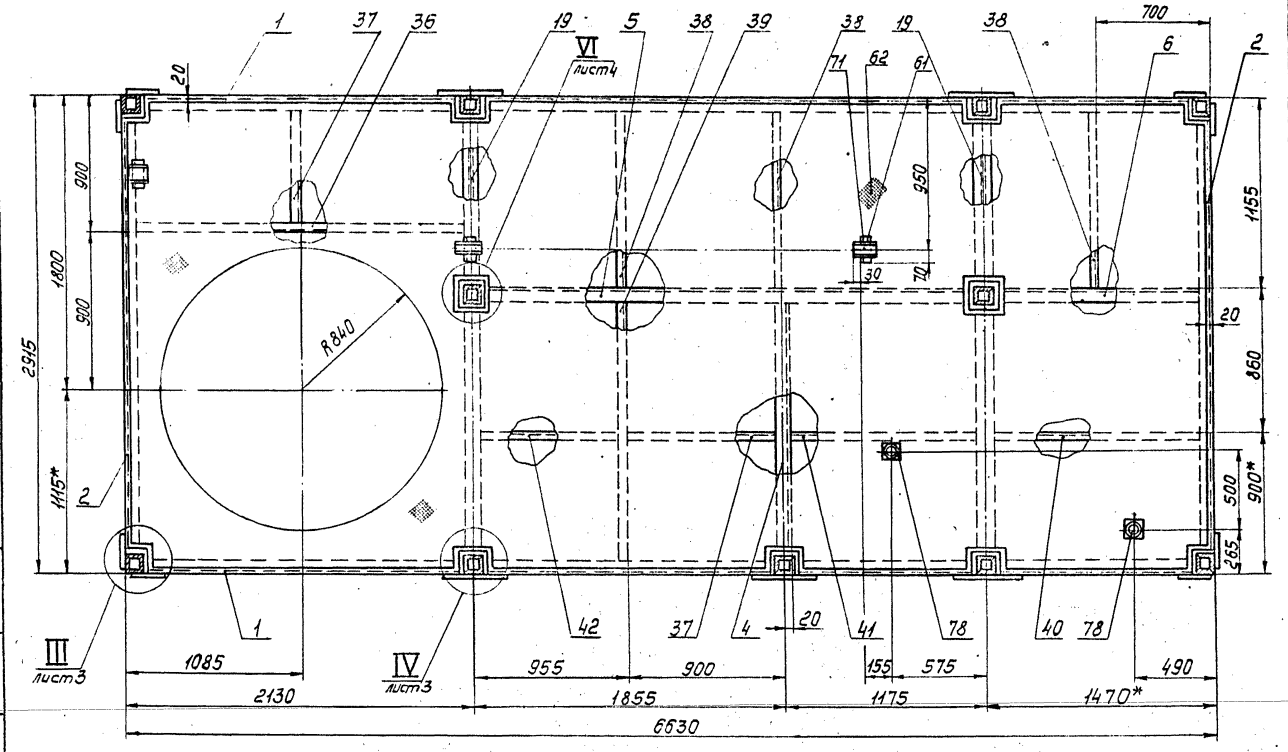

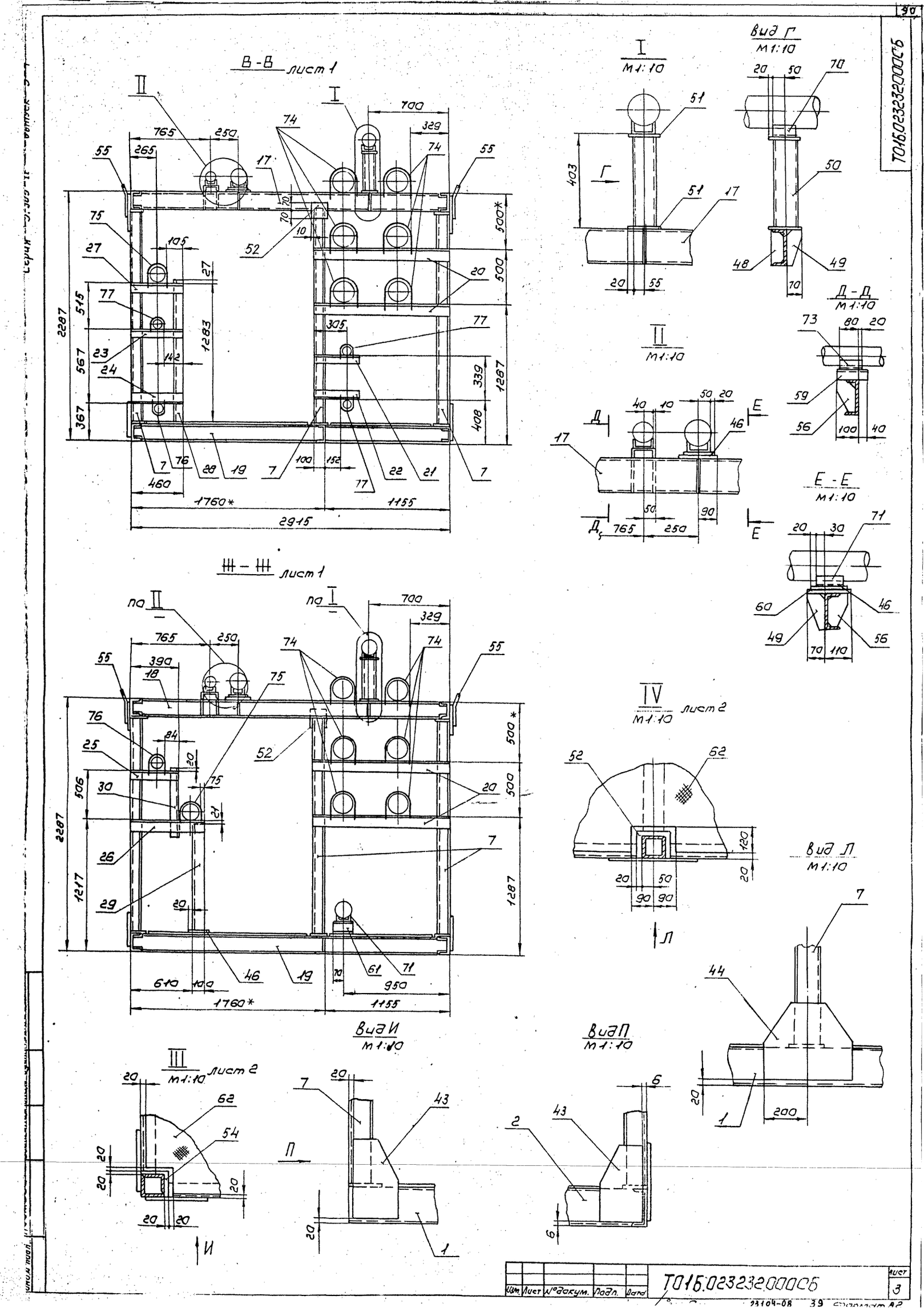

В-В лист 1
Ш-Ш лист 1
I М1:10
II М1:10
Вид Г М1:10
Д-Д М1:10
Е-Е М1:10
IV М1:10 лист 2
Вид Л М1:10
Вид И М1:10
Вид П М1:10
III М1:10 лист 2
Т016.023232000СБ
Изм. Лист №докум. Подп. Дата
Т016.023232000СБ
Лист 3
23104-08 39 Формат А2

М–М лист1

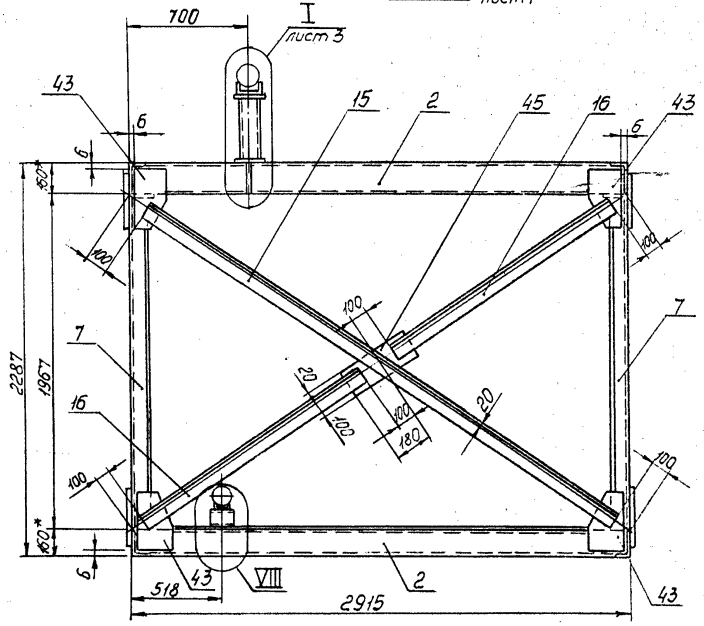

К–К лист1

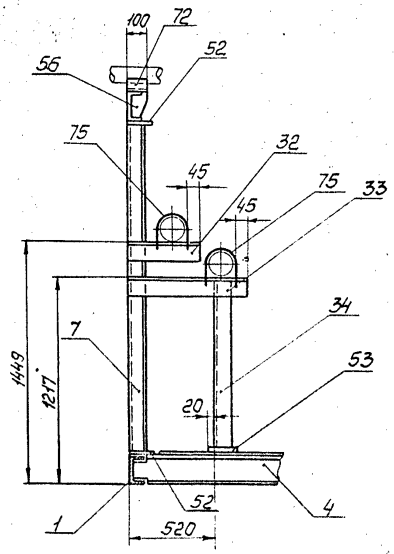

Н–Н лист1

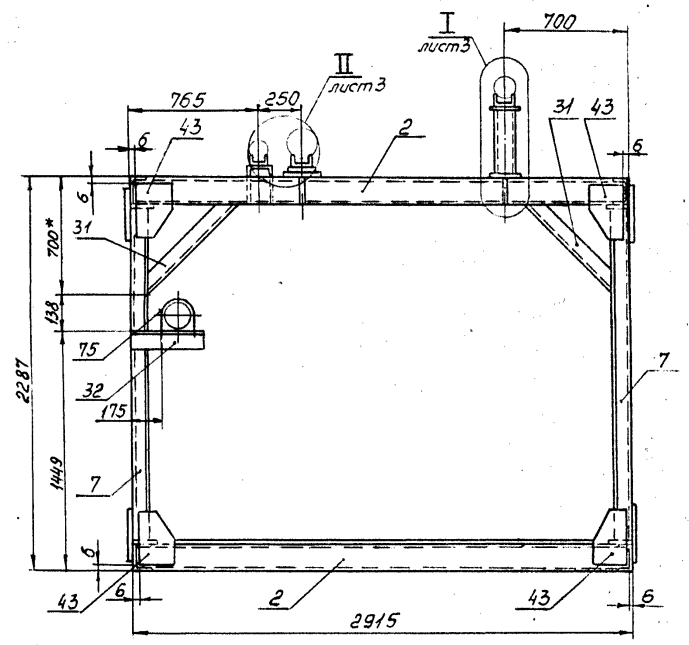

VII
м1:10
лист 2

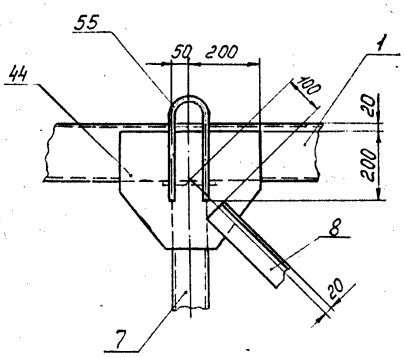

VI
м1:10
лист2

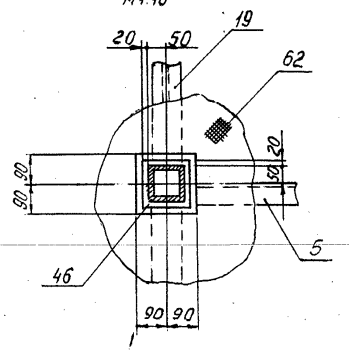

VIII
м1:10

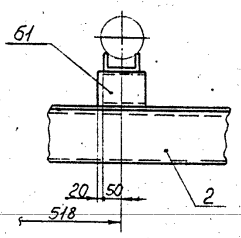

Вид С
м1:10

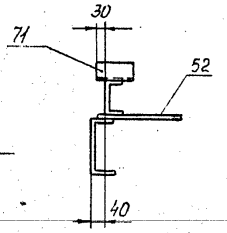

С

Изм	Лист	№ докум.	Подп.	Дата	Т015.023232.000СБ	Лист 4

Инв. № подл. | Подп. и дата | Взам. инв. № | Инв. № дубл. | Подп. и дата

ТО1Б.023232.002

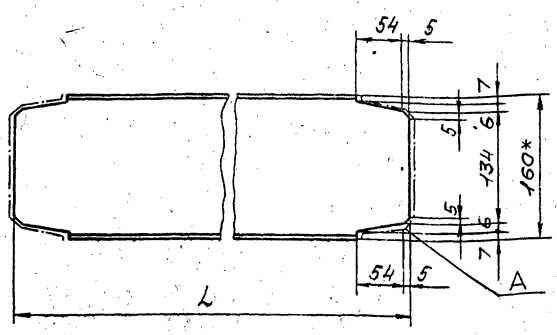

Обозначение	L, мм	Масса, кг
ТО1Б.023232.002	2901	41,2
-01	3016	42,8
-02	1746	24,8

1. Предельные отклонения размеров $\pm \frac{t_2}{2}$.
2. *Размер для справок.
3. Шероховатость поверхностей А – Rz160

Изм.	Лист	№ докум.	Подп.	Дата
Разраб.		Постовалова		9.12.87
Пров.		Сидоров		
Гл. констр.		Сидоров		
Н. контр.		Молоткова		
Утв.		Кагерманяну		

ТО1Б.023232.002

Балка

Лит. | Масса: см. табл. | Масштаб: 1:4

Лист | Листов 1

Швеллер 16 ГОСТ 8240-72 / Вст3пс6-1ТУ14-1-3023-80

ГИПРОТЕХМОНТАЖ Москва

Копировал Сиротина — Формат А4

ТО1Б.023232.003

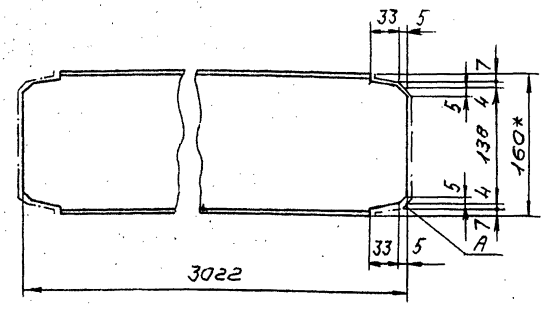

1. Предельньные отклонения размеров $\pm \frac{t_2}{2}$
2. *Размер для справок
3. Шероховатость поверхностей А – Rz160

Изм.	Лист	№ докум.	Подп.	Дата
Разраб.		Постовалова		9.12.87
Пров.		Сидоров		
Гл. констр.		Сидоров		
Н. контр.		Ястребов		
Утв.		Кагерманяну		

ТО1Б.023232.003

Балка

Лит. | Масса: 42,9 | Масштаб: 1:4

Лист | Листов 1

Швеллер 16 ГОСТ 8240-72 / Вст3пс6-1ТУ14-1-3023-80

ГИПРОТЕХМОНТАЖ Москва

Копировал Сиротина — Формат А4

ТО1Б.023232.004

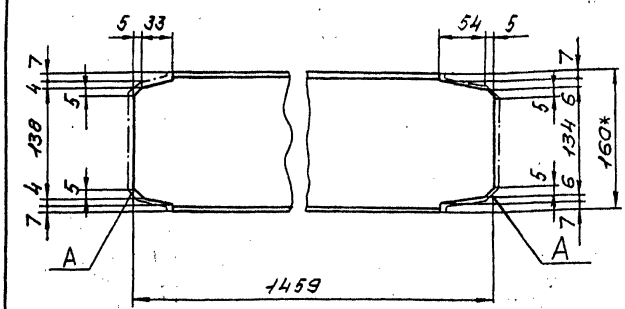

1. Предельные отклонения размеров $\pm \frac{t_2}{2}$
2. *Размер для справок
3. Шероховатость поверхностей А – Rz160

Изм.	Лист	№ докум.	Подп.	Дата
Разраб.		Постовалова		9.12.87
Пров.		Сидоров		
Гл. констр.		Сидоров		
Н. контр.		Молоткова		
Утв.		Кагерманяну		

ТО1Б.023232.004

Балка

Лит. | Масса: 20,7 | Масштаб: 1:4

Лист | Листов 1

Швеллер 16 ГОСТ 8240-72 / Вст3пс6-1ТУ14-1-3023-80

ГИПРОТЕХМОНТАЖ Москва

Копировал Сиротина — Формат А4

ТО1Б.023232.014

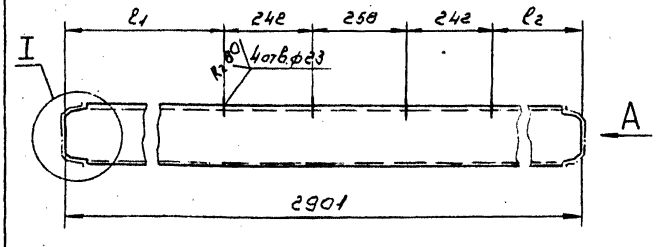

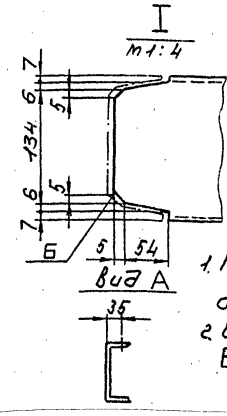

Обозначение	l_1, мм	l_2, мм	Масса, кг
ТО1Б.023232.005	1837	322	41,2
-01	322	1837	41,2

1. Предельные отклонения размеров: отверстий Н14, остальные $\pm \frac{t_2}{2}$.
2. Шероховатость поверхностей. Б – Rz160

Изм.	Лист	№ докум.	Подп.	Дата
Разраб.		Постовалова		9.12.87
Пров.		Сидоров		
Гл. констр.		Сидоров		
Н. контр.		Молоткова		
Утв.		Кагерманяну		

ТО1Б.023232.014

Балка

Лит. | Масса: см. табл. | Масштаб: 1:10

Лист | Листов 1

Швеллер 16 ГОСТ 8240-72 / Вст3пс6-1ТУ14-1-3023-80

ГИПРОТЕХМОНТАЖ Москва

Копировал Сиротина — Формат А4

Серия 5.903-11 выпуск 3-4

Т01Б.023232.015

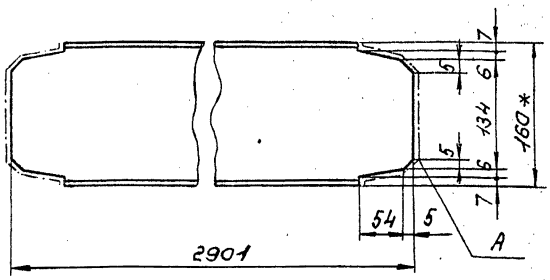

1. Предельные отклонения размеров $\pm \frac{t_2}{2}$
2. *Размер для справок.
3. Шероховатость поверхности А - R_z160

Изм.	Лист	№ докум.	Подп.	Дата
Разраб.		Постовалов		9.12.87
Пров.		Свириденко		
Гл. констр.		Сидоров		
Н. контр.		Ястребов		
Утв.		Кагерманянц		

Т01Б.023232.015

Балка

Лит. | Масса 46,1 | Масштаб 1:4

Лист | Листов 1

Двутавр 16-ГОСТ 8239-72 / Вст3пс6-1ТУ14-1-3023-80

ГИПРОТЕХМОНТАЖ Москва

Копировал Сиротина — Формат А4

Т01Б.023232.016

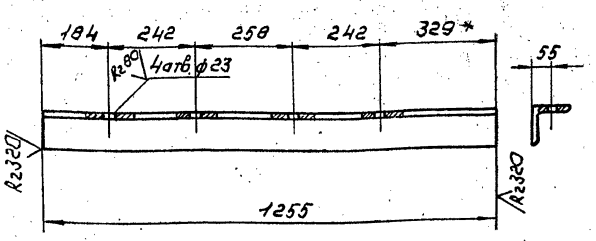

1. Предельные отклонения размеров: отверстий Н14, остальные $\pm \frac{t_2}{2}$
2. *Размер для справок.

Изм.	Лист	№ докум.	Подп.	Дата
Разраб.		Постовалов		9.12.87
Пров.		Свириденко		
Гл. констр.		Сидоров		
Н. контр.		Ястребов		
Утв.		Кагерманянц		

Т01Б.023232.016

Балка

Лит. | Масса 13,6 | Масштаб 1:10

Лист | Листов 1

Уголок 100×100×7-В ГОСТ 8509-86 / Вст3пс6-1ТУ14-1-3023-80

ГИПРОТЕХМОНТАЖ Москва

Копировал Сиротина — Формат А4

Т01Б.023232.017

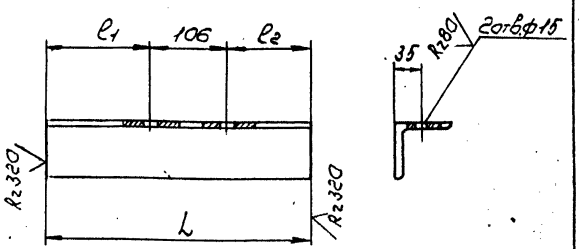

Обозначение	l_1, мм	l_2, мм	L_1 мм	Масса, кг
Т01Б.023232.017	252	42	400	2,8
-01	42	252	400	2,8
-02	212	142	460	3,2

Предельные отклонения размеров: отверстий Н14, остальные $\pm \frac{t_2}{2}$.

Изм.	Лист	№ докум.	Подп.	Дата
Разраб.		Постовалов		9.12.87
Пров.		Сидоров		
Гл. констр.		Сидоров		
Н. контр.		Ястребов		
Утв.		Кагерманянц		

Т01Б.023232.017

Кронштейн

Лит. | Масса см. табл. | Масштаб 1:5

Лист | Листов 1

Уголок 75×75×6-В ГОСТ 8509-86 / ВСт3пс6-1ТУ14-1-3023-80

ГИПРОТЕХМОНТАЖ Москва

Копировал Сиротина — Формат А4

Т01Б.023232.018

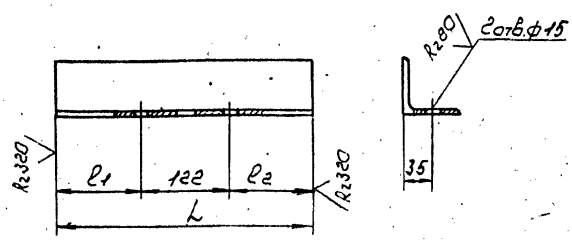

Обозначение	l_1, мм	l_2, мм	L, мм	Масса, кг
Т01Б.023232.018	204	134	460	6,4
-01	84	184	390	2,7

Предельные отклонения размеров: отверстий Н14, остальные $\pm \frac{t_2}{2}$.

Изм.	Лист	№ докум.	Подп.	Дата
Разраб.		Постовалов		9.12.87
Гл. констр.		Сидоров		
Н. контр.		Ястребов		
Утв.		Кагерманянц		

Т01Б.023232.018

Кронштейн

Лит. | Масса см. табл. | Масштаб 1:5

Лист | Листов 1

Уголок 75×75×6-В ГОСТ 8509-86 / ВСт3пс6-1ТУ14-1-3023-80

ГИПРОТЕХМОНТАЖ Москва

Копировал Сиротина 23104-08 42 — Формат А4

Т01Б.023232.019

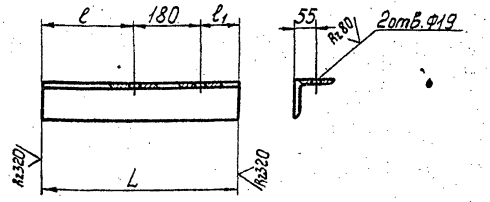

Обозначение	ℓ, мм	ℓ1, мм	L, мм	Масса, кг
Т01Б.023232.019	455	75	710	7,7
-01	175	105	460	5,0

Предельные отклонения размеров: отверстий H14, остальные $\pm\frac{t_2}{2}$.

Т01Б. 023232. 019

Изм.	Лист	№ докум.	Подп.	Дата
Разраб.		Постовалова		9.12.87
Пров.		Свириденко		
Гл.констр.		Сидоров		
Н.контр.		Ястребов		
Утв.		Кагерманянц		

Кронштейн

Лит.	Масса	Масштаб
	см. табл.	1:10
Лист	Листов 1	

Уголок 100×100×7-В ГОСТ 8509-86 / Вст3пс6-1 ТУ14-1-3023-80

ГИПРОТЕХМОНТАЖ Москва

Копировал Смирнова формат А4

Т01Б. 023232. 023

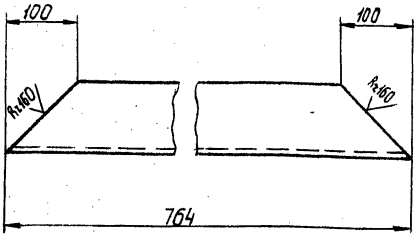

Предельные отклонения размеров $\pm\frac{t_2}{2}$

Т01Б. 023232. 023

Изм.	Лист	№ докум.	Подп.	Дата
Разраб.		Постовалова		9.12.87
Пров.		Свириденко		
Гл.констр.		Сидоров		
Н.контр.		Ястребов		
Утв.		Кагерманянц		

Подкос

Лит.	Масса	Масштаб
	8,3	1:5
Лист	Листов 1	

Уголок 100×100×7-В ГОСТ 8509-86 / В Ст3пс6-1 ТУ14-1-3023-80

ГИПРОТЕХМОНТАЖ Москва

Копировал Смирнова формат А4

Т01Б. 023232. 024

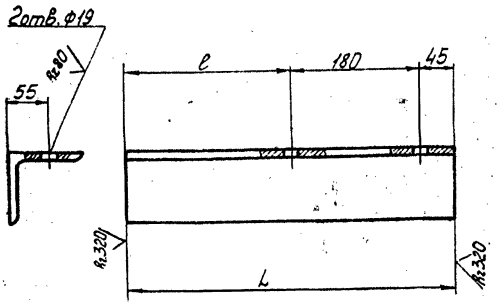

Обозначение	ℓ, мм	L, мм	Масса, кг
Т01Б.023232.024	175	400	4,3
-01	495	720	7,8

Предельные отклонения размеров: отверстий H14, остальные $\pm\frac{t_2}{2}$.

Т01Б. 023232. 024

Изм.	Лист	№ докум.	Подп.	Дата
Разраб.		Постовалова		9.12.87
Пров.		Свириденко		
Гл.констр.		Сидоров		
Н.контр.		Ястребов		
Утв.		Кагерманянц		9.12.87

Кронштейн

Лит.	Масса	Масштаб
	см. табл.	1:5
Лист	Листов 1	

Уголок 100×100×7-В ГОСТ 8509-86 / В Ст3пс6-1 ТУ14-1-3023-80

ГИПРОТЕХМОНТАЖ Москва

Т01Б. 023232. 026

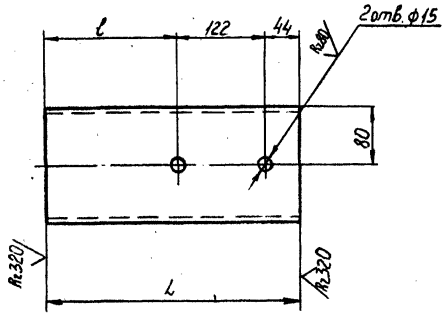

Обозначение	ℓ, мм	L, мм	Масса, кг
Т01Б.023232.026	504	670	9,5
-01	204	370	5,3

Предельные отклонения размеров: отверстий H14, остальные $\pm\frac{t_2}{2}$.

Т01Б. 023232. 026

Изм.	Лист	№ докум.	Подп.	Дата
Разраб.		Постовалова		9.12.87
Пров.		Свириденко		
Гл.констр.		Сидоров		
Н.контр.		Ястребов		
Утв.		Кагерманянц		

Кронштейн

Лит.	Масса	Масштаб
	см. табл.	1:5
Лист	Листов 1	

Швеллер 16-ГОСТ 8240-72 / ВСт3пс6-1 ТУ14-1-3023-80

ГИПРОТЕХМОНТАЖ Москва

Серия 5.903-11 выпуск 3-4

Т01Б023232.034

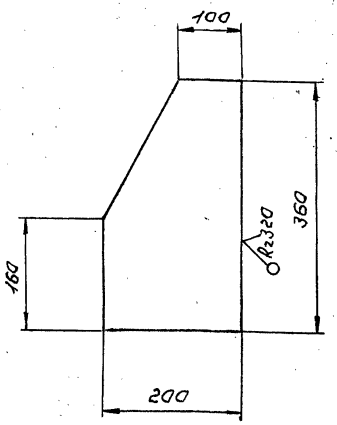

Предельные отклонения размеров $\pm \frac{t_2}{2}$

Изм.	Лист	№ докум.	Подп.	Дата	Планка	Лит.	Масса	Масштаб
Разраб.	Постовалова			9.12.87			4,5	1:5
Пров.	Сидоров					Лист	Листов 1	
Гл.констр.	Сидоров							
Н.контр.	Молоткова				Лист Б-ПН-8,0 ГОСТ 19903-74	ГИПРОТЕХМОНТАЖ		
Утв.	Кагерманян				ВСт3пс6-1ТУ14-1-3023-80	Москва		

Копировал Сиротина — формат А4

Т01Б023232.035

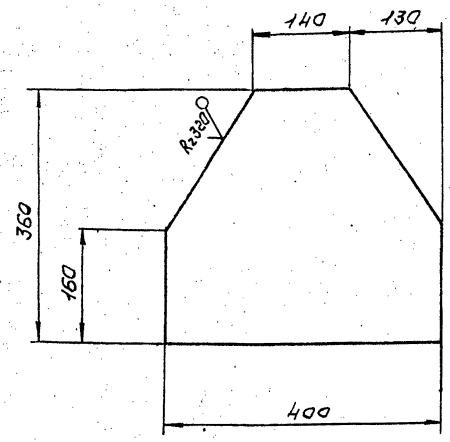

Предельные отклонения размеров $\pm \frac{t_2}{2}$

Изм.	Лист	№ докум.	Подп.	Дата	Планка	Лит.	Масса	Масштаб
Разраб.	Постовалова			9.12.87			9,0	1:5
Пров.	Сидоров					Лист	Листов 1	
Гл.констр.	Сидоров							
Н.контр.	Молоткова				Лист Б-ПН-8,0 ГОСТ 19903-74	ГИПРОТЕХМОНТАЖ		
Утв.	Кагерманян				ВСт3пс6-1ТУ14-1-3023-80	Москва		

Копировал Сиротина — формат А4

Т01Б023232.039

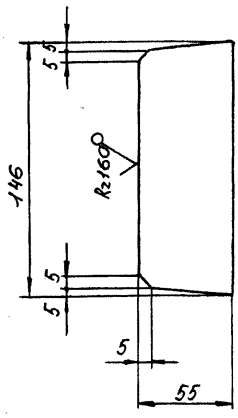

Предельные отклонения размеров $\pm \frac{t_2}{2}$

Изм.	Лист	№ докум.	Подп.	Дата	Ребро	Лит.	Масса	Масштаб
Разраб.	Постовалова						0,4	1:2
Пров.	Сидоров					Лист	Листов 1	
Гл.констр.	Сидоров							
Н.контр.	Молоткова				Лист Б-ПН-6,0 ГОСТ 19903-74	ГИПРОТЕХМОНТАЖ		
Утв.	Кагерманян				ВСт3пс6-1ТУ14-1-3023-80	Москва		

Т01Б023232.040

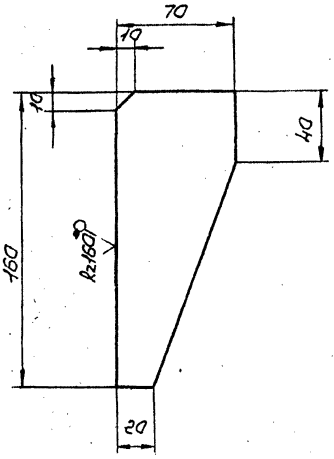

Предельные отклонения размеров $\pm \frac{t_2}{2}$

Изм.	Лист	№ докум.	Подп.	Дата	Ребро	Лит.	Масса	Масштаб
Разраб.	Постовалова			9.12.87			0,5	1:2
Пров.	Сидоров					Лист	Листов 1	
Гл.констр.	Сидоров							
Н.контр.	Молоткова				Лист Б-ПН-6,0 ГОСТ 19903-74	ГИПРОТЕХМОНТАЖ		
Утв.	Кагерманян				ВСт3пс6-1ТУ14-1-3023-80	Москва		

23104-08 44

Серия 5.903-11, вып. 3-4

Формат	Зона	Поз.	Обозначение	Наименование	Кол.	Примечание
				Документация		
*)			А12В057.000СБ	Сборочный чертёж		*) А3; А2
А2			А12В057.000СО	Схема автоматизации		
А2			А12В57.000 Э4	Схема электрических соединений		
				Сборочные единицы		
А4		1	А12В039.010	Статив	1	
А4		2	А12В039.020	Сочленение исполнительного механизма МЭО-100/25-0,25Рс регулирующим клапаном 6с-9-1	2	
А4		3	А12В039.050	Сочленение исполнительного механизма МЭО-100/25-0,25Р с регулирующим клапаном 6с-9-2	2	

Изм.	Лист	№ докум.	Подп.	Дата	А12В057.000			
Разраб.		Меднова			Крупноблочная установка горячего водоснабжения КБУГВ-100 Установка приборов контроля и автоматизации	Лит	Лист 1	Листов 4
Пров.		Фрадкин						
Рук. гр.		Фрадкин						
Н. контр.		Литвак				САНТЕХПРОЕКТ		
Утв.		Сливак						

Копировал Формат А4

Формат	Зона	Поз.	Обозначение	Наименование	Кол.	Примечание
				Прочие изделия		
		5		Установка 1 датчика ДП31 ТМ4-113-74	2	
		6		Установка термометра П21240066 в оправе на Ру16кгс/см² ТМ4-142-75	4	
		7		Установка термометра П4124066 в оправе на Ру16кгс/см² ТМ4-142-75	5	
		8		Установка термометра П41240103 в оправе на Ру16кгс/см² ТМ4-142-75	2	
		9		Установка термометра П41240163 в оправе на Ру16кгс/см² ТМ4-142-75	1	
		10		Установка термометра П5124066 в оправе на Ру16кгс/см² ТМ4-142-75	4	
		11		Установка 6 термопреобразователя медного ТСМ-0879 5Ц2.821.425-28 ТМ4-147-75	1	

Инв.№ подл. | Подп. и дата | Взам.инв.№ | Инв.№ дубл. | Подп. и дата

Изм.	Лист	№ докум.	Подп.	Дата	А12В057.000	Лист 2

Копировал Формат А4

Формат	Зона	Поз.	Обозначение	Наименование	Кол.	Примечание
		12		Установка 7 термопреобразователя медного ТСМ-0879 5Ц2.821.425-28 ТМ4-147-75	4	
		13		Установка 8 термопреобразователя медного ТСМ-0879 5Ц2.821.425-46 ТМ4-147-75	1	
		14		Установка Г-16-225 манометра МВТП 160×0,6 ТК4-3138-70	2	
		15		Установка Г-16-225 манометра МТП 160×1 ТК4-3138-70	3	
		16		Установка В-16-225 манометра МТП 160×4 ТК4-3139-70	3	
		17		Установка В-16-225 манометра МТП 160×6 ТК4-3139-70	3	

Изм.	Лист	№ докум.	Подп.	Дата	А12В057.000	Лист 3

Копировал Формат А4

Формат	Зона	Поз.	Обозначение	Наименование	Кол.	Примечание
		18		Установка В-16-225 манометра МТП 160×10 ТК4-3139-70	9	
		19		Соединитель НСН-14×20 УХЛ4 ТУ36-1104-75	3	
				Материалы		
		21		Швеллер 16-ГОСТ 8240-72 ВСт3-ГОСТ 535-79	1,5	м
		22		Труба 14×2 ГОСТ 8734-75 Д ГОСТ 8733-74	30	м
		23		Провод ПРГИ 1×0,75 ГОСТ 20520-80	150	м
		24		Металлорукав Р3-ЦХ-Щ ф 18мм ТУ22-3988-77	50	м

Приборы контроля и средства автоматизации заказываются по заказной спецификации раздела автоматизации рабочего проекта котельной. Изделия, изготавливаемые по типовым монтажным чертежам ТМ и отраслевым нормалям, типовые конструкции ТК поставляются Главмонтажавтоматикой Минмонтажспецстроя СССР.

Инв.№ подл. | Подп. и дата | Взам.инв.№ | Инв.№ дубл. | Подп. и дата

Изм.	Лист	№ докум.	Подп.	Дата	А12В057.000	Лист 4

Копировал 23104-08 45 Формат А4

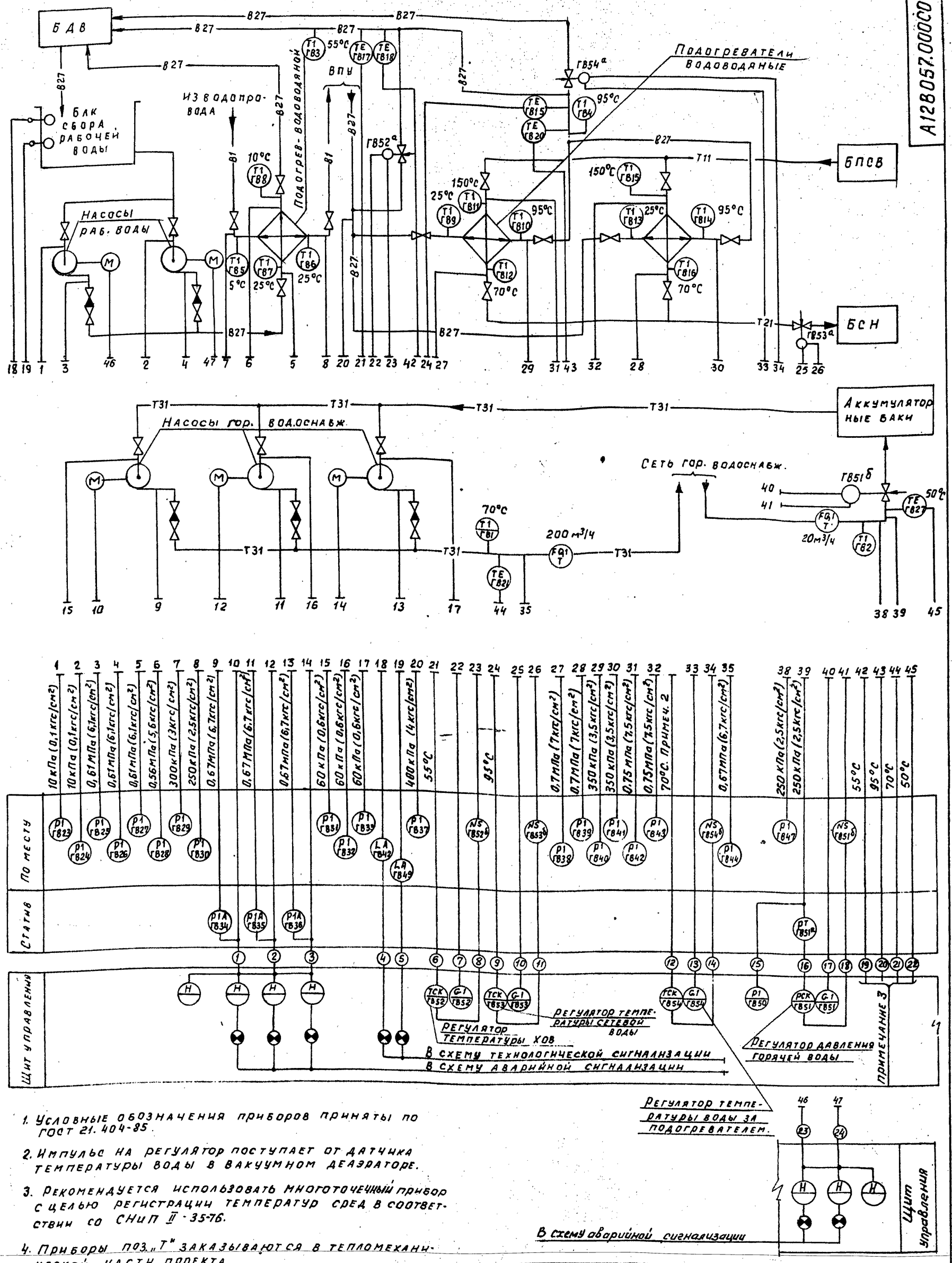

1. Условные обозначения приборов приняты по ГОСТ 21.404-85.
2. Импульс на регулятор поступает от датчика температуры воды в вакуумном деаэраторе.
3. Рекомендуется использовать многоточечный прибор с целью регистрации температур сред в соответствии со СНиП II-35-76.
4. Приборы поз. „Т" заказываются в тепломеханической части проекта.
5. Маркировка электроаппаратуры определяется по проекту автоматизации котельной.
6. Тип вторичного прибора определяется при выполнении проекта автоматизации.
7. Установка прибора с указанием их типов приведена на листах данного альбома.
8. Щит управления с установленными на нем приборами и аппаратурой с блоком не поставляется.

Изм.	Лист.	№ докум.	Подп.	Дата
Разраб.		Нагли		
Пров.		Этинген		
Рук. гр.		Нагли		
Гл. спец.		Этинген		
Н. контр.		Черных		
Утв.		Файерштейн		

А12В057.000СО

Крупноблочная установка горячего водоснабжения КБУГВ-100
Схема автоматизации.

Лит.	Масса	Масшт.
И	—	—

Лист 1 | Листов 1

САНТЕХПРОЕКТ

Серия 5.903-11, вып. 3-4

А12В057.000СО

Инв. № подл. | Подп. и дата | Взам. инв. № | Инв. № дубл. | Подп. и дата

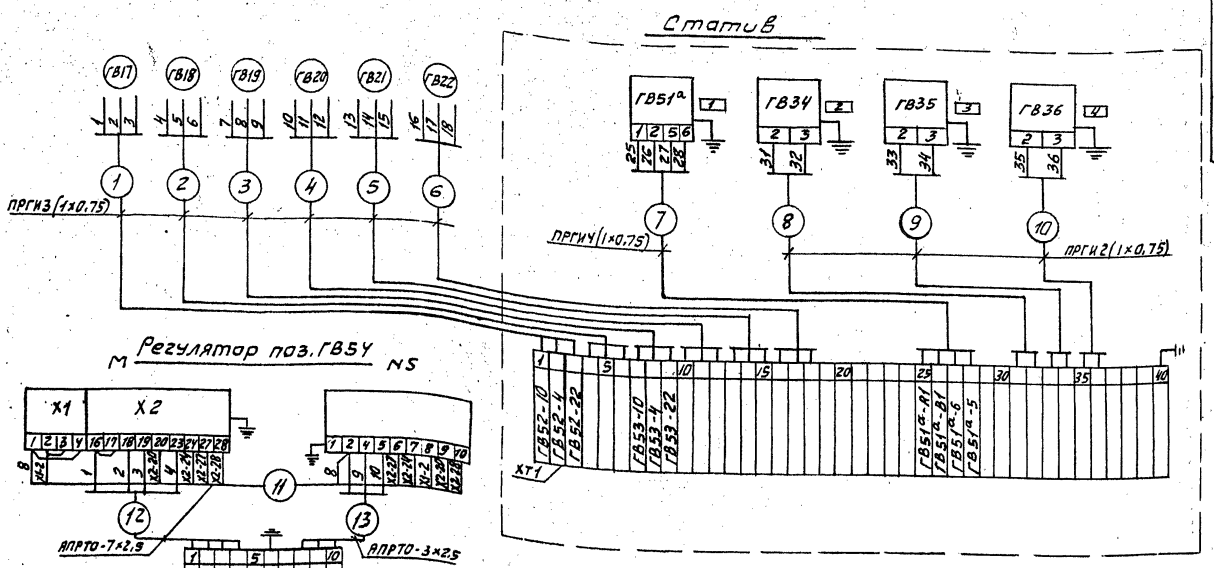

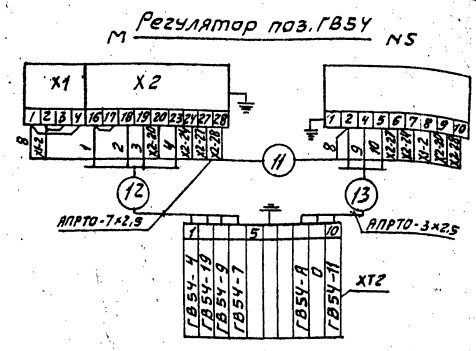

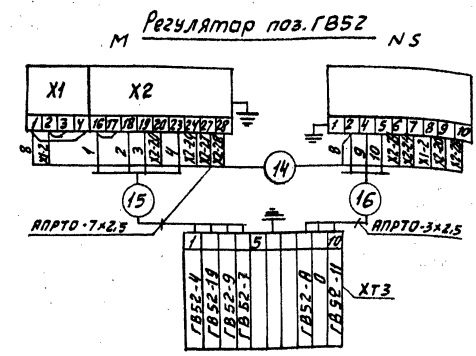

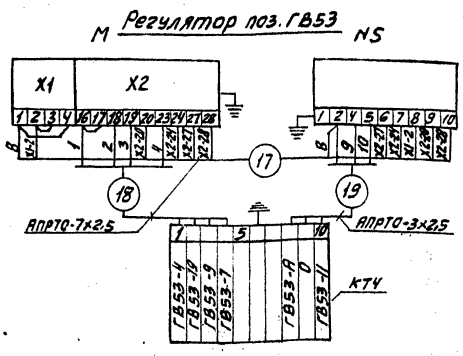

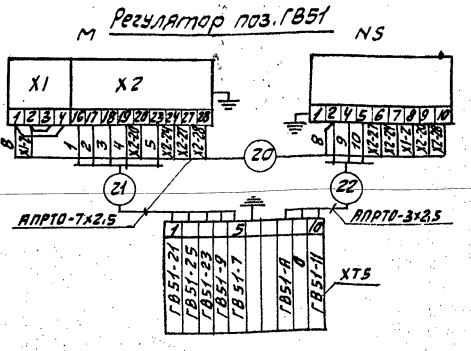

Перечень элементов схемы

Обозн.	Наименование	Тип	К-во	Примечан.
ГВ17...	Термопреобразователь со-	ТСМ	6	
ГВ22	противления медный			
ГВ34...	манометр электрокон-	ЭКМ1У×10	3	
ГВ36	тактный			
ГВ51а	Преобразователь	Сапфир 220И	1	
XT1	Коробка соединительная	КС40-1	1	
XT2...XT5	То же	КС-10-1	4	
M	Исполнительный механизм	М30-100/25-0,25Р	4	
NS	Усилитель	У29.3	4	
—	Провод	АПРТО-7×2,5		
—	Провод	АПРТО-3×2,5		
—	Провод	ПРГИ-1×0,75		

Таблица надписей в рамках

N п/п	Текст надписи	К-во	Примеч.
1	Давление в обратной линии 2/8	1	
2	Насос N1	1	
3	Насос N2	1	
4	Насос N3	1	

1. Маркировка цепей дана условно. В нижней части соединительных коробок при монтаже проставляется отсутствующая маркировка в соответствии с реальным проектом.
2. Провод АПРТО и ПРГИ прокладывается в предусмотренном для этого металлорукаве.
3. В одном из кабелей подводимых к коробке щита управления предусмотреть жилу для заземления статива

Изм.	Лист	N докум.	Подп.	Дата	А12В057000Э4			
Разраб.		Нагли			Крупноблочная установка горячего водоснабжения КВУГВ-100 Схема электрических соединений	Лит.	Масса	Масшт.
Пров.		Этинген				И	—	—
Рук.гр.		Нагли				Лист 1	Листов 2	
Гл.спец		Этинген				Сантехпроект		
Н.контр		Черных						
Утв.		Файерштейн		12.87				

ЧЕРНИЯ 5.903-11, вып. 3-4

А12В057000Э4

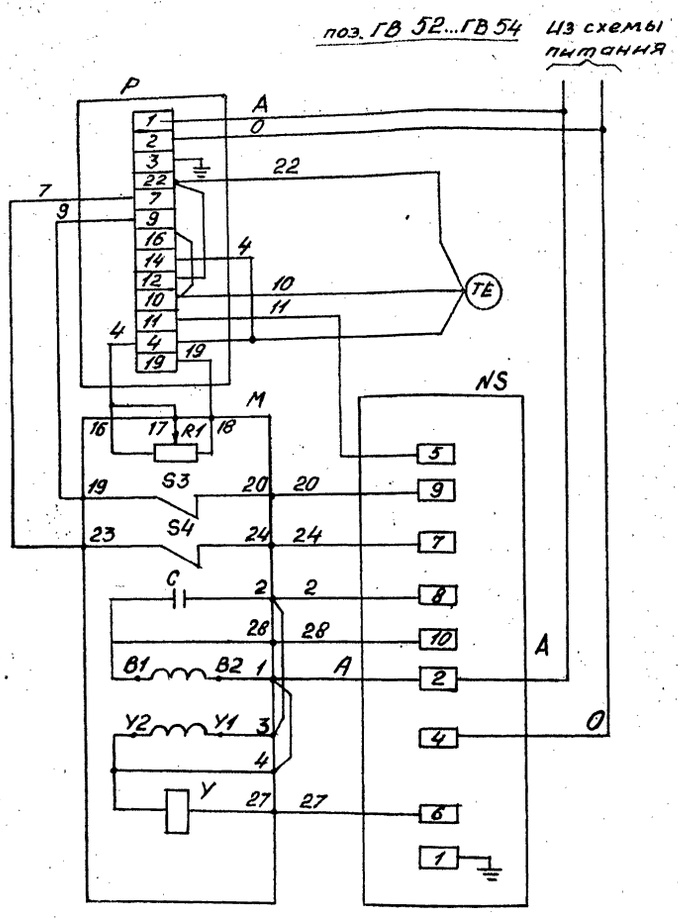

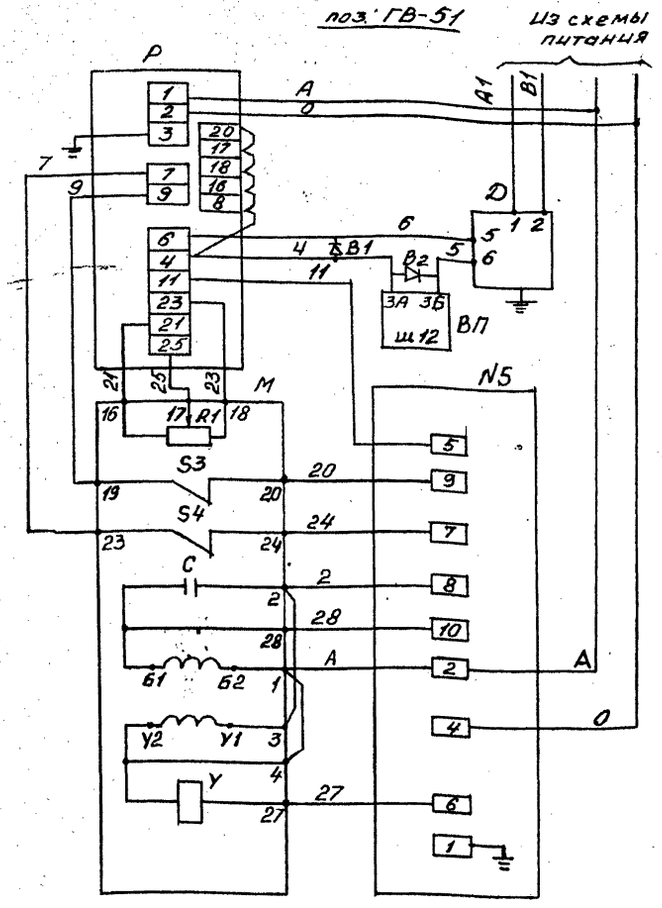

В схеме регулятора перед маркировкой экил поставить индекс, соответствующий позиции регулирующего прибора.

Позиционное обозначение	Наименование	к-во	Примечание
	Аппаратура на щите управления		
Р	Регулирующий прибор РС-29	1	
ВП	Вторичный прибор	1	
В1;В2	Защитное устройство В-01.	2	
	Аппаратура по месту		
М	Механизм электрический однооборотный МЭО	1	
R1	Датчик реостатный	1	Комплект исполнительного механизма
S3;S4	Микропереключатель	2	
Y	Электромагнит	1	
С	Конденсатор	1	
NS	Усилитель трёхпозиционный У29.3	1	
Д	Датчик „Сапфир"	1	
ТС	Термопреобразователь сопротивления ТСМ	1	

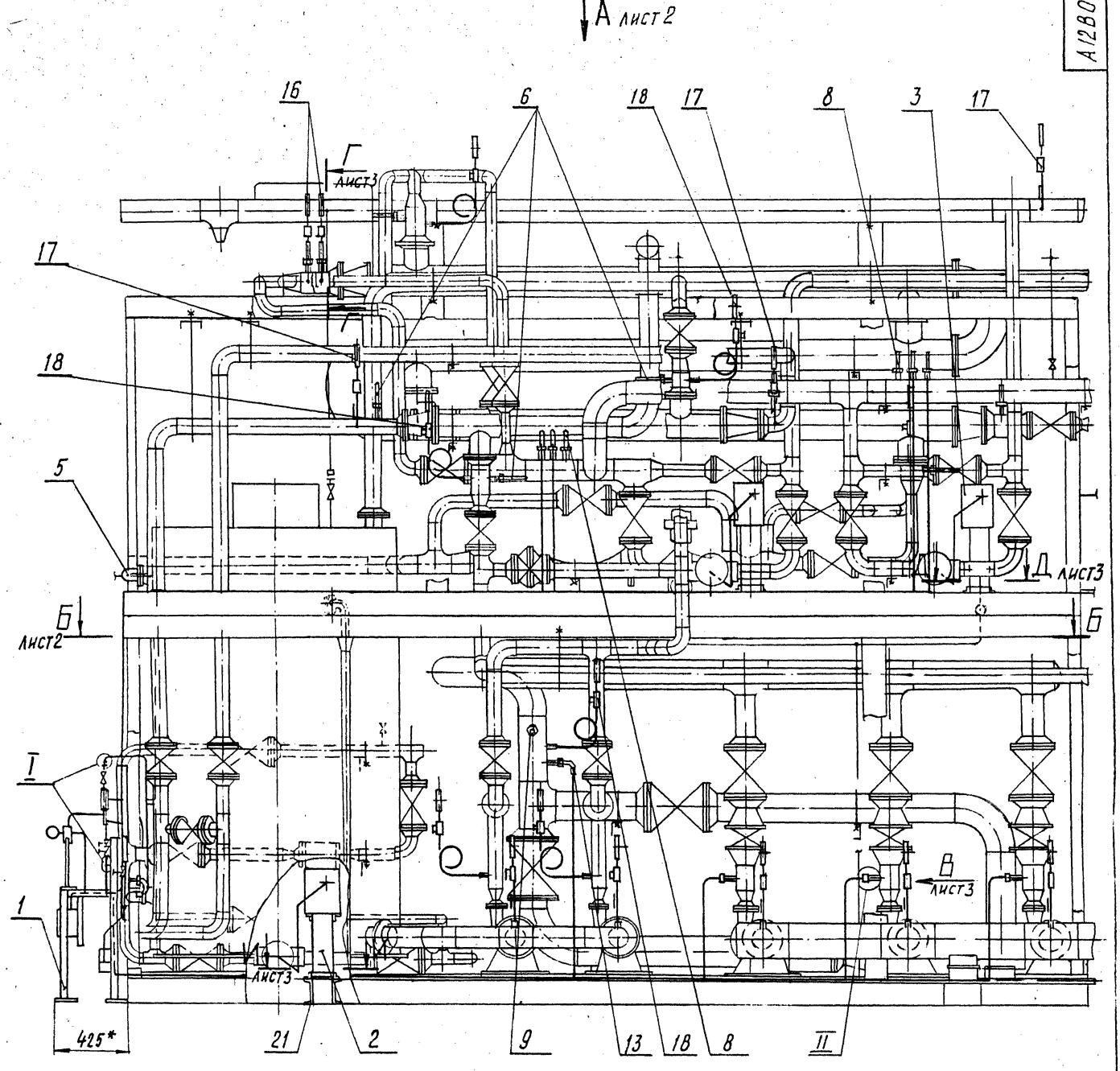

I
М1:1

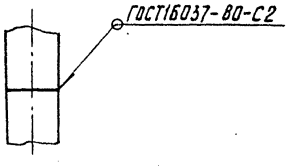

II
М1:1

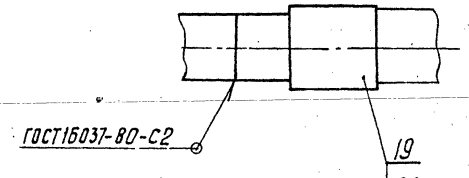

1.* Размеры для справок.
2. $\frac{+t2}{2}$; h14.
3. Провод (поз. 23) прокладывается в металлорукаве (поз. 24).

Изм.	Лист	№ докум.	Подп.	Дата	А12В 057.000 СБ		
Разраб.		Меднова		12-87	Крупноблочная установка горячего водоснабжения КБУГВ-100. Установка приборов контроля и автоматизации	Лит.	Масса	Масштаб
Пров.		Фрадкин				И	390	1:20
Гл.спец.		Грановский				Лист 1	Листов 3	
Рук. гр.		Фрадкин				САНТЕХПРОЕКТ		
Н.контр.		Литвак						
Утв.		Спивак						

Копировал: К.Альбакина

А12В057.000СБ

Серия 5.903-11, вып. 3-4

Вид А лист 1

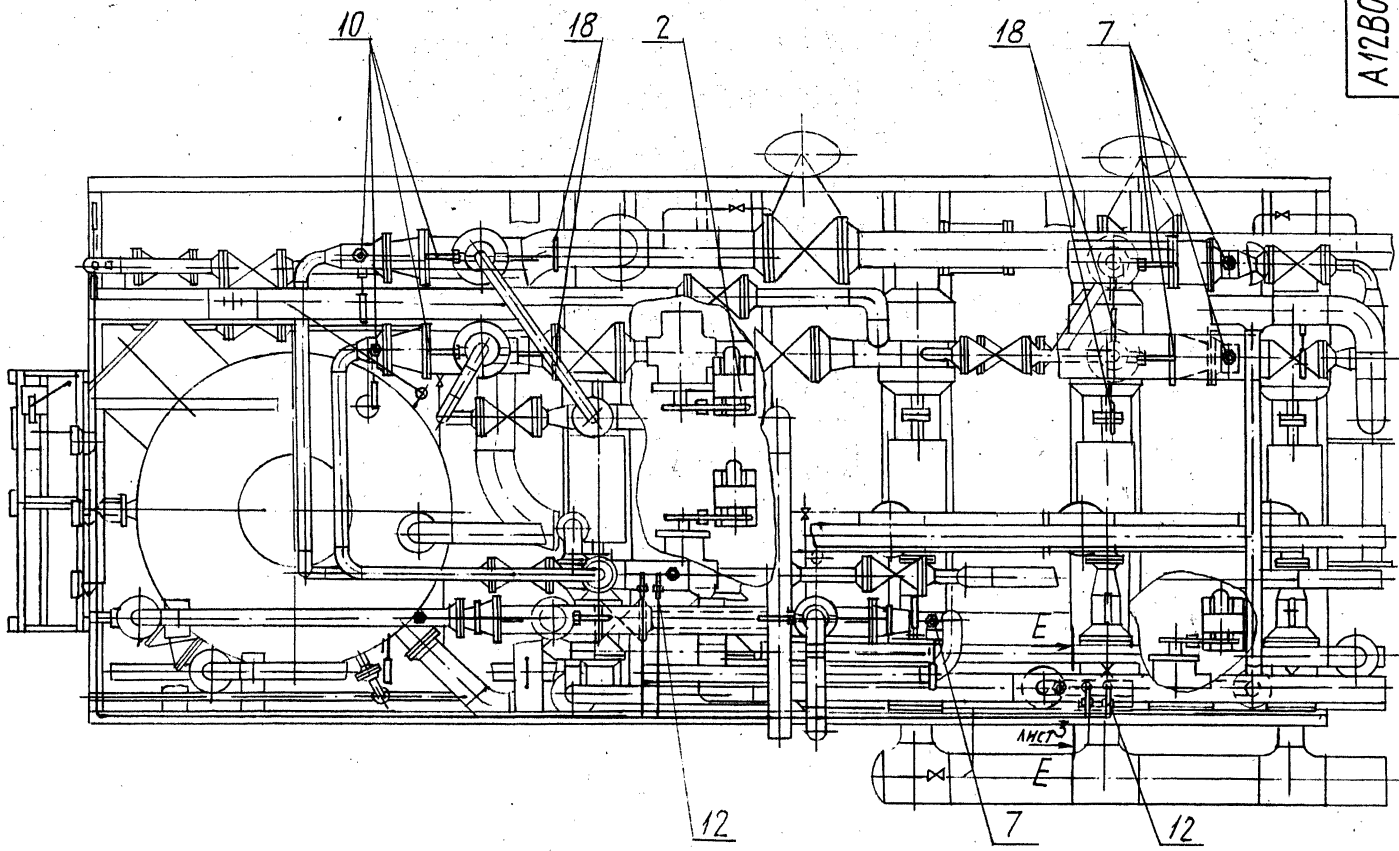

Б–Б лист 1

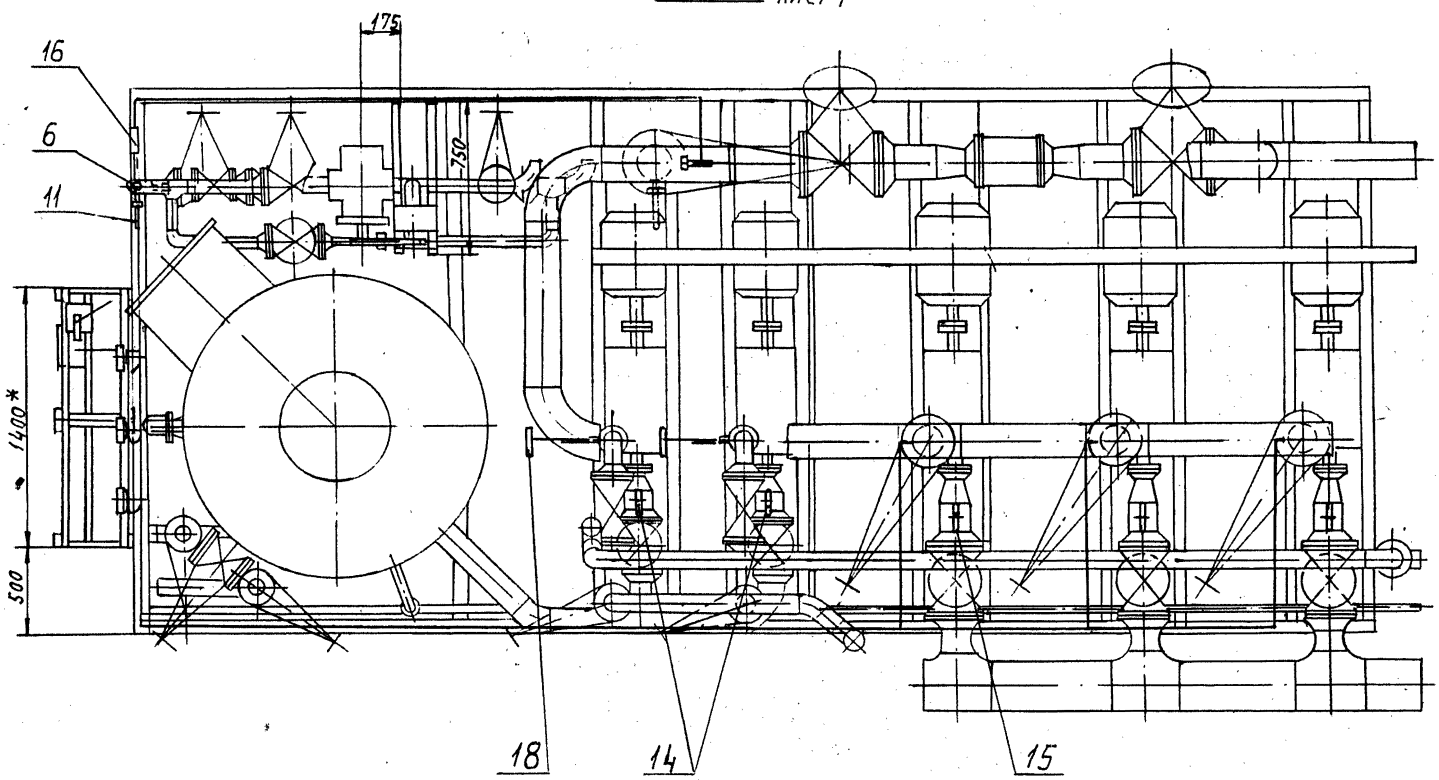

Изм	Лист	N докум.	Подп.	Дата	А12В057.000СБ	Лист 2

23.04.08 50 Копировал: Тужилкина

Формат: 2

Инв. N подл. | Подп. и дата | Взам. инв. N | Инв. N дубл. | Подп. и дата

Вид В
М1:10 лист 1

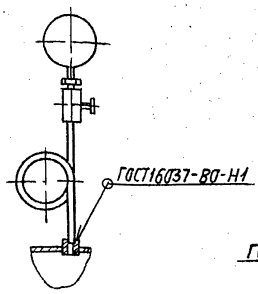

Г-Г
М1:10 лист 1

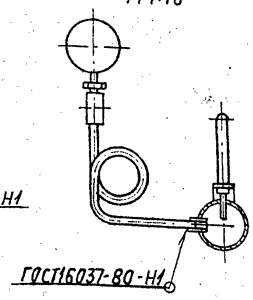

И-И
М1:5 лист 1

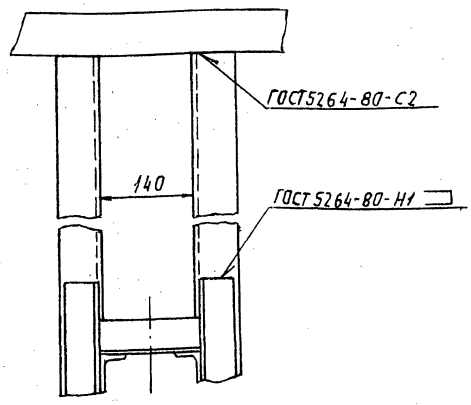

Д-Д
М1:5 лист 1

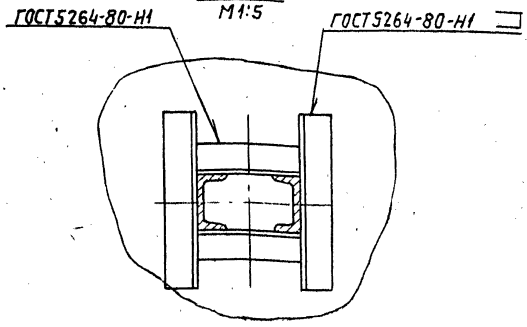

Е-Е
М1:10 лист 2

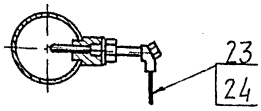

Изм	Лист	№ докум.	Подп.	Дата	А12В057.000СБ	Лист 3

Копировал: Тужилкина Формат А3

Формат	Зона	Поз.	Обозначение	Наименование	Кол.	Примечание
				Документация		
А2			А12В039.010СБ	Сборочный чертеж		
				Прочие изделия		
		1		Установка 1 преобразователя Сапфир-22ДИ-2140 ТМ4-410-86	1	
		2		Установка 2 манометра ЭКМ-1У Шкала 0...1МПа (0...10 кгс/см²) ТМ4-413-86	3	
		3		Установка 6 коробки соединительной КС-40-1 ТМ4-416-86	1	
		4		Установка 1 коллектора КС700 ТМ4-419-86	2	
		5		Рама РПП-1 ТКЧ-546-81	2	

Изм	Лист	№ докум.	Подп.	Дата	А12В039.010	Лит	Лист	Листов
Разраб.		Кузнецов			Статив	И	1	2
Пров.		Фрадкин				САНТЕХПРОЕКТ		
Рук. гр.		Фрадкин						
Н. контр.		Литвак						
Утв.		Сливак						

Копировал: Тужилкина Формат А4

Формат	Зона	Поз.	Обозначение	Наименование	Кол.	Примечание
				Материалы		
		7		Провод ПРГИ 1х0,75 ГОСТ 20520-80	25	м
		8		Трубка ПВХ 9х1 ТУ6-05-1342-76	4	м

Инв. № подл. | Подп. и дата | Взам. инв. № | Инв. № дубл. | Подп. и дата

Изм	Лист	№ докум.	Подп.	Дата	А12В039.010	Лист 2

23104-08 51 Копировал: Тужилкина Формат А4

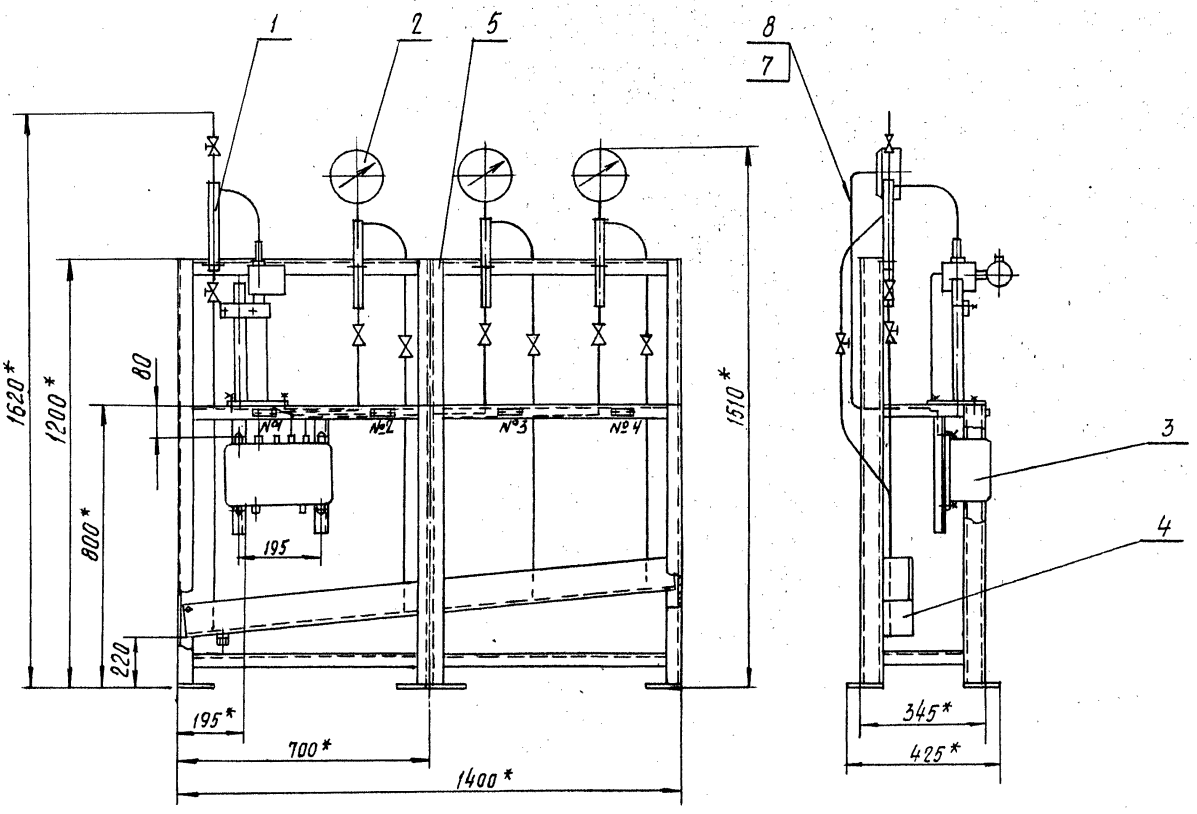

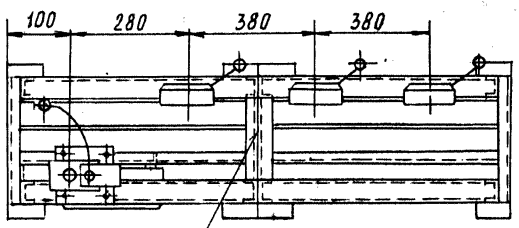

ГОСТ 5264-80-С2-100/250

№ рамки	Текст надписи	Количество	Примеч.
1	Давление в обратной линии г/в.	1	
2	Насос №1	1	
3	Насос №2	1	
4	Насос №3	1	

1. * Размеры для справок.
2. H14; $\pm \frac{t2}{2}$.
3. Провода (поз.7) прокладывать в трубках (поз.8)

						А12В039.010СБ	
Изм.	Лист	№ докум.	Подп.	Дата			
Разраб.		Рубинская			Статив	Лит.	Масса	Масштаб
Пров.		Фрадкин				И	80	1:10
Гл. гр.		Фрадкин				Лист	Листов 1
Н. отд.		Рубинская				САНТЕХПРОЕКТ	
Н. контр.		Ан-зак					
Утв.		Спивак					

Инв. № подл. | Подп. и дата | Взам. инв. № | Инв. № дубл. | Подп. и дата

Формат	Зона	Поз.	Обозначение	Наименование	Кол.	Прим.
				Документация		
А2			А12В.039.020 СБ	Сборочный чертеж		
				Сборочные единицы		
А4		1	А12В.039.030	Опора	1	
				Детали		
А4		2	А12В.039.005	Ось	1	
		3	-01	Ось	1	
				Стандартные изделия		
				Болты ГОСТ 7798-70		
		4		М6×25 36	4	
		5		М12×40.36	4	
		6		Винт М4×20.36		
				ГОСТ 17473-80	4	
				Гайки ГОСТ 5915-70		
		7		М4.4	4	
		8		М6.4	4	
		9		М12.4	4	

Изм	Лист	N докум.	Подп.	Дата	А12В.039.020			
Разраб.	Волобуева				Сочленение исполнительного механизма МЭО-100/25-0.25р с регулирующим клапаном 6с-9-1	Лит И	Лист 1	Листов 3
Пров.	Фрадкин							
Рук. гр.	Мерзляков							
Н-кон.	Литвак					сантехпроект		
Утв.	Спивак							

формат А4

Формат	Зона	Поз.	Обозначение	Наименование	Кол.	Примеч.
				Шайбы ГОСТ 11371-78		
		10		6.02	4	
		11		12.02	2	
		12		16.02	4	
		13		Шплинт 3,2×22		
				ГОСТ 397-79	4	
				Прочие изделия		
		14		Механизм электрический исполнительный		
				МЭО 100/25-0.25р		
				ТУ25-02.191401-81	1	
		15		Усилитель трехпозиционный У29.3		
				ТУ25.02(61)-84	1	
		16		Коробка соединительная КС-10-1		
				ТУ36.2568-83	1	
				Материалы		
				Провода ГОСТ 20520-80		
		17		АПРТО-7×2,5	2,0	м
		18		АПРТО-3×2,5	0,5	м

Подпись и дата | Взам. инв. N | Инв. N дубл. | Подпись и дата | Инв. N подл.

Изм	Лист	N докум.	Подп.	Дата	А12В 039.020	Лист 2

формат А4

Формат	Зона	Поз.	Обозначение	Наименование	Кол.	Примеч.
				Металлорукав		
				ТУ22-3988-77		
		19		Р3-ЦХ-Ш ф18мм	0,5	м
		20		Р3-ЦХ-Ш ф26мм	1,5	м
			Переменные данные для исполнения			
				А12В.039.020		
				Сборочные единицы		
А4		21	А12В.039.040	Штанга	1	
				А12В.039.020-01	1	
				Сборочные единицы		
А4		21	А12В.039.040-01	Штанга	1	

Изм	Лист	N докум.	Подп.	Дата	А12В.039.020	Лист 3

формат А4

А12В.032.008

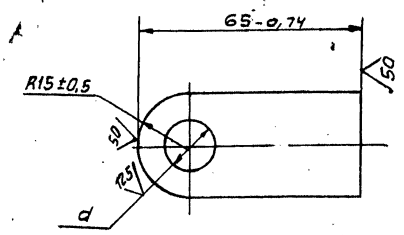

Обозначение	d, мм	Масса, кг.
А12В.032.008	$15^{+0,43}$	0,11
-01	$12^{+0,43}$	0,12

Изм	Лист	N докум.	Подп.	Дата	А12В.032.008			
Разр.	Волобуева				Ушко	Лит И	Масса см. табл.	Масшт 1:1
Пров.	Фрадкин							
Рук. гр.	Мерзляков					Лист	Листов 1	
Гл. спец.	Грановский				Полоса 30×6-Б ГОСТ 103-76 / В Ст3-I ГОСТ 535-79	Сантехпроект		
Н-конт.	Литвак							
Утв.	Спивак							

Подпись и дата | Взам. инв. N | Инв. N дубл. | Подпись и дата | Инв. N подл.

формат А4

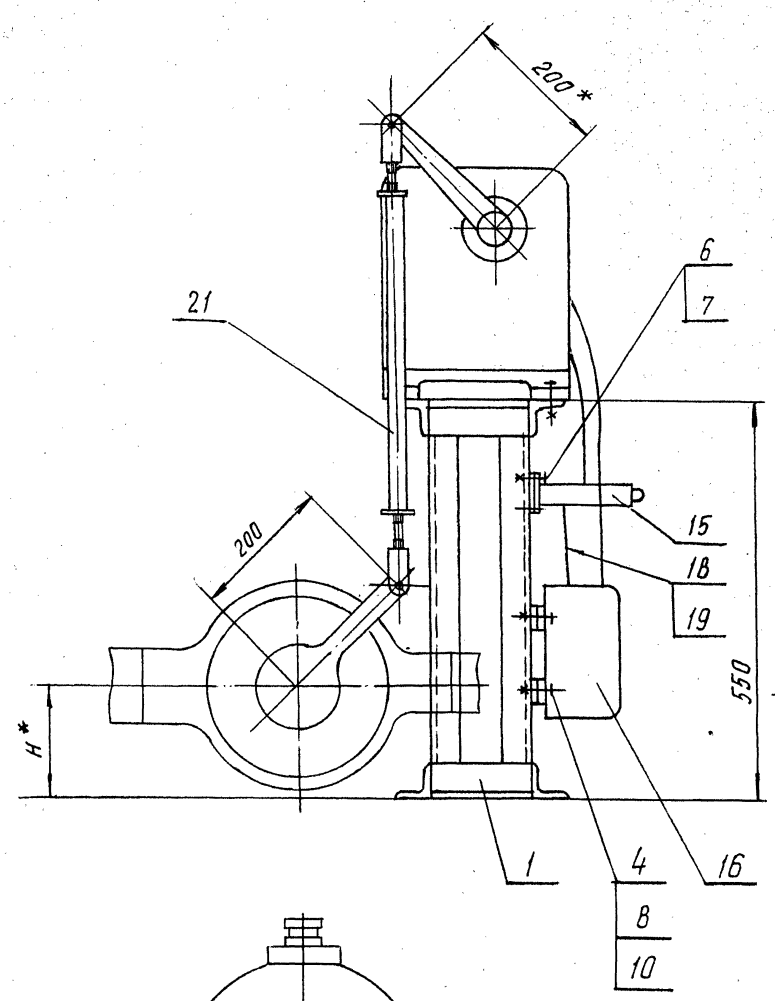

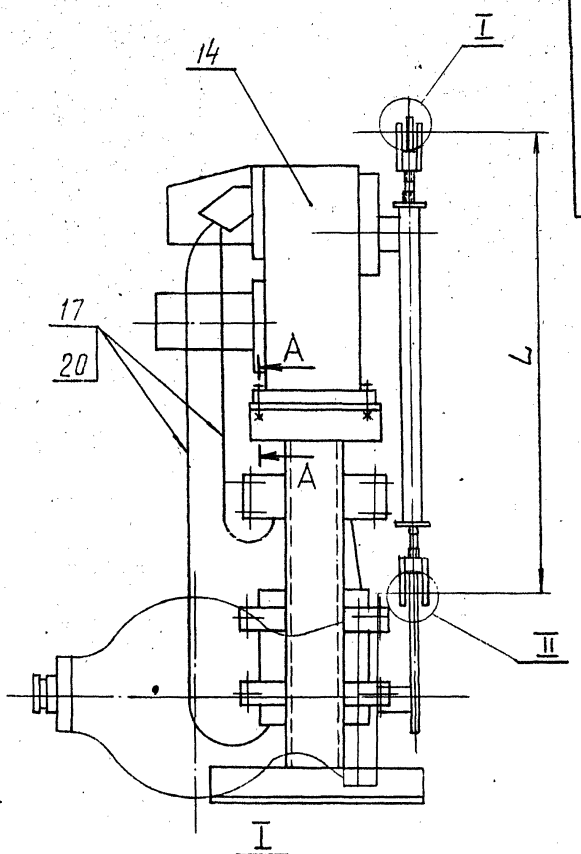

I
М1:1

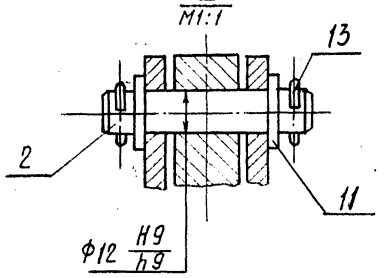

II
М1:1

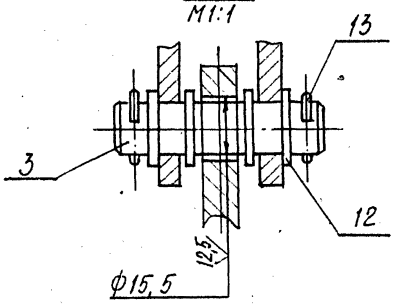

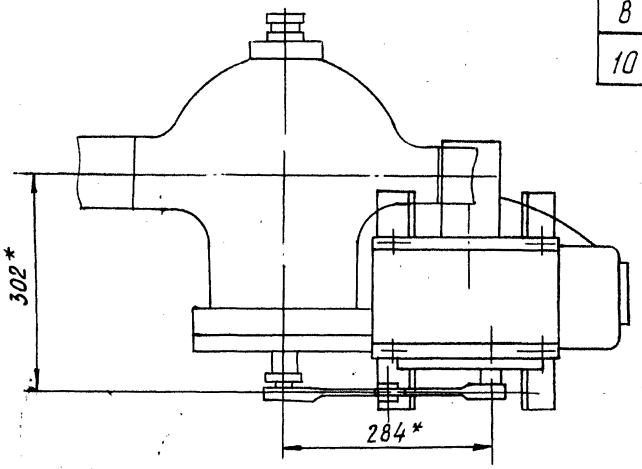

А – А
М1: 2,5

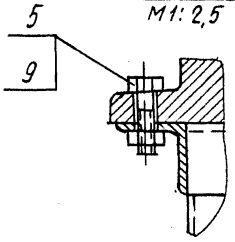

1.* Размеры для справок.

2. H14; h14; $\pm \frac{t2}{2}$

3. Провода поз. 17 прокладывать в металлорукаве поз. 20; провода поз. 18 прокладывать в металлорукаве поз. 19

Обозначение	Размеры, мм		Масса, кг
	H*	L	
А12В039.020	150	640	49,9
-01	84	706	50,0

Изм.	Лист	№ докум.	Подп.	Дата	
Разраб.	Баловцева				
Пров.	Фрадкин				
Рук. гр.	Мерзлякова				
Гл. спец.	Гранавский				
Н. контр.	Литвак				
Утв.	Спивак				

А12В039.020 СБ

Сочленение исполнительного механизма МЭО-100/25-0,25Р с регулирующим клапаном 6с-9-1.

Лит.	Масса	Масштаб
И	см. табл.	1:5
Лист	Листов 1	

САНТЕХПРОЕКТ

Копировал: Кульбакина 23104-08 54 Формат А2

Инв. № подл. | Подп. и дата | Взам. инв. № | Инв. № дубл. | Подп. и дата

А12В039.015

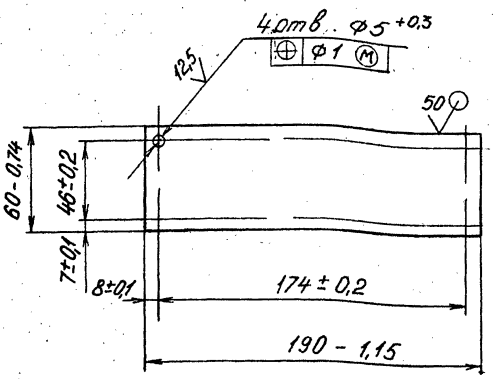

Изм	Лист	№ докум.	Подп.	Дата
Разраб.	Володичева			3.87
Пров.	Фрадкин			
Рук.гр	Мерзлякова			
Гл.спец.	Грановский			
Н.контр.	Литвак			
Утв.	Спивак			

Копировал Диденкова

А 12 В 039. 015

Плита

Лит.	Масса	Масш.
И	0,27	1:2
Лист	Листов 1	

Лист Б3 ГОСТ 19903-74
4-IV-ВСт3 ГОСТ 16523-70

САНТЕХПРОЕКТ

Формат	Зона	Поз.	Обозначение	Наименование	Кол.	Примечание
				Документация		
А3			А12В039.030СБ	Сборочный чертеж		
				Детали		
Б4		1	А12В039 011	Уголок		
				Уголок 50×50×5-Б ГОСТ 8509-86 / ВСт3-1 ГОСТ 535-79		
				L = 144-1,0	4	0,54 кг
Б4		2	А12В039.012	Уголок		
				Уголок 50×50×5-Б ГОСТ 8509-86 / ВСт3-1 ГОСТ 535-79		
				L = 180-1,0	2	0,68 кг
Б4		3	А12В039 013	Уголок		
				Уголок 50×50×5-Б ГОСТ 8509-86 / ВСт3-1 ГОСТ 535-79		
				L = 300-1,3	2	1,13 кг
Б4		4	А12В039.014	Швеллер		
				Швеллер 8 ГОСТ 8240-72 / ВСт3-1 ГОСТ 535-79		
				L = 530-1,75	2	3,8 кг
А4		5	А12В039.015	Плита		
Б4		6	А12В039.016	Полоса		
				Полоса ПП-30		
				ТУ 36.1113-75		
				L = 200-1,15	2	0,52 кг

Инв.№подл. | Подп. и дата | Взам.инв.№ | Инв.№дубл. | Подп. и дата

Изм	Лист	№ докум.	Подп.	Дата
Разраб.	Володичева			4.87
Пров.	Фрадкин			
Рук.гр	Мерзлякова			
Н.контр.	Литвак			
Утв.	Спивак			

А 12 В 039. 030

Опора

Лит.	Лист	Листов
И		1

САНТЕХПРОЕКТ

А12В039.030СБ

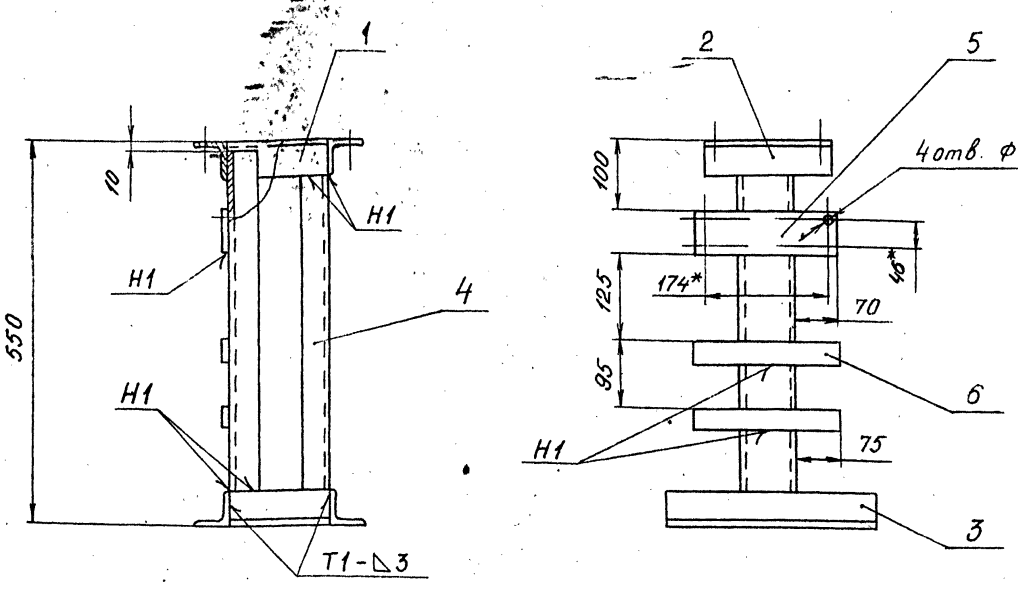

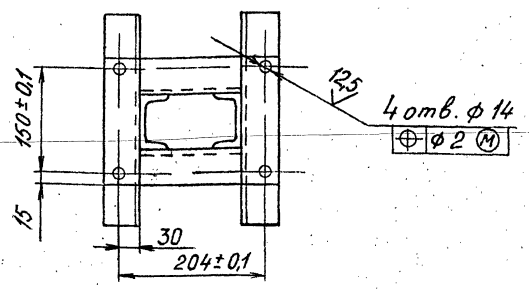

1.* Размеры для справок.
2. H14; h 14; $\pm \frac{t_2}{2}$.
3. Сварные швы по ГОСТ 5264-80

Изм	Лист	№ докум.	Подп.	Дата
Разраб.	Володичева			9.87
Пров.	Фрадкин			
Рук.гр.	Мерзлякова			
Гл.спец.	Грановский			
Н.контр	Литвак			
Утв.	Спивак			

А 12 В 039. 030 СБ

Опора

Лит.	Масса	Масш
И	14,7	1:5
Лист	Листов 1	

САНТЕХПРОЕКТ

Серия 5.903-11, вып. 3-4

А12В039.005

6,3 (V)

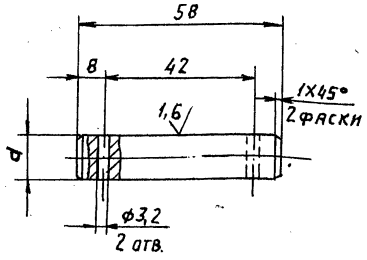

Обозначение	d, мм	Масса, кг
А12В039.005	12	0,06
-01	15	0,08

Неуказанные предельные отклонения размеров: H14; h14; $\pm \frac{t_2}{2}$.

Изм.	Лист	№ докум.	Подп.	Дата
Разраб.		Волобуева		
Пров.		Фрадкин		
Рук. гр.		Мерзлякова		
Гл. спец.		Рябовская		
Н. контр.		Литвак		
Утв.		Спивак		

А12В039.005

Ось

Лит.	Масса	Масштаб
И	см. табл.	1:1
Лист	Листов 1	

Ст3 ГОСТ 380-71

САНТЕХПРОЕКТ

Копировал: Тужилкина Формат А4

Формат	Зона	Поз.	Обозначение	Наименование	Кол.	Примечание
				Документация		
А3			А12В039.040СБ	Сборочный чертеж		
				Детали		
А4		1	А12В032.008	Ушко	1	
		2	-01	Ушко	1	
А4		3	А12В032.009	Винт	1	
		4	-01	Винт	1	
А4		5	А12В032.011	Втулка	1	
		6	-01	Втулка	1	
А4		7	А12В032.012	Бобышка	2	
				Переменные данные для исполнений:		
				А12В039.040		
				Детали		
Б4		8	А12В039.018	Труба		
				Труба 32х4 ГОСТ 5734-75 / Д ГОСТ 8733-74		
				ℓ = 390-1,4	1	1,2 кг
				А12В039.040-01		
				Детали		
Б4		8	А12В039.019	Труба		
				Труба 32х4 ГОСТ 8734-75 / Д ГОСТ 8733-74		
				ℓ = 456-1,55	1	1,3 кг

Изм.	Лист	№ докум.	Подп.	Дата
Разраб.		Волобуева		9.01
Пров.		Фрадкин		
Рук. гр.		Мерзлякова		
Н. контр.		Литвак		
Утв.		Спивак		

А12В039.040

Штанга

Лит.	Лист	Листов
И		1

САНТЕХПРОЕКТ

Копировал: Тужилкина Формат А4

А12В039.040СБ

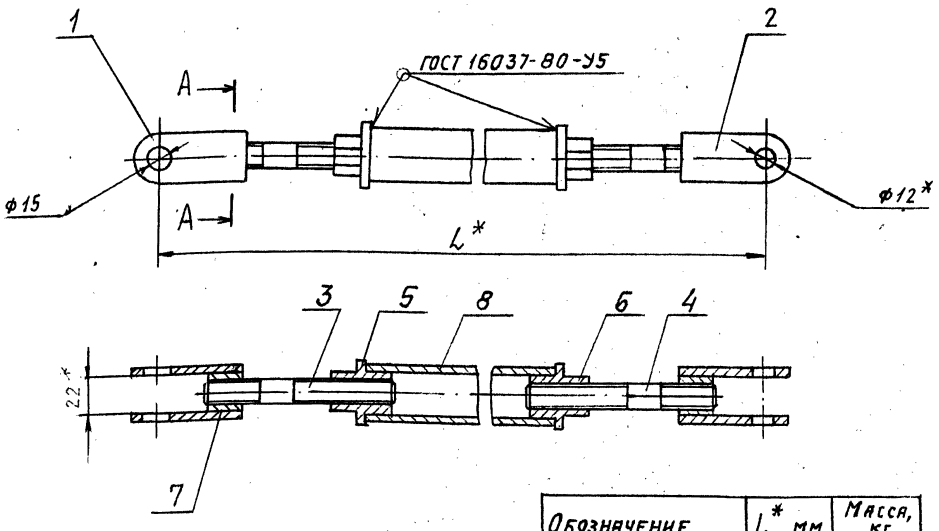

А-А
М1:1

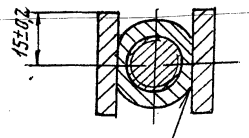

Обозначение	L*, мм	Масса, кг
А12В039.040	640	2,1
-01	706	2,2

* Размеры для справок.

Изм.	Лист	№ докум.	Подп.	Дата
Разраб.		Волобуева		9.01
Пров.		Фрадкин		
Рук. гр.		Мерзлякова		
Гл. спец.		Рябовская		
Н. контр.		Литвак		
Утв.		Спивак		

А12В039.040СБ

Штанга

Лит.	Масса	Масштаб
И	1,85	1:2
Лист	Листов 1	

САНТЕХПРОЕКТ

Копировал: Тужилкина

Формат	Зона	Поз.	Обозначение	Наименование	Кол.	Примеч.
				Документация		
А2			А12В039.050СБ	Сборочный чертеж		
				Сборочные единицы		
ДУ		1	А12В039.030	Опора	1	
АЧ		2	А12В039.040	Штанга	1	
				Детали		
АЧ		3	А12В039.005	Ось	1	
		4	-01	Ось	1	
				Стандартные изделия		
				Болты ГОСТ 7798-70		
		5		М6×25.36	4	
		6		М12×40.36	4	
		7		Винт М4×20.36 ГОСТ 17473-80	4	
		8		Гайка М4.4 ГОСТ 5915-70	4	

Изм.	Лист	№ докум.	Подп.	Дата
Разр.		Волобуева		9.87
Пров.		Фрадкин		
Рук. гр.		Нерзлякова		
Н. конт.		Литвак		
Утв.		Спивак		

А12В039.050

Сочленение исполнительного механизма МЭО-100/25-0,25 Р с регулирующим клапаном 6с-9-2

Лит.	Лист	Листов
И	1	3

сантехпроект

Формат А4

Формат	Зона	Поз.	Обозначение	Наименование	Кол.	Примеч.
				Гайки ГОСТ 5915-70		
		9		М6.4	4	
		10		М12.4	4	
				Шайба ГОСТ 11371-78		
		11		6.02	4	
		12		12.02	2	
		13		16.02	4	
		14		Шплинт 3.2×22 ГОСТ 397-79	4	
				Прочие изделия		
		15		Механизм электрический исполнительный МЭО-100/25-0,25 Р ТУ 25-02.191401-81	1	
		16		Усилитель трансформаторный У29.3 ТУ 25.02(61)-84	1	
		17		Коробка соединительная КС-10-1 ТУ 36.2568-83	1	

Инв. № подл. | Подп. и дата | Взам. инв. № | Инв. № дубл. | Подп. и дата

А12В039.050

Лист 2

Формат А4

Формат	Зона	Поз.	Обозначение	Наименование	Кол.	Примеч.
				Материалы		
				Провода ГОСТ 20520-80		
		18		АПРТО-7×2.5	2.0	м
		19		АПРТО-3×2,5	0.5	м
				Металлорукав ТУ22-3988-77		
		20		Р3-Цх-Ш ф18мм	0.5	м
		21		Р3-Цх-Ш ф25мм	1.5	м

А12В039.050

Лист 3

Формат А4

А12В032.009

12,5

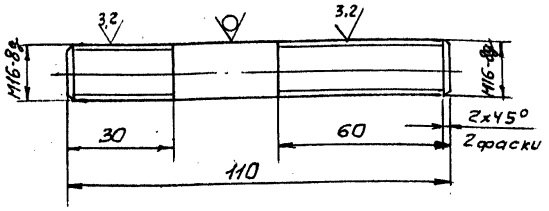

А12В032.009-01

Остальное - см. А12В032.009

М1:2

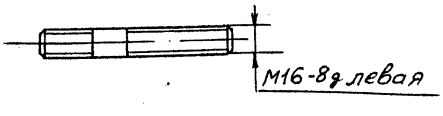

Неуказанные предельные отклонения размеров: $h14; \pm \frac{t_2}{2}$

Изм.	Лист	№ докум.	Подп.	Дата
Разр.		Волобуева		9.87
Пров.		Фрадкин		
Рук. гр.		Нерзлякова		
Гл. спец.		Гранильщикова		
Н. конт.		Литвак		
Утв.		Спивак		

А12В032.009

Винт

Лит.	Масса	Масшт.
И	0,17	1:1

Лист | Листов 1

Круг 16-В ГОСТ 2590-71 / Вст3 II ГОСТ 535-79

сантехпроект

Формат А4

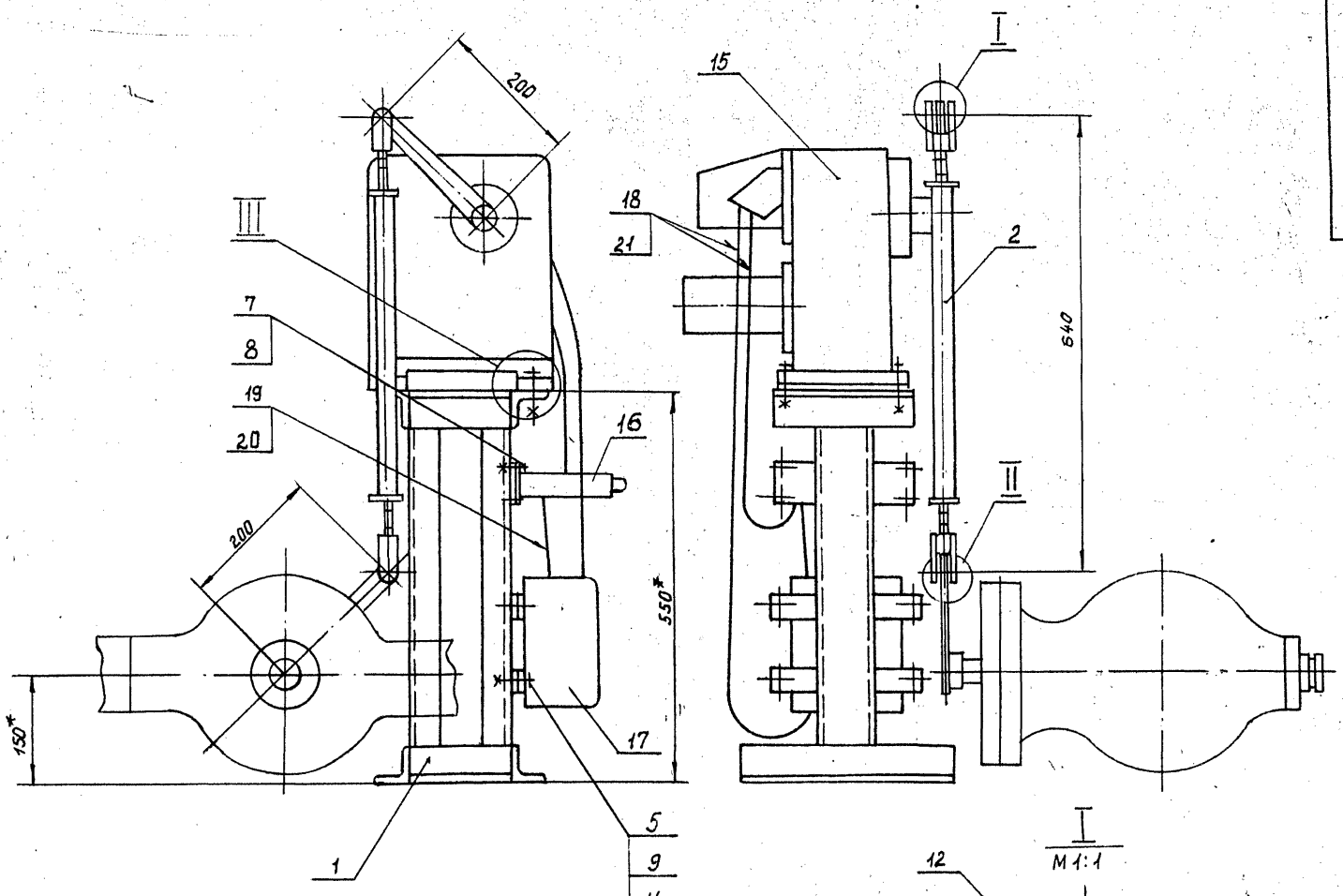

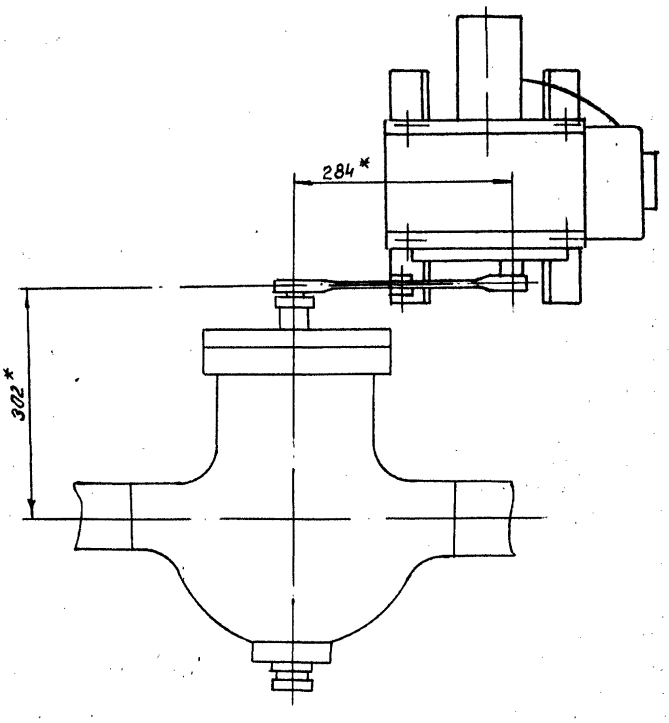

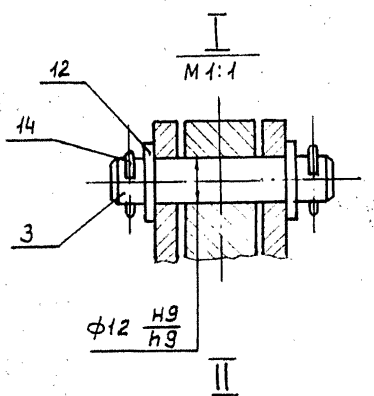

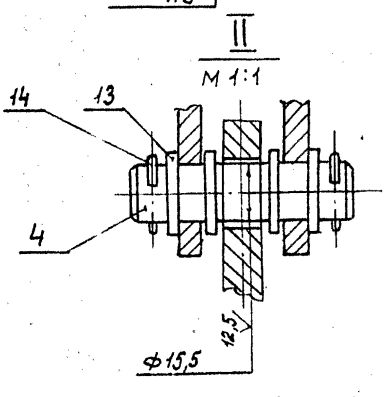

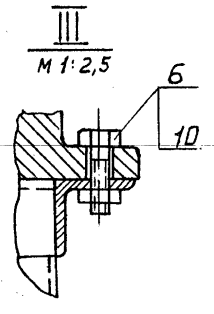

1. * Размеры для справок.
2. H14; h14; $\pm \frac{t_2}{2}$
3. Провода поз. 17 прокладывать в металлорукаве поз. 20, провода поз. 18 прокладывать в металлорукаве поз. 19

					А 12 В039.050 СБ			
Изм.	Лист	№ докум.	Подп.	Дата	Сочленение исполнительного механизма МЭО-100/25-0,25Р с регулирующим клапаном 6с-9-2.	Лит	Масса	Масштаб
Разраб.		Волобуева		9.11		И	49,9	1:5
Пров.		Фрадкин				Лист	Листов 1	
Рук. груп.		Мерзлякова						
Гл. спец.		Грановский				Сантехпроект		
Н. контр.		Литвак						
Утв.		Спивак						

Копировал 23104-08 58 Формат А2

12,5

А12В032.011

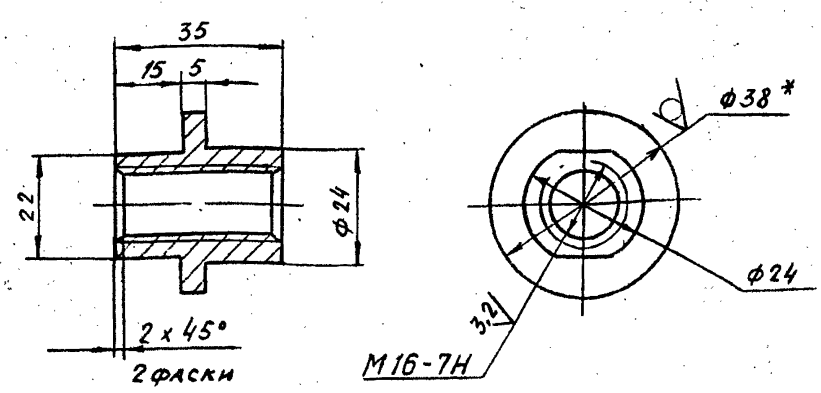

А12В032.011-01

Остальное – см. А12В032.011

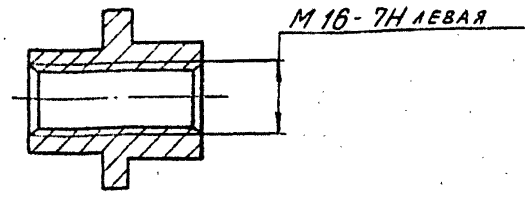

1. * Размер для справок.
2. h14; $\pm\frac{t2}{2}$

Изм.	Лист	№ докум.	Подп.	Дата
Разраб.	Волобуева			IX-87
Пров.	Фрадкин			
Рук.гр.	Мерзлякова			
Гл.спец.	Грановский			
Н.контр.	Литвак			
Утв.	Спивак			

А12В032.011

Лит. И | Масса 0,1 | Масшт. 1:1

Лист | Листов 1

Втулка

Круг 38-В ГОСТ 2590-71 / ВСт3-II ГОСТ 535-79

САНТЕХПРОЕКТ

Формат А4

25

А12В032.012

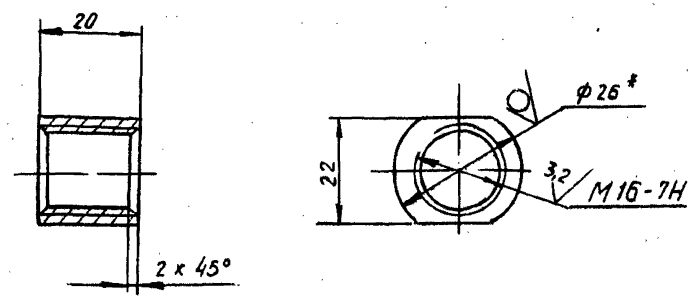

1. * Размер для справок
2. h14.

Изм.	Лист	№ докум.	Подп.	Дата
Разраб.	Волобуева			IX-87
Пров.	Фрадкин			
Рук.гр.	Мерзлякова			
Гл.спец.	Грановский			
Н.контр.	Литвак			
Утв.	Спивак			

А12В032.012

Лит. И | Масса 0,07 | Масштаб 1:1

Лист | Листов 1

Бобышка

Круг 26-В ГОСТ 2590-71 / ВСт3-II ГОСТ 535-79

САНТЕХПРОЕКТ

Формат А4

Инв. № подл. | Подп. и дата | Взам. инв. № | Инв. № дубл. | Подп. и дата

Формат	Зона	Поз.	Обозначение	Наименование	Кол.	Примечание
				Документация		
А2			А12В046.000 СБ	Сборочный чертеж		
				Сборочные единицы		
А4		1	А12В043.010	Стойка	5	
				Детали		
Б4		2	А12В046.001	Полоса перфорированная		
				ВК 106 ТУ36-1447-77		
				L = 420-1,55	5	0,87 кг
				Стандартные изделия		
		3		Болт М8х30.36		
				ГОСТ 7798-70	5	
		4		Гайка М8.4		
				ГОСТ 5915-70	5	
		5		Шайба 8 ГОСТ 11371-78	5	
		6		Муфта короткая 40		
				ГОСТ 8954-75	5	

Изм.	Лист	№ докум.	Подп.	Дата
Разраб.	Чебоксаров			
Пров.	Фрадкин			
Рук.гр.	Фрадкин			
Н.контр.	Литвак			
Утв.	Спивак			

А12В046.000

Крупноблочная установка горячего водоснабжения КБУГВ-100
Установка электрооборудования

Лит. Н | Лист 1 | Листов 2

САНТЕХПРОЕКТ

Формат А4

Формат	Зона	Поз.	Обозначение	Наименование	Кол.	Примечание
				Прочие изделия		
		7		Гибкий ввод К1086У3		
				ТУ 36-1684-81	5	
		8		Хомутик С439У2		
				ТУ 36-1448-82	5	
		9		Хомутик С441У2		
				ТУ 36-1448-82	5	
				Материалы		
		10		Труба 40х3,5 ГОСТ 3262-75	15	м

Изм.	Лист	№ докум.	Подп.	Дата

А12В046.000

Лист 2

Серия 3.903-11, вып. 3-4

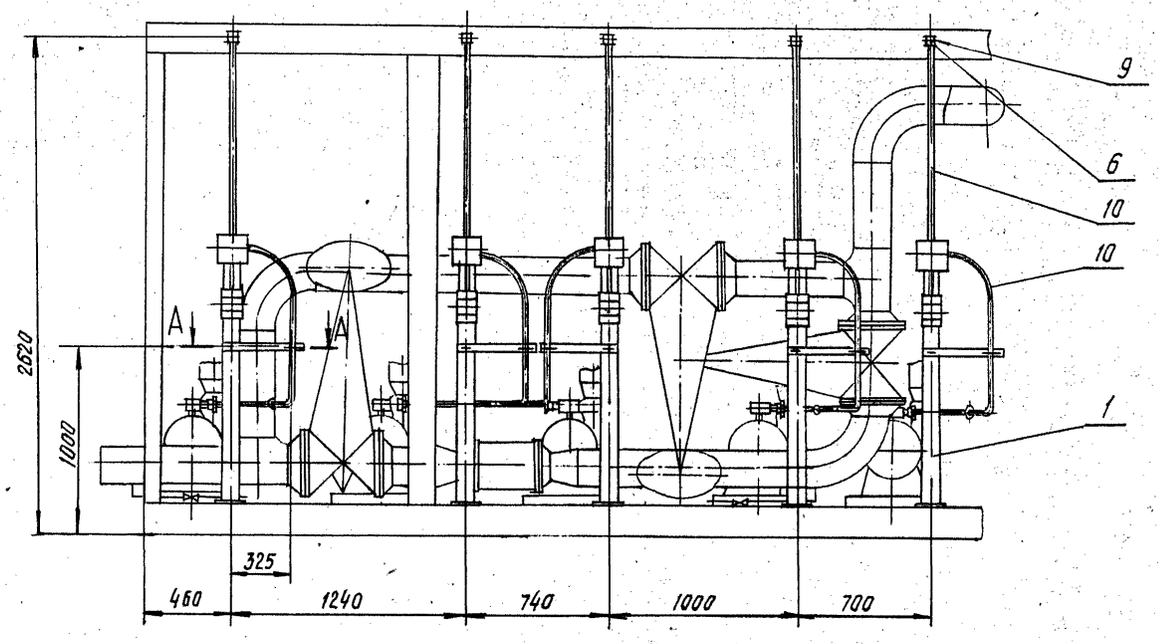

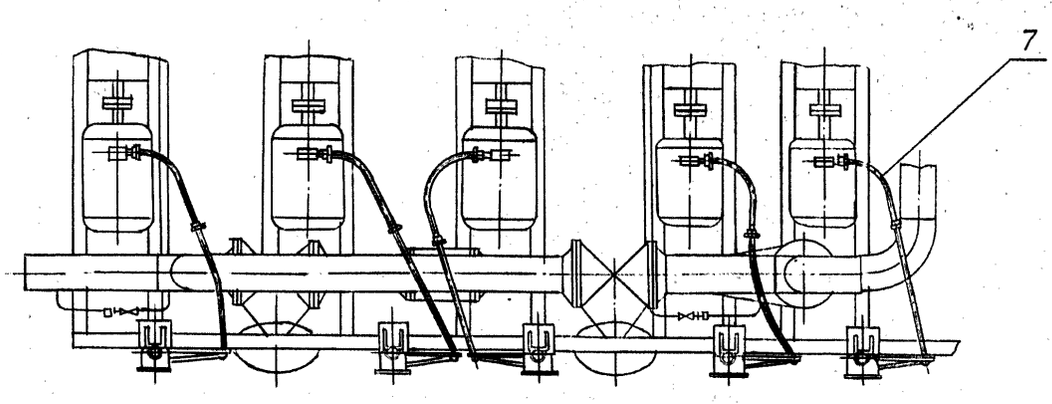

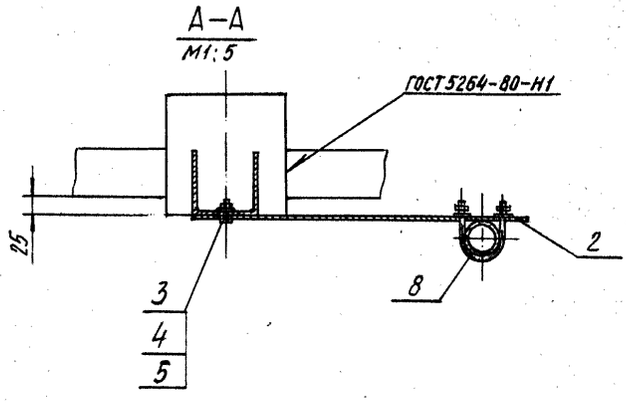

1. $\pm \frac{t_2}{2}$.
2. Минимальный радиус гибки труб R 250мм.

					А12В046.000СБ		
Изм.	Лист	№докум.	Подп.	Дата	Крупноблочная установка горячего водоснабжения КБУГВ-100. Установка электрооборудования.	Лит.	Масса	Масштаб
Разраб.		Чебоксарова				И	89,6	1:20
Пров.		Фрадкин				Лист	Листов 1	
Рук. гр.		Фрадкин				САНТЕХПРОЕКТ		
Гл. спец.		Грановский						
Н. контр.		Литвак						
Утв.		Спивак						

Инв. № подл. | Подп. и дата | Взам. инв. № | Инв. № дубл. | Подп. и дата

СЕРИЯ 5.903-11, ВЫП. 3-4

Формат	Зона	Поз.	Обозначение	Наименование	Кол.	Примечание
				Документация		
А4			А12В043.010 СБ	Сборочный чертеж		
				Детали		
Б4		1	А12В043.011	Труба 15х2,5 ГОСТ 3262-75		
				L= 230-1,15	1	0,27кг
А4		2	А12В043.012	Скоба	1	
Б4		3	А12В043.013	Шайба		
				Лист Б3.0 ГОСТ 19903-74		
				4-IV-В Ст3 ГОСТ 16523-70		
				Ф7-0,36 х Ф22-0,52	1	0,01кг
				Стандартные изделия		
				Болт ГОСТ 7798-70		
		4		М6х40.36	1	
		5		М10х30.36	2	
		6		Винт М5х30.36		
				ГОСТ 1491-72	2	
				Гайки ГОСТ 5915-70		
		7		М6.4	1	
		8		М10.4	2	
		9		Шайба 10		
				ГОСТ 11371-78	2	

Изм.	Лист	№ докум.	Подп.	Дата
Разраб.		Чебоксарова		XI-87
Пров.		Фрадкин		
Рук. гр.		Фрадкин		
Н. контр.		Литвак		
Утв.		Спивак		

А12В043.010

Стойка

Лит.	Лист	Листов
И	1	2

САНТЕХПРОЕКТ

Копировал: Тужилкина Формат: А4

Формат	Зона	Поз.	Обозначение	Наименование	Кол.	Примечание
				Прочие изделия		
		10		Стойка К310М		
				ТУ36-22-88	1	
		11		Коробка У995МУЗ		
				ТУ36-2415-81	1	
		12		Пост кнопочного		
				управления		
				ПКУ15-21.111-40УЗ		
				ТУ16-526.333-83	1	

Подп. и дата | Инв. № дубл. | Взам. инв. № | Подп. и дата | Инв. № подл.

Изм.	Лист	№ докум.	Подп.	Дата

А12В043.010

Лист 2

Копировал: Тужилкина Формат: А4

А12.В043.010СБ

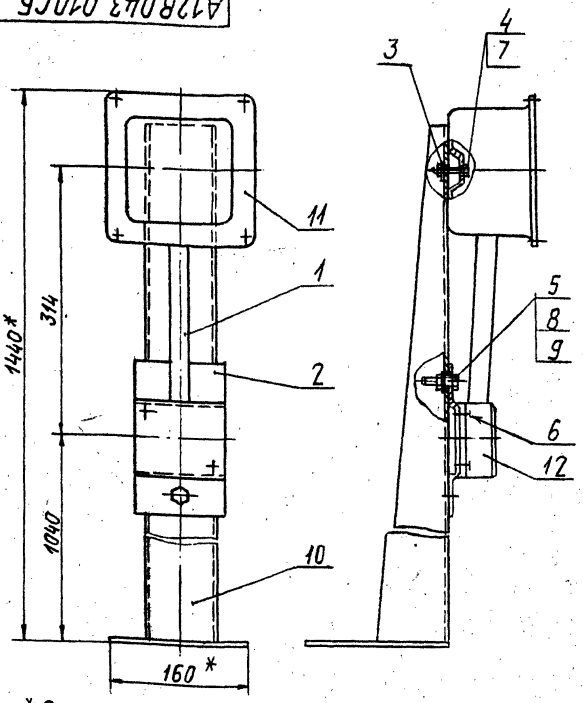

1. * Размеры для справок.
2. $\pm \frac{t_2}{2}$

Изм.	Лист	№ докум.	Подп.	Дата
Разраб.		Чебоксарова		XI-87
Пров.		Фрадкин		
Рук. гр.		Фрадкин		
Гл. спец.		Грановский		
Н. контр.		Литвак		
Утв.		Спивак		

А12В043.010 СБ

Стойка

Лит.	Масса	Масштаб
И	6,5	1:4
Лист	Листов 1	

САНТЕХПРОЕКТ

Копировал: Тужилкина Формат: А4

А12.В043.012

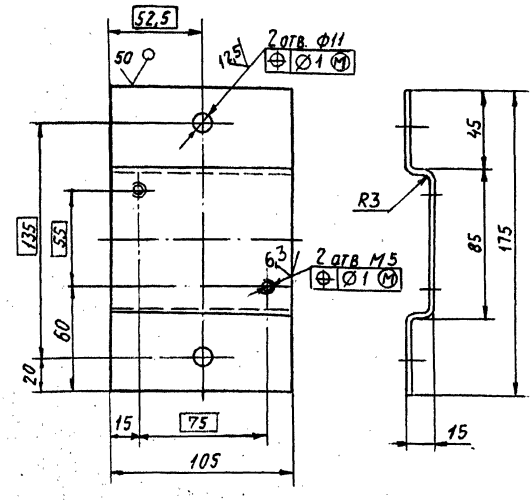

Неуказанные предельные отклонения размеров: H14, h14, $\pm \frac{t_2}{2}$.

Изм.	Лист	№ докум.	Подп.	Дата
Разраб.		Чебоксарова		XI-87
Пров.		Фрадкин		
Рук. гр.		Фрадкин		
Гл. спец.		Грановский		
Н. контр.		Литвак		
Утв.		Спивак		

А12В043.012

Скоба

Лит.	Масса	Масштаб
И	0,45	1:2
Лист	Листов 1	

Лист Б3.0 ГОСТ 19903-74
4-IV-В Ст3 ГОСТ 16523-70

САНТЕХПРОЕКТ

Копировал: Тужилкина Формат: А4

Обозначение изолируемого оборудования и трубопровода	Наименование изолируемого оборудования и трубопровода	Количество	Размеры: Наружный диаметр или размеры сечения	Размеры: Длина или высота м	Расположение	t теплоносителя °С	Теплоизоляционная конструкция: Назначение	Теплоизоляционная конструкция: Наименование основных элементов	Толщина мм	Поверхность м²	Объем теплоизоляционного слоя м³	Лист основного комплекта обозначение ссылочных или прилагаемых документов	Примечание
	Оборудование												
ТУ400-28-429-82Е	Подогреватель водоводяной 9-168×2000-Р-1	1	ф168	4,4	горизонтально	25	от теплопотерь	Изделия минераловатные с гофрированной структурой; 2 ИГС 100	60		0,3	7.903.9-3.08 выпуск 1 часть 1	
								Алюминиевое защитное покрытие	0,5	5,1		7.9039-21-33	
	Отвод 90° (для подогревателей)	2	ф168			"		Изделия минераловатные с гофрированной структурой, 2 ИГС 100	60		0,2	7.903.9-3.08 выпуск 1 часть 1	
								Алюминиевое защитное штампованное покрытие	0,5	3,5		3.903.9-11.03	
ТУ400-28-429-82Е	Подогреватель водоводяной 12-219×4000-Р-3	2	ф219	32,8	"	95	"	Изделия минераловатные с гофрированной структурой; 2 ИГС 100	60		3,5	7.9039-3.08 выпуск 1 часть 1	
								Алюминиевое защитное покрытие	0,5	75,4		7.9039-21-33	
	Отвод 90° (для подогревателей)	12	ф219			"	"	Изделия минераловатные с гофрированной стриктурой; 2 ИГС 100	60		1	7.903.9-3.08 выпуск 1 часть 1	
								Алюминиевое защитное штампованное покрытие	0,5	21		3.903-11.03	
	Трубопроводы												
	Трубопровод		ф15	19	горизонт.	95÷25	от теплопотерь	Полотно холстопрошивное ХПС-Т-5	40		0,2	7.9039-21-11.12	
					инвертык			Алюминиевое защитное покрытие	0,5	7		7.9039-21-33.34	
	Трубопровод		ф25	3,1	"	"	"	Полотно холстопрошивное ХПС-Т-5	40		0,03	7.9039-21-11.12	
								Алюминиевое защитное покрытие	0,5	1,2		7.9039-21-33.34	
	Трубопровод		ф50	9	"	"	"	Полотно холстопрошивное ХПС-Т-5	60		0,3	7.9039-21-11.12	
								Алюминиевое защитное покрытие	0,5	5,6		7.9039-21-3334	
	Трубопровод		ф76	2	"	"	"	Полотно холстопрошивное ХПС-Т-5	60		0,1	7.9039-21-11.12	
								Алюминиевое защитное покрытие	0,5	1,4		7.9039-21-3334	
	Трубопровод		ф89	16,3	"	"	"	Полотно холстопрошивное ХПС-Т-5	60		1	7.9039-21-11.12	
								Алюминиевое защитное покрытие	0,5	12		7.9039-21-3334	
	Трубопровод		ф108	33,1	"	"	"	Изделия минераловатные с гофрированной структурой; 2 ИГС 100	60		2	7.9039-3.08 выпуск 1 часть 1	
								Алюминиевое защитное покрытие	0,5	26		7.9039-21-3334	
	Трубопровод		ф133	13,1	"	"	"	Изделия минераловатные с гофрированной структурой; 2 ИГС 100	60		1	7.903.9-3.08 выпуск 1 часть 1	
								Алюминиевое защитное покрытие	0,5	11,4		7.9039-21-33.34	
	Трубопровод		ф219	10,2	"	"	"	Изделия минераловатные с гофрированной структурой; 2 ИГС 100	60		0,6	7.903.9-3.08 выпуск 1 часть 1	
								Алюминиевое защитное покрытие	0,5	12		7.9039-21-33.34	
	Трубопровод		ф273	3	"	"	"	Изделия минераловатные с гофрированной структурой; 2 ИГС 100	60		0,2	7.9039-3.08 выпуск 1 часть 1	
								Алюминиевое защитное покрытие	0,5	4,1		7.9039-21-33.34	
	Отвод 90°	1	ф57			"	"	Полотно холстопрошивное ХПС-Т-5	60		0,04	7.903.9-2.1-11	
								Алюминиевое защитное штампованное покрытие	0,5	1		3.903-11.03	
	Отвод 90°	2	ф76			"	"	Полотно холстопрошивное ХПС-Т-5	60		0,1	7.9039-21-11	
								Алюминиевое защитное штампованное покрытие	0,5	1,4		3.903-11.03	
	Отвод 90°	22	ф89			"	"	Полотно холстопрошивное ХПС-Т-5	60		1	7.903.9-2.1-11	
								Алюминиевое защитное штампованное покрытие	0,5	16		3.903-11.03	
	Отвод 90°	25	ф108			"	"	Изделия минераловатные с гофрированной структурой; 2 ИГС 100	60		1,3	7.903.9-3.08 выпуск 1 часть 1	
								Алюминиевое защитное штампованное покрытие	0,5	20		3.903-11.03	
	Отвод 90°	4	ф133			"	"	Изделия минераловатные с гофрированной структурой; 2 ИГС 100	60		0,4	7.903.9-3.08 выпуск 1 часть 1	
								Алюминиевое защитное штампованное покрытие	0,5	5,2		3.903-11.03	
	Отвод 90°	6	ф159			"	"	Изделия минераловатные с гофрированной структурой; 2 ИГС 100	60		0,6	7.903.9-3.08 выпуск 1 часть 1	
								Алюминиевое защитное штампованное покрытие	0,5	8,6		3.903-11.03	

1. Теплоизоляцию крупноблочной установки горячего водоснабжения КБУГВ-100 производить по ТИ.023.000ТМВ-ТК.
2. Потребность в теплоизоляционных материалах на КБУГВ-100 см. ТИ.023.000ТМВ-ТК.
3. Объем теплоизоляционных работ по КБУГВ-100 см. ТИ.023.000ТМВ-ТК.
4. Штампы привязки приведены в целях уточнения типа изоляции для конкретных условий монтажа.

Привязан:

Инв №

Взам инв № | Инв № дубл. | Подп. и дата | Инв № подл. | Подп. и дата

Изм	Лист	№ докум.	Подп.	Дата
Нач. отд	Кладов			
Гл. спец	Лурье			
Рук. гр	Григоренко			
Исполн	Журавель			
Н. контр	Камушкина			

ТИ.023.000ТМВ-ТК

Блок КБУГВ-100 Ведомость теплоизоляционных конструкций

Лит.	Лист	Листов
	1	2

САНТЕХПРОЕКТ

Обозначение изолируемого оборудования и трубопровода	Наименование изолируемого оборудования и трубопровода	Количество	Размеры: наружный диаметр или размеры сечения	Размеры: длина или высота м	Расположение	t теплоносителя °С	Теплоизоляционная конструкция: Назначение	Теплоизоляционная конструкция: Наименование основных элементов	Толщина мм	Поверхность м²	Объем теплоизоляционного слоя м³	Лист основного комплекта. Обозначение ссылочных или прилагаемых документов	Примечание
	Отвод 90°	1	ф219			25÷95	от теплопотерь	Изделия минераловатные с гофрированной структурой; 2ИГС 100	60		0,1	7.903.9-3.08 выпуск 1, часть 1	
								Алюминиевое защитное штампованное покрытие	0,5	2		3.903.9-11.03	
	Арматура	11	ф15			"	"	Матрацы минераловатные в обкладке из стеклоткани	40		0,1	7.903.9-22-06	
								Алюминиевое защитное покрытие	0,5	3,5		7.903.9-22-11.12	
								Отделка торцов гофрированными диафрагмами				7.903.9-22-34	
	Арматура	2	ф25			"	"	Матрацы минераловатные в обкладке из стеклоткани	40		0,2	7.903.9-22-06	
								Алюминиевое защитное покрытие	0,5	1		7.903.9-22-11,12	
								Отделка торцов гофрированными диафрагмами				7.903.9-22-34	
	Арматура	2	ф65			"	"	Матрацы минераловатные в обкладке из стеклоткани	60		0,1	7.903.9-22-06	
								Алюминиевое защитное покрытие	0,5	2		7.903.9-22-11.12	
								Отделка торцов гофрированными диафрагмами				7.903.9-22-34	
	Арматура	17	ф80			"	"	Матрацы минераловатные в обкладке из стеклоткани	60		0,6	7.903.9-22-06	
								Алюминиевое защитное покрытие	0,5	15,3		7.903.9-22-11.12	
								Отделка торцов гофрированными диафрагмами				7.903.9-22-34	
	Арматура	18	ф100			"	"	Матрацы минераловатные в обкладке из стеклоткани	60		1	7.903.9-22-06	
								Алюминиевое защитное покрытие	0,5	18		7.903.9-22-11,12	
								Отделка торцов гофрированными диафрагмами				7.903.9-22-34	
	Арматура	14	ф150			"	"	Матрацы минераловатные в обкладке из стеклоткани	60		1	7.903.9-22-06	
								Алюминиевое защитное покрытие	0,5	18,5		7.903.9-22-11,12	
								Отделка торцов гофрированными диафрагмами				7.903.9-22-34	
	Арматура	3	ф200			"	"	Матрацы минераловатные в обкладке из стеклоткани	60		0,3	7.903.9-22-06	
								Алюминиевое защитное покрытие	0,5	5		7.903.9-22-11,12	
								Отделка торцов гофрированными диафрагмами				7.903.9-22-34	
								Разгружающее устройство				7.903.9-2.1-47	
								Элемент разгружающего устройства				7.903.9-2.1-48	
								Кольцо опорное				7.903.9-2.1-45	

Привязан.

Инв. №

Изм	Лист	№ докум	Подп	Дата

ТИ.023.000 ТМВ-ТК

Лист 2

СЕРИЯ 5.903-11, вып. 3-4

№ строки	Наименование материала и единица измерения	Код материала	Код ед. изм.	Количество	Примечание
1	Изделия минераловатные с гофрированной структурой на синтетическом связующем 2ИГС100 500×60 м	57 6202	006	374	
2	Холстопрошивное полотно ХПС-Т-5 δ=60 ТУ6-11-454-77			2,6	
	δ=40 м³	59 5280	113	0,3	
3	Маты минераловатные прошивные 2М-100 ГОСТ 21880-76 м³	57 6212	113	3,3	
4	Алюминиевое защитное покрытие ГОСТ 21631 δ=0,5 м²	18 1110	055	225	
5	Элемент покрытия штампованный ТУ36-2427-81 δ=0,5м²	18 1110	055	79	
6	Лента 2×30 ГОСТ 6009-74 кг	09 3500	116	400	
7	Лента 0,8×20 ТУ48-21-636-79 кг	18 1110	116	40	

Привязан

Инв №

Изм	Лист	№ докум	Подп.	Дата
Нач.отд	Кладов			
Гл.спец	Лурье			
Рук.гр	Григоренко			
Исполн	Оводова			
Н.контр	Камушкина			

ТИ. 023.000 ТМВ-М

БЛОК КБУГВ-100

Ведомость материалов теплоизоляции

Лит	Лист	Листов
	1	4

САНТЕХПРОЕКТ

№ строки	Наименование материала и единица измерения	Код материала	Код ед. изм.	Количество	Примечание
8	Лента АД1 ТУ48-21-636-79 кг	18 1110	116	18	
9	Лист АД1Н-1 ГОСТ 21631-76 кг	18 1110	116	450	
10	Лист АД 1Н-0,8 ГОСТ 21631-76 кг	18 1110	116	480	
11	Лист Б-ПН-0-1,6 ГОСТ 19904-74 кг	09 0202	116	20	
12	Диафрагма Тип II ТУ36-2543-83 м²	18 1110	055	20	
13	Пряжка тип I-А ТУ36-1422-77 кг	18 1110	116	14	
14	Пряжка тип II-А ТУ36-1492-77 кг	18 1110	116	1	
15	Проволока 2-0-4 ГОСТ 3282-74 кг	12 1100	116	110	
16	Проволока 3-0-4 ГОСТ 3282-74 кг	12 1100	116	0,8	

Привязан

Инв. №

Изм | Лист | № докум. | Подп. | Дата

ТИ. 023.000 ТМВ-М

Лист 2

№ строки	Наименование материала и единица измерения	Код материала	Код ед. изм.	Количество	Примечание
17	Проволока 4-0-4 ГОСТ 3282-74 кг	12 1100	116	4	
18	Проволока 0,8-0-4 ГОСТ 3282-74 кг	12 1100	116	2,7	
19	Картон асбестовый КАОН1-8 ГОСТ 2850-80 кг	25 7631	116	4,2	
20	Нить стеклянная крученая комплексная БС10-160×1×3154 ГОСТ 8325-78 кг	59 5220	116	1,5	
21	Заклепка комбинированная СТД 985 ТУ36-1598-77 шт	12 8500	796	1072	
22	Заклепка 4×24,37 ГОСТ 10299-80 кг	12 8500	116	5	
23	Болт М8×30 ГОСТ 7798-70 шт	12 8100	796	140	
	кг		116	8,5	

Привязан

Инв. №

Изм | Лист | № докум | Подп. | Дата

ТИ. 023.000 ТМВ-М

Лист 3

№ строки	Наименование материала и единица измерения	Код материала	Код ед. изм.	Количество	Примечание
24	Гайка М8 ГОСТ 5915-79 шт	12.8100	796	140	
	кг		116	2.1	
25	Винт 4×12 ГОСТ 10621-80 шт	12 8401	796	1388	
	кг		116	1.8	
26	Вибродемпфирующая мастика ВД-17-59 δ=0,01 кг		116	71	
27	Ткань конструкционная из стеклянных крученых комплексных нитей Т-13 ГОСТ 19170-73 м²	59 5246	055	168	

Привязан

Инв. №

Изм | Лист | № докум | Подп. | Дата

ТИ. 023.000 ТМВ-М

Лист 4

№строки	Наименование вида работ	Ед. изм.	Код вида работ	Код ед. изм.	Количество
1	Изоляция трубопроводов и оборудования изделиями минераловатными с гофрированной структурой: 2ИГС100	м3		113	11,2
2	Изоляция трубопроводов холстопрошивным полотном ХПС-Т-5	м3		113	2,8
3	Изоляция арматуры матрацами минераловатными в обкладке из стеклоткани	м3		113	3,5
4	Покрытие поверхности изоляции трубопроводов, оборудования и арматуры алюминиевым защитным покрытием	м2		055	225,0
5	Покрытие поверхности изоляции отводов алюминиевым защитным штампованным покрытием	м2		055	79,0
6	Покрытие поверхности оборудования вибродемпфирующей мастикой ВД-17-59	м2		055	4,0

Привязан:

ТИ 023000.ТМВ-ОР

Инв. №

Изм.	Лист	№ докум.	Подп.	Дата
Нач.отд.	Кладов			
Гл.спец.	Лурье			
Рук.гр.	Григоренко			
Вед.инж.	Сполохова			
Н.контр.	Камушкина			

Блок КБУГВ-100.
Ведомость объемов работ теплоизоляции.

Лит.	Лист	Листов
		1

Сантехпроект

Инв.№подл. | Подп. и дата | Взам.инв.№ | Инв.№дубл. | Подп. и дата

Лист

Изм.	Лист	№ докум.	Подп.	Дата

Копировал: Крапанна

План на отм. 2,860

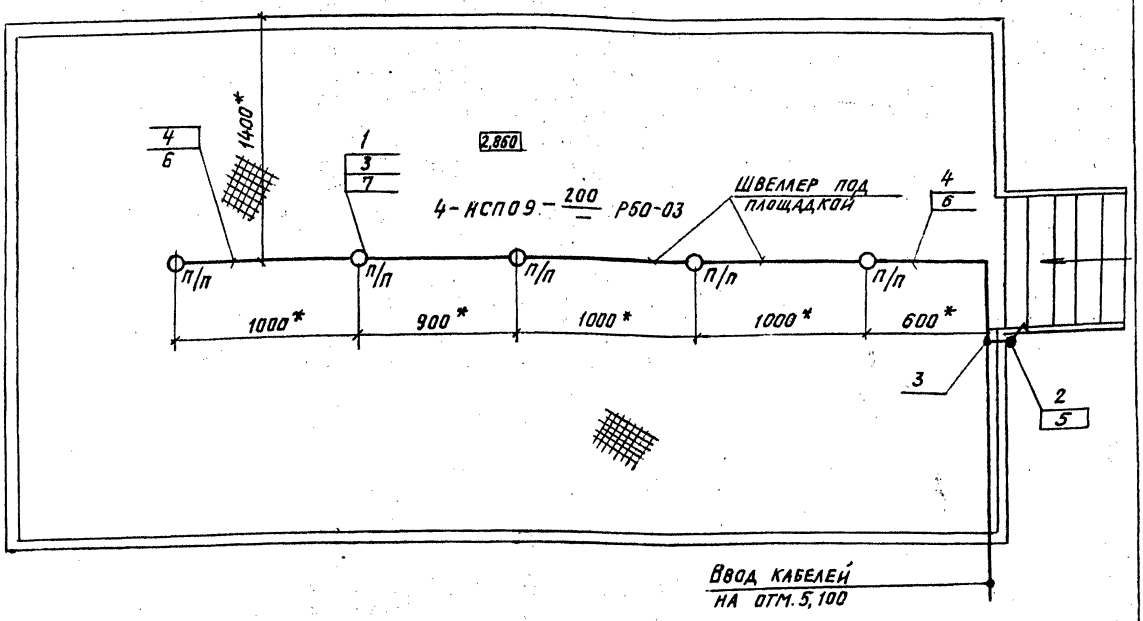

О п/п – светильник устанавливается под площадкой

Марка поз.	Обозначение	Наименование	Кол.	Масса ед. кг	Примечание
1	НСП09-200/Р50-03	Светильник подвесной для ламп			
		накаливания	5		
2	0-4-IP44-01-6/220	Выключатель			
	ГОСТ 1397-76	220В; 6А, поворотный			
		однополюсный для			
		открытой установки	1		
3	КОР 73	Коробка ответви-			
		тельная	8		
4	АВВГ-660-2×4	Кабель ГОСТ 16442-80	20	м	
5	К310 м	Стойка	1		
6	К34742	Швеллер	10		
7	УБ 25 м	Крюк	5		

1.* Размеры уточняются при монтаже.
2. Светильники (поз.1) устанавливаются под площадкой.
3. Стойку (поз.5) приварить к ограждению лестницы швом Т1-Δ3 ГОСТ 5264-80.
4. Швеллер (поз.6) приварить под площадкой швом Т1-Δ3 50/150 ГОСТ 5264-80
5. Крюки (поз.7) приварить к нижней поверхности площадки швом Т1 Δ3 ГОСТ 5264-80
6. Изделия и материалы поз. 1...4 закладываются по спецификации электротехнической части проекта котельной.

Изм.	Лист	№ докум.	Подп.	Дата
Разраб.		Никошкова		X.87
Провер.		Немец		
Рук. гр.		Никошкова		
Гл. спец.				
Н. контр.		Гольдин		
Утв.				

А12В 072.000Э7

Крупноблочная установка горячего водоснабжения КБУ ГВ-100. Электроосвещение.

Лит.	Масса	Масшт.
		1:20

Лист 1 | Листов 1

САНТЕХПРОЕКТ

Инв. № подл. | Подп. и дата | Взам. инв. № | Инв. № дубл. | Подп. и дата

gost.e-ecolog.ru