ТИПОВАЯ ДОКУМЕНТАЦИЯ НА КОНСТРУКЦИИ, ИЗДЕЛИЯ И УЗЛЫ ЗДАНИЙ И СООРУЖЕНИЙ

СЕРИЯ 5.903-11

БЛОКИ ТЕПЛОМЕХАНИЧЕСКОГО ОБОРУДОВАНИЯ ДЛЯ ПАРОВЫХ КОТЕЛЬНЫХ

ВЫПУСК 3-21

УСТАНОВКА КРУПНОБЛОЧНАЯ ГОРЯЧЕГО ВОДОСНАБЖЕНИЯ КБУГВ-25-1

РАБОЧИЕ ЧЕРТЕЖИ

часть 2 стр 48...92

23205-44

Отпускная цена реализации дна в счет-накладной

gost.e-ecolog.ru

Серия 5.903-11 выпуск 3-21 часть 2

Формат	Зона	Поз.	Обозначение	Наименование	Кол.	Примечание
				Документация		
А2			Д24В.018.130 СБ	Сборочный чертеж		
				Сборочные единицы		
А4		1	Д24В.018.140	Трубопровод	1	
А4		2	Д24В.018.150	Трубопровод	1	
А4		3	Д24В.018.160	Трубопровод	1	
А4		4	Д24В.018.170	Трубопровод	1	
А4		5	Д24В.018.180	Трубопровод	1	
А4		6	Д24В.018.190	Трубопровод	1	
А4		7	Д24В.018.200	Трубопровод	1	
А4		8	Д24В.018.210	Трубопровод	1	
А4		9	Д24В.018.220	Трубопровод	1	
А4		10	Д24В.018.230	Трубопровод	1	
А4		11	Д24В.018.240	Трубопровод	2	
А4		12	Д24В.018.250	Трубопровод	1	
А4		13	Д24В.018.260	Трубопровод	1	
А4		14	Д24В.018.270	Узел подогревателя	1	

Д24В.018.130

Изм	Лист	№ докум.	Подп.	Дата
Разраб.		Козина		9.11.89
Пров.		Козина		
Нач.отд.				
Н.контр.		Мюнтер		
Утв.				

Блок верхний

Лит.	Лист	Листов
И	1	2

ГПИ Горьковский Сантехпроект

Формат А4

Формат	Зона	Поз.	Обозначение	Наименование	Кол.	Примечание
А4		15	Д24В.018.280	Узел подогревателя	1	
А4		16	Д24В.018.290	Трубопровод	1	
А4		17	Д24В.018.300	Трубопровод	1	
А4		18	Д24В.018.310	Трубопровод	1	
А4		19	Д24В.018.320	Рама	1	
				Стандартные изделия		
				Прокладка ГОСТ 15180-89		
		20		А-32-10	6	
		21		А-50-10	7	
		22		А-65-10	3	
		23		А-80-10	2	
		24		А-100-10	8	
				Болт ГОСТ 7798-70		
		25		М16х55.36	24	
		26		М16х60.36	48	
		27		М16х65.36	64	
		28		Гайка М16.4		
				ГОСТ 5915-70	136	
		29		Шайба 16.01		
				ГОСТ 11371-78	136	
		30		Подогреватель ПП2-6-2-II		
				ОСТ 108.271.105-76	2	

Д24В.018.130 Лист 2

Формат А4

Формат	Зона	Поз.	Обозначение	Наименование	Кол.	Примечание
				Документация		
А3			Д24В.018.140 СБ	Сборочный чертеж		
				Детали		
				Труба		
				Труба 108х4 ГОСТ 10704-76 / Д ГОСТ 10705-80		
Б4		1	Д24В.018.111	L=460 h16 25/	2	4,7 кг
Б4		2	Д24В.018.112	L=1183 h16 25/	1	12,1 кг
Б4		3	Д24В.018.113	L=568 h16 25/	1	5,8 кг
Б4		4	Д24В.018.114	L=3348 h16 25/	1	34,4 кг
Б4		5	Д24В.018.115	L=510 h16 25/	2	5,2 кг
				Стандартные изделия		
		6		Задвижка 30 ч 6 бр		
				Ду 100, Ру 10		
				ГОСТ 8437-75	4	

Д24В.018.140

Изм	Лист	№ докум.	Подп.	Дата
Разраб.		Козина		9.11.89
Пров.		Козина		
Нач.отд.				
Н.контр.		Мюнтер		
Утв.				

Трубопровод

Лит.	Лист	Листов
И	1	2

ГПИ Горьковский Сантехпроект

Формат А4

Формат	Зона	Поз.	Обозначение	Наименование	Кол.	Примечание
		7		Фланец 1-100-10 Ст 25		
				ГОСТ 12821-80	4	
		8		Прокладка А-100-10		
				ГОСТ 15180-86	4	
		9		Отвод 90° 108х4		
				ГОСТ 17375-83	4	
		10		Тройник 108х4		
				ГОСТ 17376-83	2	
		11		Болт М16х65.36		
				ГОСТ 7798-70	32	
		12		Гайка М16.4		
				ГОСТ 5915-70	32	
		13		Шайба 16.01		
				ГОСТ 11371-78	32	
		14		Штуцер Ш2-М20-100		
				ОСТ 36.7-74	1	

Д24В.018.140 Лист 2

Формат А4

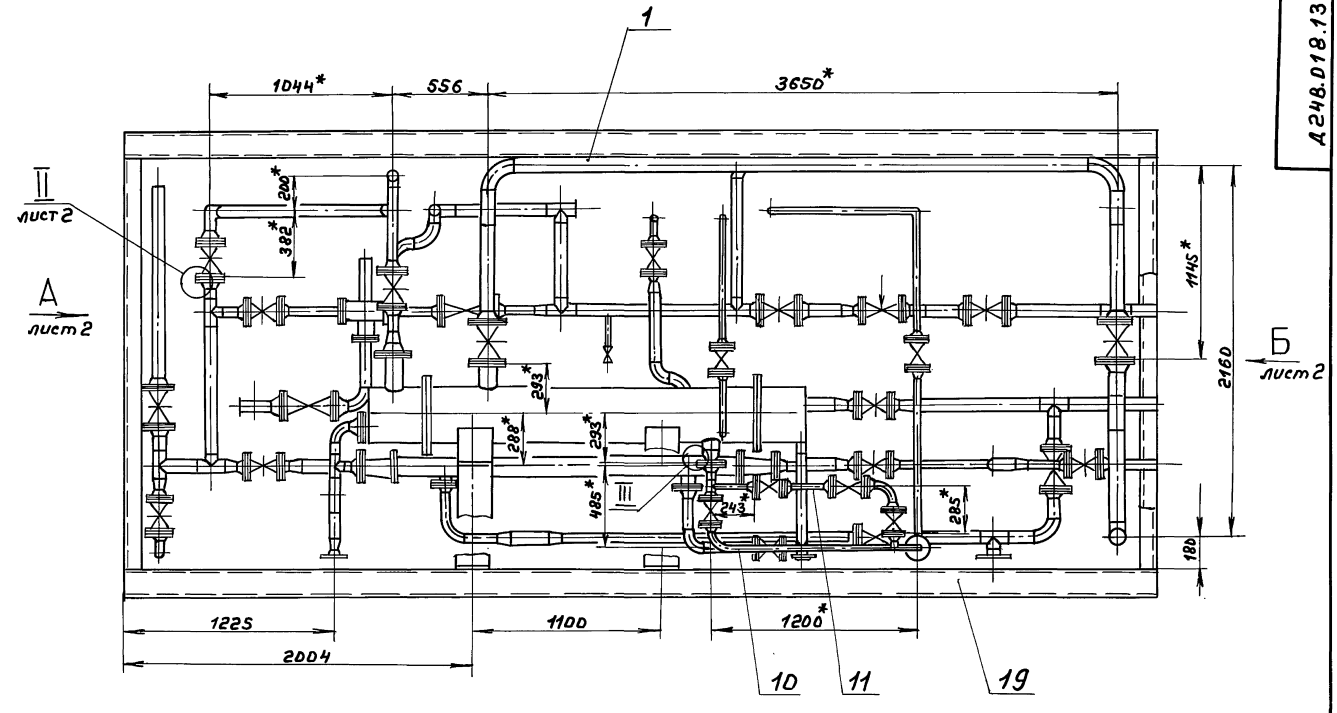

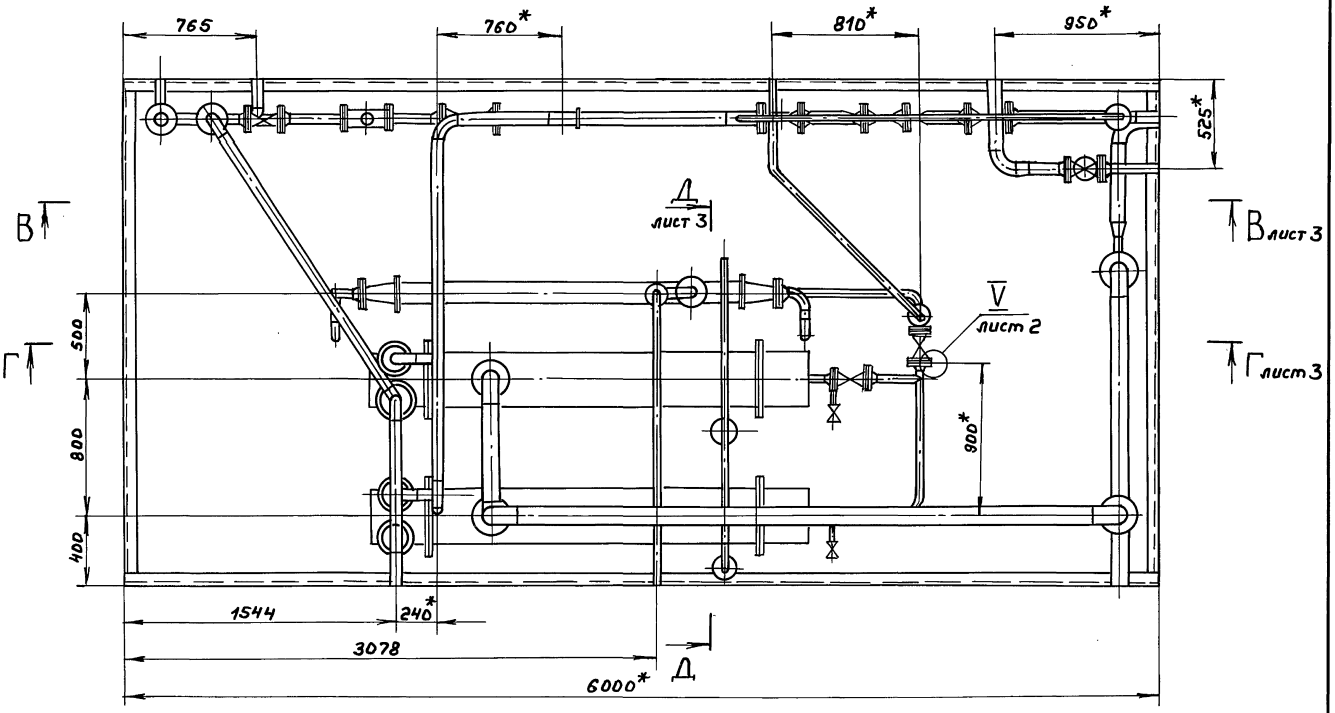

1. *Размеры для справок.
2. $\pm \frac{IT16}{2}$
3. Сварные швы №1 по ГОСТ 5264-80, №2 по ГОСТ 16037-80.

					Д248.018.13ОСБ		
Изм.	Лист	№докум.	Подп.	Дата	Блок верхний	Лит.	Масса	Масштаб
Разраб.		Козина		3.11.84		И	5022	1:20
Пров.		Козина				Лист 1	Листов 3	
Т.контр.						ГПИ Горьковский САНТЕХПРОЕКТ		
Нач.отд.		Вольский						
Н.контр.		Нюнтер						
Утв.								

Копир.

Инв.№подл. | Подп. и дата | Взам. инв.№ | Инв.№дубл. | Подп. и дата

Вид А лист 1

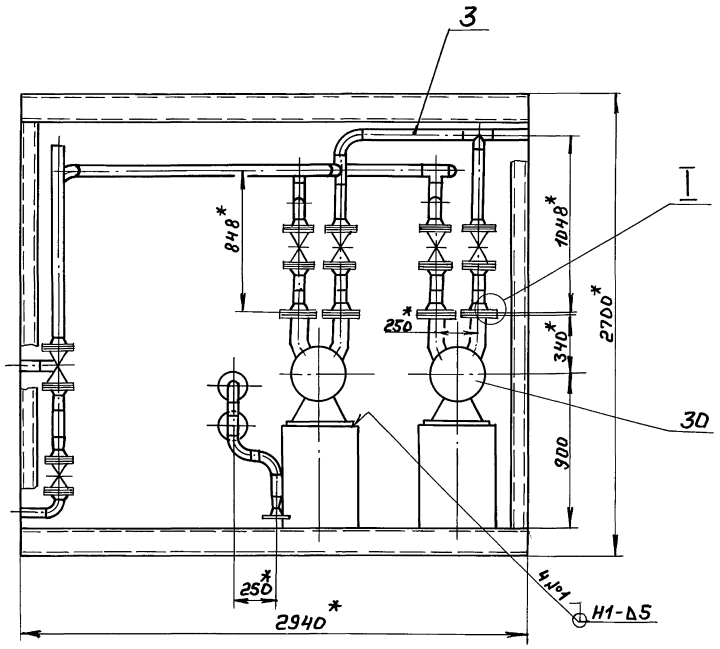

I
М1:2

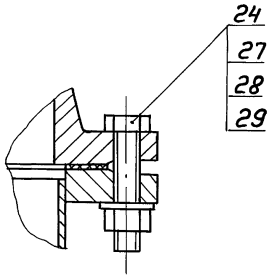

II
М1:2 лист 1

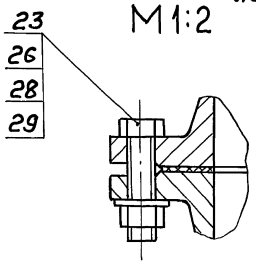

Вид Б лист 1

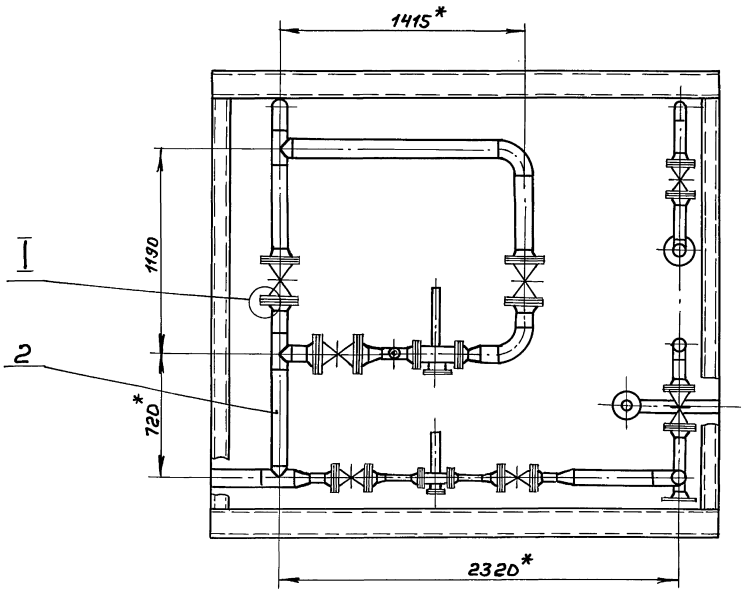

III
М1:2 лист 3

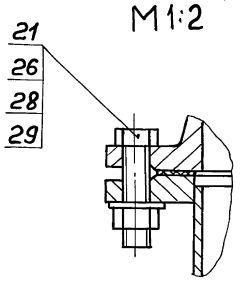

IV
М1:2 лист 3

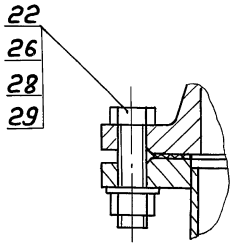

V
М1:2 лист 3

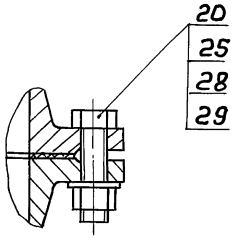

VI
М2:1 лист 3

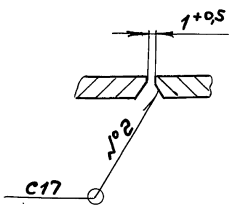

Инв.№подл.	Подп. и дата	Взам. инв.№	Инв.№дубл.	Подп. и дата

Изм.	Лист	№докум.	Подп.	Дата	Д248.018.130СБ	Лист 2

Копир. 23205-44 4 Формат А2

В – В лист 1

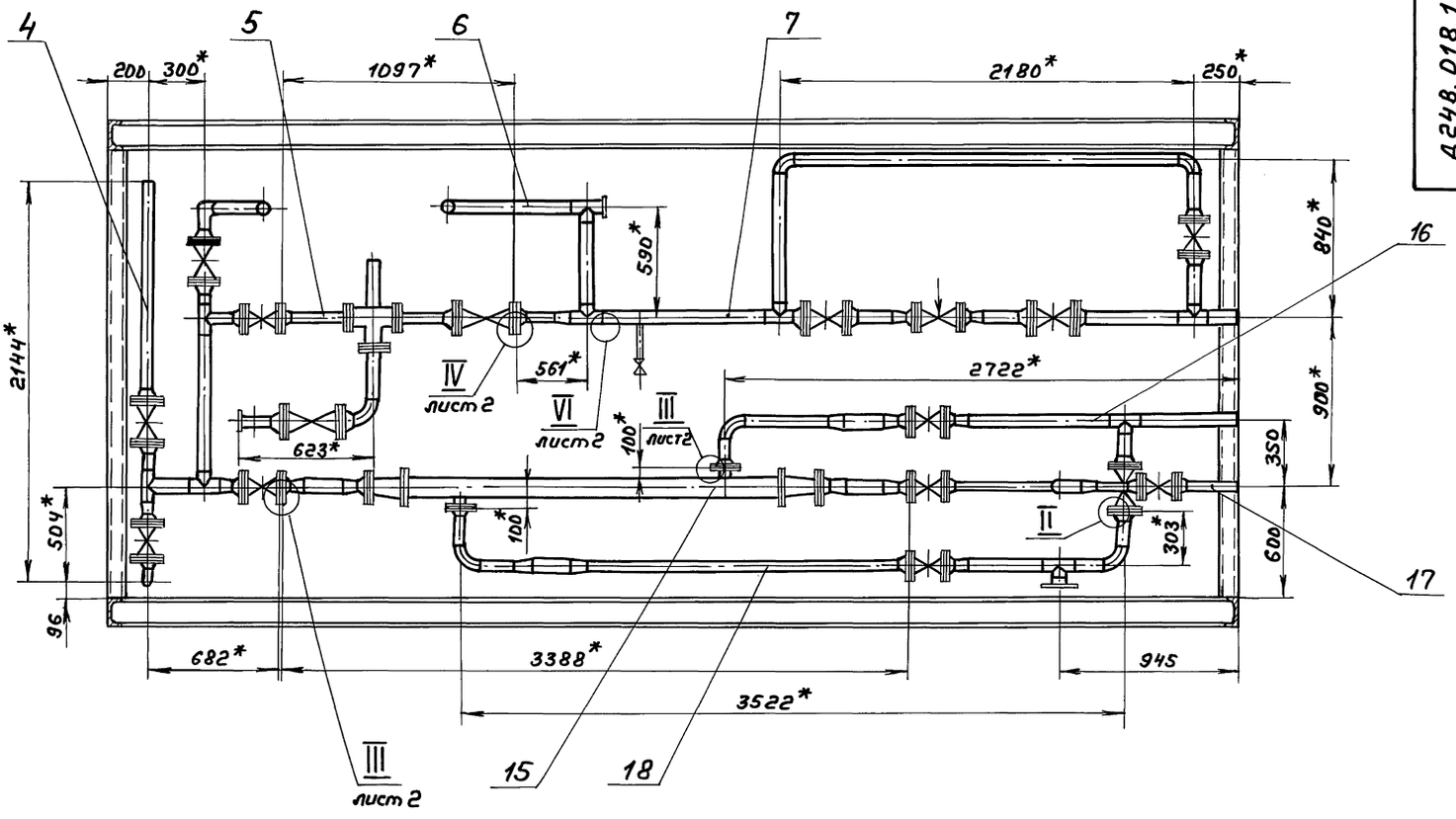

Г – Г лист 1

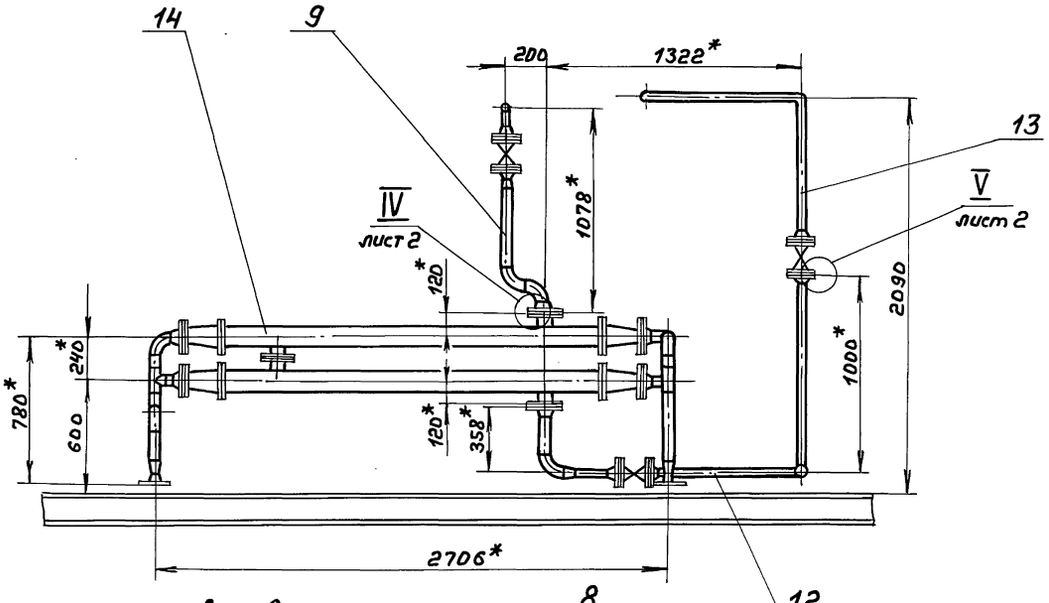

Д – Д М1:10 лист 1

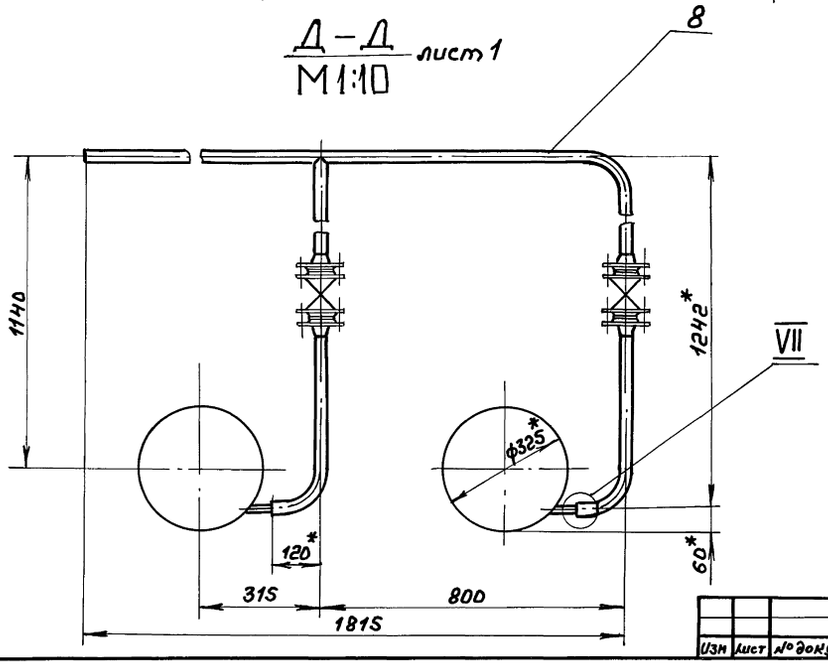

VII М1:2

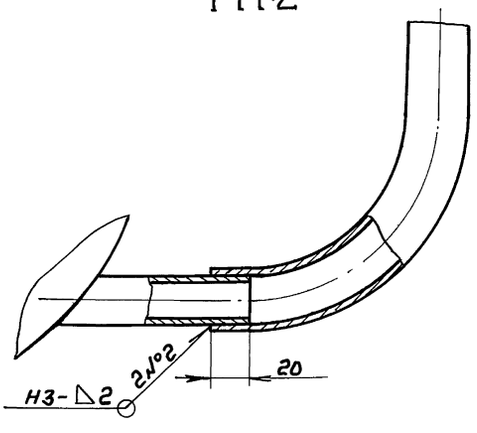

Изм.	Лист	№ докум.	Подп.	Дата	Д248.018.130СБ	Лист 3

Копир. Формат А2

Инв.№подл. | Подп. и дата | Взам.инв.№ | Инв.№дубл. | Подп. и дата

Д24В.018.107

25 (V)

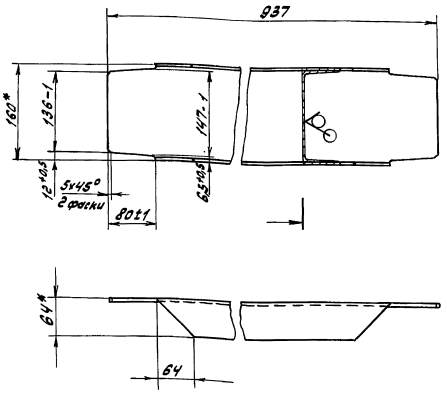

1.* Размеры для справок
$2.\ \pm\frac{1716}{2}$

Изм.	Лист	№ докум.	Подп.	Дата
Разраб.		Козина		9.1189
Пров.		Козина		
Т.контр.				
Н.контр.		Мюнтер		
Утв.				

Д24В.018.107

Распорка

Лит.	Масса	Масштаб
У	13	1:5

Швеллер 16-гост8240-72 / ВСт3сп гост535-79

Лист	Листов 1

ГПИ Горьковский Сантехпроект

Формат А4

52

Формат	Зона	Поз.	Обозначение	Наименование	Кол.	Примечание
				Документация		
А3			Д24В.018.150 СБ	Сборочный чертеж		
				Детали		
А4		1	Д24В.018.018	Штуцер	1	
А4		2	Д24В.018.021	Труба	1	
				Труба 108х4 ГОСТ 10704-76 / Д ГОСТ 10705-80		
Б4		3	Д24В.018.117	L = 90 h16 (25)	4	0,9кг
Б4		4	Д24В.018.118	L = 140 h16 (25)	1	1,4кг
Б4		5	Д24В.018.119	L = 538 h16 (25)	1	5,5кг
Б4		6	Д24В.018.121	L = 299 h16 (25)	1	3,1кг
Б4		7	Д24В.018.122	L = 492 h16 (25)	1	5,1кг
Б4		8	Д24В.018.123	L = 99 h16 (25)	1	1кг

Изм.	Лист	№ докум.	Подп.	Дата
Разраб.		Козина		9.1189
Пров.		Козина		
Нач.отд.				
Н.контр.		Мюнтер		
Утв.				

Д24В.018.150

Трубопровод

Лит.	Лист 1	Листов 3

ГПИ Горьковский Сантехпроект

Формат А4

Формат	Зона	Поз.	Обозначение	Наименование	Кол.	Примечание
Б4		9	Д24В.018.124	Труба		
				Труба 32х2 ГОСТ 10704-76 / Д ГОСТ 10705-80		
				L = 217 h16 (25)	2	0,32кг
				Стандартные изделия		
				Задвижка 30ч6бр		
				ГОСТ 8437-75		
		10		Ду 50, Ру 10	2	
		11		Ду 100, Ру 10	1	
		12		Вентиль 15кч18п2		
				Ду 15, Ру 16 ГОСТ 5761-72	1	
				Фланец ГОСТ 12821-80		
		13		1-25-10 Ст 25	2	
		14		1-50-10 Ст 25	6	
		15		1-100-10 Ст 25	4	
				Прокладка ГОСТ 15180-86		
		16		А-25-10	2	
		17		А-50-10	6	
		18		А-100-10	2	
		19		Отвод 90° 108х4		
				ГОСТ 17375-83	2	
		20		Тройник 108х4		
				ГОСТ 17376-83	2	

Изм.	Лист	№ докум.	Подп.	Дата

Д24В.018.150

Лист 2

Формат А4

Формат	Зона	Поз.	Обозначение	Наименование	Кол.	Примечание
				Переход ГОСТ 17378-83		
		21		К 57х4-32х2	2	
		22		К 108х4-57х3	4	
				Болт ГОСТ 7798-70		
		23		М 12х45.36	8	
		24		М 16х60.36	40	
				Гайка ГОСТ 5915-70		
		25		М 12.4	8	
		26		М 16.4	40	
				Шайба ГОСТ 11371-78		
		27		12.01	8	
		28		16.01	40	
				Прочие изделия		
				Регулятор температуры прямого действия	г. Саратов завод "Теплоконтроль"	
		29		РТ-АО-25 (60-100)		
				Ду 25, Ру 10	1	
		30		РТ-АО-50 (20-60)		
				Ду 50, Ру 10	1	

Изм.	Лист	№ докум.	Подп.	Дата

Д24В.018.150

Лист 3

Формат А4

Серия 5.903-11 выпуск 3-21 часть 2

Инв.№ подл. | Подп. и дата | Взам. инв.№ | Инв.№ дубл. | Подп. и дата

Д2ЧВ.018.140СБ

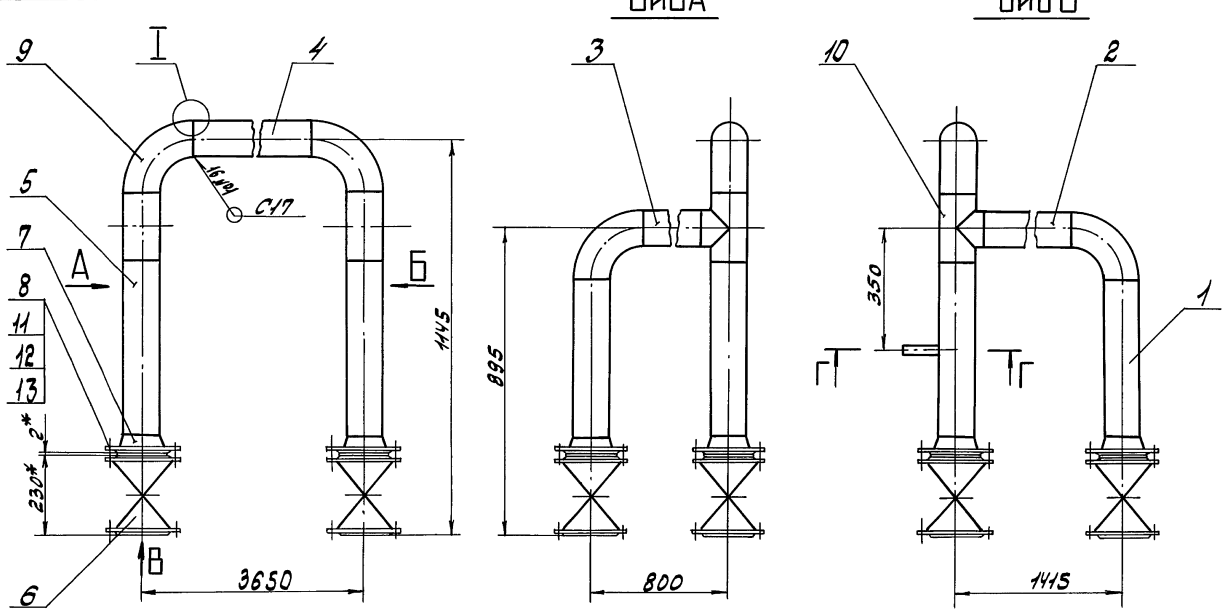

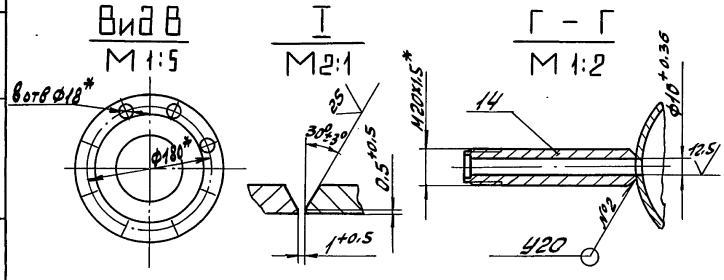

1.* Размеры для справок.
2. ± IT16/2
3. Сварные швы по ГОСТ 16037-80

					Д2ЧВ.018.140СБ		
Изм.	Лист	№ докум.	Подп.	Дата	Трубопровод	Лит	Масса	Масштаб
Разраб.		Козина		9.11.84		И	265	1:10
Пров.		Козина				Лист	Листов 1	
Т.контр.						ГПИ Горьковский САНТЕХПРОЕКТ		
Н.контр.		Мюнтер						
Утв.								

Формат А3

Д2ЧВ.018.150СБ

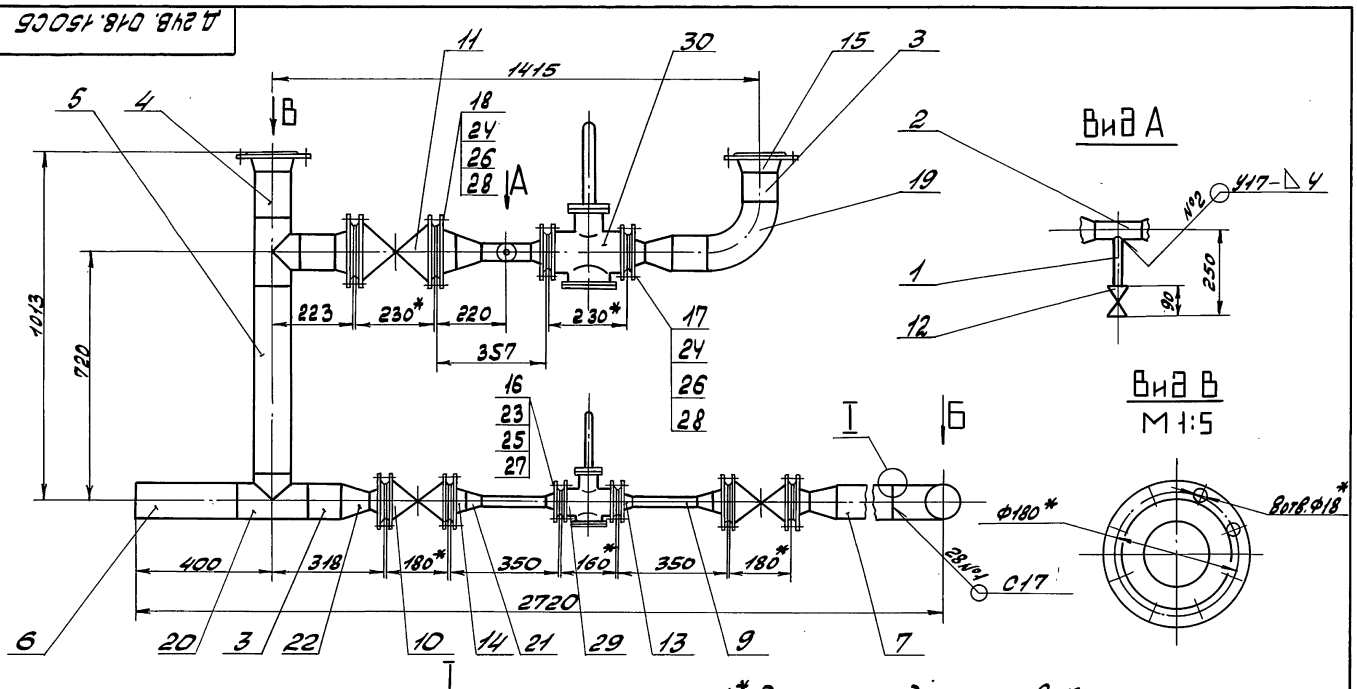

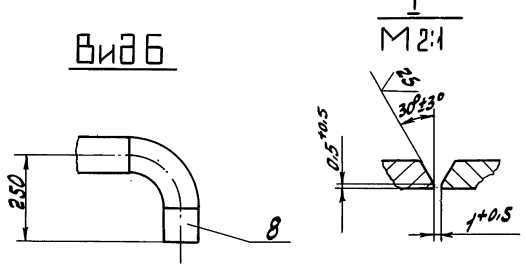

1.* Размеры для справок.
2. ± IT16/2
3. Сварные швы по ГОСТ 16037-80.

					Д2ЧВ.018.150СБ		
Изм.	Лист	№ докум.	Подп.	Дата	Трубопровод	Лит	Масса	Масштаб
Разраб.		Козина		9.11.84		И	176	1:10
Пров.		Козина				Лист	Листов 1	
Т.контр.						ГПИ Горьковский САНТЕХПРОЕКТ		
Н.контр.		Мюнтер						
Утв.								

Формат А3

Формат	Зона	Поз.	Обозначение	Наименование	Кол.	Примечание
				Документация		
А2			Д 24 В. 018. 160 СБ	Сборочный чертеж		
				Детали		
				Труба		
				Труба 89х3 ГОСТ 10704-76 / Д ГОСТ 10705-80		
Б4		1	Д 24 В. 018. 126	L = 90 h16 25	2	0,6 кг
Б4		2	Д 24 В. 018. 127	L = 1756 h16 25	1	12,9 кг
Б4		3	Д 24 В. 018. 128	L = 228 h16 25	1	1,5 кг
Б4		4	Д 24 В. 018. 129	L = 598 h16 25	1	3,8 кг
Б4		5	Д 24 В. 018. 131	L = 194 h16 25	1	1,2 кг
Б4		6	Д 24 В. 018. 132	L = 438 h16 25	1	2,8 кг
				Стандартные изделия		
		7		Задвижка 30ч6бр Ду80, Ру10 ГОСТ 8437-75	3	

Инв. № подл. | Подп. и дата | Взам. инв. № | Инв. № дубл. | Подп. и дата

Изм.	Лист	№ докум.	Подп.	Дата
Разраб.	Козина			9.11.11
Пров.	Козина			
Нач. отд.				
Н. контр.	Мантер			
Утв.				

Д 24 В. 018. 160

Трубопровод

Лит.	Лист	Листов
	1	2

ГПИ Горьковский Сантехпроект

Формат А4

Формат	Зона	Поз.	Обозначение	Наименование	Кол.	Примечание
				Фланец ГОСТ 12821-80		
		8		1-80-10 Ст 25	5	
		9		1-100-10 Ст 25	2	
		10		Прокладка А-80-10 ГОСТ 15180-86	2	
		11		Отвод 90°89х3,5 ГОСТ 17375-83	2	
		12		Тройник 89х3,5 ГОСТ 17376-83	2	
		13		Переход К108х4-89х3,5 ГОСТ 17378-83	2	
		14		Болт М16х60.36 ГОСТ 7798-70	20	
		15		Гайка М16.4 ГОСТ 5915-70	20	
		16		Шайба 16.01 ГОСТ 11371-78	20	
		17		Штуцер Ш2-М20-50 ОСТ 36.7-74	2	
		18		Бобышка БС1-М27-115 ОСТ 36.7-74	2	

Инв. № подл. | Подп. и дата | Взам. инв. № | Инв. № дубл. | Подп. и дата

Изм.	Лист	№ докум.	Подп.	Дата

Д 24 В. 018. 160

Лист 2

Формат А4

Формат	Зона	Поз.	Обозначение	Наименование	Кол.	Примечание
				Документация		
А3			Д 24 В. 018. 170 СБ	Сборочный чертеж		
				Детали		
				Труба		
				Труба 57х3 ГОСТ 10704-76 / Д ГОСТ 10705-80		
Б4		1	Д 24 В. 018. 134	L = 144 h16 25	1	0,6 кг
Б4		2	Д 24 В. 018. 135	L = 83 h16 25	1	0,3 кг
				Труба		
				Труба 89х3 ГОСТ 10704-76 / Д ГОСТ 10705-80		
Б4		3	Д 24 В. 018. 136	L = 748 h16 25	1	4,8 кг
Б4		4	Д 24 В. 018. 137	L = 74 h16 25	1	0,5 кг
Б4		5	Д 24 В. 018. 138	L = 1095 h16 25	1	7,0 кг
Б4		6	Д 24 В. 018. 139	L = 148 h16 25	2	0,9 кг

Инв. № подл. | Подп. и дата | Взам. инв. № | Инв. № дубл. | Подп. и дата

Изм.	Лист	№ докум.	Подп.	Дата
Разраб.	Козина			9.11.11
Пров.	Козина			
Нач. отд.				
Н. контр.	Мантер			
Утв.				

Д 24 В. 018. 170

Трубопровод

Лит.	Лист	Листов
	1	2

ГПИ Горьковский Сантехпроект

Формат А4

Формат	Зона	Поз.	Обозначение	Наименование	Кол.	Примечание
				Стандартные изделия		
				Задвижка 30ч6бр ГОСТ 8437-75		
		7		Ду50, Ру10	3	
		8		Ду80, Ру10	1	
				Фланец ГОСТ 12821-80		
		9		1-50-10 Ст 25	5	
		10		1-80-10 Ст 25	2	
				Прокладка ГОСТ 15180-86		
		11		А-50-10	4	
		12		А-80-10	2	
		13		Отвод 90°57х3 ГОСТ 17375-83	1	
				Тройник ГОСТ 17376-83		
		14		89х3,5		
		15		89х3,5-57х3		
		16		Переход К 89х3,5-57х3 ГОСТ 17378-83	2	
		17		Болт М16х55.36 ГОСТ 7798-70	24	
		18		Гайка М16.4 ГОСТ 5915-70	24	
		19		Шайба 16.01 ГОСТ 11371-78	24	

Инв. № подл. | Подп. и дата | Взам. инв. № | Инв. № дубл. | Подп. и дата

Изм.	Лист	№ докум.	Подп.	Дата

Д 24 В. 018. 170

Лист 2

Формат А4

Д 248.018.160 СБ

Серия 5.903-11 Выпуск 3-21 часть 2

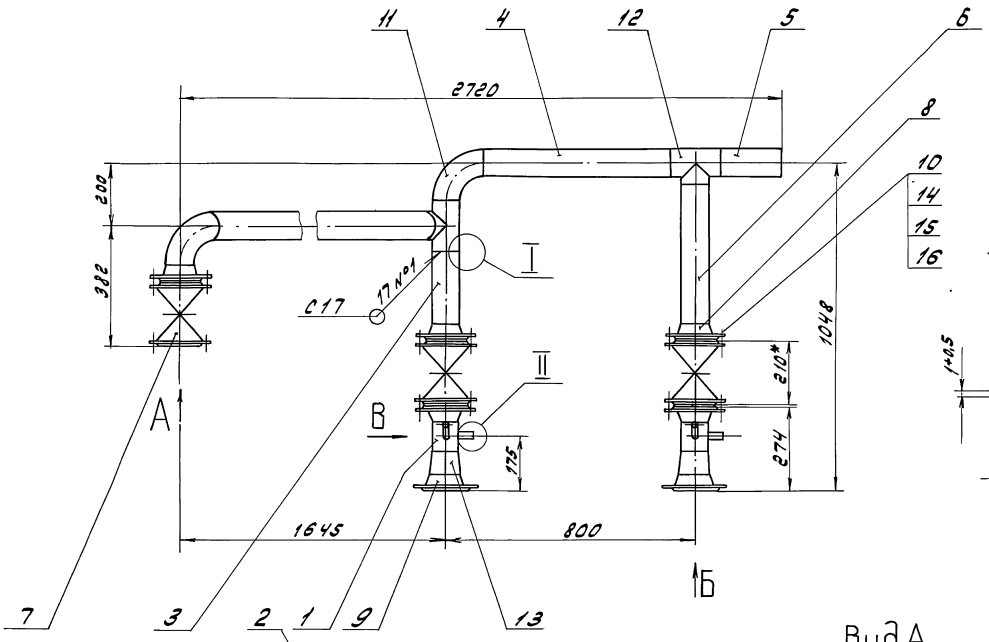

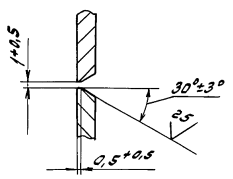

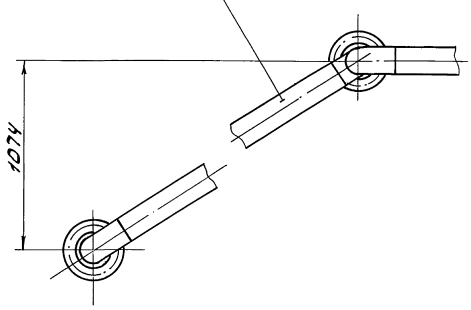

Вид А
М 1:5

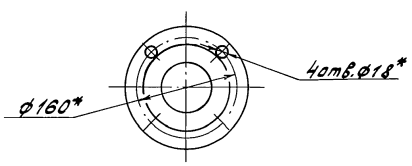

II
М 1:1

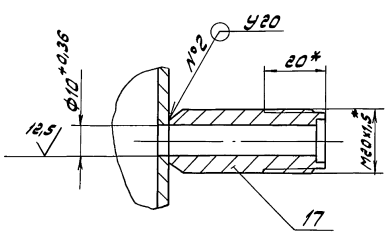

Вид Б
М 1:5

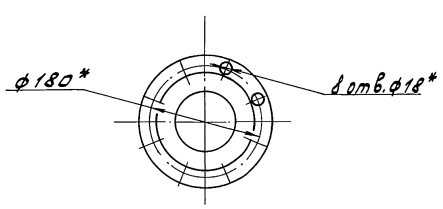

Вид В
М 1:2

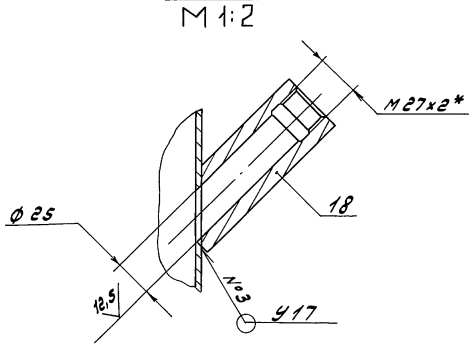

1.* Размеры для справок

2. $\pm \frac{IT16}{2}$

3. Сварные швы по ГОСТ 16037-80

					Д 248.018.160 СБ			
Изм.	Лист	№ докум.	Подп.	Дата	Трубопровод	Лит.	Масса	Масштаб
Разраб.		Козина		9.11.89		У	148	1:10
Пров.		Козина				Лист	Листов 1	
Т.контр.						ГПИ Горьковский Сантехпроект		
Нач.отд.								
Н.контр.		Мюнтер						
Утв.								

Инв.№подл. | Подп. и дата | Взам.инв.№ | Инв.№дубл. | Подп. и дата

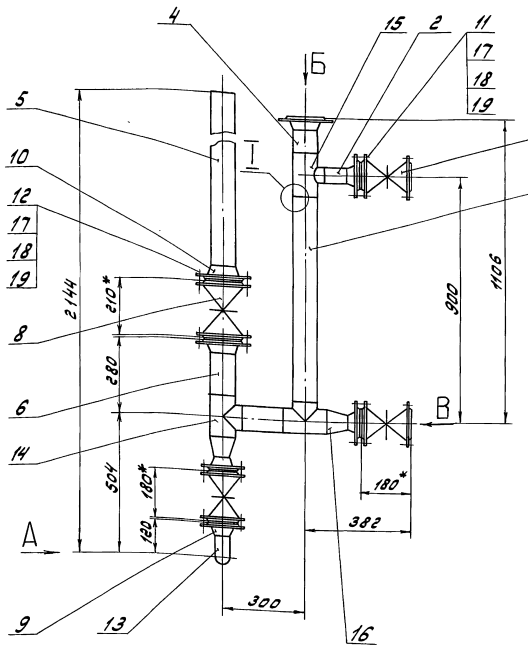

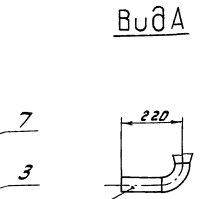

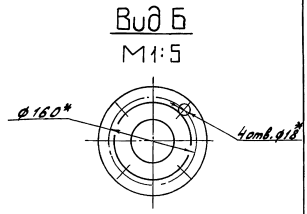

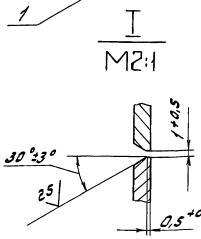

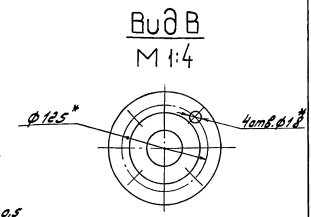

1. * Размеры для справок
2. $\pm \frac{IT16}{2}$
3. Сварные швы С17 по ГОСТ 16037-80

Изм.	Лист	№ докум.	Подп.	Дата	Д248.018.170 СБ			
Разраб.		Козина		9.11.89	Трубопровод	Лит.	Масса	Масштаб
Пров.		Козина				У	124	1:10
Т.контр.						Лист	Листов 1	
Н.контр.		Монтер				ГПИ Горьковский Сантехпроект		
Утв.								

Формат А3

Формат	Зона	Поз.	Обозначение	Наименование	Кол.	Примечание
				Документация		
А3			Д248.018.180 СБ	Сборочный чертеж		
				Детали		
				Труба		
				Труба 76х3 ГОСТ 10704-76 / Д ГОСТ 10705-80		
Б4		1	Д248.018.142	L=159 h16	1	0,9кг
Б4		2	Д248.018.143	L=144 h16	2	0,8кг
Б4		3	Д248.018.144	L=241 h16	1	1,3кг
Б4		4	Д248.018.145	Фланец		
				Лист Б-ПН-3 ГОСТ 18903-74 / 3-Б-Н-Вст3 сп ГОСТ 16523-70		
				(D90-0,87 х d54+0,74)	1	0,09кг
				Стандартные изделия		
		5		Вентиль 15ч14п		
				ГОСТ 18722-73 Ду65, Ру16	2	
				Фланец ГОСТ 12821-80		
		6		1-50-10 Ст25	1	
		7		1-65-10 Ст25	3	

Изм.	Лист	№ докум.	Подп.	Дата	Д248.018.180			
Разраб.		Козина		9.11.89	Трубопровод	Лит.	Лист	Листов
Пров.		Козина				О	1	2
Нач.отд.						ГПИ Горьковский Сантехпроект		
Н.контр.		Монтер						
Утв.								

Формат А4

Формат	Зона	Поз.	Обозначение	Наименование	Кол.	Примечание
		8		Фланец 1-65-10 Ст25 ГОСТ 1536-76	3	
		9		Прокладка А-65-10 ГОСТ 15180-86	6	
		10		Отвод 90°76х3,5 ГОСТ 17375-83	1	
		11		Тройник 76х3,5 ГОСТ 17376-83	1	
		12		Переход К76х3,5-57х3 ГОСТ 17378-83	1	
				Болт ГОСТ 7798-70		
		13		М12х50.36	18	
		14		М16х55.36	12	
				Гайка ГОСТ 5915-70		
		15		М12.4	18	
		16		М16.4	12	
				Шайба ГОСТ 11371-78		
		17		12.01	18	
		18		16.01	12	
				Прочие изделия		
		19		Терморегулятор РТПД-65 Ду65; Ру10 Длина капилляра L=2,5м ТУ25.02.091620-78	1	

Изм.	Лист	№ докум.	Подп.	Дата	Д248.018.180	Лист 2

Копир. Формат А4

Д 248.018.180 СБ

Серия 5.903-11 Выпуск 3-21 часть 2

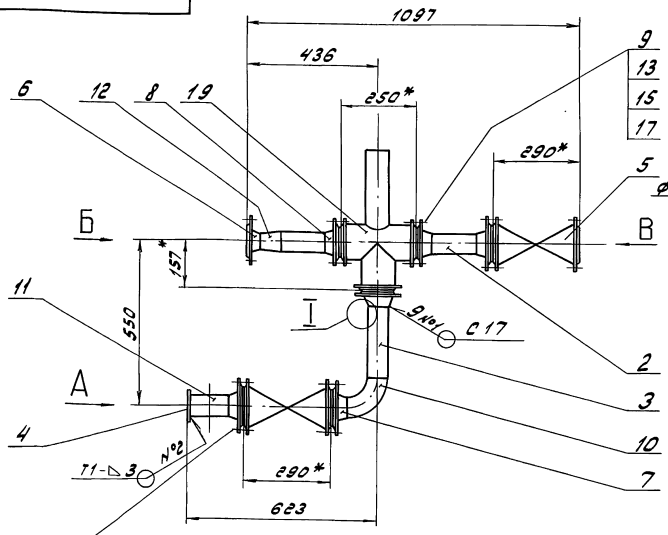

Вид Б
М 1:4

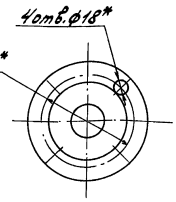

Вид В
М 1:5

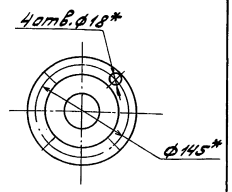

I
М2:1

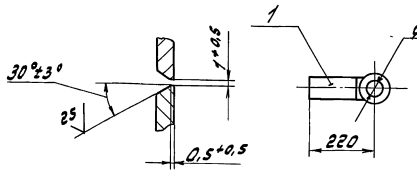

Вид А

1. * Размеры для справок
2. ± IT16/2
3. Сварные швы №1 по ГОСТ 16037-80
   №2 по ГОСТ 5264-80

Изм.	Лист	№ докум.	Подп.	Дата
Разраб.		Козина		9.1.89
Пров.		Козина		
Т.контр.				
Н.контр.		Мюнтер		
Утв.				

Д 248.018.180 СБ

Трубопровод

Лит.	Масса	Масштаб
У	99	1:10

Лист | Листов 1

ГПИ Горьковский Сантехпроект

Формат А3

Инв.№подл. | Подп. и дата | Взам.инв.№ | Инв.№дубл. | Подп. и дата

Формат	Зона	Поз.	Обозначение	Наименование	Кол.	Примечание
				Документация		
А2			Д 248.018.190 СБ	Сборочный чертеж		
				Детали		
Б4		1	Д 248.018.147	Труба		
				Труба 76х3 ГОСТ 10704-76 / Д ГОСТ 10705-80		
				L=356 h16 (25)	1	1,9кг
				Труба		
				Труба 89х3 ГОСТ 10704-76 / Д ГОСТ 10705-80		
Б4		2	Д 248.018.148	L=90 h16 (25)	2	0,6кг
Б4		3	Д 248.018.149	L=638 h16 (25)	1	4,1кг
Б4		4	Д 248.018.151	L=1193 h16 (25)	1	7,6кг
Б4		5	Д 248.018.152	L=522 h16 (25)	1	3,3кг
Б4		6	Д 248.018.153	L=448 h16 (25)	1	2,8кг

Д248.018.190

Изм.	Лист	№ докум.	Подп.	Дата
Разраб.		Козина		9.1.89
Пров.		Козина		
Нач.отд.				
Н.контр.		Мюнтер		
Утв.				

Трубопровод

Лит.	Лист	Листов
О	1	3

ГПИ Горьковский Сантехпроект

Формат А4

Формат	Зона	Поз.	Обозначение	Наименование	Кол.	Примечание
Б4		7	Д 248.018.154	Фланец		
				Лист 5-ПН-3 ГОСТ 19903-74 / 3-IV-Н В Ст3сп ГОСТ 1652.3-77		
				(Д 100-0,87 х d 54+0,74) / Ra 2,5	1	0,1кг
				Стандартные изделия		
		8		Задвижка 30ч6бр Ду80, Ру10 ГОСТ 8437-75	2	
				Фланец ГОСТ 12821-80		
		9		1-65-10 Ст 25	1	
		10		1-80-10 Ст 25	2	
		11		1-100-10 Ст 25	1	
		12		Прокладка А-80-10 ГОСТ 15180-86	2	
		13		Отвод 90°89х3,5 ГОСТ 17376-83	5	
		14		Тройник 89х3,5 ГОСТ 17376-83	4	
				Переход ГОСТ 17378-83		
		15		К 89х3,5-76х3,5	1	
		16		К 108х4-89х3,5	2	
		17		Заглушка 89х3,5 ГОСТ 17379-83	1	

Д248.018.190

Лист 2

Серия 5.903-11 выпуск 3-21 часть 2

Формат	Зона	Поз.	Обозначение	Наименование	Кол.	Примечание
		18		Болт М16х60.36		
				ГОСТ 7798-70	16	
		19		Гайка М16.4		
				ГОСТ 5915-70	16	
		20		Шайба 16.01		
				ГОСТ 11371-78	16	
		21		Штуцер Ш2-М20-50		
				ОСТ 36.7-74	2	
		22		Бобышка БС1-М27-115		
				ОСТ 36.7-74	2	

Инв. № подл. | Подп. и дата | Взам. инв. № | Инв. № дубл. | Подп. и дата

Изм. | Лист | № докум. | Подп. | Дата

Д24В.018.190 Лист 3

Формат А4

Формат	Зона	Поз.	Обозначение	Наименование	Кол.	Примечание
				Документация		
А2			Д24В.018.200 СБ	Сборочный чертеж		
				Детали		
А4		1	Д24В.018.018-03	Штуцер	1	
А4		2	Д24В.018.021-03	Труба	1	
				Труба		
				Труба 57х3 ГОСТ 10704-76		
				Д ГОСТ 10705-80		
Б4		3	Д24В.018.156	L = 693 h16 25	1	2,8кг
Б4		4	Д24В.018.157	L = 2028 h16 25	1	8,1кг
Б4		5	Д24В.018.158	L = 208 h16 25	2	0,8кг
				Труба		
				Труба 89х3 ГОСТ 10704-76		
				Д ГОСТ 10705-80		
Б4		6	Д24В.018.159	L = 170 h16 25	1	1,1кг
Б4		7	Д24В.018.161	L = 227 h16 25	4	1,4кг

Инв. № подл. | Подп. и дата | Взам. инв. № | Инв. № дубл. | Подп. и дата

Изм. | Лист | № докум. | Подп. | Дата

Разраб. Козина 9.IV.89

Пров. Козина

Нач. отд.

Н. контр. Мюнтер

Утв.

Д24В.018.200

Трубопровод

Лит. | Лист 1 | Листов 3

ГПИ Горьковский Сантехпроект

Формат А4

Формат	Зона	Поз.	Обозначение	Наименование	Кол.	Примечание
				Стандартные изделия		
				Задвижка 30ч6бр		
				ГОСТ 8437-75		
		8		Ду 50, Ру 10	1	
		9		Ду 80, Ру 10	2	
		10		Вентиль 15кч18п2		
				Ду 15, Ру 16		
				ГОСТ 5761-72	1	
				Фланец ГОСТ 12821-80		
		11		1-50-10 Ст 25	4	
		12		1-80-10 Ст 25	4	
				Прокладка ГОСТ 15180-86		
		13		А-50-10	4	
		14		А-80-10	4	
		15		Отвод 90° 57х3		
				ГОСТ 17375-83	2	
		16		Тройник 89х3,5-57х3		
				ГОСТ 17376-83	2	
		17		Переход К89х3,5-57х3		
				ГОСТ 17378-83	2	
		18		Болт М16х60.36		
				ГОСТ 7798-70	40	
		19		Гайка М 16.4		
				ГОСТ 5915-70	40	

Инв. № подл. | Подп. и дата | Взам. инв. № | Инв. № дубл. | Подп. и дата

Изм. | Лист | № докум. | Подп. | Дата

Д24В.018.200 Лист 2

Формат А4

Формат	Зона	Поз.	Обозначение	Наименование	Кол.	Примечание
		20		Шайба 16.01		
				ГОСТ 11371-78	40	
		21		Регулятор давления		
				21с10нж Ду50, Ру16		
				ОСТ 26-07-1023-80	1	
		22		Бобышка БП1-М27-55		
				ОСТ 36.7-74	1	
		23		Штуцер Ш2-М20-50		
				ОСТ 36.7-74	1	
		24		Штуцер Ш3-Труб 1½"		
				ОСТ 36.7-74	1	

Инв. № подл. | Подп. и дата | Взам. инв. № | Инв. № дубл. | Подп. и дата

Изм. | Лист | № докум. | Подп. | Дата

Д24В.018.200 Лист 3

Формат А4

Копир.

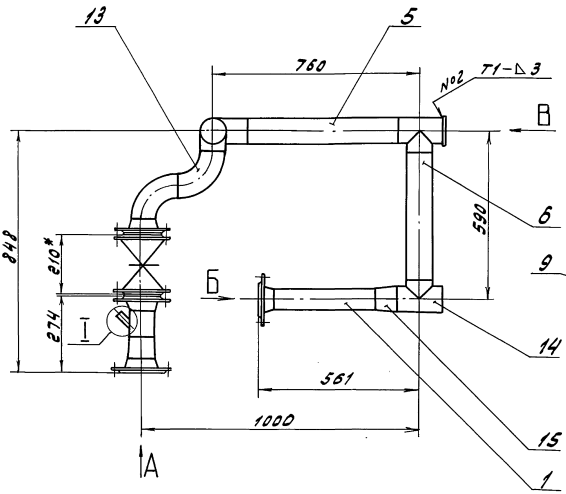

Вид А
М 1:5

Вид Б
М 1:5

Вид В
М 1:4

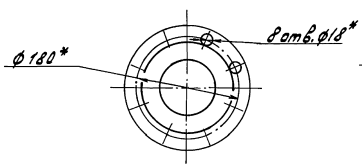

I
М 1:2

II
М 1:1

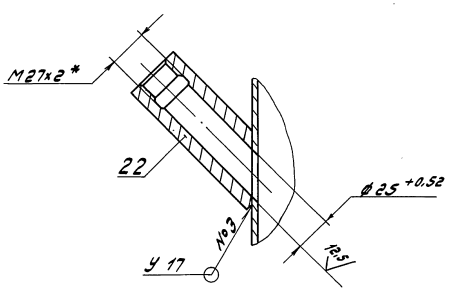

III
М 2:1

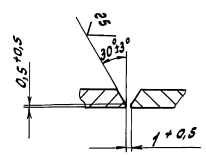

1.* Размеры для справок
2. ± 17,5/2
3. Сварные швы №1,3,4 по ГОСТ 16037-80, №2 по ГОСТ 5264-80

Изм.	Лист	№ докум.	Подп.	Дата
Разраб.		Козина		9.89
Пров.		Козина		
Т.контр.				
Нач.отд.				
Н.контр.		Монтер		
Утв.				

Д 24В. 018.190 СБ

Трубопровод

Лит.	Масса	Масштаб
У	100	1:10

Лист | Листов 1

ГПИ Горьковский Сантехпроект

Инв.№подл. | Подп. и дата | Взам.инв.№ | Инв.№дубл. | Подп. и дата

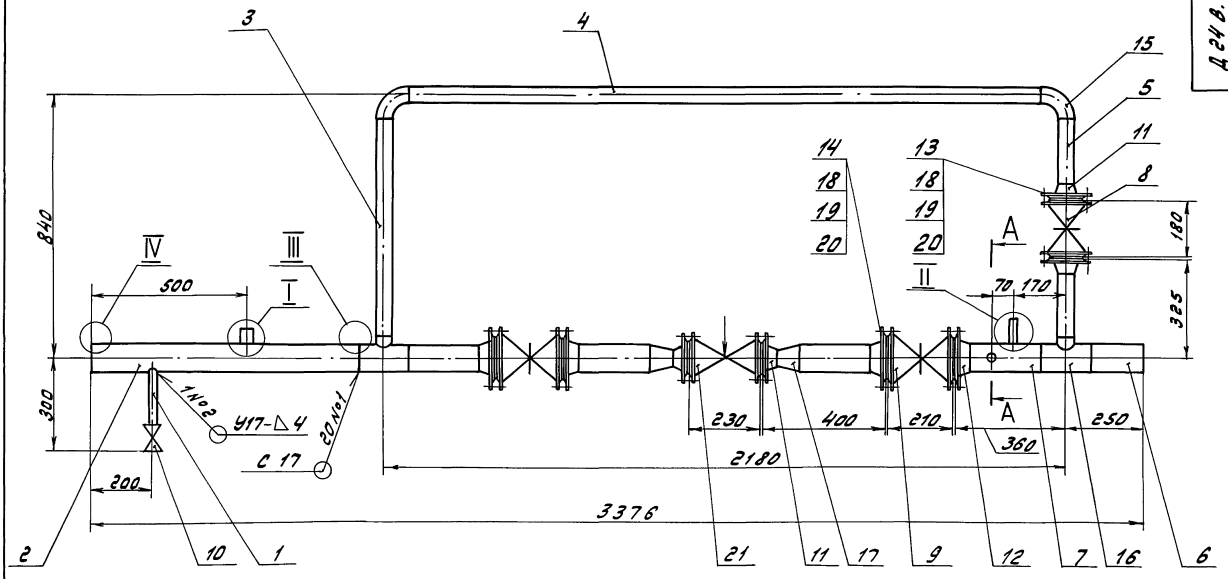

I
М 1:2

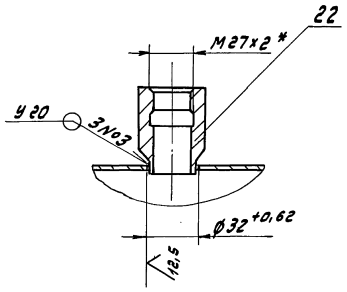

А – А
М 1:1

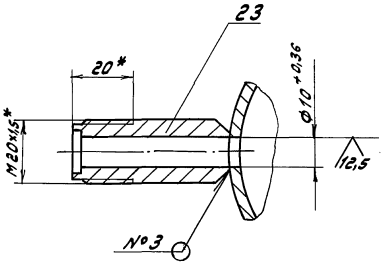

III
М 2:1

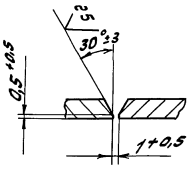

II
М 1:2

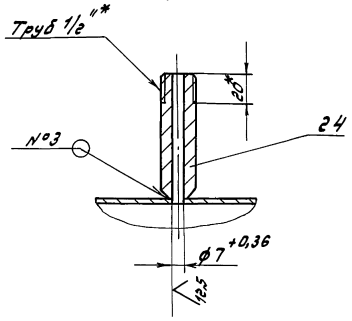

IV
М 2:1

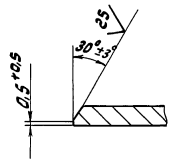

1.* Размеры для справок

2. ± IT16/2

3. Сварные швы по ГОСТ 16037-80

Изм.	Лист	№ докум.	Подп.	Дата	Д 24 В. 018. 200 СБ			
Разраб.		Козина		9.11.89	Трубопровод	Лит.	Масса	Масштаб
Пров.		Козина				У	332	1:10
Т. контр.						Лист	Листов 1	
Нач. отд.						ГПИ Горьковский Сантехпроект		
Н. контр.		Мюнтер						
Утв.								

Инв. № подл. | Подп. и дата | Взам. инв. № | Инв. № дубл. | Подп. и дата

Серия 5.903-11 Выпуск 3-21 Часть 2

Формат	Зона	Поз.	Обозначение	Наименование	Кол.	Примечание
				Документация		
А3			Д24В.018.210 СБ	Сборочный чертеж		
				Детали		
А4		1	Д24В.018.163	Труба	1	
А4		2	Д24В.018.164	Труба	1	
А4		3	Д24В.018.165	Труба	2	
				Стандартные изделия		
		4		Вентиль 15ч9п2		
				Ду 25, Ру16		
				ГОСТ 18722-73	2	
		5		Фланец 1-25-10 Ст25		
				ГОСТ 12821-80	4	
		6		Прокладка А-25-10		
				ГОСТ 15180-86	4	

Д24В.018.210

Изм.	Лист	№ докум.	Подп.	Дата
Разраб.		Козина		9.11.89
Пров.		Козина		
Нач.отд.				
Н.контр.		Мюнтер		
Утв.				

Трубопровод

Лит.	Лист	Листов
И	1	2

ГПИ Горьковский Сантехпроект

Формат А4

Формат	Зона	Поз.	Обозначение	Наименование	Кол.	Примечание
		7		Болт М12х45.36		
				ГОСТ 7798-70	16	
		8		Гайка М12.4		
				ГОСТ 5915-70	16	
		9		Шайба 12.01		
				ГОСТ 11371-78	16	

Д24В.018.210

Лист 2

Формат А4

Д24В.018.210 СБ

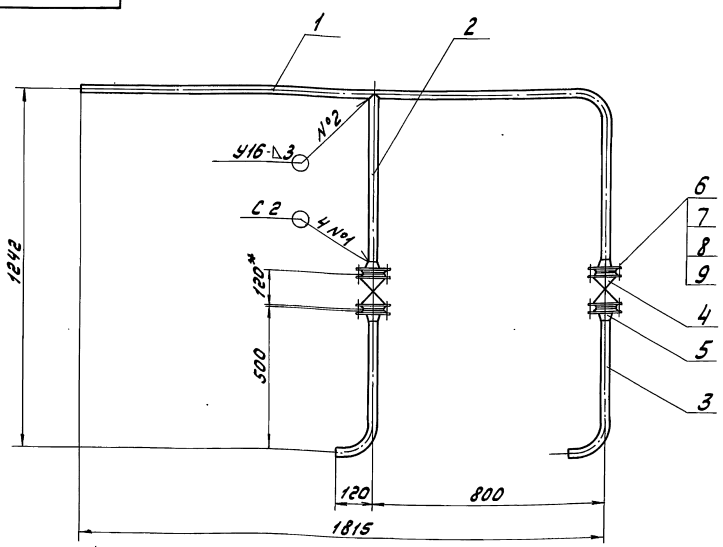

1. * Размеры для справок
2. $\pm \frac{17\ 16}{2}$
3. Сварные швы по ГОСТ 16037-80

Д24В.018.210 СБ

Изм.	Лист	№ докум.	Подп.	Дата
Разраб.		Козина		9.11.89
Пров.		Козина		
Т.контр.				
Н.контр.		Мюнтер		
Утв.				

Трубопровод

Лит.	Масса	Масштаб
И	17	1:10

Лист | Листов 1

ГПИ Горьковский Сантехпроект

Серия 5.903-11 Выпуск 3-21 часть 2

Д24В.018.163

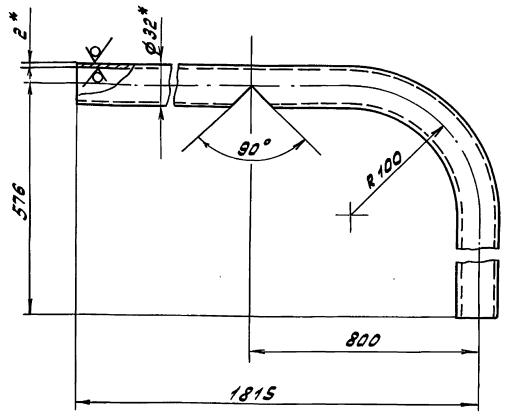

1.* Размеры для справок.

г. ± 1716/2

Изм.	Лист	№ докум.	Подп.	Дата
Разраб.		Шилина		1.11.89
Пров.		Козина		
Т.контр.				
Н.контр.		Мюнтер		
Утв.				

Труба

Лит.	Масса	Масштаб
У	3,5	1:2,5
Лист	Листов 1	

Труба 32х2 ГОСТ 10704-76 / Д ГОСТ 10705-80

ГПИ Горьковский Сантехпроект

Формат А4

Д24В.018.164

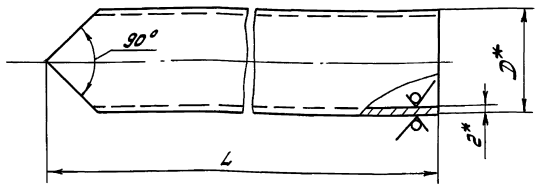

Обозначение	Размеры, мм D	L	Масса, кг
Д24В.018.164	32	576	0,85
-01	38	32	0,06
-02		200	0,36
-03		957	1,7

1.* Размеры для справок.

г. ± 1716/2

Изм.	Лист	№ докум.	Подп.	Дата
Разраб.		Шилина		1.11.89
Пров.		Козина		
Т.контр.				
Н.контр.		Мюнтер		
Утв.				

Труба

Лит.	Масса	Масштаб
У	См. табл.	—
Лист	Листов 1	

Труба Dх2 ГОСТ 10704-76 / Д ГОСТ 10705-80

ГПИ Горьковский Сантехпроект

Формат А4

Д24В.018.165

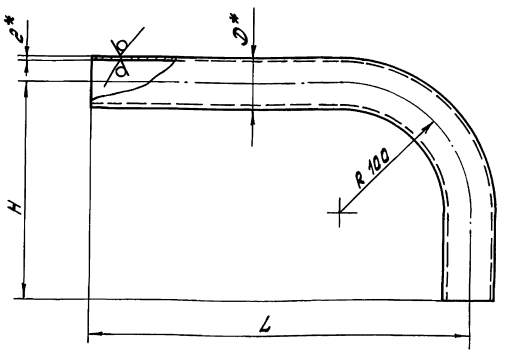

Обозначение	Размеры, мм D	L	H		Масса, кг
Д24В.018.165	32	458	120		0,79
-01	38	1700	107		3,03
-02		742	173		1,32

1.* Размеры для справок

г. ± 1716/2

Изм.	Лист	№ докум.	Подп.	Дата
Разраб.		Шилина		1.11.89
Пров.		Козина		
Т.контр.				
Н.контр.		Мюнтер		
Утв.				

Труба

Лит.	Масса	Масштаб
У	См. табл.	—
Лист	Листов 1	

Труба Dх2 ГОСТ 10704-76 / Д ГОСТ 10705-80

ГПИ Горьковский Сантехпроект

Формат А4

Д24В.018.169

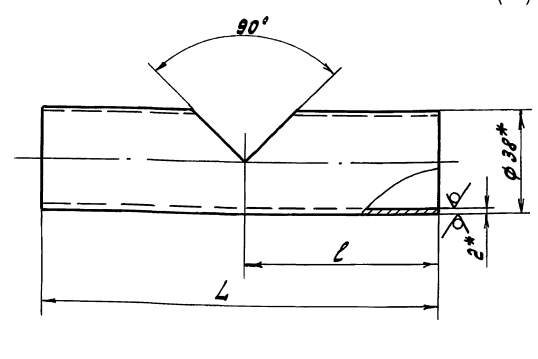

Обозначение	Размеры, мм L	l	Масса, кг
Д24В.018.169	65	32	0,12
-01	366	309	0,65

1.* Размеры для справок

г. ± 1716/2

Изм.	Лист	№ докум.	Подп.	Дата
Разраб.		Шилина		1.11.89
Пров.		Козина		
Т.контр.				
Н.контр.		Мюнтер		
Утв.				

Труба

Лит.	Масса	Масштаб
У	См. табл.	—
Лист	Листов 1	

Труба 38х2 ГОСТ 10704-76 / Д ГОСТ 10705-80

ГПИ Горьковский Сантехпроект

Формат А4

Серия 5.903-11 Выпуск 3-21 Часть 2

Формат	Зона	Поз.	Обозначение	Наименование	Кол.	Примечание
				Документация		
А3			Д248.018.220 СБ	Сборочный чертеж		
				Детали		
А4		1	Д248.018.165-01	Труба	1	
Б4		2	Д248.018.167	Труба		
				Труба 76х3 ГОСТ 10704-76 / Д ГОСТ 10705-80		
				L=395 h16 (25)	1	2,1 кг
				Стандартные изделия		
		3		Вентиль 15Ч9п2		
				Ду 32, Ру 16		
				ГОСТ 18722-73	1	
				Фланец ГОСТ 12821-80		
		4		1-32-10 Ст 25	2	
		5		1-65 10 Ст 25	1	

Инв.№ подл. | Подп. и дата | Взам. инв.№ | Инв.№ дубл. | Подп. и дата

Изм.	Лист	№ докум.	Подп.	Дата
Разраб.		Козина		9.11.89
Пров.		Козина		
Нач.отд.				
Н.контр.		Монтер		
Утв.				

Д248.018.220

Трубопровод

Лит.	Лист	Листов
У	1	2

ГПИ Горьковский Сантехпроект

Формат А4

Формат	Зона	Поз.	Обозначение	Наименование	Кол.	Примечание
		6		Прокладка А-32-10 ГОСТ 15180-86	2	
		7		Отвод 90°65х3,5 ГОСТ 17375-83	2	
		8		Переход К 76х3,5-38х2,5 ГОСТ 17378-83	1	
		9		Болт М16х50.36 ГОСТ 7798-70	8	
		10		Гайка М16.4 ГОСТ 5915-70	8	
		11		Шайба 16.01 ГОСТ 11371-78	8	
		12		Бобышка БСТ-М27-145 ОСТ 36.7-74	1	

Инв.№ подл. | Подп. и дата | Взам. инв.№ | Инв.№ дубл. | Подп. и дата

Изм. Лист № докум. Подп. Дата

Д248.018.220

Лист 2

Формат А4

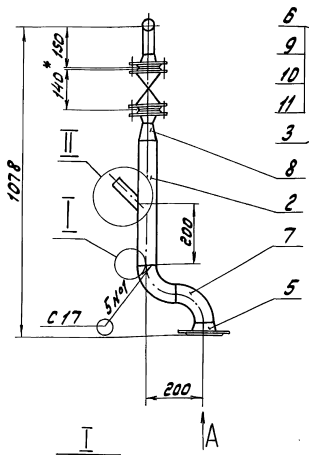

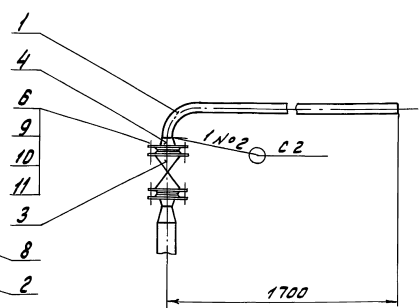

II
М 1:2

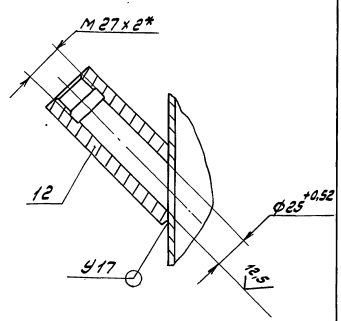

I
М2:1

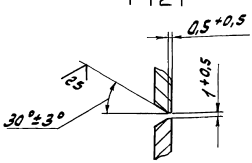

Вид А
М1:4

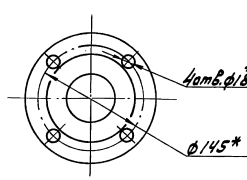

1.* Размеры для справок

2. ± 17,16 / 2

3. Сварные швы по ГОСТ 16037-80

Инв.№ подл. | Подп. и дата | Взам. инв.№ | Инв.№ дубл. | Подп. и дата

Изм.	Лист	№ докум.	Подп.	Дата
Разраб.		Козина		9.11.89
Пров.		Козина		
Т. контр.				
Н.контр.		Монтер		
Утв.				

Д248.018.220 СБ

Трубопровод

Лит.	Масса	Масштаб
У	20	1:10

Лист 1 Листов 1

ГПИ Горьковский Сантехпроект

23205-44 17 Копир.

Формат А3

Формат	Зона	Поз.	Обозначение	Наименование	Кол.	Примечание
				Документация		
А2			Д 24В.018.230 СБ	Сборочный чертеж		
				Детали		
А4		1	Д 24В.018.018-01	Штуцер	1	
А4		2	Д 24В.018.164-01	Трубы	1	
		3	-02	Труба	2	
А4		4	Д 24В.018.169	Труба	2	
		5	-01	Труба	1	
А4		6	Д 24В.018.172	Труба	1	
А4		7	Д 24В.018.173	Труба	1	
Б4		8	Д 24В.018.174	Труба		
				Труба 76х3 ГОСТ 10704-76 / Д ГОСТ 10705-80		
				L = 178 h16 25	1	1,0 кг

Инв. № подл. | Подп. и дата | Взам. инв. № | Инв. № дубл. | Подп. и дата

Изм.	Лист	№ докум.	Подп.	Дата
Разраб.		Козина		9.11.89
Пров.		Козина		
Нач. отд.				
Н. контр.		Мюнтер		
Утв.				

Д 24В.018.230

Трубопровод

Лит.	Лист	Листов
И	1	2

ГПИ Горьковский Сантехпроект

Формат А4

Формат	Зона	Поз.	Обозначение	Наименование	Кол.	Примечание
				Стандартные изделия		
		9		Вентиль 15к4 18п2		
				Ду 15, Ру 16		
				ГОСТ 5761-72	2	
		10		Вентиль 15ч9п2		
				Ду 32, Ру 16		
				ГОСТ 18722-73	2	
				Фланец ГОСТ 12821-80		
		11		1-32-10 Ст 25	9	
		12		1-50-10 Ст 25	1	
		13		Прокладка А-32-10		
				ГОСТ 15180-86	4	
				Переход ГОСТ 17378-83		
		14		К 57х4-38х2	2	
		15		К 76х3,5-38х2,5	2	
		16		Болт М16х50.36		
				ГОСТ 7798-70	16	
		17		Гайка М16.4		
				ГОСТ 5915-70	16	
		18		Шайба 16.01		
				ГОСТ 11371-78	16	
		19		Бобышка БП1-М27-55		
				ОСТ 36.7-74	1	

Инв. № подл. | Подп. и дата | Взам. инв. № | Инв. № дубл. | Подп. и дата

Изм.	Лист	№ докум.	Подп.	Дата

Д 24В.018.230

Лист 2

Формат А4

Д 24В.018.172

25

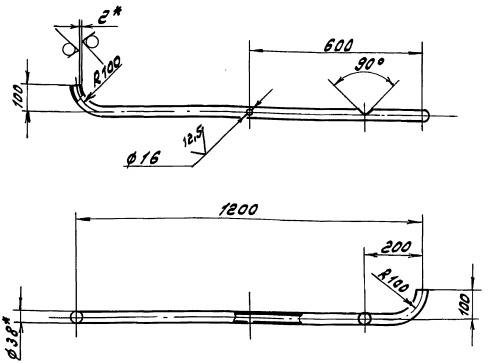

1.* Размеры для справок

2. H16; ± IT16/2

Инв. № подл. | Подп. и дата | Взам. инв. № | Инв. № дубл. | Подп. и дата

Изм.	Лист	№ докум.	Подп.	Дата
Разраб.		Шилина		9.11.89
Пров.		Козина		
Т. контр.				
Н. контр.		Мюнтер		
Утв.				

Д 24В.018.172

Труба

Лит.	Масса	Масштаб
И	2,34	1:10

Лист | Листов 1

Труба 38х2 ГОСТ 10704-76 / Д ГОСТ 10705-80

ГПИ Горьковский Сантехпроект

Формат А4

Д 24В.018.173

25

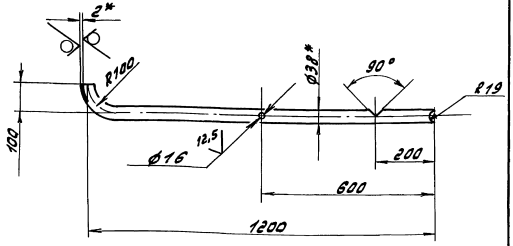

1.* Размеры для справок

2. H16; ± IT16/2

Инв. № подл. | Подп. и дата | Взам. инв. № | Инв. № дубл. | Подп. и дата

Изм.	Лист	№ докум.	Подп.	Дата
Разраб.		Шилина		9.11.89
Пров.		Козина		
Т. контр.				
Н. контр.		Мюнтер		
Утв.				

Д 24В.018.173

Труба

Лит.	Масса	Масштаб
И	2,24	1:10

Лист | Листов 1

Труба 38х2 ГОСТ 10704-76 / Д ГОСТ 10705-80

ГПИ Горьковский Сантехпроект

Копир. Формат А4

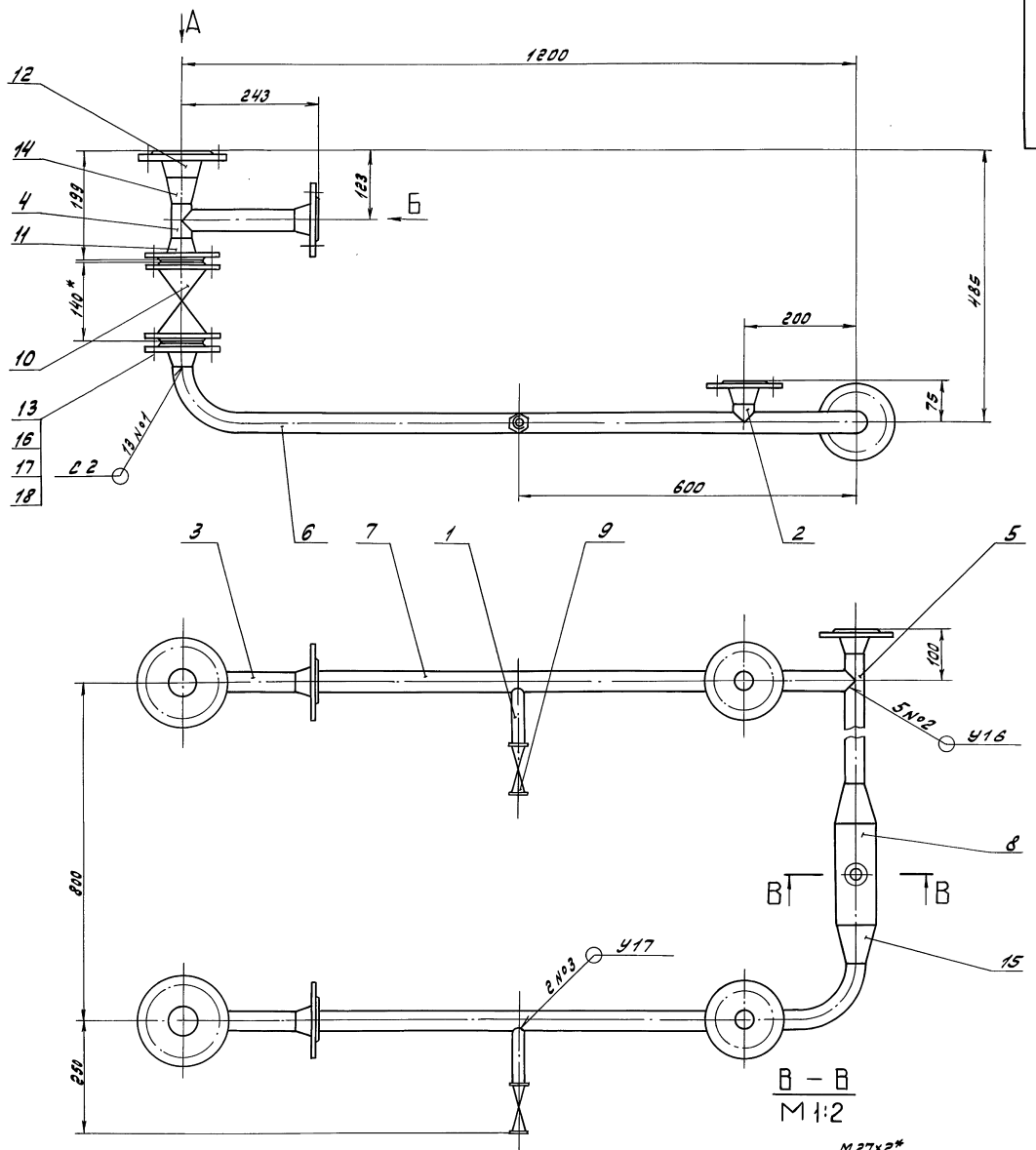

1. * Размеры для справок.
2. $\pm \frac{IT16}{2}$
3. Сварные швы по ГОСТ 16037-80

						Д 248.018.230 СБ	
Изм.	Лист	№ докум.	Подп.	Дата	Трубопровод	Лит.	Масса	Масштаб
Разраб.		Козина		9.11.89		У	37	1:5
Пров.		Козина				Лист	Листов 1	
Т.контр.						ГПИ Горьковский Сантехпроект		
Нач.отд.								
Н.контр.		Мингер						
Утв.								

Инв.№подл. | Подп. и дата | Взам.инв.№ | Инв.№дубл. | Подп. и дата

Формат	Зона	Поз.	Обозначение	Наименование	Кол.	Примечание
				Документация		
А3			Д 24В.018.240 СБ	Сборочный чертеж		
				Детали		
А4		1	Д 24В.018.176	Труба		
				Труба 38х2 ГОСТ 10704-76 / Д ГОСТ 10705-80		
				L = 200 h16 (25)	1	0,4 кг
А4		2	Д 24В.018.177	Труба	1	
				Стандартные изделия		
		3		Вентиль 15Ч9л2		
				Ду 32, Ру 16		
				ГОСТ 18722-73	2	
		4		Фланец 1-32-10 Ст25		
				ГОСТ 12821-80	4	
		5		Прокладка А-32-10		
				ГОСТ 15180-86	4	
		6		Болт М16х50.36		
				ГОСТ 7798-70	16	
		7		Гайка М16.4		
				ГОСТ 5915-70	16	
		8		Шайба 16.01		
				ГОСТ 11371-78	16	
				Прочие изделия		
		9		Конденсатоотводчик		
				45Ч 11 нж		
				Ду 32. Ру 16		
				ТУ 26-07-1269-80	1	

Серия 5.903-11 Выпуск 3-21 Часть 2

Инв.№подл. | Подп. и дата | Взам.инв.№ | Инв.№дубл. | Подп. и дата

Изм.	Лист	№ докум.	Подп.	Дата
Разраб.		Козина		9.11.89
Пров.		Козина		
Нач.отд.				
Н.контр.		Мюнтер		
Утв.				

Д 24В.018.240

Трубопровод

Лит. У | Лист 1 | Листов 2

ГПИ Горьковский Сантехпроект

Формат А4

Д 24В.018.240 Лист 2

Формат А4

Д 24В.018.240 СБ

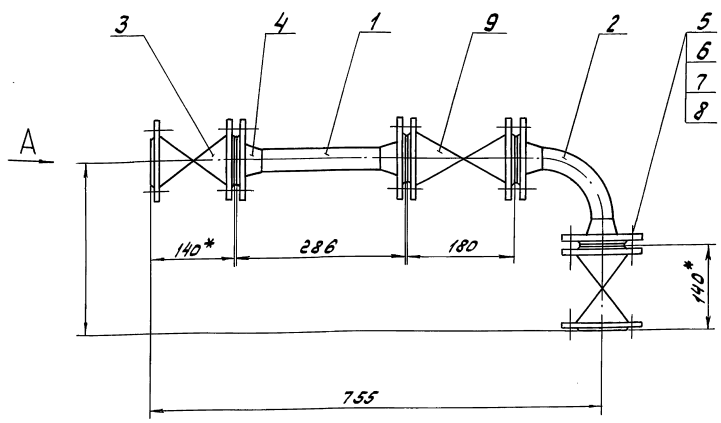

Вид А
М1:2

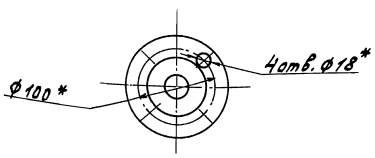

1. * Размеры для справок
2. ± IT16/2
3. Сварные швы С2 по ГОСТ 16037-80

Изм.	Лист	№ докум.	Подп.	Дата
Разраб.		Козина		9.11.89
Пров.		Козина		
Т.контр.				
Н.контр.		Мюнтер		
Утв.				

Д 24В.018.240 СБ

Трубопровод

Лит. У | Масса 27 | Масштаб 1:5

Лист | Листов 1

ГПИ Горьковский Сантехпроект

Формат А3

23205-44 20 Копир.

Д24В.018.177

25/ (✓)

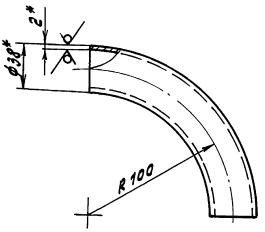

1.* размеры для справок

2. ± IT16/2

Изм.	Лист	№ докум.	Подп.	Дата
Разраб.		Шилина		9.11.89
Пров.		Козина		
Т.контр.				
Н.контр.		Мюнтер		
Утв.				

Д24В.018.177

Труба

Лит.	Масса	Масштаб
У	0,3	1:2

Лист | Листов 1

Труба 38х2 ГОСТ 10704-76 / Д ГОСТ 10705-80

ГПИ Горьковский Сантехпроект

Формат А4

Формат	Зона	Поз.	Обозначение	Наименование	Кол.	Примечание
				Документация		
А2			Д24В.018.250 СБ	Сборочный чертеж		
				Детали		
А4		1	Д24В.018.164-03	Труба	1	
А4		2	Д24В.018.165-02	Труба	1	
Б4		3	Д24В.018.179	Труба		
				Труба 38х2 ГОСТ 10704-76 / Д ГОСТ 10705-80		
				L = 193 h16 25/	1	0,3 кг
Б4		4	Д24В.018.181	Труба		
				Труба 76х3 ГОСТ 10704-76 / Д ГОСТ 10705-80		
				L = 328 h16 25/	1	1,8 кг
				Стандартные изделия		
		5		Клапан 16кч 9нж с		
				Ду32, Ру25 ГОСТ 19281-74	1	

Изм.	Лист	№ докум.	Подп.	Дата
Разраб.		Козина		9.11.89
Пров.		Козина		
Нач.отд.				
Н.контр.		Мюнтер		
Утв.				

Д24В.018.250

Трубопровод

Лит.	Лист	Листов
У	1	2

ГПИ Горьковский Сантехпроект

Формат А1

Формат	Зона	Поз.	Обозначение	Наименование	Кол.	Примечание
		6		Вентиль 15кч9п2		
				Ду32, Ру16		
				ГОСТ 18722-73	1	
				Фланец ГОСТ 12821-80		
		7		1-32-10 Ст 25	4	
		8		1-65-10 Ст 25	1	
		9		Прокладка А-32-10		
				ГОСТ 15180-86	3	
		10		Отвод 90° 76х3,5		
				ГОСТ 17375-83		
		11		Переход К76х3,5-38х3		
				ГОСТ 17378-83	1	
		12		Болт М16х50.36		
				ГОСТ 7798-70	12	
		13		Гайка М16.4		
				ГОСТ 5915-70	12	
		14		Шайба 16.01		
				ГОСТ 11371-78	12	
		15		Штуцер Ш2-М20-100		
				ОСТ 36.7-74	1	

Изм.	Лист	№ докум.	Подп.	Дата

Д24В.018.250

Лист 2

Формат А4

Формат	Зона	Поз.	Обозначение	Наименование	Кол.	Примечание
				Документация		
А3			Д24В.018.260 СБ	Сборочный чертеж		
				Детали		
А3		1	Д24В.018.184	Труба	1	
				Стандартные изделия		
		2		Вентиль 15кч9п2		
				Ду32, Ру16		
				ГОСТ 18722-73	1	
		3		Фланец 1-32-10 Ст25		
				ГОСТ 12821-80	1	
		4		Болт М16х50.36		
				ГОСТ 7798-70	4	
		5		Гайка М16.4		
				ГОСТ 5915-70	4	
		6		Шайба 16.01		
				ГОСТ 11371-78	4	

Изм.	Лист	№ докум.	Подп.	Дата
Разраб.		Козина		9.11.89
Пров.		Козина		
Нач.отд.				
Н.контр.		Мюнтер		
Утв.				

Д24В.018.260

Трубопровод

Лит.	Лист	Листов
У	1	1

ГПИ Горьковский Сантехпроект

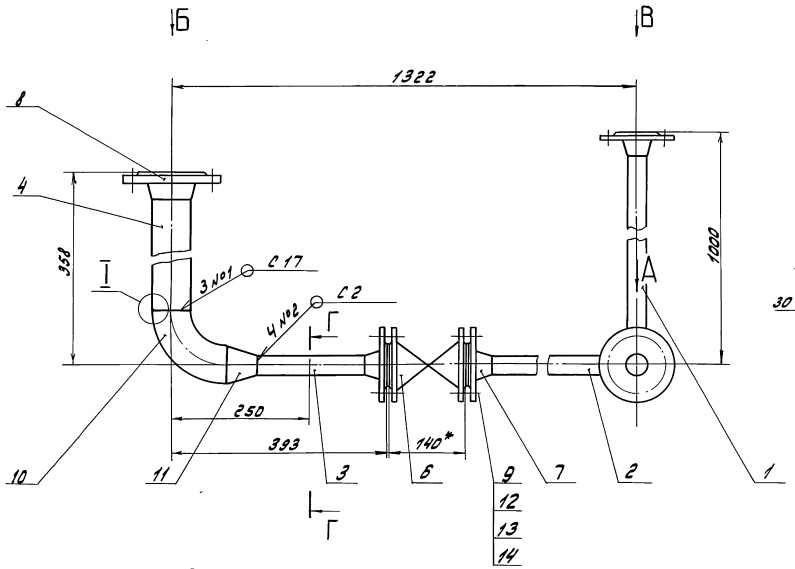

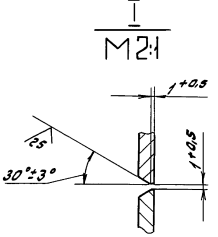

Вид А

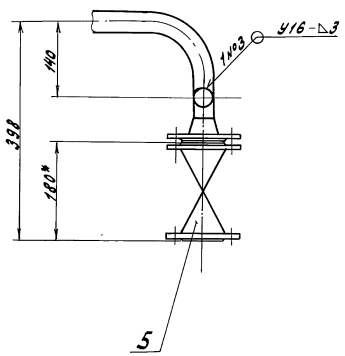

Вид Б
М1:5

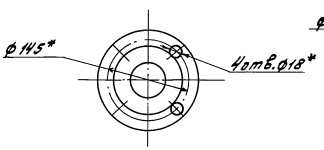

Вид В
М1:4

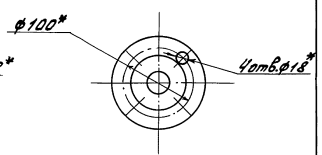

Г – Г
М1:1

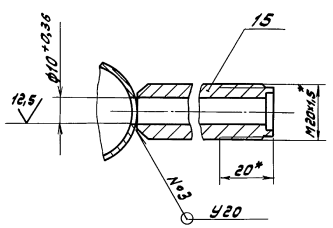

1.* Размеры для справок

2. $\pm \frac{IT16}{2}$

3. Сварные швы по ГОСТ 16037-80

					Д24В.018.250 СБ		
Изм.	Лист	№ докум.	Подп.	Дата	Трубопровод	Лит.	Масса	Масштаб
Разраб.		Козина		9.11.89		И	27	1:5
Пров.		Козина				Лист	Листов 1
Т.контр.							
Н.контр.		Монтер			ГПИ Горьковский Сантехпроект		
Утв.							

Копир. Инв.№ 23205-44 22 Формат А2

Инв.№ подл. | Подп. и дата | Взам.инв.№ | Инв.№ дубл. | Подп. и дата

Д248.018.260 СБ

Серия 5.903-11 Выпуск 3-21 Часть 2

Инв.№подл. | Подп. и дата | Взам.инв.№ | Инв.№дубл. | Подп. и дата

Вид А

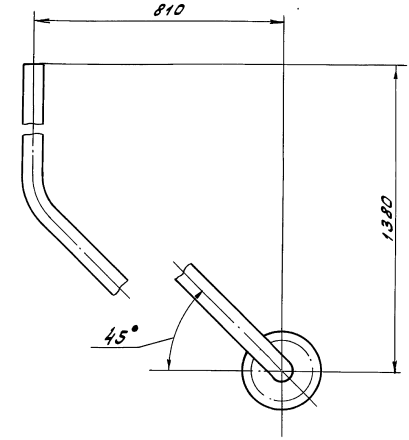

А

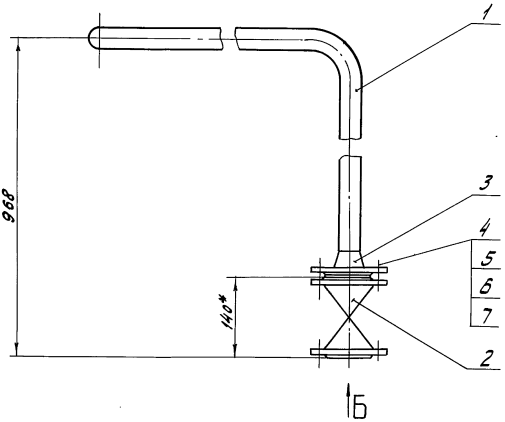

Б

Вид Б
М1:4

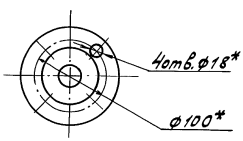

1.* Размеры для справок

2. ± IT16/2

3. Сварные швы с2 по ГОСТ 16037-80

Изм.	Лист	№ докум.	Подп.	Дата	Д248.018.260 СБ		
Разраб.		Козина		9.1.89	Трубопровод	Лит.	Масса 12	Масштаб 1:5
Пров.		Козина				Лист	Листов 1	
Т.контр.						ГПИ Горьковский Сантехпроект		
Н.контр.		Мантер						
Утв.								

Формат А3

25 (✓)

Вид А

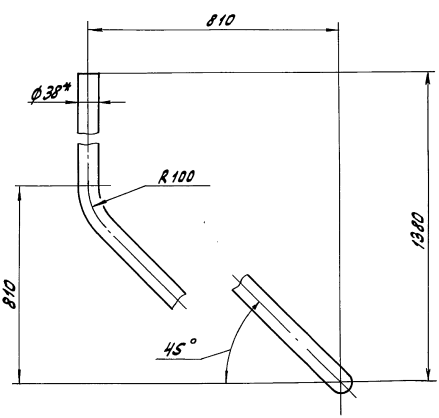

А

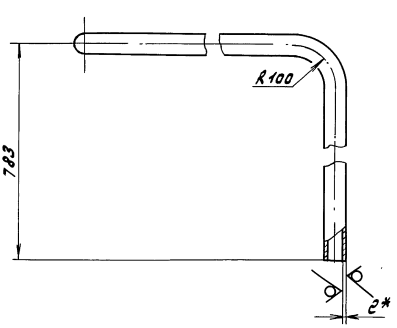

1.* Размеры для справок

2. ± IT16/2

Изм.	Лист	№ докум.	Подп.	Дата	Д 248.018.184		
Разраб.		Шилина		9.1.89	Труба	Лит.	Масса 4,5	Масштаб 1:5
Пров.		Козина				Лист	Листов 1	
Т.контр.						ГПИ Горьковский Сантехпроект		
Н.контр.		Мантер			Труба 38х2 Гост 10704-76 / А Гост 10705-80			
Утв.								

Формат А3

Инв.№подл. | Подп. и дата | Взам.инв.№ | Инв.№дубл. | Подп. и дата

Формат	Зона	Поз.	Обозначение	Наименование	Кол.	Примечание
				Документация		
А3			Д 24В. 018. 270 СБ	Сборочный чертеж		
				Детали		
				Труба		
				Труба 76х3 ГОСТ 10704-76 / ГОСТ 10705-80		
Б4		1	Д 24В. 018. 186	L=73 h16	2	0,4кг
Б4		2	Д 24В. 018. 187	L=38 h16	1	0,2кг
Б4		3	Д 24В. 018. 188	L=48 h16	2	0,3кг
Б4		4	Д 24В. 018. 189	L=88 h16	1	0,5кг
Б4		5	Д 24В. 018. 191	L=358 h16	1	1,9кг
Б4		6	Д 24В. 018. 192	L=158 h16	1	0,9кг
				Стандартные изделия		
		7		Фланец 1-50-10 Ст25 ГОСТ 12821-80	2	

Инв.№ подл. | Подп. и дата | Взам. инв.№ | Инв.№ дубл. | Подп. и дата

Изм.	Лист	№ докум.	Подп.	Дата
Разраб.		Козина		9.11.89
Пров.		Козина		
Нач.отд.				
Н.контр.		Мюнтер		
Утв.				

Д 24В. 018. 270

Узел подогревателя

Лит.	Лист	Листов
	1	2

ГПИ Горьковский Сантехпроект

Формат А4

Формат	Зона	Поз.	Обозначение	Наименование	Кол.	Примечание
		8		Фланец 1-65-10 Ст25 ГОСТ 12821-80	4	
		9		Прокладка А-65-10 ГОСТ 15180-89	4	
		10		Отвод 90° 76х3,5 ГОСТ 17375-83	5	
		11		Тройник 76х3,5 ГОСТ 17376-83	2	
		12		Переход к 76х3,5-57х3 ГОСТ 17378-83	2	
		13		Болт М16х60.36 ГОСТ 7798-70	16	
		14		Гайка М 16.4 ГОСТ 5915-70	16	
		15		Шайба 16.01 ГОСТ 11371-78	16	
				Прочие изделия		
		16		Подогреватель воды водяной 5-89-2000-Р-1 ТУ 400-28-429-82Е	2	

Инв.№ подл. | Подп. и дата | Взам. инв.№ | Инв.№ дубл. | Подп. и дата

Изм. Лист № докум. Подп. Дата

Д 24В. 018. 270

Лист 2

Формат А4

Д 24В. 018. 270 СБ

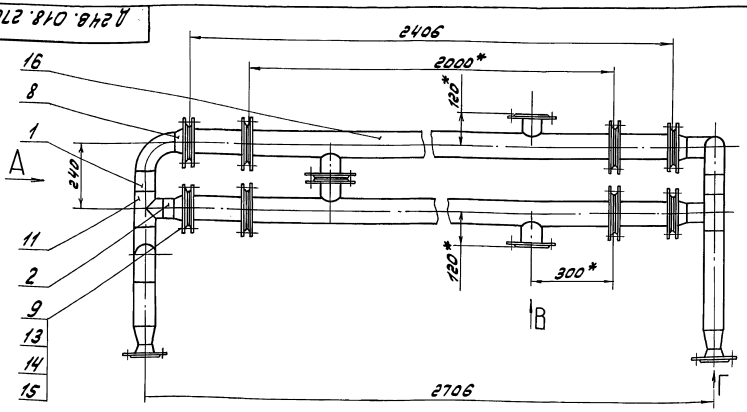

Вид А

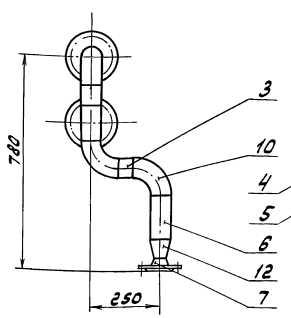

Вид Б

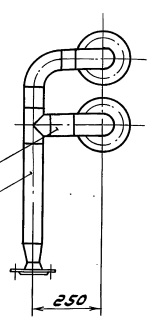

1.* Размеры для справок

2. ± 17 16 / 2

3. Сварные швы с 17 по ГОСТ 16037-80

Изм.	Лист	№ докум.	Подп.	Дата
Разраб.		Козина		9.11.89
Пров.		Козина		
Т.контр.				
Н.контр.		Мюнтер		
Утв.				

Д 24В. 018. 270 СБ

Узел подогревателя

Лит.	Масса	Масштаб
И	84	1:10

Лист | Листов 1

ГПИ Горьковский Сантехпроект

Формат А3

Серия 5.903-11 Выпуск 3-21 Часть 2

Формат	Зона	Поз.	Обозначение	Наименование	Кол.	Примечание
				Документация		
А3			Д 248.018.280 СБ	Сборочный чертеж		
				Детали		
Б4		1	Д 248.018.194	Труба		
				Труба 76×3 ГОСТ 10704-76 / Д ГОСТ 10705-80		
				L=257 h16 (25)	2	1,4 кг
				Стандартные изделия		
		2		Фланец 1-50-10 Ст 25		
				ГОСТ 12821-80	4	
		3		Прокладка А-50-10		
				ГОСТ 15180-89	2	
		4		Переход К 76×3,5-57×3		
				ГОСТ 17378-83	4	

Изм.	Лист	№ докум.	Подп.	Дата
Разраб.		Козина		9.89
Пров.		Козина		
Нач. отд.				
Т. контр.		Мунтер		
Утв.				

Д 248.018.280

Узел подогревателя

Лит.	Лист	Листов
О	1	2

ГПИ Горьковский Сантехпроект

Формат	Зона	Поз.	Обозначение	Наименование	Кол.	Примечание
		5		Болт М16×60.36		
				ГОСТ 7798-70	8	
		6		Гайка М16.4		
				ГОСТ 5915-70	8	
		7		Шайба 16.01		
				ГОСТ 11371-78	8	
		8		Бобышка БП1-М27-55		
				ОСТ 36.7-74	2	
		9		Штуцер Ш2-М20-50		
				ОСТ 36.7-74	2	
				Прочие изделия		
		10		Подогреватель водо-водяной 3-76-2000-П-1 ТУ 400-28-429-82Е	1	

Д 248.018.280 — Лист 2

Формат А4

Д 248.018.280 СБ

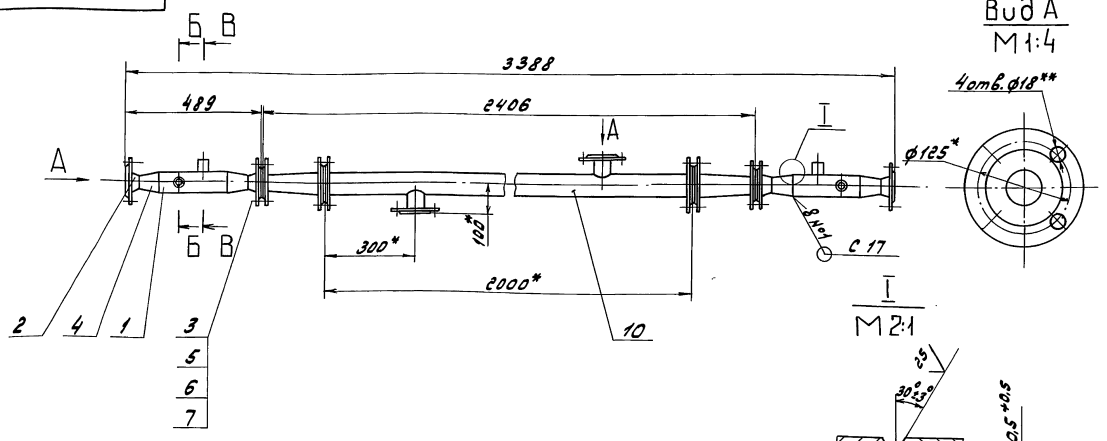

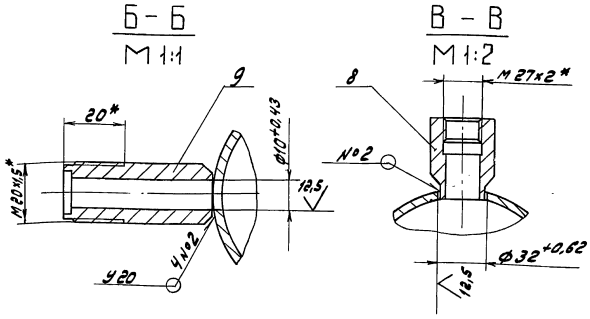

1. * Размеры для справок
2. ± IT16/2
3. Сварные швы по ГОСТ 16037-80

Изм.	Лист	№ докум.	Подп.	Дата
Разраб.		Козина		9.89
Пров.		Козина		
Т. контр.				
Н. контр.		Мунтер		
Утв.				

Д 248.018.280 СБ

Узел подогревателя

Лит.	Масса	Масштаб
У	60	1:10
Лист	Листов 1	

ГПИ Горьковский Сантехпроект

Копир. 23205-44 25 Формат А3

Серия 5.903-11 Выпуск 3-21 Чертеж 2

Формат	Зона	Поз.	Обозначение	Наименование	Кол.	Примечание
				Документация		
А3			Д 24В. 018. 290 СБ	Сборочный чертеж		
				Детали		
				Труба		
				Труба 57х3 ГОСТ 10704-76 / А ГОСТ 10705-80		
Б4		1	Д 24В. 018. 196	L = 126 h16 25	1	0,5 кг
Б4		2	Д 24В. 018. 197	L = 477 h16 25	1	1,9 кг
Б4		3	Д 24В. 018. 198	Труба		
				Труба 76х3 ГОСТ 10704-76 / А ГОСТ 10705-80		
				L = 224 h16 25	1	1,2 кг
				Труба		
				Труба 89х3 ГОСТ 10704-76 / А ГОСТ 10705-80		
Б4		4	Д 24В. 018. 199	L = 798 h16 25	1	5,1 кг
Б4		5	Д 24В. 018. 201	L = 520 h16 25	1	3,3 кг
Б4		6	Д 24В. 018. 202	L = 110 h16 25	1	0,7 кг
				Стандартные изделия		
				Задвижка 30ч6бр		
				ГОСТ 8437-75		
		7		Ду 50, Ру 10	1	
		8		Ду 80, Ру 10	1	
				Фланец ГОСТ 12821-80		
		9		1-50-10 Ст 25	3	
		10		1-80-10 Ст 25	1	
				Прокладка ГОСТ 15180-86		
		11		А-50-10	2	
		12		А-80-10	1	
		13		Отвод 90° 57х3		
				ГОСТ 17375-83	1	
		14		Тройник 89х3,5		
				ГОСТ 17376-83	1	
				Переход ГОСТ 17378-83		
		15		К 76х3,5-57х3	2	
		16		К 89х3,5-57х3	1	
		17		Болт М16х60.36		
				ГОСТ 7798-70	12	
		18		Гайка М16.4		
				ГОСТ 5915-70	12	
		19		Шайба 16.01		
				ГОСТ 11371-78	12	
		20		Бобышка БП1-М27-65		
				ОСТ 36.7-74	1	

Инв.№ подл. | Подп. и дата | Взам.инв.№ | Инв.№ дубл. | Подп. и дата

Изм. Лист № докум. Подп. Дата

Д 24В. 018. 290

Лист 2

Формат А4

Д 24В. 018. 290 СБ

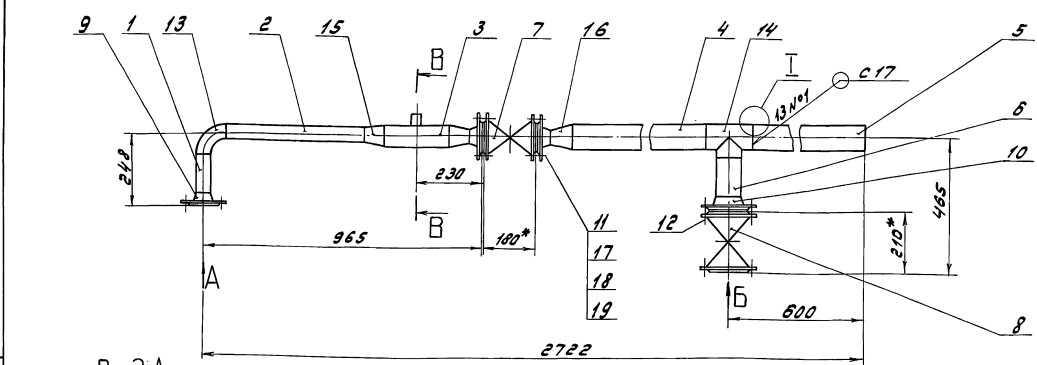

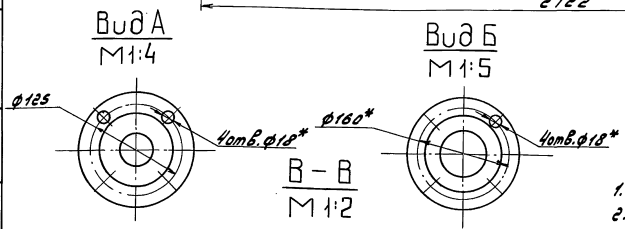

1.* Размеры для справок

2. ± 17/16/2

3. Сварные швы С17 по ГОСТ 16037-80

Инв.№ подл. | Подп. и дата | Взам.инв.№ | Инв.№ дубл. | Подп. и дата

Изм. Лист	№ докум.	Подп.	Дата
Разраб.	Козина		9.1139
Пров.	Козина		
Т. контр.			
Н. контр.	Мюнтер		
Утв.			

Трубопровод

Лит.	Масса	Масштаб
У	77	1:10
Лист	Листов 1	

ГПИ Горьковский Сантехпроект

Формат	Зона	Поз.	Обозначение	Наименование	Кол.	Примечание
				Документация		
А3			Д 248.018.300 СБ	Сборочный чертеж		
				Детали		
				Труба		
				Труба 57х3 ГОСТ 10704-76 / А ГОСТ 10705-80		
Б4		1	Д 248.018.204	L = 240 h16	1	0,9 кг
Б4		2	Д 248.018.205	L = 237 h16	1	0,9 кг
Б4		3	Д 248.018.206	L = 477 h16	1	1,9 кг
				Труба		
				Труба 89х3 ГОСТ 10704-76 / А ГОСТ 10705-80		
Б4		4	Д 248.018.207	L = 103 h16	1	0,7 кг
Б4		5	Д 248.018.208	L = 139 h16	1	0,9 кг

Инв.№ подл. | Подп. и дата | Взам. инв.№ | Инв.№ дубл. | Подп. и дата

Изм.	Лист	№ докум.	Подп.	Дата
Разраб.		Козина		9.08.89
Пров.		Козина		
Нач. отд.				
Н. контр.		Монтер		
Утв.				

Д 248.018.300

Трубопровод

Лит.	Масса	Масштаб

Лист	Листов
1	2

ГПИ Горьковский Сантехпроект

Формат А4

Формат	Зона	Поз.	Обозначение	Наименование	Кол.	Примечание
				Стандартные изделия		
		6		Задвижка 30ч6бр Ду 50, Ру 10 ГОСТ 8437-75	2	
		7		Фланец 1-50-10 Ст25 ГОСТ 12821-80	3	
		8		Прокладка А-50-10 ГОСТ 15180-86	3	
		9		Отвод 90°89х3,5 ГОСТ 17376-83	1	
		10		Тройник К89х3,5-57х3,5 ГОСТ 17376-83	1	
		11		Переход К89х3,5-57х3 ГОСТ 17378-83	1	
		12		Болт М16х60.36 ГОСТ 7798-70	12	
		13		Гайка М16.4 ГОСТ 5915-70	12	
		14		Шайба 16.01 ГОСТ 11371-78	12	

Инв.№ подл. | Подп. и дата | Взам. инв.№ | Инв.№ дубл. | Подп. и дата

Изм.	Лист	№ докум.	Подп.	Дата

Д 248.018.300

Лист 2

Формат А4

Д 248.018.300 СБ

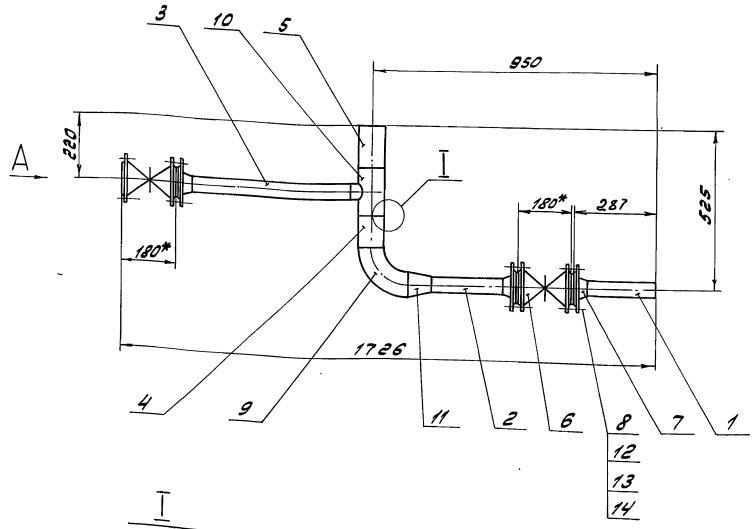

Вид А
М1:4

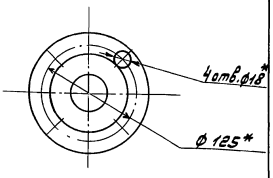

I
М2:1

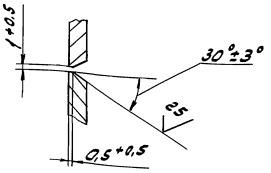

1. * Размеры для справок.
2. ± 17,16 / 2
3. Сварные швы С17 по ГОСТ 16037-80

Инв.№ подл. | Подп. и дата | Взам. инв.№ | Инв.№ дубл. | Подп. и дата

Изм.	Лист	№ докум.	Подп.	Дата
Разраб.		Козина		9.08.89
Пров.		Козина		
Т. контр.				
Н. контр.		Монтер		
Утв.				

Д 248.018.300 СБ

Трубопровод

Лит.	Масса	Масштаб
У	51	1:10

Лист	Листов
1	1

ГПИ Горьковский Сантехпроект

Серия 5.903-11 Выпуск 3-21 Часть 2

Формат	Зона	Поз.	Обозначение	Наименование	Кол.	Примечание
				Документация		
А3			Д 24В.018.310 СБ	Сборочный чертеж		
				Детали		
				Труба		
				Труба 57х3 ГОСТ 10704-76 / Д ГОСТ 10705-80		
Б4		1	Д 24В.018.211	L = 196 h16	1	0,8 кг
Б4		2	Д 24В.018.212	L = 1876 h16	1	7,5 кг
Б4		3	Д 24В.018.213	Труба		
				Труба 76х3 ГОСТ 10704-76 / Д ГОСТ 10705-80		
				L = 224 h16	1	1,2 кг
				Труба		
				Труба 89х3 ГОСТ 10704-76 / Д ГОСТ 10705-80		
Б4		4	Д 24В.018.214	L = 426 h16	1	2,7 кг
Б4		5	Д 24В.018.215	L = 143 h16	1	0,9 кг
Б4		6	Д 24В.018.216	L = 131 h16	1	0,8 кг
				Стандартные изделия		
		7		Задвижка 30ч6бр Ду 50, Ру 10 ГОСТ 8437-75	1	
				Фланец ГОСТ 12821-80		
		8		1-50-10 Ст 25	3	
		9		1-80-10 Ст 25	2	
		10		Прокладка А-50-10 ГОСТ 15180-89	2	
				Отвод ГОСТ 17375-83		
		11		90°57х3	1	
		12		90°89х3,5	1	
		13		Тройник 89х3,5 ГОСТ 17376-83	1	
				Переход ГОСТ 17378-83		
		14		К 76х3,5-57х3	2	
		15		К 89х3,5-57х3	1	
		16		Болт М16х60.36 ГОСТ 7798-70	8	
		17		Гайка М16.4 ГОСТ 5915-70	8	
		18		Шайба 16.01 ГОСТ 11371-78	8	
		19		Бобышка БП1-М27-55 ОСТ 36.7-74	1	
		20		Штуцер ШЕ-М20-50 ОСТ 36.7-74	1	

Инв.№ подл. | Подп. и дата | Взам. инв.№ | Инв.№ дубл. | Подп. и дата

Изм. Лист № докум. Подп. Дата

Разраб. Козина

Пров. Козина

Нач.отд.

Н.контр. Мюнтер

Утв.

Д 24В.018.310

Трубопровод

Лит. Лист Листов 1 2

ГПИ Горьковский Сантехпроект

Формат А4

Д 24В.018.310 СБ

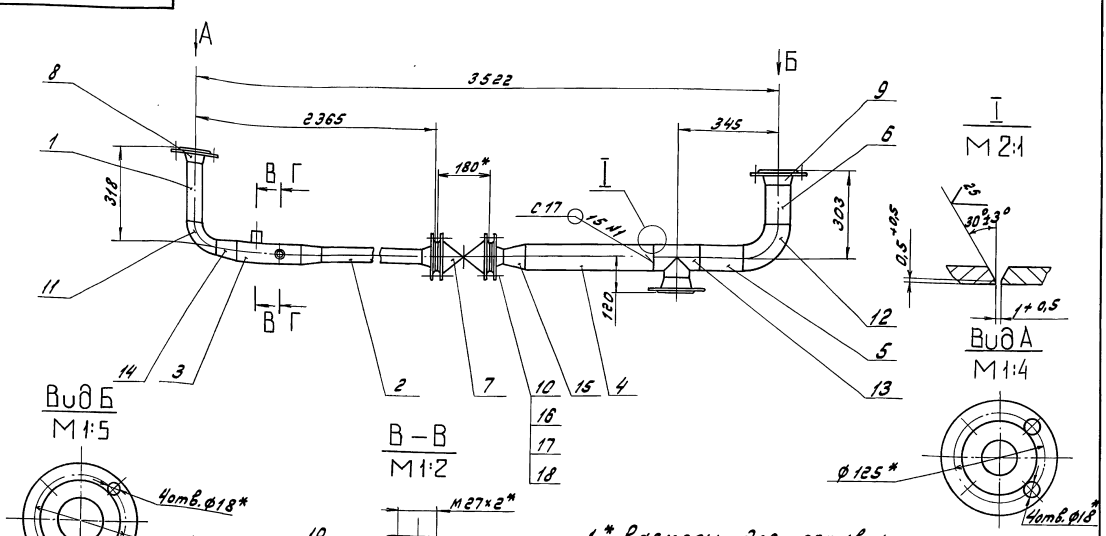

1.* Размеры для справок.

2. ± IT16/2

3. Сварные швы С17 по ГОСТ 16037-80

Изм. Лист № докум. Подп. Дата

Разраб. Козина

Пров. Козина

Т.контр.

Н.контр. Мюнтер

Утв.

Д 24В.018.310 СБ

Трубопровод

Лит. Масса Масштаб

У 50 1:10

Лист Листов 1

ГПИ Горьковский Сантехпроект

Формат А3

Инв.№ подл. | Подп. и дата | Взам. инв.№ | Инв.№ дубл. | Подп. и дата

Формат	Зона	Поз.	Обозначение	Наименование	Кол.	Примечание
				Документация		
*			Д24В.018.320 СБ	Сборочный чертеж		* А2, А2 А2, А2, А2
				Детали		
А4	1Б	1	Д24В.018.077	Накладка	11	
А4	1А	2	Д24В.018.084 -02	Балка	3	
А4	1Б	3	-03	Балка	10	
А3	5Б	4	Д24В.018.091 -02	Опора	3	
	5Б	5	-03	Опора	2	
	3А	6	-05	Опора	1	
	9Б	7	-06	Опора	4	
	10А	8	-08	Опора	1	
	9Б	9	-09	Опора	1	
	8Б	10	-10	Опора	2	
	10Б	11	-11	Опора	1	
	10Б	12	-12	Опора	1	
	8А	13	-13	Опора	3	
	5А	14	-16	Опора	1	

Инв.№подл. | Подп. и дата | Взам.инв.№ | Инв.№дубл. | Подп. и дата

Изм.	Лист	№ докум.	Подп.	Дата
Разраб.		Козина		9.11.59
Пров.		Козина		
Нач.отд.				
Н.контр.		Мюнтер		
Гл.инж.				

Д24В.018.320

Рама

Лит. У | Лист 1 | Листов 2

ГПИ Горьковский Сантехпроект

Формат А4

Формат	Зона	Поз.	Обозначение	Наименование	Кол.	Примечание
А3	1Б	15	Д24В.018.091-17	Опора	1	
А4	7Б	16	Д24В.018.093	Опора	1	
	4А	17	-01	Опора	1	
	4А	18	-02	Опора	1	
	10Б	19	-04	Опора	3	
А4	1Б	20	Д24В.018.095	Накладка	16	
А4	5А	21	Д24В.018.105	Уголок	8	
А4	6А	22	Д24В.018.106	Петля	4	
Б4	1Б	23	Д24В.018.218	Балка		
				Швеллер 16-ГОСТ8240-72		
				В Ст3сп ГОСТ 535-79		
				L = 6000 h 16 25	4	85,2 кг
Б4	1Б	24	Д24В.018.219	Стойка		
				Уголок 100х100х7-Б ГОСТ 8509-86		
				В Ст3сп ГОСТ 535-79		
				L = 2368 h 16 25	20	25,6 кг
Б4	4Б	25	Д24В.018.221	Балка	2	
	4Б	26	-01	Балка	2	
	3Б	27	-02	Балка	2	
	3Б	28	-03	Балка	2	
	2Б	29	-04	Балка	1	
	2Б	30	-05	Балка	1	
Б4	2Б	31	Д24В.018.222	Стойка		
				Уголок 50х50х5-Б-ГОСТ 8509-86		
				В Ст3сп ГОСТ 535-79		
				L = 1200 h 16 25	16	4,5 кг

Инв.№подл. | Подп. и дата | Взам.инв.№ | Инв.№дубл. | Подп. и дата

Изм. Лист № докум. Подп. Дата

Д24В.018.320

Лист 2

Формат А4

Формат	Зона	Поз.	Обозначение	Наименование	Кол.	Примечание
Б4	1Б	32	Д24В.018.223	Бортик		
				Лист Б-ПН-2 ГОСТ 19903-74		
				3-Ш-Н-8 Ст3сп ГОСТ 16523-70		
				(100х1200) h 16 25	2	1,9 кг
Б4	1Б	33	Д24В.018.224	Бортик		
				Лист Б-ПН-2 ГОСТ 19903-74		
				3-Ш-Н-8 Ст3сп ГОСТ 16523-70		
				(100х2200) h 16 25	2	3,5 кг
Б4	2Б	34	Д24В.018.225	Бортик		
				Лист Б-ПН-2 ГОСТ 19903-74		
				3-Ш-Н-8 Ст3сп ГОСТ 16523-70		
				(100х1040) h 16 25	1	1,6 кг
Б4	2Б	35	Д24В.018.226	Бортик		
				Лист Б-ПН-2 ГОСТ 19903-74		
				3-Ш-Н-8 Ст3сп ГОСТ 16523-70		
				(100х1600) h 16 25	2	2,5
Б4	6Б	36	Д24В.018.227	Бортик		
				Лист Б-ПН-2 ГОСТ 19903-74		
				3-Ш-Н-8 Ст3сп ГОСТ 16523-70		
				(100х1050) h 16 25	2	1,6 кг
Б4	5Б	37	Д24В.018.228	Бортик		
				Лист Б-ПН-2 ГОСТ 19903-74		
				3-Ш-Н-8 Ст3сп ГОСТ 16523-70		
				(100х1190) h 16 25	1	1,7 кг

Инв.№подл. | Подп. и дата | Взам.инв.№ | Инв.№дубл. | Подп. и дата

Изм. Лист № докум. Подп. Дата

Д24В.018.320

Лист 3

Формат А4

Формат	Зона	Поз.	Обозначение	Наименование	Кол.	Примечание
Б4	6А	38	Д24В.018.229	Бортик		
				Лист Б-ПН-2 ГОСТ 19903-74		
				3-Ш-Н-8 Ст3сп ГОСТ 16523-70		
				(100х525) h 16 25	1	0,8 кг
Б4	2Б	39	Д24В.018.231	Уголок		
				Уголок 50х50х5-Б-ГОСТ 8509-86		
				В Ст3сп ГОСТ 535-79		
				L = 1900 h 16 25	1	7,2 кг
Б4	1Б	40	Д24В.018.232	Уголок		
				Уголок 50х50х5-Б-ГОСТ 8509-86		
				В Ст3сп ГОСТ 535-79		
				L = 2400 h 16 25	2	9 кг
Б4	1Б	41	Д24В.018.233	Уголок		
				Уголок 50х50х5-Б-ГОСТ 8509-86		
				В Ст3сп ГОСТ 535-79		
				L = 1300 h 16 25	2	4,9 кг
Б4	1А	42	Д24В.018.234	Уголок		
				Уголок 50х50х5-Б-ГОСТ 8509-86		
				В Ст3сп ГОСТ 535-79		
				L = 1250 h 16 25	2	4,7 кг
Б4	1А	43	Д24В.018.235	Уголок		
				Уголок 50х50х5-Б-ГОСТ 8509-86		
				В Ст3сп ГОСТ 535-79		
				L = 1390 h 16 25	1	5,2 кг

Инв.№подл. | Подп. и дата | Взам.инв.№ | Инв.№дубл. | Подп. и дата

Изм. Лист № докум. Подп. Дата

Д24В.018.320

Лист 4

Формат А4

Формат	Зона	Поз.	Обозначение	Наименование	Кол.	Примечание
64	26	44	Д24В.018.236	Уголок		
				Уголок 50х50х5-Б-ГОСТ 8509-86 / В Ст3сп ГОСТ 535-79		
				L = 1150 h16	1	4,3кг
64	26	45	Д24В.018.237	Уголок		
				Уголок 50х50х5-Б-ГОСТ 8509-86 / В Ст3сп ГОСТ 535-79		
				L = 230 h16	1	0,9кг
64	26	46	Д24В.018.238	Полоса		
				Лента 2х50 В Ст3сп		
				ГОСТ 6009-74		
				L = 220 h16	1	0,2кг
64	26	47	Д24В.018.239	Полоса		
				Лента 2х50 В Ст3сп		
				ГОСТ 6009-74		
				L = 1900 h16	1	1,5кг
64	26	48	Д24В.018.241	Полоса		
				Лента 2х50 В Ст3сп		
				ГОСТ 6009-74		
				L = 1140 h16	1	0,9кг
64	16	49	Д24В.018.242	Полоса		
				Лента 2х50 В Ст3сп		
				ГОСТ 6009-74		
				L = 2400 h16	2	1,9кг

Инв.№ подл. | Подп. и дата | Взам. инв.№ | Инв.№ дубл. | Подп. и дата

Изм. Лист № докум. Подп. Дата

Д24В.018.320

Лист 5

Формат А4

Формат	Зона	Поз.	Обозначение	Наименование	Кол.	Примечание
64	16	50	Д24В.018.236	Полоса		
				Лента 2х50 В Ст3сп		
				ГОСТ 6009-74		
				L = 1300 h16	1	1кг
64	16	51	Д24В.018.237	Полоса		
				Лента 2х50 В Ст3сп		
				ГОСТ 6009-74		
				L = 625 h16	1	4,9кг
64	65	52	Д24В.018.238	Полоса		
				Лента 2х50 В Ст3сп		
				ГОСТ 6009-74		
				L = 1250 h16	1	0,9кг
64	66	53	Д24В.018.239	Полоса		
				Лента 2х50 В Ст3сп		
				ГОСТ 6009-74		
				L = 1490 h16	1	1,2кг
64	6А	54	Д24В.018.241	Полоса		
				Лента 2х50 В Ст3сп		
				ГОСТ 6009-74		
				L = 1390 h16	1	1,0кг
64	6А	55	Д24В.018.242	Полоса		
				Лента 2х50 В Ст3сп		
				ГОСТ 6009-74		
				L = 640 h16	1	0,5кг

Инв.№ подл. | Подп. и дата | Взам. инв.№ | Инв.№ дубл. | Подп. и дата

Изм. Лист № докум. Подп. Дата

Д23В.018.320

Лист 6

Формат А4

Формат	Зона	Поз.	Обозначение	Наименование	Кол.	Примечание
64	2А	56	Д24В.018.243	Лист		
				Лист Б-ПН-Б ГОСТ 19903-74 / В Ст3сп ГОСТ 14637-79		
				(120х120) h16	4	0,7кг
64	2А	57	Д24В.018.244	Лист		
				Лист Б-ПН-Б ГОСТ 19903-74 / В Ст3сп ГОСТ 14637-79		
				(120х140) h16	6	0,8кг
А3	46	58	Д24В.018.245	Настил	1	
А4	76	59	Д24В.018.246	Опора	2	
64	56	60	Д24В.018.247	Стойка		
				Уголок 50х50х5-Б-ГОСТ 8509-86 / В Ст3сп ГОСТ 535-79		
				L = 370 h16	1	1,4кг
64	8А	61	Д24В.018.248	Стойка		
				Уголок 50х50х5-Б-ГОСТ 8509-86 / В Ст3сп ГОСТ 535-79		
				L = 420 h16	2	1,6кг
64	9А	62	Д24В.018.249	Стойка		
				Уголок 50х50х5-Б-ГОСТ 8509-86 / В Ст3сп ГОСТ 535-79		
				L = 790 h16	2	2,9кг
64	10А	63	Д24В.018.251	Стойка		
				Уголок 50х50х5-Б-ГОСТ 8509-86 / В Ст3сп ГОСТ 535-79		
				L = 395 h16	1	1,5кг

Инв.№ подл. | Подп. и дата | Взам. инв.№ | Инв.№ дубл. | Подп. и дата

Изм. Лист № докум. Подп. Дата

Д24В.018.320

Лист 7

Формат А4

Формат	Зона	Поз.	Обозначение	Наименование	Кол.	Примечание
64	96	64	Д24В.018.252	Стойка		
				Швеллер 24-ГОСТ 8240-72 / В Ст3сп ГОСТ 535-79		
				L = 596 h16	8	14,3кг
64	9А	65	Д24В.018.253	Лист		
				Лист Б-ПН-Б ГОСТ 19903-74 / В Ст3сп ГОСТ 14637-79		
				(420х260) h16	4	5,1кг
А4	9А	66	Д24В.018.254	Лист	4	
64	96	67	Д24В.018.255	Лист		
				Лист Б-ПН-Б ГОСТ 19903-74 / В Ст3сп ГОСТ 14637-79		
				(100х100) h16	2	0,5кг
А3		68	Д24В.018.091-15	Опора	1	
				Стандартные изделия		
				Шайба ГОСТ 10906-78		
	4А	71		10.01	2	
	4А	72		12.01	4	
				Опора ГОСТ 14911-82		
	5Б	73		ОПБ2-38	6	
	4А	74		ОПБ2-57	3	
	3А	75		ОПБ2-76	2	
	4А	76		ОПБ2-89	11	
	8А	77		ОПБ2-108	5	

Инв.№ подл. | Подп. и дата | Взам. инв.№ | Инв.№ дубл. | Подп. и дата

Изм. Лист № докум. Подп. Дата

Д24В.018.320

Лист 8

Копир. Альбом 23205-44 30 Формат А4

Серия 5.903-11 Выпуск 3-21 часть

Д 24В.018.221

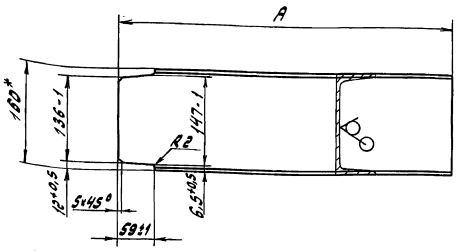

Обозначение	L, мм	Масса, кг
Д 24В.018.221	990	14
-01	1010	14,3
-02	1090	15,5
-03	1390	19,7
-04	2010	28,5
-05	2490	35,4

1.* Размеры для справок
2. $\pm \frac{IT16}{2}$

Изм.	Лист	№ докум.	Подп.	Дата	Д 24В.018.221			
Разраб.		Козина		1.11.89	Балка	Лит.	Масса	Масштаб
Пров.		Козина				И	см. табл.	–
Т.контр.						Лист	Листов 1	
Н.контр.		Мюнтер			Швеллер 16-ГОСТ 8240-72 / В Ст3сп ГОСТ 535-79	ГПИ Горьковский Сантехпроект		
Утв.						Формат А4		

Инв. № подл. | Подп. и дата | Взам. инв. № | Инв. № дубл. | Подп. и дата

Д 24В.018.246

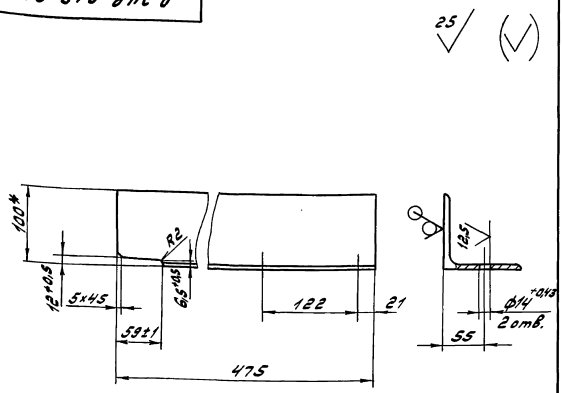

1.* Размеры для справок
2. $\pm \frac{IT16}{2}$

Изм.	Лист	№ докум.	Подп.	Дата	Д 24В.018.246			
Разраб.		Козина		1.11.89	Опора	Лит.	Масса	Масштаб
Пров.		Козина				И	5.4	1:4
Т.контр.						Лист	Листов 1	
Н.контр.		Мюнтер			Уголок 100x100x7-5-ГОСТ 8509-86 / В Ст3сп ГОСТ 535-79	ГПИ Горьковский Сантехпроект		
Утв.						Формат А4		

Инв. № подл. | Подп. и дата | Взам. инв. № | Инв. № дубл. | Подп. и дата

Д 24В.018.245

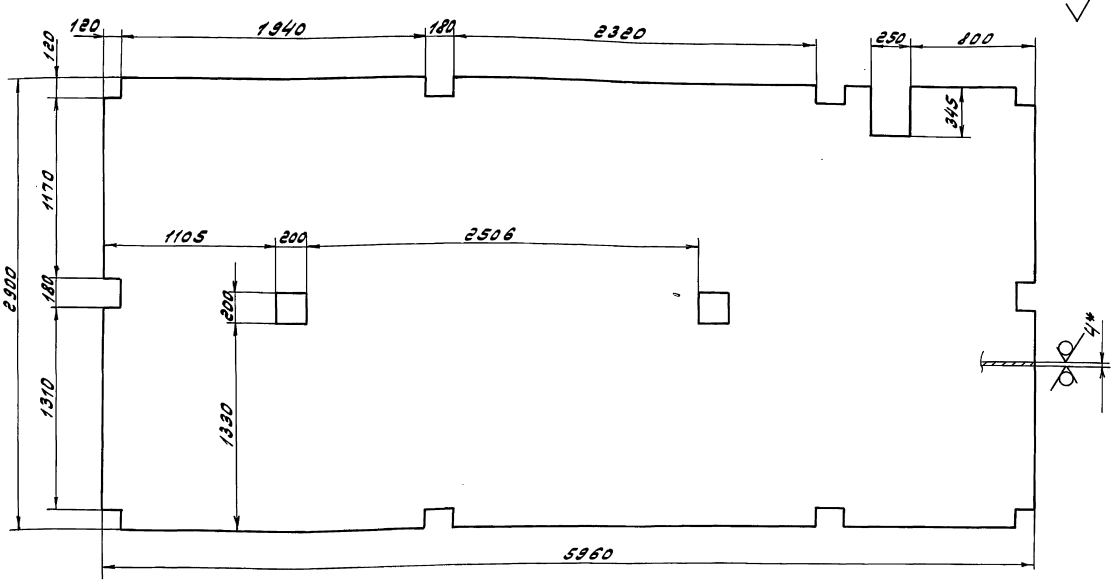

1.* Размеры для справок
2. $\pm \frac{IT16}{2}$

Изм.	Лист	№ докум.	Подп.	Дата	Д 24В.018.245			
Разраб.		Козина		1.11.89	Настил	Лит.	Масса	Масштаб
Пров.		Козина				И	570	1:20
Т.контр.						Лист	Листов 1	
Н.контр.		Мюнтер			Лист ромб. К-ПУ-46 Ст3сп ГОСТ 8568-77	ГПИ Горьковский Сантехпроект		
Утв.								

Инв. № подл. | Подп. и дата | Взам. инв. № | Инв. № дубл. | Подп. и дата

Серия 5.903-11 выпуск 3-21 часть 2

Д24В.018.320СБ

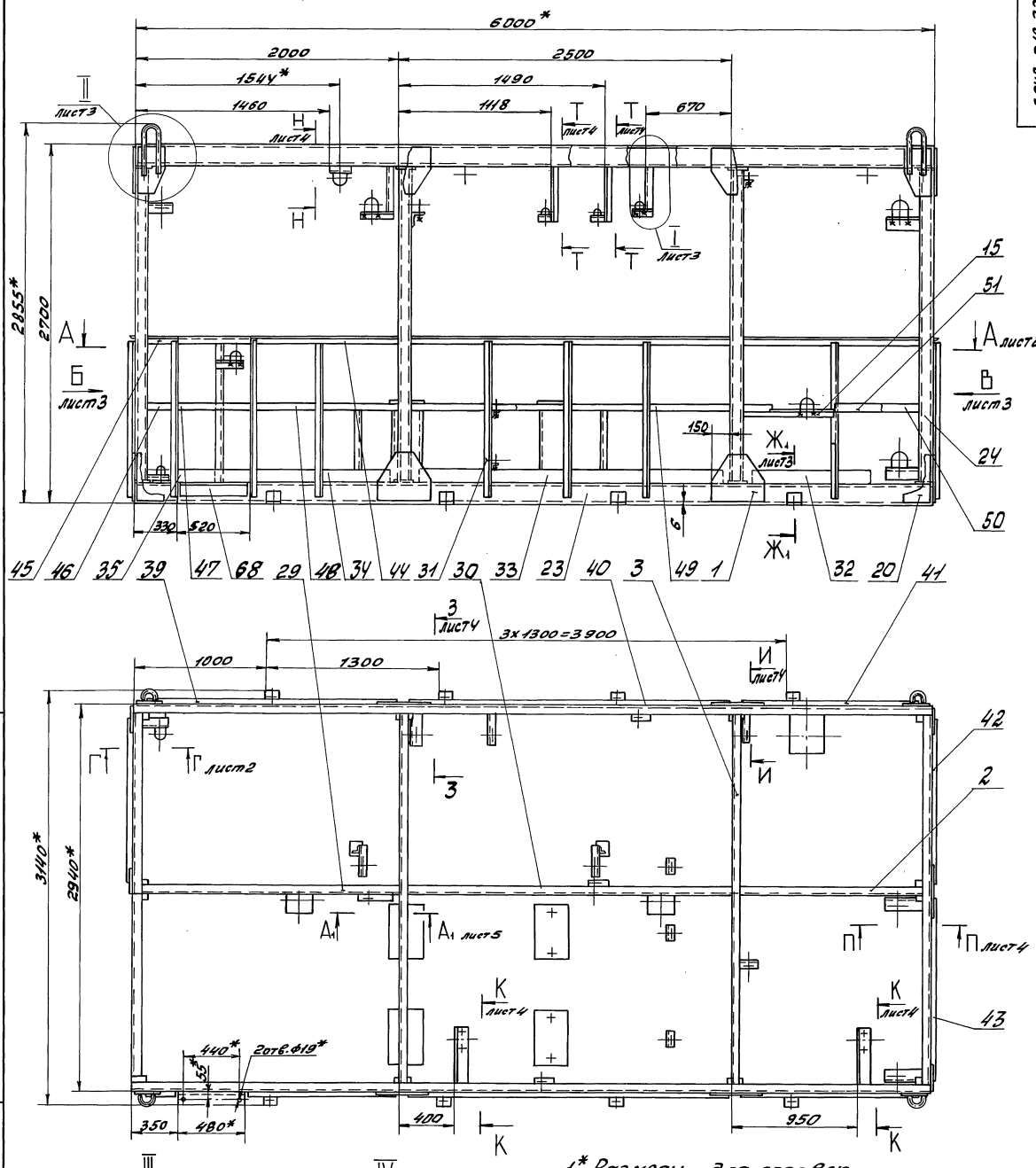

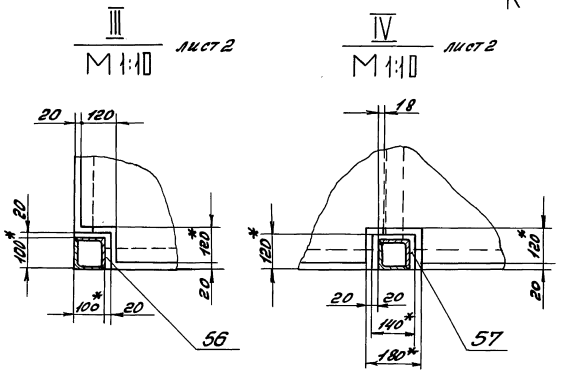

1.* Размеры для справок.
2. $\pm \frac{IT16}{2}$
3. Сварные швы по ГОСТ 5264-80.
4. Сварные швы сплошные по контуру прилегания деталей. Катет сварных швов по наименьшей толщине свариваемых деталей.

					Д24В.018.320СБ		
Изм.	Лист	№ докум.	Подп.	Дата	Рама	Лит	Масса	Масштаб
Разраб.		Козина		9.11.89		Н	2510	1:20
Пров.		Козина				Лист 1	Листов 5	
Т.контр.						ГПИ Горьковский САНТЕХПРОЕКТ		
Нач.отд.								
Н.контр.		Мюнтер						
Утв.								

Инв.№ подл. | Подп. и дата | Взам. инв. | Инв.№ дубл. | Подп. и дата

Копир. Кроф 1 23205-44 32 Формат А2

А – А лист 1

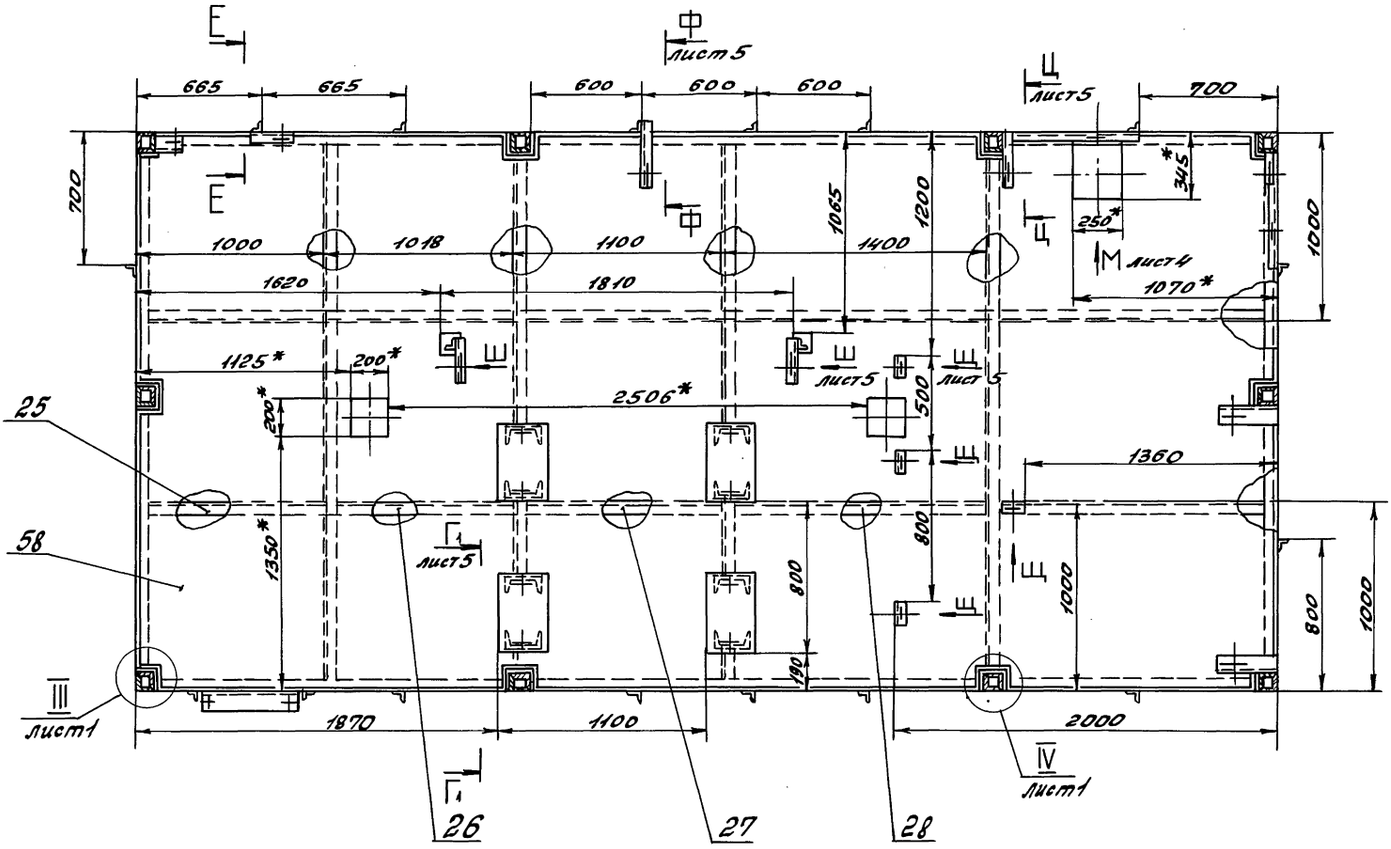

Е – Е повернуто
М 1:5

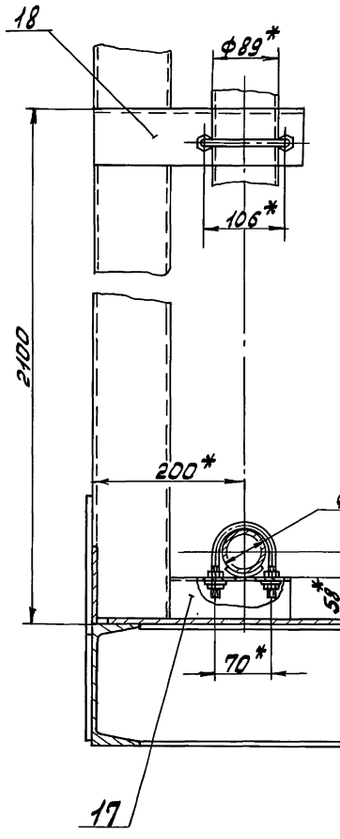

Г – Г лист 1
М 1:5

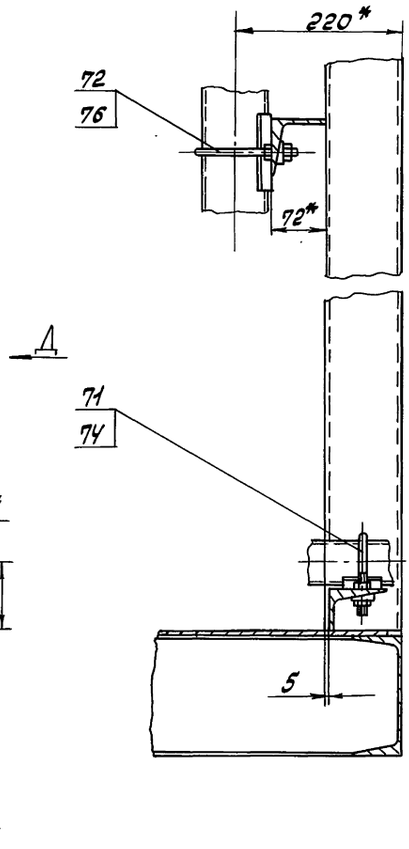

Вид Д
М 1:5

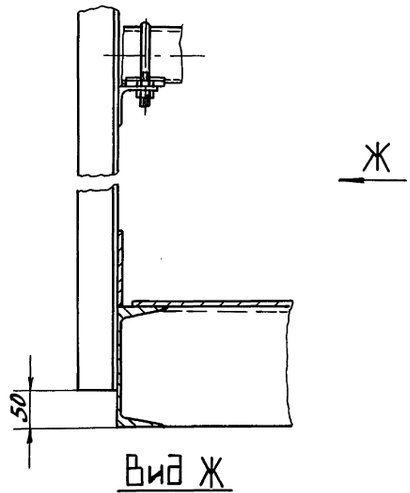

Вид Ж
М 1:5

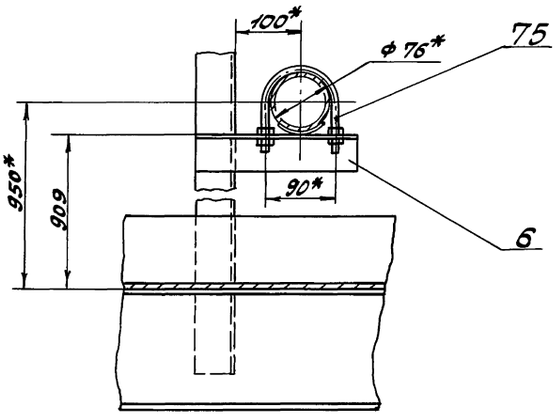

Вид Б лист 1

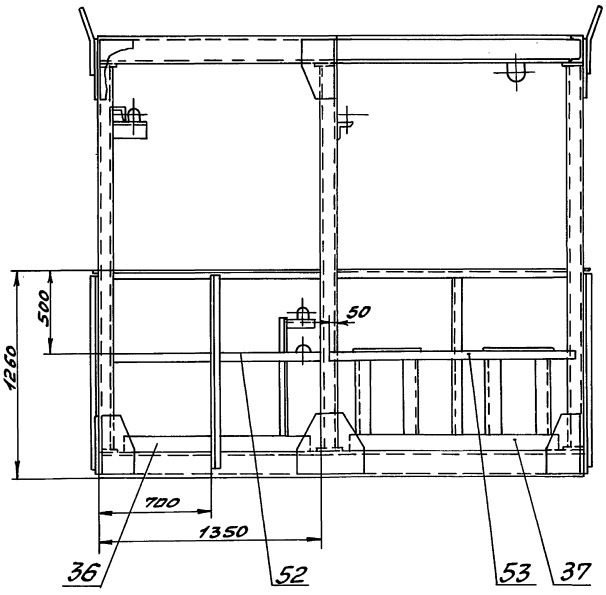

Вид Р
М1:5

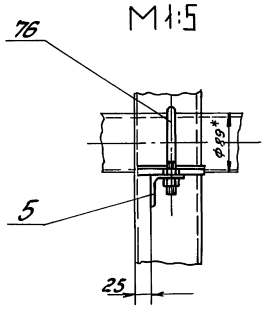

I
М1:2 лист 1

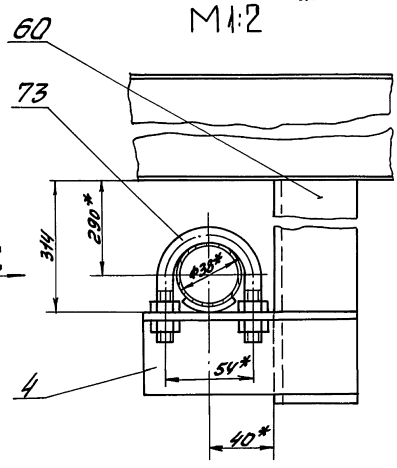

Вид В лист 1

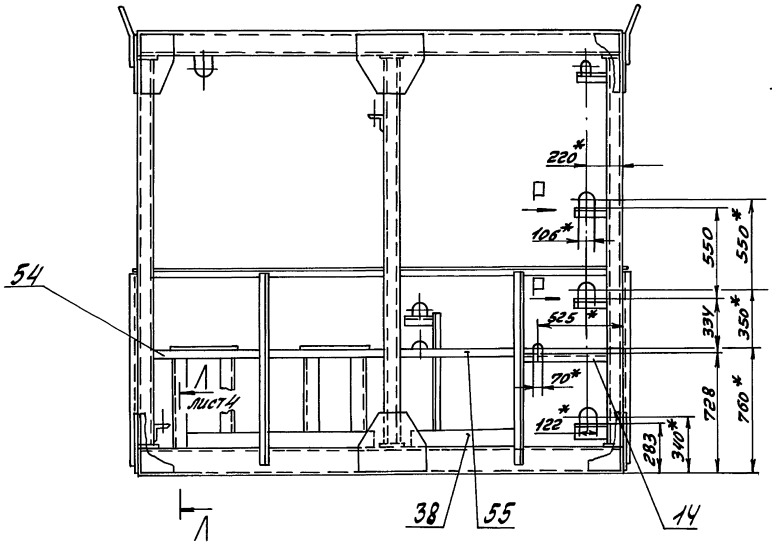

Вид С
М1:2

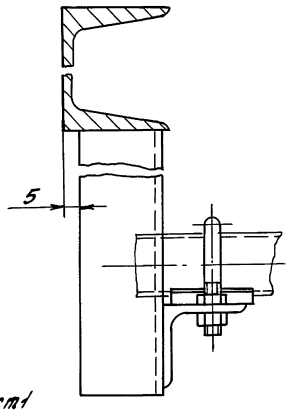

II
М1:5 лист 1

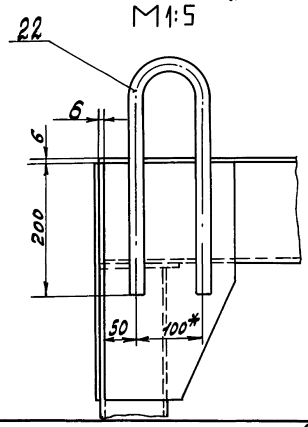

Вид В1
М1:5

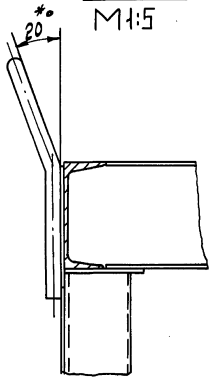

Ж-Ж1
М1:5 лист 1

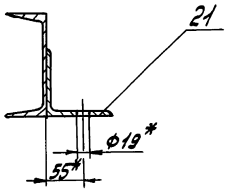

З – З
М1:5 повернуто, лист1

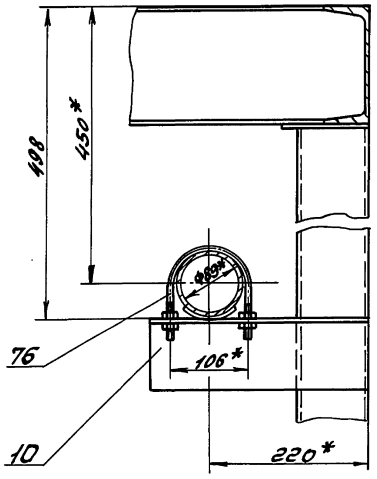

И – И
М1:5 повернуто, лист1

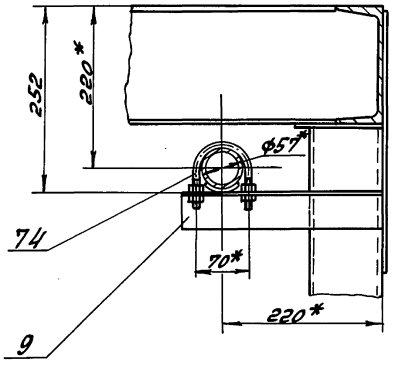

К – К
М1:5 повернуто, лист1

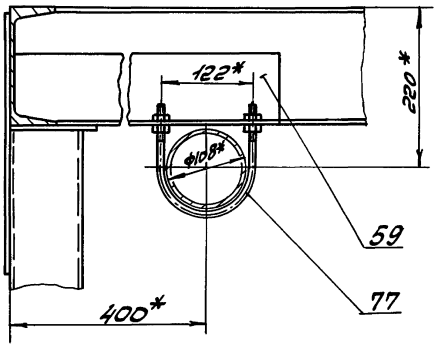

Вид М
М1:5 лист2

Н – Н
М1:5 лист1

Л – Л
М1:5 лист3

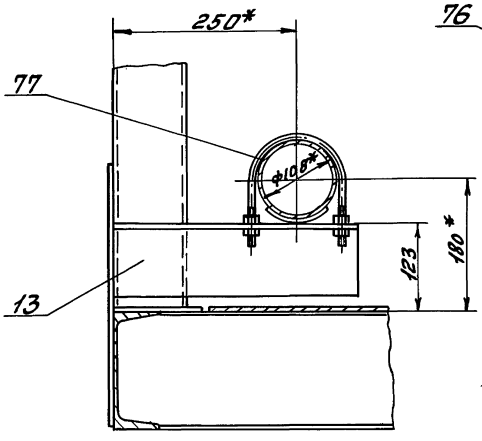

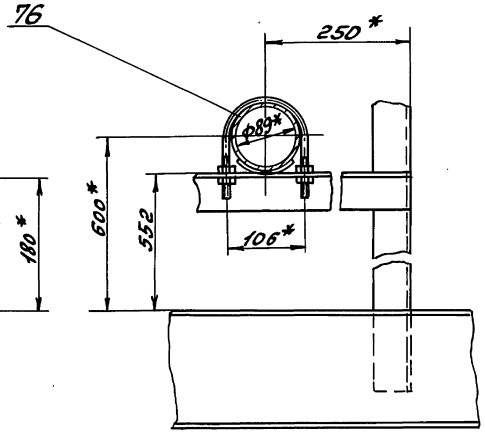

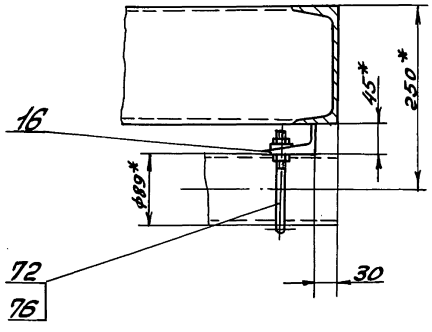

П – П
М1:5 лист1

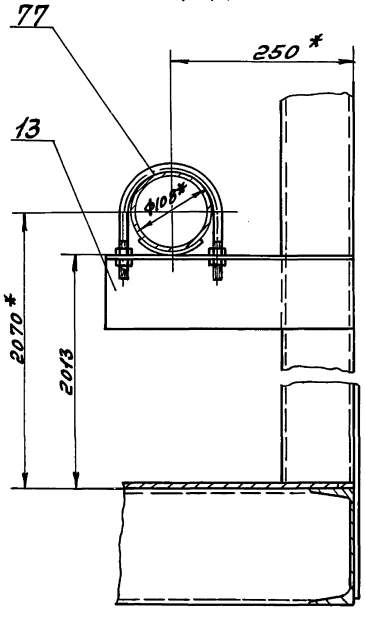

Т – Т
М1:2 лист1

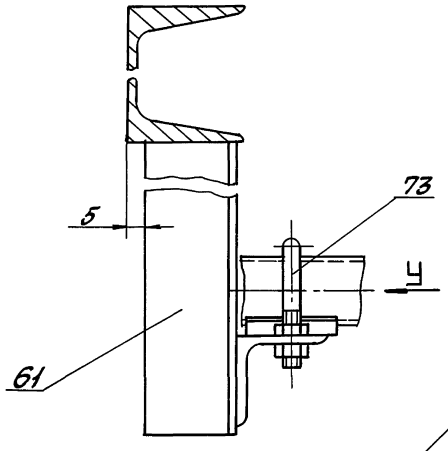

Вид У
М1:2

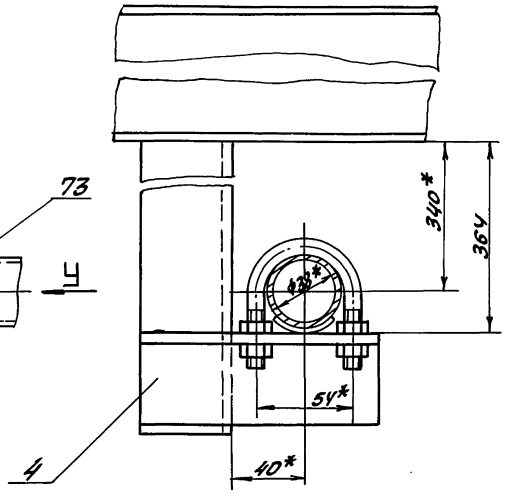

Ф – Ф
М1:5 повернуто, лист 2

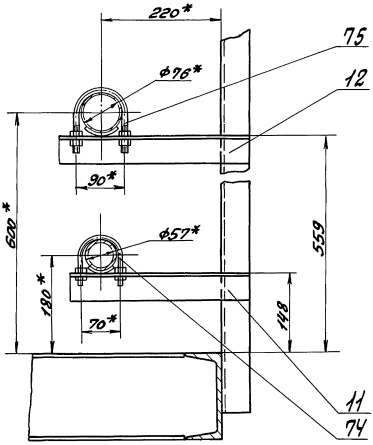

Ц – Ц
М1:5 повернуто, лист 2

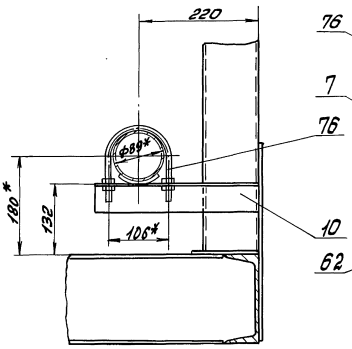

Ш–Ш
М1:5 повернуто, лист 2

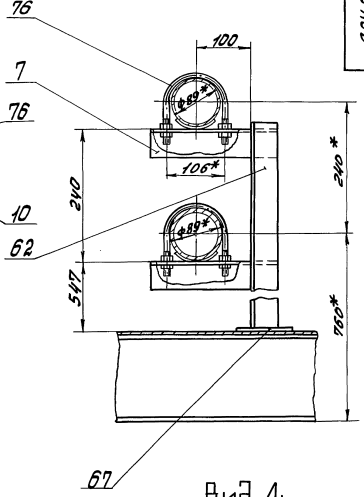

Г1 – Г1
М1:5 повернуто, лист 2

Вид Д1
М1:5

Щ – Щ
М1:2 повернуто, лист 2

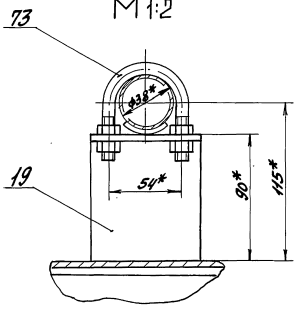

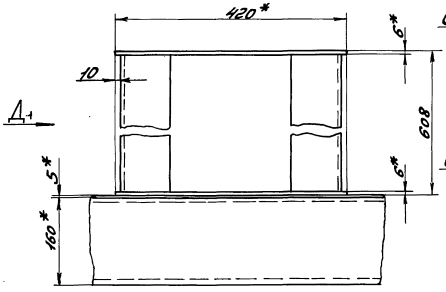

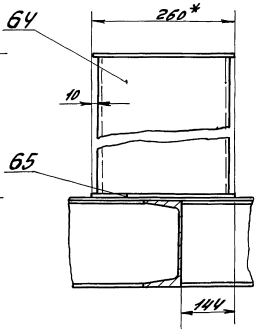

А1 – А1
М1:5 лист 1

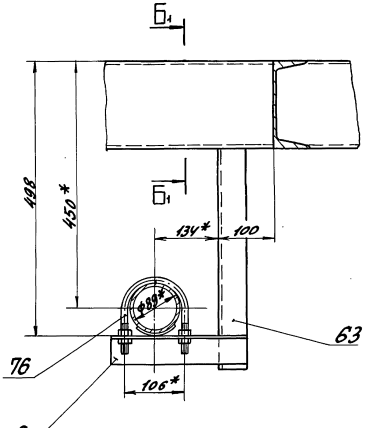

Б1 – Б1
М1:5

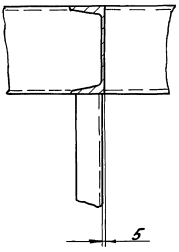

Вид Е1
М1:5

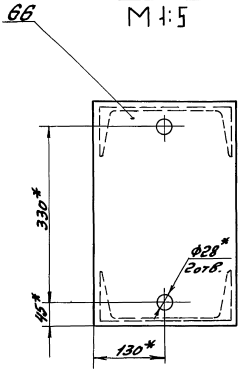

Д 248.018.254

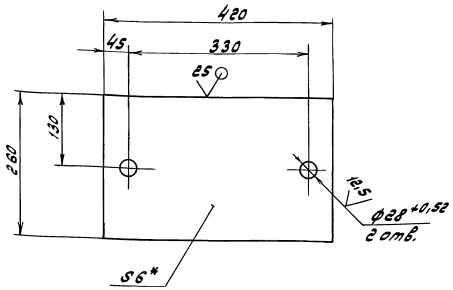

1.* Размеры для справок

2. ± 17/16 / 2

Изм.	Лист	№ докум.	Подп.	Дата	Д 248.018.254			
Разраб.		Козина		9.1189	Лист	Лит.	Масса	Масштаб
Пров.		Козина				У	5	1:5
Т.контр.						Лист	Листов 1	
Н.контр.		Мюнтер			Лист Б-ПН-6/ГОСТ 19903-74	ГПИ Горьковский Сантехпроект		
Утв.					В Ст3сп ГОСТ 14637-79			

Формат А4

Д 248.018.257

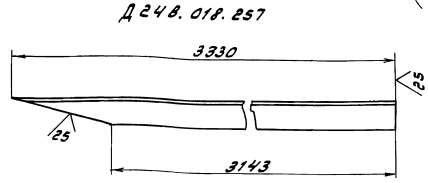

Д 248.018.257-01 - зеркальное отражение
Остальное - см. Д 248.018.257



± 17/16 / 2

Изм.	Лист	№ докум.	Подп.	Дата	Д 248.018.257			
Разраб.		Козина		9.1189	Поручень	Лит.	Масса	Масштаб
Пров.		Козина				У	12	1:10
Т.контр.						Лист	Листов 1	
Н.контр.		Мюнтер			Уголок 50×50×5-Б ГОСТ 8509-86 / В Ст3сп ГОСТ 535-79	ГПИ Горьковский Сантехпроект		
Утв.								

Формат А4

Формат	Зона	Поз.	Обозначение	Наименование	Кол.	Примечание
				Документация		
А2			Д 248.018.330СБ	Сборочный чертеж		
				Детали		
А3		1	Д 248.018.091-15	Опора	1	
А4		2	Д 248.018.257	Поручень	1	
		3	-01	Поручень	1	
Б4		4	Д 248.018.258	Стойка		
				Уголок 50×50×5-Б ГОСТ 8509-86 / В Ст3сп ГОСТ 535-79		
				L = 260 h16 (25)	6	0,98кг
А4		5	Д 248.018.259	Тетива	2	
Б4		6	Д 248.018.261	Ступень		
				Лист ромб. О-ПН-4		
				Б Ст3сп ГОСТ 8586-77		
				(125×484) h16 (25)	9	1,9кг
Б4		7	Д 248.018.262	Лист		
				Лист Б-ПН-10 ГОСТ 19903-74		
				В Ст3сп ГОСТ 14637-79		
				(200×100) h16 (25)	2	1,6кг

Изм.	Лист	№ докум.	Подп.	Дата	Д 248.018.330			
Разраб.		Козина		9.1189	Лестница	Лит.	Лист	Листов 1
Пров.		Козина				У		
Нач.отд.						ГПИ Горьковский Сантехпроект		
Н.контр.		Мюнтер						
Утв.								

Формат А4

Д 248.018.259

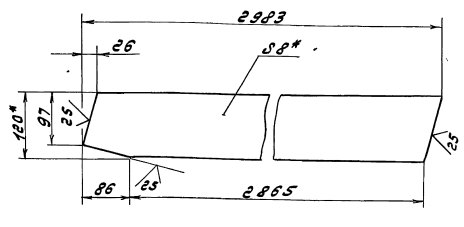

1.* Размеры для справок

2. ± 17/16 / 2

Изм.	Лист	№ докум.	Подп.	Дата	Д 248.018.259			
Разраб.		Козина		9.1189	Тетива	Лит.	Масса	Масштаб
Пров.		Козина				У	22	1:10
Т.контр.						Лист	Листов 1	
Н.контр.		Мюнтер			Полоса 2-Б-8×180 ГОСТ 103-76 / В Ст3сп ГОСТ 535-79	ГПИ Горьковский Сантехпроект		
Утв.								

Копир. Формат А4

Вид А

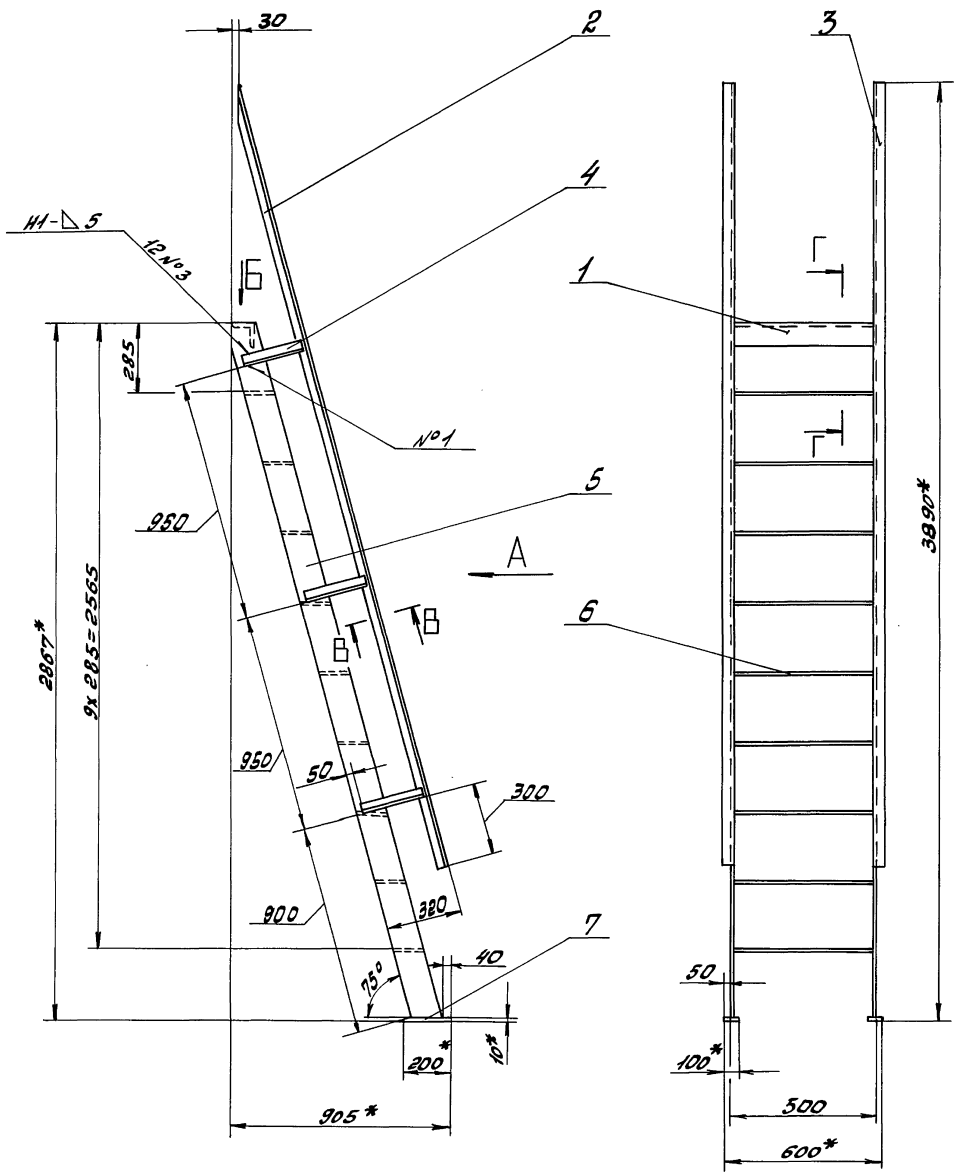

Вид Б
М1:5

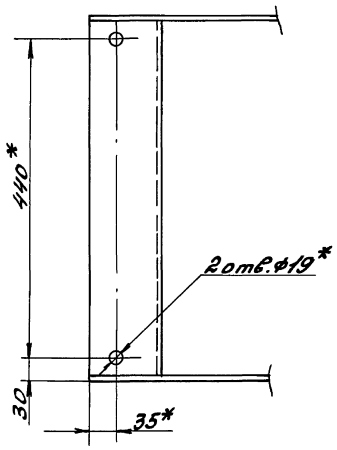

В - В
М1:2
повернуто

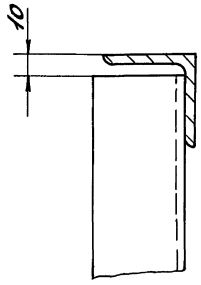

Г - Г
М1:2

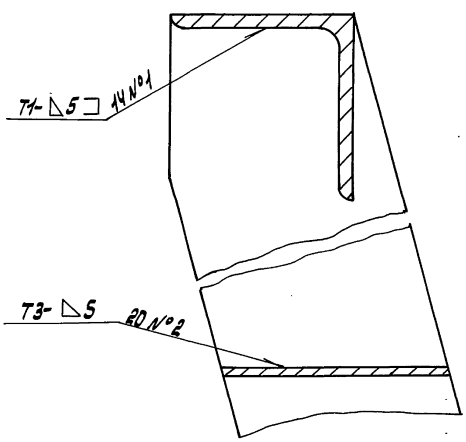

1.* Размеры для справок

2. $\pm \frac{IT16}{2}$

3. Сварные швы по ГОСТ 5264-80.

				Д24В.018.330СБ			
Изм.	Лист	№докум.	Подп.	Дата	Лестница	Лит.	Масса	Масштаб
Разраб.		Козина		3.11.86		И	99	1:15
Пров.		Козина				Лист	Листов 1
Т.контр.							
Нач.отд.		Волынский				ГПИ Горьковский САНТЕХПРОЕКТ	
Н.контр.		Монтер					
Утв.							

Инв.№ подл. | Подп. и дата | Взам.инв.№ | Инв.№ дубл. | Подп. и дата

Серия 5.903-11 выпуск 3-21 часть 2

Формат	Зона	Поз.	Обозначение	Наименование	Кол.	Примечание
				Документация		
А2			Д 12 В.166.000 СБ	Сборочный чертеж	4	
А2			Д 12 В.166.000 Э2	Схема автоматизации	1	
А2			Д 12 В.166.000 Э4	Схема электрических соединений	1	
				Прочие изделия		
		1		Установка термометра ТТП2.1.160.66 в оправе РУ 6,4 МПа 1ТМ4-142-87	4	
		2		Установка термометра ТТП4.1.240.66 в оправе РУ 6.4 МПа 1ТМ4-142-87	2	
		3		Установка термометра ТТП4.1.160.103 в оправе РУ 6.4 МПа		

Инв. № подл. | Подп. и дата | Взам. инв. № | Инв. № дубл. | Подп. и дата

Изм.	Лист	№ докум.	
Разраб.		Митяков	
Пров.		Харитонов	
Нач. отд.		Борисов	
Н. контр.		Мюнтер	
Утв.			

Д 12 В.166.000

Установка крупноблочная горячего водоснабжения КБУГВ-25-1
Установка приборов контроля и автоматизации

Лит.	Лист	Листов
И	1	4

ГПИ Горьковский Сантехпроект

Формат А4

Формат	Зона	Поз.	Обозначение	Наименование	Кол.	Примечание
				1ТМ4-143-87	2	
		4		Установка термометра ТТУ4.1.240.104 в оправе РУ 6.4 МПа 1ТМ4-142-87	1	
		5		Установка термометра ТТП2.1.240.103 в оправе РУ 6.4 МПа 1ТМ4-142-87	2	
		6		Установка термометра ТТП2.1.240.103 в оправе РУ 6.4 МПа 1ТМ4-143-87	2	
		7		Установка термометра ТТП 5.2.240.163 в оправе РУ 6.4 МПа 2ТМ4-144-87	2	
		8		Установка термометра манометрического самопишущего ТГЕС-711 1ТМ4-457-89	1	
		9		Установка мановакуумметра МВП4-У-3 кгс/см² 2ТК4-3137-70	5	

Инв. № подл. | Подп. и дата | Взам. инв. № | Инв. № дубл. | Подп. и дата

Изм.	Лист	№ докум.	Подп.	Дата

Д 12 В.166.000 Лист 2

Формат А4

Формат	Зона	Поз.	Обозначение	Наименование	Кол.	Примечание
		10		Установка манометра МП4-У-2,5 кгс/см² 2ТК4-3137-70	2	
		11		Установка манометра МП4-У-2,5 кгс/см² 2ТК4-3137-70	2	
		12		Установка манометра МП4-У-4 кгс/см² 2ТК4-3137-70	8	
		13		Установка манометра МП4-У-6 кгс/см² 2ТК4-3137-70	5	
		14		Установка манометра ЭКМ-1У-6 2ТМ4-107-83	4	
		15		Установка манометра МТЕС-711 1ТМ4-362-83	1	
		16		Установка контрольного крана 14М1 на импульсной линии к регулятору	2	Регулятор заказывается в технологической части
		17		Отборное устройство 10-80 ТК4-3152-70	8	
		17а		Прокладка капилляра к регулятору температуры	5	м

Инв. № подл. | Подп. и дата | Взам. инв. № | Инв. № дубл. | Подп. и дата

Изм.	Лист	№ докум.	Подп.	Дата

А 12 В.166.000 Лист 3

Формат А4

Формат	Зона	Поз.	Обозначение	Наименование	Кол.	Примечание
				Материалы		
				Соединительная коробка ТУ 36 2568-83		
		18		КС-20	2	
		19		Труба 14х2-6000 ГОСТ 8734-75 в 20 ГОСТ 8733-74	36	м
		20		Провод. ПРГИ 1х0,75 ГОСТ 20520-80	4,5	м
		21		трубка ПВХ 9х1 ТУ 6-05-1342-76	4	м
		22		Металлорукав РЗ-Ц-Х-8	2	м
		23		РЗ-Ц-Х-18	1	м
		24		Полоса ПП-30 ТУ36-1113-84	4	шт
		25		Уголок УП 35х35 ТУ 36.1113-84	4	шт
		26		Провод ПВ1 1.0 380 ГОСТ 6323-79	8	м

Инв. № подл. | Подп. и дата | Взам. инв. № | Инв. № дубл. | Подп. и дата

Изм.	Лист	№ докум.	Подп.	Дата

Д 12 В.166.000 Лист 4

Д12В.166.000СБ

Серия 5.903-11 выпуск 3-21 часть 2

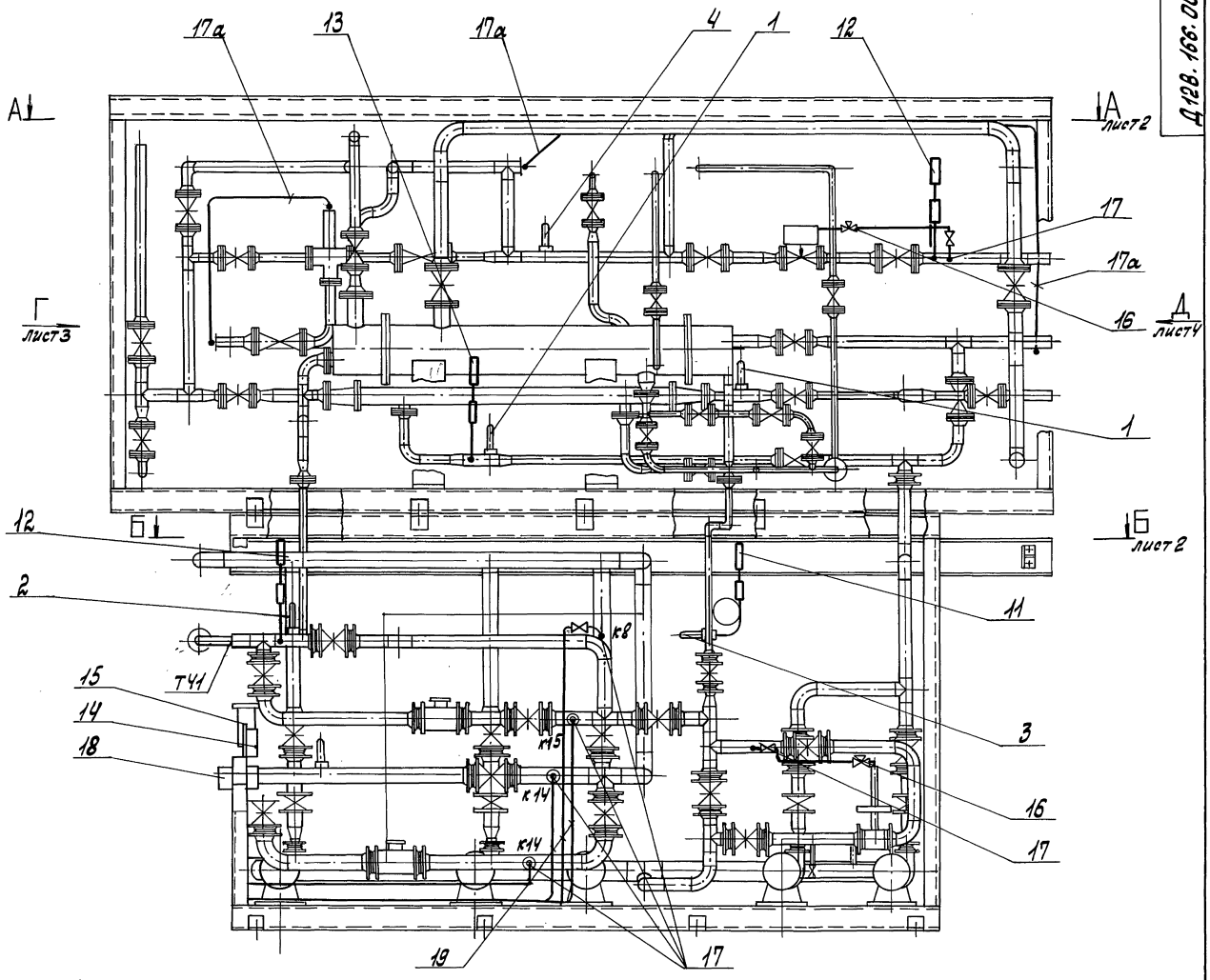

					Д12В.166.000.СБ			
Изм.	Лист	№ докум.	Подп.	Дата	Установка крупноблочная горячего водоснабжения КБУГВ-25-1 Установка приборов контроля и автоматизации.	Лит	Масса	Масштаб
Разраб.		Митяков				И	—	
Пров.		Харитонова				Лист 1	Листов 4	
Т.контр.								
Нач.отд.		Борисов				ГПИ Горьковский САНТЕХПРОЕКТ		
Н.контр.		Мюнтер						
Утв.								

Инв.№ подл. | Подп. и дата | Взам.инв.№ | Инв.№ дубл. | Подп. и дата

Копир: Красн

23205-44 ЦП Формат А2

А – А лист1

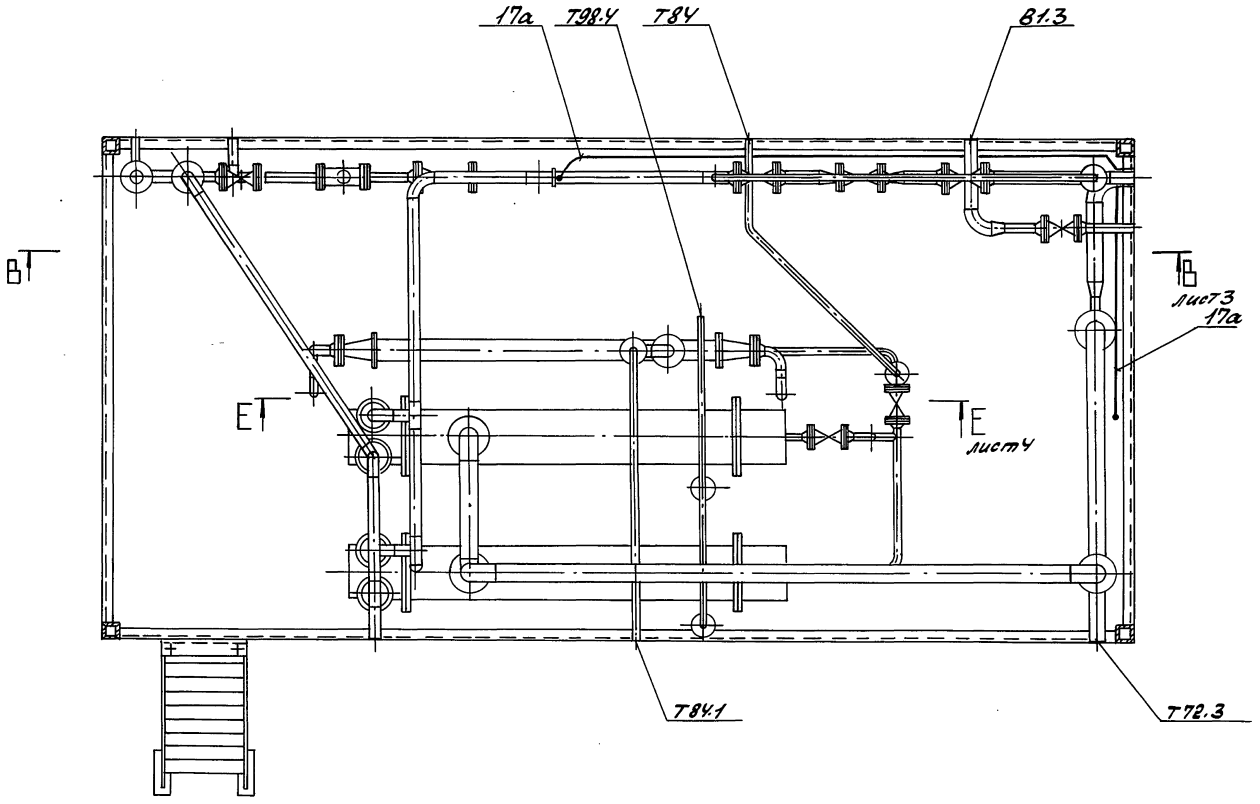

Б – Б лист1

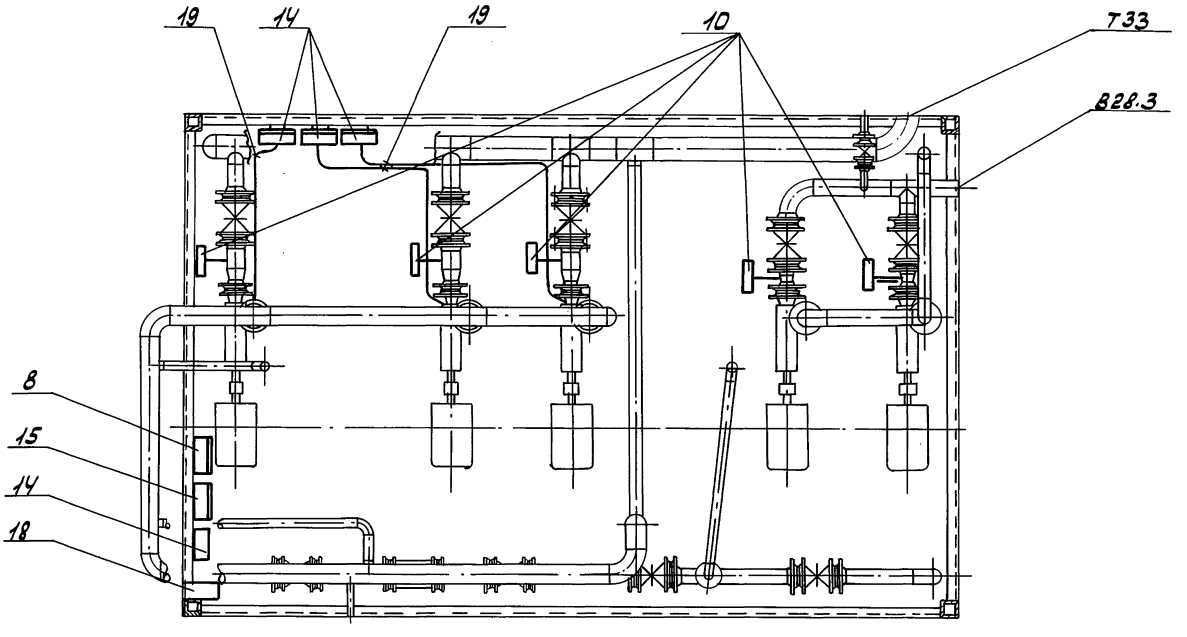

В - В лист2

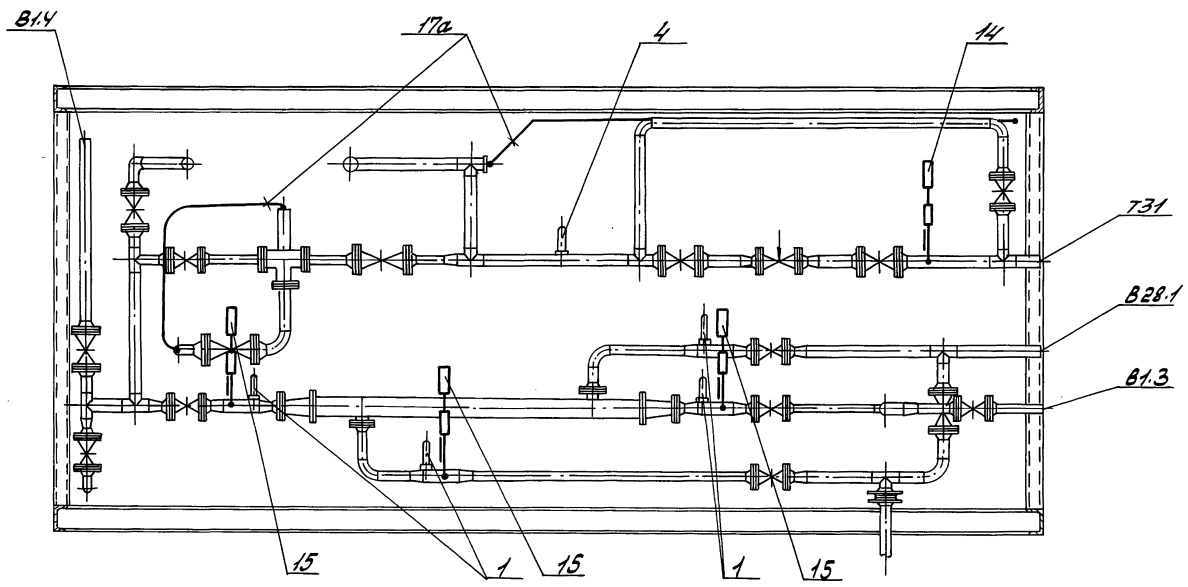

Вид Г лист1

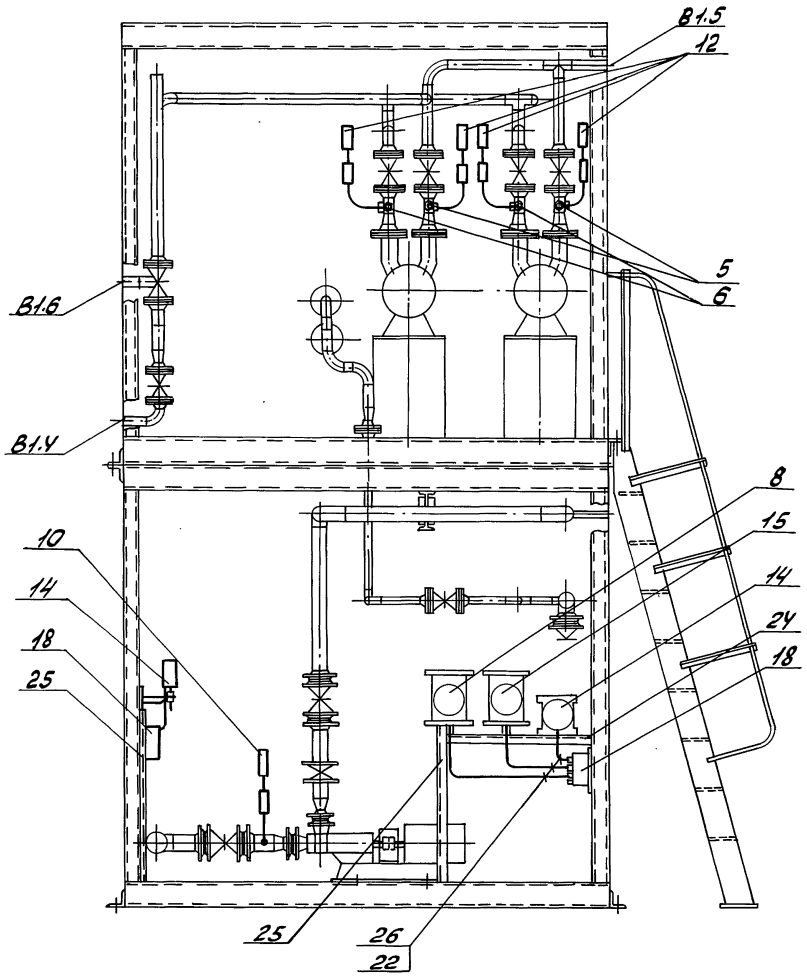

Е-Е лист2

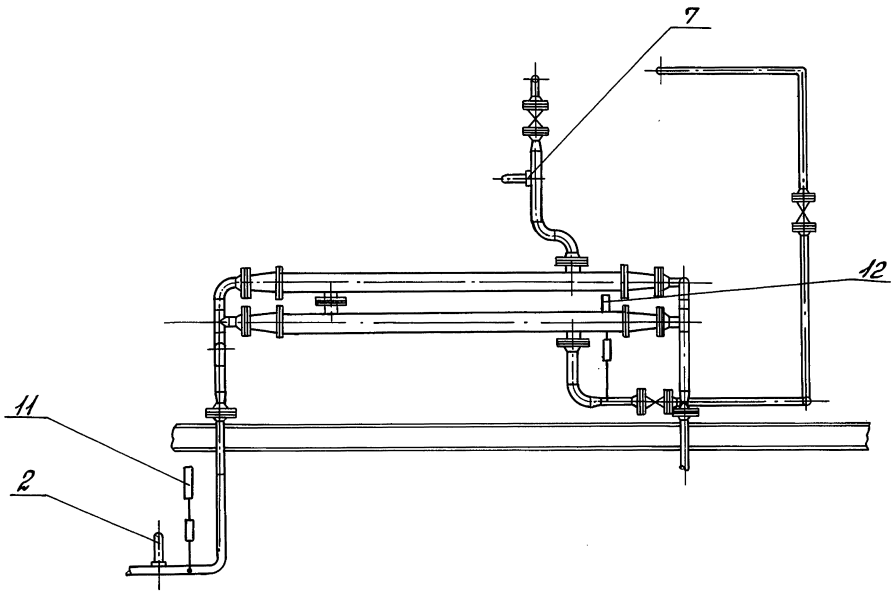

Вид Д лист1

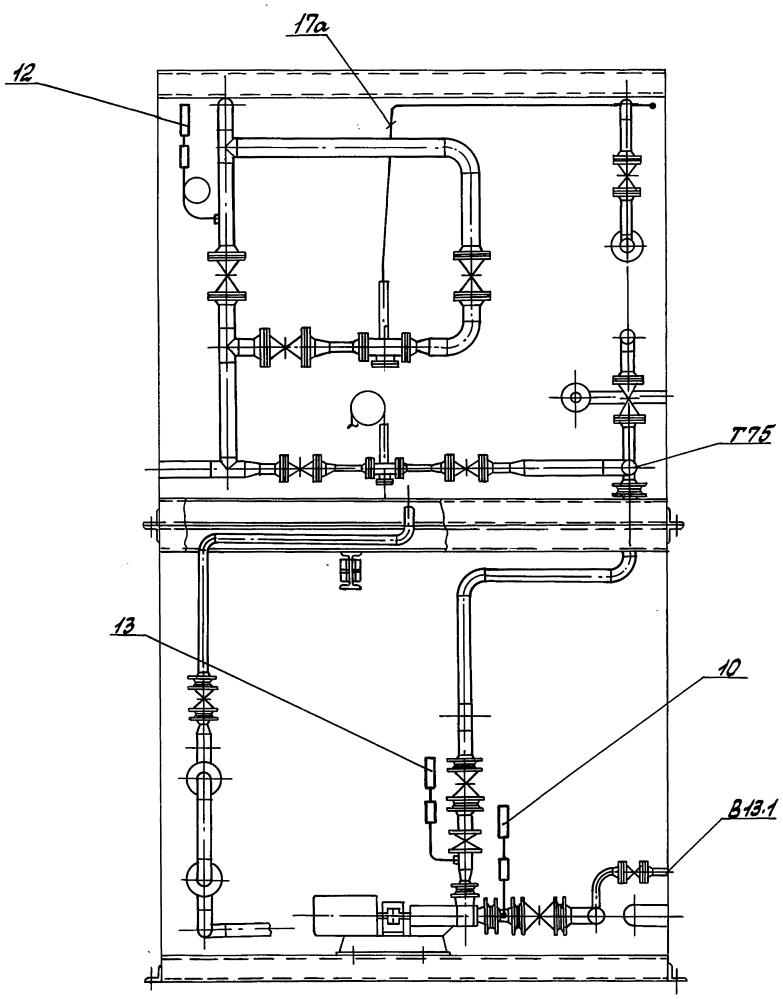

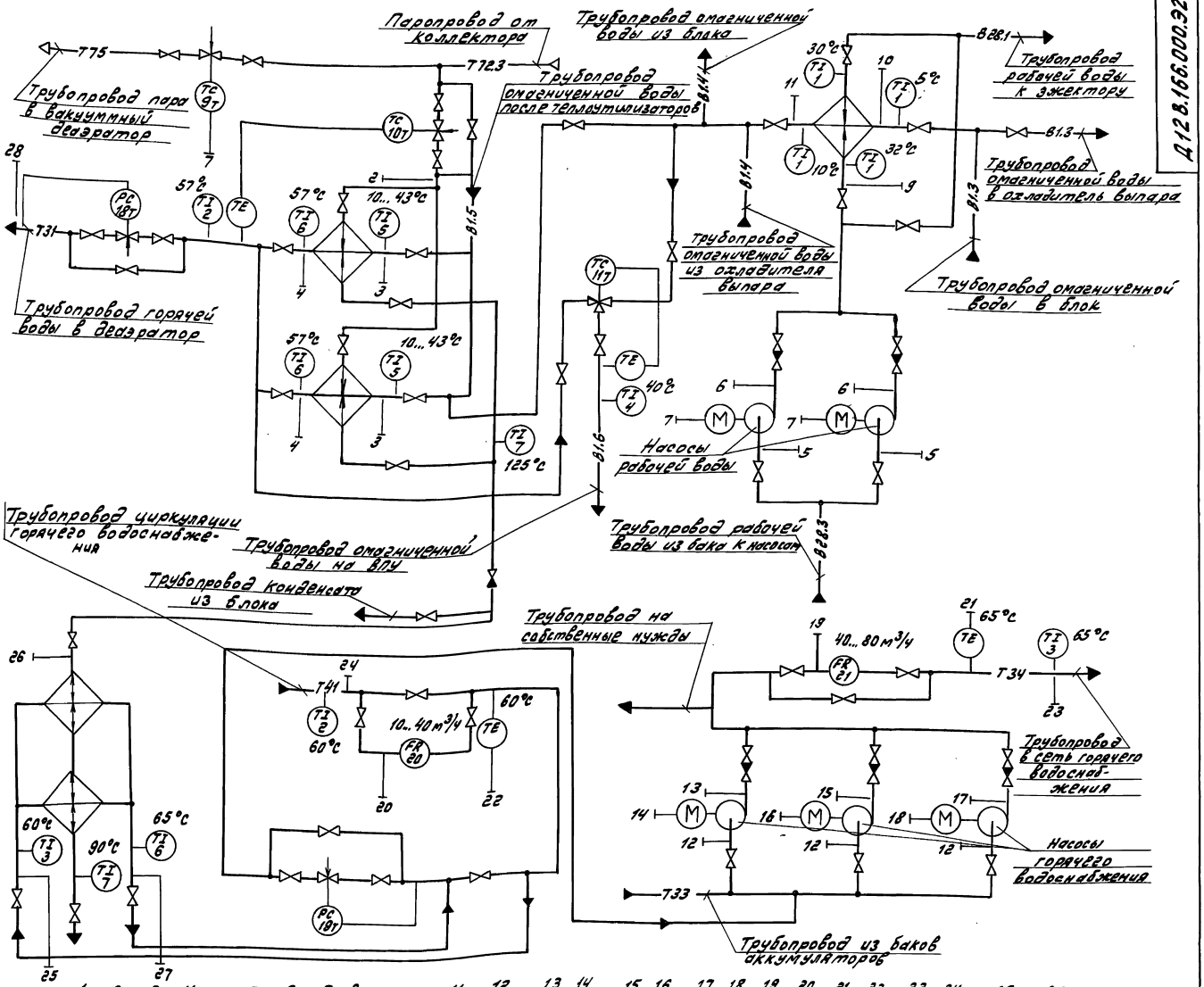

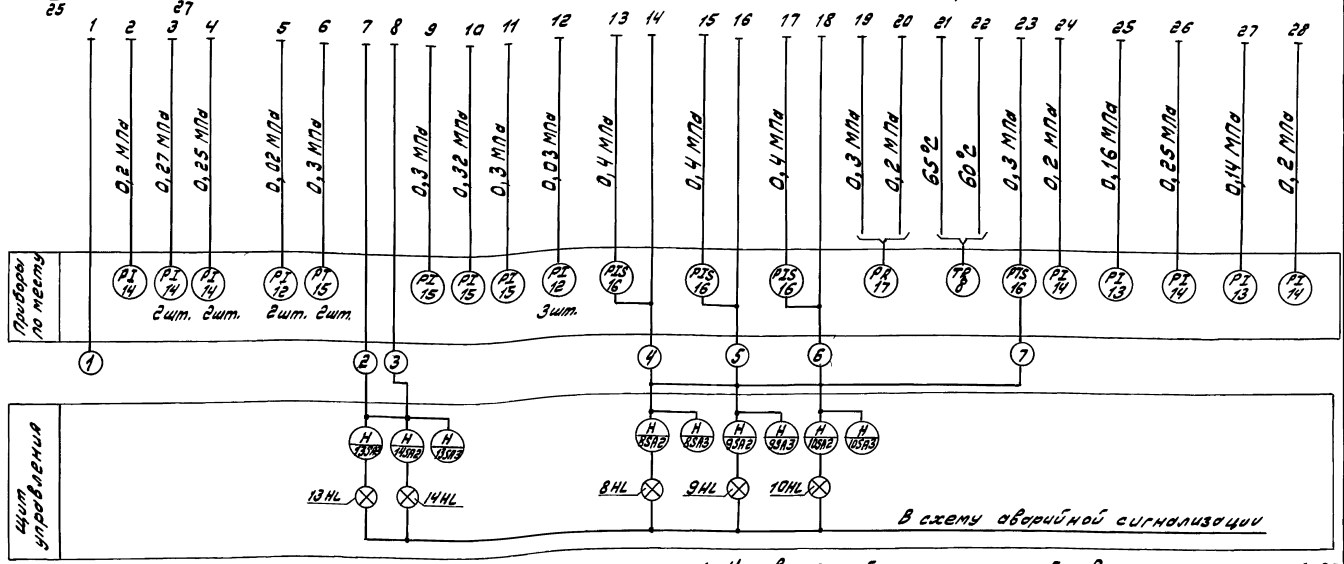

1. Условные обозначения приборов приняты по ГОСТ 21404-85
2. Щит управления с установленными на нем приборами и аппаратурой с блоком не поставляются.

Изм.	Лист	№ докум.	Подп.	Дата	Д12В.166.000.32			
Разраб.		Митяков		9.11.89	Установка крупноблочная горячего водоснабжения КБУГВ-25-1 Схема автоматизации	Лит.	Масса	Масштаб
Пров.		Харитонов				У	—	—
Т.контр.						Лист	Листов 1	
Нач.отд.		Борисов				ГАИ Горьковский Сантехпроект		
Н.контр.		Мунтер						
Утв.								

Копир. Формат А2

Инв.№ подл. | Подп. и дата | Взам. инв.№ | Инв.№ дубл. | Подп. и дата

Д12В.166.000 Э4

Серия 5.903-11 выпуск 3-21 часть 2

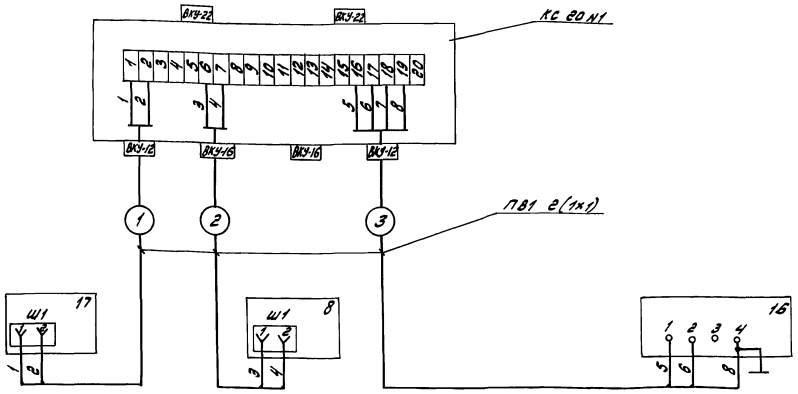

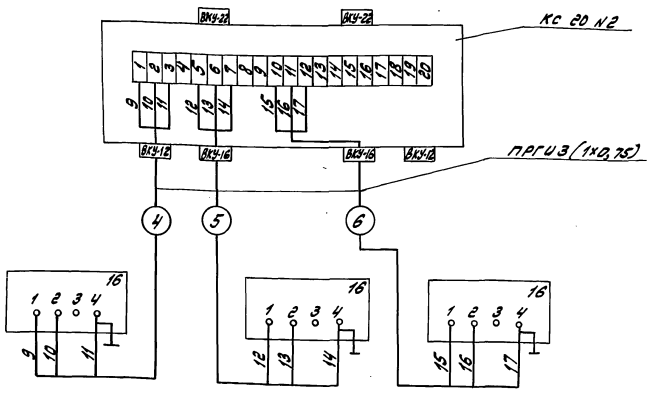

Обозн.	Наименование	Тип	Кол.	Примечание
17	Манометр самопишущий	МТС	1	
8	Термометр манометрический самопишущий газовый	ТГС	1	
16	Электроконтактный манометрический	ЭКМ	4	
	Коробка соединительная	КС-20	2	
	Провод	ПВ1	3	м
	Провод	ПРГИ	1,5	м

Изм.	Лист	№ докум.	Подп.	Дата
Разраб.		Митяков		9.11.89
Пров.		Харитонова		
Т. контр.				
Нач. отд.		Борисов		
Н. контр.		Мюнтер		
Утв.				

Д12В.166.000 Э4

Установка крупноблочная горячего водоснабжения КБУГВ-25-1

Схема электрическая соединений.

Лит.	Масса	Масштаб
И		

Лист | Листов 1

ГПИ Горьковский Сантехпроект

Инв. № подл. | Подп. и дата | Взам. инв. № | Инв. № дубл. | Подп. и дата

23205-44 45 Копир.

формат А2

Серия 5.903-11 Выпуск 3-21 часть 2

План на отм 0.00

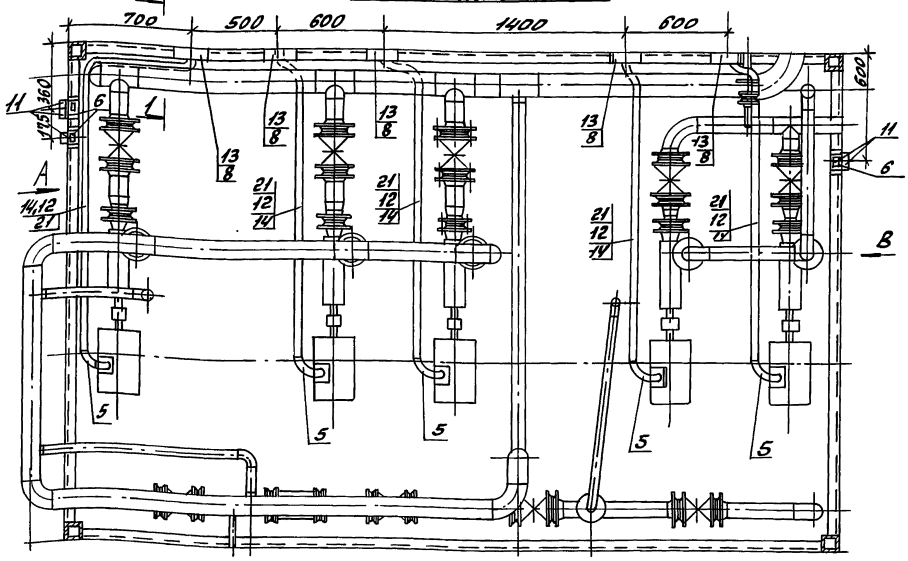

Вид В

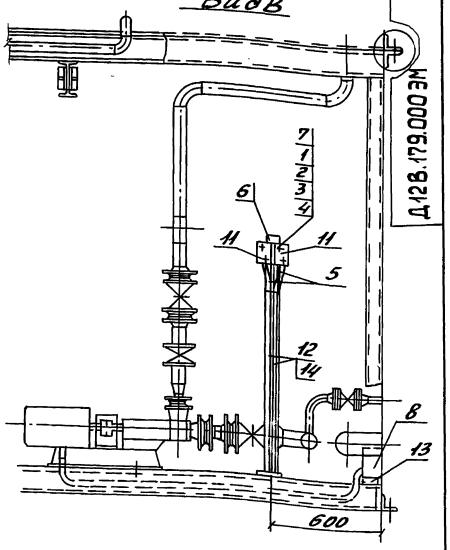

Вид А

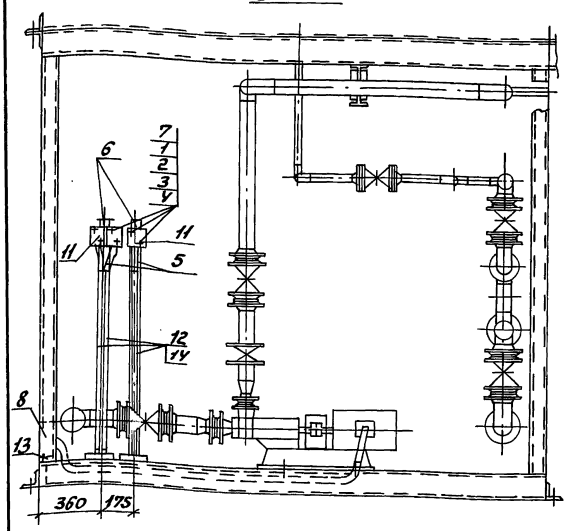

1-1

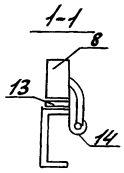

Электроосвещение
План на отм ± 0.000 (м1:50)

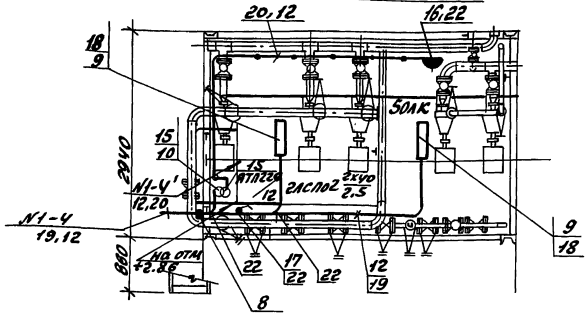

Электроосвещение
План на отм + 2.86

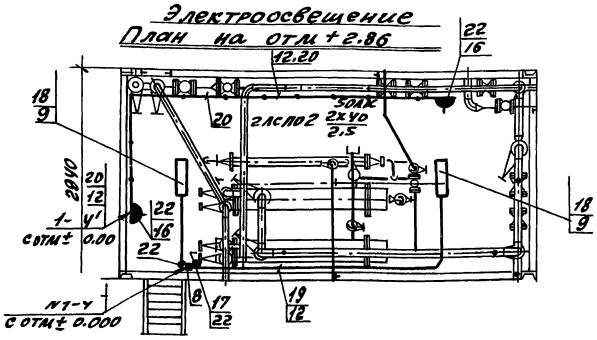

Спецификация

			Обозначение	Наименование	Кол	Примечание
				Стандартные изделия		
		1		Винт М5х30, ГОСТ 17 473-80*	10	
		2		Гайка М5 ГОСТ 5915-70	10	
		3		Шайба 5, ГОСТ 11371-78*	10	
		4		Шайба 5 ГОСТ 6402-70*	10	
				Изделия заводов ГЭМ		
		5		Рукав металлический		
				Р3-Ц-Х-Ш22	4,5м	Прочие изделия
		6		Стойка К314УХЛ2, ТУ36-22-85	3	
		7		Полоса К202У2, L-200мм ТУ36-1434-82	5	
		8		Коробка протяжная У994У2 ГОСТ 14.254-80	7	
		9		Болт М6х25, с гайкой ГОСТ 7805-70*	8	Прочие изделия
		10		Болт М6х16, с гайкой ГОСТ 7805-70*	2	Прочие изделия
				Прочие изделия		
		11		Пост управления -40У3 кнопочный ПКУ15-21.111-	5	
		12		Труба стальная легкая с полностью сплющенным гратом ГОСТ 3262-75*, Т25х1.6	70	
		13		Лента стальная 30х2 ГОСТ 6009-74*	3м	1.4кг
		14		Лента стальная 25х2 ГОСТ 6009-74*	5м	1.9кг
		15		Ящик ЯТП-0,25У3-, 220/12В	1	
		16		Розетка штепсельная 2х полюсная с плоскими контактами для открытой установки 42В; 10А	3	0.5.2.2-01
		17		Выключатель однополюсный для открытой установки 220В, 6А, брызгозащищ.	2	02.1.1-03
		18		Светильник люминестентный ПСПО2, 2х40	4	
		19		Кабель АВВГ-0,66кВ 2х2,5	25м	
		20		Кабель АВВГ-0,66кВ		
				2х4	22	
		21		4х2.5	18	
				Изделия заводов ГЭМ		
		22		Ответвительная коробка У194М УХЛ2	8	

				Д12В.179.000 ЭМ				
Изм	Лист	№ докум	Подп	Дата	Установка крупноблочная горячего водоснабжения КБУГВ-25-1 Установка силового электрооборудования и электроосвещение	Литер И	Масса	Масштаб
Гип	Гусева					Лист	Листов	
Нач.отд	Коновалов					ГПИ Горьковский САНТЕХПРОЕКТ		
И.контр.	Креймер							
Гл.спец	Креймер							
Рук.гр.	Боброва							

Инв.№ подл | Подп. | Дата | Взам.инв.№ | Инв.№ дубл | Подп. и дата

gost.e-ecolog.ru