ТИПОВАЯ ДОКУМЕНТАЦИЯ НА КОНСТРУКЦИИ, ИЗДЕЛИЯ И УЗЛЫ ЗДАНИЙ И СООРУЖЕНИЙ

Серия
5.903-11

БЛОКИ

ТЕПЛОМЕХАНИЧЕСКОГО ОБОРУДОВАНИЯ ДЛЯ ПАРОВЫХ КОТЕЛЬНЫХ

Выпуск 3-2

КРУПНОБЛОЧНАЯ УСТАНОВКА ГОРЯЧЕГО ВОДОСНАБЖЕНИЯ КБУГВ-25

Часть 2
Стр 52-111

23104-04

gost.e-ecolog.ru

Серия 5.903-11 выпуск 3-2

Формат	Зона	Поз.	Обозначение	Наименование	Кол.	Примечание
				Документация		
А2			Т01Б.021200.000СБ	Сборочный чертеж		
				Сборочные единицы		
А4		1	Т01Б.021201.000	Трубопровод	1	
А4		2	Т01Б.021202.000	Трубопровод	1	
А4		3	Т01Б.021203.000	Трубопровод	1	
А4		4	Т01Б.021204.000	Трубопровод	1	
А4		5	Т01Б.021205.000	Трубопровод	1	
А4		6	Т01Б.021206.000	Трубопровод	1	
А4		7	Т01Б.021207.000	Трубопровод	1	
А4		8	Т01Б.021208.000	Узел клапана регулирующего 6с-9-2	1	
А4		9	Т01Б.021209.000	Трубопровод	1	
А4		10	Т01Б.021210.000	Трубопровод	1	
А4		11	Т01Б.021211.000	Узел клапана регулирующего 6с-9-2	1	
А4		12	Т01Б.021212.000	Трубопровод	1	
А4		13	Т01Б.021213.000	Трубопровод	1	
А4		14	Т01Б.021214.000	Трубопровод	1	
А4		15	Т01Б.021215.000	Трубопровод	1	
А4		16	Т01Б.021216.000	Узел клапана регулирующего 6с-9-1	1	
А4		17	Т01Б.021217.000	Трубопровод	1	
А4		18	Т01Б.021218.000	Трубопровод	1	

Инв.№ подл. | Подпись и дата | Взам. инв.№ | Инв.№ дубл. | Подпись и дата

Изм.	Лист	№ докум.	Подп.	Дата
Разраб.	Стрелова			10.12.84
Пров.	Свириденко			
Гл.конструктор	Сидоров			
Н.контр.	Молоткова			
Утв.	Калинина			

Т01Б.021200.000

Блок верхний

Лит.	Лист	Листов
	1	3

ГИПРОТЕХМОНТАЖ Москва

Копировал Липович Формат А4

Формат	Зона	Поз.	Обозначение	Наименование	Кол.	Примечание
А4		19	Т01Б.021219.000	Трубопровод	1	
А4		20	Т01Б.021220.000	Трубопровод	1	
		21	Т01Б.021221.000	Металлоконструкция	1	
				Детали		
Б4		22	Т01Б.021.200.001	Патрубок		
				Труба 76×3 ГОСТ 10704-76 / В-Вст3сп ГОСТ 10705-80		
				L = 1675 ± 1,2 мм	1	
				Стандартные изделия		
				Болты ГОСТ 7798-70		
		23		М16-6g×55.58	48	
		24		М16-6g×60.58	8	
		25		М16-6g×65.58	8	
		26		Гайка М16-6Н.5 ГОСТ 5915-70	64	
		27		Шайба 16.01.08КП ГОСТ 11371-78	64	
				Прокладки ГОСТ 15180-70		
		28		А-50-25	2	
		29		А-80-10	12	
		30		А-80-25	1	

Инв.№ подл. | Подпись и дата | Взам. инв.№ | Инв.№ дубл. | Подпись и дата

Т01Б.021200.000 Лист 2

Изм. Лист № докум. Подп. Дата

Копировал Липович Формат А4

Формат	Зона	Поз.	Обозначение	Наименование	Кол.	Примечание
				Прочие изделия		
				Подогреватели водоводяные ТУ 400-28-429-82Е		
		31		7-114×2000-Р-1	1	
		32		8-114×4000-Р-3	2	

Инв.№ подл. | Подпись и дата | Взам. инв.№ | Инв.№ дубл. | Подпись и дата

Т01Б.021200.000 Лист 3

Изм. Лист № докум. Подп. Дата

Копировал Формат А4

Т01Б.021214.001

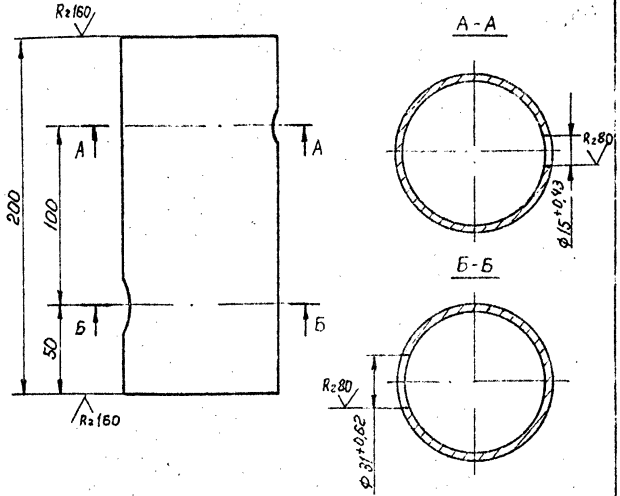

Неуказанные предельные отклонения размеров $\pm \frac{t_2}{2}$

Изм.	Лист	№ докум.	Подп.	Дата
Разраб.	Стрелова			10.12.84
Пров.	Свириденко			
Гл.конструктор	Сидоров			
Н.контр.	Молоткова			
Утв.	Калинина			

Т01Б.021214.001

Патрубок

Лит.	Масса	Масштаб
	1,27	1:2

Труба 89×3 ГОСТ 10704-76 / В-Вст3сп ГОСТ 10705-80

Лист Листов 1

ГИПРОТЕХМОНТАЖ Москва

Инв.№ подл. | Подпись и дата | Взам. инв.№ | Инв.№ дубл. | Подпись и дата

Т01Б.021200.000СБ

Серия 5.903-11 выпуск 3-2

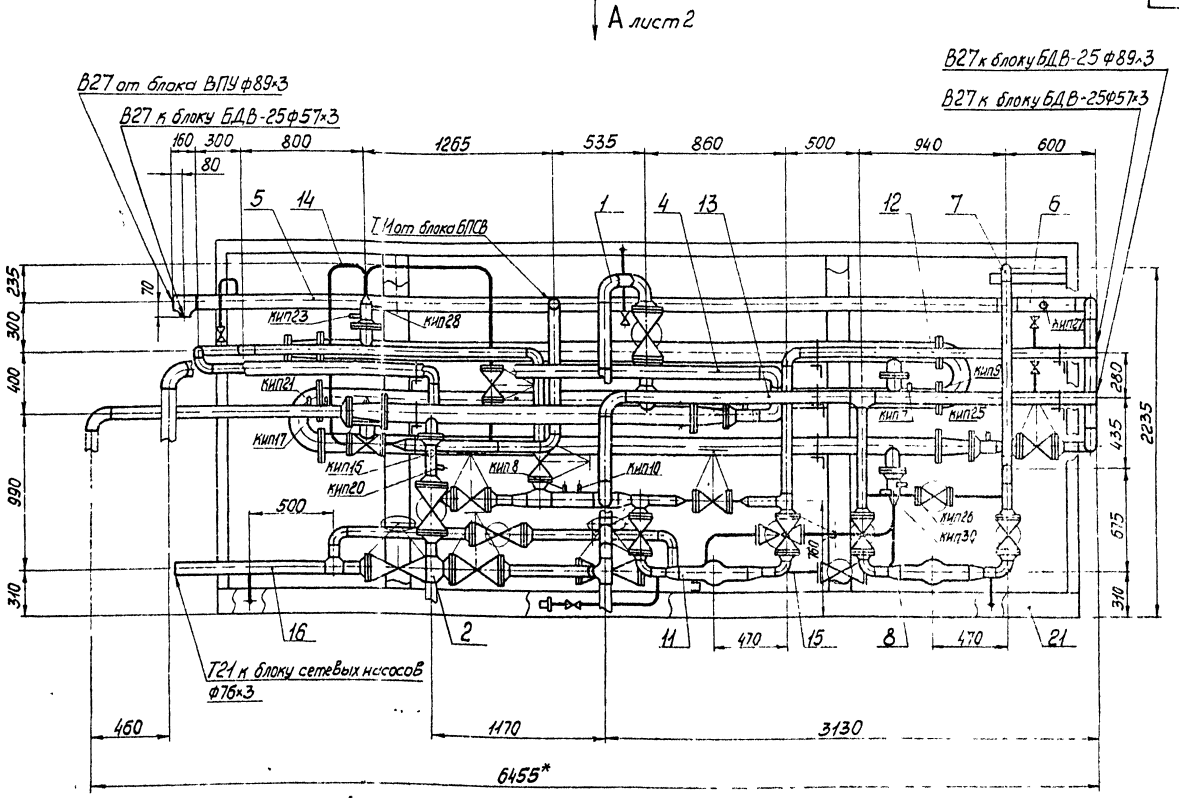

1 Сварные швы по ГОСТ 16037-80 для трубопроводов и ГОСТ 5264-80 для металлоконструкций

2. Неуказанные предельные отклонения размеров $\pm\frac{t_2}{2}$.

3* Размеры для справок.

4 Масса блока с изоляцией 6809 кг.

					Т01Б021200 000С Б			
Изм.	Лист	№ докум	Подп	Дата	Блок Верхний Сборочный чертеж	Лит	Масса	Масштаб
Разраб.		Стрелова		10.12.87			4619	120
Пров.		Свириденко		11.12.87		Лист 1	Листов 4	
Гл.констр		Сидоров				ГИПРОТЕХМОНТАЖ Москва		
Н.контр.		Ястребов						
Утв		Кагерманянц						

Инв. № подл. | Подп и дата | Взам. инв. № | Инв. № дубл. | Подп и дата

Копировал Смирнова 23104-04 3 Формат А2

Т01Б.021200.000СБ

Серия 5.903-11 Выпуск 3-2

Вид А лист1

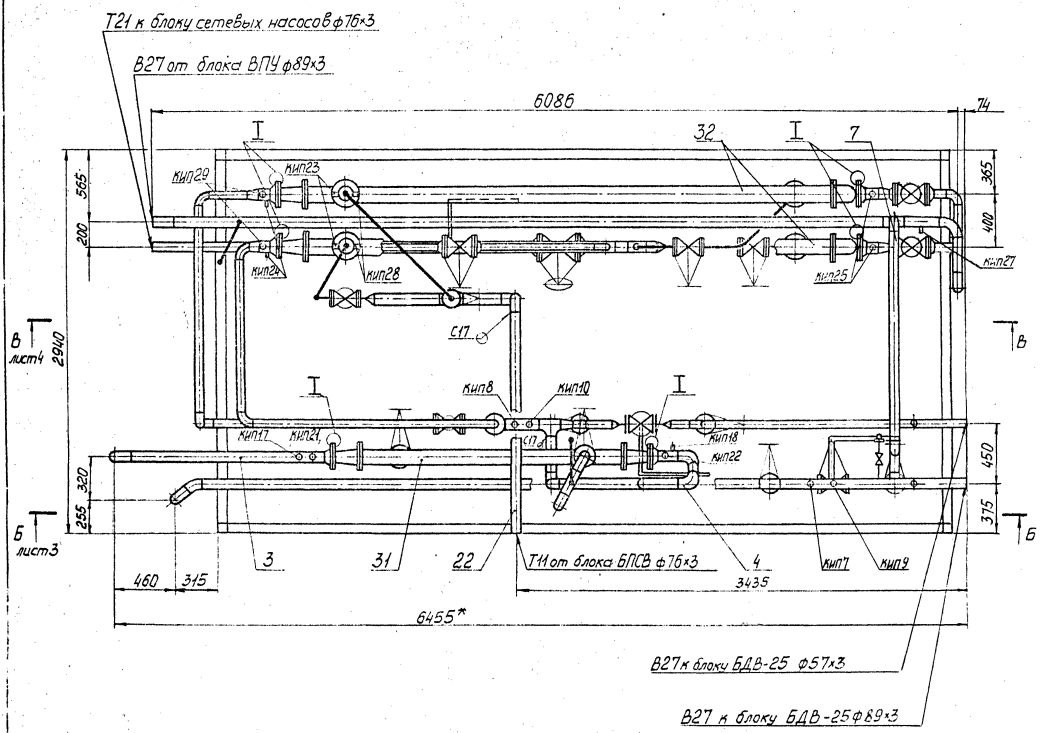

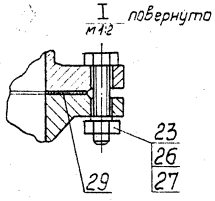

Изм.	Кол.	№докум.	Подп.	Дата	Т01Б.021200.000СБ	Лист 2

Копировал Смирнова 23.10.04 Ч формат А2

Б-Б лист 2

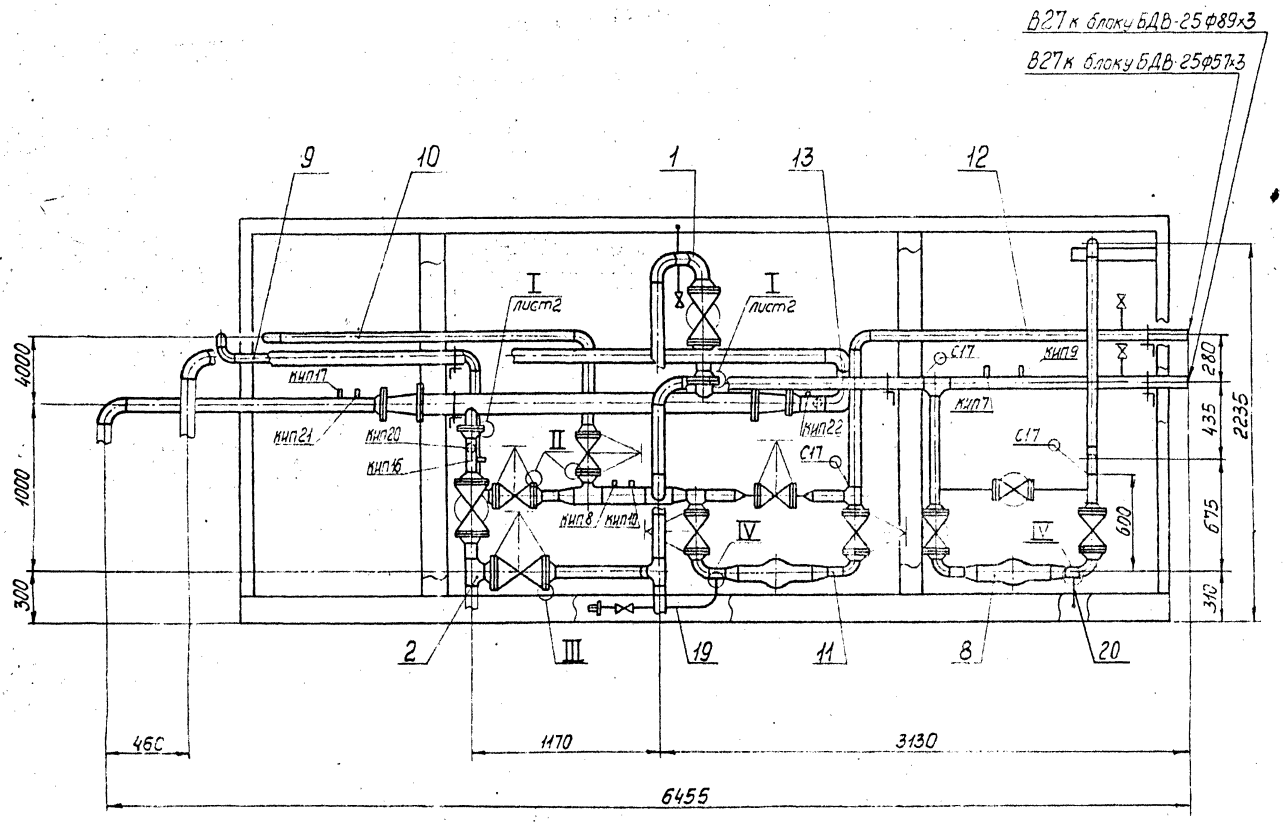

II повернуто
м1:2

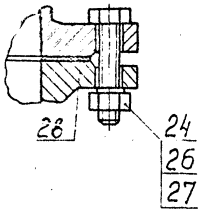

II повернуто
м1:2

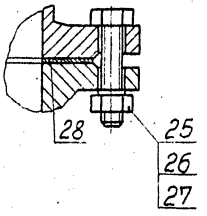

IV
м1:1

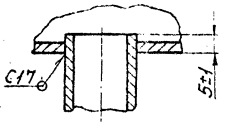

В-В лист2

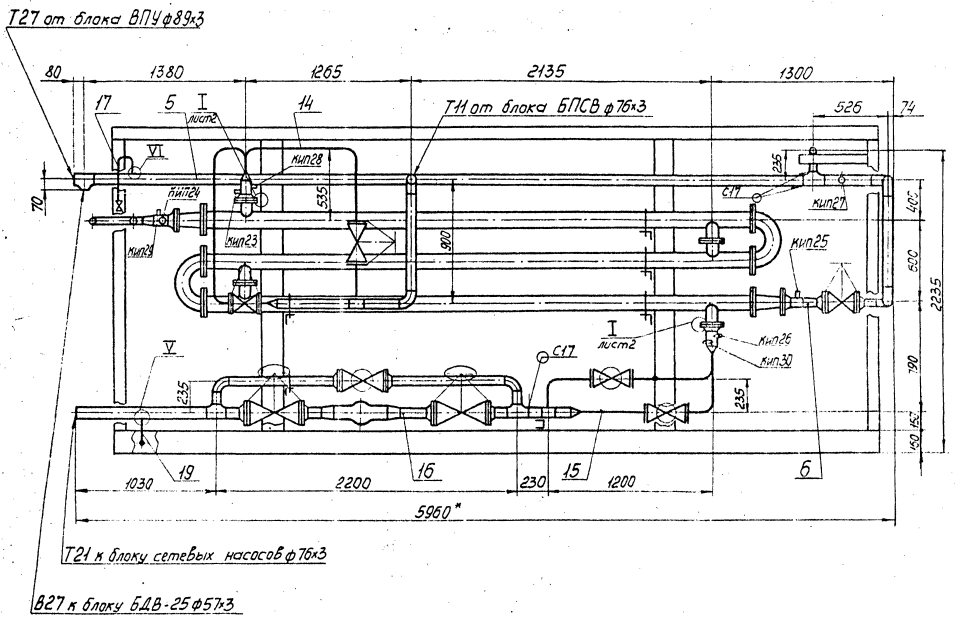

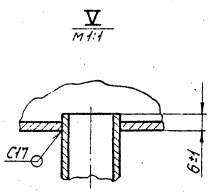

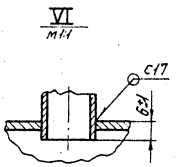

Изм.	Лист	№ докум.	Подп.	Дата	Т01Б.021200.000СБ	Лист 4

Серия 5.903-11 выпуск 3-2

Формат	Зона	Поз.	Обозначение	Наименование	Кол.	Примечание
				Документация		
А3			Т01Б.021201.000 СБ	Сборочный чертеж		
				Детали		
А4		1	Т01Б.021201.001	Патрубок	1	
А4		2	Т01Б.021201.002	Патрубок	1	
А4		3	Т01Б.021201.003	Патрубок	1	
				Патрубки		
				Труба 89×3 ГОСТ 10704-76 / В-ВСт3сп ГОСТ 10705-80		
Б4		4	Т01Б.021201.004	L = 126 ± 0,5 мм	1	0,8 кг
Б4		5	Т01Б.021201.005	L = 220 ± 0,5 мм	1	1,4 кг
Б4		6	Т01Б.021201.006	L = 390 ± 0,8 мм	1	2,48 кг
Б4		7	Т01Б.021201.007	L = 1393 ± 1,2 мм	1	8,86 кг
				Стандартные изделия		
				Отводы ГОСТ 17375-83		
		8		90° 89×3,5	2	
		9		45° 89×3,5	3	
		10		Тройник 89×3,5		
				ГОСТ 17376-83	1	
				Фланцы ГОСТ 12821-80		
		11		1-80-10	1	
		12		1-80-25	3	

Т01Б.021201.000

Изм	Лист	№ докум.	Подп.	Дата
Разраб.	Стрелова			10.12.87
Пров.	Свириденко			
Гл. констр.	Сидоров			
Н. контр.	Молоткова			
Утв.	Кагерманянц			

Трубопровод

Лит.	Лист	Листов
	1	2

ГИПРОТЕХМОНТАЖ Москва

Копировал Липович Формат А4

Формат	Зона	Поз.	Обозначение	Наименование	Кол.	Примечание
		13		Болт М16-6g×65.58		
				ГОСТ 7798-70	24	
		14		Гайка М16.5 ГОСТ 5915-70	24	
		15		Шайба 16.01 08 кп		
				ГОСТ 11301-78	24	
		16		Прокладка А-80-25		
				ГОСТ 15180-70	3	
		17		Вентиль запорный		
				фланцевый Ду 80 Ру 25		
				15кч16п1 ГОСТ 18163-72		
				и ГОСТ 5761-74	1	
		18		Вентиль запорный		
				муфтовый Ду 15 Ру 16		
				15кч18п ГОСТ 5761-74	1	
		19		Бобышка БП1-М20-55 ОСТ 36.7-74	1	
				Прочие изделия		
		20		Пробка П М20×1,5 У3		
				ТУ36, 1144-83	1	
		21		Прокладка ПП21×32 УХЛ2		
				ТУ36.1103-82	1	
		22		Штуцер М20×1,5-50		
				ЗК4-33-76	1	Сборник 25 ММСС СССР
		23		Колпачок М20×1,5		
				ЗК4-31-75		Сборник 50 ММСС СССР
		24		Прокладка 18 ЗК4-36-70	1	Сборник 25 ММСС СССР

Т01Б.021201.000 Лист 2

Копировал Липович Формат А4

Формат	Зона	Поз.	Обозначение	Наименование	Кол.	Примечание
				Документация		
А3			Т01Б.021202.000 СБ	Сборочный чертеж		
				Детали		
А4		1	Т01Б.021202.001	Патрубок	1	
Б4		2	Т01Б.021202.002	Патрубок		
				Труба 89×3 ГОСТ 10704-76 / В-ВСт3сп ГОСТ 10705-80		
				L = 100 ± 0,3 мм	1	0,64 кг
				Стандартные изделия		
		3		Тройник 89×3,5		
				ГОСТ 17376-83	1	
				Фланцы ГОСТ 12821-80		
		4		1-80-10	1	
		5		1-80-25	3	
		6		Болт М16-6g×65.58		
				ГОСТ 7798-70	24	0,137 кг
		7		Гайка М16.5		
				ГОСТ 5915-70	24	0,033 кг
		8		Шайба 16.01 08 кп		
				ГОСТ 11371-78	24	

Т01Б.021202.000

Изм	Лист	№ докум.	Подп.	Дата
Разраб.	Стрелова			10.12.87
Пров.	Свириденко			
Гл. констр.	Сидоров			
Н. контр.	Молоткова			
Утв.	Кагерманянц			10.12.87

Трубопровод

Лит.	Лист	Листов
	1	2

ГИПРОТЕХМОНТАЖ Москва

Копировал Липович Формат А4

Формат	Зона	Поз.	Обозначение	Наименование	Кол.	Примечание
		9		Прокладка А-80-25		
				ГОСТ 15180-70	3	
		10		Вентиль запорный		
				фланцевый Ду 80 Ру 25		
				15кч16п1 ГОСТ 18163-72		
				и ГОСТ 5761-74	2	
				Бобышки ОСТ 36.7-74		
		11		БП1-М20-55	1	
		12		БП1-М27-55	1	
				Прочие изделия		
				Пробки ТУ36.1144-83		
		13		ПМ20×1,5 У3	1	
		14		ПМ27×2 У3	1	
				Прокладки ТУ36.1103-82		
		15		ПП 21×32 УХЛ2	1	
		16		ПП 28×42 УХЛ2	1	

Т01Б.021202.000 Лист 2

23104-04 7 Копировал Липович Формат А4

Серия 5.903-11 выпуск 3-2

Т01Б.021201.000СБ

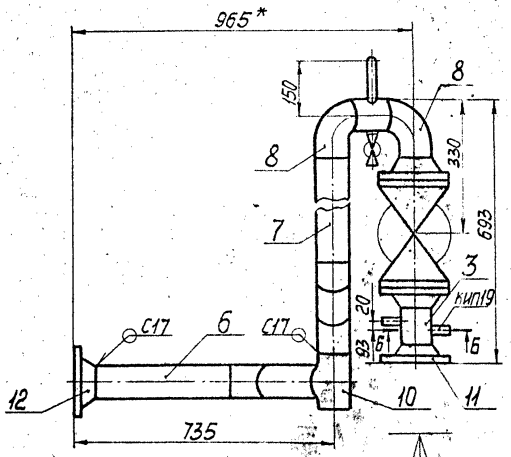

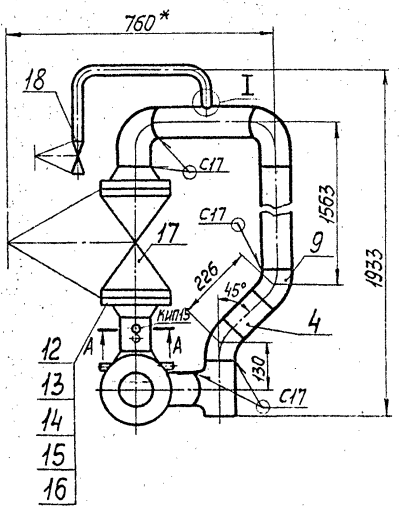

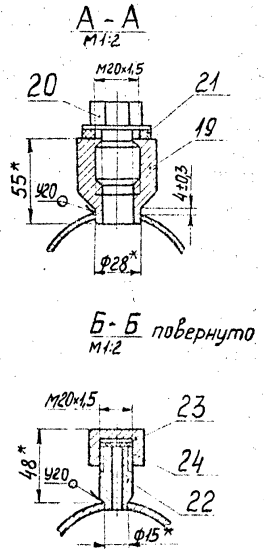

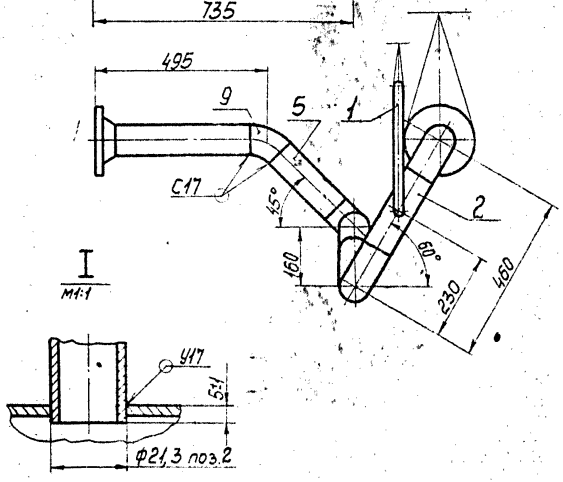

1. Неуказанные предельные отклонения размеров $\pm\frac{t_2}{2}$.
2. Сварные швы по ГОСТ 16037-80.
3. Шероховатость деталей поз. 4,5,6,7 по торцам — Rz160.
4. *Размеры для справок.

					Т01Б.021201.000СБ			
Изм.	Лист	№докум.	Подп.	Дата	Трубопровод	Лит.	Масса	Масштаб
Разраб.		Стрелова					78,21	1:10
Пров.		Свириденко			Сборочный чертеж	Лист	Листов 1	
Гл. констр.		Сидоров				ГИПРОТЕХМОНТАЖ		
Н. контр.		Молоткова				Москва		
Утв.		Кагерманянц						

Копировал Смирнова формат А3

Т01Б.021202.000СБ

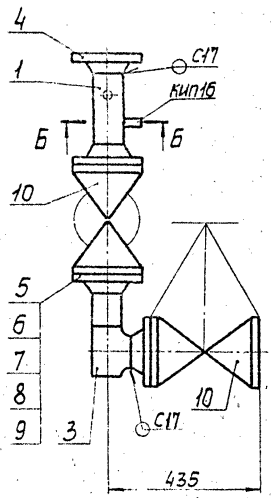

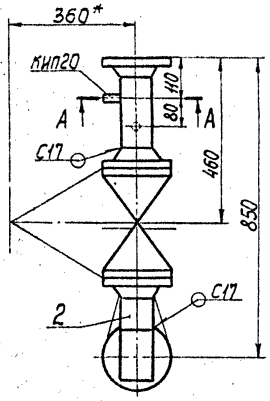

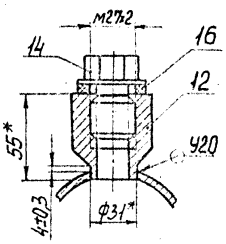

А - А повернуто
М1:2

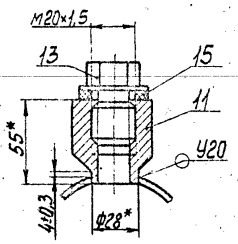

1. Неуказанные предельные отклонения размеров $\pm\frac{t_2}{2}$.
2. Сварные швы по ГОСТ 16037-80.
3. Шероховатость детали поз.2 по торцам — Rz160.
4. *Размеры для справок.

					Т01Б.021202.000СБ			
Изм.	Лист	№докум.	Подп.	Дата	Трубопровод	Лит.	Масса	Масштаб
Разраб.		Стрелова					90,64	1:10
Пров.		Свириденко			Сборочный чертеж	Лист	Листов 1	
Гл. констр.		Сидоров				ГИПРОТЕХМОНТАЖ		
Н. контр.		Молоткова				Москва		
Утв.		Кагерманянц						

Копировал Смирнова 23.10.4-0.4 8 формат А3

Серия 5.903-11 выпуск 3-2

Т01Б.021201.001

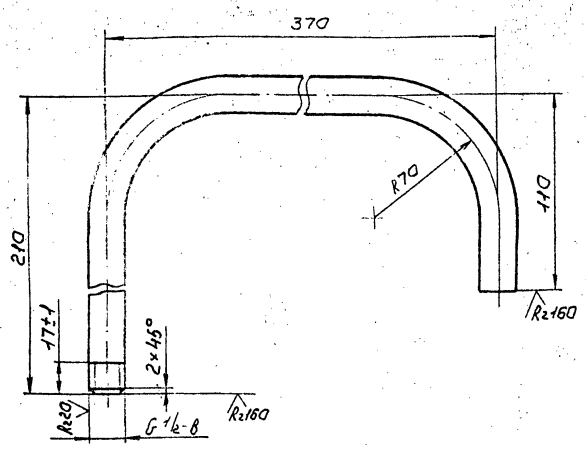

1. Неуказанные предельные отклонения размеров $\pm \frac{t_2}{2}$.
2. Длина трубной заготовки $L = 630$ мм.

Изм.	Лист	№ докум.	Подп.	Дата	Патрубок	Лит.	Масса	Масштаб
Разраб.	Стрелова						0,73	1:2
Пров.	Свириденко					Лист	Листов 1	
Гл.констр.	Сидоров							
Н.контр.	Молоткова				Труба 15×2,5 ГОСТ 3262-75	ГИПРОТЕХМОНТАЖ Москва		
Утв.	Кагерманянц							

Копировал Сиротина — формат А4

Т01Б.021201.002

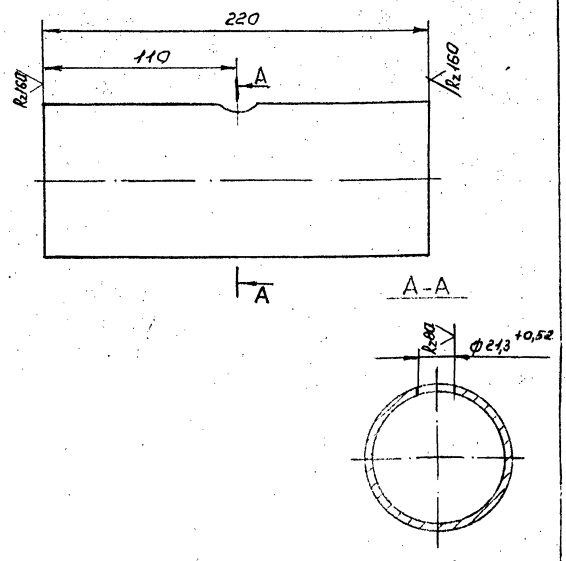

Неуказанные предельные отклонения размеров $\pm \frac{t_2}{2}$.

Изм.	Лист	№ докум.	Подп.	Дата	Патрубок	Лит.	Масса	Масштаб
Разраб.	Стрелова						1,4	1:2
Пров.	Свириденко					Лист	Листов 1	
Гл.констр.	Сидоров							
Н.контр.	Молоткова				Труба 89×3 ГОСТ 10704-76 / В-ВСт3сп ГОСТ 10705-80	ГИПРОТЕХМОНТАЖ Москва		
Утв.	Кагерманянц							

Копировал Сиротина — формат А4

Т01Б.021201.003

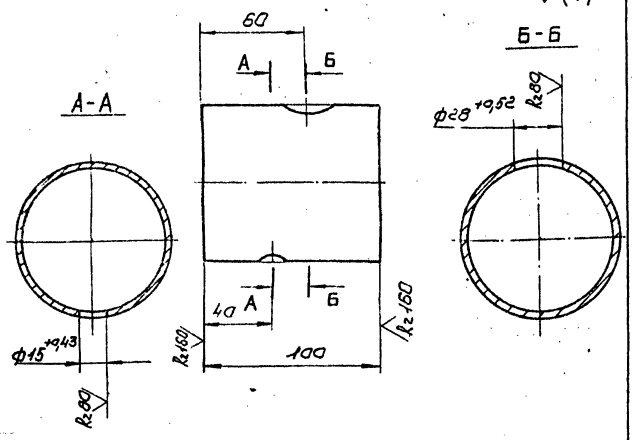

Неуказанные предельные отклонения размеров $\pm \frac{t_2}{2}$.

Изм.	Лист	№ докум.	Подп.	Дата	Патрубок	Лит.	Масса	Масштаб
Разраб.	Стрелова						0,63	1:2
Пров.	Свириденко					Лист	Листов 1	
Гл.констр.	Сидоров							
Н.контр.	Молоткова				Труба 89×3 ГОСТ 10704-76 / В-ВСт3сп ГОСТ 10705-80	ГИПРОТЕХМОНТАЖ Москва		
Утв.	Кагерманянц							

Копировал Сиротина — формат А4

Т01Б.021202.001

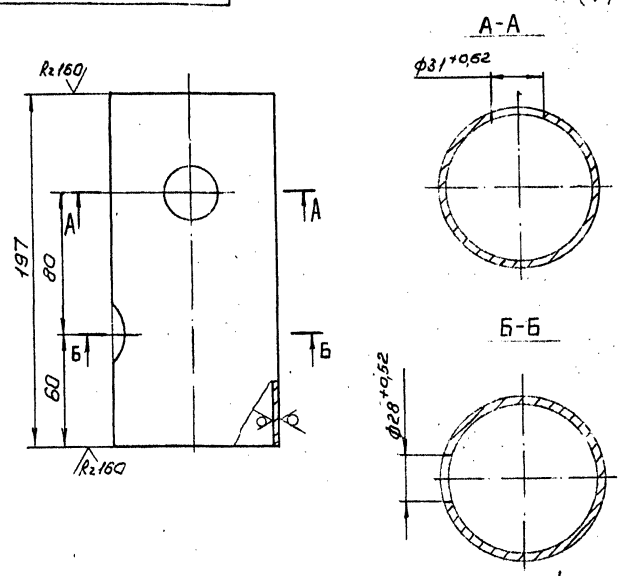

Неуказанные предельные отклонения размеров $\pm \frac{t_2}{2}$.

Изм.	Лист	№ докум.	Подп.	Дата	Патрубок	Лит.	Масса	Масштаб
Разраб.	Стрелова						1,25	1:2
Пров.	Свириденко					Лист	Листов 1	
Гл.констр.	Сидоров							
Н.контр.	Молоткова				Труба 89×3 ГОСТ 10704-76 / В-ВСт3сп ГОСТ 10705-80	ГИПРОТЕХМОНТАЖ Москва		
Утв.	Кагерманянц							

Копировал Сиротина 23104-04 9 формат А4

Формат	Зона	Поз.	Обозначение	Наименование	Кол.	Примечание
				Документация		
А3			Т01Б.021 204.000 СБ	Сборочный чертеж		
				Детали		
А4		1	Т01Б. 021 204. 001	Патрубок	1	
				Патрубки		
				Труба 89×3 ГОСТ 10704-76 / В·ВСт3сп ГОСТ 10705-80		
Б4		2	Т01Б.021 204. 002	L=100±0,3мм	1	0,64кг
Б4		3	Т01Б.021 204. 003	L=3628±3,0мм	1	23,07кг
				Стандартные изделия		
				Отводы ГОСТ 17375-83		
		4		90° 89×3,5	3	
		5		45° 89×3,5	1	
		6		Фланец 1-80-10		
				ВСт3 сп2 ГОСТ 12821-80	1	
		7		Бобышка БМ-М27-55		
				ОСТ 36.7-74	1	
				Прочие изделия		
					1	
		8		Штуцер М20×1,5-50		
				3К4-33-76	1	Сборник 25 ммсс ссср

Изм.	Лист	№ докум.	Подп.	Дата
Разраб.		Стрелова		10.12.97
Пров.		Свириденко		10.12.97
Гл. констр.		Сидоров		
Н. контр.		Молоткова		
Утв.		Катерманина		11.12.97

Т01Б.021204.000

Трубопровод

Лит. | Лист 1 | Листов 2

ГИПРОТЕХМОНТАЖ Москва

Копировал Липович Формат А4

Формат	Зона	Поз.	Обозначение	Наименование	Кол.	Примечание
		9		Колпачок М20×1,5		
				3К4-33-76	1	Сборник 25 ммсс ссср
		10		Пробка ЛМ27×2 У3		
				ТУ36. 1144-83	1	
		11		Прокладка 18 3К4-36-70	1	Сборник 25 ммсс ссср
		12		Прокладка ПП 28×42 УхЛ2		
				ТУ36. 1103-82	1	

Т01Б.021 204.000 Лист 2

Копировал Липович Формат А4

Формат	Зона	Поз.	Обозначение	Наименование	Кол.	Примечание
				Документация		
А3			Т01Б. 021 203. 000 СБ	Сборочный чертеж		
				Детали		
А4		1	Т01Б. 021 203. 001	Патрубок	1	
				Стандартные изделия		
		2		Отвод 90° 89×3,5		
				ГОСТ 17375-83	1	
		3		Фланец 1-80-10 ВСт3сп2		
				ГОСТ 12821-80	1	
		4		Бобышка БП-М27-55		
				ОСТ 36.7-74	1	
				Прочие изделия		
		5		Штуцер М20×1,5-50 3К4-33-76	1	Сборник 25 ммсс ссср
		6		Колпачок М20×1,5 3К4-31-75	1	Сборник 50 ммсс ссср
		7		Пробка П-М27×2		
				ТУ36. 1142-74	1	
		8		Прокладка 18 3К4-36-70	1	Сборник 25 ммсс ссср
		9		Прокладка 28×42		
				ТУ36. 1103-76	1	

Изм.	Лист	№ докум.	Подп.	Дата
Разраб.		Стрелова		10.12.97
Пров.		Свириденко		10.12.97
Гл. констр.		Сидоров		
Н. контр.		Молоткова		
Утв.		Катерманина		11.12.97

Т01Б.021203.000

Трубопровод

Лит. | Лист 1 | Листов 1

ГИПРОТЕХМОНТАЖ Москва

Копировал Липович Формат А4

Т01Б.021 215.008

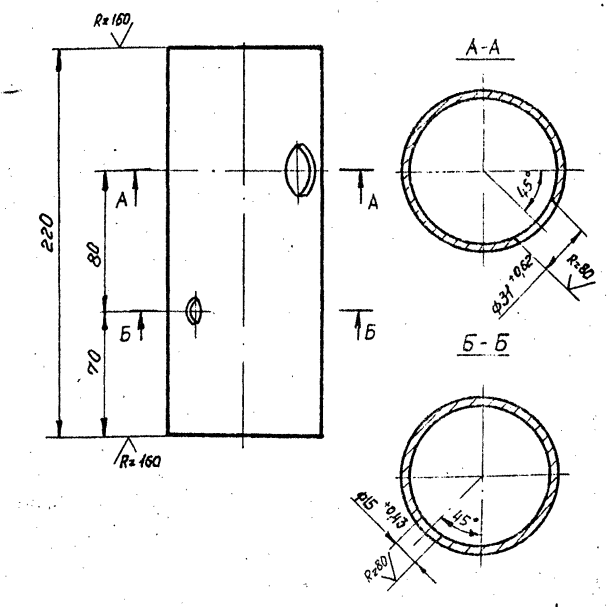

Неуказанные предельные отклонения размеров $\pm \frac{t_2}{2}$.

Изм.	Лист	№ докум.	Подп.	Дата
Разраб.		Стрелова		10.12.97
Пров.		Свириденко		10.12.97
Гл. констр.		Сидоров		
Н. контр.		Молоткова		
Утв.		Катерманина		11.12.97

Т01Б.021215.008

Патрубок

Лит.	Масса	Масштаб
	1,4	1:2

Лист | Листов 1

Труба 89×3 ГОСТ 10704-76 / В·ВСт3сп ГОСТ 10705-80

ГИПРОТЕХМОНТАЖ Москва

23104-04 10 Копировал Липович Формат А4

Инв. № подл. | Подпись и дата | Взам. инв. № | Инв. № дубл. | Подпись и дата | Инв. № подл. | Подпись и дата | Взам. инв. № | Инв. № дубл. | Подпись и дата

Серия 5.903-11 Выпуск 3-2

ТО1Б.021203.000СБ

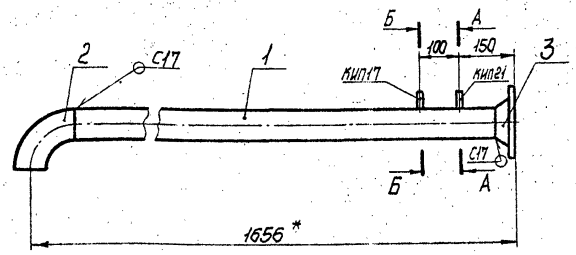

А - А
м1:2

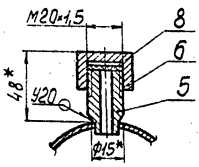

Б - Б
м1:2

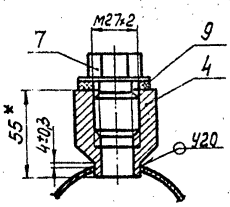

1. Неуказанные предельные отклонения размеров $\pm \frac{t_2}{2}$.
2. Сварные швы по ГОСТ 16037-80.
3. *Размеры для справок.

Изм.	Лист	№ докум.	Подп.	Дата
Разраб.		Стрелова		10.12.87
Пров.		Свириденко		11.12.87
Гл. констр.		Сидоров		
Н. контр.		Молоткова		11.12.87
Утв.		Когтянинц		11.12.87

ТО1Б.021203.000СБ

Трубопровод
Сборочный чертеж

Лит.	Масса	Масштаб
	15,04	1:10
Лист	Листов 1	

ГИПРОТЕХМОНТАЖ
Москва

Копировал Смирнова Формат А4

ТО1Б.021203.001

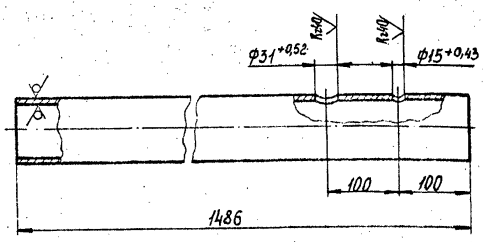

Неуказанные предельные отклонения размеров $\pm \frac{t_2}{2}$.

Изм.	Лист	№ докум.	Подп.	Дата
Разраб.		Стрелова		10.12.87
Пров.		Свириденко		11.12.87
Гл. констр.		Сидоров		
Н. контр.		Молоткова		11.12.87
Утв.		Когтянинц		11.12.87

ТО1Б.021203.001

Патрубок

Лит.	Масса	Масштаб
	9,45	1:5
Лист	Листов 1	

Труба 89×3 ГОСТ 10704-76 / В ВСт3сп ГОСТ 10705-80

ГИПРОТЕХМОНТАЖ
Москва

Копировал Смирнова Формат А4

ТО1Б.021204.000СБ

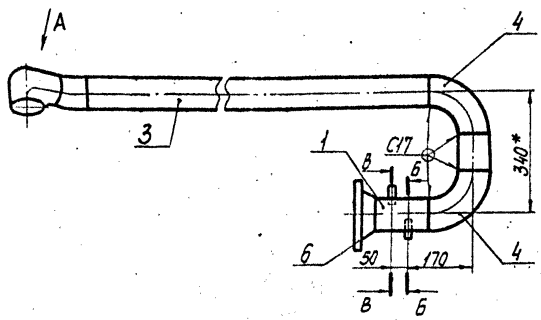

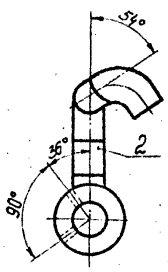

Б - Б повернуто
м1:2

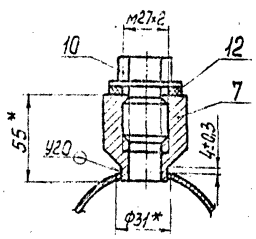

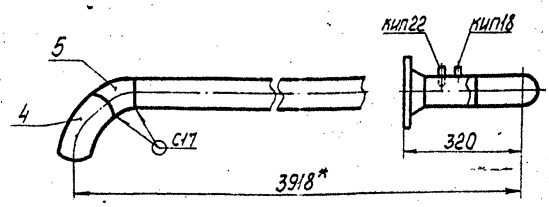

1. Неуказанные предельные отклонения размеров $\pm \frac{t_2}{2}$.
2. Сварные швы по ГОСТ 16037-80.
3. Шероховатость деталей поз. 2,3 по торцам — Ra160
4. *Размеры для справок.

Вид А

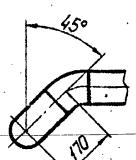

В - В повернуто
м1:2

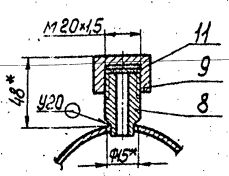

Изм.	Лист	№ докум.	Подп.	Дата
Разраб.		Стрелова		10.12.87
Пров.		Свириденко		11.12.87
Гл. констр.		Сидоров		
Н. контр.		Молоткова		11.12.87
Утв.		Когтянинц		11.12.87

ТО1Б.021204.000СБ

Трубопровод
Сборочный чертеж

Лит.	Масса	Масштаб
	34,76	1:10
Лист	Листов 1	

ГИПРОТЕХМОНТАЖ
Москва

Копировал Смирнова 23104-04 11 Формат А3

Серия 5.903-11 выпуск 3-2

Формат	Зона	Поз.	Обозначение	Наименование	Кол.	Примечание
				Документация		
А3			ТО1Б.021206.000СБ	Сборочный чертеж		
				Детали		
А4		1	ТО1Б.021206.001	Патрубок		
А4		2	ТО1Б.021206.002	Патрубок	1	
				Патрубки		
				труба 57×3 ГОСТ 10704-76 / В-ВСт3сп ГОСТ 10705-80		
Б4		3	ТО1Б.021206.003	L = 100±0,3мм	1	0,4кг
Б4		4	ТО1Б.021206.004	L = 105±0,3мм	1	0,42кг
Б4		5	ТО1Б.021206.005	L = 245±0,5мм	1	0,98кг
				труба 89×3 ГОСТ 10704-76 / В-ВСт3сп ГОСТ 10705-80		
Б4		6	ТО1Б.021206.006	L = 100±0,3мм	1	0,64кг
Б4		7	ТО1Б.021206.007	L = 250±0,5мм	1	1,65кг
Б4		8	ТО1Б.021206.008	L = 660±0,8мм	1	4,2кг
				Стандартные изделия		
				Отводы ГОСТ 17375-83		
		9		90° 57×3	1	
		10		90° 89×3,5	3	
		11		Тройник 89×3,5-57×3		
				ГОСТ 17376-83	2	

Инв.№ подл. | Подпись и дата | Взам. инв.№ | Инв.№ дубл. | Подпись и дата

Изм.	Лист	№ докум.	Подп.	Дата
Разраб.	Стрелова			10.12.87
Пров.	Свириденко			11.12.87
Гл. констр.	Сидоров			
Н. контр.	Молоткова			
Утв.	Кагерманянц			11.12.87

ТО1Б.021206.000

Трубопровод

Лит.	Лист	Листов
	1	2

ГИПРОТЕХМОНТАЖ Москва

Копировал Липович Формат А4

Формат	Зона	Поз.	Обозначение	Наименование	Кол.	Примечание
		12		Переход К89×3,5-57×3		
				ГОСТ 17378-83	2	
				Фланцы ВСт3сп2 ГОСТ 12821-80		
		13		1-50-25	4	
		14		1-80-10	2	
		15		Болт М16-6g×60.58		
				ГОСТ 7798-70	16	
		16		Гайка М16-6Н.5		
				ГОСТ 5915-70	16	
		17		Шайба 16.01.08 кл		
				ГОСТ 11371-78	16	
		18		Прокладка А-50-25		
				ГОСТ 15180-70	4	
		19		Бобышка БП1-М20-55		
				ОСТ 36.7-74	1	
				Прочие изделия		
		20		Вентиль фланцевый		
				Ду 50 Ру 40 15с 22 нж		
				ТУ 26-07-1248-80	2	
		21		Штуцер М20×1,5-50		
				3К4-33-76	1	Сборник 28 МИСС СССР
		22		Колпачок М20×1,5		
				3К4-31-76	1	Сборник 30 МИСС СССР
		23		Прокладка 18 3К4-36-70	1	Сборник 35 МИСС СССР
		24		Пробка П М20×1,5 У3		
				ТУ 36.1144-83	1	
		25		Прокладка ПП 28×42 УХЛ2		
				ТУ 36.1103-82	1	

Инв.№ подл. | Подпись и дата | Взам. инв.№ | Инв.№ дубл. | Подпись и дата

Изм.	Лист	№ докум.	Подп.	Дата

ТО1Б.021206.000

Лист 2

Копировал Липович Формат А4

Формат	Зона	Поз.	Обозначение	Наименование	Кол.	Примечание
				Документация		
А4			ТО1Б.021205.000СБ	Сборочный чертеж		
				Детали		
А4		1	ТО1Б.021205.001	Патрубок	1	
				Стандартные изделия		
		2		Тройник 89×3,5-57×3		
				ГОСТ 17376-83	1	

Инв.№ подл. | Подпись и дата | Взам. инв.№ | Инв.№ дубл. | Подпись и дата

Изм.	Лист	№ докум.	Подп.	Дата
Разраб.	Стрелова			10.12.87
Пров.	Свириденко			11.12.87
Гл. констр.	Сидоров			
Н. контр.	Молоткова			
Утв.	Кагерманянц			11.12.87

ТО1Б.021205.000

Трубопровод

Лит.	Лист	Листов
	1	1

ГИПРОТЕХМОНТАЖ Москва

Копировал Липович Формат А4

Формат	Зона	Поз.	Обозначение	Наименование	Кол.	Примечание
				Документация		
А4			ТО1Б.021207.000СБ	Сборочный чертеж		
				Документация		
				Патрубки		
				труба 57×3 ГОСТ 10704-76 / В-ВСт3сп ГОСТ 10705-80		
Б4		1	ТО1Б.021207.001	L = 90±0,3мм	1	0,36кг
Б4		2	ТО1Б.021207.002	L = 100±0,3мм	1	0,4кг
Б4		3	ТО1Б.021207.003	L = 865±0,8мм	1	3,46кг
Б4		4	ТО1Б.021207.004	L = 1600±1,2мм	1	6,4кг
				Стандартные изделия		
		5		Отвод 90° 57×3		
				ГОСТ 17375-83	4	

Инв.№ подл. | Подпись и дата | Взам. инв.№ | Инв.№ дубл. | Подпись и дата

Изм.	Лист	№ докум.	Подп.	Дата
Разраб.	Стрелова			10.12.87
Пров.	Свириденко			11.12.87
Гл. констр.	Сидоров			
Н. контр.	Молоткова			
Утв.	Кагерманянц			11.12.87

ТО1Б.021207.000

Трубопровод

Лит.	Лист	Листов
	1	1

ГИПРОТЕХМОНТАЖ Москва

Копировал Липович Формат А4

Инв.№подл. | Подп. и дата | Взам.инв.№ | Инв.№дубл. | Подп. и дата

ТО15.021205.000СБ

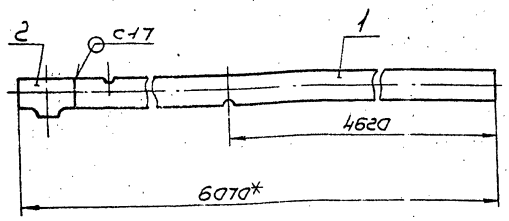

1. Предельные отклонения размеров $\pm \frac{t_2}{2}$.
2. Сварные швы по ГОСТ 16037-80.
3. *Размеры для справок.

Изм.	Лист	№ докум.	Подп.	Дата	ТО15.021205.000СБ			
Разраб.		Стрелова			Трубопровод	Лит.	Масса	Масштаб
Пров.		Свиридова			Сборочный чертеж		39,49	1:10
Н.контр.		Сидоров				Лист	Листов 1	
Н.контр.		Молоткова				ГИПРОТЕХМОНТАЖ Москва		
Утв.		Катеринянц						

Копировал Сиротина Формат А4

ТО15.021207.000СБ

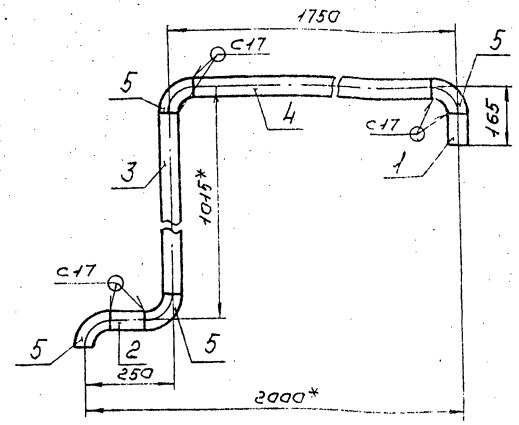

1. Предельные отклонения размеров $\pm \frac{t_2}{2}$.
2. Сварные швы по ГОСТ 16037-80.
3. Шероховатость деталей поз. 1,2,3,4 по торцам — $R_z 160$.
4. *Размеры для справок.

Изм.	Лист	№ докум.	Подп.	Дата	ТО15.021207.000СБ			
Разраб.		Стрелова			Трубопровод	Лит.	Масса	Масштаб
Пров.		Свиридова			Сборочный чертеж		12,62	1:10
Н.контр.		Сидоров				Лист	Листов 1	
Н.контр.		Молоткова				ГИПРОТЕХМОНТАЖ Москва		
Утв.		Катеринянц						

Копировал Сиротина Формат А4

ТО15.021206.000СБ

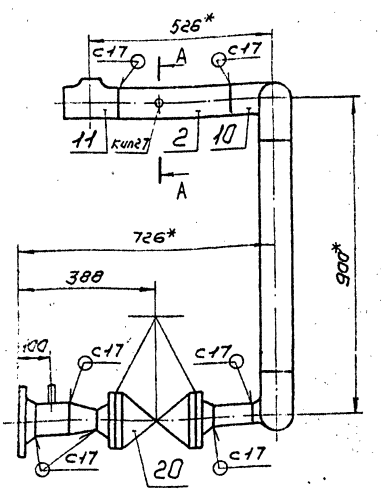

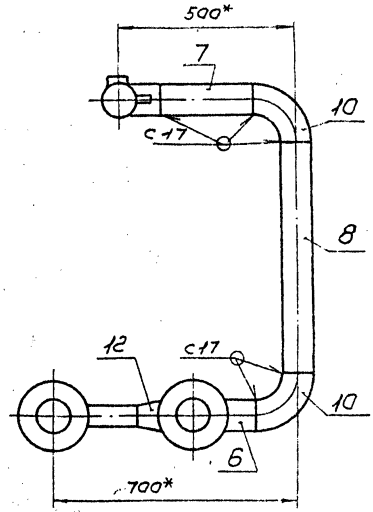

А-А повернута
М1:2

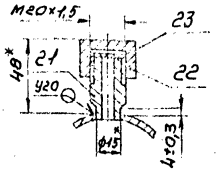

Б-Б
М1:2

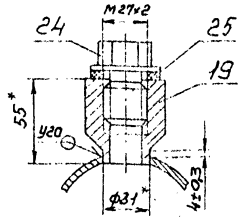

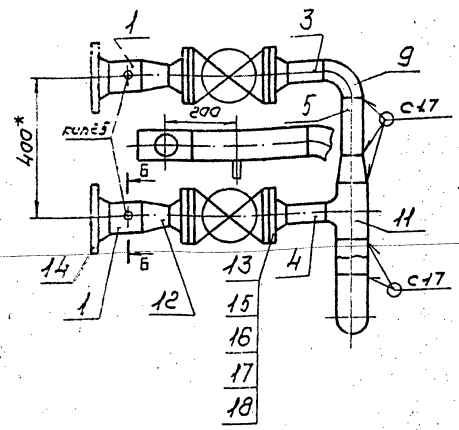

1. Неуказанные предельные отклонения размеров $\pm \frac{t_2}{2}$.
2. Сварные швы по ГОСТ 16037-80.
3. Шероховатость деталей поз. 3,4,5,6,7,8 по торцам — $R_z 160$.
4. *Размеры для справок.

Изм.	Лист	№ докум.	Подп.	Дата	ТО15.021206.000СБ			
Разраб.		Стрелова		10.12.11	Трубопровод	Лит.	Масса	Масштаб
Пров.		Свиридова			Сборочный чертеж		76,36	1:10
Н.контр.		Сидоров				Лист	Листов 1	
Н.контр.		Молоткова				ГИПРОТЕХМОНТАЖ Москва		
Утв.		Катеринянц						

Копировал Сиротина 23104-04 13 Формат А3

Т01Б.021204.001

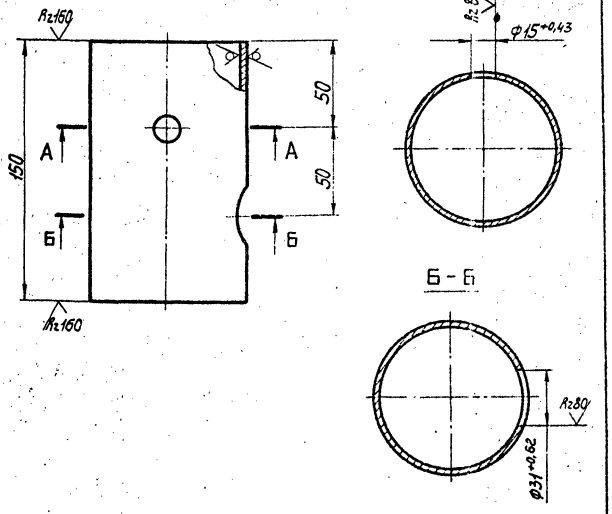

Неуказанные предельные отклонения размеров $\pm\frac{t_2}{2}$.

Изм.	Лист	№ докум.	Подп.	Дата
Разраб.		Стрелова		
Пров.		Свириденко		
Гл. констр.		Сидоров		
Н. контр.		Малоткова		
Утв.		Кугерманович		

Патрубок

Лит.	Масса	Масштаб
	0,95	1:2
Лист	Листов 1	

Труба 89×3 ГОСТ 10704-76 / В-ВСт3сп ГОСТ 10705-80

ГИПРОТЕХМОНТАЖ Москва

Копировал Смирнова Формат А4

Т01Б.021205.001

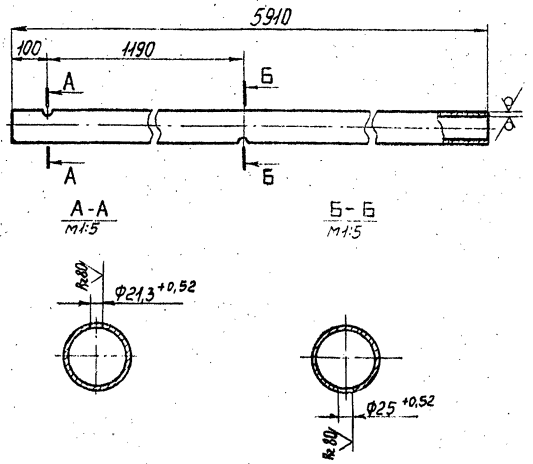

Неуказанные предельные отклонения размеров $\pm\frac{t_2}{2}$.

Изм.	Лист	№ докум.	Подп.	Дата
Разраб.		Стрелова		
Пров.		Свириденко		
Гл. констр.		Сидоров		
Н. контр.		Малоткова		
Утв.		Кугерманович		

Патрубок

Лит.	Масса	Масштаб
	37,59	1:10
Лист	Листов 1	

Труба 89×3 ГОСТ 10704-76 / В-ВСг3сп ГОСТ 10705-80

ГИПРОТЕХМОНТАЖ Москва

Копировал Смирнова Формат А4

Т01Б.021206.001

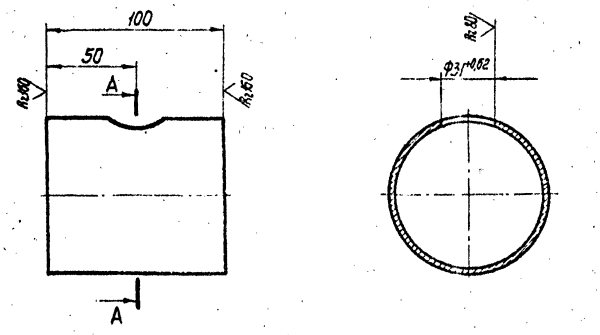

Неуказанные предельные отклонения размеров $\pm\frac{t_2}{2}$.

Изм.	Лист	№ докум.	Подп.	Дата
Разраб.		Стрелова		
Пров.		Свириденко		
Гл. констр.		Сидоров		
Н. контр.		Малоткова		
Утв.		Кугерманович		

Патрубок

Лит.	Масса	Масштаб
	0,63	1:2
Лист	Листов 1	

Труба 89×3 ГОСТ 10704-76 / В-ВСт3сп ГОСТ 10705-80

ГИПРОТЕХМОНТАЖ Москва

Копировал Смирнова Формат А4

Т01Б.021206.002

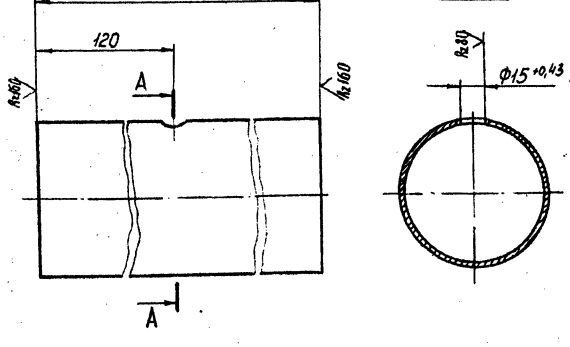

Неуказанные предельные отклонения размеров $\pm\frac{t_2}{2}$.

Изм.	Лист	№ докум.	Подп.	Дата
Разраб.		Стрелова		
Пров.		Свириденко		
Гл. констр.		Сидоров		
Н. контр.		Малоткова		
Утв.		Кугерманович		

Патрубок

Лит.	Масса	Масштаб
	2,83	1:2
Лист	Листов 1	

Труба 89×3 ГОСТ 10704-76 / В-ВСг3сп ГОСТ 10705-80

ГИПРОТЕХМОНТАЖ Москва

Копировал Смирнова 23104-04 14 Формат А4

Инв. № подл. | Подп. и дата | Взам. инв. № | Инв. № дубл. | Подп. и дата

Серия 5.903-11 выпуск 3-2

Формат	Зона	Поз.	Обозначение	Наименование	Кол.	Примеч.
				Документация		
А3			Т01Б.021208.000СБ	Сборочный чертеж		
				Детали		
А4		1	Т01Б.021208.001	Патрубок	1	
А4		2	Т01Б.021208.002	Патрубок	1	
А4		3	Т01Б.021208.003	Патрубок	1	
А4		4	Т01Б.021208.004	Патрубок	2	
А4		5	Т01Б.021208.005	Патрубок	1	
А4		6	Т01Б.021208.006	Патрубок	1	
Б4		7	Т01Б.021208.007	Патрубок		
				Труба 57×3 ГОСТ10704-76 / В-ВСт3сп ГОСТ10705-80		
				L=100±0,3мм	1	0,4кг
				Стандартные изделия		
		8		Отвод 90°57×3		
				ГОСТ17375-83	2	
		9		Тройник 89×3,5-57×3		
				ГОСТ17376-83	1	
		10		Переход К108×4-57×3		
				ГОСТ17378-83	2	
				Фланцы ВСт3сп2		
				ГОСТ12821-80		
		11		2-32-63	2	
		12		1-50-25	4	

Инв.№ подл. | Подп. и дата | Взам.инв.№ | Инв.№ дубл. | Подп. и дата

Изм.	Лист	№ докум.	Подп.	Дата
Разраб.		Стрелова		
Пров.		Свириденко		
Т.контр.		Сидоров		
Н.контр.		Молоткова		
Утв.		Корогодина		

Т01Б.021208.000

Узел клапана регулирующего 6с-9-2

Лит.	Лист	Листов
	1	3

ГИПРОТЕХМОНТАЖ Москва

Копировал Смирнова — Формат А4

Формат	Зона	Поз.	Обозначение	Наименование	Кол.	Примеч.
		13		Шпилька АМ20-6g×100.40.35.II.2		
				ГОСТ9066-75	8	
		14		Болт М16-6g×60.58		
				ГОСТ7798-70	16	
		15		Гайка АМ20-6Н.25.II.2		
				ГОСТ9064-75	16	
		16		Гайка М16-6Н.5		
				ГОСТ5915-70	16	
				Шайбы ГОСТ11371-78		
		17		16.01.08кп	16	
		18		20.01.08кп	16	
				Прокладки ГОСТ15180-70		
		19		В-32-63	2	
		20		А-50-25	4	
		21		Вентиль запорный		
				муфтовый Ду15 Ру16		
				15кч18л ГОСТ5761-74	1	
				Бобышки ОСТ36.7-74		
		22		БП1-М20-55	1	
		23		БП-М27-55	1	
				Прочие изделия		
		24		Вентиль фланцевый		
				Ду50 Ру40 15с22нж		
				ТУ26-07-1248-80	2	
		25		Клапан регулирующий		
				поворотный Ду100 Ру100		
				6с-9-2 ТУ404-128-80	1	

Инв.№ подл. | Подп. и дата | Взам.инв.№ | Инв.№ дубл. | Подп. и дата

Изм.	Лист	№ докум.	Подп.	Дата

Т01Б.021208.000

Лист 2

Копировал Смирнова — Формат А4

Формат	Зона	Поз.	Обозначение	Наименование	Кол.	Примеч.
		26		Клапан фланцевый		
				Ду32 Ру63 15с27нж		
				ТУ26-03-1221-79	1	
				Пробки ТУ36.1144-83		
		27		П-М20×1,5 УЗ	1	
		28		П-М27×2 УЗ	4	
				Прокладки ТУ36.1103-82		
		29		ПП21×32 УХЛ2	1	
		30		ПП28×42 УХЛ2	1	

Инв.№ подл. | Подп. и дата | Взам.инв.№ | Инв.№ дубл. | Подп. и дата

Изм.	Лист	№ докум.	Подп.	Дата

Т01Б.021208.000

Лист 3

Т01Б.021221.043

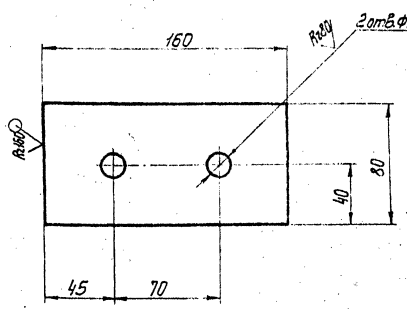

Предельные отклонения размеров: отверстий Н14, остальные $\pm\frac{t_2}{2}$

Т01Б.021221.043

Изм.	Лист	№ докум.	Подп.	Дата
Разраб.		Постовалова		
Пров.		Сидоров		
Т.контр.		Сидоров		
Н.контр.		Чекалина		
Утв.		Корогодина		

Планка

Лит.	Масса	Масштаб
	0,8	1:2

Лист | Листов 1

Лист 6-ПН-8,0 ГОСТ19903-74 / В Ст3пс6-1 ТУ14-1-3023-80

ГИПРОТЕХМОНТАЖ Москва

Серия 3.903-II. Выпуск 3-2

Формат	Зона	Поз.	Обозначение	Наименование	Кол.	Примечание
				Документация		
А3			Т01Б.021210.000 СБ	Сборочный чертеж		
				Детали		
А4		1	Т01Б.021210.001	Патрубок	1	
				Патрубки		
				Труба 57×3 ГОСТ 10704-76 / В-ВСт3сп ГОСТ 10705-80		
Б4		2	Т01Б.021210.002	L=586±0,8мм	1	2,34кг
Б4		3	Т01Б.021210.003	L=1200±1,2мм	1	4,8кг
Б4		4	Т01Б.021210.004	L=1756±1,2мм	1	7,02кг
				Стандартные изделия		
		5		Отвод 90° 57×3		
				ГОСТ 17375-83	3	
		6		Переход К 89×3,5-57×3		
				ГОСТ 17378-83	1	
				Фланцы		
				ВСт3сп2 ГОСТ 12821-80		
		7		1-50-26	1	
		8		1-80-10	1	
		9		Болт М16-6g×60.58		
				ГОСТ 7798-70	4	

Т01Б.021210.000

Изм	Лист	№ докум.	Подп.	Дата
Разраб.	Стрелова			
Пров.	Свириденко			
Гл. констр.	Сидоров			
Н. контр.	Молоткова			
Утв.	Кагерманянц			

Трубопровод

Лит.	Лист	Листов
	1	2

ГИПРОТЕХМОНТАЖ Москва

Копировал Липович Формат А4

Формат	Зона	Поз.	Обозначение	Наименование	Кол.	Примечание
		10		Гайка М16-6Н.5		
				ГОСТ 5915-70	4	
		11		Шайба 16.01.08 кп		
				ГОСТ 11371-78	4	
		12		Прокладка А-50-25		
				ГОСТ 15180-70	1	
		13		Бобышка БП1-М27-55		
				ОСТ 36.7-74	1	
				Прочие изделия		
		14		Вентиль фланцевый		
				Ду 50 Ру 40 15с 22нж		
				ТУ 26-07-1248-80	1	
		15		Штуцер М20×1,5-50		
				ЗК4-33-76	1	Сборник 25 ММСС СССР
		16		Колпачок М20×1,5		
				ЗК4-31-75	1	Сборник 50 ММСС СССР
		17		Пробка П М27×2 У3		
				ТУ 36.1144-83	1	
		18		Прокладка 18 ЗК4-36-70	1	Сборник 25 ММСС СССР
		19		Прокладка ПП28×42 УХЛ2		
				ТУ 36.1103-82	1	

Т01Б.021210.000 Лист 2

Копировал Липович Формат А4

Формат	Зона	Поз.	Обозначение	Наименование	Кол.	Примечание
				Документация		
А3			Т01Б.021209.000 СБ	Сборочный чертеж		
				Детали		
А4		1	Т01Б.021209.001	Патрубок		
				Патрубки		
				Труба 57×3 ГОСТ 10704-76 / В-ВСт3сп ГОСТ 10705-80		
Б4		2	Т01Б.021209.002	L=300±0,5мм	1	1,2кг
Б4		3	Т01Б.021209.003	L=639±0,8мм	1	2,56кг
Б4		4	Т01Б.021209.004	L=1400±1,2мм	1	5,6кг
Б4		5	Т01Б.021209.005	L=1600±1,2мм	1	6,4кг
				Стандартные изделия		
		6		Отвод 90° 57×3		
				ГОСТ 17375-83	5	
		7		Переход К 89×3,5-57×3		
				ГОСТ 17378-83	1	
				Фланцы ВСт3сп2		
				ГОСТ 12821-80		
		8		1-50-25	1	
		9		1-80-10	1	
		10		Болт М16-6g×60-58		
				ГОСТ 7798-70	4	

Т01Б.021209.000

Изм	Лист	№ докум.	Подп.	Дата
Разраб.	Стрелова			
Пров.	Свириденко			
Гл. констр.	Сидоров			
Н. контр.	Молоткова			
Утв.	Кагерманянц			

Трубопровод

Лит.	Лист	Листов
	1	2

ГИПРОТЕХМОНТАЖ Москва

Копировал Липович Формат А4

Формат	Зона	Поз.	Обозначение	Наименование	Кол.	Примечание
		11		Гайка М16-6Н.5		
				ГОСТ 5915-70	4	
		12		Шайба 16.01.08 кп		
				ГОСТ 11371-78	4	
		13		Прокладка А-50-25		
				ГОСТ 15180-70	1	
		14		Бобышка БП1-М27-55		
				ОСТ 36.7-74	1	
				Прочие изделия		
		15		Вентиль фланцевый		
				Ду 50 Ру 40 15с 22нж		
				ТУ 26-07-1248-80	1	
		16		Штуцер М20×1,5-50		
				ЗК4-33-76	1	Сборник 25 ММСС СССР
		17		Колпачок М20×1,5		
				ЗК4-31-75	1	Сборник 50 ММСС СССР
		18		Пробка П М27×2 У3		
				ТУ 36.1144-83	1	
		19		Прокладка 18 ЗК4-36-70	1	Сборник 25 ММСС СССР
		20		Прокладка ПП28×43 УХЛ2		
				ТУ 36.1103-82	1	

Т01Б.021209.000 Лист 2

23104-04 16 Копировал Липович Формат А4

Т01Б.021208.000СБ

Серия 5.903-11 Выпуск 3-2

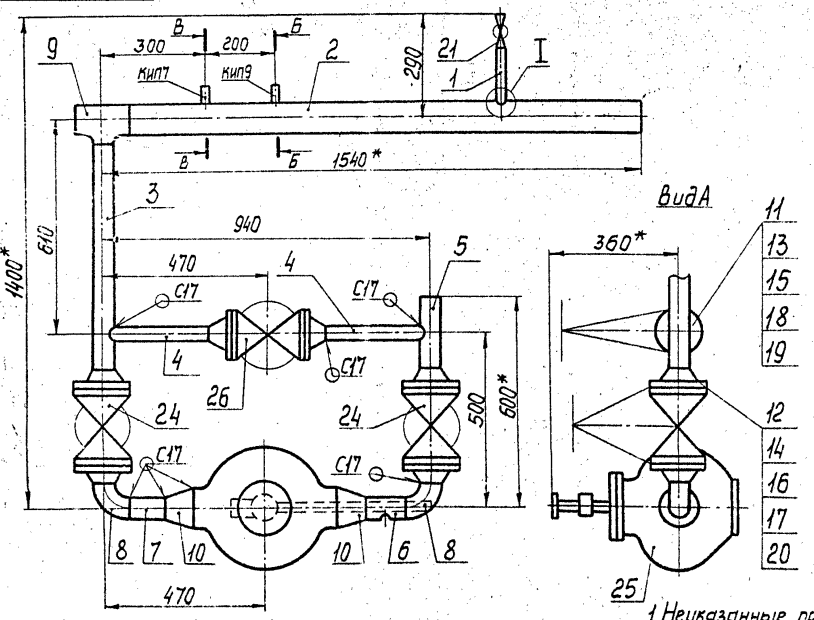

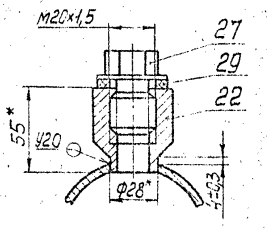

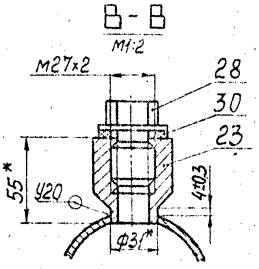

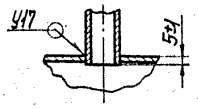

1. Неуказанные предельные отклонения размеров $\pm\frac{t_2}{2}$.
2. Сварные швы по ГОСТ 16037-80.
3. Шероховатость детали поз. 7 по торцам — $R_z 160$.
4. *Размеры для справок.

				Т01Б021208000СБ	
Изм. Лист	№ докум.	Подп.	Дата		
Разраб.	Стрелова			Узел клапана регулирующего бс-9-2 Сборочный чертеж	Лит. / Масса 184,17 / Масштаб 1:10
Пров.	Свириденко				Лист / Листов 1
Гл. констр.	Сидоров				ГИПРОТЕХМОНТАЖ Москва
Н. контр.	Молоткова				
Утв.	Кагерманянц				

Копировал Смирнова Формат А3

Т01Б.021209.000СБ

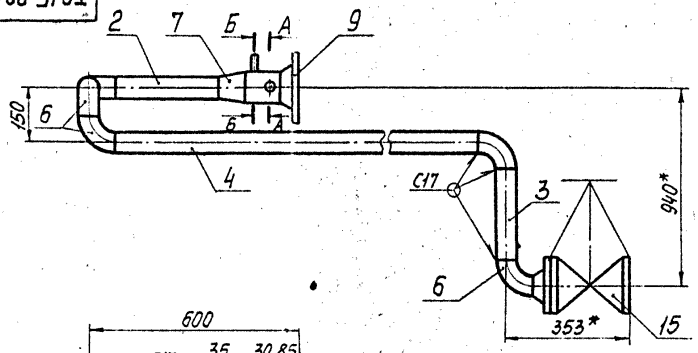

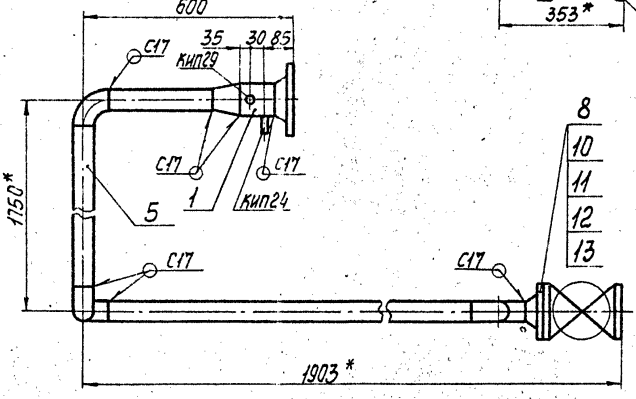

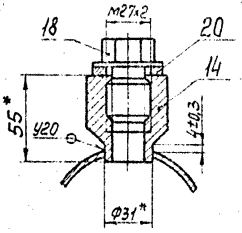

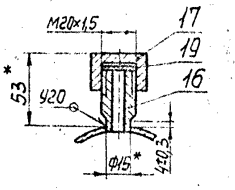

1. Неуказанные предельные отклонения размеров $\pm\frac{t_2}{2}$.
2. Сварные швы по ГОСТ 16037-80.
3. Шероховатость деталей поз. 2, 3, 4, 5 по торцам — $R_z 160$.
4. *Размеры для справок.

				Т01Б.021209.000СБ	
Изм. Лист	№ докум.	Подп.	Дата		
Разраб.	Стрелова			Трубопровод Сборочный чертеж	Лит. / Масса 44,68 / Масштаб 1:10
Пров.	Свириденко				Лист / Листов 1
Гл. констр.	Сидоров				ГИПРОТЕХМОНТАЖ Москва
Н. контр.	Молоткова				
Утв.	Кагерманянц				

Копировал Смирнова 23104-04 17 Формат А3

Инв. № подл. | Подп. и дата | Взам. инв. № | Инв. № дубл. | Подп. и дата

Инв. № подл. | Подп. и дата | Взам. инв. № | Инв. № дубл. | Подп. – дата

Серия 5.903-11 Выпуск 3-2

Т01Б.021208.002

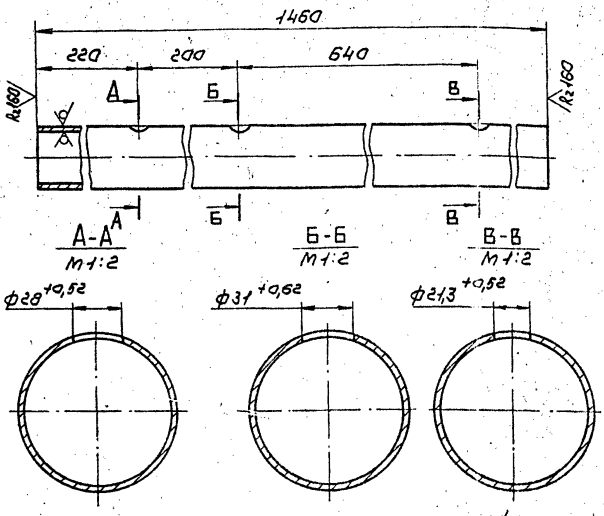

Неуказанные предельные отклонения размеров $\pm \frac{t_2}{2}$.

Изм.	Лист	№ докум.	Подп.	Дата	Патрубок	Лит.	Масса	Масштаб
Разраб.		Стрелова					9,28	1:5
Пров.		Свириденко				Лист	Листов 1	
Гл.констр.		Сидоров						
Н.контр.		Молоткова			Труба 89×3 ГОСТ 10704-76 / В-ВСт3сп ГОСТ 10705-80	ГИПРОТЕХМОНТАЖ МОСКВА		
Утв.		Кагерманянц						

Копировал Сиротина Формат А4

Т01Б.021208.001

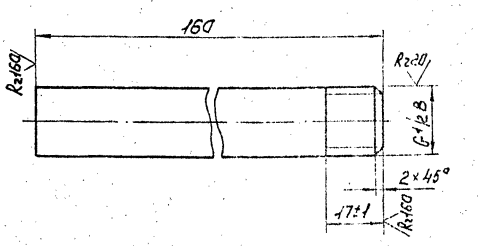

Неуказанные предельные отклонения размеров $\pm \frac{t_2}{2}$

Изм.	Лист	№ докум.	Подп.	Дата	Патрубок	Лит.	Масса	Масштаб
Разраб.		Стрелова					0,19	1:1
Пров.		Свириденко				Лист	Листов 1	
Гл.констр.		Сидоров						
Н.контр.		Молоткова			Труба 15×2,5 ГОСТ 3262-75	ГИПРОТЕХМОНТАЖ МОСКВА		
Утв.		Кагерманянц						

Инв.№ подл. | Подп. и дата | Взам.инв.№ | Инв.№ дубл. | Подп. и дата

Копировал Сиротина Формат А4

Т01Б.021208.003

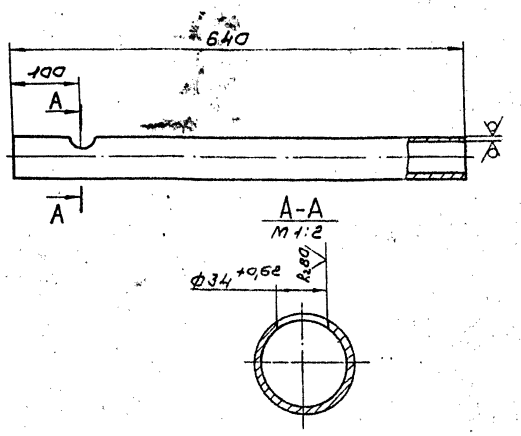

Неуказанные предельные отклонения размеров $\pm \frac{t_2}{2}$

Изм.	Лист	№ докум.	Подп.	Дата	Патрубок	Лит.	Масса	Масштаб
Разраб.		Стрелова					2,56	1:5
Пров.		Свириденко				Лист	Листов 1	
Гл.констр.		Сидоров						
Н.контр.		Молоткова			Труба 57×3 ГОСТ 10704-76 / В-ВСт3сп ГОСТ 10705-80	ГИПРОТЕХМОНТАЖ МОСКВА		
Утв.		Кагерманянц						

Копировал Сиротина Формат А4

Т01Б.021208.004

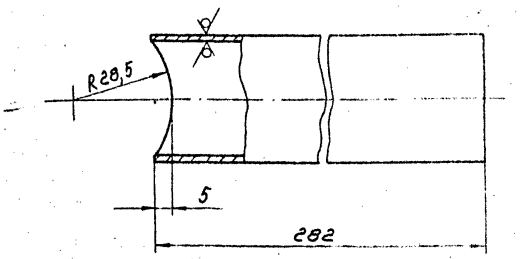

Неуказанные предельные отклонения размеров $\pm \frac{t_2}{2}$.

Изм.	Лист	№ докум.	Подп.	Дата	Патрубок	Лит.	Масса	Масштаб
Разраб.		Стрелова					0,5	1:1
Пров.		Свириденко				Лист	Листов 1	
Гл.констр.		Сидоров						
Н.контр.		Молоткова			Труба 38×2 ГОСТ 10704-76 / В-ВСт3сп ГОСТ 10705-80	ГИПРОТЕХМОНТАЖ МОСКВА		
Утв.		Кагерманянц						

Инв.№ подл. | Подп. и дата | Взам.инв.№ | Инв.№ дубл. | Подп. и дата

Копировал Сиротина 23104-04 Формат А4

Серия 5.903-11 выпуск 3-2

Т01Б.021208.005

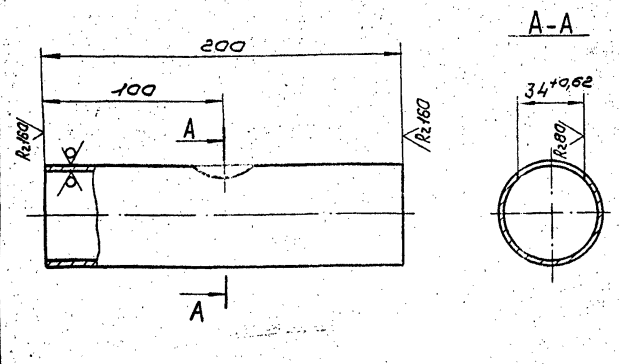

Неуказанные предельные отклонения размеров $\pm\frac{t_2}{2}$.

Изм.	Лист	№ докум.	Подп.	Дата	Патрубок	Лит.	Масса	Масштаб
Разраб.		Стрелова					0,8	1:2
Пров.		Свириденко				Лист	Листов 1	
Гл.констр.		Сидоров						
Н.контр.		Молоткова			Труба 57×3 ГОСТ 10704-76 / В-ВСт3сп ГОСТ 10705-80	ГИПРОТЕХМОНТАЖ Москва		
Утв.		Кагерманян						

Копировал Сиротина — Формат А4

Т01Б.021208.006

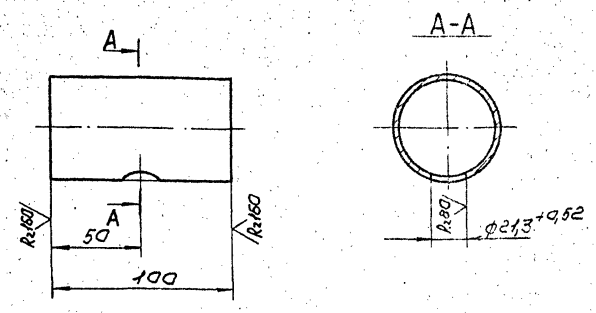

Неуказанные предельные отклонения размеров $\pm\frac{t_2}{2}$.

Изм.	Лист	№ докум.	Подп.	Дата	Патрубок	Лит.	Масса	Масштаб
Разраб.		Стрелова					0,11	1:2
Пров.		Свириденко				Лист	Листов 1	
Гл.констр.		Сидоров						
Н.контр.		Молоткова			Труба 15×2,5 ГОСТ 3262-75	ГИПРОТЕХМОНТАЖ Москва		
Утв.		Кагерманян						

Копировал Сиротина — Формат А4

Т01Б.021209.001

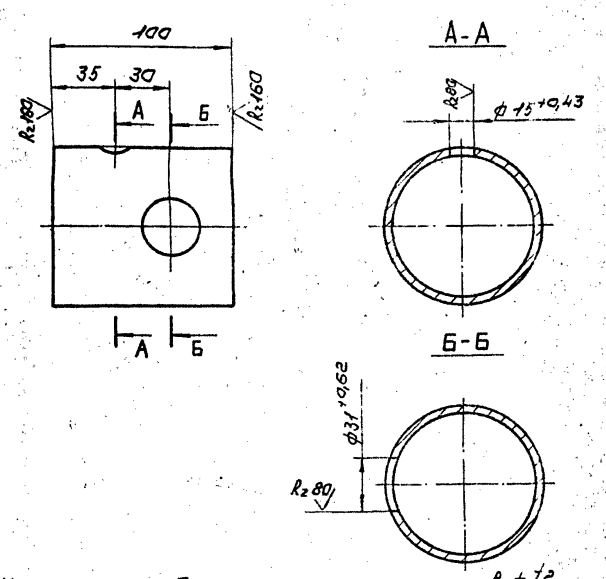

Неуказанные предельные отклонения размеров $\pm\frac{t_2}{2}$.

Изм.	Лист	№ докум.	Подп.	Дата	Патрубок	Лит.	Масса	Масштаб
Разраб.		Стрелова					0,63	1:2
Пров.		Свириденко				Лист	Листов 1	
Гл.констр.		Сидоров						
Н.контр.		Молоткова			Труба 89×3 ГОСТ 10704-76 / В-ВСт3сп ГОСТ 10705-80	ГИПРОТЕХМОНТАЖ Москва		
Утв.		Кагерманян						

Т01Б.021210.001

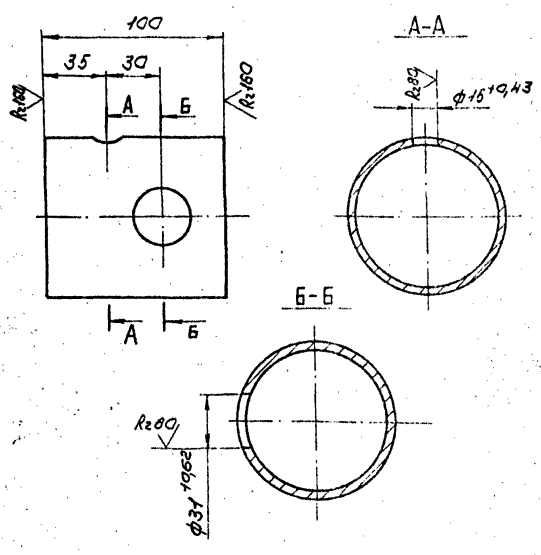

Неуказанные предельные отклонения размеров $\pm\frac{t_2}{2}$.

Изм.	Лист	№ докум.	Подп.	Дата	Патрубок	Лит.	Масса	Масштаб
Разраб.		Стрелова					0,63	1:2
Пров.		Свириденко				Лист	Листов 1	
Гл.констр.		Сидоров						
Н.контр.		Молоткова			Труба 89×3 ГОСТ 10704-76 / В-ВСт3сп ГОСТ 10705-80	ГИПРОТЕХМОНТАЖ Москва		
Утв.		Кагерманян						

Серия 5.903-11 Выпуск 3-2

Формат	Зона	Поз.	Обозначение	Наименование	Кол	Примечание
				Документация		
А3			ТО1Б.021211.000СБ	Сборочный чертеж		
				Детали		
А4		1	ТО1Б.021211.001	Патрубок	1	
А4		2	ТО1Б.021211.002	Патрубок	1	
				Патрубки		
				Труба 57×3 ГОСТ 10704-76 / В-ВСт3сп ГОСТ 10705-80		
Б4		3	ТО1Б.021211.003	L = 100 ± 0,3 мм	2	0,4 кг
Б4		4	ТО1Б.021211.004	L = 210 ± 0,5 мм	2	0,84 кг
				Стандартные изделия		
		5		Отвод 90° 57×3		
				ГОСТ 17375-83	2	
				Тройники ГОСТ 17376-83		
		6		57×3	2	
		7		89×3,5	1	
		8		89×3,5-57×3	1	

Изм.	Лист	№ докум.	Подп.	Дата
Разраб.		Стрелова		01.2.84
Пров.		Свириденко		01.2.84
Гл. констр.		Сидоров		
Н. контр.		Молоткова		
Утв.		Катеманин		01.2.84

ТО1Б.021211.000

Узел клапана регулирующего 6с-9-2

Лит	Лист	Листов
	1	3

ГИПРОТЕХМОНТАЖ Москва

Копировал Липович Формат А4

Формат	Зона	Поз.	Обозначение	Наименование	Кол.	Примечание
				Переходы ГОСТ 17378-83		
		9		К 57×4-38×2	2	
		10		К 89×3,5-57×3	2	
		11		К 108×4-57×3	2	
				Фланцы ВСт3сп2		
				ГОСТ 12821-80		
		12		2-32-63	2	
		13		1-50-25	6	
		14		Шпилька АМ20-6g×100.40.35.П.2		
				ГОСТ 9066-75	8	
		15		Болт М16-6g×60.58 ГОСТ 7798-70	24	
		16		Гайка АМ20-6Н.25.П.2		
				ГОСТ 9064-75	16	
		17		Гайка М16-6Н.5		
				ГОСТ 5915-70	24	
				Шайбы ГОСТ 11371-78		
		18		16.01.08 кп	24	
		19		20.01.08 кп	16	
				Прокладки ГОСТ 15180-70		
		20		В-32-63	2	
		21		А-50-25	6	
				Бобышки ОСТ 36.7-74		
		22		БЛ1-М20-55	1	
		23		БП-М27-55	1	
				Прочие изделия		
		24		Вентиль фланцевый		
				Ду 50 Ру 40 15с 22нж		
				ТУ 26-07-1248-80	2	

Инв. № подл. | Подпись и дата | Взам. инв. № | Инв. № дубл. | Подпись и дата

Изм.	Лист	№ докум.	Подп.	Дата

ТО1Б.021211.000 Лист 2

Копировал Липович Формат А4

Формат	Зона	Поз.	Обозначение	Наименование	Кол	Примечание
		25		Клапан регулирующий		
				поворотный Ду 100 Ру 100		
				6с-9-2 ТУ 4704-728-80	1	
		26		Клапан запорный		
				проходной фланцевый		
				Ду 32 Ру 63 15с 27нж		
				ТУ 26-03-1221-79	1	
				Пробки ТУ 36.1144-83		
		27		ПМ 20×1,5 У3	1	
		28		ПМ 27×2	1	
				Прокладки ТУ 36-1103-82		
		29		ПП 21×32 УХЛ2	1	
		30		ПП 28×42 УХЛ2	1	

Инв. № подл. | Подпись и дата | Взам. инв. № | Инв. № дубл. | Подпись и дата

Изм.	Лист	№ докум.	Подп.	Дата

ТО1Б.021211.000 Лист 3

Копировал Липович Формат А4

Формат	Зона	Поз.	Обозначение	Наименование	Кол.	Примечание
				Документация		
А4			ТО1Б.021212.000СБ	Сборочный чертеж		
				Детали		
А4		1	ТО1Б.021212.001	Патрубок	1	
А4		2	ТО1Б.021212.002	Патрубок	1	
Б4		3	ТО1Б.021212.003	Патрубок		
				Труба 57×3 ГОСТ 10704-76 / В-ВСт3сп ГОСТ 10705-80		
				L = 814 ± 0,8 мм	1	3,26 кг
				Стандартные изделия		
		4		Отвод 90° 57×3		
				ГОСТ 17375-83	1	
		5		Вентиль запорный		
				муфтовый Ду 15 Ру 16		
				15кч 18п ГОСТ 5761-74	1	

Инв. № подл. | Подпись и дата | Взам. инв. № | Инв. № дубл. | Подпись и дата

Изм.	Лист	№ докум.	Подп.	Дата
Разраб.		Стрелова		01.2.84
Пров.		Свириденко		01.2.84
Гл. констр.		Сидоров		
Н. контр.		Молоткова		
Утв.		Катеманин		01.2.84

ТО1Б.021212.000

Трубопровод

Лит.	Лист	Листов
	1	1

ГИПРОТЕХМОНТАЖ Москва

Копировал Липович Формат А4

Серия 5.903-11 выпуск 3-2

Т01Б.021210.000СБ

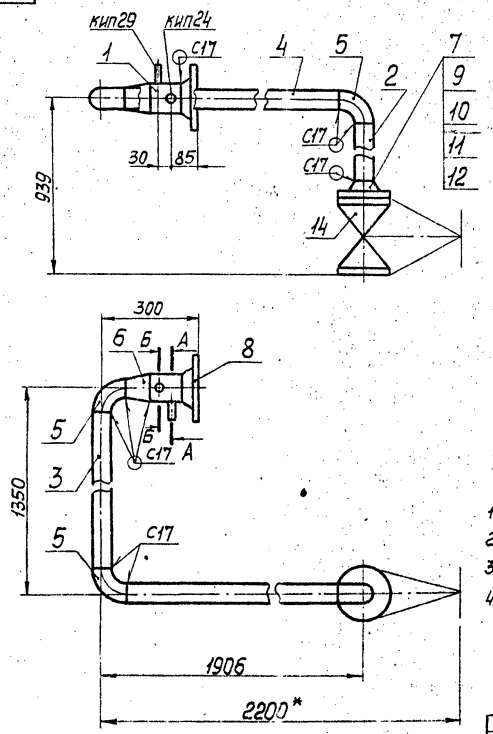

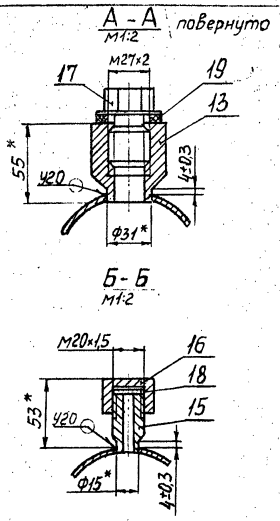

1. Неуказанные предельные отклонения размеров $\pm\frac{t_2}{2}$.
2. Сварные швы по ГОСТ 16037-80.
3. Шероховатость деталей поз. 2,3,4 по торцам — Rz160.
4. *Размеры для справок.

Изм.	Лист	№ докум.	Подп.	Дата	Т01Б.021210000СБ			
Разраб.		Стрелова		11.12.87	Трубопровод	Лит.	Масса	Масштаб
Пров.		Свириденко		11.12.87	Сборочный чертеж		42,07	1:10
Гл.констр.		Сидоров				Лист	Листов 1	
Н.контр.		Молоткова				ГИПРОТЕХМОНТАЖ Москва		
Утв.		Кагерманянц		11.12.87				

Копировал Смирнова — формат А3

Инв.№подл. | Подп. и дата | Взам.инв.№ | Инв.№дубл. | Подп. и дата

Т01Б.021211.000СБ

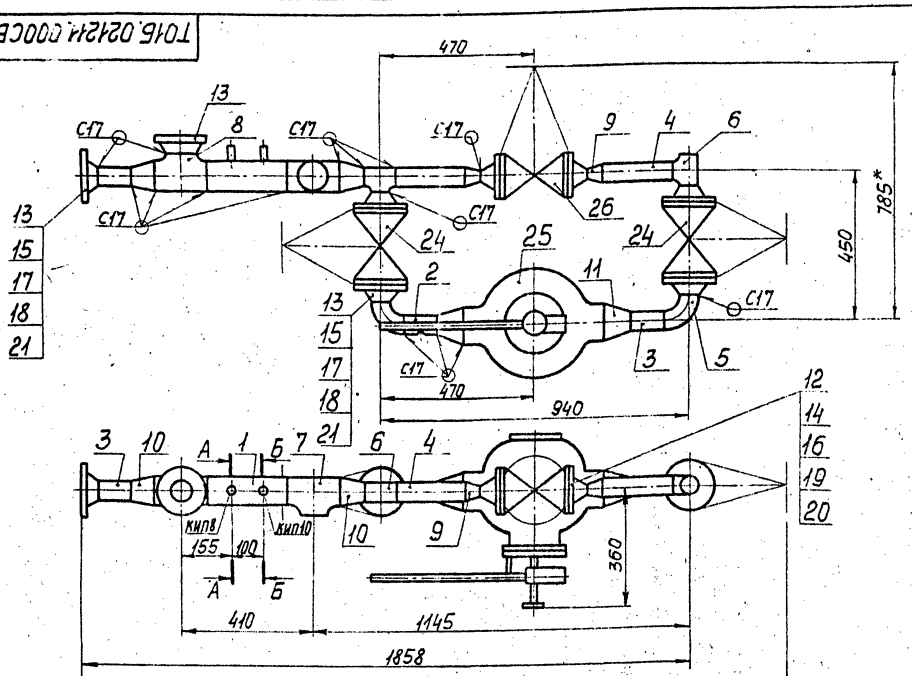

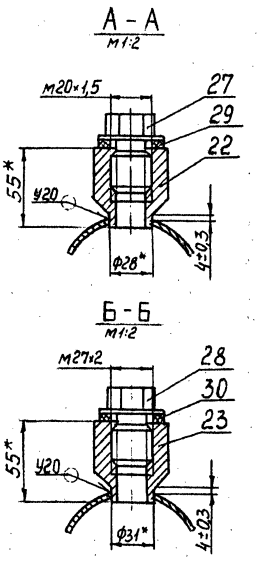

1. Неуказанные предельные отклонения размеров $\pm\frac{t_2}{2}$.
2. Сварные швы по ГОСТ 16037-80.
3. Шероховатость деталей поз. 3,4 по торцам — Rz160.
4. *Размеры для справок.

Изм.	Лист	№ докум.	Подп.	Дата	Т01Б.021211.000СБ			
Разраб.		Стрелова		10.12.87	Узел клапана регулирующего 6с-9-2.	Лит.	Масса	Масштаб
Пров.		Свириденко		11.12.87	Сборочный чертеж		186,38	1:10
Гл.констр.		Сидоров				Лист	Листов 1	
Н.контр.		Молоткова				ГИПРОТЕХМОНТАЖ Москва		
Утв.		Кагерманянц		11.12.87				

Копировал Смирнова 23104-04 21 формат А3

Инв.№подл. | Подп. и дата | Взам.инв.№ | Инв.№дубл. | Подп. и дата

Т01Б.021211.001

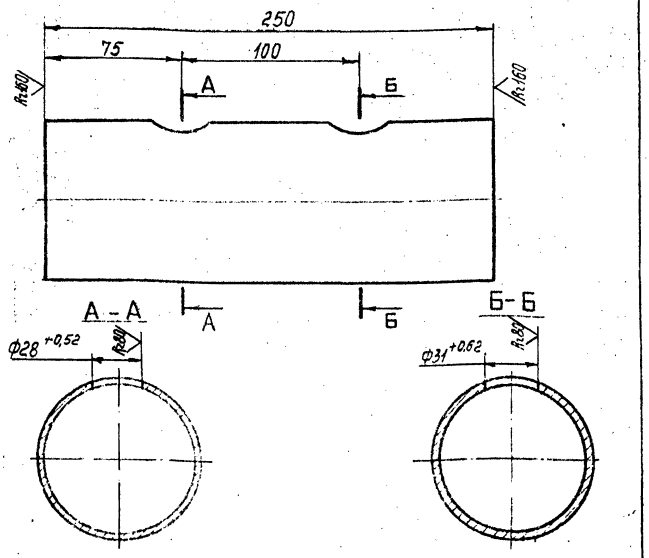

Неуказанные предельные отклонения отверстий $\pm\frac{t_2}{2}$

Изм.	Лист	№ докум.	Подп.	Дата	
Разраб.		Стрелова			
Пров.		Свириденко			
Гл. констр.		Сидоров			
Н. контр.		Молоткова			
Утв.		Нагерманян			

Т01Б.021211.001

Патрубок

Лит.	Масса	Масштаб
	1,5	1:2
Лист	Листов 1	

Труба 89×3 ГОСТ 10704-76 / В-ВСт3сп ГОСТ 10705-80

ГИПРОТЕХМОНТАЖ Москва

Копировал Смирнова

Формат А4

Т01Б.021211.002

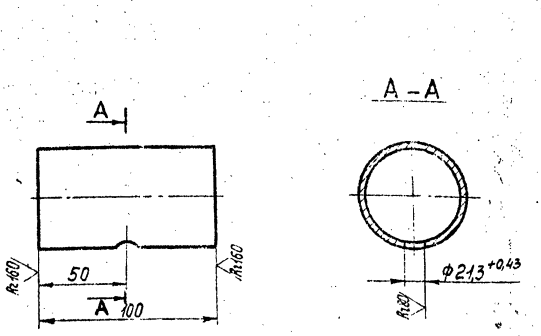

Неуказанные предельные отклонения размеров $\pm\frac{t_2}{2}$

Изм.	Лист	№ докум.	Подп.	Дата	
Разраб.		Стрелова		10.12.99	
Пров.		Свириденко		10.12.99	
Гл. констр.		Сидоров			
Н. контр.		Молоткова			
Утв.		Нагерманян			

Т01Б.021211.002

Патрубок

Лит.	Масса	Масштаб
	0,4	1:2
Лист	Листов 1	

Труба 57×3 ГОСТ 10704-76 / В-ВСт3сп ГОСТ 10705-80

ГИПРОТЕХМОНТАЖ Москва

Копировал Смирнова

Формат А4

Т01Б.021212.001

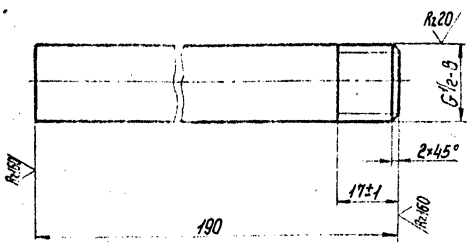

Неуказанные предельные отклонения размеров $\pm\frac{t_2}{2}$

Изм.	Лист	№ докум.	Подп.	Дата	
Разраб.		Стрелова			
Пров.		Свириденко			
Гл. констр.		Сидоров			
Н. контр.		Молоткова			
Утв.		Нагерманян			

Т01Б.021212.001

Патрубок

Лит.	Масса	Масштаб
	0,22	1:1
Лист	Листов 1	

Труба 15×2,5 ГОСТ 3262-75

ГИПРОТЕХМОНТАЖ Москва

Копировал Смирнова

Формат А4

Т01Б.021212.002

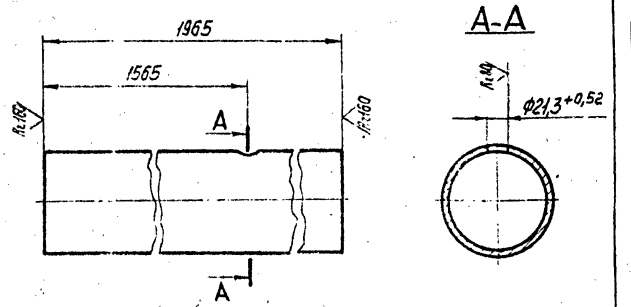

Неуказанные предельные отклонения размеров $\pm\frac{t_2}{2}$

Изм.	Лист	№ докум.	Подп.	Дата	
Разраб.		Стрелова		10.12.99	
Пров.		Свириденко		10.12.99	
Гл. констр.		Сидоров			
Н. контр.		Молоткова			
Утв.		Нагерманян			

Т01Б.021212.002

Патрубок

Лит.	Масса	Масштаб
	7,86	1:2
Лист	Листов 1	

Труба 57×3 ГОСТ 10704-76 / В-ВСт3сп ГОСТ 10705-80

ГИПРОТЕХМОНТАЖ Москва

Копировал Смирнова

Формат А4

Серия 5.903-11 выпуск 3-2

Формат	Зона	Поз.	Обозначение	Наименование	Кол.	Примечание
				Документация		
А3			Т01Б.021 214.000СБ	Сборочный чертеж		
				Детали		
А4		1	Т01Б.021 214.001	Патрубок	2	
				Патрубки		
				Труба 45×2,5 ГОСТ 10704-76 / В-ВСт3сп ГОСТ 10705-80		
Б4		2	Т01Б.021 214.002	L = 192±0,5мм	1	0,5кг
Б4		3	Т01Б.021 214.003	L = 342±0,8мм	1	0,9кг
Б4		4	Т01Б.021 214.004	L = 527±0,8мм	1	1,56кг
Б4		5	Т01Б.021 214.005	L = 1011±1,2мм	1	2,65кг
Б4		6	Т01Б.021 214.006	L = 1015±1,2мм	1	2,66кг
				Патрубки		
				Труба 76×3 ГОСТ 10704-76 / В.ВСт3сп ГОСТ 10705-80		
Б4		7		L = 235±0,5мм	1	1,27кг
Б4		8		L = 540±0,8мм	1	2,92кг
Б4		9		L = 700±0,8мм	1	3,78кг
				Стандартные изделия		
				Отводы ГОСТ 17375-83		
		10		90°45×2,5	5	
		11		90°76×3,5	2	

Т01Б.021214.000

Изм	Лист	№ докум.	Подп.	Дата
Разраб.	Стрелова			10.12.87
Пров.	Свириденко			11.12.87
Гл.констр.	Сидоров			
Н.контр.	Молоткова			
Утв.	Кагерманян			11.12.87

Трубопровод

Лит.	Лист	Листов
	1	3

ГИПРОТЕХМОНТАЖ Москва

Копировал Липович формат А4

Формат	Зона	Поз.	Обозначение	Наименование	Кол.	Примечание
		12		Тройник 76×3,5-45×2,5		
				ГОСТ 17376-83	1	
				Переходы ГОСТ 17378-83		
		13		К 76×3,5-45×2,5	1	
		14		К 89×3,5-45×2,5	2	
				Фланцы ВСт3сп2 ГОСТ 12821-80		
		15		1-40-25	4	
		16		1-80-10	2	
		17		Болт М16-6g×60.58		
				ГОСТ 7798-70	16	
		18		Гайка М16-6Н.5		
				ГОСТ 5915-70	16	
		19		Шайба 16.01.08 КП		
				ГОСТ 11371-78	16	
		20		Прокладки ГОСТ 15180-70		
				А-40-25	4	
		21		Бобышка БП1-М27-55		
				ОСТ 36.7-74	1	
				Прочие изделия		
		22		Вентиль фланцевый		
				Ду 40 Ру 40 15с 22 нж		
				ТУ26-07-1248-80	2	
		23		Штуцер М20×1,5-50		
				ЗК4-33-76	1	Сборник 25 ММСС СССР

Т01Б.021214.000 Лист 2

Копировал Липович формат А4

Формат	Зона	Поз.	Обозначение	Наименование	Кол.	Примечание
		24		Колпачок М20×1,5		
				ЗК4-31-75	1	Сборник 50 ММСС СССР
		25		Пробка П М27×2 У3		
				ТУ36.1144-83	1	
		26		Прокладка 18		
				ЗК4-36-70	1	Сборник 25 ММСС СССР
		27		Прокладка ПП28×42 УХЛ2		
				ТУ36.1103-82	1	

Т01Б.021214.000 Лист 3

Формат	Зона	Поз.	Обозначение	Наименование	Кол.	Примечание
				Документация		
А4			Т01Б.021 213.000СБ	Сборочный чертеж		
				Детали		
				Патрубки		
				Труба 89×3 ГОСТ 10704-76 / В-ВСт3сп ГОСТ 10705-80		
Б4		1	Т01Б.021 213.001	L = 260±0,5мм	1	1,65кг
Б4		2	Т01Б.021 213.002	L = 420±0,8мм	1	2,67кг
Б4		3	Т01Б.021 213.003	L = 1445±1,2мм	1	9,19кг
				Стандартные изделия		
		4		Отвод 90°89×3,5		
				ГОСТ 17375-83	2	

Т01Б.021213.000

Изм	Лист	№ докум.	Подп.	Дата
Разраб.	Стрелова			10.12.87
Пров.	Свириденко			11.12.87
Гл.констр.	Сидоров			
Н.контр.	Молоткова			
Утв.	Кагерманян			11.12.87

Трубопровод

Лит.	Лист	Листов
		1

ГИПРОТЕХМОНТАЖ Москва

Копировал Липович формат А4

Серия 5.903-11 выпуск 3-2

Т01Б.021212.000СБ

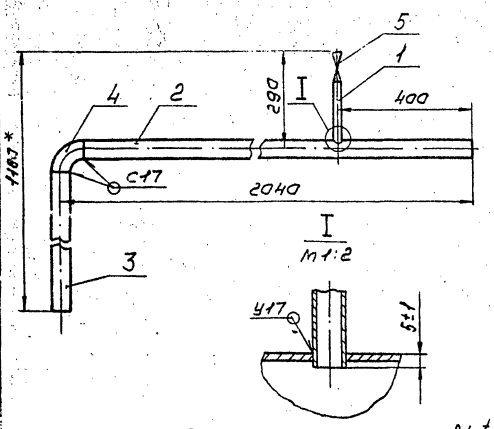

1. Неуказанные предельные отклонения размеров $\pm\frac{t_2}{2}$.
2. Сварные швы по ГОСТ 16037-80.
3. Шероховатость детали поз. 3 по торцам — R_z160.
4. *Размеры для справок.

Изм.	Лист	№докум.	Подп.	Дата	Трубопровод Сборочный чертеж	Лит.	Масса	Масштаб
Разраб.		Стрелова					12,54	1:10
Пров.		Свириденко				Лист	Листов 1	
Гл.констр.		Сидоров				ГИПРОТЕХМОНТАЖ Москва		
Н.контр.		Молоткова						
Утв.		Кагерманяни						

Копировал Сиротина — Формат А4

Т01Б.021213.000СБ

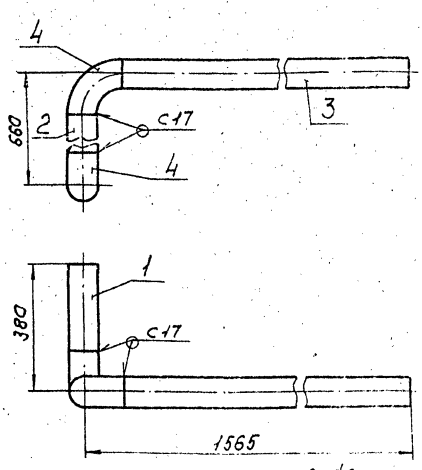

1. Предельные отклонения размеров $\pm\frac{t_2}{2}$.
2. Сварные швы по ГОСТ 16037-80.
3. Шероховатость деталей поз. 1, 2, 3 по торцам — R_z160.

Изм.	Лист	№докум.	Подп.	Дата	Трубопровод Сборочный чертеж	Лит.	Масса	Масштаб
Разраб.		Стрелова					16,31	1:10
Пров.		Свириденко				Лист	Листов 1	
Гл.констр.		Сидоров				ГИПРОТЕХМОНТАЖ Москва		
Н.контр.		Молоткова						
Утв.		Кагерманяни						

Копировал Сиротина — Формат А4

Т01Б.021214.000СБ

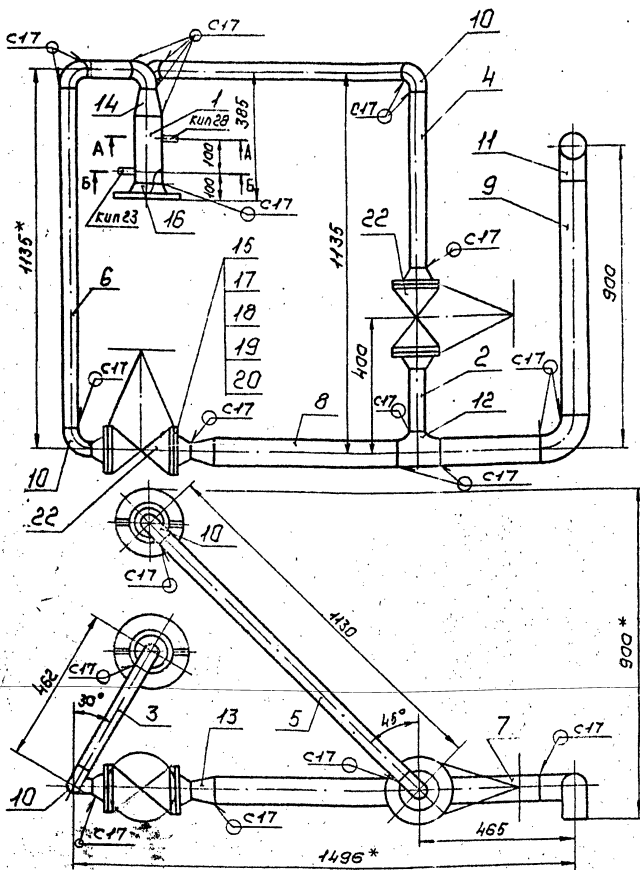

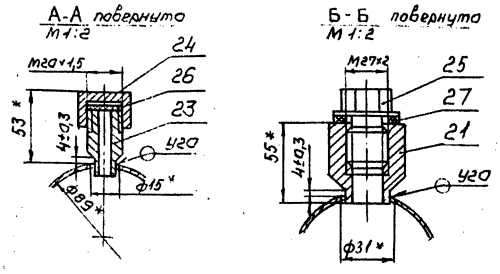

1. Неуказанные предельные отклонения размеров $\pm\frac{t_2}{2}$.
2. Сварные швы по ГОСТ 16037-80.
3. Шероховатость деталей поз. 2, 3, 4, 5, 6, 7, 8, 9 по торцам — R_z160.
4. *Размеры для справок.

Изм.	Лист	№докум.	Подп.	Дата	Трубопровод Сборочный чертеж	Лит.	Масса	Масштаб
Разраб.		Стрелова					74,87	1:10
Пров.		Свириденко				Лист	Листов 1	
Гл.констр.		Сидоров				ГИПРОТЕХМОНТАЖ Москва		
Н.контр.		Молоткова						
Утв.		Кагерманяни						

23104-04 24 Копировал Сиротина — Формат А3

Серия 5.903-11 выпуск 3-2

Формат	Зона	Поз.	Обозначение	Наименование	Кол	Примечание
				Документация		
А3			Т01Б.021216.000 СБ	Сборочный чертеж		
				Детали		
А4		1	Т01Б.021216.001	Патрубок	1	
				Патрубки		
				Труба 57×3 ГОСТ 10704-76 / В-ВСт3сп ГОСТ 10705-80		
Б4		2	Т01Б.021216.002	L = 100 ± 0,3 мм	2	0,4 кг
Б4		3	Т01Б.021216.003	L = 662 ± 0,8 мм	1	2,65 кг
Б4		4	Т01Б.021216.004	L = 1062 ± 1,2 мм	1	4,25
				Патрубки		
				Труба 76×3 ГОСТ 10704-76 / В-ВСт3сп ГОСТ 10705-80		
Б4		5	Т01Б.021216.005	L = 100 ± 0,3 мм	1	0,54 кг
Б4		6	Т01Б.021216.006	L = 108 ± 0,3 мм	1	0,58 кг
Б4		7	Т01Б.021216.007	L = 200 ± 0,5 мм	1	1,08 кг
Б4		8	Т01Б.021216.008	L = 320 ± 0,8 мм	1	1,73 кг
				Стандартные изделия		
		9		Отвод 90° 57×3		
				ГОСТ 17375-83	2	
		10		Тройник 76×3,5-57×3		
				ГОСТ 17376-83	2	

Т01Б.021216.000

Изм	Лист	№ докум.	Подп.	Дата
Разраб.	Стрелова			
Пров.	Свириденко			
Гл. констр.	Сидоров			
Н. контр.	Малоткова			
Утв.	Катерманяни			

Узел клапана регулирующего 6с-9-1

Лит.	Лист	Листов
	1	2

ГИПРОТЕХМОНТАЖ Москва

Инв. № подл. | Подпись и дата | Взам. инв. № | Инв. № дубл. | Подпись и дата

Копировал Липович Формат А4

Формат	Зона	Поз.	Обозначение	Наименование	Кол	Примечание
		11		Переход К89×3,5-76×3,5		
				ГОСТ 17378-83	2	
				Фланцы ГОСТ 12821-80		
				ВСт3сп2		
		12		1-50-25	2	
		13		1-65-25	4	
				Болты ГОСТ 7798-70		
		14		М16-6g×60.58	8	
		15		М16-6g×65.58	32	
		16		Гайка М16.5 ГОСТ 5915-70	40	
		17		Шайба 16.01 08 кп		
				ГОСТ 11371-78	40	
				Прокладки ГОСТ 15180-70		
		18		А-50-25	2	
		19		А-65-25	4	
				Прочие изделия		
				Вентили фланцевые		
				15с22нж		
				ТУ 26-07-1248-80		
		20		Ду 50 Ру 40	1	
		21		Ду 65 Ру 40	2	
		22		Клапан регулирующий		
				6с-9-1 Ду 80 Ру 100		
				ТУ 404-728-80	1	

Т01Б.021216.000 Лист 2

Изм | Лист | № докум. | Подп. | Дата

Копировал Липович Формат А4

Формат	Зона	Поз.	Обозначение	Наименование	Кол	Примечание
				Документация		
А3			Т01Б.021215.000СБ	Сборочный чертеж		
				Детали		
				Патрубки		
				Труба 45×2,5 ГОСТ 10704-76 / В-ВСт3сп ГОСТ 10705-80		
Б4		1	Т01Б.021215.001	L = 100 ± 0,3 мм	2	0,26 кг
Б4		2	Т01Б.021215.002	L = 200 ± 0,5 мм	1	0,52 кг
Б4		3	Т01Б.021215.003	L = 220 ± 0,5 мм	1	0,58 кг
Б4		4	Т01Б.021215.004	L = 295 ± 0,5 мм	1	0,77 кг
Б4		5	Т01Б.021215.005	L = 480 ± 0,8 мм	1	1,26 кг
Б4		6	Т01Б.021215.006	L = 610 ± 0,8 мм	1	1,6 кг
Б4		7	Т01Б.021215.007	Патрубок		
				Труба 76×3 ГОСТ 10704-76 / В-ВСт3сп ГОСТ 10705-80		
				L = 100 ± 0,3 мм	1	
Б4		8	Т01Б.021215.008	Патрубок	2	
				Стандартные изделия		
		9		Отвод 90° 45×2,5 ГОСТ 17375-83	3	

Т01Б.021215.000

Изм	Лист	№ докум.	Подп.	Дата
Разраб.	Стрелова			
Пров.	Свириденко			
Гл. констр.	Сидоров			
Н. контр.	Молоткова			
Утв.	Катерманяни			

Трубопровод

Лит.	Лист	Листов
	1	2

ГИПРОТЕХМОНТАЖ Москва

Инв. № подл. | Подпись и дата | Взам. инв. № | Инв. № дубл. | Подпись и дата

Копировал Липович Формат А4

Формат	Зона	Поз.	Обозначение	Наименование	Кол.	Примечание
		10		Отвод 45°45×2,5 ГОСТ 17375-83	1	
		11		Тройник 76×3,5-45×2,5		
				ГОСТ 17376-83	1	
				Переходы ГОСТ 17378-83		
		12		К 76×3,5-45×2,5	1	
		13		К 89×3,5-45×2,5	2	
				Фланцы ГОСТ 12821-80		
				ВСт3сп2		
		14		1-40-25	4	
		15		1-80-10	2	
		16		Болт М16-6g×60.58		
				ГОСТ 7798-70	16	
		17		Гайка М16.5 ГОСТ 5915-70	16	
		18		Шайба 16.01 08 кп		
				ГОСТ 11371-78	16	
		19		Прокладка А-40-25		
				ГОСТ 15180-70	4	
		20		Бобышка БП1-М27-55 ОСТ 367-74	2	
				Прочие изделия		
		21		Вентиль фланцевый		
				Ду 40 Ру 40 15с22нж		
				ТУ 26-07-1248-80	2	
		22		Штуцер М20×1,5-50 3К4-33-76	2	Сборник 25 ММСС СССР
		23		Колпачок М20×1,5 3К4-31-75	2	Сборник 50 ММСС СССР
		24		Пробка ПМ 27×2 У3	2	
				ТУ36 1144-83		
		25		Прокладка 18 3К4-36-70	2	Сборник 25 ММСС СССР
		26		Прокладка ПП 28×42 4ХЛ2		
				ТУ36.1103-82	2	

Т01Б.021215.000 Лист 2

Изм | Лист | № докум. | Подп. | Дата

Копировал Липович Формат А4

Серия 5.903-11 выпуск 3-2

Т01Б.021216.000СБ

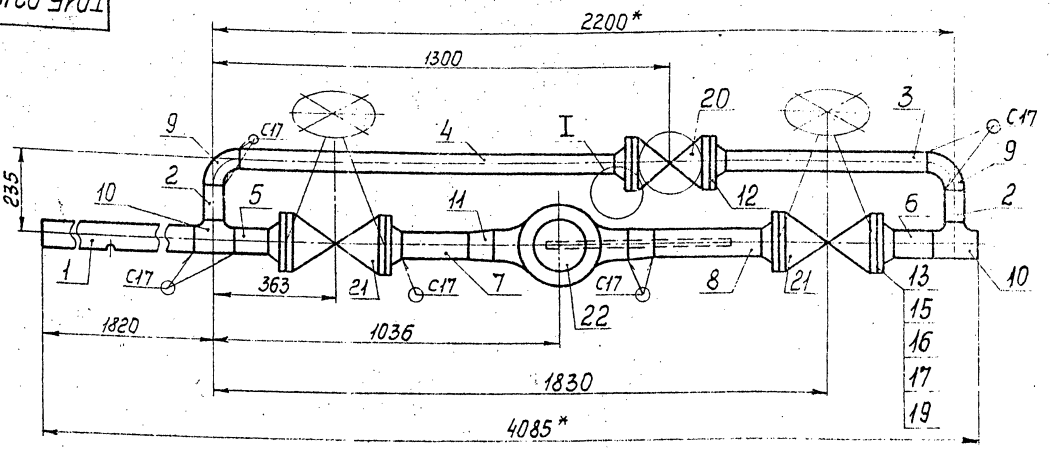

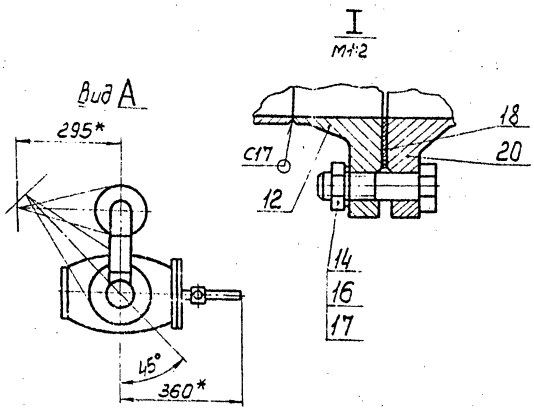

1. Предельные отклонения размеров $\pm\frac{t_2}{2}$
2. Сварные швы по ГОСТ 16037-80.
3. Шероховатость деталей поз. 2, 3, 4, 5, 6, 7, 8 по торцам — Rz160
4. *Размеры для справок

Изм.	Лист	№ докум.	Подп.	Дата	Т01Б.021216.000СБ			
Разраб.		Стрелова			Узел клапана регулирующего бс-9-1 Сборочный чертеж	Лит.	Масса	Масштаб
Пров.		Свириденко					186,88	1:10
Гл.констр.		Сидоров				Лист	Листов 1	
Н.контр.		Молоткова				ГИПРОТЕХМОНТАЖ Москва		
Утв.		Кагерманянц						

Копировал Смирнова Формат А3

Т01Б.021215.000СБ

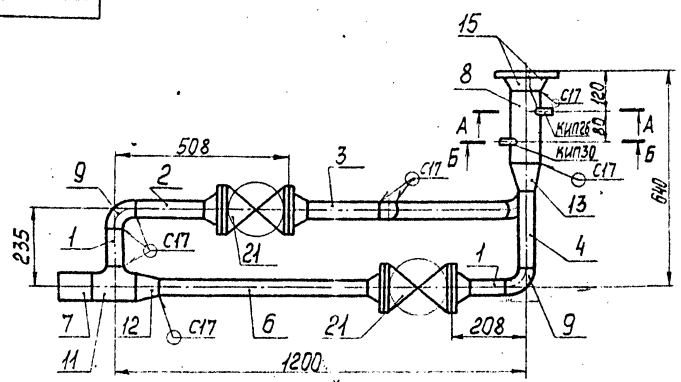

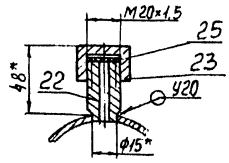

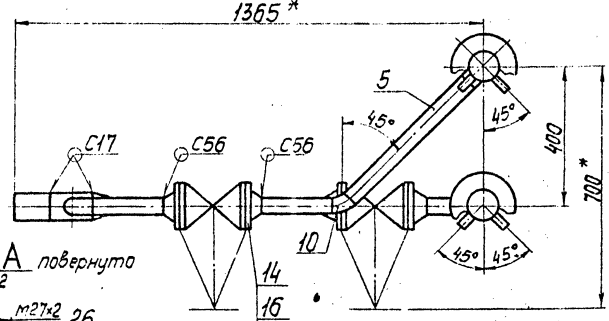

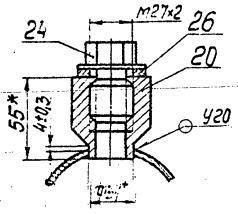

1. Неуказанные предельные отклонения размеров $\pm\frac{t_2}{2}$.
2. Сварные швы по ГОСТ 16037-80.
3. Шероховатость деталей поз. 1, 2, 3, 4, 5, 6, 7 по торцам — Rz160
4. *Размеры для справок.

Изм.	Лист	№ докум.	Подп.	Дата	Т01Б.021215.000СБ			
Разраб.		Стрелова			Трубопровод Сборочный чертеж	Лит.	Масса	Масштаб
Пров.		Свириденко					62,8	1:10
Гл.констр.		Сидоров				Лист	Листов 1	
Н.контр.		Молоткова				ГИПРОТЕХМОНТАЖ Москва		
Утв.		Кагерманянц						

Копировал Смирнова 23/04-04 26 Формат А3

Серия 5.903-11 Выпуск 3-2

Формат	Зона	Поз.	Обозначение	Наименование	Кол.	Примеч.
				Документация		
А4			Т01Б.021217.000СБ	Сборочный чертеж		
				Детали		
А4		1	Т01Б.021217.001	Патрубок	1	
				Стандартные изделия		
		2		Вентиль муфтовый Ду 15 Ру16 15кч18п ГОСТ 5761-74	1	

Т01Б.021217.000

Изм.	Лист	№ докум.	Подп.	Дата
Разраб.	Стрелова			
Пров.	Свириденко			
Гл. констр.	Сидоров			
Н. контр.	Молоткова			
Утв.	Карапетянц			

Трубопровод

Лит.	Масса	Масштаб
Лист	Листов 1	

ГИПРОТЕХМОНТАЖ Москва

Копировал Смирнова — формат А4

Т01Б.021217.000СБ

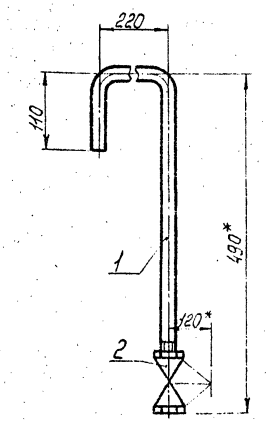

1. Предельные отклонения размеров $\pm \frac{t_2}{2}$.
2. *Размеры для справок.

Т01Б.021217.000СБ

Изм.	Лист	№ докум.	Подп.	Дата
Разраб.	Стрелова			
Пров.	Свириденко			
Гл. констр.	Сидоров			
Н. контр.	Молоткова			
Утв.	Карапетянц			

Трубопровод
Сборочный чертеж

Лит.	Масса	Масштаб
	1,49	1:5
Лист	Листов 1	

ГИПРОТЕХМОНТАЖ Москва

Копировал Смирнова — формат А4

Т01Б.021218.000

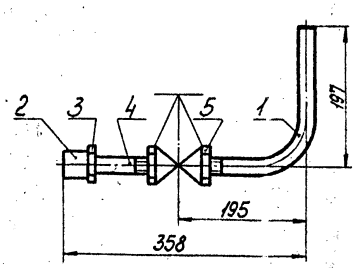

Неуказанные предельные отклонения размеров $\pm \frac{t_2}{2}$.

Т01Б.021218.000СБ

Изм.	Лист	№ докум.	Подп.	Дата
Разраб.	Стрелова			
Пров.	Свириденко			
Гл. констр.	Сидоров			
Н. контр.	Молоткова			
Утв.	Карапетянц			

Трубопровод
Сборочный чертеж

Лит.	Масса	Масштаб
	1,28	1:5
Лист	Листов 1	

ГИПРОТЕХМОНТАЖ Москва

Копировал Смирнова — формат А4

Формат	Зона	Поз.	Обозначение	Наименование	Кол.	Примеч.
				Документация		
А4			Т01Б.021218.000	Сборочный чертеж	1	
				Детали		
А4		1	Т01Б.021218.001	Патрубок	1	
				Стандартные изделия		
		2		Муфта 15 ГОСТ 8966-75	1	
		3		Контргайка 15 ГОСТ 8968-75	1	
		4		Сгон 15 ГОСТ 8959-75	1	
		5		Вентиль муфтовый Ду 15 Ру16 15кч18п ГОСТ 5761-74	1	

Т01Б.021218.000

Изм.	Лист	№ докум.	Подп.	Дата
Разраб.	Стрелова			
Пров.	Свириденко			
Гл. констр.	Сидоров			
Н. контр.	Молоткова			
Утв.	Карапетянц			

Трубопровод

Лит.	Лист	Листов
		1

ГИПРОТЕХМОНТАЖ Москва

Копировал Смирнова — 23104-04 — 27 — формат А4

Т01Б.021217.001

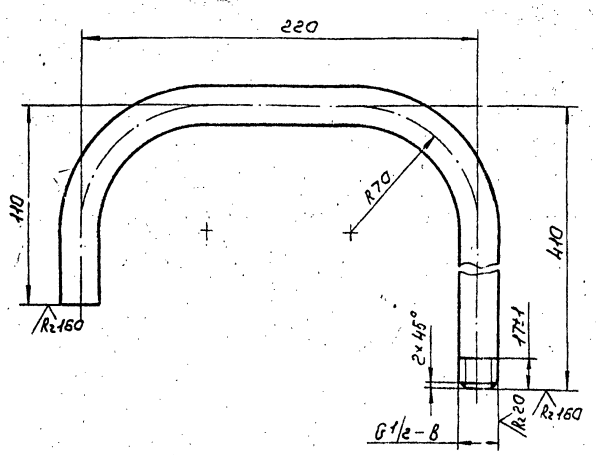

1. Неуказанные предельные отклонения размеров $\pm \frac{t_2}{2}$.
2. Длина трубной заготовки $L = 680 \pm 0{,}8$ мм.

Изм.	Лист	N° докум.	Подп.	Дата	Т01Б.021217.001			
Разраб.		Стрелова			Патрубок	Лит.	Масса	Масштаб
Пров.		Свириденко					0,79	1:2
Гл.констр.		Сидоров				Лист	Листов 1	
Н.контр.		Малоткова			Труба 15×2,5 ГОСТ 3262-75	ГИПРОТЕХМОНТАЖ Москва		
Утв.		Кагерманян						

Копировал Сиротина Формат А4

Т01Б.021216.001

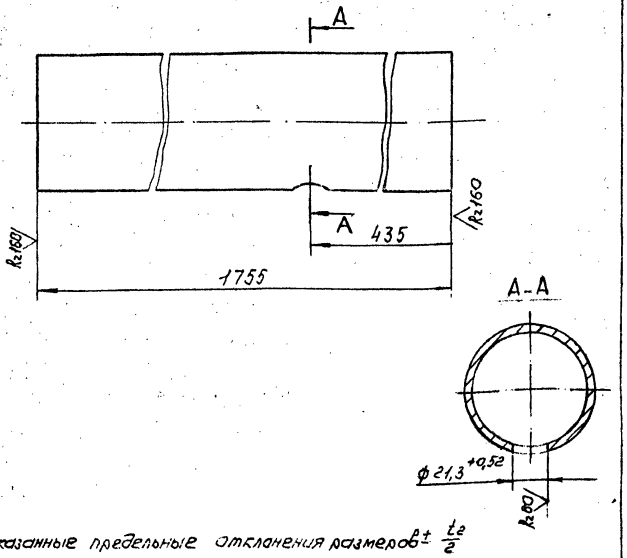

Неуказанные предельные отклонения размеров $\pm \frac{t_2}{2}$

Изм.	Лист	N° докум.	Подп.	Дата	Т01Б.021216.001			
Разраб.		Стрелова			Патрубок	Лит.	Масса	Масштаб
Пров.		Свириденко					9,47	1:2
Гл.констр.		Сидоров				Лист	Листов 1	
Н.контр.		Малоткова			Труба 76×3 ГОСТ 10704-76 / В-В Ст3сп ГОСТ 10705-80	ГИПРОТЕХМОНТАЖ Москва		
Утв.		Кагерманян						

Копировал Сиротина Формат А4

Инв.№ подл. | Подп. и дата | Взам. инв.№ | Инв.№ дубл. | Подп. и дата

Т01Б.021218.001

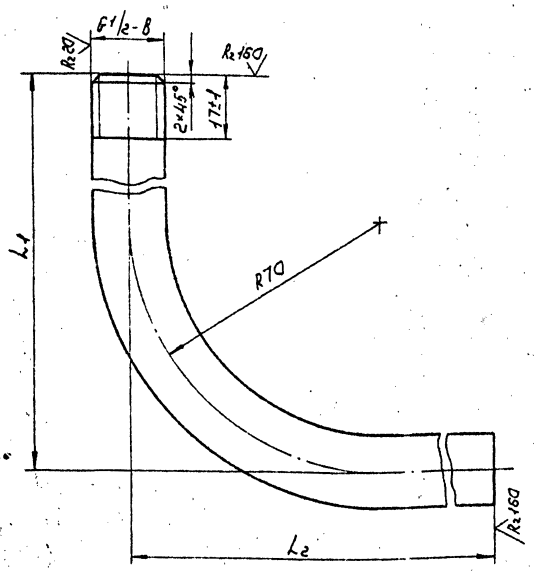

Обозначение	Размеры, мм		Длина трубной заготовки L±0,8	Масса, кг
	L1	L2		
Т01Б.021218.001	162	197	329	0,38
Т01Б.021218.001-01	512	207	689	0,8
Т01Б.021218.001-002	187	207	364	0,42

1. Неуказанные предельные отклонения размеров $\pm \frac{t_2}{2}$

Изм.	Лист	N° докум.	Подп.	Дата	Т01Б.021218.001			
Разраб.		Стрелова			Патрубок	Лит.	Масса	Масштаб
Пров.		Свириденко					См. таблицу	—
Гл.констр.		Сидоров				Лист	Листов 1	
Н.контр.		Малоткова			Труба 15×2,5 ГОСТ 3262-75	ГИПРОТЕХМОНТАЖ Москва		
Утв.		Кагерманян						

Копировал Сиротина 23104-04 26 Формат А3

Серия 5.903-11 Выпуск 3-2

Т01Б.021219.000СБ

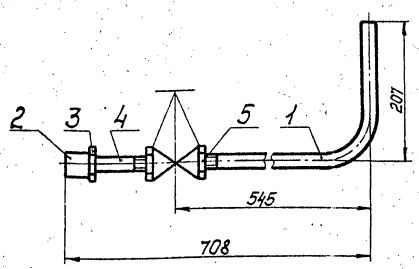

Предельные отклонения размеров $\pm \frac{t_2}{2}$.

Изм.	Лист	№ докум.	Подп.	Дата
Разраб.		Стрелова		10.12.13
Пров.		Свириденко		10.12.13
Гл. констр.		Сидоров		10.12.13
Н. контр.		Малоткова		10.12.13
Утв.		Когерманян		10.12.13

Т01Б.021219.000СБ

Трубопровод

Сборочный чертеж

Лит.	Масса	Масштаб
	17	1:5
Лист	Листов 1	

ГИПРОТЕХМОНТАЖ
Москва

Копировал Смирнова

Формат А4

Формат	Зона	Поз.	Обозначение	Наименование	Кол.	Прим.
				Документация		
А4			Т01Б.021219.000СБ	Сборочный чертеж		
				Детали		
А4		1	Т01Б.021218.001-01	Патрубок		
				Стандартные изделия		
		2		Муфта 15 ГОСТ 8966-75	1	
		3		Контргайка 15 ГОСТ 8968-75	1	
		4		Сгон 15 ГОСТ 8969-75	1	
		5		Вентиль муфтовый Ду 15 Ру 16 15кч 18п ГОСТ 5761-74	1	

Т01Б.021219.000

Трубопровод

Лит.	Лист	Листов
		1

ГИПРОТЕХМОНТАЖ
Москва

Копировал Смирнова

Формат А4

Т01Б.021220.000СБ

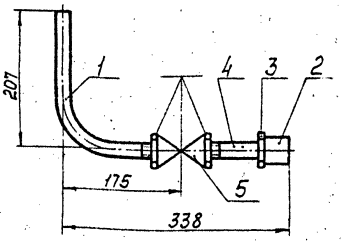

Предельные отклонения размеров $\pm \frac{t_2}{2}$.

Изм.	Лист	№ докум.	Подп.	Дата
Разраб.		Стрелова		10.12.13
Пров.		Свириденко		10.12.13
Гл. констр.		Сидоров		10.12.13
Н. контр.		Малоткова		10.12.13
Утв.		Когерманян		10.12.13

Т01Б.021220.000СБ

Трубопровод

Сборочный чертеж

Лит.	Масса	Масштаб
	0,62	1:5
Лист	Листов 1	

ГИПРОТЕХМОНТАЖ
Москва

Копировал Смирнова

Формат А4

Формат	Зона	Поз.	Обозначение	Наименование	Кол.	Примеч.
				Документация		
А4			Т01Б.021220.000СБ	Сборочный чертеж		
				Детали		
А4		1	Т01Б.021218.001-02	Патрубок	1	
				Стандартные изделия		
		2		Муфта 15 ГОСТ 8966-75	1	
		3		Контргайка 15 ГОСТ 8968-75		
		4		Сгон 15 ГОСТ 8969-75	1	
		5		Вентиль муфтовый Ду 15 Ру 16 15кч 18п ГОСТ 5761-74	1	

Т01Б.021220.000

Трубопровод

Лит.	Лист	Листов
		1

ГИПРОТЕХМОНТАЖ
Москва

Копировал Смирнова

Формат А4

Серия 5.903-11 Выпуск 3-2

Формат	Зона	Поз.	Обозначение	Наименование	Кол.	Примеч.
				Документация		
А2			Т016.021221.000СБ	Сборочный чертеж		
				Детали		
Б4		1	Т016.021221.001	Балка		
				Швеллер 16-ГОСТ 8240-72 / Вст3пс6-1 ТУ14-1-3023-80		
				L = 5570 ± 5мм	4	79,1кг
А4		2	Т016.021221.002	Балка	6	
А4		3	Т016.021221.003	Балка	2	
Б4		4	Т016.021221.004	Балка		
				Швеллер 16-ГОСТ 8240-72 / Вст3пс6-1 ТУ14-1-3023-80		
				L = 2880 ± 2,0мм	1	40,9кг
А4		5	Т016.021221.005	Балка	1	
А4		6	Т016.021221.006	Балка	1	
А4		7	Т016.021221.007	Балка	1	
А4		8	Т016.021221.008	Балка	1	24,0кг
Б4		9	Т016.021221.009	Стойка		
				Уголок 100х100х7-В ГОСТ 8509-86 / Вст3пс6-1 ТУ14-1-3023-80		
				L = 2068 ± 2,0мм	22	21,5кг

Изм. Лист № докум. Подп. Дата — Т016.021221.000

Разраб. Постовалов
Пров. Сидоров
Гл. констр. Сидоров
Н. контр. Чекалина
Утв. Натерманец

Металлоконструкция

Лит. | Лист 1 | Листов 4

ГИПРОТЕХМОНТАЖ Москва

Копировал Смирнова — формат А4

Формат	Зона	Поз.	Обозначение	Наименование	Кол.	Примеч.
Б4		15	Т016.021221.015	Связь		
				Уголок 75х75х6-В ГОСТ 8509-86 / Вст3пс6-1 ТУ14-1-3023-80		
				L = 2364 ± 2,0мм	1	16,3кг
Б4		16	Т016.021221.016	Связь		
				Уголок 75х75х6-В ГОСТ 8509-86 / Вст3пс6-1 ТУ14-1-3023-80		
				L = 2296 ± 2,0мм	1	15,8кг
А4		17	Т016.021221.017	Подкос	1	
		18	-01	Подкос	1	
		19	-02	Подкос	2	
А4		20	Т016.021221.018	Опорный уголок	6	
А4		21	Т016.021221.019	Кронштейн	3	
		22	-01	Кронштейн	2	
А4		23	Т016.021221.020	Кронштейн	3	
А4		24	Т016.021221.021	Кронштейн	4	
		25	-01	Кронштейн	1	
А4		26	Т016.021221.022	Кронштейн	1	
А4		27	Т016.021221.023	Кронштейн	1	
А4		28	Т016.021221.024	Кронштейн	2	
А4		29	Т016.021221.025	Кронштейн	1	
		30	-01	Кронштейн	1	
А4		31	Т016.021221.026	Кронштейн	1	
А4		32	Т016.021221.027	Опора	2	

Инв. № подл. | Подп. и дата | Взам. инв. № | Инв. № дубл. | Подп. и дата

Изм. Лист № докум. Подп. Дата — Т016.021221.000 — Лист 2

Копировал Смирнова — формат А4

Формат	Зона	Поз.	Обозначение	Наименование	Кол.	Примеч.
А4		33	Т016.021221.028	Подвеска	1	
А4		34	Т016.021221.029	Накладка	10	
А4		35	Т016.021221.030	Накладка	16	
Б4		36	Т016.021221.031	Планка		
				Лист Б-ПН-8,0 ГОСТ 19903-74 / Вст3пс6-1 ТУ14-1-3023-80		
				140х140	4	0,9кг
Б4		37	Т016.021221.032	Планка		
				Лист Б-ПН-6,0 ГОСТ 19903-74 / Вст3пс6-1 ТУ14-1-3023-80		
				120х120	8	0,7кг
Б4		38	Т016.021221.033	Ребро жесткости		
				Уголок 50х50х5-В ГОСТ 8509-86 / Вст3пс6-1 ТУ14-1-3023-80		
				L = 1040 ± 1,2 мм	1	3,9кг
Б4		39	Т016.021221.034	Связь		
				Уголок 50х50х5-В ГОСТ 8509-86 / Вст3пс6-1 ТУ14-1-3023-80		
				L = 1410 ± 1,2мм	2	5,3кг
Б4		40	Т016.021221.035	Связь		
				Уголок 50х50х5-В ГОСТ 8509-86 / Вст3пс6-1 ТУ14-1-3023-80		
				L = 1340 ± 1,2мм	1	5,1кг
Б4		41	Т016.021221.036	Связь		
				Уголок 50х50х5-В ГОСТ 8509-86 / Вст3пс6-1 ТУ14-1-3023-80		
				L = 1180 ± 1,2мм	3	4,4кг
Б4		43	Т016.021221.038	Планка		
				Лист Б-ПН-6,0 ГОСТ 19903-74 / Вст3пс6-1 ТУ14-1-3023-80		
				120х140	10	0,8кг
А4		44	Т016.021221.039	Петля	4	

Изм. Лист № докум. Подп. Дата — Т016.021221.000 — Лист 3

Копировал Смирнова — формат А4

Формат	Зона	Поз.	Обозначение	Наименование	Кол.	Примеч.
Б4		45	Т016.021221.040	Планка		
				Лист Б-ПН-8,0 ГОСТ 19903-74 / Вст3пс6-1 ТУ14-1-3023-80		
				110х110	8	0,8кг
Б4		46	Т016.021221.041	Кронштейн		
				Швеллер 8-ГОСТ 8240-72 / Вст3пс6-1 ТУ14-1-3023-80		
				L = 320 ± 0,8 мм	1	2,2кг
А4		47	Т016.021221.042	Планка	1	
А4		48	Т016.021221.043	Планка	1	
Б4		49	Т016.021221.044	Настил		
				Лист ромб. К-ПУ-6,0х 2900х5530 Вст3сп		
				ГОСТ 8568-77	1	817,9кг
				Стандартные изделия		
				Опоры ОСТ 34-42-622-84		
		51		57-01	4	
				Опоры ГОСТ 14911-82		
		52		ОПБ 2-114	14	
		53		ОПБ 2-89	11	
		54		ОПП 2-76	3	
		55		ОПБ 2-57	8	

Инв. № подл. | Подп. и дата | Взам. инв. № | Инв. № дубл. | Подп. и дата

Изм. Лист № докум. Подп. Дата — Т016.021221.000 — Лист 4

Копировал Смирнова 23104-04 30 формат А4

Т016.021221.000СБ

Серия 5.903-11 выпуск 3-2

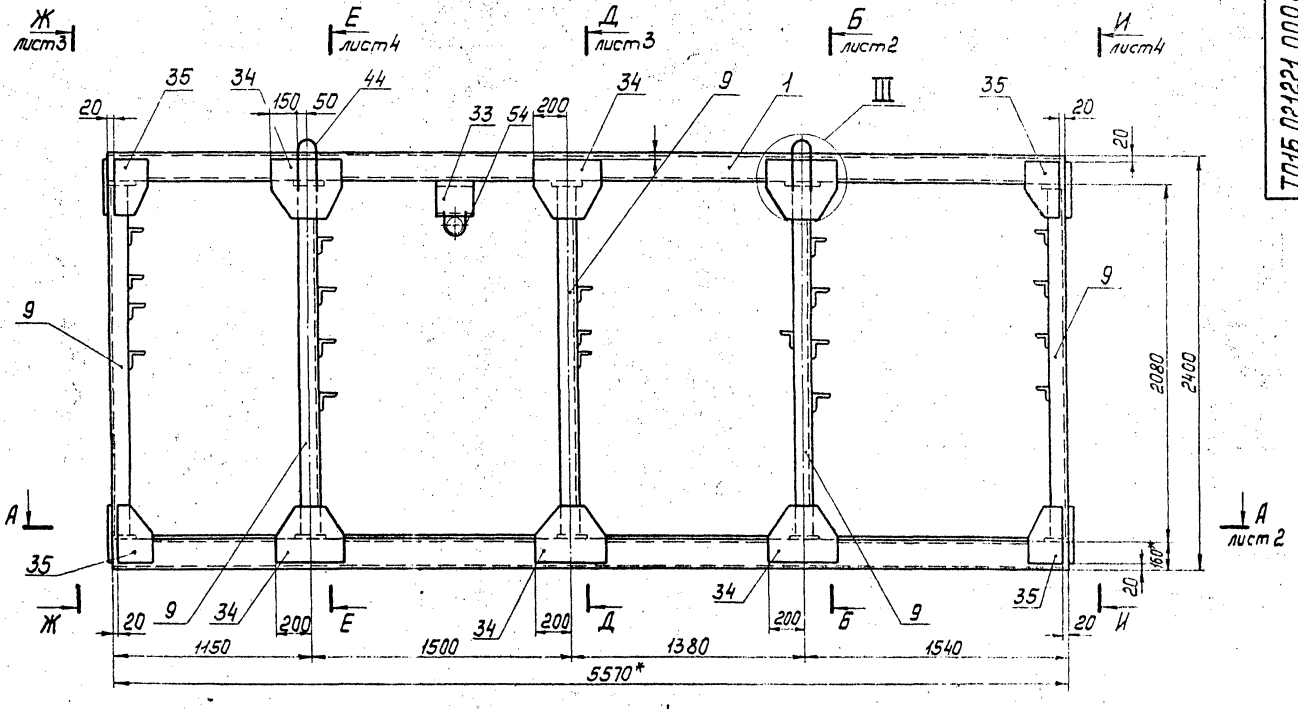

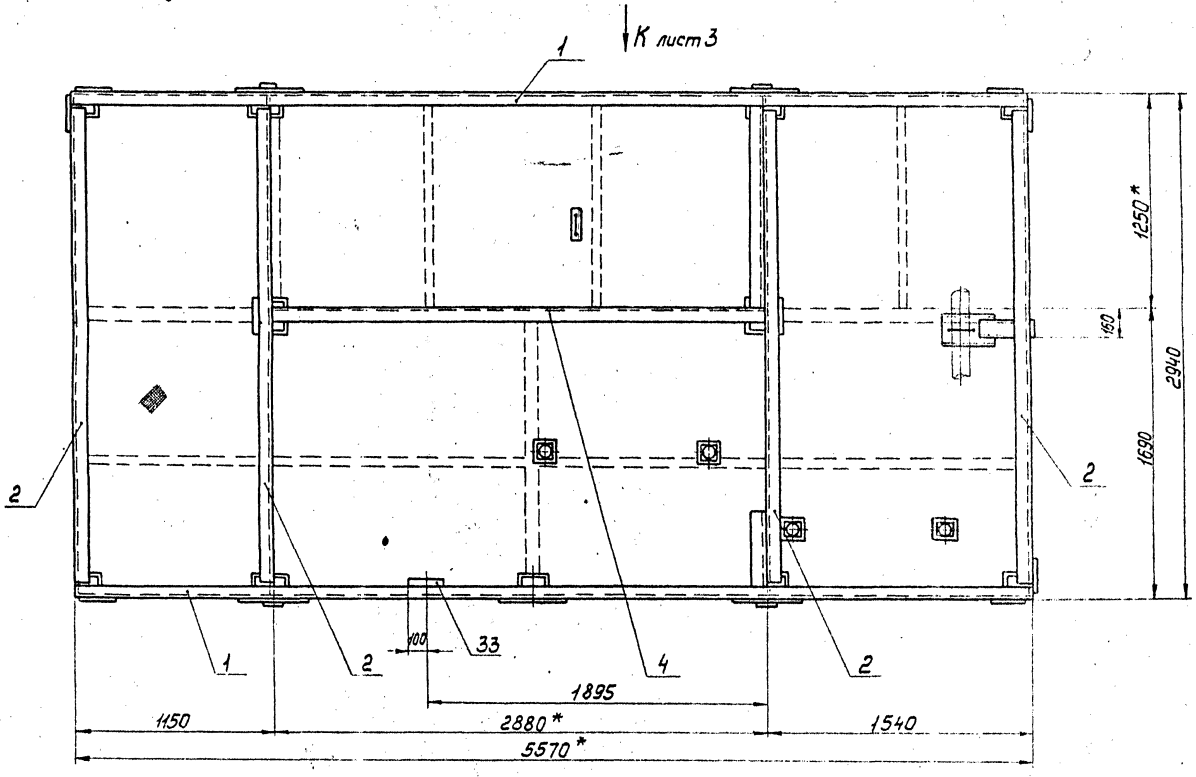

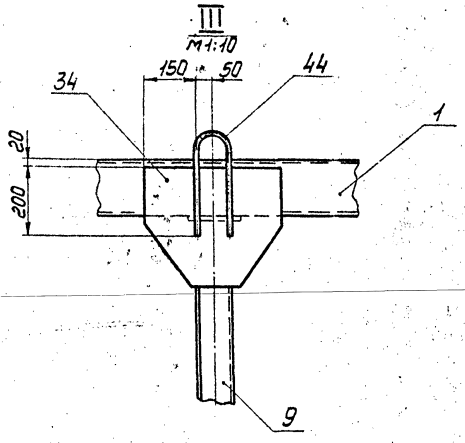

1. Сварные швы по ГОСТ5264-80.
2. Электроды типа Э-46, Э-50 ГОСТ9467-75.
3. Сварные швы сплошные по контуру прилегания деталей. Катет сварных швов по наименьшей толщине свариваемых деталей.
4. Сварные швы очистить от шлака и окалины. Шероховатость сварных швов Rz 160.
5. Неуказанные предельные отклонения размеров $\pm \frac{t_2}{2}$.
6. Шероховатость поверхности реза деталей б.ч.— Rz 160.
7. *Размер для справок.

				Т016.021221.000СБ			
Изм.	Лист	№ докум.	Подп.	Дата		Лит.	Масса	Масштаб
Разраб.		Построванова			Металлоконструкция		2661,0	1:20
Пров.		Сидоров			Сборочный чертеж	Лист 1	Листов 4	
Гл. констр.		Сидоров				ГИПРОТЕХМОНТАЖ Москва		
Т. контр.		Макшанцев						
Н. контр.		Чекалина						
Утв.		Нагерманянц						

Копировал Смирнова 23104-04 А1 Формат А3

Инв.№подл. | Подп. и дата | Взам.инв.№ | Инв.№дубл. | Подп. и дата

Б-Б лист1

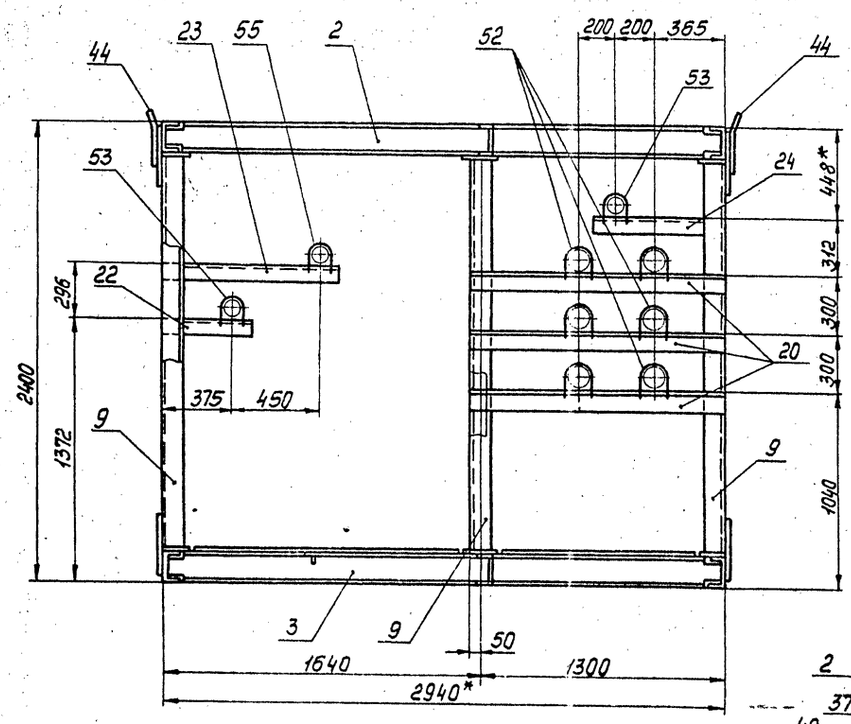

I
м1:10

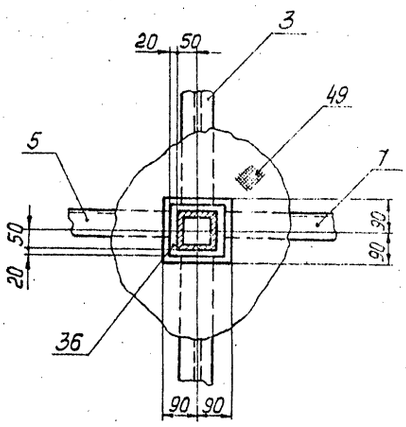

II
м1:10

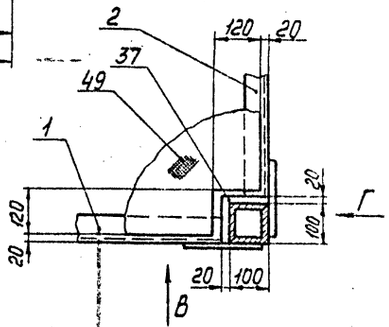

Вид В
м1:10

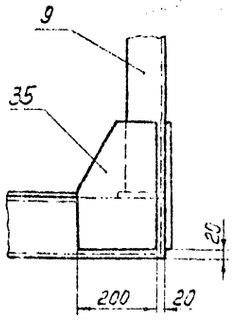

Вид Г
м1:10

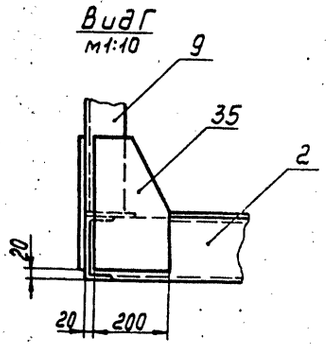

А-А лист1

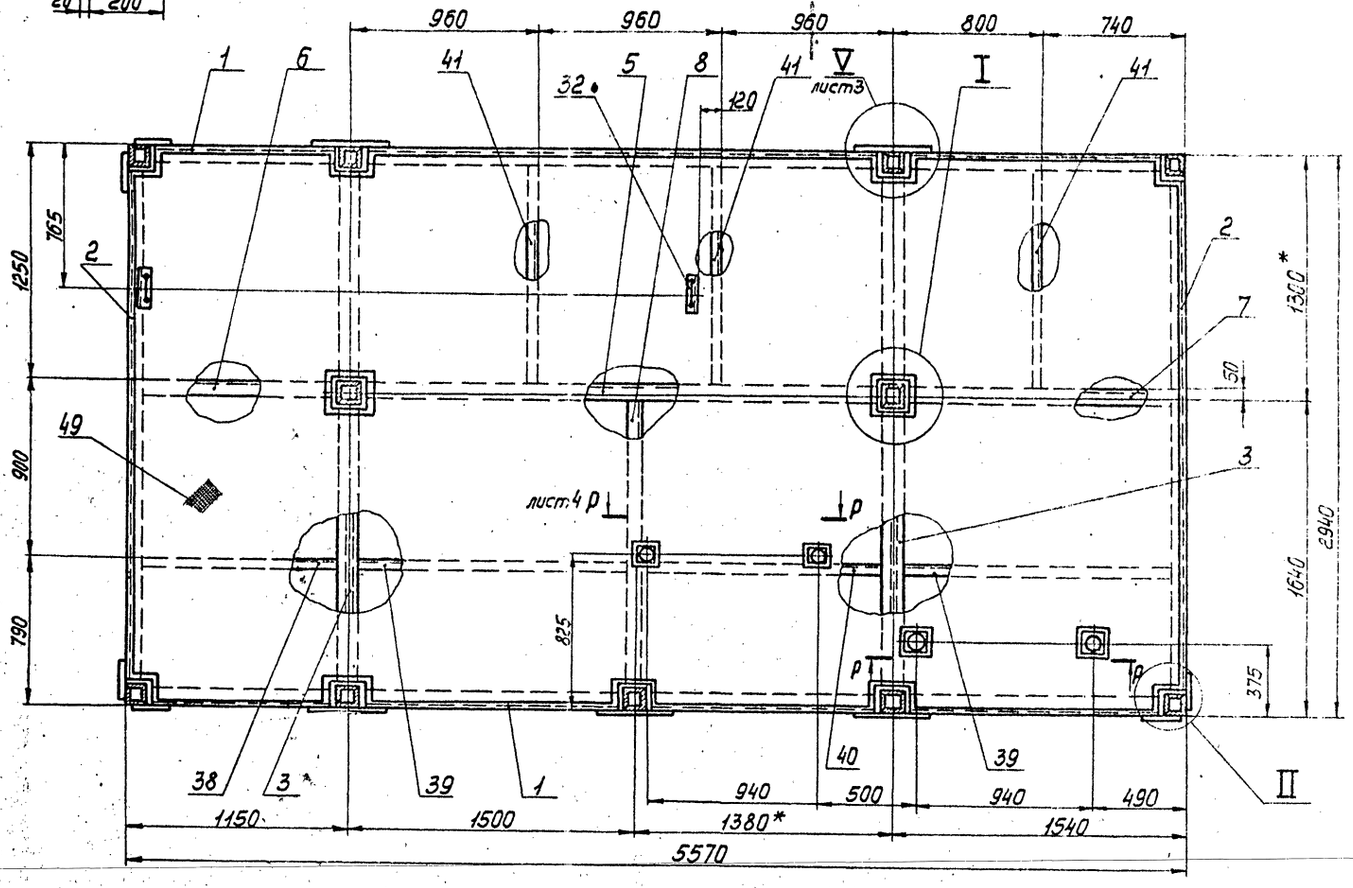

Копировал Смирнова 23104-04 32 Формат А3

Т01Б.021221.000СБ

Серия 5.903-11 выпуск 3-2

Вид К лист1

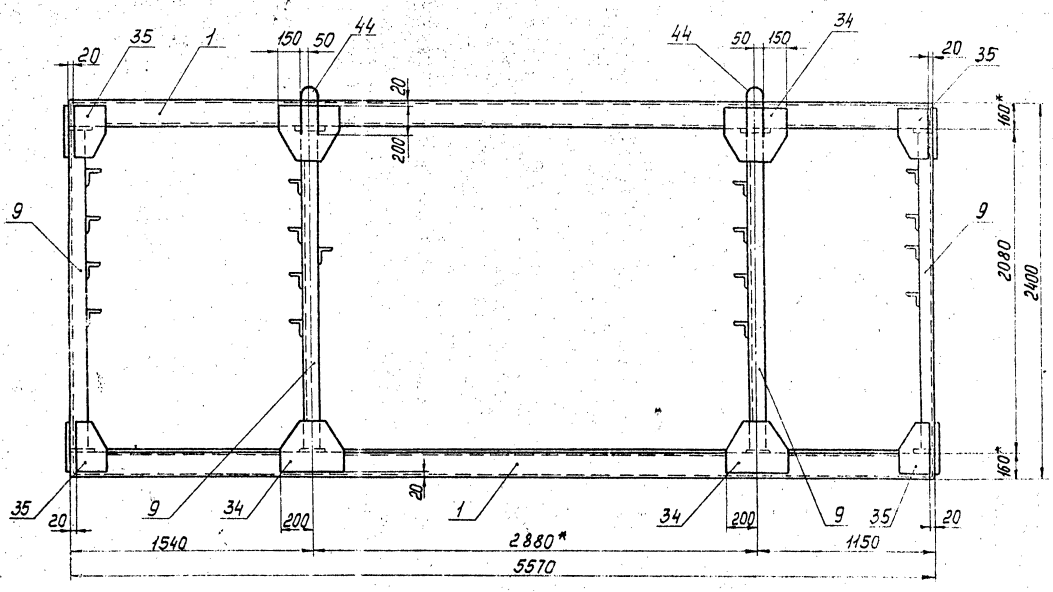

Ж-Ж лист1

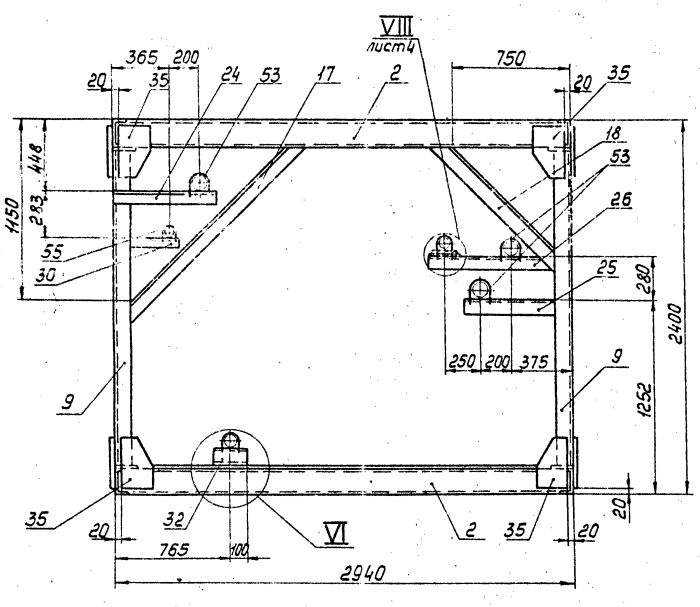

V лист2

м1:10

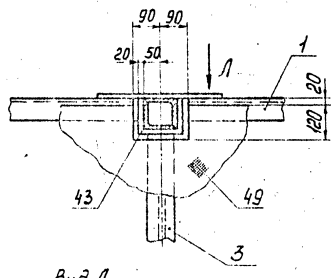

VI

м1:10

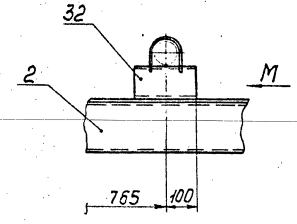

Вид М

м1:10

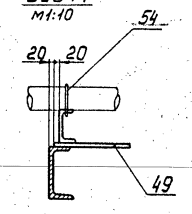

Вид Л

м1:10 повернуто

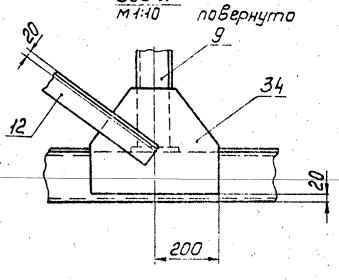

Изм	Лист	№ докум	Подп.	Дата	Т01Б.021221.000СБ	Лист 3

Инв. № подл. | Подп. и дата | Взам. инв. № | Инв. № дубл. | Подп. и дата

И-И лист1

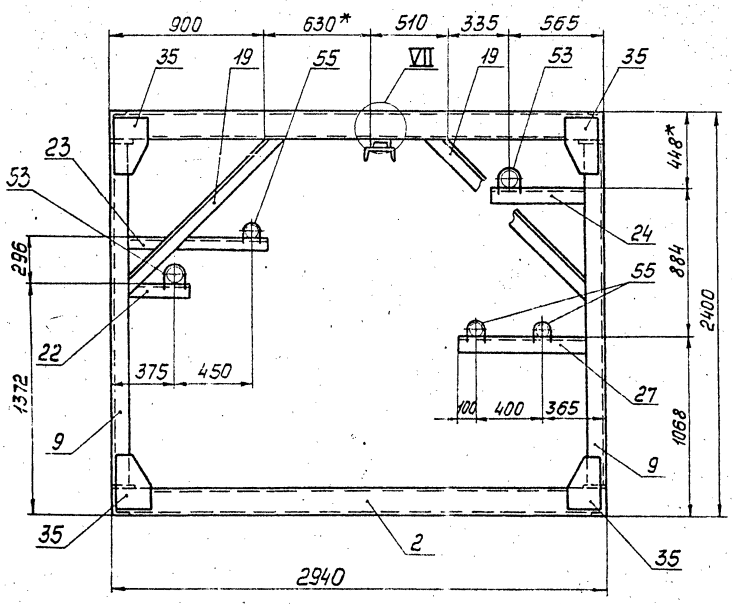

Д-Д лист1

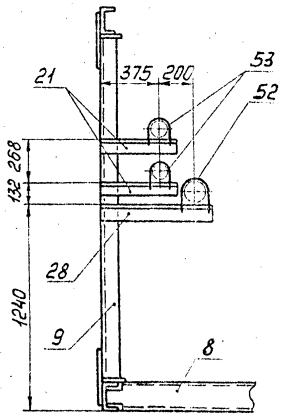

Е-Е лист1

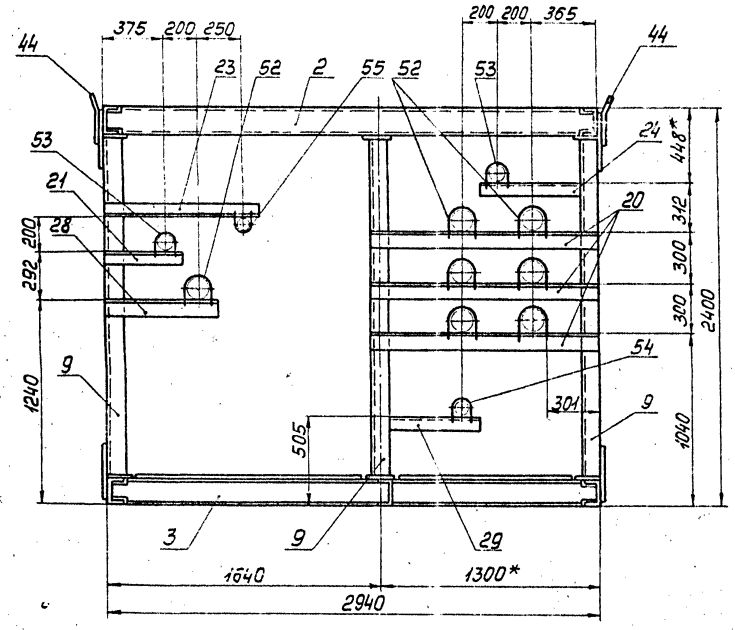

VII м1:10

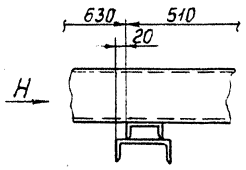

Вид Н м1:10

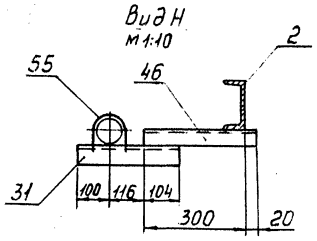

VIII лист3 м1:10

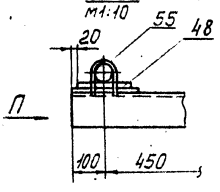

Вид П м1:10

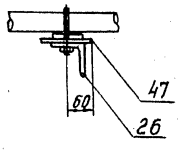

Р-Р м1:10 лист2

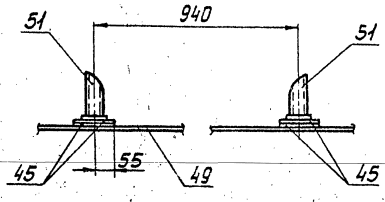

Т015.021221.002

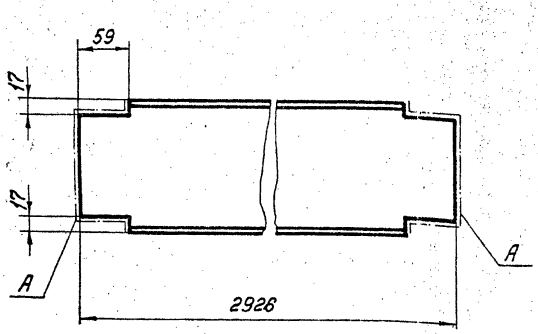

1. Предельные отклонения размеров $\pm \frac{t_2}{2}$.
2. Шероховатость поверхностей А - $R_z 160$.

Изм.	Лист	№ докум.	Подп.	Дата
Разраб.		Постовалова		
Пров.		Сидоров		
Т.контр.		Сидоров		
Н.контр.		Чекалина		
Утв.		Казарманян		

Т015.021221.002

Балка

Лит.	Масса	Масштаб
	41,5	1:4
Лист	Листов 1	

Швеллер 16-ГОСТ 8240-72 ВСт3пс6-1 ТУ 14-1-3023-80

Гипротехмонтаж Москва

Копировал Барулина Формат А4

Инв.№ подл. | Подп. и дата | Взам. инв.№ | Инв.№ дубл. | Подп. и дата

Т015.021221.003

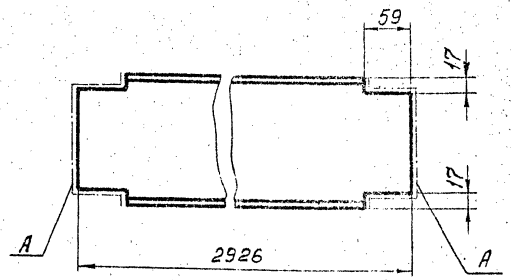

1. Предельные отклонения размеров $\pm \frac{t_2}{2}$.
2. Шероховатость поверхностей А - $R_z 160$.

Изм.	Лист	№ докум.	Подп.	Дата
Разраб.		Постовалова		
Пров.		Сидоров		
Т.контр.		Сидоров		
Н.контр.		Чекалина		
Утв.		Казарманян		

Т015.021221.003

Балка

Лит.	Масса	Масштаб
	46,5	1:4
Лист	Листов 1	

Двутавр 16-ГОСТ 8239-72 ВСт3пс6-1 ТУ 14-1-3023-80

Гипротехмонтаж Москва

Копировал Барулина Формат А4

Инв.№ подл. | Подп. и дата | Взам. инв.№ | Инв.№ дубл. | Подп. и дата

Т015.021221.005

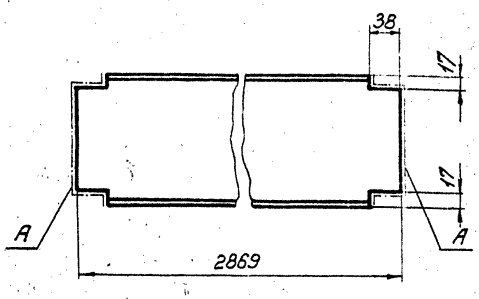

1. Предельные отклонения размеров $\pm \frac{t_2}{2}$.
2. Шероховатость поверхностей А - $R_z 160$.

Изм.	Лист	№ докум.	Подп.	Дата
Разраб.		Постовалова		
Пров.		Сидоров		
Т.контр.		Сидоров		
Н.контр.		Чекалина		
Утв.		Казарманян		

Т015.021221.005

Балка

Лит.	Масса	Масштаб
	40,7	1:4
Лист	Листов 1	

Швеллер 16-ГОСТ 8240-72 ВСт3пс6-1 ТУ 14-1-3023-80

Гипротехмонтаж Москва

Копировал Барулина Формат А4

Инв.№ подл. | Подп. и дата | Взам. инв.№ | Инв.№ дубл. | Подп. и дата

Т015.021221.006

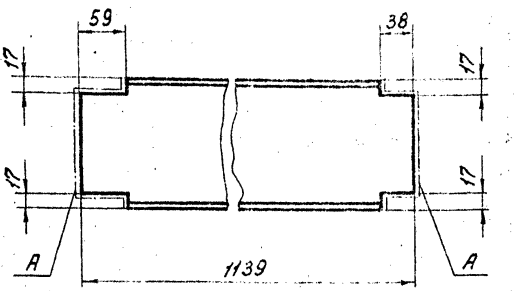

1. Предельные отклонения размеров $\pm \frac{t_2}{2}$.
2. Шероховатость поверхностей А - $R_z 160$.

Изм.	Лист	№ докум.	Подп.	Дата
Разраб.		Постовалова		
Пров.		Сидоров		
Т.контр.		Сидоров		
Н.контр.		Чекалина		
Утв.		Казарманян		

Т015.021221.006

Балка

Лит.	Масса	Масштаб
	16,2	1:4
Лист	Листов 1	

Швеллер 18-ГОСТ 8240-72 ВСт3пс6-1 ТУ 14-1-3023-80

Гипротехмонтаж Москва

Копировал Барулина Формат А4

Инв.№ подл. | Подп. и дата | Взам. инв.№ | Инв.№ дубл. | Подп. и дата

Т016.021221.007

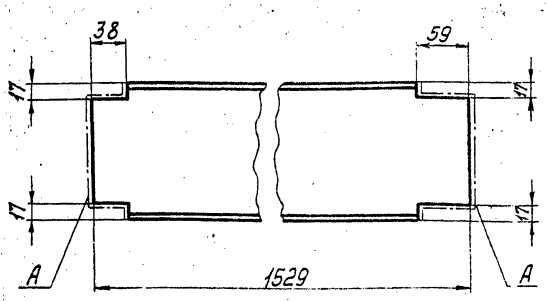

1. Предельные отклонения размеров $\pm\frac{t_2}{2}$.
2. Шероховатость поверхностей А — $R_z 160$.

Изм.	Лист	№ докум.	Подп.	Дата
Разраб.		Постовалова		
Пров.		Сидоров		
Гл.констр.		Сидоров		
Н.контр.		Чекалина		
Утв.		Кагерманянц		

Т016.021221.007

Балка

Лит.	Масса	Масштаб
	21,7	1:4

Лист | Листов 1

Швеллер 16-ГОСТ 8240-72 ВСт3пс6-1 ТУ14-1-3023-80

ГИПРОТЕХМОНТАЖ Москва

Копировал Смирнова Формат А4

Т016.021221.008

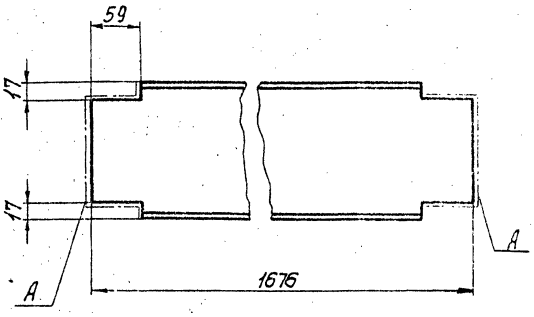

1. Предельные отклонения размеров $\pm\frac{t_2}{2}$.
2. Шероховатость поверхностей А — $R_z 160$.

Изм.	Лист	№ докум.	Подп.	Дата
Разраб.		Постовалова		
Пров.		Сидоров		
Гл.констр.		Сидоров		
Н.контр.		Чекалина		
Утв.		Кагерманянц		

Т016.021221.008

Балка

Лит.	Масса	Масштаб
	24,0	1:4

Лист | Листов 1

Швеллер 16-ГОСТ 8240-72 ВСт3пс6-1 ТУ14-1-3023-80

ГИПРОТЕХМОНТАЖ Москва

Копировал Смирнова Формат А4

Т016.021221.017

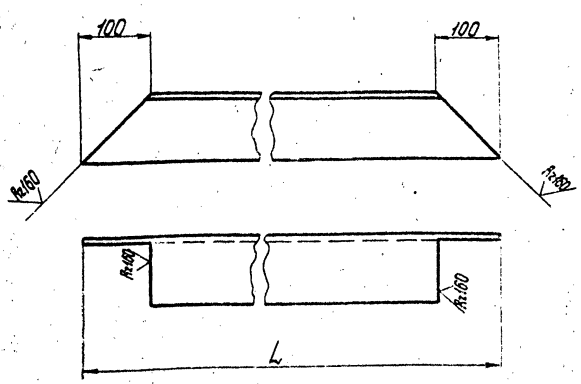

Обозначение	Размер, мм L	Масса, кг
Т016.021221.017	1600	22,7
-01	1119	15,9
-02	1331	18,9

Предельные отклонения размеров $\pm\frac{t_2}{2}$.

Изм.	Лист	№ докум.	Подп.	Дата
Разраб.		Постовалова		
Пров.		Сидоров		
Гл.констр.		Сидоров		
Н.контр.		Чекалина		
Утв.		Кагерманянц		

Т016.021221.017

Подкос

Лит.	Масса	Масштаб
	см. табл.	—

Лист | Листов 1

Уголок 100×100×7-В ГОСТ 8509-86 ВСт3пс6-1 ТУ14-1-3023-80

ГИПРОТЕХМОНТАЖ Москва

Копировал Смирнова Формат А4

Т016.021221.018

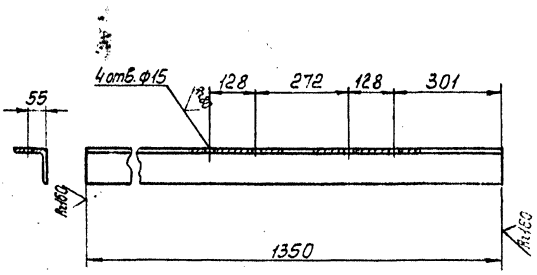

Предельные отклонения размеров: отверстий H14, остальные $\pm\frac{t_2}{2}$.

Изм.	Лист	№ докум.	Подп.	Дата
Разраб.		Постовалова		
Пров.		Сидоров		
Гл.констр.		Сидоров		
Н.контр.		Чекалина		
Утв.		Кагерманянц		

Т016.021221.018

Опорный уголок

Лит.	Масса	Масштаб
	14,6	1:10

Лист | Листов 1

Уголок 100×100×7-В ГОСТ 8509-86 ВСт3пс6-1 ТУ14-1-3023-80

ГИПРОТЕХМОНТАЖ Москва

Копировал Смирнова 23104-04 36 Формат А4

Инв.№ подл. | Подп. и дата | Взам. инв.№ | Инв.№ дубл. | Подп. и дата

Т016.021221.019

(√)

-Т016.021221.019

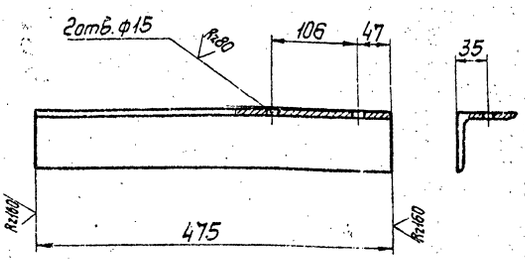

Т016.021221.019-01 зеркальное отражение остальное по Т016.021221.019

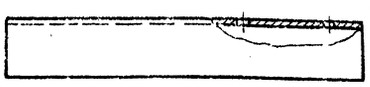

Предельное отклонение размеров: отверстий H 14, остальное $\pm \frac{t_2}{2}$.

Изм.	Лист	№ докум.	Подп.	Дата	Т016.021221.019			
Разраб.		Постовалова			Кронштейн	Лит.	Масса	Масштаб
Пров.		Сидоров					3,3	1:5
Т.контр.		Сидоров				Лист	Листов 1	
Н.контр.		Чекалина			Уголок 75×75×6-В ГОСТ 8509-86 ВСт3пс6-1 ТУ 14-1-3023-80	ГИПРОТЕХМОНТАЖ Москва		
Утв.		Когерманянц						

Копировал Смирнова — Формат А4

Т016.021221.020

(√)

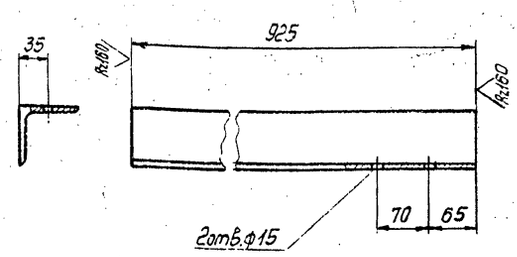

Предельные отклонения размеров: отверстий H14, остальные $\pm \frac{t_2}{2}$.

Изм.	Лист	№ докум.	Подп.	Дата	Т016.021221.020			
Разраб.		Постовалова			Кронштейн	Лит.	Масса	Масштаб
Пров.		Сидоров					6,4	1:5
Т.контр.		Сидоров				Лист	Листов 1	
Н.контр.		Чекалина			Уголок 75×75×6-В ГОСТ 8509-86 ВСт3пс6-1 ТУ 14-1-3023-80	ГИПРОТЕХМОНТАЖ Москва		
Утв.		Когерманянц						

Копировал Смирнова — Формат А4

Т016.021221.021

(√)

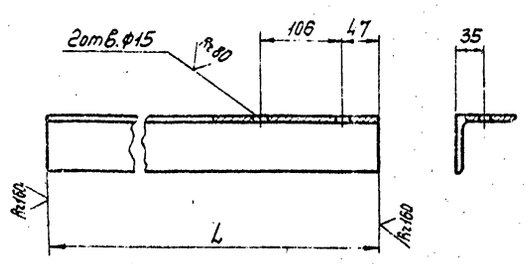

Обозначение	Размер, мм L	Масса, кг
Т016.021221.021	665	4,6
-01	675	4,7

Предельные отклонения размеров: отверстий H14, остальные $\pm \frac{t_2}{2}$.

Изм.	Лист	№ докум.	Подп.	Дата	Т016.021221.021			
Разраб.		Постовалова			Кронштейн	Лит.	Масса	Масштаб
Пров.		Сидоров					см. табл.	—
Т.контр.		Сидоров				Лист	Листов 1	
Н.контр.		Чекалина			Уголок 75×75×6-В ГОСТ 8509-86 ВСт3пс6-1 ТУ 14-1-3023-80	ГИПРОТЕХМОНТАЖ Москва		
Утв.		Когерманянц						

Копировал Смирнова — Формат А4

Т016.021221.022

(√)

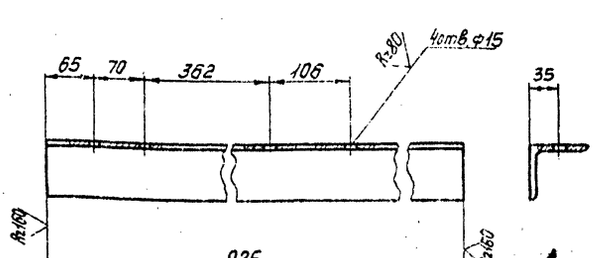

Предельные отклонения размеров: отверстий H14, остальные $\pm \frac{t_2}{2}$.

Изм.	Лист	№ докум.	Подп.	Дата	Т016.021221.022			
Разраб.		Постовалова			Кронштейн	Лит.	Масса	Масштаб
Пров.		Сидоров					6,4	1:5
Т.контр.		Сидоров				Лист	Листов 1	
Н.контр.		Чекалина			Уголок 75×75×6-В ГОСТ 8509-68 ВСт3пс6-1 ТУ 14-1-3023-80	ГИПРОТЕХМОНТАЖ Москва		
Утв.		Когерманянц						

Копировал Смирнова — Формат А4

Серия 5.903-11 выпуск 2-1

Инв.№подл. | Подп. и дата | Взам.инв.№ | Инв.№дубл. | Подп. и дата

Т016.021221.023

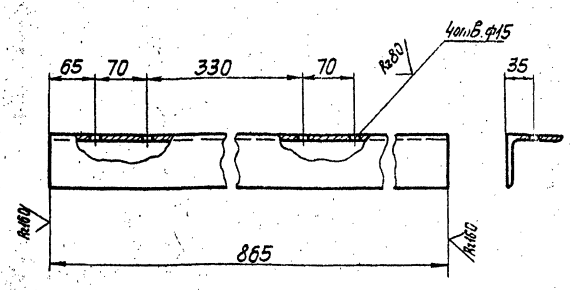

Предельные отклонения размеров: отверстий H14, остальные $\pm \frac{t_2}{2}$.

Изм.	Лист	№ докум.	Подп.	Дата
Разраб.		Постовалова		
Пров.		Сидоров		
Гл.констр.		Сидоров		
Н.контр.		Чекалина		
Утв.		Кагерманянц		

Т016.021221.023

Кронштейн

Лит.	Масса	Масштаб
	6,0	1:5
Лист	Листов 1	

Уголок 75×75×6-В ГОСТ8509-86 ВСт3пс6-1 ТУ14-1-3023-80

ГИПРОТЕХМОНТАЖ Москва

Копировал Смирнова — формат А4

Т016.021221.024

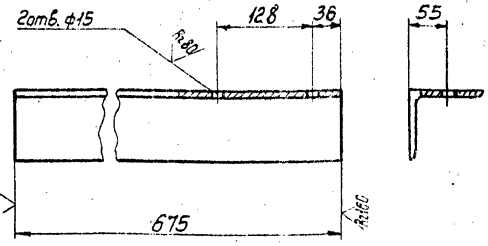

Предельные отклонения размеров: отверстий H14, остальные $\pm \frac{t_2}{2}$.

Изм.	Лист	№ докум.	Подп.	Дата
Разраб.		Постовалова		
Пров.		Сидоров		
Гл.констр.		Сидоров		
Н.контр.		Чекалина		
Утв.		Кагерманянц		

Т016.021221.024

Кронштейн

Лит.	Масса	Масштаб
	7,3	1:5
Лист	Листов 1	

Уголок 100×100×7-В ГОСТ8509-86 ВСт3пс6-1 ТУ14-1-3023-80

ГИПРОТЕХМОНТАЖ Москва

Копировал Смирнова — формат А4

Т016.021221.025

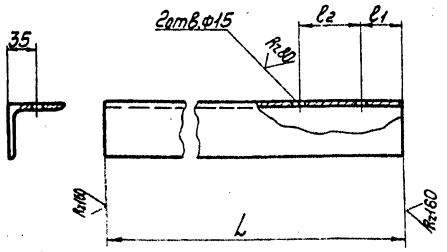

Обозначение	Размеры, мм			Масса, кг
	ℓ1	ℓ2	L	
Т016.021221.025	55	90	685	4,7
-01	65	70	465	3,2

Предельные отклонения размеров: отверстий H14, остальные $\pm \frac{t_2}{2}$.

Изм.	Лист	№ докум.	Подп.	Дата
Разраб.		Постовалова		
Пров.		Сидоров		
Гл.констр.		Сидоров		
Н.контр.		Чекалина		
Утв.		Кагерманянц		

Т016.021221.025

Кронштейн

Лит.	Масса	Масштаб
	см. табл.	—
Лист	Листов 1	

Уголок 75×75×6-В ГОСТ8509-86 ВСт3пс6-1 ТУ14-1-3023-80

ГИПРОТЕХМОНТАЖ Москва

Копировал Смирнова — формат А4

Т016.021221.026

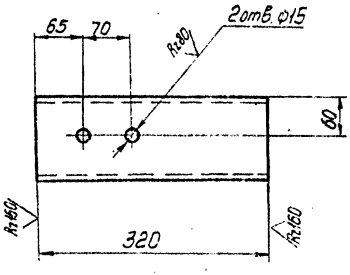

Предельные отклонения размеров: отверстий H14, остальные $\pm \frac{t_2}{2}$.

Изм.	Лист	№ докум.	Подп.	Дата
Разраб.		Постовалова		
Пров.		Сидоров		
Гл.констр.		Сидоров		
Н.контр.		Чекалина		
Утв.		Кагерманянц		

Т016.021221.026

Кронштейн

Лит.	Масса	Масштаб
	3,3	1:5
Лист	Листов 1	

Швеллер 12 - ГОСТ8240-72 ВСт3пс6-1 ТУ14-1-3023-80

ГИПРОТЕХМОНТАЖ Москва

Копировал Смирнова — 73104-04 — 88 — формат А4

Т016.021221.027

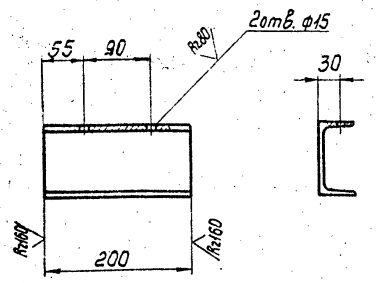

Предельные отклонения размеров: отверстий H14, остальные $\pm \frac{t_2}{2}$.

Изм.	Лист	№ докум.	Подп.	Дата	Т016.021221.027
Разраб.		Постовалова			Опора
Пров.		Сидоров			
Гл. констр.		Сидоров			
Н. контр.		Чекалина			Швеллер 10-ГОСТ 8240-72 ВСт3пс6-1 ТУ14-1-3023-80
Утв.		Кагерманянц			

Лит.	Масса	Масштаб
	1,7	1:5
Лист	Листов 1	

ГИПРОТЕХМОНТАЖ Москва

Копировал Смирнова — формат А4

Т016.021221.028

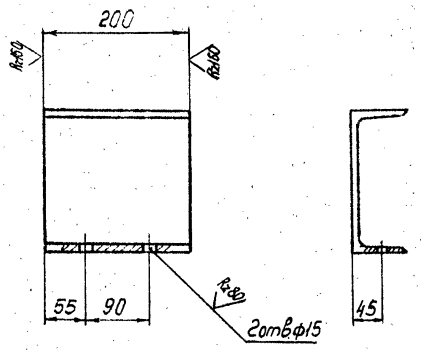

Предельные отклонения размеров: отверстий H14, остальные $\pm \frac{t_2}{2}$.

Изм.	Лист	№ докум.	Подп.	Дата	Т016.021221.028
Разраб.		Постовалова			Подвеска
Пров.		Сидоров			
Гл. констр.		Сидоров			
Н. контр.		Чекалина			Швеллер 20-ГОСТ 8240-72 ВСт3пс6-1 ТУ14-1-3023-80
Утв.		Кагерманянц			

Лит.	Масса	Масштаб
	3,7	1:5
Лист	Листов 1	

ГИПРОТЕХМОНТАЖ Москва

Копировал Смирнова — формат А4

Т016.021221.029

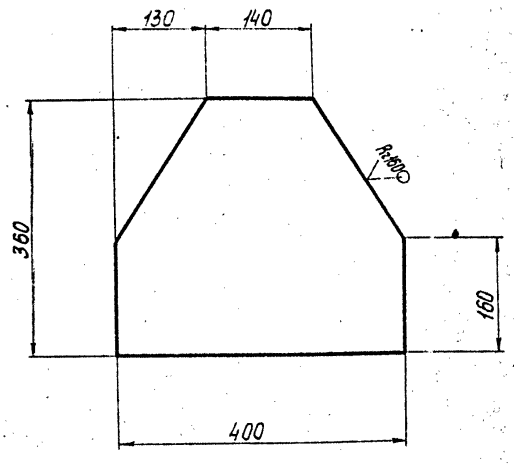

Предельные отклонения размеров $\pm \frac{t_2}{2}$.

Изм.	Лист	№ докум.	Подп.	Дата	Т016.021221.029
Разраб.		Постовалова			Накладка
Пров.		Сидоров			
Гл. констр.		Сидоров			
Н. контр.		Чекалина			Лист Б-ПН-8,0 ГОСТ 19903-74 ВСт3пс6-1 ТУ14-1-3023-80
Утв.		Кагерманянц			

Лит.	Масса	Масштаб
	9,0	1:5
Лист	Листов 1	

ГИПРОТЕХМОНТАЖ Москва

Копировал Смирнова

Т016.021221.030

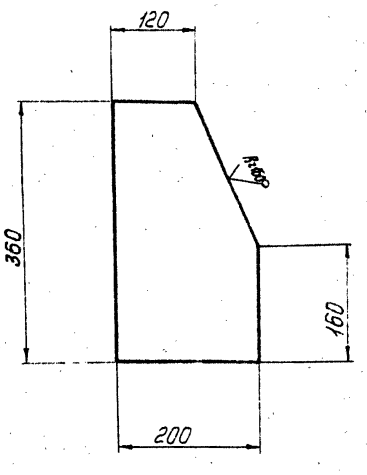

Предельные отклонения размеров $\pm \frac{t_2}{2}$.

Изм.	Лист	№ докум.	Подп.	Дата	Т016.021221.030
Разраб.		Постовалова			Накладка
Пров.		Сидоров			
Гл. констр.		Сидоров			
Н. контр.		Чекалина			Лист Б-ПН-8,0 ГОСТ 19903-74 ВСт3пс6-1 ТУ14-1-3023-80
Утв.		Кагерманянц			

Лит.	Масса	Масштаб
	4,5	1:5
Лист	Листов 1	

ГИПРОТЕХМОНТАЖ Москва

Копировал Смирнова 23104-04 39 формат А4

Инв. № подл. | Подп. и дата | Взам. инв. № | Инв. № дубл. | Подп. и дата

Серия 5.903-11, вып. 3-2.

Формат	Зона	Поз.	Обозначение	Наименование	Кол.	Примечание
				Документация		
*)			А12В055.000СБ	Сборочный чертеж		*) А3; А2
А2			А12В055.000 СО	Схема автоматизации		
А2			А12В055.000 А4	Схема электрических соединений		
				Сборочные единицы		
А4		1	А12В039.010	Статив	1	
А4		2	А12В039.020	Сочленение исполнительного механизма МЭО-100/25-0,25Рс регулирующим клапаном 6с-9-1	2	
А4		3	А12В039.050	Сочленение исполнительного механизма МЭО-100/25-0,25Р с регулирующим клапаном 6с-9-2	2	

Изм.	Лист	№ докум.	Подп.	Дата	А12В055.000			
Разраб.		Мевнова		18.07	Крупноблочная установка горячего водоснабжения КБУГВ-25	Лит.	Лист	Листов
Пров.		Фрадкин				И	1	4
Рук. гр.		Фрадкин			Установка приборов контроля и автоматизации	САНТЕХПРОЕКТ		
Н. контр.		Литвак						
УГВ.		Сливак						

Копировал Формат А4

Формат	Зона	Поз.	Обозначение	Наименование	Кол.	Примечание
				Прочие изделия		
		6		Установка 1 датчика ДПЭ1 ТМ4-113-74	2	
		7		Установка термометра П2124066 в оправе на Ру 16 кгс/см² ТМ4-142-75	4	
		8		Установка термометра П4/24066 в оправе на Ру 16 кгс/см² ТМ4-142-75	6	
		9		Установка термометра П4 1240 103 в оправе на Ру 16 кгс/см² ТМ4-142-75	2	
		10		Установка термометра П5 124066 в оправе на Ру 16 кгс/см² ТМ4-142-75	4	
		11		Установка 6 термопреобразователя медного ТСМ-0879 5Ц2.821.425-28 ТМ4-147-75	4	

Инв. № подл. | Подпись и дата | Взам. инв. № | Инв. № дубл. | Подп. и дата

Изм.	Лист	№ докум.	Подп.	Дата	А12В055.000	Лист 2

Копировал Формат А4

Формат	Зона	Поз.	Обозначение	Наименование	Кол.	Примечание
		12		Установка в термопреобразователя медного ТСМ-0879 5Ц2.821.425-46 ТМ4-147-75	2	
		13		Установка Г-16-225 манометра МВТП 160×0,6 ТК4-3138-70	2	
		14		Установка Г-16-225 манометра МТП 160×1 ТК4-3138-70	3	
		15		Установка В-16-225 манометра МТП 160×4 ТК4-3139-70	3	
		16		Установка В-16-225 манометра МТП 160×6 ТК4-3139-70	3	
		17		Установка В-16-225 манометра МТП 160×10 ТК4-3139-70	9	
		18		Соединитель НСН-14×20 УХЛ4 ТУ36.1104-75	3	

Изм.	Лист	N докум.	Подп.	Дата	А12В055.000	Лист 3

Копировал Формат А4

Формат	Зона	Поз.	Обозначение	Наименование	Кол.	Примечание
				Материалы		
		21		Швеллер 16-ГОСТ8240-72 ВСт3-7ГОСТ535-79	1,3	м
		22		Труба 14×2ГОСТ8734-75 ДГОСТ 8733-74	30	м
		23		Провод ПРГИ 1×0,75 ГОСТ 20520-80	150	м
		24		Металлорукав Р3-ЦХ-Ш Ф18 мм ТУ22-3988-77	50	м

Приборы контроля и средства автоматизации заказываются по заказной спецификации раздела автоматизации рабочего проекта котельной.

Изделия, изготавливаемые по типовым монтажным чертежам ТМ и отраслевым нормалям, типовые конструкции ТК поставляются Главмонтажавтоматикой Минмонтажспецстроя СССР

Инв. № подл. | Подпись и дата | Взам. инв. № | Инв. № дубл. | Подп. и дата

Изм.	Лист	N докум.	Подп.	Дата	А12В055.000	Лист

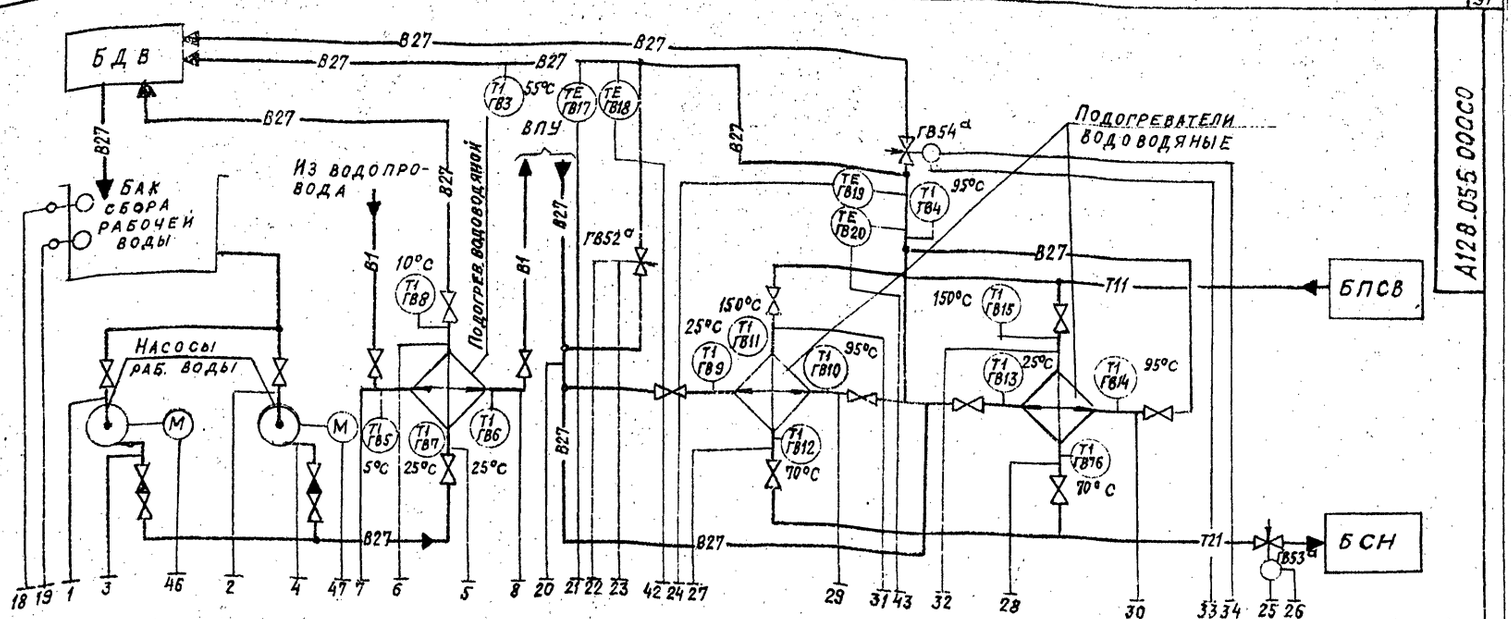

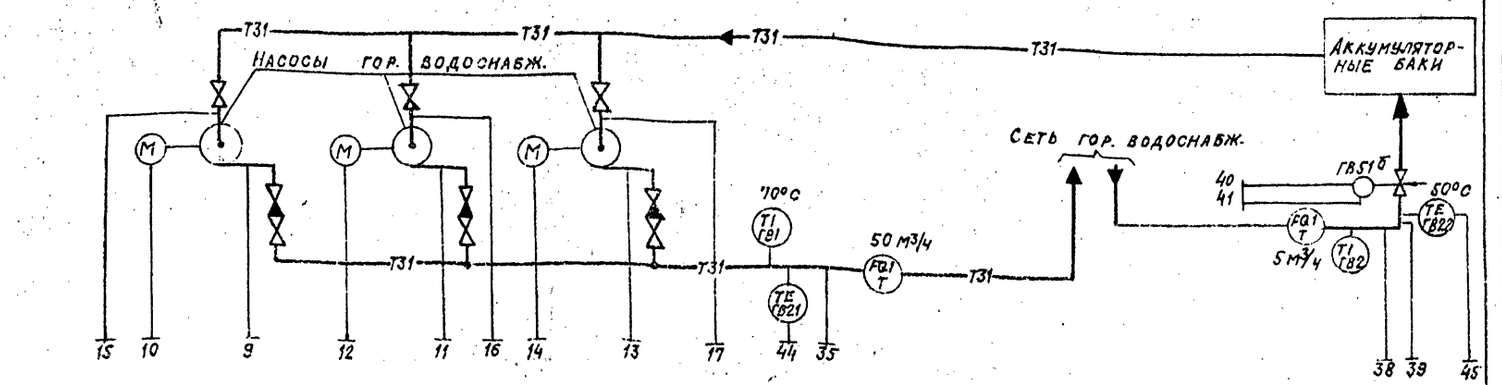

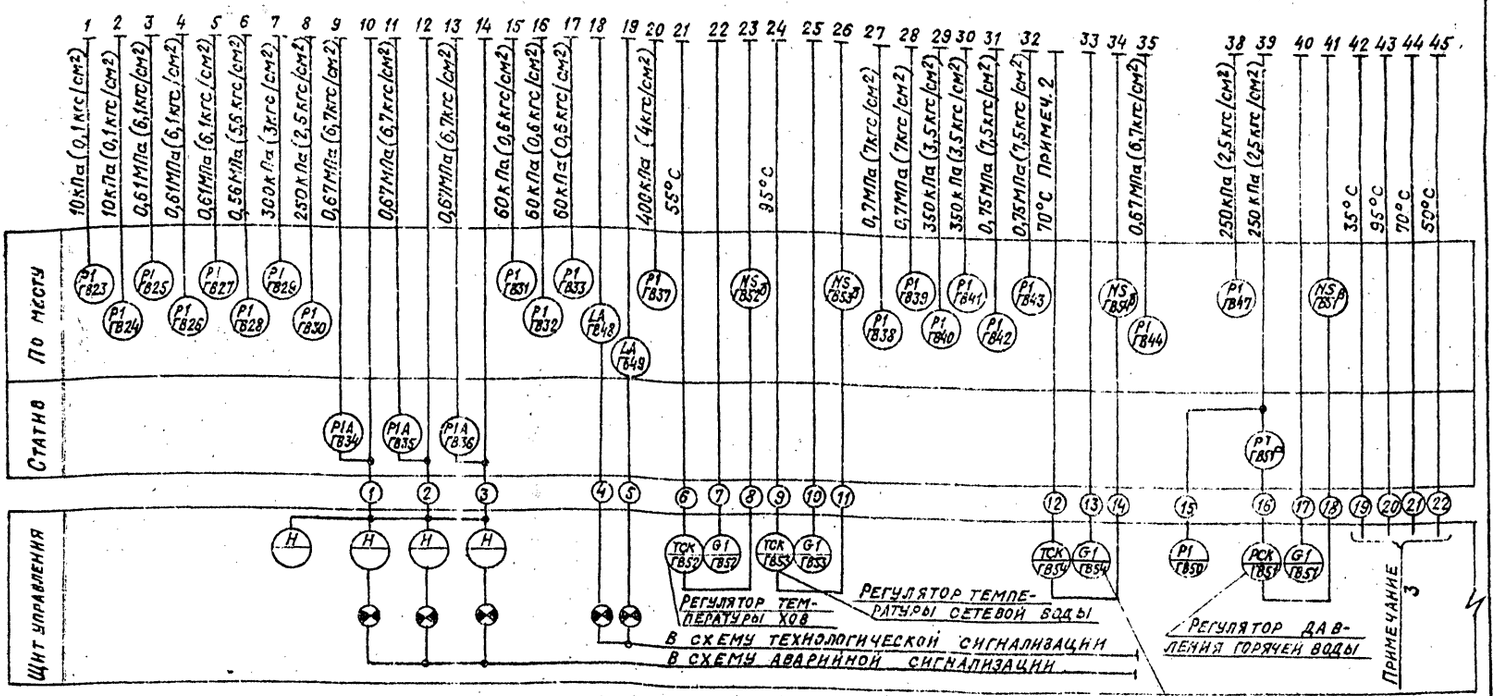

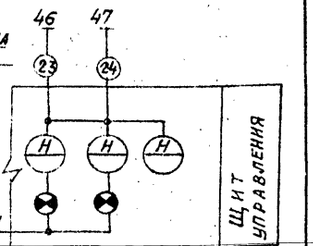

1. Условные обозначения приборов приняты по ГОСТ 21.404-85.
2. Импульс на регулятор поступает от датчика температуры воды в вакуумном деаэраторе.
3. Рекомендуется использовать многоточечный прибор с целью регистрации температур сред в соответствии со СНиП II-35-76.
4. Приборы поз. „Т" заказываются в тепломеханической части проекта.
5. Маркировка электроаппаратуры определяется по проекту автоматизации котельной.
6. Тип вторичного прибора определяется при выполнении проекта автоматизации.
7. Установка прибора с указанием их типов приведена на листах данного альбома.
8. Щит управления с установленными на нем приборами и аппаратурой с блоком не поставляется.

Изм.	Лист	№ докум.	Подп.	Дата	
Разраб.		Наглн			
Пров.		Этнинген			
Рук. гр.		Наглн			
Гл. спец.		Этнинген			
Н. контр.		Черных			
Утв.		Фанерштейн			

А128 055 000 СО

Крупноблочная установка горячего водоснабжения КБУГВ-25.
Установка приборов контроля и автоматизации. Схема автоматизации.

Лит.	Масса	Масшт.
И		
Лист 1	Листов 1	

САНТЕХПРОЕКТ

Инв. № подл. | Подп. и дата | Взам. инв. № | Инв. № дубл. | Подп. и дата

Статив

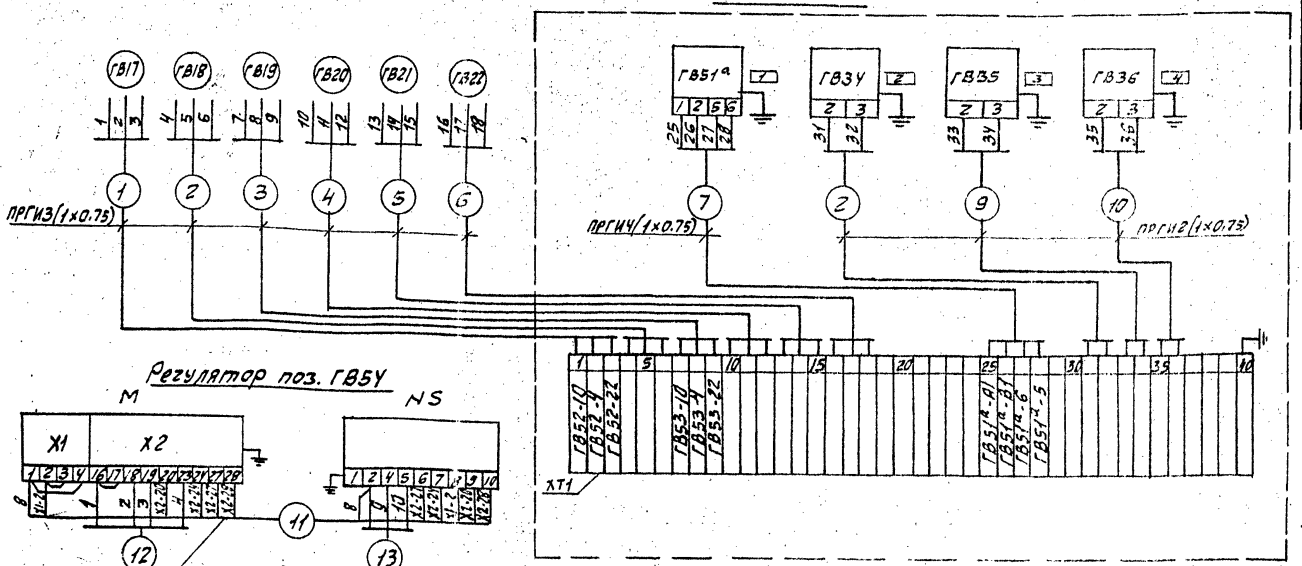

Регулятор поз. ГВ5У

Регулятор поз. ГВ52

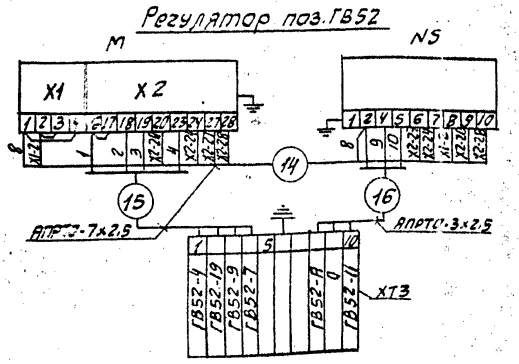

Регулятор поз. ГВ53

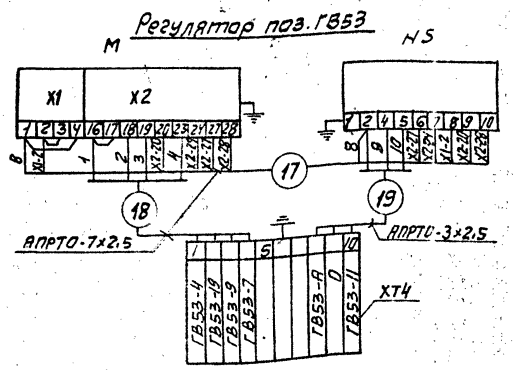

Регулятор поз. ГВ5У

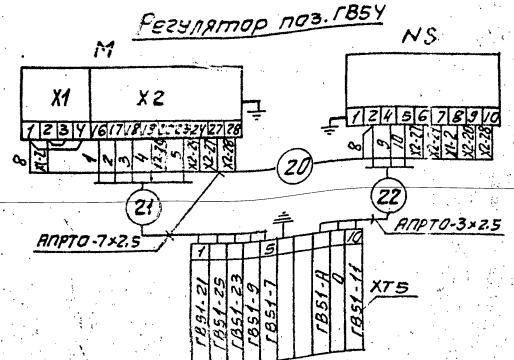

Перечень элементов схемы

Обозн.	Наименование	Тип	К-во	Примеч.
ГВ17...	Термопреобразователь сопротивления медный	ТСМ	6	
ГВ22				
ВВ3Ч...	Манометр электроконтактный	ЭКМ1У к10	3	
ГВ36				
ГВ51а	Преобразователь	Сапфир 22ДЧ	1	
ХТ1	Коробка соединительная	КС-40-1	1	
ХТ2...ХТ5	То же	КС-10-1	4	
М	Исполнительный механизм	МЭО-100/25-0,25Р	4	
NS	Усилитель	У29.3	4	
—	Провод	АПРТО-7×2,5		
—	Провод	АПРТО-3×2,5		
—	Провод	ПРГИ-1×0,75		

Таблица надписей в рамках

N п/п.	Текст надписи	К-во	Примеч.
1	Давление в обратной линии 2/В	1	
2	Насос N1	1	
3	Насос N2	1	
4	Насос N3	1	

1. Маркировка цепей дана условно. В нижней части соединительных коробок при монтаже проставляется отсутствующая маркировка в соответствии с реальным проектом.
2. Провод АПРТО и ПРГИ прокладывается в предусмотренном для этого металлорукаве.
3. В одном из подводимых к коробке кабелей от щита управления предусмотреть жилу для заземления статива.

					АГВ055.000Э4		
Изм.	Лист.	N докум.	Подп.	Дата	Крупноблочная установка горячего водоснабжения К-5УГВ-25 Установка приборов контроля и автоматизации. Схема электрических соединений	Лит.	Масса	Масшт
Разр.		Нагли				И	—	—
Пров.		Этингер						
Рук. гр.		Нагли				Лист 1	Листов 2	
Гл. спец.		Этингер				сантехпроект		
Н. контр.		Черных						
Утв.		Райвштейн						

Инв. N подл. | Подпись и дата | Взам. инв. N | Инв. N дубл. | Подпись и дата

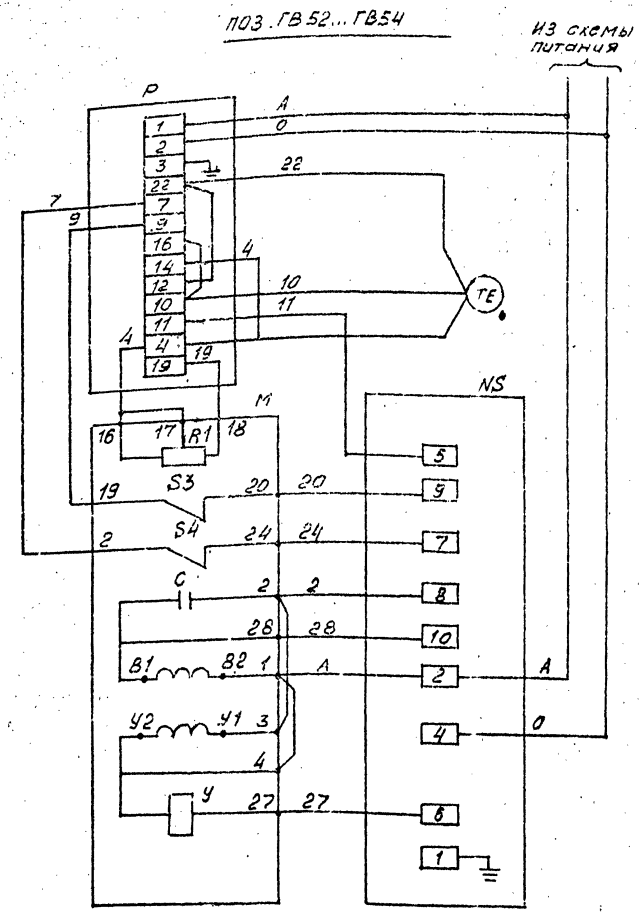

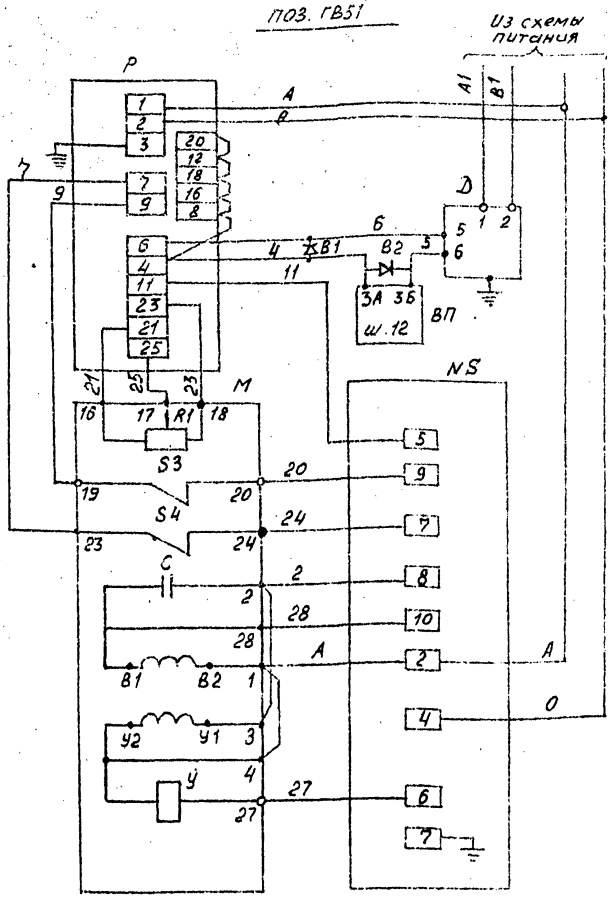

В схеме регулятора перед маркировкой жил поставить индекс, соответствующий позиции регулирующего прибора.

Перечень элементов в схеме

Обозначение	Наименование	К-во	Примечание
	Аппаратура на щите управления		
Р	Регулирующий прибор РС-29	1	
ВП	Вторичный прибор	1	
В1; В2	Защитное устройство В-01	2	
	Аппаратура по месту		
М	Механизм электрический однооборотный МЭО	1	
R1	Датчик реостатный	1	Комплект исполнительного механизма
S3; S4	Микропереключатель	2	
У	Электромагнит	1	
С	Конденсатор	1	
NS	Усилитель трёхпозиционный У29.3	1	
Д	Датчик "Сапфир"	1	
ТЕ	Термопреобразователь сопротивления ТСМ	1	

А12В055.000СБ

СЕРИЯ 5.903-11, вып.3-2

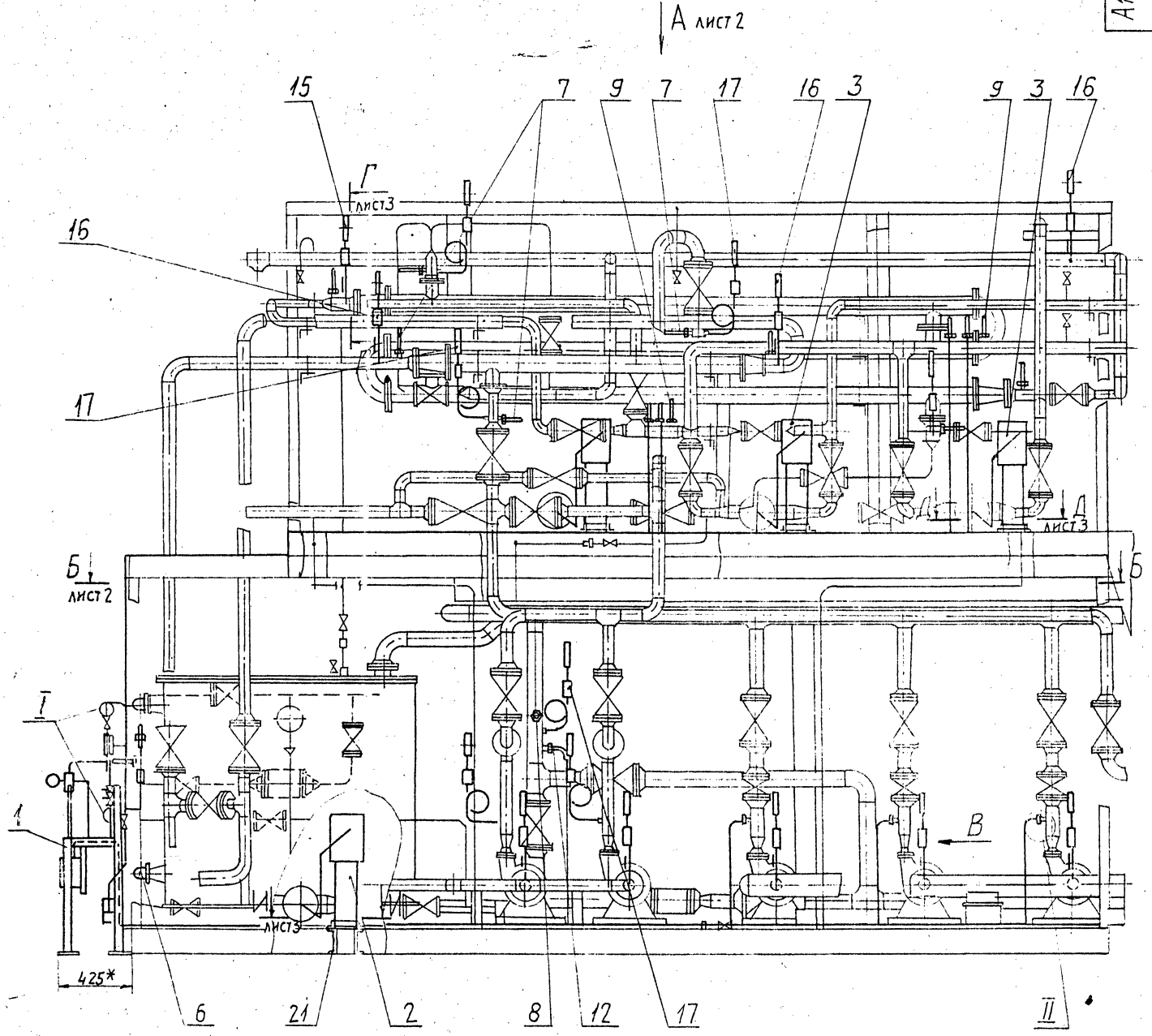

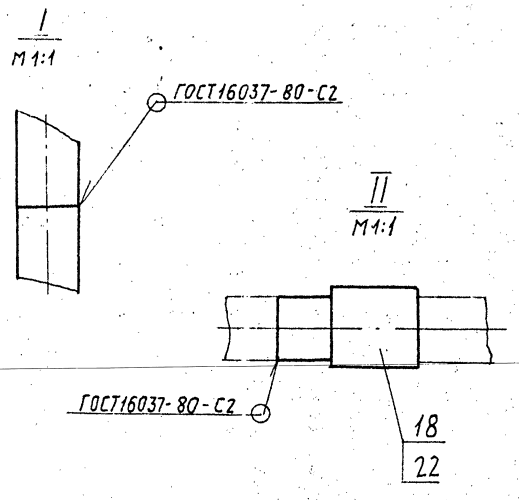

1.* Размеры для справок.

2. $\pm\frac{t_2}{2}$; h14.

3. Провод (поз. 23) прокладывается в металлорукаве (поз. 24)

					А12В055.000СБ			
Изм	Лист	N докум.	Подп.	Дата	Крупноблочная установка горячего водоснабжения КБУГВ-25. Установка приборов контроля и автоматизации.	Лит.	Масса	Масштаб
Разраб.		Меднова		XI-87		И	390	1:20
Пров.		Фрадкин				Лист 1	Листов 3	
Рук. гр.		Фрадкин						
Гл. спец.		Грановский				САНТЕХПРОЕКТ		
Н. контр.		Литвак						
Утв.		Спивак						

Инв. N подл. | Подп. и дата | Взам. инв. N | Инв. N дубл. | Подп. и дата

Вид А лист 1

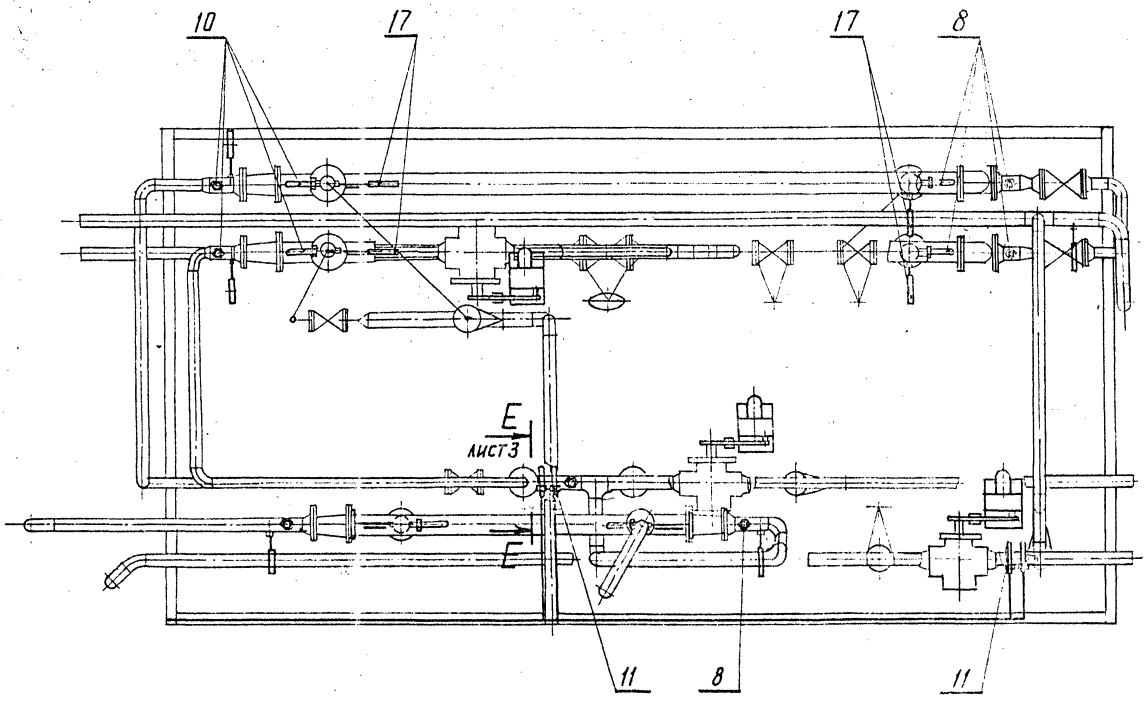

Б-Б лист 1

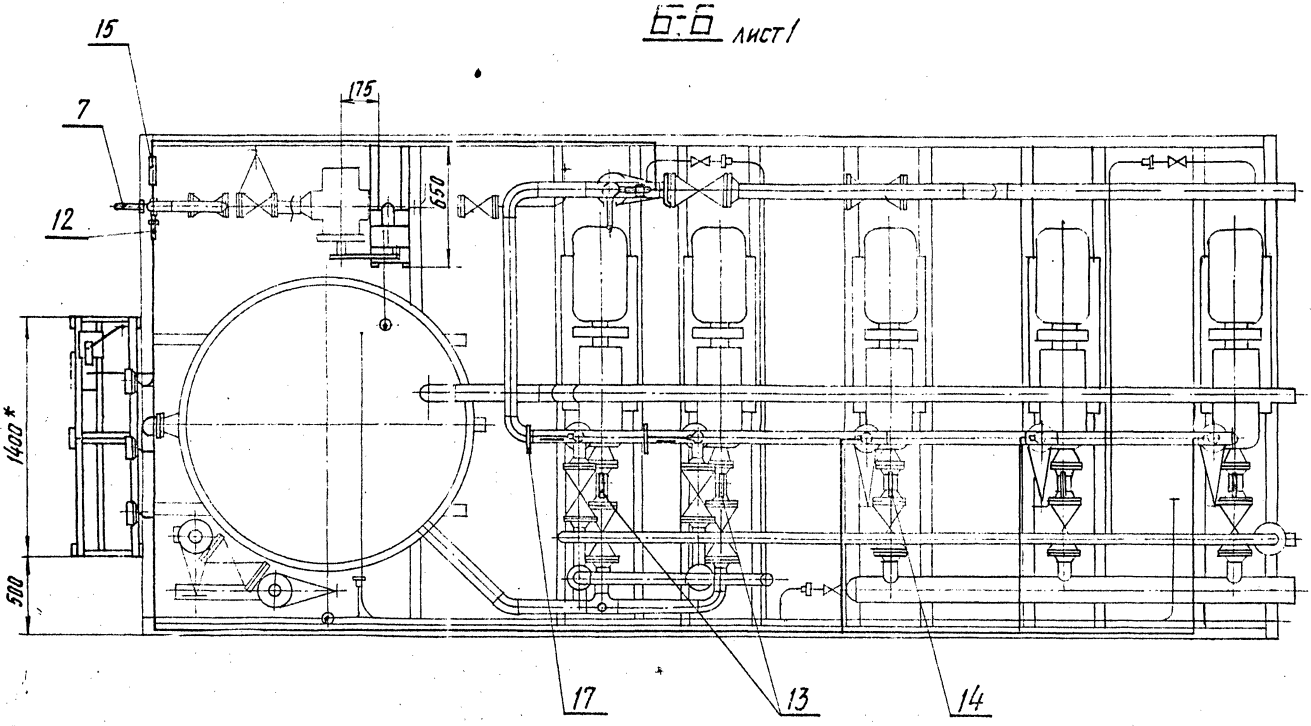

Вид В
М1:10 Лист 1

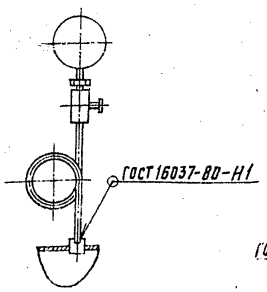

Г-Г
М1:10 Лист 1

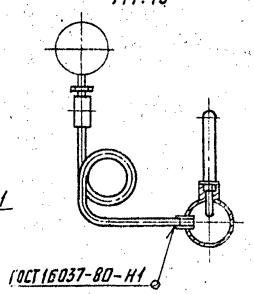

И-И
М1:5 Лист 1

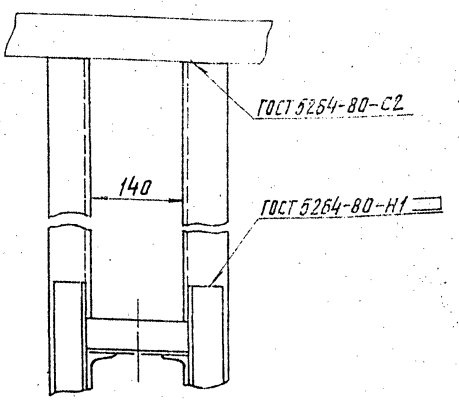

Д-Д
М1:5 Лист 1

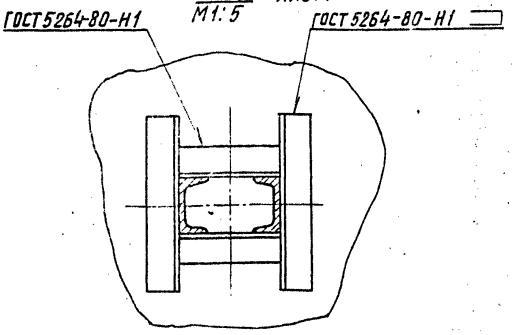

Е-Е
М1:10 Лист 2

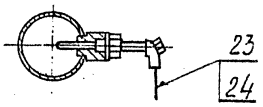

Формат	Зона	Поз.	Обозначение	Наименование	Кол.	Примечание
				Документация		
А2			А12В039.010СБ	Сборочный чертеж		
				Прочие изделия		
		1		Установка 1 преобразователя Сапфир-22 ДИ-2140 ТМ4-410-86	1	
		2		Установка 2 манометра ЭКМ-1У Шкала 0...1 Мпа (0...10 кгс/см²) ТМ4-413-86	3	
		3		Установка 6 коробки соединительной КС-40-1 ТМ4-416-86	1	
		4		Установка 1 коллектора КС700 ТМ4-419-86	2	
		5		Рама РПП-1 ТК4-546-81	2	

Изм.	Лист	№ докум.	Подп.	Дата	А12В039.010		
Разраб.					Статив	Лит.	Лист 1	Листов 2
Пров.	Фрадкин							
Рук.гр.	Фрадкин					Госстрой СССР САНТЕХПРОЕКТ г. Москва		
Н.контр.	Литвак							
Утв.	Синвак							

Формат	Зона	Поз.	Обозначение	Наименование	Кол.	Примечание
				Материалы		
		7		Провод ПРГИ 1×0,75 ГОСТ 20520-80	25	м
		8		Трубка ПВХ 9×1 ТУБ-05-1342-76	4	м

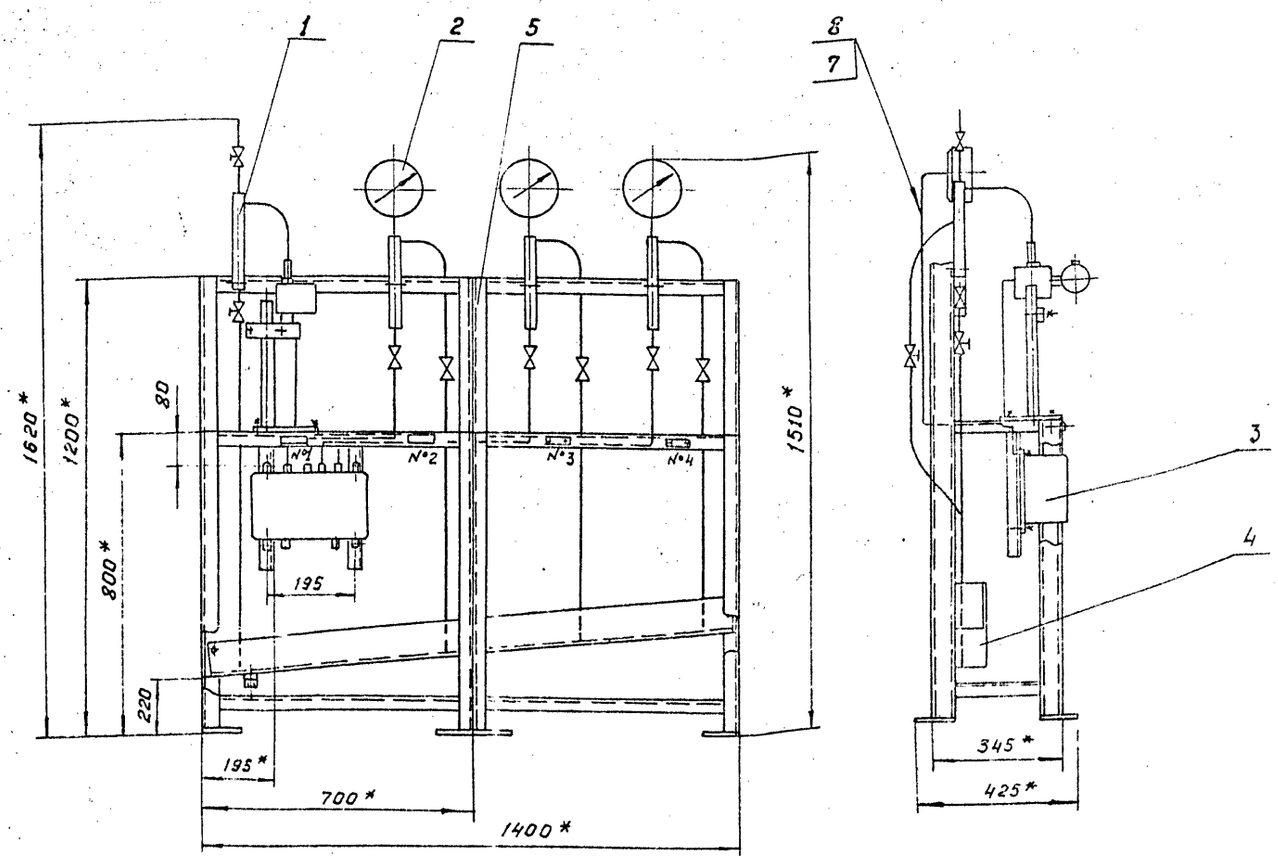

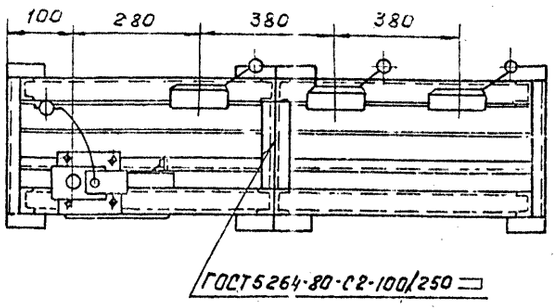

№ рамки	Текст надписи	Количество	Примеч.
1	Давление в обратной линии г/в.	1	
2	Насос №1	1	
3	Насос №2	1	
4	Насос №3	1	

1* Размеры для справок

2. H14; $\pm \frac{t_2}{2}$

3. Провода (поз. 7) прокладывать в трубках (поз. 8)

					А12В039.010СБ	
Изм.	Лист	№ докум.	Подп.	Дата	Стагив	Лит. / Масса / Масштаб: Н / 80 / 1:10
Разраб.		Рубинская				Лист / Листов 1
Пров.		Фрадкин				САНТЕХПРОЕКТ
Рук. груп.		Фрадкин				
Гл. спец.		Грановский				
Н. контр.		Литвак				
Утв.		Спивак				

Серия 5.903-11, вып. 3-2

Формат	Зона	Поз.	Обозначение	Наименование	Кол.	Примечание
				Документация		
А2			А12В039.020 СБ	Сборочный чертеж		
				Сборочные единицы		
А4		1	А12В039.030	Опора	1	
				Детали		
А4		2	А12В039.005	Ось	1	
		3	-01	Ось	1	
				Стандартные изделия		
				Болты ГОСТ 7798-70		
		4		М16х25.36	4	
		5		М12х40.36	4	
		6		Винт М4х20.36		
				ГОСТ 17473-80	4	
				Гайки ГОСТ 5915-70		
		7		М4.4	4	
		8		М6.4	4	
		9		Гайка М12.4		
				ГОСТ 5915-70	4	
				Шайбы ГОСТ 11371-78		
		10		6.02		
		11		12.02		
		12		16.02		
		13		Шплинт 3,2х22		
				ГОСТ 397-79	4	
				Прочие изделия		
		14		Механизм электрический исполнительный МЭО-100/25-0,25Р		
				ТУ 25-02.151401-81	1	
		15		Усилитель трехпозиционный У29.3		
				ТУ 25.02(61)-84	1	
		16		Коробка соединительная КС-10-1		
				ТУ 36.2588-83	1	
				Материалы		
				Провода ГОСТ 20520-80		
		17		АПРТО-7х2,5	2,0	м
		18		АПРТО-3х2,5	0,5	м

Инв. № подл. | Подп. и дата | Взам. инв. № | Инв. № дубл. | Подп. и дата

Изм.	Лист	№ докум.	Подп.	Дата
Разраб.	Волобуева			9.77
Пров.	Фрадкин			
Рук. гр.	Первякова			
Н. контр.	Литвак			
Утв.	Спивак			

А12В 039.020

Сочленение исполнительного механизма МЭО-100/25-0,25Р с регулирующим клапаном 5с-9-1

Лит.	Лист	Листов
И	1	3

САНТЕХПРОЕКТ

Лист 2

Формат А4

Формат А4

Формат	Зона	Поз.	Обозначение	Наименование	Кол.	Примечание
				Металлорукав		
				ТУ 22-3988-77		
		19		Р3-ЦХ-Ш ф18 мм	0,5	м
		23		Р3-ЦХ-Ш ф25 мм	1,5	м
			Переменные данные	для исполнений		
				А12В039.020		
				Сборочные единицы		
А4		21	А12В039.040	Штанга	1	
				А12В039.020-01		
				Сборочные единицы		
А4		21	А12В039.040-01	Штанга	1	

Инв. № подл. | Подп. и дата | Взам. инв. № | Инв. № дубл. | Подп. и дата

Изм.	Лист	№ докум.	Подп.	Дата

А12В 039.020

Лист 3

Формат А4

А12В032.008

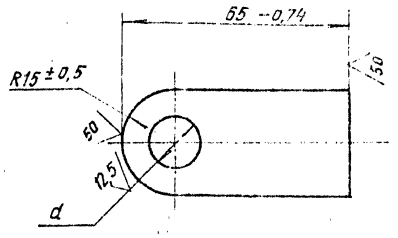

Обозначение	d, мм	Масса, кг
А12В032.008	15 +0.43	0,11
-01	12 +0,43	0,12

Инв. № подл. | Подп. и дата | Взам. инв. № | Инв. № дубл. | Подп. и дата

Изм.	Лист	№ докум.	Подп.	Дата
Разраб.	Волобуева			9.77
Пров.	Фрадкин			
Рук. гр.	Первякова			
Гл. спец.	Грановский			
Н. контр.	Литвак			
Утв.	Спивак			

А12В 032.008

Ушко.

Лит.	Масса	Масштаб
И	см. табл.	1:1,

Лист | Листов 1

Полоса 30х6-Б ГОСТ 103-76 / Вст.3-I ГОСТ 535-79

САНТЕХПРОЕКТ

Формат А4

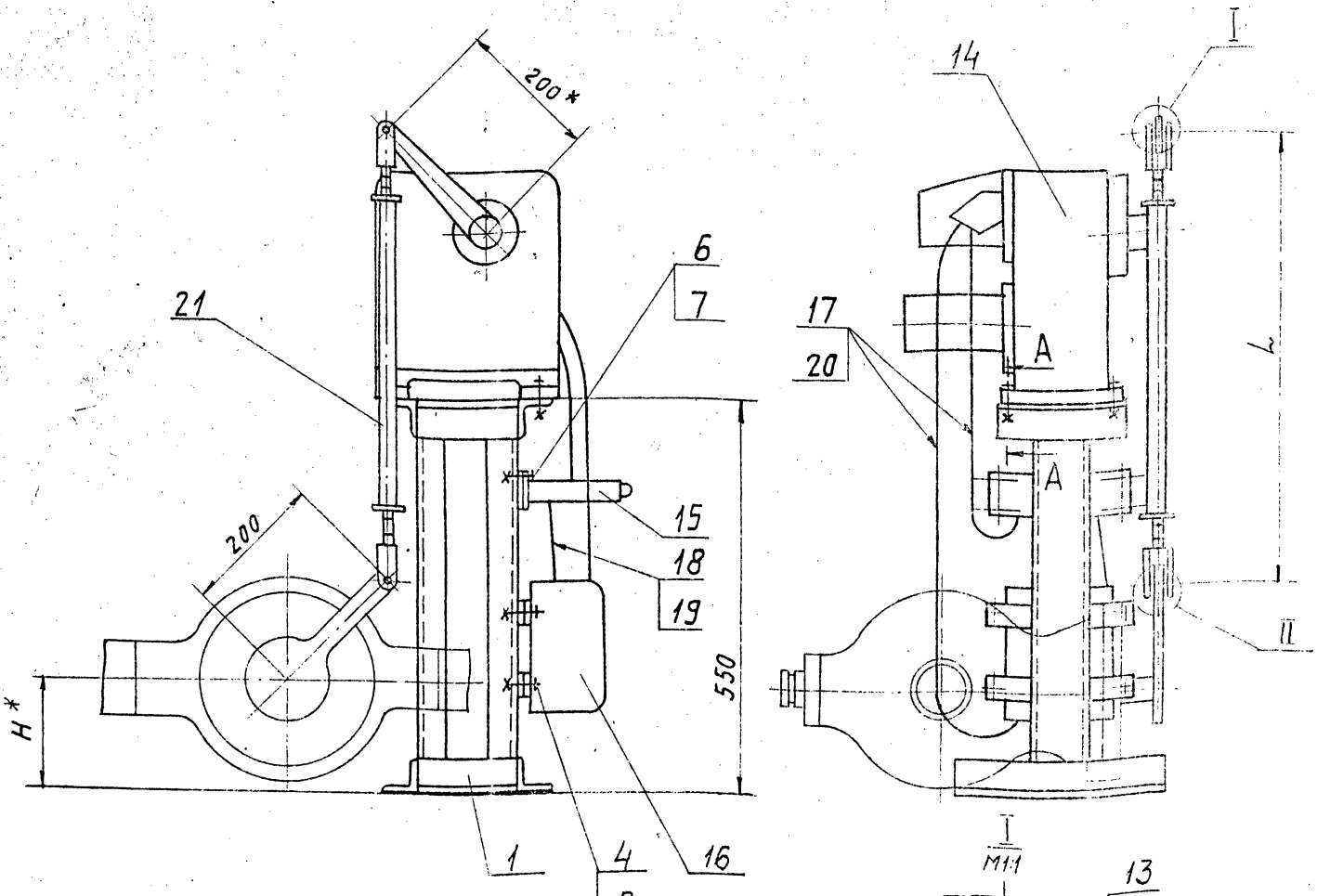

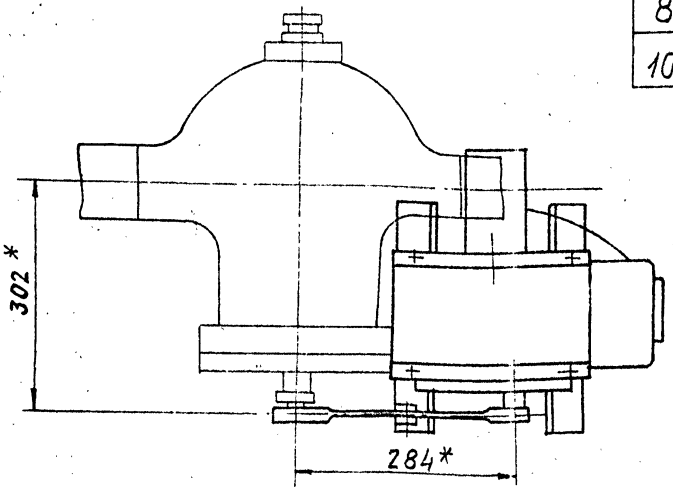

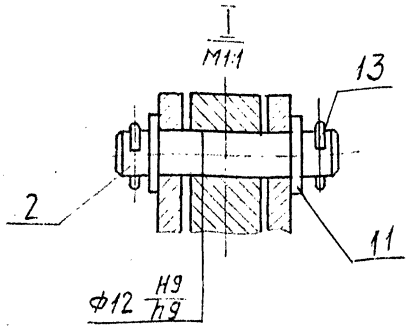

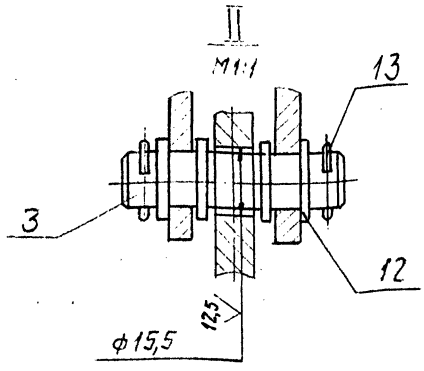

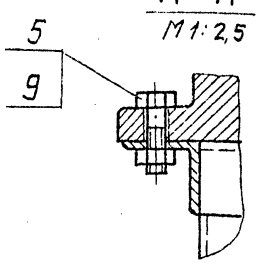

1. * Размеры для справок.
2. $H14; h14; \pm \frac{t2}{2}$.
3. Провода поз. 17 прокладывать в металлорукаве поз. 20; провода поз. 18 прокладывать в металлорукаве поз. 19

Обозначение	Размеры, мм		Масса, кг
	H*	L	
А12В039.020	150	640	49,9
-01	84	706	50,0

Изм.	Лист	№ докум.	Подп.	Дата
Разраб.		Золобуева		9.85
Пров.		Фрадкин		
Рук. гр.		Передакова		
Гл. спец.		Граковский		
Н. контр.		Литвак		
Утв.		Спивак		

А12В039.020СБ

Сочленение исполнительного механизма МЭО-100/25-0,25Р с регулирующим клапаном 6с-9-1

Лит.	Масса	Масштаб
И	См. табл.	1:5

Лист | Листов 1

Госстрой СССР
Сантехпроект
г. Москва

Копировал: Тужилкина 23104-04

Серия 5.903-11, вып. 3-2

А12В039.015

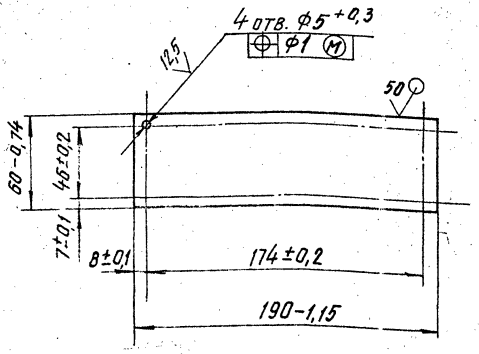

Изм.	Лист	№ докум.	Подп.	
Разраб.	Волобуева			5-94
Пров.	Фрадкин			
Рук. гр.	Мерзлякова			
Гл. спец.	Рановский			
Н. контр.	Литвак			
Утв.	Спивак			

А12В039.015

Плита

Лит.	Масса	Масштаб
И	0,27	1:2
Лист	Листов 1	

Лист Б3 ГОСТ 19903-74
4-IV-В Ст3 ГОСТ 6523-70

САНТЕХПРОЕКТ

Копировал: Кульбакина Формат А4

Инв. № подл. | Подп. и дата | Взам. инв. № | Инв. № дубл. | Подп. и дата

Формат	Зона	Поз.	Обозначение	Наименование	Кол.	Приме-чание
				Документация		
А3			А12В039.030СБ	Сборочный чертеж		
				Детали		
Б4		1	А12В039.011	Уголок		
				Уголок 50×50×5-Б ГОСТ 8509-93 / В Ст3-I ГОСТ 535-79		
				L=144-1,0	4	0,54 кг
Б4		2	А12В039.012	Уголок		
				Уголок 50×50×5-Б ГОСТ 8509-93 / В Ст3-I ГОСТ 535-79		
				L=180-1,0	2	0,68 кг
Б4		3	А12В039.013	Уголок		
				Уголок 50×50×5-Б ГОСТ 8509-93 / В Ст3-I ГОСТ 535-79		
				L=300-1,3	2	1,13 кг
Б4		4	А12В039.014	Швеллер		
				Швеллер 8 ГОСТ 8240-72 / В Ст3-I ГОСТ 535-79		
				L=530-1,75	2	3,8 кг
А4		5	А12В039.015	Плита	1	
Б4		6	А12В039.016	Полоса		
				Полоса ПТ-30 ТУ 36.1113-75		*
				C=200-1,15	2	0,52 кг

Изм.	Лист	№ докум.	Подп.	Дата
Разраб.	Волобуева			5-94
Пров.	Фрадкин			
Рук. гр.	Мерзлякова			
Н. контр.	Литвак			
Утв.	Спивак			

А12В039.030

Опора

Лит.	Лист	Листов
И		1

САНТЕХПРОЕКТ

Копировал: Кульбакина Формат А4

Инв. № подл. | Подп. и дата | Взам. инв. № | Инв. № дубл. | Подп. и дата

А12В039.030СБ

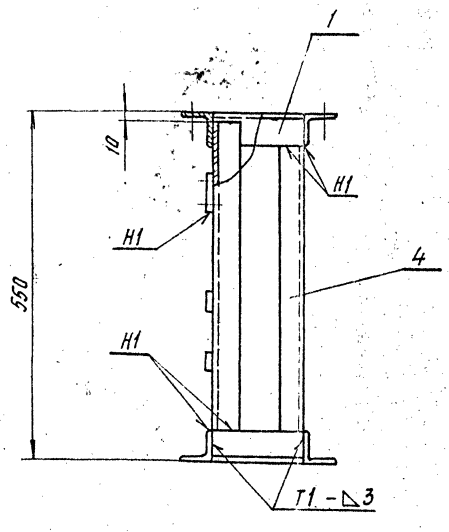

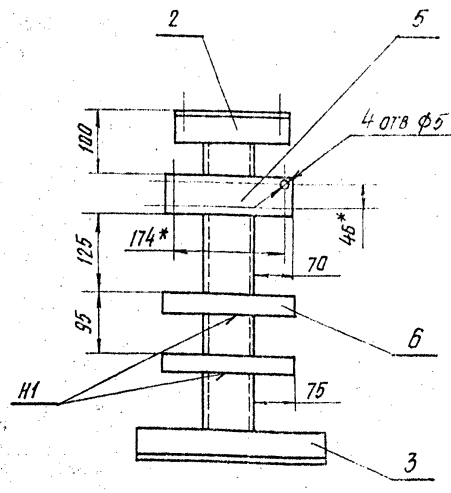

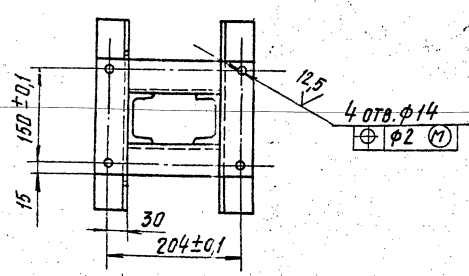

1.* Размеры для справок.
2. H14; h14; $\pm\frac{t2}{2}$
3. Сварные швы по ГОСТ 5264-80.

Изм.	Лист	№ докум.	Подп.	Дата
Разраб.	Волобуева			5-94
Пров.	Фрадкин			
Рук. гр.	Мерзлякова			
Гл. спец.	Рановский			
Н. контр.	Литвак			
Утв.	Спивак			

А12В039.030СБ

Опора

Лит.	Масса	Масштаб
И	14,7	1:5
Лист	Листов 1	

САНТЕХПРОЕКТ

Копировал: Кульбакина 23104-09 50 Формат А3

Инв. № подл. | Подп. и дата | Взам. инв. № | Инв. № дубл. | Подп. и дата

АИ2В039.005

6.3

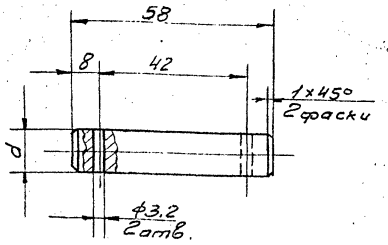

Обозначение	d, мм	Масса, кг
А12В039.005	12	0,06
-01	15	0,08

Неуказанные предельные отклонения размеров: $H14; h14; \pm \frac{t_2}{2}$.

Изм.	Лист	N докум.	Подп.	Дата
Разр.		Волобуева		9.91
Пров.		Фрадкин		
Рук.гр.		Мерзлякова		
Гл.спец.		Гранавский		
Н.контр.		Литвак		
Утв.		Спивак		

А12В039.005

Ось

Лит.	Масса	Масшт.
И	См. табл.	1:1
Лист	Листов 1	

Ст.3 ГОСТ 380-71

сантехпроект

Формат А4

Формат	Зона	Поз.	Обозначение	Наименование	Кол.	Примеч.
				Документация		
А3			А12В039.040 СБ	Сборочный чертеж		
				Детали		
А4		1	А12В032.008	Ушко	1	
		2	-01	Ушко	1	
А4		3	А12В032.009	Винт	1	
		4	-01	Винт	1	
А4		5	А12В032.011	Втулка	1	
		6	-01	Втулка	1	
А4		7	А12В032.012	Бабышка	2	
				Переменные данные исполнений		
				А12В039.040		
				Детали		
Б4		8	А12В039.018	Труба		
				Труба 32×4 ГОСТ 8734-75 / ДГОСТ 8733-74		
				$\ell = 390 - 1,4$	1	1,2 кг.
				А12В039.040-01		
				Детали		
Б4		8	А12В039.019	Труба		
				Труба 32×4 ГОСТ 8734-75 / ДГОСТ 8733-74		
				$\ell = 456 - 1,55$	1	1,3 кг.

Инв.№ подл. | Подпись и дата | Взам.инв.№ | Инв.№ дубл. | Подпись и дата

Изм.	Лист	N докум.	Подп.	Дата
Разр.		Волобуева		9.91
Пров.		Фрадкин		
Рук.гр.		Мерзлякова		
Н.контр.		Литвак		
Утв.		Спивак		

А12В039.040

Штанга

Лит.	Лист	Листов
И		1

сантехпроект

Формат А4

АИ2В039.040СБ

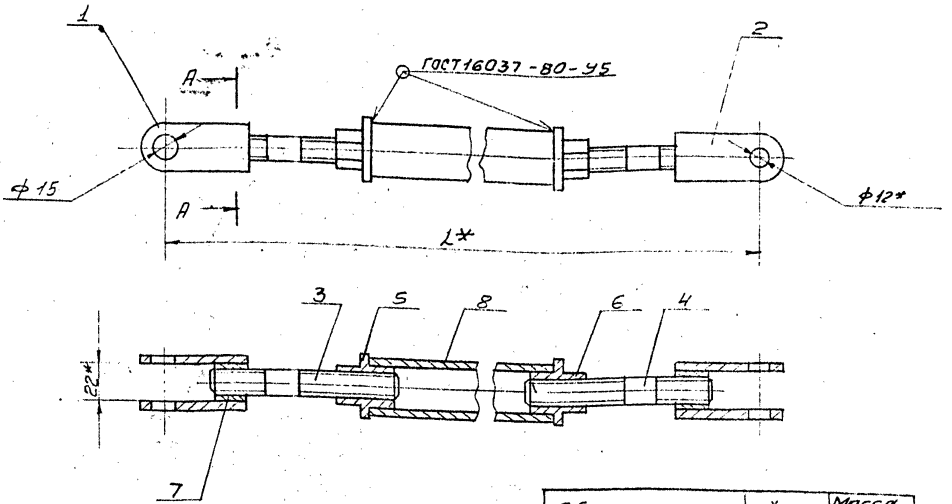

А-А

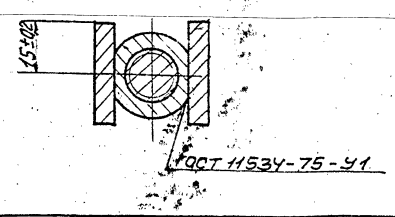

Обозначение	L*, мм	Масса, кг
А12В039.040	640	2,1
-01	706	2,2

*Размеры для справок.

Изм.	Лист	N докум.	Подп.	Дата
Разр.		Волобуева		9.91
Пров.		Фрадкин		
Рук.гр.		Мерзлякова		
Гл.спец.		Гранавский		
Н.контр.		Литвак		
Утв.		Спивак		

А12В039.040СБ

Штанга

Лит.	Масса	Масшт.
И	1,85	1:2
Лист	Листов 1	

сантехпроект

Серия 5.903-11, вып. 3-2

Формат	Зона	Поз.	Обозначение	Наименование	Кол.	Прим.
				Документация		
А2			А12В039.050СБ	Сборочный чертеж		
				Сборочные единицы		
А4		1	А12В039.030	Опора	1	
А4		2	А12В039.040	Штанга	1	
				Детали		
А4		3	А12В039.005	Ось	1	
		4	-01	Ось	1	
				Стандартные изделия		
				Болты ГОСТ 7798-70		
		5		М6×25.36	4	
		6		М12×40.36	4	
		7		Винт М4×20.36 ГОСТ 17473-80	4	
		8		Гайка М4.4 ГОСТ 5915-70	4	

Инв.№ подл. | Подпись и дата | Взам. инв.№ | Инв.№ дубл. | Подпись и дата

Изм.	Лист	№ докум.	Подп.	Дата
Разр.		Богдуева		9-82
Пров.		Фрадкин		
Рук. гр.		Мерзлякова		
Н. контр.		Литвак		
Утв.		Спивак		

А12В039.050

Сочленение исполнительного механизма МЭО-100/25-0,25 р с регулирующим клапаном 6с-9-2

Лит.	Лист	Листов
И	1	3

сантехпроект

Формат А4

Формат	Зона	Поз.	Обозначение	Наименование	Кол.	Прим.
				Гайки ГОСТ 5915-70		
		9		М6.4	4	
		10		М12.4	4	
				Шайбы ГОСТ 11371-78		
		11		6.02	4	
		12		12.02	2	
		13		16.02	4	
		14		Шплинт 3,2×22 ГОСТ 397-79	4	
				Прочие изделия		
		15		Механизм электрический исполнительный МЭО-100/25-0,25 р ТУ25-02.191401-81	1	
		16		Усилитель трехпазиционный У29.3 ТУ25.02(61)-84	1	
				Коробка соединительная КС-10-1 ТУ36.2568-83	1	

Инв.№ подл. | Подпись и дата | Взам. инв.№ | Инв.№ дубл. | Подпись и дата

Изм.	Лист	№ докум.	Подп.	Дата

А12В.039.050

Лист 2

Формат А4

Формат	Зона	Поз.	Обозначение	Наименование	Кол.	Прим.
				Материалы		
				Провода ГОСТ 20520-80		
		18		АПРТО-7×2,5	2,0	м
		19		АПРТО-3×2,5	0,5	м
				Металлорукав ТУ22-3988-77		
		20		РЗ-ЦХ-Ш Ф18мм	0,5	м
		21		РЗ-ЦХ-Ш Ф25мм	1,5	м

Инв.№ подл. | Подпись и дата | Взам. инв.№ | Инв.№ дубл. | Подпись и дата

Изм.	Лист	№ докум.	Подп.	Дата

А12В039.050

Лист 3

Формат А4

А12В032.009

12.5 (V)

А12В032.009

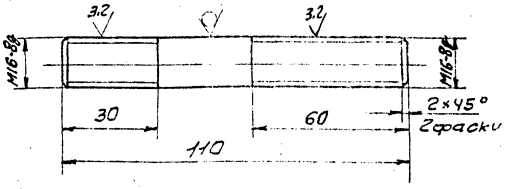

А12В032.009-01

Остальное - см. А12В032.009

М1:2

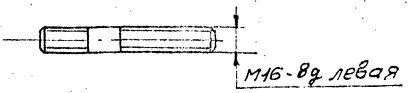

Неуказанные предельные отклонения размеров: $h14; \pm \frac{t_2}{2}$.

А12В032.009

Изм.	Лист	№ докум.	Подп.	Дата
Разраб.		Волобуева		9-82
Пров.		Фрадкин		
Рук. гр.		Мерзлякова		
Н. контр.		Литвак		
Утв.		Спивак		

Винт

Круг 16-В ГОСТ 2590-71 ВСт3-1 ГОСТ 535-79

Лит.	Масса	Масшт.
И	0,17	1:1
Лист	Листов 1	

сантехпроект

Инв.№ подл. | Подпись и дата | Взам. инв.№ | Инв.№ дубл. | Подпись и дата

Формат А4

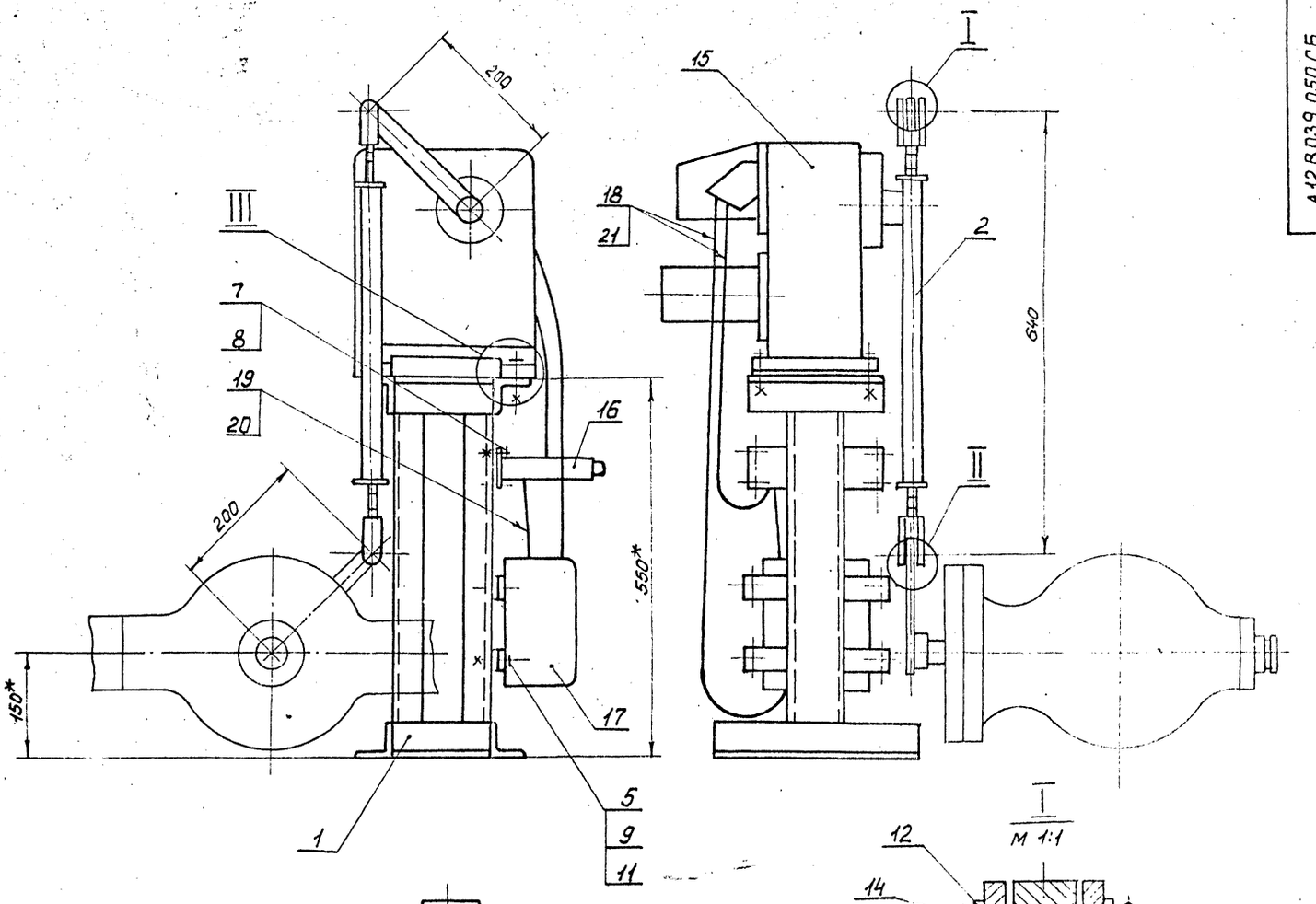

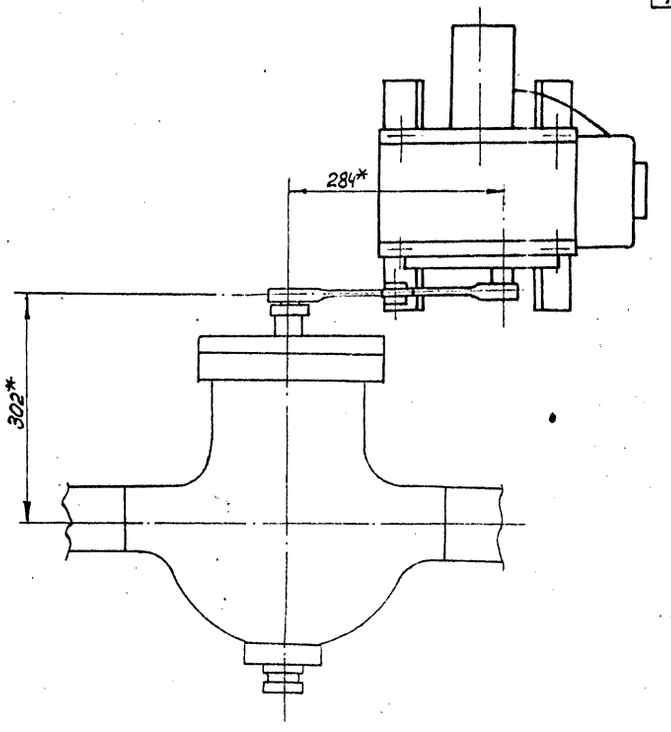

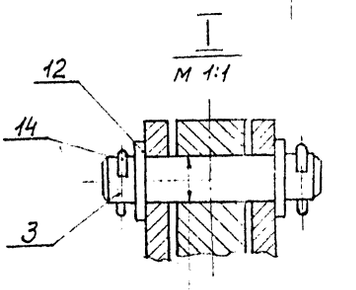

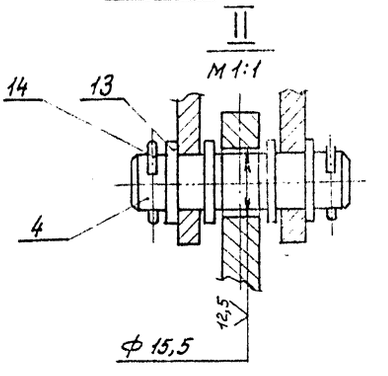

1 * Размеры для справок.

2 H14; h 14; $\pm \frac{t_2}{2}$.

3 Провода поз. 17 прокладывать в металлорукаве поз. 20; провода поз. 18 прокладывать в металлорукаве поз. 19

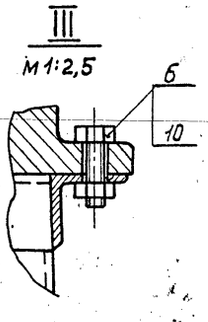

					А 12 В039.050 СБ		
Изм.	Лист	№ докум.	Подп.	Дата	Сочленение исполнительного механизма МЭО-100/25-0,25Р с регулирующим клапаном 6с-9-2	Лист	Масса	Масштаб
Разраб		Валобуева		9.84		И	49,9	1:5
Пров.		Фрадкин				Лист	Листов 1
Рук. группы		Фрадкин					
Гл. спец.		Грановский					
Н. контр.		Литвак				Сантехпроект	
Утв.		Спивак					

Серия 5.903-14, вып. 3-2

А12В032.011

12,5 (√)

А12В032.011

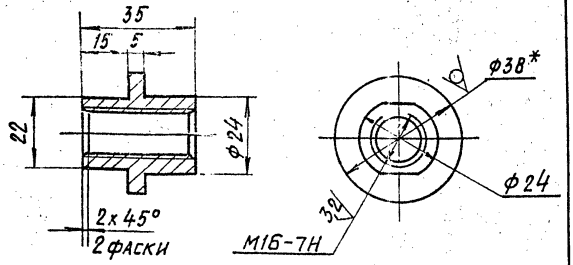

А12В032.011-01

Остальное - см. А12В032.011

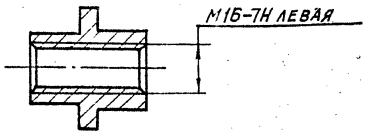

1. * Размер для справок.
2. h14; $\pm\frac{t2}{2}$.

Изм.	Лист	№ докум.	Подп.	Дата
Разраб.		Волобуева		9.83
Пров.		Фрадкин		
Рук. гр.		Мерзлякова		
Гл. спец.		Грановский		
Н. контр.		Литвак		
Утв.		Спивак		

А12В032.011.

Втулка

Лит.	Масса	Масштаб
И	0,1	1:1
Лист	Листов 1	

Круг 38-В ГОСТ 2590-71 / ВСт3-II ГОСТ 535-79

САНТЕХПРОЕКТ

Копировал: Кульбакина

Формат А4

А12В032.012

25 (√)

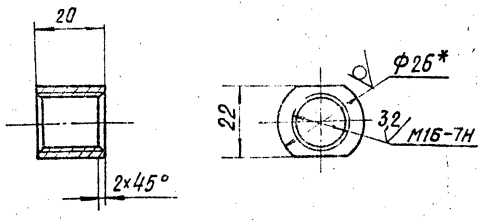

1. * Размер для справок.
2. h14.

Изм.	Лист	№ докум.	Подп.	Дата
Разраб.		Волобуева		9.83
Пров.		Фрадкин		
Рук. гр.		Мерзлякова		
Гл. спец.		Грановский		
Н. контр.		Литвак		
Утв.		Спивак		

А12В032.012

Бобышка

Лит.	Масса	Масштаб
И	0,07	1:1
Лист	Листов 1	

Круг 26-В ГОСТ 2590-71 / ВСт3-II ГОСТ 535-79

САНТЕХПРОЕКТ

Копировал: Кульбакина

Формат А4

Формат	Зона	Поз.	Обозначение	Наименование	Кол.	Примечание
				Документация		
А2			А12В044.000СБ	Сборочный чертеж		
				Сборочные единицы		
А4		1	А12В043.010	Стойка		
				Детали		
Б4		2	А12В044.001	Полоса перфорированная 8К105 ТУ36-1447-77 L=420-1,55	5	0,87кг
				Стандартные изделия		
		3		Болт М8х30.36 ГОСТ 7798-70	5	
		4		Гайка М8.4 ГОСТ 5915-70	5	
		5		Шайба 8 ГОСТ 11371-78	5	
		6		Муфта короткая 40 ГОСТ 8954-75	5	

Изм.	Лист	№ докум.	Подп.	Дата
Разраб.		Чернышова		
Пров.		Фрадкин		
Рук. гр.		Фрадкин		
Н. контр.		Литвак		
Утв.		Спивак		

А12В044.000

Крупноблочная установка горячего водоснабжения КБУГВ-25

Установка электрооборудования

Лит.	Лист	Листов
III	1	2

САНТЕХПРОЕКТ

Копировал: Кульбакина

Формат А4

Формат	Зона	Поз.	Обозначение	Наименование	Кол.	Примечание
				Прочие изделия		
		7		Гибкий ввод К108Б43 ТУ36-1684-81	5	
		8		Хомутик С43942 ТУ36-1448-82	5	
		9		Хомутик С44142 ТУ36-1448-82	5	
				Материалы		
		10		Труба 40х3,5 ГОСТ 3262-75	14	м

Изм.	Лист	№ докум.	Подп.	Дата

А12В044.000

Лист 2

Инв. № подл. | Подп. и дата | Взам. инв. № | Инв. № дубл. | Подп. и дата

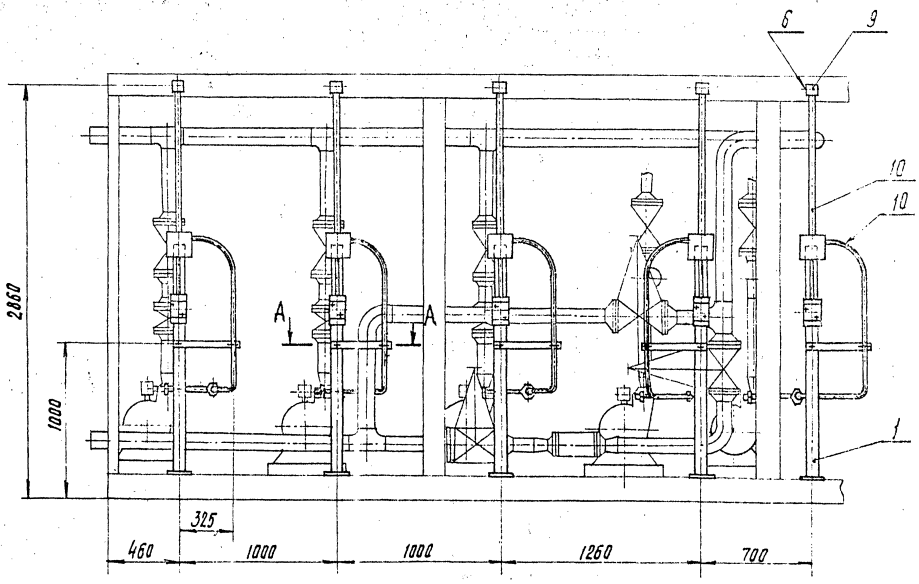

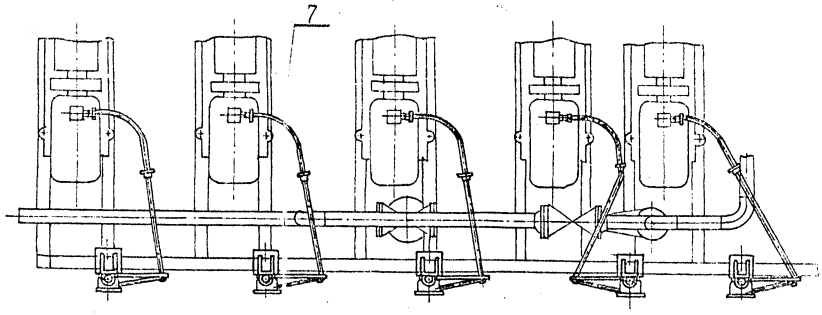

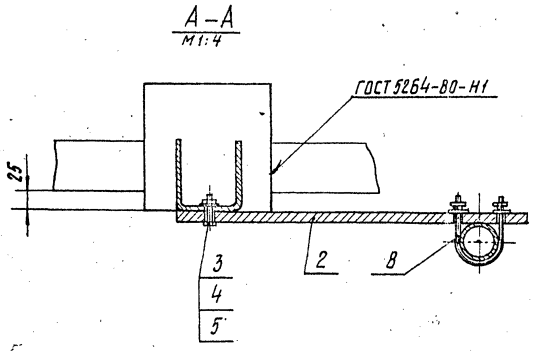

1. $\pm \frac{t_e}{2}$.

2. Минимальный радиус гибки труб R 250 мм.

					А12В 044.000 СБ		
Изм.	Лист	№ докум.	Подп.	Дата	Крупноблочная установка горячего водоснабжения КБУГВ-25 Установка электрообогревания	Лит.	Масса	Масштаб
Разраб.		Чеботарева		11-87		И	86,2	1:20
Пров.		Фрадкин				Лист	Листов 1	
Рук. гр.		Фрадкин				САНТЕХПРОЕКТ		
Гл. спец.		Грановский						
Н. контр.		Литвак						
Утв.		Сливак						

Серия 5.903-11, вып. 3-2

Формат	Зона	Поз.	Обозначение	Наименование	Кол.	Примечание
				Документация		
А4			А12В043.010 СБ	Сборочный чертеж		
				Детали		
Б4		1	А12В043. 011	Труба 15х2,5 ГОСТ 3262-75		
				L=230-1,15	1	0,27кг
А4		2	А12В 043. 012	Скоба	1	
Б4		3	А12В 043. 013	Шайба		
				Лист Б3,0 ГОСТ 19903-74 4-IV-В Ст3 ГОСТ 16523-70		
				Ф7-0,36 х Ф22-0,52	1	0,01кг
				Стандартные изделия		
				Болт ГОСТ 7798-70		
		4		М6х40.36	1	
		5		М10х30.36	2	
		6		Винт М5х30.36		
				ГОСТ 1491-72	2	
				Гайки ГОСТ 5915-70		
		7		М6.4	1	
		8		М10.4	2	
		9		Шайба 10		
				ГОСТ 11371-78	2	

Инв. N подл. | Подп. и дата | Взам. инв. N | Инв. N дубл. | Подп. и дата

Изм.	Лист	№ докум.	Подп.	Дата
Разраб.		Чебоксарова		IX-87
Пров.		Фрадкин		
Рук. гр.		Фрадкин		
Н. контр.		Литвак		
Утв.		Спивак		

А12В 043. 010

Стойка

Лит.	Лист	Листов
И	1	2

САНТЕХПРОЕКТ

Копировал: Тужилкина Формат: А4

Формат	Зона	Поз.	Обозначение	Наименование	Кол.	Примечание
				Прочие изделия		
		10		Стойка К310М		
				ТУ36-22-88	1	
		11		Коробка У 995М У3		
				ТУ36-2415-81	1	
		12		Пост кнопочного управления		
				ПКУ15-21.111-40У3		
				ТУ16-526.333-83	1	

Инв. N подл. | Подп. и дата | Взам. инв. N | Инв. N дубл. | Подп. и дата

Изм.	Лист	№ докум.	Подп.	Дата

А12В 043. 010

Лист 2

Копировал: Тужилкина Формат: А4

А12В043.010СБ

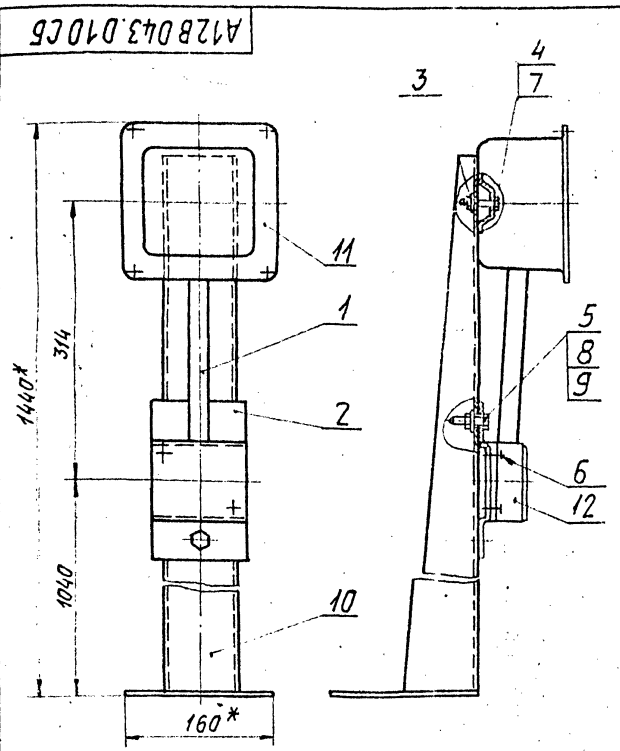

1. * Размеры для справок.
2. $\pm \frac{t_2}{2}$

Инв. N подл. | Подп. и дата | Взам. инв. N | Инв. N дубл. | Подп. и дата

Изм.	Лист	№ докум.	Подп.	Дата
Разраб.		Чебоксарова		IX-87
Пров.		Фрадкин		
Рук. гр.		Фрадкин		
Гл. спец.		Рязановск.		
Н. контр.		Литвак		
Утв.		Спивак		

А12В043.010 СБ

Стойка

Лит.	Масса	Масштаб
И	6,5	1:4
Лист	Листов 1	

САНТЕХПРОЕКТ

Копировал Тужилкина Формат А4

А12В043.012

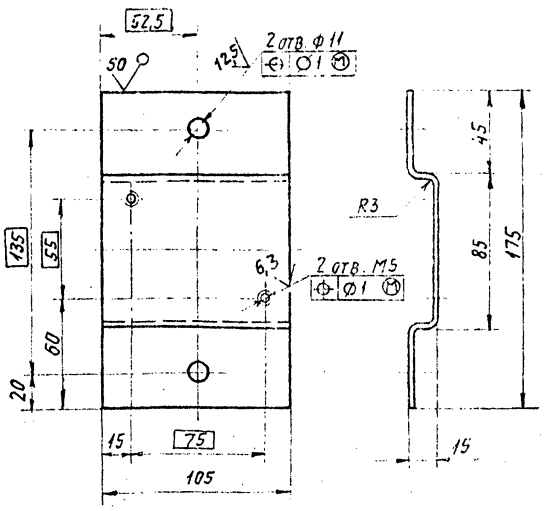

Неуказанные предельные отклонения размеров: H14; h14; $\pm \frac{t_2}{2}$.

Инв. N подл. | Подп. и дата | Взам. инв. N | Инв. N дубл. | Подп. и дата

Изм.	Лист	№ докум.	Подп.	Дата
Разраб.		Чебоксарова		IX-87
Пров.		Фрадкин		
Рук. гр.		Фрадкин		
Н. контр.		Литвак		
Утв.		Спивак		

А12В043. 012

Скоба

Лит.	Масса	Масштаб
И	0,45	1:2
Лист	Листов 1	

Лист Б3,0 ГОСТ 19903-74 4-IV-ВСт3 ГОСТ 16523-70

САНТЕХПРОЕКТ

23104 04 56 Копировал: Тужилкина Формат А4

Обозначение изолируемого оборудования и трубопровода	Наименование изолируемого оборудования и трубопровода	Количество	Размеры: Наружный диаметр или размеры сечения	Размеры: Длина или высота, м	Расположение	t теплоносителя °С	Теплоизоляционная конструкция: Назначение	Теплоизоляционная конструкция: Наименование основных элементов	Толщина, мм	Поверхность, м²	Объем теплоизоляционного слоя, м³	Лист основного комплекта обозначение ссылочных или прилагаемых документов	Примечание
	Оборудование												
ТЧ400-28-429-82Е	Подогреватель водоводяной 8-114×4000-р-3	2	ф114	32,8	горизонтально	25	от теплопотерь	Изделия минераловатные с гофрированной структурой; 2ИГС 100	60		4	7.903.9-3.08 выпуск 1 часть 1	
								Алюминиевое защитное покрытие	0,5	57		7.903.9-21-33	
	Отвод 90° (для подогревателей)	12	ф114				"	Изделия минераловатные с гофрированной структурой; 2ИГС 100	60		1,1	7.903.9-3.08 выпуск 1 часть 1	
								Алюминиевое защитное штампованное покрытие	0,5	16		3.903-11.03	
ТЧ400-28-429-82Е	Подогреватель водоводяной 7-114×2000-р-1	1	ф114	4,4	горизонтально	95	"	Изделия минераловатные с гофрированной структурой; 2ИГС 100	60		0,3	7.903.9-3.08 выпуск 1 часть 1	
								Алюминиевое защитное покрытие	0,5	4		7.903.9-21-33	
	Отвод 90° (для подогревателей)	2	ф114			"	"	Изделия минераловатные с гофрированной структурой; 2ИГС 100	60		0,2	7.903.9-3.08 выпуск 1 часть 1	
								Алюминиевое защитное штампованное покрытие	0,5	3		3.903-11.03	
	Трубопроводы												
	Трубопровод		ф15	18	горизонт. и вертик.	95÷25	от теплопотерь	Полотно холстопрошивное ХПС-Т-5	40		0,2	7.903.9-21-11.12	
								Алюминиевое защитное покрытие	0,5	6,4		7.903.9-21-33.34	
	Трубопровод		ф20	4	"	"	"	Полотно холстопрошивное ХПС-Т-5	40		0,01	7.903.9-21-11.12	
								Алюминиевое защитное покрытие	0,5	1,5		7.903.9-21-33.34	
	Трубопровод		ф25	1	"	"	"	Полотно холстопрошивное ХПС-Т-5	40		0,01	7.903.9-21-11.12	
								Алюминиевое защитное покрытие	0,5	0,4		7.903.9-21-3334	
	Трубопровод		ф32	13	"	"	"	Полотно холстопрошивное ХПС-Т-5	50		0,2	7.903.9-21-11.12	
								Алюминиевое защитное покрытие	0,5	6,1		7.903.9-21-3334	
	Трубопровод		ф38	6	"	"	"	Полотно холстопрошивное ХПС-Т-5	50		0,1	7.903.9-21-11.12	
								Алюминиевое защитное покрытие	0,5	3		7.903.9-21-3334	
	Трубопровод		ф45	5,1	"	"	"	Полотно холстопрошивное ХПС-Т-5	60		0,1	7.903.9-21-11.12	
								Алюминиевое защитное покрытие	0,5	3		7.903.9-21-3334	
	Трубопровод		ф57	18	"	"	"	Полотно холстопрошивное ХПС-Т-5	60		0,6	7.903.9-21-11.12	
								Алюминиевое защитное покрытие	0,5	11,2		7.903.9-21-3334	
	Трубопровод		ф76	7	"	"	"	Полотно холстопрошивное ХПС-Т-5	60		0,3	7.903.9-21-11.12	
								Алюминиевое защитное покрытие	0,5	5		7.903.9-21-3334	
	Трубопровод		ф89	46	"	"	"	Полотно холстопрошивное ХПС-Т-5	60		2,1	7.903.9-21-11.12	
								Алюминиевое защитное покрытие	0,5	33,4		7.903.9-21-3334	
	Трубопровод		ф108	13,2	"	"	"	Изделия минераловатные с гофрированной структурой; 2ИГС 100	60		1	7.903.9-3.08 выпуск 1 часть 1	
								Алюминиевое защитное покрытие	0,5	10,4		7.903.9-21-3334	
	Трубопровод		ф159	3	"	"	"	Изделия минераловатные с гофрированной структурой; 2ИГС 100	60		0,2	7.903.9-3.08 выпуск 1 часть 1	
								Алюминиевое защитное покрытие	0,5	3		7.903.9-21-3334	
	Отвод 90°	9	ф45			"	"	Полотно холстопрошивное ХПС-Т-5	60		0,2	7.903.9-21-11	
								Алюминиевое защитное штампованное покрытие	0,5	5,3		3.903-11.03	
	Отвод 90°	20	ф57			"	"	Полотно холстопрошивное ХПС-Т-5	60		1	7.903.9-21-11	
								Алюминиевое защитное штампованное покрытие	0,5	12,4		3.903-11.03	
	Отвод 90°	2	ф76			"	"	Полотно холстопрошивное ХПС-Т-5	60		0,1	7.903.9-21-11	
								Алюминиевое защитное штампованное покрытие	0,5	1,4		3.903-11.03	
	Отвод 90°	25	ф89			"	"	Полотно холстопрошивное ХПС-Т-5	60		1,2	7.903.9-21-11	
								Алюминиевое защитное штампованное покрытие	0,5	18,2		3.903-11.03	
	Отвод 90°	1	ф108			"	"	Изделия минераловатные с гофрированной структурой; 2ИГС 100	60		0,05	7.903.9-3.08 выпуск 1 часть 1	
								Алюминиевое защитное штампованное покрытие	0,5	1		3.903-11.03	

1. Теплоизоляцию крупноблочной установки горячего водоснабжения КБУГВ-25 производить по ТИ.021.000 ТМВ-ТК.
2. Потребность в теплоизоляционных материалах на КБУГВ-25 см. ТИ.021.000ТМВ-ТК.
3. Объем теплоизоляционных работ по КБУГВ-25 см. ТИ.021.000ТМВ-ТК.
4. Штампы привязки приведены в целях уточнения типа изоляции для конкретных условий монтажа.

Привязан

Инв. №

Инв. № подл. | Подп. и дата | Взам. инв. № | Инв. № дубл. | Подп. и дата

Изм.	Лист	№ докум.	Подп.	Дата
Нач. отд.		Кладов		
Гл. спец.		Лурье		
Рук. гр.		Григоренко		
Исполн.		Журавель		
Н. контр.		Камушкина		

ТИ.021.000ТМВ-ТК

БЛОК КБУГВ-25 ВЕДОМОСТЬ ТЕПЛОИЗОЛЯЦИОННЫХ КОНСТРУКЦИЙ

Лит.	Лист	Листов
	1	2

САНТЕХПРОЕКТ

Серия 5.903-11, вып. 3-2

Обозначение изолируемого оборудования и трубопровода	Наименование изолируемого оборудования и трубопровода	Количество	Размеры: наружный диаметр или размеры сечения	Размеры: длина или высота, м	Расположение	t теплоносителя °С	Теплоизоляционная конструкция: Назначение	Теплоизоляционная конструкция: Наименование основных элементов	Толщина, мм	Поверхность, м²	Объем теплоизоляционного слоя, м³	Лист основного комплекта обозначение ссылочных или прилагаемых документов	Примечание
	Арматура	7	ф 15			25÷95	от тепло	Матрацы минераловатные в обклад-				по типу	
							потерь	ке из стеклоткани	40		0.1	79039-22-06	
								Алюминиевое защитное покрытие	0,5	2,3		79039-22-1112	
								Отделка торцов гофрированными					
								диафрагмами				79039-22-34	
	Арматура	1	ф 20			"	"	Матрацы минераловатные в облад				по типу	
								ке из стеклоткани	40		0,01	79039-22-06	
								Алюминиевое защитное покрытие	0,5	0,3		79039-22-1112	
								Отделка торцов гофрированными					
								диафрагмами				79039-22-34	
	Арматура	1	ф 25			"	"	Матрацы минераловатные в облад-				по типу	
								ке из стеклоткани	40		0.1	79039-22-06	
								Алюминиевое защитное покрытие	0,5	0,3		79039-22-1112	
								Отделка торцов гофрированными					
								диафрагмами				79039-22-34	
	Арматура	7	ф 32			"	"	Матрацы минераловатные в облад-				по типу	
								ке из стеклоткани	50		0,13	79039-22-06	
								Алюминиевое защитное покрытие	0.5	3,2		79039-22-1112	
								Отделка торцов гофрированными					
								диафрагмами				79039-22-34	
	Арматура	2	ф 40			"	"	Матрацы минераловатные в облад-				по типу	
								ке из стеклоткани	60		0,04	79039-22-06	
								Алюминиевое защитное покрытие	0,5	1		79039-22-1112	
								Отделка торцов гофрированными					
								диафрагмами				79039-22-34	
	Арматура	9	ф 50			"	"	Матрацы минераловатные в облад-				по типу	
								ке из стеклоткани	60		0,3	79039-22-06	
								Алюминиевое защитное покрытие	0,5	7		79039-22-1112	
								Отделка торцов гофрированными					
								диафрагмами				79039-22-34	
	Арматура	3	ф 65			"	"	Матрацы минераловатные в облад-				по типу	
								ке из стеклоткани	60		0,1	79039-22-06	
								Алюминиевое защитное покрытие	0,5	3		79039-22-1112	
								Отделка торцов гофрированными					
								диафрагмами				79039-22-34	
	Арматура	24	ф 80			"	"	Матрацы минераловатные в об-				по типу	
								кладке из стеклоткани	60		1	79039-22-06	
								Алюминиевое защитное покрытие	0,5	22		79039-22-1112	
								Отделка торцов гофрированными					
								диафрагмами				79039-22-34	
	Арматура	4	ф 100			"	"	Матрацы минераловатные в				по типу	
								обкладке из стеклоткани	60		0,2	79039-22-06	
								Алюминиевое защитное покрытие	0,5	4		79039-22-1112	
								Отделка торцов гофрированными					
								диафрагмами				79039-22-34	
								Разгружающее устройство				79039-21-47	
								Кольцо опорное				79039-21-45	

Инв. № подл. | Подп. и дата | Взам. инв. № | Инв. № дубл. | Подп. и дата

Привязан:

Инв. №

Изм.	Лист	№ докум.	Подп.	Дата

ТИ.021.000ТМВ-ТК

Лист 2

23104-04 58

№ строки	Наименование материала и единица измерения	Код материала	Код ед. изм.	Количество	Примечание
1	Изделия минераловатные с гофрированной структурой на синтетическом связующем				
	2ИГС100 500×60 м	57 6202	006	228	
2	Холстопрошивное полотно				
	ХПС-Т-5 δ=60 ТУ6-11-454-77 м³	59 5280	113	7	
	δ=50 м³	59 5280	113	0,3	
	δ=40 м³	59 5280	113	0,3	
3	Маты минераловатные прошивные 2М-100 ГОСТ 21880-76 м³	57 6212	113	2	
4	Алюминиевое защитное покрытие ГОСТ 21631 δ=0,5 м²	18 1110	055	188	
5	Элемент покрытия штампованный ТУ36-2427-81 δ=0,5 м²	18 1110	055	57,3	
6	Лента 2×30 ГОСТ 6009-74 кг	09 3500	116	300	

Привязан:

Инв. №

Изм.	Лист	№ докум.	Подп.	Дата
Нач. отд.		Кладь		
Гл. спец.		Лурье		
Рук. гр.		Григоренко		
Исполн.		Овдова		
Н. контр.		Камушкина		

ТИ. 021. 000 ТМВ-М

Блок КБУГВ-25

Ведомость материалов. Теплоизоляции

Лит.	Лист	Листов
	1	4

САНТЕХПРОЕКТ

№ строки	Наименование материала и единица измерения	Код материала	Код ед. изм.	Количество	Примечание
7	Лента 0,8×20 ТУ48-21-636-79 кг	18 1110	116	20	
8	Лента АД1 ТУ48-21-636-79 кг	18 1110	116	15	
9	Лист АД1 Н-1 ГОСТ21631-76 кг	18 1110	116	350	
10	Лист АД1 Н-0,8 ГОСТ21631-76 кг	18 1110	116	290	
11	Лист Б-ПН-О-1,6 ГОСТ19904-74 кг	09 0202	116	20	
12	Диафрагма тип II ТУ36-2543-83 м²	18 1110	055	20	
13	Пряжка тип IA ТУ36-1492-77 кг	18 1110	116	10	
14	Пряжка тип IIA ТУ36-1492-77 кг	18 1110	116	1	

Привязан:

Инв. №

Изм. Лист № докум. Подп. Дата

ТИ. 021 000. ТМВ-М

Лист 2

№ строки	Наименование материала и единица измерения	Код материала	Код ед. изм.	Количество	Примечание
15	Проволока 2-О-4 ГОСТ 3282-74 кг	12 1100	116	90	
16	Проволока 3-О-4 ГОСТ 3282-74 кг	12 1100	116	0,8	
17	Проволока 4-О-4 ГОСТ 3282-74 кг	12 1100	116	3,5	
18	Проволока 0,8-О-4 ГОСТ 3282-74 кг	12 1100	116	2	
19	Картон асбестовый КАОН 1-В ГОСТ 2850-80 кг	25 7631	116	4,2	
20	Нить стеклянная крученая комплексная БС10-150×1×3(50) ГОСТ 8325-78 кг	59 5220	116	0,8	
21	Заклепка комбинированная СТД 985 ТУ36-1598-77 шт	12 8500	796	930	
22	Заклепка 4×24,37 ГОСТ 10299-80 кг	12 8500	116	4	

Привязан:

Инв. №

Изм. Лист № докум. Подп. Дата

ТИ. 021 000 ТМВ-М

Лист 3

№ строки	Наименование материала и единица измерения	Код материала	Код ед. изм.	Количество	Примечание
23	Болт М8×30 ГОСТ7798-70 шт	12 8100	796	120	
	кг		116	7,2	
24	Гайка М8 ГОСТ5915-79 шт	12 8100		120	
	кг			1,8	
25	Винт 4×12 ГОСТ10621-80 шт	12 8401	796	1232	
	кг		116	1,5	
26	Вибродемпфирующая мастика ВД-17-59 δ=0,01 кг		116	71	
27	Ткань конструкционная из стеклянных крученых комплексных нитей Т-13 ГОСТ19170-73 м²	59 5246	055	99	

Привязан:

Инв. №

Изм. Лист № докум. Подп. Дата

ТИ 021 000 ТМВ-М

Лист 4

Серия 5.903-11, вып. 3-2

N строки	Наименование вида работ	Ед. изм.	Код: Вида работ	Код: Ед. изм.	Количество
1	Изоляция трубопроводов и оборудования изделиями минераловатными с гофрированной структурой: 2ИГС 100	$м^3$		113	7,3
2	Изоляция трубопроводов холстопрошивным полотном ХПС-Т-5.	$м^3$		113	6,2
3	Изоляция арматуры матрацами минераловатными в обкладке из стеклоткани	$м^3$		113	2,0
4	Покрытие поверхности изоляции трубопроводов, оборудования и арматуры алюминиевым защитным покрытием	$м^2$		055	188,0
5	Покрытие поверхности изоляции отводов алюминиевым защитным штампованным покрытием	$м^2$		055	57,3
6	Покрытие поверхности оборудования вибродемпфирующей мастикой ВД-17-59	$м^2$		055	4,0

Привязан

Инв. №

Изм. Лист

Нач. отд.	Кладов	
Гл. спец.	Лурье	
Рук. гр.	Григорьева	
Вед. инж.	Сполохова	
Н. контр.	Камушкина	

ТИ.021.000 ТМВ-ОР

Блок КБУГВ-25.
Ведомость объемов работ теплоизоляции.

Лит.	Лист	Листов
	1	1

САНТЕХПРОЕКТ

Подп. и дата | Инв. № дубл. | Взам. инв. № | Подп. и дата | Инв. № подл.

N строки	Наименование вида работ	Ед. изм.	Код: Вида работ	Код: Ед. изм.	Количество

Изм. Лист N докум. Подп. Дата

Лист

N строки	Наименование вида работ	Ед. изм.	Код: Вида работ	Код: Ед. изм.	Количество

Изм. Лист № докум. Подп. Дата

Лист

N строки	Наименование вида работ	Ед. изм.	Код: Вида работ	Код: Ед. изм.	Количество

Изм. Лист № докум. Подп. Дата

Лист

План на отм. 2.860

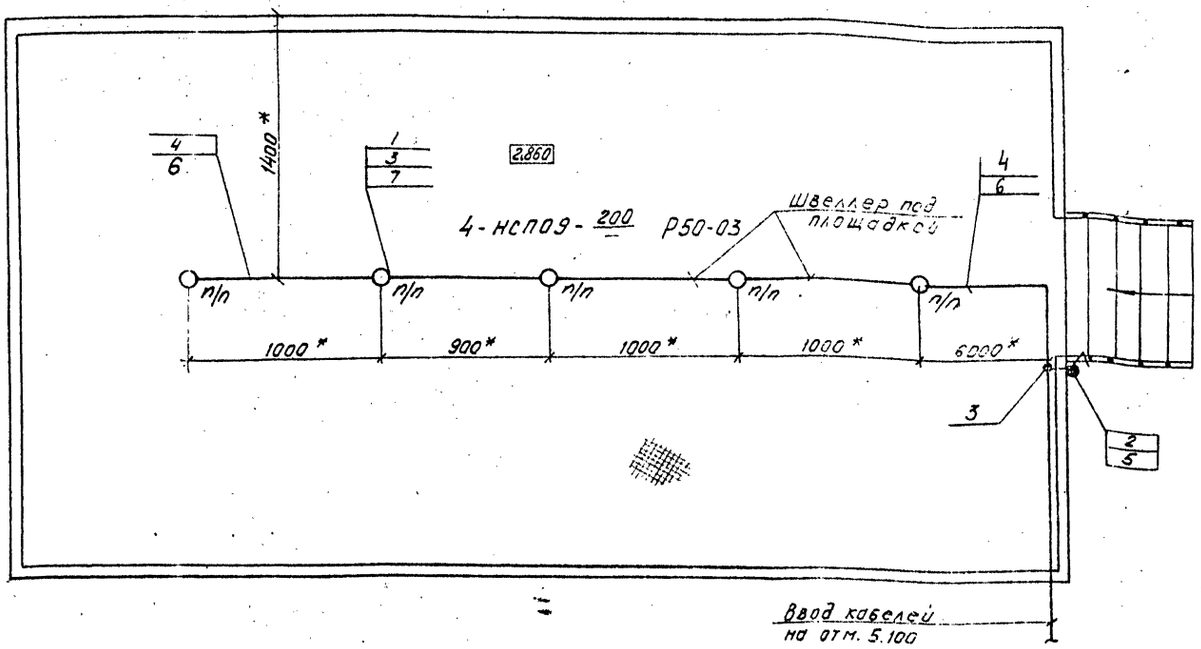

Марка поз.	Обозначение	Наименование	Кол.	Масса ед, кг	Примечание
1	НСП09-200/Р50-03	Светильник подвесной для ламп накаливания	5		
2	0-4-IP44-01-6/220 ГОСТ 1397-76	Выключатель 220В; 6А, поворотный, однополюсный для открытой установки	1		
3	КОР 73	Коробка ответвительная	8		
4	АВВГ-660-2×4	Кабель ГОСТ 16442-80	20м		
5	К310М	Стойка	1		
6	К347У2	Швеллер	10		
7	У625М	Крюк	5		

О п/п - светильник устанавливается под площадкой

1. * Размеры уточняются при монтаже.
2. Светильники (поз.1) устанавливаются под площадкой.
3. Стойку (поз.5) приварить к ограждению лестницы швом Т1-△3 ГОСТ 5264-80.
4. Швеллер (поз.6) приварить под площадкой швом Т1-△3 50/150 ГОСТ 5264-80.
5. Крюки (поз.7) приварить к нижней поверхности площадки швом Т1-△3 ГОСТ 5264-80.
6. Изделия и материалы поз. 1.... 4 заказываются по спецификации электротехнической части проекта котельной.

Изм.	Лист	№ докум.	Подп.	Дата	А12В070.000.37
Разраб.		Никошкова		IX.87	Крупноблочная установка горячего водоснабжения КБУГВ-25 Электроосвещение.
Провер.		Немец			
Рук. гр.		Никошкова			
Гл. спец.		Немец			
Н. контр.		Гохвойм			
Утв.		Фанерштейн			

Лит.	Масса	Масшт.
		1:20
Лист 1	Листов 1	

САНТЕХПРОЕКТ

Копировал:

Инв. № подл. | Подп. и дата | Взам. инв. № | Инв. № дубл. | Подп. и дата

gost.e-ecolog.ru