ТИПОВАЯ ДОКУМЕНТАЦИЯ НА КОНСТРУКЦИИ, ИЗДЕЛИЯ И УЗЛЫ ЗДАНИЙ И СООРУЖЕНИЙ

СЕРИЯ 5.903-11

БЛОКИ ТЕПЛОМЕХАНИЧЕСКОГО ОБОРУДОВАНИЯ ДЛЯ ПАРОВЫХ КОТЕЛЬНЫХ

ВЫПУСК 2-18

УСТАНОВКА КРУПНОБЛОЧНАЯ ПИТАНИЯ И ПОДПИТКИ КБУПП-25-1

РАБОЧИЕ ЧЕРТЕЖИ

ЧАСТЬ 2 СТР. 60...127

23205-40

Отпускная цена
г реализации
ізана
о счет-накладной

gost.e-ecolog.ru

Серия 5.903-11 выпуск 2-18 часть 2

Формат	Зона	Поз.	Обозначение	Наименование	Кол.	Примечание
				Документация		
А3			Д24В.020.250 СБ	Сборочный чертеж		
				Детали		
А4		1	Д24В.020.027	Патрубок	1	
А4		2	Д24В.020.028	Патрубок	1	
				Патрубок		
				Труба 57×3 ГОСТ 10704-76 / Д ГОСТ 10705-80		
Б4		3	Д24В.020.139	L=120 h16 (25)	1	
Б4		4	Д24В.020.141	L=587 h16 (25)	1	
Б4		5	Д24В.020.142	L=84 h16 (25)	1	
А4		6	Д24В.020.143	Патрубок	1	
				Стандартные изделия		
		7		Задвижка 30ч6бр		
				Ду50; Ру10		
				ГОСТ 8437-75	2	

Изм.	Лист	№ докум.	Подп.	Дата
Разраб.		Мюнтер		9.11.89
Пров.		Мюнтер		
Нач.отд.				
Н.контр.		Мюнтер		
Утв.				

Д24В.020.250

Трубопровод

Лит.	Лист	Листов
И	1	2

ГПИ ГОРЬКОВСКИЙ САНТЕХПРОЕКТ

Формат А4

Формат	Зона	Поз.	Обозначение	Наименование	Кол.	Примечание
		8		Кран 11ч6бк		
				Ду15; Ру10		
				ГОСТ 19193-73	1	
		9		Фланец 1-50-10 Ст25		
				ГОСТ 12821-80	4	
		10		Прокладка А-50-10		
				ГОСТ 15180-86	4	
		11		Отвод 90° 57×3		
				ГОСТ 17375-83	2	
		12		Болт М16×50.36		
				ГОСТ 7798-70	16	
		13		Гайка М16.4		
				ГОСТ 5915-70	16	
		14		Шайба 16.01		
				ГОСТ 11371-78	16	

Изм.	Лист	№ докум.	Подп.	Дата

Д24В.020.250

Лист 2

Формат А4

Д24В.020.250 СБ

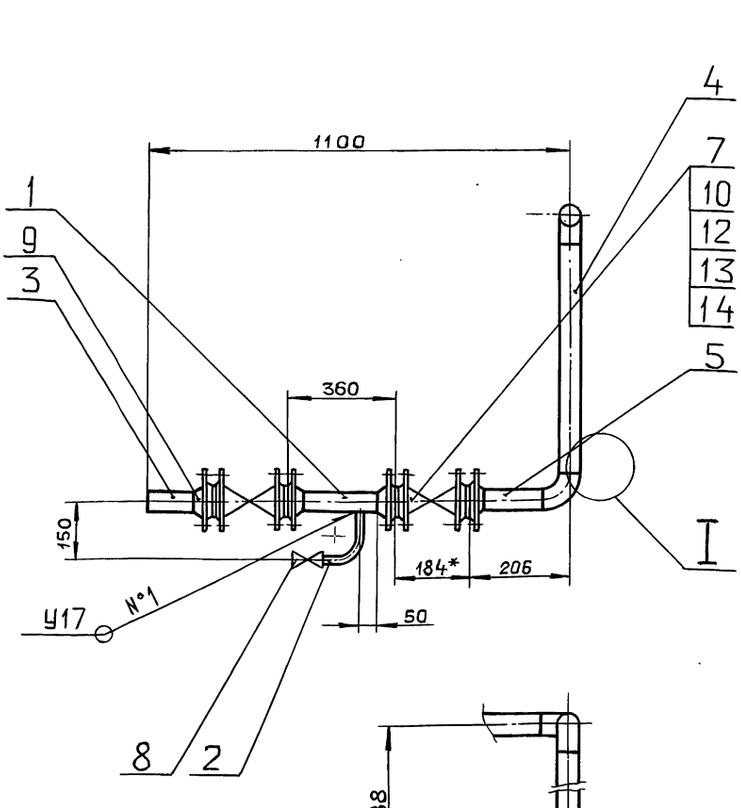

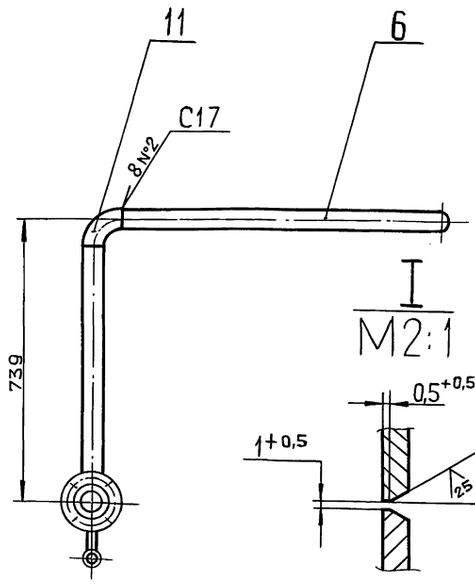

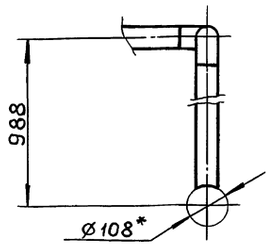

1*. Размеры для справок.

2. $\pm \frac{IT16}{2}$

3. Сварные швы по ГОСТ 16037-80.

Изм.	Лист	№ докум.	Подп.	Дата
Разраб.		Мюнтер		9.11.89
Пров.		Мюнтер		
Т.контр.				
Н.контр.		Мюнтер		
Утв.				

Д24В.020.250 СБ

Трубопровод

Лит.	Масса	Масштаб
И	54	1:10

Лист	Листов 1

ГПИ ГОРЬКОВСКИЙ САНТЕХПРОЕКТ

© ЦИТП Госстроя СССР, 1990

Копировал: Ганкова

Серия 5.903-11 Выпуск 2-18 часть 2

Д24В.020.143

25 (√)

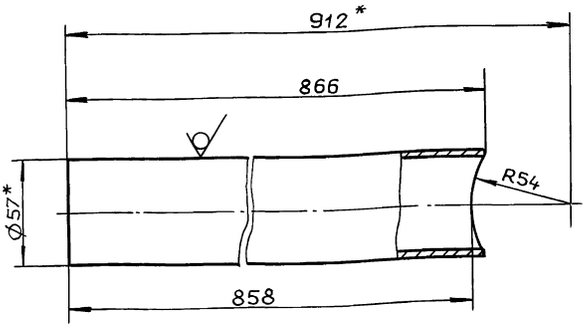

1*. Размеры для справок.

2. $\pm \frac{IT16}{2}$

Изм.	Лист	№ докум.	Подп.	Дата
Разраб.		Бердышева		9.11.89
Пров.		Мюнтер		
Т.контр.				
Н.контр.		Мюнтер		
Утв.				

Д24В.020.143

Патрубок

Лит.	Масса	Масштаб
И	3,3	1:2
Лист	Листов 1	

Труба 57×3 ГОСТ 10704-76 / Д ГОСТ 10705-80

ГПИ ГОРЬКОВСКИЙ САНТЕХПРОЕКТ

Формат А4

Формат	Зона	Поз.	Обозначение	Наименование	Кол.	Примечание
				Документация		
А3			Д24В.020.260 СБ	Сборочный чертеж		
				Детали		
А4		1	Д24В.020.147	Труба	1	
				Стандартные изделия		
		2		Фланец 5-20-63 Ст25 ГОСТ 12821-80	1	

Изм.	Лист	№ докум.	Подп.	Дата
Разраб.		Мюнтер		9.11.89
Пров.		Мюнтер		
Нач.отд.				
Н.контр.		Мюнтер		
Утв.				

Д24В.020.260

Трубопровод

Лит.	Лист	Листов
И		1

ГПИ ГОРЬКОВСКИЙ САНТЕХПРОЕКТ

Формат А4

Д24В.020.260 СБ

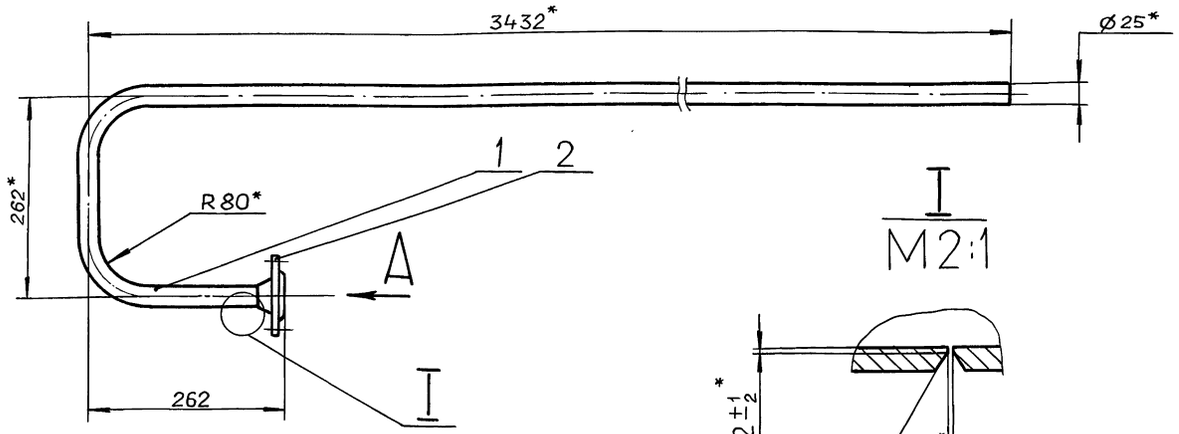

I
М 2:1

Вид А
М 1:2,5

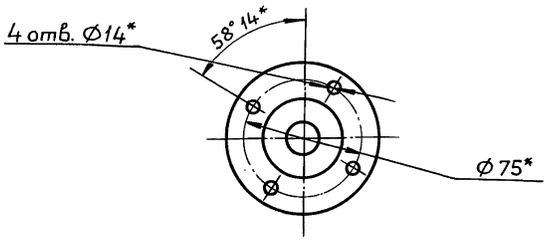

1.* Размеры для справок.

2. $\pm \frac{IT16}{2}$

3. Сварные швы С17 по ГОСТ 16037-80.

Изм.	Лист	№ докум.	Подп.	Дата
Разраб.		Мюнтер		9.11.89
Пров.		Мюнтер		
Т.контр.				
Н.контр.		Мюнтер		
Утв.				

Д24В.020.260 СБ

Трубопровод

Лит.	Масса	Масштаб
И	5,2	1:5
Лист	Листов 1	

ГПИ ГОРЬКОВСКИЙ САНТЕХПРОЕКТ

Копировал: Ганкова

Д24В.020.147

Серия 5.903-11 Выпуск 2-18 часть 2

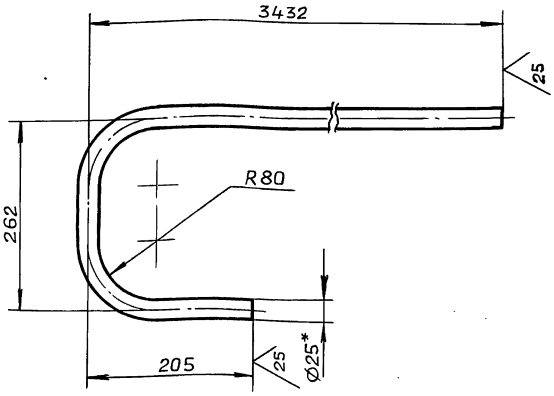

1* Размеры для справок

2. ± IT16/2

Изм.	Лист	№ докум.	Подп.	Дата
Разраб.		Бердышева		9.11.99
Пров.		Мюнтер		
Т.контр.				
Н.контр.		Мюнтер		
Утв.				

Д24В.020.147

Труба

Лит.	Масса	Масштаб
И	4,33	1:5
Лист	Листов 1	

Труба 25×2,8 ГОСТ8732-78 / Д ГОСТ8731-74

ГПИ ГОРЬКОВСКИЙ САНТЕХПРОЕКТ

Формат А4

Инв.№подл. | Подп. и дата | Взам.инв.№ | Инв.№дубл. | Подп. и дата

Формат	Зона	Поз.	Обозначение	Наименование	Кол.	Примечание
				Документация		
А2			Д24В.020.270 СБ	Сборочный чертеж		
				Детали		
А4	А2	1	Д24В.020.153	Серьга	4	
БЧ	А2	2	Д24В.020.154	Связь		
				Уголок 100×100×7-Б ГОСТ8509-86		
				ВСт3сп ГОСТ535-79		
				L=1398 h16 (25)	2	15,1 кг
БЧ	В2	3	Д24В.020.155	Связь		
				Швеллер 16-ГОСТ8240-72		
				ВСт3сп ГОСТ535-79		
				L=1398 h16 (25)	1	19,85 кг
БЧ	В2	4	Д24В.020.156	Связь		
				Уголок 75×75×6-Б ГОСТ8509-86		
				ВСт3сп ГОСТ535-79		
				L=580 h16 (25)	2	4 кг
А4	В2	5	Д24В.020.157-01	Швеллер	1	

Инв.№подл. | Подп. и дата | Взам.инв.№ | Инв.№дубл. | Подп. и дата

Изм.	Лист	№ докум.	Подп.	Дата
Разраб.		Мюнтер		9.11.99
Пров.		Мюнтер		
Нач.отд.				
Н.контр.		Мюнтер		
Утв.				

Д24В.020.270

Рама

Лит.	Лист	Листов
И	1	5

ГПИ ГОРЬКОВСКИЙ САНТЕХПРОЕКТ

Формат А4

Формат	Зона	Поз.	Обозначение	Наименование	Кол.	Примечание
А4	В2	6	Д24В.020.158	Уголок	16	
БЧ	В1	7	Д24В.020.159	Накладка		
				Лист Б-ПН-6 ГОСТ19903-74		
				ВСт3сп ГОСТ14637-79		
				(140×120) h16 (25)	18	0,79 кг
А4	В1	8	Д24В.020.161-01	Косынка	16	
БЧ	В1	9	Д24В.020.162	Стойка		
				Уголок 100×100×7-Б ГОСТ8509-86		
				ВСт3сп ГОСТ535-79		
				L=2368 h16 (25)	17	25,57 кг
А4	В1	10	Д24В.020.163	Косынка	8	
БЧ	В1	11	Д24В.020.164	Балка		
				Швеллер 16-ГОСТ8240-72		
				ВСт3сп ГОСТ535-79		
				L=4600 h16 (25)	4	65,32 кг
БЧ	А1	12	Д24В.020.165	Уголок		
				Уголок 63×63×5-Б ГОСТ8509-86		
				ВСт3сп ГОСТ535-79		
				L=173 h16 (25)	2	0,83 кг
БЧ	В4	13	Д24В.020.166	Накладка		
				Лист Б-ПН-8 ГОСТ19903-74		
				ВСт3сп ГОСТ14637-79		
				(220×340) h16 (25)	1	4,7 кг

Инв.№подл. | Подп. и дата | Взам.инв.№ | Инв.№дубл. | Подп. и дата

Изм.	Лист	№ докум.	Подп.	Дата

Д24В.020.270

Лист 2

Формат А4

Формат	Зона	Поз.	Обозначение	Наименование	Кол.	Примечание
А4	В4	15	Д24В.020.168-01	Уголок	1	
А4	В4	16	Д24В.020.169	Швеллер	1	
А4	В4	17	Д24В.020.161-02	Косынка	2	
БЧ	В3	18	Д24В.020.171	Связь		
				Уголок 75×75×6-Б ГОСТ8509-86		
				ВСт3сп ГОСТ535-79		
				L=2665 h16 (25)	1	18,36 кг
А4	В3	19	Д24В.020.172-01	Связь		
А4	В3	20	Д24В.020.157	Швеллер	1	
БЧ	В3	21	Д24В.020.173	Связь		
				Уголок 75×75×6-Б ГОСТ8509-86		
				ВСт3сп ГОСТ535-79		
				L=1307 h16 (25)	1	9 кг
А4	А3	22	Д24В.020.174-02	Уголок	2	
А4	В6	23	Д24В.020.175-02	Швеллер	1	
А4	А7	24	Д24В.020.174-03	Уголок	2	
А4	А8	25	Д24В.020.175-01	Швеллер	1	
А4	А8	26	Д24В.020.176-01	Швеллер	1	
А4	А8	27	Д24В.020.176	Швеллер	1	
А4	А8	28	Д24В.020.175	Швеллер	1	
А4	А8	29	Д24В.020.172	Связь	1	
А4	А8	30	Д24В.020.176-02	Швеллер	1	

Инв.№подл. | Подп. и дата | Взам.инв.№ | Инв.№дубл. | Подп. и дата

Изм.	Лист	№ докум.	Подп.	Дата

Д24В.020.270

Лист 3

Серия 5.903-11 Выпуск 2-10 часть 2

Формат	Зона	Поз.	Обозначение	Наименование	Кол.	Примечание
А4	А8	31	Д24В. 020. 176 – 03	Швеллер	1	
Б4	В8	32	Д24В. 020. 177	Плита		
				Лист Б-ПН-10 ГОСТ 19903-74		
				ВСт3сп ГОСТ 14637-79		
				(150×350) h16 $\frac{25}{\surd}$	2	4,12кг
Б4	В8	33	Д24В. 020. 178	Швеллер		
				Швеллер 16 ГОСТ 8240-72		
				ВСт3спГОСТ 535-79		
				L = 2926 h16 $\frac{25}{\surd}$	1	41,55кг
А4	А10	34	Д24В. 020. 168	Уголок	1	
А4	А9	36	Д24В. 020. 174 – 04	Уголок	2	
А4	А9	37	Д24В. 020. 179	Кронштейн	1	
А4	А10	38	Д24В. 020. 181	Кронштейн	2	
А4	В12	39	Д24В. 020. 174	Уголок	2	
А4	А11	40	Д24В. 020. 182	Косынка	4	
А4	А11	41	Д24В. 020. 183	Упор	4	
А4	А11	42	Д24В. 020. 184	Косынка	4	
А4	А11	43	Д24В. 020. 185	Пластина	20	
А4	А11	44	Д24В. 020. 186	Монорельс	1	
А4	А11	45	Д24В. 020. 187	Пластина	4	
А4	А11	46	Д24В. 020. 161	Косынка	4	
Б4	В11	47	Д24В. 020 188	Стойка		
				Уголок 63×63×5-Б ГОСТ 8509-86		
				ВСт3сп ГОСТ 535-79		
				L = 98 h16 $\frac{25}{\surd}$	1	0,47кг

Инв.№подл. | Подп. и дата | Инв.№дубл. | Взам.инв.№ | Подп. и дата

Изм. Лист № докум. Подп. Дата

Д24В.020.270 Лист 4

формат А4

Формат	Зона	Поз.	Обозначение	Наименование	Кол.	Примечание
А4	В11	48	Д24В. 020. 174 – 01	Уголок	1	
Б4	В3	49	Д24В. 020. 189	Уголок		
				Уголок 63×63×5-Б ГОСТ 8509-86		
				ВСт3сп ГОСТ 535-79		
				L = 470 h16 $\frac{25}{\surd}$	1	2,26 кг
				Стандартные изделия		
				Опора ГОСТ 14911-82		
	В12	51		ОПБ2 – 26.8	2	
	А4	52		ОПБ2 – 57	5	
	В10	53		ОПБ2 – 108	5	
				Болт ГОСТ 7798-70		
	А11	55		М16×60.36	4	
	А11	56		М16×130.36	16	
	А11	57		Гайка М16.4		
				ГОСТ 5915-70	20	
	А11	58		Шайба 16.01		
				ГОСТ 11371-78	4	
	А11	59		Шайба 16.01		
				ГОСТ 10906-78	16	

Инв.№подл. | Подп. и дата | Инв.№дубл. | Взам.инв.№ | Подп. и дата

Изм. Лист № докум. Подп. Дата

Д24В.020.270 Лист 5

формат А4

Д24В.020.153

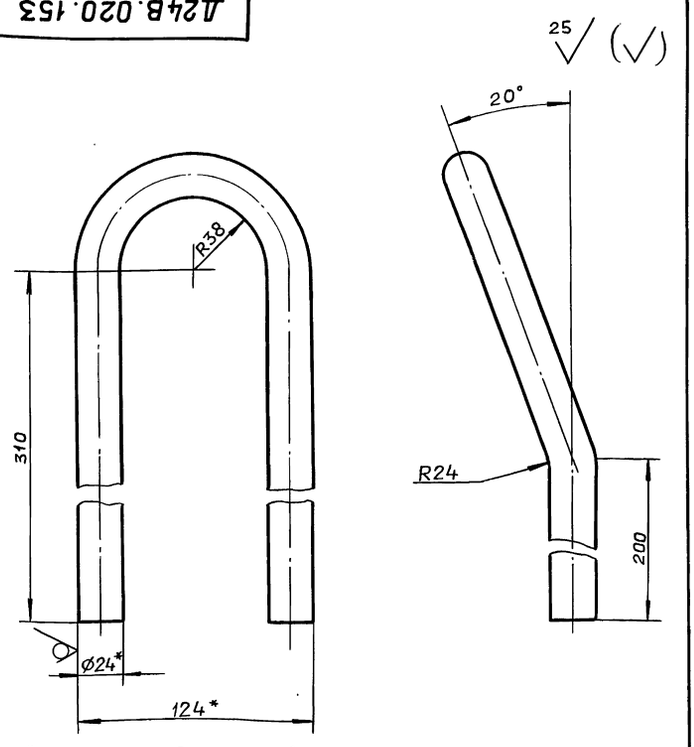

1.* Размеры для справок.

2. ± IT16/2

Инв.№подл. | Подп. и дата | Взам.инв.№ | Инв.№дубл. | Подп. и дата

Изм.	Лист	№ докум.	Подп.	Дата
Разраб.		Мюнтер		9.11.89
Пров.		Мюнтер		
Т.контр.				
Н.контр.		Мюнтер		
Утв.				

Д24В.020.153

Серьга

Лит.	Масса	Масштаб
И	2,4	1:2

Лист | Листов 1

Круг 24-В-ГОСТ 2590-71 ВСт3сп ГОСТ 535-79

ГПИ ГОРЬКОВСКИЙ САНТЕХПРОЕКТ

формат А4

Д24В.020.157

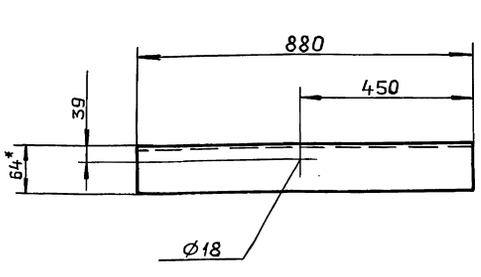

Д24В.020.157-01

зеркальное отражение

остальное см. Д24В.020.157

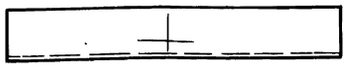

1.* Размеры для справок.

2. ± IT16/2

Инв.№подл. | Подп. и дата | Взам.инв.№ | Инв.№дубл. | Подп. и дата

Изм.	Лист	№ докум.	Подп.	Дата
Разраб.		Мюнтер		9.11.89
Пров.		Мюнтер		
Т.контр.				
Н.контр.		Мюнтер		
Утв.				

Д24В.020.157

Швеллер

Лит.	Масса	Масштаб
И	12,49	1:10

Лист | Листов 1

Швеллер 16 ГОСТ 8240-72 ВСт3сп ГОСТ 535-79

ГПИ ГОРЬКОВСКИЙ САНТЕХПРОЕКТ

Копировал: Ганкова

23205-40 5 формат А4

Д24В.020.270 СБ

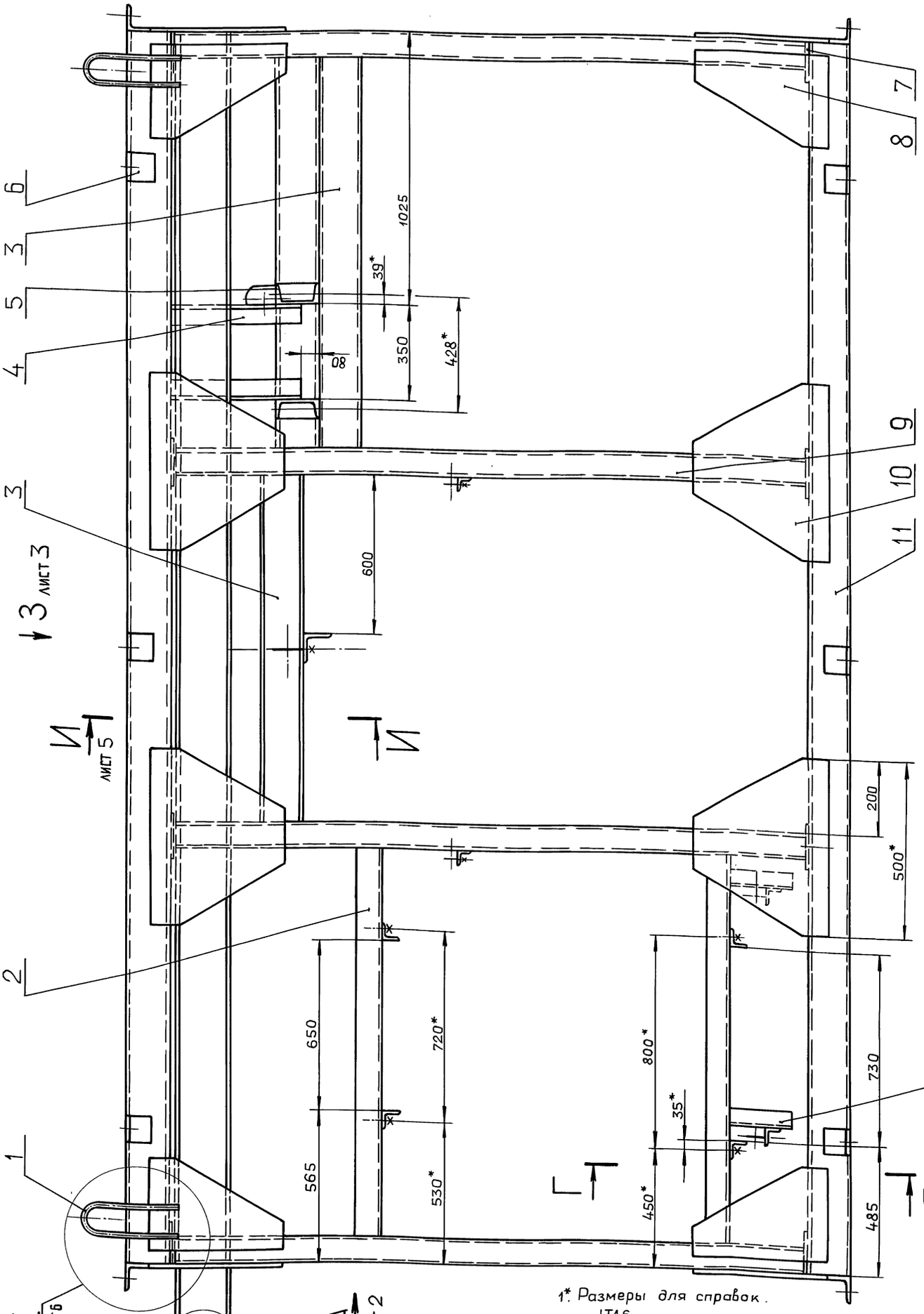

4. Сварные швы сплошные по контуру прилегания свариваемых деталей. Катет сварных швов по наименьшей толщине свариваемых деталей.

5. Сварка ручная дуговая.

1*. Размеры для справок.

2. $\pm \frac{IT16}{2}$

3. Сварные швы по ГОСТ 5264-80.

Изм.	Лист	№ докум.	Подп.	Дата
Разраб.		Мюнтер		9.11.99
Пров.		Мюнтер		
Т.контр.				
Нач.отд.				
Н.контр.		Мюнтер		
Утв.				

Д24В.020.270 СБ

Рама

Лит.	Масса	Масштаб
И	1843	1:10

Лист 1 Листов 6

ГПИ ГОРЬКОВСКИЙ САНТЕХПРОЕКТ

Копировал: Ганкова

1. 23205-40 6 Формат А2

Инв. № подл. | Подп. и дата | Взам. инв. № | Инв. № дубл. | Подп. и дата

Серия 5.903-11 Выпуск 2-18 часть 2

Д24В.020.270 СБ

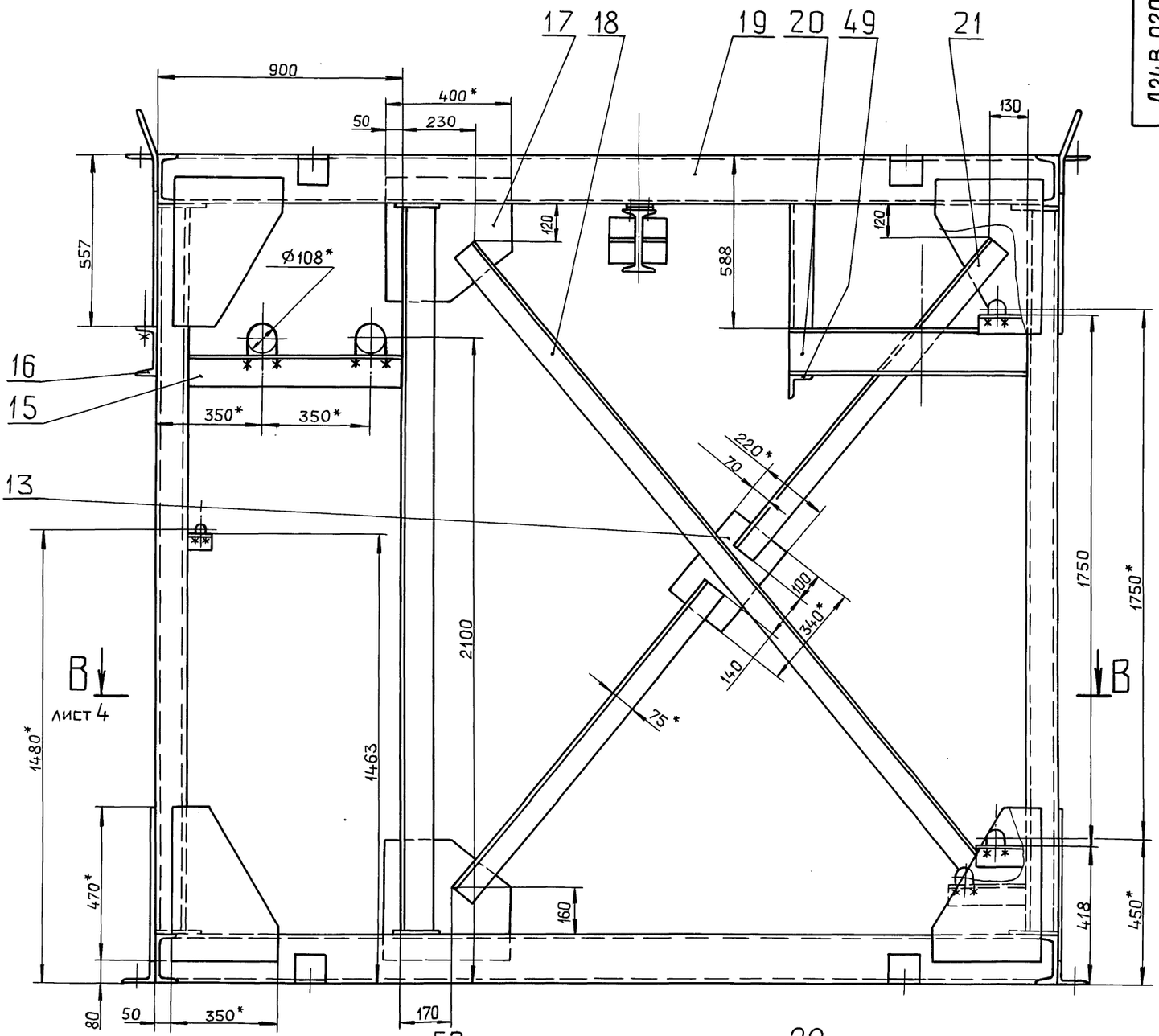

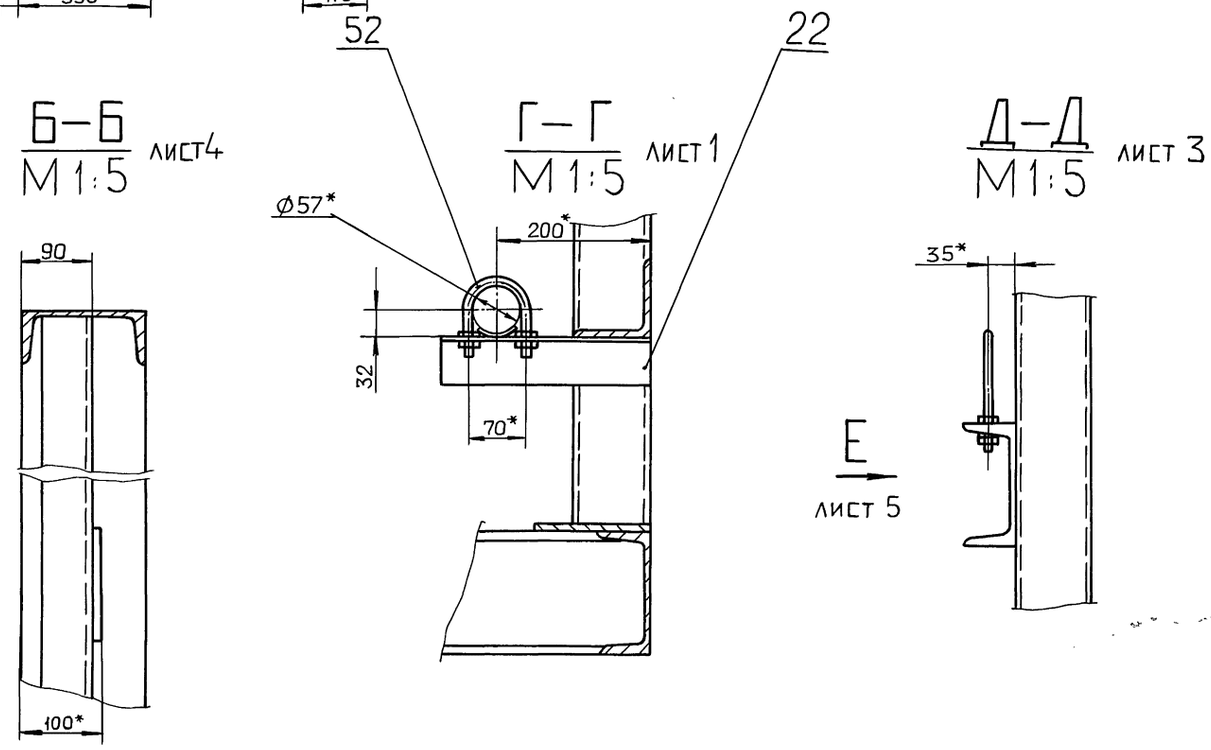

Изм	Лист	№ докум.	Подп.	Дата	Д24В.020.270 СБ	Лист 2

Копировал: Ганкова

3. 23205-40 7 формат А2

Инв. № подл. | Подп. и дата | Взам. инв. № | Инв. № дубл. | Подп. и дата

Серия 5.903-11 выпуск 2-18 часть 2

Д24В.020.270 СБ

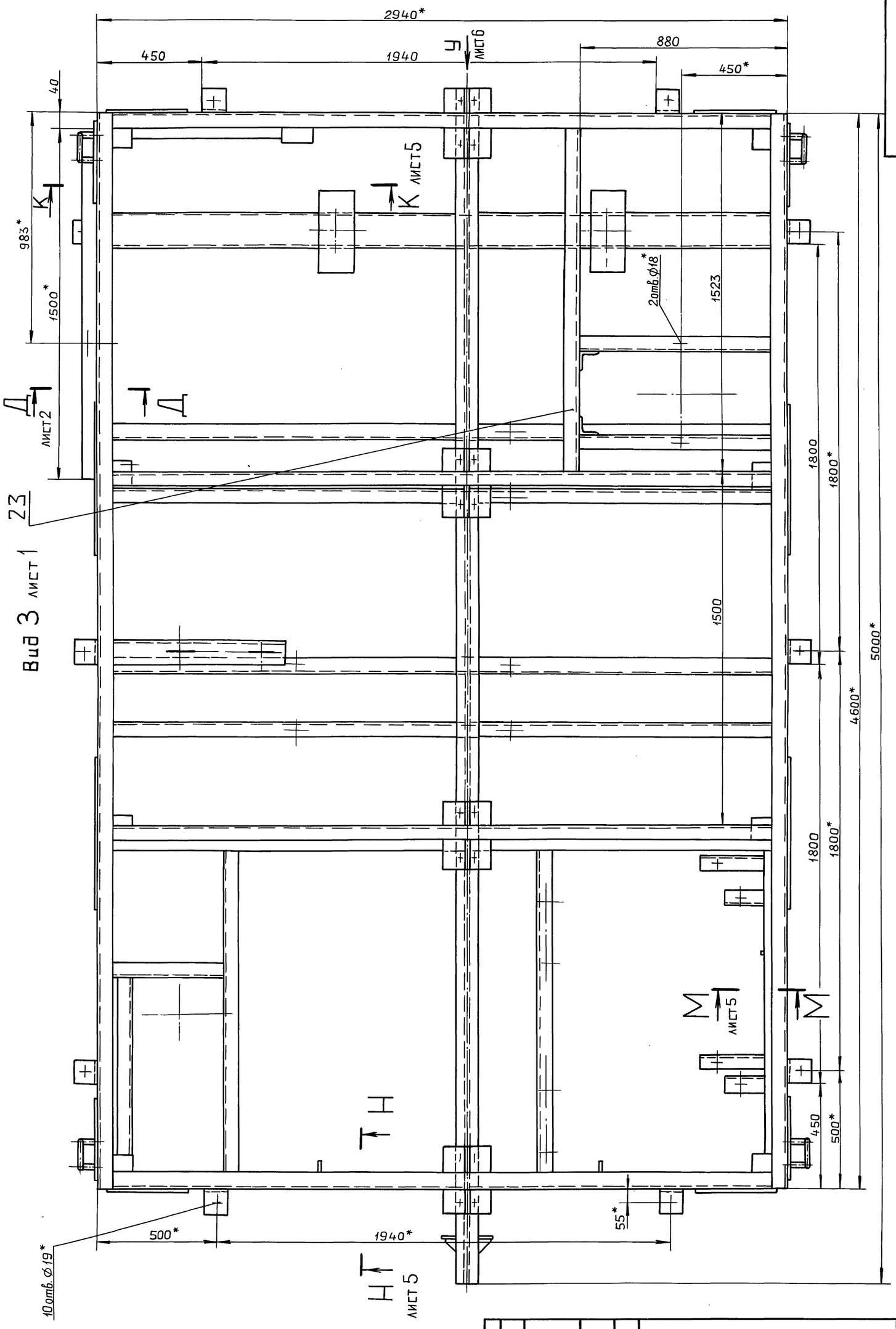

Изм	Лист	№ докум.	Подп.	Дата	Д24В.020.270 СБ	Лист 3

Копировал: Ганкова

5. 23205-40 8 формат А2

Инв. № подл. | Подп. и дата | Взам. инв. № | Инв. № дубл. | Подп. и дата

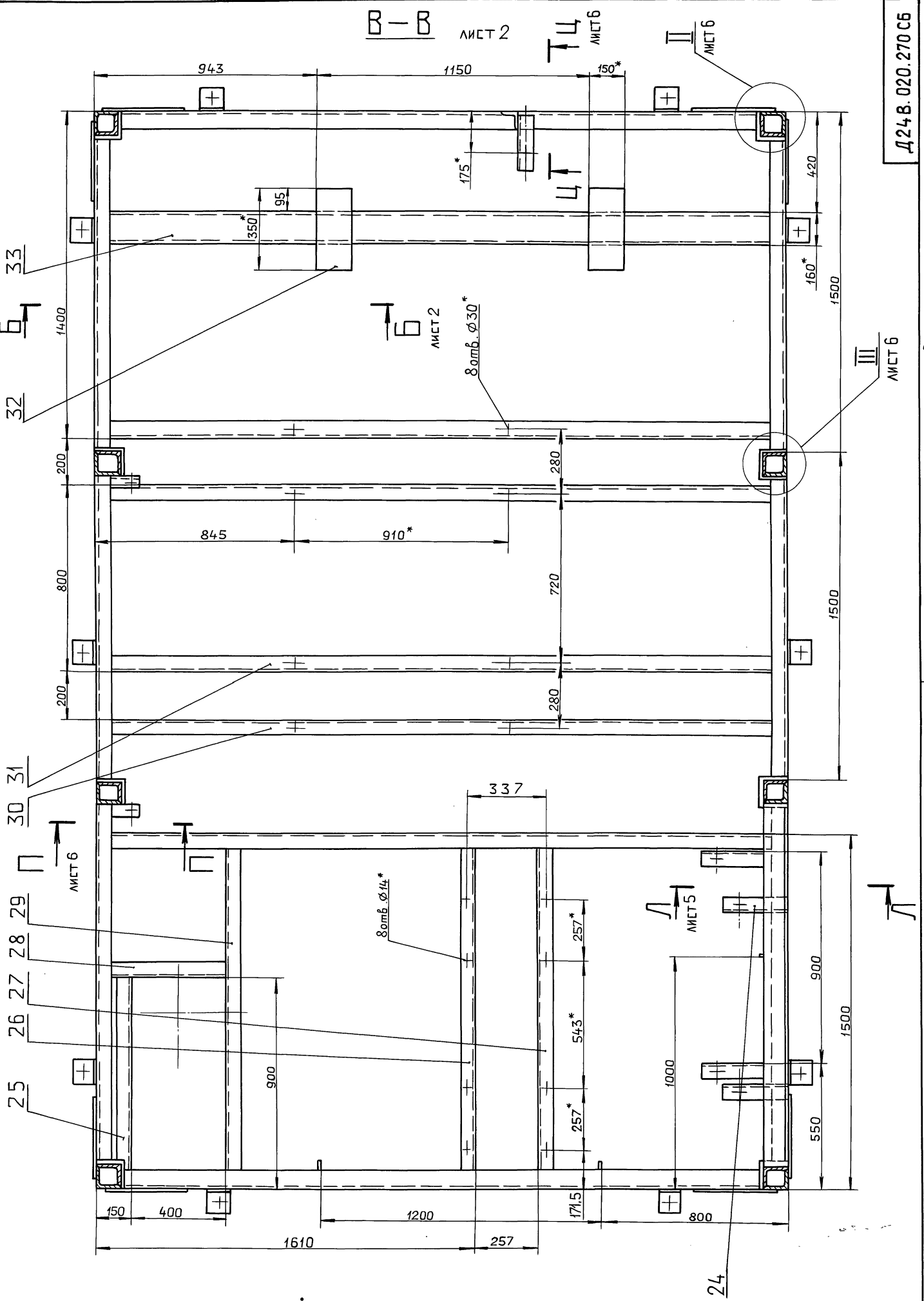
В—В
лист 2
Ц
лист 6
Ш
лист 6
943
1150
150*
175*
95
350*
420
160*
1500
1400
Б
Б
лист 2
8отв. ф30*
33
32
Ш
лист 6
200
280
845
910*
800
720
1500
200
280
337
30
31
П
П
лист 6
8отв. ф14*
29
28
27
26
25
Л
Л
лист 5
257*
543*
257*
900
1000
900
1500
550
150
400
1200
171,5
800
1610
257
24

Вид Е
М 1:5 лист 2

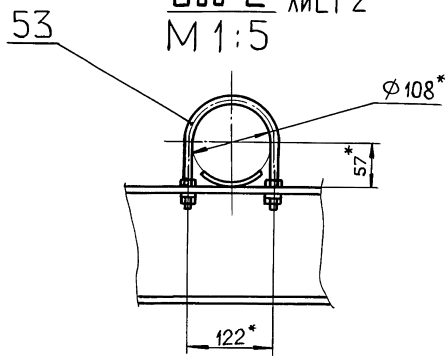

И–И лист 1

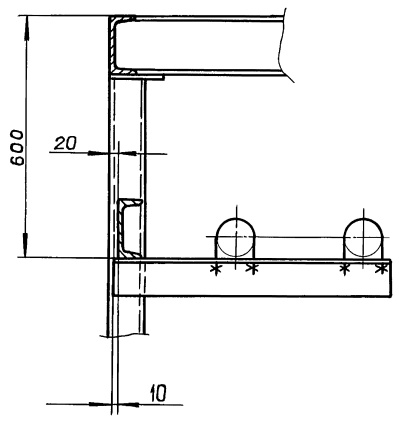

Вид Ж
М 1:5

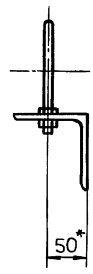

К–К лист 3

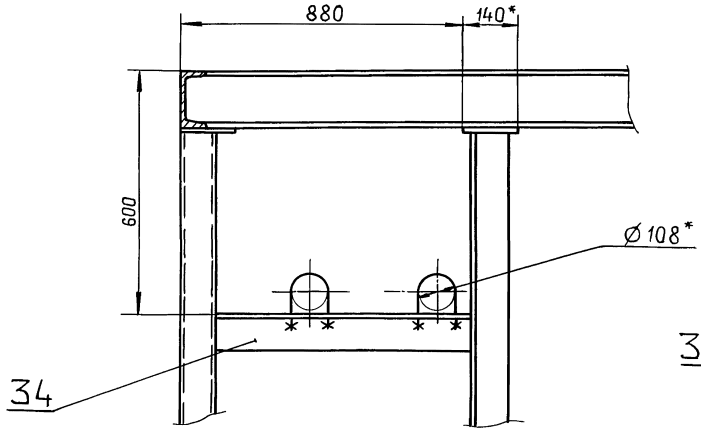

Л–Л
М 1:5 лист 4

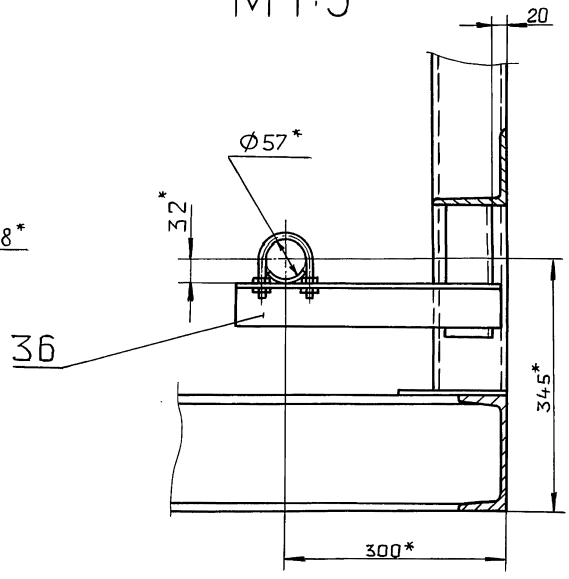

Н–Н
М 1:2 лист 3

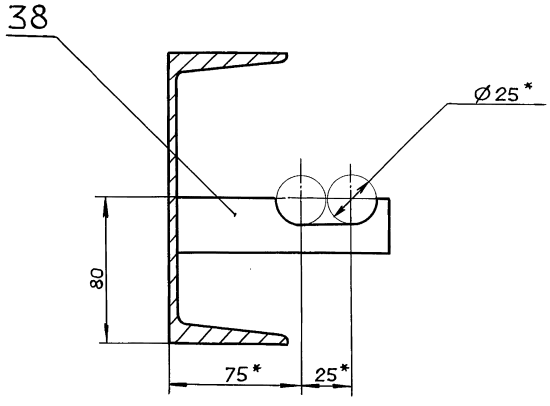

М–М
М 1:2 лист 3

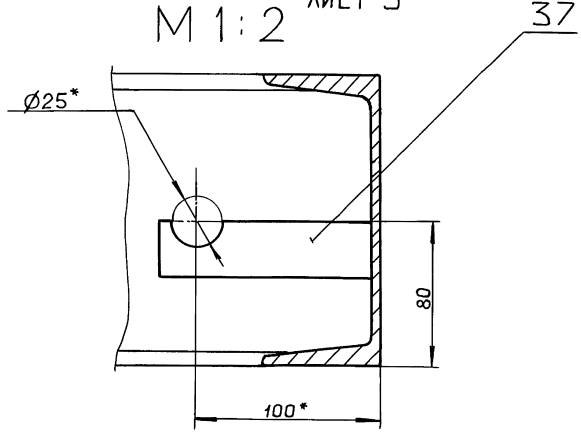

П–П
М1:2 лист 4

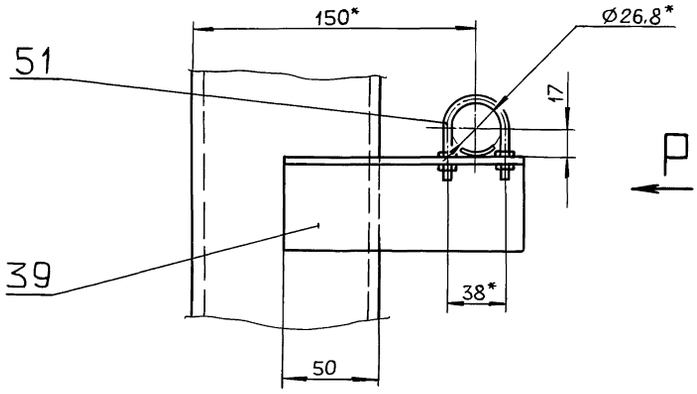

Вид Р
М1:2

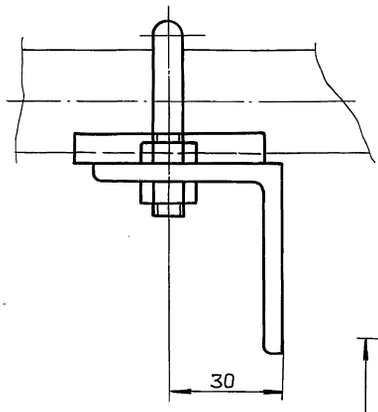

Ц–Ц
М1:5 лист 4

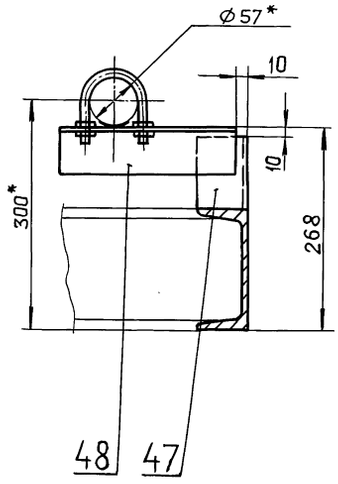

I
М1:5 лист 1

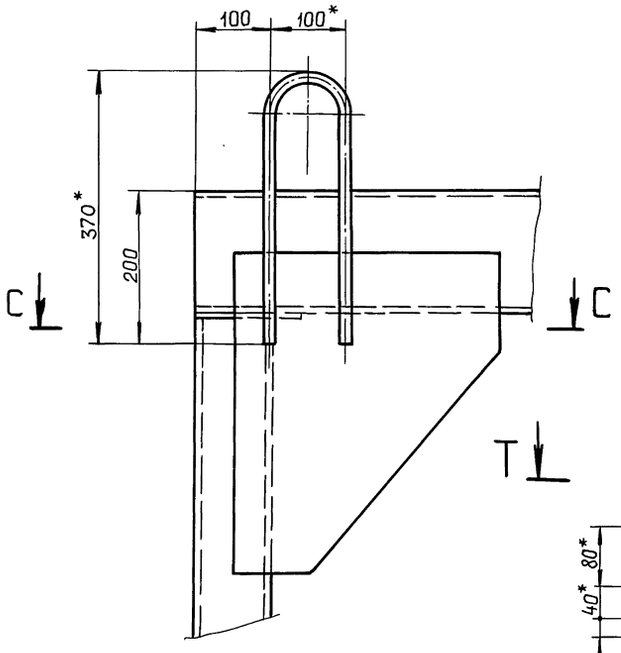

III
М1:5 лист 4

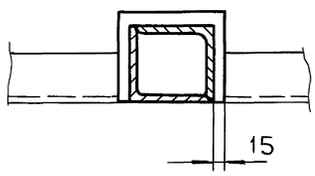

IV
М1:5 лист 1

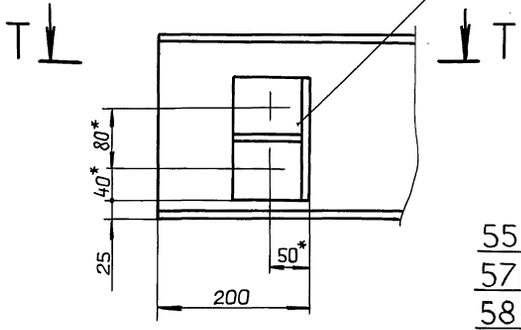

Т–Т
М1:5

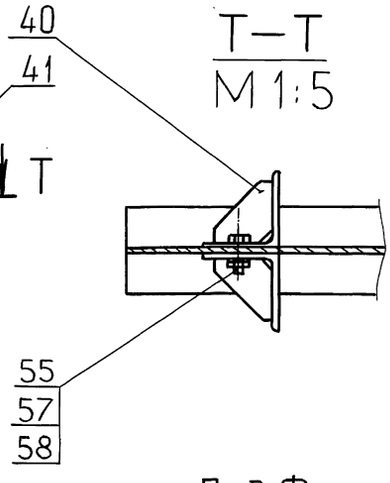

С–С
М1:1

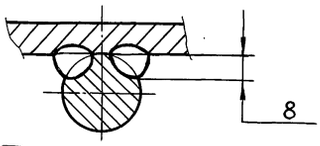

II
М1:5 лист 4

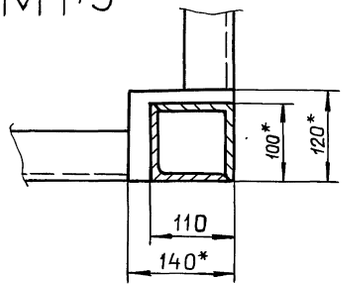

Вид У
М1:5 лист 3

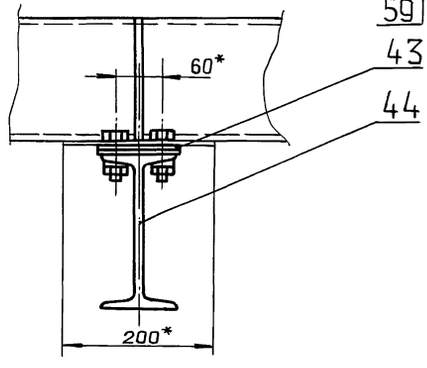

Вид Ф
М1:5

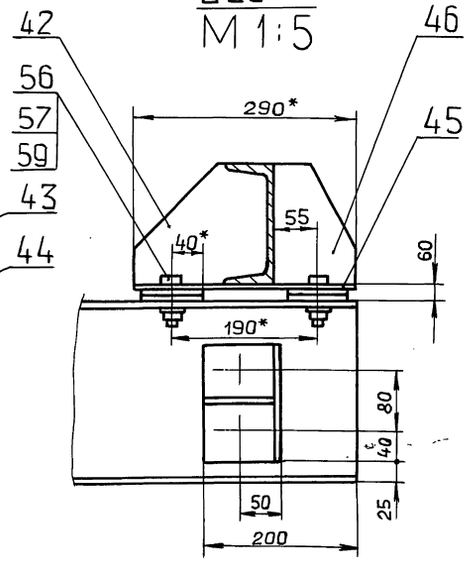

Д24В.020.158

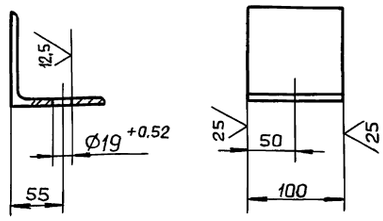

1*. Размеры для справок.

2. ± IT16/2

Изм.	Лист	№ докум.	Подп.	Дата
Разраб.		Мюнтер		9.11.89
Пров.		Мюнтер		
Т.контр.				
Н.контр.		Мюнтер		
Утв.				

Д24В.020.158

Уголок

Лит.	Масса	Масштаб
И	1,1	1:4

Лист | Листов 1

Уголок 100×100×7-Б ГОСТ8509-86 / ВСт3сп ГОСТ535-79

ГПИ ГОРЬКОВСКИЙ САНТЕХПРОЕКТ

Формат А4

Д24В.020.161

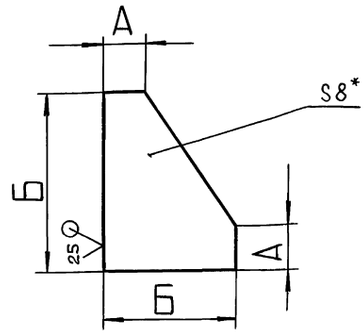

Обозначение	Размеры, мм А	Б	В	Масса, кг
Д24В.020.161	50	160	105	0.86
-01	100	470	350	7.42
-02	200	400	400	8.79

1*. Размеры для справок.

2. ± IT16/2

Изм.	Лист	№ докум.	Подп.	Дата
Разраб.		Мюнтер		9.11.89
Пров.		Мюнтер		
Т.контр.				
Н.контр.		Мюнтер		
Утв.				

Д24В.020.161

Косынка

Лит.	Масса	Масштаб
И	см. табл.	—

Лист | Листов 1

Лист Б-ПН-8 ГОСТ19903-74 / ВСт3сп ГОСТ 14637-79

ГПИ ГОРЬКОВСКИЙ САНТЕХПРОЕКТ

Формат А4

Д24В.020.163

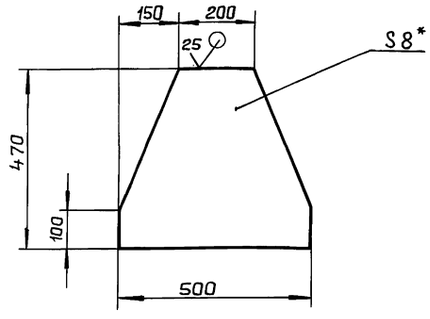

1*. Размеры для справок

2. ± IT16/2

Изм.	Лист	№ докум.	Подп.	Дата
Разраб.		Мюнтер		9.11.89
Пров.		Мюнтер		
Т.контр.				
Н.контр.		Мюнтер		
Утв.				

Д24В.020.163

Косынка

Лит.	Масса	Масштаб
И	11,27	1:10

Лист | Листов 1

Лист Б-ПН-8 ГОСТ19903-74 / ВСт3сп ГОСТ14637-79

ГПИ ГОРЬКОВСКИЙ САНТЕХПРОЕКТ

Формат А4

Д24В.020.168

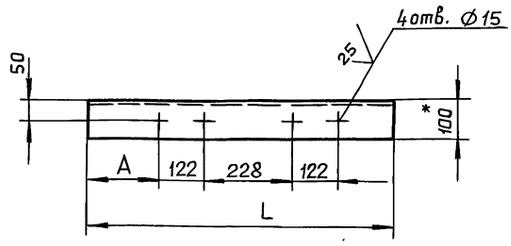

Обозначение	Размеры, мм А	L	Масса, кг
Д24В.020.168	189	800	8,6
-01	279	890	9,6

1*. Размеры для справок.

2. ± IT16/2

Изм.	Лист	№ докум.	Подп.	Дата
Разраб.		Мюнтер		9.11.89
Пров.		Мюнтер		
Т.контр.				
Н.контр.		Мюнтер		
Утв.				

Д24В.020.168

Уголок

Лит.	Масса	Масштаб
И	см. табл.	—

Лист | Листов 1

Уголок 100×100×7-Б ГОСТ8509-86 / ВСт3сп ГОСТ535-79

ГПИ ГОРЬКОВСКИЙ САНТЕХПРОЕКТ

Копировал: Ганкова

Формат А4

Инв. № подл. | Подп. и дата | Взам. инв. № | Инв. № дубл. | Подп. и дата

Д24В.020.169

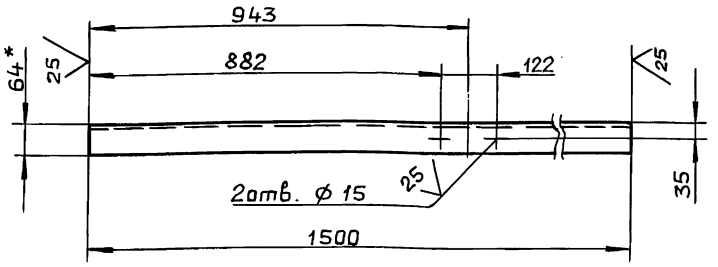

1.* Размеры для справок.

2. ± IT16/2

Д24В.020.169

Изм.	Лист	№ докум.	Подп.	Дата
Разраб.		Мюнтер		9.11.89
Пров.		Мюнтер		
Т.контр.				
Н.контр.		Мюнтер		
Утв.				

Швеллер

Лит.	Масса	Масштаб
И	21,3	1:10
Лист	Листов 1	

Швеллер 16 ГОСТ 8240-72 / ВСт3спГОСТ535-79

ГПИ ГОРЬКОВСКИЙ САНТЕХПРОЕКТ

Формат А4

Д24В.020.172

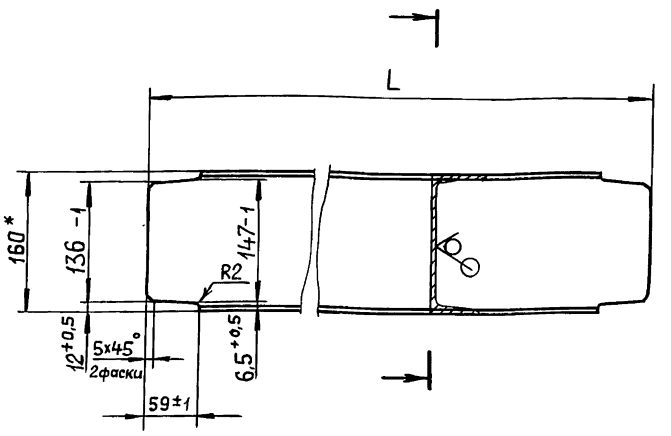

Обозначение	L, мм	Масса, кг
Д24В.020.172	1486	21.1
-0.1	2926	41.5

1.* Размеры для справок.

2. ± IT16/2

Д24В.020.172

Изм.	Лист	№ докум.	Подп.	Дата
Разраб.		Мюнтер		9.11.89
Пров.		Мюнтер		
Т.контр.				
Н.контр.		Мюнтер		
Утв.				

Связь

Лит.	Масса	Масштаб
И	см. табл.	—
Лист	Листов 1	

Швеллер 16 ГОСТ 8240-72 / ВСт3спГОСТ535-79

ГПИ ГОРЬКОВСКИЙ САНТЕХПРОЕКТ

Формат А4

Д24В.020.174

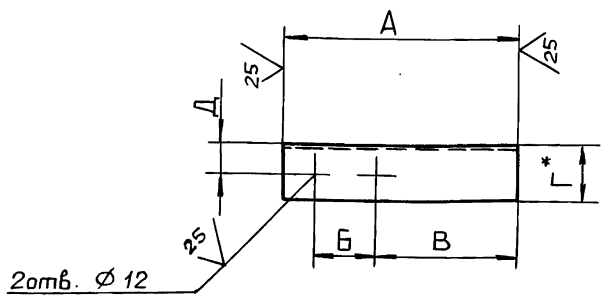

Обозначение	Размеры, мм А	Б	В	Г	Д		Масса, кг
Д24В.020.174	135	38	18	50	30		0,5
-01	235	70	130	63	35		1,13
-02	270		165				1,3
-03			35				
-04	360		255				1,73

1.* Размеры для справок.

2. ± IT16/2

Д24В.020.174

Изм.	Лист	№ докум.	Подп.	Дата
Разраб.		Мюнтер		9.11.89
Пров.		Мюнтер		
Т.контр.				
Н.контр.		Мюнтер		
Утв.				

Уголок

Лит.	Масса	Масштаб
И	См. табл.	—
Лист	Листов 1	

Уголок ГхГх5-БГОСТ8509-86 / ВСт3сп ГОСТ 535-79

ГПИ ГОРЬКОВСКИЙ САНТЕХПРОЕКТ

Формат А4

Д24В.020.175

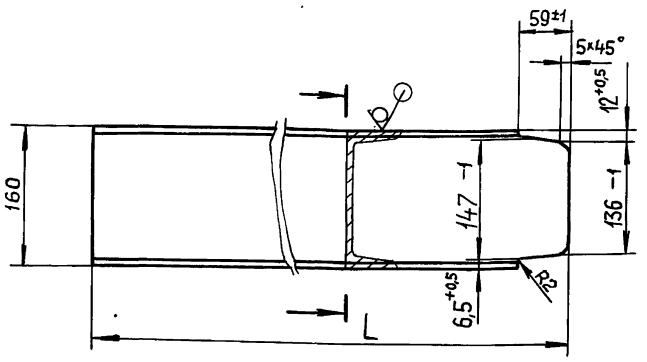

Обозначение	L	Масса, кг
Д24В.020.175	543	7.7
-01	893	12.6
-02	1516	21.5

1.* Размеры для справок.

2. ± IT16/2

Д24В.020.175

Изм.	Лист	№ докум.	Подп.	Дата
Разраб.		Мюнтер		9.11.89
Пров.		Мюнтер		
Т.контр.				
Н.контр.		Мюнтер		
Утв.				

Швеллер

Лит.	Масса	Масштаб
И	См. табл.	—
Лист	Листов 1	

Швеллер 16 ГОСТ 8240-72 / ВСт3сп ГОСТ535-79

ГПИ ГОРЬКОВСКИЙ САНТЕХПРОЕКТ

Копировал: Ганкова

Формат А4

Инв. № подл. | Подп. и дата | Взам. инв. № | Инв. № дубл. | Подп. и дата

Д24В.020.176

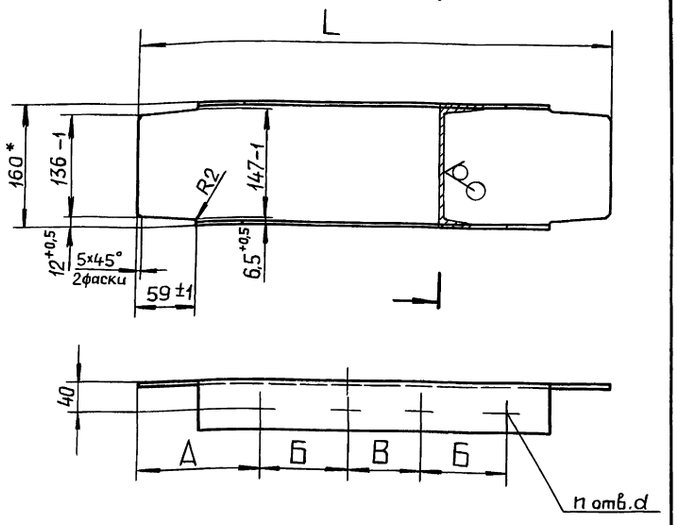

Обозначение	Размеры, мм А	Б	В	L	d	n кол.	Масса, кг
Д24В.020.176	164,5	257	543	1486	14	4	21
-01	264,5						
-02	838	910	—	2926	30	2	41,5
-03	1178		—				

Д24В.020.176

Изм.	Лист	№ докум.	Подп.	Дата
Разраб.		Мюнтер		9.11.89
Пров.		Мюнтер		
Т.контр.				
Н.контр.		Мюнтер		
Утв.				

Швеллер

Лит.	Масса	Масштаб
И	см. табл.	—

Лист | Листов 1

Швеллер 16 ГОСТ 8240-72 / ВСт3сп ГОСТ 535-79

ГПИ Горьковский САНТЕХПРОЕКТ

Формат А4

Д24В.020.179

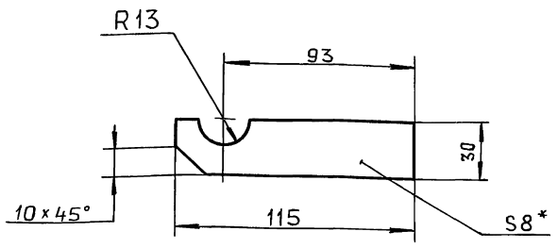

1.* Размеры для справок.

2. $\pm \frac{IT16}{2}$

Д24В.020.179

Изм.	Лист	№ докум.	Подп.	Дата
Разраб.		Мюнтер		9.11.89
Пров.		Мюнтер		
Т.контр.				
Н.контр.		Мюнтер		
Утв.				

Кронштейн

Лит.	Масса	Масштаб
И	0,22	1:2

Лист | Листов 1

Лист Б-ПН-8 ГОСТ 19903-74 / ВСт3сп ГОСТ 14637-79

ГПИ Горьковский САНТЕХПРОЕКТ

Формат А4

Д24В.020.181

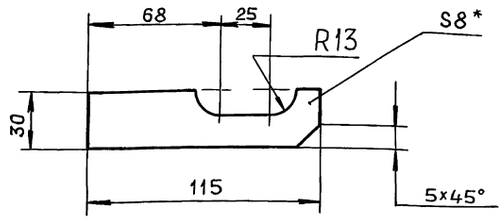

1* Размеры для справок.

2. $\pm \frac{IT16}{2}$

Д24В.020.181

Изм.	Лист	№ докум.	Подп.	Дата
Разраб.		Мюнтер		9.11.89
Пров.		Мюнтер		
Т.контр.				
Н.контр.		Мюнтер		
Утв.				

Кронштейн

Лит.	Масса	Масштаб
И	0,22	1:2

Лист | Листов 1

Лист Б-ПН-8 ГОСТ 19903-74 / ВСт3сп ГОСТ 14637-79

ГПИ Горьковский САНТЕХПРОЕКТ

Формат А4

Д24В.020.182

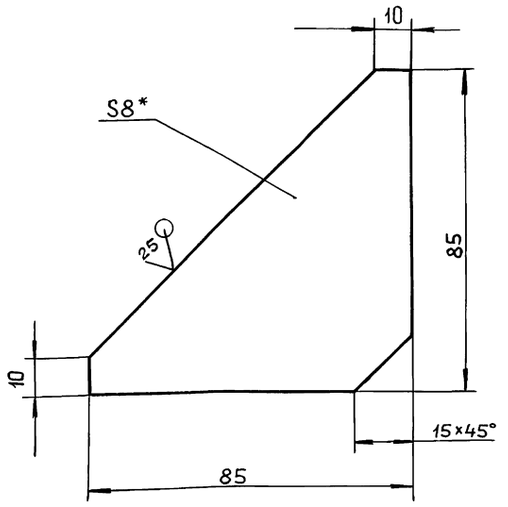

1.* Размеры для справок.

2. $\pm \frac{IT16}{2}$

Д24В.020.182

Изм.	Лист	№ докум.	Подп.	Дата
Разраб.		Мюнтер		9.11.89
Пров.		Мюнтер		
Т.контр.				
Н.контр.		Мюнтер		
Утв.				

Косынка

Лит.	Масса	Масштаб
И	0,25	1:1

Лист | Листов 1

Лист Б-ПН-8 ГОСТ 19903-74 / ВСт3сп ГОСТ 14637-79

ГПИ Горьковский САНТЕХПРОЕКТ

Формат А4

Копировал: Ганкова

Д24В.020.183

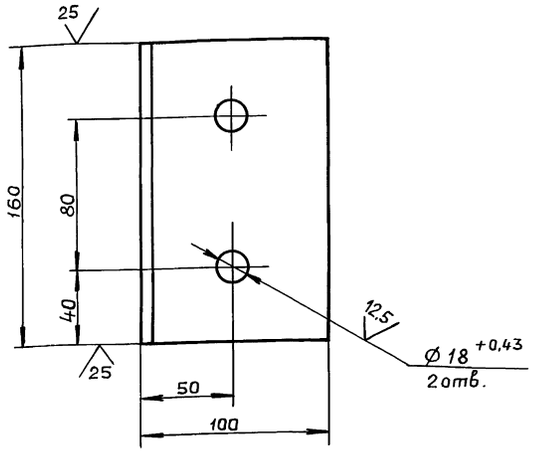

1*. Размеры для справок.

2. $\pm \frac{IT16}{2}$

Изм.	Лист	№ докум.	Подп.	Дата
Разраб.		Мюнтер		9.11.89
Пров.		Мюнтер		
Т.контр.				
Н.контр.		Мюнтер		
Утв.				

Д24В.020.183

Упор

Лит.	Масса	Масштаб
И	1.7	1:2
Лист	Листов 1	

Уголок 100×100×7-Б-ГОСТ8509-86 / Ст3сп ГОСТ535-79

ГПИ ГОРЬКОВСКИЙ САНТЕХПРОЕКТ

Формат А4

Д24В.020.184

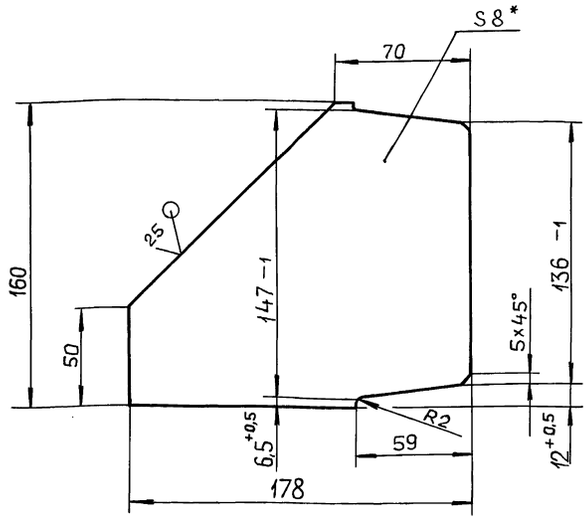

1*. Размеры для справок.

2 $\pm \frac{IT16}{2}$

Изм.	Лист	№ докум.	Подп.	Дата
Разраб.		Мюнтер		9.11.89
Пров.		Мюнтер		
Т.контр.				
Н.контр.		Мюнтер		
Утв.				

Д24В.020.184

Косынка

Лит.	Масса	Масштаб
И	1,45	1:2
Лист	Листов 1	

Лист Б-ПН-8 ГОСТ19903-74 / ВСт3сп ГОСТ14637-79

ГПИ ГОРЬКОВСКИЙ САНТЕХПРОЕКТ

Формат А4

Д24В.020.185

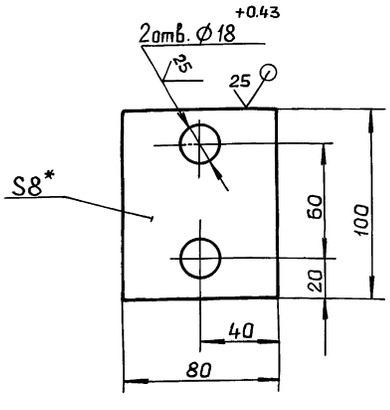

1*. Размеры для справок.

2. $\pm \frac{IT16}{2}$

Изм.	Лист	№ докум.	Подп.	Дата
Разраб.		Мюнтер		9.11.89
Пров.		Мюнтер		
Т.контр.				
Н.контр.		Мюнтер		
Утв.				

Д24В.020.185

Пластина

Лит.	Масса	Масштаб
И	0,5	1:2
Лист	Листов 1	

Лист Б-ПН-8 ГОСТ19903-74 / ВСт3сп ГОСТ14637-79

ГПИ ГОРЬКОВСКИЙ САНТЕХПРОЕКТ

Формат А4

Д24В.020.186

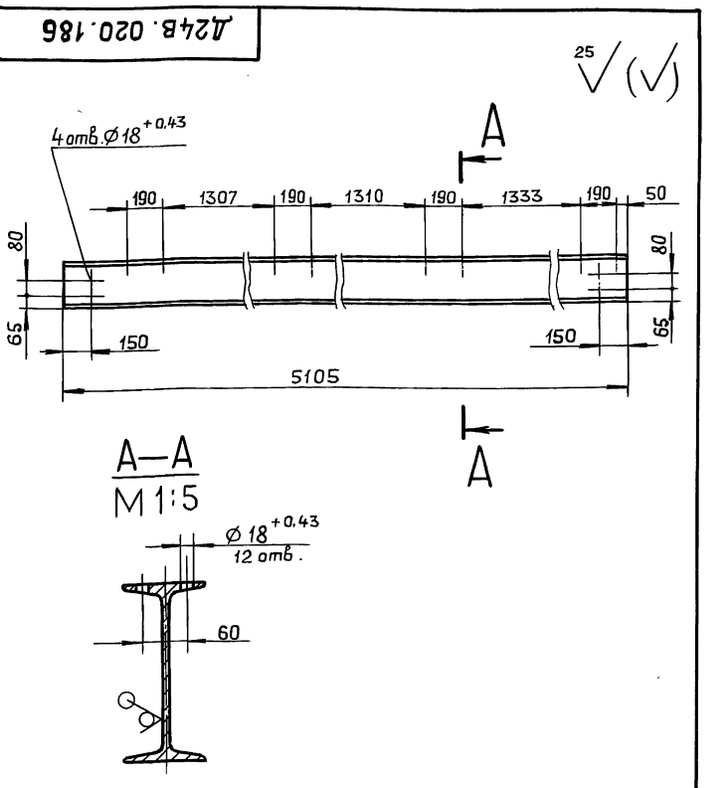

1.* Размеры для справок.

2. $\pm \frac{IT16}{2}$

Изм.	Лист	№ докум.	Подп.	Дата
Разраб.		Мюнтер		9.11.89
Пров.		Мюнтер		
Т.контр.				
Н.контр.		Мюнтер		
Утв.				

Д24В.020.186

Монорельс

Лит.	Масса	Масштаб
И	139,4	1:20
Лист	Листов 1	

Двутавр 24 ГОСТ 8239-72 / ВСт3спГОСТ535-79

ГПИ ГОРЬКОВСКИЙ САНТЕХПРОЕКТ

Формат А4

Серия 5.903-11 Выпуск 2-18 часть 2

Д24В.020.187

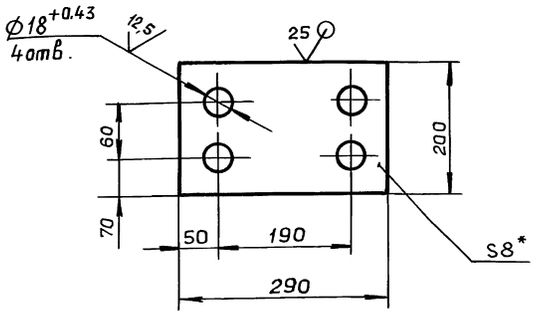

1.* Размеры для справок.

2. ± IT16/2

Изм.	Лист	№ докум.	Подп.	Дата
Разраб.		Мюнтер		9.11.99
Пров.		Мюнтер		
Т.контр.				
Н.контр.		Мюнтер		
Утв.				

Д24В.020.187

Пластина

Лит.	Масса	Масштаб
И	3,6	1:4

Лист | Листов 1

Лист Б-ПН-8 ГОСТ19903-74 ВСт3сп ГОСТ14637-79

ГПИ ГОРЬКОВСКИЙ САНТЕХПРОЕКТ

Формат А4

Подп. и дата | Инв. № дубл. | Взам. инв. № | Подп. и дата | Инв. № подл.

Формат	Зона	Поз.	Обозначение	Наименование	Кол.	Примечания
				Документация		
А2			Д24В.020.300 СБ	Сборочный чертеж		
				Сборочные единицы		
А4	В7	1	Д24В.020.310	Узел охладителя выпара ОВП-2	1	
А4	А7	2	Д24В.020.320	Узел клапана	1	
А4	А7	3	Д24В.020.330	Трубопровод умягченной воды	1	
А4	В7	4	Д24В.020.340	Трубопровод сконденсированного выпара	1	
А4	В7	5	Д24В.020.350	Трубопровод	1	
А4	А10	6	Д24В.020.360	Трубопровод на деаэратор питательной воды	1	
А4	А9	7	Д24В.020.370	Трубопровод омагниченной воды из охладителей	1	
А4	А9	8	Д24В.020.380	Трубопровод к теплообменнику	1	

Д24В.020.300

Изм.	Лист	№ докум.	Подп.	Дата
Разраб.		Мюнтер		9.11.99
Пров.		Мюнтер		
Нач.отд.				
Н.контр.		Мюнтер		
Утв.				

Блок верхний

Лит.	Лист	Листов
И	1	2

ГПИ ГОРЬКОВСКИЙ САНТЕХПРОЕКТ

Формат А4

Формат	Зона	Поз.	Обозначение	Наименование	Кол.	Примечание
А4	В2	9	Д24В.020.390	Узел охладителя выпара деаэрированной воды	1	
А4	В2	10	Д24В.020.400	Трубопровод деаэрированной воды на подпитку	1	
А4	А2	11	Д24В.020.410	Трубопровод	1	
А4	А2	12	Д24В.020.420	Трубопровод от сепаратора	1	
А4	В7	13	Д24В.020.430	Узел вентиля	1	
А4	А1	14	Д24В.020.440	Трубопровод с вентилем	1	
А4	А3	15	Д24В.020.450	Отвод	1	
А4	В3	16	Д24В.020.460	Рама	1	
				Стандартные изделия		
				Прокладка ГОСТ15180-86		
	А3	20		А-25-10	1	
	А4	21		А-40-10	2	
	А9	22		А-50-6	1	
	А10	23		А-50-10	6	
				Болт ГОСТ7798-70		
	А4	26		М12×45.36	8	
	А10	27		М16×55.36	36	
	А4	28		Гайка М12.4 ГОСТ5915-70	8	
	А10	29		Гайка М16.4 ГОСТ5915-70	36	
	А4	30		Шайба 12.01 ГОСТ11371-78	8	
	А10	31		Шайба 16.0 ГОСТ11371-78	36	

Изм.	Лист	№ докум.	Подп.	Дата

Д24В.020.300 | Лист 2

Формат А4

Д24В.020.195

Рис.1

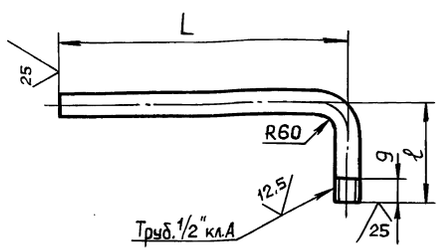

Рис.2

Остальное см. Рис.1

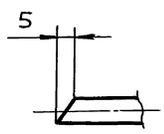

Обозначение	Рис.	Размеры, мм L	Размеры, мм ℓ	Масса, кг
Д24В.020.195	1	134	109	0,2
-01	2	165		0,25
-02	1	231		0,3
-03		500	518	1.0

± IT16/2

Изм.	Лист	№ докум.	Подп.	Дата
Разраб.		Бердышева		9.11.99
Пров.		Мюнтер		
Т.контр.				
Н.контр.		Мюнтер		
Утв.				

Д24В.020.195

Патрубок

Лит.	Масса	Масштаб
И	см. табл.	—

Лист | Листов 1

Труба 15×2,5 ГОСТ3262-75

ГПИ ГОРЬКОВСКИЙ САНТЕХПРОЕКТ

Копировал: Ганкова

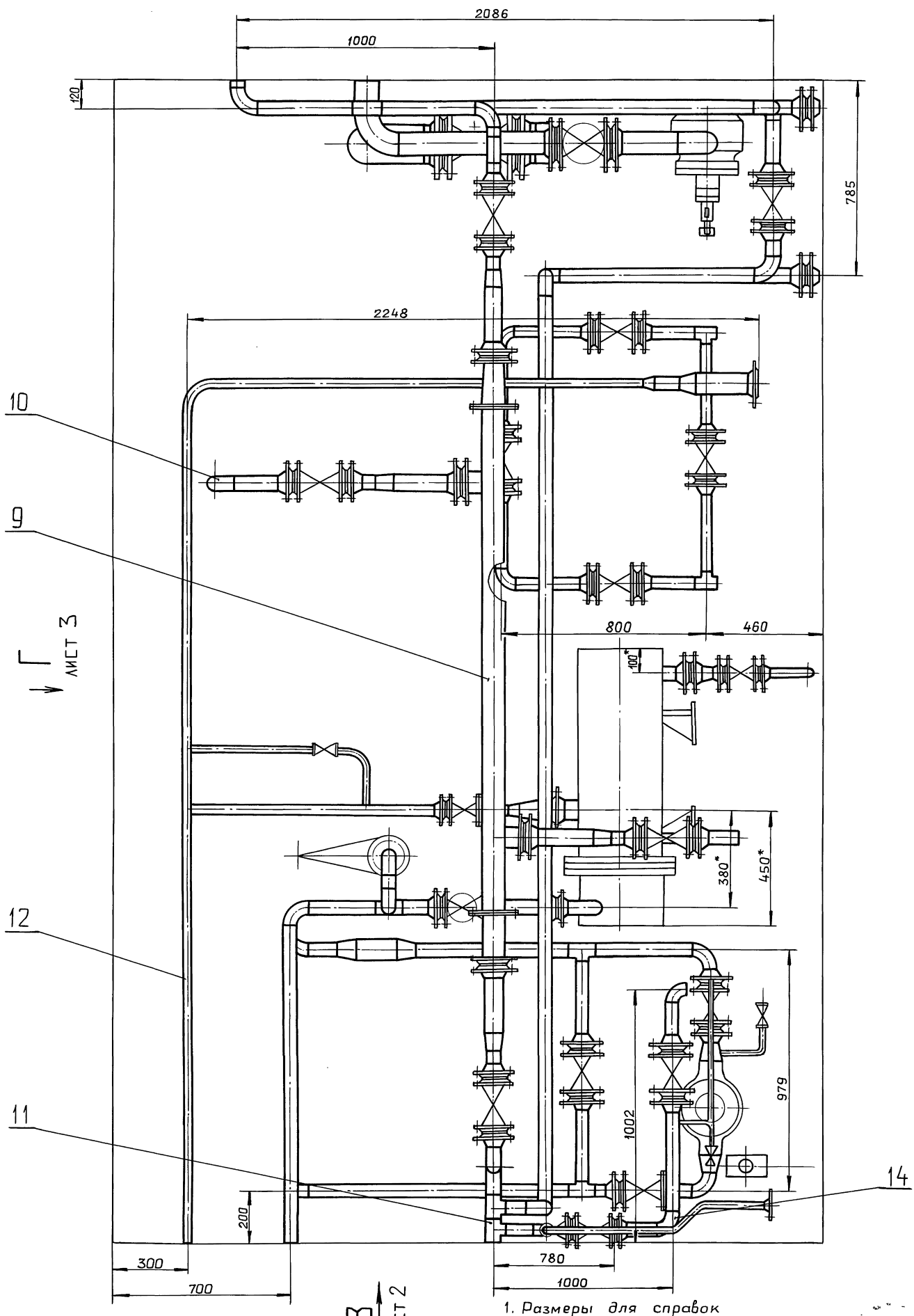

1. Размеры для справок

2. Сварные швы по ГОСТ 16037-80

Изм.	Лист	№ докум.	Подп.	Дата
Разраб.		Мюнтер		
Пров.		Мюнтер		
Т.контр.				
Нач.отд.				
Н.контр.		Мюнтер		
Утв.				

Д24В.020.300 СБ

Блок верхний

Лит.	Масса	Масштаб
И	3360	1:10

Лист 1 Листов 5

ГПИ горьковский САНТЕХПРОЕКТ

Копировал: Ганкова

1. 23205-40 17 формат А2

Инв.№подл. | Подп. и дата | Взам. инв.№ | Инв.№ дубл. | Подп. и дата

Вид В лист 1

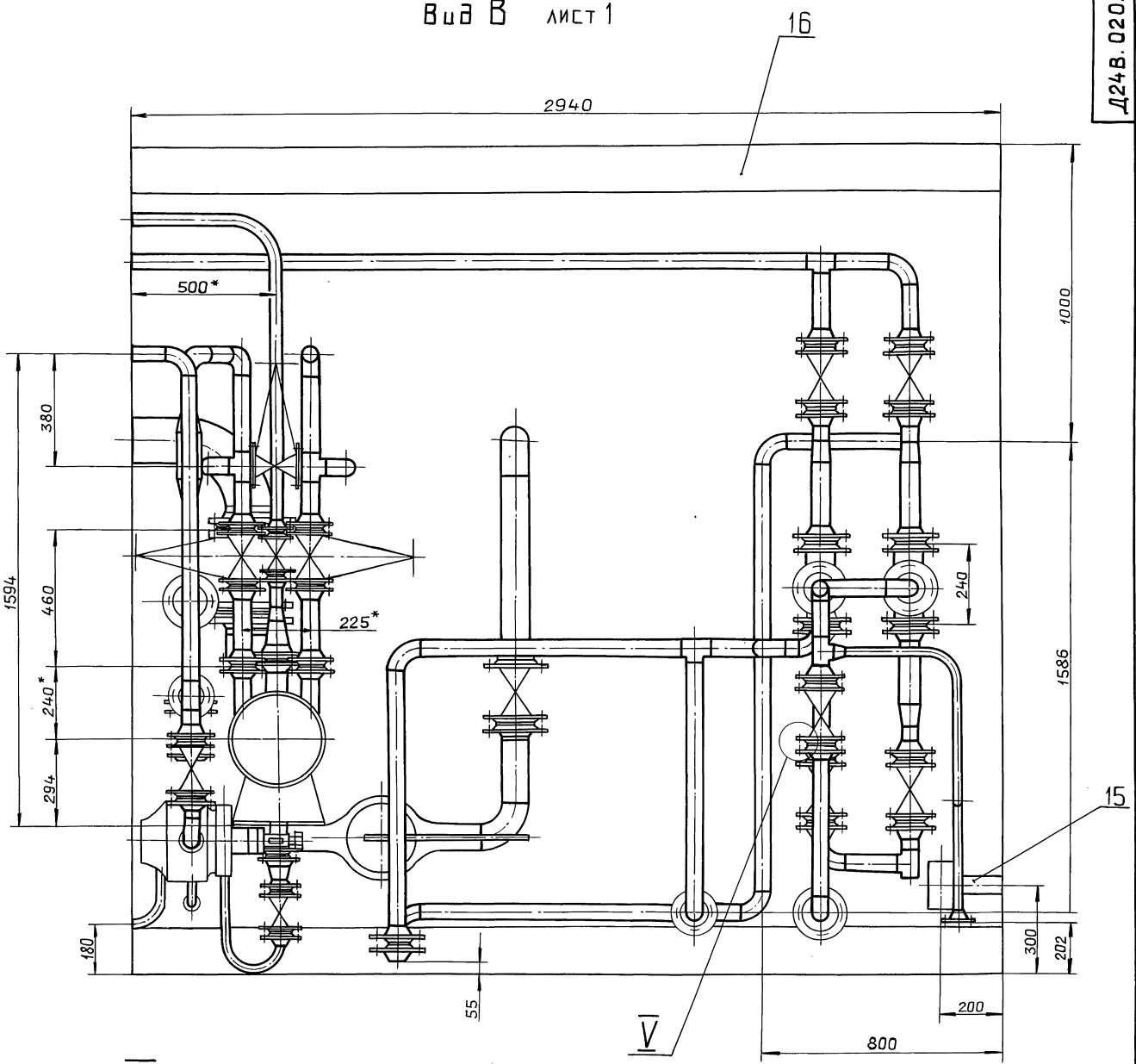

IV
М 1:2 лист 4

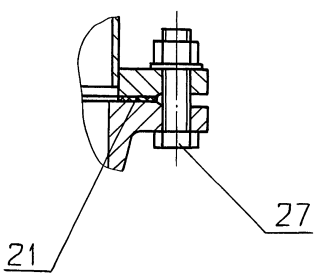

V
М 1:2

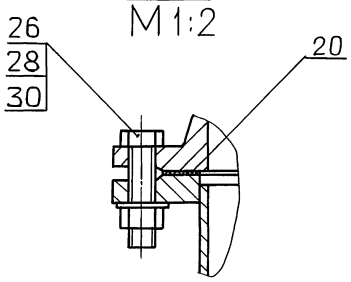

Вид Г лист 1

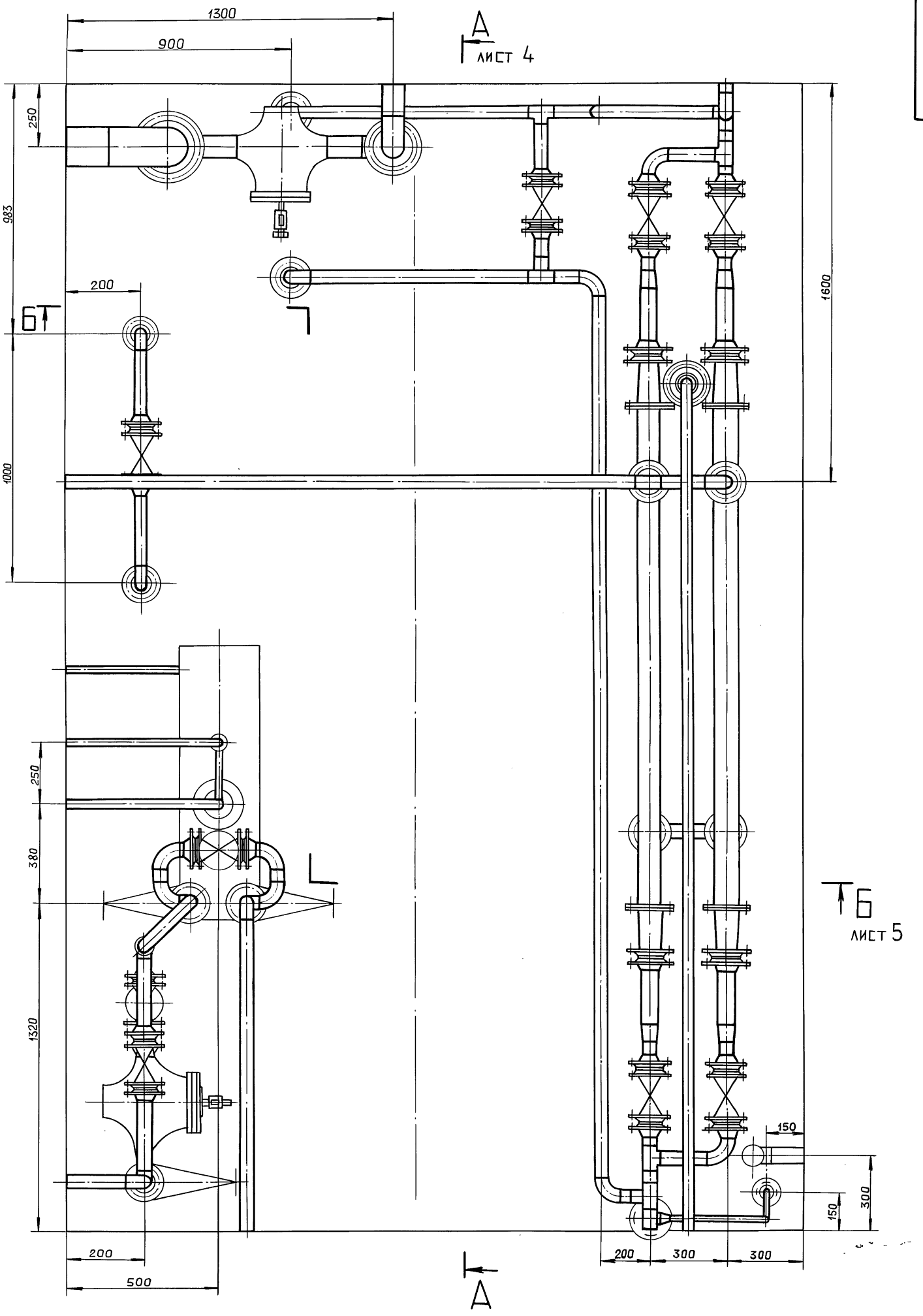
1300
900
А
лист 4
250
983
200
БТ
1000
1600
250
380
320
200
500
150
150
300
200
300
300
Б
лист 5
А

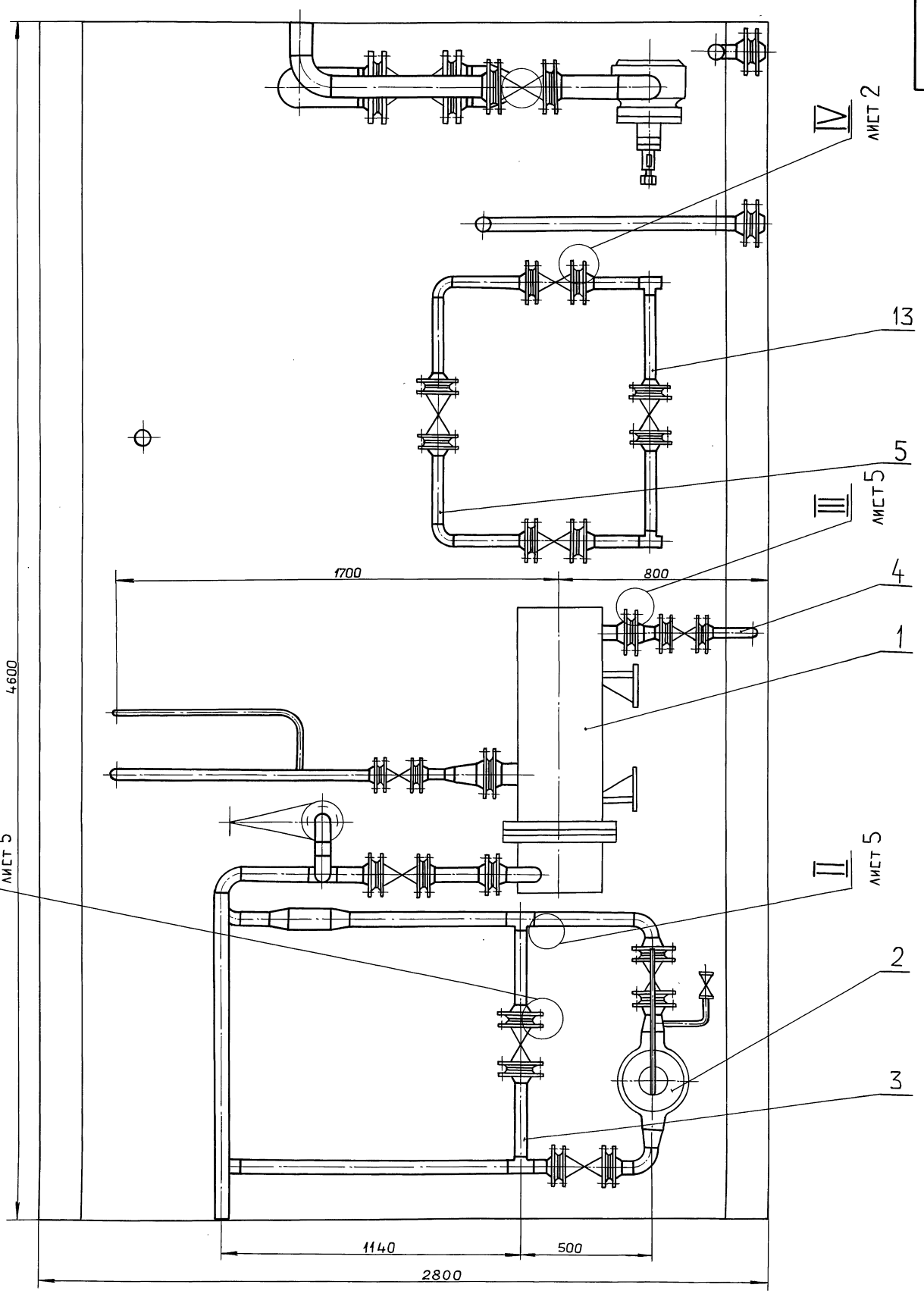

Изм.	Лист	№ докум.	Подп.	Дата
Копировал: Ганкова				

Д24В.020.300 СБ

Лист 4

Т. 23205-40 20 Формат А2

Инв.№подл. | Подп. и дата | Взам.инв.№ | Инв.№дубл. | Подп. и дата

Б–Б лист 3

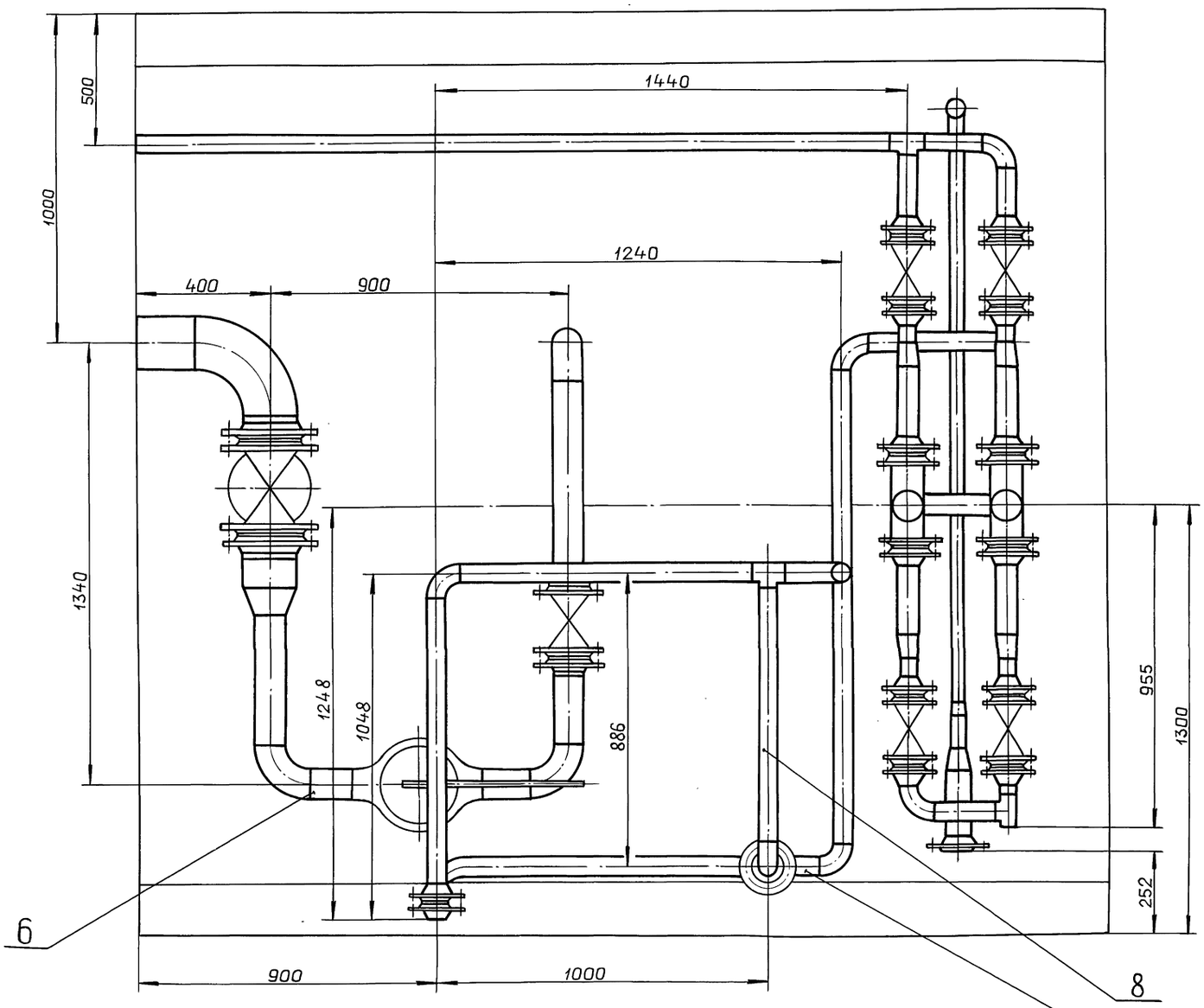

I
M1:2 лист 4

II
M2:1 лист 4

III
M1:2 лист 4

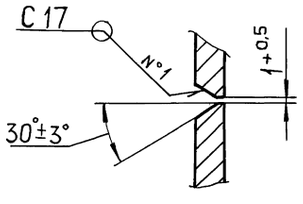

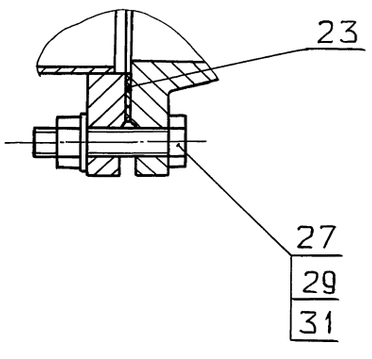

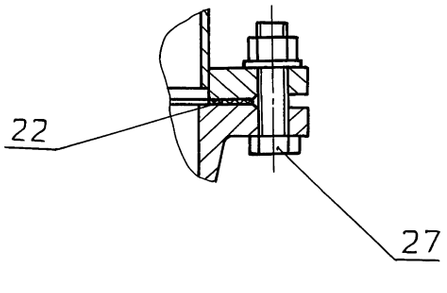

Серия 5.903-11 Выпуск 2-18 часть 2

Формат	Зона	Поз.	Обозначение	Наименование	Кол.	Примечание
				Документация		
*			Д24В.020.310СБ	Сборочный чертеж		*) А3, А2
				Детали		
А4		1	Д24В.020.195-03	Патрубок	1	
А4		2	Д24В.020.195-02	Патрубок	1	
А4		3	Д24В.020.196-01	Патрубок	1	
				Патрубок		
				Труба 57×3 ГОСТ10704-76 / Д ГОСТ10705-80		
БЧ		4	Д24В.020.197	L=113 h16 $\frac{25}{}$	1	
БЧ		5	Д24В.020.198	L=598 h16 $\frac{25}{}$	1	
БЧ		6	Д24В.020.199	L=1244 h16 $\frac{25}{}$	1	
БЧ		7	Д24В.020.201	L=318 h16 $\frac{25}{}$	1	
БЧ		8	Д24В.020.202	L=83 h16 $\frac{25}{}$	1	
БЧ		9	Д24В.020.203	L=48 h16 $\frac{25}{}$	1	
БЧ		10	Д24В.020.204	L=39 h16 $\frac{25}{}$	2	
БЧ		11	Д24В.020.205	L=253 h16 $\frac{25}{}$	2	
БЧ		12	Д24В.020.206	L=121 h16 $\frac{25}{}$	2	
БЧ		13	Д24В.020.207	L=184 h16 $\frac{25}{}$	2	
БЧ		14	Д24В.020.208	Патрубок		
				Труба 76×3 ГОСТ10704-76 / Д ГОСТ10705-80		
				L=160 h16 $\frac{25}{}$	1	

Д24В.020.310

Изм	Лист	№ докум.	Подп.	Дата
Разраб.		Мюнтер		9.11.89
Пров.		Мюнтер		
Нач.отд.				
Н.контр.		Мюнтер		
Утв.				

Узел охладителя выпара ОВА-2

Лит.	Лист	Листов
И	1	3

ГПИ ГОРЬКОВСКИЙ САНТЕХПРОЕКТ

Инв.№подл. | Подп. и дата | Взам.инв.№ | Инв.№дубл. | Подп. и дата

формат А4

Формат	Зона	Поз.	Обозначение	Наименование	Кол.	Примечание
БЧ		15	Д24В.020.209	Патрубок		
				Труба 38×2 ГОСТ10704-76 / Д ГОСТ10705-80		
				L=94 h16 $\frac{25}{}$	1	
				Стандартные изделия		
		17		Вентиль		
				15ч8п2 Ду15; Ру16		
				ГОСТ5761-74	1	
		18		Вентиль		
				15ч9р2 Ду32; Ру16		
				ГОСТ5761-74	1	
		19		Задвижка 30ч6бр		
				Ду50; Ру10		
				ГОСТ8437-75	3	
				Фланец ГОСТ12821-80		
		20		1-32-10 Ст25	2	
		21		1-50-6 Ст.25	2	
		22		1-50-10 Ст25	7	
		23		1-80-10 Ст25	1	
				Прокладка ГОСТ15180-86		
		24		А-32-10	2	
		25		А-50-6	2	
		26		А-50-10	7	
		27		А-80-6	1	
		28		Отвод 90° 57×3		
				ГОСТ17375-83	7	

Д24В.020.310 Лист 2

Изм | Лист | № докум. | Подп. | Дата

Инв.№подл. | Подп. и дата | Взам.инв.№ | Инв.№дубл. | Подп. и дата

формат А4

Формат	Зона	Поз.	Обозначение	Наименование	Кол.	Примечание
		29		Тройник 57×3		
				ГОСТ17376-83	3	
		30		Переход К57×4-38×2		
				ГОСТ17378-83	1	
		31		Переход К89×3,5-57×3		
				ГОСТ17378-83	1	
				Болты ГОСТ7798-70		
		32		М12×50.36	8	
		33		М16×50.36	36	
		34		Гайка М12.4		
				ГОСТ5915-70	8	
		35		Гайка М16.4		
				ГОСТ5915-70	36	
		36		Шайба 12.01		
				ГОСТ11371-78	8	
		37		Шайба 16.01		
				ГОСТ11371-78	36	
		38		Бобышка БП1-М27-55		
				ОСТ36.7-74	1	
				Прочие изделия		
		39		Охладитель выпара		
				ОВА-2 Н=2м²		
				ТУ24-3-14-70-68	1	

Д24В.020.310 Лист 3

Изм | Лист | № докум. | Подп. | Дата

Инв.№подл. | Подп. и дата | Взам.инв.№ | Инв.№дубл. | Подп. и дата

формат А4

Д24В.020.196

Рис.1

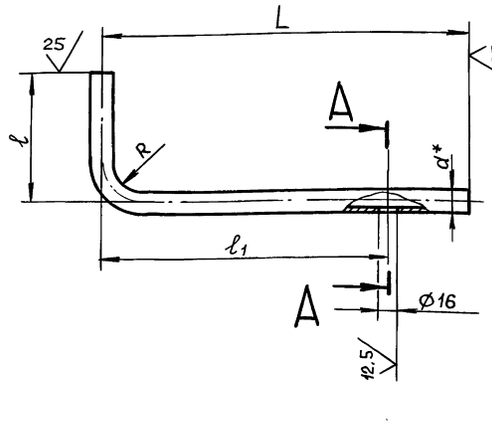

Рис.2
Остальное см. Рис.1

А–А
М1:2

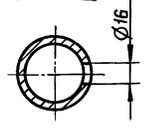

Обозначение	Рис.	Размеры, мм L	ℓ	ℓ1	d*	R	Масса, кг
Д24В.020.196	1	537	179	370	32	100	0.9
–01	2	947	500	697	38	130	4.5

$\pm \frac{IT16}{2}$

Д24В.020.196

Изм	Лист	№ докум.	Подп.	Дата
Разраб		Бердышева		9.11.89
Пров.		Мюнтер		
Т.контр.				
Н.контр.		Мюнтер		
Утв.				

Патрубок

Лит.	Масса	Масштаб
И	см. табл.	—

Лист	Листов 1

Труба $\frac{d \times 2 \text{ ГОСТ } 10704-76}{Д \text{ ГОСТ } 10705-80}$

ГПИ горьковский САНТЕХПРОЕКТ

Инв.№подл. | Подп. и дата | Взам.инв.№ | Инв.№дубл. | Подп. и дата

Копировал: Ганкова

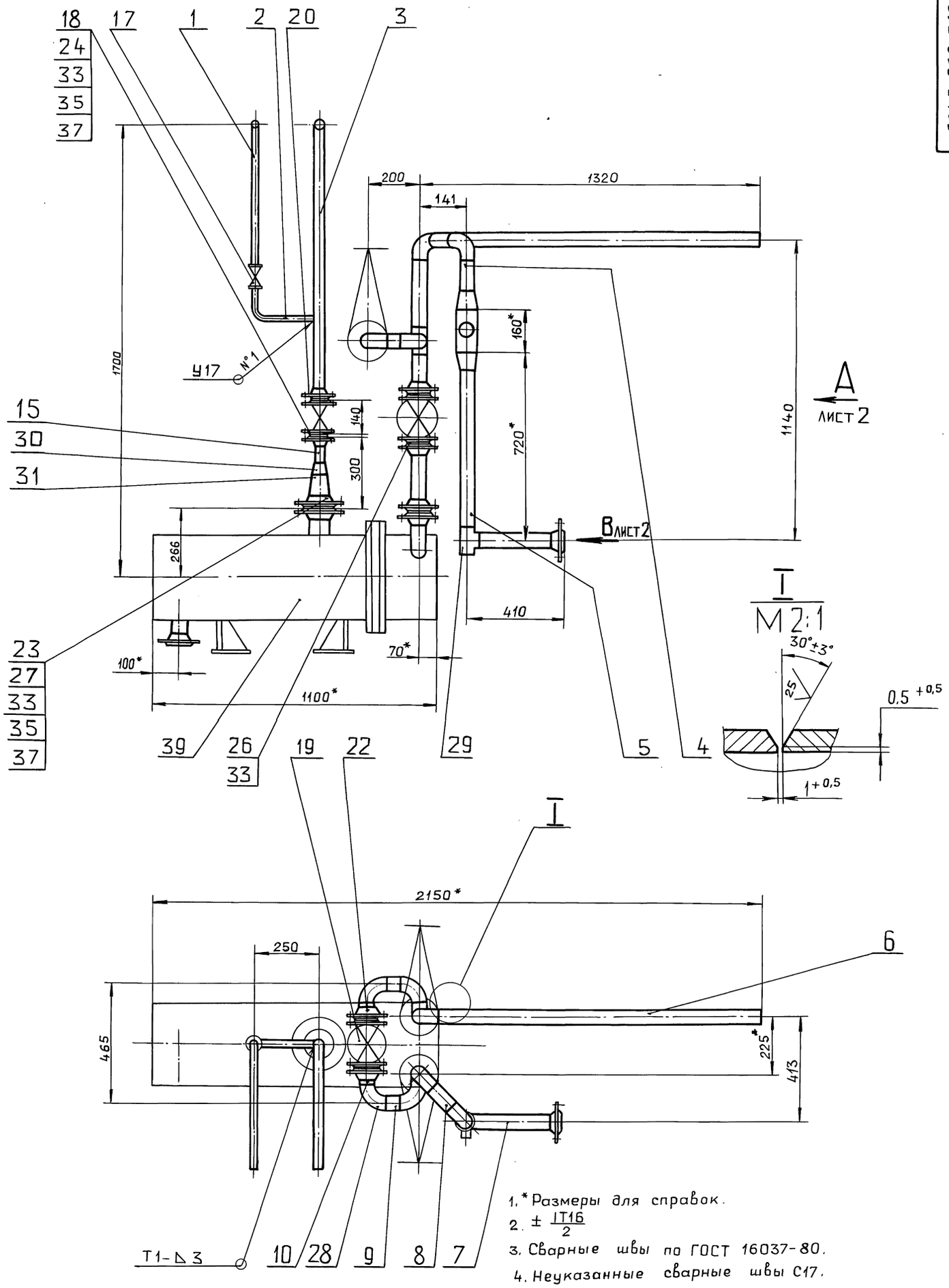

1. * Размеры для справок.
2. ± IT16/2
3. Сварные швы по ГОСТ 16037-80.
4. Неуказанные сварные швы С17.

						Д24В.020.310СБ		
Изм.	Лист	№докум.	Подп.	Дата	Узел охладителя выпара ОВА-2	Лит.	Масса	Масштаб
Разраб.		Мюнтер		9.11.92		И	346	1:10
Пров.		Мюнтер				Лист	Листов 1	
Т.контр.						ГПИ ГОРЬКОВСКИЙ САНТЕХПРОЕКТ		
Н.контр.		Мюнтер						
Утв.								

Инв.№подл. | Подп. и дата | Взам.инв.№ | Инв.№дубл. | Подп. и дата

Копировал: Ганкова

Вид А лист 1

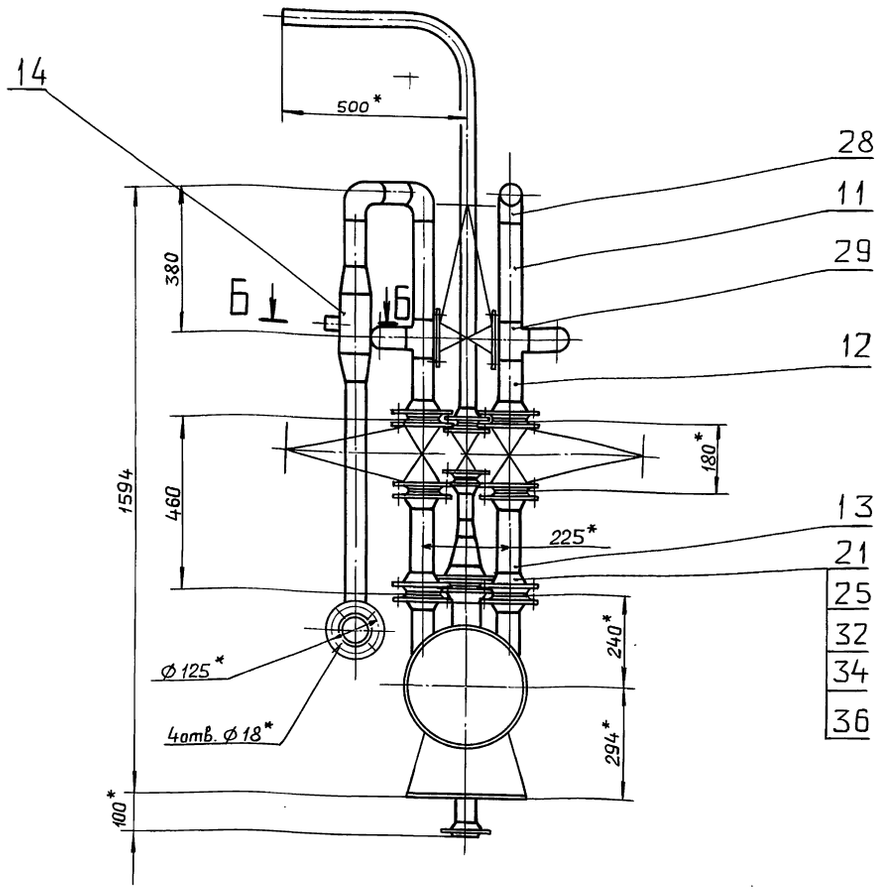

Б–Б
М1:2

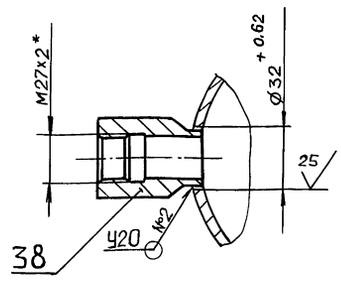

Вид В
М1:4

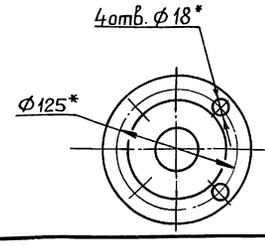

Изм	Лист	№ докум.	Подп.	Дата	Д24В.020.310 СБ	Лист 2

формат А3

Формат	Зона	Поз.	Обозначение	Наименование	Кол.	Примечание
				Документация		
А3			Д24В.020.320 СБ	Сборочный чертеж		
				Детали		
А4		1	Д24В.020.195-01	Патрубок	1	
БЧ		2	Д24В.020.213	Патрубок		
				Труба 57х3 ГОСТ 10704-76 / Д ГОСТ 10705-80		
				L = 374 h16 (25)	1	
А4		3	Д24В.020.214	Переход	1	
БЧ		4	Д24В.020.215	Патрубок		
				Труба 57х3 ГОСТ 10704-76 / Д ГОСТ 10705-80		
				L = 45 h16 (25)	1	
				Стандартные изделия		
		5		Вентиль		
				15кч8п2 Ду15; Ру16		
				ГОСТ 5761-74	1	

Изм	Лист	№ докум.	Подп.	Дата	Д24В.020.320		
Разраб.		Мюнтер		9.11.93	Узел клапана	Лит. И	Лист 1	Листов 2
Пров.		Мюнтер				ГПИ ГОРЬКОВСКИЙ САНТЕХПРОЕКТ	
Нач.отд.							
Н.контр.		Мюнтер					
Утв.							

формат А4

Формат	Зона	Поз.	Обозначение	Наименование	Кол.	Примечание
		6		Задвижка 30ч6бр		
				Ду50; Ру10		
				ГОСТ 8437-75	2	
		7		Фланец 1-50-10 Ст25		
				ГОСТ 12821-80	3	
		8		Прокладка А-50-10		
				ГОСТ 15180-86	3	
		9		Отвод 90° 57х3.		
				ГОСТ 17375-83	2	
		10		Переход К89х3,5-57х3		
				ГОСТ 17378-83	1	
		11		Болт М16х55.36		
				ГОСТ 7798-70	12	
		12		Гайка М16.4		
				ГОСТ 5915-70	12	
		13		Шайба 16.01		
				ГОСТ 11371-78	12	
				Прочие изделия		
		14		Клапан поворотный с рычажным приводом		
				6с-9-1 Ду80; Ру10		
				ТУ 404-728-80	1	

Изм	Лист	№ докум.	Подп.	Дата	Д24В.020.320	Лист 2

Копировал: Ганкова 23205-40 24 Формат А4

Серия 5.903-11 Выпуск 2.18 часть 2

Формат	Зона	Поз.	Обозначение	Наименование	Кол.	Примечание
				Документация		
А3			Д24В.020.330 СБ	Сборочный чертеж		
				Детали		
				Патрубок		
				Труба 57×3 ГОСТ 10704-76 / Д ГОСТ 10705-80		
БЧ		1	Д24В.020.219	L=124 h16	1	
БЧ		2	Д24В.020.221	L=1013 h16	1	
БЧ		3	Д24В.020.222	L=52 h16	1	
БЧ		4	Д24В 020.223	L=294 h16	1	
				Стандартные изделия		
		5		Задвижка 30ч 6бр Ду50; Ру10 ГОСТ 8437-75	1	

Изм	Лист	№ докум.	Подп.	Дата
Разраб.		Мюнтер		9.11.99
Пров.		Мюнтер		
Нач.отд				
Н.контр.		Мюнтер		
Утв.				

Д24В.020.330

Трубопровод умягченной воды

Лит.	Лист	Листов
И	1	2

ГПИ ГОРЬКОВСКИЙ САНТЕХПРОЕКТ

Формат А4

Формат	Зона	Поз.	Обозначение	Наименование	Кол.	Примечание
		6		Фланец 1-50-10 ст25 ГОСТ 12821-80	2	
		7		Прокладка А-50-10 ГОСТ 15180-86	1	
		8		Отвод 90° 57×3 ГОСТ 17375-83	1	
		9		Тройник 57×3 ГОСТ 17376-83	1	
		10		Болт М16×55.36 ГОСТ 7798-70	4	
		11		Гайка М16.4 ГОСТ 5915-70	4	
		12		Шайба 16.01 ГОСТ 11371-78	4	
		13		Штуцер Щ2-М20-50 ОСТ 367-74	1	

Д24В.020.330 Лист 2

Формат А4

Д24В.020.320 СБ

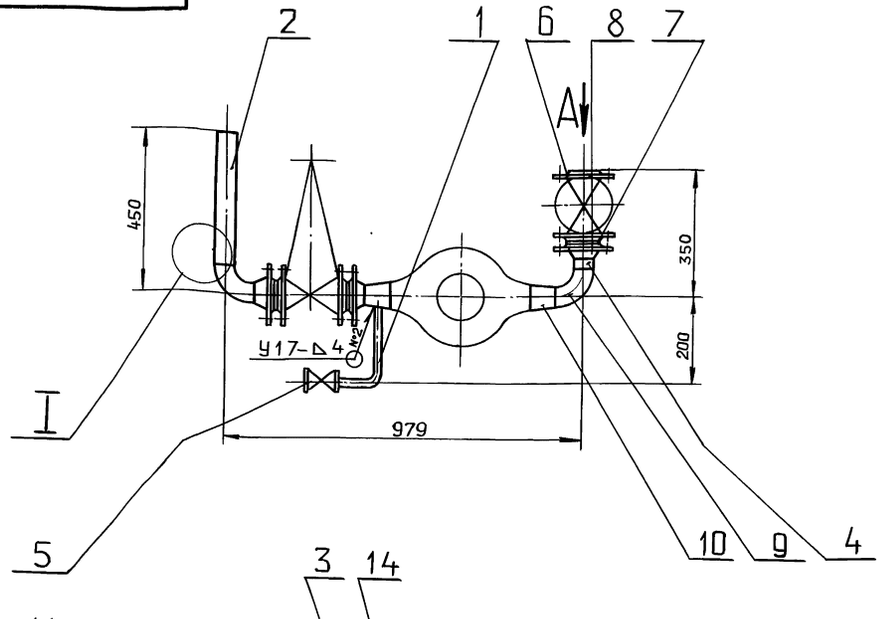

Вид А
М1:4

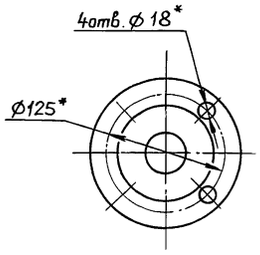

I повернута
М2:1

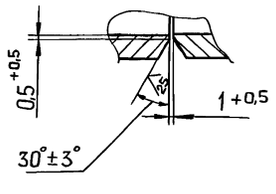

1.* Размеры для справок.

2. $\pm \frac{IT16}{2}$

3. Сварные швы по ГОСТ 16037-80.

Изм	Лист	№ докум.	Подп.	Дата
Разраб.		Мюнтер		9.11.99
Пров.		Мюнтер		
Т.контр.				
Н.контр.		Мюнтер		
Утв.				

Д24В.020.320 СБ

Узел клапана

Лит.	Масса	Масштаб
И	145	1:10

Лист	Листов 1

ГПИ ГОРЬКОВСКИЙ САНТЕХПРОЕКТ

Копировал: Ганкова

Формат А3

Инв.№подл. | Подп. и дата | Взам.инв.№ | Инв.№дубл. | Подп. и дата

Серия 5.903-11 Выпуск 2-18 Часть 2

Д24В.020.214

25 √(√)

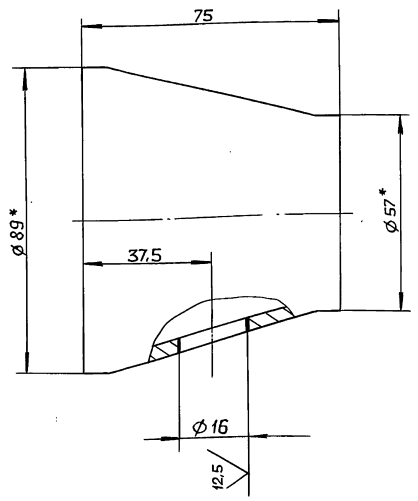

1*. Размеры для справок.

2. $\pm \frac{IT16}{2}$

Изм.	Лист	№ докум.	Подп.	Дата
Разраб.		Бердышева		9.11.89
Пров.		Мюнтер		
Т.контр.				
Н.контр.		Мюнтер		
Утв.				

Д24В.020.214

Переход

Лит.	Масса	Масштаб
И	0,55	1:1

Лист | Листов 1

Заготовка
Переход К89×3,5-57×3
ГОСТ 17378-83

ГПИ ГОРЬКОВСКИЙ САНТЕХПРОЕКТ

Формат А4

Инв.№подл. | Подп. и дата | Взам.инв.№ | Инв.№дубл. | Подп. и дата

Формат	Зона	Поз.	Обозначение	Наименование	Кол.	Примечание
				Документация		
А3			Д24В.020.340СБ	Сборочный чертеж		
				Детали		
А4		1	Д24В.020.225	Труба	1	
				Стандартные изделия		
		2		Вентиль		
				15ч9р2 Ду32; Ру16		
				ГОСТ 5761-74	1	
		3		Фланец 1-32-10 Ст.25		
				ГОСТ 12821-80	2	
		4		Фланец 1-50-6 Ст.25		
				ГОСТ 12821-80	1	
		5		Прокладка А-32-10		
				ГОСТ 15180-86	2	
		6		Переход К57×4-38×2		
				ГОСТ 17378-83	1	
		7		Болт М16×50.36		
				ГОСТ 7798-70	8	
		8		Гайка М16.4		
				ГОСТ 5915-70	8	
		9		Шайба 16.01		
				ГОСТ 11371-78	8	

Изм.	Лист	№ докум.	Подп.	Дата
Разраб.		Мюнтер		9.11.89
Пров.		Мюнтер		
Нач.отд.				
Н.контр.		Мюнтер		
Утв.				

Д24В.020.340

Трубопровод сконденсированного выпара

Лит.	Лист	Листов
И		1

ГПИ ГОРЬКОВСКИЙ САНТЕХПРОЕКТ

Формат А4

Инв.№подл. | Подп. и дата | Взам.инв.№ | Инв.№дубл. | Подп. и дата

Д24В.020.330 СБ

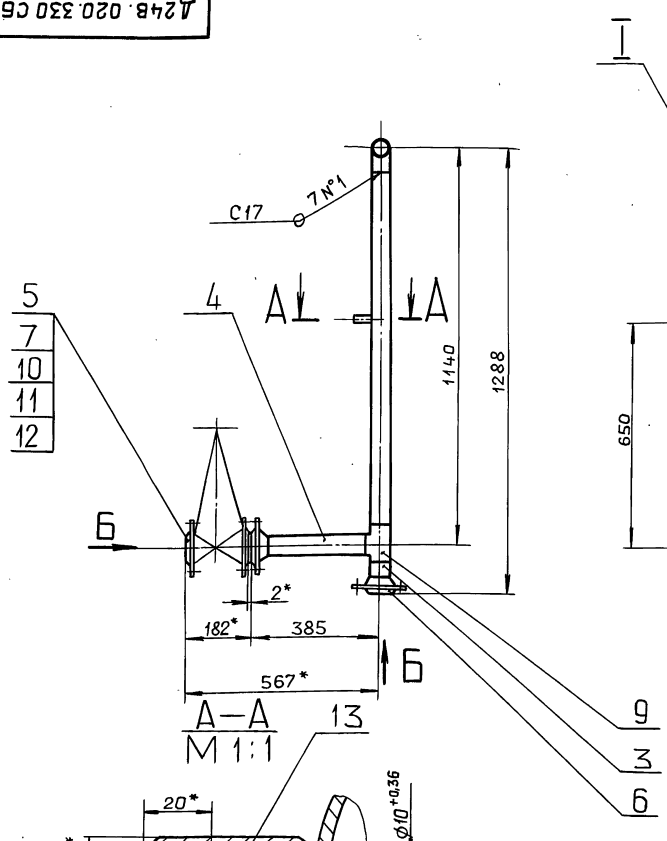

1* Размеры для справок.

2. $\pm \frac{IT16}{2}$

3. Сварные швы по ГОСТ 16037-80.

Изм.	Лист	№ докум.	Подп.	Дата
Разраб.		Мюнтер		9.11.89
Пров.		Мюнтер		
Т.контр.				
Н.контр.		Мюнтер		
Утв.				

Трубопровод умягченной воды

Лит.	Масса	Масштаб
И	30	1:10

Лист | Листов 1

ГПИ ГОРЬКОВСКИЙ САНТЕХПРОЕКТ

Копировал: Ганкова

Д24В.020.340 СБ

Серия 5.903-11 Выпуск 2-18 часть 2

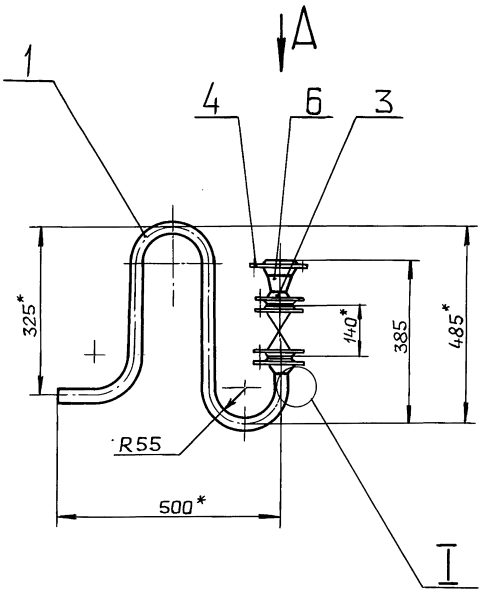

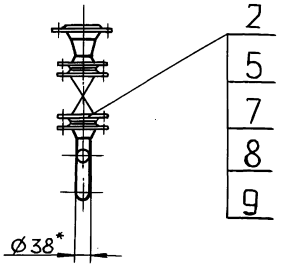

I
М1:1

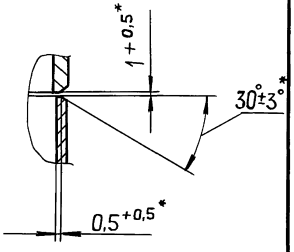

Вид А
М1:4

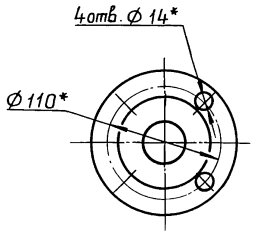

1.* Размеры для справок.

2. $\pm \frac{IT16}{2}$

3. Сварные швы С17 по ГОСТ 16037-80.

					Д24В.020.340 СБ	
Изм.	Лист	№ докум.	Подп.	Дата	Трубопровод сконденсированного выпара	Лит. И; Масса 13.4; Масштаб 1:10
Разраб.		Мюнтер		9.11.89		Лист; Листов 1
Пров.		Мюнтер				ГПИ ГОРЬКОВСКИЙ САНТЕХПРОЕКТ
Т.контр.						
Н.контр.		Мюнтер				
Утв.						

Формат А3

Инв.№ подл. | Подп. и дата | Взам.инв.№ | Инв.№ дубл. | Подп. и дата

Д24В.020.350 СБ

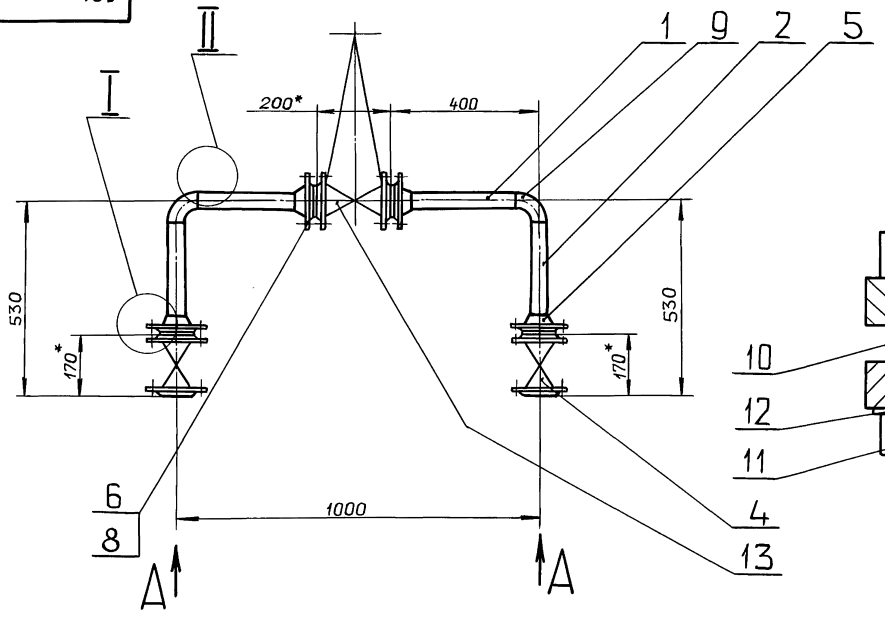

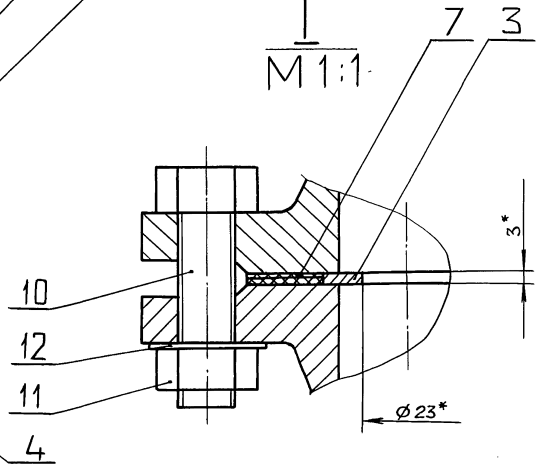

Вид А
М1:4

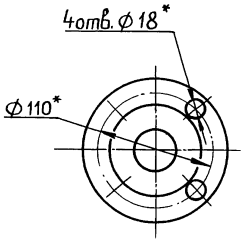

II
М2:1

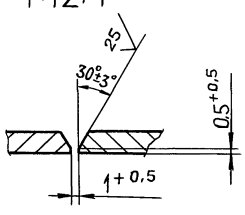

1.* Размеры для справок.

2. $\pm \frac{IT16}{2}$

3. Сварные швы С17 по ГОСТ 16037-80.

					Д24В.020.350 СБ	
Изм.	Лист	№ докум.	Подп.	Дата	Трубопровод	Лит. И; Масса 72; Масштаб 1:10
Разраб.		Мюнтер		9.11.89		Лист; Листов 1
Пров.		Мюнтер				ГПИ ГОРЬКОВСКИЙ САНТЕХПРОЕКТ
Т.контр.						
Н.контр.		Мюнтер				
Утв.						

Инв.№ подл. | Подп. и дата | Взам.инв.№ | Инв.№ дубл. | Подп. и дата

Копировал: Панкова 23206-40 27 Формат А3

Серия 5.903-11 Выпуск 2-18 часть 2

Формат	Зона	Поз.	Обозначение	Наименование	Кол.	Примечание
				Документация		
А3			Д24В.020.350 СБ	Сборочный чертеж		
				Детали		
				Патрубок		
				Труба 45×2,5 ГОСТ10704-76 / Д ГОСТ10705-80		
БЧ		1	Д24В.020.226	L=291 h16 $\frac{25}{}$	2	
БЧ		2	Д24В.020.227	L=251 h16 $\frac{25}{}$	2	
БЧ		3	Д24В.020.228	Шайба дросселирующая		
				Лист Б-ПН-3 ГОСТ19903-74 / 3-IV-Н-ВСт3сп ГОСТ16523-70		
				$D45^{-1} \times d23^{+1}$ $\frac{25}{}$	1	
				Стандартные изделия		
		4		Вентиль 15ч9п2		
				Ду 40; Ру16		
				ГОСТ5761-74	2	

Изм.	Лист	№ докум.	Подп.	Дата
Разраб.		Мюнтер		3.11.89
Пров.		Мюнтер		
Нач.отд.				
Н.контр.		Мюнтер		
Утв.				

Д24В.020.350

Трубопровод

Лит.	Лист	Листов
И	1	2

ГПИ горьковский САНТЕХПРОЕКТ

Формат А4

Формат	Зона	Поз.	Обозначение	Наименование	Кол.	Примечание
		5		Фланец 1-40-10 Ст25		
				ГОСТ12821-80	2	
		6		Фланец 5-40-10 Ст25		
				ГОСТ12821-80	2	
				Прокладка ГОСТ15180-86		
		7		А-40-10	3	
		8		В-40-10	2	
		9		Отвод 90° 45×2,5		
				ГОСТ17375-83	2	
		10		Болт М16×55.36		
				ГОСТ7798-70	16	
		11		Гайка М16.4		
				ГОСТ5915-70	16	
		12		Шайба 16.01		
				ГОСТ11371-78	16	
				Прочие изделия		
		13		Клапан 25с 201 нж		
				Ду 40; Ру 40		
				ТУ26-07-280-80	1	

Д24В.020.350 Лист 2

Формат А4

Д24В.020.360 СБ

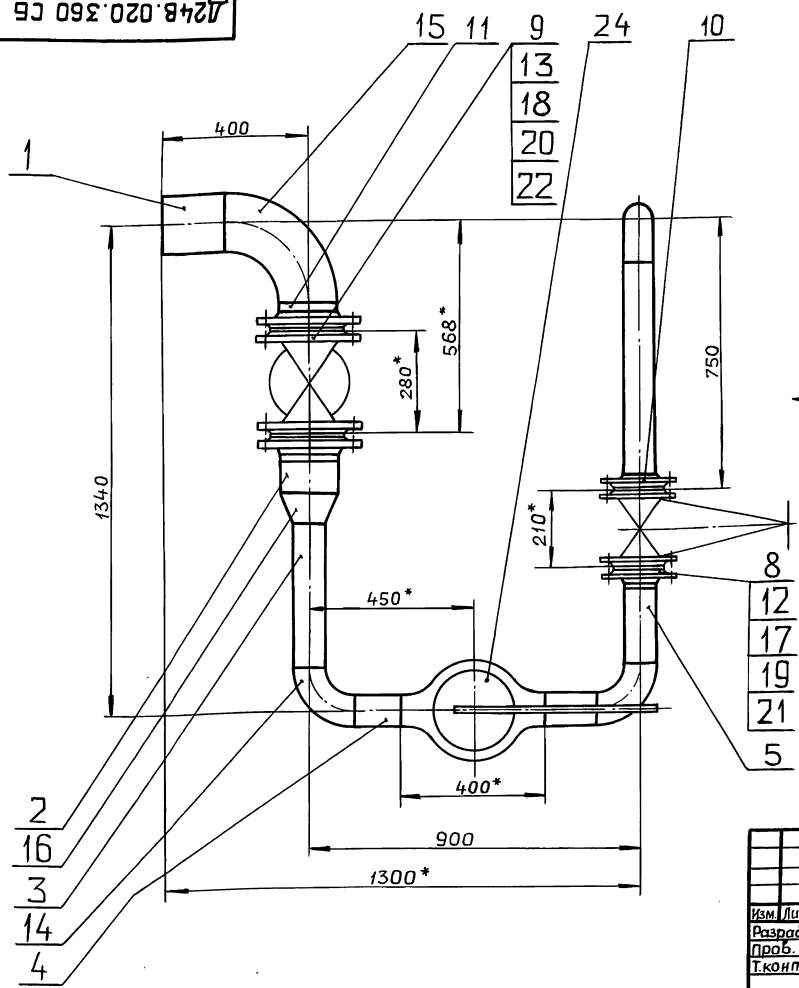

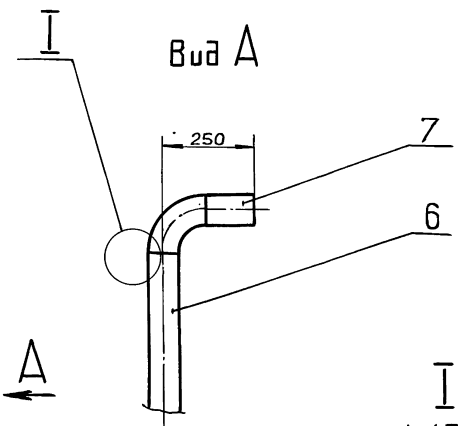

1.* Размеры для справок.

2. $\pm \frac{IT16}{2}$

3. Сварные швы С17 по ГОСТ 16037-80.

Изм.	Лист	№ докум.	Подп.	Дата
Разраб.		Мюнтер		9.11.89
Пров.		Мюнтер		
Т.контр.				
Н.контр.		Мюнтер		
Утв.				

Трубопровод на деаэратор питательной воды.

Лит.	Масса	Масштаб
И	143	1:10
Лист	Листов 1	

ГПИ горьковский САНТЕХПРОЕКТ

Копировал: Ганкова

Формат А3

Инв.№подл. | Подп. и дата | Взам.инв.№ | Инв.№дубл. | Подп. и дата

Серия 5.903-11 Выпуск 2-18 часть 2

Д24В.020.225

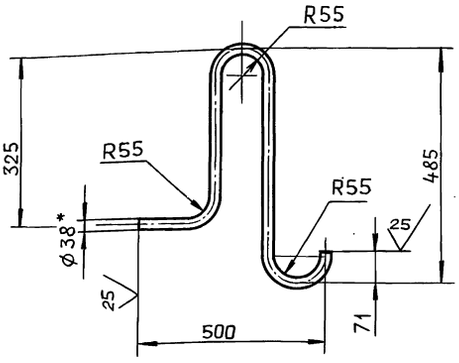

1.* Размеры для справок.

2. $\pm \frac{IT16}{2}$

Изм.	Лист	№ докум.	Подп.	Дата
Разраб.		Бердышева		9.11.89
Пров.		Мюнтер		
Т.контр.				
Н.контр.		Мюнтер		
Утв.				

Д24В.020.225

Труба

Лит.	Масса	Масштаб
И	2,65	1:10

Лист | Листов 1

Труба 38×2,8 ГОСТ 8734-75 / Д ГОСТ 8733-74

ГПИ ГОРЬКОВСКИЙ САНТЕХПРОЕКТ

Формат А4

Формат	Зона	Поз.	Обозначение	Наименование	Кол.	Примечание
				Документация		
А3			Д24В.020.360СБ	Сборочный чертеж		
				Детали		
				Патрубок		
				Труба 159×4,5 ГОСТ10704-76 / Д ГОСТ10705-80		
БЧ		1	Д24В.020.231	L=174 h16	1	
БЧ		2	Д24В.020.232	L=100 h16	1	
				Патрубок		
				Труба 89×3,5 ГОСТ10704-76 / Д ГОСТ10705-80		
БЧ		3	Д24В.020.233	L=411 h16	1	
БЧ		4	Д24В.020.234	L=128 h16	2	
БЧ		5	Д24В.020.235	L=206 h16	1	
БЧ		6	Д24В.020.236	L=576 h16	1	
БЧ		7	Д24В.020.237	L=129 h16	1	

Изм.	Лист	№ докум.	Подп.	Дата
Разраб.		Мюнтер		9.11.89
Пров.		Мюнтер		
Нач.отд				
Н.контр.		Мюнтер		
Утв.				

Д24В.020.360

Трубопровод на деаэратор питательной воды.

Лит.	Лист	Листов
И	1	3

ГПИ ГОРЬКОВСКИЙ САНТЕХПРОЕКТ

Формат А4

Формат	Зона	Поз.	Обозначение	Наименование	Кол.	Примечание
				Стандартные изделия		
				Задвижка 30ч6бр		
				ГОСТ 8437-75		
		8		Ду80; Ру10	1	
		9		Ду150; Ру10	1	
				Фланец ГОСТ12821-80		
		10		1-80-10 Ст25	2	
		11		1-150-10 Ст25	1	
				Прокладка ГОСТ15180-86		
		12		А-80-10	2	
		13		А-150-10	2	
				Отвод ГОСТ 17375-83		
		14		90° 89×3,5	3	
		15		90° 159×4,5	1	
		16		Переход К159×4,5-89×3,5		
				ГОСТ 17378-83	1	
				Болты ГОСТ7798-70		
		17		М16.55.36	16	
		18		М20×65.36	16	
				Гайки ГОСТ5915-70		
		19		М16.4	16	
		20		М20.4	16	
		21		Шайба 16.01		
				ГОСТ 11371-78	16	

Изм.	Лист	№ докум.	Подп.	Дата

Д24В.020.360

Лист 2

Формат	Зона	Поз.	Обозначение	Наименование	Кол.	Примечание
		22		Шайба 20.01		
				ГОСТ 11371-78	16	
				Прочие изделия		
		24		Клапан поворотный с рычажным приводом 6С-9-1		
				Ду80; Ру10		
				ТУ 404-728-80	1	

Изм.	Лист	№ докум.	Подп.	Дата

Д24В.020.360

Лист 3

Копировал: Ганкова

Серия 5.903-11 выпуск 2-18 часть 2

Формат	Зона	Поз.	Обозначение	Наименование	Кол.	Примечание
				Документация		
А3			Д24В.020.370 СБ	Сборочный чертеж		
				Детали		
				Патрубок		
				Труба 57×3 ГОСТ10704-76 / Д ГОСТ10705-80		
БЧ		1	Д24В.020.239	L = 63 h16 $\sqrt{}^{25}$	1	
БЧ		2	Д24В.020.241	L = 373 h16 $\sqrt{}^{25}$	2	
БЧ		3	Д24В.020.242	L = 44 h16 $\sqrt{}^{25}$	1	
БЧ		4	Д24В.020.243	L = 873 h16 $\sqrt{}^{25}$	1	
БЧ		5	Д24В.020.244	L = 114 h16 $\sqrt{}^{25}$	1	
БЧ		6	Д24В.020.245	L = 1434 h16 $\sqrt{}^{25}$	1	
БЧ		7	Д24В.020.246	L = 378 h16 $\sqrt{}^{25}$	1	
БЧ		8	Д24В.020.247	L = 189 h16 $\sqrt{}^{25}$	1	
				Стандартные изделия		

Инв.№подл. | Подп. и дата | Взам.инв.№ | Инв.№дубл. | Подп. и дата

Изм	Лист	№докум.	Подп.	Дата
Разраб.		Мюнтер		10.11.83
Пров.		Мюнтер		
Нач.отд.				
Н.контр.		Мюнтер		
Утв.				

Д24В.020.370

Трубопровод омагниченной воды из охладителей.

Лит.	Лист	Листов
И	1	2

ГПИ горьковский САНТЕХПРОЕКТ

Формат А4

Формат	Зона	Поз.	Обозначение	Наименование	Кол.	Примечание
		9		Задвижка 30ч 6бр Ду 50; Ру 10 ГОСТ 8437-75	1	
				Фланец ГОСТ12821-80		
		10		1-50-6 Ст 25	2	
		11		1-50-10 Ст 25	1	
				Прокладка ГОСТ15180-86		
		12		А-50-6	1	
		13		А-50-10	1	
		14		Отвод 90° 57×3 ГОСТ 17375-83	5	
		15		Тройник 57×3 ГОСТ 17376-83	2	
		16		Болт М16×55,36 ГОСТ 7798-70	8	
		17		Гайка М16.4 ГОСТ 5915-70	8	
		18		Шайба 16.01 ГОСТ 11371-78	8	

Инв.№подл. | Подп. и дата | Взам.инв.№ | Инв.№дубл. | Подп. и дата

Изм	Лист	№докум.	Подп.	Дата

Д24В.020.370 Лист 2

Формат А4

Формат	Зона	Поз.	Обозначение	Наименование	Кол.	Примечание
				Документация		
А3			Д24В.020.380 СБ	Сборочный чертеж.		
				Детали		
				Патрубок		
				Труба 57×3 ГОСТ10704-76 / Д ГОСТ10705-80		
БЧ		1	Д24В.020.249	L = 885 h16 $\sqrt{}^{25}$	1	3,54 кг
БЧ		2	Д24В.020.251	L = 873 h16 $\sqrt{}^{25}$	1	3,49 кг
БЧ		3	Д24В.020.252	L = 764 h16 $\sqrt{}^{25}$	1	3,06 кг
БЧ		4	Д24В.020.253	L = 113 h16 $\sqrt{}^{25}$	1	0,42 кг
БЧ		5	Д24В.020.254	L = 48 h16 $\sqrt{}^{25}$	1	0,19 кг
БЧ		6	Д24В.020.255	L = 78 h16 $\sqrt{}^{25}$	1	0,31 кг.
БЧ		7	Д24В.020.256	L = 3513 h16 $\sqrt{}^{25}$	1	14,05 кг
БЧ		8	Д24В.020.257	L = 79 h16 $\sqrt{}^{25}$	1	0,32 кг
				Стандартные изделия		

Инв.№подл. | Подп. и дата | Взам.инв.№ | Инв.№дубл. | Подп. и дата

Изм	Лист	№докум.	Подп.	Дата
Разраб.		Мюнтер		10.11.83
Пров.		Мюнтер		
Нач.отд.				
Н.контр.		Мюнтер		
Утв.				

Д24В.020.380

Трубопровод к теплообменнику

Лит.	Лист	Листов
	1	2

ГПИ горьковский САНТЕХПРОЕКТ

Формат А4

Формат	Зона	Поз.	Обозначение	Наименование	Кол.	Примечание
				Фланец ГОСТ12821-80		
		9		1-50-6 Ст 25	2	
		10		1-50-10 Ст 25	1	
		11		Прокладка А-50-10 ГОСТ15180-86	1	
		12		Отвод 90° 57×3 ГОСТ 17375-83	5	
		13		Тройник 57×3 ГОСТ 17376-83	1	
		14		Болт М16×55,36 ГОСТ 7798-70	4	
		15		Гайка М16.4 ГОСТ 5915-70	4	
		16		Шайба 16.01 ГОСТ 11371-78	4	

Инв.№подл. | Подп. и дата | Взам.инв.№ | Инв.№дубл. | Подп. и дата

Изм	Лист	№докум.	Подп.	Дата

Д24В.020.380 Лист 2

Копировал: Ганкова 23205-40 30 Формат А4

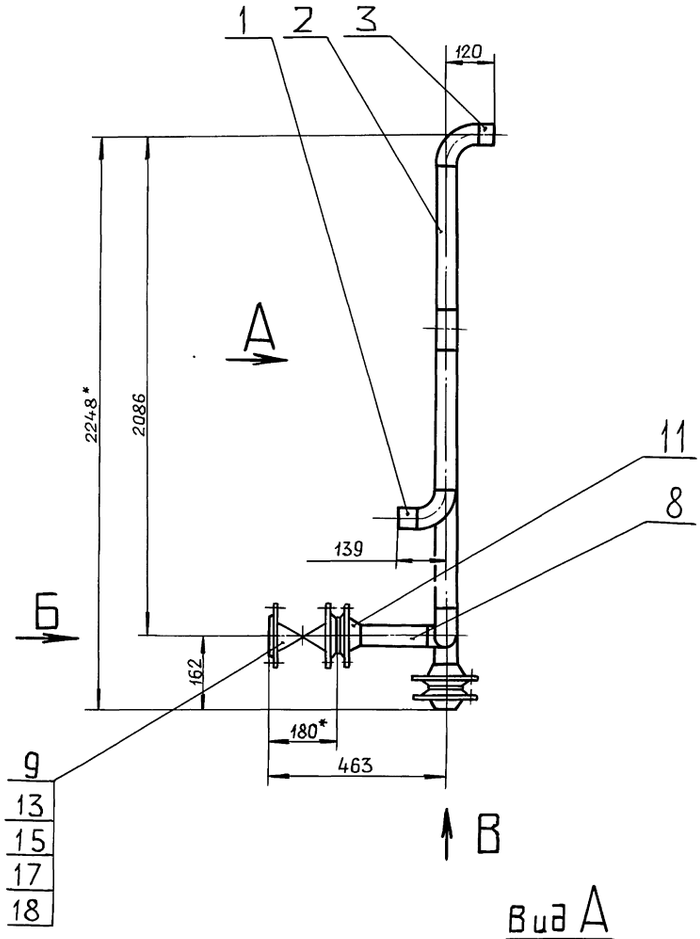

Вид А

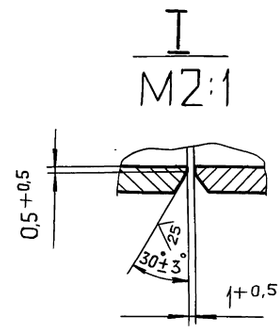

Вид Б
М1:4

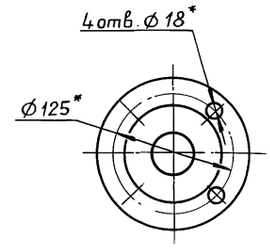

Вид В
М1:4

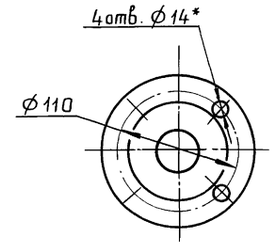

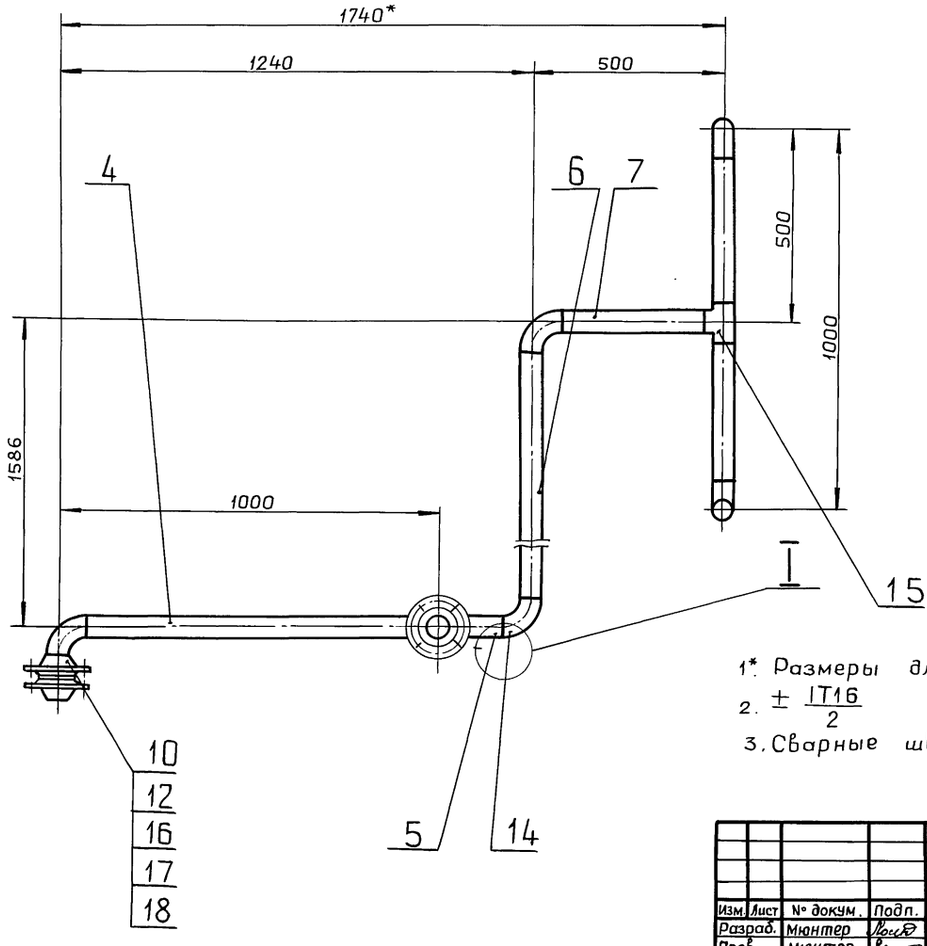

1* Размеры для справок.

2. $\pm \frac{IT16}{2}$

3. Сварные швы С17 по ГОСТ 16037-80.

					Д24В.020.370 СБ			
Изм.	Лист	№ докум.	Подп.	Дата	Трубопровод омагниченной воды из охладителей.	Лит	Масса	Масштаб
Разраб.		Мюнтер		9.11.89		И	42,5	1:10
Пров.		Мюнтер				Лист	Листов 1	
Т.контр.						ГПИ ГОРЬКОВСКИЙ САНТЕХПРОЕКТ		
Н.контр.		Мюнтер						
Утв.								

Копировал: Ганкова

Инв.№ подл. | Подп. и дата | Взам.инв.№ | Инв.№ дубл. | Подп. и дата

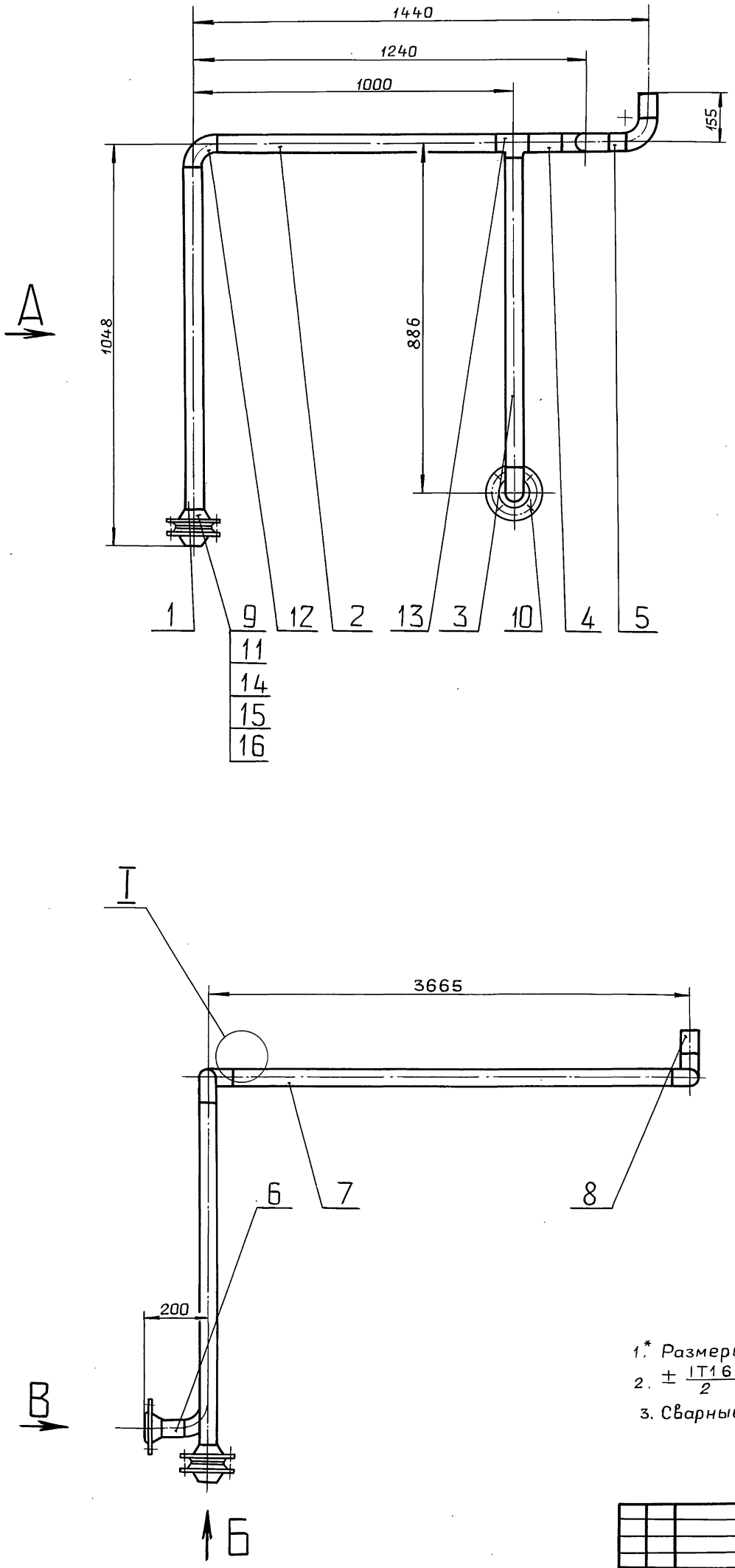

I
М 2:1

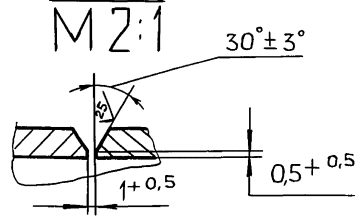

Вид Б
М 1:5

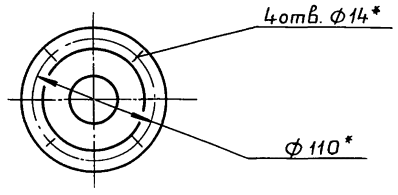

Вид В
М 1:4

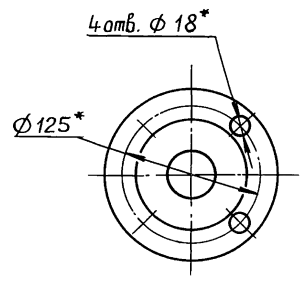

1.* Размеры для справок.

2. $\pm \frac{IT16}{2}$

3. Сварные швы С17 по ГОСТ 16037-80.

					Д24В.020.380 СБ			
Изм.	Лист	№ докум.	Подп.	Дата	Трубопровод к теплообменнику	Лит.	Масса	Масштаб
Разраб.		Мюнтер		1.11.85		И	35	1:10
Пров.		Мюнтер				Лист	Листов 1	
Т.контр.						ГПИ ГОРЬКОВСКИЙ САНТЕХПРОЕКТ		
Н.контр.		Мюнтер						
Утв.								

Копировал: Ганкова

23205-40 32

Формат А2

Инв.№подл. | Подп. и дата | Взам.инв.№ | Инв.№дубл. | Подп. и дата

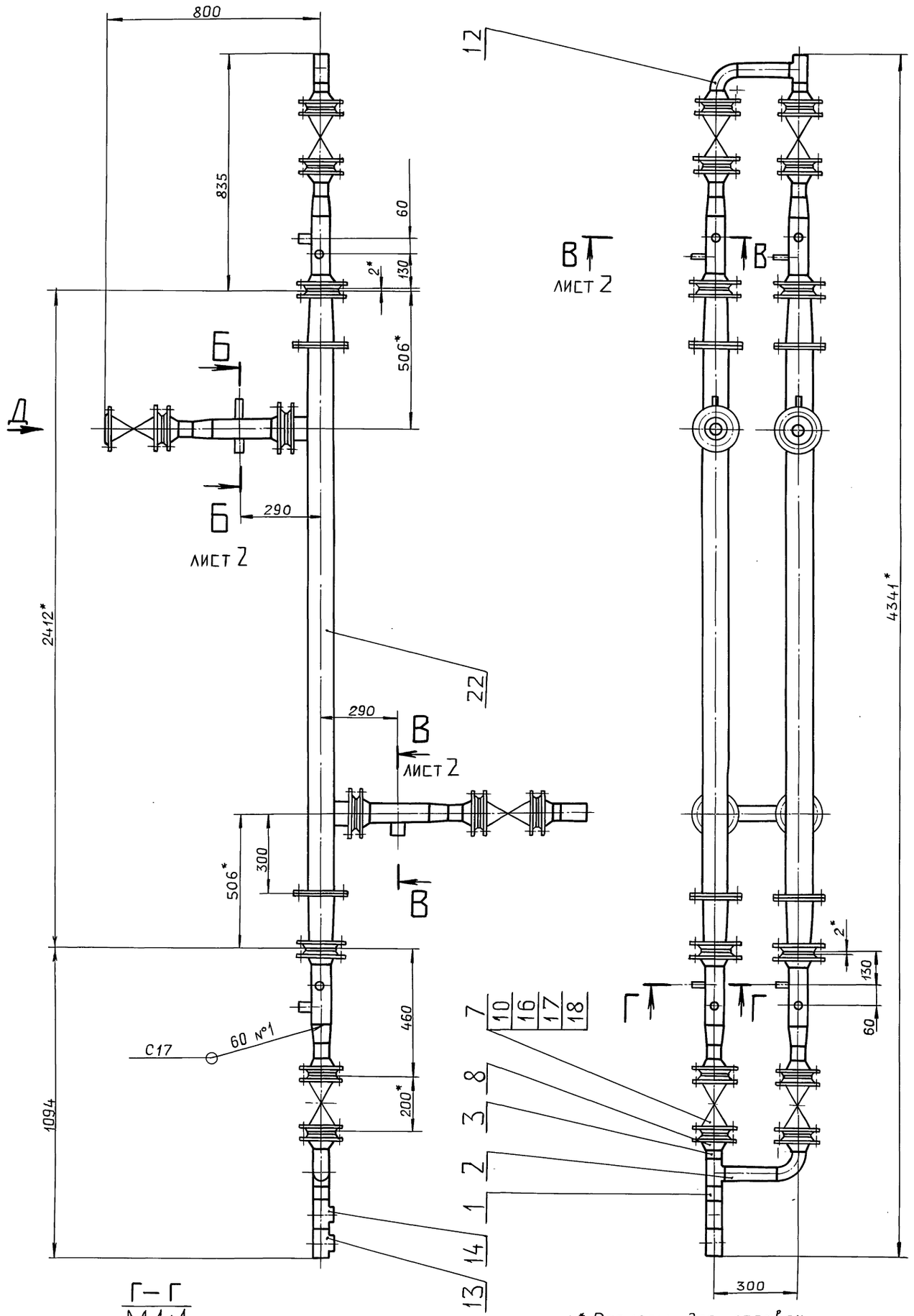

Г – Г
М 1:1

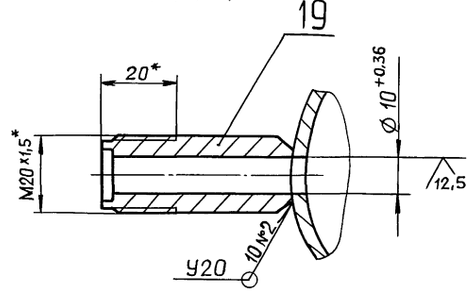

Д
ЛИСТ 2

1.* Размеры для справок.

2. $\pm \frac{IT16}{2}$

3. Сварные швы по ГОСТ 16037-80.

					Д24В.020.390 СБ	
Изм.	Лист	№докум.	Подп.	Дата	Узел охладителя выпара деаэрированной воды	Лит. / Масса / Масштаб: И / 234 / 1:10
Разраб.		Мюнтер		11.83		Лист 1 / Листов 2
Пров.		Мюнтер				ГПИ ГОРЬКОВСКИЙ САНТЕХПРОЕКТ
Т.контр.						
Нач.отд.						
Н.контр.		Мюнтер				
Утв.						

Копировал: Ганкова 23205-40 33 Формат А2

Инв.№подл. | Подп. и дата | Взам.инв.№ | Инв.№дубл. | Подп. и дата

Серия 5.903-11 Выпуск 2-18 часть 2

Формат	Зона	Поз.	Обозначение	Наименование	Кол.	Примечание
				Документация		
*			Д24В.020.390 СБ	Сборочный чертеж		*) А3, А2
				Детали		
				Патрубок		
				Труба 57×3 ГОСТ10704-76		
				Д ГОСТ10705-80		
БЧ		1	Д24В.020.261	L=56 h16 $\frac{25}{}$	1	0,22кг
БЧ		2	Д24В.020.262	L=178 h16 $\frac{25}{}$	3	0,71кг
БЧ		3	Д24В.020.263	L=26 h16 $\frac{25}{}$	3	0,07кг
БЧ		4	Д24В.020.264	L=69 h16 $\frac{25}{}$	8	0,28
БЧ		5	Д24В.020.265	Патрубок		
				Труба 76×3 ГОСТ10704-76		
				Д ГОСТ10705-80		
				L=220 h16 $\frac{25}{}$	8	1,19кг
				Стандартные изделия		
		7		Вентиль		
				15Ч9п2 Ду50; Ру16		
				ГОСТ 5761-74	8	
				Фланец ГОСТ12821-80		
		8		1-50-10 Ст25	16	
		9		1-65-10 Ст25	8	

Подп. и дата | Инв. № дубл. | Взам. инв. № | Подп. и дата | Инв. № подл.

Изм	Лист	№ докум.	Подп.	Дата
Разраб.		Мюнтер		1.11.83
Пров.		Мюнтер		
Нач. отд.				
Н. контр.		Мюнтер		
Утв.				

Д24В.020.390

Узел охладителя выпара деаэрированной воды.

Лит.	Лист	Листов
И	1	2

ГПИ ГОРЬКОВСКИЙ САНТЕХПРОЕКТ

Формат А4

Формат	Зона	Поз.	Обозначение	Наименование	Кол.	Примечание
				Прокладка ГОСТ15180-86		
		10		А-50-10	16	
		11		А-65-10	8	
		12		Отвод 90° 57×3		
				ГОСТ 17375-83	3	
				Тройник ГОСТ17376-83		
		13		57×3-45×2,5	1	
		14		57×3	4	
		15		Переход К76×3,5-57×3		
				ГОСТ17378-83	8	
		16		Болт М16×55.36		
				ГОСТ 7798-70	96	
		17		Гайка М16.4		
				ГОСТ 5915-70	96	
		18		Шайба 16.01		
				ГОСТ11371-78	96	
		19		Штуцер Щ2-М20-50		
				ОСТ 36.7-74	4	
		20		Штуцер Щ2-М20-100		
				ОСТ 36.7-74	2	
		21		Бабышка БП1-М27-55		
				ОСТ 36.7-74	8	
				Прочие изделия		
		22		Охладитель деаэрированной		
				воды 5-89-2000-Р-1		
				ТУ 400-28-429-82Е	2	

Подп. и дата | Инв. № дубл. | Взам. инв. № | Подп. и дата | Инв. № подл.

Изм	Лист	№ докум.	Подп.	Дата

Д24В.020.390 | Лист 2

Формат А4

Д24В.020.390 СБ

Вид А повернуто, лист 1

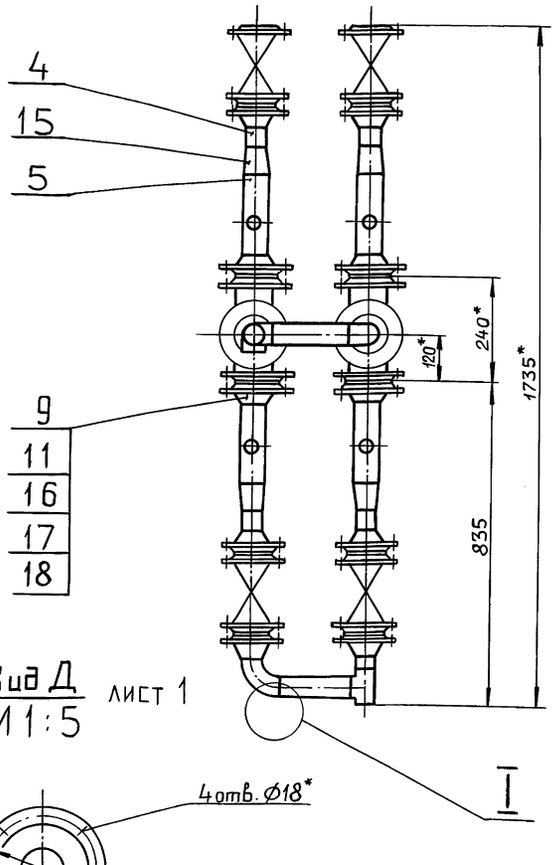

Вид Д
М1:5 лист 1

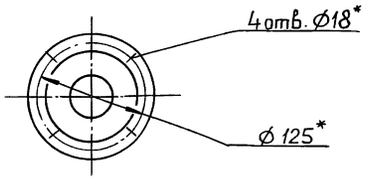

В—В
М1:2 лист 1

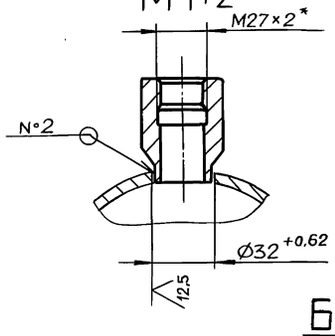

I
М2:1

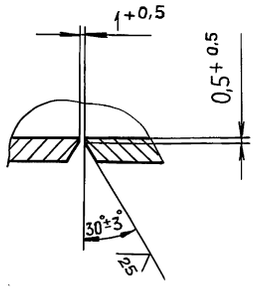

Б—Б
М1:2 лист 1

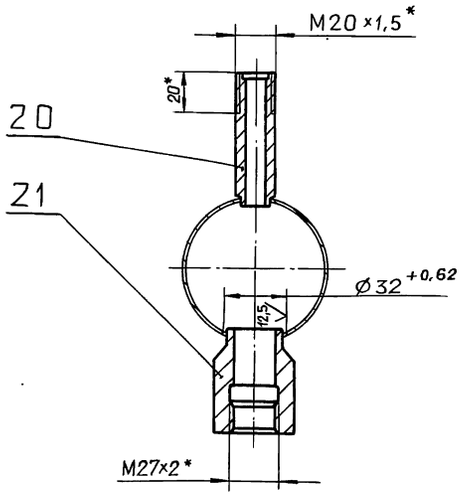

Подп. и дата | Инв. № дубл. | Взам. инв. № | Подп. и дата | Инв. № подл.

Изм	Лист	№ докум.	Подп.	Дата

Д24В.020.390 СБ | Лист 2

Серия 5.903-11 Выпуск 2-18 часть 2

Формат	Зона	Поз.	Обозначение	Наименование	Кол.	Примечание
				Документация		
А3			Д24В.020.400СБ	Сборочный чертеж		
				Детали		
				Патрубок		
				Труба 57×3 ГОСТ10704-76 / Д ГОСТ10705-80		
БЧ		1	Д24В.020.266	L = 2289 h16 (25)	1	9,16кг
БЧ		2	Д24В.020.267	L = 173 h16 (25)	1	0,69кг
		3	Д24В.020.268	L = 176 h16 (25)	1	0,7кг
БЧ		4	Д24В.020.269	L = 206 h16 (25)	1	0,84кг
				Стандартные изделия		
		5		Фланец 1-50-10 Ст25 ГОСТ12821-80	2	
		6		Отвод 90° 57×3 ГОСТ17375-83	1	
		7		Тройник 57×3 ГОСТ17376-83	1	

Инв.№подл. | Подп. и дата | Взам.инв.№ | Инв.№дубл. | Подп. и дата

Изм.	Лист	№ докум.	Подп.	Дата
Разраб.		Мюнтер		1.11.19
Пров.		Мюнтер		
Нач.отд.				
Н.контр.		Мюнтер		
Утв.				

Д24В.020.400

Трубопровод деаэрированной воды на подпитку

Лит.	Лист	Листов
И		1

ГПИ ГОРЬКОВСКИЙ САНТЕХПРОЕКТ

Формат А4

Д24В.020.273

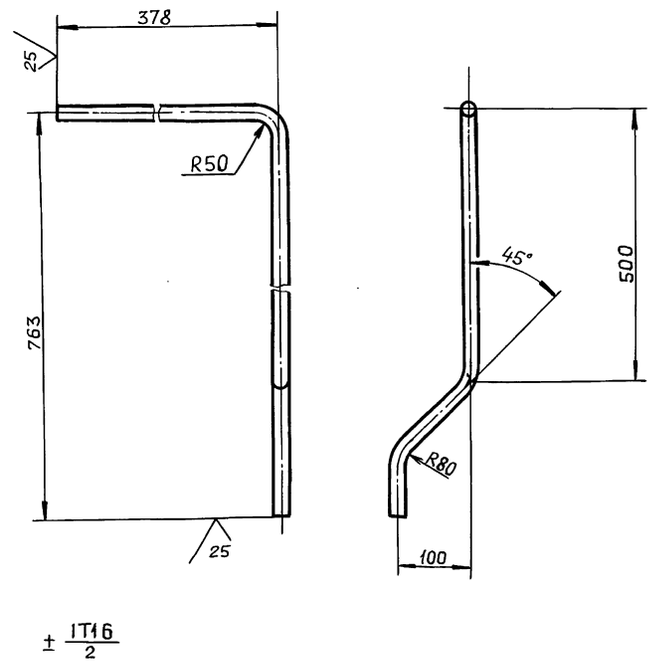

$\pm \frac{IT16}{2}$

Инв.№подл. | Подп. и дата | Взам.инв.№ | Инв.№дубл. | Подп. и дата

Изм.	Лист	№ докум.	Подп.	Дата
Разраб.		Бердышева		1.11.19
Пров.		Мюнтер		
Т.контр.				
Н.контр.		Мюнтер		
Утв.				

Д24В.020.273

Патрубок

Лит.	Масса	Масштаб
И	1,9	1:5

Лист	Листов 1

Труба $\frac{25\times1,6\ ГОСТ10704-76}{Д\ ГОСТ10705-80}$

ГПИ ГОРЬКОВСКИЙ САНТЕХПРОЕКТ

Формат А4

Д24В.020.400СБ

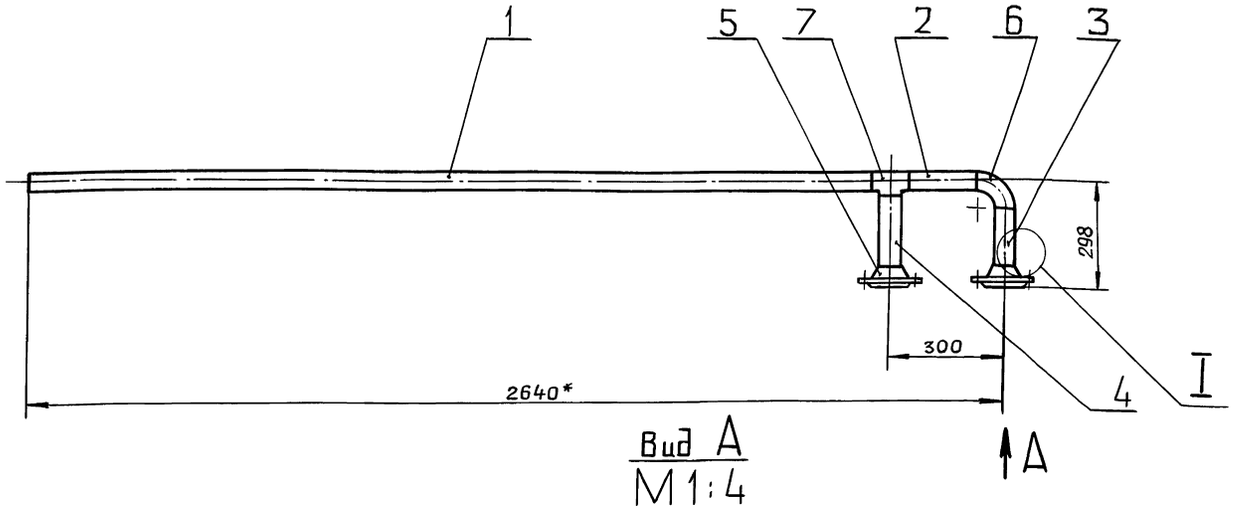

Вид А
М1:4

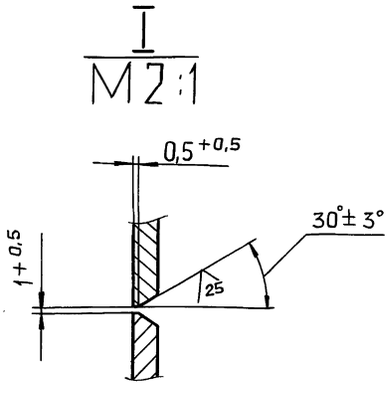

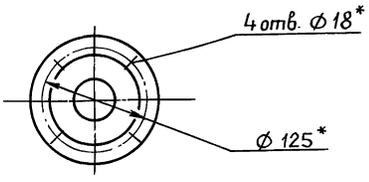

1.* Размеры для справок.

2. $\pm \frac{IT16}{2}$

3. Сварные швы С17 по ГОСТ16037-80.

Инв.№подл. | Подп. и дата | Взам.инв.№ | Инв.№дубл. | Подп. и дата

Изм.	Лист	№ докум.	Подп.	Дата
Разраб.		Мюнтер		1.11.19
Пров.		Мюнтер		
Т.контр.				
Н.контр.		Мюнтер		
Утв.				

Д24В.020.400СБ

Трубопровод деаэрированной воды на подпитку

Лит.	Масса	Масштаб
И	17,3	1:10

Лист	Листов 1

ГПИ ГОРЬКОВСКИЙ САНТЕХПРОЕКТ

Копировал: Ганкина

Серия 5.903-11 Выпуск 2-18 часть 2

Формат	Зона	Поз.	Обозначение	Наименование	Кол.	Примечание
				Документация		
А3			Д24В.020.410 СБ	Сборочный чертеж		
				Детали		
				Патрубок		
				Труба 45×2 ГОСТ 10704-76 / Д ГОСТ 10705-80		
БЧ		1	Д24В.020.271	L = 90 h16	1	0,19кг
БЧ		2	Д24В.020.272	L = 209 h16	1	0,44кг
А4		3	Д24В.020.273	Патрубок	1	
БЧ		4	Д24В.020.274	Патрубок		
				Труба 32×2 ГОСТ 10704-76 / Д ГОСТ 10705-80		
				L = 159 h16	1	0,23кг
				Стандартные изделия		

Формат	Зона	Поз.	Обозначение	Наименование	Кол.	Примечание
		5		Вентиль 15ч 9п2		
				Ду25; Ру16		
				ГОСТ 5761-74	1	
				Фланец ГОСТ 12821-80		
		6		1-20-10 Ст.25	1	
		7		1-25-10 Ст.25	1	
		8		Прокладка А-25-10		
				ГОСТ 15180-86	1	
		9		Тройник 45×2,5		
				ГОСТ 17376-83	1	
		10		Переход 45×2,5-25×1,6		
				ГОСТ 17378-83	1	
		11		Переход 45×2,5-32×2		
				ГОСТ 17378-83	1	
		12		Болт М16×55.36		
				ГОСТ 7798-70	4	
		13		Гайка М16.4		
				ГОСТ 5915-70	4	
		14		Шайба 16.01		
				ГОСТ 11371-78	4	

Инв.№подл. | Подп. и дата | Взам.инв.№ | Инв.№дубл. | Подп. и дата

Изм.	Лист	№докум.	Подп.	Дата
Разраб.		Мюнтер		1.11.89
Пров.		Мюнтер		
Нач.отд				
Н.контр.		Мюнтер		
Утв.				

Д24В.020.410

Трубопровод

Лит.	Лист	Листов
И	1	2

ГПИ ГОРЬКОВСКИЙ САНТЕХПРОЕКТ

Формат А4

Д24В.020.410 | Лист 2

Формат А4

Д24В.020.410 СБ

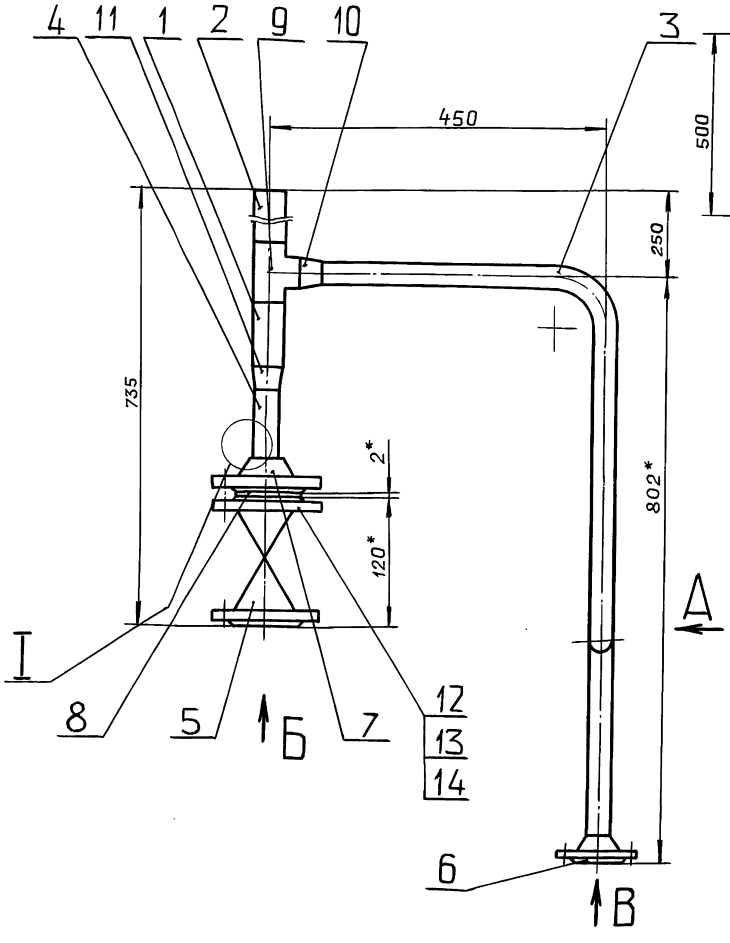

Вид А

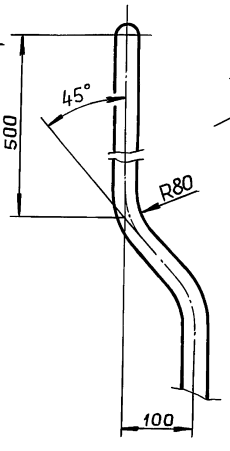

Вид В
М1:4

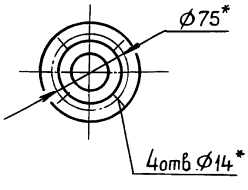

I
М2:1

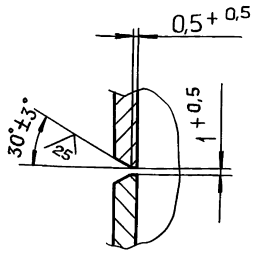

Вид Б
М1:4

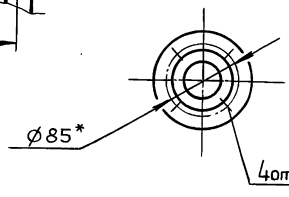

1.* Размеры для справок.

2. $\pm \frac{IT16}{2}$

3. Сварные швы С17 по ГОСТ 16037-80.

Изм.	Лист	№докум.	Подп.	Дата
Разраб.		Мюнтер		1.11.89
Пров.		Мюнтер		
Т.контр.				
Н.контр.		Мюнтер		
Утв.				

Д24В.020.410 СБ

Трубопровод

Лит.	Масса	Масштаб
И	9,5	1:5

Лист	Листов 1

ГПИ ГОРЬКОВСКИЙ САНТЕХПРОЕКТ

Копировал: Ганкова

Серия 5.903-11 Выпуск 2-18 часть 2

Формат	Зона	Поз.	Обозначение	Наименование	Кол.	Примечание
				Документация		
А3			Д24В.020.420 СБ	Сборочный чертеж		
				Детали		
А4		1	Д24В.020.276	Трубопровод	1	
БЧ		2	Д24В.020.277	Патрубок		
				Труба 57×3 ГОСТ10704-76 / Д ГОСТ10705-80		
				L = 99 h16 (25)	1	0,39 кг
БЧ		3	Д24В.020.278	Патрубок		
				Труба 89×3 ГОСТ10704-76 / Д ГОСТ10705-80		
				L = 182 h16 (25)	1	1,16 кг
				Стандартные изделия		
		4		Фланец 1-80-6 Ст25 ГОСТ 12821-80	1	
				Переход ГОСТ17378-83		
		5		К57×4 – 38×2	1	
		6		К89×3,5 – 57×3	1	

Подп. и дата | Инв. № дубл. | Взам. инв. № | Подп. и дата | Инв. № подл.

Изм.	Лист	№ докум.	Подп.	Дата
Разраб.		Мюнтер		1.11.83
Пров.		Мюнтер		
Нач.отд.				
Н.контр.		Мюнтер		
Утв.				

Д24В.020.420

Паропровод от сепаратора

Лит. И | Лист | Листов 1

ГПИ ГОРЬКОВСКИЙ САНТЕХПРОЕКТ

Формат А4

Д24В.020.276

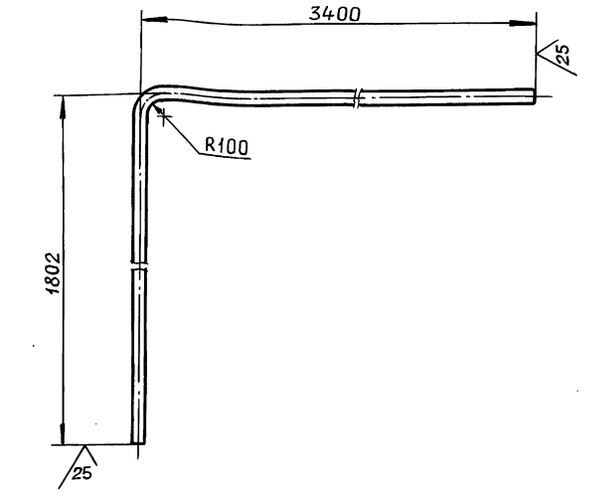

$\pm \frac{IT16}{2}$

Изм.	Лист	№ докум.	Подп.	Дата
Разраб.		Бердышева		1.11.83
Пров.		Мюнтер		
Т.контр.				
Н.контр.		Мюнтер		
Утв.				

Трубопровод

Труба 38×2 ГОСТ10704-76 / Д ГОСТ10705-80

Лит. И | Масса 9.1 | Масштаб 1:10

Лист | Листов 1

ГПИ ГОРЬКОВСКИЙ САНТЕХПРОЕКТ

Формат А4

Д24В.020.420 СБ

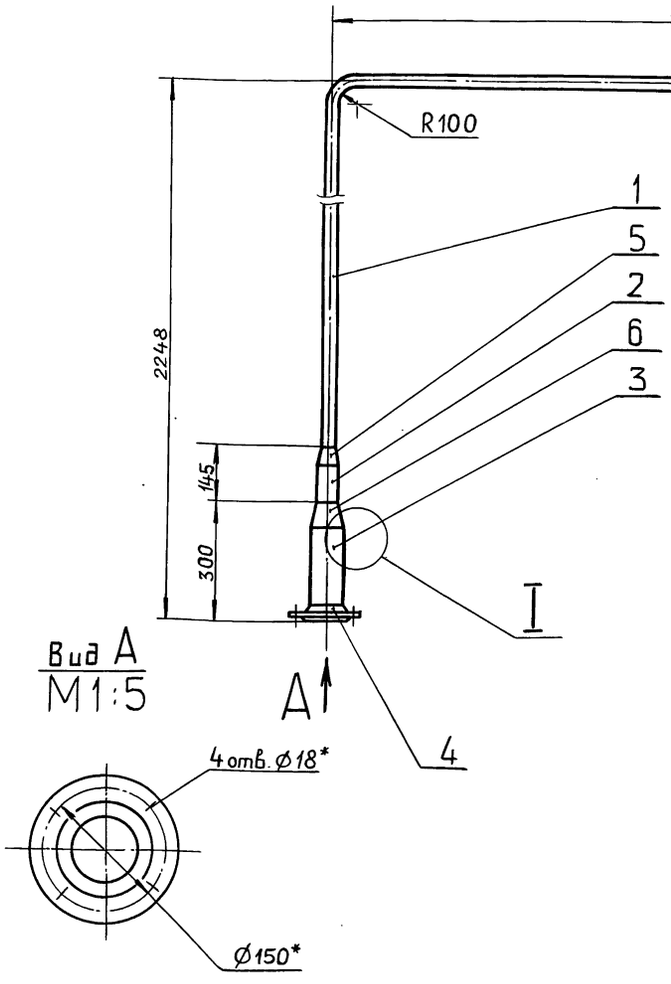

Вид А
М1:5

I
М2:1

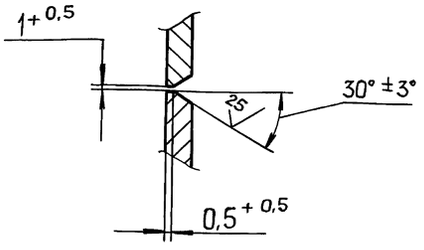

1* Размеры для справок.

2 $\pm \frac{IT16}{2}$.

3. Сварные швы С17 по ГОСТ 16037-80.

Изм.	Лист	№ докум.	Подп.	Дата
Разраб.		Мюнтер		1.11.83
Пров.		Мюнтер		
Т.контр.				
Н.контр.		Мюнтер		
Утв.				

Д24В.020.420 СБ

Паропровод от сепаратора

Лит. И | Масса 14.2 | Масштаб 1:10

Лист | Листов 1

ГПИ ГОРЬКОВСКИЙ САНТЕХПРОЕКТ

Копировал: Ганкова

Серия 5.903-11 Выпуск 2-18 часть 2

Формат	Зона	Поз.	Обозначение	Наименование	Кол.	Примечание
				Документация		
А3			Д24В.020.430СБ	Сборочный чертеж		
				Детали		
				Патрубок		
				Труба 45х2,5 ГОСТ10704-76		
				Д ГОСТ10705-80		
БЧ		1	Д24В.020.281	L = 181 h16 25	2	0,47кг
БЧ		2	Д24В.020.282	L = 326 h16 25	2	0,85кг
				Стандартные изделия		
		3		Вентиль 15ч 9п2		
				Ду40 ; Ру 16		
				ГОСТ 5761-74	1	
		4		Фланец 1-40-10 Ст25		
				ГОСТ 12821-80	4	

Подп. и дата | Инв. №дубл. | Взам. инв. № | Подп. и дата | Инв. №подл.

Изм.	Лист	№докум.	Подп.	Дата
Разраб.		Мюнтер		9.11.89
Пров.		Мюнтер		
Нач.отд.				
Н.контр.		Мюнтер		
Утв.				

Д24В.020.430

Узел вентиля

Лит.	Лист	Листов
И	1	2

ГПИ ГОРЬКОВСКИЙ САНТЕХПРОЕКТ

формат А4

Формат	Зона	Поз.	Обозначение	Наименование	Кол.	Примечание
		5		Прокладка А-40-10		
				ГОСТ 15180-86	2	
		6		Тройник 45х2,5		
				ГОСТ 17376-83	2	
		7		Болт М16х55.36		
				ГОСТ 7798-70	8	
		8		Гайка М16.4		
				ГОСТ 5915-70	8	
		9		Шайба 16.01		
				ГОСТ 11371-78	8	

Подп. и дата | Инв. №дубл. | Взам. инв. № | Подп. и дата | Инв. №подл.

Изм.	Лист	№докум.	Подп.	Дата

Д24В.020.430

Лист 2

формат А4

Д24В.020.430 СБ

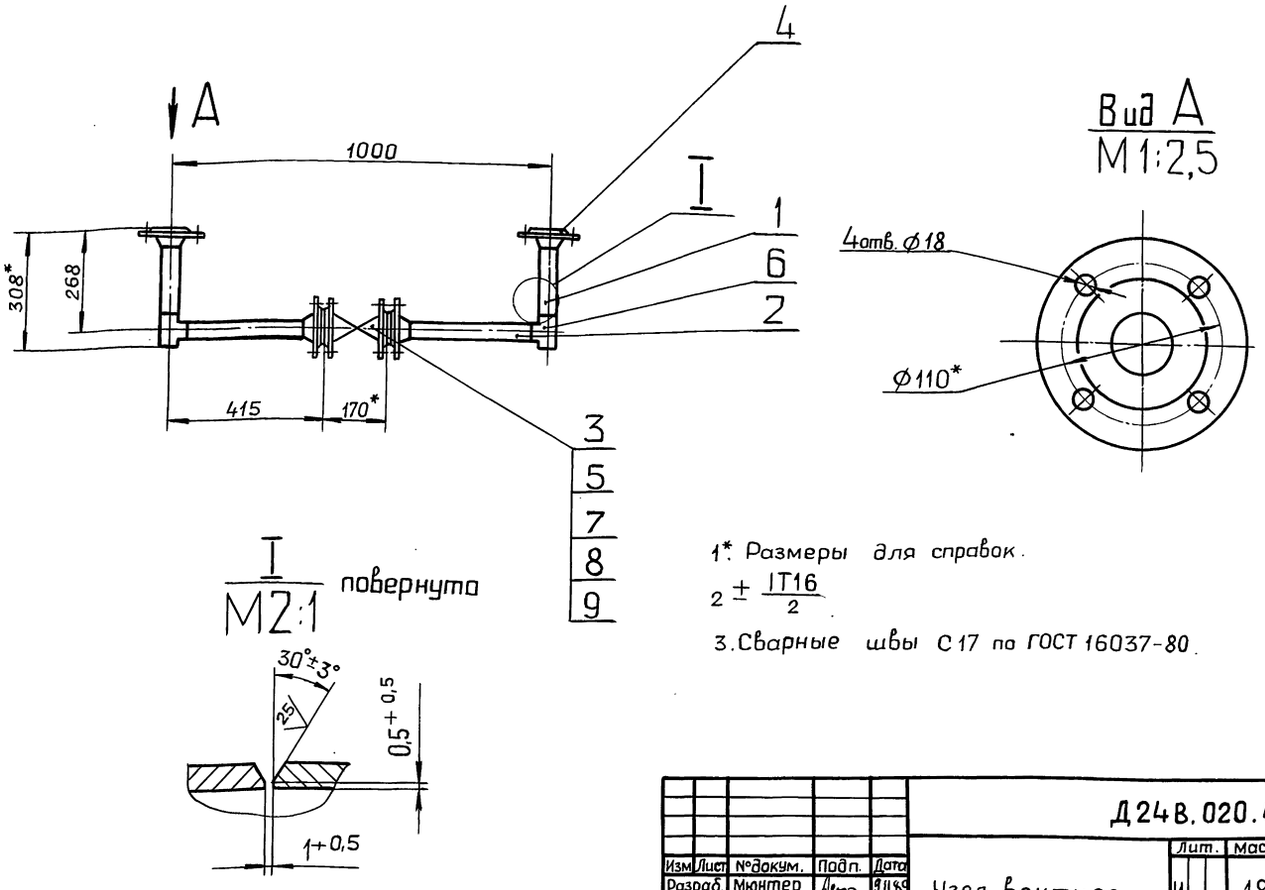

1*. Размеры для справок.

2 ± IT16/2

3. Сварные швы С17 по ГОСТ 16037-80.

Подп. и дата | Инв. №дубл. | Взам. инв. № | Подп. и дата | Инв. №подл.

Изм.	Лист	№докум.	Подп.	Дата
Разраб.		Мюнтер		9.11.89
Пров.		Мюнтер		
Т.контр.				
Н.контр.		Мюнтер		
Утв.				

Д24В.020.430 СБ

Узел вентиля

Лит.	Масса	Масштаб
И	18	1:10

Лист | Листов 1

ГПИ ГОРЬКОВСКИЙ САНТЕХПРОЕКТ

Копировал: Гаикова

Серия 5.903-11 Выпуск 2-18 часть 2

Формат	Зона	Поз.	Обозначение	Наименование	Кол.	Примечание
				Документация		
А3			Д24В.020.440 СБ	Сборочный чертеж		
				Детали		
А4		1	Д24В.020.195	Патрубок	1	
А4		2	Д24В.020.196	Патрубок	1	
Б4		3	Д24В.020.285	Патрубок		
				Труба 32×2 ГОСТ10704-76		
				Д ГОСТ10705-80		
				L = 87 h16 25	1	0.13 кг
				Стандартные изделия		
		4		Кран 11ч6бк		
				Ду15; Ру10		
				ГОСТ 19193-73	1	

Изм.	Лист	№ докум.	Подп.	Дата
Разраб.		Мюнтер		1.11.89
Пров.		Мюнтер		
Нач.отд.				
Н.контр.		Мюнтер		
Утв.				

Д24В.020.440

Трубопровод с вентилем

Лит.	Лист	Листов
И	1	2

ГПИ ГОРЬКОВСКИЙ САНТЕХПРОЕКТ

формат А4

Формат	Зона	Поз.	Обозначение	Наименование	Кол.	Примечание
		5		Вентиль 15ч9п2		
				Ду25; Ру16		
				ГОСТ 5761-74	1	
		6		Фланец 1-25-10 Ст25		
				ГОСТ 12821-80	3	
		7		Прокладка А-25-10		
				ГОСТ 15180-86	2	
		8		Отвод 90° 57×3		
				ГОСТ 17375-83	2	
		9		Переход К57×4-32×2		
				ГОСТ 17378-83	1	
		10		Болт М12×55,36		
				ГОСТ 7798-70	8	
		11		Гайка М12.4		
				ГОСТ 5915-70	8	
		12		Шайба 12.01		
				ГОСТ 11371-78	8	

Д24В.020.440 Лист 2

формат А4

Д24В.020.440 СБ

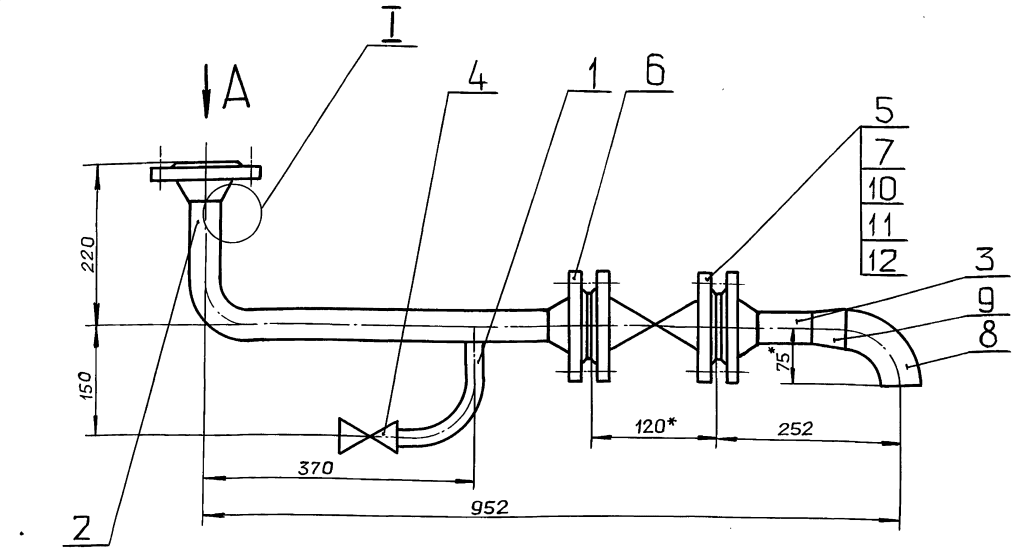

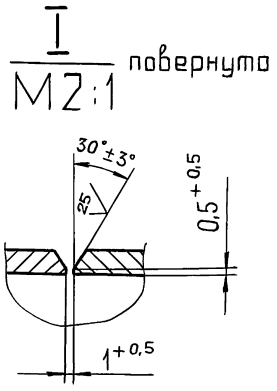

Вид А
М1:2

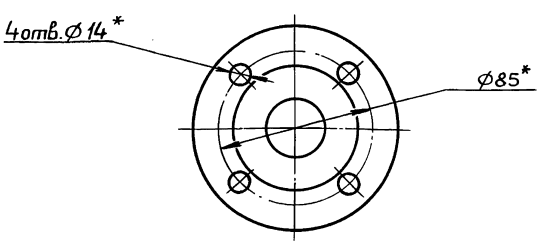

1.* Размеры для справок.

2. $\pm\frac{IT16}{2}$

3. Сварные швы С17 по ГОСТ 16037-80

Изм.	Лист	№ докум.	Подп.	Дата
Разраб.		Мюнтер		9.11.89
Пров.		Мюнтер		
Т.контр.				
Н.контр.		Мюнтер		
Утв.				

Д24В.020.440 СБ

Трубопровод с вентилем

Лит.	Масса	Масштаб
И	9,9	1:5

Лист | Листов 1

ГПИ ГОРЬКОВСКИЙ САНТЕХПРОЕКТ

Копировал: Ганкова

23205 40 39 формат А3

Серия 5.903-11 Выпуск 2-18 часть 2

Формат	Зона	Поз.	Обозначение	Наименование	Кол.	Примечание
				Документация		
А3			Д24В.020.450 СБ	Сборочный чертеж		
				Детали		
БЧ		1	Д24В.020.288	Патрубок		
				Труба 57×3 ГОСТ 10704-76 / Д ГОСТ 10705-80		
				L = 129 h16 (25)	1	0,52 кг
БЧ		2	Д24В.020.289	Заглушка		
				Лист Б-ПН-5 ГОСТ 19903-74 / ВСт3сп ГОСТ 14637-79		
				$D98^{-1} \times d25^{+1}$ (25)	1	0,27 кг
				Стандартные изделия		
		3		Тройник 89×3,5-57×3		
				ГОСТ 17376-83	1	
		4		Бобышка БП1-М20-55		
				ОСТ 35.7-74	1	

Изм.	Лист	№ докум.	Подп.	Дата
Разраб.		Мюнтер		3.11.83
Пров.		Мюнтер		
Нач.отд				
Н.контр.		Мюнтер		
Утв.				

Д24В.020.450

Отвод

Лит.	Лист	Листов
И		1

ГПИ ГОРЬКОВСКИЙ САНТЕХПРОЕКТ

Формат А4

Д24В.020.291

Рис.1

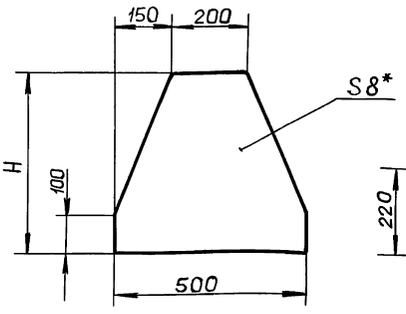

Рис.2

Остальное см. рис.1

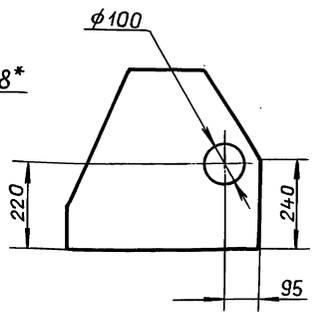

Обозначение	Рис.	H, мм	Масса, кг
Д24В.020.291	1	380	8,35
– 01		470	10,32
– 02	2		9,83

1.* Размеры для справок.

2. $\pm \frac{IT16}{2}$

Изм.	Лист	№ докум.	Подп.	Дата
Разраб.		Мюнтер		3.11.83
Пров.		Мюнтер		
Т.контр.				
Н.контр.		Мюнтер		
Утв.				

Д24В.020.291

Косынка

Лит.	Масса	Масштаб
И	см. табл.	—
Лист	Листов 1	

Лист Б-ПН-8 ГОСТ 19903-74 / ВСт3сп ГОСТ 14637-79

ГПИ ГОРЬКОВСКИЙ САНТЕХПРОЕКТ

Формат А4

Д24В.020.450 СБ

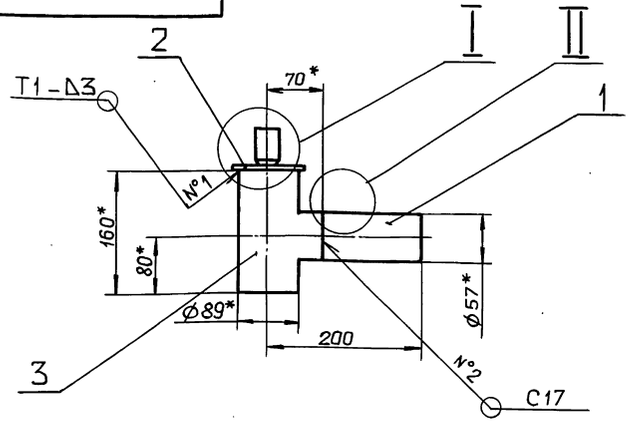

I
М1:2

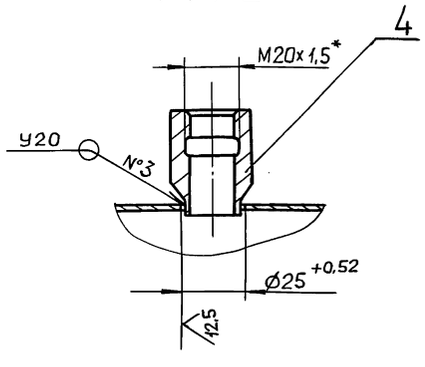

II
М2:1

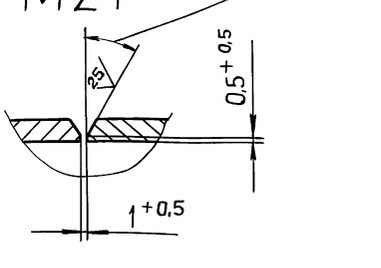

1.* Размеры для справок.

2. $\pm \frac{IT16}{2}$

3. Сварные швы №1 по ГОСТ 5264-80, №2,3 по ГОСТ 16037-80.

Изм.	Лист	№ докум.	Подп.	Дата
Разраб.		Мюнтер		3.11.83
Пров.		Мюнтер		
Т.контр.				
Н.контр.		Мюнтер		
Утв.				

Д24В.020.450.СБ

Отвод

Лит.	Масса	Масштаб
И	3	1:5
Лист	Листов 1	

ГПИ ГОРЬКОВСКИЙ САНТЕХПРОЕКТ

Копировал: Ганкова

Формат А3

Серия 5.903-11 Выпуск 2-18 часть 2

Формат	Зона	Поз.	Обозначение	Наименование	Кол.	Примечание
				Документация		
А2			Д24В.020.460 СБ	Сборочный чертеж		
				Сборочные единицы		
А4	А1	1	Д24В.020.470	Кронштейн	1	
				Детали		
А4	В2	2	Д24В.020.153	Серьга	4	
А4	В6	3	Д24В.020.158	Уголок	10	
А4	А17	4	Д24В.020.172-01	Связь	8	
А4	В2	5	Д24В.020.291-02	Косынка	1	
А4	В2	6	Д24В.020.291-01	Косынка	9	
А4	В2	7	Д24В.020.291	Косынка	1	
А3	В2	8	Д24В.020.292-14	Уголок	1	
А4	В2	9	Д24В.020.293-01	Косынка	16	
БЧ	В2	10	Д24В.020.294	Уголок		
				Уголок 50×50×5-Б ГОСТ8509-86		
				ВСт3сп ГОСТ535-79		
				L = 1340 h16	2	5,05кг
БЧ	В1	11	Д24В.020.295	Полоса		
				Лист Б-ПН-2 ГОСТ19903-74		
				3-IV-Н-ВСт3сп ГОСТ16523-70		
				(100×1075) h16	2	1,69кг

Д24В.020.460

Изм.	Лист	№ докум.	Подп.	Дата
Разраб.		Мюнтер		9.11.88
Пров.		Мюнтер		
Нач.отд				
Н.контр		Мюнтер		
Утв.				

Рама

Лит.	Лист	Листов
И	1	8

ГПИ Горьковский САНТЕХПРОЕКТ

Формат А4

Инв.№ подл. | Подп. и дата | Взам.инв.№ | Инв.№ дубл. | Подп. и дата

Формат	Зона	Поз.	Обозначение	Наименование	Кол.	Примечание
БЧ	А1	12	Д24В.020.296	Полоса		
				Лента 2×50 ВСт3сп		
				ГОСТ 6009-74		
				L = 1340 h16	2	1,05кг
БЧ	А1	13	Д24В.020.297	Полоса		
				Лист Б-ПН-2 ГОСТ19903-74		
				3-IV-Н-ВСт3сп ГОСТ16523-70		
				(100×1250) h16	2	1,96кг
БЧ	А1	14	Д24В.020.298	Уголок		
				Уголок 50×50×5-Б ГОСТ8509-86		
				ВСт3сп ГОСТ535-79		
				L = 1440 h16	2	5,43кг
БЧ	А1	15	Д24В.020.299	Полоса		
				Лента 2×50 ВСт3сп		
				ГОСТ 6009-74		
				L = 1440 h16	2	1,13кг
БЧ	А1	16	Д24В.020.301	Уголок		
				Уголок 50×50×5-Б ГОСТ8509-86		
				ВСт3сп ГОСТ535-79		
				L = 1380 h16	2	5,2кг
БЧ	А1	17	Д24В.020.302	Полоса		
				Лента 2×50 ВСт3сп		
				ГОСТ 6009-74		
				L = 1380 h16	2	1,08кг
БЧ	А1	18	Д24В.020.303	Полоса		

Д24В.020.460 Лист 2

Формат А4

Формат	Зона	Поз.	Обозначение	Наименование	Кол.	Примечание
				Лист Б-ПН-2 ГОСТ19903-74		
				3-IV-Н-ВСт3сп ГОСТ16523-70		
				(100×1225) h16	1	1,92кг
БЧ	А1	19	Д24В.020.304	Полоса		
				Лист Б-ПН-2 ГОСТ19903-74		
				3-IV-Н-ВСт3сп ГОСТ16523-70		
				(100×1095) h16	1	1,72кг
А4	А1	20	Д24В.020.293	Косынка	1	
БЧ	А1	21	Д24В.020.305	Швеллер		
				Швеллер 16 ГОСТ8240-72		
				ВСт3сп ГОСТ535-79		
				L = 4600 h16	4	65,3кг
БЧ	А4	22	Д24В.020.306	Полоса		
				Лист Б-ПН-2 ГОСТ19903-74		
				3-IV-Н-ВСт3сп ГОСТ16523-70		
				(100×320) h16	1	0,5кг
БЧ	А4	23	Д24В.020.307	Накладка		
				Лист Б-ПН-6 ГОСТ19903-74		
				ВСт3сп ГОСТ14637-79		
				(140×120) h16	20	0,79кг
БЧ	А4	24	Д24В.020.308	Полоса		
				Лента 2×50 ВСт3сп		
				ГОСТ 6009-74		
				L = 520 h16	1	0,4кг
БЧ	А4	25	Д24В.020.309	Стойка		

Д24В.020.460 Лист 3

Формат А4

Формат	Зона	Поз.	Обозначение	Наименование	Кол.	Примечание
				Уголок 100×100×7-Б ГОСТ8509-86		
				ВСт3сп ГОСТ535-79		
				L = 2468 h16	20	26,65кг
БЧ	В4	26	Д24В.020.311	Стойка		
				Уголок 50×50×5-Б ГОСТ8509-86		
				ВСт3сп ГОСТ535-79		
				L = 975 h16	1	3,67кг
БЧ	В4	27	Д24В.020.312	Уголок		
				Уголок 50×50×5-Б ГОСТ8509-86		
				ВСт3сп ГОСТ535-79		
				L = 564 h16	1	2,13кг
А3	В4	28	Д24В.020.292-09	Уголок	1	
БЧ	В3	29	Д24В.020.313	Уголок		
				Уголок 50×50×5-Б ГОСТ8509-86		
				ВСт3сп ГОСТ535-79		
				L = 1490 h16	1	5,62кг
БЧ	А3	30	Д24В.020.314	Полоса		
				Лист Б-ПН-2 ГОСТ19903-74		
				3-IV-Н-ВСт3сп ГОСТ16523-70		
				(100×1090) h16	1	1,71кг
БЧ	А3	31	Д24В.020.315	Полоса		
				Лента 2×50 ВСт3сп		
				ГОСТ 6009-74		
				L = 1490 h16	1	1,17кг.
БЧ	А3	32	Д24В.020.316	Стойка		

Д24В.020.460 Лист 4

Копировал: Галкова

Формат А4

Формат	Зона	Поз.	Обозначение	Наименование	Кол.	Примечание
				Уголок 63×63×5-Б ГОСТ 8509-86		
				Вст3сп ГОСТ 535-79		
				L = 178 h16	1	0.86 кг
А3	А3	33	Д24В.020.292 – 03	Уголок	1	
БЧ	А6	34	Д24В.020.317	Швеллер		
				Швеллер 16 ГОСТ 8240-72		
				Вст3сп ГОСТ 535-79		
				L = 449 h16	1	6.37 кг
А4	В6	35	Д24В.020.318	Связь	1	
А3	В5	36	Д24В.020.292 –12	Уголок	1	
А4	А8	37	Д24В.020.318 –01	Связь	2	
А4	А8	38	Д24В.020.319	Настил	1	
А4	А8	39	Д24В.020.321	Настил	1	
А4	В7	40	Д24В.020.322	Связь	2	
А4	В7	41	Д24В.020.323	Настил	1	
А4	В7	42	Д24В.020.322 –01	Связь	2	
А4	В10	43	Д24.В.020.324	Ребро	8	
БЧ	В9	44	Д24В.020.325	Плита		
				Лист Б-ПН-8 ГОСТ 19903-74		
				Вст3сп ГОСТ 14637-79		
				(200×400) h16	2	5.02 кг
БЧ	В9	45	Д24В.020.326	Стойка		
				Лист Б-ПН-6 ГОСТ 19903-74		
				Вст3сп ГОСТ 14637-79		
				(330×400) h16	2	6.22 кг
А3	В9	46	Д24В.020.292 – 04	Уголок	1	

Инв.№ подл. | Подп. и дата | Инв.№ дубл. | Взам.инв.№ | Подп. и дата

Изм Лист № докум. Подп. Дата

Д24В.020.460 Лист 5

Формат А4

Формат	Зона	Поз.	Обозначение	Наименование	Кол.	Примечание
А4	А9	47	Д24В.020.327	Кронштейн	1	
БЧ	А9	48	Д24В.020.328	Кронштейн		
				Уголок 63×63×5-Б ГОСТ 8509-86		
				Вст3сп ГОСТ 535-79		
				L = 470 h16	1	2.26 кг
БЧ	А9	49	Д24В.020.329	Кронштейн		
				Уголок 50×50×5-Б ГОСТ 8509-86		
				Вст3сп ГОСТ 535-79		
				L = 274 h16	1	1.03 кг
А3	А10	50	Д24В.020.292	Уголок	1	
А3	А10	51	Д24В.020.292 –06	Уголок	1	
БЧ	В12	52	Д24В.020.331	Кронштейн		
				Уголок 63×63×5-Б ГОСТ 8509-86		
				Вст3сп ГОСТ 535-79		
				L = 450 h16	1	2.16 кг
А3	В11	53	Д24В.020.292 – 08	Уголок	1	
А3	А11	54	Д24В.020.292 – 05	Уголок	1	
А3	А12	55	Д24В.020.292 –02	Уголок	1	
А4	В14	56	Д24В.020.332	Уголок	1	
БЧ	В13	57	Д24В.020.333	Кронштейн		
				Уголок 63×63×5-Б ГОСТ 8509-86		
				Вст3сп ГОСТ 535-79		
				L = 220 h16	1	1.06 кг
БЧ	В14	58	Д24В.020.334	Кронштейн		

Инв.№ подл. | Подп. и дата | Инв.№ дубл. | Взам.инв.№ | Подп. и дата

Изм Лист № докум. Подп. Дата

Д24В.020.460 Лист 6

Формат А4

Формат	Зона	Поз.	Обозначение	Наименование	Кол.	Примечание
				Уголок 63×63×5-Б ГОСТ 8509-86		
				Вст3сп ГОСТ 535-79		
				L = 720 h16	1	3,46 кг
А3	А13	59	Д24В.020.292 –01	Уголок	1	
БЧ	А14	60	Д24В.020.335	Кронштейн		
				Уголок 63×63×5-Б ГОСТ 8509-86		
				Вст3сп ГОСТ 535-79		
				L = 170 h16	1	0.82 кг
БЧ	А14	61	Д24В.020.336	Кронштейн		
				Уголок 63×63×5-Б ГОСТ 8509-86		
				Вст3сп ГОСТ 535-79		
				L = 230 h16	1	1.1 кг
БЧ	В14	62	Д24В.020.337	Кронштейн		
				Уголок 63×63×5-Б ГОСТ 8509-86		
				Вст3сп ГОСТ 535-79		
				L = 322 h16	1	1,55 кг
А3	В14	63	Д24В.020.292 –10	Уголок	1	
А4	В15	64	Д24В.020.338	Швеллер	1	
БЧ	В15	65	Д24В.020.339	Плита		
				Лист Б-ПН-8 ГОСТ 19903-74		
				Вст3сп ГОСТ 14637-79		
				(85×140) h16	1	0.74 кг
А4	А15	66	Д24В.020.341	Уголок	1	
А3	А16	67	Д24В.020.292 – 11	Уголок	1	
А3	В16	68	Д24В.020.292 – 07	Уголок	1	

Инв.№ подл. | Подп. и дата | Инв.№ дубл. | Взам.инв.№ | Подп. и дата

Изм Лист № докум. Подп. Дата

Д24В.020.460 Лист 7

Формат А4

Формат	Зона	Поз.	Обозначение	Наименование	Кол.	Примечание
БЧ	В18	69	Д24В.020.342	Уголок		
				Уголок 50×50×5-Б ГОСТ 8509-86		
				Вст3сп ГОСТ 535-79		
				L = 1320 h16	2	4.98 кг
А4	В17	70	Д24В.020.343	Стойка	9	
БЧ	В17	71	Д24В.020.344	Полоса		
				Лист Б-ПН-2 ГОСТ 19903-74		
				3-IV-н-Вст3сп ГОСТ 16523-70		
				(100×1130) h16	2	1,77 кг
БЧ	В17	72	Д24В.020.345	Полоса		
				Лента 2×50 Вст3сп		
				ГОСТ 6009-74		
				L = 1320 h16	2	1,03 кг
				Стандартные изделия		
				Опора ГОСТ 14911-82		
	А10	78		ОПБ-21.3	1	
	В9	79		ОПБ-38	1	
	А13	80		ОПБ-45	1	
	В13	81		ОПБ-57	11	
	В14	82		ОПБ-89	4	
	В2	83		ОПБ-159	1	
	В15	84		Шайба 10.01		
				ГОСТ 10906-78	2	

Инв.№ подл. | Подп. и дата | Инв.№ дубл. | Взам.инв.№ | Подп. и дата

Изм Лист № докум. Подп. Дата

Д24В.020.460 Лист 8

Копировал: Ганкова

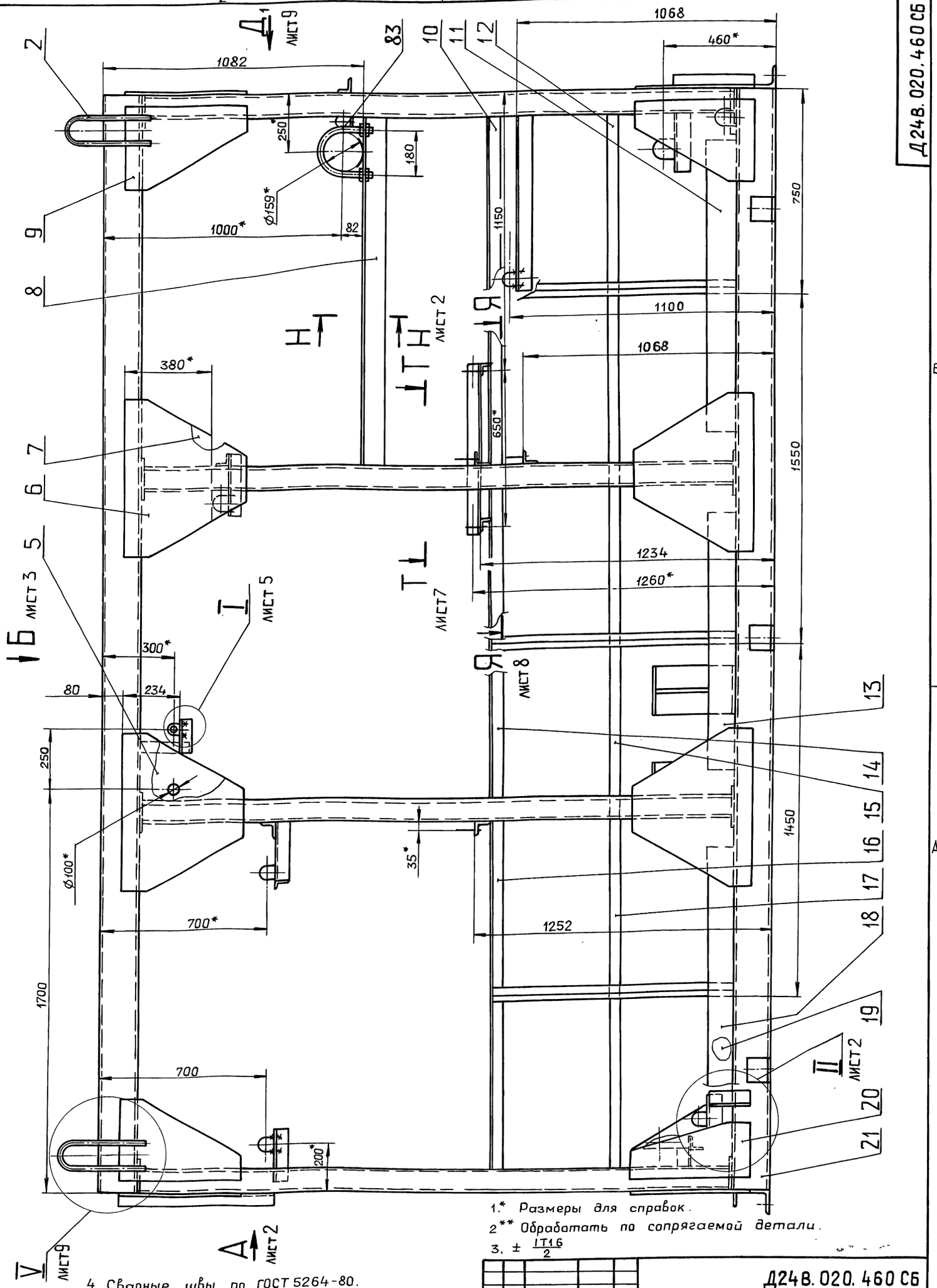

1.* Размеры для справок.

2** Обрабатать по сопрягаемой детали.

3. $\pm \frac{IT16}{2}$

4. Сварные швы по ГОСТ 5264-80.

5. Сварные швы сплошные по контуру прилегания деталей. Катет сварных швов по наименьшей толщине свариваемых деталей.

6. Сварка ручная дуговая.

Изм.	Лист	N°докум.	Подп.	Дата
Разраб.		Мюнтер		9.11.89
Пров.		Мюнтер		
Т.контр.				
Нач.отд.				
Н.контр.		Мюнтер		
Утв.				

Д248.020.460 СБ

Рама.

Лит.	Масса	Масштаб
И	2125	1:10

Лист 1 Листов 9

ГПИ ГОРЬКОВСКИЙ САНТЕХПРОЕКТ

Инв.№подл. | Подп. и дата | Взам. инв.№ | Инв.№дубл. | Подп. и дата

Копировал: Ганкова

Вид А лист 1

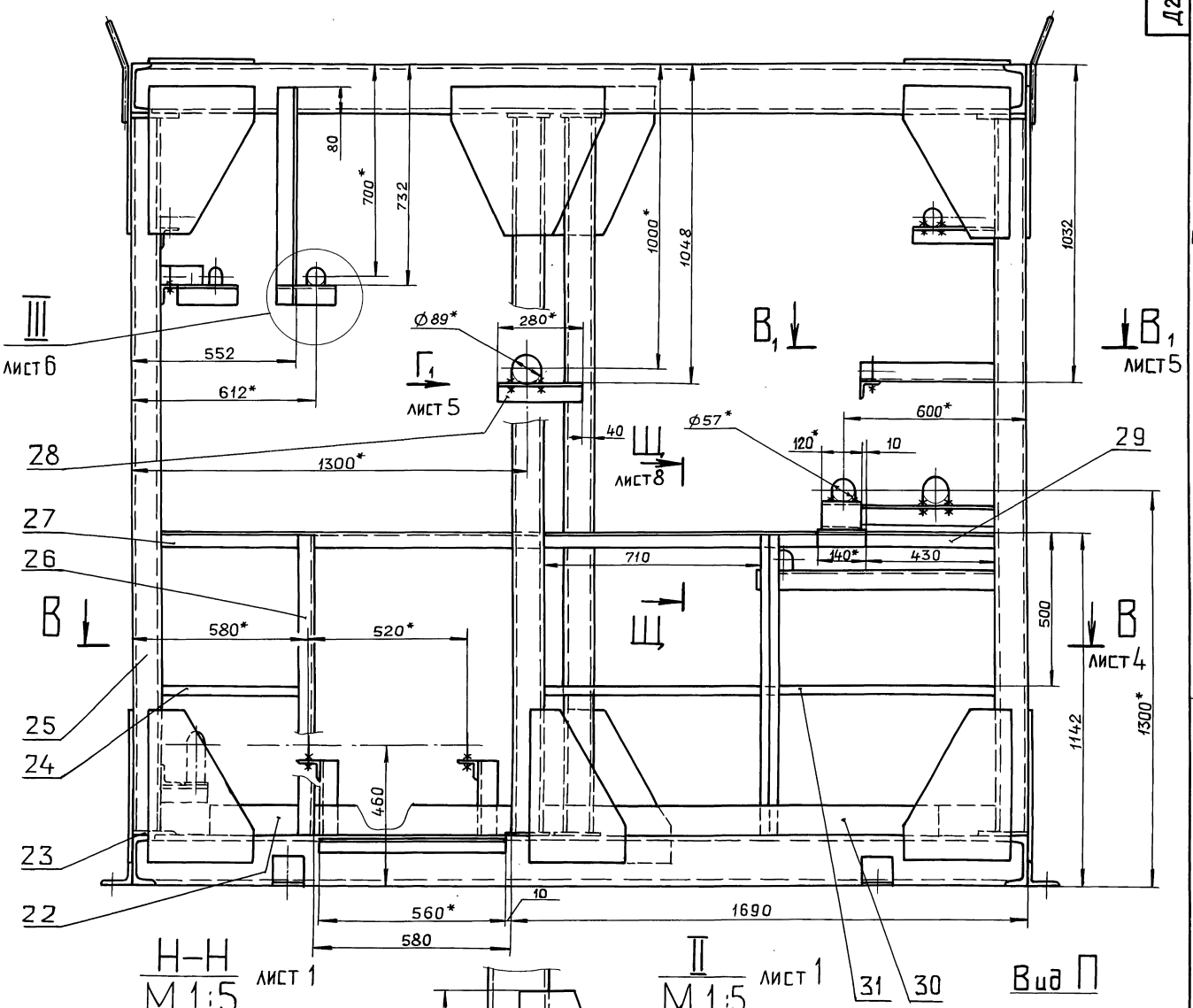

Н–Н
М 1:5 лист 1

II
М 1:5 лист 1

Вид П

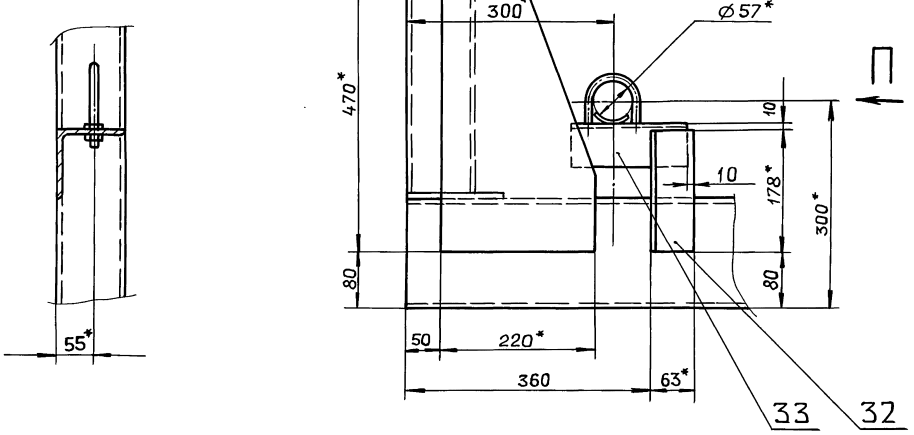

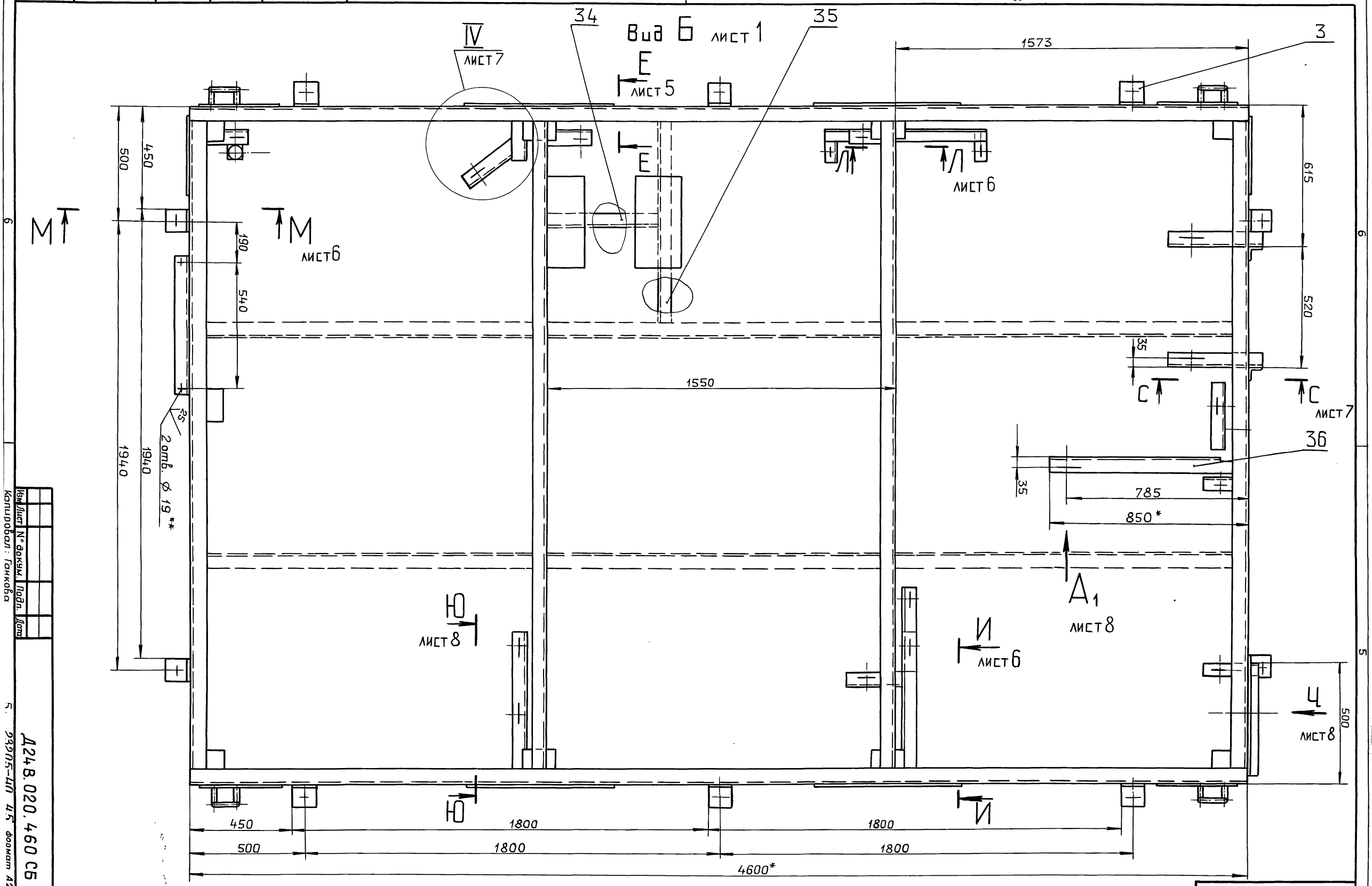

Д24В.020.460 СБ

Изм.	Лист	№ докум.	Подп.	Дата

Копировал: Ганкова

Д24В.020.460 СБ

Лист 3

5. 23205-40 4.5 формат А2

103

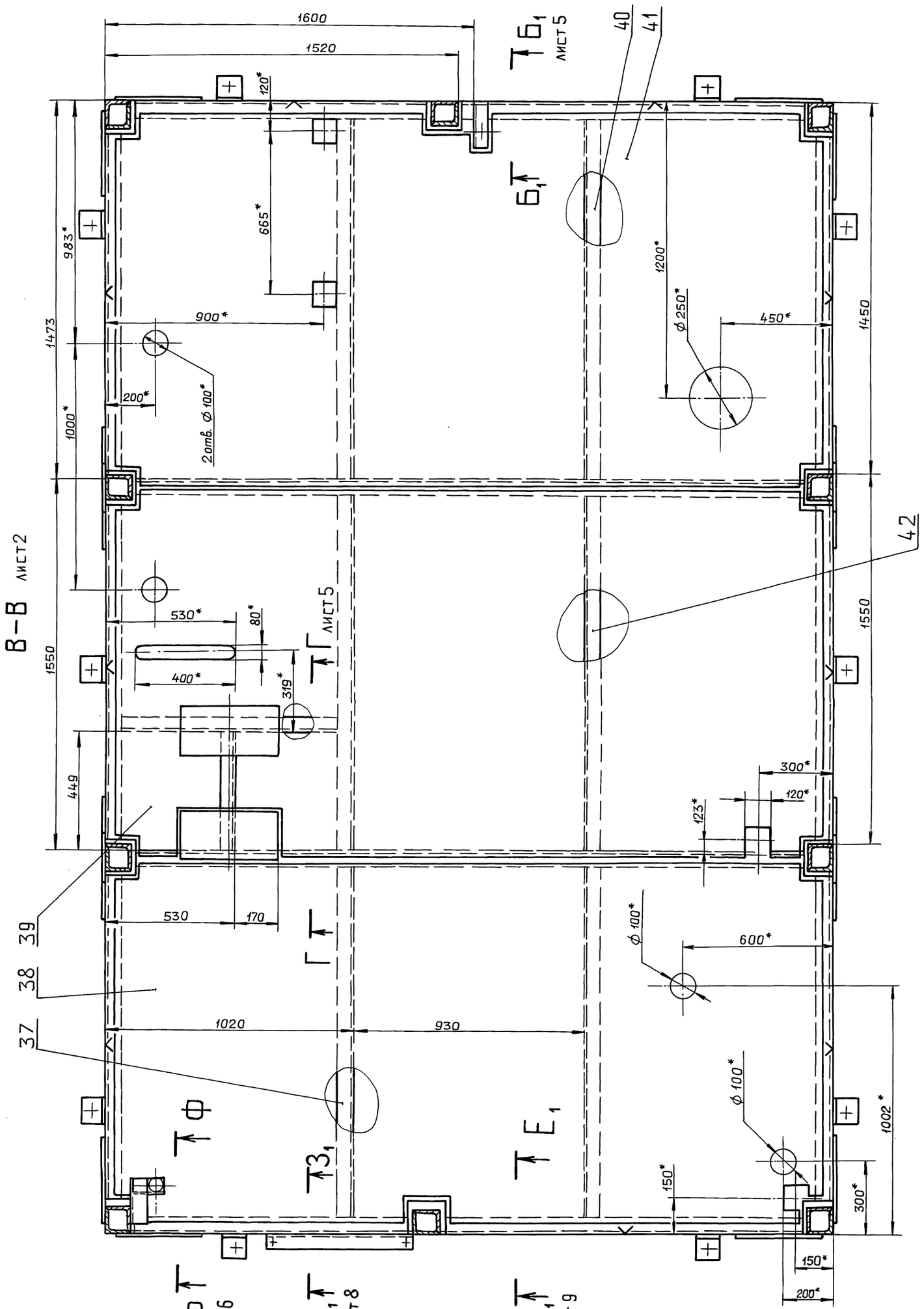

Изм	Лист	№ докум.	Подп.	Дата

Д24В.020.460 СБ

Лист 4

Копировал: Ганкова

23205-40 46 Формат А2

Инв. № подл. | Подп. и дата | Взам. инв. № | Инв. № дубл. | Подп. и дата

Г–Г
М 1:5 лист 4

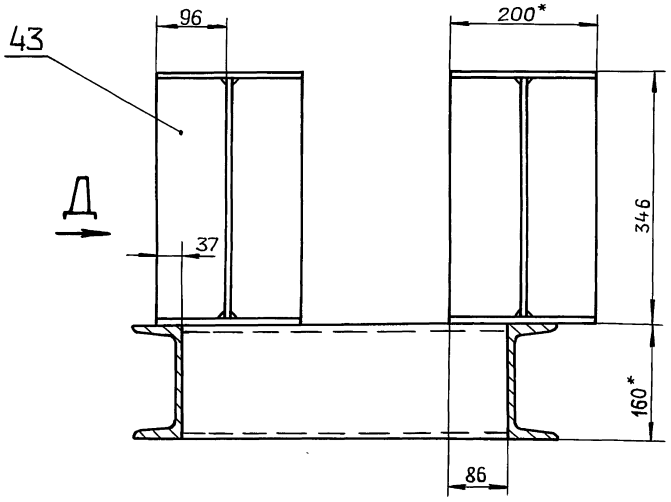

Вид Д

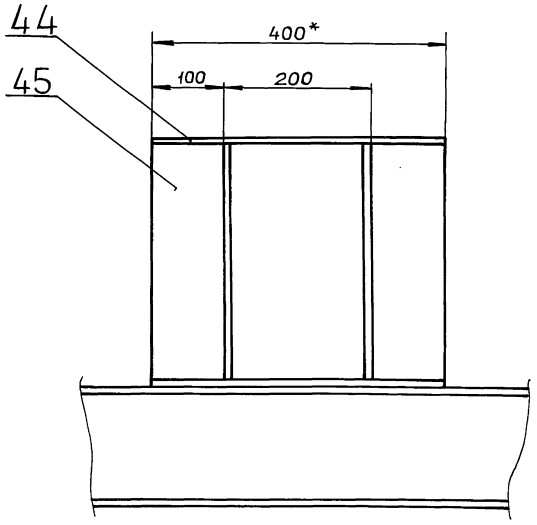

Е–Е
М 1:5 лист 3

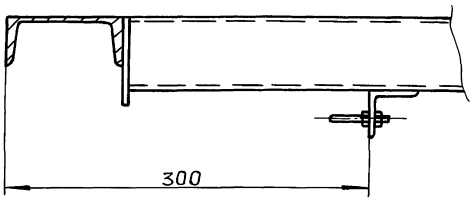

Вид Ж
М 1:5

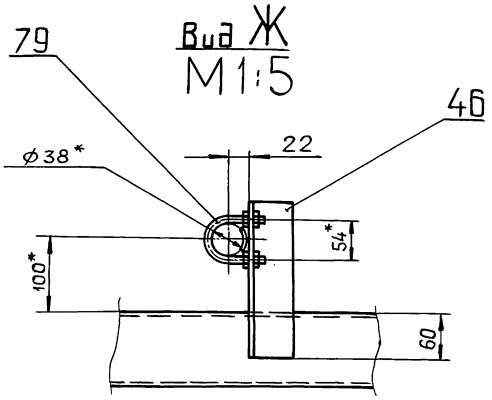

Ж

I
М 1:5 лист 1

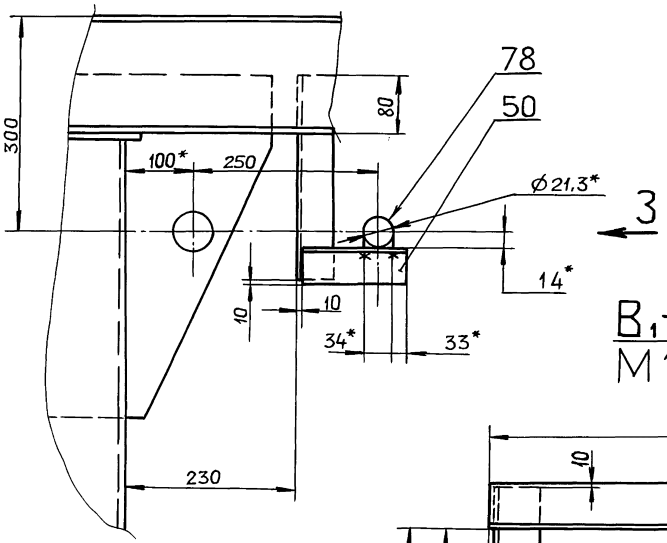

Вид З
М 1:5

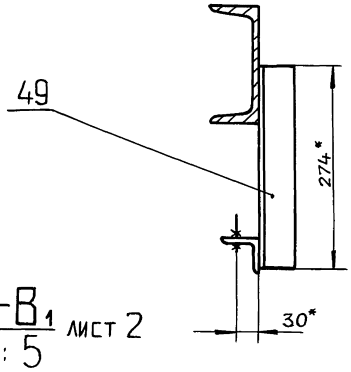

Б₁–Б₁
М 1:5 лист 4

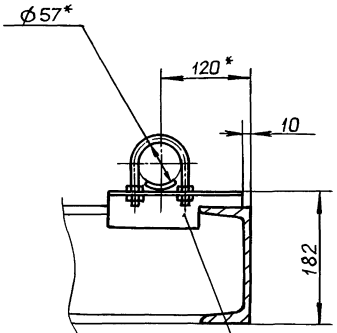

В₁–В₁
М 1:5 лист 2

Вид Г₁ лист 2

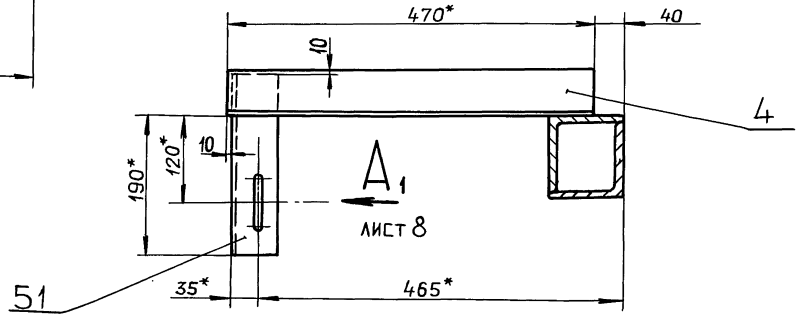

И–И
М1:5 повернуто, лист 3

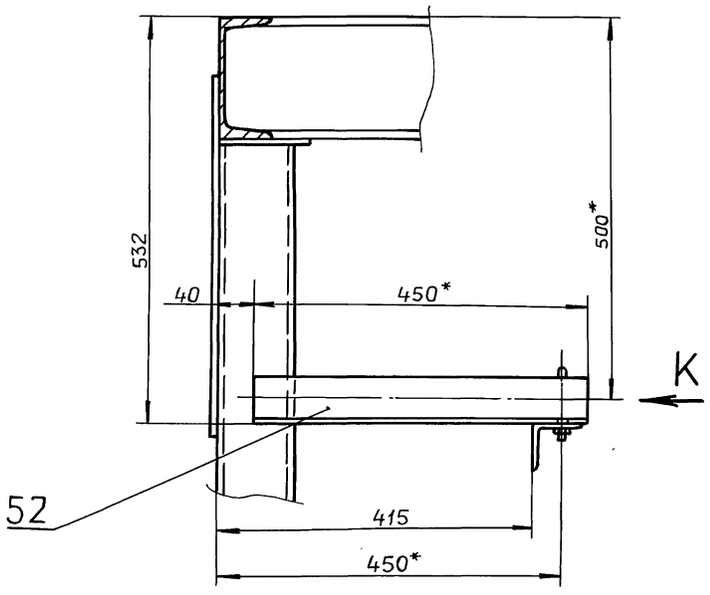

Вид К
М1:5

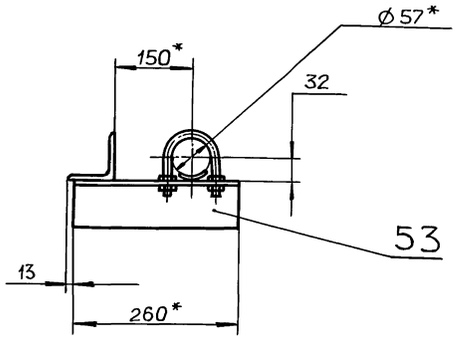

М–М
М1:5 лист 3

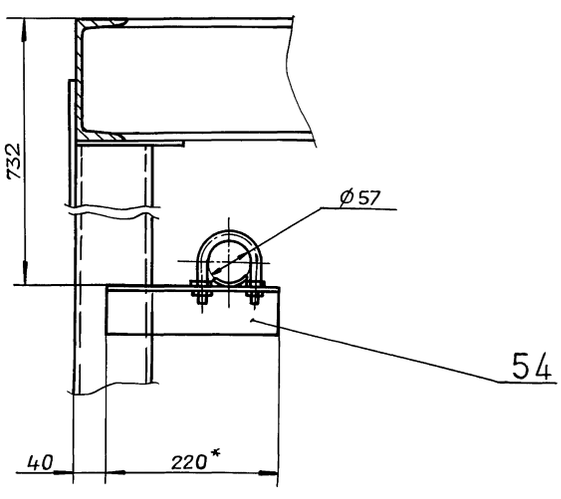

Л–Л
М1:5 лист 3

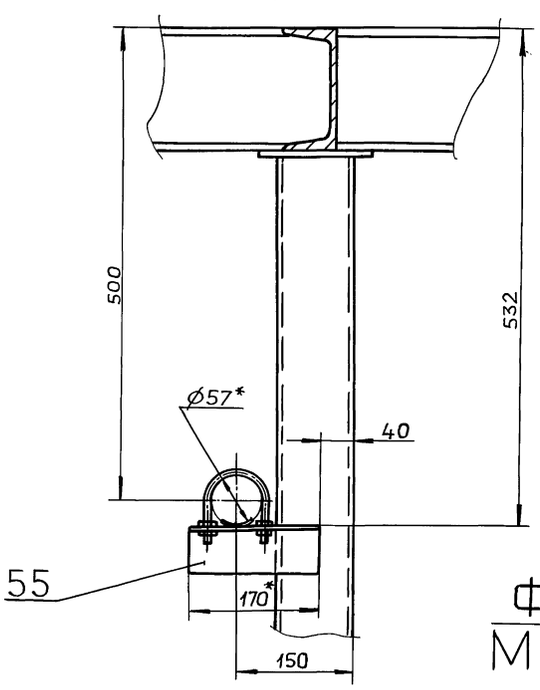

Ф–Ф
М1:5 лист 4

Ц лист 7

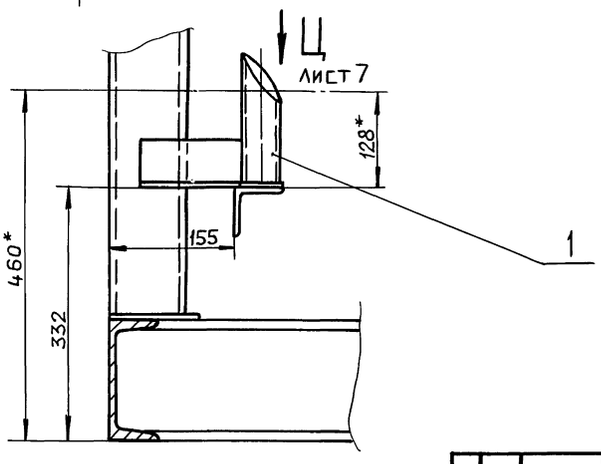

III
М1:5 лист 2

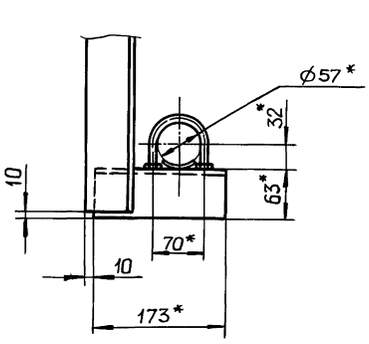

Изм	Лист	№ докум.	Подп.	Дата	Д24В.020.460 СБ	Лист 6
Копировал: Ганкова					23205-40 48 формат А2	

Инв. № подл. | Подп. и дата | Взам. инв. № | Инв. № дубл. | Подп. и дата

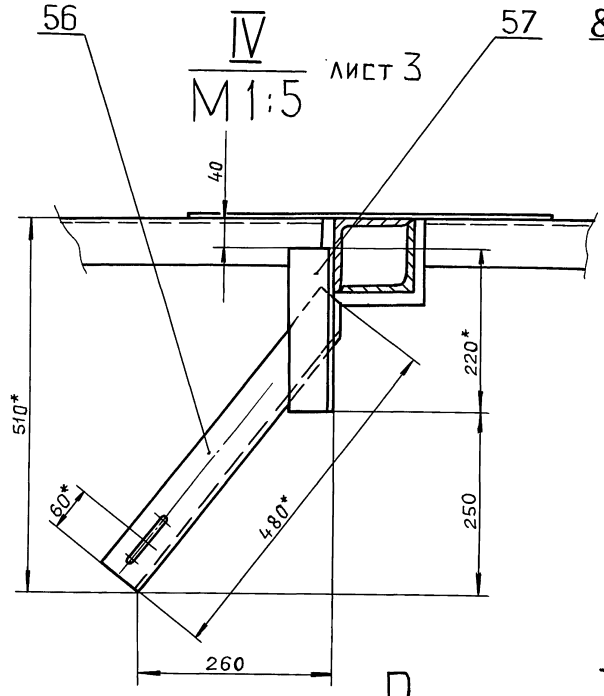
56
57
IV
M1:5
лист 3
40
510*
220*
250
60*
480*
260

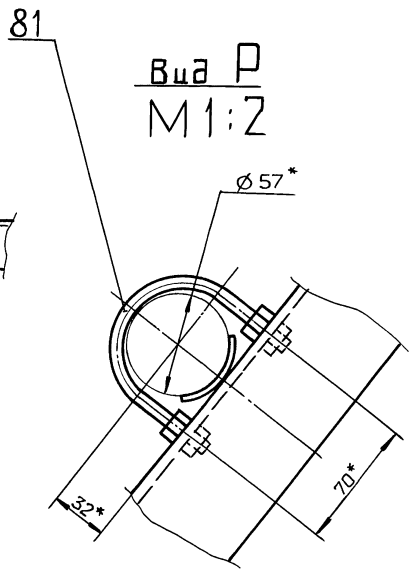
81
Вид Р
M1:2
Ø57*
32*
70*

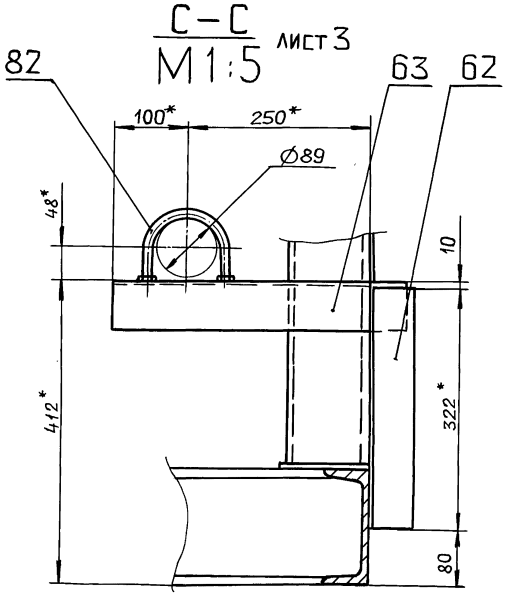
С–С
M1:5
лист 3
82
63
62
100*
250*
Ø89
48*
10
412*
322*
80

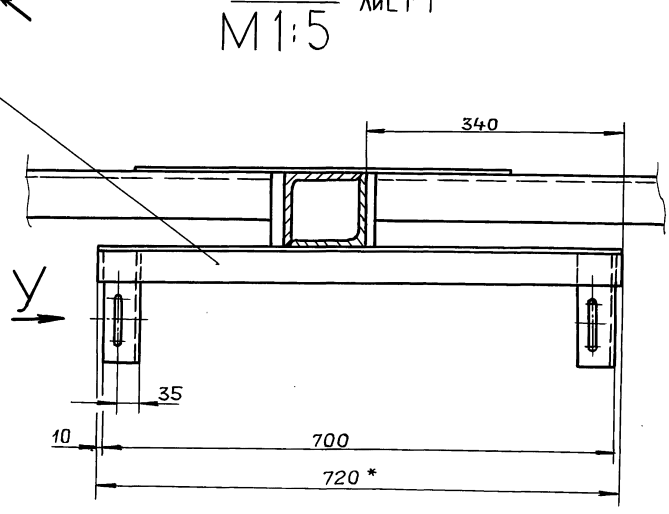
Т–Т
M1:5
лист 1
58
340
У
35
10
700
720*

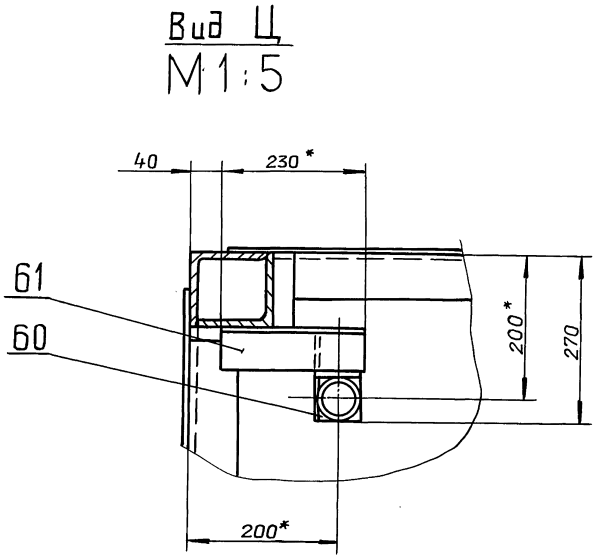
Вид Ц
M1:5
40
230*
61
60
200*
270
200*

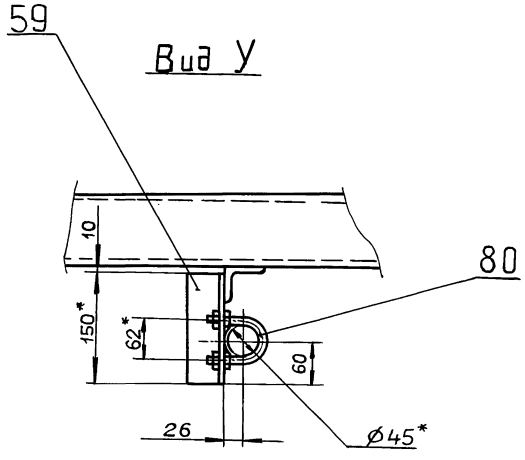
59
Вид У
10
80
150*
62*
60
26
Ø45*

Вид Ч повернуто, лист 3
М 1:5

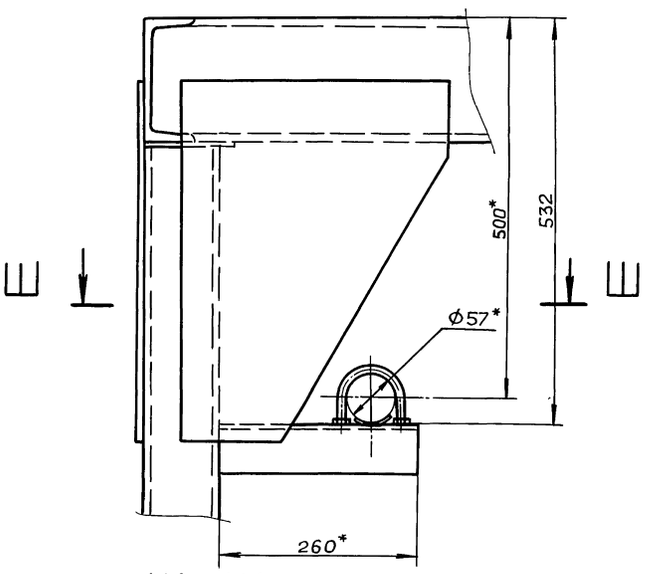

Ш–Ш
М 1:5

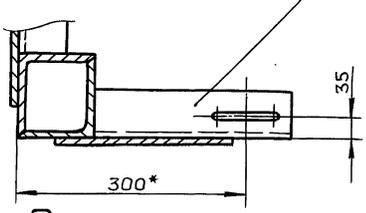

Э–Э
М 1:2

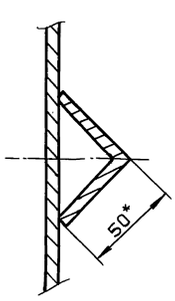

Щ–Щ лист 2
М 1:2

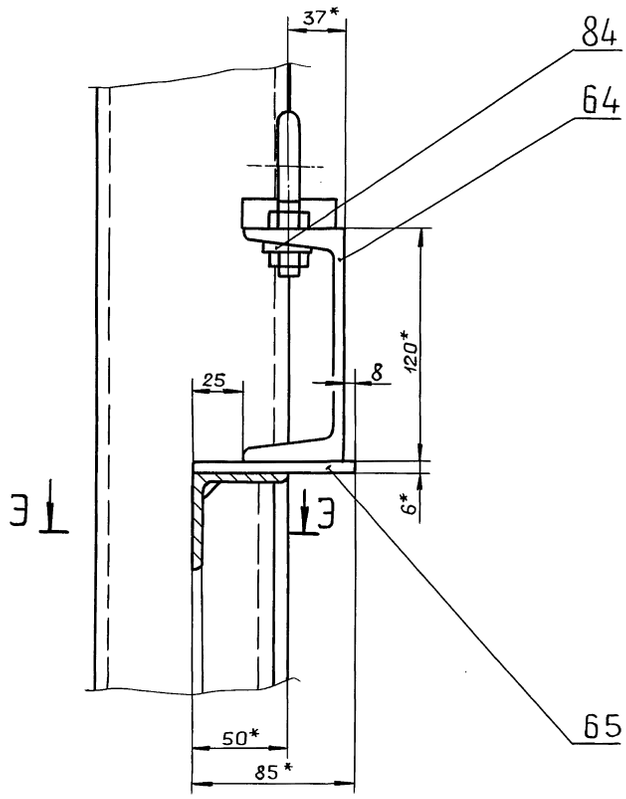

Ю–Ю лист 3
М 1:5

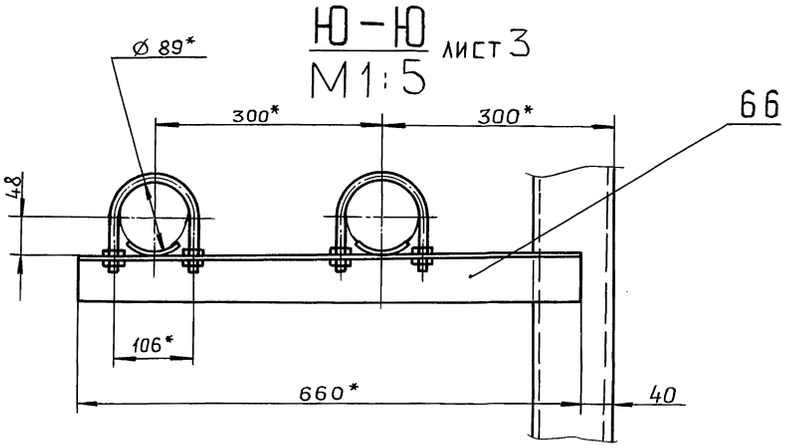

Я–Я лист 1
М 1:5

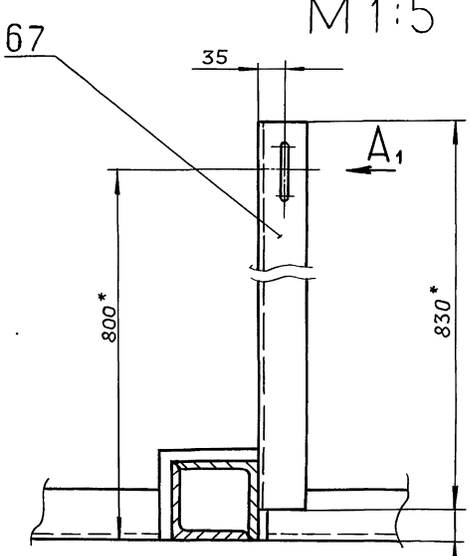

Вид А1
М 1:5

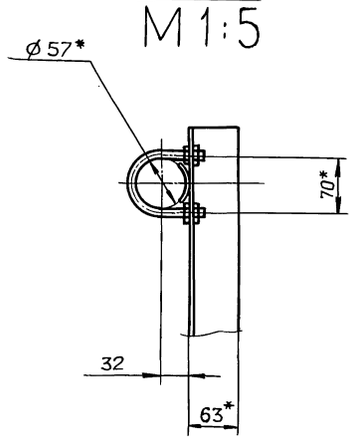

З1 – З1 лист 4
М 1:5

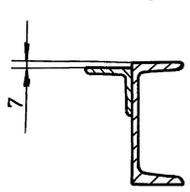

Вид Д лист 1

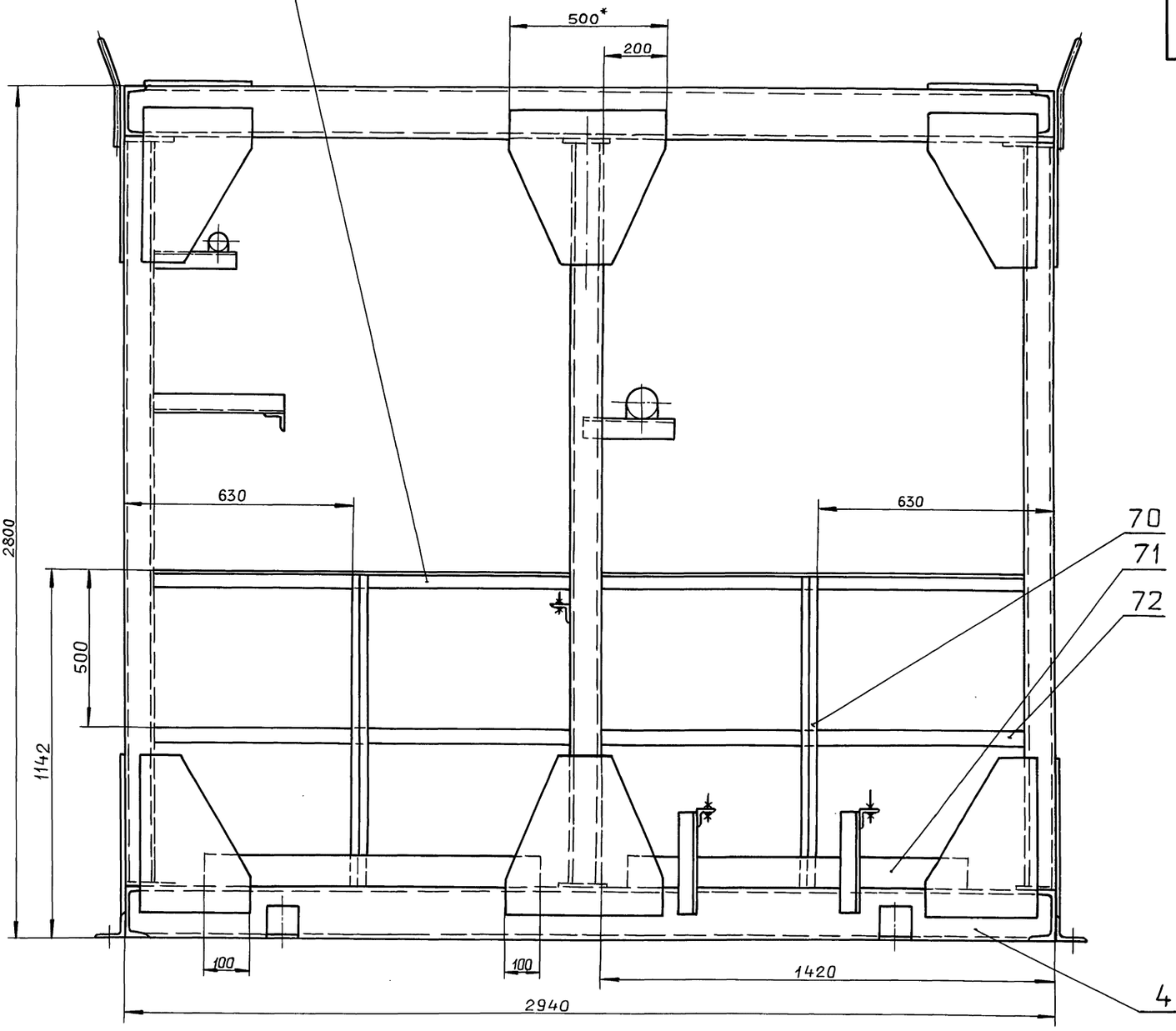

V
М1:5 лист 1

Е1-Е1
М1:5 лист 4

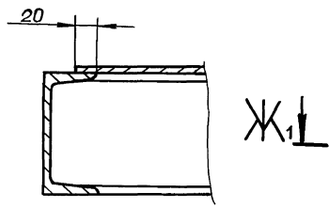

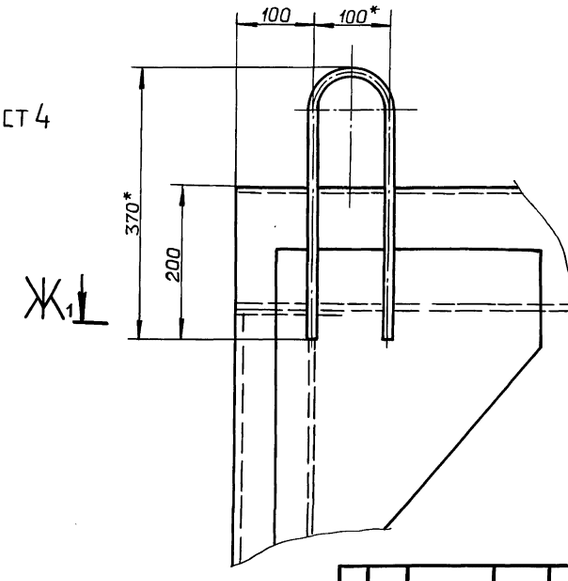

Ж1-Ж1
М1:1

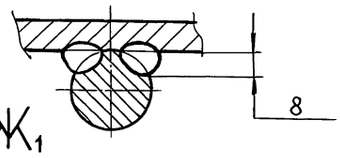

Д24В.020.292

Серия 5.903-11 Выпуск 2-18 часть 2

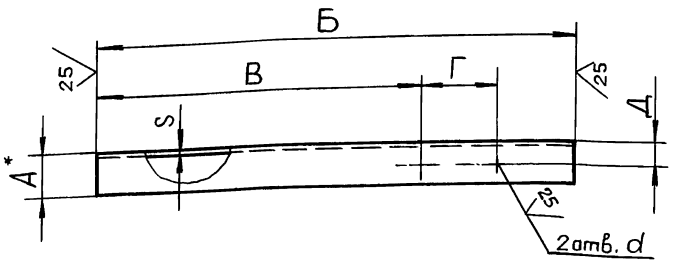

Обозначение	Размеры, мм							Масса, кг
	А*	Б	В	Г	Д	d	S	
Д24В.020.292	50	160	93	34	30	10	5	0,6
–01	63	150	59	62	35	12		0,72
–02		170	25	70				0.81
–03		183	78					0.88
–04		215	133	54				1.04
–05		220	125	70				1.05
–06		243	35					1.16
–07		260	25					1.25
–08			165					1.25
–09		280	47	106		15		1.34
–10		403	47					1.93
–11		830	725	70		12		3.99
–12		850	30					4.1
–13	100	584	22	540	65	19	7	6.3
–14		1340	1110	180	55	18		14.4

1.* Размеры для справок

2. $\pm \frac{IT16}{2}$

Изм.	Лист	№ докум.	Подп.	Дата
Разраб.		Мюнтер		9.11.89
Пров.		Мюнтер		
Т.контр.				
Н.контр.		Мюнтер		
Утв.				

Д24В.020.292

Уголок

Лит.	Масса	Масштаб
И	см. табл.	—

Лист | Листов 1

Уголок А×А×S-Б ГОСТ8509-86 / ВСт3сп ГОСТ535-79

ГПИ горьковский САНТЕХПРОЕКТ

Формат А3

Инв.№подл. | Подп. и дата | Взам.инв.№ | Инв.№дубл. | Подп. и дата

Д24В.020.293

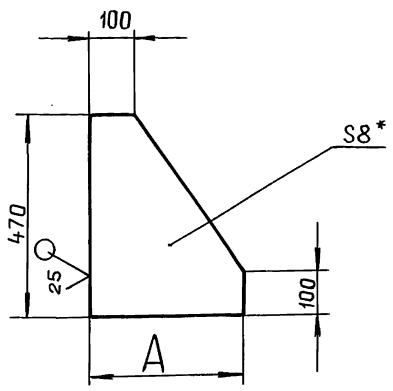

Обозначение	А, мм	Масса, кг
Д24В.020.293	220	3.93
–01	350	6.26

1*. Размеры для справок.

2. $\pm \frac{IT16}{2}$

Изм.	Лист	№ докум.	Подп.	Дата
Разраб.		Мюнтер		9.11.89
Пров.		Мюнтер		
Т.контр.				
Н.контр.		Мюнтер		
Утв.				

Д24В.020.293

Косынка

Лит.	Масса	Масштаб
И	см. табл.	—

Лист | Листов 1

Лист 6-ПН-8 ГОСТ19903-74 / ВСт3сп ГОСТ14637-79

ГПИ горьковский САНТЕХПРОЕКТ

Формат А4

Инв.№подл. | Подп. и дата | Взам.инв.№ | Инв.№дубл. | Подп. и дата

Д24В.020.318

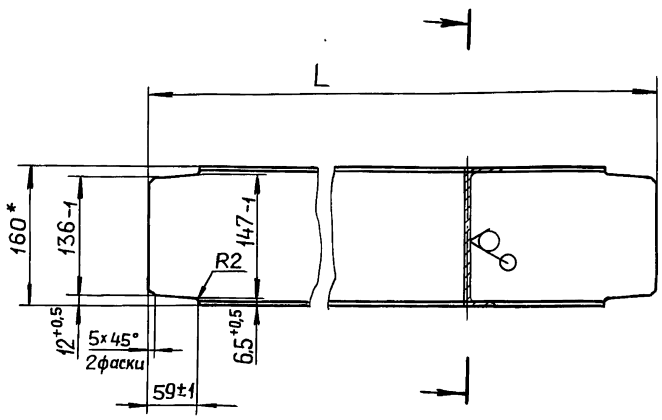

Обозначение	L, мм	Масса, кг
Д24В.020.318	1006	14,28
–01	1563	22,19

1*. Размеры для справок.

2. $\pm \frac{IT16}{2}$

Изм.	Лист	№ докум.	Подп.	Дата
Разраб.		Мюнтер		9.11.89
Пров.		Мюнтер		
Т.контр.				
Н.контр.		Мюнтер		
Утв.				

Д24В.020.318

Связь

Лит.	Масса	Масштаб
И	см. табл.	—

Лист | Листов 1

Швеллер 16 ГОСТ8240-72 / ВСт3сп ГОСТ535-79

ГПИ горьковский САНТЕХПРОЕКТ

Копировал: Ганкова 23205-40 52 Формат А4

Инв.№подл. | Подп. и дата | Взам.инв.№ | Инв.№дубл. | Подп. и дата

Серия 5.903-11 Выпуск 2-18 часть 2

Д24В.020.319

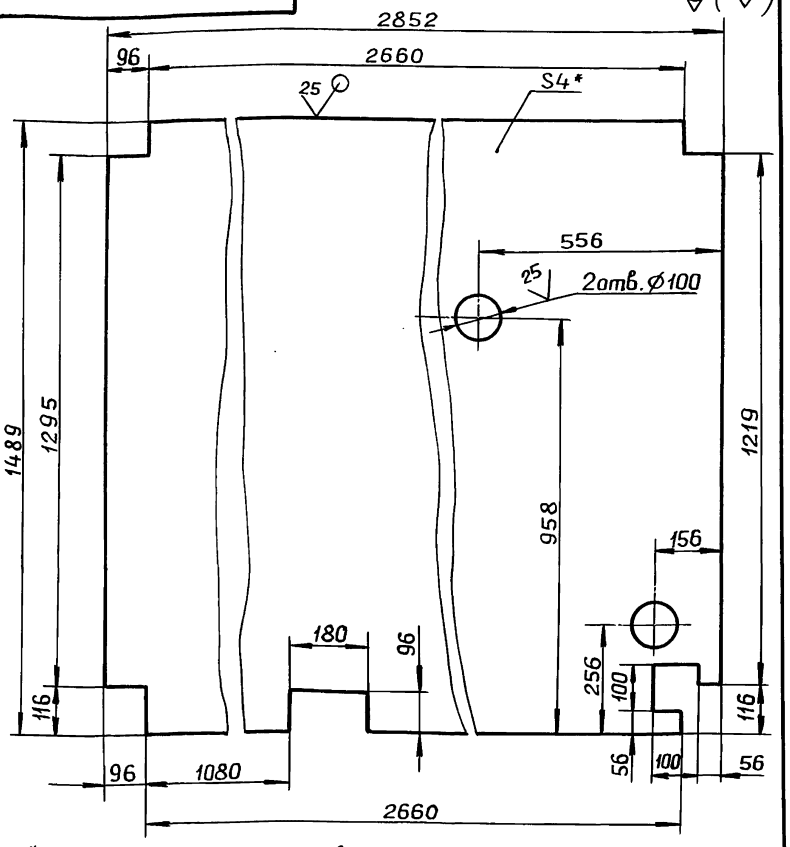

1.* Размеры для справок.

2. $\pm \frac{IT16}{2}$

Изм.	Лист	№ докум.	Подп.	Дата
Разраб.		Мюнтер		9.11.89
Пров.		Мюнтер		
Т.контр.				
Н.контр.		Мюнтер		
Утв.				

Д24В.020.319

Настил

Лит.	Масса	Масштаб
И	131	1:10
Лист	Листов 1	

Лист ромб. К-ПУ-4БСт3сп ГОСТ 8568-77

ГПИ ГОРЬКОВСКИЙ САНТЕХПРОЕКТ

Формат А4

Инв.№подл. | Подп. и дата | Взам.инв.№ | Инв.№дубл. | Подп. и дата

Д24В.020.321

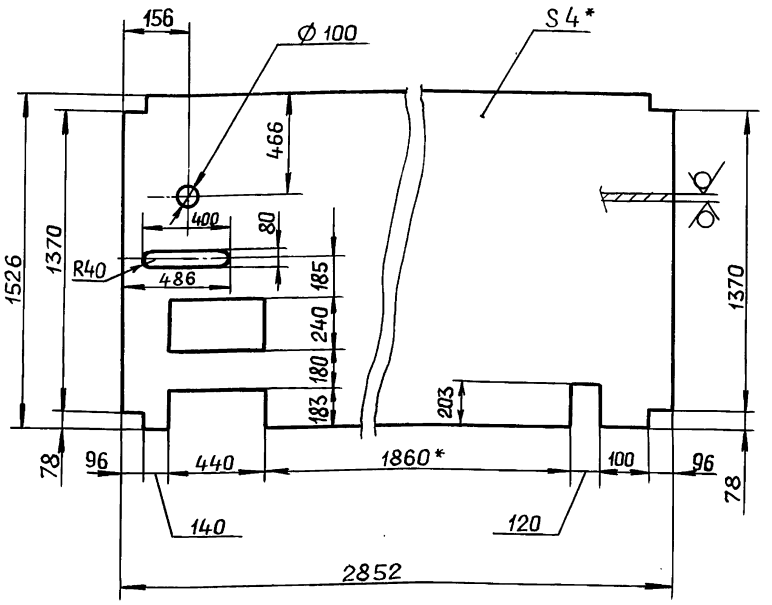

1*. Размеры для справок

2. $\pm \frac{IT16}{2}$

Изм.	Лист	№ докум.	Подп.	Дата
Разраб.		Мюнтер		9.11.89
Пров.		Мюнтер		
Т.контр.				
Н.контр.		Мюнтер		
Утв.				

Д24В.020.321

Настил

Лит.	Масса	Масштаб
И	127.8	1:20
Лист	Листов 1	

Лист ромб. К-ПУ-4БСт3сп ГОСТ 8568-77

ГПИ ГОРЬКОВСКИЙ САНТЕХПРОЕКТ

Формат А4

Инв.№подл. | Подп. и дата | Взам.инв.№ | Инв.№дубл. | Подп. и дата

Д24В.020.322

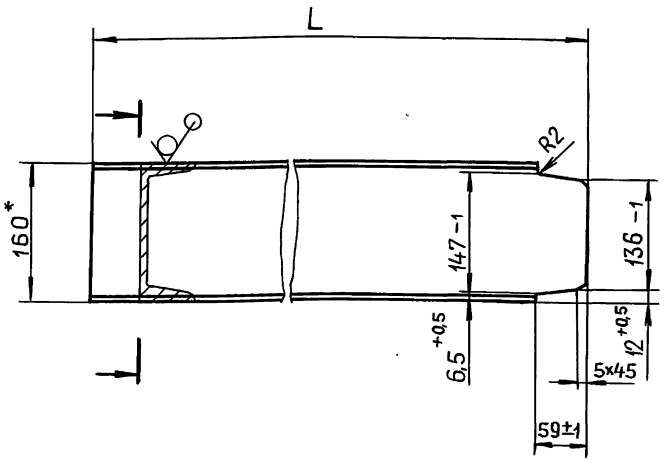

Обозначение	L, мм	Масса, кг
Д24В.020.322	1466	20.8
-01	1543	21.9

1.* Размеры для справок.

2. $\pm \frac{IT16}{2}$

Изм.	Лист	№ докум.	Подп.	Дата
Разраб.		Мюнтер		9.11.89
Пров.		Мюнтер		
Т.контр.				
Н.контр.		Мюнтер		
Утв.				

Д24В.020.322

Связь

Лит.	Масса	Масштаб
И	См. табл.	—
Лист	Листов 1	

Швеллер 16 ГОСТ8240-72 / В Ст3сп ГОСТ535-79

ГПИ ГОРЬКОВСКИЙ САНТЕХПРОЕКТ

Формат А4

Инв.№подл. | Подп. и дата | Взам.инв.№ | Инв.№дубл. | Подп. и дата

Д24В.020.323

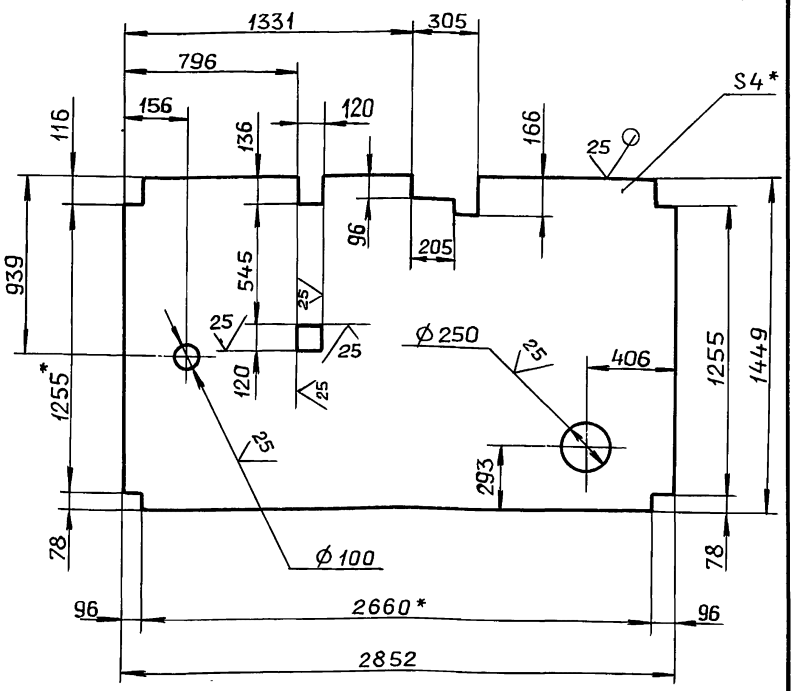

1.* Размеры для справок.

2. $\pm \frac{IT16}{2}$

Изм.	Лист	№ докум.	Подп.	Дата
Разраб.		Мюнтер		9.11.89
Пров.		Мюнтер		
Т.контр.				
Н.контр.		Мюнтер		
Утв.				

Д24В.020.323

Настил

Лит.	Масса	Масштаб
И	125	1:20
Лист	Листов 1	

Лист ромб. К-ПУ-4БСт3сп ГОСТ 8568-77

ГПИ ГОРЬКОВСКИЙ САНТЕХПРОЕКТ

Копировал: Ганкова 23205-40 53 Формат А4

Инв.№подл. | Подп. и дата | Взам.инв.№ | Инв.№дубл. | Подп. и дата

Серия 5-903-11 Выпуск 2-18 часть 2

Инв.№подл. | Подп. и дата | Взам.инв.№ | Инв.№дубл. | Подп. и дата

Д24В.020.324

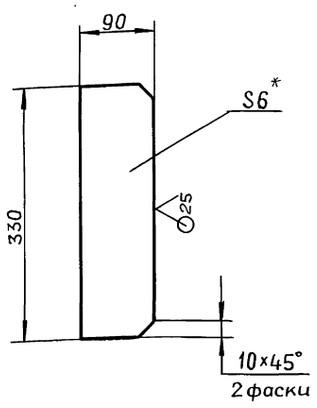

1*. Размеры для справок.

2. $\pm \frac{IT16}{2}$

Изм.	Лист	№ докум.	Подп.	Дата
Разраб.		Мюнтер		9.11.89
Пров.		Мюнтер		
Т.контр.				
Н.контр.		Мюнтер		
Утв.				

Д24В.020.324

Ребро

Лит.	Масса	Масштаб
И	1,4	1:5
Лист	Листов 1	

Лист Б-ПН-6 ГОСТ19903-74
ВСт3сп ГОСТ14637-79

ГПИ ГОРЬКОВСКИЙ САНТЕХПРОЕКТ

Формат А4

Д24В.020.327

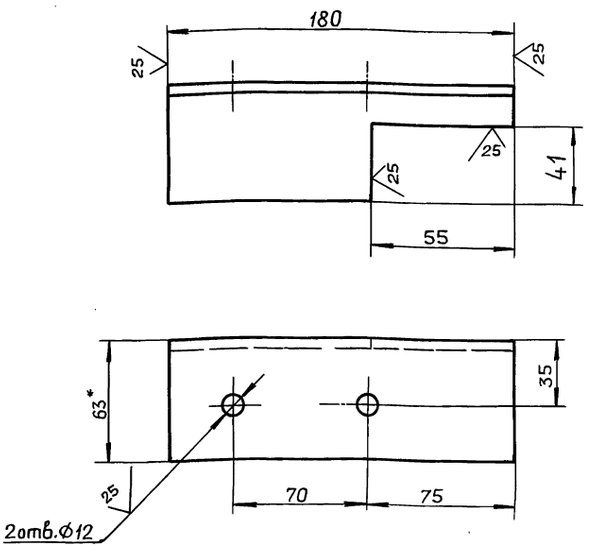

1*. Размеры для справок.

2 $\pm \frac{IT16}{2}$

Изм.	Лист	№ докум.	Подп.	Дата
Разраб.		Мюнтер		9.11.89
Пров.		Мюнтер		
Т.контр.				
Н.контр.		Мюнтер		
Утв.				

Д24В.020.327

Кронштейн

Лит.	Масса	Масштаб
И	0,85	1:2
Лист	Листов 1	

Уголок 63×63×5-Б ГОСТ8509-86
ВСт3сп ГОСТ535-79

ГПИ ГОРЬКОВСКИЙ САНТЕХПРОЕКТ

Формат А4

Д24В.020.332

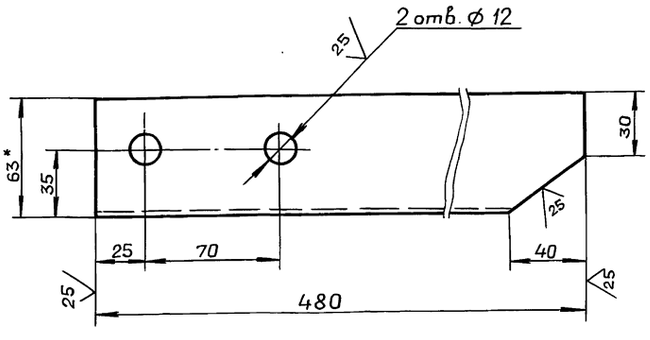

1*. Размеры для справок.

2. $\pm \frac{IT16}{2}$

Изм.	Лист	№ докум.	Подп.	Дата
Разраб.		Мюнтер		9.11.89
Пров.		Мюнтер		
Т.контр.				
Н.контр.		Мюнтер		
Утв.				

Д24В.020.332

Уголок

Лит.	Масса	Масштаб
И	2,3	1:2
Лист	Листов 1	

Уголок 63×63×5-Б ГОСТ8509-86
ВСт3сп ГОСТ535-79

ГПИ ГОРЬКОВСКИЙ САНТЕХПРОЕКТ

Формат А4

Д24В.020.338

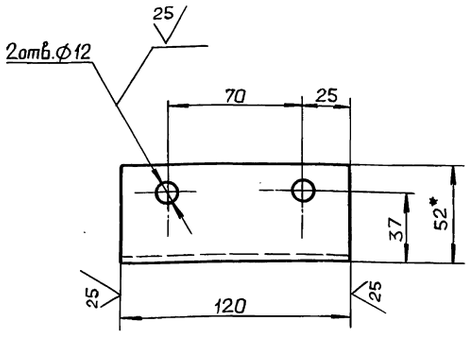

1*. Размеры для справок.

2. $\pm \frac{IT16}{2}$

Изм.	Лист	№ докум.	Подп.	Дата
Разраб.		Мюнтер		9.11.89
Пров.		Мюнтер		
Т.контр.				
Н.контр.		Мюнтер		
Утв.				

Д24В.020.338

Швеллер

Лит.	Масса	Масштаб
И	1,25	1:2
Лист	Листов 1	

Швеллер 12 ГОСТ8240-72
ВСт3сп ГОСТ535-79

ГПИ ГОРЬКОВСКИЙ САНТЕХПРОЕКТ

Формат А4

Серия 5.903-11 Выпуск 2-18 часть 2

Д24В.020.341

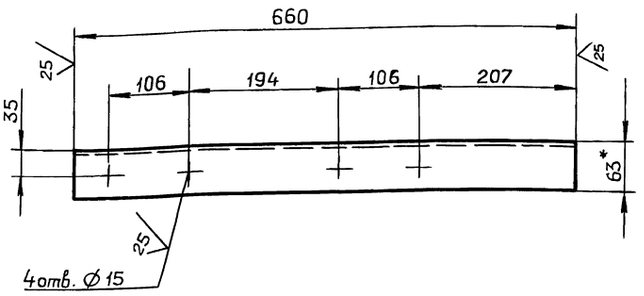

1*. Размеры для справок.

2. ± IT16/2

Изм.	Лист	№ докум.	Подп.	Дата
Разраб.		Мюнтер		9.11.89
Пров.		Мюнтер		
Т.контр.				
Н.контр.		Мюнтер		
Утв.				

Д24В.020.341

Уголок

Лит.	Масса	Масштаб
И	3,17	1:5
Лист	Листов 1	

Уголок 63×63×5-Б ГОСТ8509-86 / ВСт3сп ГОСТ535-79

ГПИ ГОРЬКОВСКИЙ САНТЕХПРОЕКТ

Формат А4

Д24В.020.343

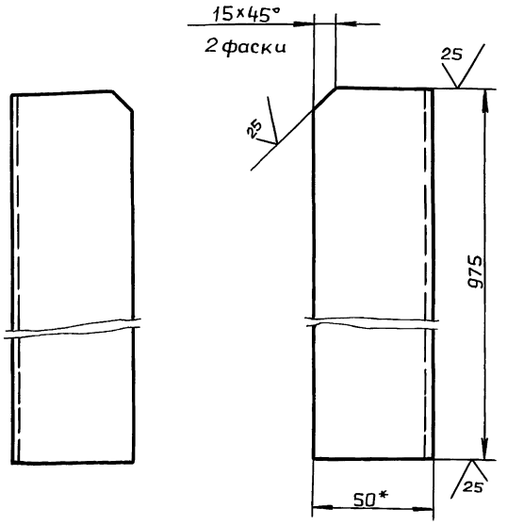

1*. Размеры для справок.

2. ± IT16/2

Изм.	Лист	№ докум.	Подп.	Дата
Разраб.		Мюнтер		9.11.89
Пров.		Мюнтер		
Т.контр.				
Н.контр.		Мюнтер		
Утв.				

Д24.020.343

Стойка

Лит.	Масса	Масштаб
И	3,7	1:2
Лист	Листов 1	

Уголок 50×50×5-Б ГОСТ8509-86 / ВСт3сп ГОСТ535-79

ГПИ ГОРЬКОВСКИЙ САНТЕХПРОЕКТ

Формат А4

Формат	Зона	Поз.	Обозначение	Наименование	Кол.	Примечание
				Документация		
А4			Д24В.020.470 СБ	Сборочный чертеж		
				Детали		
Б4		1	Д24В.020.351	Основание		
				Лист Б-ПН-Б ГОСТ19903-74 / ВСт3сп ГОСТ14637-79		
				(60×60) h16 25	1	0,12кг
А3		2	Д24В.020.352	Стойка	1	

Изм.	Лист	№ докум.	Подп.	Дата
Разраб.		Мюнтер		9.11.89
Пров.		Мюнтер		
Нач.отд.				
Н.контр.		Мюнтер		
Утв.				

Д24В.020.470

Кронштейн

Лит.	Лист	Листов
И		1

ГПИ ГОРЬКОВСКИЙ САНТЕХПРОЕКТ

Формат А4

Д24В.020.470 СБ

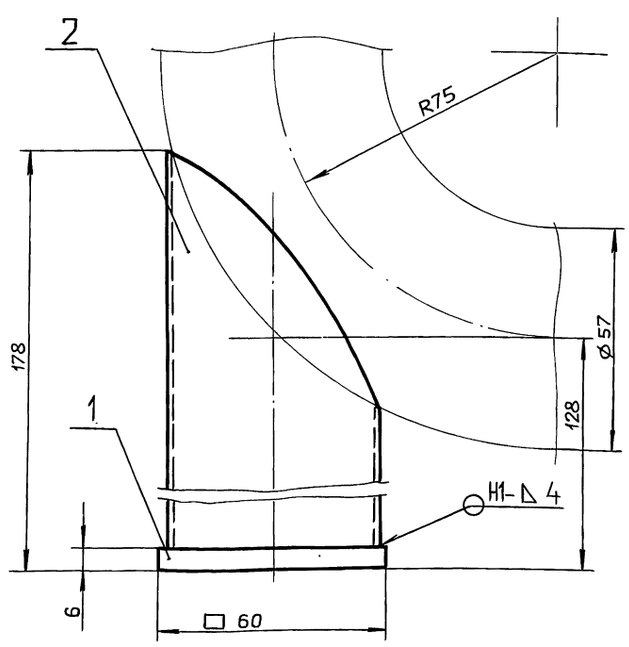

1. Размеры для справок.

2 Сварные швы по ГОСТ 5264-80.

Изм.	Лист	№ докум.	Подп.	Дата
Разраб.		Мюнтер		9.11.89
Пров.		Мюнтер		
Т.контр.				
Н.контр.		Мюнтер		
Утв.				

Д24В.020.470СБ

Кронштейн

Лит.	Масса	Масштаб
И	1	1:1
Лист	Листов 1	

ГПИ ГОРЬКОВСКИЙ САНТЕХПРОЕКТ

Копировал: Ганкова

Формат А4

Инв.№подл. | Подп. и дата | Взам.инв.№ | Инв.№дубл. | Подп. и дата

Д24В.020.352

Серия 5.903-11 Выпуск-2-18 часть 2

25 (√)

Шаблон для разметки

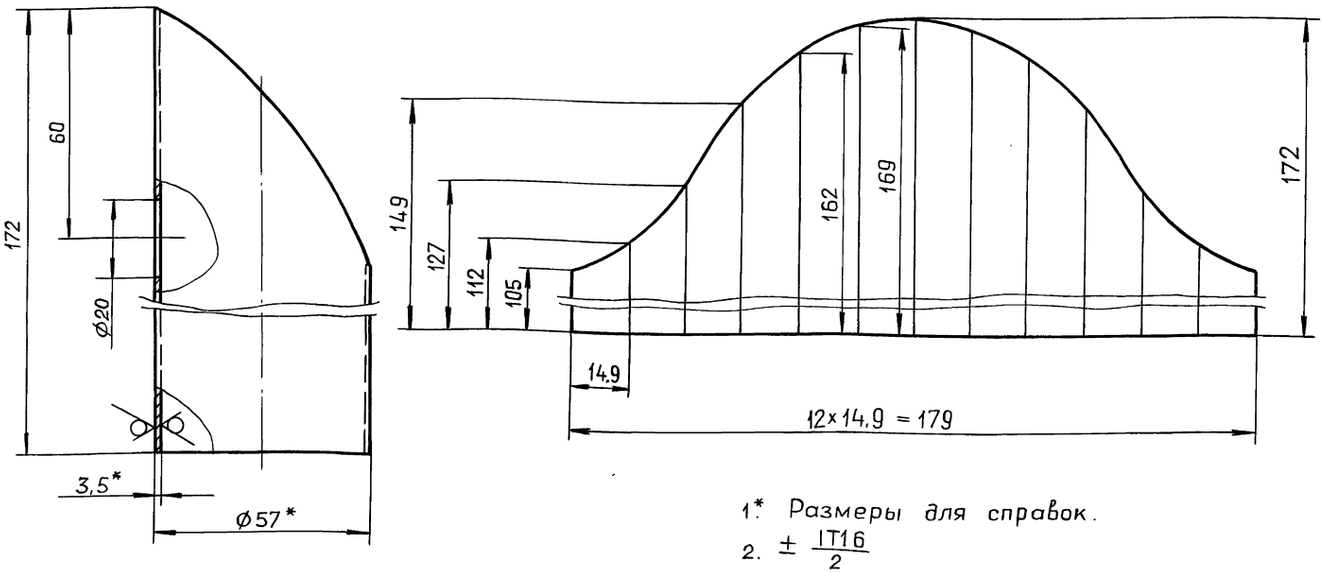

1.* Размеры для справок.

2. $\pm \frac{IT16}{2}$

Изм	Лист	№ докум.	Подп.	Дата	Д24В.020.352			
Разраб.		Мюнтер		9.11.89	Стойка	Лит. И	Масса 0,60	Масштаб 1:1
Пров.		Мюнтер				Лист	Листов 1	
Т.контр.								
Н.контр.		Мюнтер			Труба 57×3,5 ГОСТ10704-76 / Д ГОСТ10705-80	ГПИ ГОРЬКОВСКИЙ САНТЕХПРОЕКТ		
Утв.								

Инв. № подл. | Подп. и дата | Взам.инв.№ | Инв.№дубл. | Подп. и дата

формат А3

Формат	Зона	Поз.	Обозначение	Наименование	Кол.	Примечание
				Документация		
А2			Д24В.020.490 СБ	Сборочный чертеж		
				Детали		
А4		1	Д24В.020.355	Поручень	1	
		2	-01	Поручень	1	
БЧ		3	Д24В.020.356	Стойка		
				Уголок 50×50×5-Б ГОСТ8509-86		
				ВСт3сп ГОСТ535-79		
				L = 296 h16 25	6	0,98кг
А3		4	Д24В.020.292-13	Уголок	1	
А4		5	Д24В.020.357	Тетива	2	
БЧ		6	Д24В.020.358	Ступень		
				Лист ромб. 0-ПН-4		
				Б Ст3сп ГОСТ8586-77		
				(125×584) h16 25	9	1,9кг
БЧ		7	Д24В.020.359	Лист		
				Лист Б-ПН-10 ГОСТ19903-74		
				ВСт3сп ГОСТ14637-79		
				(200×100) h16 25	2	1,6кг

Изм.	Лист	№ докум.	Подп.	Дата	Д24В.020.490			
Разраб.		Мюнтер		9.11.89	Лестница	Лит. И	Лист	Листов 1
Пров.		Мюнтер				ГПИ ГОРЬКОВСКИЙ САНТЕХПРОЕКТ		
Нач.отд.								
Н.контр.		Мюнтер						
Утв.								

Инв. № подл. | Подп. и дата | Взам.инв.№ | Инв.№дубл. | Подп. и дата

формат А4

Д24В.020.355

(√)

Д24В.020.355

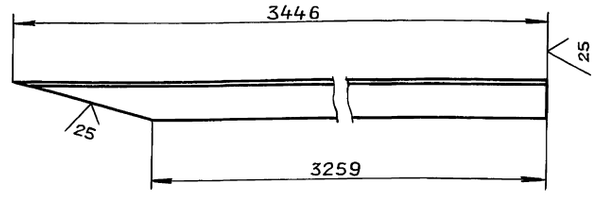

Д24В.020.355-01-зеркальное отражение

Остальное - см. Д24В.020.355

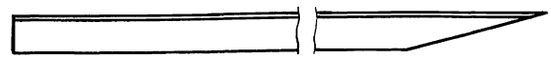

$\pm \frac{IT16}{2}$

Изм.	Лист	№ докум.	Подп.	Дата	Д24В.020.355			
Разраб.		Мюнтер		9.11.89	Поручень	Лит. И	Масса 12	Масштаб 1:10
Пров.		Мюнтер				Лист	Листов 1	
Т.контр.								
Н.контр.		Мюнтер			Уголок 50×50×5-Б ГОСТ8509-86 / ВСт3сп ГОСТ535-79	ГПИ ГОРЬКОВСКИЙ САНТЕХПРОЕКТ		
Утв.								

Инв. № подл. | Подп. и дата | Взам.инв.№ | Инв.№дубл. | Подп. и дата

Копировал: Ганкова

23205-40-56 формат А4

Вид А

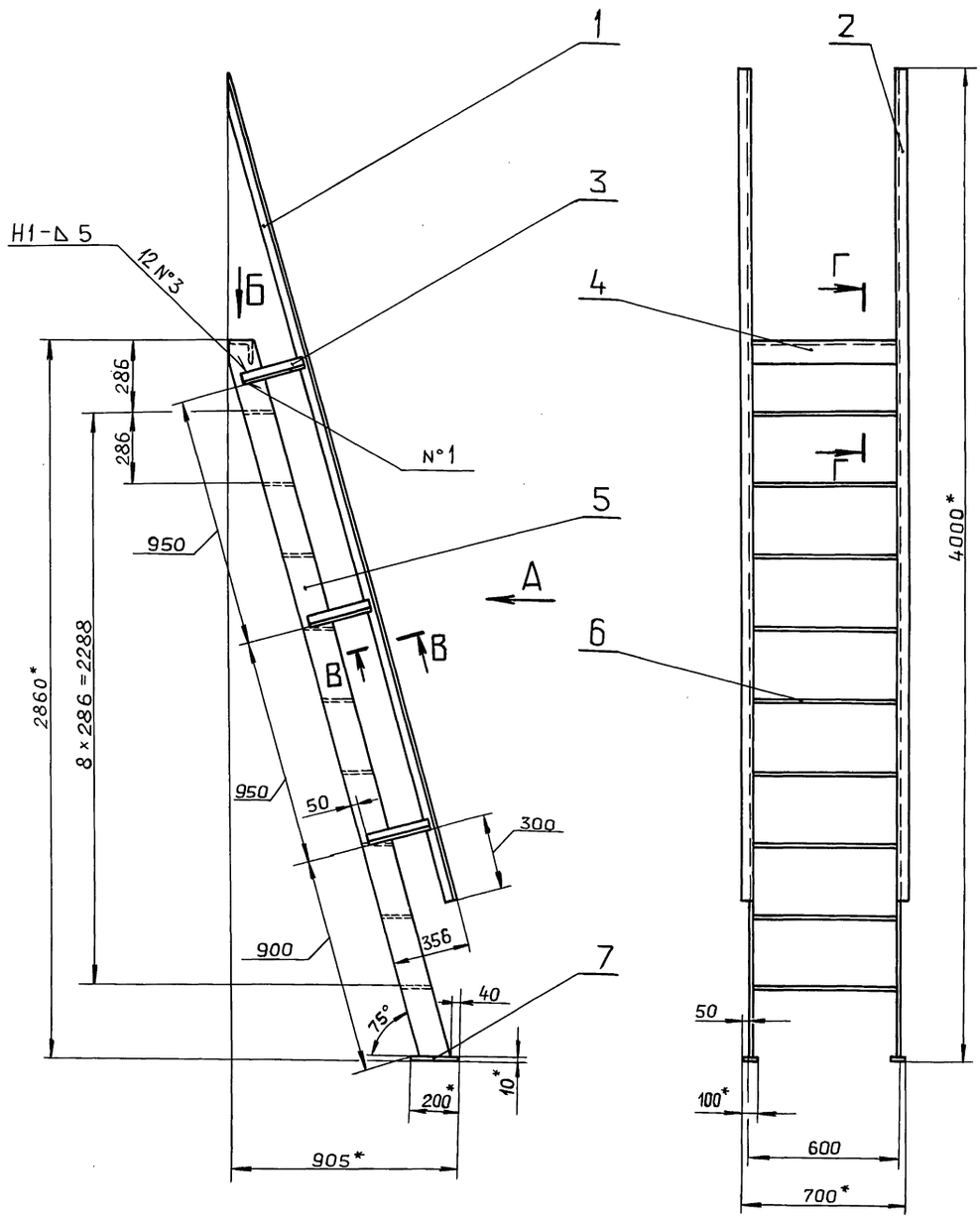

Вид Б
М 1:5

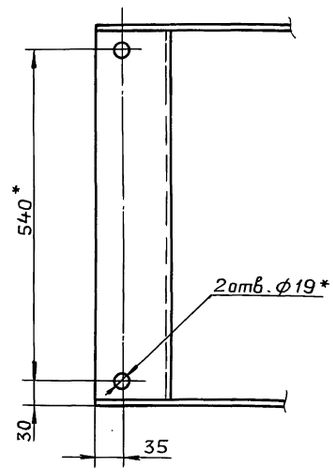

В – В
М 1:2 повернуто

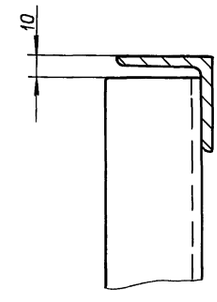

Г – Г
М 1:2

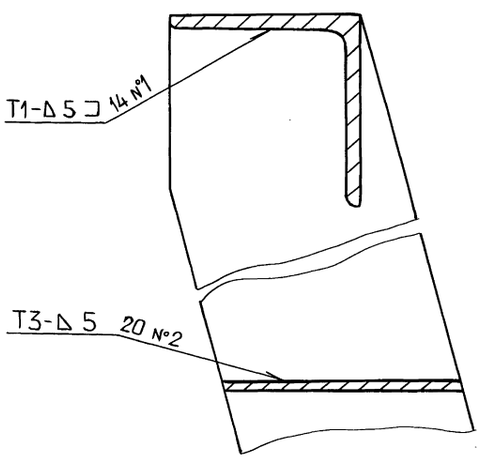

1* Размеры для справок.

2. $\pm \frac{IT16}{2}$

3. Сварные швы по ГОСТ 5264-80.

					Д248.020.490 СБ		
Изм.	Лист	№ докум.	Подп.	Дата	Лестница	Лит.	Масса	Масштаб
Разраб.		Мюнтер		9.03.99		И	99	1:15
Пров.		Мюнтер				Лист	Листов 1	
Т.контр.						ГПИ ГОРЬКОВСКИЙ САНТЕХПРОЕКТ		
Нач.отд.		Вольский						
Н.контр.		Мюнтер						
Утв.								

Копировал: Ганкова

Инв.№подл. | Подп. и дата | Взам.инв.№ | Инв.№дубл. | Подп. и дата

Д24В.020.357

Серия 5.903-11 Выпуск 2-18 часть 2

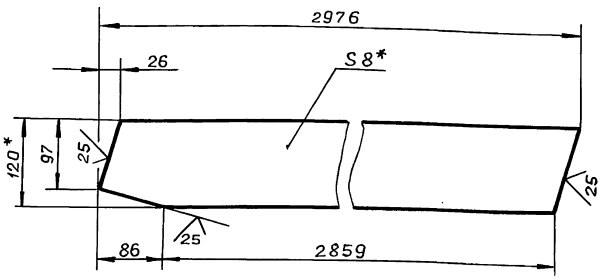

1.* Размеры для справок.

2. $\pm\frac{IT16}{2}$

Изм.	Лист	№ докум.	Подп.	Дата
Разраб.		Мюнтер		9.11.59
Пров.		Мюнтер		
Т.контр.				
Н.контр.		Мюнтер		
Утв.				

Д24В.020.357

Тетива

Лит.	Масса	Масштаб
И	22	1:10

Лист | Листов 1

Полоса 2-6-8×120 ГОСТ 103-76
ВСт3сп ГОСТ 535-79

ГПИ Горьковский САНТЕХПРОЕКТ

Формат А4

Формат	Зона	Поз.	Обозначение	Наименование	Кол.	Примечание
				Документация		
*) А2			Д12В.168.000 СБ	Сборочный чертеж		*) А3, А2
А2			Д12В.168.000 Э2	Схема автоматизации		
А2			Д12В.168.000 Э4	Схема электрических соединений		
				Сборочные единицы		
А4		1	Д12В.177.000	Установка усилителя У29.2 и соединительной коробки КС-10	1	
А4		2	Д12В.178.000	Сочленение исполнительного механизма МЭО 100/25-025р с клапаном 6С-9-1	2	
				Прочие изделия		
		3		Установка контрольного крана 14М1нж импульсной линии к регулятору УРРД-М	1	Установлен в технологич. части
		4		Установка термометра ТТп2.1.240.103 в оправе Ру6.4 МПа 1ТМ4-143-87	4	
		5		Установка термометра ТТУ2.1.240.141 в оправе		

Д12В.168.000

Изм.	Лист	№ докум.	Подп.	Дата
Разраб.		Митяков		
Пров.		Харитонова		
Нач.отд.		Борисов		
Н.контр.		Мюнтер		
Утв.				

Установка крупноблочная питания и подпитки КБУПП-25-1. Установка приборов контроля и автоматизации.

Лит.	Лист	Листов
И	1	3

ГПИ Горьковский САНТЕХПРОЕКТ

Формат А4

Формат	Зона	Поз.	Обозначение	Наименование	Кол.	Примечание
				Ру 6.4 МПа 1ТМ4-143-87	2	
		6		Установка термометра ТТУ4.1.240.141 в оправе		
				Ру6.4 МПА 1ТМ4-143-87	4	
		7		Установка термометра ТТУ5.2.240.141 в оправе		
				Ру 6.4 МПА 1ТМ4-143-87	3	
		8		Установка термопреобразователя сопротивления ТСМ-0879.5Ц2821-425-46	1	
		9		Установка манометра МПЧ-У-1 кгс/см²	5	
		10		Установка В-16-225 манометра МПЧ-У-2,5 кгс/см² 1ТК4-3139-70	2	
		11		Установка манометра МПЧ-У-6 кгс/см² 1ТКЧ-3137-70	6	
		12		Установка манометра ЭКМ-1у-6 2ТМ4-318-86	2	
		13		Установка манометра ЭКМ-1у-10 2ТМ4-318-86	2	
		14		Установка манометра ЭКМ-1у-10 2ТМ4-322-86	1	

Изм.	Лист	№ докум.	Подп.	Дата

Д12В.168.000

Лист 2

Формат А4

Формат	Зона	Поз.	Обозначение	Наименование	Кол.	Примечание
		15		Установка преобразователя Сапфир 22ДИ 2151-11УХЛ*31-0,25/1,0 МПа-0,5 1ТМ4-424-86		
		16		Отборное устройство 10-80 ТКЧ-3152-70	3	
		17		Отборное устройство 16-200 ТКЧ-3428-73	4	
				Материалы		
		19		Труба 14×2-6000 ГОСТ 8734-75 В20 ГОСТ 8733-74	25	м
		20		Полоса ПП-30 ТУ36.1113-84.2	2	
		21		Уголок УП35×35 ТУ36.1113-84	2	
				Соединительная коробка ТУ36.2568-83		
		22		КС 10	2	
		23		КС 20	1	
		24		Провод ПРГИ 1×0,75 ГОСТ 20520-80	13	м
		25		Трубка ПВХ 9×1 ТУ6-05-1342-76	4	м

Изм.	Лист	№ докум.	Подп.	Дата

Д12В.168.000

Лист 3

Копировал: Ганкова

Формат А4

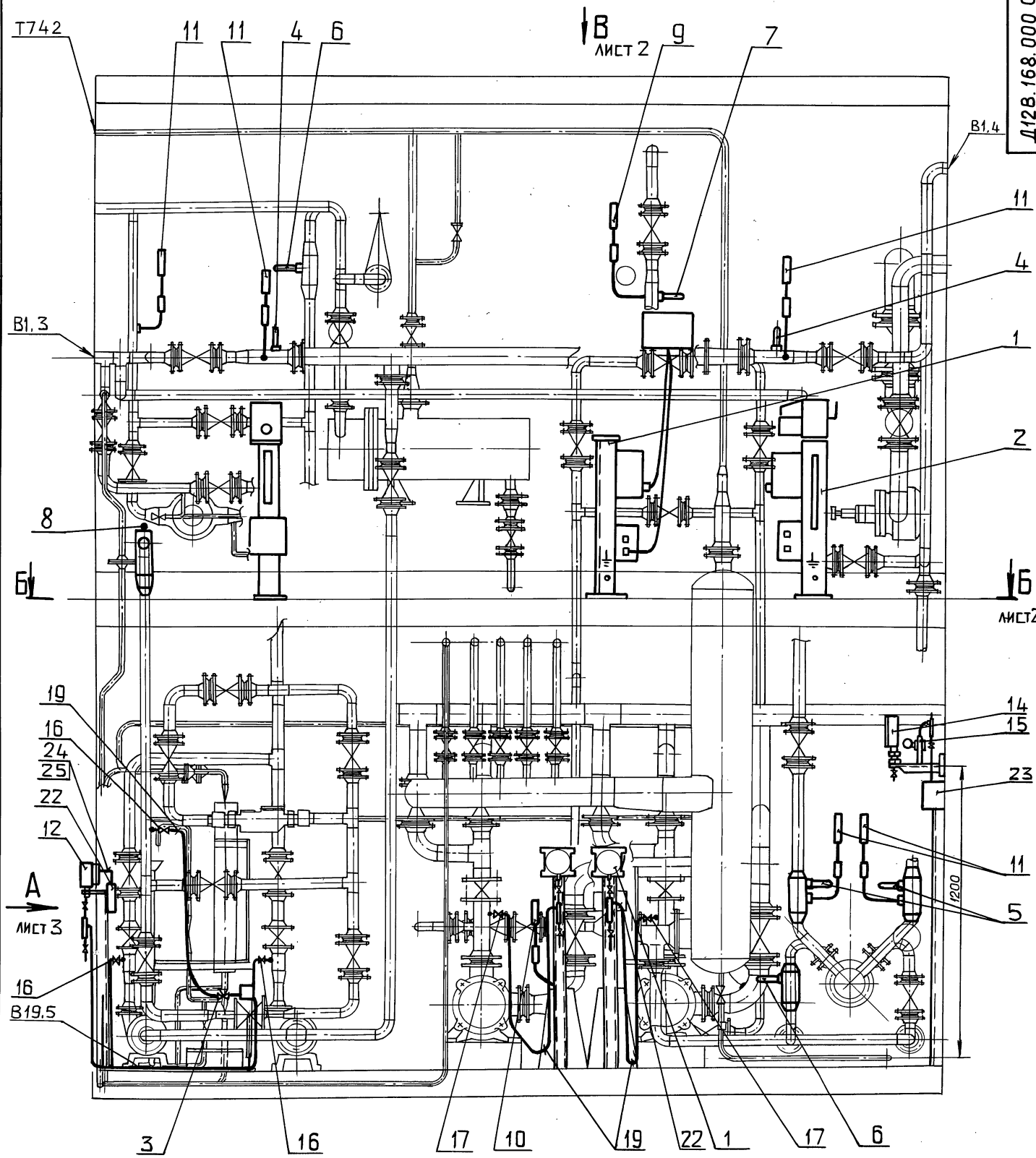

Изм.	Лист	№докум.	Подп.	Дата
Разраб.		Митяков		
Пров.		Харитонова		
Т.контр.				
Нач.отд.		Борисов		
Н.контр.		Мюнтер		
Утв.				

Д12В.168.000 СБ

Установка крупноблочная питания и подпитки КБУПП-25-1. Установка приборов контроля и автоматизации.

Лит.	Масса	Масштаб
И		1:15

Лист 1 Листов 3

ГПИ ГОРЬКОВСКИЙ САНТЕХПРОЕКТ

Копировал: Ганкова

Инв.№подл. | Подп. и дата | Взам.инв.№ | Инв.№дубл. | Подп. и дата

Вид В лист 1

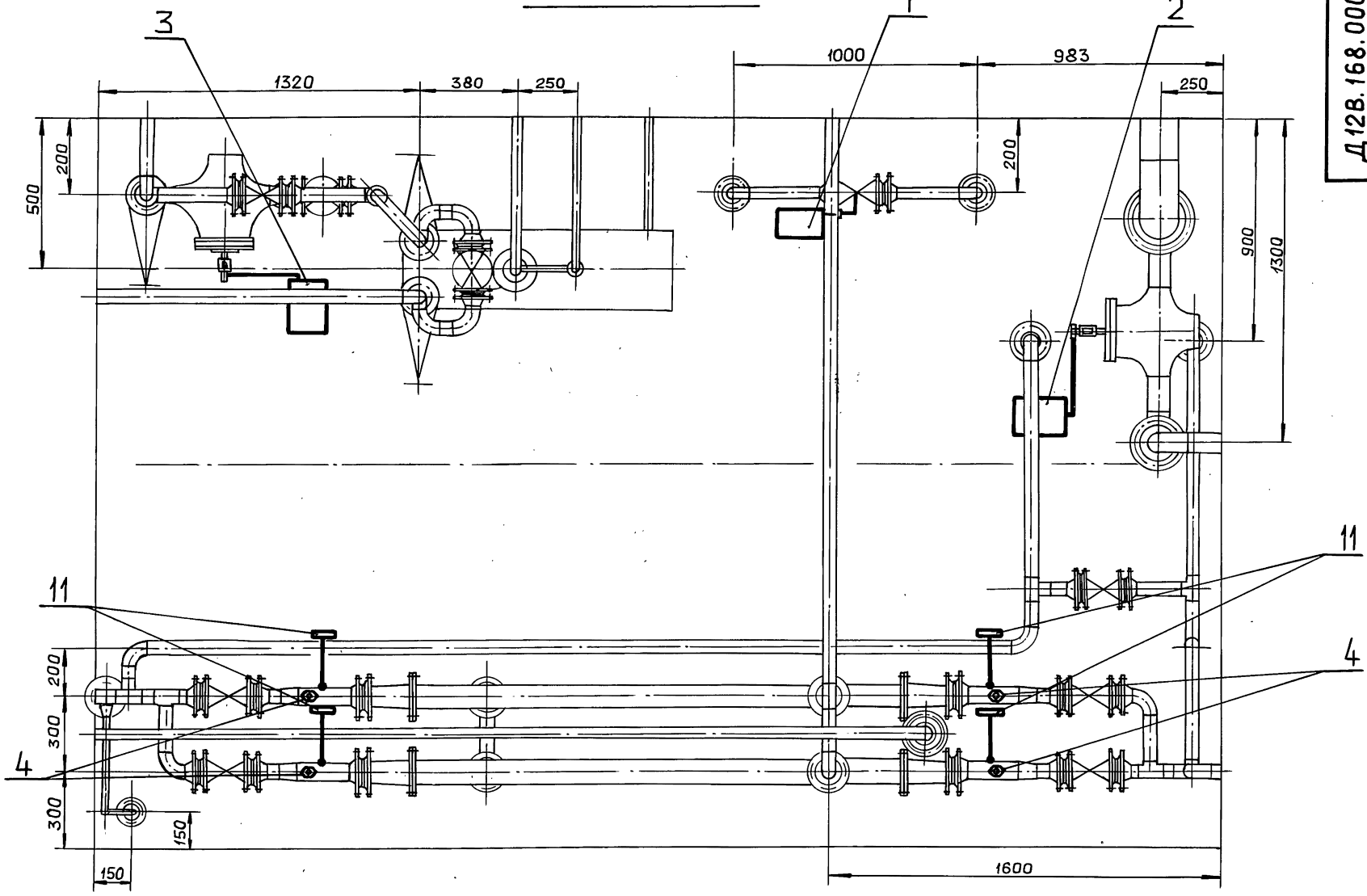

Б-Б лист 1

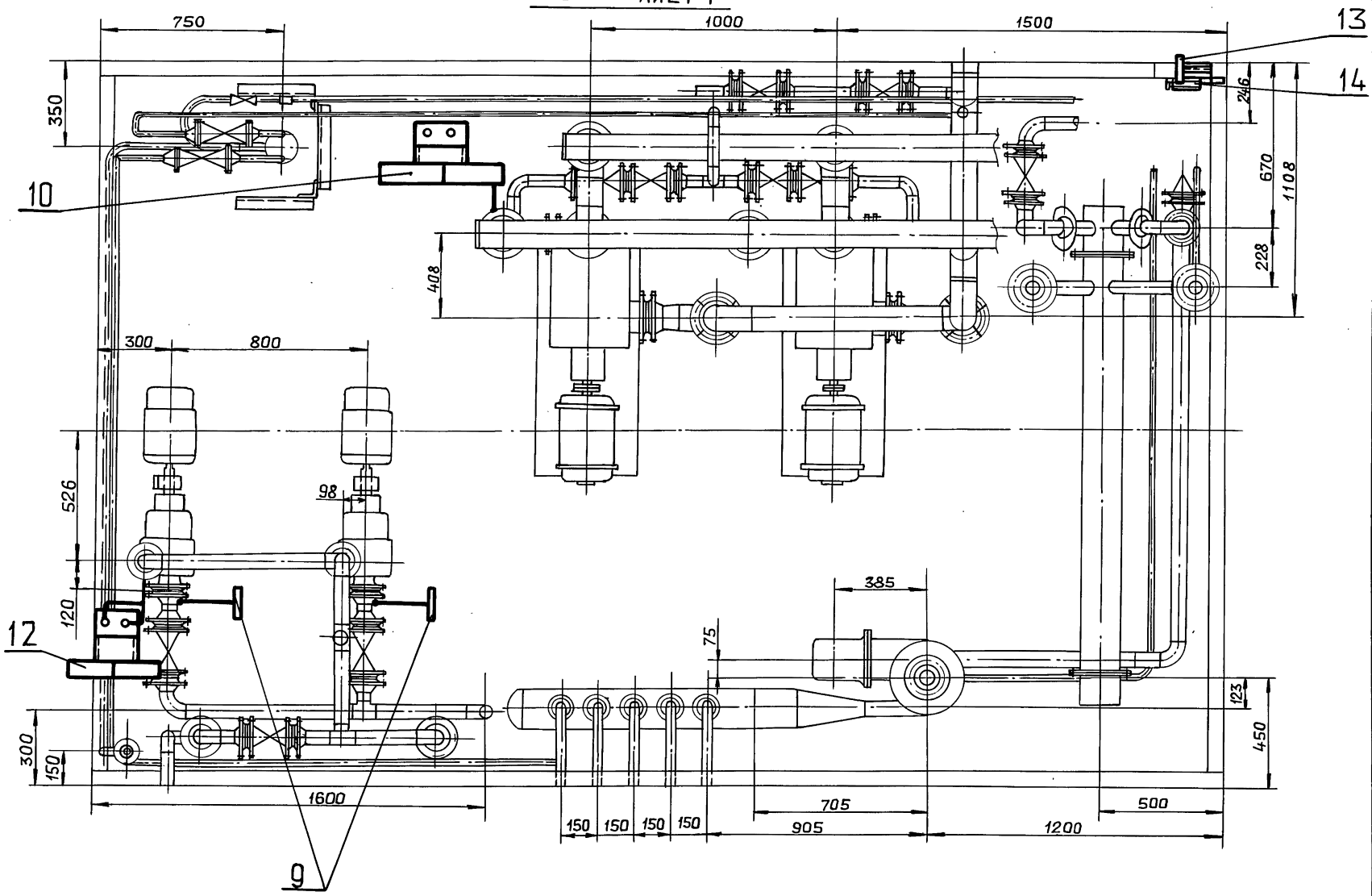

Изм	Лист	№ докум.	Подп.	Дата	Д12В.168.000 СБ	Лист 2

Копировал: Ганкова 23205-40 60 Формат А2

Инв.№подл. | Подп. и дата | Взам.инв.№ | Инв.№дубл. | Подп. и дата

Д12В.168.000 СБ

Серия 5.903-11 Выпуск 2-18 часть 2

Вид А лист 1

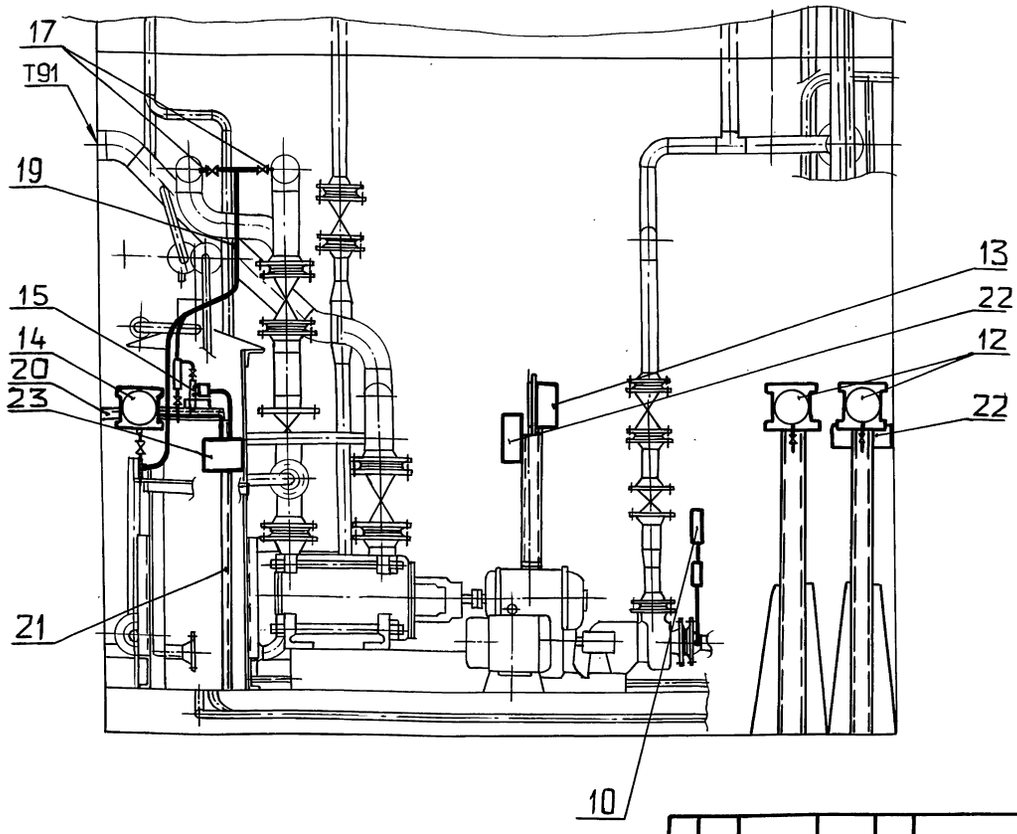

Изм	Лист	№ докум.	Подп.	Дата	Д12В.168.000 СБ	Лист 3

Формат А3

Д12В.177.000 СБ

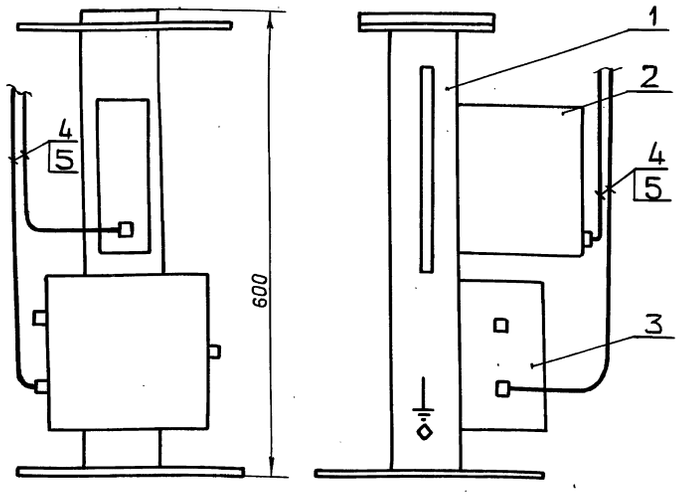

Изм	Лист	№ докум.	Подп.	Дата	Д12В.177.000 СБ			
Разраб.		Митяков			Установка крупноблочная питания и подпитки КБУПП-25-1. Установка усилителя У29.2 и соединительной коробки КС-10	Лит. И	Масса —	Масштаб —
Пров.		Харитонова				Лист	Листов 1	
Т. контр.						ГПИ ГОРЬКОВСКИЙ САНТЕХПРОЕКТ		
Нач.отд		Борисов						
Н.контр.		Мюнтер						
Утв.								

Формат А4

Формат	Зона	Поз.	Обозначение	Наименование	Кол.	Примечание
				Документация		
А			Д12В.177.000 СБ	Сборочный чертеж		
				Сборочные единицы		
		1		Стойка СИМ-1		
				ТКЧ-3189-87	1	
				Прочие изделия		
		2		Усилитель трехпазиционный У292		
				ТУ25-0205.139-85	1	
		3		Соединительная коробка		
				КС10 ТУ36.2568-83	1	
				Материалы		
		4		Провод ПВ1 1.0 380		
				ГОСТ6323-79	17	м
				Металлорукав		
		5		РЗ-Ц-Х-32		
				ТУ22-5570-83	2	

Изм	Лист	№ докум.	Подп.	Дата	Д12В.177.000			
Разраб.		Митяков			Установка крупноблочная питания и подпитки КБУПП-25-1. Установка усилителя У29.2 и соединительной коробки КС-10.	Лит. И	Лист	Листов 1
Пров.		Харитонова				ГПИ ГОРЬКОВСКИЙ САНТЕХПРОЕКТ		
Нач.отд		Борисов						
Н.контр.		Мюнтер						
Утв.								

Копировал: Ганкова

Формат А4

Инв.№подл. | Подп. и дата | Взам.инв.№ | Инв.№дубл. | Подп. и дата

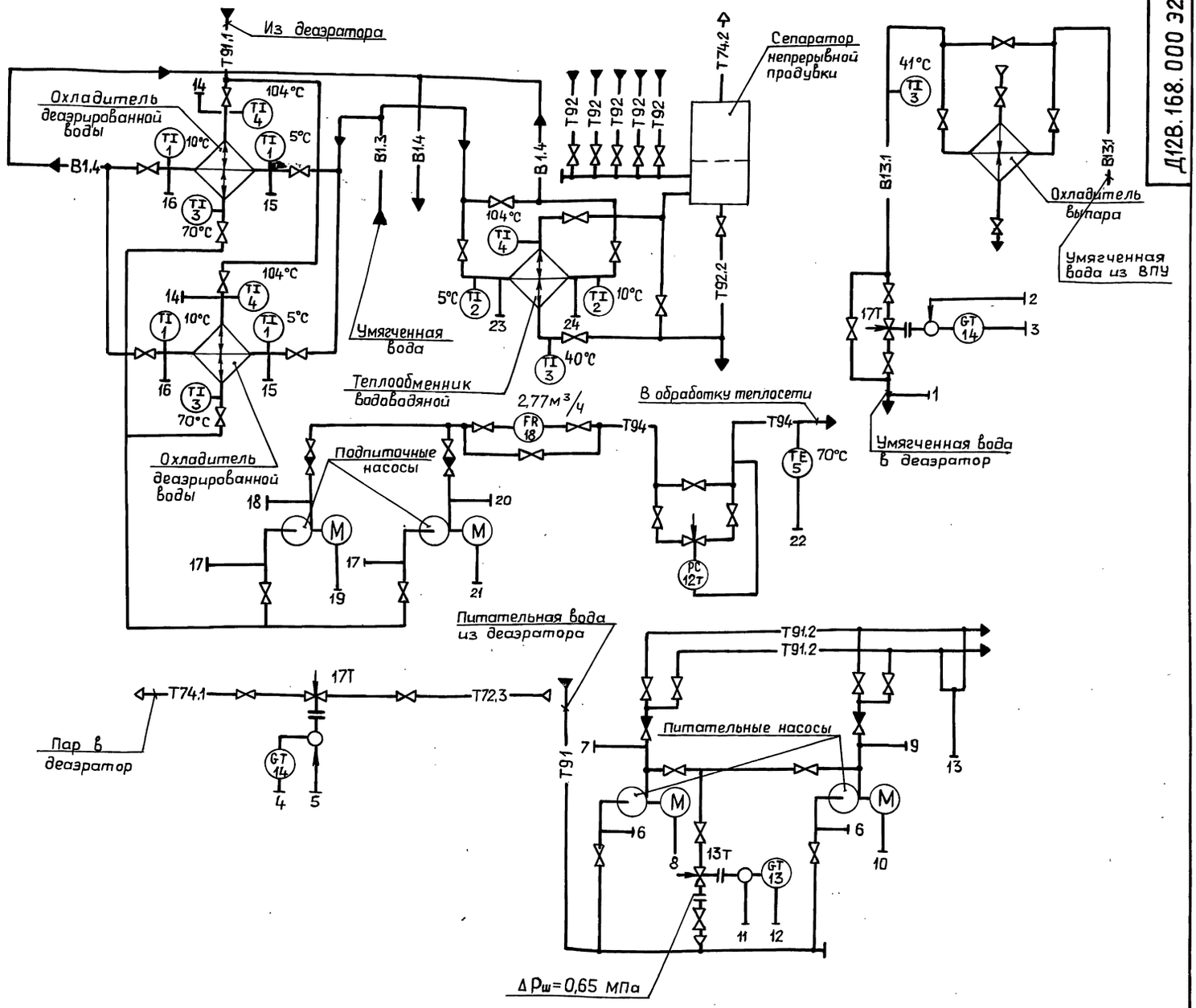

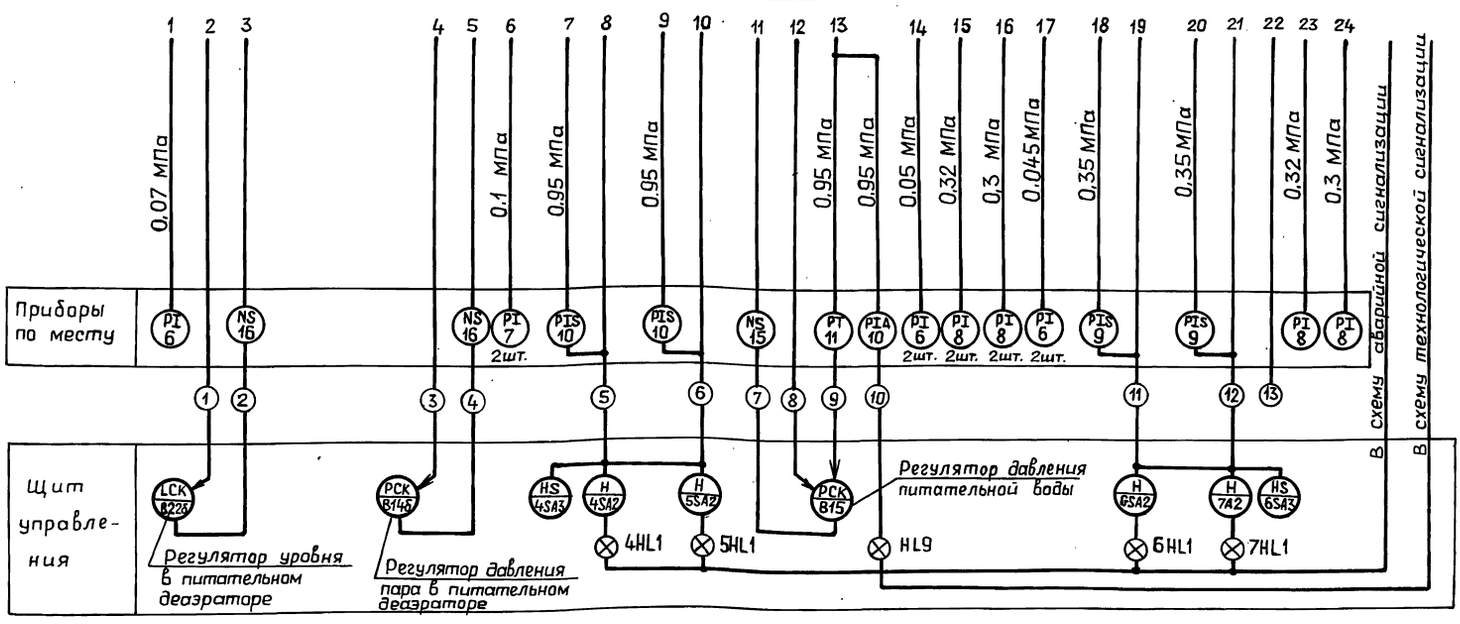

1. Условные обозначения приборов приняты по ГОСТ 21.404-85.
2. Щит управления с установленными на нем приборами и аппаратурой с блоком не поставляются.

Изм.	Лист	№докум.	Подп.	Дата
Разраб.		Митяков		
Пров.		Харитонова		
Т.контр.				
Нач.отд.		Борисов		
Н.контр.		Мюнтер		
Утв.				

Д12В.168.000 32

Установка крупноблочная питания и подпитки КБУПП-25-1. Схема автоматизации

Лит.	Масса	Масштаб
И	—	—

Лист | Листов 1

ГПИ горьковский САНТЕХПРОЕКТ

Копировал: Ганкова

Инв. №подл. | Подп. и дата | Взам.инв.№ | Инв.№дубл. | Подп. и дата

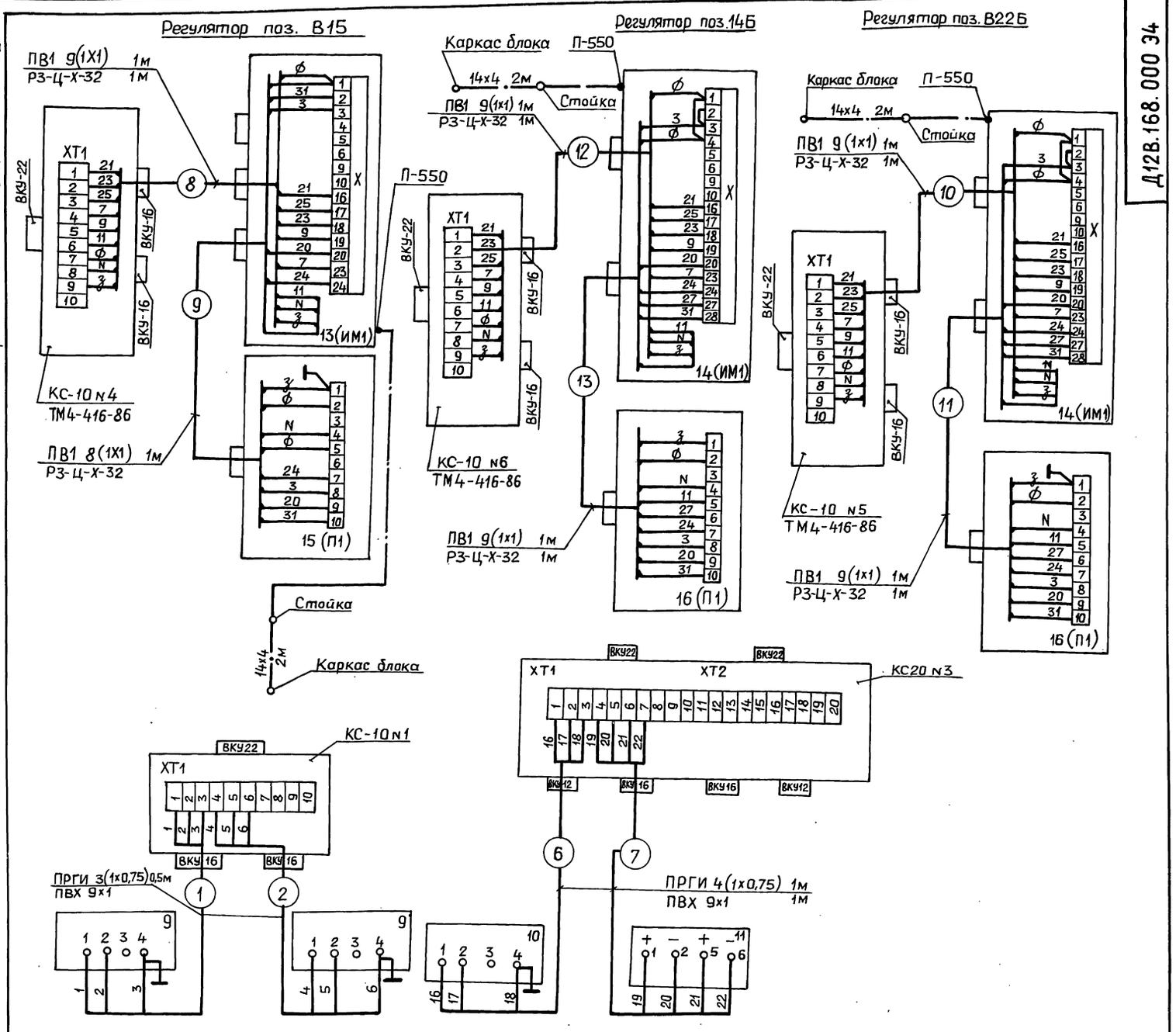

Обозн.	Наименование	Тип	Кол.	Примечание
9	Манометр электроконтактный	ЭКМ-1У-	2	
	манометрический	-4		
10	Манометр электроконтактный	ЭКМ-1У-	3	
	манометрический	-10		
11	Преобразователь измерительный	Сапфир	1	
	избыточного давления	22ДИ		
13	Исполнительный механизм	МЭО-40/25- -0,25р	1	
14	Исполнительный механизм	МЭО-100/25- -0,25р	2	
15	Усилитель	У29,2	1	
16	Усилитель	У29.3	2	
ХТ1	Коробка соединительная	КС-10	5	
ХТ1;ХТ2	Коробка соединительная	КС-20	1	
—	Провод	ПВ1х1	53	м
—	Провод	ПРГИ 1х0,75	13	м
—	Труба	ПВХ	4	м
—	Металлорукав	РЗ-Ц-Х-32	6	м

Маркировка цепей показана условно.
При монтаже цепей приборов проставляется маркировка в соответствии с реальным проектом;
К маркировке цепей усилителей и исполнительных механизмов добавляется номер позиции комплекта регулятора.

Изм.	Лист	№ докум.	Подп.	Дата
Разраб.		Митякова		
Пров.		Харитонова		
Т.контр.				
Нач.отд.		Борисов		
Н.контр.				
Утв.				

Д12В.168.000 34

Установка крупноблочная питания и подпитки КБУПП-25-1. Схема электрических соединений.

Лит.	Масса	Масштаб
И	—	—

Лист 1 Листов 2

ГПИ ГОРЬКОВСКИЙ САНТЕХПРОЕКТ

Копировал: Ганкова

Инв.№подл. | Подп. и дата | Взам.инв.№ | Инв.№дубл. | Подп. и дата

Поз. В22Б

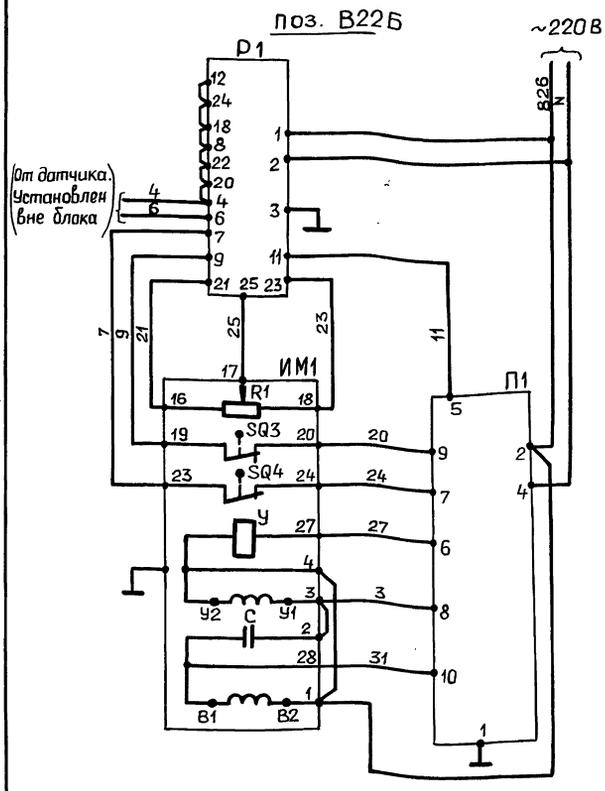

Поз. В15

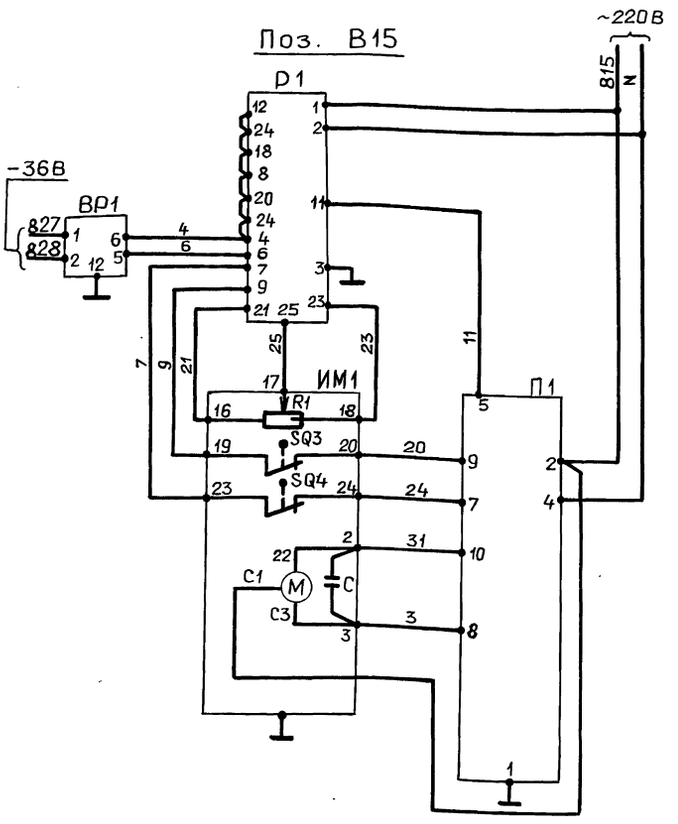

Поз. В14В

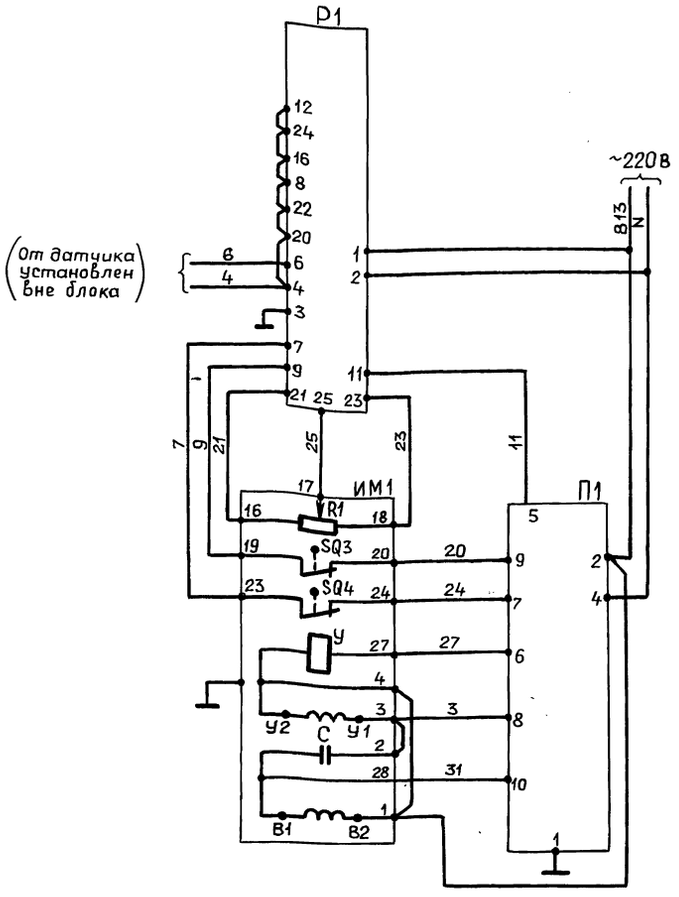

Позиц. обозначение	Наименование	Кол.	Примечание
	Аппаратура на щите управления		
Р1	Регулирующий прибор РС29.1.12	3	Поз. В22Б; В14Б В15
	Аппаратура по месту		
П1	Усилитель трехпозиционный У29.3	2	поз. 16
П1	Усилитель трехпозиционный У29.2	1	поз 15
ИМ1	Механизм электрический однооборотный		
	МЭО-100/25-0,25р	2	Поз. 14
	МЭО-40/25-0,25р	1	Поз. 18
R1	Датчик реостатный	1	Комплект исполнительного механизма
SQ3,SQ4	Микропереключатель	2	
У	Электромагнит	1	
С	Конденсатор	1	
—	Электродвигатель	1	
ВР1	Датчик „Сапфир"	1	Поз. 11

В схеме регулятора перед маркировкой жил поставить индекс, соответствующий позиции комплекта регулятора.

Серия 5.903-11 Выпуск 2-18 часть 2

Формат	Зона	Поз.	Обозначение	Наименование	Кол.	Примечание
				Документация		
А3			Д12В.178.000 СБ	Сборочный чертеж		
				Сборочные единицы		
А4		1	Д12В.178.010	Тяга	1	
				Прочие изделия		
		2		Механизм электрический исполнительный МЭО-100/25-0,25р ТУ25-02101401-81	1	
		3		Усилитель трехпозиционный У29.3 ТУ25-0205.139-85	1	
		4		Соединительная коробка КС-10 ТУ36.2568-83	1	
		5		Стойка СИМ-31 ТК4-3189-87	1	
		6		Регулирующий клапан 6с-9-1 ТУ404-728-80	1	
				Материалы		
		7		Провод ПВ1 1.0 380 ГОСТ 6323-79	18	м
		8		Металлорукав Р3-Ц-Х-32 ТУ22-5570-83	2	м
		9		Провод ПСО-4	1	шт

Инв.№подл. | Подп. и дата | Взам.инв.№ | Инв.№дубл. | Подп. и дата

Изм.	Лист	№ докум.	Подп.	Дата
Разраб.		Шилина		9.11.89
Пров.		Мюнтер		
Нач.отд.		Вольский		
Н.контр.		Мюнтер		
Утв.				

Д12В.178.000

Сочленение исполнительного механизма МЭО-100/25-0,25р с клапаном 6с-9-1

Лит. | Лист | Листов: 1

ГПИ Горьковский САНТЕХПРОЕКТ

Формат А4

Формат	Зона	Поз.	Обозначение	Наименование	Кол.	Примечание
				Документация		
А3			Д12В.178.010 СБ	Сборочный чертеж		
				Сборочные единицы		
А4		1	Д12В.178.020	Вилка	1	
		2	— 01	Вилка	1	
А4		3	Д12В.178.030	Муфта	1	
				Детали		
А4		4	Д12В.178.001	Винт	1	
		5	— 01	Винт	1	
				Стандартные изделия		
				Оси ГОСТ 9650-80		
		6		2-12 h11×45 ВСт3сп	1	
		7		2-12 h11×55 ВСт3сп	1	
		8		Шайба 12.01 ГОСТ 9649-78	4	
		9		Шплинт 3,2×20 ГОСТ 397-79	4	

Инв.№подл. | Подп. и дата | Взам.инв.№ | Инв.№дубл. | Подп. и дата

Изм.	Лист	№ докум.	Подп.	Дата
Разраб.		Шилина		9.11.89
Пров.		Мюнтер		
Н.контр.		Мюнтер		
Утв.				

Д12В.178.010

Тяга

Лит. | Лист | Листов: 1

ГПИ Горьковский САНТЕХПРОЕКТ

Формат А4

Д12В.178.000 СБ

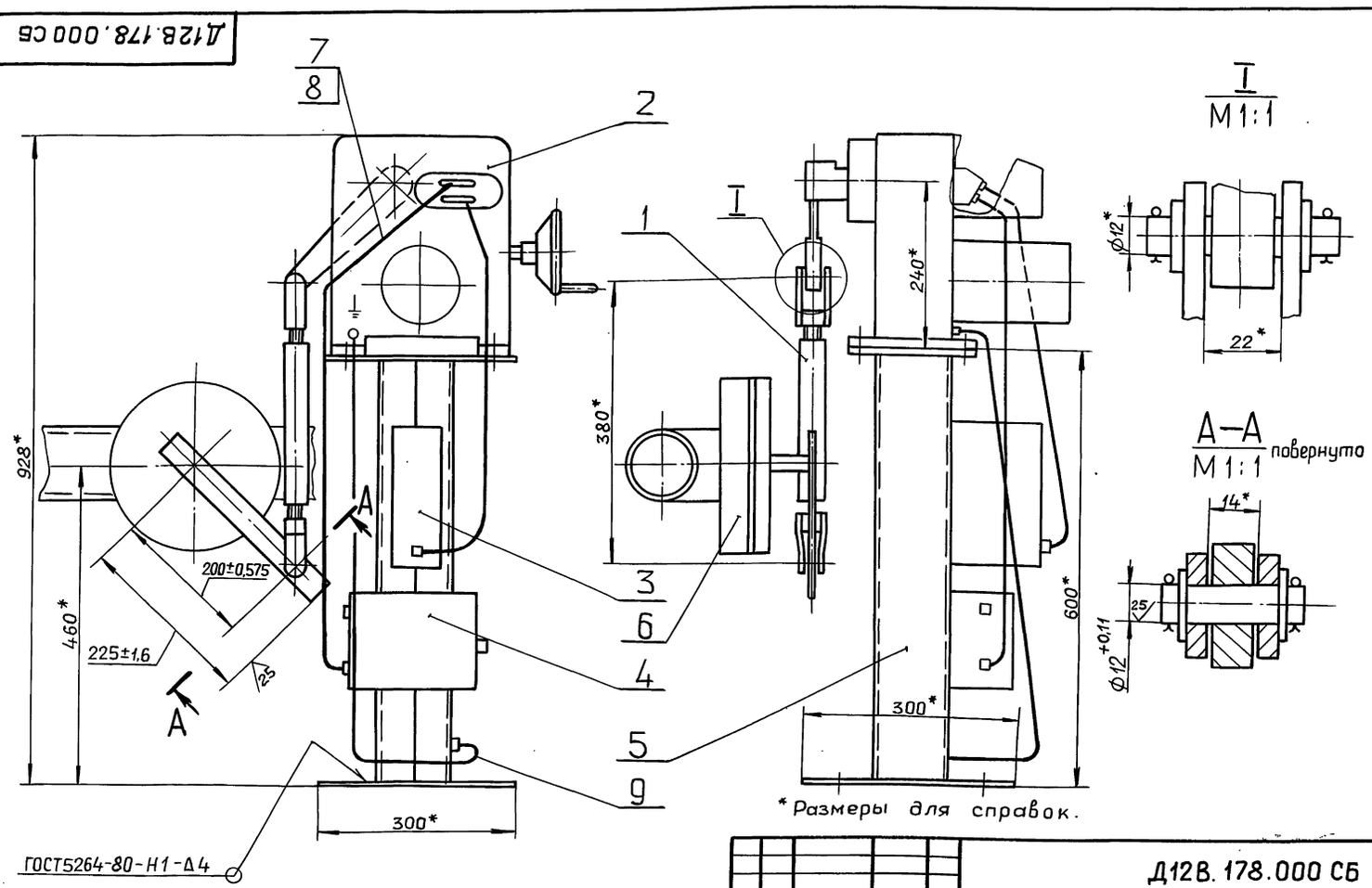

*Размеры для справок.

Инв.№подл. | Подп. и дата | Взам.инв.№ | Инв.№дубл. | Подп. и дата

Изм.	Лист	№ докум.	Подп.	Дата
Разраб.		Шилина		9.11.89
Пров.		Мюнтер		
Т.контр.				
Нач.отд.		Вольский		
Н.контр.		Мюнтер		
Утв.				

Д12В.178.000 СБ

Сочленение исполнительного механизма МЭО-100/25-0,25р с клапаном 6с-9-1

Лит. | Масса | Масштаб: И | 120 | 1:5

Лист | Листов 1

ГПИ Горьковский САНТЕХПРОЕКТ

Д12В.178.010 СБ

Серия 5.903-11 Выпуск 2-18 часть 2

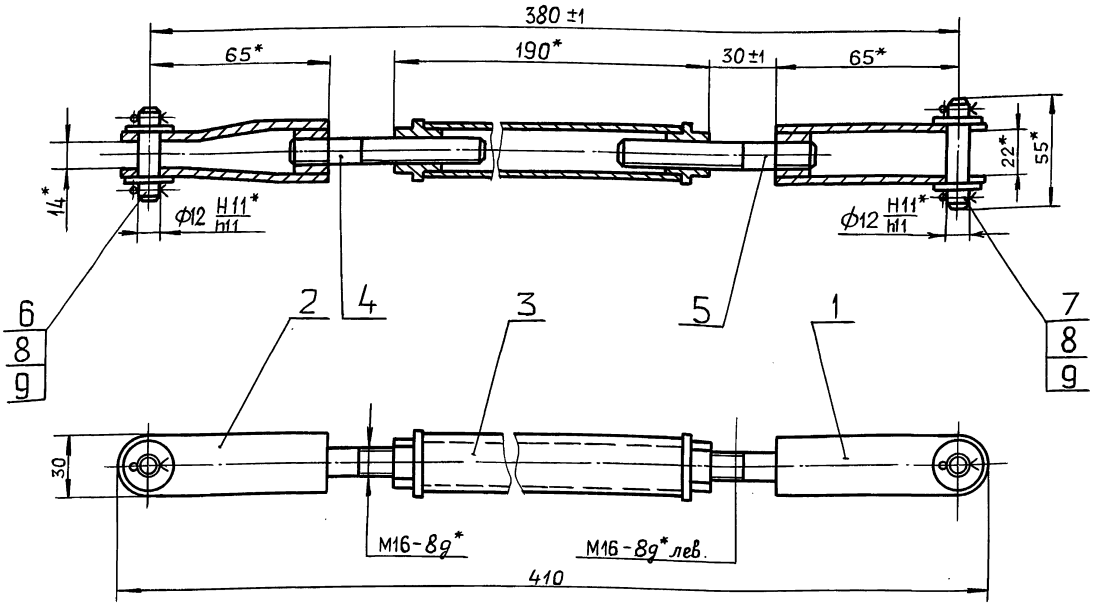

* Размеры для справок.

Изм.	Лист	№ докум.	Подп.	Дата
Разраб.		Шилина		9.11.89
Пров.		Мюнтер		
Т.контр.				
Нач.отд.				
Н.контр.		Мюнтер		
Утв.				

Д12В.178.010 СБ

Тяга

Лит.	Масса	Масштаб
И	2.0	1:2

Лист | Листов 1

ГПИ ГОРЬКОВСКИЙ САНТЕХПРОЕКТ

Формат А3

Инв.№ подл. | Подп. и дата | Взам.инв.№ | Инв.№ дубл. | Подп. и дата

Д12В.178.001

12.5 (√)

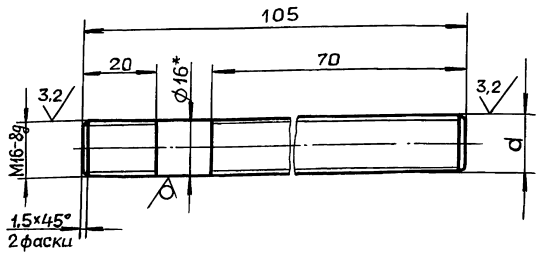

Обозначение	d
Д12В.178.001	М16-8g
-01	М16-8g лев.

1*. Размеры для справок.

2. $\pm \frac{IT14}{2}$

Изм.	Лист	№ докум.	Подп.	Дата
Разраб.		Шилина		9.11.89
Пров.		Мюнтер		
Т.контр.				
Н.контр.		Мюнтер		
Утв.				

Д12В.178.001

Винт

Лит.	Масса	Масштаб
И	0,2	1:2

Лист | Листов 1

Круг 16-В-ГОСТ2590-71 / ВСт.3спГОСТ535-79

ГПИ ГОРЬКОВСКИЙ САНТЕХПРОЕКТ

Формат А4

Формат	Зона	Поз.	Обозначение	Наименование	Кол.	Примечание
				Документация		
А3			Д12В.178.020 СБ	Сборочный чертеж		
				Детали		
А4		1	Д12В.178.004	Бобышка	1	
			Переменные данные	для исполнений		
				Д12В.178.020		
				Детали		
А4		2	Д12В.178.005	Ушко	2	
				Д12В.178.020-01		
				Детали		
А4		2	Д12В.178.005-01	Ушко	2	

Изм.	Лист	№ докум.	Подп.	Дата
Разраб.		Шилина		9.11.89
Пров.		Мюнтер		
Нач.отд.				
Н.контр.		Мюнтер		
Утв.				

Д12В.178.020

Вилка

Лит.	Лист	Листов
И		1

ГПИ ГОРЬКОВСКИЙ САНТЕХПРОЕКТ

Копировал: Ганкова

Д12В.178.020 СБ

Серия 5.903-11 Выпуск 2-18 часть 2

Рис. 1

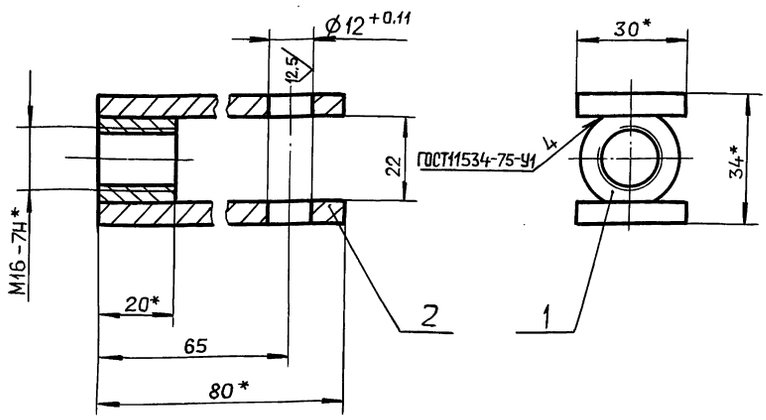

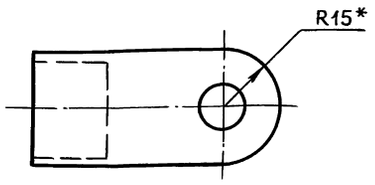

Рис. 2

Остальное см. рис. 1

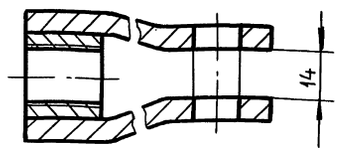

Обозначение	Рис.
Д12В.178.020	1
– 01	2

1.* Размеры для справок.
2. $\pm \frac{IT16}{2}$.
3. Сварка ручная дуговая.

Изм.	Лист	№ докум.	Подп.	Дата
Разраб.		Шилина		9.11.89
Пров.		Мюнтер		
Т.контр.				
Н.контр.		Мюнтер		
Утв.				

Д12В.178.020 СБ

Вилка

Лит.	Масса	Масштаб
И	0,25	1:1
Лист	Листов 1	

ГПИ ГОРЬКОВСКИЙ САНТЕХПРОЕКТ

Формат А3

Инв. № подл. | Подп. и дата | Взам. инв. № | Инв. № дубл. | Подп. и дата

Д12В.178.004

12,5

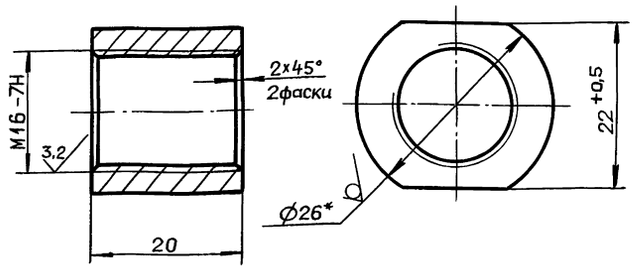

1.* Размеры для справок.
2. $\pm \frac{IT14}{2}$.

Изм.	Лист	№ докум.	Подп.	Дата
Разраб.		Шилина		9.11.89
Пров.		Мюнтер		
Т.контр.				
Н.контр.		Мюнтер		
Утв.				

Д12В.178.004

Бобышка

Лит.	Масса	Масштаб
И	0,05	2:1
Лист	Листов 1	

Круг 26-В-ГОСТ2590-71 / ВСт.3сп ГОСТ535-79

ГПИ ГОРЬКОВСКИЙ САНТЕХПРОЕКТ

Формат А4

Инв. № подл. | Подп. и дата | Взам. инв. № | Инв. № дубл. | Подп. и дата

Д12В.178.005

12,5

Рис. 1

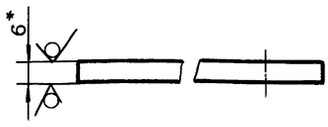

Рис. 2

Остальное см. рис. 1

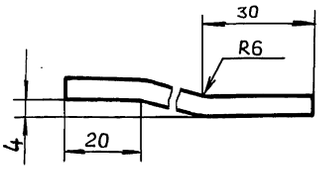

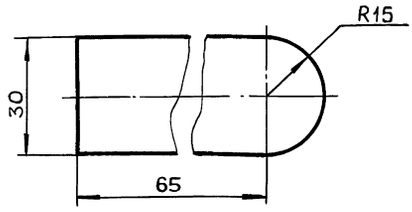

Обозначение	Рис.
Д12В.178.005	1
– 01	2

1.* Размеры для справок.
2. $\pm \frac{IT14}{2}$.

Изм.	Лист	№ докум.	Подп.	Дата
Разраб.		Шилина		9.11.89
Пров.		Мюнтер		
Т.контр.				
Н.контр.		Мюнтер		
Утв.				

Д12В.178.005

Ушко

Лит.	Масса	Масштаб
И	0,1	1:1
Лист	Листов 1	

Лист Б-ПН-6 ГОСТ19903-74 / ВСт3сп ГОСТ14637-79

ГПИ ГОРЬКОВСКИЙ САНТЕХПРОЕКТ

Копировал: Ганкова

Инв. № подл. | Подп. и дата | Взам. инв. № | Инв. № дубл. | Подп. и дата

Серия 5.903-11 Выпуск 2-18 часть 2

Формат	Зона	Поз.	Обозначение	Наименование	Кол.	Примечание
				Документация		
А3			Д12В.178.030 СБ	Сборочный чертеж		
				Детали		
А4		1	Д12В.178.006	Втулка	1	
		2	−01	Втулка	1	
Б4		3	Д12В.178.007	Труба		
				Труба 32×4 ГОСТ 8734-75		
				В20 ГОСТ 8733-74		
				L = 160 h16 $\overset{25}{\vee}$	1	0,44кг

Подп. и дата | Инв. № дубл. | Взам. инв. № | Подп. и дата | Инв. № подл.

Изм.	Лист	№ докум.	Подп.	Дата
Разраб.		Шилина		9.11.89
Пров.		Мюнтер		
Нач. отд.				
Н. контр.		Мюнтер		
Утв.				

Д12В.178.030

Муфта

Лит.	Лист	Листов
И		1

ГПИ Горьковский САНТЕХПРОЕКТ

Формат А4

Д12В.178.006

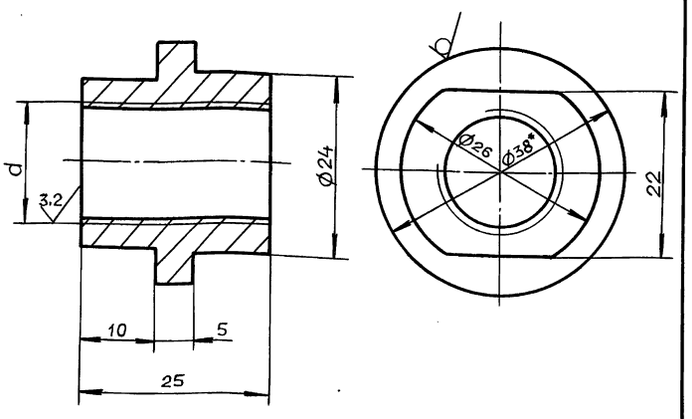

Обозначение	d
Д12В.178.006	М16-7Н
−01	М16-7Н лев.

1.* Размеры для справок.

2. ± $\frac{IT14}{2}$

Подп. и дата | Инв. № дубл. | Взам. инв. № | Подп. и дата | Инв. № подл.

Изм.	Лист	№ докум.	Подп.	Дата
Разраб.		Шилина		9.11.89
Пров.		Мюнтер		
Т. контр.				
Н. контр.		Мюнтер		
Утв.				

Д12В.178.006

Втулка

Лит.	Масса	Масштаб
И	0,07	2:1

Лист	Листов 1

Круг 38-В-ГОСТ 2590-71 / Вст.3сп ГОСТ 535-79

ГПИ Горьковский САНТЕХПРОЕКТ

Формат А4

Д12В.178.030 СБ

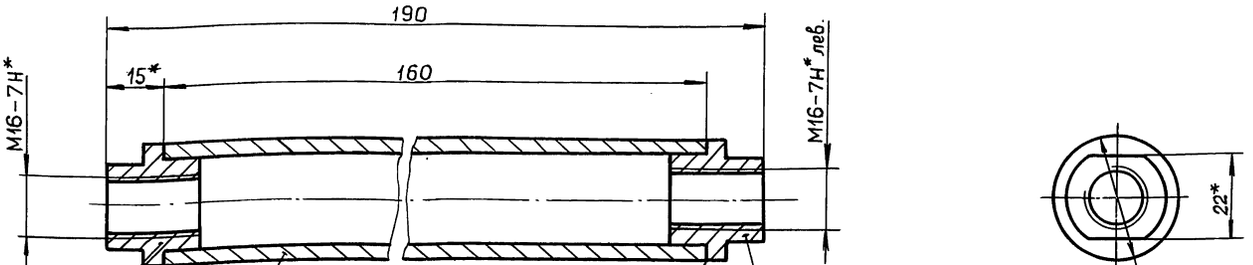

1.* Размеры для справок.

2. ± $\frac{IT14}{2}$

3. Резьбу калибровать.

Подп. и дата | Инв. № дубл. | Взам. инв. № | Подп. и дата | Инв. № подл.

Изм.	Лист	№ докум.	Подп.	Дата
Разраб.		Шилина		9.11.89
Пров.		Мюнтер		
Т. контр.				
Н. контр.		Мюнтер		
Утв.				

Д12В.178.030 СБ

Муфта

Лит.	Масса	Масштаб
И	0,5	1:1

Лист	Листов 1

ГПИ Горьковский САНТЕХПРОЕКТ

План на отм. 0.000

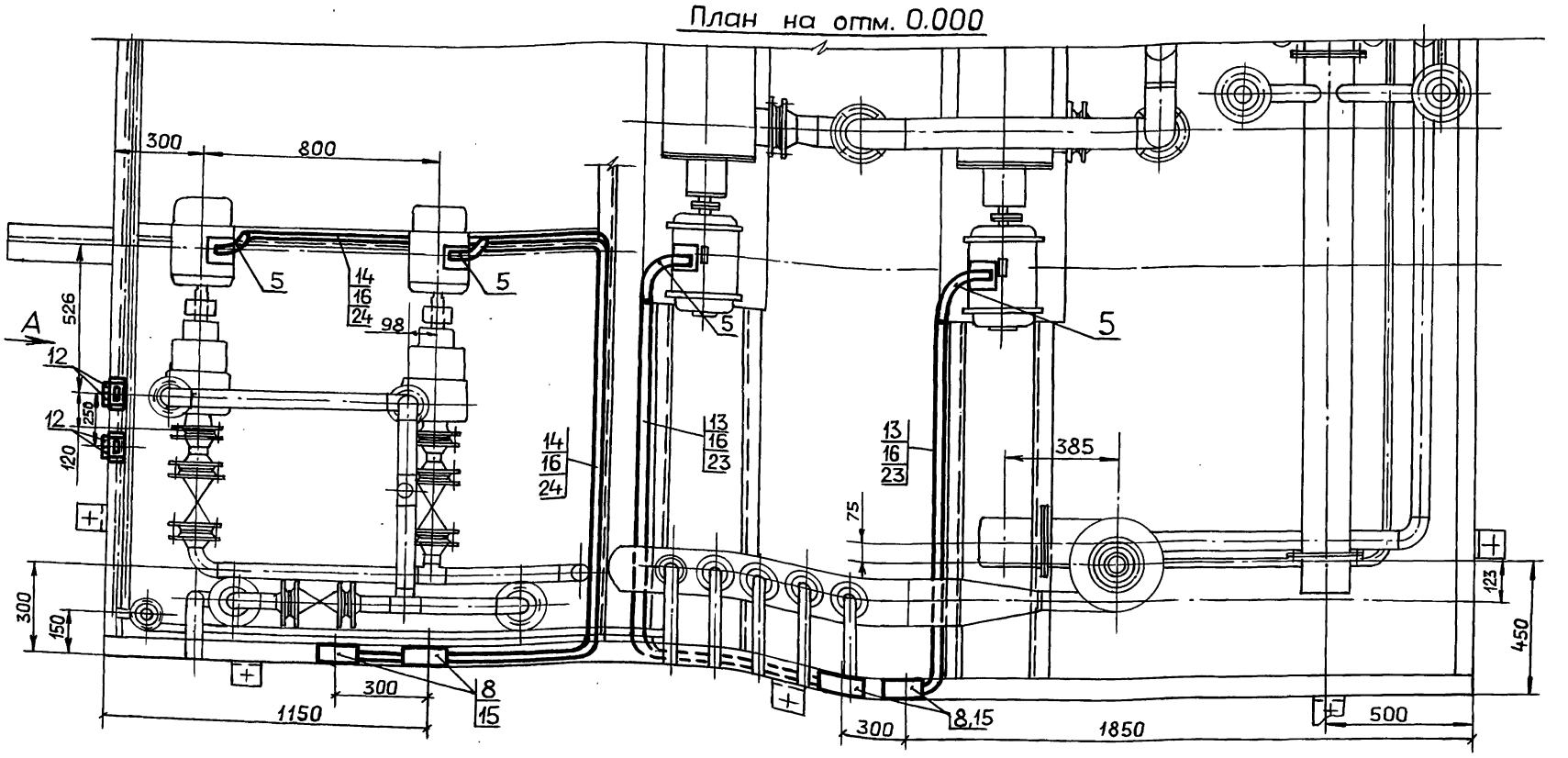

Вид А

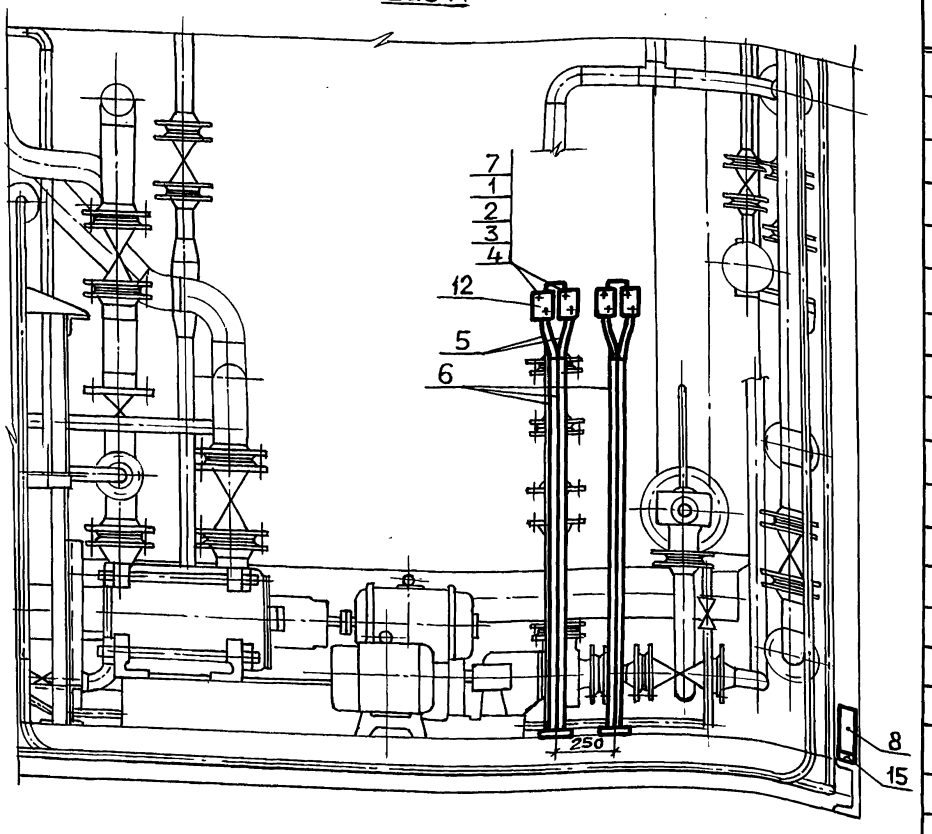

Электроосвещение
План на отм. ± 0.000 (М1:50)

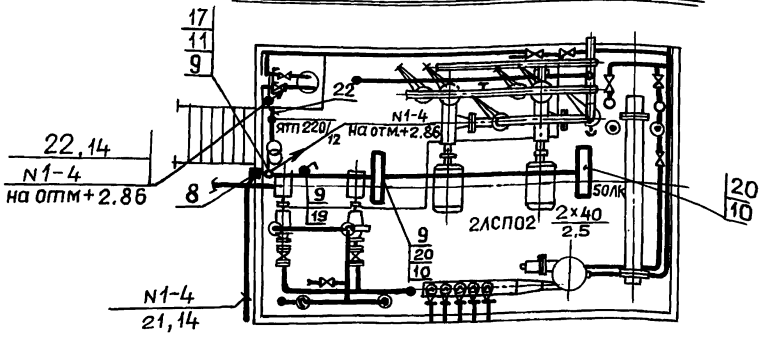

Электроосвещение
План на отм. + 2.86

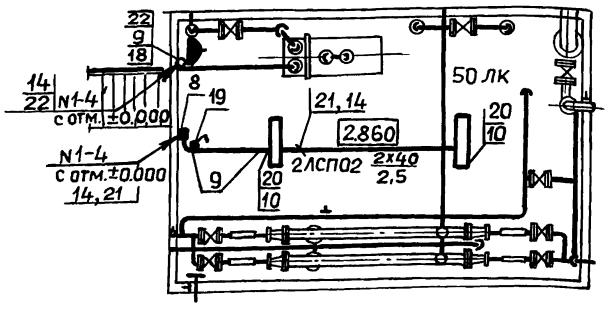

Формат	Зона	Поз.	Обозначение	Наименование	Кол.	Примечание
				Стандартные изделия		
		1		Винт М5х30 ГОСТ 17473-80*	8	
		2		Гайка М5, ГОСТ 5915-70	8	
		3		Шайба 5, ГОСТ 11371-78*	8	
		4		Шайба 5, ГОСТ 6402-70*	8	
				Изделия заводов ГЭМ		
		5		Рукав металлический		
				Р3-Ц-Х-Ш22	3,5м	Прочие изделия
		6		Стойка К314 УХЛ2, ТУ36-22-85	2	
		7		Полоса К202 У2, L=200мм ТУ36-1434-82	4	
		8		Коробка протяжная У994 У2, ГОСТ 14.254-80	6	
		9		Ответвительная		
				коробка У194М УХЛ2	6	
				Прочие изделия		
		10		Болт М6х25, с гайкой ГОСТ 7805-78*	8	
		11		Болт М6х16, с гайкой ГОСТ 7805-70*	2	
		12		Пост управления кнопочный ПКУ15-21.		
				111.40У3	4	
		13		Труба стальная легкая с полностью		
				сплющенным гратом, ГОСТ3262-75*; Т 48х2	7	
		14		То же, на Т 25х1,6	38	
		15		Лента стальная 30х2 ГОСТ 6009-74*	3м	1,4 кг
		16		Лента стальная 25х2 ГОСТ 6009-74*	5м	1,9 кг
		17		Ящик ЯТП-0,25 У3; 220/12В	1	
		18		Розетка штепсельная 2х полюсная с плоскими		
				контактами для открытой установки 42В, 10А	1	05.2.2-01
		19		Выключатель однополюсный для открытой		
				установки, 220В, 6А брызгозащищенный	2	02.1.1-03
		20		светильник люминесцентный ЛСП02-2х40	4	
		21		Кабель АВВГ-0,66 кВ 2х2,5	20	
		22		Кабель АВВГ-0,66 кВ 2х4	5	
		23		3х10+1х6	8	
		24		4х2,5	10	

Изм.	Лист	№ докум.	Подп.	Дата
Нач.отд		Канавалов		
Н.контр		Креймер		
Гл.спец		Креймер		
Рук.гр.		Боброва		

Копировал: Ганкова

Д12В.181.000-ЭМ

Установка силового электрооборудования и электроосвещение. Установка крупноблочная питания и подпитки КБУПП-25-1.

Лит.	Масса	Масштаб
И	—	—
Лист	Листов	

ГПИ ГОРЬКОВСКИЙ САНТЕХПРОЕКТ

Инв. № подл. | Подп. и дата | Взам. инв. № | Инв. № дубл. | Подп. и дата

gost.e-ecolog.ru