ТИПОВАЯ ДОКУМЕНТАЦИЯ НА КОНСТРУКЦИИ ИЗДЕЛИЯ
И УЗЛЫ ЗДАНИЙ И СООРУЖЕНИЙ

СЕРИЯ 5.903-11

БЛОКИ ТЕПЛОМЕХАНИЧЕСКОГО ОБОРУДОВАНИЯ ДЛЯ ПАРОВЫХ КОТЕЛЬНЫХ

ВЫПУСК 2-17

УСТАНОВКА КРУПНОБЛОЧНАЯ ПИТАНИЯ И ПОДПИТКИ КБУПП-15-1

РАБОЧИЕ ЧЕРТЕЖИ

ЧАСТЬ 2 стр. 64...129

23205-38

gost.e-ecolog.ru

Формат	Зона	Поз.	Обозначение	Наименование	Кол.	Примечание
				Документация		
А2			Д24В.021.290 СБ	Сборочный чертеж		
				Детали		
А4	А2	1	Д24В.021.135	Серьга	4	
Б4	А2	2	Д24В.021.136	Связь		
				Уголок 100×100×7-Б ГОСТ8509-86		
				ВСт3сп ГОСТ535-79		
				L=1398 h16	2	15,1кг
Б4	В2	3	Д24В.021.137	Связь		
				Швеллер 16-ГОСТ 8240-72		
				ВСт3сп ГОСТ 535-79		
				L=1398 h16	1	19,85кг
Б4	В2	4	Д24В.021.138	Связь		
				Уголок 75×75×6-Б ГОСТ8509-86		
				ВСт3сп ГОСТ 535-79		
				L=580 h16	2	4кг
А4	В2	5	Д24В.021.139-01	Швеллер	1	

Д24В.021.290

Изм. Лист № докум. Подп. Дата

Разраб. Мюнтер 9.11.89

Пров. Мюнтер

Н.контр. Мюнтер

Утв.

Рама

Лит. И | Лист 1 | Листов 6

ГПИ Горьковский САНТЕХПРОЕКТ

Формат А4

Инв.№ подл. | Подп. и дата | Взам.инв.№ | Инв.№ дубл. | Подп. и дата

Формат	Зона	Поз.	Обозначение	Наименование	Кол.	Примечание
А4	В2	6	Д24В.021.141	Уголок	16	
Б4	В1	7	Д24В.021.142	Накладка		
				Лист Б-ПН-6 ГОСТ19903-74		
				ВСт3сп ГОСТ14637-79		
				(140×120) h16	18	0,79кг
А4	В1	8	Д24В.021.143-01	Косынка	15	
Б4	В1	9	Д24В.021.144	Стойка		
				Уголок 100×100×7-Б ГОСТ8509-86		
				ВСт3сп ГОСТ 535-79		
				L=2368 h16	16	25,57кг
А4	В1	10	Д24В.021.145	Косынка	8	
Б4	В1	11	Д24В.021.146	Балка		
				Швеллер 16-ГОСТ8240-72		
				ВСт3сп ГОСТ535-79		
				L=4600 h16	4	65,32кг
А4	В1	12	Д24В.021.147	Уголок	1	
Б4	В4	13	Д24В.021.148	Накладка		
				Лист Б-ПН-8 ГОСТ19903-74		
				ВСт3сп ГОСТ14637-79		
				(220×340) h16	1	4,7кг
А4	А2	14	Д24В.021.147-01	Уголок	1	
А4	В4	15	Д24В.021.149-01	Уголок	1	
А4	В4	16	Д24В.021.143	Косынка	1	
А4	В3	17	Д24В.021.143-02	Косынка	2	
Б4	В3	18	Д24В.021.151	Связь		

Д24В.021.290 Лист 2

Изм. Лист № докум. Подп. Дата

Формат А4

Инв.№ подл. | Подп. и дата | Взам.инв.№ | Инв.№ дубл. | Подп. и дата

Формат	Зона	Поз.	Обозначение	Наименование	Кол.	Примечание
				Уголок 75×75×6-Б ГОСТ8509-86		
				ВСт3сп ГОСТ535-79		
				L=2665 h16	1	18,36кг
А4	В3	19	Д24В.021.152-01	Связь	7	
А4	В3	20	Д24В.021.139	Швеллер	1	
Б4	В3	21	Д24В.021.153	Связь		
				Уголок 75×75×6-Б ГОСТ8509-86		
				ВСт3сп ГОСТ535-79		
				L=1307 h16	1	9кг
А4	А3	22	Д24В.021.154-03	Уголок	3	
А4	В6	23	Д24В.021.155-02	Швеллер	1	
А4	А7	24	Д24В.021.154-04	Уголок	3	
А4	А8	25	Д24В.021.155-01	Швеллер	1	
А4	А8	26	Д24В.021.156-01	Швеллер	1	
А4	А8	27	Д24В.021.156	Швеллер	1	
А4	А8	28	Д24В.021.155	Швеллер	1	
А4	А8	29	Д24В.021.152	Связь	1	
А4	А8	30	Д24В.021.156-02	Швеллер	1	
А4	А8	31	-03	Швеллер	1	
Б4	В8	32	Д24В.021.157	Плита		
				Лист Б-ПН-10 ГОСТ19903-74		
				ВСт3сп ГОСТ14637-79		
				(150×350) h16	2	4,12кг
Б4	В8	33	Д24В.021.158	Швеллер		
				Швеллер 16 ГОСТ 8240-72		
				ВСт3сп ГОСТ535-79		

Д24В.021.290 Лист 3

Изм. Лист № докум. Подп. Дата

Формат А4

Инв.№ подл. | Подп. и дата | Взам.инв.№ | Инв.№ дубл. | Подп. и дата

Формат	Зона	Поз.	Обозначение	Наименование	Кол.	Примечание
				L=2926 h16	1	41,55кг
А4	А10	34	Д24В.021.149	Уголок	1	
Б4	В14	35	Д24В.021.159	Уголок		
				Уголок 63×63×5-Б ГОСТ8509-86		
				ВСт3сп ГОСТ535-79		
				L=412 h16	2	1,98кг
А4	А9	36	Д24В.021.154-05	Уголок	1	
А4	А9	37	Д24В.021.161	Кронштейн	1	
А4	А10	38	Д24В.021.162	Кронштейн	2	
А4	В12	39	Д24В.021.154	Уголок	2	
А4	А11	40	Д24В.021.163	Косынка	4	
А4	А11	41	Д24В.021.164	Упор	4	
А4	А11	42	Д24В.021.165	Косынка	4	
А4	А11	43	Д24В.021.166	Пластина	20	
А4	А11	44	Д24В.021.167	Монорельс	1	
А4	А11	45	Д24В.021.168	Пластина	4	
А4	А11	46	Д24В.021.143	Косынка	4	
Б4	В1	47	Д24В.021.169	Стойка		
				Уголок 63×63×5-Б ГОСТ8509-86		
				ВСт3сп ГОСТ535-79		
				L=98 h16	2	0,47кг
А4	В11	48	Д24В.021.154-01	Уголок	2	
Б4	В3	49	Д24В.021.171	Уголок		
				Уголок 63×63×5-Б ГОСТ8509-86		
				ВСт3сп ГОСТ535-79		
				L=470 h16	1	2,26кг

Д24В.021.290 Лист 4

Изм. Лист № докум. Подп. Дата

Инв.№ подл. | Подп. и дата | Взам.инв.№ | Инв.№ дубл. | Подп. и дата

Формат	Зона	Поз.	Обозначение	Наименование	Кол.	Примечание
Б4	А3	50	Д24В.021.172	Уголок		
				Уголок 63×63×5-Б ГОСТ 8509-86		
				ВСт3сп ГОСТ 535-79		
				L=219 h16	1	1,05 кг
Б4	В10	51	Д24В.021.173	Уголок		
				Уголок 63×63×5-Б ГОСТ 8509-86		
				ВСт3сп ГОСТ 535-79		
				L=419 h16	1	2,01 кг
А4	В13	52	Д24В.021.154-02	Уголок	1	
А4	А13	53	Д24В.021.154-06	Уголок	1	
А4	А13	54	Д24В.021.174	Уголок	1	
Б4	А14	55	Д24В.021.175	Уголок		
				Уголок 50×50×5-Б ГОСТ 8509-86		
				ВСт3сп ГОСТ 535-79		
				L=172 h16	1	0,65 кг
А4	В1	56	Д24В.021.176	Косынка	1	
				Стандартные изделия		
				Опора ГОСТ 14911-82		
	В12	58		ОПБ2-26,8	2	
	А4	59		ОПБ2-38	13	
	А10	60		ОПБ2-45	2	
	В11	61		ОПБ2-57	2	
	А10	62		ОПБ2-89	6	

Инв.№ подл. | Подп. и дата | Взам.инв.№ | Инв.№ дубл. | Подп. и дата

Изм. Лист № докум. Подп. Дата

Д24В.021.290

Лист 5

Формат А4

Формат	Зона	Поз.	Обозначение	Наименование	Кол.	Примечание
				Болт ГОСТ 7798-70		
	А11	65		М16×60.36	4	
	А11	66		М16×130.36	16	
	А11	67		Гайка М16.4		
				ГОСТ 5915-70	20	
	А11	68		Шайба 16.01		
				ГОСТ 11371-78	4	
	А11	69		Шайба 16.01		
				ГОСТ 10906-78	16	

Инв.№ подл. | Подп. и дата | Взам.инв.№ | Инв.№ дубл. | Подп. и дата

Изм. Лист № докум. Подп. Дата

Д24В.021.290

Лист 6

Формат А4

Д24В.021.139

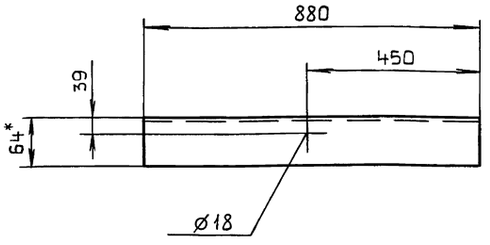

Д24В.021.139-01

зеркальное отражение

остальное см. Д24В.021.139

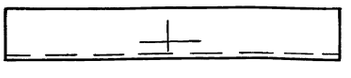

1.* Размеры для справок.

2. $\pm \frac{IT16}{2}$.

Инв.№ подл. | Подп. и дата | Взам.инв.№ | Инв.№ дубл. | Подп. и дата

Изм	Лист	№ докум.	Подп.	Дата
Разраб.		Мюнтер		25.10.89
Пров.		Мюнтер		
Т.контр.				
Н.контр.		Мюнтер		
Утв.				

Д24В.021.139

Швеллер

Лит.	Масса	Масштаб
И	12,5	1:10

Лист | Листов 1

Швеллер 16 ГОСТ 8240-72 / ВСт3сп ГОСТ 535-79

ГПИ Горьковский САНТЕХПРОЕКТ

Формат А4

Д24В.021.141

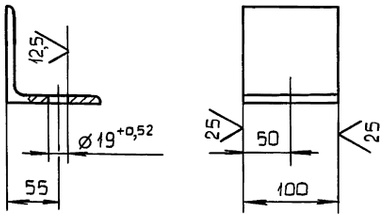

1.* Размеры для справок.

2. $\pm \frac{IT16}{2}$.

Инв.№ подл. | Подп. и дата | Взам.инв.№ | Инв.№ дубл. | Подп. и дата

Изм	Лист	№ докум.	Подп.	Дата
Разраб.		Мюнтер		25.10.89
Пров.		Мюнтер		
Т.контр.				
Н.контр.		Мюнтер		
Утв.				

Д24В.021.141

Уголок

Лит.	Масса	Масштаб
И	1,1	1:4

Лист | Листов 1

Уголок 100×100×7-Б ГОСТ 8509-86 / ВСт3сп ГОСТ 535-79

ГПИ Горьковский САНТЕХПРОЕКТ

Копировал: Костерина Формат А4

Инв.№подл.	Подп. и дата	Взам.инв.№	Инв.№дубл.	Подп. и дата

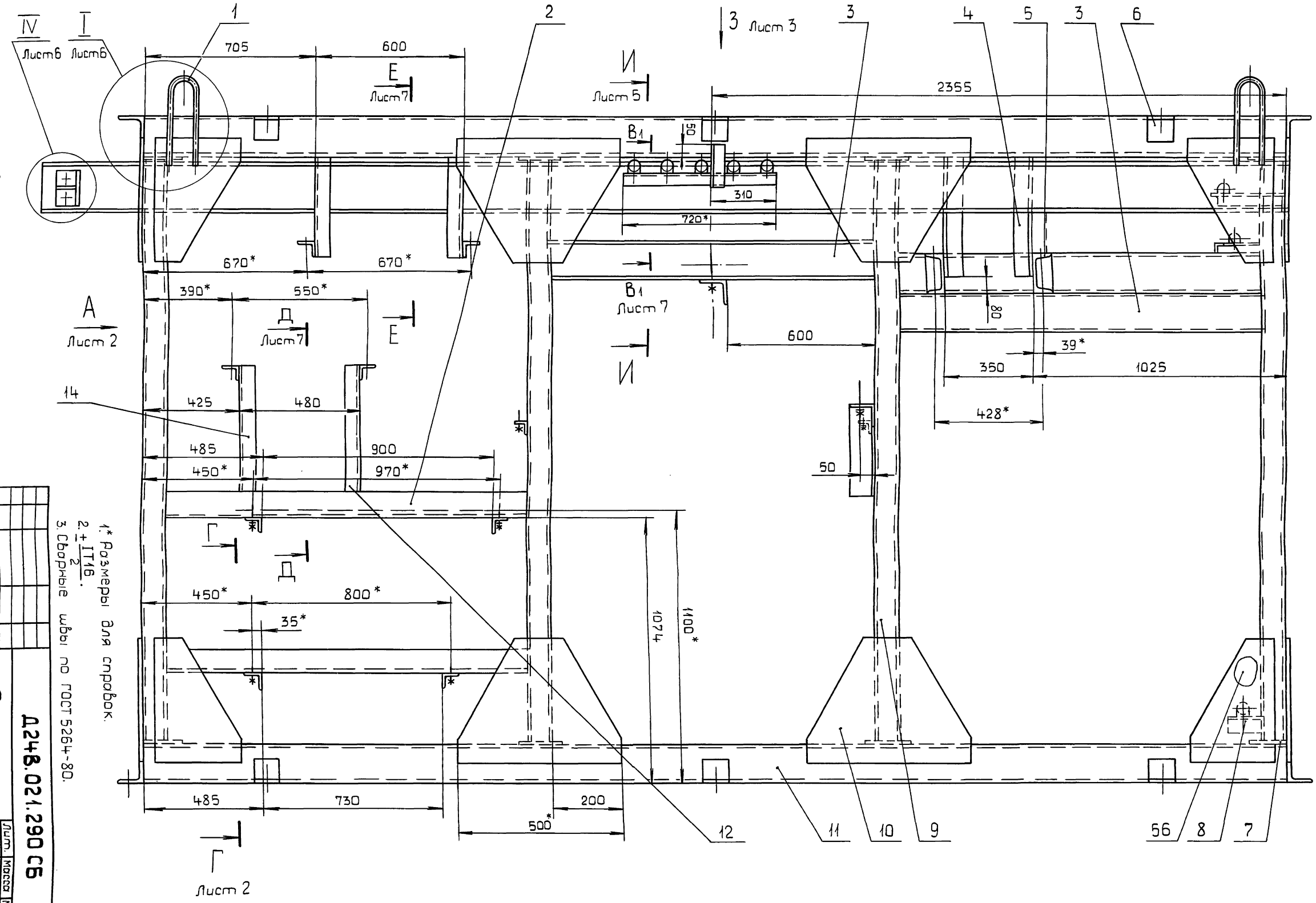

1. * Размеры для справок.
2. $\pm\frac{IT16}{2}$.
3. Сварные швы по ГОСТ 5264-80.
4. Сварные швы сплошные по контуру приложения свариваемых деталей. Катет сварных швов по наименьшей толщине свариваемых деталей.
5. Сварка ручная дуговая.

Изм.	Лист	№ докум.	Подп.	Дата
Разраб.	Монтер			
Пров.	Монтер			
Т.контр.				
Н.контр.	Монтер			
Утв.				

Рама

Д248.021.290 СБ

Лит.	Масса	Масштаб
И	1840	1:10

Лист 1 Листов 7

ГПИ Горьковский САНТЕХПРОЕКТ

23205-38 4 1 Копировал: Костевина Формат А2

Д248.021.290 СБ

Вид А лист 1

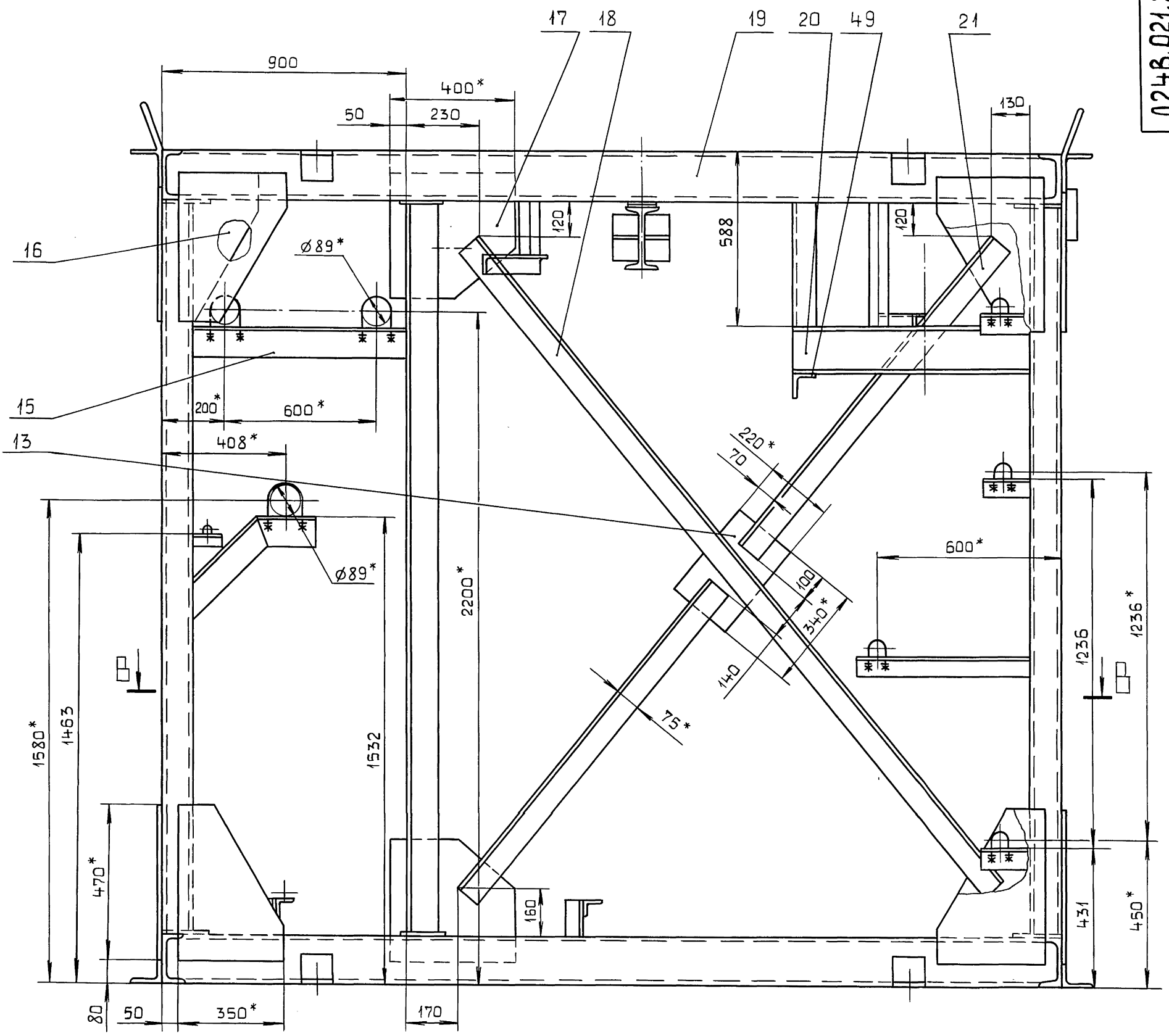

Б – Б лист 4
М1:5

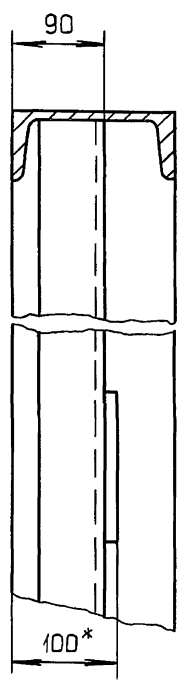

Г Г лист 1
М1:5

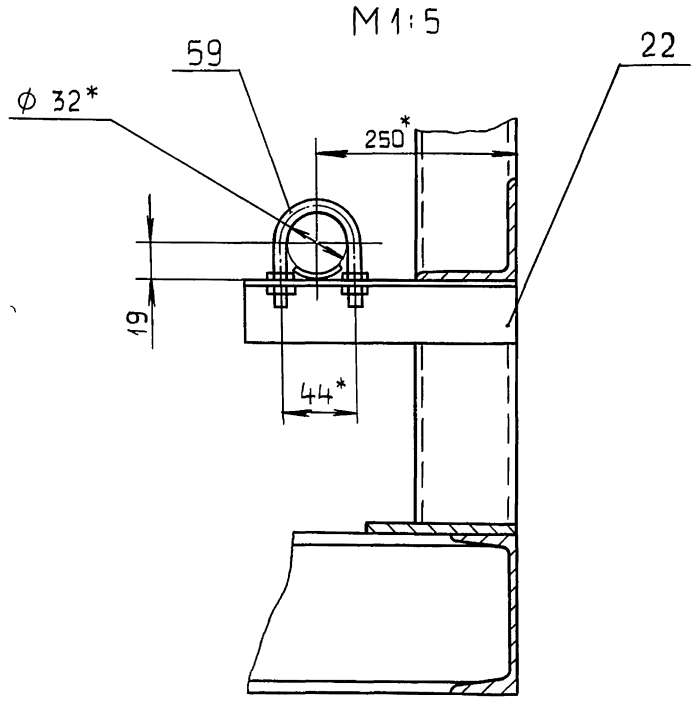

Вид Б1 лист 5
М1:5

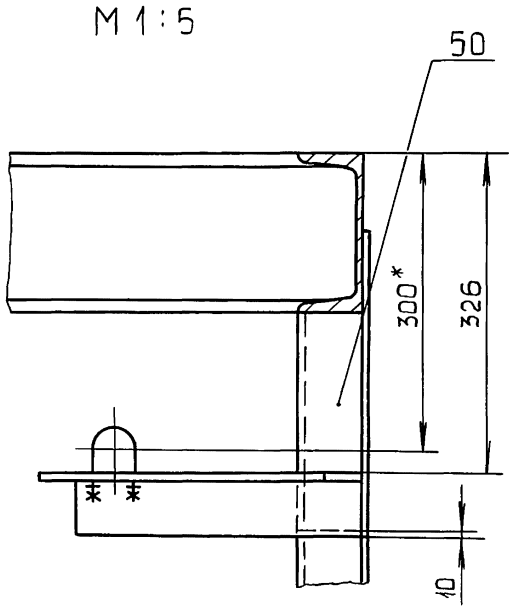

Инв.№подл. | Подп. и дата | Взам.инв.№ | Инв.№дубл. | Подп. и дата

Изм	Лист	№ докум.	Подп.	Дата	Д24В.021.290СБ	Лист 2

Вид 3 лист 1

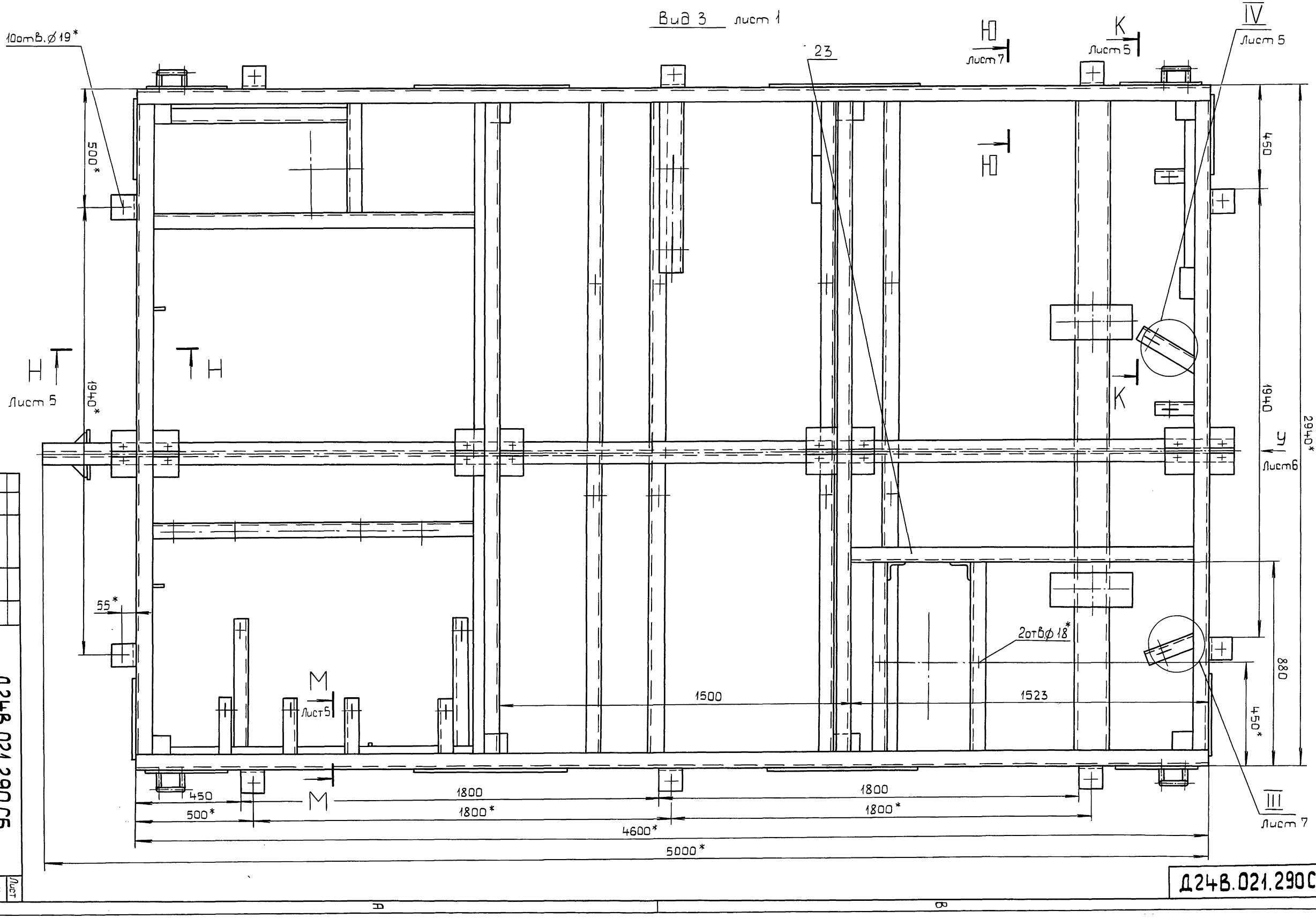

Изм.	Лист	№ докум.	Подп.	Дата

23205-38 6

Д24В.021.290СБ

Лист 3

Копировал: Костерина Формат А2

Д24В.021.290СБ

Инв.№подл. | Подп. и дата | Взам.инв.№ | Инв.№дубл. | Подп. и дата

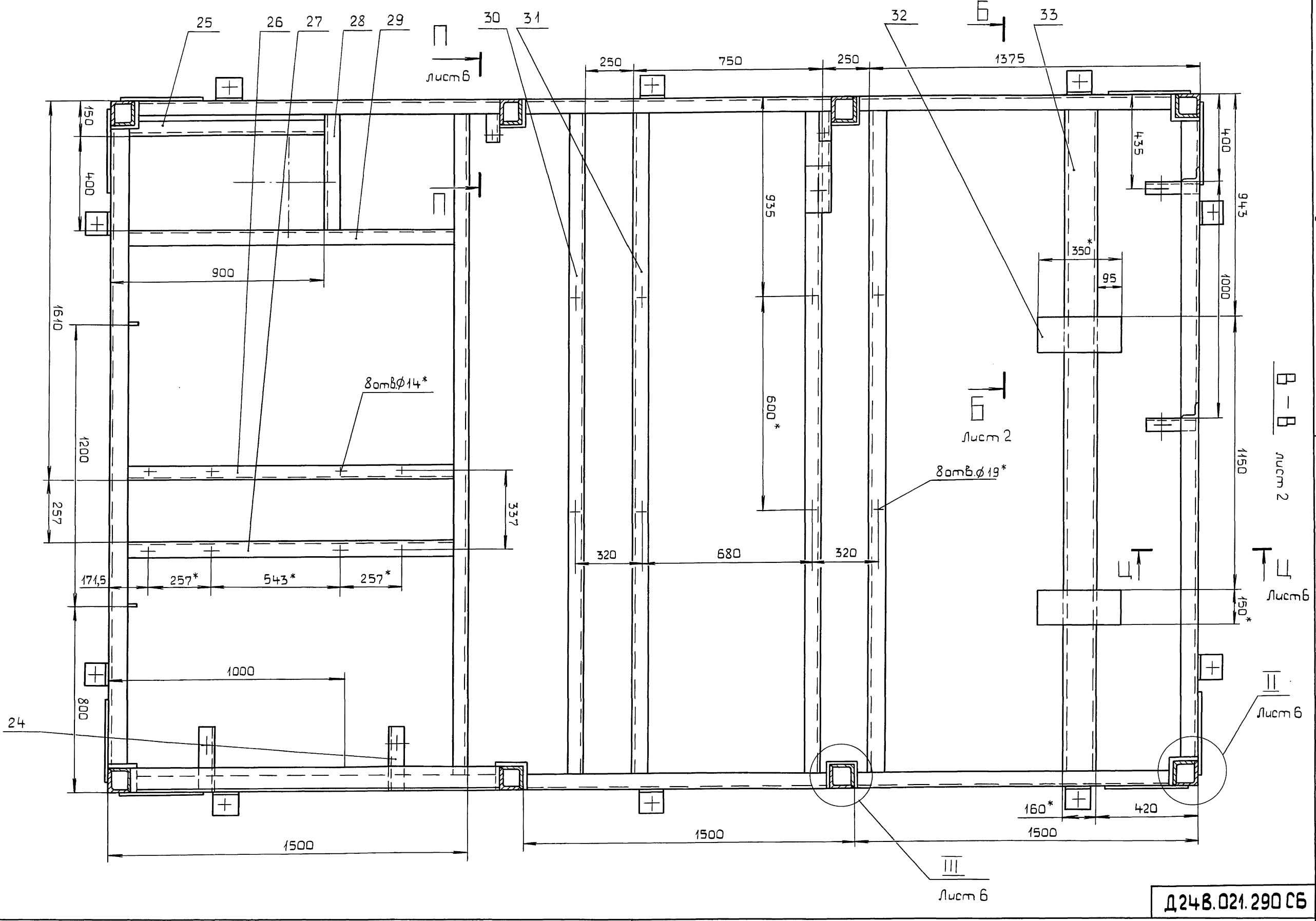

Д24В.021.290 СБ

Изм.	Лист	№ докум.	Подп.	Дата

23205-38 7

Копировал: Костерина Формат А2

Лист 4

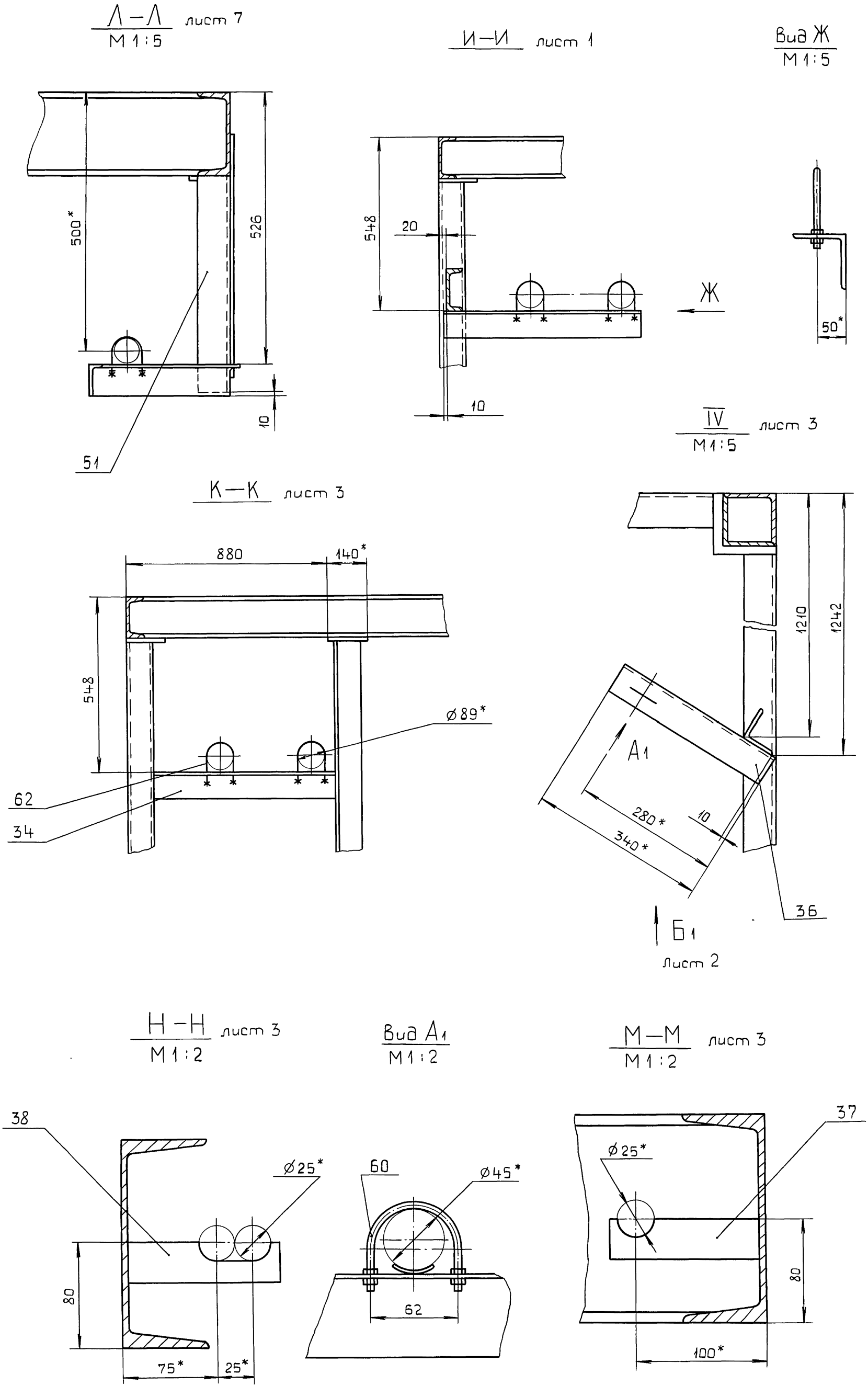

Изм	Лист	№ докум.	Подп.	Дата	Д24В.021.290 СБ	Лист 5

П – П
М 1:2
лист 4

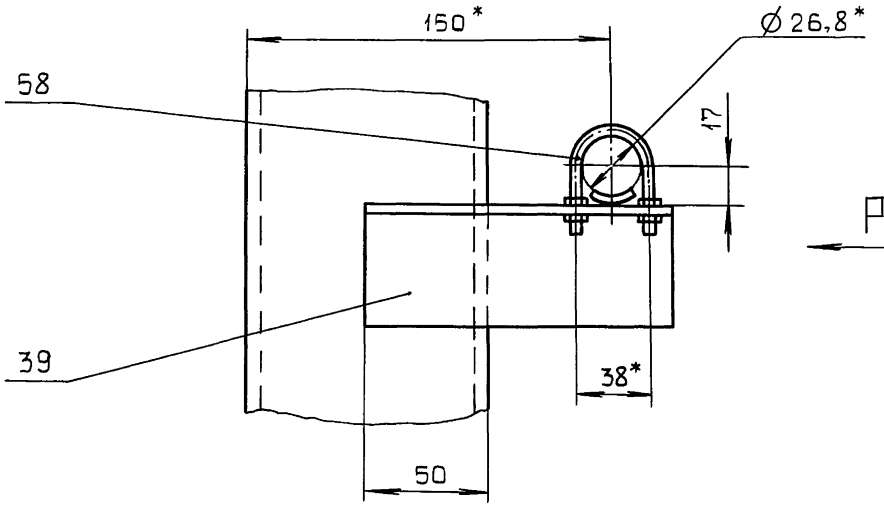

Вид Р
М 1:2

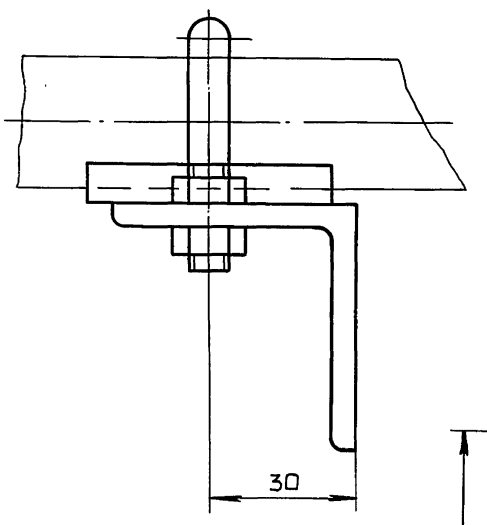

Р

Ц – Ц
М 1:5
лист 4

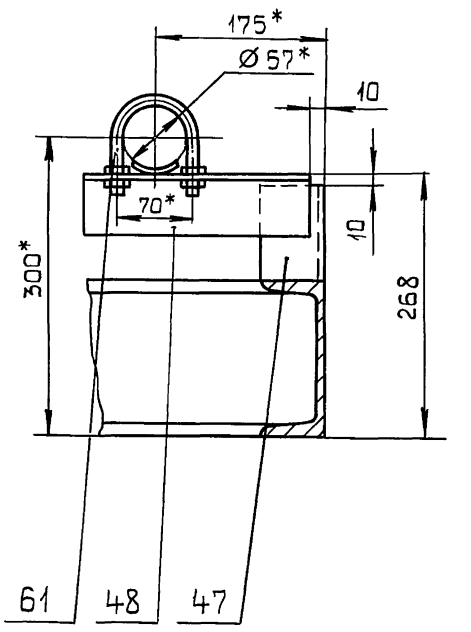

I
М 1:5
лист 1

III
М 1:5
лист 4

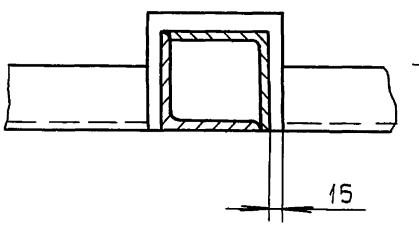

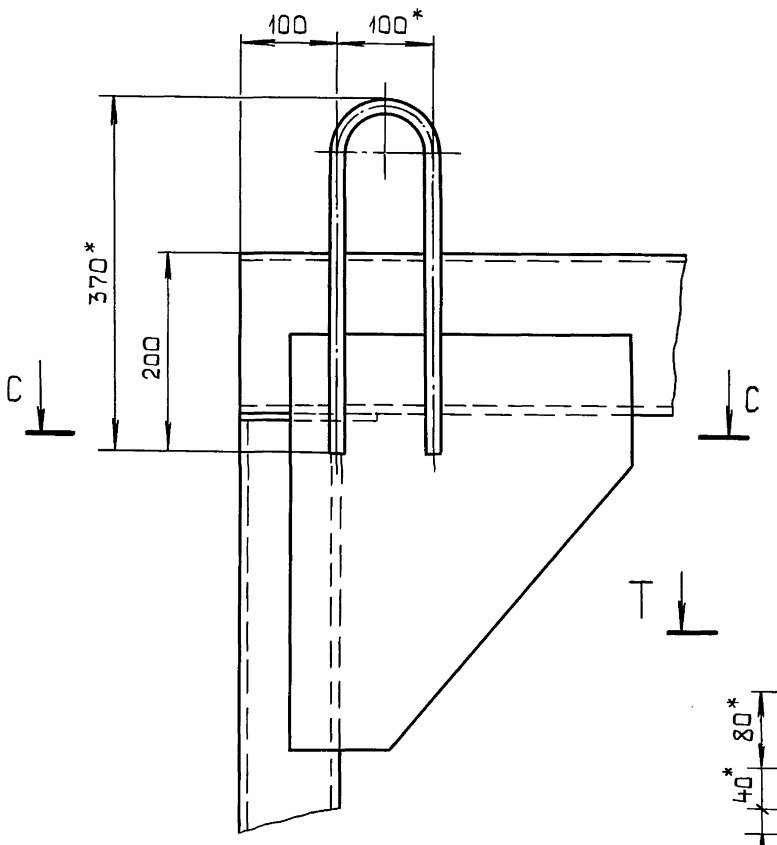

IV
М 1:5
лист 1

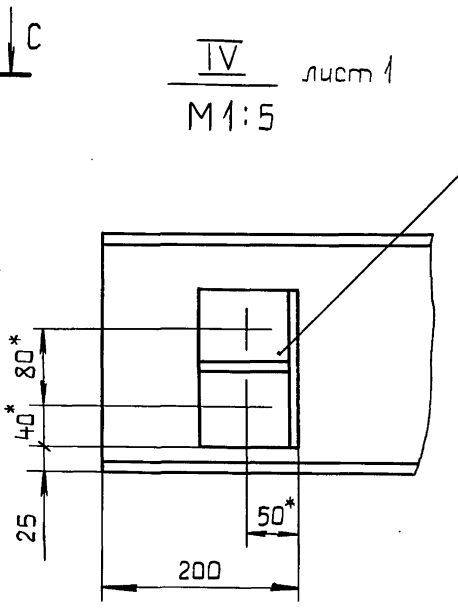

T – T
М 1:5

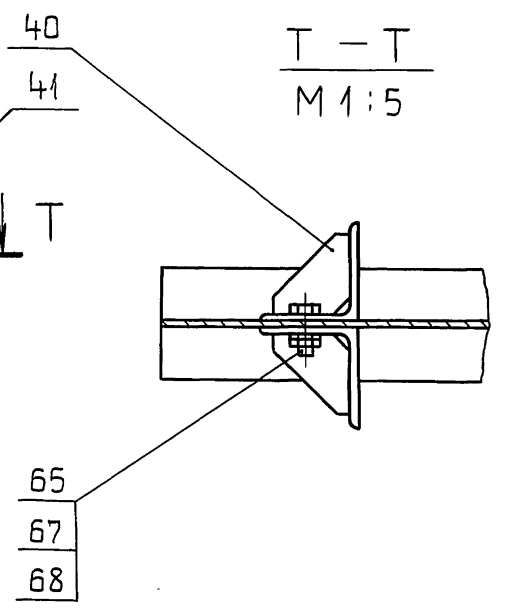

С – С
М 1:1

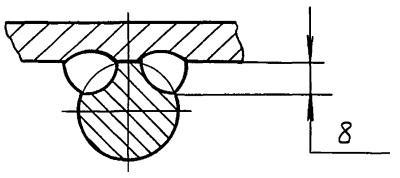

II
М 1:5
лист 4

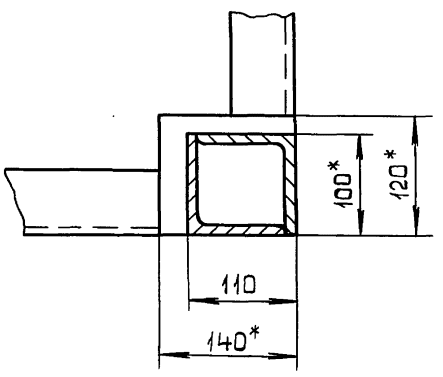

Вид У
М 1:5
лист 3

Ф

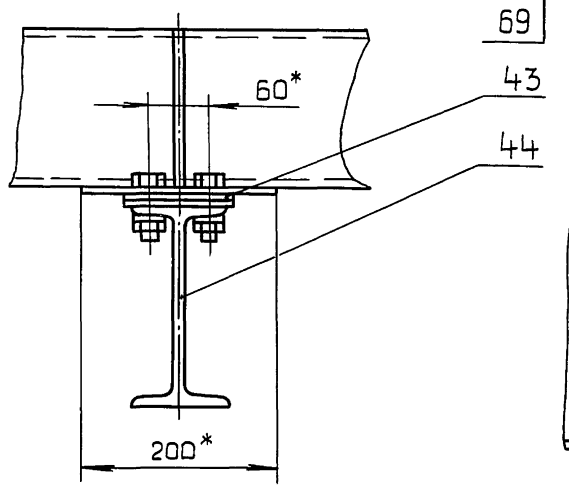

Вид Ф
М 1:5

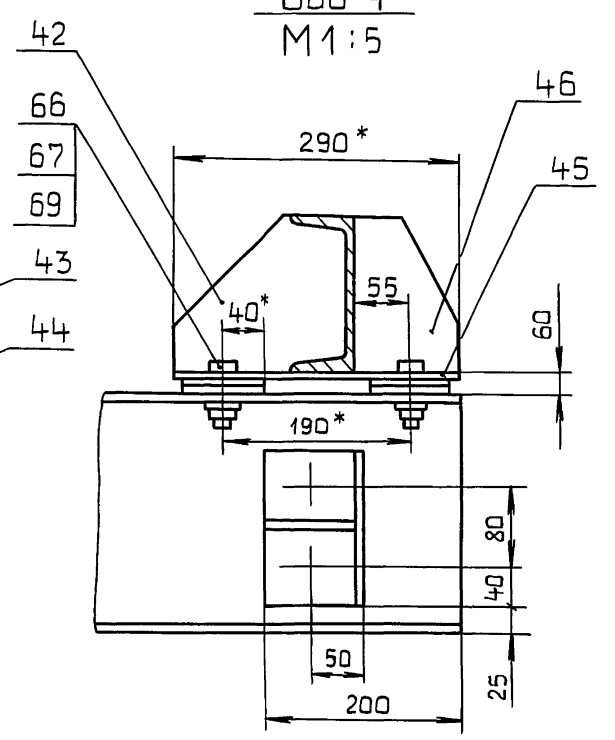

Изм.	Лист	№ докум.	Подп.	Дата	Д 24В. 021. 290 СБ	Лист 6

Д – Д / М1:5 лист 1

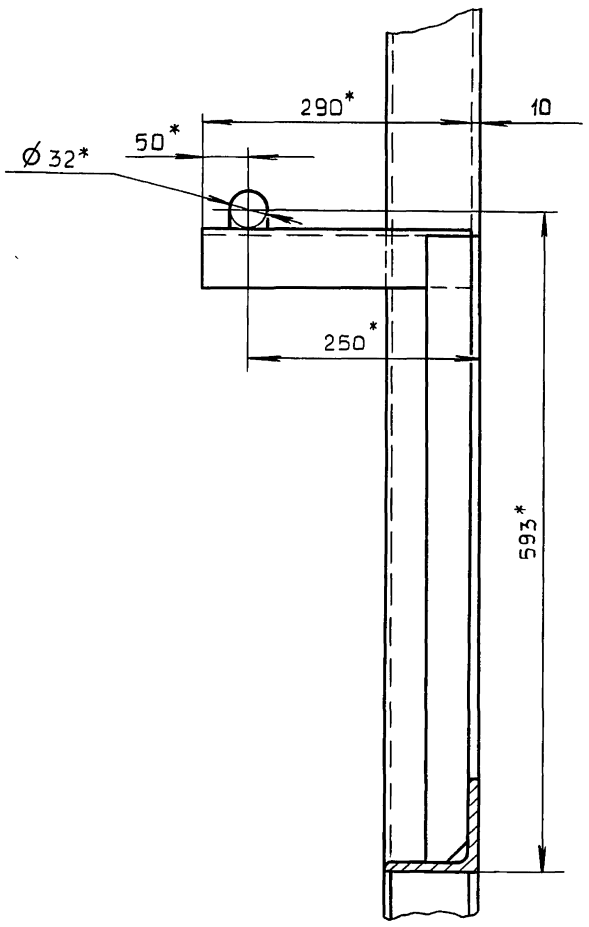

Е – Е / М1:5 лист 1

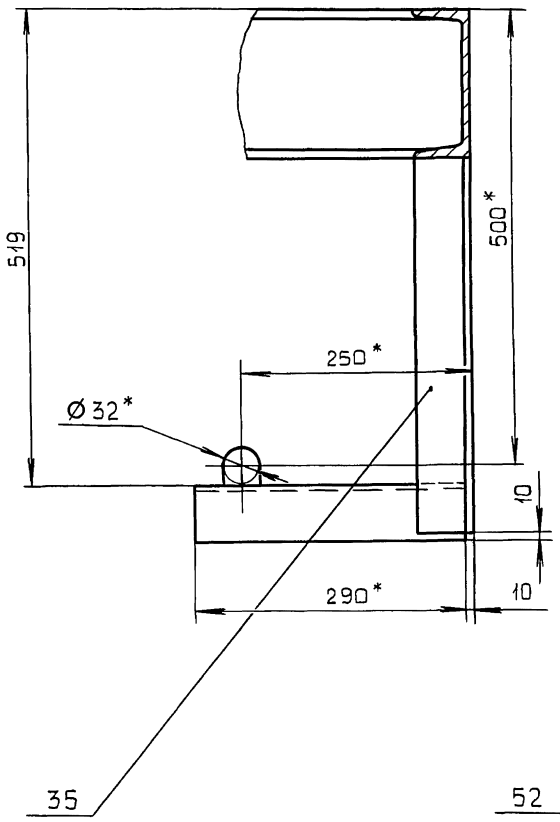

III / М1:5 лист 3

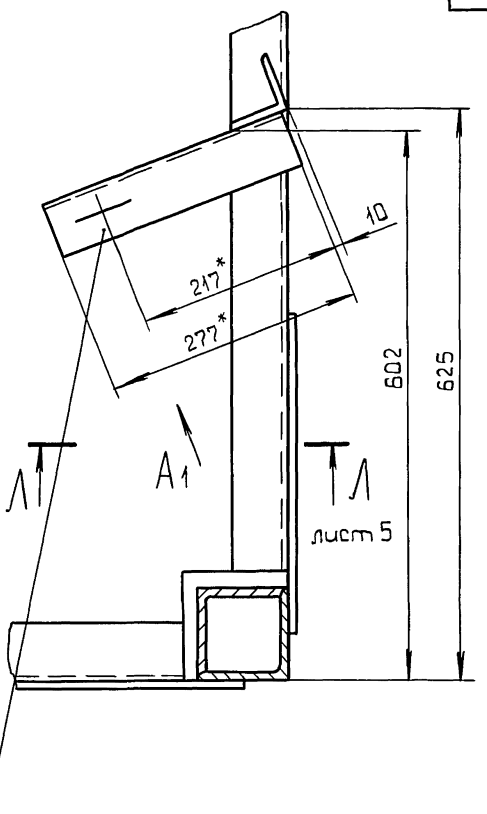

Н – Н / М1:5 лист 3

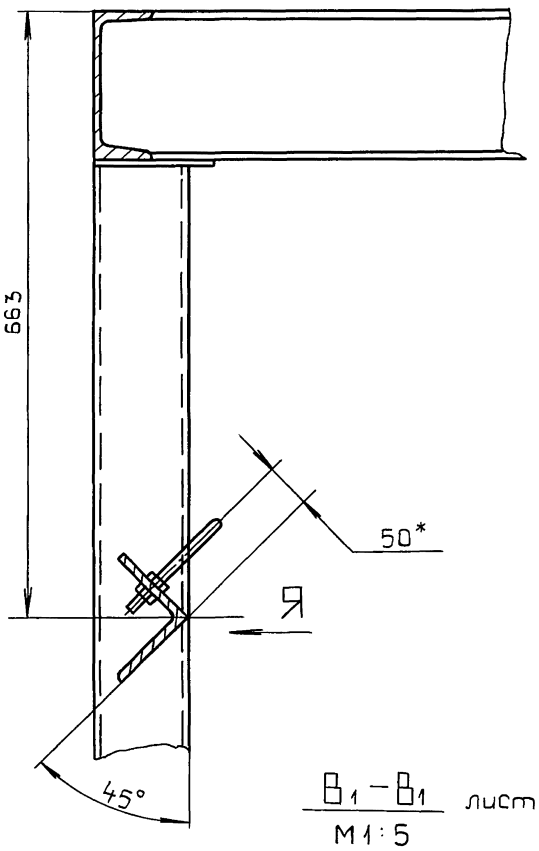

Вид Я

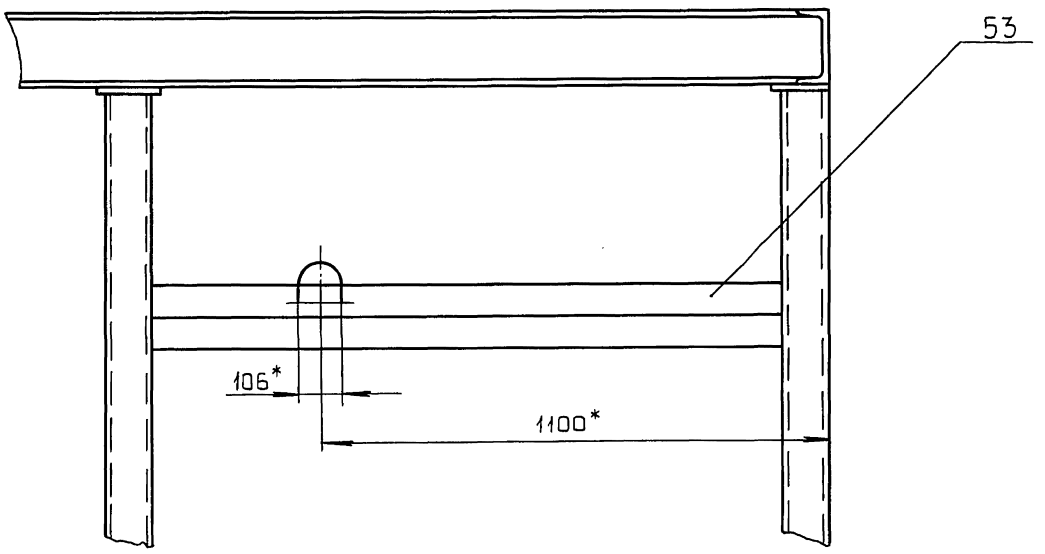

Вид Г1 / М1:5

В1 – В1 / М1:5 лист 1

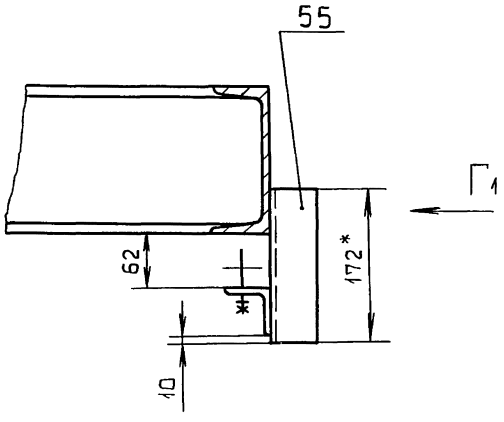

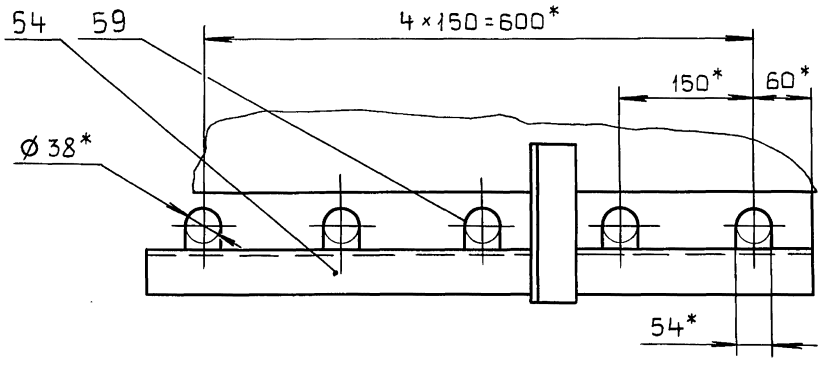

Д24В.021.143

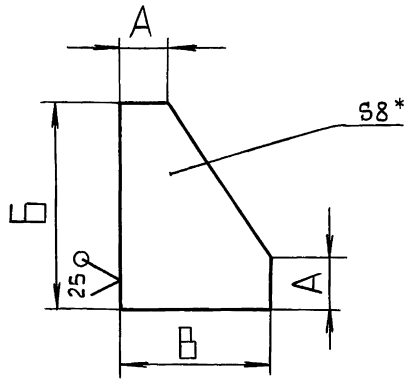

Обозначение	Размеры, мм			Масса, кг
	А	Б	В	
Д24В.021.143	50	160	105	0,86
-01	100	470	350	7,42
-02	200	400	400	8,79

1.* Размеры для справок.

2. $\pm \frac{IT16}{2}$.

Д24В.021.143

Косынка

Лит. И | Масса: См. табл. | Масштаб: –

Лист | Листов 1

Лист: Б-ПН-8 ГОСТ 19903-74 / ВСт3сп ГОСТ14637-79

ГПИ Горьковский САНТЕХПРОЕКТ

Изм. Лист № докум. Подп. Дата

Разраб. Мюнтер 24.10.89

Пров. Мюнтер

Т.контр.

Н.контр. Мюнтер

Утв.

Инв.№ подл. | Подп. и дата | Взам.инв.№ | Инв.№ дубл. | Подп. и дата

Формат А4

Д24В.021.145

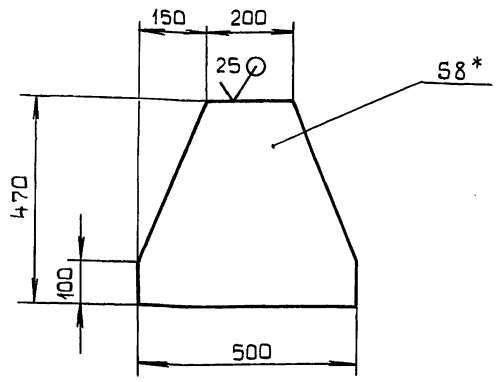

1.* Размеры для справок.

2. $\pm \frac{IT16}{2}$.

Д24В.021.145

Косынка

Лит. И | Масса: 11,27 | Масштаб: 1:10

Лист | Листов 1

Лист: Б-ПН-8 ГОСТ 19903-74 / ВСт3сп ГОСТ14637-69

ГПИ Горьковский САНТЕХПРОЕКТ

Изм. Лист № докум. Подп. Дата

Разраб. Мюнтер 24.10.89

Пров. Мюнтер

Т.контр.

Н.контр. Мюнтер

Утв.

Инв.№ подл. | Подп. и дата | Взам.инв.№ | Инв.№ дубл. | Подп. и дата

Формат А4

Д24В.021.147

Д24В.021.147

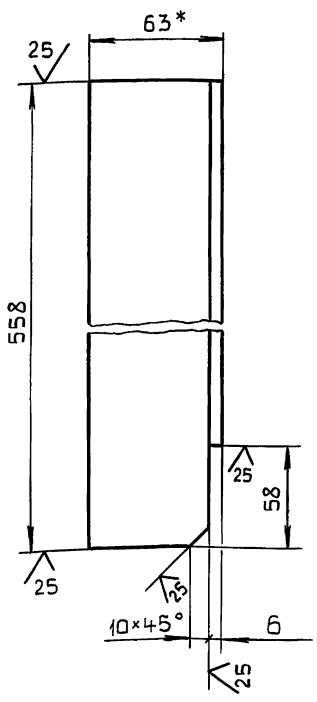

Д24В.021.147-01-

- зеркальное отражение

Остальное см. Д24В.021.147

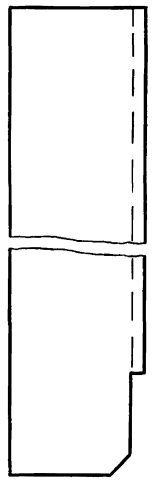

1.* Размеры для справок.

2. $\pm \frac{IT16}{2}$.

Д24В.021.147

Уголок

Лит. И | Масса: 2,68 | Масштаб: 1:2

Лист | Листов 1

Уголок: 63×63×5-Б ГОСТ 8509-86 / ВСт3сп ГОСТ 535-79

ГПИ Горьковский САНТЕХПРОЕКТ

Изм. Лист № докум. Подп. Дата

Разраб. Мюнтер 24.10.89

Пров. Мюнтер

Т.контр.

Н.контр. Мюнтер

Утв.

Инв.№ подл. | Подп. и дата | Взам.инв.№ | Инв.№ дубл. | Подп. и дата

Формат А4

Д24В.021.149

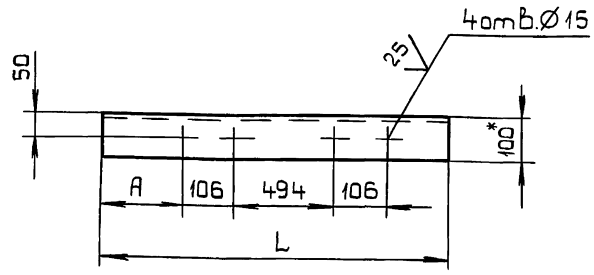

Обозначение	Размеры, мм		Масса, кг
	А	L	
Д24В.021.149	47	800	8,6
-01	137	890	9,6

1.* Размеры для справок.

2. $\pm \frac{IT16}{2}$.

Д24В.021.149

Уголок

Лит. И | Масса: См. табл. | Масштаб: –

Лист | Листов 1

Уголок: 100×100×7-Б ГОСТ 8509-86 / ВСт3сп ГОСТ 535-79

ГПИ Горьковский САНТЕХПРОЕКТ

Изм. Лист № докум. Подп. Дата

Разраб. Мюнтер 24.10.89

Пров. Мюнтер

Т.контр.

Н.контр. Мюнтер

Утв.

Инв.№ подл. | Подп. и дата | Взам.инв.№ | Инв.№ дубл. | Подп. и дата

Копировал: Костерина

Формат А4

Д24В.021.152

25 √(√)

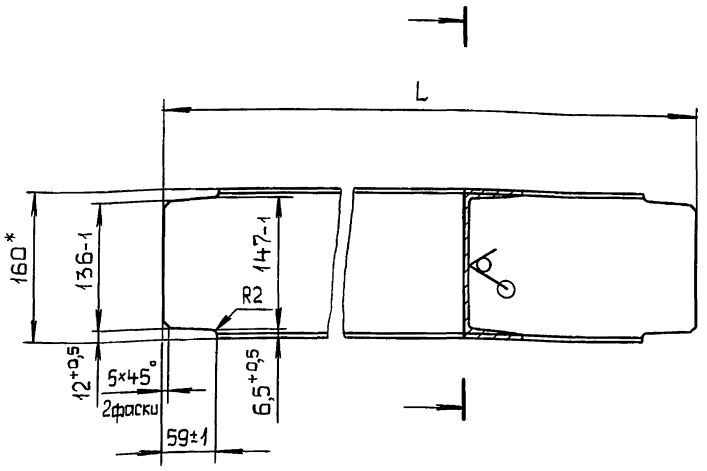

Обозначение	L, мм	Масса, кг
Д24В.021.152	1486	21,1
-01	2926	41,5

1.* Размеры для справок.

2. $\pm\frac{IT16}{2}$.

Подп. и дата | Инв.№ дубл. | Взам.инв.№ | Подп. и дата | Инв.№ подл.

Изм	Лист	№ докум.	Подп.	Дата
Разраб.		Мюнтер		25.10.89
Пров.		Мюнтер		
Т.контр.				
Н.контр.		Мюнтер		
Утв.				

Д24В.021.152

Связь

Лит.	Масса	Масштаб
И	См. табл.	—
Лист	Листов 1	

Швеллер 16 ГОСТ 8240-72 / Вст3сп ГОСТ 535-79

ГПИ Горьковский САНТЕХПРОЕКТ

Формат А4

Д24В.021.154

√(√)

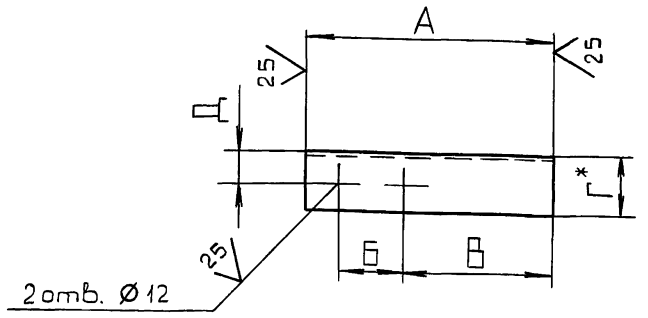

Обозначение	Размеры, мм						Масса, кг
	А	Б	В	Г	Д	S	
Д24В.021.154	135	38	18	50	30	5	0,5
-01	235	70	130	63	35		1,13
-02	277	62	186				1,33
-03	300	44	228				1,44
-04			28				1,44
-05	340	62	249				1,63
-06	1400	70	347	100	50	7	15,1

1.* Размеры для справок.

2. $\pm\frac{IT16}{2}$.

Подп. и дата | Инв.№ дубл. | Взам.инв.№ | Подп. и дата | Инв.№ подл.

Изм	Лист	№ докум.	Подп.	Дата
Разраб.		Мюнтер		25.10.89
Пров.		Мюнтер		
Т.контр.				
Н.контр.		Мюнтер		
Утв.				

Д24В.021.154

Уголок

Лит.	Масса	Масштаб
И	См. табл.	—
Лист	Листов 1	

Уголок Г×Г×5-Б ГОСТ 8509-86 / Вст3сп ГОСТ 535-79

ГПИ Горьковский САНТЕХПРОЕКТ

Формат А4

Д24В.021.155

25 √(√)

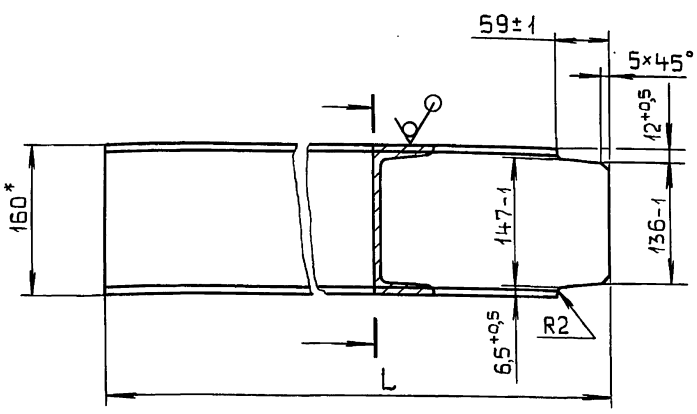

Обозначение	L	Масса, кг
Д24В.021.155	543	7,7
-01	893	12,6
-02	1516	21,5

1.* Размеры для справок.

2. $\pm\frac{IT16}{2}$.

Подп. и дата | Инв.№ дубл. | Взам.инв.№ | Подп. и дата | Инв.№ подл.

Изм	Лист	№ докум.	Подп.	Дата
Разраб.		Мюнтер		25.10.89
Пров.		Мюнтер		
Т.контр.				
Н.контр.		Мюнтер		
Утв.				

Д24В.021.155

Швеллер

Лит.	Масса	Масштаб
И	См. табл.	—
Лист	Листов 1	

Швеллер 16 ГОСТ 8240-72 / Вст3сп ГОСТ 535-79

ГПИ Горьковский САНТЕХПРОЕКТ

Формат А4

Д24В.021.156

25 √(√)

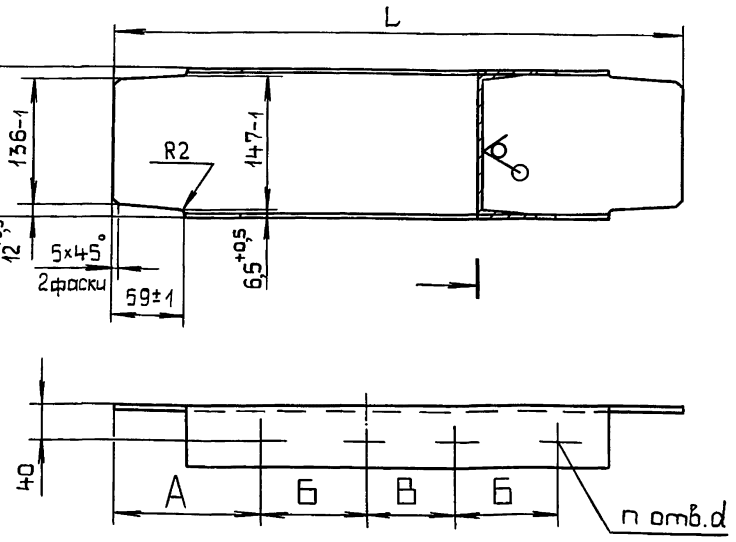

Обозначение	Размеры, мм					n кол.	Масса, кг
	А	Б	В	L	d		
Д24В.021.156	164,5	257	543	1486	14	4	21
-01	264,5						21
-02	928	600	—	2926	19	2	41,5
-03	1398		—				41,5

1.* Размеры для справок.

2. $\pm\frac{IT16}{2}$

Подп. и дата | Инв.№ дубл. | Взам.инв.№ | Подп. и дата | Инв.№ подл.

Изм	Лист	№ докум.	Подп.	Дата
Разраб.		Мюнтер		25.10.89
Пров.		Мюнтер		
Т.контр.				
Н.контр.		Мюнтер		
Утв.				

Д24В.021.156

Швеллер

Лит.	Масса	Масштаб
И	См. табл.	—
Лист	Листов 1	

Швеллер 16 ГОСТ 8240-72 / Вст3сп ГОСТ 535-79

ГПИ Горьковский САНТЕХПРОЕКТ

Д24В.021.161

25 (√)

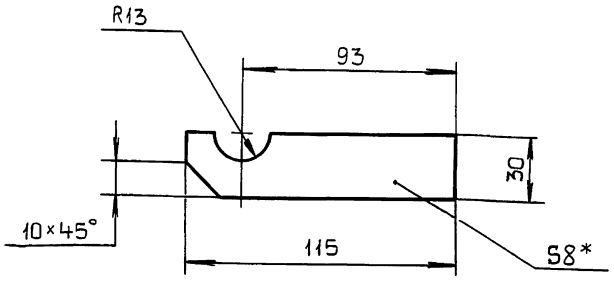

1.* Размеры для справок.

2. $\pm \frac{IT16}{2}$.

Изм	Лист	№ докум.	Подп.	Дата
Разраб.		Мюнтер		24.10.89
Пров.		Мюнтер		
Т.контр.				
Н.контр.		Мюнтер		
Утв.				

Д24В.021.161

Кронштейн

Лит.	Масса	Масштаб
И	0,22	1:2
Лист	Листов 1	

Лист Б-ПН-8 ГОСТ19903-74
ВСт3сп ГОСТ14637-79

ГПИ Горьковский САНТЕХПРОЕКТ

Формат А4

Инв.№подл. | Подп. и дата | Взам.инв.№ | Инв.№дубл. | Подп. и дата

Д24В.021.162

25 (√)

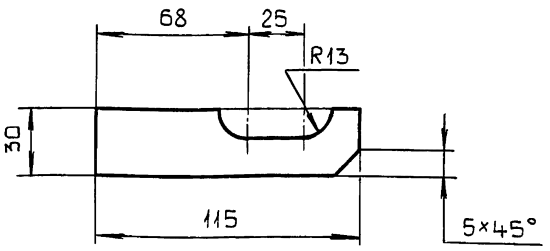

1.* Размеры для справок.

2. $\pm \frac{IT16}{2}$.

Изм	Лист	№ докум.	Подп.	Дата
Разраб.		Мюнтер		24.10.89
Пров.		Мюнтер		
Т.контр.				
Н.контр.		Мюнтер		
Утв.				

Д24В.021.162

Кронштейн

Лит.	Масса	Масштаб
И	0,22	1:2
Лист	Листов 1	

Лист Б-ПН-8 ГОСТ19903-74
ВСт3сп ГОСТ14637-79

ГПИ Горьковский САНТЕХПРОЕКТ

Формат А4

Инв.№подл. | Подп. и дата | Взам.инв.№ | Инв.№дубл. | Подп. и дата

Д24В.021.163

(√)

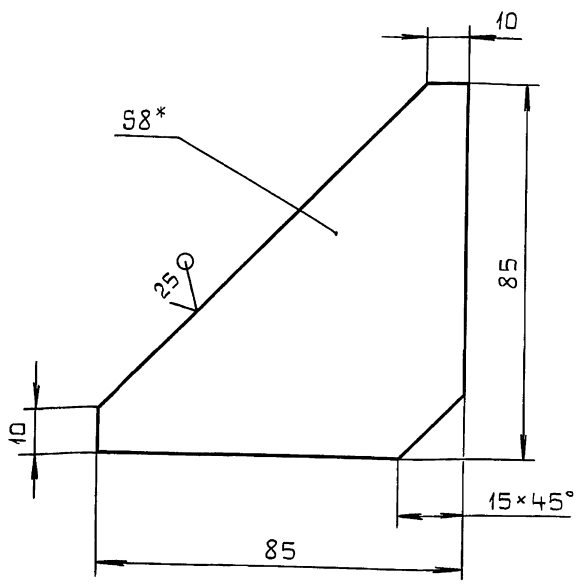

1.* Размеры для справок.

2. $\pm \frac{IT16}{2}$.

Изм	Лист	№ докум.	Подп.	Дата
Разраб.		Мюнтер		24.10.89
Пров.		Мюнтер		
Т.контр.				
Н.контр.		Мюнтер		
Утв.				

Д24В.021.163

Косынка

Лит.	Масса	Масштаб
И	0,25	1:1
Лист	Листов 1	

Лист Б-ПН-8 ГОСТ19903-74
ВСт3сп ГОСТ14637-79

ГПИ Горьковский САНТЕХПРОЕКТ

Копировал: Костерина

Формат А4

Инв.№подл. | Подп. и дата | Взам.инв.№ | Инв.№дубл. | Подп. и дата

Д24В.021.164

(√)

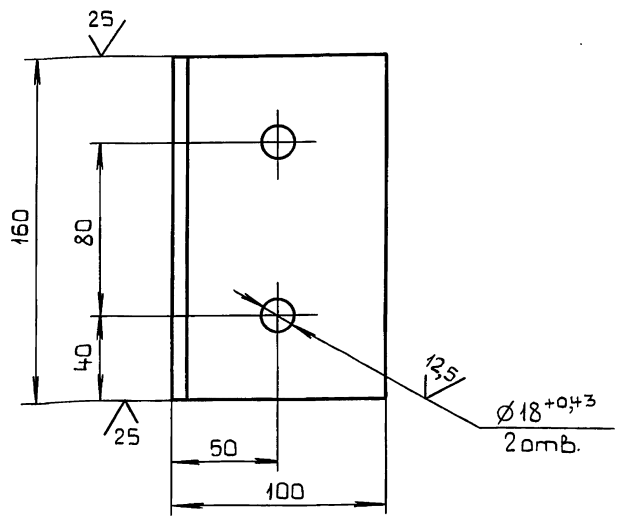

1.* Размеры для справок.

2. $\pm \frac{IT16}{2}$.

Изм	Лист	№ докум.	Подп.	Дата
Разраб.		Мюнтер		24.10.89
Пров.		Мюнтер		
Т.контр.				
Н.контр.		Мюнтер		
Утв.				

Д24В.021.164

Упор

Лит.	Масса	Масштаб
И	1,7	1:2
Лист	Листов 1	

Уголок 100×100×7-Б ГОСТ8509-86
Ст3сп ГОСТ535-79

ГПИ Горьковский САНТЕХПРОЕКТ

Копировал: Костерина

Формат А4

Инв.№подл. | Подп. и дата | Взам.инв.№ | Инв.№дубл. | Подп. и дата

Серия 5.903-11 Выпуск 2-17 часть 2

Д24В.021.165

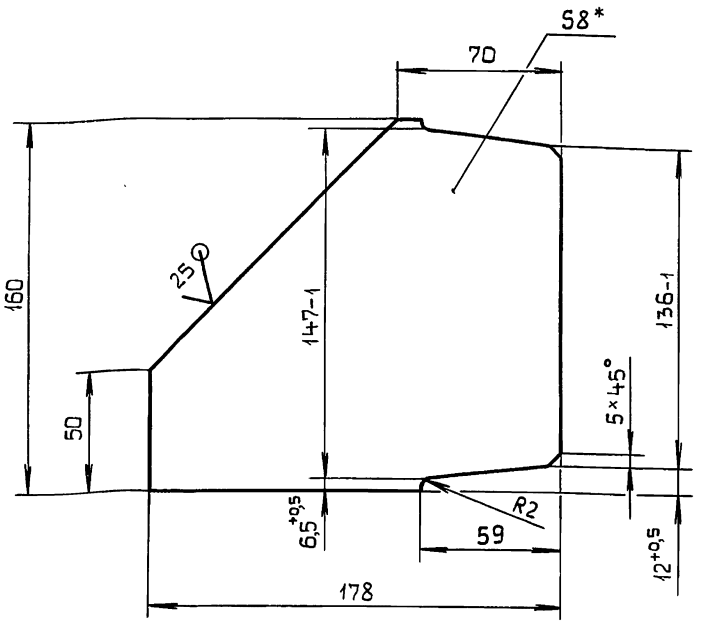

1.* Размеры для справок.

2. $\pm \frac{IT16}{2}$.

Изм	Лист	№ докум.	Подп.	Дата
Разраб.		Мюнтер		24.10.89
Пров.		Мюнтер		
Т.контр.				
Н.контр.		Мюнтер		
Утв.				

Д24В.021.165

Косынка

Лит.	Масса	Масштаб
И	1,45	1:2
Лист	Листов 1	

Лист — Б-ПН-8 ГОСТ 19903-74 / ВСт3сп ГОСТ 14637-79

ГПИ Горьковский САНТЕХПРОЕКТ

Формат А4

Д24В.021.166

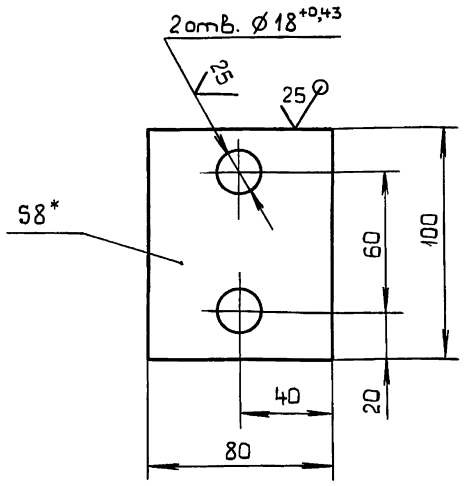

1.* Размеры для справок.

2. $\pm \frac{IT16}{2}$.

Изм	Лист	№ докум.	Подп.	Дата
Разраб.		Мюнтер		24.10.89
Пров.		Мюнтер		
Т.контр.				
Н.контр.		Мюнтер		
Утв.				

Д24В.021.166

Пластина

Лит.	Масса	Масштаб
И	0,5	1:2
Лист	Листов 1	

Лист — Б-ПН-8 ГОСТ 19903-74 / ВСт3сп ГОСТ 14637-79

ГПИ Горьковский САНТЕХПРОЕКТ

Формат А4

Д24В.021.167

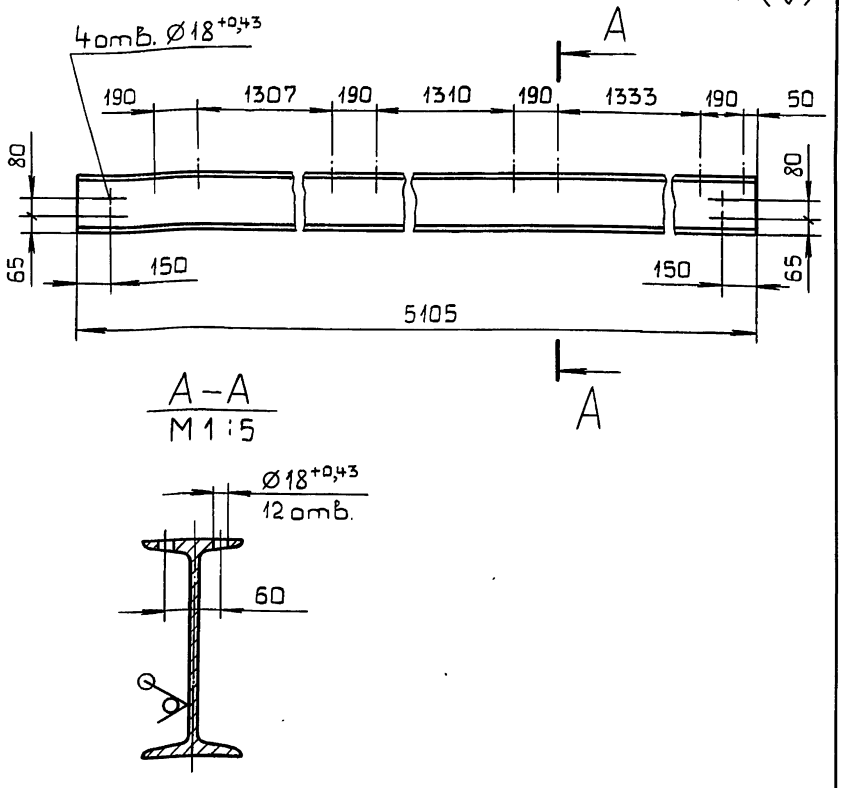

1.* Размеры для справок.

2. $\pm \frac{IT16}{2}$.

Изм	Лист	№ докум.	Подп.	Дата
Разраб.		Мюнтер		24.10.89
Пров.		Мюнтер		
Т.контр.				
Н.контр.		Мюнтер		
Утв.				

Д24В.021.167

Монорельс

Лит.	Масса	Масштаб
И	139,4	1:20
Лист	Листов 1	

Двутавр 24 ГОСТ 8239-72 / ВСт3сп ГОСТ 535-79

ГПИ Горьковский САНТЕХПРОЕКТ

Формат А4

Д24В.021.168

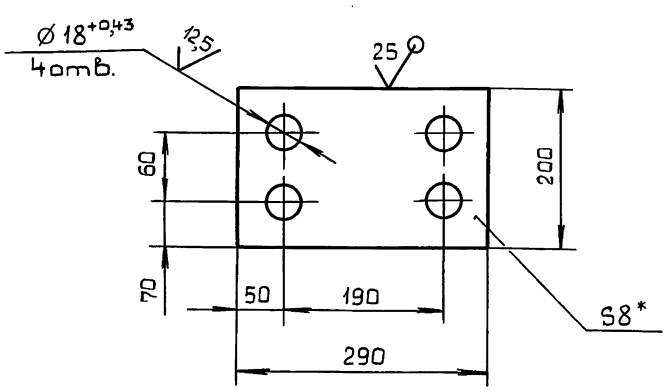

1.* Размеры для справок.

2. $\pm \frac{IT16}{2}$.

Изм	Лист	№ докум.	Подп.	Дата
Разраб.		Мюнтер		24.10.89
Пров.		Мюнтер		
Т.контр.				
Н.контр.		Мюнтер		
Утв.				

Д24В.021.168

Пластина

Лит.	Масса	Масштаб
И	3,6	1:4
Лист	Листов 1	

Лист — Б-ПН-8 ГОСТ 19903-74 / ВСт3сп ГОСТ 14637-79

ГПИ Горьковский САНТЕХПРОЕКТ

Формат А4

Инв.№ подл. | Подп. и дата | Взам.инв.№ | Инв.№ дубл. | Подп. и дата

Серия 5.903-11 Выпуск 2-17 часть 2

Д24В.021.174

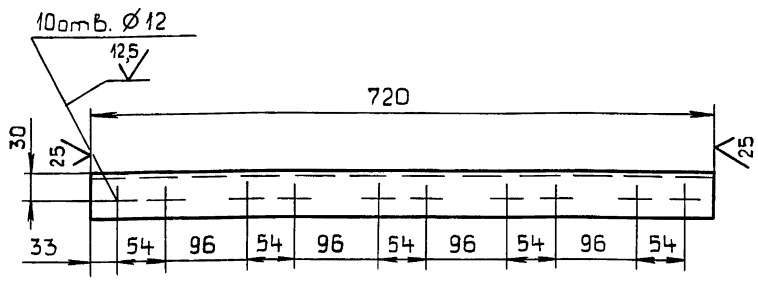

$\pm \frac{IT16}{2}$.

Изм	Лист	№ докум.	Подп.	Дата
Разраб.		Мюнтер		251089
Пров.		Мюнтер		
Т.контр.				
Н.контр.		Мюнтер		
Утв.				

Д24В.021.174

Уголок

Лит.	Масса	Масштаб
И	2,71	1:5
Лист	Листов 1	

Уголок 50×50×5-Б ГОСТ 8509-86 / В Ст 3сп ГОСТ 535-79

ГПИ Горьковский САНТЕХПРОЕКТ

Формат А4

Д24В.021.176

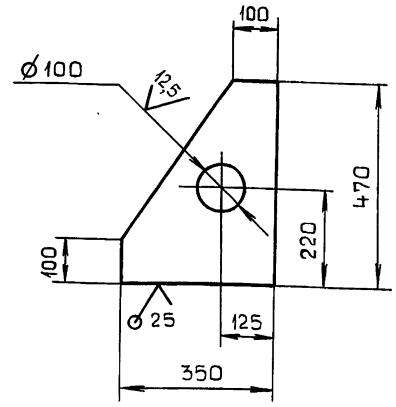

$\pm \frac{IT16}{2}$.

Изм	Лист	№ докум.	Подп.	Дата
Разраб.		Мюнтер		251089
Пров.		Мюнтер		
Т.контр.				
Н.контр.		Мюнтер		
Утв.				

Д24В.021.176

Косынка

Лит.	Масса	Масштаб
И	6,92	1:10
Лист	Листов 1	

Лист Б-ПН-8 ГОСТ 19903-74 / В Ст 3сп ГОСТ 14637-79

ГПИ Горьковский САНТЕХПРОЕКТ

Формат А4

Д24В.021.300

Формат	Зона	Поз.	Обозначение	Наименование	Кол.	Примечание
				Документация		
А2			Д24В.021.300 СБ	Сборочный чертеж		
				Сборочные единицы		
	В7	1	Д24В.021.310	Узел охладителя		
				выпара ОВА-2	1	
	В7	2	Д24В.021.320	Узел клапана	1	
	В7	3	Д24В.021.330	Трубопровод умяг-		
				ченной воды	1	
	А7	4	Д24В.021.340	Трубопровод сконден-		
				сированного выпара	1	
	А7	5	Д24В.021.350	Трубопровод	1	
	А10	6	Д24В.021.360	Трубопровод на деаэра-		
				тор питательной воды	1	
	А9	7	Д24В.021.370	Трубопровод	1	
	А3	8	Д24В.021.380	Трубопровод	1	
	А2	9	Д24В.021.390	Узел охладителя		
				выпара деаэриро-		
				ванной воды	1	
	В9	10	Д24В.021.400	Трубопровод деаэрирован-		
				ной воды на подпитку	1	
	В3	11	Д24В.021.410	Трубопровод	1	
	В1	12	Д24В.021.420	Паропровод от		
				сепаратора	1	
	А7	13	Д24В.021.430	Узел вентиля	1	
	А1	14	Д24В.021.440	Трубопровод	1	
	А3	15	Д24В.021.450	Отвод	1	
	В8	16	Д24В.021.460	Трубопровод	1	
	В3	17	Д24В.021.470	Рама	1	
				Стандартные изделия		
				Прокладка ГОСТ 15180-86		
	А4	20		А-25-10	2	
	А3	21		А-40-10	4	
	А9	22		А-50-6	1	
	А10	23		А-50-10	5	
				Болт ГОСТ 7798-70		
	А4	25		М12×50.36	8	
	А4	26		М16×55.36	8	
	А10	27		М16×60.36	20	
	А4	28		Гайка М12.4 ГОСТ 5915-70	8	
	А4	29		Гайка М16.4 ГОСТ 5915-70	28	
	А4	30		Шайба 12.01 ГОСТ 11371-78	8	
	А4	31		Шайба 16.01 ГОСТ 11371-78	28	

Изм	Лист	№ докум.	Подп.	Дата
Разраб.		Мюнтер		251089
Пров.		Мюнтер		
Н.контр.		Мюнтер		
Утв.				

Д24В.021.300

Блок верхний

Лит.	Лист	Листов
И	1	2

ГПИ Горьковский САНТЕХПРОЕКТ

Лист 2

Формат А4

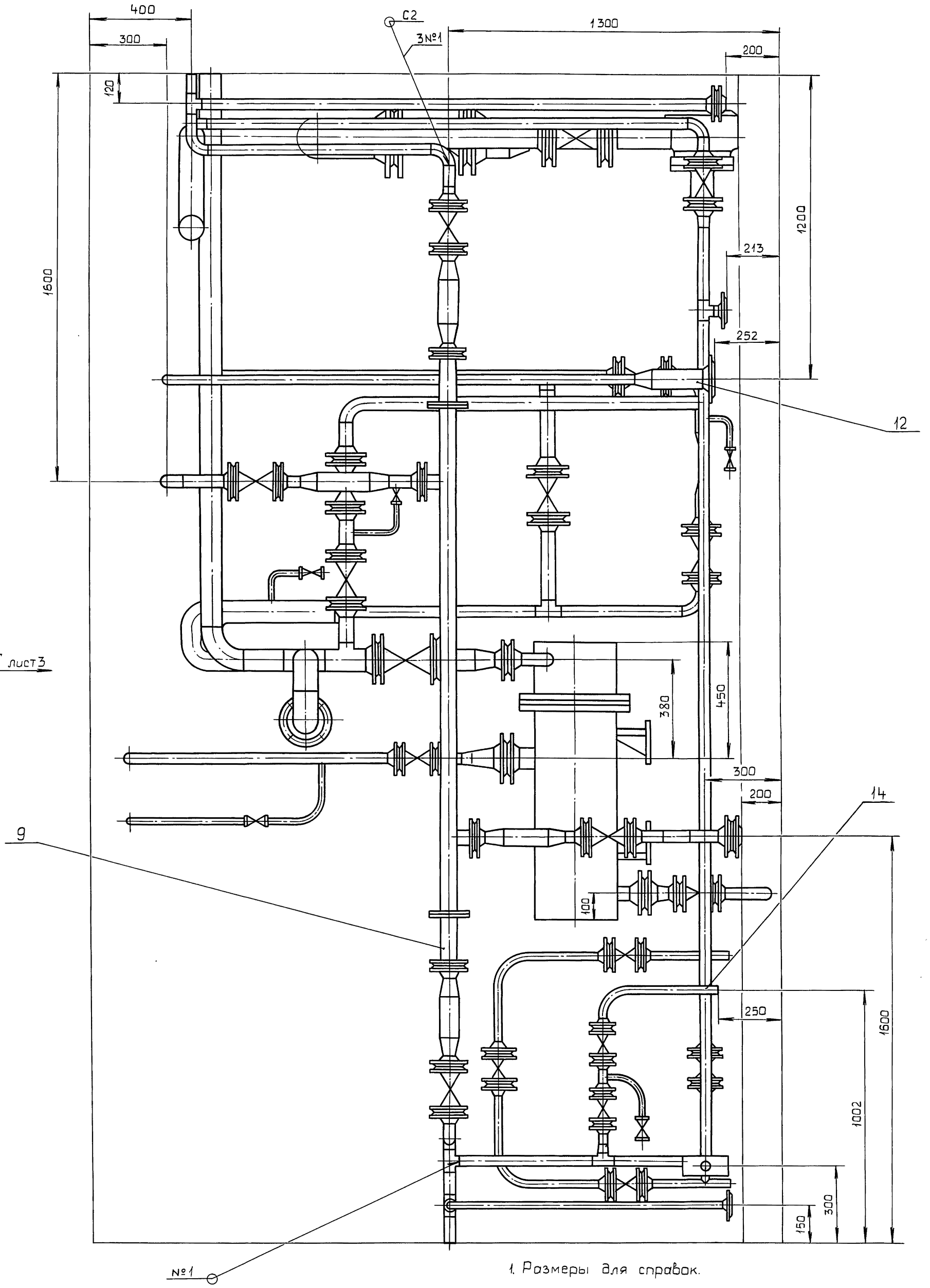

1. Размеры для справок.

2. Сварные швы по ГОСТ 16037-80.

					Д24В.021.300 СБ	
Изм.	Лист	№ докум.	Подп.	Дата	Блок верхний	Лит. И / Масса 3020 / Масштаб 1:10
Разраб.		Монтер		24.10.84		Лист 1 / Листов 5
Пров.		Монтер				ГПИ Горьковский САНТЕХПРОЕКТ
Т.контр.						
Нач.отд		Вольский				
Н.контр.		Монтер				
Утв.						

Инв.№ подл. | Подп. и дата | Взам. инв.№ | Инв.№ дубл. | Подп. и дата

Вид В лист 1

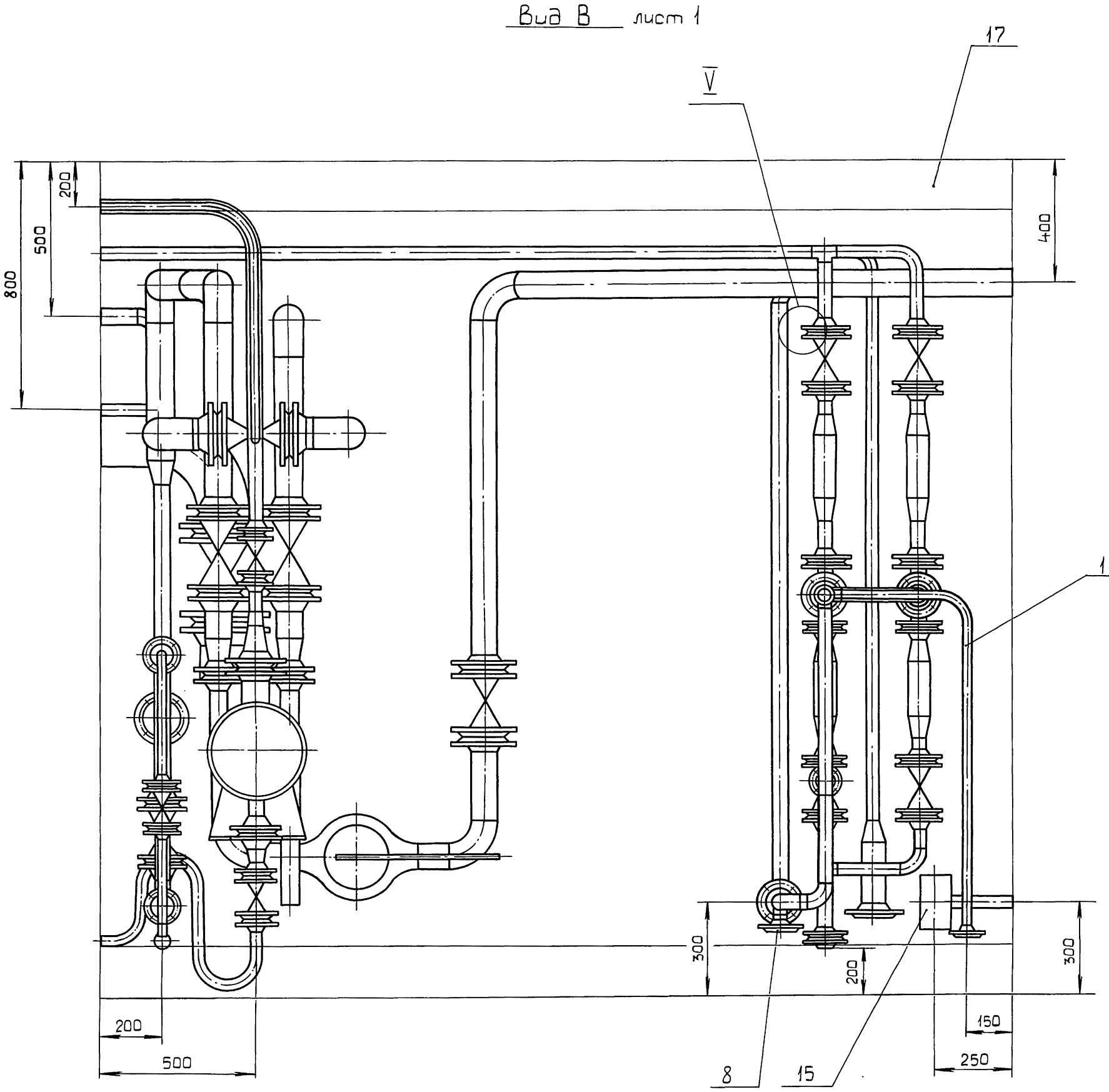

IV
M1:2 лист 4

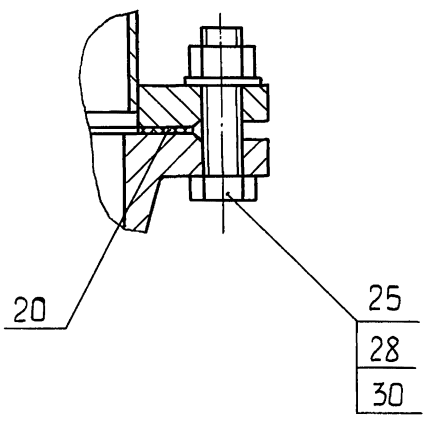

V
M1:2

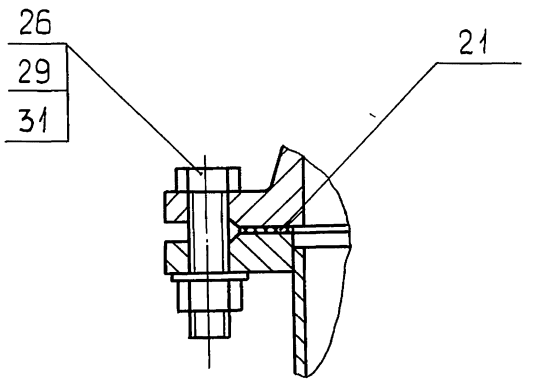

Инв.№подл.	Подп. и дата	Взам.инв.№	Инв.№ дубл.	Подп. и дата

Изм	Лист	№ докум.	Подп.	Дата	Д24В.021.300СБ	Лист 2

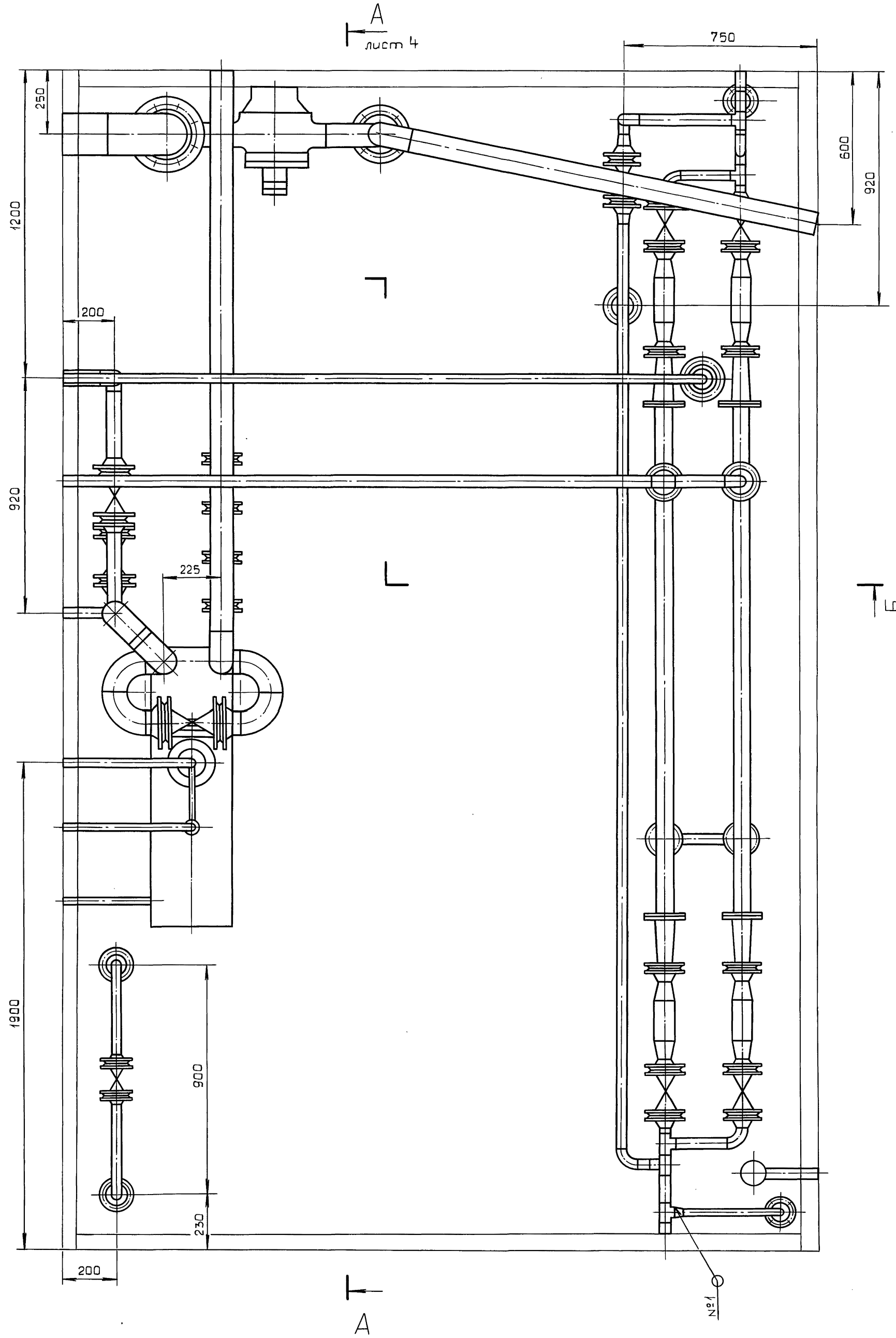

Изм.	Лист	№ докум.	Подп.	Дата	Д 24В.021.300 СБ	Лист 3
		23205-38 18	5		Копировал: Костерина	Формат А2

Инв. № подл. | Подп. и дата | Взам. инв. № | Инв. № дубл. | Подп. и дата

А - А лист 3

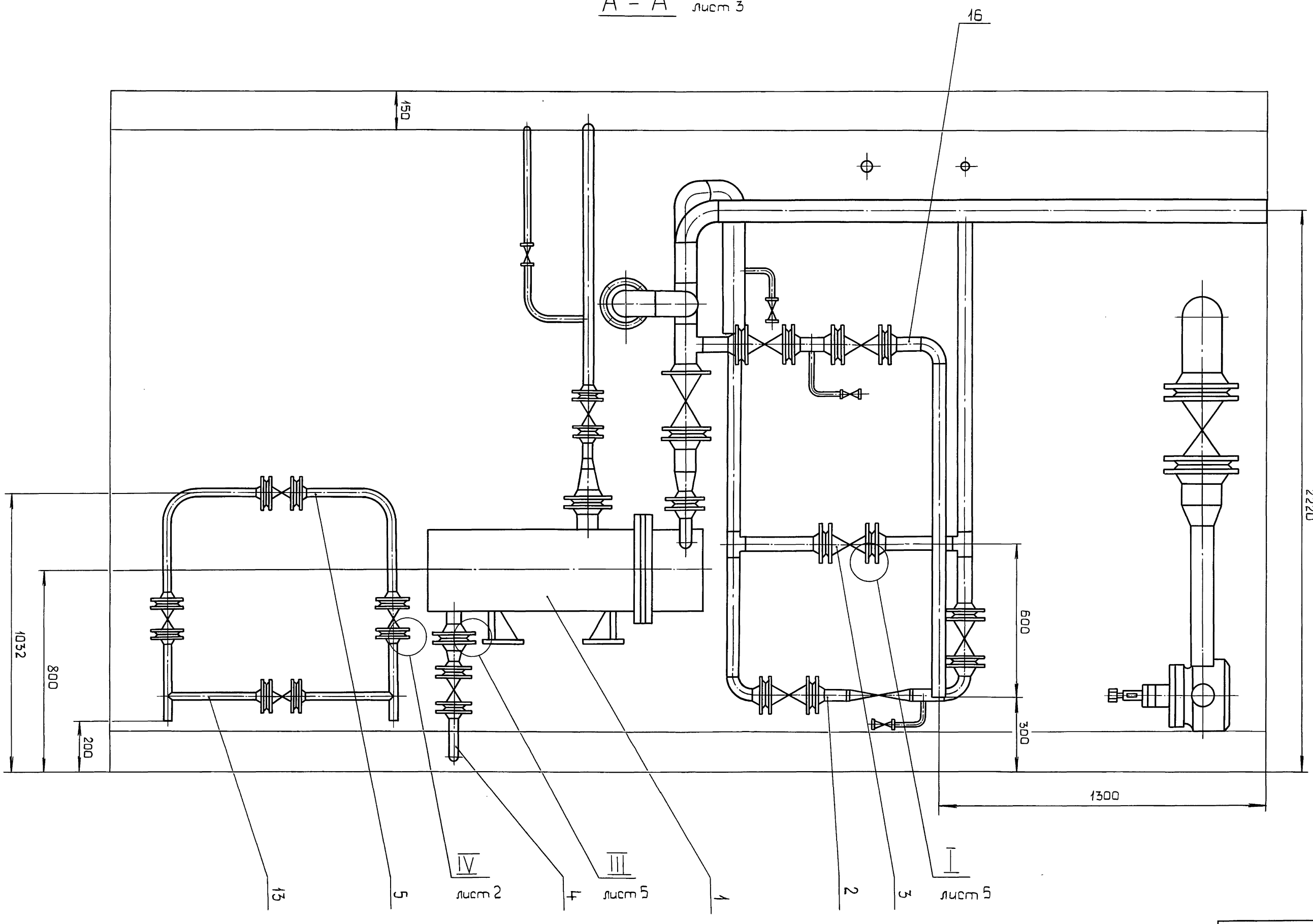
16
150
2220
1032
800
200
600
300
1300
13
5
IV
лист 2
4
III
лист 5
1
2
3
I
лист 5

Б - Б лист 3

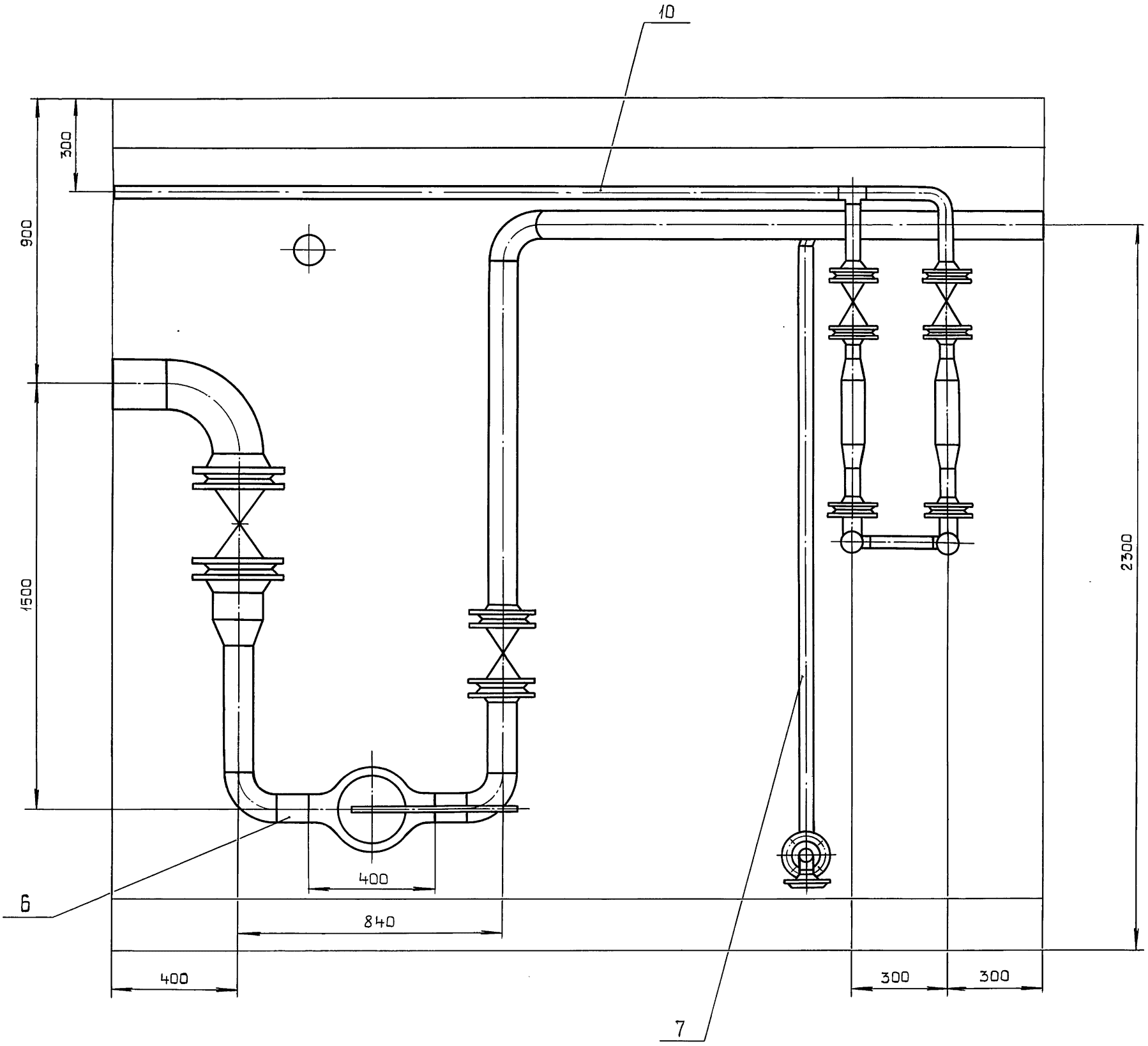

I
M 1:2 лист 4

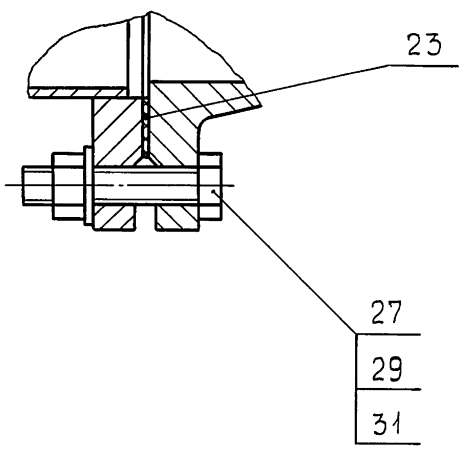

III
M 1:2 лист 4

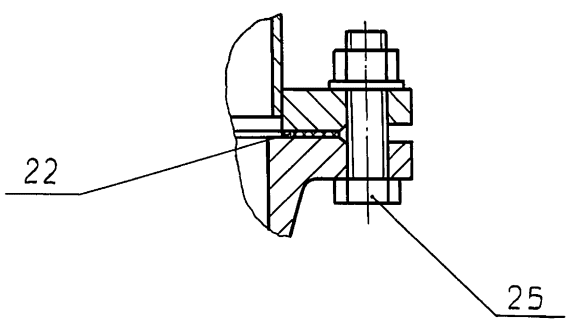

Формат	Зона	Поз.	Обозначение	Наименование	Кол.	Примечание
				Документация		
*			Д24В.021.310 СБ	Сборочный чертеж		*А3,А2
				Детали		
А4		1	Д24В.021.181	Патрубок	1	
А4		2	Д24В.021.181-01	Патрубок	1	
А4		3	Д24В.021.182	Патрубок	1	
А4		4	Д24В.021.181-02	Патрубок	1	
Б4		5	Д24В.021.183	Патрубок		
				Труба 25×2,8 ГОСТ3262-75		
				L=83 h16 25	1	0,17кг
Б4		6	Д24В.021.184	Патрубок		
				Труба 38×2 ГОСТ10704-76		
				Д ГОСТ 10705-80		
				L=94 h16 25	1	0,16кг
				Патрубок		
				Труба 57×3 ГОСТ10704-76		
				Д ГОСТ 10705-80		
Б4		7	Д24В.021.185	L=103 h16 25	1	0,41кг
Б4		8	Д24В.021.186	L=278 h16 25	1	1,11кг

Подп. и дата | Инв.№ дубл. | Взам.инв.№ | Подп. и дата | Инв.№ подл.

Изм	Лист	№ докум.	Подп.	Дата
Разраб.		Мюнтер		8.11.93
Пров.		Мюнтер		
Н.контр.		Мюнтер		
Утв.				

Д24В.021.310

Узел охладителя выпара ОВА-2

Лит.	Лист	Листов
И	1	4

ГПИ Горьковский САНТЕХПРОЕКТ

Формат А4

Формат	Зона	Поз.	Обозначение	Наименование	Кол.	Примечание
Б4		9	Д24В.021.187	L=59	1	0,24 кг
Б4		10	Д24В.021.188	L=473 h16 25	1	1,892кг
Б4		11	Д24В.021.189	L=722 h16 25	1	2,89кг
				Патрубок		
				Труба 89×3 ГОСТ10704-76		
				Д ГОСТ 10705-80		
Б4		12	Д24В.021.191	L=23 h16 25	1	0,15 кг
Б4		13	Д24В.021.192	L=50 h16 25	1	0,32 кг
Б4		14	Д24В.021.193	L=148 h16 25	1	0,94 кг
Б4		15	Д24В.021.194	L=157 h16 25	1	1 кг
Б4		16	Д24В.021.195	L=268 h16 25	1	1,7кг
Б4		17	Д24В.021.196	L=558 h16 25	1	3,55кг
Б4		18	Д24В.021.197	L=2199 h16 25	1	13,99кг
				Стандартные изделия		
		19		Вентиль 15кч18п2		
				Ду15; Ру16		
				ГОСТ 5761-74	2	
		20		Вентиль 15ч9р2		
				Ду32; Ру16		
				ГОСТ 5761-74	1	
		21		Задвижка 30ч6бр		
				Ду80; Ру10		
				ГОСТ 8437-75	3	
				Фланец ГОСТ12821-80		
		22		1-32-10Ст25	2	

Подп. и дата | Инв.№ дубл. | Взам.инв.№ | Подп. и дата | Инв.№ подл.

Изм	Лист	№ докум.	Подп.	Дата

Д24В.021.310

Лист 2

Формат А4

Формат	Зона	Поз.	Обозначение	Наименование	Кол.	Примечание
		23		1-50-6 Ст25	2	
		24		1-50-10 Ст25	3	
		25		1-80-10 Ст25	7	
				Прокладка ГОСТ15180-86		
		26		А-32-10	2	
		27		А-50-6	2	
		28		А-80-10	7	
				Отвод 90° ГОСТ17375-83		
		29		57×3	1	
		30		89×3,5	7	
				Тройник ГОСТ17376-83		
		31		57×3	1	
		32		89×3,5-57×3	2	
		33		89×3,5	2	
				Переход ГОСТ17378-83		
		34		К57×4-32×2	1	
		35		К57×4-38×2	1	
		36		К89×3,5-57×3	4	
				Болты ГОСТ 7798-70		
		38		М12×50.36	8	
		39		М16×50.36	8	
		40		М16×65.36	42	
				Гайки ГОСТ 5915-70		
		41		М12.4	8	
		42		М16.4	50	

Подп. и дата | Инв.№ дубл. | Взам.инв.№ | Подп. и дата | Инв.№ подл.

Изм	Лист	№ докум.	Подп.	Дата

Д24В.021.310

Лист 3

Формат А4

Формат	Зона	Поз.	Обозначение	Наименование	Кол.	Примечание
				Шайбы ГОСТ11371-78		
		43		12.01	8	
		44		16.01	50	
		45		Бобышка БП-1-М27-55 ОСТ 36.7-74	1	
				Прочие изделия		
		46		Охладитель выпара ОВА-2 Н=2м² ТУ 24-3-14-70-68	1	

Подп. и дата | Инв.№ дубл. | Взам.инв.№ | Подп. и дата | Инв.№ подл.

Изм	Лист	№ докум.	Подп.	Дата

Д24В.021.310

Лист 4

Копировал: Костерина

Формат А4

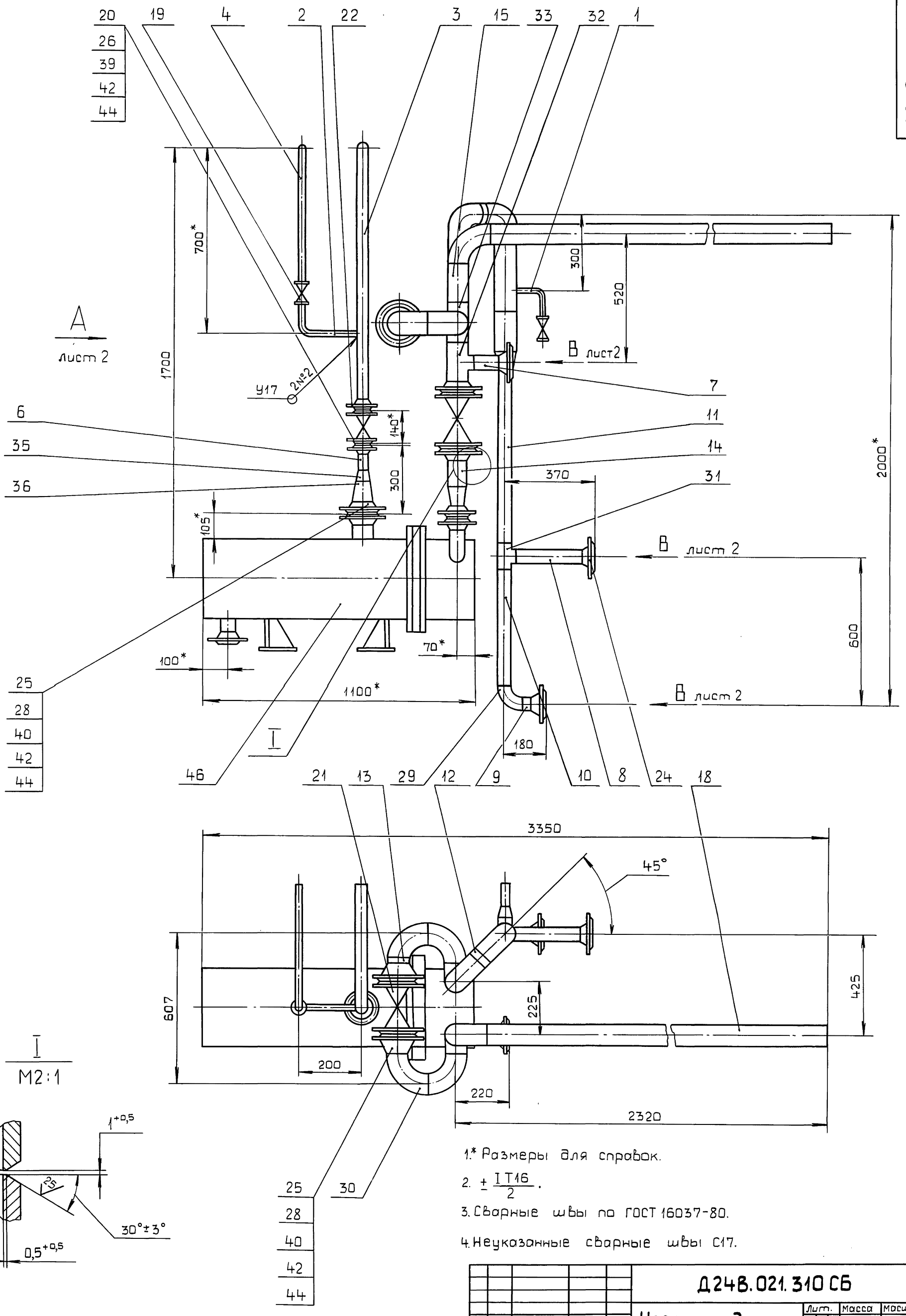

1.* Размеры для справок.

2. $\pm \frac{IT16}{2}$.

3. Сварные швы по ГОСТ 16037-80.

4. Неуказанные сварные швы С17.

Изм.	Лист	№ докум.	Подп.	Дата
Разраб.		Мюнтер		15.10.89
Пров.		Мюнтер		
Т.контр.				
Н.контр.		Мюнтер		
Утв.				

Д24В.021.310 СБ

Узел охладителя выпара ОВА-2

Лит.	Масса	Масштаб
И	191	1:10

Лист 1 | Листов 2

ГПИ Горьковский САНТЕХПРОЕКТ

Инв. № подл. | Подп. и дата | Взам. инв. № | Инв. № дубл. | Подп. и дата

Серия 5.903-11 Выпуск 2-17 часть 2

Вид А лист 1

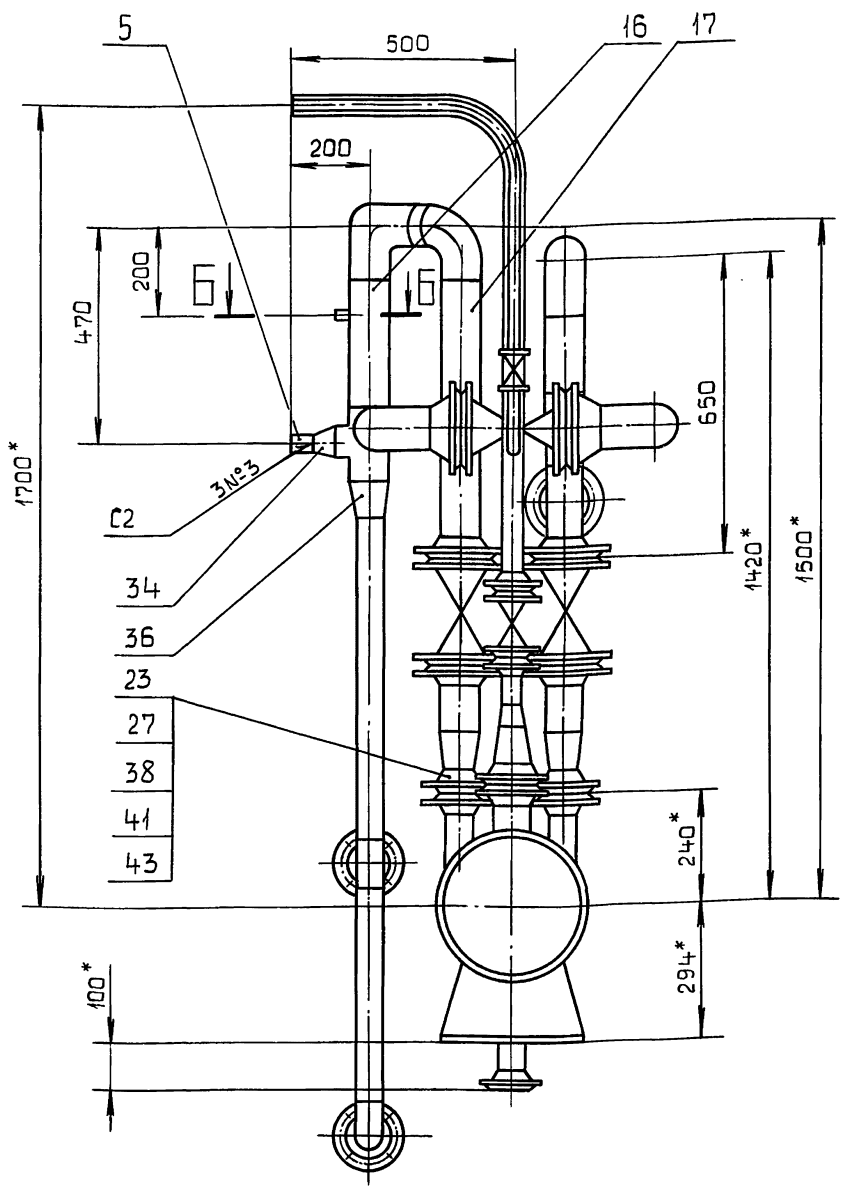

Б-Б
М 1:2

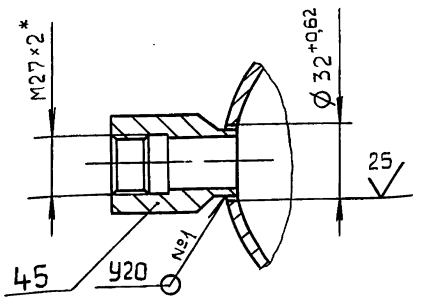

Вид В лист 1
М 1:4

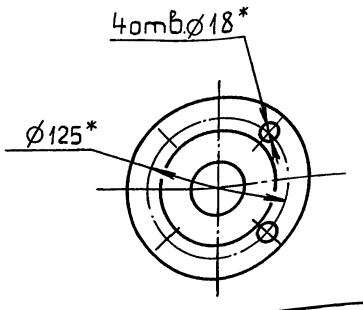

Изм.	Лист	№ докум.	Подп.	Дата

Д24В.021.310 СБ

Лист 2

Формат А3

Инв.№подл. | Подп. и дата | Взам.инв.№ | Инв.№дубл. | Подп. и дата

√(√)

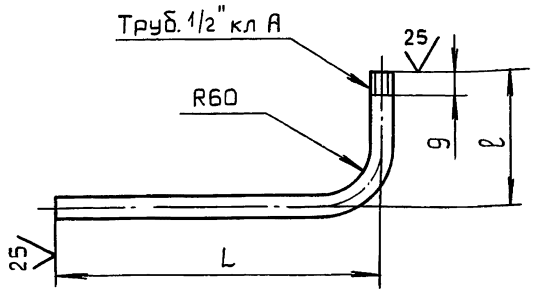

Обозначение	Размеры, мм		Масса, кг
	L	ℓ	
Д24В.021.181	105	164	0,2
-01	181	109	0,3
-02	500	518	1,00

$\pm \frac{IT16}{2}$.

Изм.	Лист	№ докум.	Подп.	Дата
Разраб.		Мюнтер		9.11.89
Пров.		Мюнтер		
Т.контр.				
Н.контр.		Мюнтер		
Утв.				

Д24В.021.181

Патрубок

Лит.	Масса	Масштаб
И	См. табл.	–
Лист	Листов 1	

Труба 15×2,5 ГОСТ 3262-75

ГПИ Горьковский САНТЕХПРОЕКТ

Формат А4

√(√)

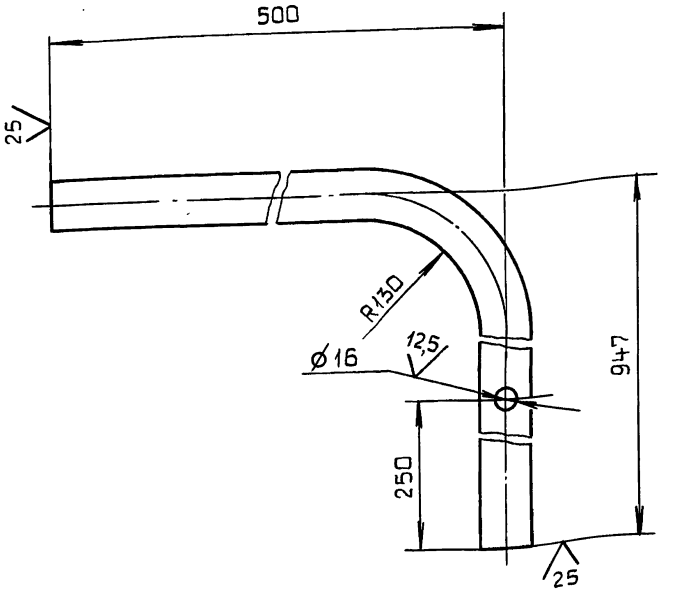

$\pm \frac{IT16}{2}$.

Изм.	Лист	№ докум.	Подп.	Дата
Разраб.		Мюнтер		9.11.89
Пров.		Мюнтер		
Т.контр.				
Н.контр.		Мюнтер		
Утв.				

Д24В.021.182

Патрубок

Лит.	Масса	Масштаб
И	4,5	1:4
Лист	Листов 1	

Труба 38×2 ГОСТ 10704-76 / Д ГОСТ 10705-80

ГПИ Горьковский САНТЕХПРОЕКТ

Копировал: Костерина

Формат А4

Серия 5.903-11 Выпуск 2-17 часть 2

Формат	Зона	Поз.	Обозначение	Наименование	Кол.	Примечание
				Документация		
А3			Д24В.021.320 СБ	Сборочный чертеж		
				Детали		
А4		1	Д24В.021.181	Патрубок	1	
				Патрубок		
				Труба 57×3 ГОСТ 10704-76		
				Д ГОСТ 10705-80		
Б4		2	Д24В.021.201	L=59 h16 $\frac{25}{}$	1	0,24кг
Б4		3	Д24В.021.202	L=134 h16 $\frac{25}{}$	1	0,54кг
				Стандартные изделия		
		4		Вентиль 15кч18п2		
				Ду15; Ру16		
				ГОСТ 5761-74	1	
		5		Задвижка 30ч6бр		
				Ду50; Ру10		
				ГОСТ 8437-75	2	

Подп. и дата | Инв.№ дубл. | Взам.инв.№ | Подп. и дата | Инв.№ подл.

Изм	Лист	№ докум.	Подп.	Дата
Разраб.		Мюнтер		9.11.89
Пров.		Мюнтер		
Н.контр.		Мюнтер		
Утв.				

Д24В.021.320

Узел клапана

Лит.	Лист	Листов
И	1	2

ГПИ Горьковский САНТЕХПРОЕКТ

Формат А4

Формат	Зона	Поз.	Обозначение	Наименование	Кол.	Примечание
		6		Фланец 1-50-10Ст25		
				ГОСТ 12821-80	2	
		7		Прокладка А-50-10		
				ГОСТ 15180-86	2	
		8		Отвод 90°57×3		
				ГОСТ 17375-83	1	
		9		Болт М16×55.36		
				ГОСТ 7798-70	8	
		10		Гайка М16.4		
				ГОСТ 5915-70	8	
		11		Шайба 16.01		
				ГОСТ 11371-78	8	
				Прочие изделия		
		13		Клапан регулирующий		барнаульский ко-
				игольчатый 9С-3-3		тельный завод
				Ду50; Ру64	1	

Подп. и дата | Инв.№ дубл. | Взам.инв.№ | Подп. и дата | Инв.№ подл.

Изм	Лист	№ докум.	Подп.	Дата

Д24В.021.320

Лист 2

Формат А4

Д24В.021.320 СБ

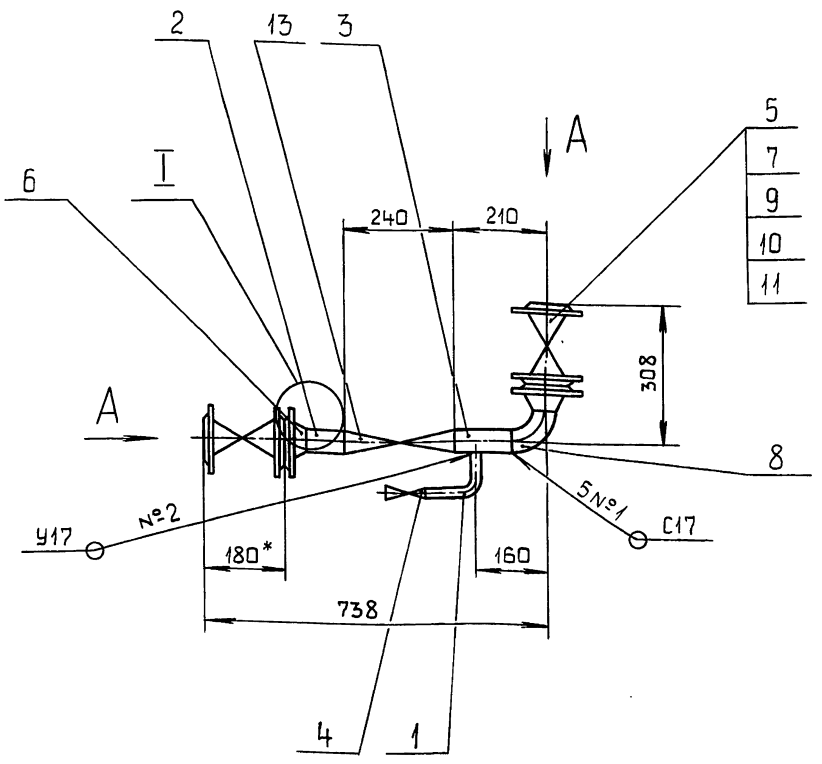

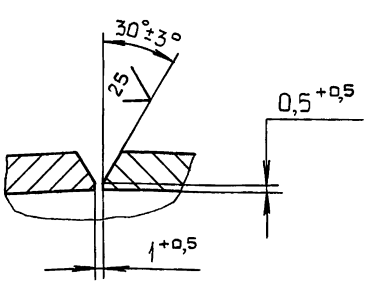

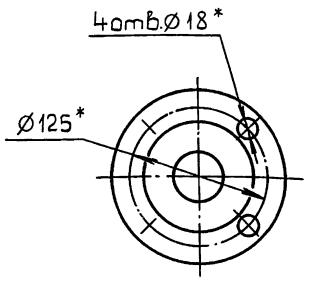

1.* Размеры для справок.

2. $\pm\frac{IT16}{2}$.

3. Сварные швы по ГОСТ 16037-80.

Подп. и дата | Инв.№ дубл. | Взам.инв.№ | Подп. и дата | Инв.№ подл.

Изм	Лист	№ докум.	Подп.	Дата
Разраб.		Мюнтер		9.11.89
Пров.		Мюнтер		
Т.контр.				
Н.контр.		Мюнтер		
Утв.				

Д24В.021.320 СБ

Узел клапана

Лит.	Масса	Масштаб
И	92	1:10
Лист	Листов 1	

ГПИ Горьковский САНТЕХПРОЕКТ

 Копировал: Костерина Формат А3

Серия 5.903-11 Выпуск 2-17 часть 2

Формат	Зона	Поз.	Обозначение	Наименование	Кол.	Примечание
				Документация		
А3			Д24В.021.330 СБ	Сборочный чертеж		
				Детали		
				Патрубок		
				Труба 57×3 ГОСТ10704-76		
				Д ГОСТ 10705-80		
Б4		1	Д24В.021.204	L=124 h16 25	1	0,5 кг
Б4		2	Д24В.021.205	L=193 h16 25	1	0,77 кг
Б4		3	Д24В.021.206	L=274 h16 25	1	1,1 кг
Б4		4	Д24В.021.207	L=1173 h16 25	1	4,69 кг
				Стандартные изделия		
		5		Задвижка 30ч6бр		
				Ду50 ; Ру10		
				ГОСТ 8437-75	1	

Инв.№ подл. | Подп. и дата | Взам. инв.№ | Инв.№ дубл. | Подп. и дата

Изм.	Лист	№ докум.	Подп.	Дата
Разраб.		Мюнтер		9.11.89
Пров.		Мюнтер		
Н.контр.		Мюнтер		
Утв.				

Д24В.021.330

Трубопровод умягченной воды

Лит.	Лист	Листов
И	1	2

ГПИ Горьковский САНТЕХПРОЕКТ

Формат А4

Формат	Зона	Поз.	Обозначение	Наименование	Кол.	Примечание
		6		Фланец 1-50-10Ст25		
				ГОСТ 12821-80	2	
		7		Прокладка А-50-10		
				ГОСТ 15180-36	1	
		8		Отвод 90° 57×3		
				ГОСТ 17375-83	1	
		9		Тройник 57×3		
				ГОСТ 17376-83	1	
		10		Болт М16×55.36		
				ГОСТ 7798-70	4	
		11		Гайка М16.4		
				ГОСТ 5915-70	4	
		12		Шайба 16.01		
				ГОСТ 11371-78	4	
		13		Штуцер Ш2-М20-50		
				ОСТ 367-74	1	

Инв.№ подл. | Подп. и дата | Взам. инв.№ | Инв.№ дубл. | Подп. и дата

Изм.	Лист	№ докум.	Подп.	Дата

Д24В.021.330

Лист 2

Формат А4

Д24В.021.330 СБ

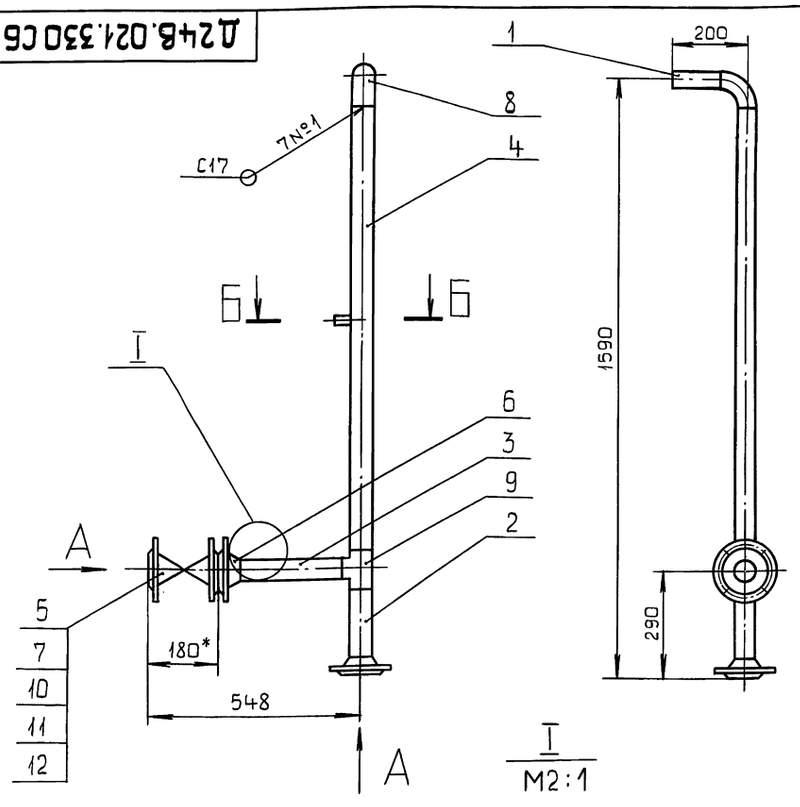

I
М2:1

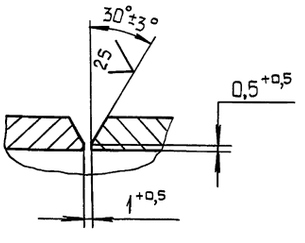

Б-Б
М1:1

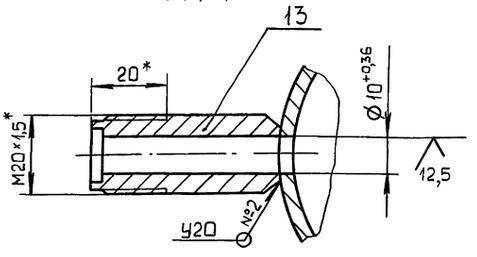

Вид А
М1:4

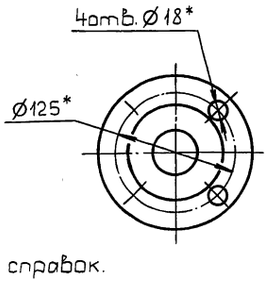

1.* Размеры для справок.

2. $\pm \frac{IT16}{2}$.

3. Сварные швы по ГОСТ 16037-80.

Инв.№ подл. | Подп. и дата | Взам. инв.№ | Инв.№ дубл. | Подп. и дата

Изм.	Лист	№ докум.	Подп.	Дата
Разраб.		Мюнтер		9.11.89
Пров.		Мюнтер		
Т.контр.				
Н.контр.		Мюнтер		
Утв.				

Д24В.021.330 СБ

Трубопровод умягченной воды

Лит.	Масса	Масштаб
И	31	1:10
Лист	Листов 1	

ГПИ Горьковский САНТЕХПРОЕКТ

Серия 5.903-11 Выпуск 2-17 Часть 2

Формат	Зона	Поз.	Обозначение	Наименование	Кол.	Примечание
				Документация		
А3			Д24В.021.340 СБ	Сборочный чертеж		
				Детали		
А4		1	Д24В.021.209	Труба		
				Стандартные изделия		
		2		Вентиль 1549р2		
				Ду 32 ; Ру16		
				ГОСТ 5761-74	1	
		3		Фланец 1-32-10Ст25		
				ГОСТ 12821-80	2	
		4		Фланец 1-50-6 Ст25		
				ГОСТ 12821-80	1	
		5		Прокладка А-32-10		
				ГОСТ 15180-86	2	
		6		Переход К57×4-38×2		
				ГОСТ 17378-83	1	
		7		Болт М16×50.36		
				ГОСТ 7798-70	8	
		8		Гайка М16.Ч ГОСТ 5915-70	8	
		9		Шайба 16.01 ГОСТ 11371-78	8	

Инв.№ подл. | Подп. и дата | Инв.№ дубл. | Взам.инв.№ | Подп. и дата

Изм.	Лист	№ докум.	Подп.	Дата
Разраб.		Мюнтер		9.11.89
Пров.		Мюнтер		
Н.контр.		Мюнтер		
Утв.				

Д24В.021.340

Трубопровод сконденсированного выпара

Лит.	Лист	Листов
И		1

ГПИ Горьковский САНТЕХПРОЕКТ

Формат А4

Д24В.021.209

(V)

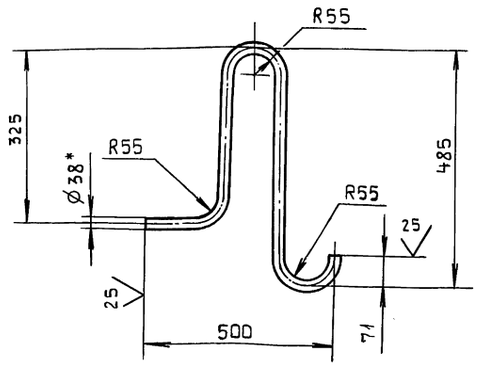

1.* Размеры для справок.

2. $\pm \frac{IT16}{2}$.

Инв.№ подл. | Подп. и дата | Инв.№ дубл. | Взам.инв.№ | Подп. и дата

Изм.	Лист	№ докум.	Подп.	Дата
Разраб.		Бердышева		9.11.89
Пров.		Мюнтер		
Т.контр.				
Н.контр.		Мюнтер		
Утв.				

Д24В.021.209

Труба

Труба 38×2,8 ГОСТ 8734-75 / Д ГОСТ 8733-74

Лит.	Масса	Масштаб
И	2,65	1:10
Лист	Листов 1	

ГПИ Горьковский САНТЕХПРОЕКТ

Формат А4

Д24В.021.340 СБ

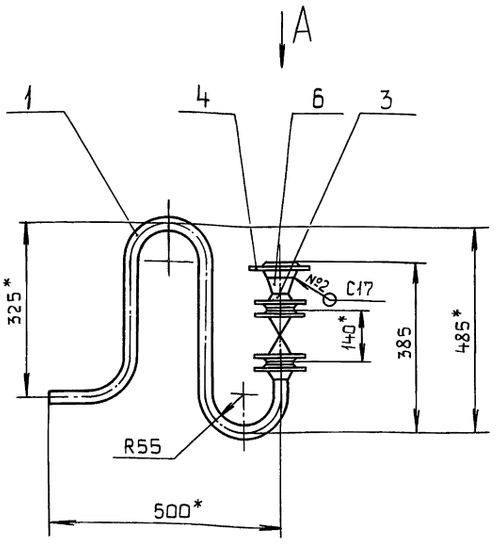

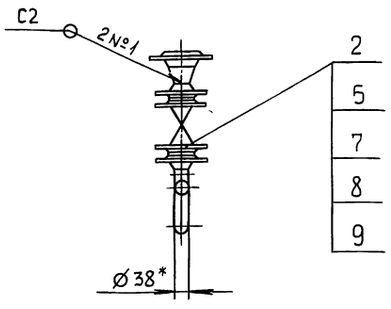

Вид А
М1:4

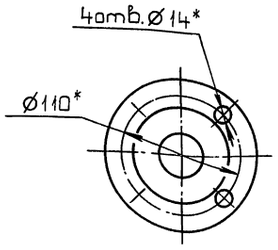

1.* Размеры для справок.

2. $\pm \frac{IT16}{2}$.

3. Сварные швы по ГОСТ 16037-80.

Инв.№ подл. | Подп. и дата | Инв.№ дубл. | Взам.инв.№ | Подп. и дата

Изм.	Лист	№ докум.	Подп.	Дата
Разраб.		Мюнтер		9.11.89
Пров.		Мюнтер		
Т.контр.				
Н.контр.		Мюнтер		
Утв.				

Д24В.021.340 СБ

Трубопровод сконденсированного выпара

Лит.	Масса	Масштаб
И	13,4	1:10
Лист	Листов 1	

ГПИ Горьковский САНТЕХПРОЕКТ

Копировал: Костерина

Формат А3

Формат	Зона	Поз.	Обозначение	Наименование	Кол.	Примечание
				Документация		
А3			Д24В.021.350 СБ	Сборочный чертеж		
				Детали		
А4		1	Д24В.021.212-01	Труба	2	
Б4		2	Д24В.021.213	Шайба дросселирующая		
				Лист Б-ПН-3 ГОСТ 19903-74		
				3-IV-Н-ВСт3спГОСТ 16523-70		
				$Д25^{-1} \times d\,13^{+1}$ 25	1	0,08 кг
				Стандартные изделия		
				Вентиль 15 Б 9 п 2		
				Ду 25; Ру 16		
				ГОСТ 5761-74	2	

Изм	Лист	№ докум.	Подп.	Дата
Разраб.		Мюнтер		9.11.99
Пров.		Мюнтер		
Н.контр.		Мюнтер		
Утв.				

Д24В.021.350

Трубопровод

Лит.	Лист	Листов
И	1	2

ГПИ Горьковский САНТЕХПРОЕКТ

Формат А4

Формат	Зона	Поз.	Обозначение	Наименование	Кол.	Примечание
		4		Фланец 1-25-10 Ст 25		
				ГОСТ 12821-80	4	
		5		Прокладка А-25-10		
				ГОСТ 15180-86	4	
		6		Болт М12×50.36		
				ГОСТ 7798-70	16	
		7		Гайка М12.4		
				ГОСТ 5915-70	16	
		8		Шайба 12.01		
				ГОСТ 11371-78	16	
				Прочие изделия		
		9		Клапан 25с201нж		
				Ду 25; Ру 40		
				ТУ 26-07-280-80	1	

Изм	Лист	№ докум.	Подп.	Дата

Д24В.021.350

Лист 2

Формат А4

Д24В.021.350 СБ

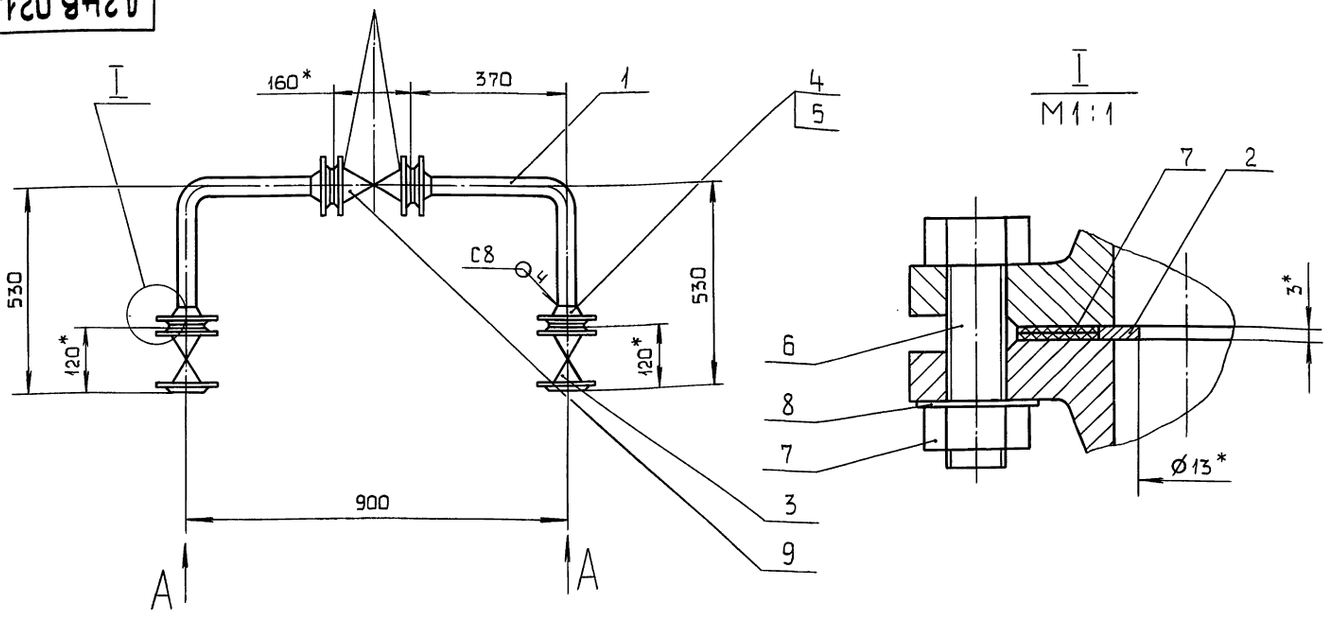

Вид А
М1:4

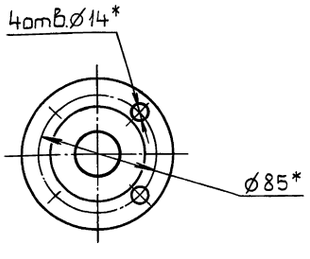

1.* Размеры для справок.

2. $\pm\frac{IT16}{2}$.

3. Сварные швы по ГОСТ 16037-80.

Изм	Лист	№ докум.	Подп.	Дата
Разраб.		Мюнтер		9.11.99
Пров.		Мюнтер		
Т.контр.				
Н.контр.		Мюнтер		
Утв.				

Д24В.021.350 СБ

Трубопровод

Лит.	Масса	Масштаб
И	46,2	1:10
Лист	Листов 1	

ГПИ Горьковский САНТЕХПРОЕКТ

Формат	Зона	Поз.	Обозначение	Наименование	Кол.	Примечание
				Документация		
А2			Д24В.021.360 СБ	Сборочный чертеж		
				Детали		
				Патрубок		
				Труба 159×4,5 ГОСТ10704-76		
				Д ГОСТ10705-80		
Б4		1	Д24В.021.215	L=174 h16	1	2,98кг
Б4		2	Д24В.021.216	L=100 h16	1	1,71кг
				Патрубок		
				Труба 89×3 ГОСТ10704-76		
				Д ГОСТ10705-80		
Б4		3	Д24В.021.217	L=571 h16	1	3,63кг
Б4		4	Д24В.021.218	L=98 h16	2	0,62кг
Б4		5	Д24В.021.219	L=216 h16	1	1,37кг
Б4		6	Д24В.021.221	L=1226 h16	1	7,8кг
Б4		7	Д24В.021.222	L=1615 h16	1	10,27кг
				Стандартные изделия		
				Задвижка 30ч6бр		
				ГОСТ 8437-75		
		8		Ду80; Ру10	1	

Инв.№ подл. | Подп. и дата | Инв.№ дубл. | Взам.инв.№ | Подп. и дата

Изм	Лист	№ докум.	Подп.	Дата
Разраб.		Мюнтер		9.11.89
Пров.		Мюнтер		
Н.контр.		Мюнтер		
Утв.				

Д24В.021.360

Трубопровод на деаэратор питательной воды

Лит.	Лист	Листов
И	1	2

ГПИ Горьковский САНТЕХПРОЕКТ

Формат А4

Формат	Зона	Поз.	Обозначение	Наименование	Кол.	Примечание
		9		Ду150; Ру10	1	
				Фланец ГОСТ12821-80		
		10		1-80-10 Ст25	2	
		11		1-150-10 Ст25	1	
				Прокладка ГОСТ15180-86		
		12		А-80-10	2	
		13		А-150-10	2	
				Отвод ГОСТ17375-83		
		14		90° 89×3,5	3	
		15		90° 159×4,5	1	
		16		Переход К159×4,5-89×3,5		
				ГОСТ 17378-83	1	
				Болты ГОСТ 7798-70		
		17		М16×55.36	16	
		18		М20×65.36	16	
		19		Гайка М16.4 ГОСТ5915-70	16	
		20		Гайка М20.4 ГОСТ5915-70	16	
		21		Шайба 16.01 ГОСТ11371-78	16	
		22		Шайба 20.01 ГОСТ11371-78	16	
				Прочие изделия		
		24		Клапан поворотный с		
				рычажным приводом		
				6С-9-1 Ду80; Ру10		
				ТУ 404-728-80	1	

Инв.№ подл. | Подп. и дата | Инв.№ дубл. | Взам.инв.№ | Подп. и дата

Изм	Лист	№ докум.	Подп.	Дата

Д24В.021.360

Лист 2

Формат А4

Формат	Зона	Поз.	Обозначение	Наименование	Кол.	Примечание
				Документация		
А3			Д24В.021.370 СБ	Сборочный чертеж		
				Детали		
				Патрубок		
				Труба 45×2,5 ГОСТ10704-76		
				Д ГОСТ10705-80		
Б4		1	Д24В.021.224	L=1878 h16	1	4,92кг
Б4		2	Д24В.021.225	L=79 h16	1	0,2кг
Б4		3	Д24В.021.226	L=48 h16	1	0,12кг
Б4		4	Д24В.021.227	L=878 h16	1	2,3кг
Б4		5	Д24В.021.228	L=1965 h16	1	5,15кг
				Стандартные изделия		
		6		Фланец 1-40-10 Ст25		
				ГОСТ 12821-80	3	
		7		Прокладка А-50-10		
				ГОСТ 15180-86	1	

Инв.№ подл. | Подп. и дата | Инв.№ дубл. | Взам.инв.№ | Подп. и дата

Изм	Лист	№ докум.	Подп.	Дата
Разраб.		Мюнтер		9.11.89
Пров.		Мюнтер		
Н.контр.		Мюнтер		
Утв.				

Д24В.021.370

Трубопровод

Лит.	Лист	Листов
И	1	2

ГПИ Горьковский САНТЕХПРОЕКТ

Формат А4

Формат	Зона	Поз.	Обозначение	Наименование	Кол.	Примечание
		8		Отвод 90° 45×2,5		
				ГОСТ 17375-83	4	
		9		Тройник 45×2,5		
				ГОСТ 17376-83	2	
		10		Переход К57×4-45×2,5		
				ГОСТ 17378-83	1	
		11		Болт М16×55.36		
				ГОСТ 7798-70	4	
		12		Гайка М16.4		
				ГОСТ 5915-70	4	
		13		Шайба 16.01		
				ГОСТ 11371-78	4	

Инв.№ подл. | Подп. и дата | Инв.№ дубл. | Взам.инв.№ | Подп. и дата

Изм	Лист	№ докум.	Подп.	Дата

Д24В.021.370

Лист 2

Формат А4

Копировал: Костерина

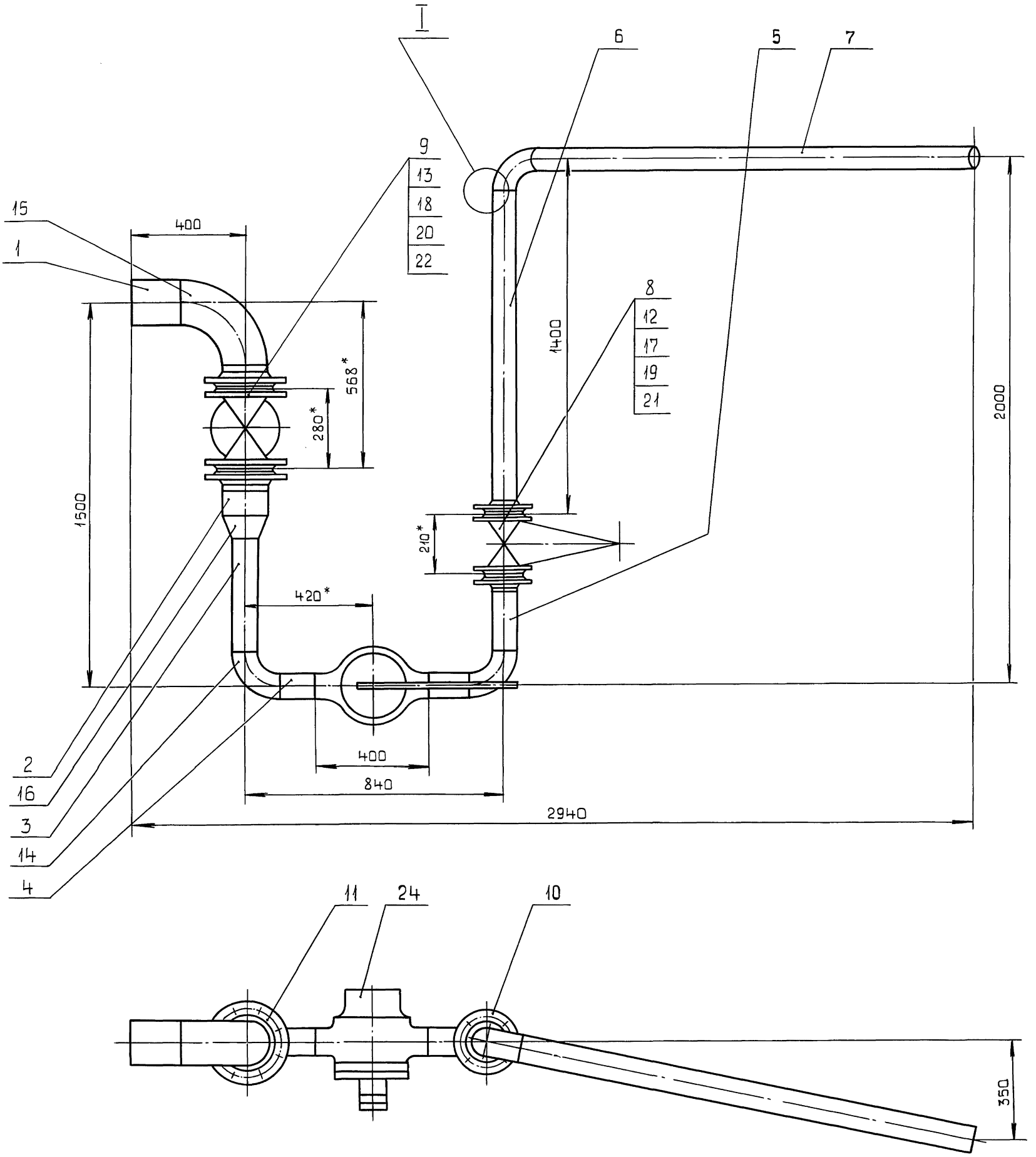

I
M2:1

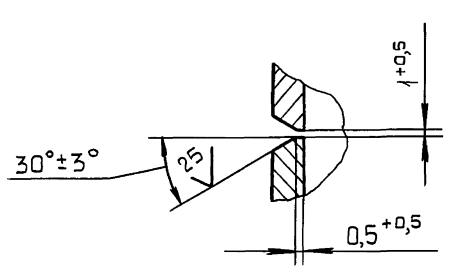

1.* Размеры для справок.

2. $\pm\frac{IT16}{2}$.

3. Сварные швы С17 по ГОСТ 16037-80.

					Д248.021.360 СБ		
Изм.	Лист	№ докум.	Подп.	Дата	Трубопровод на деаэратор питательной воды	Лит.	Масса	Масштаб
Разраб.		Мюнтер		1.11.89		И	259	1:10
Пров.		Мюнтер				Лист	Листов 1	
Т.контр.						ГПИ Горьковский САНТЕХПРОЕКТ		
Нач.отд.		Вольский						
Н.контр.		Мюнтер						
Утв.								

Инв.№подл. | Подп. и дата | Взам.инв.№ | Инв.№дубл. | Подп. и дата

Д24В.021.370 СБ

Серия 5.903-11 выпуск 2-17 часть 2

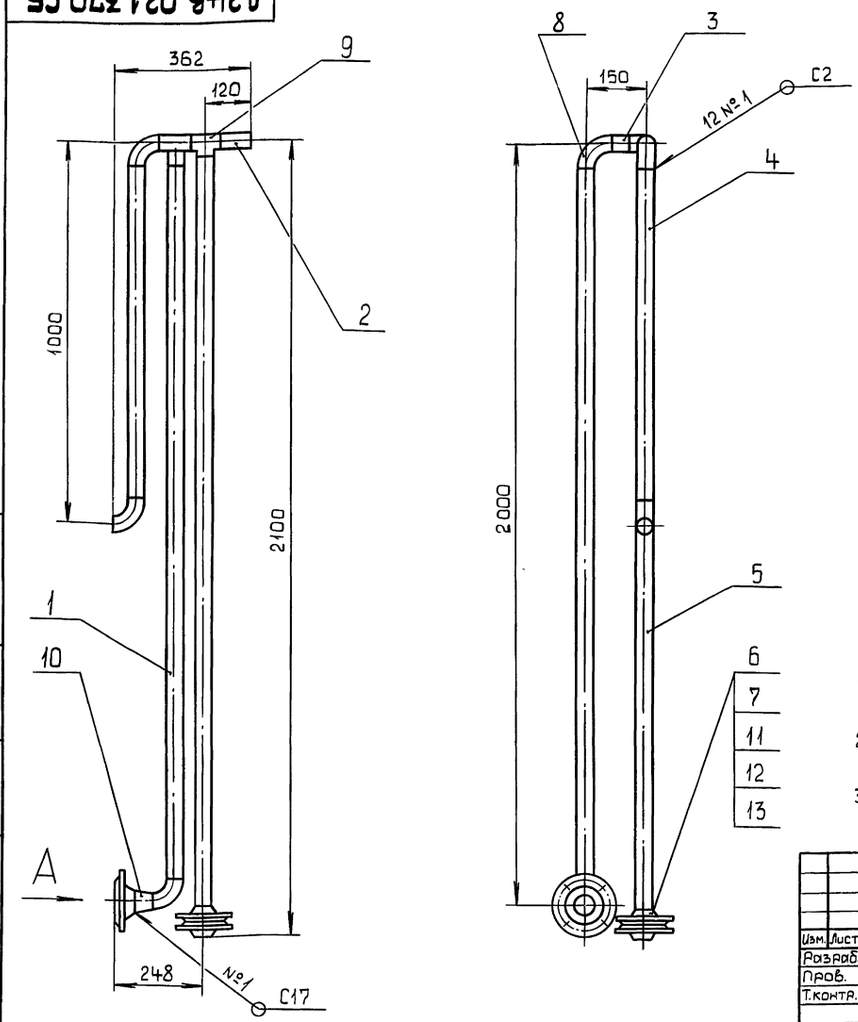

Вид А
М1:4

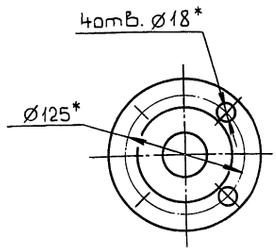

1.* Размеры для справок.

2. $\pm \frac{IT16}{2}$.

3. Сварные швы по ГОСТ 16037-80.

Изм.	Лист	№ докум.	Подп.	Дата
Разраб.		Мюнтер		9.11.88
Пров.		Мюнтер		
Т.контр.				
Н.контр.		Мюнтер		
Утв.				

Д24В.021.370 СБ

Трубопровод

Лит.	Масса	Масштаб
И	21	1:10

Лист	Листов 1

ГПИ Горьковский САНТЕХПРОЕКТ

Формат А3

Формат	Зона	Поз.	Обозначение	Наименование	Кол.	Примечание
				Документация		
А3			Д24В.021.380 СБ	Сборочный чертеж		
				Детали		
				Патрубок		
				Труба 45×2×2,5 ГОСТ 10704-76		
				Д ГОСТ 10705-80		
Б4		1	Д24В.021.231	L=28 h16 $\sqrt{25}$	1	0,07кг
Б4		2	Д24В.021.232	L=3238 h16 $\sqrt{25}$	1	8,48кг
Б4		3	Д24В.021.233	L=220 h16 $\sqrt{25}$	1	0,58кг
				Стандартные изделия		
		4		Задвижка 30ч6бр		
				Ду50; Ру10		
				ГОСТ 8437-75	1	
				Фланец ГОСТ12821-80		
		5		1-40-10 Ст25	1	
		6		1-50-10 Ст25	1	
		7		Прокладка А-50-10		
				ГОСТ 15180-86	1	

Изм.	Лист	№ докум.	Подп.	Дата
Разраб.		Мюнтер		9.11.88
Пров.		Мюнтер		
Н.контр.		Мюнтер		
Утв.				

Д24В.021.380

Трубопровод

Лит.	Лист	Листов
И	1	2

ГПИ Горьковский САНТЕХПРОЕКТ

Формат А4

Формат	Зона	Поз.	Обозначение	Наименование	Кол	Примечание
		8		Отвод 90°45×2,5		
				ГОСТ 17375-83	2	
		9		Тройник 45×2,5		
				ГОСТ 17376-83	1	
		10		Переход К57×4-45×2,5		
				ГОСТ 17378-83	1	
		11		Болт М16×55.36		
				ГОСТ 7798-70	4	
		12		Гайка М16.4		
				ГОСТ 5915-70	4	
		13		Шайба 16.01		
				ГОСТ 11371-78	4	

Изм.	Лист	№ докум.	Подп.	Дата

Д24В.021.380

Лист 2

Копировал: Костерина

Формат А4

Д24В.021.380СБ

Серия 5.903-11 Выпуск 2-17 часть 2

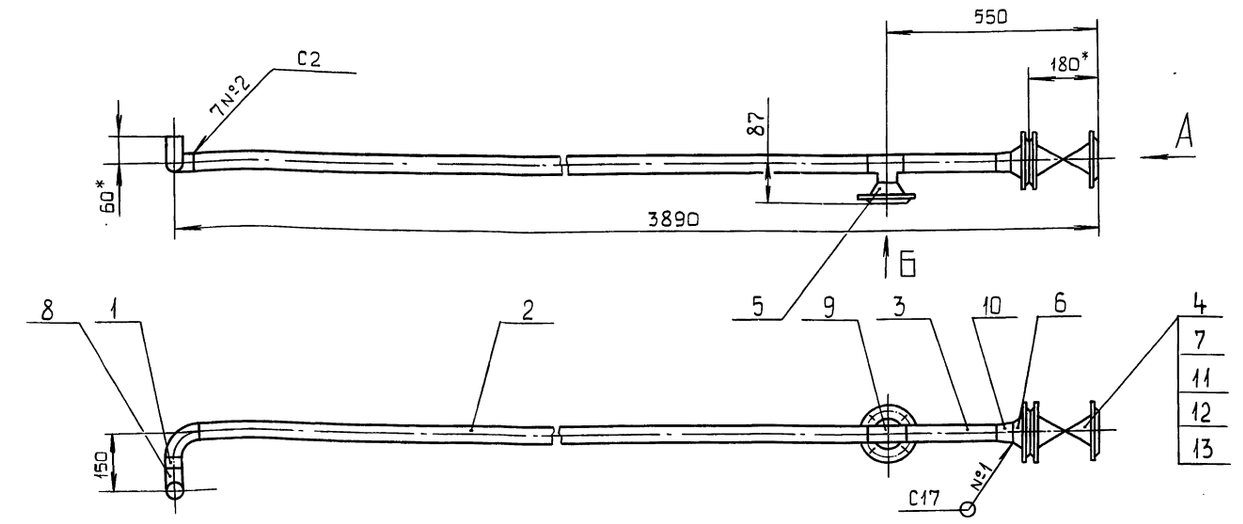

Вид А
М1:4

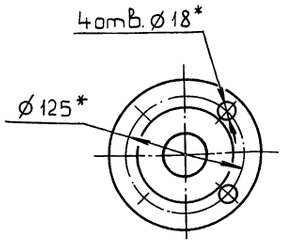

Вид Б
М1:5

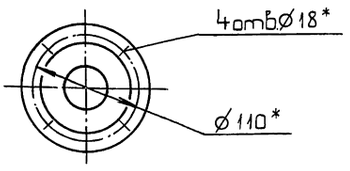

1.* Размеры для справок.

2. $\pm\frac{IT16}{2}$.

3. Сварные швы по ГОСТ 16037-80.

					Д24В.021.380 СБ			
Изм	Лист	№ докум.	Подп.	Дата	Трубопровод	Лит.	Масса	Масштаб
Разраб.		Мюнтер		9.11.98		И	32,5	1:10
Пров.		Мюнтер				Лист	Листов 1	
Т.контр.						ГПИ Горьковский САНТЕХПРОЕКТ		
Н.контр.		Мюнтер						
Утв.								

Формат А3

Формат	Зона	Поз.	Обозначение	Наименование	Кол.	Примечание
				Документация		
*			Д24В.021.390 СБ	Сборочный чертеж		*/А3, А2
				Детали		
				Патрубок		
				Труба 45×2,5 ГОСТ10704-76 / Д ГОСТ10705-80		
Б4		1	Д24В.021.235	L=109 h16	1	0,28кг
Б4		2	Д24В.021.236	L=108 h16	1	0,28кг
Б4		3	Д24В.021.237	L=24 h16	2	0,06кг
Б4		4	Д24В.021.238	L=35 h16	3	0,09кг
Б4		5	Д24В.021.239	L=80 h16	2	0,2кг
Б4		6	Д24В.021.241	L=19 h16	2	0,05кг
Б4		7	Д24В.021.242	L=198 h16	3	0,52кг
Б4		8	Д24В.021.243	L=129 h16	1	0,34кг
Б4		9	Д24В.021.244	L=149 h16	1	0,39кг
Б4		10	Д24В.021.245	Патрубок		
				Труба 76×3 ГОСТ10704-76 / Д ГОСТ10705-80		
				L=160 h16	8	0,86кг

					Д24В.021.390			
Изм	Лист	№ докум.	Подп.	Дата	Узел охладителя выпара деаэрированной воды	Лит.	Лист	Листов
Разраб.		Мюнтер		9.11.98		И	1	3
Пров.		Мюнтер				ГПИ Горьковский САНТЕХПРОЕКТ		
Н.контр.		Мюнтер						
Утв.								

Формат А4

Формат	Зона	Поз.	Обозначение	Наименование	Кол.	Примечание
				Стандартные изделия		
		12		Вентиль 15ч9п2		
				Ду40; Ру16		
				ГОСТ 5761-74	8	
		13		Фланец 1-40-10 Ст25		
				ГОСТ12821-80	24	
		14		Прокладка 1-40-10		
				ГОСТ 15180-86	23	
		15		Отвод 90°45×2,5		
				ГОСТ 17375-83	3	
		16		Тройник 45×2,5		
				ГОСТ 17376-83	5	
		17		Переход К76×3,5-45×2,5		
				ГОСТ 11378-83	16	
		18		Болт М16×60.36		
				ГОСТ 7798-70	92	
		19		Гайка М16.4		
				ГОСТ 5915-70	92	
		20		Шайба 16.01		
				ГОСТ 11371-78	92	
		21		Штуцер Ш2-М20-50		
				ОСТ 36.7-74	4	
		22		Штуцер Ш2-М20-100		
				ОСТ 36.7-74	2	

				Д24В.021.390		Лист 2
Изм	Лист	№ докум.	Подп.	Дата		

Инв.№подл. | Подп. и дата | Взам.инв.№ | Инв.№дубл. | Подп. и дата

Серия 5.903-11 Выпуск 2-17 часть 2

Формат	Зона	Поз.	Обозначение	Наименование	Кол.	Примечание
		23		Бобышка БП1-М27-55		
				ОСТ 36.7-74	8	
				Прочие изделия		
		24		Охладитель деаэрированной воды		
				1-57×2000-Р-1		
				ТУ 400-28-429-82Е	1	

Инв.№подл. | Подп. и дата | Взам.инв.№ | Инв.№дубл. | Подп. и дата

Изм	Лист	№ докум.	Подп.	Дата

Д24В.021.390

Лист 3

Формат А4

Д24В.021.212

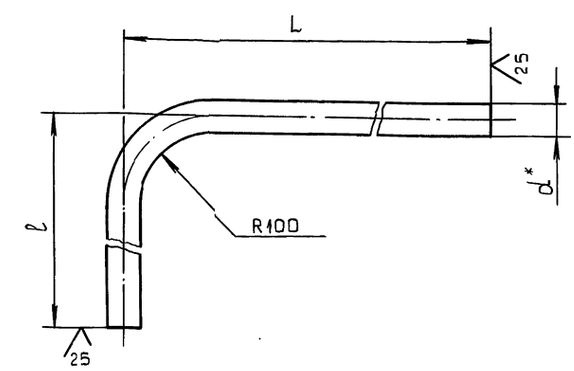

Обозначение	Размеры, мм			Масса, кг
	l	L	d	
Д24В.021.212	100	441	32	0,8
-01	361	327		0,97
-02	378	1059	25	1,62
-03	1702	2490	38	7,46

$\pm \frac{IT16}{2}$.

Инв.№подл. | Подп. и дата | Взам.инв.№ | Инв.№дубл. | Подп. и дата

Изм	Лист	№ докум.	Подп.	Дата
Разраб.		Мюнтер		9.11.89
Пров.		Мюнтер		
Т.контр.				
Н.контр.		Мюнтер		
Утв.				

Д24В.021.212

Труба

Лит.	Масса	Масштаб
И	См. табл.	—

Лист | Листов 1

Труба d×δ ГОСТ 10704-76 / Д ГОСТ 10705-80

ГПИ Горьковский САНТЕХПРОЕКТ

Формат А4

Формат	Зона	Поз.	Обозначение	Наименование	Кол.	Примечание
				Документация		
А3			Д24В.021.400 СБ	Сборочный чертеж		
				Детали		
				Патрубок		
				Труба 45×2,5 ГОСТ 10704-76 / Д ГОСТ 10705-80		
Б4		1	Д24В.021.247	L=2299 h16 $\frac{25}{}$	1	6,02кг
Б4		2	Д24В.021.248	L=198 h16 $\frac{25}{}$	1	0,52кг
Б4		3	Д24В.021.249	L=191 h16 $\frac{25}{}$	1	0,5кг
Б4		4	Д24В.021.251	L=211 h16 $\frac{25}{}$	1	0,55кг
				Стандартные изделия		
		5		Фланец 1-40-10 Ст25		
				ГОСТ 12821-80	2	
		6		Отвод 90° 45×2,5		
				ГОСТ 17375-83	1	
		7		Тройник 45×2,5		
				ГОСТ 17376-83	1	

Инв.№подл. | Подп. и дата | Взам.инв.№ | Инв.№дубл. | Подп. и дата

Изм	Лист	№ докум.	Подп.	Дата
Разраб.		Мюнтер		9.11.89
Пров.		Мюнтер		
Н.контр.		Мюнтер		
Утв.				

Д24В.021.400

Трубопровод деаэрированной воды на подпитку

Лит.	Лист	Листов
И		1

ГПИ Горьковский САНТЕХПРОЕКТ

Формат А4

Формат	Зона	Поз.	Обозначение	Наименование	Кол.	Примечание
				Документация		
А3			Д24В.021.410 СБ	Сборочный чертеж		
				Детали		
А4		1	Д24В.021.212-02	Труба	1	
				Стандартные изделия		
		2		Фланец 1-20-10 Ст25		
				ГОСТ 12821-80	1	
		3		Переход 45×2,5-25×1,6		
				ГОСТ 17378-83	1	

Инв.№подл. | Подп. и дата | Взам.инв.№ | Инв.№дубл. | Подп. и дата

Изм	Лист	№ докум.	Подп.	Дата
Разраб.		Мюнтер		9.11.89
Пров.		Мюнтер		
Н.контр.		Мюнтер		
Утв.				

Д24В.021.410

Трубопровод

Лит.	Лист	Листов
И		1

ГПИ Горьковский САНТЕХПРОЕКТ

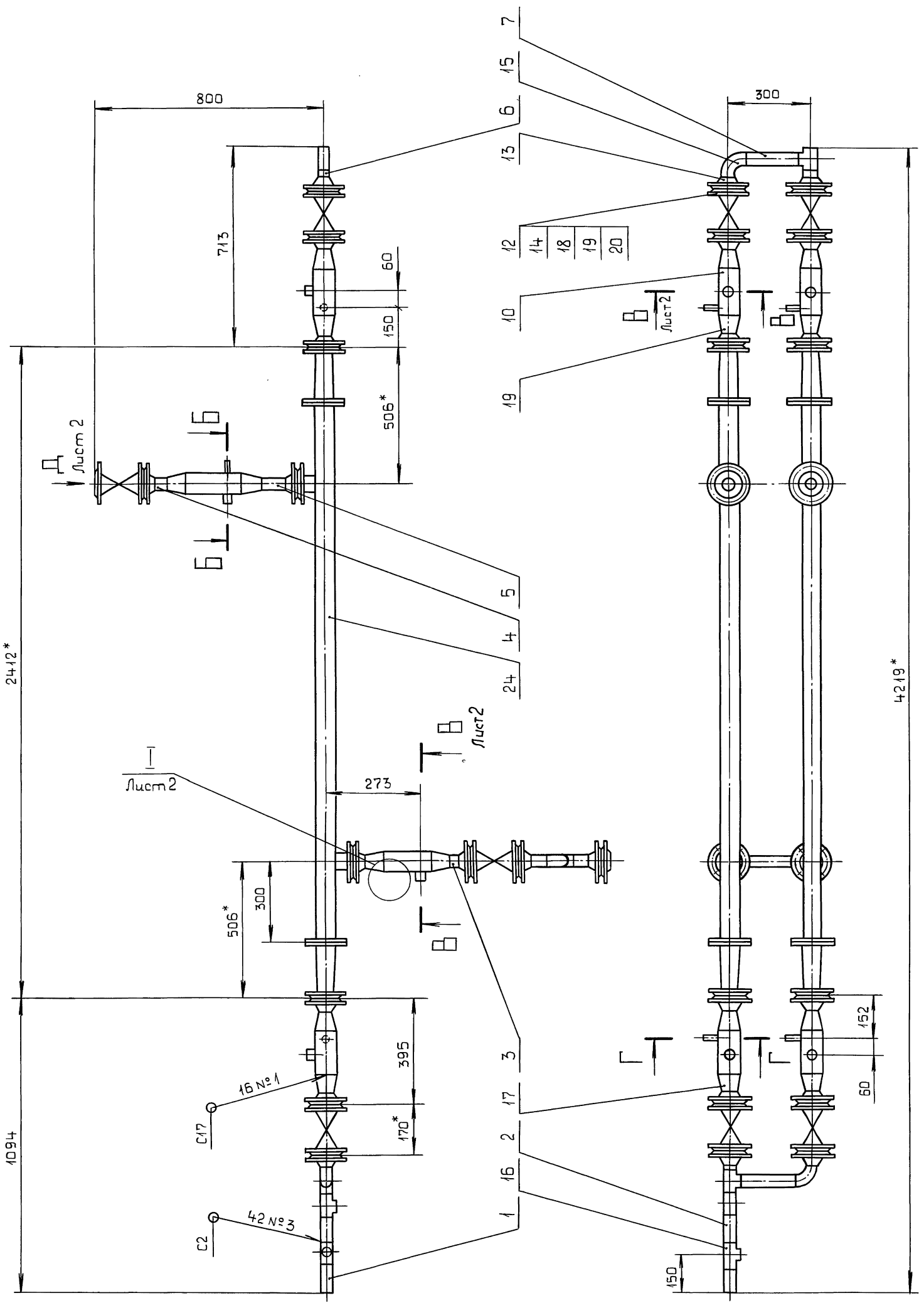

Г—Г
М1:1

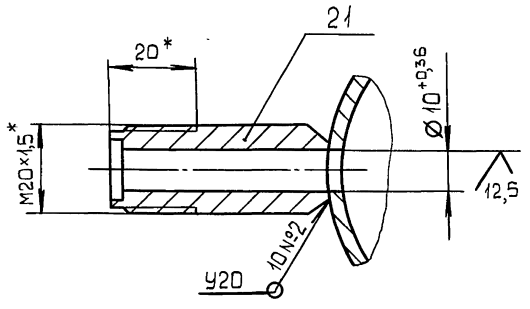

1.* Размеры для справок.

2. $\frac{+IT16}{-2}$.

3. Сварные швы по ГОСТ 16037-80.

					Д24В.021.390 СБ		
Изм.	Лист	№ докум.	Подп.	Дата	Узел охладителя выпара деаэрированной воды	Лит.	Масса	Масштаб
Разраб.		Мюнтер		30.10.08		И	150	1:10
Пров.		Мюнтер				Лист 1	Листов 2	
Т.контр.						ГПИ Горьковский САНТЕХПРОЕКТ		
Нач.отд.		Вольский						
Н.контр.		Мюнтер						
Утв.								

Копировал: Костерина Формат А2

Инв.№подл. | Подп. и дата | Взам.инв.№ | Инв.№дубл. | Подп. и дата

Д24В.021.390 СБ

Серия 5.903-11 Выпуск 2-17 часть 2

Вид А повернуто, лист 1

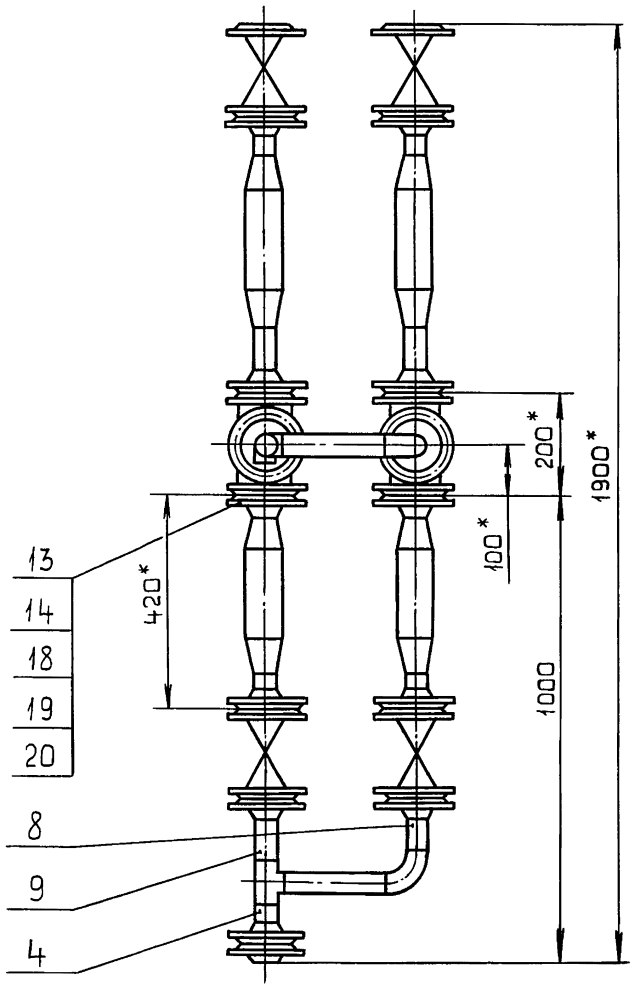

В – В / М1:2 лист 1

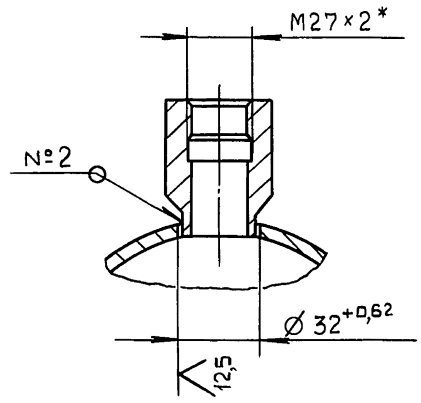

I / М2:1 лист 1

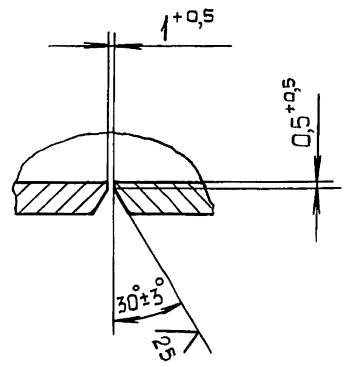

Б – Б / М1:2 лист 1

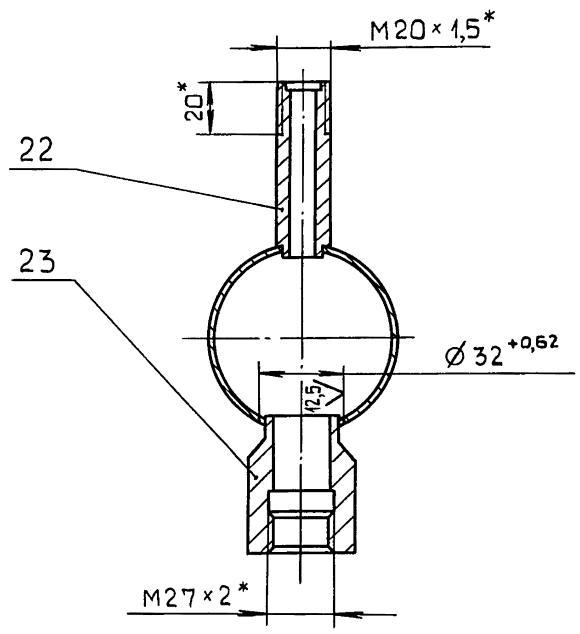

Вид Д / М1:5 лист 1

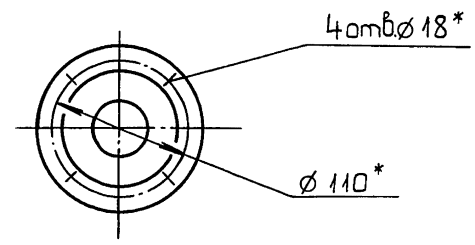

Инв.№ подл.	Подп. и дата	Инв.№ дубл.	Взам. инв.№	Подп. и дата

Изм.	Лист	№ докум.	Подп.	Дата

Д24В.021.390 СБ

Лист 2

Формат А3

Д 24В.021.400СБ

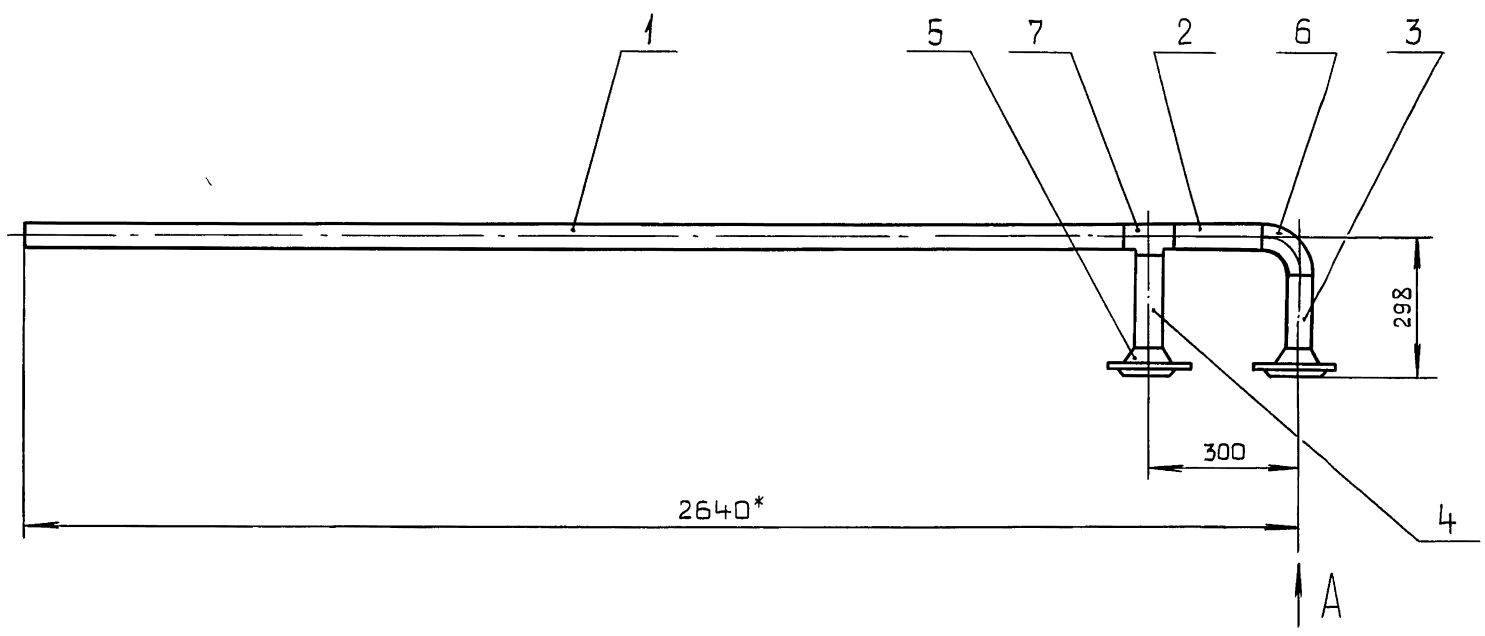

Вид А / М1:4

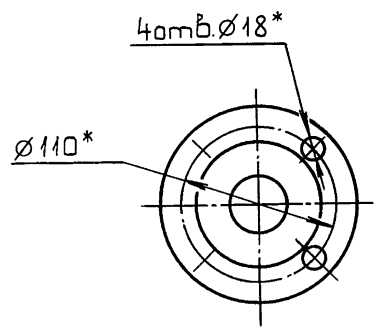

1.* Размеры для справок.

2. $\pm \frac{IT16}{2}$.

3. Сварные швы С2 по ГОСТ 16037-80.

Изм.	Лист	№ докум.	Подп.	Дата
Разраб.		Мюнтер		9.1.99
Пров.		Мюнтер		
Т.контр.				
Н.контр.		Мюнтер		
Утв.				

Д24В.021.400 СБ

Трубопровод деаэрированной воды на подпитку

Лит.	Масса	Масштаб
И	12,5	1:10
Лист	Листов 1	

ГПИ Горьковский САНТЕХПРОЕКТ

Д24В.021.410 СБ

Серия 5.903-11 выпуск 2-17 часть 2

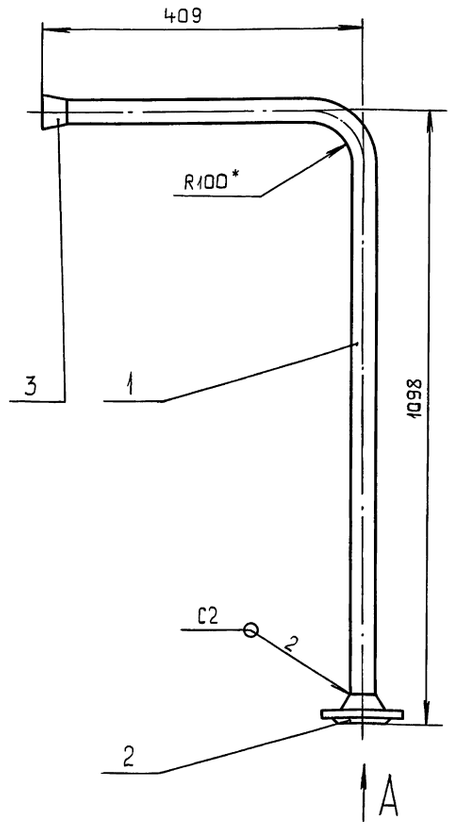

Вид А
М1:4

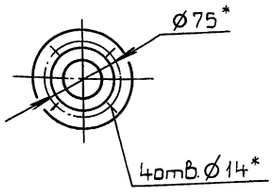

1.* Размеры для справок.

2. $\pm\frac{IT16}{2}$.

3. Сварные швы по ГОСТ 16037-80.

Изм.	Лист	№ докум.	Подп.	Дата	Д24В.021.410 СБ			
Разраб.		Мюнтер		9.11.89	Трубопровод	Лит.	Масса	Масштаб
Пров.		Мюнтер				И	2,7	1:5
Т.контр.						Лист	Листов 1	
Н.контр.		Мюнтер				ГПИ Горьковский САНТЕХПРОЕКТ		
Утв.								

Формат А3

Инв.№подл. | Подп. и дата | Инв.№дубл. | Взам.инв.№ | Подп. и дата

Формат	Зона	Поз.	Обозначение	Наименование	Кол.	Примечание
				Документация		
А3			Д24В.021.420 СБ	Сборочный чертеж		
				Детали		
А4		1	Д24В.021.212-03	Труба	1	
Б4		2	Д24В.021.253	Патрубок		
				Труба 57×3 ГОСТ 10704-76		
				Д ГОСТ 10705-80		
				L=99 h16 $\frac{25}{}$	1	0,4 кг
Б4		3	Д24В.021.254	Патрубок		
				Труба 89×3 ГОСТ 10704-76		
				Д ГОСТ 10705-80		
				L=182 h16 $\frac{25}{}$	1	1,16 кг
				Стандартные изделия		
		4		Фланец 1-80-6 Ст25		
				ГОСТ 12821-80	1	
				Переход ГОСТ 17378-83		
		5		К57×4-38×2	1	
		6		К89×3,5-57×3	1	

Изм.	Лист	№ докум.	Подп.	Дата	Д24В.021.420			
Разраб.		Мюнтер		9.11.89	Паропровод от сепаратора	Лит.	Лист	Листов
Пров.		Мюнтер				И		1
Н.контр.		Мюнтер				ГПИ Горьковский САНТЕХПРОЕКТ		
Утв.								

Формат А4

Инв.№подл. | Подп. и дата | Инв.№дубл. | Взам.инв.№ | Подп. и дата

Формат	Зона	Поз.	Обозначение	Наименование	Кол.	Примечание
				Документация		
А3			Д24В.021.430 СБ	Сборочный чертеж		
				Детали		
А4		1	Д24В.021.256	Труба	2	
А4		2	Д24В.021.257	Труба	2	
				Стандартные изделия		
		3		Вентиль 15ч9п2		
				Ду25; Ру16		
				ГОСТ 5761-74	1	
		4		Фланец 1-25-10 Ст25		
				ГОСТ 12821-80	4	
		5		Прокладка А-25-10		
				ГОСТ 15180-86	2	
		6		Болт М12×50.36		
				ГОСТ 7798-70	8	
		7		Гайка М12.4		
				ГОСТ 5915-70	8	
		8		Шайба 12.01 ГОСТ 11371-78	8	

Изм.	Лист	№ докум.	Подп.	Дата	Д24В.021.430			
Разраб.		Мюнтер		9.11.89	Узел вентиля	Лит.	Лист	Листов
Пров.		Мюнтер				И		1
Н.контр.		Мюнтер				ГПИ Горьковский САНТЕХПРОЕКТ		
Утв.								

Копировал: Костерина

Формат А4

Д24В.021.420 СБ

Серия 5.903-11 Выпуск 2-17 часть 2

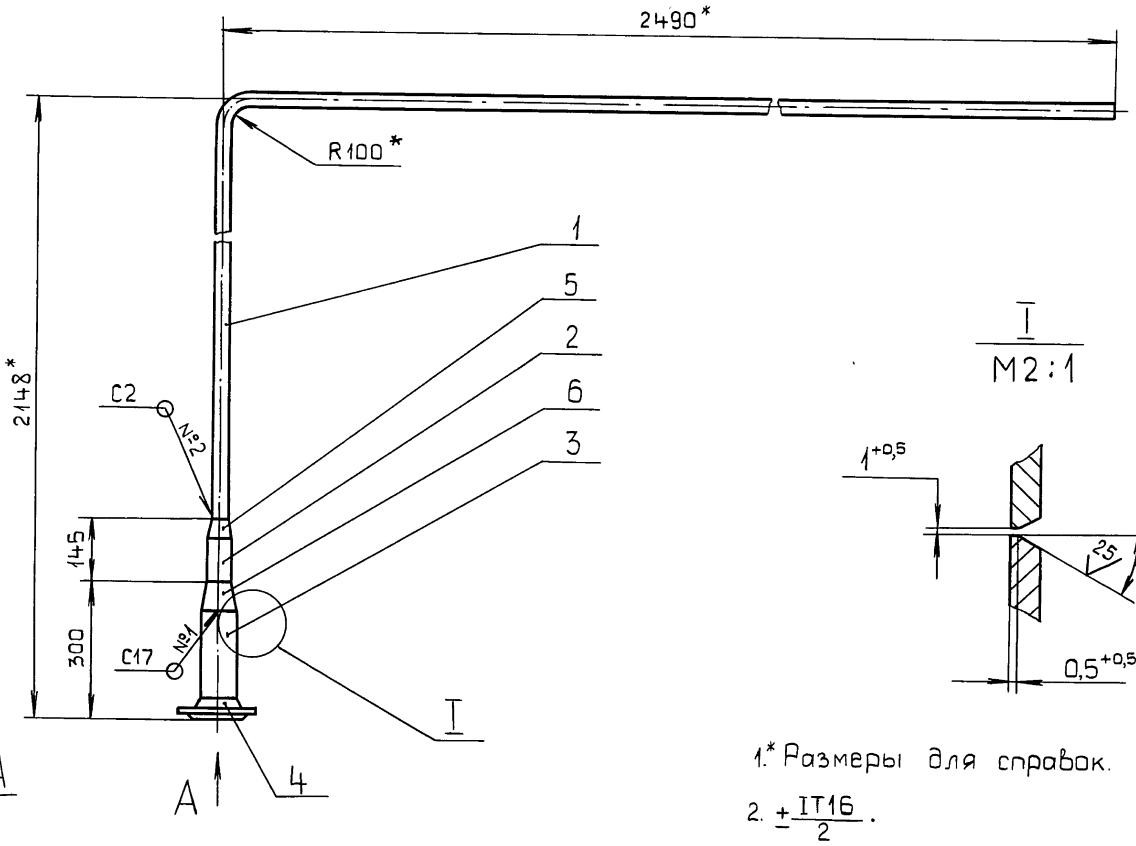

Вид А
М1:5

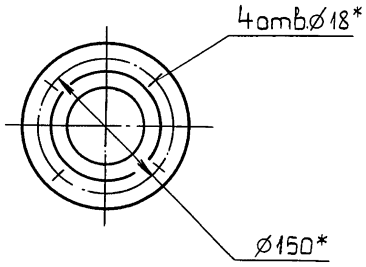

I
М2:1

1.* Размеры для справок.

2. $\pm\frac{IT16}{2}$.

3. Сварные швы по ГОСТ 16037-80.

Изм	Лист	№ докум.	Подп.	Дата
Разраб.		Мюнтер		9.11.89
Пров.		Мюнтер		
Т.контр.				
Н.контр.		Мюнтер		
Утв.				

Д24В.021.420 СБ

Паропровод от сепаратора

Лит.	Масса	Масштаб
И	12,8	1:10
Лист	Листов 1	

ГПИ Горьковский САНТЕХПРОЕКТ

Формат А3

Д24В.021.430 СБ

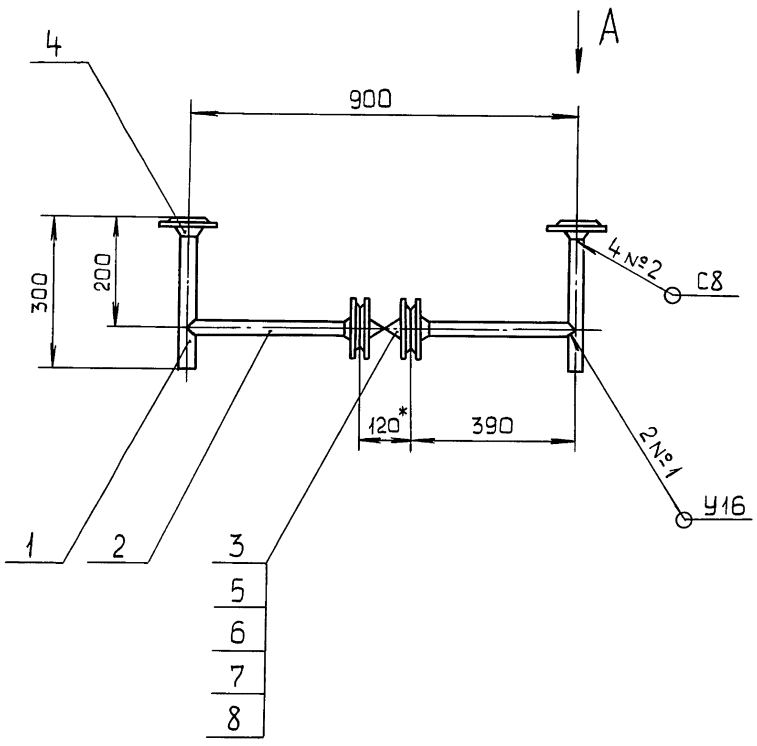

Вид А
М1:2

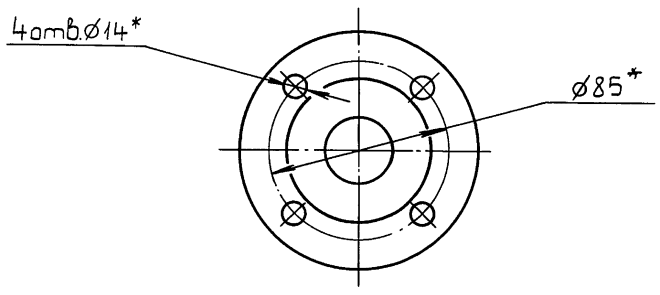

1.* Размеры для справок.

2. $\pm\frac{IT16}{2}$.

3. Сварные швы по ГОСТ 16037-80.

Изм	Лист	№ докум.	Подп.	Дата
Разраб.		Мюнтер		9.1189
Пров.		Мюнтер		
Т.контр.				
Н.контр.		Мюнтер		
Утв.				

Д24В.021.430 СБ

Узел вентиля

Лит.	Масса	Масштаб
И	9,8	1:10
Лист	Листов 1	

ГПИ Горьковский САНТЕХПРОЕКТ

Формат А3

Инв.№ подл. | Подп. и дата | Взам. инв.№ | Инв.№ дубл. | Подп. и дата

Д24В.021.256

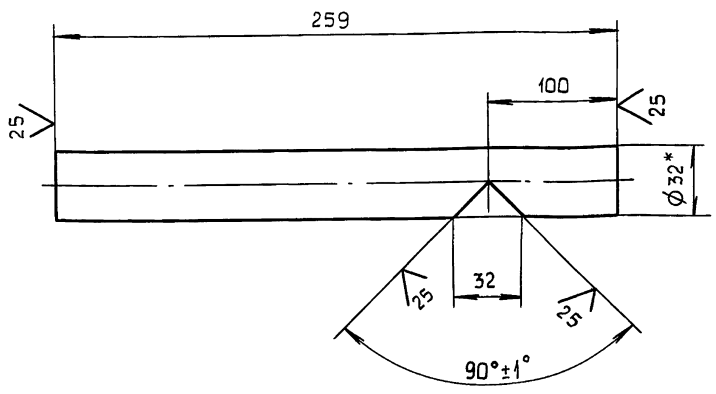

1.* Размеры для справок.

2. $\pm\frac{IT16}{2}$.

Изм.	Лист	№ докум.	Подп.	Дата
Разраб.		Бердышева		9.11.89
Пров.		Мюнтер		
Т.контр.				
Н.контр.		Мюнтер		
Утв.				

Д24В.021.256

Труба

Лит.	Масса	Масштаб
И	0,38	1:2
Лист	Листов 1	

Труба 32×2 ГОСТ 10704-76 / Д ГОСТ 10705-80

ГПИ Горьковский САНТЕХПРОЕКТ

Формат А4

Д24В.021.257

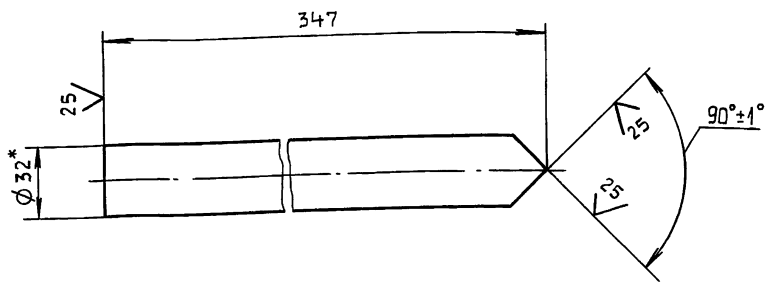

1.* Размеры для справок.

2. $\pm\frac{IT16}{2}$.

Изм.	Лист	№ докум.	Подп.	Дата
Разраб.		Бердышева		9.11.89
Пров.		Мюнтер		
Т.контр.				
Н.контр.		Мюнтер		
Утв.				

Д24В.021.257

Труба

Лит.	Масса	Масштаб
И	0,51	1:2
Лист	Листов 1	

Труба 32×2 ГОСТ 10704-76 / Д ГОСТ 10705-80

ГПИ Горьковский САНТЕХПРОЕКТ

Формат А4

Формат	Зона	Поз.	Обозначение	Наименование	Кол.	Примечание
				Документация		
А3			Д24В.021.440 СБ	Сборочный чертеж		
				Детали		
А4		1	Д24В.021.181	Патрубок	1	
				Патрубок		
				Труба 45×2,5 ГОСТ 10704-76 / Д ГОСТ 10705-80		
Б4		2	Д24В.021.259	L=522 h16	1	1,37кг
Б4		3	Д24В.021.261	L=289 h16	1	0,76кг
Б4		4	Д24В.021.262	Патрубок		
				Труба 32×2 ГОСТ 10704-76 / Д ГОСТ 10705-80		
				L=54 h16	1	0,08кг
А4		5	Д24В.021.263	Патрубок	1	
А4		6	Д24В.021.212	Труба	1	

Изм	Лист	№ докум.	Подп.	Дата
Разраб		Мюнтер		9.11.89
Пров.		Мюнтер		
Н.контр.		Мюнтер		
Утв.				

Д24В.021.440

Трубопровод

Лит.	Лист	Листов
И	1	2

ГПИ Горьковский САНТЕХПРОЕКТ

Формат А4

Формат	Зона	Поз.	Обозначение	Наименование	Кол.	Примечание
				Стандартные изделия		
		7		Вентиль 15ч9п2		
				Ду25; Ру16		
				ГОСТ 5761-74	1	
		8		Фланец 1-25-10Ст25		
				ГОСТ 12821-80	4	
		9		Прокладка А-25-10		
				ГОСТ 15180-86	4	
		10		Тройник 45×2,5		
				ГОСТ 17376-83	1	
		11		Переход 45×2,5-32×2		
				ГОСТ 17378-83	1	
		12		Болт М12×55.36		
				ГОСТ 7798-70	16	
		13		Гайка М12.4		
				ГОСТ 5915-70	16	
		14		Шайба 12.01		
				ГОСТ 11371-78	16	
				Прочие изделия		
		15		Кран 11ч6бк11		
				Ду15; Ру10		
				Ту26-07-1193-78	1	

Изм	Лист	№ докум.	Подп.	Дата

Д24В.021.440

Лист 2

Копировал: Костерина

Формат А4

Д24В.021.440СБ

Серия 5.903-11 Выпуск 2-17 часть 2

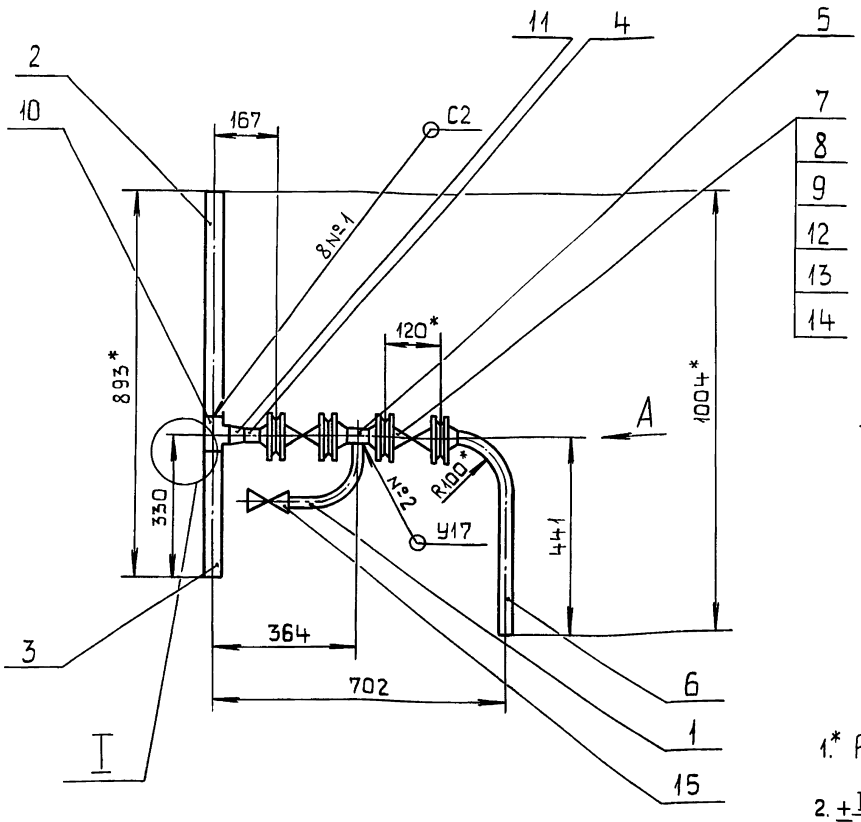

Вид А
М1:2

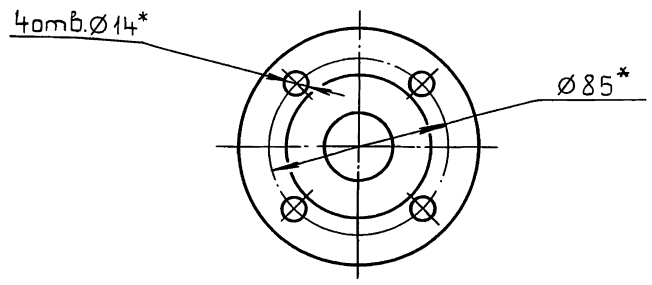

1.* Размеры для справок.

2. $\pm\frac{IT16}{2}$.

3. Сварные швы по ГОСТ 16037-80.

Изм	Лист	№ докум.	Подп.	Дата	Д24В.021.440СБ			
Разраб.		Мюнтер		9.11.89	Трубопровод	Лит.	Масса	Масштаб
Пров.		Мюнтер				И	13,2	1:10
Т.контр.						Лист	Листов 1	
Н.контр.		Мюнтер				ГПИ Горьковский САНТЕХПРОЕКТ		
Утв.								

Формат А3

Инв.№ подл. | Подп. и дата | Взам.инв.№ | Инв.№ дубл. | Подп. и дата

Д24В.021.263

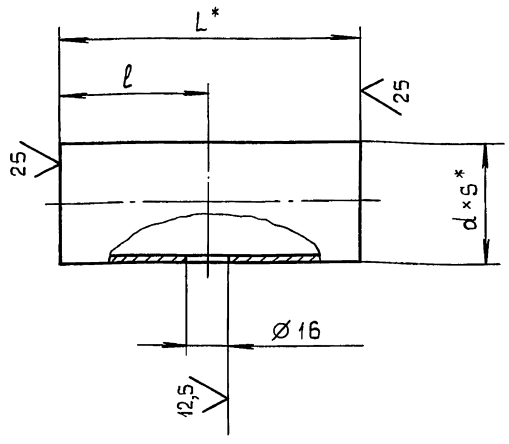

Обозначение	Размеры, мм			Масса, кг
	L*	l	d×S*	
Д24В.021.263	64	30	32×2	0,1
-01	140	70	57×3	0,56

1.* Размеры для справок.

2. $\pm\frac{IT16}{2}$.

Изм	Лист	№ докум.	Подп.	Дата	Д24В.021.263			
Разраб.		Бердышева		9.11.89	Патрубок	Лит.	Масса	Масштаб
Пров.		Мюнтер				И	См. табл.	—
Т.контр.						Лист	Листов 1	
Н.контр.		Мюнтер			Труба d×S ГОСТ10704-76 / Д ГОСТ 10705-80	ГПИ Горьковский САНТЕХПРОЕКТ		
Утв.								

Формат А4

Инв.№ подл. | Подп. и дата | Взам.инв.№ | Инв.№ дубл. | Подп. и дата

Формат	Зона	Поз.	Обозначение	Наименование	Кол.	Примечание
				Документация		
А3			Д24В.021.450СБ	Сборочный чертеж		
				Детали		
Б4		1	Д24В.021.265	Патрубок		
				Труба 32×2 ГОСТ10704-76 / Д ГОСТ 10705-80		
				L=133 h16 25	1	0,2кг
Б4		2	Д24В.021.266	Заглушка		
				Лист Б-ПН-5 ГОСТ19903-74 / ВСт3сп ГОСТ14637-79		
				Д98^{-1}×d25^{+1} 25	1	0,28кг
				Стандартные изделия		
		3		Тройник 89×3,5-57×3		
				ГОСТ 17376-83	1	
		4		Переход К57×4-32×2		
				ГОСТ 17378-83	1	
		5		Бобышка БП1-М20-55		
				ОСТ 35.7-74	1	

Изм	Лист	№ докум.	Подп.	Дата	Д24В.021.450			
Разраб.		Мюнтер		9.11.89	Отвод	Лит.	Лист	Листов
Пров.		Мюнтер				И		1
Н.контр.		Мюнтер				ГПИ Горьковский САНТЕХПРОЕКТ		
Утв.								

Копировал: Костерина

Формат А4

Инв.№ подл. | Подп. и дата | Взам.инв.№ | Инв.№ дубл. | Подп. и дата

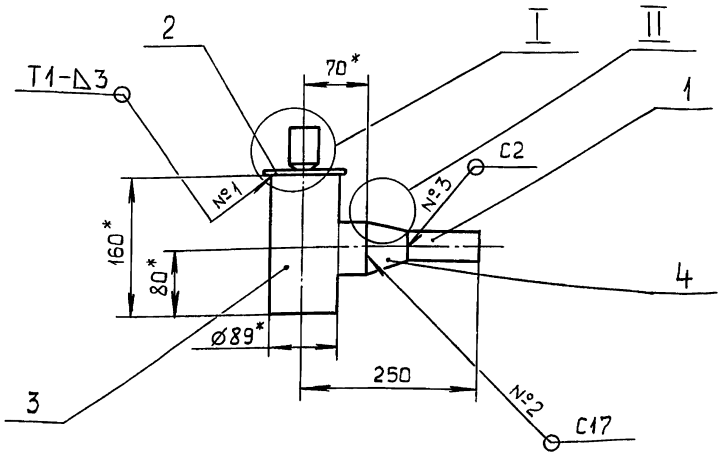

I
М1:2

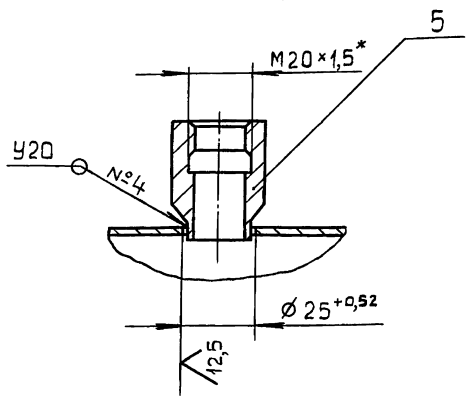

II
М2:1

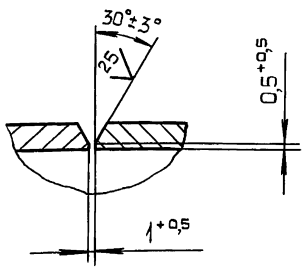

1.* Размеры для справок.

2. $\pm \frac{IT16}{2}$.

3. Сварные швы №1 по ГОСТ 5264-80, №2,3,4 по ГОСТ 16037-80.

Изм	Лист	№ докум.	Подп.	Дата
Разраб.		Мюнтер		25.10.89
Пров.		Мюнтер		
Т.контр.				
Н.контр.		Мюнтер		
Утв.				

Д24В.021.450СБ

Отвод

Лит.	Масса	Масштаб
И	2,8	1:5

Лист | Листов 1

ГПИ Горьковский САНТЕХПРОЕКТ

Формат А3

Формат	Зона	Поз.	Обозначение	Наименование	Кол.	Примечание
				Документация		
А3			Д24В.021.460СБ	Сборочный чертеж		
				Детали		
А4		1	Д24В.021.181	Патрубок	1	
А4		2	Д24В.021.263-01	Патрубок	1	
				Патрубок		
				Труба 57×3 ГОСТ 10704-76		
				Д ГОСТ 10705-80		
Б4		3	Д24В.021.268	L=78 h16 25	1	0,31кг
Б4		4	Д24В.021.269	L=1824 h16 25	1	7,3кг
				Стандартные изделия		
		6		Задвижка 30ч6бр		
				Ду 50; Ру10		
				ГОСТ 8437-75	1	

Изм	Лист	№ докум.	Подп.	Дата
Разраб.		Мюнтер		25.10.89
Пров.		Мюнтер		
Н.контр.		Мюнтер		
Утв.				

Д24В.021.460

Трубопровод

Лит.	Лист	Листов
И	1	2

ГПИ Горьковский САНТЕХПРОЕКТ

Формат А4

Формат	Зона	Поз.	Обозначение	Наименование	Кол.	Примечание
		7		Фланец 1-50-10 Ст25		
				ГОСТ 12821-80	3	
		8		Прокладка А-50-10		
				ГОСТ 15180-36	3	
		9		Отвод 90°57×3		
				ГОСТ 17375-83	1	
		10		Болт М16×55.36		
				ГОСТ 7798-70	12	
		11		Гайка М16.4		
				ГОСТ 5915-70	12	
		12		Шайба 16.01		
				ГОСТ 11371-78	12	
				Прочие изделия		
		13		Кран 11ч6бк11		
				Ду15; Ру10		
				ТУ26-07-1193-78	1	

Изм	Лист	№ докум.	Подп.	Дата

Д24В.021.460

Лист 2

Копировал: Костерина

Формат А4

Д24В.021.460 СБ

Серия 5.903-11 Выпуск 2-17 часть 2

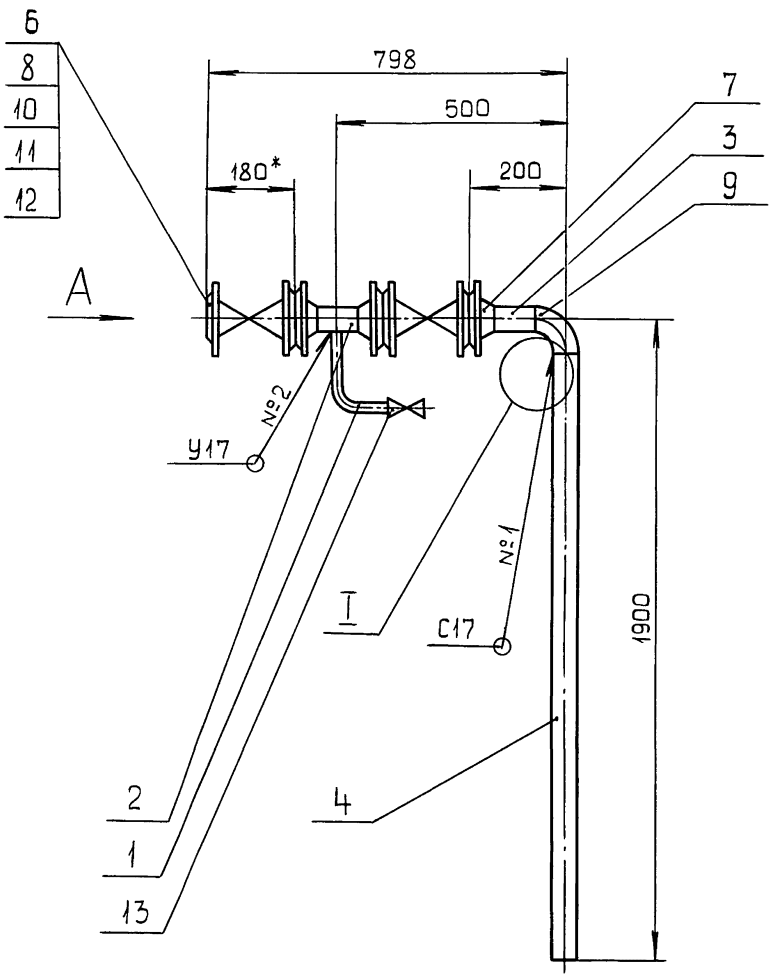

Вид А
М1:4

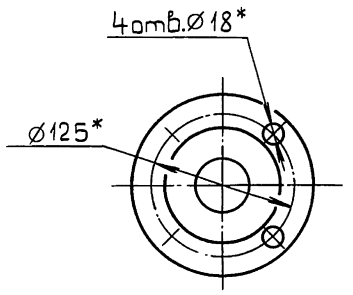

I
М2:1

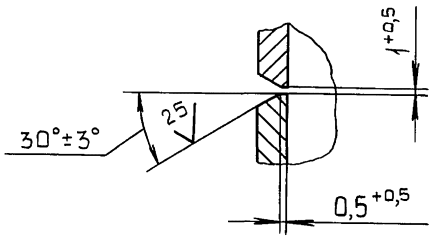

1.* Размеры для справок.

2. $\pm\frac{IT16}{2}$.

3. Сварные швы по ГОСТ 16037-80.

Изм	Лист	№ докум.	Подп.	Дата
Разраб.		Мюнтер		9.11.89
Пров.		Мюнтер		
Т.контр.				
Н.контр.		Мюнтер		
Утв.				

Д24В.021.460 СБ

Трубопровод

Лит.	Масса	Масштаб
И	34,5	1:10
Лист	Листов 1	

ГПИ Горьковский САНТЕХПРОЕКТ

Формат А3

Д24В.021.273

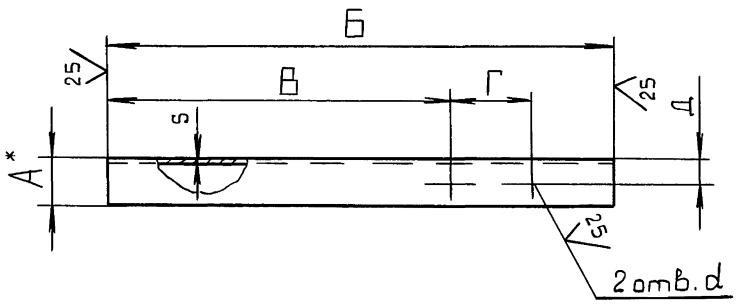

Обозначение	Размеры, мм							Масса, кг
	А	Б	В	Г	Д	d	S	
Д24В.021.273	50	180	18	44	30	12	5	0,68
-01		190	113	54				0,72
-02		224	143					0,84
-03		413	336					1,56
-04		522	40	44				1,97
-05	63	120	29	62	35			0,58
-06		155	20	44				0,74
-07		160	69	62				0,77
-08		210	105	70				1,01
-09		250	169	62				1,2
-10		260	29					1,25
-11		260	35	70				1,25
-12		403	47	106		15		1,94
-13		682	35	70		12		3,28
-14	100	1340	1110	180	55	18	7	14,47

1.* Размеры для справок.

2. $\pm\frac{IT16}{2}$.

Изм	Лист	№ докум.	Подп.	Дата
Разраб.		Мюнтер		9.11.89
Пров.		Мюнтер		
Т.контр.				
Н.контр.		Мюнтер		
Утв.				

Д24В.021.273

Уголок

Лит.	Масса	Масштаб
И	См. табл.	—
Лист	Листов 1	

Уголок $\frac{A\times A\times S\text{-}Б\ ГОСТ\ 8509\text{-}86}{В\ Ст\ 3сп\ ГОСТ\ 535\text{-}79}$

ГПИ Горьковский САНТЕХПРОЕКТ

Инв.№подл. | Подп. и дата | Взам.инв.№ | Инв.№ дубл. | Подп. и дата

Формат	Зона	Поз.	Обозначение	Наименование	Кол.	Примечание
				Документация		
А2			Д24В.021.470 СБ	Сборочный чертеж		
				Детали		
А4	В2	1	Д24В.021.135	Серьга	4	
А4	Б6	2	Д24В.021.141	Уголок	10	
А4	А17	3	Д24В.021.152-01	Связь	8	
А4	В2	4	Д24В.021.271-01	Косынка	1	
А4	В2	5	Д24В.021.271	Косынка	10	
А4	В2	6	Д24В.021.271-02	Косынка	1	
Б4	В2	7	Д24В.021.272	Уголок		
				Уголок 63×63×5-Б ГОСТ8509-86		
				ВСт3сп ГОСТ 535-79		
				L=485 h16	1	2,33кг
А3	В2	8	Д24В.021.273-14	Уголок	1	
А4	В2	9	Д24В.021.274-01	Косынка	15	
Б4	В2	10	Д24В.021.275	Уголок		
				Уголок 50×50×5-Б ГОСТ8509-86		
				ВСт3сп ГОСТ 535-79		
				L=1340 h16	2	5,05кг

Изм. Лист № докум. Подп. Дата

Д24В.021.470

Разраб. Мюнтер 9.11.89

Пров. Мюнтер

Н.контр. Мюнтер

Утв.

Рама

Лит. И | Лист 1 | Листов 8

ГПИ Горьковский САНТЕХПРОЕКТ

Формат А4

Формат	Зона	Поз.	Обозначение	Наименование	Кол.	Примечание
Б4	В1	11	Д24В.021.276	Полоса		
				Лист Б-ПН-2 ГОСТ 19903-74		
				3-IV-Н-ВСт3сп ГОСТ16523-70		
				(100×1075) h16	2	1,69кг
Б4	В1	12	Д24В.021.277	Полоса		
				Лента 2×50 ВСт3сп ГОСТ6009-74		
				L=1340 h16	2	1,05кг
Б4	А1	13	Д24В.021.278	Полоса		
				Лист Б-ПН-2 ГОСТ 19903-74		
				3-IV-Н-ВСт3сп ГОСТ16523-70		
				(100×1250) h16	2	1,96кг
Б4	А1	14	Д24В.021.279	Уголок		
				Уголок 50×50×5-Б ГОСТ8509-86		
				ВСт3сп ГОСТ 535-79		
				L=1440 h16	2	5,43кг
Б4	А1	15	Д24В.021.281	Полоса		
				Лента 2×50 ВСт3сп		
				ГОСТ 6009-74		
				L=1440 h16	2	1,13кг
Б4	А1	16	Д24В.021.282	Уголок		
				Уголок 50×50×5-Б ГОСТ8509-86		
				ВСт3сп ГОСТ 535-79		
				L=1380 h16	2	5,2кг
Б4	А1	17	Д24В.021.283	Полоса		
				Лента 2×50 ВСт3сп		
				ГОСТ 6009-74		

Изм. Лист № докум. Подп. Дата

Д24В.021.470

Лист 2

Формат А4

Формат	Зона	Поз.	Обозначение	Наименование	Кол.	Примечание
				L=1380 h16	2	1,08кг
Б4	А1	18	Д24В.021.284	Полоса		
				Лист Б-ПН-2 ГОСТ 19903-74		
				3-IV-Н-ВСт3сп ГОСТ16523-70		
				(100×1225) h16	1	1,92кг
Б4	А1	19	Д24В.021.285	Полоса		
				Лист Б-ПН-2 ГОСТ 19903-74		
				3-IV-Н-ВСт3сп ГОСТ16523-70		
				(100×1095) h16	1	1,72кг
А4	А1	20	Д24В.021.274	Косынка	1	
Б4	А1	21	Д24В.021.286	Швеллер		
				Швеллер 16 ГОСТ 8240-72		
				ВСт3сп ГОСТ 535-79		
				L=4600 h16	4	65,3кг
Б4	А4	22	Д24В.021.287	Полоса		
				Лист Б-ПН-2 ГОСТ 19903-74		
				3-IV-Н-ВСт3сп ГОСТ16523-70		
				(100×850) h16	1	4,0кг
Б4	А4	23	Д24В.021.288	Накладка		
				Лист Б-ПН-6 ГОСТ 19903-74		
				ВСт3сп ГОСТ 14637-79		
				(140×120) h16	20	0,79кг
Б4	А4	24	Д24В.021.289	Полоса		
				Лента 2×50 ВСт3сп		
				ГОСТ 6009-74		
				L=1150 h16	1	0,9кг

Изм. Лист № докум. Подп. Дата

Д24В.021.470

Лист 3

Формат А4

Формат	Зона	Поз.	Обозначение	Наименование	Кол.	Примечание
Б4	А4	25	Д24В.021.291	Стойка		
				Уголок 100×100×7-Б ГОСТ8509-86		
				ВСт3сп ГОСТ 535-79		
				L=2368 h16	20	25,57кг
А4	В4	26	Д24В.021.292	Стойка	8	
Б4	В4	27	Д24В.021.293	Уголок		
				Уголок 50×50×5-Б ГОСТ8509-86		
				ВСт3сп ГОСТ 535-79		
				L=1150 h16	1	4,33кг
А3	В3	28	Д24В.021.273-09	Уголок	1	
Б4	В3	29	Д24В.021.294	Уголок		
				Уголок 50×50×5-Б ГОСТ8509-86		
				ВСт3сп ГОСТ 535-79		
				L=1490 h16	1	5,62кг
Б4	А3	30	Д24В.021.295	Полоса		
				Лист Б-ПН-2 ГОСТ 19903-74		
				3-IV-Н-ВСт3сп ГОСТ16523-70		
				(100×1090) h16	1	1,71кг
Б4	А3	31	Д24В.021.296	Полоса		
				Лента 2×50 ВСт3сп		
				ГОСТ 6009-74		
				L=1490 h16	1	1,17кг
Б4	А3	32	Д24В.021.297	Стойка		
				Уголок 63×63×5-Б ГОСТ8509-86		
				ВСт3сп ГОСТ 535-79		
				L=191 h16	1	0,92кг

Изм. Лист № докум. Подп. Дата

Д24В.021.470

Лист 4

Формат А4

Формат	Зона	Поз.	Обозначение	Наименование	Кол.	Примечание
А3	А3	33	Д24В.021.273-06	Уголок	1	
Б4	А6	34	Д24В.021.298	Швеллер		
				Швеллер 16 ГОСТ 8240-72		
				ВСт3сп ГОСТ 535-79	1	
				L=449 h16 25	1	6,37кг
А4	В6	35	Д24В.021.299	Связь	1	
А3	В5	36	Д24В.021.273-12	Уголок	2	
А4	А8	37	Д24В.021.299-01	Связь	2	
А4	А8	38	Д24В.021.301	Настил	1	
А4	А8	39	Д24В.021.302	Настил	1	
А4	В7	40	Д24В.021.303	Связь	2	
А4	В7	41	Д24В.021.304	Настил	1	
А4	В7	42	Д24В.021.303-01	Связь	2	
А4	В10	43	Д24В.021.305	Ребро	8	
Б4	В9	44	Д24В.021.306	Плита		
				Лист Б-ПН-8 ГОСТ 19903-74		
				ВСт3сп ГОСТ 14637-79		
				(200×400) h16 25	2	5,02кг
Б4	В9	45	Д24В.021.307	Стойка		
				Лист Б-ПН-6 ГОСТ 19903-74		
				ВСт3сп ГОСТ 14637-79		
				(330×400) h16 25	2	6,22кг
А3	А10	46	Д24В.021.273-04	Уголок	1	
А3	А10	47	Д24В.021.273-01	Уголок	1	
А3	А10	48	Д24В.021.273-08	Уголок	1	
А3	А10	49	Д24В.021.273-11	Уголок	2	

Инв.№ подл. | Подп. и дата | Взам. инв.№ | Инв.№ дубл. | Подп. и дата

Изм | Лист | № докум. | Подп. | Дата

Д24В.021.470

Лист 5

Формат А4

Формат	Зона	Поз.	Обозначение	Наименование	Кол.	Примечание
Б4	А10	50	Д24В.021.308	Стойка		
				Уголок 63×63×5-Б ГОСТ 8509-86		
				ВСт3сп ГОСТ 535-79		
				L=118 h16 25	2	0,57кг
Б4	В12	51	Д24В.021.309	Кронштейн		
				Уголок 63×63×5-Б ГОСТ 8509-86		
				ВСт3сп ГОСТ 535-79		
				L=450 h16 25	1	2,16кг
А3	В11	52	Д24В.021.273-10	Уголок	1	
А3	В12	53	Д24В.021.273-13	Уголок	1	
Б4	В12	54	Д24В.021.311	Стойка		
				Уголок 63×63×5-Б ГОСТ 8509-86		
				ВСт3сп ГОСТ 535-79		
				L=308 h16 25	1	1,48кг
Б4	А12	55	Д24В.021.312	Стойка		
				Уголок 50×50×5-Б ГОСТ 8509-86		
				ВСт3сп ГОСТ 535-79		
				L=122 h16 25	1	0,46кг
А3	А12	56	Д24В.021.273-02	Уголок	1	
Б4	В14	57	Д24В.021.313	Кронштейн		
				Уголок 63×63×5-Б ГОСТ 8509-86		
				ВСт3сп ГОСТ 535-79		
				L=162 h16 25	1	0,78кг
А4	В13	58	Д24В.021.314	Уголок	1	
Б4	В13	59	Д24В.021.315	Кронштейн		

Инв.№ подл. | Подп. и дата | Взам. инв.№ | Инв.№ дубл. | Подп. и дата

Изм | Лист | № докум. | Подп. | Дата

Д24В.021.470

Лист 6

Формат А4

Формат	Зона	Поз.	Обозначение	Наименование	Кол.	Примечание
				Уголок 63×63×5-Б ГОСТ 8509-86		
				ВСт3сп ГОСТ 535-79		
				L=428 h16 25	1	2,06кг
А3	В13	60	Д24В.021.273-07	Уголок	1	
А3	А13	61	Д24В.021.273	Уголок	2	
Б4	А13	62	Д24В.021.316	Кронштейн		
				Уголок 50×50×5-Б ГОСТ 8509-86		
				ВСт3сп ГОСТ 535-79		
				L=165 h16 25	2	0,62кг
А3	А16	63	Д24В.021.273-03	Уголок	1	
Б4	В16	64	Д24В.021.317	Кронштейн		
				Уголок 50×50×5-Б ГОСТ 8509-86		
				ВСт3сп ГОСТ 535-79		
				L=282 h16 25	1	1,06кг
А4	В15	65	Д24В.021.318	Швеллер	1	
Б4	В15	66	Д24В.021.319	Плита		
				Лист Б-ПН-8 ГОСТ 19903-74		
				ВСт3сп ГОСТ 14637-79		
				(85×140) h16 25	1	0,74кг
А4	А15	67	Д24В.021.321	Уголок	1	
А3	А20	68	Д24В.021.273-05	Уголок	1	
Б4	А19	69	Д24В.021.322	Стойка		
				Уголок 63×63×5-Б ГОСТ 8509-86		
				ВСт3сп ГОСТ 535-79		
				L=164 h16 25	1	0,79кг

Инв.№ подл. | Подп. и дата | Взам. инв.№ | Инв.№ дубл. | Подп. и дата

Изм | Лист | № докум. | Подп. | Дата

Д24В.021.470

Лист 7

Формат А4

Формат	Зона	Поз.	Обозначение	Наименование	Кол.	Примечание
				Стандартные изделия		
				Опора ГОСТ 14911-82		
	А13	75		ОПБ-32	3	
	В10	76		ОПБ-33,5	1	
	В10	77		ОПБ-38	3	
	В13	78		ОПБ-45	6	
	А10	79		ОПБ-57	7	
	В14	80		ОПБ-89	3	
	В2	81		ОПБ-159	1	
	В15	83		Шайба 10.01		
				ГОСТ 10906-78	2	

Инв.№ подл. | Подп. и дата | Взам. инв.№ | Инв.№ дубл. | Подп. и дата

Изм | Лист | № докум. | Подп. | Дата

Д24В.021.470

Лист 8

Формат А4

Д248.021.470СБ

Серия 5.903-11 Выпуск 2-17 часть 2

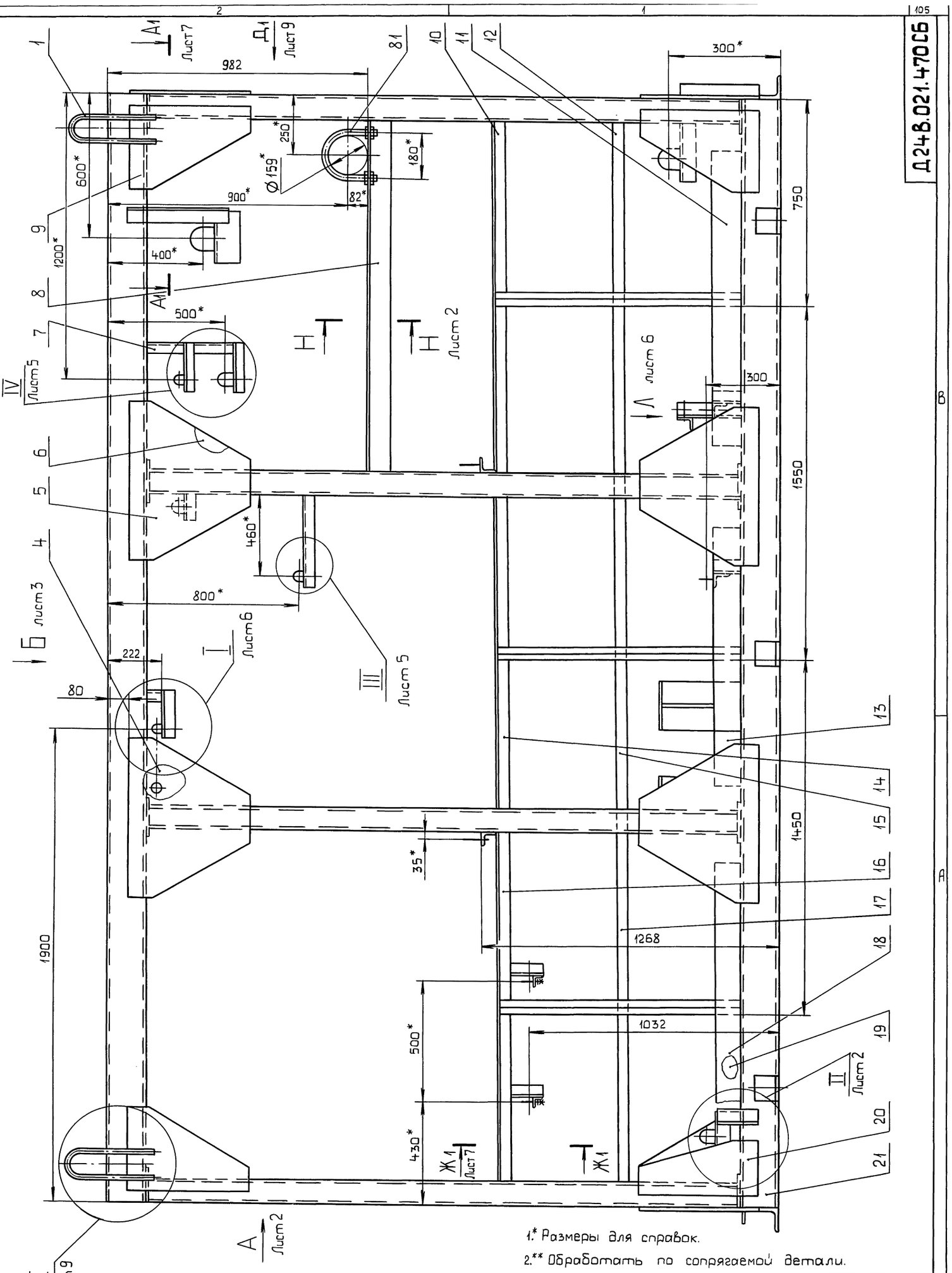

1.* Размеры для справок.

2.** Обработать по сопрягаемой детали.

3. $\pm \frac{IT16}{2}$.

4. Сварные швы по ГОСТ 5264-80.

5. Сварные швы сплошные по контуру прилегания деталей. Катет сварных швов по наименьшей толщине свариваемых деталей.

6. Сварка ручная дуговая.

Изм.	Лист	№докум.	Подп.	Дата
Разраб.		Мюнтер		9.11.89
Пров.		Мюнтер		
Т.контр.				
Нач.отд.		Вольский		
Н.контр.		Мюнтер		
Утв.				

Д248.021.470СБ

Рама

Лит.	Масса	Масштаб
И	2094	1:10

Лист 1 | Листов 10

ГПИ Горьковский САНТЕХПРОЕКТ

Инв.№подл. | Подп. и дата | Взам.инв.№ | Инв.№дубл. | Подп. и дата

Вид А лист 1

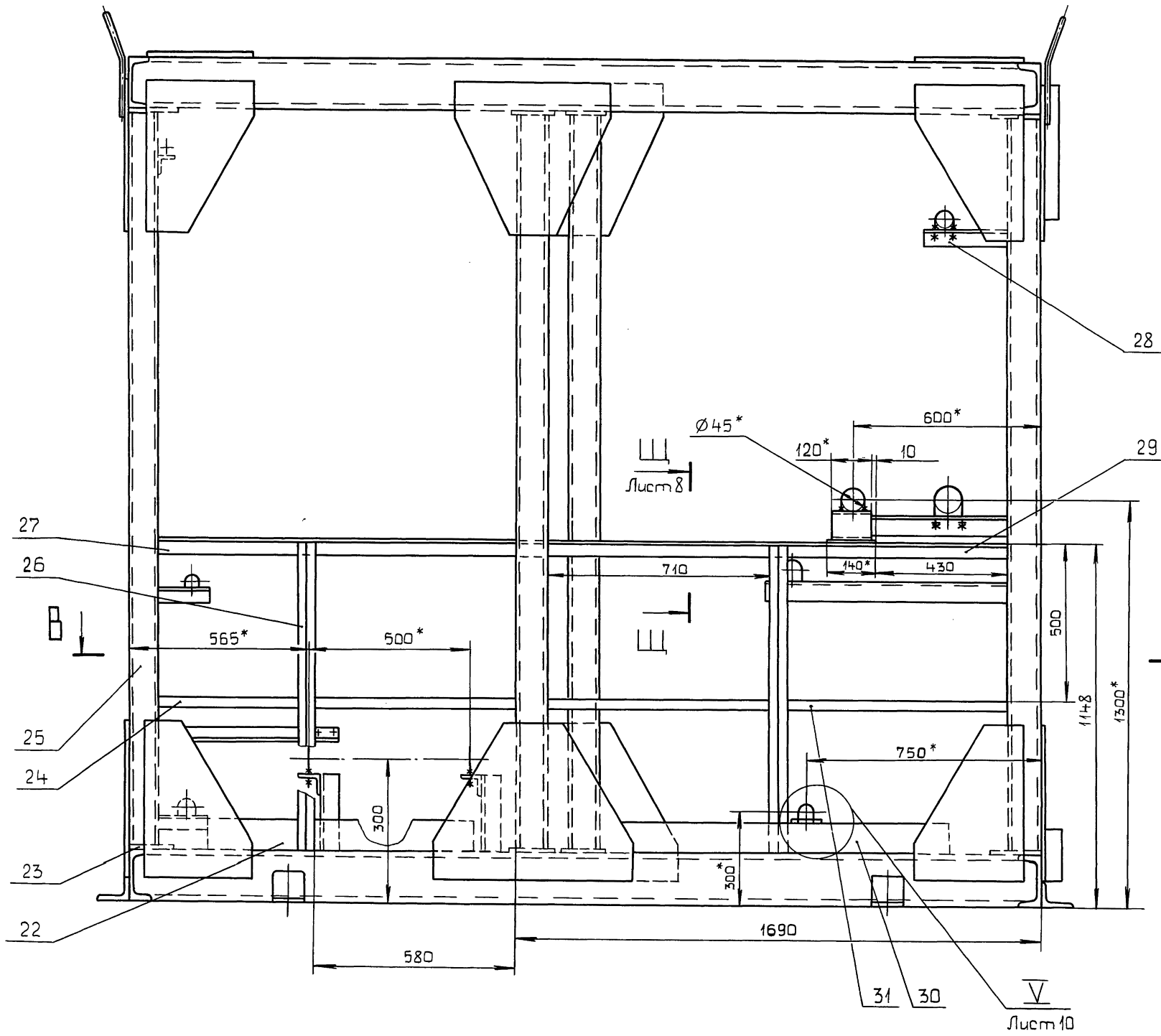

II лист 1
М1:5

Н-Н лист 1
М1:5

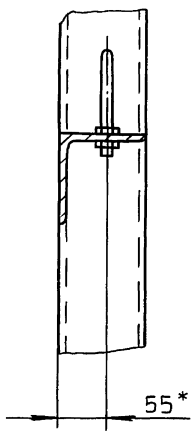

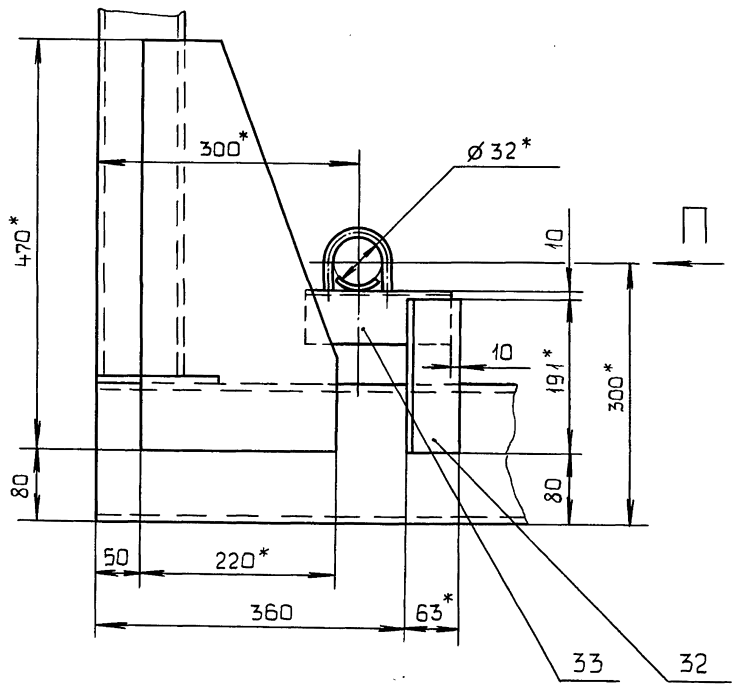

Вид П

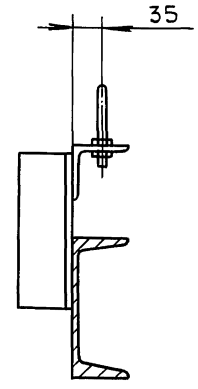

Инв.№подл. | Подп. и дата | Взам.инв.№ | Инв.№дубл. | Подп. и дата

Вид Б

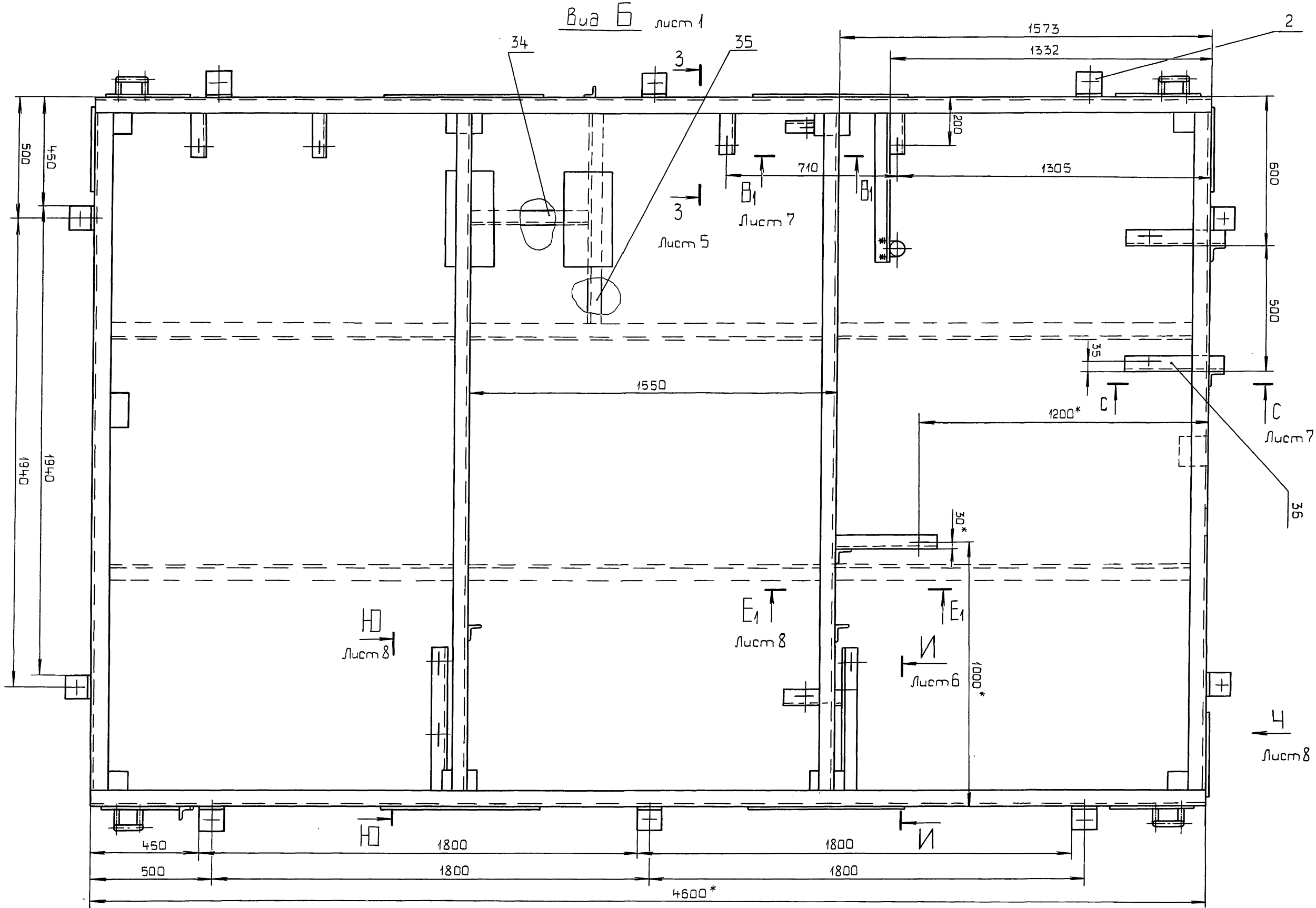

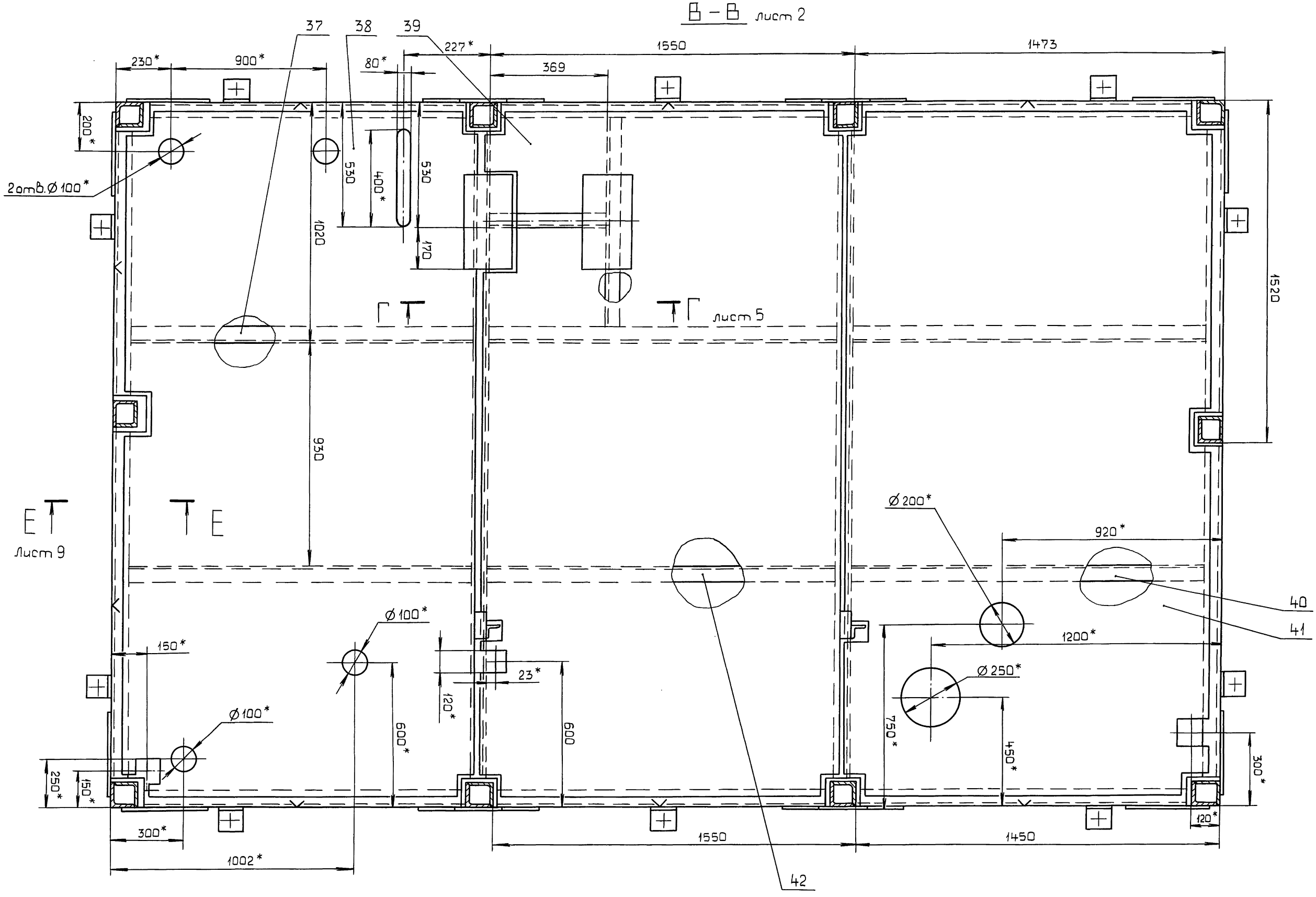
В – В лист 2
37
38
39
230*
900*
80*
227*
1550
369
1473
200*
2отв.Ø100*
530
400*
530
1020
170
1520
Г
Г лист 5
930
Е
Е
лист 9
Ø100*
150*
23*
120*
600*
600
Ø100*
250*
150*
300*
1002*
1550
Ø200*
920*
40
41
1200*
Ø250*
750*
450*
300*
120*
1450
42

Г – Г
М 1:5
лист 4

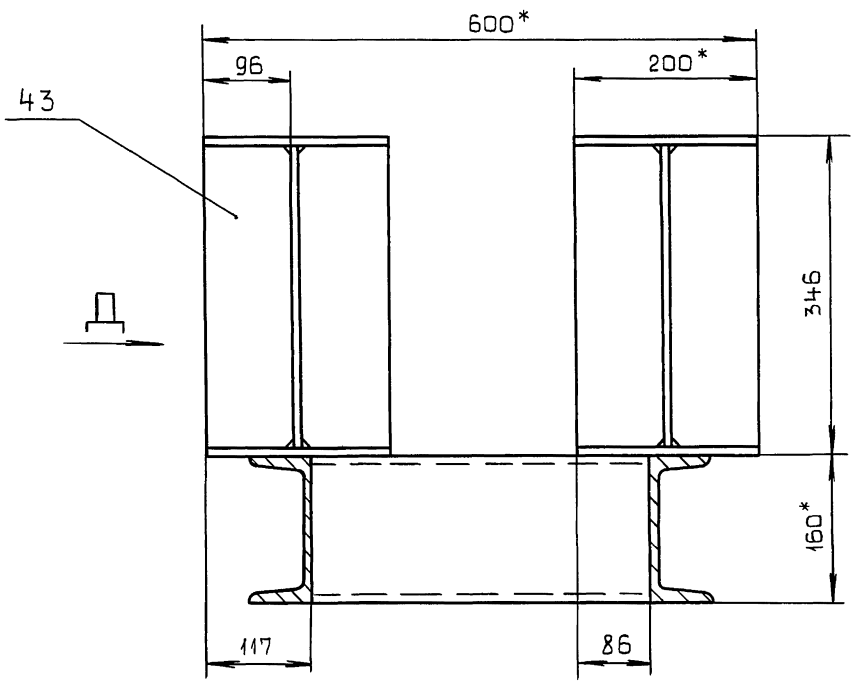

Вид Д

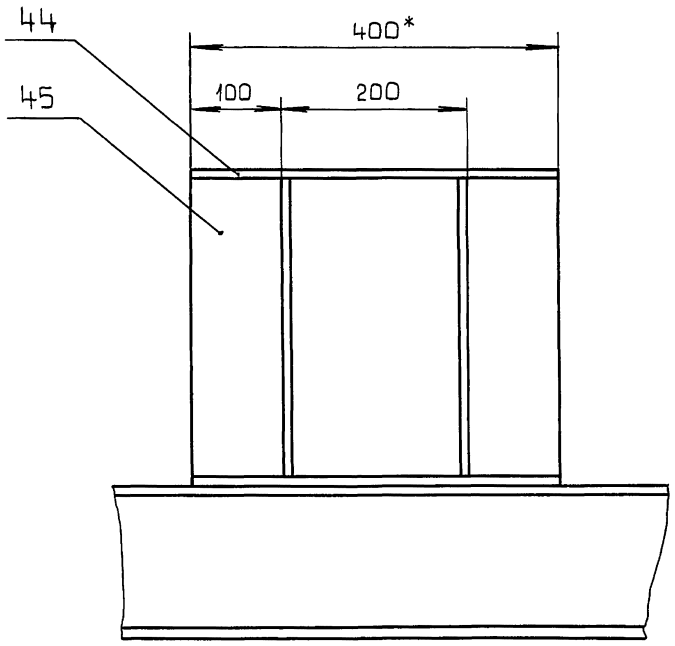

IV
М1:5
лист 1

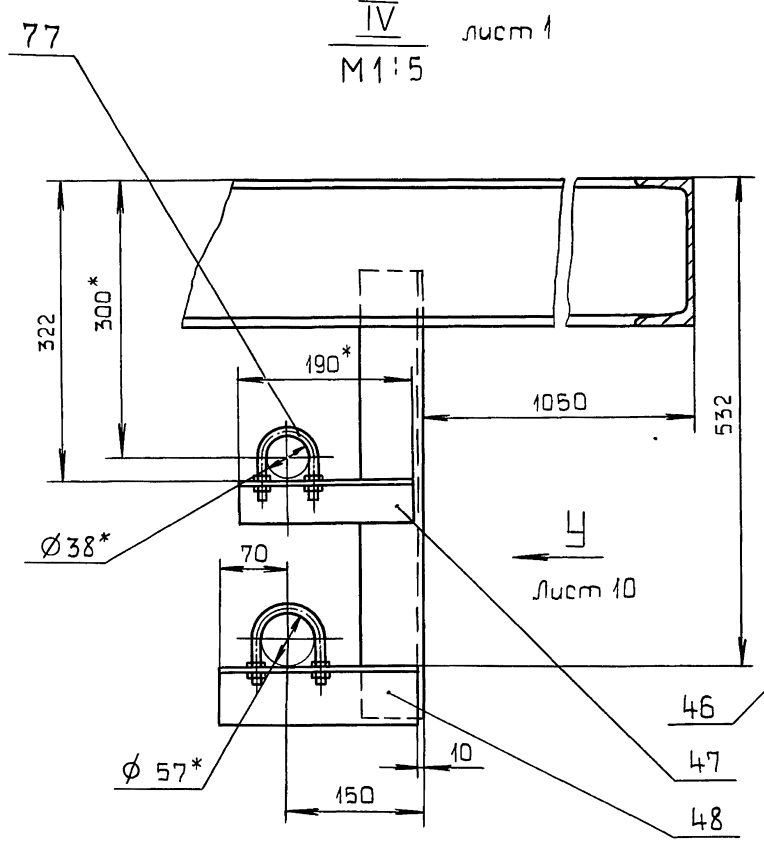

III
М1:2
лист 1

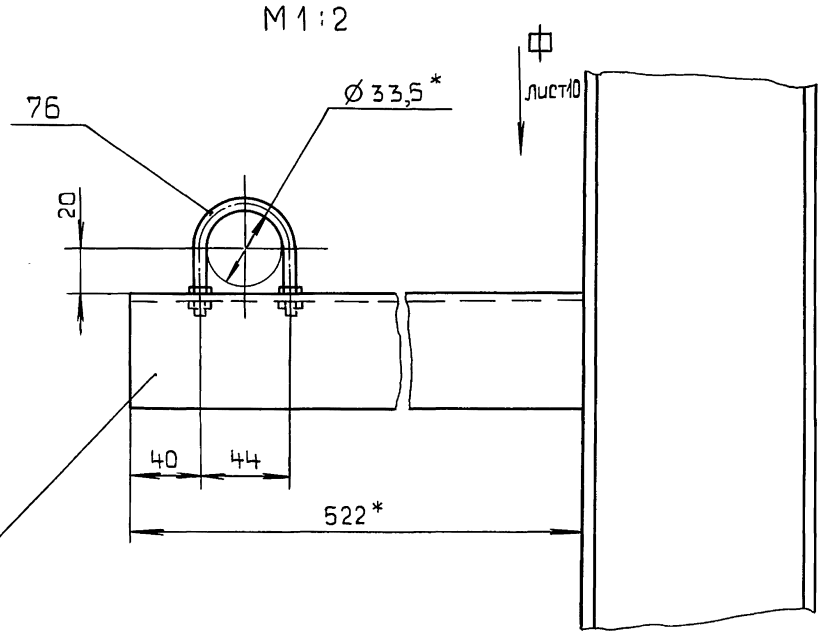

3 – 3
М1:5
лист 3

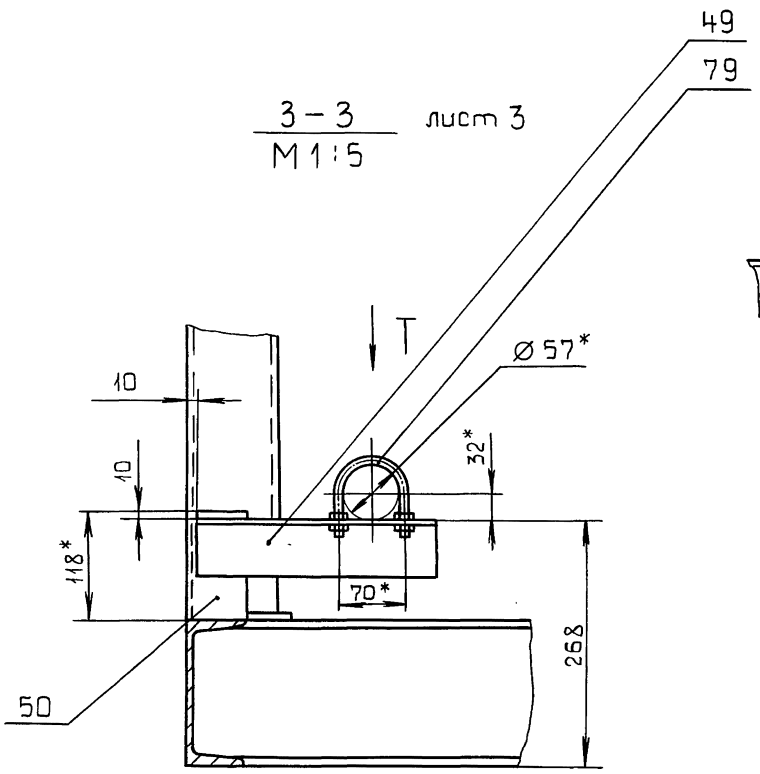

Вид Т повернуто
М1:5

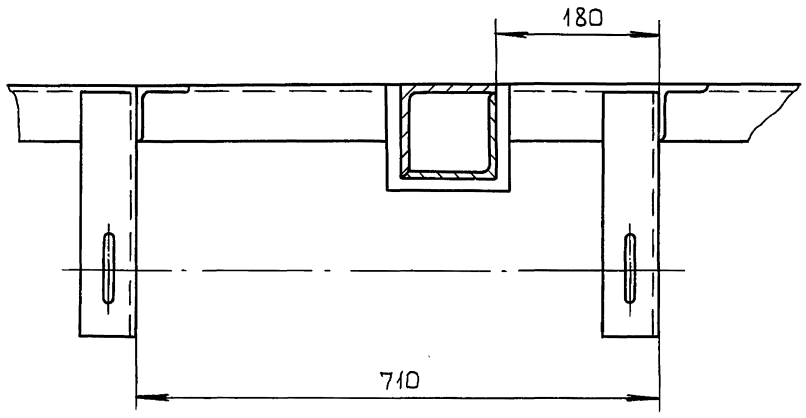

Изм	Лист	№ докум.	Подп.	Дата	Д24В.021.470 СБ	Лист 5

Копировал: костерина

Инв.№ подл. | Подп. и дата | Взам.инв.№ | Инв.№ дубл. | Подп. и дата

И–И
М1:5

повернуто, лист 3

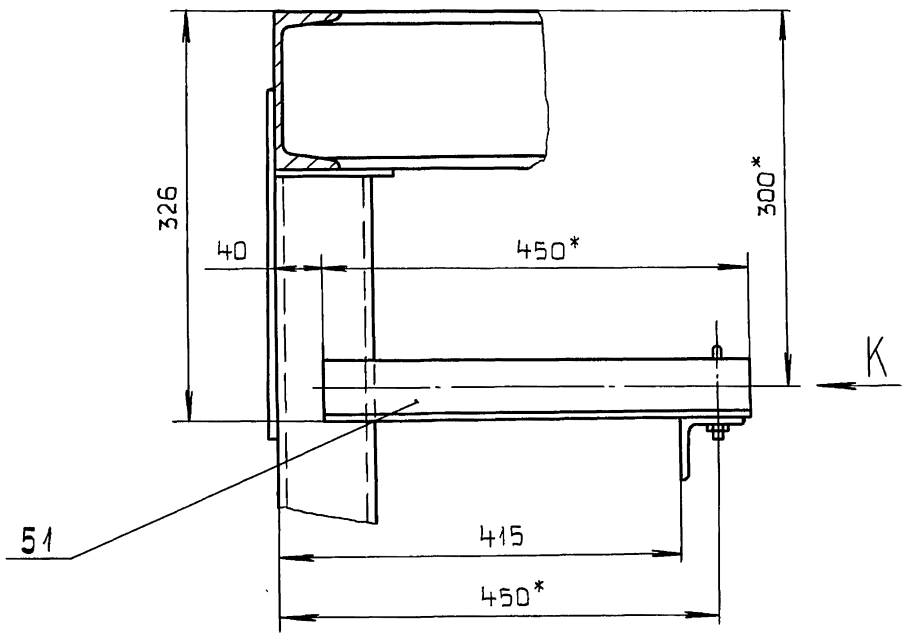

Вид К
М1:5

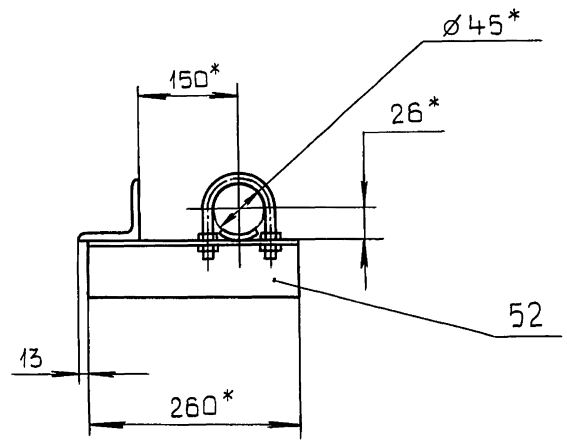

Вид Л
лист 1

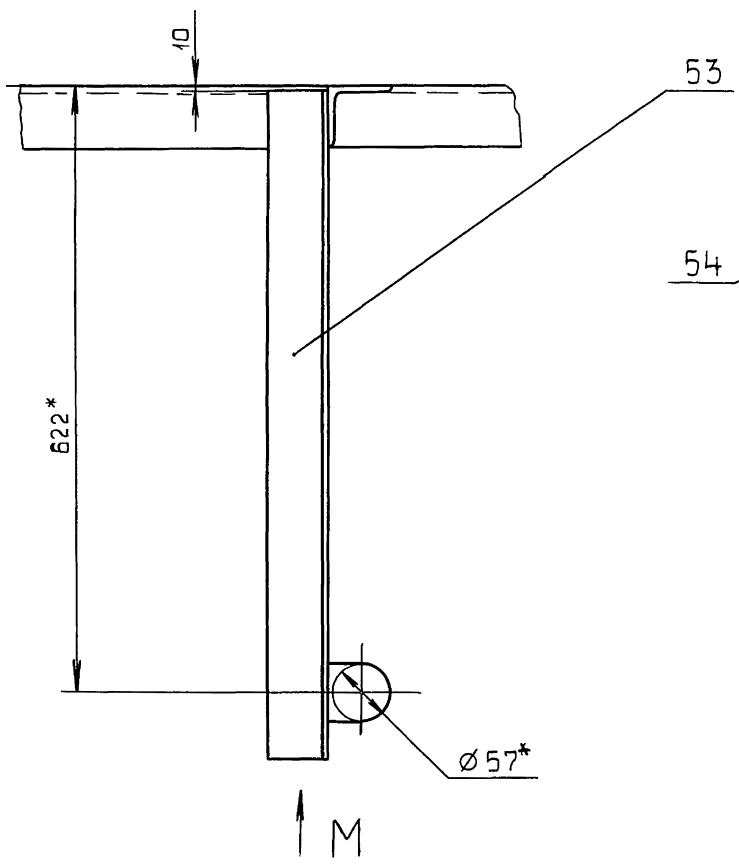

Вид И
М1:5

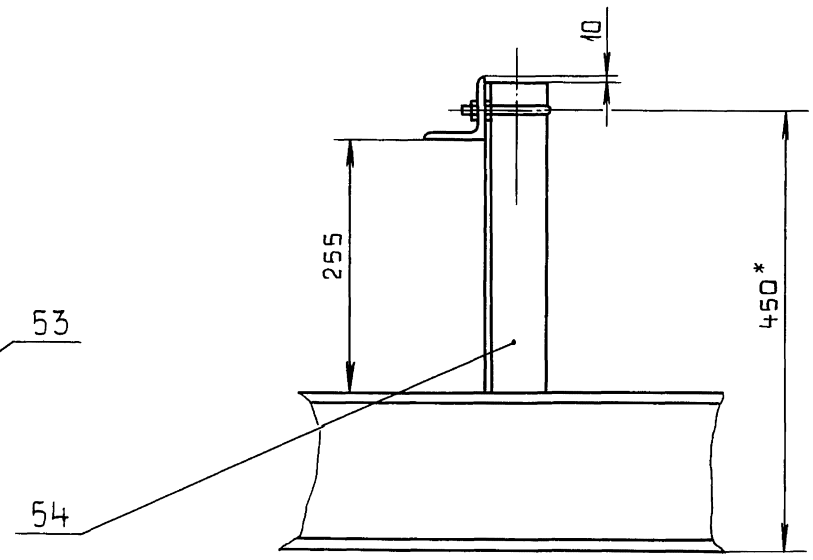

I
лист 1
М1:5

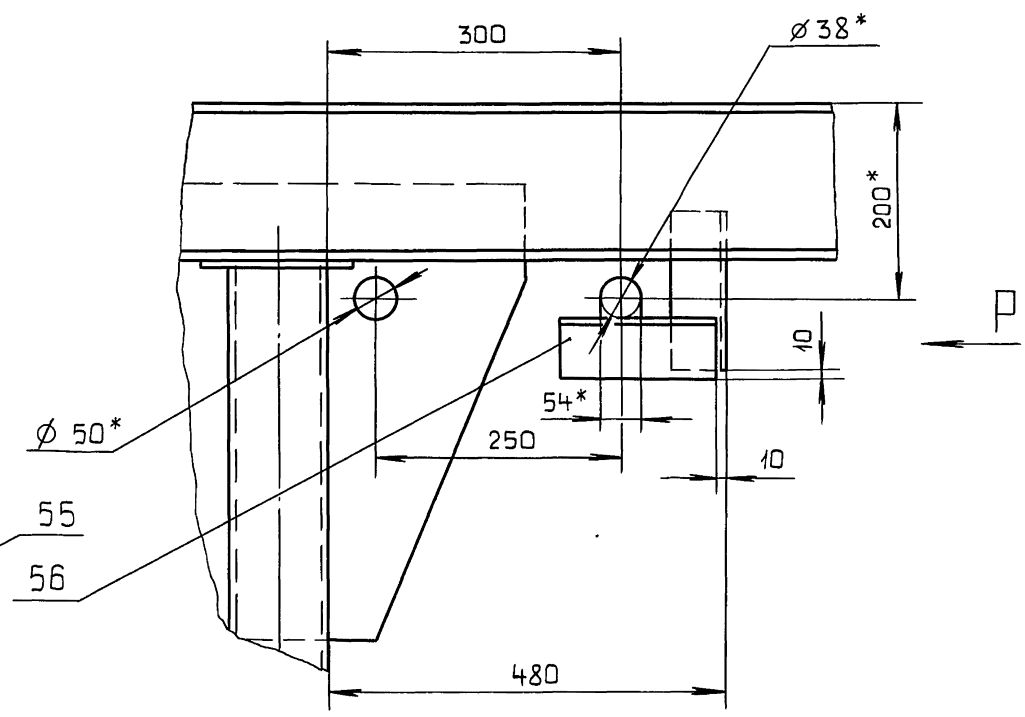

Вид Р
М1:5

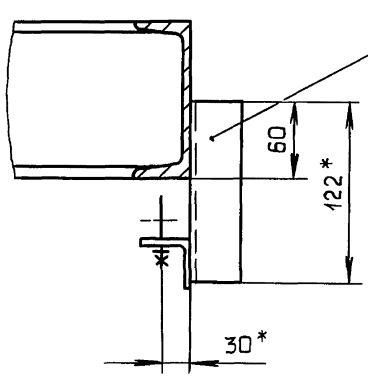

Изм	Лист	№ докум.	Подп.	Дата	Д24В.021.470 СБ	Лист 6

С-С лист 3
М1:5

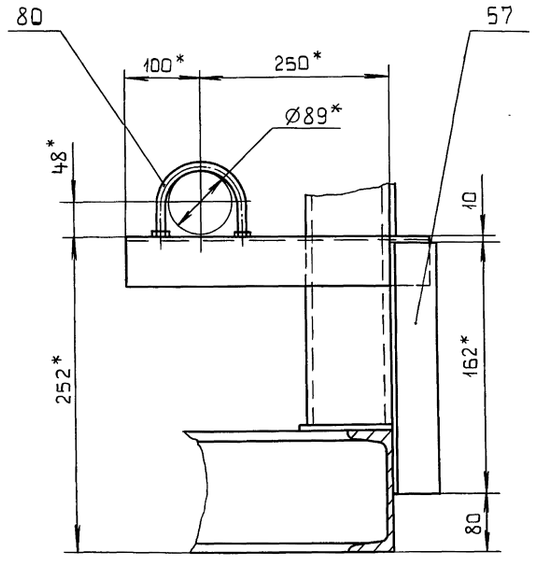

А1-А1 лист 1
М1:5

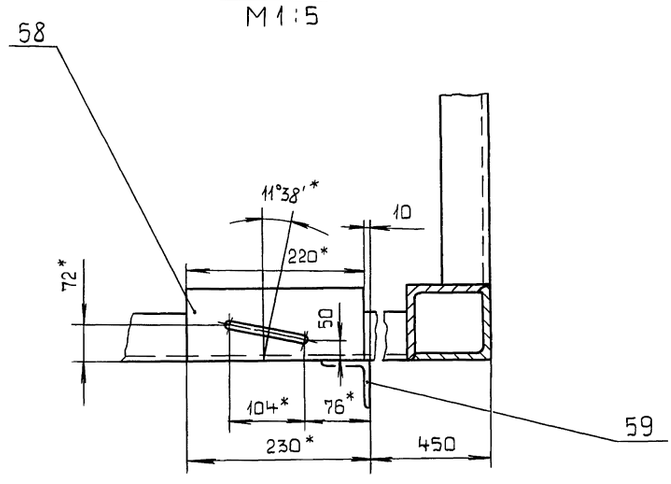

Б1

В1-В1 лист 3
М1:5

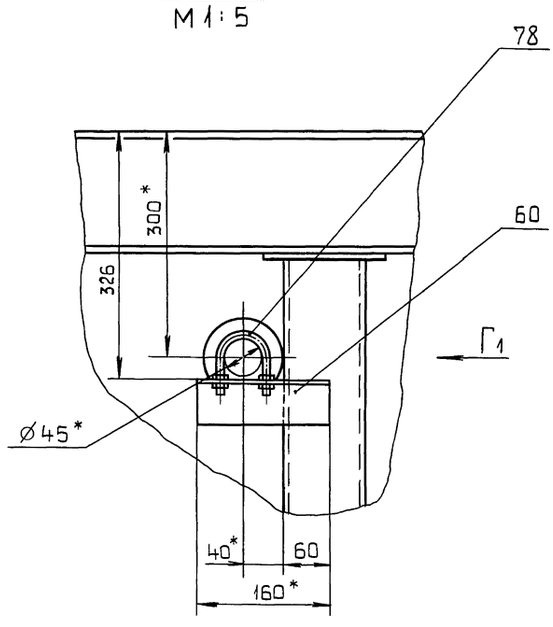

Вид Б1
М1:5

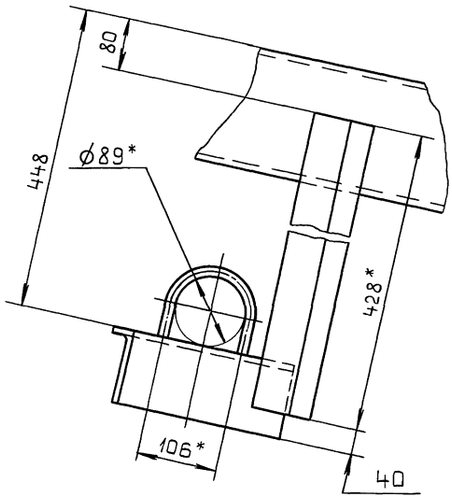

Ж1—Ж1 лист 1
М1:5

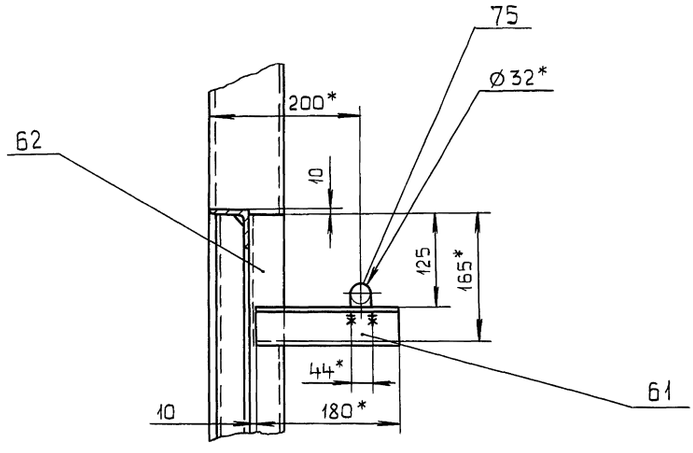

Вид Г1
М1:5

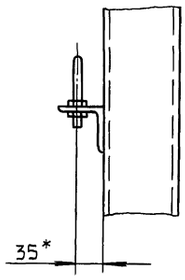

Вид Ч повернуто, лист 3
М1:5

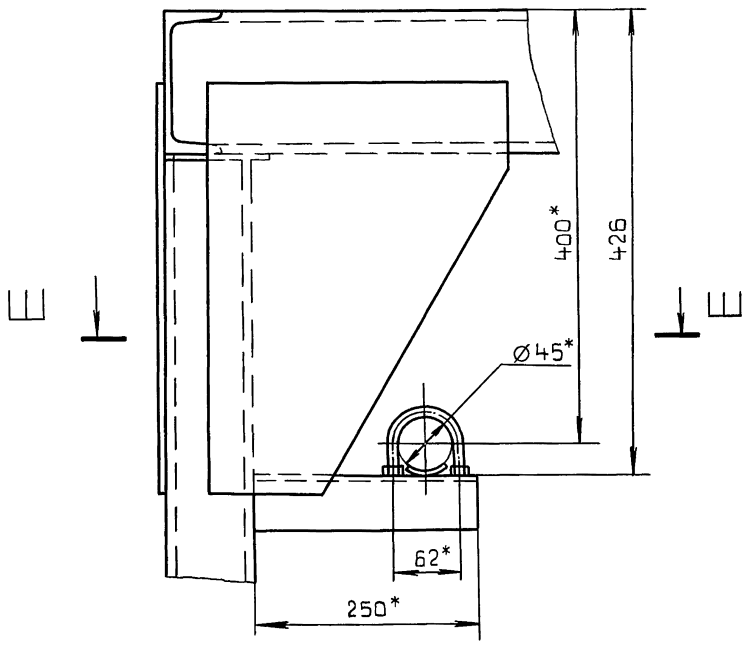

Е1–Е1 лист 3
М1:5

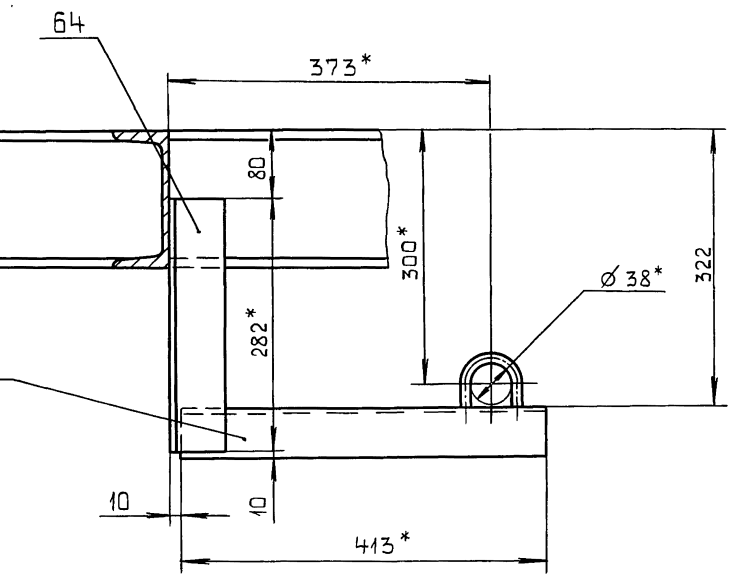

Н–Н лист 3
М1:5

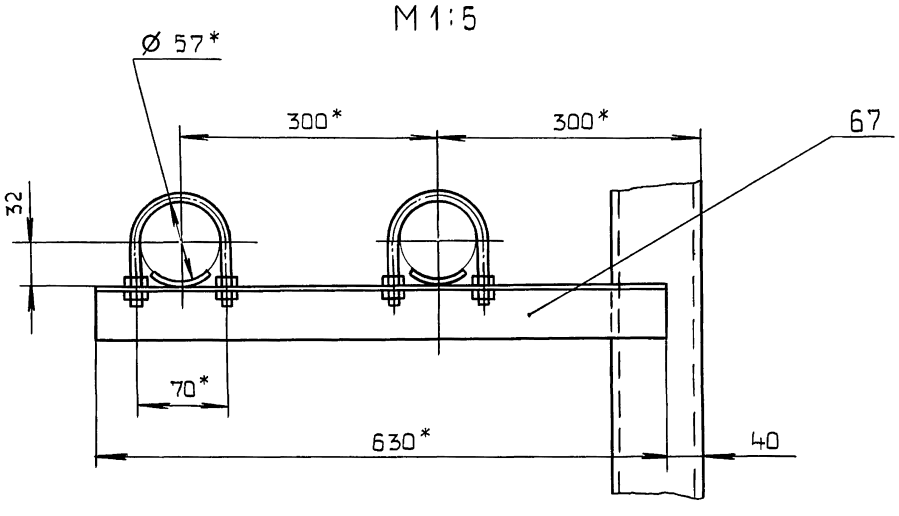

Щ–Щ лист 2
М1:2

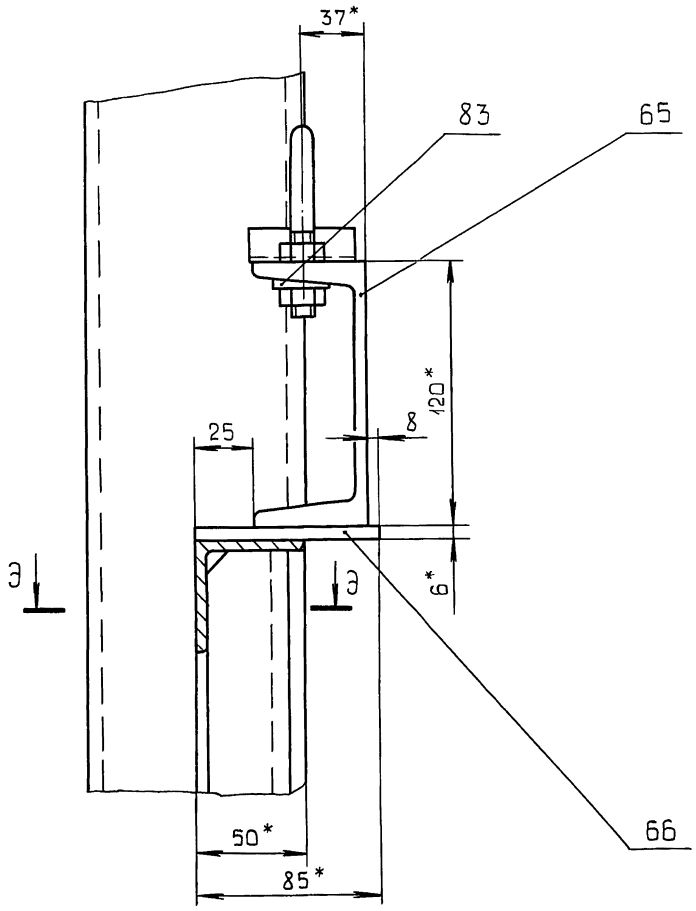

Ш–Ш
М1:5

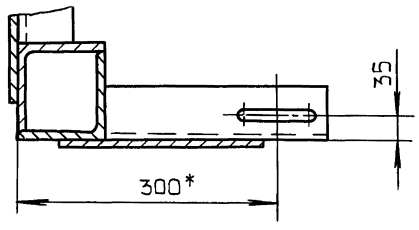

Э–Э
М1:2

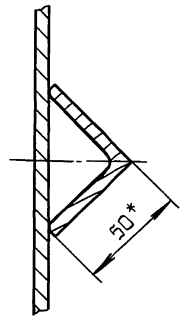

Изм.	Лист	№ докум.	Подп.	Дата	Д24В.021.470 СБ	Лист 8
		23205-38	50		15 Копировал: Костерина	Формат А2

Инв. № подл. | Подп. и дата | Взам. инв. № | Инв. № дубл. | Подп. и дата

Вид Д1 лист 1

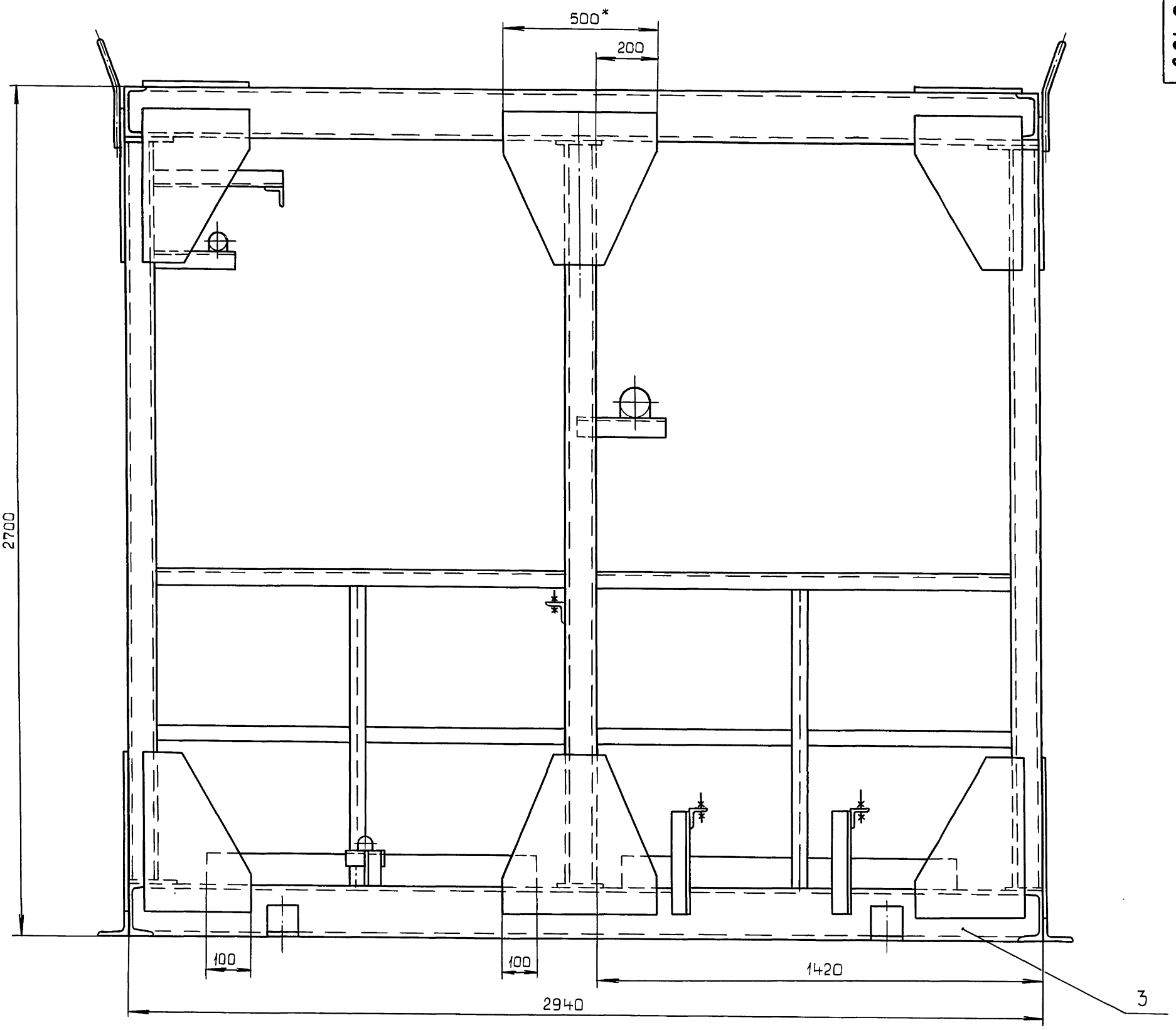

V / М1:5 лист 1

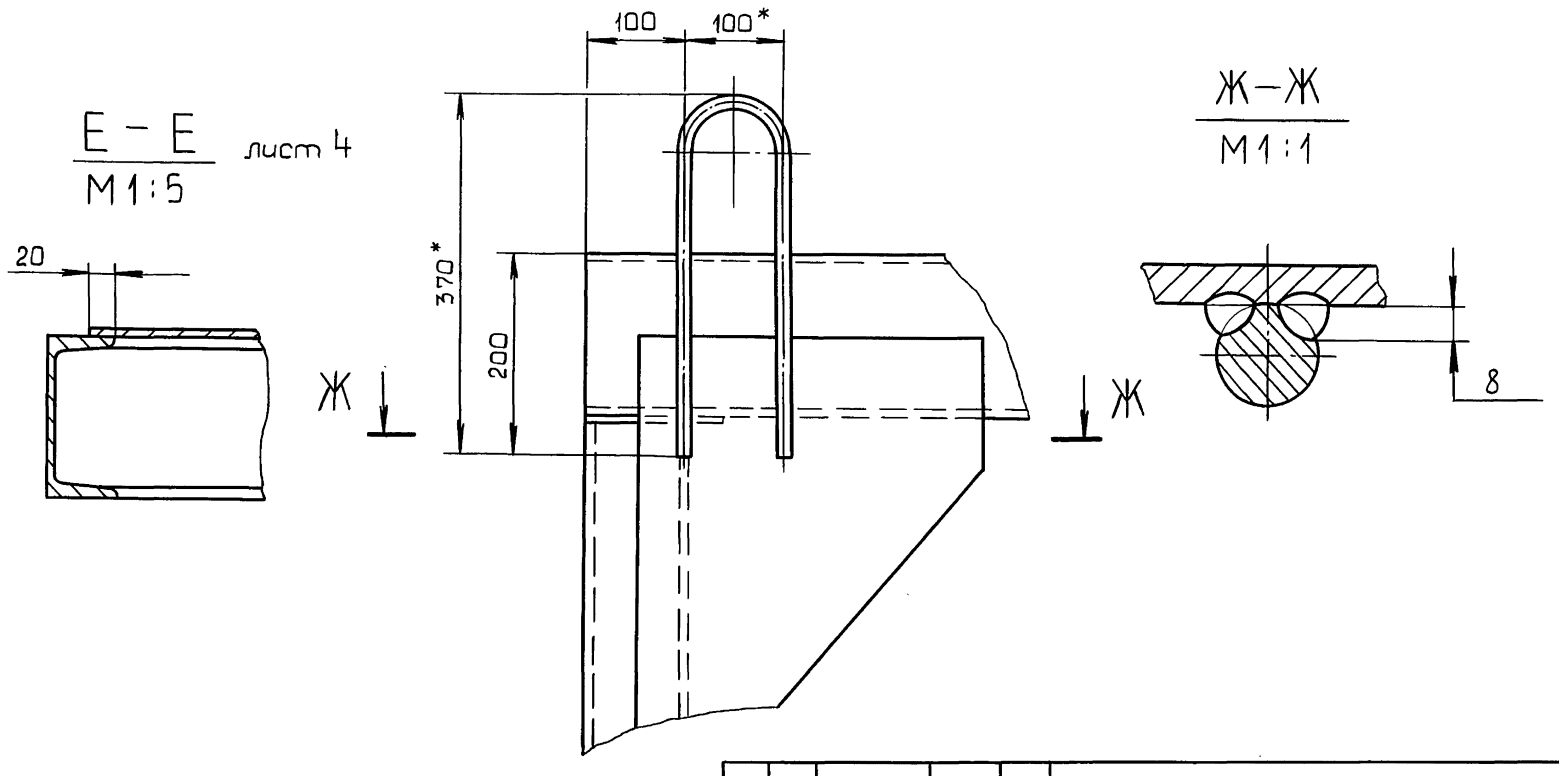

Е – Е / М1:5 лист 4

Ж – Ж / М1:1

Вид Ф
М1:2
лист 5

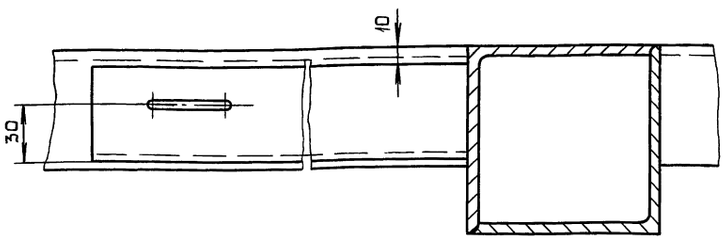

Вид У
М1:5
лист 5

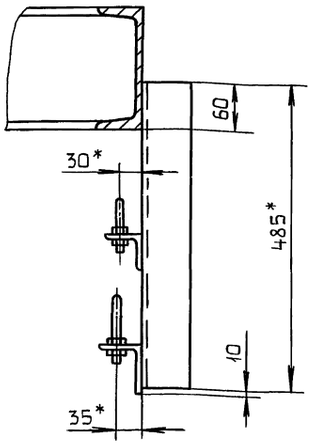

V
М1:5
лист 2

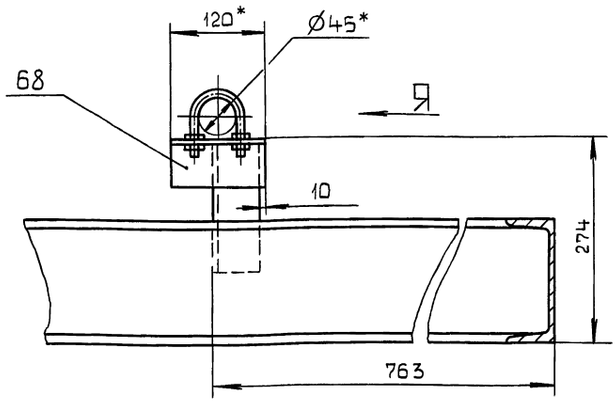

Вид Я
М1:5

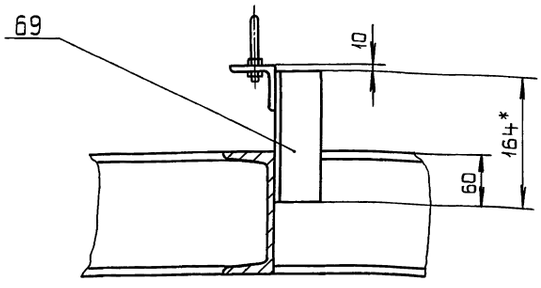

Изм	Лист	№ докум.	Подп.	Дата	Д24В.021.470 СБ	Лист 10

Формат А3

∀(√)

Рис 1

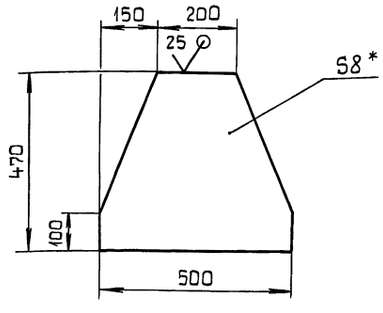

Рис 2

Остальное см. рис 1

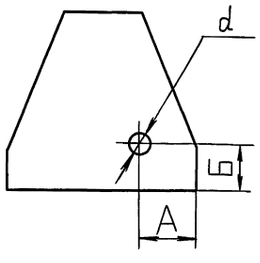

Обозначение	Рис.	Размеры, мм А	Б	d	Масса, кг
Д24В.021.271	1	—	—	—	10,32
-01	2	145	120	50	10,2
-02		345	220	100	9,83

1.* Размеры для справок.

2. $\pm\frac{IT16}{2}$.

Изм	Лист	№ докум.	Подп.	Дата
Разраб.		Мюнтер		9.11.89
Пров.		Мюнтер		
Т.контр.				
Н.контр.		Мюнтер		
Утв.				

Д24В.021.271

Косынка

Лит.	Масса	Масштаб
И	См. табл.	1:10

Лист | Листов 1

Лист Б-ПН-8 ГОСТ19903-74 ВСт3сп ГОСТ14637-79

ГПИ Горьковский САНТЕХПРОЕКТ

Формат А4

∀(√)

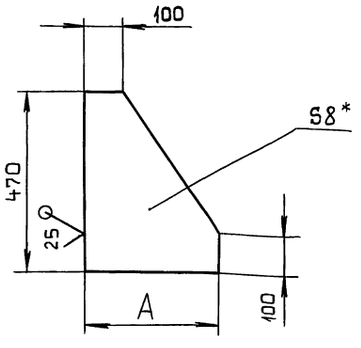

Обозначение	А, мм	Масса, кг
Д24В.021.274	220	3,93
-01	350	6,26

1.* Размеры для справок.

2. $\pm\frac{IT16}{2}$.

Изм	Лист	№ докум.	Подп.	Дата
Разраб.		Мюнтер		9.11.89
Пров.		Мюнтер		
Т.контр.				
Н.контр.		Мюнтер		
Утв.				

Д24В.021.274

Косынка

Лит.	Масса	Масштаб
И	См. табл.	—

Лист | Листов 1

Лист Б-ПН-8 ГОСТ19903-74 ВСт3сп ГОСТ14637-79

ГПИ Горьковский САНТЕХПРОЕКТ

Формат А4

Д24В.021.292

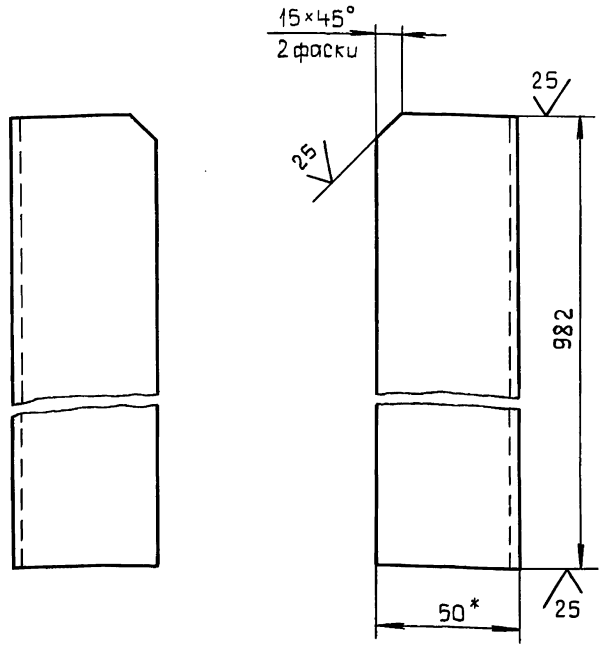

1.* Размеры для справок.

2. $\pm\frac{IT16}{2}$.

Изм	Лист	№ докум.	Подп.	Дата
Разраб.		Мюнтер		9.11.89
Пров.		Мюнтер		
Т.контр.				
Н.контр.		Мюнтер		
Утв.				

Д24В.021.292

Стойка

Лит	Масса	Масштаб
И	3,7	1:2
Лист	Листов 1	

Уголок 50×50×5-Б ГОСТ 8509-86 / ВСт3сп ГОСТ 535-79

ГПИ Горьковский САНТЕХПРОЕКТ

Формат А4

Д24В.021.299

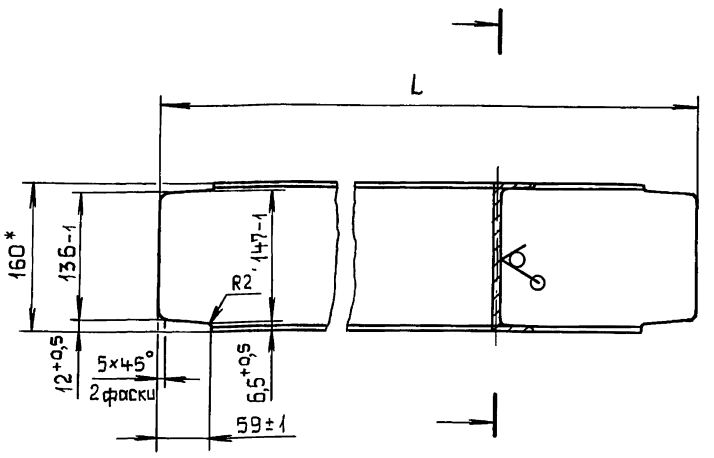

Обозначение	L, мм	Масса, кг
Д24В.021.299	1006	14,28
-01	1563	22,19

1.* Размеры для справок.

2. $\pm\frac{IT16}{2}$.

Изм	Лист	№ докум.	Подп.	Дата
Разраб.		Мюнтер		9.11.89
Пров.		Мюнтер		
Т.контр.				
Н.контр.		Мюнтер		
Утв.				

Д24В.021.299

Связь

Лит.	Масса	Масштаб
И	См. табл	-
Лист	Листов 1	

Швеллер 16 ГОСТ 8240-72 / ВСт3сп ГОСТ 535-79

ГПИ Горьковский САНТЕХПРОЕКТ

Формат А4

Д24В.021.301

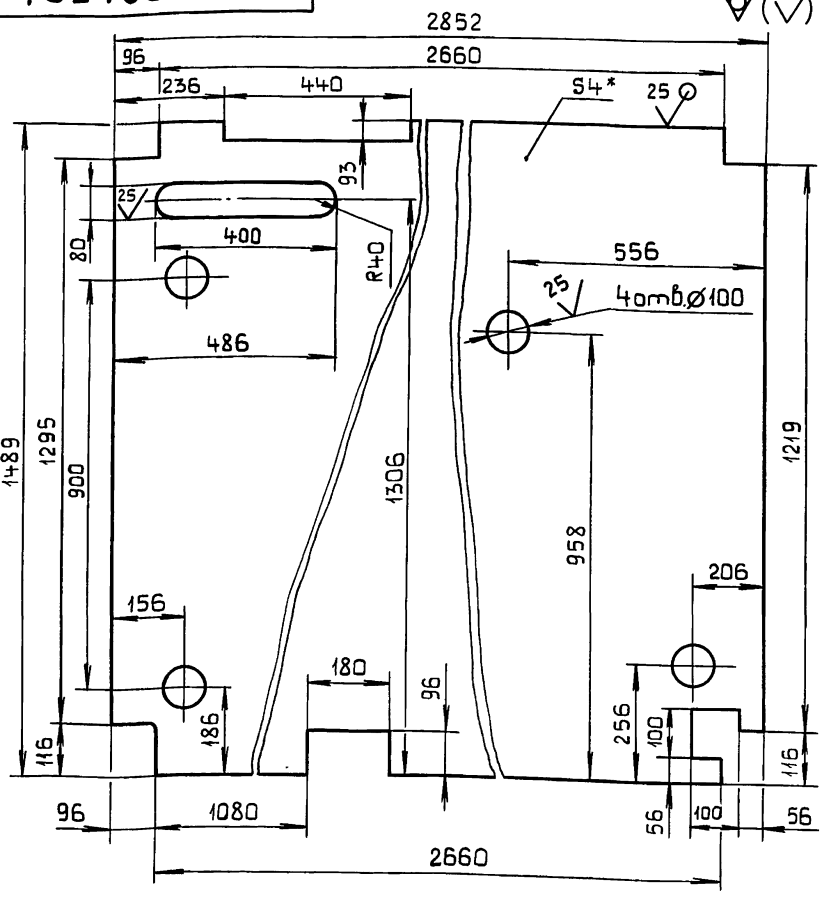

1.* Размеры для справок.

2. $\pm\frac{IT16}{2}$.

Изм	Лист	№ докум.	Подп.	Дата
Разраб.		Мюнтер		9.11.89
Пров.		Мюнтер		
Т.контр.				
Н.контр.		Мюнтер		
Утв.				

Д24В.021.301

Настил

Лит.	Масса	Масштаб
И	129,5	1:10
Лист	Листов 1	

Лист ромб К-ПУ-4БСт3сп ГОСТ 8568-77

ГПИ Горьковский САНТЕХПРОЕКТ

Формат А4

Д24В.021.302

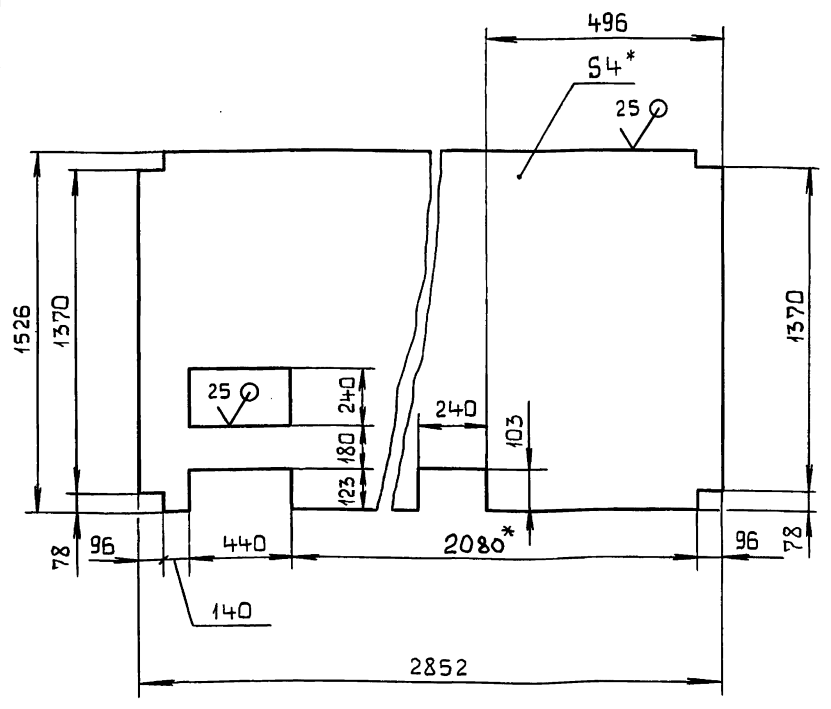

1.* Размеры для справок.

2. $\pm\frac{IT16}{2}$.

Изм	Лист	№ докум.	Подп.	Дата
Разраб.		Мюнтер		9.11.89
Пров.		Мюнтер		
Т.контр.				
Н.контр.		Мюнтер		
Утв.				

Д24В.021.302

Настил

Лит.	Масса	Масштаб
И	129	1:20
Лист	Листов 1	

Лист ромб. К-ПУ-4БСт3сп ГОСТ 8568-77

ГПИ Горьковский САНТЕХПРОЕКТ

Формат А4

Копировал: Костерина

Инв.№ подл. | Подп. и дата | Взам. инв.№ | Инв.№ дубл. | Подп. и дата

Д24В.021.303

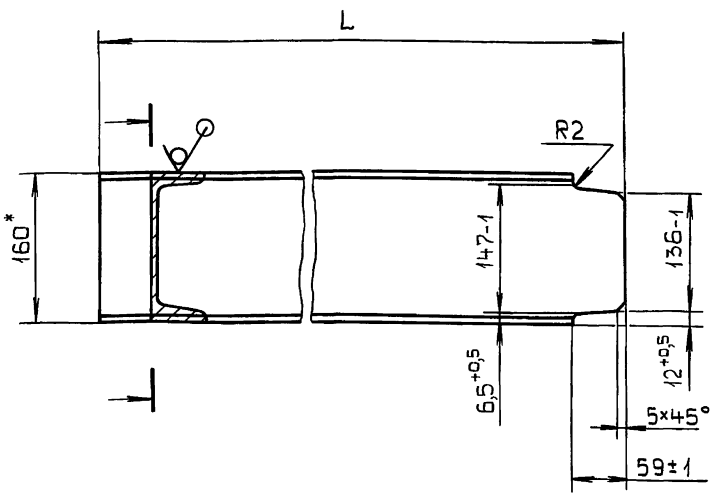

Обозначение	L, мм	Масса, кг
Д24В.021.303	1466	20,8
-01	1543	21,9

1.* Размеры для справок.

2. $\pm\frac{IT16}{2}$.

Изм.	Лист	№ докум.	Подп.	Дата
Разраб.		Мюнтер		25.10.89
Пров.		Мюнтер		
Т.контр.				
Н.контр.		Мюнтер		
Утв.				

Д24В.021.303

Связь

Лит.	Масса	Масштаб
И	См. табл.	—
Лист	Листов 1	

Швеллер 16 ГОСТ 8240-72 / ВСт3сп ГОСТ 535-79

ГПИ Горьковский САНТЕХПРОЕКТ

Формат А4

Д24В.021.304

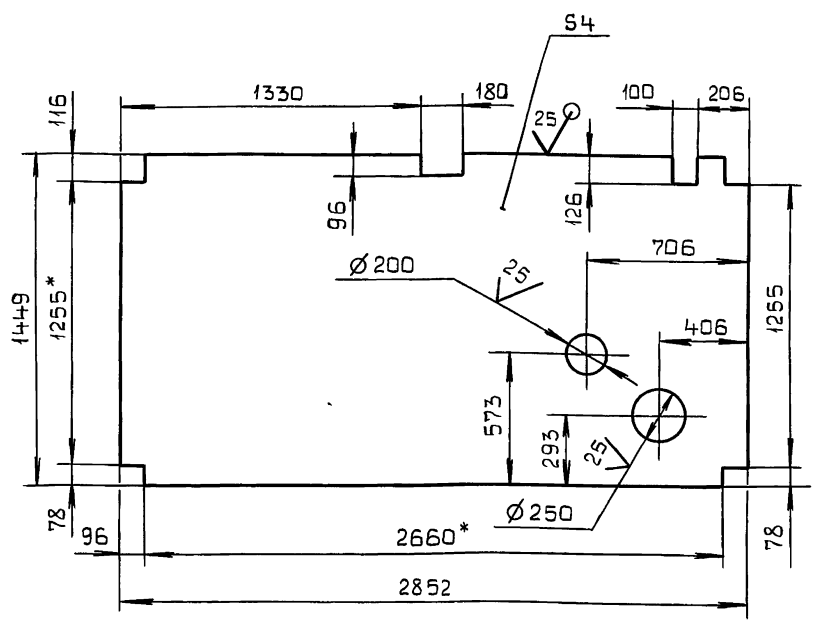

1.* Размеры для справок.

2. $\pm\frac{IT16}{2}$.

Изм.	Лист	№ докум.	Подп.	Дата
Разраб.		Мюнтер		25.10.89
Пров.		Мюнтер		
Т.контр.				
Н.контр.		Мюнтер		
Утв.				

Д24В.021.304

Настил

Лит.	Масса	Масштаб
И	125,5	1:20
Лист	Листов 1	

Лист ромб. К-ПУ-4Б Ст3сп ГОСТ 8568-77

ГПИ Горьковский САНТЕХПРОЕКТ

Формат А4

Д24В.021.305

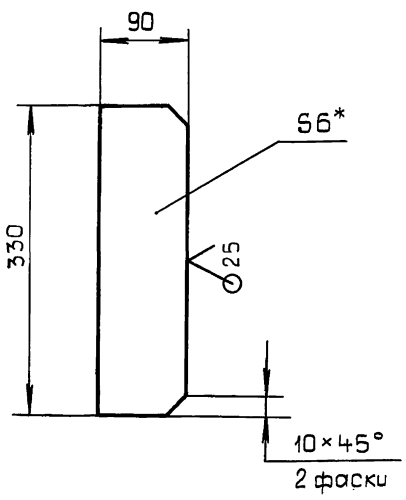

1.* Размеры для справок.

2. $\pm\frac{IT16}{2}$.

Изм.	Лист	№ докум.	Подп.	Дата
Разраб.		Мюнтер		25.10.89
Пров.		Мюнтер		
Т.контр.				
Н.контр.		Мюнтер		
Утв.				

Д24В.021.305

Ребро

Лит.	Масса	Масштаб
И	1,4	1:5
Лист	Листов 1	

Лист Б-ПН-6 ГОСТ 19903-74 / ВСт3сп ГОСТ 14637-79

ГПИ Горьковский САНТЕХПРОЕКТ

Формат А4

Д24В.021.314

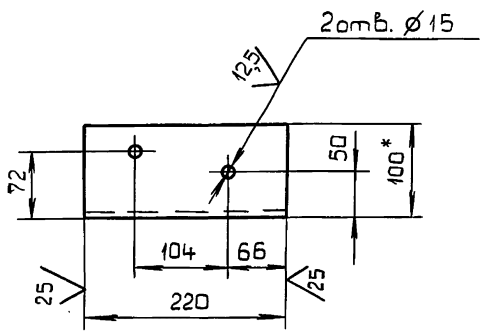

1.* Размеры для справок.

2. $\pm\frac{IT16}{2}$.

Изм.	Лист	№ докум.	Подп.	Дата
Разраб.		Мюнтер		25.10.89
Пров.		Мюнтер		
Т.контр.				
Н.контр.		Мюнтер		
Утв.				

Д24В.021.314

Уголок

Лит.	Масса	Масштаб
И	2,37	1:10
Лист	Листов 1	

Уголок 100×100×7-Б ГОСТ 8509-86 / ВСт3сп ГОСТ 535-79

ГПИ Горьковский САНТЕХПРОЕКТ

Д24В.021.318

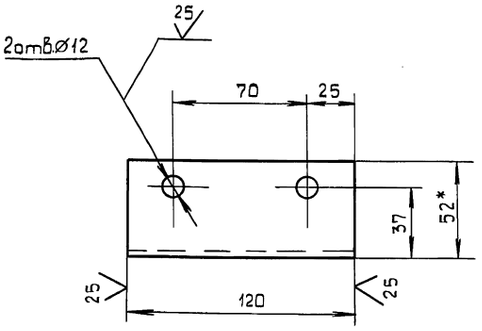

1.* Размеры для справок.

2. $\pm \frac{IT16}{2}$.

Изм	Лист	№ докум.	Подп.	Дата
Разраб.		Мюнтер		9.11.89
Пров.		Мюнтер		
Т.контр.				
Н.контр.		Мюнтер		
Утв.				

Д24В.021.318

Швеллер

Лит.	Масса	Масштаб
И	1,25	1:2

Лист	Листов 1

Швеллер 12 ГОСТ 8240-72 / Вст3сп ГОСТ 535-79

ГПИ Горьковский САНТЕХПРОЕКТ

Формат А4

Д24В.021.321

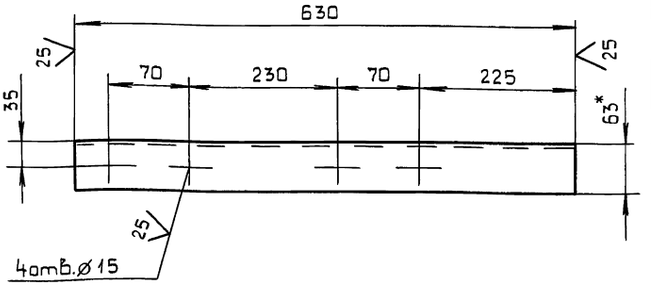

1.* Размеры для справок.

2. $\pm \frac{IT16}{2}$.

Изм	Лист	№ докум.	Подп.	Дата
Разраб.		Мюнтер		9.11.89
Пров.		Мюнтер		
Т.контр.				
Н.контр.		Мюнтер		
Утв.				

Д24В.021.321

Уголок

Лит.	Масса	Масштаб
И	3,03	1:5

Лист	Листов 1

Уголок 63×63×5-Б ГОСТ 8509-86 / Вст3сп ГОСТ 535-79

ГПИ Горьковский САНТЕХПРОЕКТ

Формат А4

Формат	Зона	Поз.	Обозначение	Наименование	Кол.	Примечание
				Документация		
А2			Д12В.167.000 СБ	Сборочный чертеж		
А2			Д12В.167.000 Э2	Схема автоматизации		
А2			Д12В.167.000 Э4	Схема электрическая		
				соединений		
				Сборочные единицы		
А4		1	Д12В.175.000	Сочленение МЭО-100/25-0,25р		
				с клапаном 6с-9-1	1	
А4		2	Д12В.176.000	Сочленение МЭО-100/25-0,25р		
				с клапаном 9-3-3	1	
А4		3	Д12В.177.000	Установка усилителя		
				и соединительной		
				коробки КС-10	1	
				Прочие изделия		
		4		Установка контрольного		Установлен
				крана 14М1 на импульс-		в технолог
				ной линии к регулятору		части
				УРРД-М	1	
		5		Установка термометра		
				ТТП2.1.240.103 в оправе		
				Ру 6,4 МПА 1ТМ4-143-87	4	

Изм	Лист	№ докум.	Подп.	Дата
Разраб		Митяков		
Пров		Харитонова		
Нач.отд		Борисов		
Н.контр		Мюнтер		
Утв.				

Д12В.167.000

Установка крупноблочная питания и подпитки КБУПП-15-1 Установка приборов контроля и автоматизации

Лит.	Лист	Листов
И	1	3

ГПИ Горьковский САНТЕХПРОЕКТ

Формат А4

Формат	Зона	Поз.	Обозначение	Наименование	Кол	Примечание
		6		Установка термометра		
				ТТУ2.1.240.141 в оправе		
				Ру 6,4 МПА 1ТМ4-143-87	2	
		7		Установка термометра		
				ТТУ4.1.240.141 в оправе		
				Ру 6,4 МПА 1ТМ4-143-87	4	
		8		Установка термометра		
				ТТУ5.2.240.141 в оправе		
				Ру 6,4 МПА 1ТМ4-143-87	3	
		9		Установка термопреобра-		
				зователя сопротивления		
				ТСМ-0879.542.821-425-46		
				1ТМ4-160-87	1	
		10		Установка термометра		
				МП4-У-1 кгс/см²		
				1ТКЧ-3137-70	5	
		11		Установка В-16-225		
				манометра МП4-У-2,5 кгс/см²		
				1ТКЧ-3139-70	2	
		12		Установка манометра		
				МП4-У-6 кгс/см²		
				1ТКЧ-3137-70	6	
		13		Установка манометра		
				ЭКМ-1У-6		
				2ТМ4-318-86	2	

Изм	Лист	№ докум.	Подп.	Дата

Д12В.167.000

Лист 2

Формат	Зона	Поз.	Обозначение	Наименование	Кол.	Примечание
		14		Установка манометра		
				ЭКМ-1У-10		
				2ТМ4-318-86	2	
		15		Установка манометра		
				ЭКМ-1У-10 2ТМ4-322-86	1	
		16		Установка преобразо-		
				вателя Сапфир		
				22ДИ2151-11УХЛ*		
				31-0,25/1,0 МПА-0,5		
				1ТМ4-424-86	1	
		17		Отборное устройство		
				10-80 ТК4-3152-70	3	
		18		Отборное устройство		
				16-200 ТК4-3428-73	4	
				Материалы		
		19		Труба 14×2-6000 ГОСТ8734-75		
				В20 ГОСТ 8733-74	25	м
		20		Полоса ПП-30 ТУ36.1113-84	2	
		21		Уголок УП35×35 ТУ36.1113-84	2	
				Соединительная коробка		
				ТУ36.2568-83		
		22		КС-10	2	
		23		КС-20	1	
		24		Провод ПРГИ 1×0,75 ГОСТ20520-80	13	м
		25		Трубка ПВХ 9×1		
				ТУ6-05-1342-76	4	м

Инв.№подл. | Подп. и дата | Взам.инв.№ | Инв.№дубл. | Подп. и дата

Изм | Лист | №докум. | Подп. | Дата

Д12В.167.000 — Лист 3

Формат А4

Формат	Зона	Поз.	Обозначение	Наименование	Кол.	Примечание
				Документация		
А3			Д12В.175.000 СБ	Сборочный чертеж		
				Сборочные единицы		
А4		1	Д12В.175.010-01	Тяга	1	
				Прочие изделия		
		2		Стойка СИМ-31		
				ТК4-3189-87	1	
		3		Механизм электрический		
				исполнительный		
				МЭО-100/25-0,25р		
				ТУ25-02.101401-81	1	
		4		Усилитель трехпо-		
				зиционный У29.3		
				ТУ25-0205.139-85	1	
		5		Соединительная коробка		
				КС-10 ТУ36-2568-83	1	
		6		Регулирующий клапан		
				6с-9-1 ТУ4О4-728-80	1	
				Материалы		
		7		Провод ПВ1 1,0 380		
				ГОСТ 6323-79	18	м
		8		Металлорукав Р3-Ц-Х-32		
				ТУ22-5570-83	2	м

Инв.№подл. | Подп. и дата | Взам.инв.№ | Инв.№дубл. | Подп. и дата

Изм	Лист	№докум.	Подп.	Дата	Д12В.175.000		
Разраб.		Митяков			Сочленение МЭО-100/25-0,25р с клапаном 6с-9-1	Лит. И	Лист 1	Листов 1
Пров.		Харитонова				ГПИ Горьковский САНТЕХПРОЕКТ		
Нач.отд.		Борисов						
Н.контр.		Монтер						
Утв.								

Формат А4

Д12В.167.000 СБ

Вид А лист 2

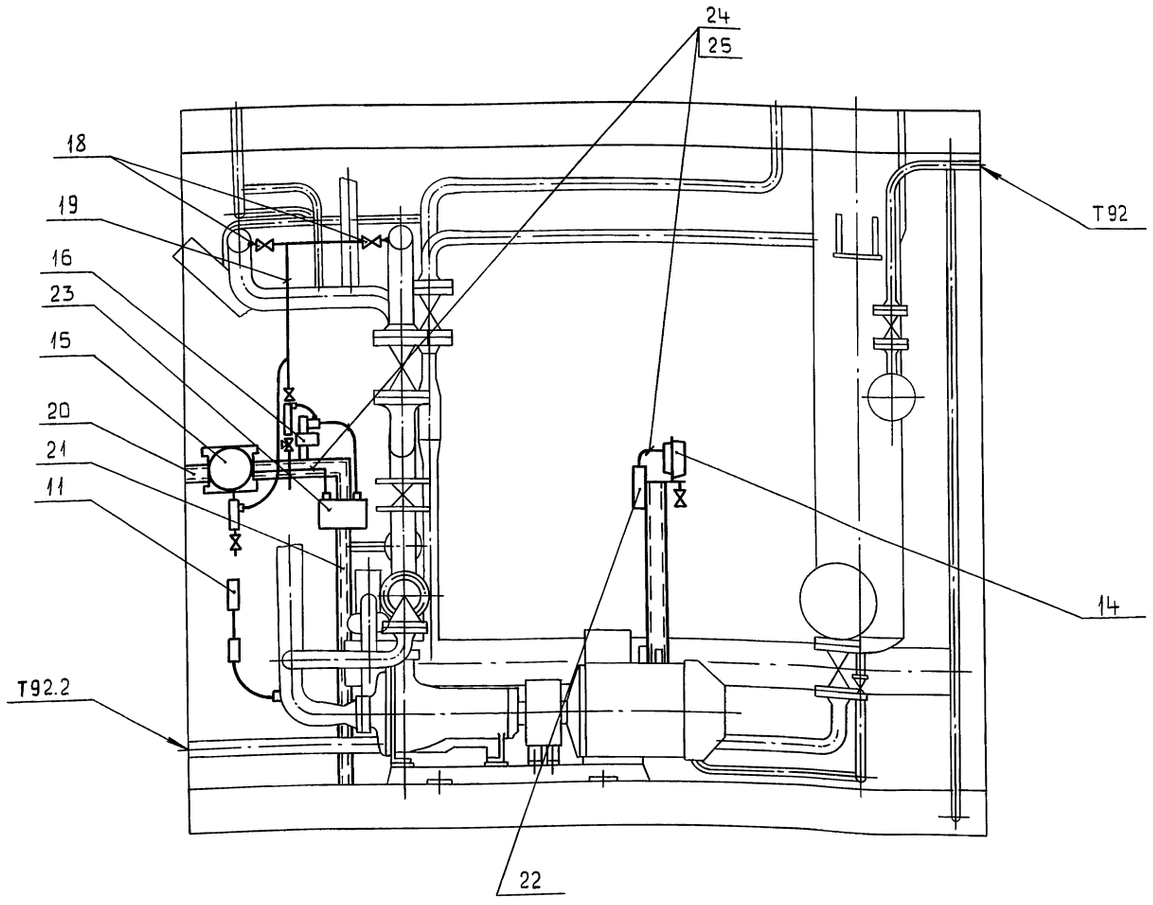

Инв.№подл. | Подп. и дата | Взам.инв.№ | Инв.№дубл. | Подп. и дата

Изм	Лист	№докум.	Подп.	Дата	Д12В.167.000 СБ	Лист 3

Копировал: Костерина

Формат А3

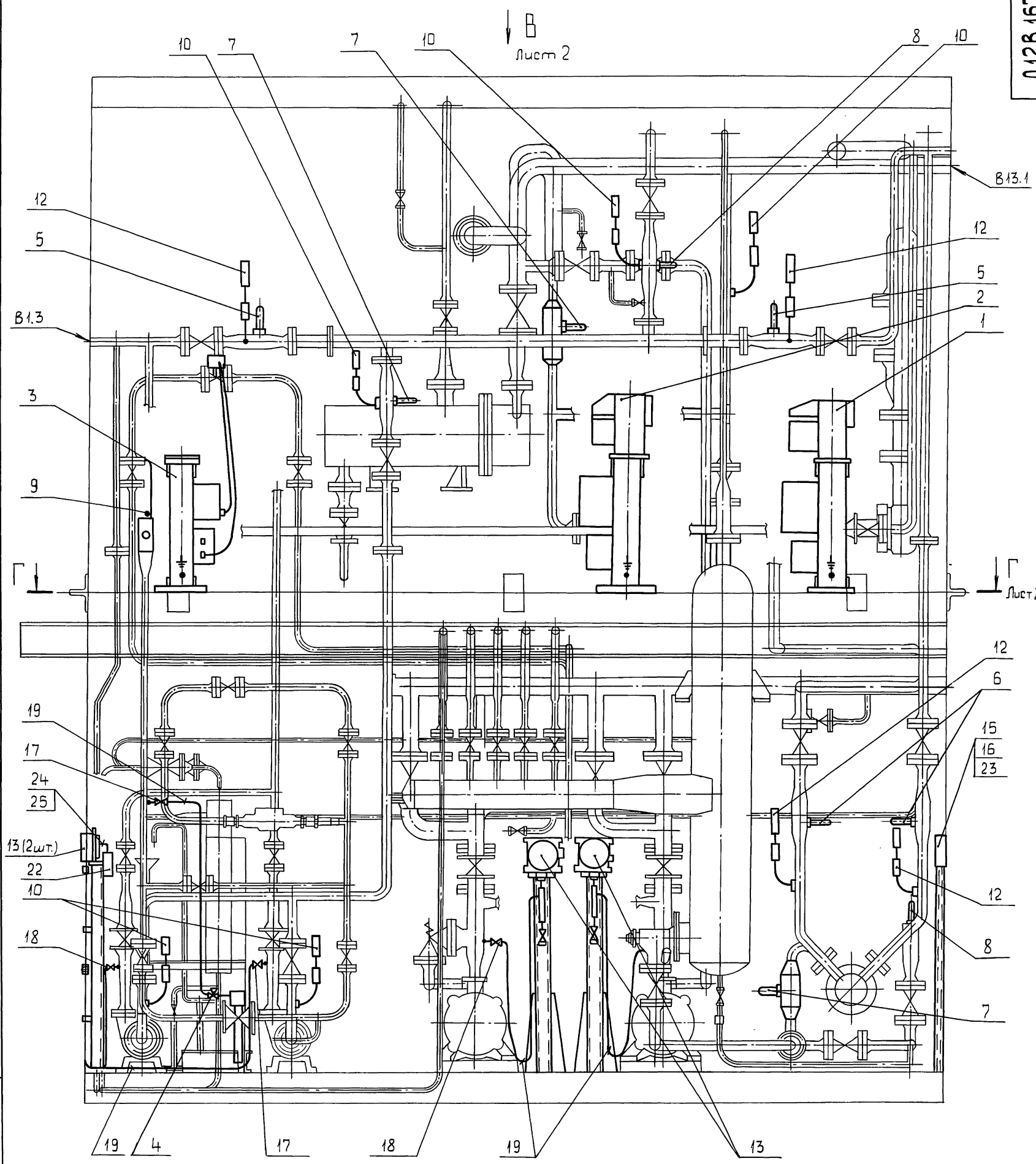

Изм	Лист	№ докум.	Подп.	Дата	Д 128.167.000 СБ
Разраб.		Митяков		9.11.88	Установка крупноблочная питания и подпитки КБУПП-15-1
Пров		Харитонова			Установка приборов контроля и автоматизации
Т.контр.					Лит. И; Масса -; Масштаб -
Нач.отд.		Борисов			Лист 1; Листов 3
Н.контр.		Мюнтер			ГПИ Горьковский САНТЕХПРОЕКТ
Утв.					

23205-38 57 Копировал: Костерина Формат А2

Инв.№подл. | Подп. и дата | Взам.инв.№ | Инв.№дубл. | Подп. и дата

Вид В лист 1

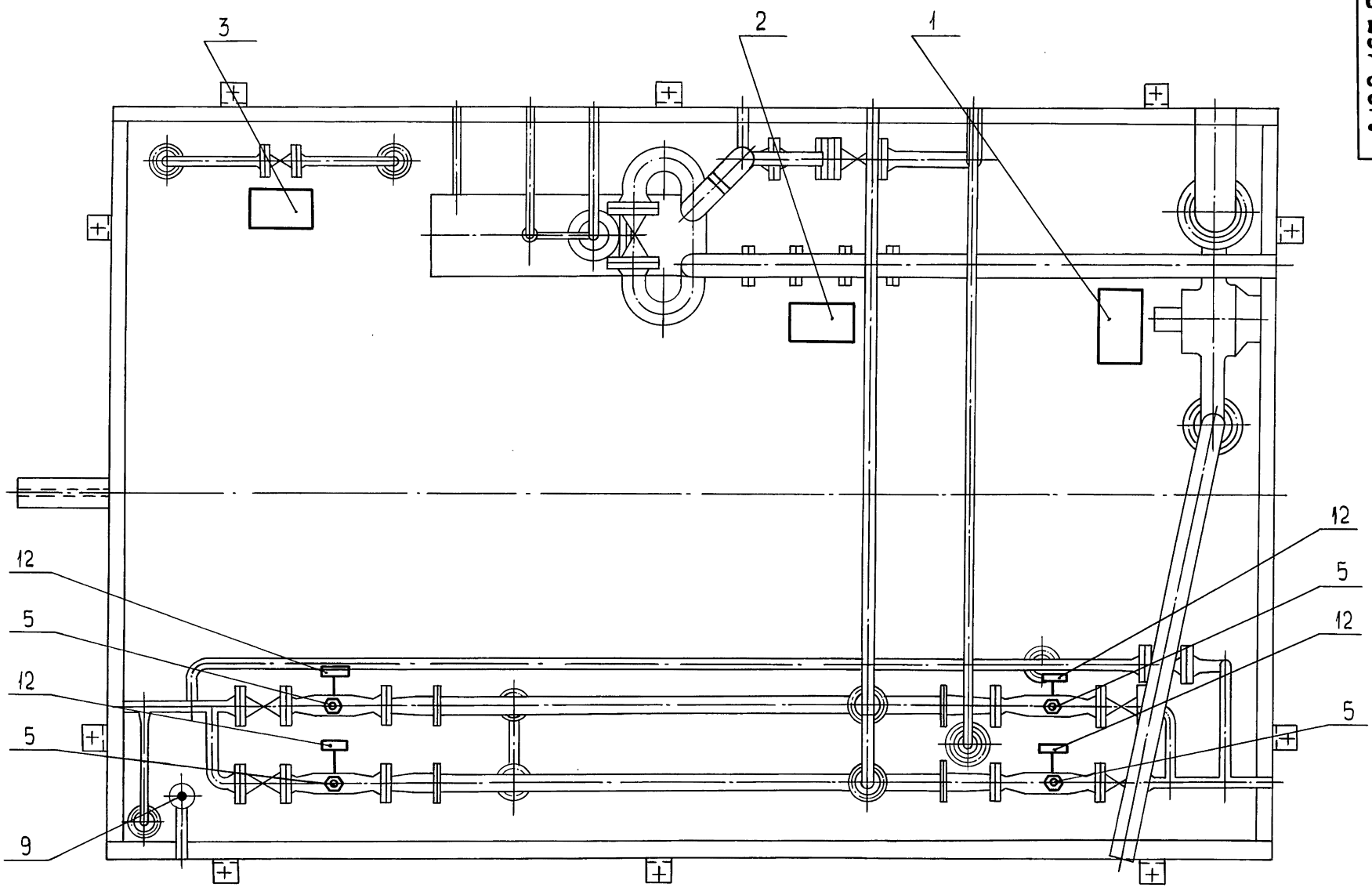

Г - Г лист 1

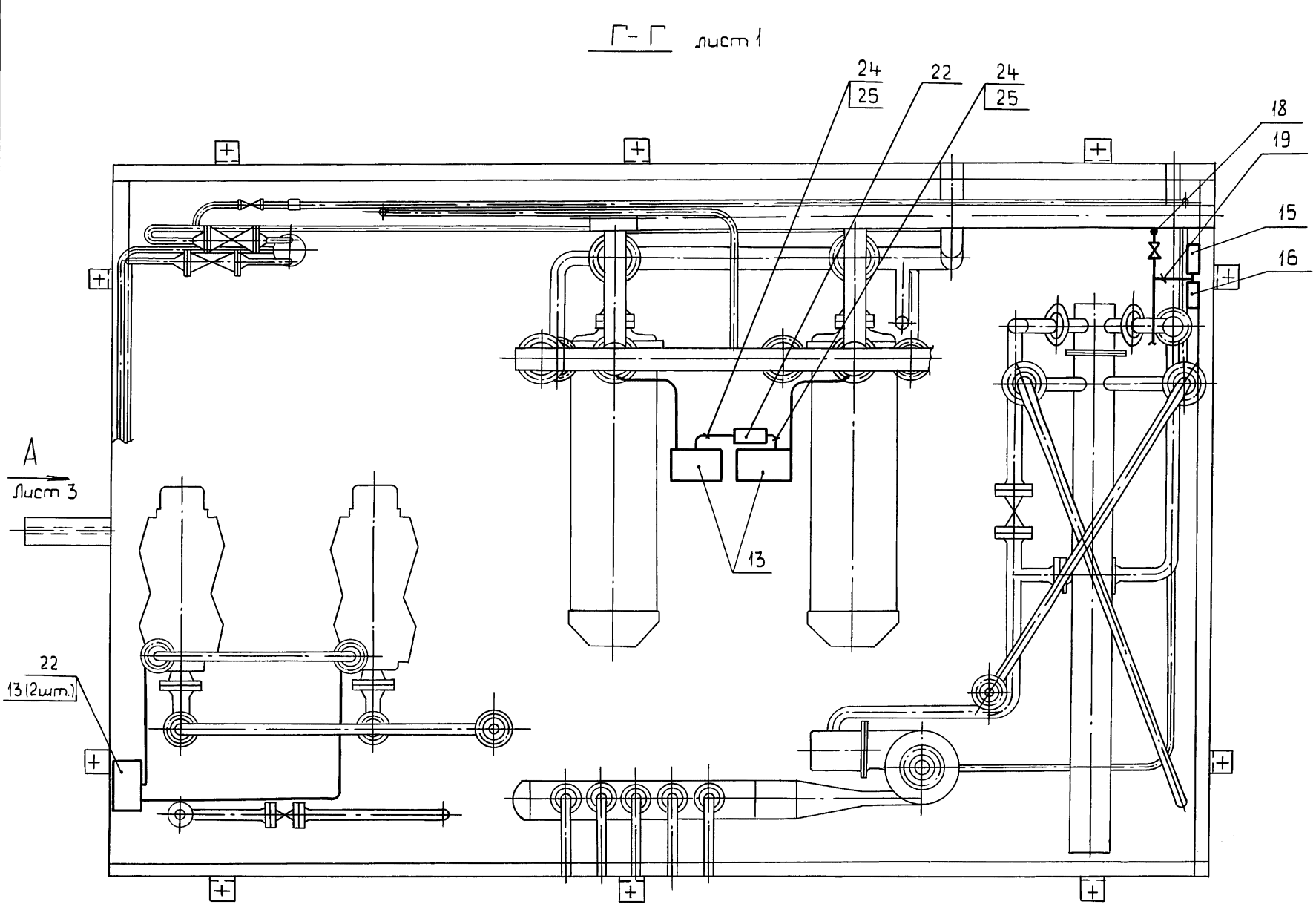

Из деаэратора

Т91.1

Охладитель деаэрированной воды

Сепаратор непрерывной продувки

Т74.2

Т92

Т92.2

В1.4

В1.3

Умягченная вода

Теплообменник водоводяной

1...1.48 м³/ч

Пар в деаэратор

Т74.1

17Т

Т72.3

В обратку теплосети

Т94

Подпиточные насосы

Питательная вода из деаэратора

Питательные насосы

Т91

Охладитель выпара

В13.1

Умягченная вода из ВПУ

Умягченная вода в деаэратор

$\Delta P_м = 0{,}56$ МПа

0,07 МПа

0,1 МПа

0,75 МПа

0,75 МПа

0,75 МПа

0,75 МПа

0,05 МПа

0,32 МПа

0,3 МПа

0,045 МПа

0,35 МПа

0,35 МПа

0,32 МПа

0,3 МПа

Приборы по месту

Щит управления

2шт.

2шт. 2шт. 2шт. 2шт.

В схему аварийной сигнализации

В схему технологической сигнализации

1. Условные обозначения приборов приняты по ГОСТ 21.404-85.

2. Щит управления с установленными на нем приборами и аппаратурой с блоком не поставляются.

Изм.	Лист	№ докум.	Подп.	Дата
Разраб.		Митяков		9.11.95
Пров.		Харитонова		
Т.контр.				
Нач.отд.		Борисов		
Н.контр.		Мюнтер		
Утв.				

Д12В.167.000 ЭЗ

Установка крупноблочная питания и подпитки КБУПП-15-1

Схема автоматизации

Лит.	Масса	Масштаб
И	–	–

Лист | Листов 1

ГПИ Горьковский САНТЕХПРОЕКТ

23205-38 59 Копировал: Костерина Формат А2

Подп. и дата | Инв. № подл. | Взам. инв. № | Инв. № дубл. | Подп. и дата

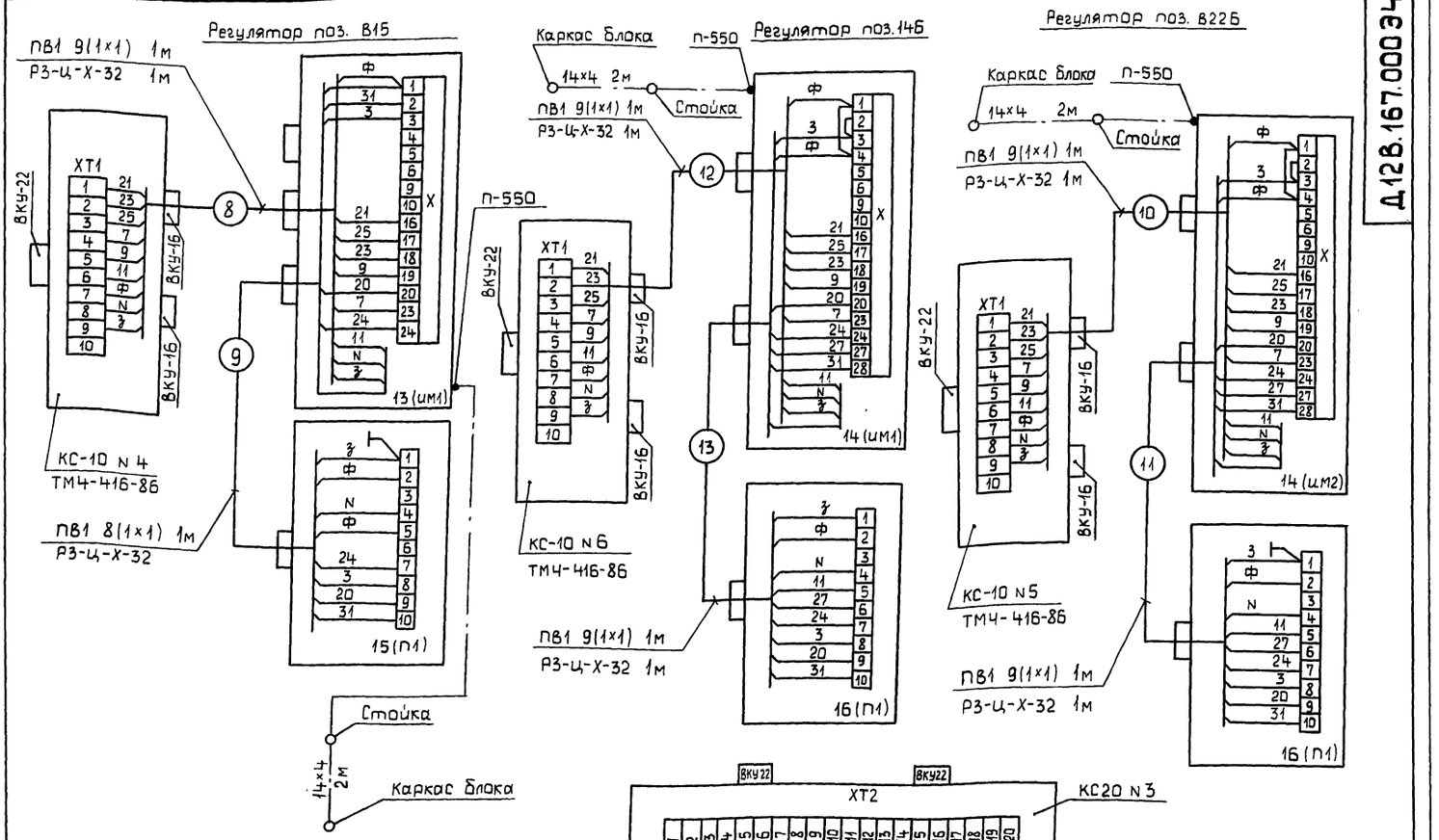

Обозн.	Наименование	Тип	Кол.	Примечание
9	Манометр электроконтактный	ЭКМ-1У-4	2	
	манометрический			
10	Манометр электроконтактный	ЭКМ-1У-10	3	
	манометрический			
11	Преобразователь измерительный	Сапфир	1	
	избыточного давления	22ДИ		
13	Исполнительный механизм	МЭО-40/25-0,25Р	1	
14	Исполнительный механизм	МЭО-100/25-0,25Р	2	
15	Усилитель	У29.2	1	
16	Усилитель	У29.3	2	
ХТ1	Коробка соединительная	КС-10	5	
ХТ1,ХТ2	Коробка соединительная	КС-20	1	
—	Провод	ПВ1×1	53	м
—	Провод	ПРГи 1×0,75	13	м
—	Труба	ПВХ 9×1	4	м
—	Металлорукав	РЗ-Ц-Х-32	6	м

Маркировка цепей показана условно.
При монтаже цепей приборов проставляется маркировка в соответствии с реальным проектом;
к маркировке цепей усилителей и исполнительных механизмов добавляется номер позиции комплекта регулятора.

Изм	Лист	№ докум.	Подп.	Дата
Разраб.		Митяков		
Пров.		Харитонова		
Т.контр.				
Нач.отд.		Борисов		
Н.контр.		Монтер		
Утв.				

Д12В.167.000 34

Установка крупноблочная питания и подпитки КБУПП-15-1
Схема электрическая соединений

Лит.	Масса	Масштаб
И	—	—

Лист 1 Листов 2

ГПИ Горьковский САНТЕХПРОЕКТ

Копировал: Костерина Формат А2

Подп. и дата | Инв.№дубл. | Взам.инв.№ | Подп. и дата | Инв.№подл.

Поз. В22Б

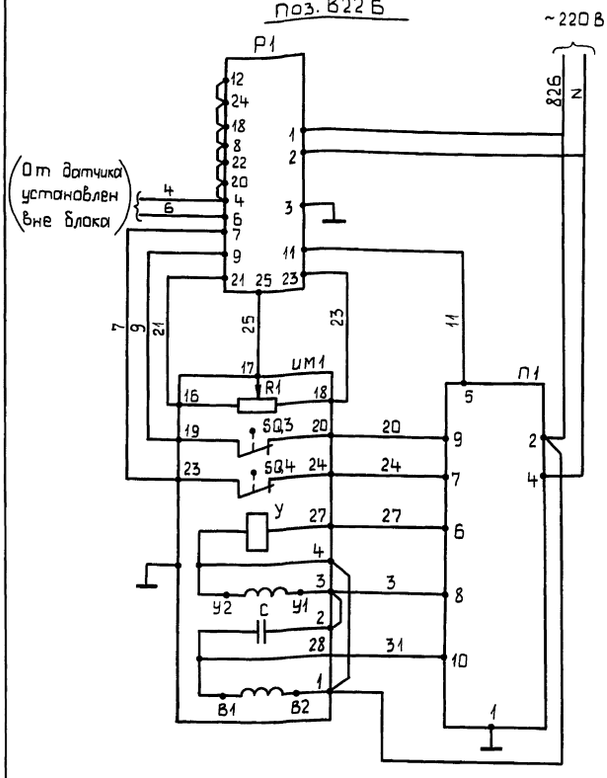

Поз. В15

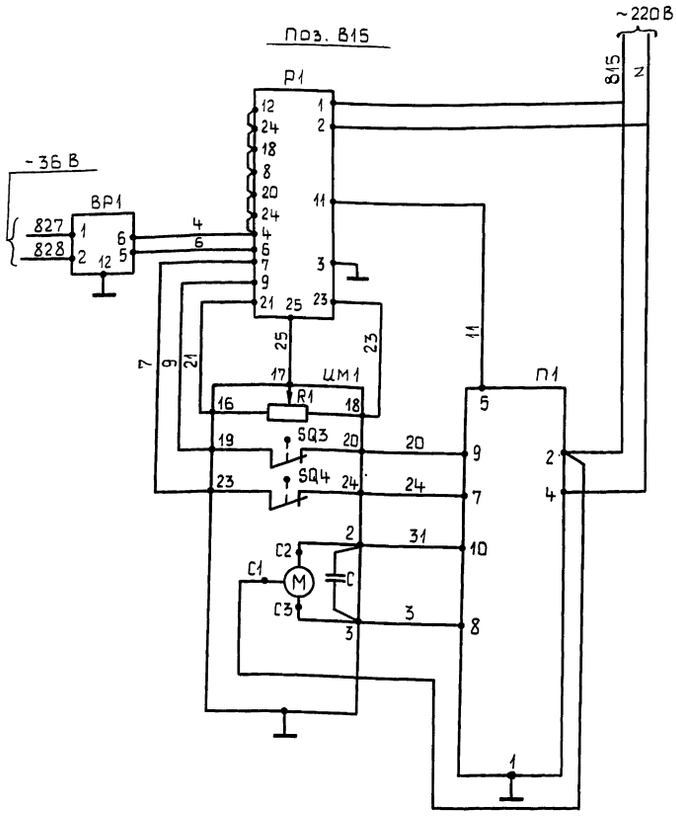

Поз. В14В

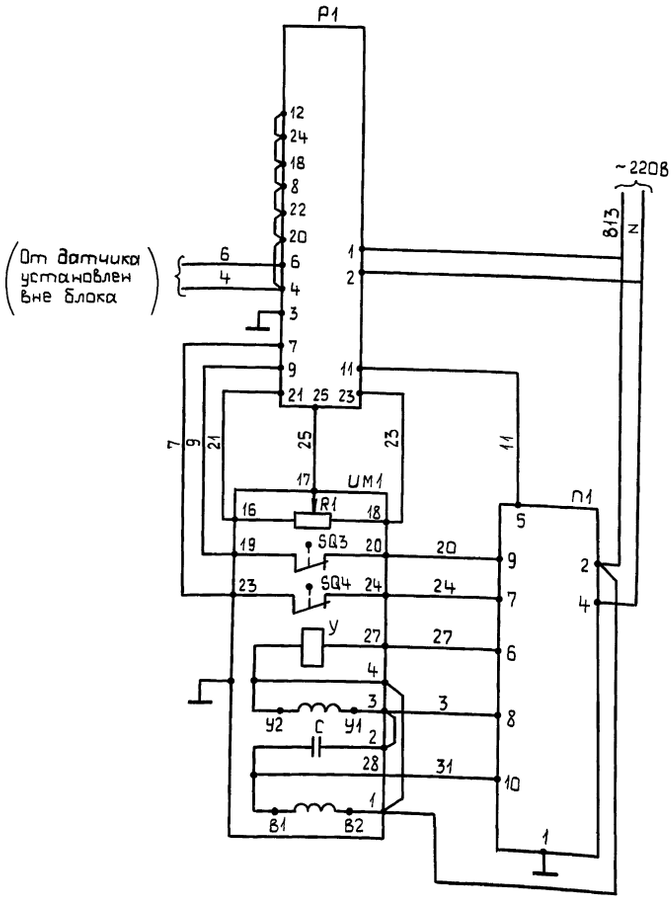

Поз. обозначение	Наименование	Кол.	Примечание
	Аппаратура на щите управления		
Р1	Регулирующий прибор РС29.1.12	3	Поз. В22Б, В14Б, В15
	Аппаратура по месту		
П1	Усилитель трехпозиционный У29.3	2	Поз. 16
П1	Усилитель трехпозиционный У29.2	1	Поз. 15
ИМ1	Механизм электрический одно-		
	оборотный		
	МЭО-100/25-0,25р	2	Поз. 14
	МЭО-40/25-0,25р	1	Поз. 13
R1	Датчик реостатный	1	Комплект исполнительного механизма
SQ3, SQ4	Микропереключатель	2	
У	Электромагнит	1	
С	Конденсатор	1	
—	Электродвигатель	1	
ВР1	Датчик „САПФИР"	1	Поз. 11

В схеме регулятора перед маркировкой жил поставить индекс, соответствующий позиции комплекта регулятора.

Инв.№ подл. | Подп. и дата | Взам.инв.№ | Инв.№ дубл. | Подп. и дата

Серия 5.903-11 Выпуск 2-17 часть 2

Д12В.175.000 СБ

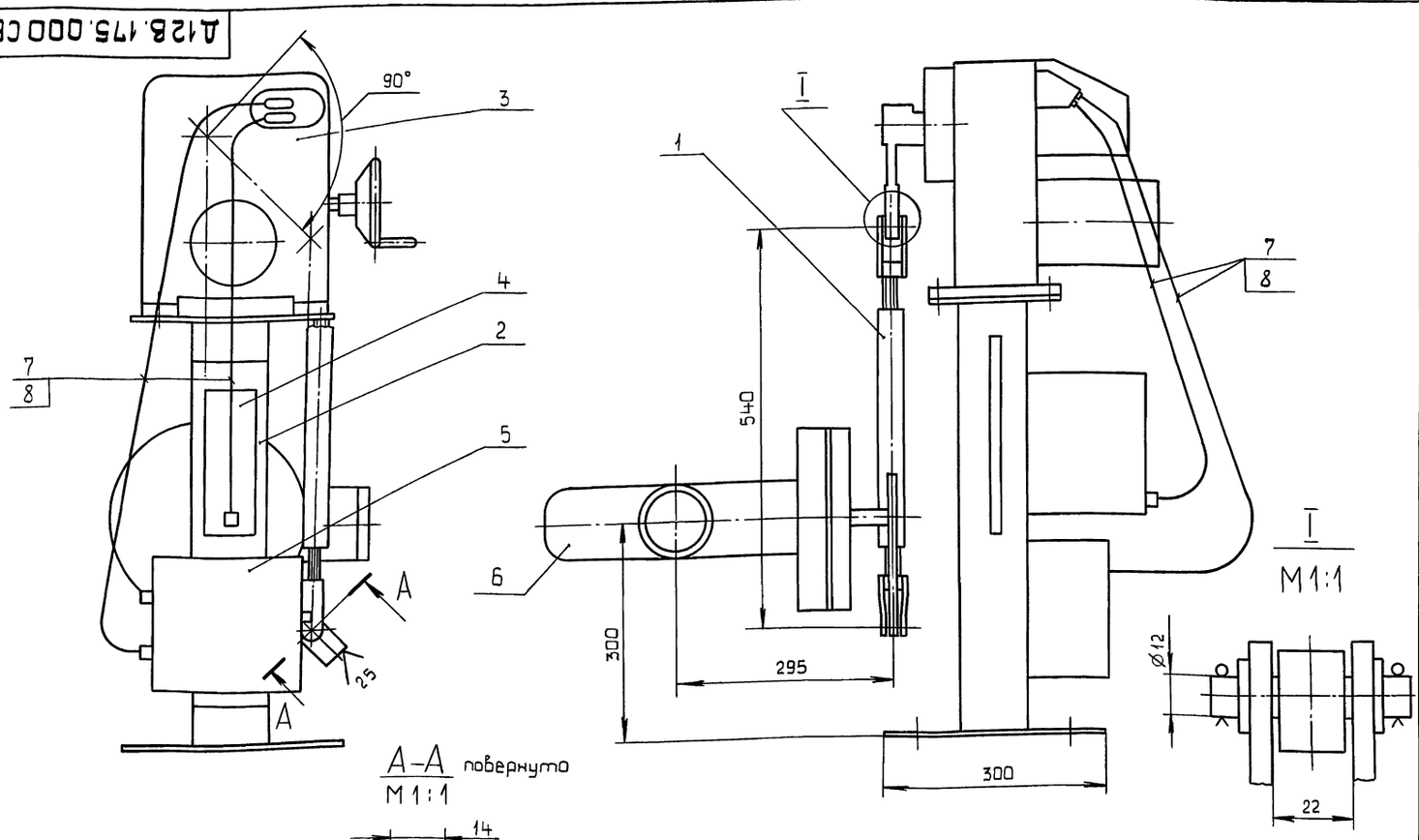

А–А повернуто
М1:1

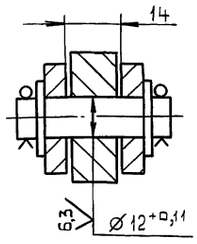

Изм	Лист	№ докум.	Подп.	Дата
Разраб		Митяков		9.11.89
Пров.		Харитонова		
Т.контр.				
Нач.отд.		Борисов		
Н.контр.		Мюнтер		
Утв.				

Д12В.175.000 СБ

Сочленение МЭО-100/25-0,25 с клапаном 6С-9-1

Лит.	Масса	Масштаб
И	120	1:5

Лист | Листов 1

ГПИ Горьковский САНТЕХПРОЕКТ

Формат А3

Формат	Зона	Поз.	Обозначение	Наименование	Кол.	Примечание
				Документация		
А3			Д12В.175.010 СБ	Сборочный чертеж		
				Сборочные единицы		
А4		1	Д12В.175.020	Вилка	1	
		2	-01	Вилка	1	
				Детали		
А4		3	Д12В.175.001	Винт	1	
		4	-01	Винт	1	
				Стандартные изделия		
				Оси ГОСТ 9650-80		
		5		2-12h11×45 ВСт3сп	1	
		6		2-12h11×55 ВСт3сп	1	
		7		Шайба 12.01 ГОСТ9649-78	4	
		8		Шплинт 3,2×20		
				ГОСТ 397-79	4	
			Переменные данные	для исполнений		
				Д12В.175.010		
				Сборочные единицы		
		9	Д12В.175.030-01	Муфта	1	
				Д12В.175.010-01		
				Сборочные единицы		
		9	Д12В.175.030	Муфта	1	

Изм	Лист	№ докум.	Подп.	Дата
Разраб		Мюнтер		9.11.89
Пров.		Мюнтер		
Н.контр.		Мюнтер		
Утв.				

Д12В.175.010

Тяга

Лит.	Лист	Листов
И		1

ГПИ Горьковский САНТЕХПРОЕКТ

Формат А4

Д12В.175.001

12,5 (√)

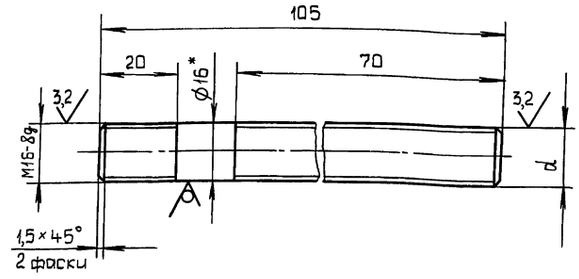

Обозначение	d
Д12В.175.001	М16-8g
-01	М16-8g лев.

1.* Размеры для справок.

2. $\pm\frac{IT14}{2}$.

Изм	Лист	№ докум.	Подп.	Дата
Разраб.		Шилина		9.11.89
Пров.		Мюнтер		
Т.контр.				
Н.контр.		Мюнтер		
Утв.				

Д12В.175.001

Винт

Лит.	Масса	Масштаб
И	0,2	1:2

Лист | Листов 1

Круг 16-В-ГОСТ2590-71 / ВСт3сп ГОСТ 535-79

ГПИ Горьковский САНТЕХПРОЕКТ

Формат А4

23205-38 62

Копировал: Костерина

Инв.№подл. | Подп. и дата | Взам.инв.№ | Инв.№дубл. | Подп. и дата

Д12В.175.010 СБ

Серия 5.903-11 Выпуск 2-17 часть 2

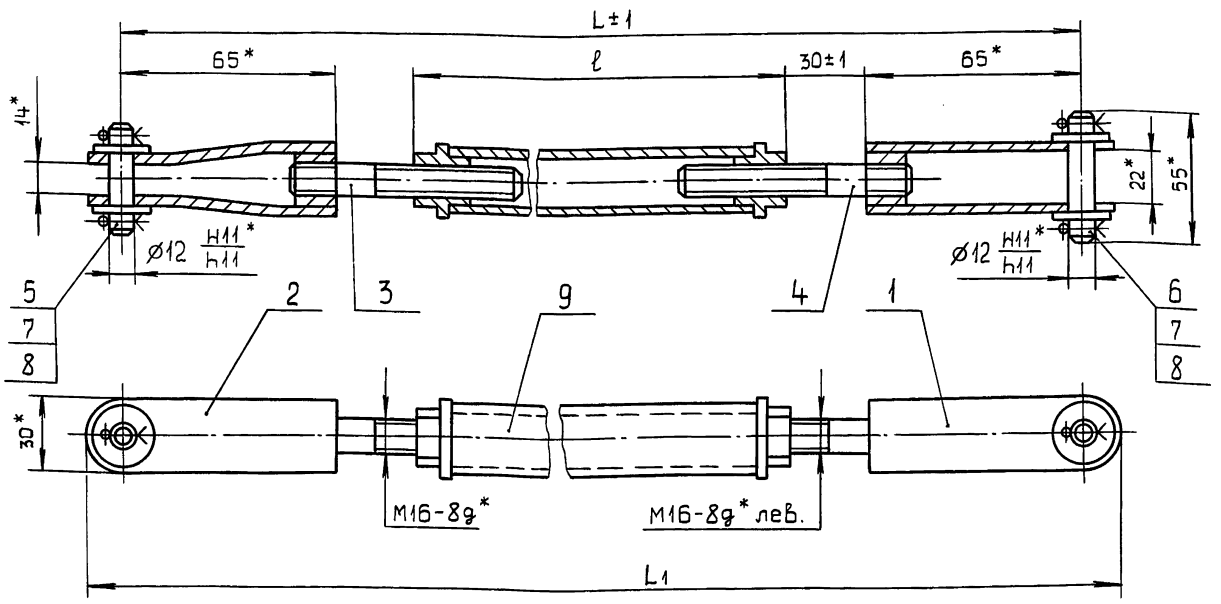

Обозначение	Размеры, мм			Масса, кг
	L	L1	ℓ	
Д12В.175.010	310	340	120	0,83
-01	540	570	350	1,5

*Размеры для справок.

Изм	Лист	№докум.	Подп.	Дата
Разраб.	Шилина			9.11.89
Пров.	Мюнтер			
Т.контр.				
Н.контр.	Мюнтер			
Утв.				

Д12В.175.010 СБ

Тяга

Лит.	Масса	Масштаб
И	См. табл.	–
Лист	Листов 1	

ГПИ Горьковский САНТЕХПРОЕКТ

Формат А3

Инв.№ подл. | Подп. и дата | Взам.инв.№ | Инв.№ дубл. | Подп. и дата

Формат	Зона	Поз.	Обозначение	Наименование	Кол.	Примечание
				Документация		
А3			Д12В.175.020 СБ	Сборочный чертеж		
				Детали		
А4		1	Д12В.175.004	Бобышка	1	
			Переменные данные	для исполнений		
				Д12В.175.020		
				Детали		
А4		2	Д12В.175.005	Ушко	2	
				Д12В.175.020-01		
				Детали		
А4		2	Д12В.175.005-01	Ушко	2	

Изм	Лист	№докум.	Подп.	Дата
Разраб.	Шилина			9.11.89
Пров.	Мюнтер			
Т.контр.				
Н.контр.	Мюнтер			
Утв.				

Д12В.175.020

Вилка

Лит.	Лист	Листов
И		1

ГПИ Горьковский САНТЕХПРОЕКТ

Формат А4

Инв.№ подл. | Подп. и дата | Взам.инв.№ | Инв.№ дубл. | Подп. и дата

Д12В.175.004

12,5 $\sqrt{}$ ($\sqrt{}$)

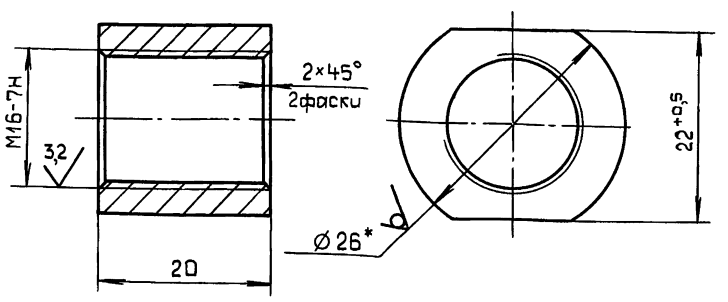

1.* Размеры для справок.

2. $\pm\frac{IT14}{2}$.

Изм	Лист	№докум.	Подп.	Дата
Разраб.	Шилина			9.11.89
Пров.	Мюнтер			
Т.контр.				
Н.контр.	Мюнтер			
Утв.				

Д12В.175.004

Бобышка

Лит.	Масса	Масштаб
И	0,05	2:1
Лист	Листов 1	

Круг 26-В-ГОСТ2590-71 / В Ст 3сп ГОСТ535-79

ГПИ Горьковский САНТЕХПРОЕКТ

Копировал: Костерина

Формат А4

Рис. 1

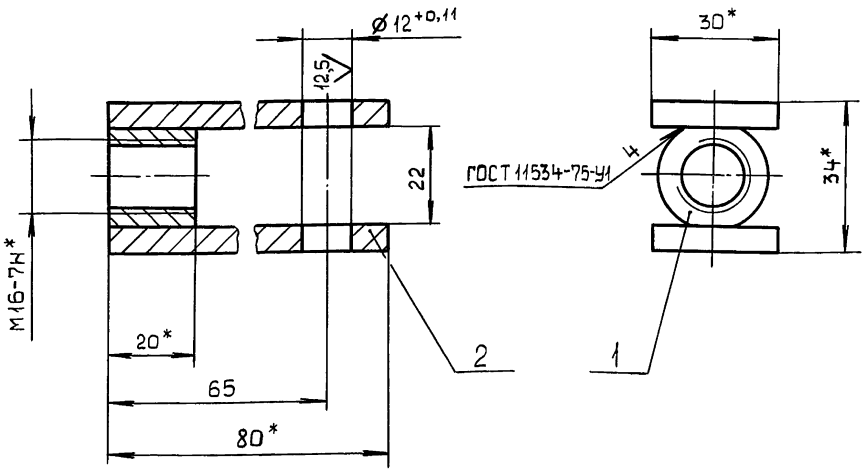

Рис. 2

Остальное см. рис. 1

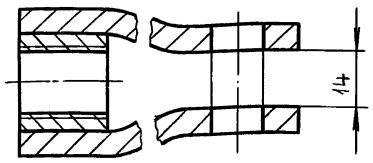

Обозначение	Рис.
Д12В.175.020	1
-01	2

1.* Размеры для справок.

2. $\pm\frac{IT16}{2}$.

Изм	Лист	№ докум.	Подп.	Дата
Разраб.		Шилина		9.11.89
Пров.		Мюнтер		
Т.контр.				
Н.контр.		Мюнтер		
Утв.				

Д12В.175.020 СБ

Вилка

Лит.	Масса	Масштаб
И	0,25	1:1
Лист	Листов 1	

ГПИ Горьковский САНТЕХПРОЕКТ

Формат А3

Рис. 1

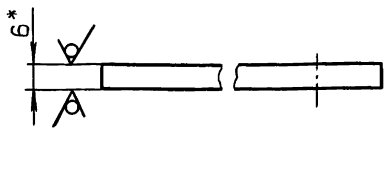

Рис. 2

Остальное см. рис. 1

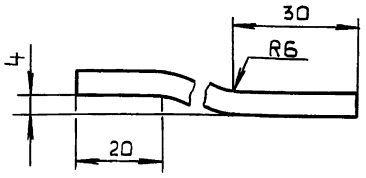

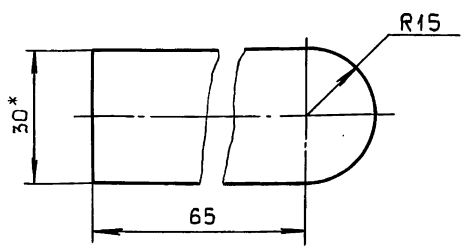

Обозначение	Рис.
Д12В.175.005	1
-01	2

1.* Размеры для справок.

2. $\pm\frac{IT14}{2}$.

Изм	Лист	№ докум.	Подп.	Дата
Разраб.		Шилина		9.11.89
Пров.		Мюнтер		
Т.контр.				
Н.контр.		Мюнтер		
Утв.				

Д12В.175.005

Ушко

Лит.	Масса	Масштаб
И	0,1	1:1
Лист	Листов 1	

Лист 5-ПН-6 ГОСТ19903-74 / В Ст3сп ГОСТ14637-79

ГПИ Горьковский САНТЕХПРОЕКТ

Формат А4

Формат	Зона	Поз	Обозначение	Наименование	Кол.	Примечание
				Документация		
А3			Д12В.175.030 СБ	Сборочный чертеж		
				Детали		
А4		1	Д12В.175.006	Втулка	1	
		2	-01	Втулка	1	
			Переменные данные	для исполнений		
				Д12В.175.030		
				Детали		
Б4		3	Д12В.175.007	Труба		
				Труба 32×4 ГОСТ8734-75		
				Д20 ГОСТ8733-74		
				L=90 h16 25	1	
				Д12В.175.030-01		
				Детали		
Б4		3	Д12В.175.008	Труба		
				Труба 32×4 ГОСТ8734-75		
				Д20 ГОСТ8733-74		
				L=320 h16 25	1	

Изм	Лист	№ докум.	Подп.	Дата
Разраб		Мюнтер		9.11.89
Пров.		Мюнтер		
Н.контр.		Мюнтер		
Утв.				

Д12В.175.030

Муфта

Лит.	Лист	Листов
И		1

ГПИ Горьковский САНТЕХПРОЕКТ

Инв.№ подл. | Подп. и дата | Взам.инв.№ | Инв.№ дубл. | Подп. и дата

Д12В.175.030СБ

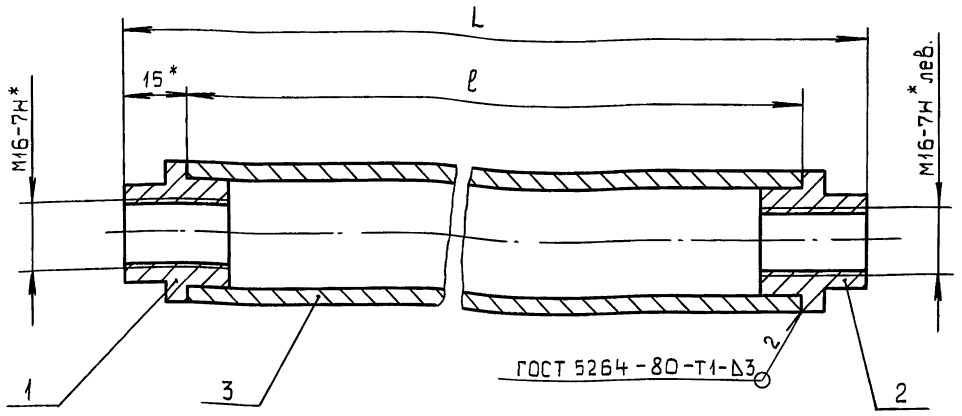

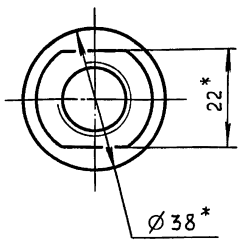

Обозначение	Размеры, мм		Масса, кг
	L	ℓ	
Д12В.176.030	120	90	0,35
-01	350	320	1,02

1.* Размеры для справок.

2. $\pm\frac{IT14}{2}$.

3. Резьбу калибровать.

Изм	Лист	№ докум.	Подп.	Дата
Разраб.		Шилина		9.11.89
Пров.		Мюнтер		
Т.контр.				
Н.контр.		Мюнтер		
Утв.				

Д12В.175.030 СБ

Муфта

Лит.	Масса	Масштаб
И	См. табл.	-
Лист	Листов 1	

ГПИ Горьковский САНТЕХПРОЕКТ

Формат А3

Инв.№ подл. | Подп. и дата | Взам. инв.№ | Инв.№ дубл. | Подп. и дата

Д12В.175.006

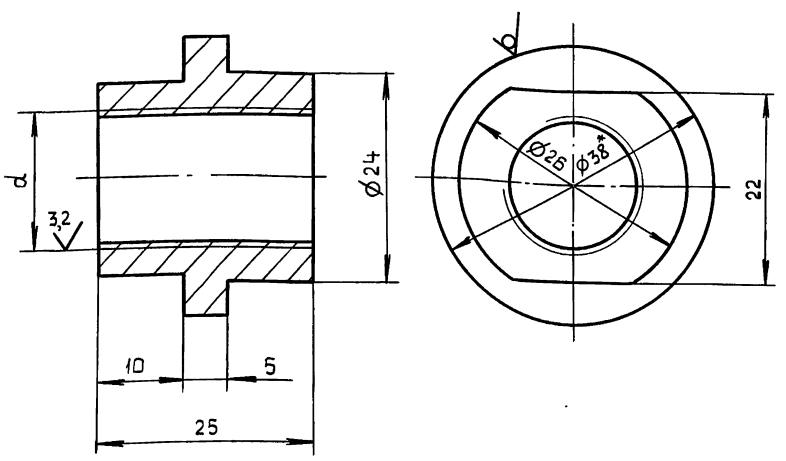

Обозначение	d
Д12В.175.006	М16-7Н
-01	М16-7Н лев.

1.* Размеры для справок.

2. $\pm\frac{IT14}{2}$.

Изм	Лист	№ докум.	Подп.	Дата
Разраб.		Шилина		9.11.89
Пров.		Мюнтер		
Т.контр.				
Н.контр.		Мюнтер		
Утв.				

Д12В.175.006

Втулка

Лит.	Масса	Масштаб
И	0,07	2:1
Лист	Листов 1	

Круг 38-В-ГОСТ 2590-71 / Ст3сп ГОСТ 535-79

ГПИ Горьковский САНТЕХПРОЕКТ

Формат А4

Инв.№ подл. | Подп. и дата | Взам. инв.№ | Инв.№ дубл. | Подп. и дата

Формат	Зона	Поз.	Обозначение	Наименование	Кол.	Примечание
				Документация		
А3			Д12В.176.000 СБ	Сборочный чертеж		
				Сборочные единицы		
А4		1	Д12В.175.010	Тяга	1	
				Прочие изделия		
		3		Стойка СИМ-31		
				ТКЧ-3189-87	1	
		4		Механизм электрический		
				исполнительный		
				МЭО-100/25-0,25 р		
				ТУ25-02101401-81	1	
		5		Усилитель трехпозиционный		
				У29.3.ТУ25-0205.139-85	1	
		6		Соединительная коробка		
				КС-10 ТУ36.2568-83	1	
		7		Регулирующий клапан 6с-9-1		
				ТУ4О4-728-80	1	
		8		Материалы		
				Провод ПВ1 1,0 380 ГОСТ6323-79	16	м
		9		Металлорукав Р3-Ц-Х-32		
				ТУ22-5570-83	2	м

Изм	Лист	№ докум.	Подп.	Дата
Разраб.		Митяков		9.11.89
Пров.		Харитонова		
Нач.отд.		Борисов		
Н.контр.		Мюнтер		
Утв.				

Д12В.176.000

Сочленение МЭО-100/25-0,25 р с клапаном 9с-3-3

Лит.	Лист	Листов
И		1

ГПИ Горьковский САНТЕХПРОЕКТ

23205-38 65 Копировал: Костерина Формат А4

Серия 5.903-11 Выпуск 2-17 Часть 2

Д12В.176.000 СБ

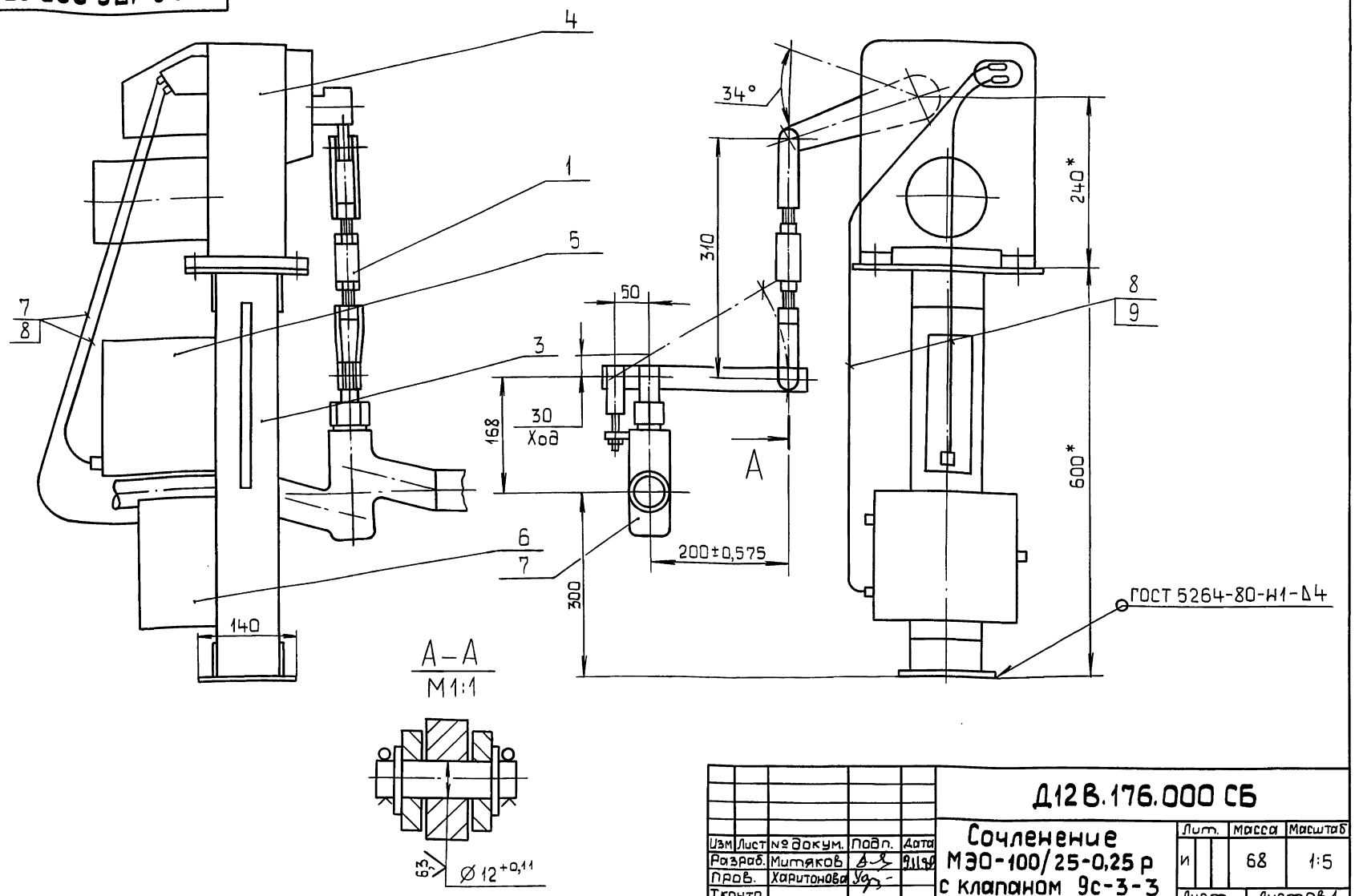

А–А
М1:1

Изм	Лист	№ докум.	Подп.	Дата
Разраб.		Митяков		9.11.89
Пров.		Харитонова		
Т.контр.				
Нач.отд.		Борисов		
Н.контр.		Мюнтер		
Утв.				

Д12В.176.000 СБ

Сочленение МЭО-100/25-0,25 р с клапаном 9с-3-3

Лит.	Масса	Масштаб
И	68	1:5
Лист	Листов 1	

ГПИ Горьковский САНТЕХПРОЕКТ

Формат А3

Инв.№ подл. | Подп. и дата | Взам. инв.№ | Инв.№ дубл. | Подп. и дата

Д12В.177.000 СБ

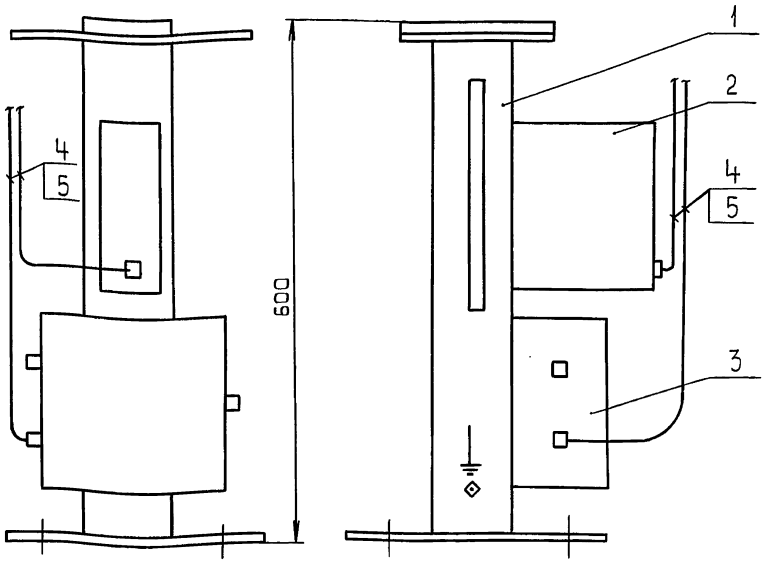

Изм	Лист	№ докум.	Подп.	Дата
Разраб.		Митяков		9.11.89
Пров.		Харитонова		
Т.контр.				
Нач.отд.		Борисов		
Н.контр.		Мюнтер		
Утв.				

Д12В.177.000 СБ

Установка крупноблочная питания и подпитки КБУПП-15-1 Установка усилителя У29.2 и соединительной коробки КС-10

Лит.	Масса	Масштаб
И	-	-
Лист	Листов 1	

ГПИ Горьковский САНТЕХПРОЕКТ

Формат А4

Формат	Зона	Поз.	Обозначение	Наименование	Кол.	Примечание
				Документация		
А4			Д12В.177.000 СБ	Сборочный чертеж		
				Сборочные единицы		
		1		Стойка СИМ-31		
				ТКЧ-3189-87	1	
				Прочие изделия		
		2		Усилитель трех-		
				позиционный У29.2		
				ТУ25-0205.139-85		
		3		Соединительная коробка		
				КС10 ТУ36.2568-83	1	
				Материалы		
		4		Провод ПВ1 1,0 380		
				ГОСТ 6323-79	17	м
				Металлорукав		
		5		Р3-Ц-Х-32		
				ТУ22-5570-83	2	м

Изм	Лист	№ докум.	Подп.	Дата
Разраб.		Митяков		9.11.89
Пров.		Харитонова		
Нач.отд.		Борисов		
Н.контр.		Мюнтер		
Утв.				

Д12В.177.000

Установка крупноблочная питания и подпитки КБУПП-15-1 Установка усилителя У29.2 и соединительной коробки КС-10

Лит.	Лист	Листов
И		1

ГПИ Горьковский САНТЕХПРОЕКТ

Формат А4

Копировал: Костерина

План на отм. ±0,000

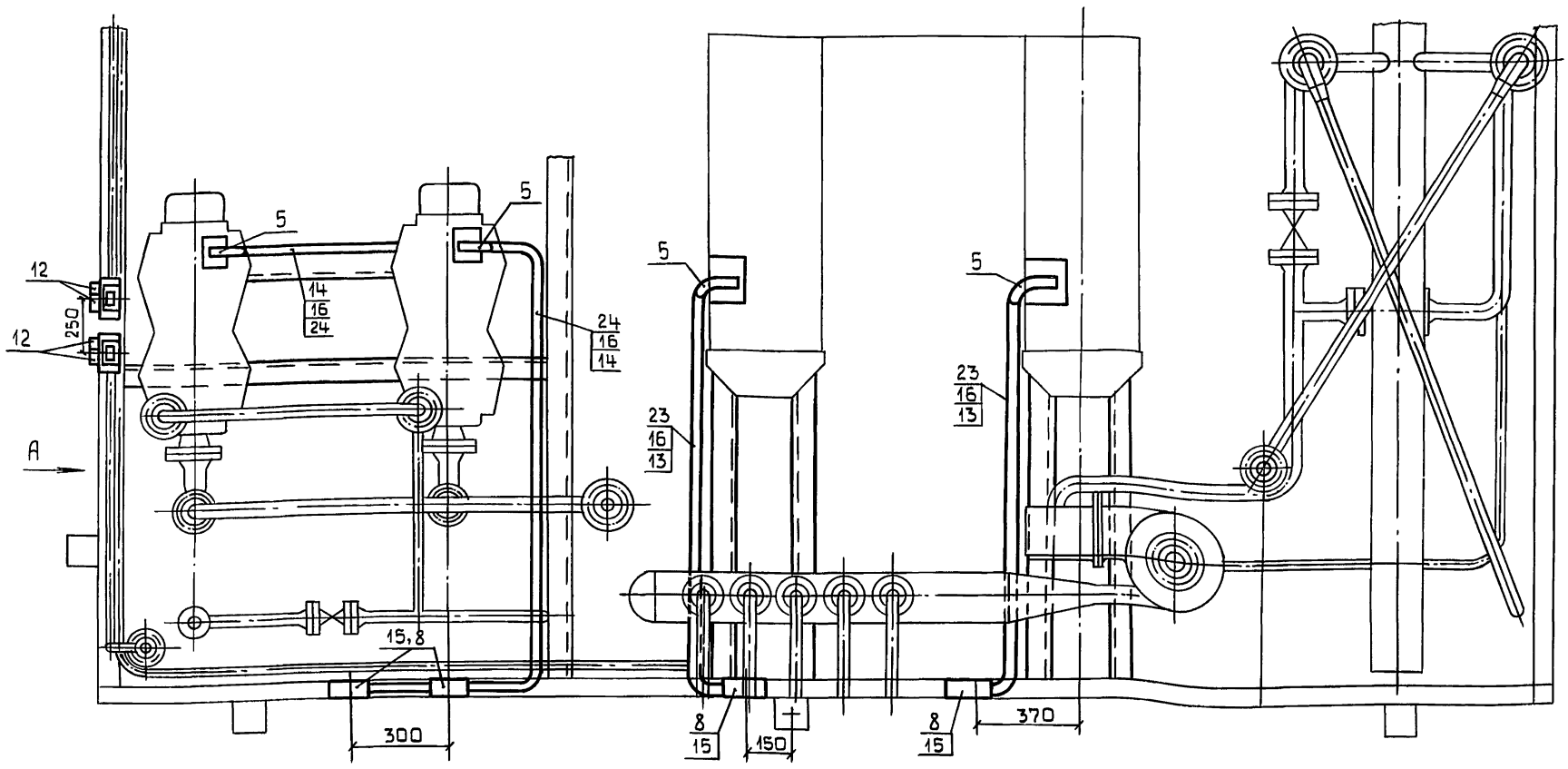

Вид А

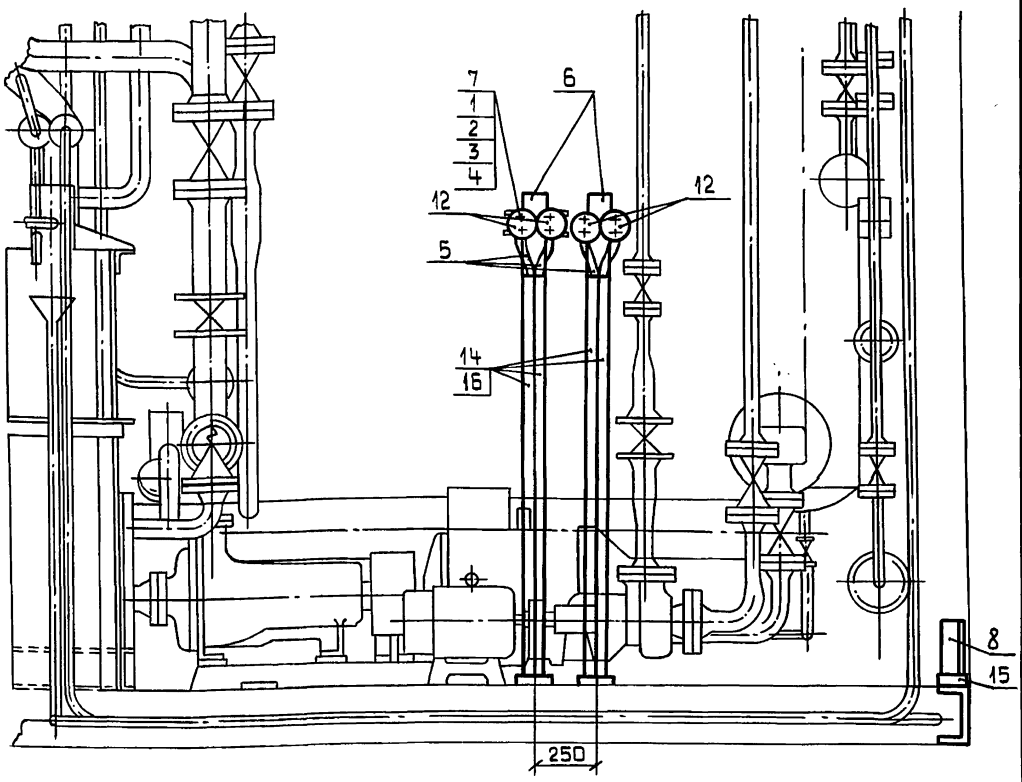

Электроосвещение

План на отм ±0,000

М1:50

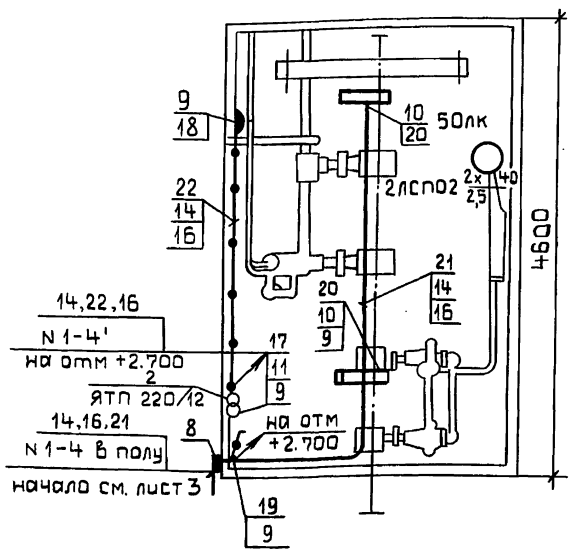

Электроосвещение

План на отм +2.860

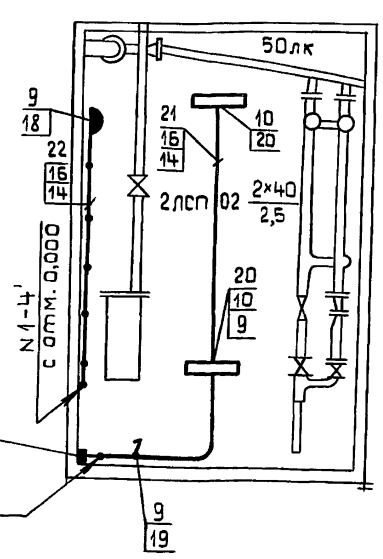

Формат	Зона	Поз.	Обозначение	Наименование	Кол.	Примечание
				Стандартные изделия		
		1		Винт М5х30 ГОСТ17473-80*	8	
		2		Гайка М5 ГОСТ5915-70	8	
		3		Шайба 5 ГОСТ 11371-78*	8	
		4		Шайба 5 ГОСТ 6402-70*	8	
				Изделия заводов ГЭМ		
		5		Рукав металлический		
				РЗ-Ц-Х-Ш22	3,5	Прочие изделия
		6		Стойка К314 УХЛ2 ТУ36-22-85	2	
		7		Полоса К202-У2; L-200мм ТУ36-1434-82	4	
		8		Коробка протяжная У994 У2 ГОСТ14254-80	6	
		9		Ответвительная коробка У194М УХЛ2	7	
				Прочие изделия		
		10		Болт М6х25 с гайкой ГОСТ 7805-78*	8	
		11		Болт М6х16 с гайкой ГОСТ 7805-78*	2	
		12		Выключатель пакетный ПВ2-10УЗ; 1Р30	4	
		13		Труба стальная легкая с полностью сплющенным		
				гратом ГОСТ 3262-75*; Т 48х2	5,5	
		14		То же, но Т 25х1,6	50	
		15		Лента стальная 30х2 ГОСТ 6009-74*	3м	1,4кг
		16		Лента стальная 25х2 ГОСТ 6009-74*	5м	1,9кг
		17		Ящик ЯТП-0,25УЗ; 220/12В	1	
		18		Розетка штепсельная 2х полюсная с плоскими		
				контактами для открытой установки; 42В; 10А	2	05.2.2-01
		19		Выключатель однополюсный для открытой ус-		
				тановки 220В; 6А; брызгозащищенная	2	02.1.1-03
		20		Светильник люминисцентный ЛСП02-2х40	4	
		21		Кабель АВВГ-0,66 кВ 2х2,5 мм²	25	
		22		То же, но 2х4 мм²	15	
		23		То же, но 3х10х1х6	7	
		24		То же, но 4х2,5	10	

Изм.	Лист	N докум.	Подп.	Дата
Нач.отд	Коновалов			
Н.контр	Креймер			
Гл.спец	Креймер			
Рук.гр	Боброва			

Д12В.182.000-ЭМ

Установка крупноблочная питания и подпитки КБУПП-15-1

Установка силового электрооборудования и электроосвещение

Лит.	Масса	Масштаб
И	–	–
Лист	Листов 1	

ГПИ Горьковский САНТЕХПРОЕКТ

23205-138 (67) Копировал: Костерина Формат А2

Подп. и дата | Взам.инв.№ | Инв.№ дубл. | Подп. и дата | Инв.№ подл.

gost.e-ecolog.ru