ТИПОВАЯ ДОКУМЕНТАЦИЯ НА КОНСТРУКЦИИ, ИЗДЕЛИЯ И УЗЛЫ ЗДАНИЙ И СООРУЖЕНИЙ

СЕРИЯ
5.903-11

БЛОКИ

ТЕПЛОМЕХАНИЧЕСКОГО ОБОРУДОВАНИЯ ДЛЯ ПАРОВЫХ КОТЕЛЬНЫХ

Выпуск 3-1

КРУПНОБЛОЧНАЯ УСТАНОВКА ГОРЯЧЕГО ВОДОСНАБЖЕНИЯ КБУГВ-15

ЧАСТЬ 2
СТР50-111

25104-02

gost.e-ecolog.ru

Серия 5.903-11 выпуск 3-1

Формат	Зона	Поз.	Обозначение	Наименование	Кол.	Примеч.
				Документация		
А2			Т01Б.020200.000СБ	Сборочный чертеж		
				Сборочные единицы		
А4		1	Т01Б.020201.000	Трубопровод	1	
А4		2	Т01Б.020202.000	Трубопровод	1	
А4		3	Т01Б.020203.000	Трубопровод	1	
А4		4	Т01Б.020204.000	Трубопровод	1	
А4		5	Т01Б.020205.000	Трубопровод	1	
А4		6	Т01Б.020206.000	Трубопровод	1	
А4		7	Т01Б.020207.000	Узел клапана регулирующего 6с-9-2	1	
А4		8	Т01Б.020208.000	Трубопровод	1	
А4		9	Т01Б.020209.000	Трубопровод	1	
А4		10	Т01Б.020210.000	Узел клапана регулирующего 6с-9-2	1	
А4		11	Т01Б.020211.000	Трубопровод	1	
А4		12	Т01Б.020212.000	Трубопровод	1	
А4		13	Т01Б.020213.000	Трубопровод	1	
А4		14	Т01Б.020214.000	Трубопровод	1	
А4		15	Т01Б.020215.000	Узел клапана регулирующего 6с-9-1	1	
А4		16	Т01Б.020216.000	Трубопровод	1	
А4		17	Т01Б.020217.000	Трубопровод	1	
А4		18	Т01Б.020218.000	Трубопровод	1	

Подп. и дата | Инв. № дубл. | Взам. инв. № | Подп. и дата | Инв. № подл.

Изм.	Лист	№ докум.	Подп.	Дата
Разраб.		Жерздева		
Пров.		Свириденко		
Гл. констр.		Сидоров		
Н. контр.		Молоткова		
Утв.		Кагерманянц		

Т01Б.020200.000

КБУГВ-15
Блок верхний

Лит.	Лист	Листов
	1	3

ГИПРОТЕХМОНТАЖ
Москва

Копировал Смирнова — Формат А4

Формат	Зона	Поз.	Обозначение	Наименование	Кол.	Примеч.
А4		19	Т01Б.020230.000СБ	Металлоконструкция		
				Детали		
Б4		20	Т01Б.020200.001	Патрубок		
				Труба 57×3 ГОСТ10704-78 / В-ВСт3сп ГОСТ10705-80		
				L=1680±1,2мм	1	6,72кг
				Стандартные изделия		
				Болты ГОСТ7798-70		
		21		М16-6g×50.58	20	
		22		М16-6g×55.58	32	
		23		М16-6g×60.58	8	
		24		Гайка М16-6Н.5		
				ГОСТ.5915-70	60	
		25		Шайба 16.01.08 кг		
				ГОСТ11371-78	60	
				Прокладки		
				ГОСТ15180-70		
		26		А-40-25	2	
		27		А-50-10	4	
		28		А-50-16	1	
		29		А-65-10	8	

Подп. и дата | Инв. № дубл. | Взам. инв. № | Подп. и дата | Инв. № подл.

Изм.	Лист	№ докум.	Подп.	Дата

Т01Б.020200.000

Лист 2

Копировал Смирнова — Формат А4

Формат	Зона	Поз.	Обозначение	Наименование	Кол.	Примеч.
				Прочие изделия		
				Подогреватели водоводяные		
				ТУ400-28-429-82Е		
		30		6-89×4000-Р-3	2	
		31		3-76×2000-Р-1	1	

Подп. и дата | Инв. № дубл. | Взам. инв. № | Подп. и дата | Инв. № подл.

Изм.	Лист	№ докум.	Подп.	Дата

Т01Б.020200.000

Лист 3

Копировал Смирнова — Формат А4

Т01Б.020130.040

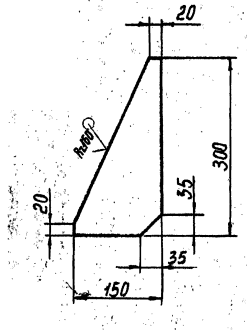

Предельные отклонения размеров $\pm\frac{t_2}{2}$.

Подп. и дата | Инв. № дубл. | Взам. инв. № | Подп. и дата | Инв. № подл.

Изм.	Лист	№ докум.	Подп.	Дата
Разраб.		Стрелова		
Пров.		Сидоров		
Гл. констр.		Сидоров		
Н. контр.		Чекалина		
Утв.		Кагерманянц		

Т01Б.020130.040

Косынка

Лит.	Масса	Масштаб
	0,3	1:5

Лист | Листов 1

Лист Б-ПН-8,0 ГОСТ19903-74 ВСт3псБ-1ТУ14-1-3023-80

ГИПРОТЕХМОНТАЖ
Москва

Копировал Смирнова 23104-02 2 — Формат А4

Т01Б.020200.000СБ

Серия 5.903-11 Выпуск 3-1

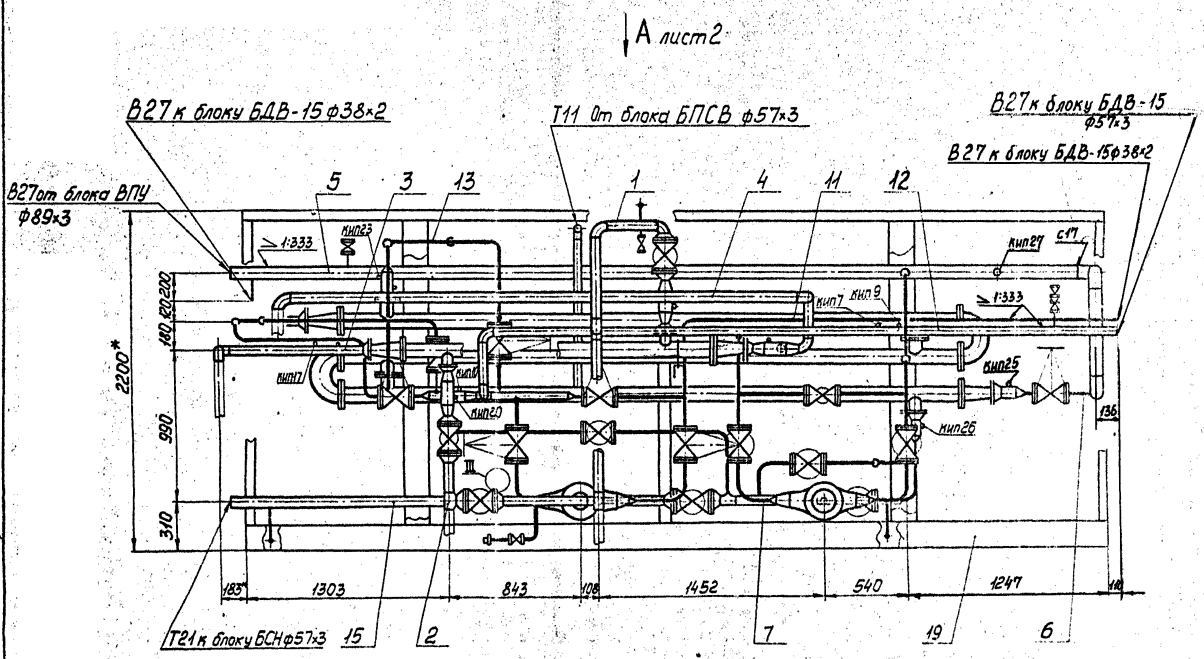

1. Сварные швы по ГОСТ16037-80 для трубопроводов и ГОСТ5264-80 для металлоконструкций.
2. Неуказанные предельные отклонения размеров $\pm\frac{t_2}{2}$
3. *Размеры для справок.
4. Масса блока с изоляцией - 6030,0 кг

					Т01Б.020200.000СБ			
Изм.	Лист	№ докум.	Подп.	Дата	Блок верхний Сборочный чертеж	Лит.	Масса	Масштаб
Разраб.		Жерздева		11.12.87			3830,0	1:20
Пров.		Свириденко				Лист 1	Листов 4	
Гл.констр.		Сидоров				ГИПРОТЕХМОНТАЖ Москва		
Н.контр.		Молоткова						
Утв.		Кагерманян						

Копировал Смирнова 23104 02 3 Формат А2

Серия 5.903-11 . Выпуск 3-1

Т01Б.020200.000СБ

Вид А лист1

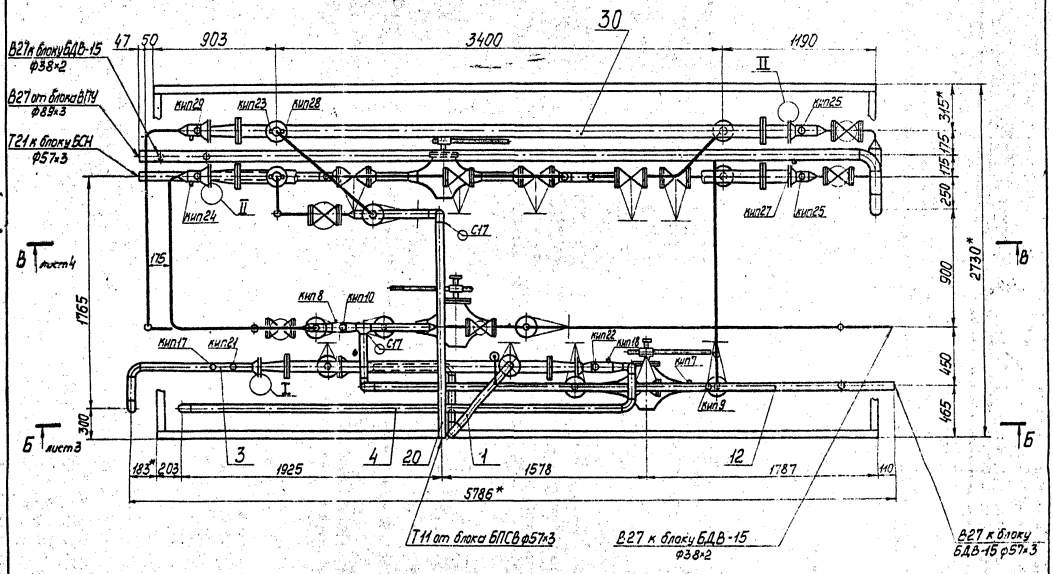

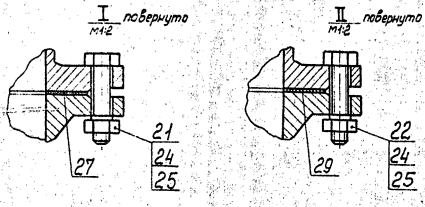

Изм.	Кол.	№ докум.	Подп.	Дата	Т01Б.020200.000СБ	Лист 2

Серия 5.903-11 выпуск 3-1

Т01Б.020200.000СБ

Б-Б лист 2

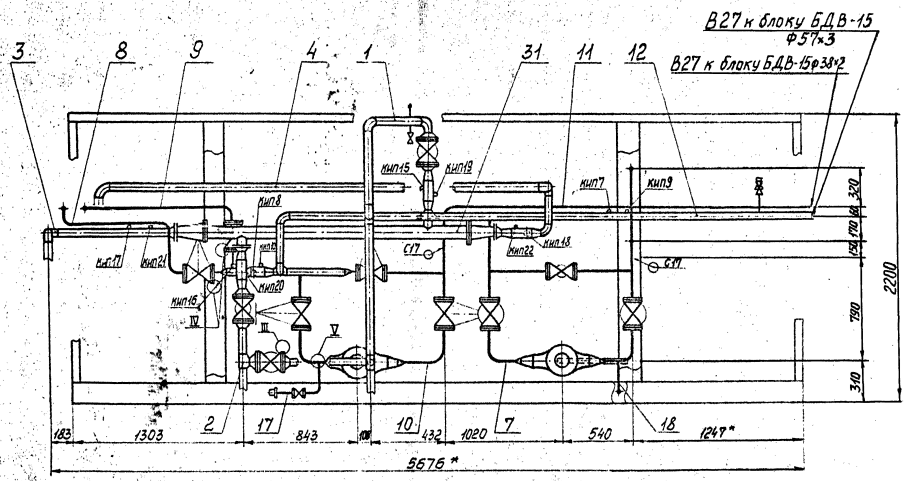

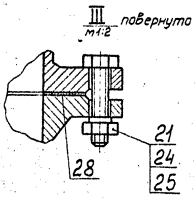

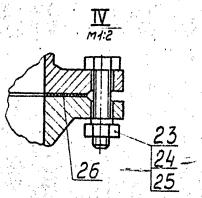

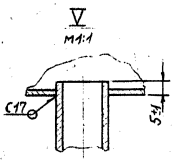

Изм.	Лист	№ докум.	Подп.	Дата	Т01Б.020200.000СБ	Лист 3

Т01Б.020200.000СБ

Серия 5.903-11 выпуск 3-1

В - В лист 2

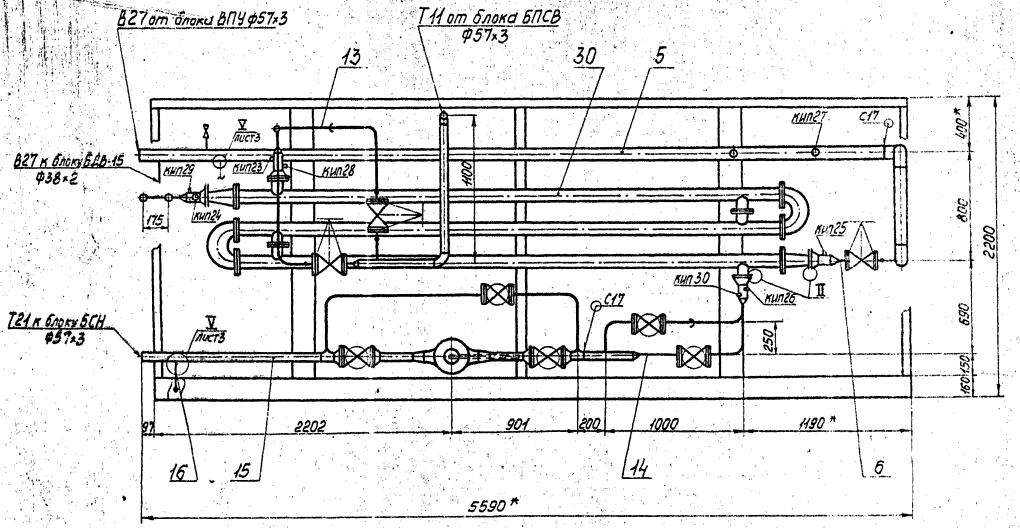

Изм.	Лист	№ докум.	Подп.	Дата	Т01Б.020200.000СБ	Лист 4

Копировал Смирнова 23104 а2 6 формат А2

Серия 5.903-11 Выпуск 3-1

Формат	Зона	Поз.	Обозначение	Наименование	Кол.	Примеч.
				Документация		
А4		1	Т01Б.020202.000СБ	Сборочный чертеж	1	
				Детали		
А4			Т01Б.020202.001	Патрубок	1	
				Патрубок		
Б4		2	Т01Б.020202.002	Труба 57×3 ГОСТ 10704-75 / В-ВСт3сп ГОСТ 10705-80		
				L: 200±0,5мм	1	0,8кг
				Стандартные изделия		
		3		Тройник 57×3 ГОСТ 17376-83	1	
		4		Переход К 76×3,5-57×3 ГОСТ 17378-83	2	
		5		Фланец 1-50-10 ГОСТ 12821-80 ВСт3сп2	1	
		6		Фланец 1-50-16 ГОСТ 12821-80 ВСт3сп2	3	
		7		Болт М16-6g×50.58 ГОСТ 7798-70	16	
		8		Гайка М16-6Н.5 ГОСТ 5915-70	16	
		9		Прокладка А-50-16 ГОСТ 15180-70	4	
		10		Шайба 16.01.08кп ГОСТ 11371-78	16	
		11		Вентиль Ду 50 Ру 16 15кч 19п ГОСТ 18162-72 и ГОСТ 5761-74	2	

Т01Б.020202.000

Изм.	Лист	№ докум.	Подп.	Дата
Разраб.	Жердева			
Пров.	Свириденко			
Гл.констр.	Сидоров			
Н.контр.	Молотков			
Утв.	Гагерманянц			

Трубопровод

Лит.	Лист	Листов
	1	2

ГИПРОТЕХМОНТАЖ МОСКВА

Инв. № подл. | Подп. и дата | Взам. инв. № | Инв. № дубл. | Подп. и дата

Копировал Сиротина — формат А4

Формат	Зона	Поз.	Обозначение	Наименование	Кол.	Примеч.
				Бобышки ОСТ 36.7-74		
		12		БП1-М20-55	1	
		13		БП1-М27-55	1	
				Прочие изделия		
				Пробки ТУ36.11.44-83		
		14		УЗПМ20×1,5	1	
		15		УЗПМ27×2	1	
				Прокладки ТУ36.1105-82		
		16		ПП21×32 УХЛ2	1	
		17		ПП28×42 УХЛ2	1	

Т01Б.020202.000

Изм.	Лист	№ докум.	Подп.	Дата

Лист 2

Копировал Сиротина — формат А4

Формат	Зона	Поз.	Обозначение	Наименование	Кол.	Примеч.
				Документация		
А3			Т01Б.020201.000СБ	Сборочный чертеж		
				Детали		
А4		1	Т01Б.020201.001	Патрубок	1	
А4		2	Т01Б.020201.002	Патрубок	1	
А4		3	Т01Б.020201.003	Патрубок	1	
				Патрубки		
				Труба 57×3 ГОСТ 10704-76 / В-ВСт3сп ГОСТ 10705-80		
Б4		4	Т01Б.020201.004	L: 230±0,5мм	1	0,92кг
Б4		5	Т01Б.020201.005	L: 535±0,8мм	1	2,14кг
Б4		6	Т01Б.020201.006	L: 540±0,8мм	1	2,16кг
Б4		7	Т01Б.020201.007	L: 981±0,8мм	1	3,92кг
				Стандартные изделия		
		8		Отвод 90° 57×3 ГОСТ 17375-83	5	
		9		Тройник 57×3 ГОСТ 17376-83	1	
		10		Переход К 76×3-57×3 ГОСТ 17378-83	2	
				Фланцы ГОСТ 12821-80 ВСт3сп2		
		11		1-50-10	1	
		12		1-50-16	3	
		13		Болт М16-6g×50.58 ГОСТ 7798-70	8	

Т01Б.020201.000

Изм.	Лист	№ докум.	Подп.	Дата
Разраб.	Жердева			
Пров.	Свириденко			
Гл.констр.	Сидоров			
Н.контр.	Молотков			
Утв.	Гагерманянц			

Трубопровод

Лит.	Лист	Листов
	1	2

ГИПРОТЕХМОНТАЖ МОСКВА

Инв. № подл. | Подп. и дата | Взам. инв. № | Инв. № дубл. | Подп. и дата

Формат	Зона	Поз.	Обозначение	Наименование	Кол.	Примеч.
		14		Гайка М16-6Н.5 ГОСТ 5915-70	8	
		15		Прокладка А-50-18 ГОСТ 15180-70	2	
		16		Шайба 16.01.08кп ГОСТ 11371-78	8	
		17		Вентиль Ду 50 Ру 16 15кч 19п ГОСТ 18162-72 и ГОСТ 5761-74	1	
		18		Бобышка БС1-М20-115 ОСТ 36.7-74	1	
				Прочие изделия		
		19		Штуцер М20×1,5-50 ЗК4-33-76	1	
		20		Колпачок М20×1,5 ЗК4-31-75	1	
		21		Пробка П-М20×1,5 ТК4-229-69	1	
		22		Прокладка 18 ЗК4-36-70	1	
		23		Прокладка 21×32 ТК4-556-68	1	

Т01Б.020201.000

Изм.	Лист	№ докум.	Подп.	Дата

Лист 2

Серия 5.903-11 Выпуск 3-1

Т01Б.020201.000СБ

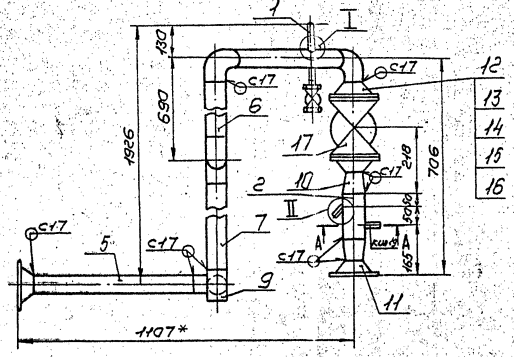

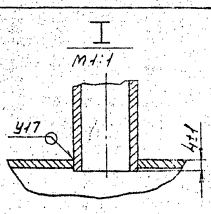

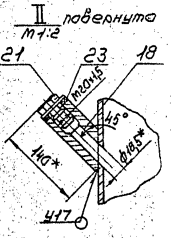

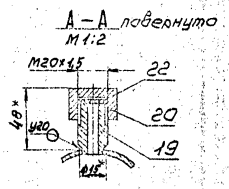

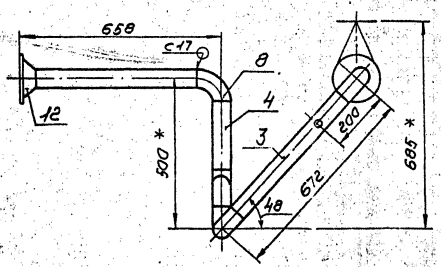

1. Предельные отклонения размеров $\pm\frac{t_2}{2}$
2. Сварные швы по ГОСТ 16037-80
3. Шероховатость деталей поз. 3, 5, 6, 7 по торцам — $R_z 150$
4.* Размеры для справок.

Изм.	Лист	№ докум.	Подп.	Дата	Т01Б.020201.000 СБ	Лит.	Масса	Масштаб
Разраб.		Жерздева			Трубопровод Сборочный чертеж		35,8	1:10
Пров.		Свириденко				Лист	Листов 1	
Гл. констр.		Сидоров				ГИПРОТЕХМОНТАЖ МОСКВА		
Н. контр.		Молоткова						
Утв.		Кагерманяни						

Инв. № подл. | Подп. и дата | Взам. инв. № | Инв. № дубл. | Подп. и дата

Формат А3

Т01Б.020202.000СБ

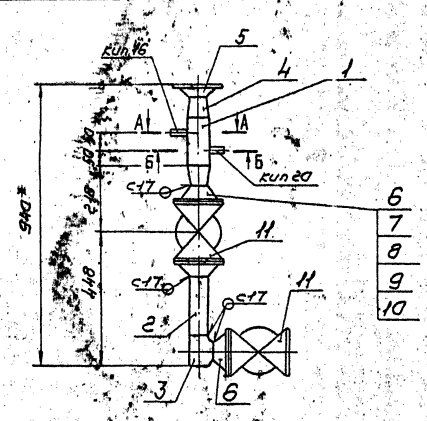

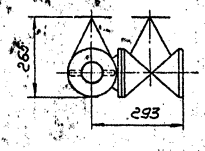

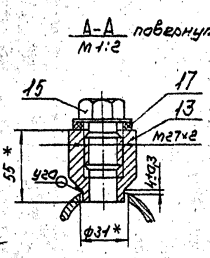

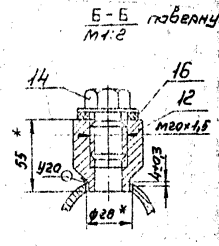

1. Неуказанные предельные отклонения размеров $\pm\frac{t_2}{2}$
2. Сварные швы по ГОСТ 16037-80
3. Шероховатость детали поз. 2 по торцам — $R_z 150$
4.* Размеры для справок.

Изм.	Лист	№ докум.	Подп.	Дата	Т01Б.020202.000СБ	Лит.	Масса	Масштаб
Разраб.		Жерздева			Трубопровод Сборочный чертеж		31,71	1:10
Пров.		Свириденко				Лист	Листов 1	
Гл. констр.		Сидоров				ГИПРОТЕХМОНТАЖ МОСКВА		
Н. контр.		Молоткова						
Утв.		Кагерманяни						

Инв. № подл. | Подп. и дата | Взам. инв. № | Инв. № дубл. | Подп. и дата

Копировал Сиротина 23104-П2 8 Формат А3

Серия 5.903-11 выпуск 3-1

Т01Б.020201.001

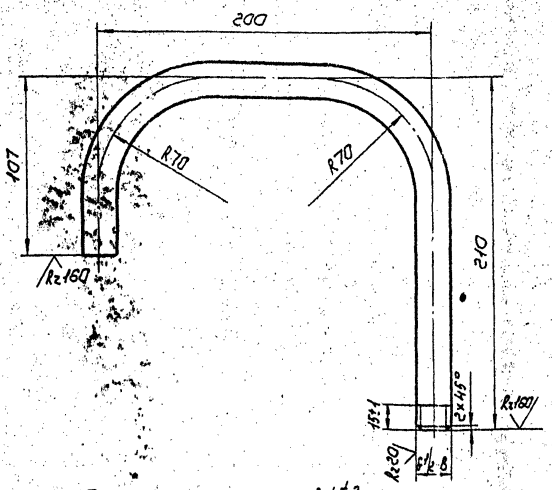

1. Неуказанные предельные отклонения размеров $\pm\frac{t_2}{2}$.
2. Длина трубной заготовки $L = 457 \pm 0{,}8$ мм.

Изм.	Лист	№ докум.	Подп.	Дата	Патрубок	Лит.	Масса	Масштаб
Разраб.		Жерздева					0,53	1:1
Пров.		Свириденко				Лист	Листов 1	
Гл. констр.		Сидоров						
Н. контр.		Малоткова			Труба 15×2,5 ГОСТ 3262-75	ГИПРОТЕХМОНТАЖ МОСКВА		
Утв.		Кагерманян						

Копировал Сиротина — формат А4

Т01Б.020201.002

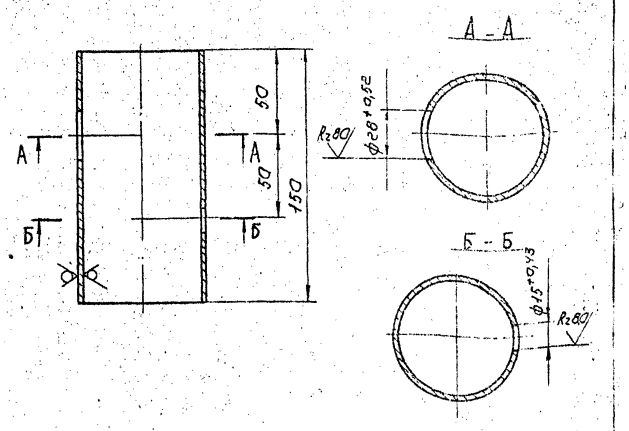

Неуказанные предельные отклонения размеров $\pm\frac{t_2}{2}$.

Изм.	Лист	№ докум.	Подп.	Дата	Патрубок	Лит.	Масса	Масштаб
Разраб.		Жерздева					0,81	1:2
Пров.		Свириденко				Лист	Листов 1	
Гл. констр.		Сидоров						
Н. контр.		Малоткова			Труба 76×3 ГОСТ 10704-76 / В-ВСт3сп ГОСТ 10705-80	ГИПРОТЕХМОНТАЖ МОСКВА		
Утв.		Кагерманян						

Копировал Сиротина — формат А4

Т01Б.020201.003

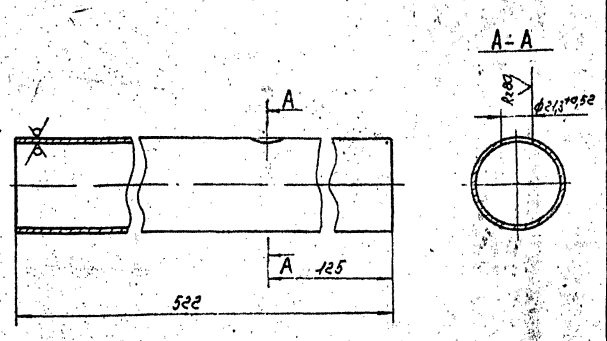

Неуказанные предельные отклонения размеров $\pm\frac{t_2}{2}$.

Изм.	Лист	№ докум.	Подп.	Дата	Патрубок	Лит.	Масса	Масштаб
Разраб.		Жерздева					2,09	1:2
Пров.		Свириденко				Лист	Листов 1	
Гл. констр.		Сидоров						
Н. контр.		Малоткова			Труба 57×3 ГОСТ 10704-76 / В-ВСт3сп ГОСТ 10705-80	ГИПРОТЕХМОНТАЖ МОСКВА		
Утв.		Кагерманян						

Т01Б.020202.001

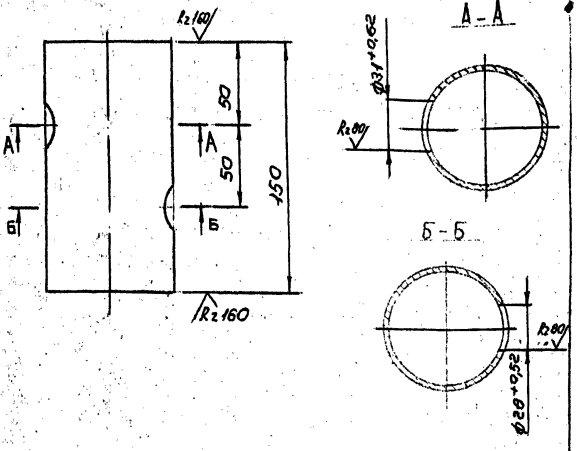

Неуказанные предельные отклонения размеров $\pm\frac{t_2}{2}$.

Изм.	Лист	№ докум.	Подп.	Дата	Патрубок	Лит.	Масса	Масштаб
Разраб.		Жерздева					0,81	1:2
Пров.		Свириденко				Лист	Листов 1	
Гл. констр.		Сидоров						
Н. контр.		Малоткова			Труба 76×3 ГОСТ 10704-76 / В-ВСт3сп ГОСТ 10705-80	ГИПРОТЕХМОНТАЖ МОСКВА		
Утв.		Кагерманян						

Серия 5.903-11 Выпуск 3-1

Формат	Зона	Поз.	Обозначение	Наименование	Кол.	Примеч.
				Документация		
А3			Т01Б.020204.000СБ	Сборочный чертеж		
				Детали		
А4		1	Т01Б.020204.001	Патрубок	1	
				Патрубки		
				Труба 57×3 ГОСТ 10704-76 / В-ВСт3сп ГОСТ 10705-76		
Б4		2	Т01Б.020204.002	L=165±0,5мм	1	0,66кг
Б4		3	Т01Б.020204.003	L=200±0,5мм	1	0,80кг
Б4		4	Т01Б.020204.004	L=3260±3,0мм	1	13,04кг
				Стандартные изделия		
		5		Отвод 90° 57×3 ГОСТ 17375-83	4	
		6		Переход К76×3,5-57×3 ГОСТ 17378-83	2	
		7		Фланец 1-50-10 ГОСТ 12821-80 ВСт3сп2	1	
		8		Бобышка БП1-М27-55 ОСТ 36.7-74	1	
				Прочие изделия		

Т01Б.020204.000

Изм.	Лист	№ докум.	Подп.	Дата
Разраб.	Жердева			
Пров.	Свириденко			
Гл.контр.	Сидоров			
Н.контр.	Молоткова			
Утв.	Катерманяни			

Трубопровод

Лит.	Лист	Листов
	1	2

ГИПРОТЕХМОНТАЖ МОСКВА

Копировал Сиротина Формат А4

Подп. и дата | Инв. № дубл. | Взам. инв. № | Подп. и дата | Инв. № подл.

Формат	Зона	Поз.	Обозначение	Наименование	Кол.	Примеч.
		9		Штуцер М20×1,5-50 ЗК4-33-76	1	Сборник 25 ММСС СССР
		10		Пробка ПМ27×2 У3 ТУ36. 1144-83	1	
		11		Колпачок М20×1,5 ЗК4-31-75	1	Сборник 50 ММСС СССР
		12		Прокладка ПП28×42 УХЛ2 ТУ36. 1103-82	1	
		13		Прокладка 18 ЗК4-36-70	1	Сборник 25 ММСС СССР

Т01Б.020204.000

Лист 2

Копировал Сиротина Формат А4

Формат	Зона	Поз.	Обозначение	Наименование	Кол.	Примеч.
				Документация		
А3			Т01Б.020203.000СБ	Сборочный чертеж	1	
				Детали		
А4		1	Т01Б.020203.001	Патрубок	1	
Б4		2	Т01Б.020203.002	Патрубок		
				Труба 57×3 ГОСТ 10704-76 / В-ВСт3сп ГОСТ 10705-80		
				L=165±0,5мм	1	0,66кг
				Стандартные изделия		
		3		Отвод 90° 57×3 ГОСТ 17375-83	2	
		4		Фланец 1-50-10 ГОСТ 12821-80 ВСт3сп2	1	
		5		Бобышка БП1-М27-57 ОСТ 36.7-74	1	
				Прочие изделия		
		6		Штуцер М20×1,5-50 ЗК4-33-76	1	Сборник 25 ММСС СССР
		7		Пробка ПМ27×2 У3 ТУ36 1144-83	1	

Т01Б.020203.000

Изм.	Лист	№ докум.	Подп.	Дата
Разраб.	Жердева			
Пров.	Свириденко			
Гл.контр.	Сидоров			
Н.контр.	Молоткова			
Утв.	Катерманяни			

Трубопровод

Лит.	Лист	Листов
	1	2

ГИПРОТЕХМОНТАЖ МОСКВА

Копировал Сиротина Формат А4

Формат	Зона	Поз.	Обозначение	Наименование	Кол.	Примеч.
		8		Колпачок М20×1,5-50 ЗК4-31-75	1	Сборник 50 ММСС СССР
		9		Прокладка ПП28×42 УХЛ2 ТУ36. 1103-82	1	
		10		Прокладка 18 ЗК4-36-70	1	Сборник 25 ММСС СССР

Т01Б.020203.000

Лист 2

Копировал Сиротина 23104-02 10 Формат А4

Серия 5.903-11 Выпуск 3-1

Т01Б.020203.000СБ

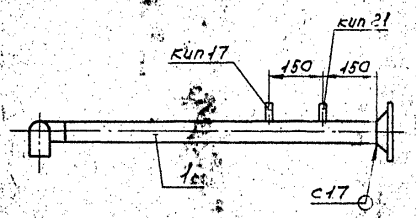

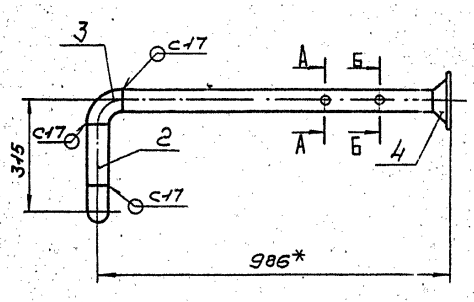

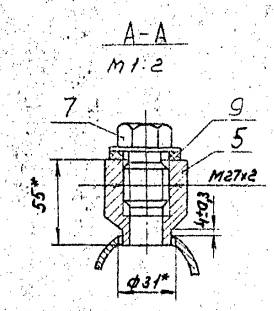

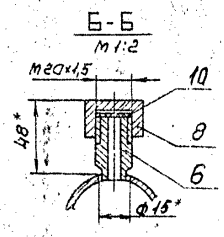

1. Неуказанные предельные отклонения размеров $\pm \frac{t_2}{2}$
2. Сварные швы по ГОСТ 16037-80.
3. Шероховатость детали поз.2 по торцам — Rz160
4.* Размеры для справок.

					Т01Б.020203.000СБ			
Изм.	Лист	№докум.	Подп.	Дата	Трубопровод Сборочный чертеж	Лит.	Масса	Масштаб
Разраб.		Жерздева					4,68	1:10
Пров.		Свириденко				Лист	Листов 1	
Гл.констр.		Сидоров				ГИПРОТЕХМОНТАЖ Москва		
Н.контр.		Молоткова						
Утв.		Кагерманянц						

Копировал Сиротина Формат А3

Т01Б.020204.000СБ

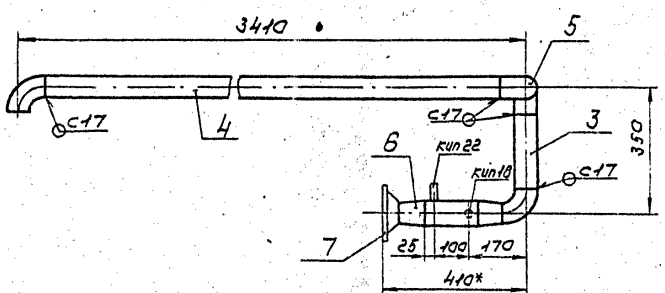

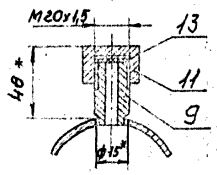

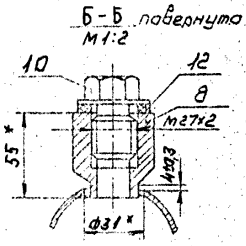

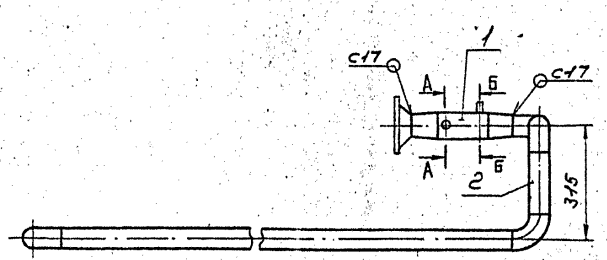

1. Неуказанные предельные отклонения размеров $\pm \frac{t_2}{2}$.
2. Сварные швы по ГОСТ 16037-80.
3. Шероховатость деталей поз.2,3,4 по торцам — Rz160
4. *Размеры для справок.

					Т01Б.020204.000СБ			
Изм.	Лист	№докум.	Подп.	Дата	Трубопровод Сборочный чертеж	Лит.	Масса	Масштаб
Разраб.		Жерздева					21,13	1:10
Пров.		Свириденко				Лист	Листов 1	
Гл.констр.		Сидоров				ГИПРОТЕХМОНТАЖ Москва		
Н.контр.		Молоткова						
Утв.		Кагерманянц						

Копировал Сиротина 23104-02 11 формат А3

Серия 5.903-11 Выпуск 3-1

Т016.020203.001

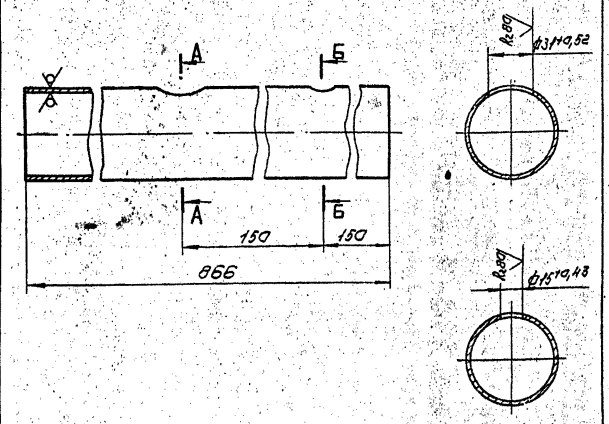

Неуказанные предельные отклонения размеров $b \pm \frac{t_2}{2}$

Изм.	Лист	№ докум.	Подп.	Дата
Разраб.		Жердева		10.12.87
Пров.		Свищенко		10.12.87
Н. контр.		Сидорав		
Инженер		Малоткова		
Утв.		Гетьманчук		

Т016.020203.001

Патрубок

Лит.	Масса	Масштаб
	3,46	1:2
Лист	Листов 1	

Труба 57×3 ГОСТ 10704-76 / В-ВСт3сп ГОСТ 10705-80

ГИПРОТЕХМОНТАЖ Москва

Копировал Сидорина

Формат А4

Т016.020204.001

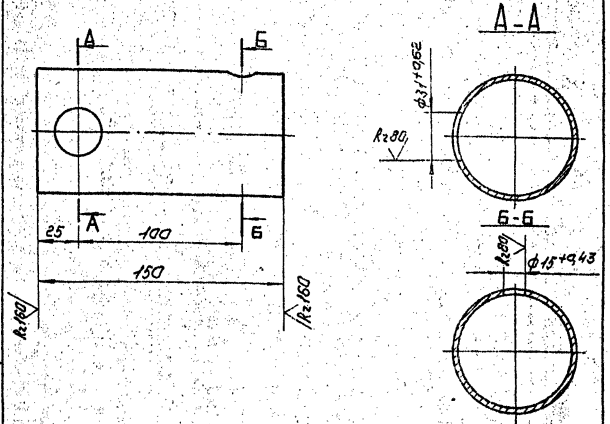

Неуказанные предельные отклонения размеров $b \pm \frac{t_2}{2}$

Изм.	Лист	№ докум.	Подп.	Дата
Разраб.		Жердева		10.12.87
Пров.		Свищенко		10.12.87
Н. контр.		Сидорав		
Инженер		Малоткова		
Утв.		Гетьманчук		

Т016.020204.001

Патрубок

Лит.	Масса	Масштаб
	0,84	1:2
Лист	Листов 1	

Труба 76×3 ГОСТ 10704-76 / В-ВСт3сп ГОСТ 10705-80

ГИПРОТЕХМОНТАЖ Москва

Копировал Сидорина

Формат А4

Т016.020207.001

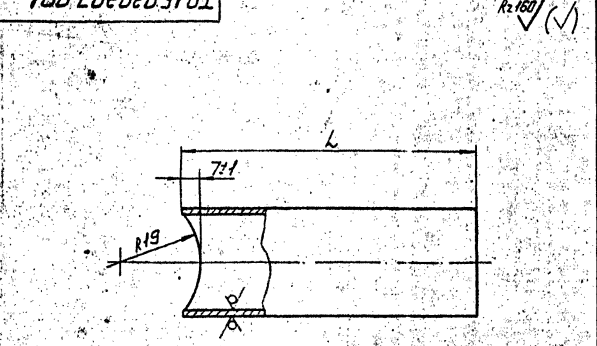

Обозначение	L, мм	Масса кг
Т016.020207.001	188±0,5	0,278
Т016.020207.001-01	556±0,8	0,822

Неуказанные предельные отклонения размеров $b \pm \frac{t_2}{2}$

Изм.	Лист	№ докум.	Подп.	Дата
Разраб.		Жердева		10.12.87
Пров.		Свищенко		10.12.87
Н. контр.		Сидорав		
Инженер		Малоткова		
Утв.		Гетьманчук		

Т016.020207.001

Патрубок

Лит.	Масса	Масштаб
		1:1
Лист	Листов 1	

Труба 32×2 ГОСТ 10704-76 / В-ВСт3сп ГОСТ 10705-80

ГИПРОТЕХМОНТАЖ Москва

Т016.020207.003

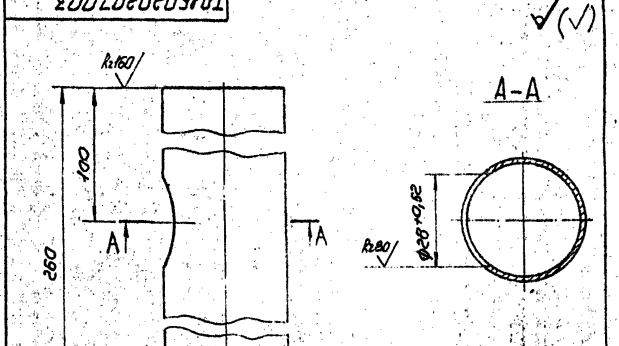

Неуказанные предельные отклонения размеров $b \pm \frac{t_2}{2}$

Изм.	Лист	№ докум.	Подп.	Дата
Разраб.		Жердева		10.12.87
Пров.		Свищенко		11.12.87
Н. контр.		Сидорав		
Инженер		Малоткова		
Утв.		Гетьманчук		

Т016.020207.003

Патрубок

Лит.	Масса	Масштаб
	0,46	1:1
Лист	Листов 1	

Труба 38×2 ГОСТ 10704-76 / В-ВСт3сп ГОСТ 10705-80

ГИПРОТЕХМОНТАЖ Москва

Формат	Зона	Поз.	Обозначение	Наименование	Кол.	Приме-чание
				Документация		
А3			Т01Б.020205.000СБ	Сборочный чертеж		
				Детали		
А4		1	Т01Б.020205.001	Патрубок	1	
А4		2	Т01Б.020205.002	Патрубок	1	
А4		3	Т01Б.020206.003	Патрубок	1	
				Стандартные изделия		
		4		Вентиль запорный муфтовый Ду 15 Ру 16 15кч 18п ГОСТ 5761-74 и ГОСТ 18161-72	1	
				Прочие изделия		
		5		Штуцер М20×1,5-50 ЗКЧ-33-76	1	Сборник 25 ММСС СССР
		6		Колпачок М20×1,5 ЗКЧ-31-75	1	Сборник 30 ММСС СССР
		7		Прокладка 18 ЗКЧ-36-70	1	Сборник 25 ММСС СССР

Изм.	Лист	№ докум.	Подп.	Дата	Т01Б.020205.000	Лит.	Масса	Масштаб
Разраб.		Железнева		10.12.87	Трубопровод			
Пров.		Свириденко				Лист	Листов 1	
Н. контр.		Сидоров				ГИПРОТЕХМОНТАЖ МОСКВА		
Утв.		Катермишина		11.12				

Копировал Сиротина Формат А4

Т01Б.020206.003

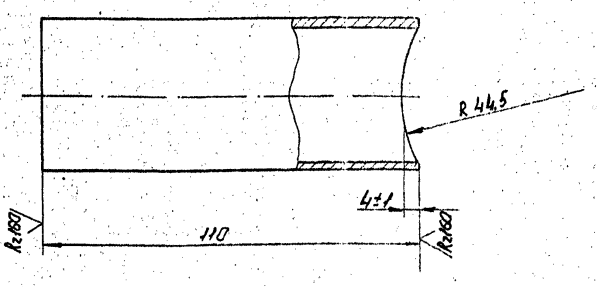

Неуказанные предельные отклонения размеров $\pm \frac{t_2}{2}$

Изм.	Лист	№ докум.	Подп.	Дата	Т01Б.020206.003	Лит.	Масса	Масштаб
Разраб.		Железнева		10.12.87	Патрубок		0,29	1:1
Пров.		Свириденко				Лист	Листов 1	
Н. контр.		Сидоров			Труба 45×2,5 ГОСТ 10704-76 / В-8Сп3сп ГОСТ 10705-80	ГИПРОТЕХМОНТАЖ МОСКВА		
Н. контр.		Молотковец						
Утв.		Катермишина		11.12				

Копировал Сиротина Формат А4

Т01Б.020205.003

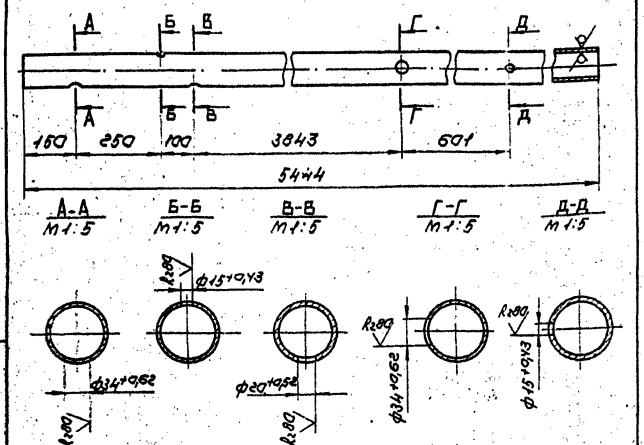

Неуказанные предельные отклонения размеров $\pm \frac{t_2}{2}$

Изм.	Лист	№ докум.	Подп.	Дата	Т01Б.020205.003	Лит.	Масса	Масштаб
Разраб.		Железнева		10.12.87	Патрубок		34,62	1:10
Пров.		Свириденко				Лист	Листов 1	
Н. контр.		Сидоров			Труба 89×3 ГОСТ 10704-76 / В-8Сп3сп ГОСТ 10705-80	ГИПРОТЕХМОНТАЖ МОСКВА		
Н. контр.		Молотковец						
Утв.		Катермишина		11.12				

Т01Б.020206.001

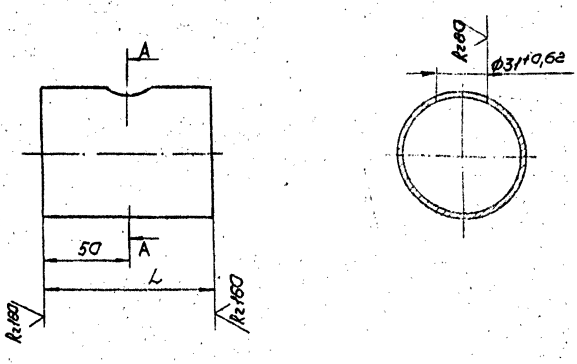

Обозначение	L, мм	Масса, кг
Т01Б.020206.001	100±0,3	0,54
Т01Б.020206.001-01	190±0,5	1,02

Неуказанные предельные отклонения размеров $\pm \frac{t_2}{2}$

Изм.	Лист	№ докум.	Подп.	Дата	Т01Б.020206.001	Лит.	Масса	Масштаб
Разраб.		Железнева		10.12.87	Патрубок			1:2
Пров.		Свириденко				Лист	Листов 1	
Н. контр.		Сидоров			Труба 76×3 ГОСТ 10704-76 / В-8Сп3сп ГОСТ 10705-80	ГИПРОТЕХМОНТАЖ МОСКВА		
Н. контр.		Молотковец						
Утв.		Катермишина		11.12				

Серия 5.903-11 Выпуск 3-1

Т01Б.020205.000СБ

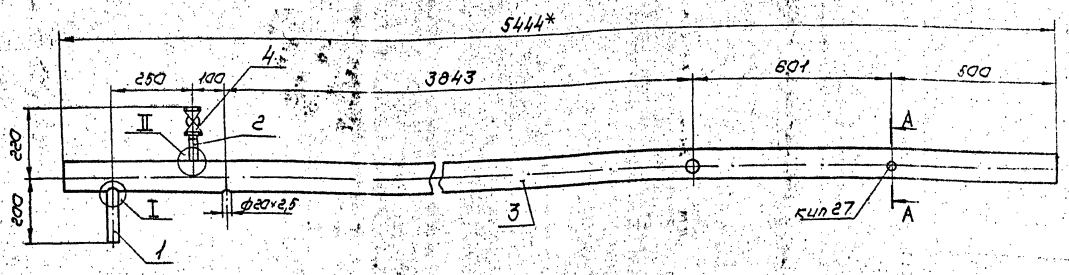

А–А повернуто
М1:2

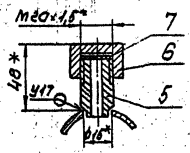

I повернуто
М1:2

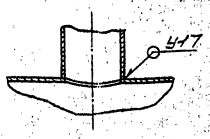

II
М1:1

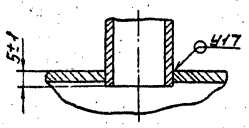

1. Предельные отклонения размеров $\pm \frac{t_2}{2}$.
2. Сварные швы по ГОСТ 17037-80.
3.* Размеры для справок.

Изм.	Лист	№ докум.	Подп.	Дата	Трубопровод Сборочный чертеж	Лит.	Масса	Масштаб
Разраб.		Жердева		10.12.87			36,87	1:10
Пров.		Свириденко				Лист	Листов 1	
Гл. констр.		Сидоров				ГИПРОТЕХМОНТАЖ МОСКВА		
Н. контр.		Молоткова						
Утв.		Кагерманяни						

Копировал Сиротина

Формат А3

Т01Б.020205.001

Rz160 (√)

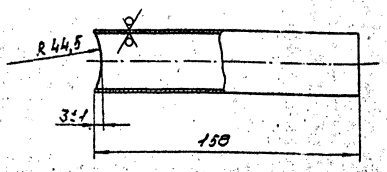

Неуказанные предельные отклонения размеров $\pm \frac{t_2}{2}$.

Изм.	Лист	№ докум.	Подп.	Дата	Патрубок	Лит.	Масса	Масштаб
Разраб.		Жердева		10.12.87			0,28	1:2
Пров.		Свириденко				Лист	Листов 1	
Гл. констр.		Сидоров						
Н. контр.		Молоткова			Труба 38×2 ГОСТ 10704-76 / В-ВСт3сп ГОСТ 10705-80	ГИПРОТЕХМОНТАЖ МОСКВА		
Утв.		Кагерманяни						

Т01Б.020205.002

Rz160 (√)

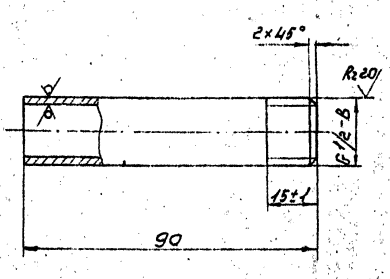

Неуказанные предельные отклонения размеров $\pm \frac{t_2}{2}$.

Изм.	Лист	№ докум.	Подп.	Дата	Патрубок	Лит.	Масса	Масштаб
Разраб.		Жердева		10.12.87			1,04	1:1
Пров.		Свириденко		11.12.87		Лист	Листов 1	
Гл. констр.		Сидоров						
Н. контр.		Молоткова			Труба 15×2,5 ГОСТ 3262-75	ГИПРОТЕХМОНТАЖ МОСКВА		
Утв.		Кагерманяни						

Инв. № подл. | Подп. и дата | Взам. инв. № | Инв. № дубл. | Подп. и дата

Формат	Зона	Поз.	Обозначение	Наименование	Кол.	Примеч.
				Документация		
				Сборочный чертеж		
				Детали		
АУ		1	Т01Б.020206.001	Патрубок	1	
АУ		2	Т01Б.020206.001-01	Патрубок	1	
АУ		3	Т01Б.020206.003	Патрубок	1	
				Патрубки		
				Труба 89×3 ГОСТ 10704-76 / В-Вст3сп ГОСТ 10705-80		
БУ		4	Т01Б.020206.004	L=785±0,5мм	1	1,17кг
БУ		5	Т01Б.020206.00	L=345±0,8мм	1	2,19кг
БУ		6	Т01Б.020206.006	L=560±0,8мм	1	3,56кг
				Стандартные изделия		
				Отводы ГОСТ 17375-83		
		7		90° 45×2,5	1	
		8		90° 89×3,5	3	
				Переходы ГОСТ 17378-83		
		9		К76×3,5-45×2,5	2	
		10		К89×3,5-45×2,5	1	
				Фланцы ГОСТ 12821-80 Вст3сп2		
		11		1-65-10	2	
		12		1-40-85	4	

Т01Б.020206.000

Изм.	Лист	№ докум.	Подп.	Дата
Разраб.	Жерздева	[illegible]		10.12.84
Пров.	Свириденко	[illegible]		
Гл.констр.	Сидоров	[illegible]		
Н.контр.	Молоткова	[illegible]		
Утв.	Катерманяни	[illegible]		

Трубопровод

Лит.	Лист	Листов
	1	2

ГИПРОТЕХМОНТАЖ МОСКВА

Формат АУ

Формат	Зона	Поз.	Обозначение	Наименование	Кол.	Примеч.
		13		Болт М16-6д×60.58 ГОСТ 7798-70	16	
		14		Гайка М16-6Н.5 ГОСТ 5975-70	16	
		15		Прокладка А-40-25 ГОСТ 15180-70	4	
		16		Шайба 16.08.01 кп ГОСТ 11374-78	16	
		17		Вентиль запорный фланцевый Ду40 Ру40 15с22нж ГОСТ 18163-72	2	
		18		Бобышка БП1-М27-55 ОСТ 36.7-74	2	
				Прочие изделия		
		19		Пробка ПМ27×2 УЗ ТУ36.1144-83	2	
		20		Прокладка ПП28×42 УХП2 ТУ36.1103-82	2	

Подп. и дата | Инв. № дубл. | Взам. инв. № | Подп. и дата | Инв. № подл.

Т01Б.020206.000

Изм.	Лист	№ докум.	Подп.	Дата

Лист 2

Копировал Сиротина

Формат А4

Формат	Зона	Поз.	Обозначение	Наименование	Кол.	Примеч.
				Документация		
АЗ			Т01Б.020207.000СБ	Сборочный чертеж	1	
				Детали		
АУ		1	Т01Б.020207.001	Патрубок	1	
АУ		2	Т01Б.020207.001-01	Патрубок	1	
АУ		3	Т01Б.020207.003	Патрубок	1	
АУ		4	Т01Б.020207.004	Патрубок	1	
АУ		5	Т01Б.020207.005	Патрубок	1	
АУ		6	Т01Б.020207.006	Патрубок	1	
				Стандартные изделия		
				Переходы ГОСТ 17378-83		
		7		К57×4-32×2	2	
		8		К108×4-57×3	2	
				Фланцы ГОСТ 12821-80 Вст3сп2		
		9		2-25-63	2	
		10		2-32-63	4	
				Шпильки ГОСТ 9066-75		
		11		АМ16-6д×85.32.35 II-2	8	
		12		АМ20-6д×95.40.35 II-2	16	
				Гайки ГОСТ 9064-75		
		13		АМ16-6Н.25 II 2	16	
		14		АМ20-6Н.25 II 2	32	

Т01Б.020207.000

Изм.	Лист	№ докум.	Подп.	Дата
Разраб.	Жерздева	[illegible]		
Пров.	Свириденко	[illegible]		
Гл.констр.	Сидоров	[illegible]		
Н.контр.	Молоткова	[illegible]		
Утв.	Катерманяни	[illegible]		

Узел клапана регулирующего 6с-9-1

Лит.	Лист	Листов
	1	2

ГИПРОТЕХМОНТАЖ МОСКВА

Копировал Сиротина

Формат АУ

Формат	Зона	Поз.	Обозначение	Наименование	Кол.	Примеч.
				Шайбы ГОСТ 11374-78		
		15		10.01.08 кп	16	
		16		20.01.08 кп	32	
				Прокладки ГОСТ 15180-70		
		17		Б-25-63	2	
		18		Б-32-63	2	
				Прочие изделия		
				Вентиль запорный проходной фланцевый 15с27нж		
		9		Ду25 Ру64	1	
		10		Ду32 Ру64	2	
				ТУ26-03-1221-79		
				Клапан регулирующий 6с-9-2 Ду100 Ру100		
				ТУ 404-728-80	1	

Подп. и дата | Инв. № дубл. | Взам. инв. № | Подп. и дата | Инв. № подл.

Т01Б.020207.000

Изм.	Лист	№ докум.	Подп.	Дата

Лист 2

Копировал Сиротина 23104-02 15

Формат АУ

Серия 5.903-11 выпуск 3-1

Т01Б.020206.000СБ

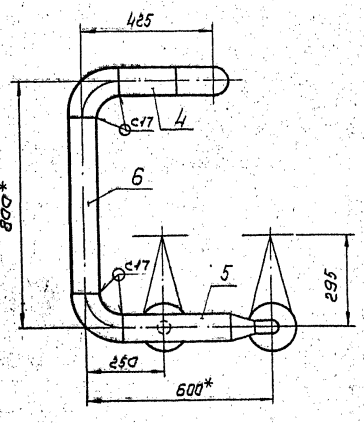

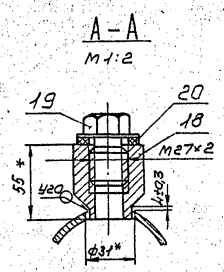

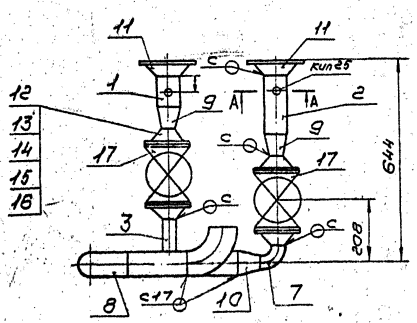

1. Неуказанные предельные отклонения размеров $\pm\frac{t_2}{2}$.
2. Сварные швы по ГОСТ 16037-80.
3. Шероховатость деталей поз. 4,6 по торцам — Rz160
4. *Размеры для справок.

Изм.	Лист	№ докум.	Подп.	Дата	Т01Б.020206.000СБ		
Разраб.		Жерздева		10.12.87	Трубопровод Сборочный чертеж	Лит.	Масса 58,04	Масштаб 1:10
Пров.		Свириденко		11.12.87		Лист	Листов 1
Гл.констр.		Сидоров				ГИПРОТЕХМОНТАЖ МОСКВА	
Н.контр.		Молоткова					
Утв.		Кагерманянц					

Копировал Сиротина Формат А3

Инв.№подл. | Подп.и дата | Взам.инв.№ | Инв.№дубл. | Подп.и дата

Т01Б.020207.000СБ

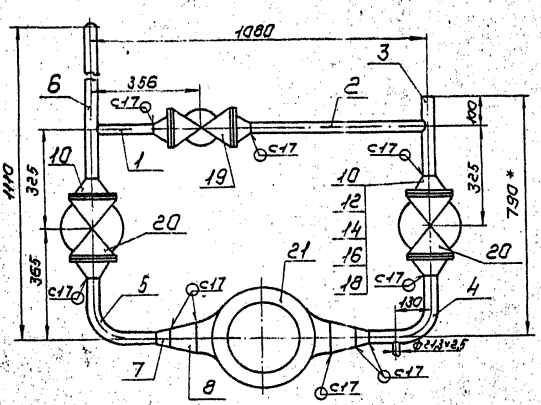

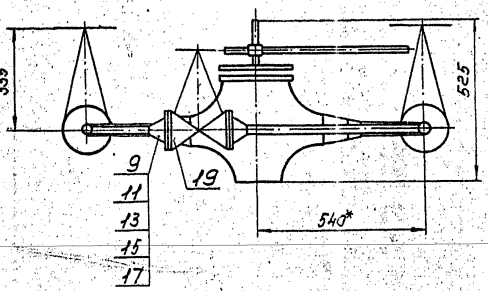

1. Неуказанные предельные отклонения размеров $\pm\frac{t_2}{2}$.
2. Сварные швы по ГОСТ 16037-80.
3. *Размеры для справок.

Изм.	Лист	№ докум.	Подп.	Дата	Т01Б.020207.000СБ		
Разраб.		Жерздева		10.12.87	Узел клапана регулирующего 6с-9-2. Сборочный чертеж	Лит.	Масса 186,36	Масштаб 1:10
Пров.		Свириденко		11.12.87		Лист	Листов 1
Гл.констр.		Сидоров				ГИПРОТЕХМОНТАЖ МОСКВА	
Н.контр.		Молоткова					
Утв.		Кагерманянц		11.12.87			

Копировал Сиротина 23104-02 16 формат А3

Инв.№подл. | Подп.и дата | Взам.инв.№ | Инв.№дубл. | Подп.и дата

Серия 5.903-11 Выпуск 3-1

Формат	Зона	Поз.	Обозначение	Наименование	Кол.	Примеч.
				Документация		
А3			Т01Б.020208.000СБ	Сборочный чертеж		
				Детали		
А4		1	Т01Б.020208.001	Патрубок	1	
				Патрубки:		
				Труба 45×2,5 ГОСТ10704-76		
				В.В Ст3сп ГОСТ10705-80		
БУ		2	Т01Б.020208.002	L = 175±0,5мм	1	0,46кг
БУ		3	Т01Б.020208.003	L = 261±0,5мм	1	0,68кг
БУ		4	Т01Б.020208.004	L = 680±0,8мм	1	1,78кг
БУ		5	Т01Б.020208.005	L = 1380±1,2мм	1	3,62кг
				Стандартные изделия.		
		6		Отвод 90° 45×2,5 ГОСТ17375-83	5	
		7		Переход К 76×3,5-45×2,5		
				ГОСТ17378-83	1	
				Фланцы ГОСТ12821-80		
				В Ст3сп 2		
		8		1-65-10	1	
		9		1-40-25	1	
		10		Болт М16-6д×60.58		
				ГОСТ 7798-70	8	

Изм.	Лист	№ докум.	Подп.	Дата
Разраб.	Жердева			
Пров.	Свириденко			
Гл.констр.	Сидоров			
Н.контр.	Молоткова			
Утв.	Катерманянц			

Т01Б.020208.000

Трубопровод

Лит.	Лист	Листов
	1	2

ГИПРОТЕХМОНТАЖ Москва

Копировал Сиротина Формат А4

Формат	Зона	Поз.	Обозначение	Наименование	Кол.	Примеч.
		11		Гайка М16.6Н.5 ГОСТ5915-70	8	
		12		Прокладка А-40-25		
				ГОСТ15180-70	2	
		13		Шайба 16.01.08кп		
				ГОСТ 11374-78	8	
		14		Бобышка БП1-М27-55		
				ОСТ36.7-74	1	
				Прочие изделия		
		15		Вентиль запорный фланцевый 15с22нж Ду40Ру40		
				ТУ26-07-1248-80	1	
		16		Штуцер М20×1,5-50		
				3К4-33-76	1	Сборник 25 ММСС СССР
		17		Пробка ПМ27×2 У3		
				ТУ36.1144-83	1	
		18		Колпачок М20×1,5		
				3К4-31-75	1	Сборник 50 ММСС СССР
		19		Прокладка ПП28×42 УХЛ2		
				ТУ36 1103-82	1	
		20		Прокладка 18 3К4-36-70	1	Сборник 25 ММСС СССР

Изм.	Лист	№ докум.	Подп.	Дата

Т01Б.020208.000

Лист 2

Копировал Сиротина Формат А4

Т01Б.020208.000СБ

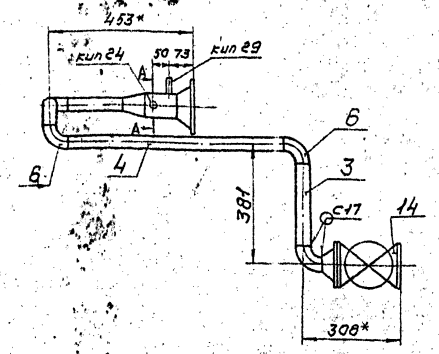

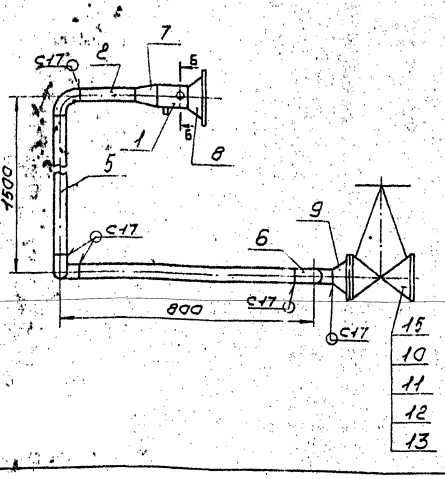

А-А
М1:2

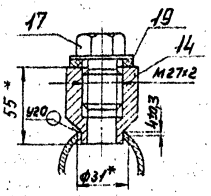

Б-Б
М1:2

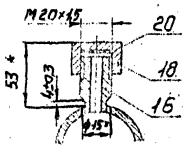

1. Неуказанные предельные отклонения размеров $\pm \frac{t_2}{2}$
2. Сварные швы по ГОСТ16037-80.
3. Шероховатость деталей поз. 2, 3, 4, 5 по торцам Rz160
4. * Размеры для справок.

Изм.	Лист	№ докум.	Подп.	Дата
Разраб.	Жердева			
Пров.	Свириденко			
Гл.констр.	Сидоров			
Н.контр.	Молоткова			
Утв.	Катерманянц			

Т01Б.020208.000СБ

Трубопровод
Сборочный чертеж

Лит.	Масса	Масштаб
	28,93	1:10

Лист | Листов 1

ГИПРОТЕХМОНТАЖ Москва

Серия 5.903-11 выпуск 3-1

Т01Б.020207.004

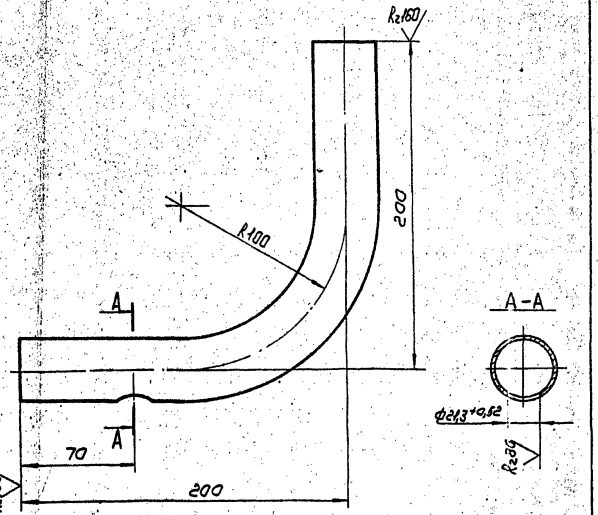

1. Неуказанные предельные отклонения размеров $\pm\frac{t_2}{2}$.
2. Длина трубной заготовки $L = 357 \pm 0{,}8$ мм.

Изм.	Лист	№ докум.	Подп.	Дата	Патрубок	Лит.	Масса	Масштаб
Разраб.		Жердева					0,635	1:2
Пров.		Свириденко				Лист	Листов 1	
Гл. констр.		Сидоров						
Н. контр.		Молоткова			Труба 38×2 ГОСТ 10704-76 / В-ВСт3сп ГОСТ 10705-80	ГИПРОТЕХМОНТАЖ МОСКВА		
Утв.		Кагерманян						

Инв. № подл. | Подп. и дата | Взам. инв. № | Инв. № дубл. | Подп. и дата

Копировал Сиратина — формат А4

Т01Б.020207.005

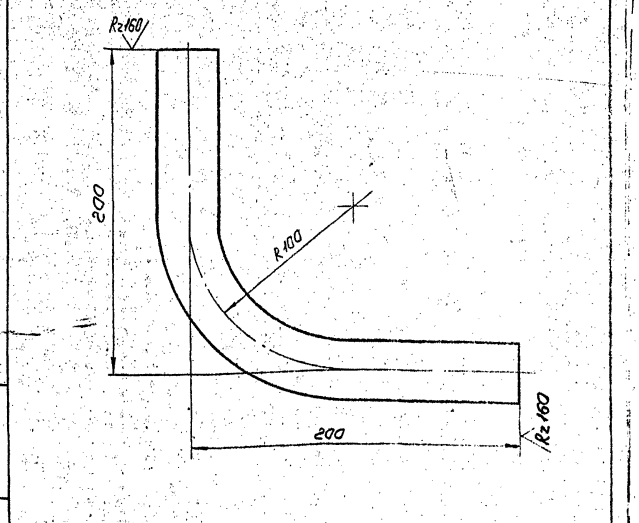

1. Предельные отклонения размеров $\pm\frac{t_2}{2}$.
2. Длина трубной заготовки $L = 357 \pm 0{,}8$ мм.

Изм.	Лист	№ докум.	Подп.	Дата	Патрубок	Лит.	Масса	Масштаб
Разраб.		Жердева					0,635	1:2
Пров.		Свириденко				Лист	Листов 1	
Гл. констр.		Сидоров						
Н. контр.		Молоткова			Труба 38×2 ГОСТ 10704-76 / В-ВСт3сп ГОСТ 10705-80	ГИПРОТЕХМОНТАЖ МОСКВА		
Утв.		Кагерманян						

Инв. № подл. | Подп. и дата | Взам. инв. № | Инв. № дубл. | Подп. и дата

Копировал Сиратина — формат А4

Т01Б.020207.006

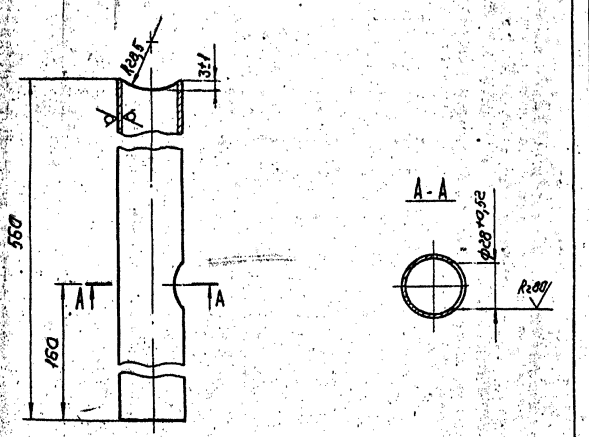

Неуказанные предельные отклонения размеров $\pm\frac{t_2}{2}$.

Изм.	Лист	№ докум.	Подп.	Дата	Патрубок	Лит.	Масса	Масштаб
Разраб.		Жердева					1,00	1:2
Пров.		Свириденко				Лист	Листов 1	
Гл. констр.		Сидоров						
Н. контр.		Молоткова			Труба 38×2 ГОСТ 10704-76 / В-ВСт3сп ГОСТ 10705-80	ГИПРОТЕХМОНТАЖ МОСКВА		
Утв.		Кагерманян						

Инв. № подл. | Подп. и дата | Взам. инв. № | Инв. № дубл. | Подп. и дата

Копировал Сиратина — формат А4

Т01Б.020208.001

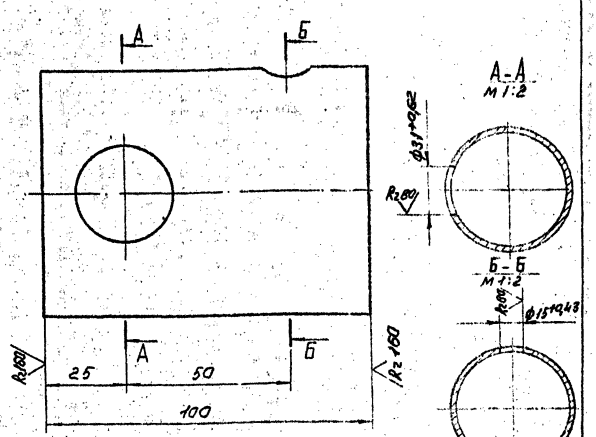

Неуказанные предельные отклонения размеров $\pm\frac{t_2}{2}$

Изм.	Лист	№ докум.	Подп.	Дата	Патрубок	Лит.	Масса	Масштаб
Разраб.		Жердева					0,54	1:1
Пров.		Свириденко				Лист	Листов 1	
Гл. констр.		Сидоров						
Н. контр.		Молоткова			Труба 76×3 ГОСТ 10704-76 / В-ВСт3сп ГОСТ 10705-80	ГИПРОТЕХМОНТАЖ МОСКВА		
Утв.		Кагерманян						

Инв. № подл. | Подп. и дата | Взам. инв. № | Инв. № дубл. | Подп. и дата

Копировал Сиратина 23104-02 18 — формат А4

Серия 5.903-11 выпуск 3-1

Формат	Зона	Поз.	Обозначение	Наименование	Кол.	Примеч.
				Документация		
А3			Т01Б.020209.000СБ	Сборочный чертеж		
				Детали		
А4		1	Т01Б.020209.001	Патрубок	1	
				Патрубки:		
				Труба 45×2,5 ГОСТ10704-76		
				В.ВСт3сп ГОСТ10705-80		
Б4		2	Т01Б.020209.002	L=971±0,8мм	1	2,54кг
Б4		3	Т01Б.020209.003	L=1030±1,2мм	1	2,70кг
				Стандартные изделия		
		4		Отвод 90°45×2,5 ГОСТ17375-83	3	
		5		Переход К76×3,5-45×2,5		
				ГОСТ17378-83	1	
				Фланцы ГОСТ12821-80 ВСт3сп2		
		6		1-65-10	1	
		7		1-40-25	1	
		8		Болт М16-6g×65.58		
				ГОСТ7798-70	8	
		9		Гайка М16-6Н.5 ГОСТ5915-70	8	
		10		Прокладка А-40-25		
				ГОСТ15180-70	2	

Изм.	Лист	№докум.	Подп.	Дата
Разраб.		Жерздева		11.12.89
Пров.		Свириденко		
Гл.констр.		Сидоров		
Н.контр.		Ястребов		
Утв.		Кагерманян		

Т01Б 020209 000

Трубопровод

Лит.	Лист	Листов
	1	2

ГИПРОТЕХМОНТАЖ
Москва

Копировал Смирнова — формат А4

Формат	Зона	Поз.	Обозначение	Наименование	Кол.	Примеч.
		11		Шайба 16.01.08 кп		
				ГОСТ11374-78	8	
		12		Бобышка БП1-М27-55		
				ОСТ36.7-74	1	
				Прочие изделия		
		13		Вентиль запорный фланцевый Ду40 Ру40 15с22нж		
				ТУ26-07-1248-80	1	
		14		Штуцер М20×1,5-50		
				3К4-33-76	1	Сборник 25 ММСС СССР
		15		Пробка ПМ27×2 У3		
				ТУ36.1144-83	1	
		16		Колпачок М20×1,5		
				3К4-31-75	1	Сборник 50 ММСС СССР
		17		Прокладка ПП28×42 УХЛ2		
				ТУ36.1103-82	1	
		18		Прокладка 18 3К4-36-70	1	Сборник 25 ММСС СССР

Подп. и дата | Взам. инв. № | Инв. № дубл. | Подп. и дата | Инв. № подл.

Изм.	Лист	№докум.	Подп.	Дата

Т01Б 020209 000

Лист 2

Копировал Смирнова — формат А4

Т01Б.020209.000СБ

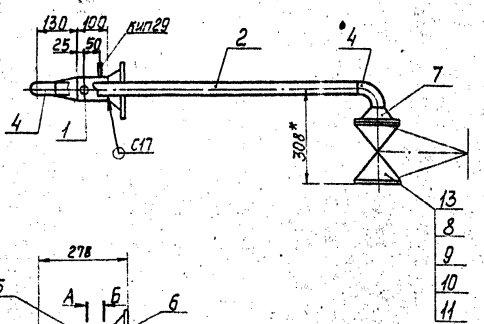

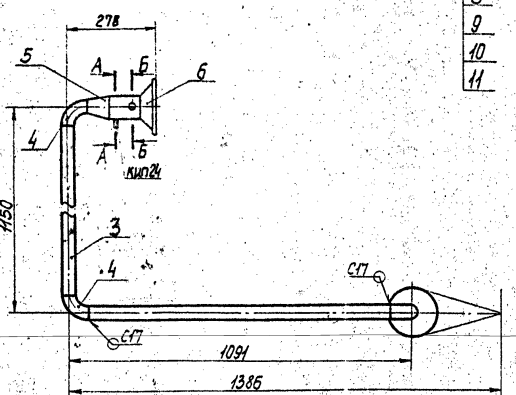

А – А повернуто
М1:2

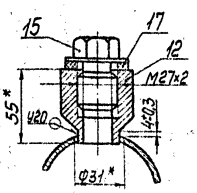

Б-Б
М1:2

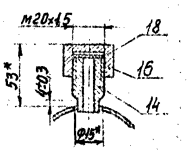

1. Неуказанные предельные отклонения размеров $\pm\frac{t_2}{2}$.
2. Сварные швы по ГОСТ 16037-80.
3. Шероховатость деталей поз. 2,3 по торцам $\sqrt{R_{z160}}$.
4.* Размеры для справок.

Изм.	Лист	№докум.	Подп.	Дата
Разраб.		Жерздева		11.12.89
Пров.		Свириденко		
Гл.констр.		Сидоров		
Н.контр.		Молоткова		
Утв.		Кагерманян		

Т01Б.020209.000СБ

Трубопровод
Сборочный чертеж

Лит.	Масса	Масштаб
	29,43	1:10

Лист | Листов 1

ГИПРОТЕХМОНТАЖ
Москва

Серия 5.903-11 выпуск 3-1

Формат	Зона	Поз.	Обозначение	Наименование	Кол.	Примеч.
				Документация		
А3			ТО15.020210.000СБ	Сборочный чертеж		
				Детали		
А4		1	ТО15.020210.000-01	Патрубок	1	
А4		2	ТО15.020210.000-02	Патрубок	1	
А4		3	ТО15.020210.000-03	Патрубок	1	
А4		4	ТО15.020210.000-04	Патрубок	1	
А4		5	ТО15.020210.000-05	Патрубок	1	
А4		6	ТО15.020210.000-06	Патрубок	1	
А4		7	ТО15.020210.000-07	Патрубок	1	
БЧ		8	ТО15.020210.000-08	Патрубок		
				Труба 45×2,5 ГОСТ 10704-76 / 8.80Сп3сп2 ГОСТ 10705-80		
				L = 100±0,3мм	1	0,26кг
				Стандартные изделия		
		9		Тройник 57×3-45×2,5 ГОСТ 17376-83	1	
				Переходы ГОСТ 17378-83		
		10		К 57×4-32×2	1	
		11		К 57×4-38×2	2	
		12		К 57×4-45×2,5	1	
		13		К 76×3,5-57×3	2	
		14		К 108×4-57×3	2	

Инв.№подл. | Подп. и дата | Взам.инв.№ | Инв.№дубл. | Подп. и дата

Изм.	Лист	№докум.	Подп.	Дата	ТО15.020210.000		
Разраб.	Жилейкин				Узел клапана регулирующего Бс-9-2.	Лит.	Лист 1 / Листов 3
Пров.	Свиридов					ГИПРОТЕХМОНТАЖ МОСКВА	
Н.контр.	Сидоров						
Утв.	Пелетеев						

Копировал Сиротина — Формат А4

Формат	Зона	Поз.	Обозначение	Наименование	Кол.	Примеч.
				Фланцы ГОСТ 12821-80 Ст3сп2		
		15		1-40-25	2	
		16		2-25-63	2	
		17		2-32-63	4	
				Шпильки ГОСТ 9066-75		
		18		АМ16-6g×85.32.Зсп2	8	
		19		АМ20-6g×95.40.35П2	16	
				Гайки ГОСТ 9064-75		
		20		АМ16-6Н.25П2	16	
		21		АМ20-6Н.25П2	32	
				Прокладки ГОСТ 15180-70		
		22		Б-25-63	2	
		23		Б-32-63	4	
				Шайбы ГОСТ 11371-78		
		24		16.01.08кп	16	
		25		20.01.08кп	32	
				Бобышки ОСТ36 7-74		
		29		БС1 - М20 - 115	1	
		30		БП1 - М27 - 55	1	
				Прочие изделия		
				Вентиль 15с27нж 1		
		26		Ду 25 Ру 64	1	
		27		Ду 32 Ру 64	2	
				ТУ 26-03-1221-79		
		28		Клапан регулирующий		
				Бс-9-2 Ду 100 Ру 100		
				ТУ 4004-728-80	1	

Инв.№подл. | Подп. и дата | Взам.инв.№ | Инв.№дубл. | Подп. и дата

Изм.	Лист	№докум.	Подп.	Дата	ТО15.020210.000	Лист 2

Копировал Сиротина — Формат А4

Формат	Зона	Поз.	Обозначение	Наименование	Кол.	Примеч.
		31		Прокладка П-1-32×41,5 ТК4-229-69	1	
		32		Пробка ПМ 27×2 У3		
				ТУ 36.1144-83	1	
		33		Прокладка 21×32		
				ТК4-566-68	1	
		34		Прокладка ПП 28×42 УХЛ2		
				ТУ 36.1103-82	1	

Инв.№подл. | Подп. и дата | Взам.инв.№ | Инв.№дубл. | Подп. и дата

Изм.	Лист	№докум.	Подп.	Дата	ТО15.020210.000	Лист 3

Копировал Сиротина — Формат А4

ТО15.020212.002

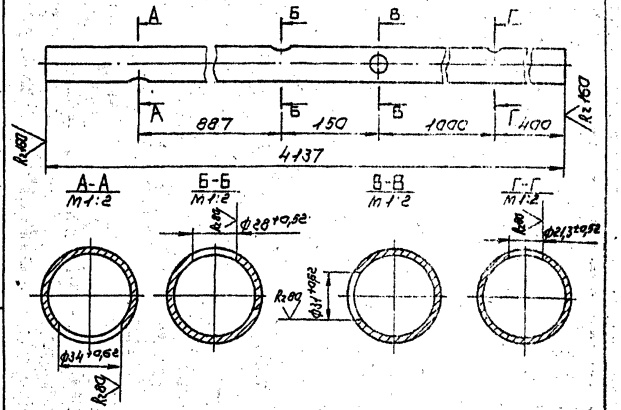

Неуказанные предельные отклонения размеров $\frac{B \pm t_2}{2}$

Изм.	Лист	№докум.	Подп.	Дата	ТО15.020212.002			
Разраб.	Жилейкин				Патрубок	Лит.	Масса 18,55	Масштаб 1:5
Пров.	Свиридов					Лист	Листов 1	
Н.контр.	Сидоров				Труба 57×3 ГОСТ 10704-76 / 8-8Сп3сп ГОСТ 10705-80	ГИПРОТЕХМОНТАЖ МОСКВА		
Утв.	Калганников							

Инв.№подл. | Подп. и дата | Взам.инв.№ | Инв.№дубл. | Подп. и дата

Копировал Сиротина 23104-02 20 — Формат А4

Серия 5.903-11 Выпуск 3-1

Т01Б.020210.000СБ

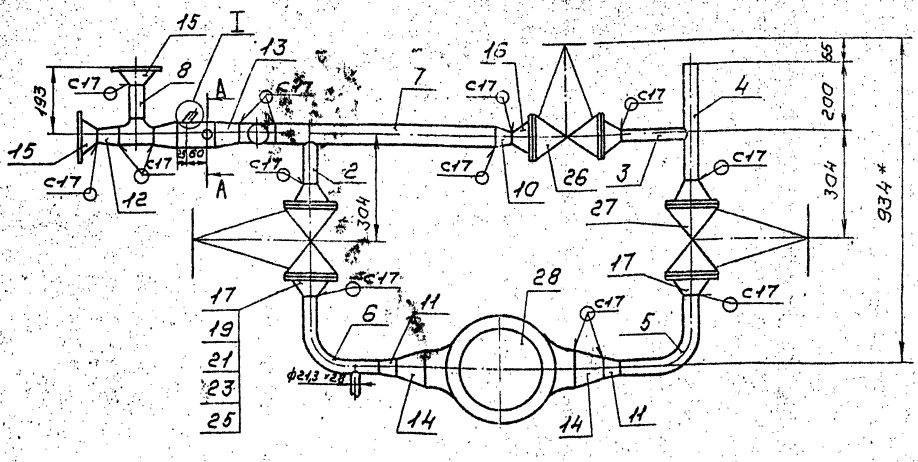

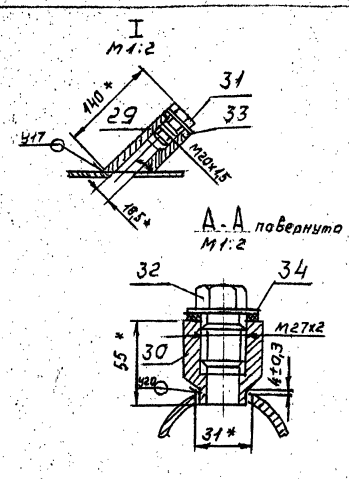

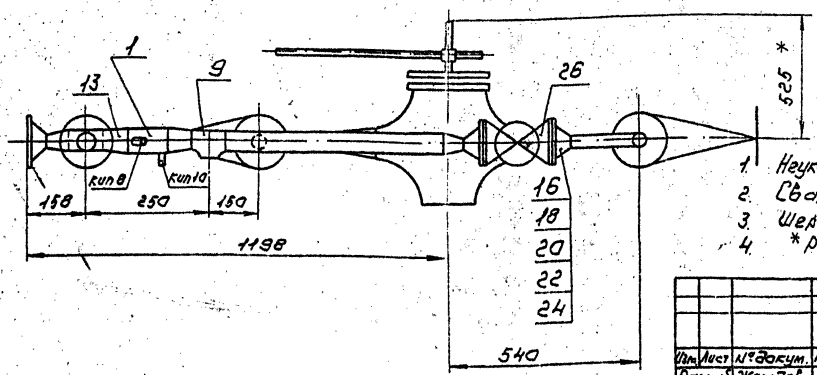

1. Неуказанные предельные отклонения размеров $\pm \frac{t_2}{2}$
2. Сварные швы по ГОСТ 15037-80
3. Шероховатость детали поз. 8 по торцам — $R_z 160$
4. *Размеры для справок.

Изм.	Лист	№ докум.	Подп.	Дата	Т01Б.020210.000СБ			
Разраб.		Жердева		11.12.87	Узел клапана регулирующего 6с-9-2 Сборочный чертеж	Лит.	Масса 116,0	Масштаб 1:10
Пров.		Свириденко		11.12.87		Лист	Листов 1	
Гл.констр.		Сидоров				ГИПРОТЕХМОНТАЖ МОСКВА		
Н.контр.		Молоткова						
Утв.		Катерманян						

Копировал Сиратина Формат А3

Т01Б.020209.001

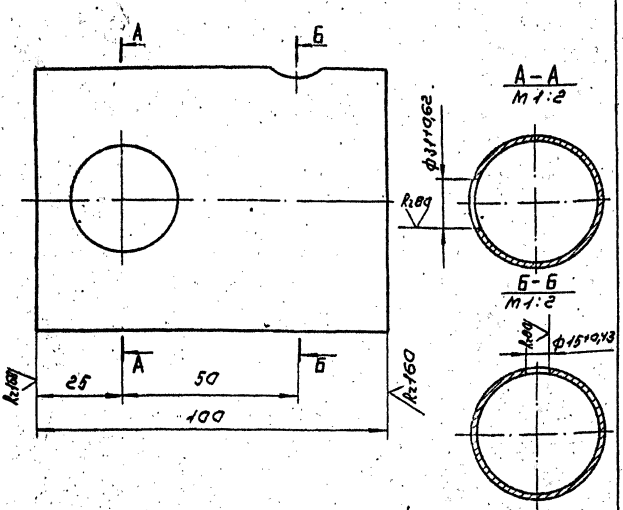

Неуказанные предельные отклонения размеров $\pm \frac{t_2}{2}$

Изм.	Лист	№ докум.	Подп.	Дата	Т01Б.020209.001			
Разраб.		Жердева		11.12.87	Патрубок	Лит.	Масса 0,54	Масштаб 1:1
Пров.		Свириденко		11.12.87		Лист	Листов 1	
Гл.констр.		Сидоров			Труба 76×3 ГОСТ 10704-76 / В-8 Ст3сп ГОСТ 10705-80	ГИПРОТЕХМОНТАЖ МОСКВА		
Н.контр.		Молоткова						
Утв.		Катерманян						

Копировал Сиратина Формат А4

Т01Б.020210.001

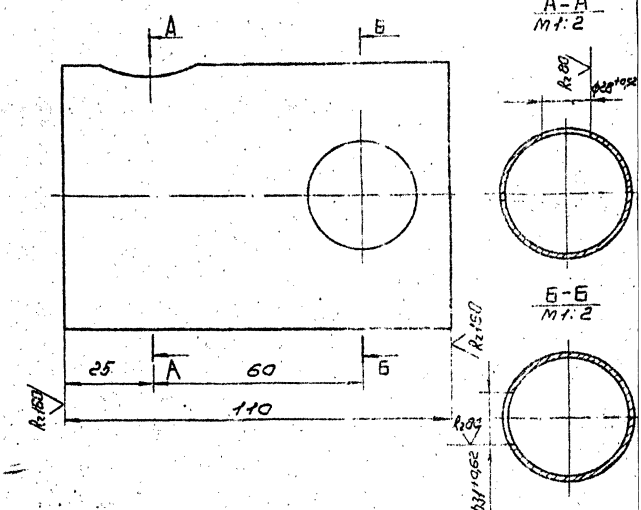

Неуказанные предельные отклонения размеров $\pm \frac{t_2}{2}$

Изм.	Лист	№ докум.	Подп.	Дата	Т01Б.020210.001			
Разраб.		Жердева		11.12.87	Патрубок	Лит.	Масса 0,59	Масштаб 1:1
Пров.		Свириденко		11.12.87		Лист	Листов 1	
Гл.констр.		Сидоров			Труба 76×3 ГОСТ 10704-76 / В-8 Ст3сп ГОСТ 10705-80	ГИПРОТЕХМОНТАЖ МОСКВА		
Н.контр.		Молоткова						
Утв.		Катерманян						

Копировал Сиратина 23104-02 21 Формат А4

Серия 5.903-11 выпуск 3-1

Т01Б.020210.002

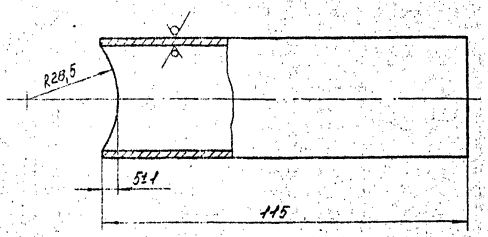

Неуказанные предельные отклонения размеров $\pm\frac{t_2}{2}$.

Изм.	Лист	№ докум.	Подп.	Дата
Разраб.	Жердева			
Пров.	Свириденко			
Гл.констр.	Сидоров			
Н.контр.	Молоткова			
Утв.	Кагерманян			

Патрубок

Лит.	Масса	Масштаб
	0,20	1:1

Лист | Листов 1

Труба 38×2 ГОСТ 10704-76 / В-ВСт3сп ГОСТ 10705-80

ГИПРОТЕХМОНТАЖ МОСКВА

Копировал Сиротина — Формат А4

Т01Б.020210.003

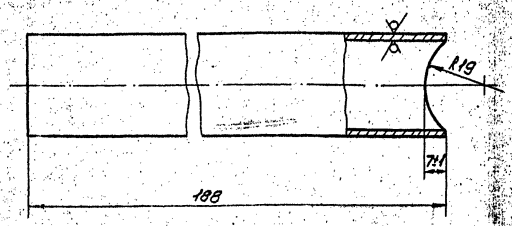

Неуказанные предельные отклонения размеров $\pm\frac{t_2}{2}$.

Изм.	Лист	№ докум.	Подп.	Дата
Разраб.	Жердева			
Пров.	Свириденко			
Гл.констр.	Сидоров			
Н.контр.	Молоткова			
Утв.	Кагерманян			

Патрубок

Лит.	Масса	Масштаб
	0,28	1:1

Лист | Листов 1

Труба 32×2 ГОСТ 10704-76 / В-ВСт3сп ГОСТ 10705-80

ГИПРОТЕХМОНТАЖ МОСКВА

Копировал Сиротина — Формат А4

Т01Б.020210.004

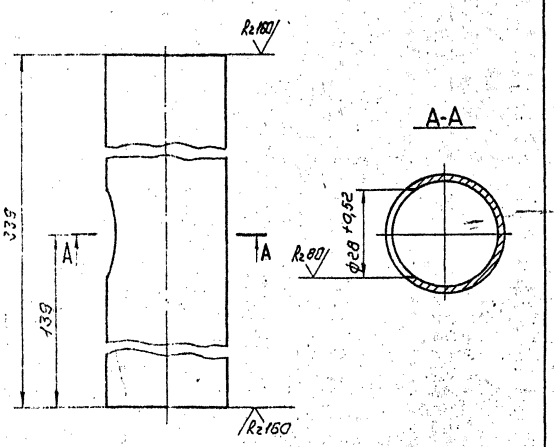

Неуказанные предельные отклонения размеров $\pm\frac{t_2}{2}$.

Изм.	Лист	№ докум.	Подп.	Дата
Разраб.	Жердева			
Пров.	Свириденко			
Гл.констр.	Сидоров			
Н.контр.	Молоткова			
Утв.	Кагерманян			

Патрубок

Лит.	Масса	Масштаб
	0,60	1:1

Лист | Листов 1

Труба 38×2 ГОСТ 10704-76 / В-ВСт3сп ГОСТ 10705-80

ГИПРОТЕХМОНТАЖ МОСКВА

Копировал Сиротина — Формат А4

Т01Б.020210.007

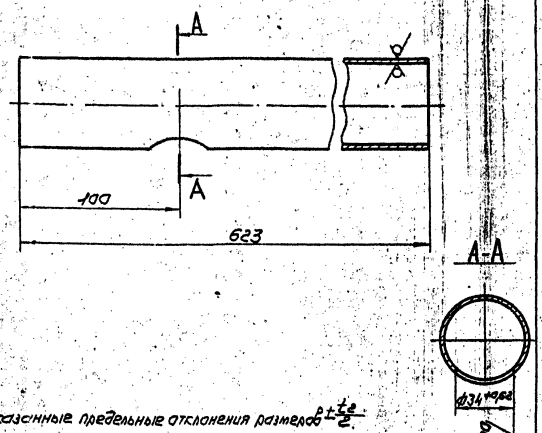

Неуказанные предельные отклонения размеров $\pm\frac{t_2}{2}$.

Изм.	Лист	№ докум.	Подп.	Дата
Разраб.	Жердева			
Пров.	Свириденко			
Гл.констр.	Сидоров			
Н.контр.	Молоткова			
Утв.	Кагерманян			

Патрубок

Лит.	Масса	Масштаб
	2,49	1:2

Лист | Листов 1

Труба 57×3 ГОСТ 10704-76 / В-ВСт3сп ГОСТ 10705-80

ГИПРОТЕХМОНТАЖ МОСКВА

Копировал Сиротина 23104-02 22 Формат А4

Серия 5.903-11 выпуск 3

Т01Б.020211.000СБ

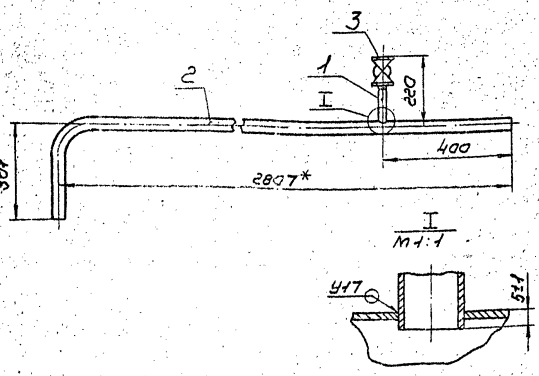

1. Предельные отклонения размеров $\pm \frac{t_2}{2}$.
2. Сварные швы по ГОСТ 16037-80
3* Размеры для справок.

Изм.	Лист	№ докум.	Подп.	Дата	Трубопровод Сборочный чертеж	Лит.	Масса	Масштаб
Разраб.	Жерздева						6,3	1:10
Пров.	Свириденко					Лист	Листов 1	
Гл.констр.	Сидоров					ГИПРОТЕХМОНТАЖ Москва		
Н.контр.	Молоткова							
Утв.	Кагерманянц							

Копировал Сиротина — Формат А4

Формат	Зона	Поз.	Обозначение	Наименование	Кол.	Примеч.
				Документация		
А4			Т01Б.020211.000СБ	Сборочный чертеж		
				Детали		
А4		1	Т01Б.020211.001	Патрубок	1	
А4		2	Т01Б.020211.002	Патрубок	1	
				Стандартные изделия		
		3		Вентиль запорный муфтовый Ду15Ру16 15кч18п ГОСТ 5761-74 и ГОСТ 18161-72	1	

Подп. и дата | Взам. инв. № | Инв. № дубл. | Подп. и дата | Инв. № подл.

Т01Б.020211.000

Изм.	Лист	№ докум.	Подп.	Дата	Трубопровод	Лит.	Лист	Листов
Разраб.	Жерздева							1
Пров.	Свириденко					ГИПРОТЕХМОНТАЖ Москва		
Гл.констр.	Сидоров							
Н.контр.	Молоткова							
Утв.	Кагерманянц							

Копировал Сиротина — Формат А4

Т01Б.020211.001

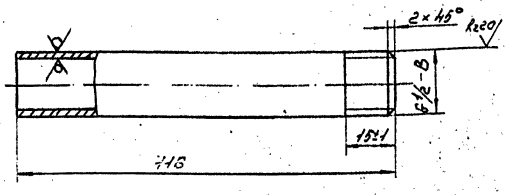

Неуказанные предельные отклонения размеров $\pm \frac{t_2}{2}$.

Изм.	Лист	№ докум.	Подп.	Дата	Патрубок	Лит.	Масса	Масштаб
Разраб.	Жерздева						0,134	1:1
Пров.	Свириденко					Лист	Листов 1	
Гл.констр.	Сидоров					ГИПРОТЕХМОНТАЖ Москва		
Н.контр.	Молоткова				Труба 15×2,5 ГОСТ 3262-75			
Утв.	Кагерманянц							

Копировал Сиротина — Формат А4

Т01Б.020211.002

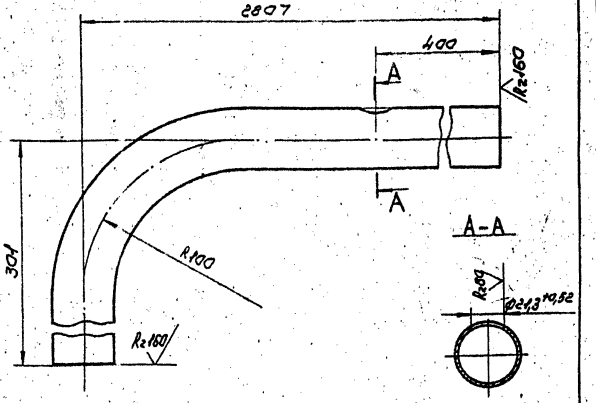

1. Неуказанные предельные отклонения размеров $\pm \frac{t_2}{2}$.
2. Длина трубной заготовки $L = 3065 \pm 2,0$ мм.

Изм.	Лист	№ докум.	Подп.	Дата	Патрубок	Лит.	Масса	Масштаб
Разраб.	Жерздева						5,465	1:2
Пров.	Свириденко					Лист	Листов 1	
Гл.констр.	Сидоров					ГИПРОТЕХМОНТАЖ Москва		
Н.контр.	Молоткова				Труба 38×2 ГОСТ 10704-76 / В-ВСт3сп ГОСТ 10705-80			
Утв.	Кагерманянц							

Копировал Сиротина 23104-02 23 Формат А4

Серия 5.903-11 выпуск 3-1

Формат	Зона	Поз.	Обозначение	Наименование	Кол.	Примеч.
				Документация		
А3			Т01Б.020212.000СБ	Сборочный чертеж		
				Детали:		
		1	Т01Б.020212.001	Патрубок		см. черт.
				Труба 15×2,5 ГОСТ 3262-75		Т01Б.020212.000СБ
				L = 105±0,3мм	1	0,121кг
А4		2	Т01Б.020212.002	Патрубок	1	
				Труба 57×3 ГОСТ 10704-76		
				В. ВСт3сп ГОСТ 10705-80		
Б4		3	Т01Б.020212.003	Патрубок L=291±0,5мм	1	1,16кг
Б4		4	Т01Б.020212.004	Патрубок L=330±0,8мм	1	1,32кг
				Стандартные изделия		
		5		Отвод 90° 57×3 ГОСТ 17375-83	2	
		6		Вентиль запорный муфтовый Ду15 Ру16 15кч18п ГОСТ 5761-74 и ГОСТ 18161-72	1	
		7		Бобышка БС1-М20.115 ОСТ 36.7-74	1	
		8		Бобышка БП1-М27-55 ОСТ 36.7-74	1	

Изм.	Лист	№ докум.	Подп.	Дата
Разраб.	Жерздева			
Пров.	Свириденко			
Гл.констр.	Сидоров			
Н.контр.	Молоткова			
Утв.	Гагерманян			

Т01Б.020212.000

Трубопровод

Лит.	Лист	Листов
	1	2

ГИПРОТЕХМОНТАЖ МОСКВА

Копировал Сиротина Формат А4

Формат	Зона	Поз.	Обозначение	Наименование	Кол.	Примеч.
				Прочие изделия		
		9		Пробка П-М20×1,5 ТК4-229-69	1	
		10		Пробка ПМ27×2 У3 ТУ36.1144-83	1	
		11		Прокладка 21×32 ТК4-566-68	1	
		12		Прокладка ПП28×42 УХЛ2 ТУ36.1103-82	1	

Т01Б.020212.000 Лист 2

Копировал Сиротина Формат А4

Т01Б.020212.000СБ

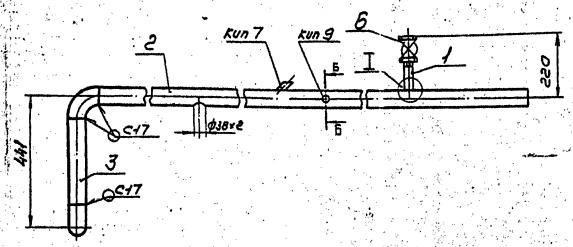

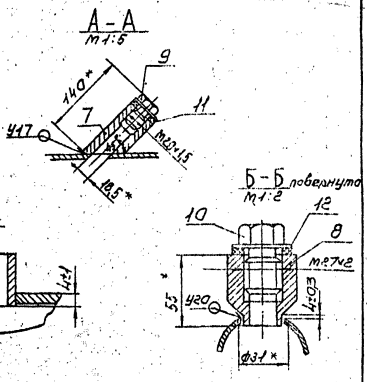

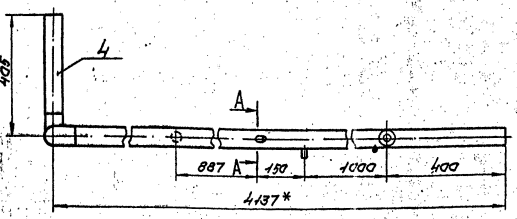

1. Неуказанные предельные отклонения размеров $\pm \frac{t_2}{2}$.
2. Сварные швы по ГОСТ 16037-80.
3. Шероховатость деталей поз. 3,4 по торцам Rz160
4. * Размеры для справок.

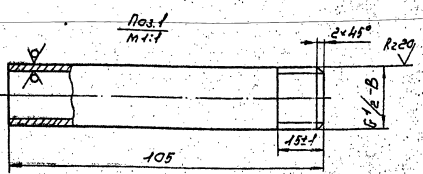

Изм.	Лист	№ докум.	Подп.	Дата
Разраб.	Жерздева			
Пров.	Свириденко			
Гл.констр.	Сидоров			
Н.контр.	Молоткова			
Утв.	Гагерманян			

Т01Б.020212.000СБ

Трубопровод Сборочный чертеж

Лит.	Масса	Масштаб
	22,03	1:10

Лист Листов 1

ГИПРОТЕХМОНТАЖ МОСКВА

Формат	Зона	Поз.	Обозначение	Наименование	Кол.	Примеч.
				Документация		
А3			Т015.020213.000СБ	Сборочный чертеж		
				Детали		
А4		1	Т015.020213.001	Патрубок	2	
А4		2	Т015.020213.002	Патрубок	1	
А4		3	Т015.020213.003	Патрубок	1	
А4		4	Т015.020213.004	Патрубок	1	
А4		5	Т015.020213.005	Патрубок	1	
А4		6	Т015.020213.006	Патрубок		
				Труба 57×3 ГОСТ 10704-76 / В-ВСт3сп ГОСТ 10705-80		
				L = 950±0,8мм	1	3,8кг
				Стандартные изделия		
		7		Отвод 90°57×3 ГОСТ 17375-83	2	
		8		Переход К 57×4-38×2 ГОСТ 17378-83	1	
		9		Переход К 76×3,5-48×2,5 ГОСТ 17378-83	2	
				Фланцы ГОСТ 12821-80 ВСт3сп2		
		10		1-65-10	2	
		11		2-32-63	4	
		12		Шпилька АМ20-6g×95.40Х35ГЦ.2		
				ГОСТ 9066-75	16	
		13		Гайка АМ20-6Н.25.ГЦ.2		
				ГОСТ 9064-75	32	
		14		Прокладка Б-32-63		
				ГОСТ 15180-70	4	
		15		Шайба 20.01.08кп	32	
		17		Бобышка БП1-М27-55		
				ОСТ 36.7-74	2	
				Прочие изделия		
		16		Вентиль Ду32 Ру64		
				18с27нж 1ТУ26-03-1221-79	2	
		18		Штуцер М20×1,5-50		
				3К4-33-76	2	сборник 25 ММСС СССР
		19		Пробка ПМ27×2 У3		
				ТУ36.1144-83	2	
		20		Колпачок М20×1,5 3К4-34-75	2	сборник 30 ММСС СССР
		21		Прокладка 18 3К4-36-70	2	сборник 25 ММСС СССР
		22		Прокладка ТТ28×12×1,2		
				ТУ36.1103-82	2	

Инв.№подл. | Подп. и дата | Взам.инв.№ | Инв.№дубл. | Подп. и дата

Изм.	Лист	№ докум.	Подп.	Дата
Разраб.	Железнев			
Пров.	Свиридченко			
Т.контр.	Судаков			
Н.контр.	Малтабаров			
Утв.	Загрядимнин			

Т015.020213.000

Трубопровод

Лит.	Лист	Листов
	1	2

ГИПРОТЕХМОНТАЖ МОСКВА

Копировал Сиротина

Формат А4

Т015.020213.000

Лист 2

Копировал Сиротина

Формат А4

Т015.020215.005

Rz 160 (√)

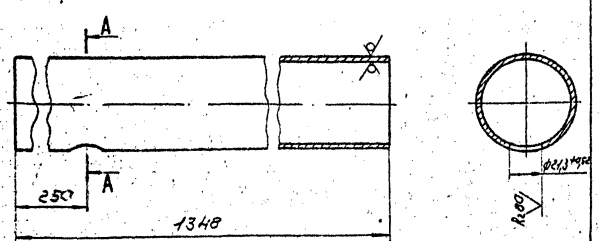

Неуказанные предельные отклонения размеров $b \pm \frac{t2}{2}$.

Изм.	Лист	№ докум.	Подп.	Дата
Разраб.	Железнев			
Пров.	Свиридченко			
Т.контр.	Судаков			
Н.контр.	Малтабаров			
Утв.	Загрядимнин			

Т015.020215.005

Патрубок

Лит.	Масса	Масштаб
	5,39	1:2
Лист	Листов 1	

ГИПРОТЕХМОНТАЖ МОСКВА

Труба 57×3 ГОСТ 10704-76 / В-ВСт3сп ГОСТ 10705-80

Копировал Сиротина

Формат А4

Т015.020216.001

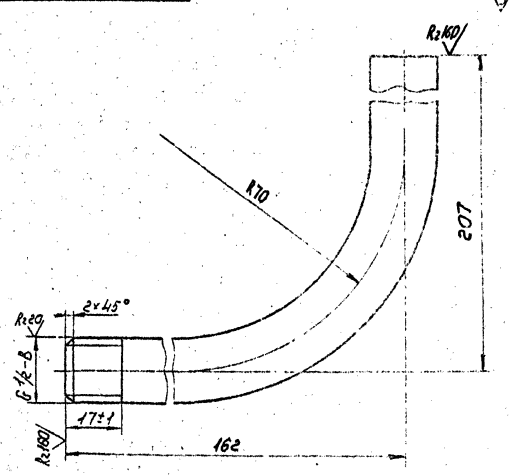

1. Неуказанные предельные отклонения размеров $b \pm \frac{t2}{2}$.
2. Длина трубной заготовки $L = 339 \pm 0,8$ мм

Изм.	Лист	№ докум.	Подп.	Дата
Разраб.	Железнев			
Пров.	Свиридченко			
Т.контр.	Судаков			
Н.контр.	Малтабаров			
Утв.	Загрядимнин			

Т015.020216.001

Патрубок

Лит.	Масса	Масштаб
	0,39	1:1
Лист	Листов 1	

ГИПРОТЕХМОНТАЖ МОСКВА

Труба 15×2,5 ГОСТ 3262-75

Копировал Сиротина

Формат А4

Серия 5.903-11 выпуск 3-1

Т01Б.020213.000СБ

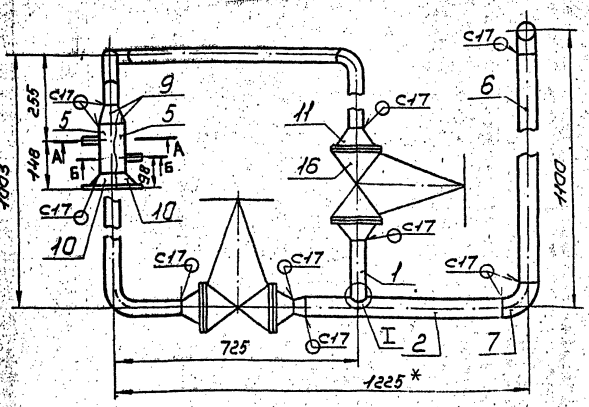

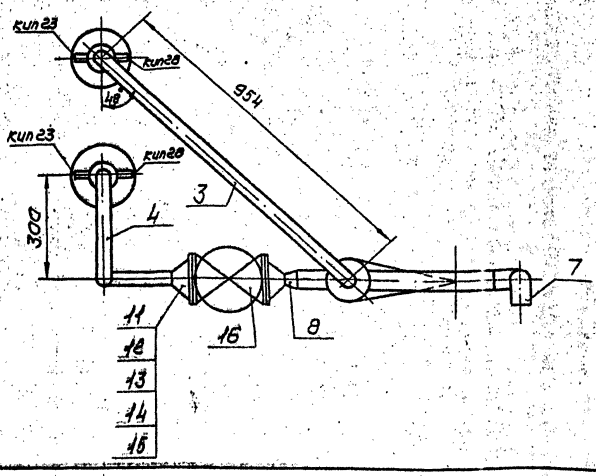

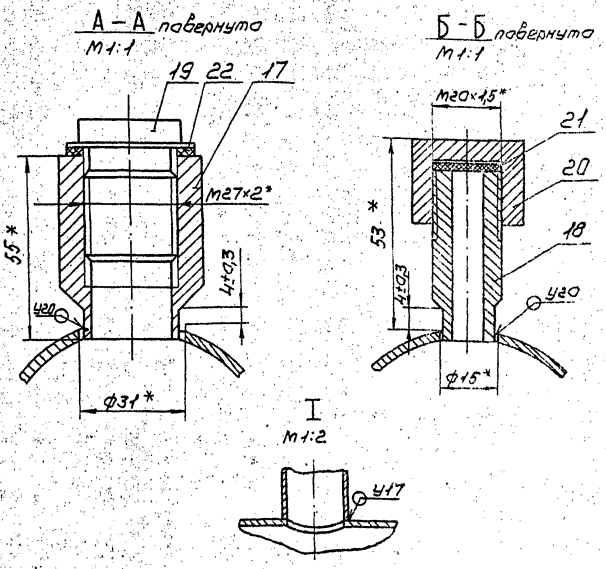

1. Неуказанные предельные отклонения размеров $\pm \frac{t_2}{2}$.
2. Сварные швы по ГОСТ 16037-80.
3. Шероховатость детали поз.6 по торцам — R_z160 ✓
4. *Размеры для справок.

Изм.	Лист	№ докум.	Подп.	Дата	Т01Б.020213.000 СБ			
Разраб.		Жерздева			Трубопровод	Лит.	Масса	Масштаб
Пров.		Свириденко			Сборочный чертеж.		89,46	1:10
Гл.констр.		Сидоров				Лист	Листов 1	
Н.контр.		Молоткова				ГИПРОТЕХМОНТАЖ		
Утв.		Кагерманянц				МОСКВА		

Копировал Сиротина — Формат А3

Т01Б.020213.001

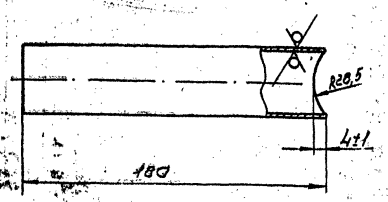

Предельные отклонения размеров $\pm \frac{t_2}{2}$.

Изм.	Лист	№ докум.	Подп.	Дата	Т01Б.020213.001			
Разраб.		Жерздева			Патрубок	Лит.	Масса	Масштаб
Пров.		Свириденко					0,32	1:2
Гл.констр.		Сидоров				Лист	Листов 1	
Н.контр.		Молоткова			Труба 38×2 ГОСТ 10704-76 / В-В Ст3сп ГОСТ 10705-80	ГИПРОТЕХМОНТАЖ		
Утв.		Кагерманянц				МОСКВА		

Копировал Сиротина — Формат А4

Т01Б.020213.002

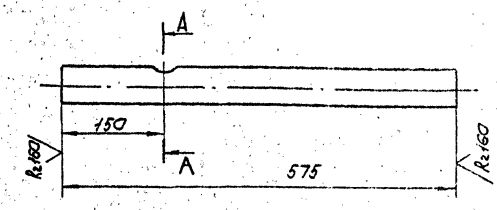

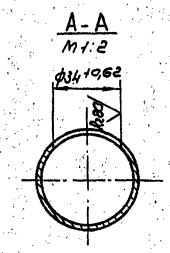

Неуказанные предельные отклонения размеров $\pm \frac{t_2}{2}$.

Изм.	Лист	№ докум.	Подп.	Дата	Т01Б.020213.002			
Разраб.		Жерздева			Патрубок	Лит.	Масса	Масштаб
Пров.		Свириденко					2,30	1:5
Гл.констр.		Сидоров				Лист	Листов 1	
Н.контр.		Молоткова			Труба 57×3 ГОСТ 10704-76 / В-В ст3сп ГОСТ 10705-80	ГИПРОТЕХМОНТАЖ		
Утв.		Кагерманянц				МОСКВА		

Копировал Сиротина 23104-02 26 Формат А4

Серия 5.903-11 Выпуск 3-1

Т01Б.020213.003

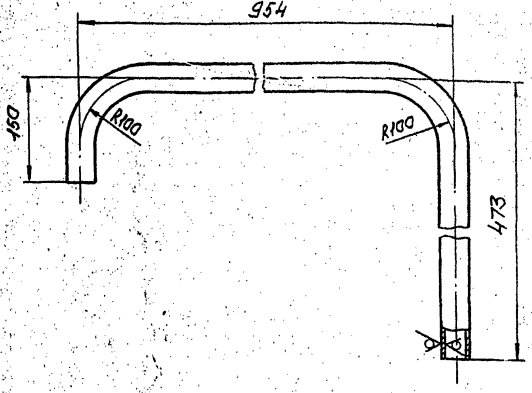

1. Неуказанные предельные отклонения размеров $\pm \frac{t_2}{2}$
2. Длина трубной заготовки $L = 1490 \pm 1{,}2$ мм

Изм.	Лист	№ докум.	Подп.	Дата	Патрубок	Лит.	Масса	Масштаб
Разраб.		Жерздева		11.12.87			2,65	1:5
Пров.		Свириденко				Лист	Листов 1	
Гл.констр.		Сидоров						
Н.контр.		Молоткова			Труба 38×2 ГОСТ 10704-76 / В. ВСт3сп ГОСТ 10705-80	ГИПРОТЕХМОНТАЖ Москва		
Утв.		Кагерманян						

Копировал Сиротина — Формат А4

Т01Б.020213.004

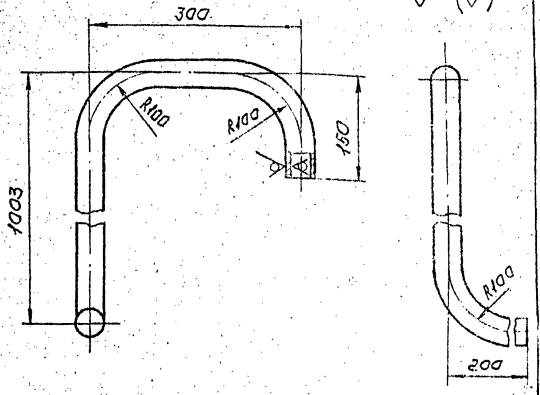

1. Неуказанные предельные отклонения размеров $\pm \frac{t_2}{2}$
2. Длина трубной заготовки $L = 1524 \pm 1{,}2$ мм.

Изм.	Лист	№ докум.	Подп.	Дата	Патрубок	Лит.	Масса	Масштаб
Разраб.		Жерздева		11.12.87			2,71	1:5
Пров.		Свириденко				Лист	Листов 1	
Гл.констр.		Сидоров						
Н.контр.		Молоткова			Труба 38×2 ГОСТ 10704-76 / В. ВСт3сп ГОСТ 10705-80	ГИПРОТЕХМОНТАЖ Москва		
Утв.		Кагерманян						

Копировал Сиротина — Формат А4

Т01Б.020214.005

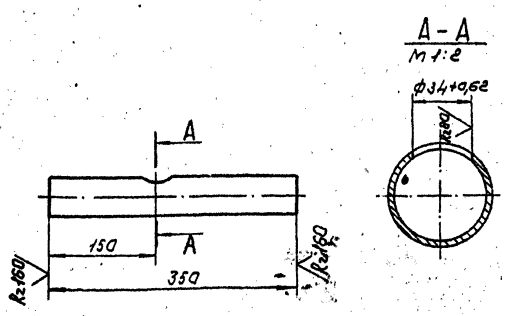

Неуказанные предельные отклонения размеров $\pm \frac{t_2}{2}$

Изм.	Лист	№ докум.	Подп.	Дата	Патрубок	Лит.	Масса	Масштаб
Разраб.		Жерздева		11.12.87			1,4	1:5
Пров.		Свириденко				Лист	Листов 1	
Гл.констр.		Сидоров						
Н.контр.		Молоткова			Труба 57×3 ГОСТ 10704-76 / В. ВСт3сп ГОСТ 10705-80	ГИПРОТЕХМОНТАЖ Москва		
Утв.		Кагерманян						

Копировал Сиротина — Формат А4

Т01Б.020213.005

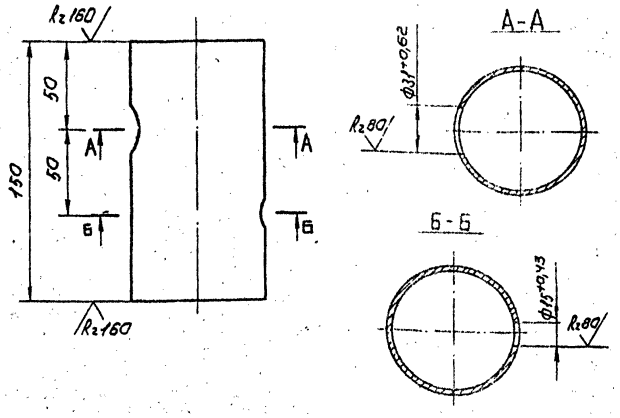

Неуказанные предельные отклонения размеров $\pm \frac{t_2}{2}$

Изм.	Лист	№ докум.	Подп.	Дата	Патрубок	Лит.	Масса	Масштаб
Разраб.		Жерздева		11.12.87			0,81	1:2
Пров.		Свириденко				Лист	Листов 1	
Гл.констр.		Сидоров						
Н.контр.		Молоткова			Труба 76×3 ГОСТ 10704-76 / В. ВСт3сп ГОСТ 10705-80	ГИПРОТЕХМОНТАЖ Москва		
Утв.		Кагерманян						

Копировал Сиротина 23104-02 27 Формат А4

Серия 5.903-11 выпуск 3-1

Формат	Зона	Поз.	Обозначение	Наименование	Кол.	Примеч.
				Документация		
А3			Т01Б.020214.000СБ	Сборочный чертеж		
				Детали		
А4		1	Т01Б.020214.001	Патрубок	2	
А4		2	Т01Б.020214.002	Патрубок	1	
А4		3	Т01Б.020214.003	Патрубок	1	
А4		4	Т01Б.020214.004	Патрубок	1	
А4		5	Т01Б.020214.005	Патрубок	1	
Б4		6	Т01Б.020214.006	Патрубок		
				Труба 38×2 ГОСТ 10704-76 / В-Вст3сп ГОСТ 10705-80		
				L=225±0,5мм	1	0,4кг
				Стандартные изделия		
				Переходы ГОСТ 17378-83		
		7		К57×4-38×2	1	
		8		К76×3,5-38×2,5	2	
				Фланцы ГОСТ 12821-80		
		9		1-65-10	2	
		10		2-32-63	4	
		11		Шпилька АМ20-6g×95-40.35 II 2		
				ГОСТ 9066-75	16	
		12		Гайка АМ20-6Н.25 II 2		
				ГОСТ 9064-75	32	

Изм.	Лист	№ докум.	Подп.	Дата
Разраб.	Жерздева			10.12.87
Пров.	Свириденко			
Гл.конструк.	Сидоров			
Н.контр.	Молоткова			
Утв.	Кагерманян			

Т01Б.020214.000

Трубопровод

Лит.	Лист	Листов
		2

ГИПРОТЕХМОНТАЖ Москва

Копировал Сиротина Формат А4

Формат	Зона	Поз.	Обозначение	Наименование	Кол.	Примеч.
		13		Прокладка Б-32-63		
				ГОСТ 15180-70	4	
		14		Шайба 20.01.06 кл ГОСТ 14371-78	32	
		16		Бобышка БП1-М27-57		
				ОСТ 36.7-74	2	
				Прочие изделия		
		15		Вентиль запорный проходной фланцевый Ду32Ру64		
				15с27нж1 ТУ26-03-1221-79	2	
		17		Штуцер М20×1,5-50		
				ЗКЧ-33-76	2	Сборник 25 ММСС СССР
		18		Пробка ПМ 27×2 У3		
				ТУ36 1103-83	2	
		19		Колпачок М20×1,5		
				ЗКЧ-31-75	2	Сборник 50 ММСС СССР
		20		Прокладка 1д ЗКЧ-35-70	2	Сборник 25 ММСС СССР
		21		Прокладка ПП 28×42 УХЛ2		
				ТУ35-1103-76	2	

Изм.	Лист	№ докум.	Подп.	Дата

Т01Б.020 214.000

Лист 2

Копировал Сиротина Формат А4

Т01Б.020214.000СБ

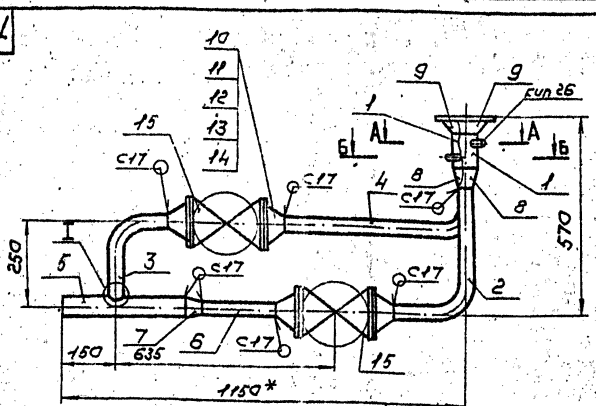

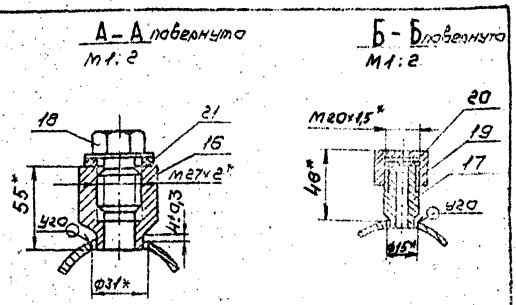

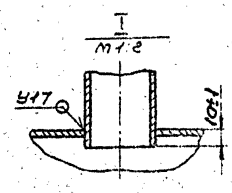

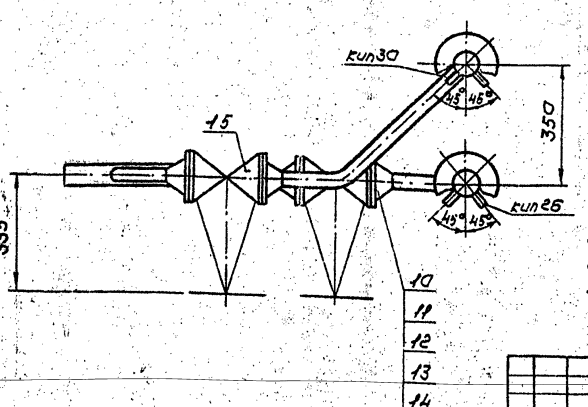

1. Неуказанные предельные отклонения размеров $\pm \frac{t_2}{2}$
2. Сварные швы по ГОСТ 16037-80
3. Шероховатость детали поз.6 по торцам — Rz150
4. *Размеры для справок.

Изм.	Лист	№ докум.	Подп.	Дата
Разраб.	Жерздева			10.12.87
Пров.	Свириденко			
Гл.констр.	Сидоров			
Н.контр.	Молоткова			
Утв.	Кагерманян			

Т01Б.020214.000СБ

Трубопровод

Сборочный чертеж

Лит.	Масса	Масштаб
	61,26	1:10

Лист Листов 1

ГИПРОТЕХМОНТАЖ Москва

Копировал Сиротина 23104-02 28 Формат А3

Серия 5.903-11 Выпуск 3-1

Т01Б.020214.001

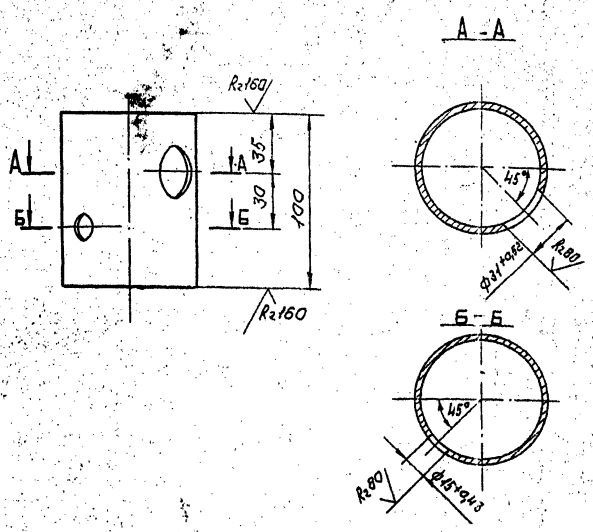

Неуказанные предельные отклонения размеров $\pm\frac{t_2}{2}$.

Изм.	Лист	№ докум.	Подп.	Дата	Патрубок	Лит.	Масса	Масштаб
Разраб.		Жерздева					0,54	1:2
Пров.		Свириденко				Лист	Листов 1	
Гл.констр.		Сидоров						
Н.контр.		Молоткова			Труба 76×3 ГОСТ 10704-76 / В-ВСт3сп ГОСТ 10705-80	ГИПРОТЕХМОНТАЖ МОСКВА		
Утв.		Кагерманян						

Копировал Сиротина Формат А4

Т01Б.020214.002

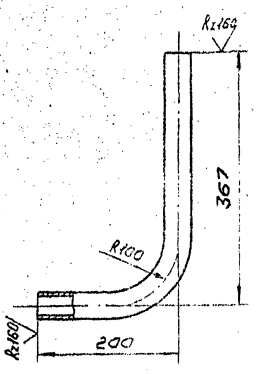

1. Неуказанные предельные отклонения размеров $\pm\frac{t_2}{2}$
2. Длина трубной заготовки $L = 524 \pm 0{,}8$ мм.

Изм.	Лист	№ докум.	Подп.	Дата	Патрубок	Лит.	Масса	Масштаб
Разраб.		Жерздева					0,93	1:5
Пров.		Свириденко				Лист	Листов 1	
Гл.констр.		Сидоров						
Н.контр.		Молоткова			Труба 38×2 ГОСТ 10704-76 / В-ВСт3сп2 ГОСТ 10705-80	ГИПРОТЕХМОНТАЖ МОСКВА		
Утв.		Кагерманян						

Копировал Сиротина Формат А4

Т01Б.020214.004

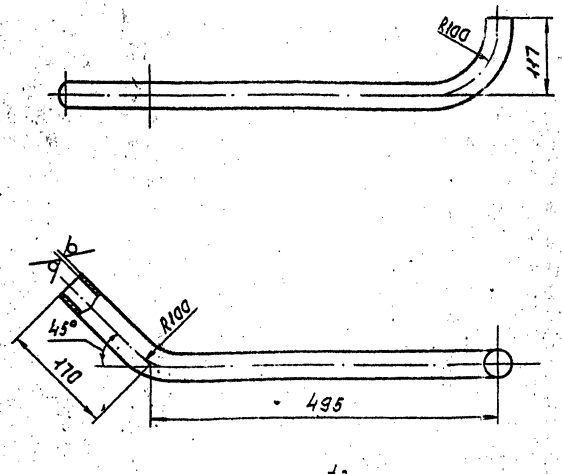

1. Предельные отклонения размеров $\pm\frac{t_2}{2}$
2. Длина трубной заготовки $L = 720 \pm 0{,}8$ мм

Изм.	Лист	№ докум.	Подп.	Дата	Патрубок	Лит.	Масса	Масштаб
Разраб.		Жерздева					1,28	1:5
Пров.		Свириденко				Лист	Листов 1	
Гл.констр.		Сидоров						
Н.контр.		Молоткова			Труба 38×2 ГОСТ 10704-76 / В-ВСт3сп ГОСТ 10705-80	ГИПРОТЕХМОНТАЖ МОСКВА		
Утв.		Кагерманян						

Копировал Сиротина Формат А4

Т01Б.020214.003

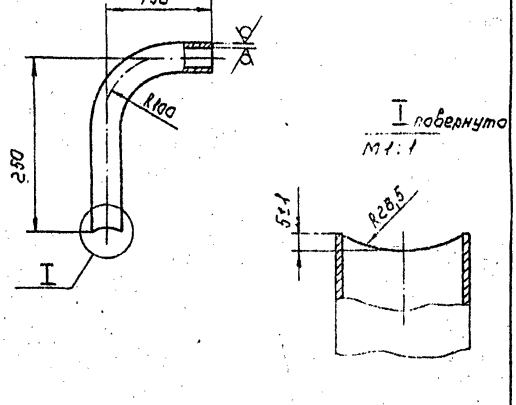

1. Предельные отклонения размеров $\pm\frac{t_2}{2}$
2. Длина трубной заготовки $L = 335 \pm 0{,}8$ мм.

Изм.	Лист	№ докум.	Подп.	Дата	Патрубок	Лит.	Масса	Масштаб
Разраб.		Жерздева					0,60	1:5
Пров.		Свириденко				Лист	Листов 1	
Гл.констр.		Сидоров						
Н.контр.		Молоткова			Труба 38×2 ГОСТ 10704-76 / В-ВСт3сп ГОСТ 10705-80	ГИПРОТЕХМОНТАЖ МОСКВА		
Утв.		Кагерманян						

Копировал Сиротина 23104-02 29 Формат А4

Формат	Зона	Поз.	Обозначение	Наименование	Кол.	Примечание
				Документация		
А3			Т01Б.020215.000СБ	Сборочный чертеж		
				Детали		
				Патрубки:		
				Труба 45×2,5 ГОСТ 10704-76 / В-Вст3сп ГОСТ 10705-76		
Б.Ч		1	Т01Б.020215.001	L = 345 ± 0,8 мм	2	0,903 кг
Б.Ч		2	Т01Б.020215.002	L = 350 ± 0,8 мм	1	0,92 кг
Б.Ч		3	Т01Б.020215.003	L = 1036 ± 1,2 мм	1	2,714
Б.Ч		4	Т01Б.020215.004	Патрубок		
				Труба 89×3,5 ГОСТ 10704-76 / В-Вст3сп ГОСТ 10705-80		
				L = 250 ± 0,5 мм	1	1,0 кг
А4		5	Т01Б.020215.005	Патрубок	1	
				Стандартные изделия		
		6		Отвод 90° 45×2,5 ГОСТ 17375-83	2	
		7		Тройник 57×3-45×2,5 ГОСТ 17376-83	2	
		8		Переход К 89×3,5-57×3 ГОСТ 17378-83	2	
				Фланцы ГОСТ 12821-80 ВСт3сп2		
		9		1-40-25	2	
		10		1-50-25	4	
		11		Болт М16-6g×60.58 ГОСТ 7798-70	24	

Формат	Зона	Поз.	Обозначение	Наименование	Кол.	Примечание
		12		Гайка М16-6Н.5 ГОСТ 5915-70	24	
				Прокладки ГОСТ 15180-70		
		13		А-40-25	2	
		14		А-50-25	4	
		15		Шайба 16.01.08 кп ГОСТ 11371-78	24	
				Прочие изделия		
				Вентиль 15с 27 нж ТУ26-07-1248-80		
		16		Ду 40 Ру 40	1	
		17		Ду 50 Ру 40	2	
		18		Клапан Ду80 Ру 100 6с-9-1 ТУ 404-728-80	1	

Изм.	Лист	№ докум.	Подп.	Дата	Т01Б.020215.000		
Разраб.		Жердева			Узел клапана регулирующего 6с-9-1	Лит.	Лист 1 / Листов 2
Пров.		Свирченко				ГИПРОТЕХМОНТАЖ Москва	
Гл.констр.		Сидоров					
Н.контр.		Молоткова					
Утв.		Кагерманян					

Копировал Липович Формат А4

Изм.	Лист	№ докум.	Подп.	Дата	Т01Б.020215.000	Лист 2

Копировал Липович Формат А4

Т01Б.020215.000СБ

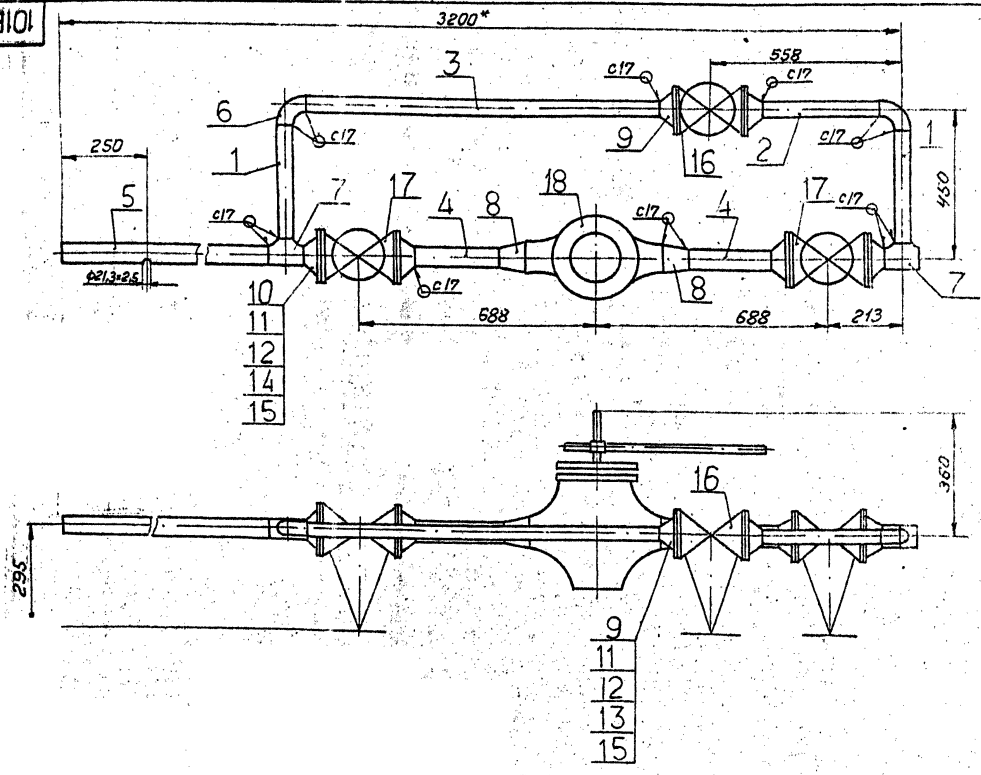

1. Предельные отклонения размеров $\pm \frac{t_2}{2}$.
2. Сварные швы по ГОСТ 16037-80.
3. Шероховатость деталей поз. 1,2,3,4,5 по торцам $R_z 160$.
4. * Размеры для справок.

Изм.	Лист	№ докум.	Подп.	Дата	Т01Б.020215.000СБ			
Разраб.		Жердева			Узел клапана регулирующего 6с-9-1 Сборочный чертеж	Лит.	Масса 182,66	Масштаб 1:10
Пров.		Свирченко				Лист	Листов 1	
Гл.констр.		Сидоров				ГИПРОТЕХМОНТАЖ Москва		
Н.контр.		Молоткова						
Утв.		Кагерманян						

Копировал Липович 23104-02 Зформат А3

Серия 5.903-11 Выпуск 3-1

Т01Б.020216.000СБ

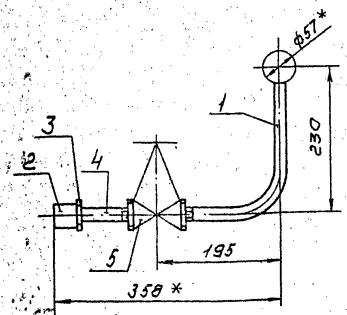

1. Предельные отклонения размеров $\pm \frac{t_2}{2}$.
2.* Размеры для справок.

Изм	Лист	№ докум.	Подп.	Дата
Разраб.	Жердева			11.12.87
Пров.	Свириденко			
Гл.контр.	Сидоров			
Н.контр.	Молоткова			
Утв.	Кагерманян			

Т01Б.020216.000СБ

Трубопровод
Сборочный чертеж

Лит.	Масса	Масштаб
	1,29	1:5

Лист | Листов 1

ГИПРОТЕХМОНТАЖ
МОСКВА

Копировал Сиротина — Формат А4

Формат	Зона	Поз.	Обозначение	Наименование	Кол.	Примеч.
				Документация		
А4			Т01Б.020216.000СБ	Сборочный чертеж		
				Детали		
А4		1	Т01Б.020216.001	Патрубок	1	
				Стандартные изделия		
		2		Муфта 15		
				ГОСТ 8966-75	1	
		3		Контргайка 15		
				ГОСТ 8968-75	1	
		4		Сгон 15		
				ГОСТ 8969-75	1	
		5		Вентиль муфтовый		
				Ду15 Ру16 15кч 18п		
				ГОСТ 18161-72 и		
				ГОСТ 5761-74	1	

Т01Б.020216.000

Трубопровод

Лит.	Лист	Листов
		1

ГИПРОТЕХМОНТАЖ
МОСКВА

Копировал Сиротина — Формат А4

Т01Б.020217.000СБ

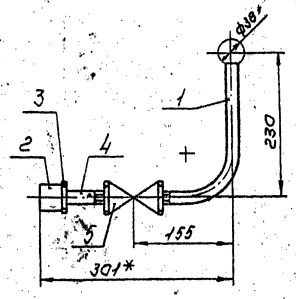

1. Предельные отклонения размеров $\pm \frac{t_2}{2}$.
2.* Размеры для справок.

Изм	Лист	№ докум.	Подп.	Дата
Разраб.	Жердева			11.12.87
Пров.	Свириденко			
Гл.контр.	Сидоров			
Н.контр.	Молоткова			
Утв.	Кагерманян			

Т01Б.020217.000СБ

Трубопровод
Сборочный чертеж

Лит.	Масса	Масштаб
	1,25	1:5

Лист | Листов 1

ГИПРОТЕХМОНТАЖ
МОСКВА

Формат	Зона	Поз.	Обозначение	Наименование	Кол.	Примеч.
				Документация		
А4			Т01Б.020217.000СБ	Сборочный чертеж		
				Детали		
А4		1	Т01Б.020217.001	Патрубок	1	
				Стандартные изделия		
		2		Муфта 15		
				ГОСТ 8966-75	1	
		3		Контргайка 15		
				ГОСТ 8968-75	1	
		4		Сгон 15		
				ГОСТ 8969-75	1	
		5		Вентиль муфтовый		
				Ду15 Ру16 15кч 18п		
				ГОСТ 18161-72 и		
				ГОСТ 5761-74	1	

Т01Б.020217.000

Трубопровод

Лит.	Лист	Листов
		1

ГИПРОТЕХМОНТАЖ
МОСКВА

Серия 5.903-11 Выпуск 3-1

Инв.№ подл. | Подп. и дата | Взам.инв.№ | Инв.№ дубл. | Подп. и дата

Т015.020218.000СБ

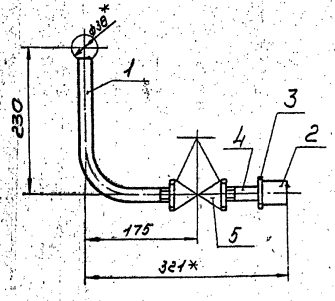

1. Предельные отклонения размеров $\pm \frac{t_2}{2}$.
2. * Размеры для справок.

Изм.	Лист	№ докум.	Подп.	Дата
Разраб.	Жердева			
Пров.	Свирденко			
Т.контр.	Сидоров			
Н.контр.	Малоткова			
Утв.	Катеринчик			

Т015.020218.000СБ

Трубопровод. Сборочный чертеж

Лит.	Масса	Масштаб
	1,28	1:5
Лист	Листов 1	

ГИПРОТЕХМОНТАЖ Москва

Копировал Сиратина Формат А4

Формат	Зона	Поз.	Обозначение	Наименование	Кол.	Примеч.
				Документация		
А4			Т015.020218.000СБ	Сборочный чертеж		
				Детали		
А4		1	Т015.020218.001	Патрубок	1	
				Стандартные изделия		
		2		Муфта 15 ГОСТ 8966-75	1	
		3		Контргайка 15 ГОСТ 8968-75	1	
		4		Сгон 15 ГОСТ 8969-75	1	
		5		Вентиль муфтовый Ду15 Ру16 15кч18п ГОСТ 18856-72 и ГОСТ 5761-74	1	

Т015.020218.000

Трубопровод

Лит.	Лист	Листов

ГИПРОТЕХМОНТАЖ Москва

Копировал Сиратина Формат А4

Т015.020217.001

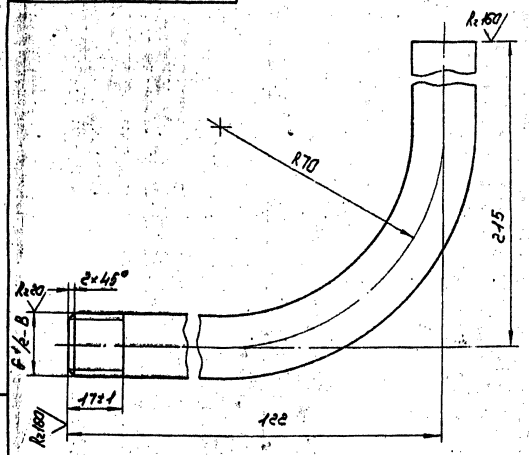

1. Неуказанные предельные отклонения размеров $\pm \frac{t_2}{2}$.
2. Длина трубной заготовки $L = 327 \pm 0,8$ мм.

Изм.	Лист	№ докум.	Подп.	Дата
Разраб.	Жердева			
Пров.	Свирденко			
Т.контр.	Сидоров			
Н.контр.	Малоткова			
Утв.	Катеринчик			

Т015.020217.001

Патрубок

Лит.	Масса	Масштаб
	0,356	1:1
Лист	Листов 1	

Труба 15х2,5 ГОСТ 3262-75

ГИПРОТЕХМОНТАЖ Москва

Копировал Сиратина Формат А4

Т015.020218.001

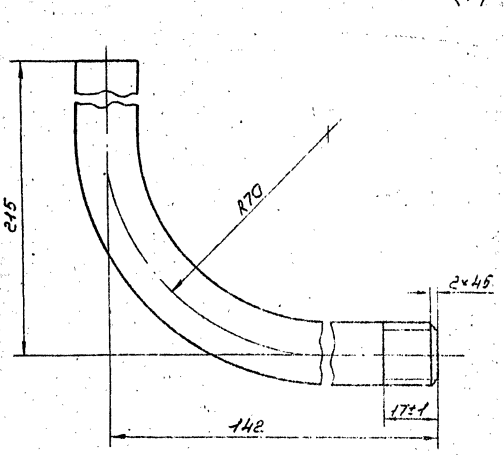

1. Неуказанные предельные отклонения размеров $\pm \frac{t_2}{2}$.
2. Длина трубной заготовки $L = 327 \pm 0,8$ мм.

Изм.	Лист	№ докум.	Подп.	Дата
Разраб.	Жердева			
Пров.	Свирденко			
Т.контр.	Сидоров			
Н.контр.	Малоткова			
Утв.	Катеринчик			

Т015.020218.001

Патрубок

Лит.	Масса	Масштаб
	0,38	1:1
Лист	Листов 1	

Труба 15х2,5 ГОСТ 3262-75

ГИПРОТЕХМОНТАЖ Москва

Копировал Сиратина 231104-02 32 Формат А4

Серия 5.903-11 выпуск 3-1

Формат	Зона	Поз.	Обозначение	Наименование	Кол.	Примеч.
				Документация		
А2			Т01Б.020230.000СБ	Сборочный чертеж		
				Детали		
БУ		1	Т01Б.020230.001	Балка		
БУ		1	Т01Б.020230.001	Швеллер 16-ГОСТ 8240-72 / Вст3пс6-1ТУ14-1-3023-80		
				L = 5500 ± 5,0 мм	4	78,1кг
АУ		2	Т01Б.020230.002	Балка	2	
АУ		3	Т01Б.020230.003	Балка	2	
БУ		4	Т01Б.020230.004	Балка		
				Швеллер 16-ГОСТ 8240-72 / Вст3пс6-1ТУ14-1-3023	80	
				L = 3130 ± 2,0 мм	1	44,4кг
АУ		5	Т01Б.020230.005	Балка	1	
АУ		6	Т01Б.020230.006	Балка	1	
АУ		7	Т01Б.020230.007	Балка	1	
АУ		8	Т01Б.020230.008	Балка	1	
БУ		9	Т01Б.020230.009	Стойка		
				Уголок 100×100×7-В ГОСТ 8509-86 / Вст3пс6-1ТУ14-1-3023-80		
				L = 1868 ± 1,2 мм	22	20,17кг

Т01Б020230.000

Изм.	Лист	№ докум.	Подп.	Дата
Разраб.	Поставалова			
Пров.	Сидоров			
Гл.констр.	Сидоров			
Н.контр.	Чекалина			
Утв.	Кагерманянц			

Металлоконструкция

Лит	Лист	Листов
	1	4

ГИПРОТЕХМОНТАЖ Москва

Копировал Сиротина — формат А4

Формат	Зона	Поз.	Обозначение	Наименование	Кол.	Примеч.
АУ		16	Т01Б.020230.016	Подкос	4	
АУ		17	Т01Б.020230.017	Балка	2	
		18	-01	Балка	2	
АУ		19	Т01Б.020230.018	Опорный уголок	3	
		20	-01	Опорный уголок	3	
АУ		21	Т01Б.020230.019	Кронштейн	2	
		22	-01	Кронштейн	3	
		23	-02	Кронштейн	2	
АУ		24	Т01Б.020230.020	Кронштейн	1	
АУ		25	Т01Б.020230.021	Столик	2	
АУ		26	Т01Б.020230.022	Накладка	10	
АУ		27	Т01Б.020230.023	Накладка	16	
АУ		28	Т01Б.020230.024	Петля	4	
БУ		30	Т01Б.020230.026	Планка		
				Лист Б-ПН-6,0 ГОСТ 19903-74 / Вст3пс6-1ТУ14-1-3023-80		
				140×140	4	0,9кг

Т01Б.020230.000 — Лист 2

Копировал Сиротина — формат А4

Формат	Зона	Поз.	Обозначение	Наименование	Кол.	Примеч.
БУ		31	Т01Б.020230.027	Планка		
				Лист Б-ПН-6,0 ГОСТ 19903-74 / Вст3пс6-1ТУ14-1-3023-80		
				120×120	8	0,7кг
БУ		32	Т01Б.020230.028	Планка		
				Лист Б-ПН-6,0 ГОСТ 19903-74 / Вст3пс6-1ТУ14-1-3023-80		
				120×140	10	0,8кг
АУ		33	Т01Б.020230.029	Подвеска	4	0,4кг
БУ		34	Т01Б.020230.030	Настил		
				Лист рамб. КПУ-6,0×		
				×2690×5450 Б Ст3сп ГОСТ 8568-77	1	749,1кг
БУ		35	Т01Б.020230.031	Ребро жесткости		
				Уголок 50×50×5-В ГОСТ 8509-86 / Вст3кп2-7 ГОСТ 535-79		
				L = 1000 ± 0,8 мм	2	3,8кг
БУ		36	Т01Б.020230.032	Ребро жесткости		
				Уголок 50×50×5-В ГОСТ 8509-86 / Вст3кп2-7 ГОСТ 535-79		
				L = 1290 ± 1,2 мм	2	4,85кг
БУ		37	Т01Б.020230.033	Ребро жесткости		
				Уголок 50×50×5-В ГОСТ 8509-86 / Вст3кп2-7 ГОСТ 535-79		
				L = 1700 ± 1,2 мм	2	6,4кг
БУ		38	Т01Б.020230.034	Ребро жесткости		
				Уголок 50×50×5-В ГОСТ 8509-86 / Вст3кп2-7 ГОСТ 535-79		
				L = 1120 ± 1,2 мм	2	4,2кг
БУ		39	Т01Б.020230.035	Планка		
				Лист Б-ПН-6,0 ГОСТ 19903-74 / Вст3пс6-1ТУ14-1-3023-80		
				100×200	4	0,95кг

Т01Б.020230.000 — Лист 3

Копировал Сиротина — формат А4

Формат	Зона	Поз.	Обозначение	Наименование	Кол.	Примеч.
				Стандартные изделия		
				Опоры ГОСТ 14911-82		
		41		ОПБ 2-76	2	
		42		ОПБ 2-57	8	
		43		ОПБ 2-89	12	
				Крепежные детали		
		44		Гайка М10-6Н5		
				ГОСТ 5915-70	10	
		45		Шайба 10.01.08кп		
				ГОСТ 11371-78	10	

Т01Б020230.000 — Лист 4

Копировал Сиротина 23104-02 33 формат А4

Т01Б.020230.000СБ

Серия 5.903-11 · Выпуск 3-1

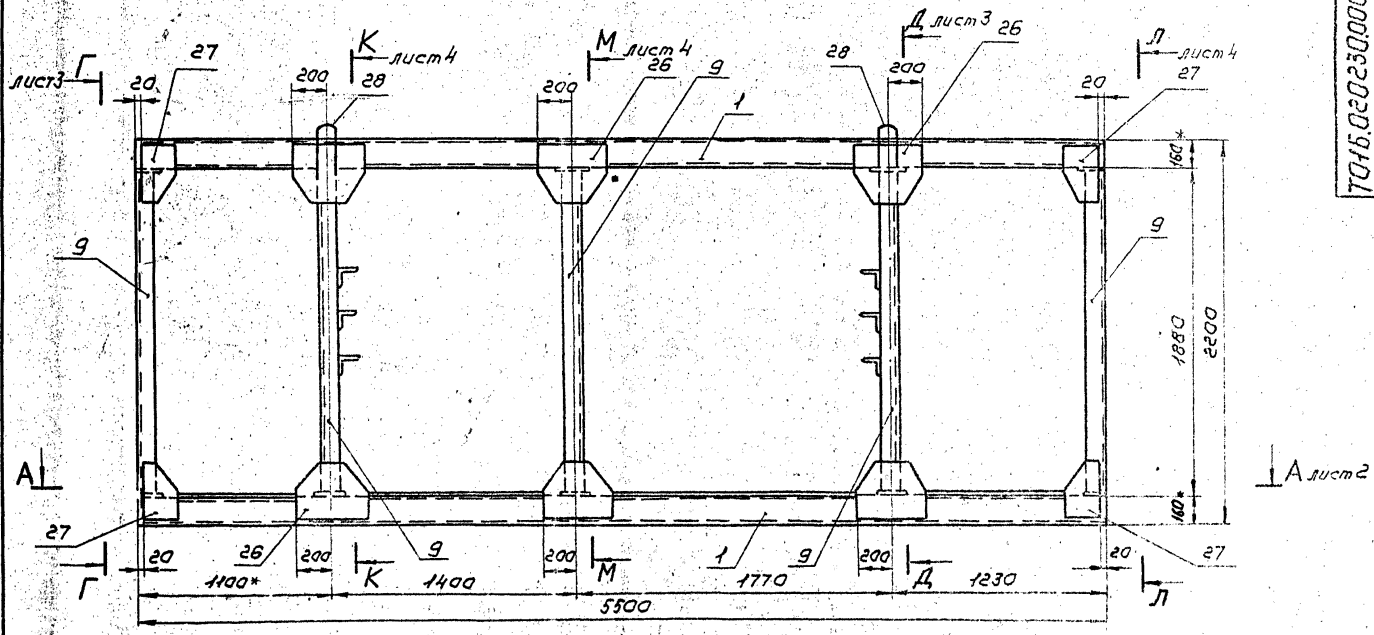

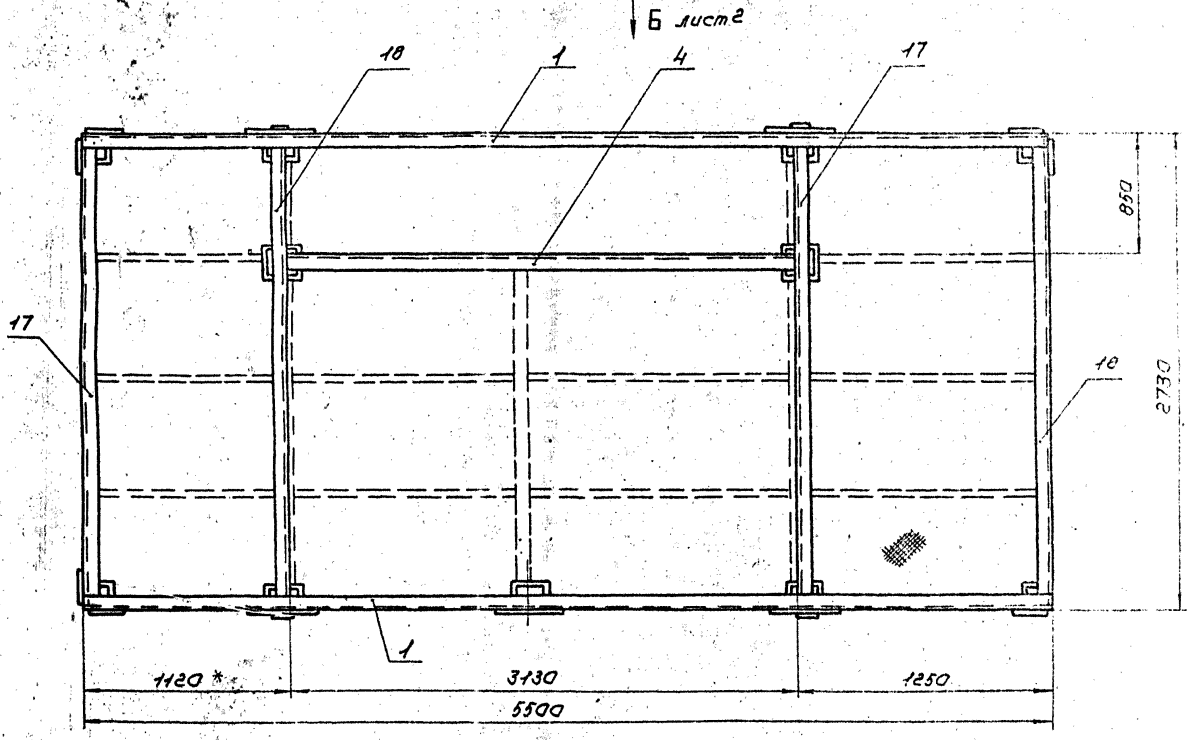

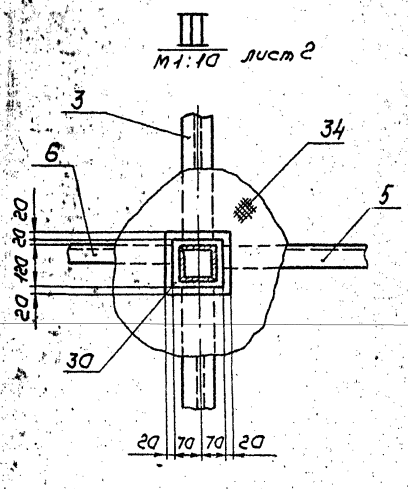

1. Сварные швы по ГОСТ 5264-80
2. Электроды типа Э-46, Э-50 ГОСТ 9467-75
3. Сварные швы сплошные по контуру прилегания деталей. Катет сварных швов по наименьшей толщине свариваемых деталей.
4. Сварные швы очистить от шлака и окалины. Шероховатость сварных швов R_z 160.
5. Неуказанные предельные отклонения размеров $p \pm \frac{t_2}{2}$
6. Шероховатость поверхности реза деталей Б.Ч - R_z 160
7.* Размер для справок.

					Т01Б.020230.000СБ			
Изм.	Лист	№ докум.	Подп.	Дата	Металлоконструкция	Лит.	Масса	Масштаб
Разраб.		Постовалова			Сборочный чертеж		2366	1:20
Пров.		Сидоров				Лист 1	Листов 4	
Гл.констр.		Сидоров				ГИПРОТЕХМОНТАЖ		
Т.контр.		Макшанцев				Москва		
Н.контр.		Чекалина						
Утв.		Катерманянц						

Инв. № подл. | Подп. и дата | Взам. инв. № | Инв. № дубл. | Подп. и дата

Копировал Сиротина 23104-02 34 формат А4

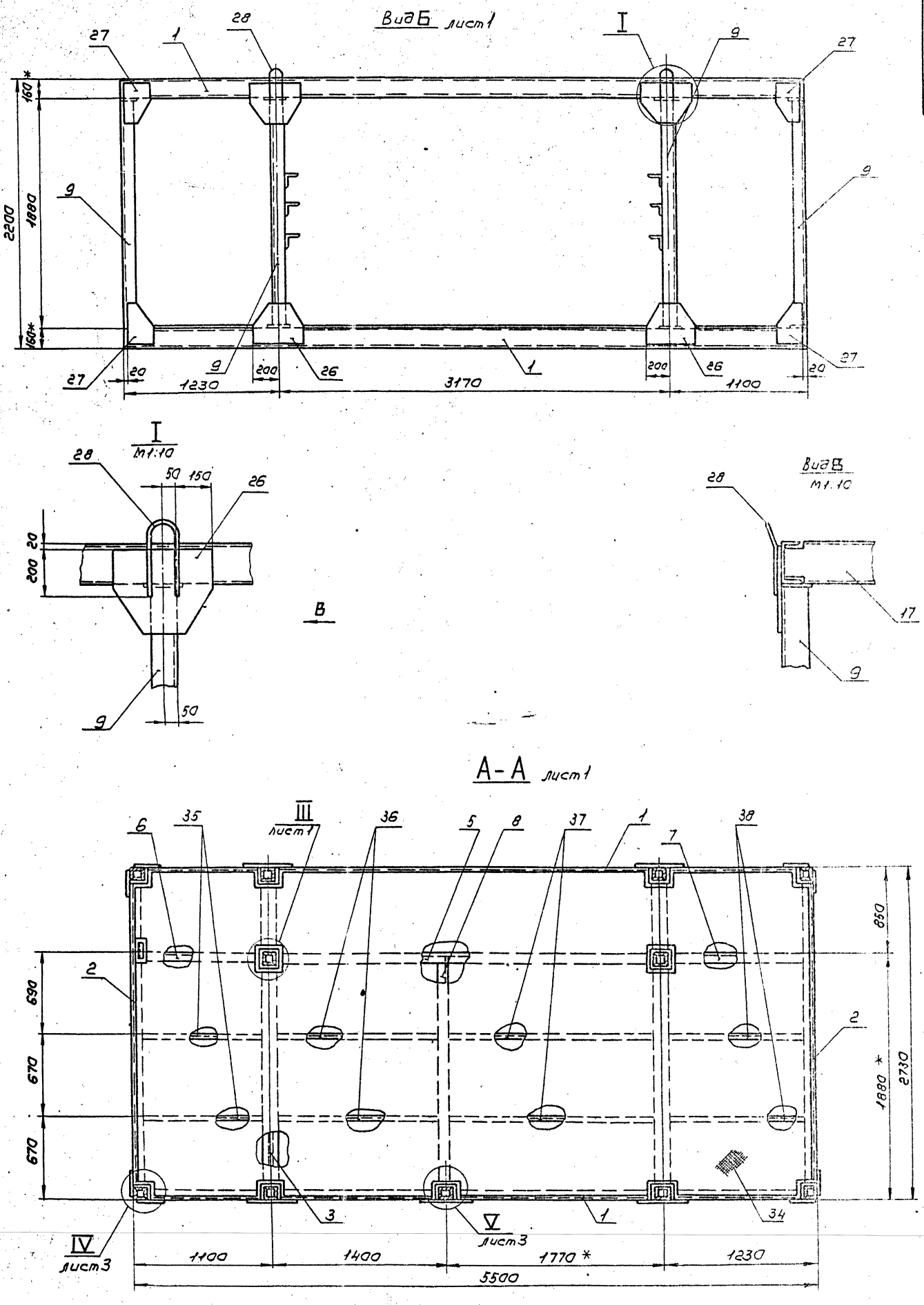

Изм.	Лист	№ докум.	Подп.	Дата	Т016.020230.000СБ	Лист 2

Серия 5.903-11 выпуск 3-1

Т01Б.020230.000СБ

Г-Г лист 1

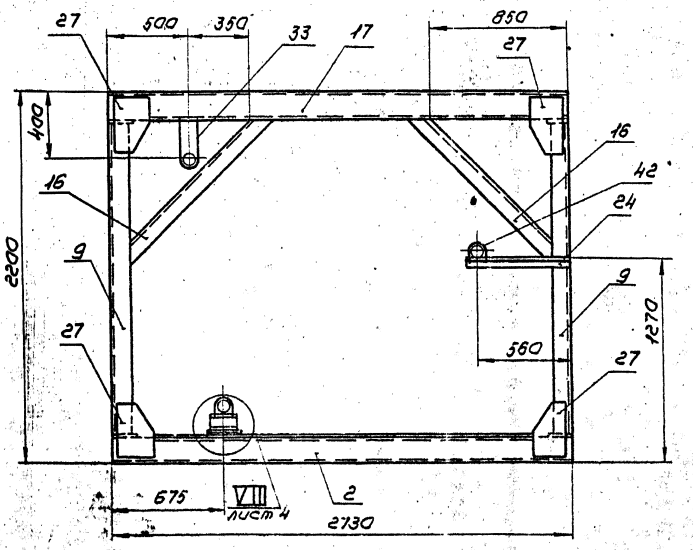

IV
М1:10
лист 2

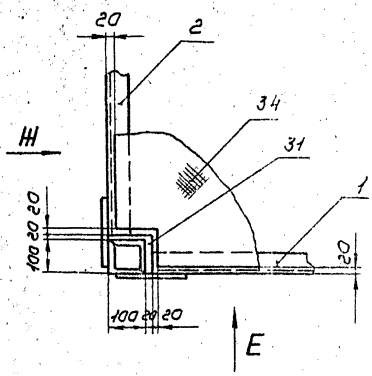

Вид Е
М1:10

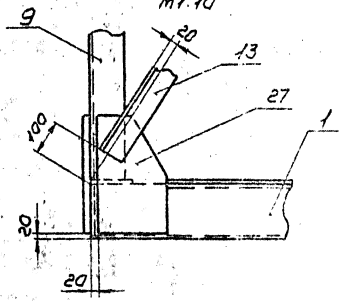

Д-Д лист 1

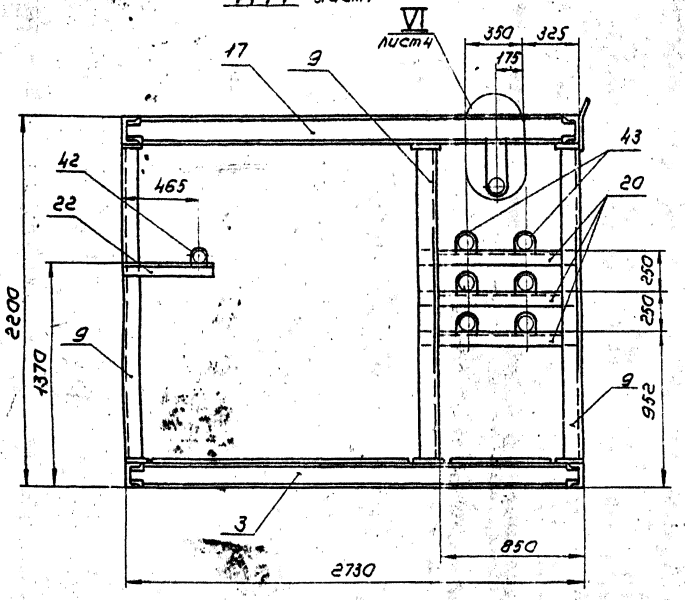

Вид Ш
М1:10
повернуто

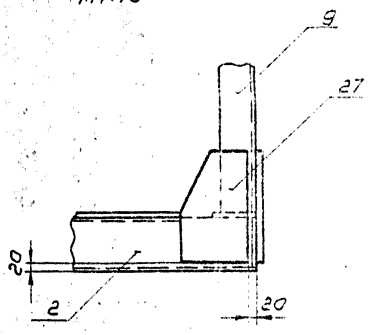

V
М1:10
лист 2

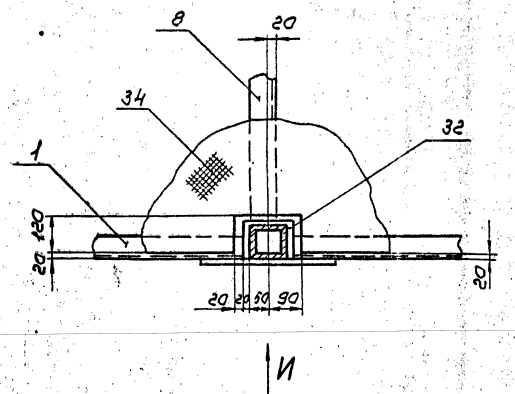

Вид И
М1:10

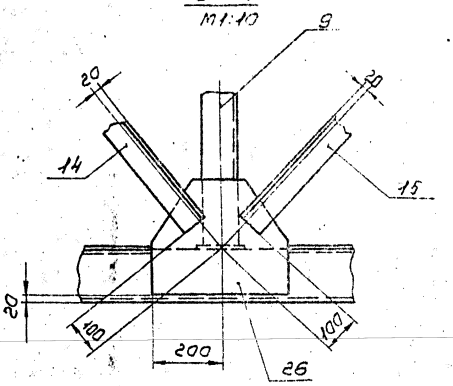

Изм	Лист	№ докум.	Подп.	Дата	Т01Б.020230.000СБ	Лист 3

Инв. № подл. | Подп. и дата | Взам. инв. № | Инв. № дубл. | Подп. и дата

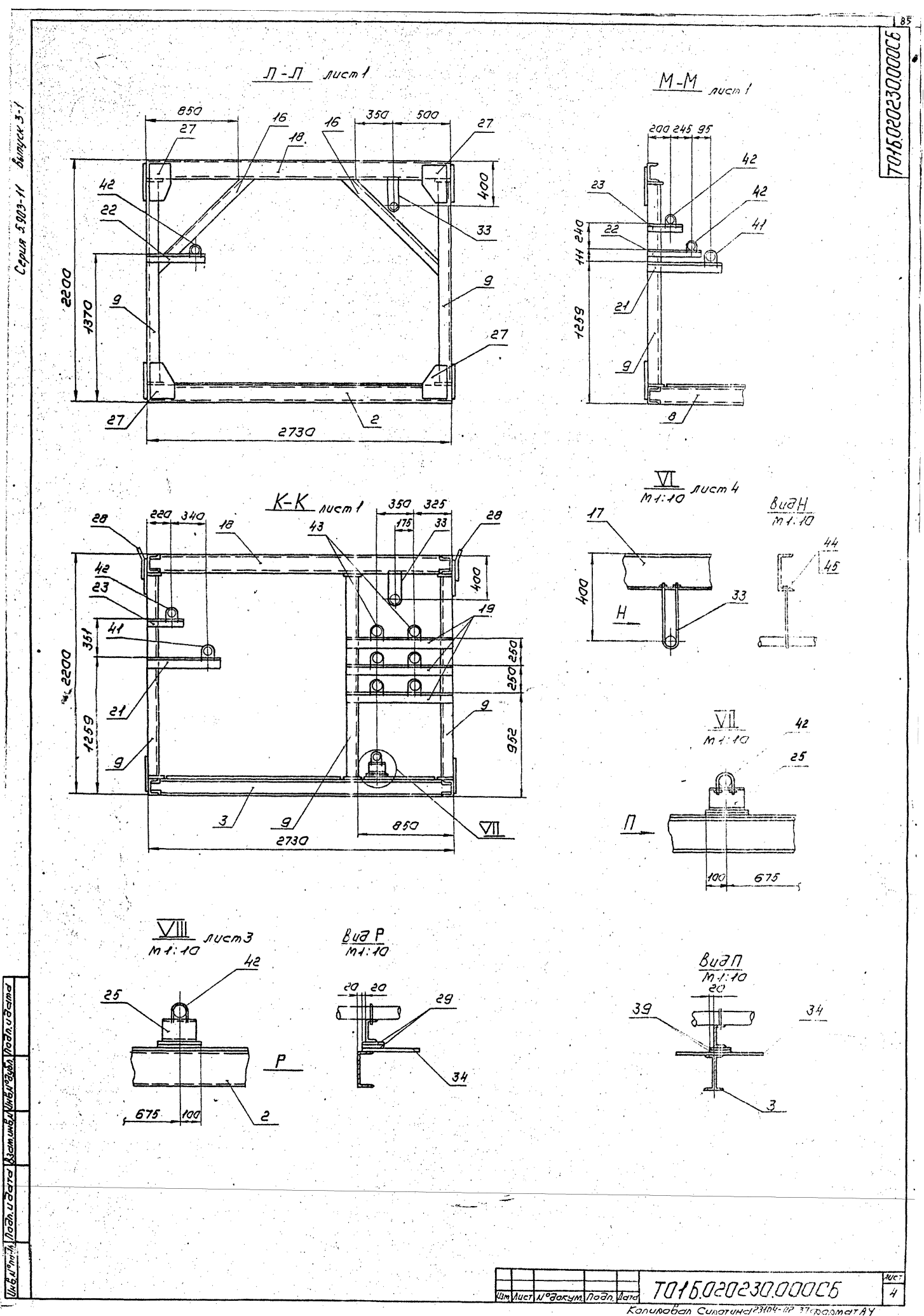
Серия 5.903-11 Выпуск 3-1
Т01Б.020230.000СБ
Л-Л лист 1
850
350
500
400
2200
1370
2730
М-М лист 1
200 245 95
240
111
1259
К-К лист 1
220 340
350 325
175 33
351
1259
250
250
952
850
2730
VI
М1:10 лист 4
Вид Н
М1:10
400
VII
М1:10
100
675
VIII лист 3
М1:10
675
100
Вид Р
М1:10
20 20
Вид П
М1:10
20
Инв.№ подл. | Подп. и дата | Взам. инв.№ | Инв.№ дубл. | Подп. и дата
Изм. | Лист | № докум. | Подп. | Дата
Т01Б.020230.000СБ
Лист 4
Копировал Сиротина 23104-02 37 формат А4

Серия 5.903-11 Выпуск 3-1

Т016.020230002

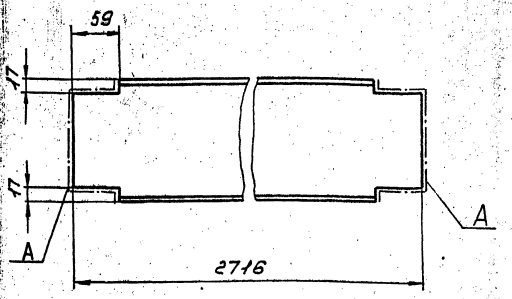

1. Предельные отклонения размеров $\pm \frac{t_2}{2}$
2. Шероховатость поверхностей А – $R_z 160$

Изм.	Лист	№ докум.	Подп.	Дата	Т016.020230002	Лит.	Масса	Масштаб
Разраб.		Постовалова			Балка		38,6	1:4
Пров.		Сидоров				Лист	Листов 1	
Гл. констр.		Сидоров						
Н. контр.		Чекалина			Швеллер 16-ГОСТ 8240-72	ГИПРОТЕХМОНТАЖ		
Утв.		Кагерманянц			Вст3пс6-1ТУ14-1-3023-80	Москва		

Копировал Сиротина Формат А4

Т016.020230003

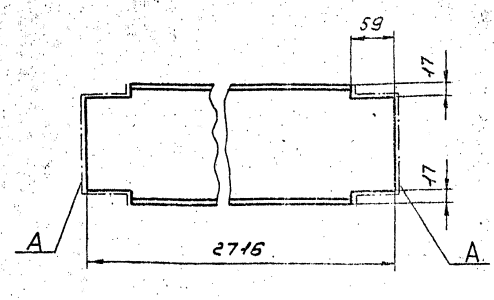

1. Предельные отклонения размеров $\pm \frac{t_2}{2}$
2. Шероховатость поверхностей А – $R_z 160$

Изм.	Лист	№ докум.	Подп.	Дата	Т016.020230003	Лит.	Масса	Масштаб
Разраб.		Постовалова			Балка		43,2	1:4
Пров.		Сидоров				Лист	Листов 1	
Гл. констр.		Сидоров						
Н. контр.		Чекалина			Двутавр 16-ГОСТ 8239-72	ГИПРОТЕХМОНТАЖ		
Утв.		Кагерманянц			Вст3пс6-1ТУ14-1-3023-80	Москва		

Копировал Сиротина Формат А4

Т016.020230005

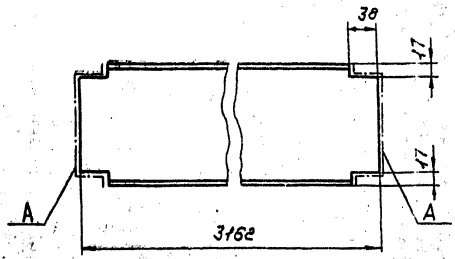

1. Предельные отклонения размеров $\pm \frac{t_2}{2}$
2. Шероховатость поверхностей А – $R_z 160$

Изм.	Лист	№ докум.	Подп.	Дата	Т016.020230005	Лит.	Масса	Масштаб
Разраб.		Постовалова			Балка		50,3	1:4
Пров.		Сидоров				Лист	Листов 1	
Гл. констр.		Сидоров						
Н. контр.		Чекалина			Швеллер 16-ГОСТ 8240-72	ГИПРОТЕХМОНТАЖ		
Утв.		Кагерманянц			Вст3пс6-1ТУ14-1-3023-80	Москва		

Т016.020230006

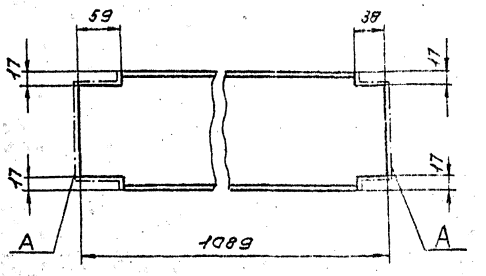

1. Предельные отклонения размеров $\pm \frac{t_2}{2}$
2. Шероховатость поверхностей А – $R_z 160$

Изм.	Лист	№ докум.	Подп.	Дата	Т016.020230006	Лит.	Масса	Масштаб
Разраб.		Постовалова			Балка		15,5	1:4
Пров.		Сидоров				Лист	Листов 1	
Гл. констр.		Сидоров						
Н. контр.		Чекалина			Швеллер 16-ГОСТ 8240-72	ГИПРОТЕХМОНТАЖ		
Утв.		Кагерманянц			Вст3пс6-1ТУ14-1-3023-80	Москва		

Серия 5.903-11 выпуск 3-1

Т01Б.020230.007

А (√)

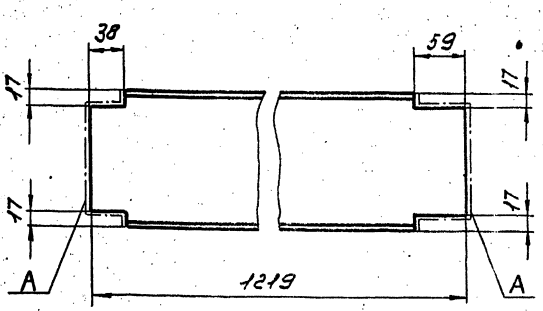

1. Предельные отклонения размеров $\pm \frac{t_2}{2}$
2. Шероховатость поверхностей А – R_z160

Изм.	Лист	№ докум.	Подп.	Дата	Т01Б.020230.007	Лит.	Масса	Масштаб
Разраб.		Постовалова			Балка		17,3	1:4
Пров.		Сидоров				Лист	Листов 1	
Гл.констр.		Сидоров						
Н.контр.		Чекалина			Швеллер 16-ГОСТ 8240-72 / ВСт3пс6-1-ТУ14-1-3023-80	ГИПРОТЕХМОНТАЖ МОСКВА		
Утв.		Катерманянц						

Копировал Сиротина Формат А4

Т01Б.020230.008

А (√)

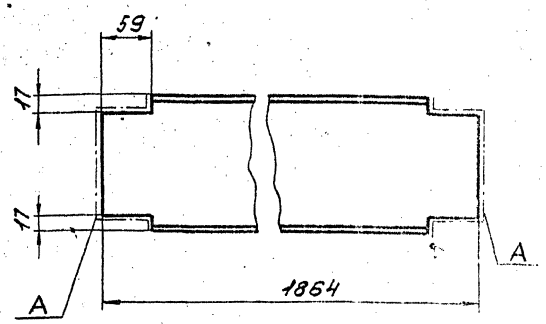

1. Предельные отклонения размеров $\pm \frac{t_2}{2}$
2. Шероховатость поверхностей А – R_z160

Изм.	Лист	№ докум.	Подп.	Дата	Т01Б.020230.008	Лит.	Масса	Масштаб
Разраб.		Постовалова			Балка		26,5	1:4
Пров.		Сидоров				Лист	Листов 1	
Гл.констр.		Сидоров						
Н.контр.		Чекалина			Швеллер 16-ГОСТ 8240-72 / ВСт3пс6-1-ТУ14-1-3023-80	ГИПРОТЕХМОНТАЖ МОСКВА		
Утв.		Катерманянц						

Копировал Сиротина Формат А4

Т01Б.020230.016

А (√)

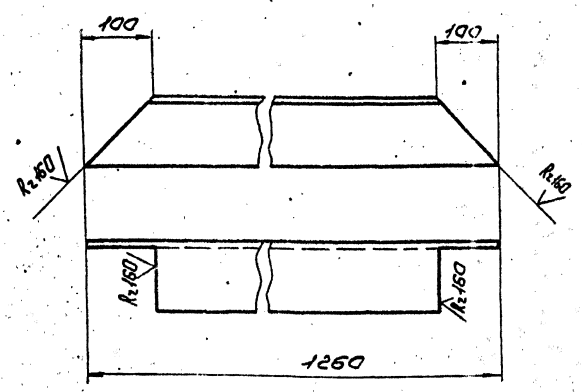

Предельные отклонения размеров $\pm \frac{t_2}{2}$.

Изм.	Лист	№ докум.	Подп.	Дата	Т01Б.020230.016	Лит.	Масса	Масштаб
Разраб.		Постовалова			Подкос		13,1	1:5
Пров.		Сидоров				Лист	Листов 1	
Гл.констр.		Сидоров						
Н.контр.		Чекалина			Уголок 100×100×7-8 ГОСТ 8509-86 / ВСт3пс6-1-ТУ14-1-3023-80	ГИПРОТЕХМОНТАЖ МОСКВА		
Утв.		Катерманянц						

Копировал Сиротина Формат А4

Т01Б.020230.017

А (√)

Т01Б.020230.017

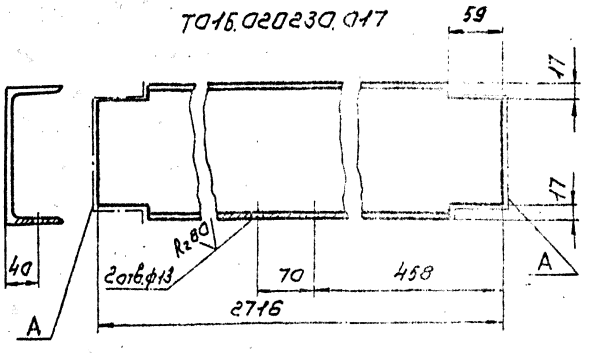

Т01Б.020230.017-01 зеркальное отражение остальное по Т01Б.020230.017

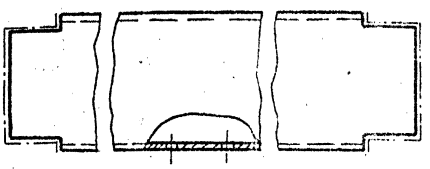

1. Предельные отклонения размеров: отверстий Н14, остальные $\pm \frac{t_2}{2}$
2. Шероховатость поверхностей А – R_z160

Изм.	Лист	№ докум.	Подп.	Дата	Т01Б.020230.017	Лит.	Масса	Масштаб
Разраб.		Постовалова			Балка		38,6	1:4
Пров.		Сидоров				Лист	Листов 1	
Гл.констр.		Сидоров						
Н.контр.		Чекалина			Швеллер 16-ГОСТ 8240-72 / ВСт3пс6-1-ТУ14-1-3023-80	ГИПРОТЕХМОНТАЖ МОСКВА		
Утв.		Катерманянц						

Копировал Сиротина 23104-02 39 Формат А4

Серия 5.903-11, выпуск 3-1

Т01Б.020230.018

√(√)

Т01Б.020230.018

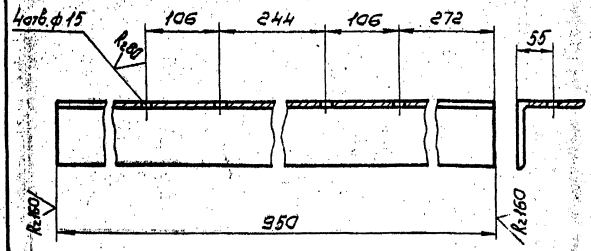

Т01Б.020230.018-01 зеркальное отражение
остальное по Т01Б.020230.018



Предельное отклонения размеров:
отверстий Н14, остальные $\pm \frac{t_2}{2}$.

Изм.	Лист	№ докум.	Подп.	Дата
Разраб.		Матвеева		
Пров.		Сидоров		
Н.контр.		Сидоров		
Н.контр.		Чекалина		
Утв.		Катеринина		

Т01Б.020230.018

Опорный уголок

Лит.	Масса	Масштаб
	9,9	1:5
Лист	Листов 1	

Уголок 100×100×7-В ГОСТ 8509-86 / Ст3пс6-1 ТУ 14-1-3023-80

ГИПРОТЕХМОНТАЖ Москва

Копировал Сидорина Формат А4

Т01Б.020230.019

√(√)

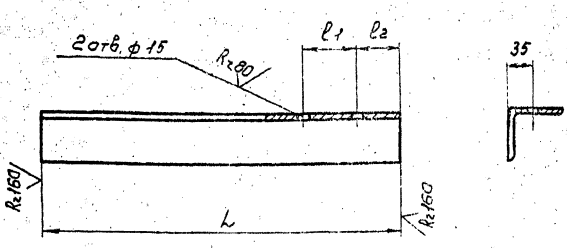

Обозначение	Размеры, мм			Масса, кг
	l1	l2	L	
Т01Б.020230.019	90	55	660	4,5
-01	70	65	565	3,9
-02	70	65	320	2,2

Предельные отклонения размеров:
отверстий Н14, остальные $\pm \frac{t_2}{2}$.

Изм.	Лист	№ докум.	Подп.	Дата
Разраб.		Матвеева		
Пров.		Сидоров		
Н.контр.		Сидоров		
Н.контр.		Чекалина		
Утв.		Катеринина		

Т01Б.020230.019

Кронштейн

Лит.	Масса	Масштаб
	Ст. Табл.	
Лист	Листов 1	

Уголок 75×75×6-В ГОСТ 8509-86 / Ст3пс6-1 ТУ 14-1-3023-80

ГИПРОТЕХМОНТАЖ Москва

Копировал Сидорина Формат А4

Т01Б.020230.020

√(√)

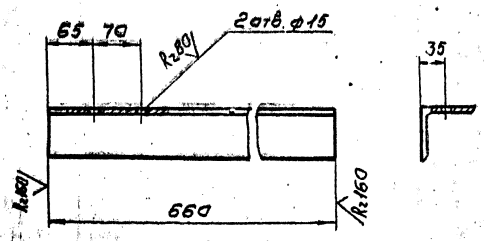

Предельные отклонения размеров:
отверстий Н14, остальные $\pm \frac{t_2}{2}$.

Изм.	Лист	№ докум.	Подп.	Дата
Разраб.		Матвеева		
Пров.		Сидоров		
Н.контр.		Сидоров		
Н.контр.		Чекалина		
Утв.		Катеринина		

Т01Б.020230.020

Кронштейн

Лит.	Масса	Масштаб
	4,5	1:5
Лист	Листов 1	

Уголок 75×75×6-В ГОСТ 8509-86 / Ст3пс6-1 ТУ 14-1-3023-80

ГИПРОТЕХМОНТАЖ Москва

Копировал Сидорина Формат А4

Т01Б.020230.021

√(√)

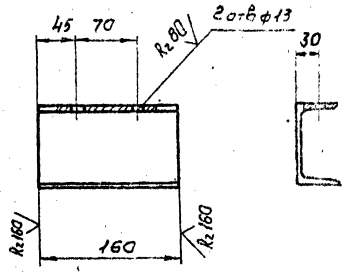

Предельные отклонения размеров:
отверстий Н14, остальные $\pm \frac{t_2}{2}$.

Изм.	Лист	№ докум.	Подп.	Дата
Разраб.		Матвеева		
Пров.		Сидоров		
Н.контр.		Сидоров		
Н.контр.		Чекалина		
Утв.		Катеринина		

Т01Б.020230.021

Столик

Лит.	Масса	Масштаб
	1,4	1:4
Лист	Листов 1	

Швеллер 10-ГОСТ 8240-72 / Ст3пс6-1 ТУ 14-1-3025-80

ГИПРОТЕХМОНТАЖ Москва

Копировал Сидорина 23/04-02 40 Формат А4

Серия 5.903-11 выпуск 3-1

Т01Б.020230.022

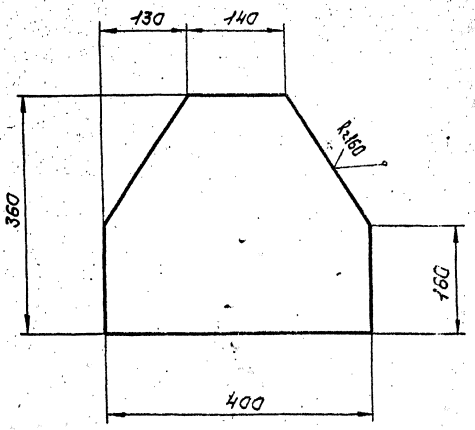

Предельные отклонения размеров $\pm \frac{t_2}{2}$

Изм.	Лист	№ докум.	Подп.	Дата	Т01Б.020230.022	Лит.	Масса	Масштаб
Разраб.		Постовалова			Накладка		9,0	1:5
Пров.		Сидоров				Лист	Листов 1	
Гл.констр.		Сидоров						
Н.контр.		Чекалина			Лист Б-ЛН-8,0 ГОСТ 19903-74 / Вст3пс6-17514-1-3023-80	ГИПРОТЕХМОНТАЖ Москва		
Утв.		Кагерманянц						

Копировал Сиротина — Формат А4

Т01Б.020230.023

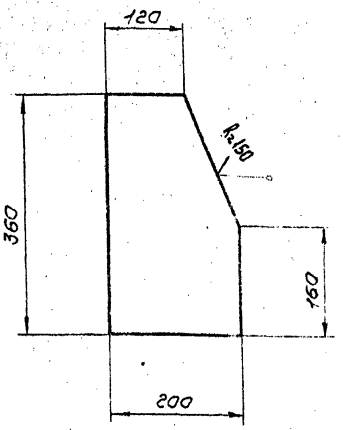

Предельные отклонения размеров $\pm \frac{t_2}{2}$

Изм.	Лист	№ докум.	Подп.	Дата	Т01Б.020230.023	Лит.	Масса	Масштаб
Разраб.		Постовалова			Накладка		4,5	1:5
Пров.		Сидоров				Лист	Листов 1	
Гл.констр.		Сидоров						
Н.контр.		Чекалина			Лист Б-ЛН-8,0 ГОСТ 19903-74 / Вст3пс6-17514-1-3023-80	ГИПРОТЕХМОНТАЖ Москва		
Утв.		Кагерманянц						

Копировал Сиротина — Формат А4

Т01Б.020230.024

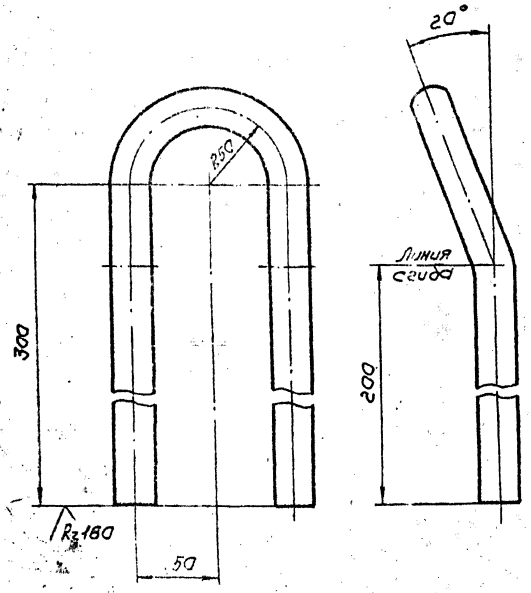

1. Предельные отклонения размеров $\pm \frac{t_2}{2}$
2. Длина заготовки 770±0,8 мм.

Изм.	Лист	№ докум.	Подп.	Дата	Т01Б.020230.024	Лит.	Масса	Масштаб
Разраб.		Постовалова			Петля		2,4	1:2
Пров.		Сидоров				Лист	Листов 1	
Гл.констр.		Сидоров						
Н.контр.		Чекалина			Круг 24-В ГОСТ 2590-71 / Вст3кп2-I ГОСТ 535-79	ГИПРОТЕХМОНТАЖ Москва		
Утв.		Кагерманянц						

Копировал Сиротина — Формат А4

Т01Б.020230.029

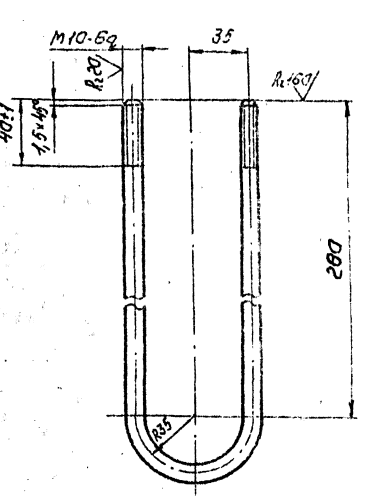

1. Предельные отклонения размеров $\pm \frac{t_2}{2}$
2. Длина заготовки 670±0,8 мм

Изм.	Лист	№ докум.	Подп.	Дата	Т01Б.020230.029	Лит.	Масса	Масштаб
Разраб.		Постовалова			Подвеска		0,4	1:2
Пров.		Сидоров				Лист	Листов 1	
Гл.констр.		Сидоров						
Н.контр.		Чекалина			Круг 10-В ГОСТ 2590-71 / Вст3кп2-I ГОСТ 535-79	ГИПРОТЕХМОНТАЖ Москва		
Утв.		Кагерманянц						

Копировал Сиротина — Формат А4

Серия 5.903-№, вып. 3-1

Формат	Зона	Поз.	Обозначение	Наименование	Кол.	Примечание
				Документация		
*)			А12В039.000СБ	Сборочный чертеж		*) А3; А2
А2			А12В039.000 СО	Схема автоматизации		
А2			А12В039.000Э4	Схема электрических соединений		
				Сборочные единицы		
А4		1	А12В039.010	Статив	1	
А4		2	А12В039.020	Сочленение исполнительного механизма МЭО-100/25-0,25Рс регулирующим клапаном 6с-9-1	2	
А4		3	А12В039.050	Сочленение исполнительного механизма МЭО-100/25-0,25Рс регулирующим клапаном 6с-9-2	2	

Инв.№ подл. | Подп. и дата | Взам. инв.№ | Инв.№ дубл. | Подп. и дата

Изм.	Лист	№ докум.	Подп.	Дата
Разраб.		Меднова		
Пров.		Фрадкин		
Рук. гр.		Фрадкин		
Н. контр.		Литвак		
ГИП		Спивак		

А12В039.000

Крупно-блочная установка горячего водоснабжения КБУГВ-15

Установка приборов контроля и автоматизации

Лит.	Лист	Листов
И	1	4

САНТЕХПРОЕКТ

Формат А4

Формат	Зона	Поз.	Обозначение	Наименование	Кол.	Примечание
				Прочие изделия		
		6		Установка 1 датчика ДЛ31 ТМ4-113-74	2	
		7		Установка термометра П2124066 в оправе на Ру 16 кгс/см² ТМ4-142-75	4	
		8		Установка термометра П4 124066 в оправе на Ру 16 кгс/см² ТМ4-142-75	5	
		9		Установка термометра П4 1240 103 в оправе на Ру 16 кгс/см² ТМ4-142-75	3	
		10		Установка термометра П5 124066 в оправе на Ру 16 кгс/см² ГМ4-142-75	4	
		11		Установка 6 термопреобразователя медного ТСМ-0879 5Ц2 821.425-28 ГМ4-147-75	5	

Инв.№ подл. | Подп. и дата | Взам. инв.№ | Инв.№ дубл. | Подп. и дата

Изм. Лист № докум. Подп. Дата

А12В039.000

Лист 2

Формат А4

Формат	Зона	Поз.	Обозначение	Наименование	Кол.	Примечание
		12		Установка 6 термопреобразователя медного ТСМ-0879 5Ц2.821.425-46 ТМ4-147-75	1	
		13		Установка Г-16-225 манометра МВТП 160×0,6 ТК4-3138-70	2	
		14		Установка Г-16-225 манометра МТП 160×1 ТК4-3138-70	3	
		15		Установка В-16-225 манометра МТП 160×4 ТК4-3139-70	3	
		16		Установка В-16-225 манометра МТП 160×6 ТК4-3139-70	3	
		17		Установка В-16-225 манометра МТП 160×10 ТК4-3139-70	4	
		18		Соединитель НСН-14×20 УХЛ4 ТУ36.1104-75	3	

Инв.№ подл. | Подп. и дата | Взам. инв.№ | Инв.№ дубл. | Подп. и дата

Изм. Лист № докум. Подп. Дата

А12В039.000

Лист 3

Формат А4

Формат	Зона	Поз.	Обозначение	Наименование	Кол.	Примечание
				Материалы		
		21		Швеллер 16-ГОСТ 8240-72 Вст3-1-ГОСТ 535-79	1,2	м
		22		Труба 14×2-ГОСТ 8734-75 Д-ГОСТ 8733-74	30	м
		23		Провод ПРГИ 1×0,75 ГОСТ 20520-80	150	м
		24		Металлорукав Р3-ЦХ-Ш ф 18 мм ТУ22-3988-77	50	м

Приборы контроля и средства автоматизации заказываются по заказной спецификации раздела Автоматизации рабочего проекта котельной.

Изделия, изготавливаемые по типовым монтажным чертежам ТМ и отраслевым нормалям, типовые конструкции ТК поставляются Главмонтажавтоматикой Минмонтажспецстроя СССР.

Инв.№ подл. | Подп. и дата | Взам. инв.№ | Инв.№ дубл. | Подп. и дата

Изм. Лист № докум. Подп. Дата

А12В039.000

Лист 4

Копировал 3104-02 42 Формат А4

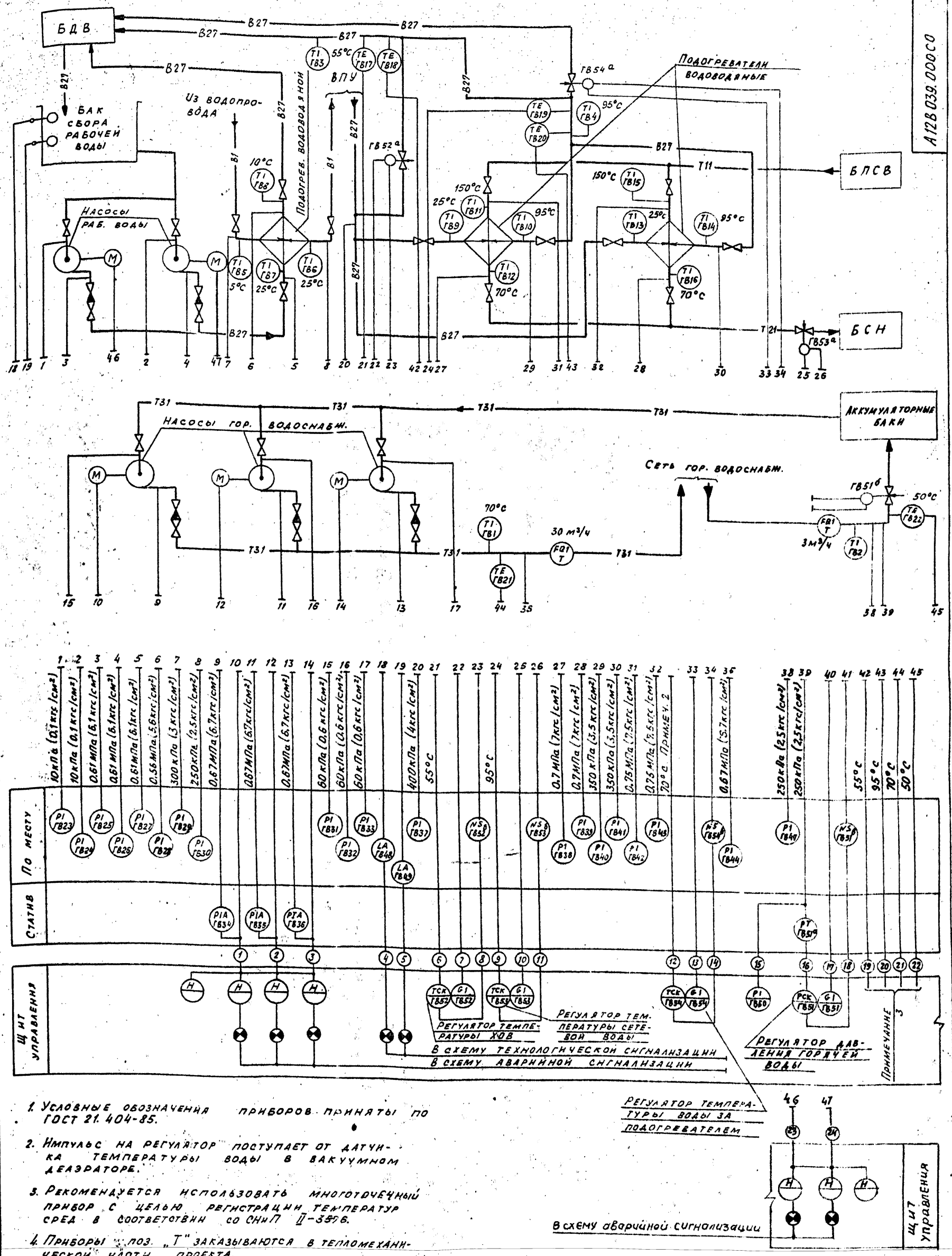

1. Условные обозначения приборов приняты по ГОСТ 21.404-85.
2. Импульс на регулятор поступает от датчика температуры воды в вакуумном деаэраторе.
3. Рекомендуется использовать многоточечный прибор с целью регистрации температур сред в соответствии со СНиП II-35-76.
4. Приборы поз. "Т" заказываются в тепломеханической части проекта.
5. Маркировка электроаппаратуры определяются по проекту автоматизации котельной.
6. Тип вторичного прибора определяется при выполнении проекта автоматизации.
7. Установка приборов с указанием их типов приведена на листах данного альбома.
8. Щит управлений с установленными на нем приборами и аппаратурой с блоком не поставляется.

Изм.	Лист	№ докум.	Подп.	Дата	А12В039.000СО
Разраб.		Нагли			Крупноблочная установка горячего водоснабжения КБУГВ-15. Установка приборов контроля и автоматизации. Схема автоматизации.
Пров.		Этинген			Лит. И; Масса —; Масштаб
Рук.гр.		Нагли			Лист 1; Листов 1
Гл.спец.		Этинген			САНТЕХПРОЕКТ
Н.контр.		Черных			
Утв.		Файерштейн			

Статив

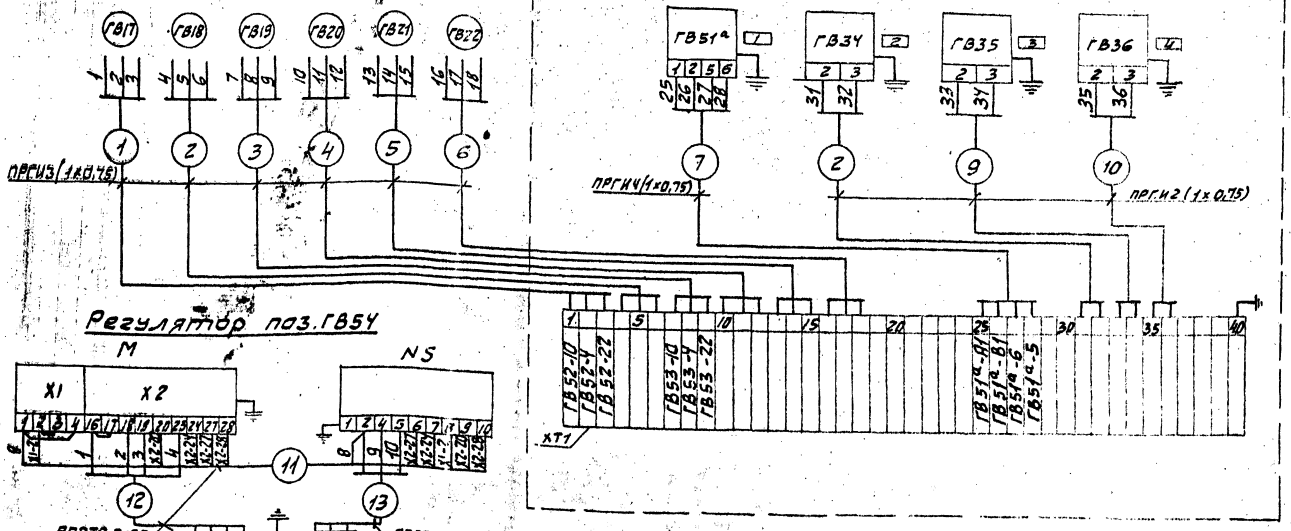

Регулятор поз. ГВ54

Регулятор поз. ГВ52

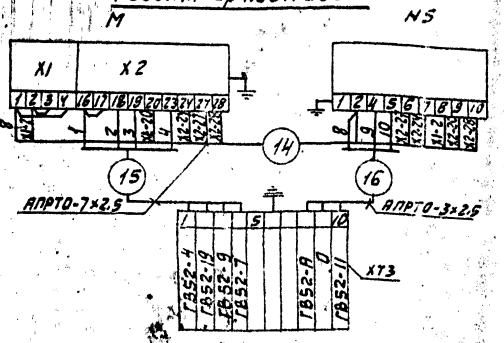

Регулятор поз. ГВ53

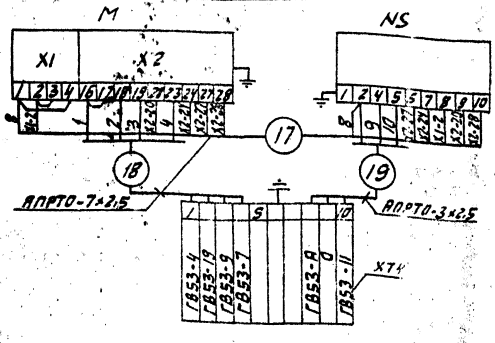

Регулятор поз. ГВ54

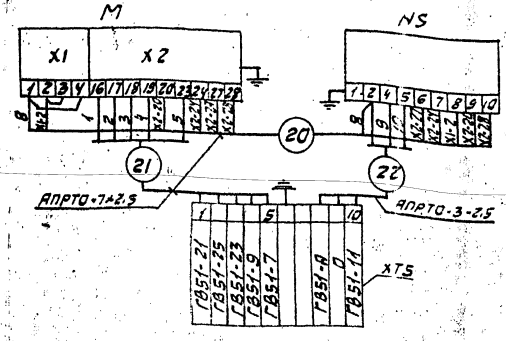

Перечень элементов схемы

Обозн.	Наименование	Тип	К-во	Примечан.
ГВ17...	Термопреобразователь	ТСМ	6	
ГВ22	сопротивления медный			
ГВ34...	Манометр электроконтактный	ЭКМ1У×10	3	
ГВ36				
ГВ51а	Преобразователь	САПФИР 22ДИ	1	
ХТ1	Коробка соединительная	КС-40-1	1	
ХТ2..ХТ5	То же	КС-10-1	4	
М	Исполнительный механизм	МЭО-100/25-0,25Р	4	
NS	Усилитель	У29,3	4	
—	Провод	АПРТО-7×2,5		
—	Провод	АПРТО-3×2,5		
—	Провод	ПРГИ-1×0,75		

Таблица надписей в рамках

N п/п	Текст надписи	К-во	Примеч.
1	Давление в обратной линии г/в	1	
2	Насос N1	1	
3	Насос N2	1	
4	Насос N3	1	

1. Маркировка цепей дана условно в нижней части соединительных коробок при монтаже проставляется отсутствующая маркировка в соответствии с реальным проектом.
2. Провод АПРТО и ПРГИ прокладывается в предусмотренном для этажа металлорукаве.
3. В одном из кабелей подводимых к коробке от щита управления предусмотреть жилу для заземления статива.

Изм.	Лист	№ докум.	Подп.	Дата
Разраб.		Наглис		
Пров.		Этингер		
Рук. гр.		Наглис		
Гл. спец.		Этингер		
Н. контр.		Черных		
Утв.		Файерштейн		11.87г.

А12В039.000ЭЧ

Крупно-блочная установка горячего водоснабжения КРУГВ-15. Установка приборов контроля и автоматизации. Схема электрических соединений

Лит	Масса	Масшт.
И	—	—

Лист 1 Листов 2

сантехпроект

Инв. № подл. | Подпись и дата | Взам. инв. № | Инв. № дубл. | Подпись и дата

поз. ГВ 52...ГВ 54

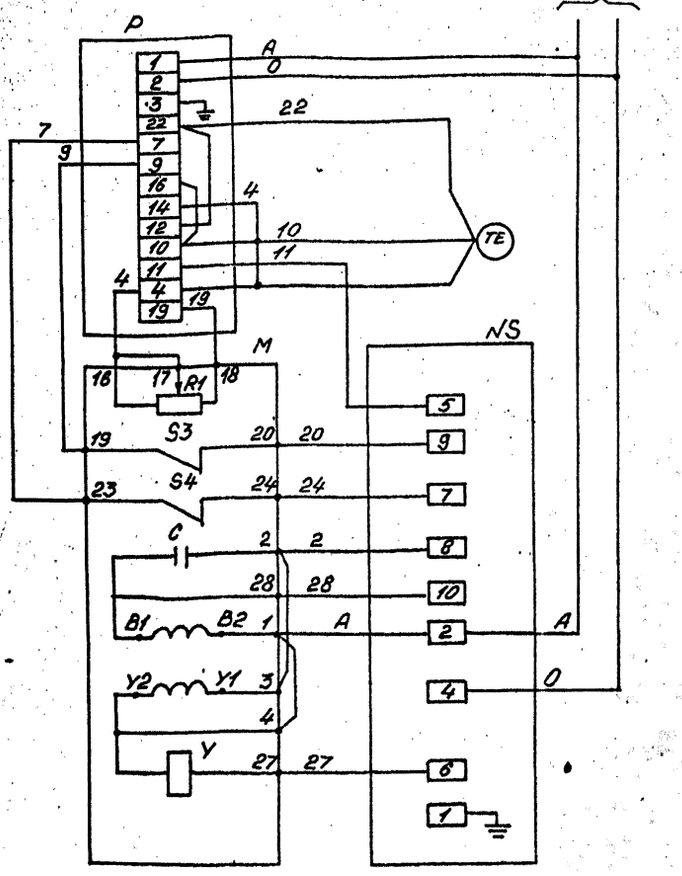

поз. ГВ 51

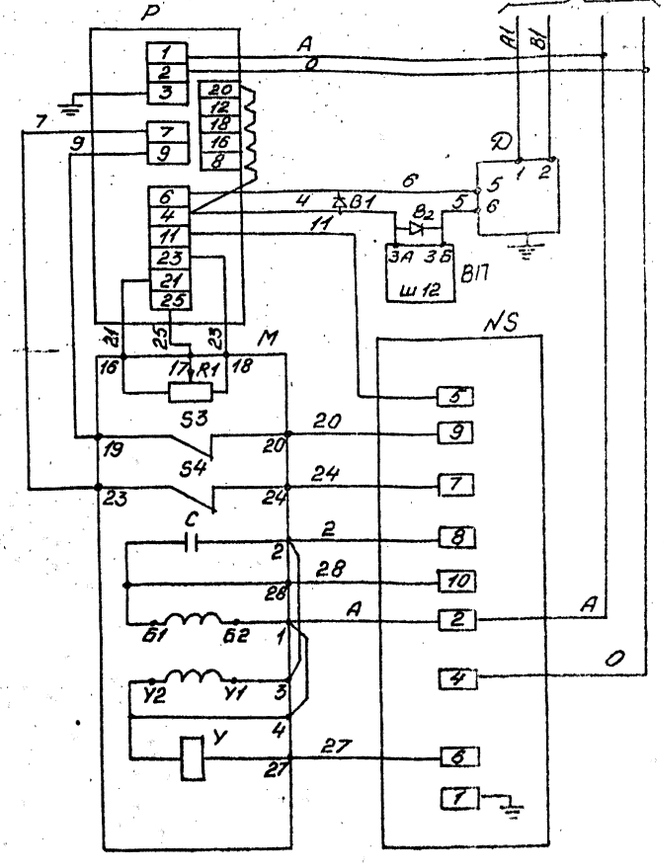

В схеме регулятора перед маркировкой экип поставить индекс, соответствующий позиции регулирующего прибора.

Перечень элементов схемы

Позиционное обозначение	Наименование	К-во	Примечание
	Аппаратура на щите управления:		
Р	Регулирующий прибор РС-29	1	
ВП	Вторичный прибор	1	
В1; В2	Защитное устройство В-01	2	
	Аппаратура по месту		
М	Механизм электрический однооборотный МЭО	1	
R1	Датчик реостатный	1	Комплект исполнительного механизма
S3; S4	Микропереключатель	2	
Y	Электромагнит	1	
С	Конденсатор	1	
NS	Усилитель трёхпозиционный У29.3	1	
Д	Датчик „Сапфир"	1	
ТЕ	Термопреобразователь сопротивления ТСМ	1	

А12В039.000СБ

Серия 5.903-11, вып. 3-1

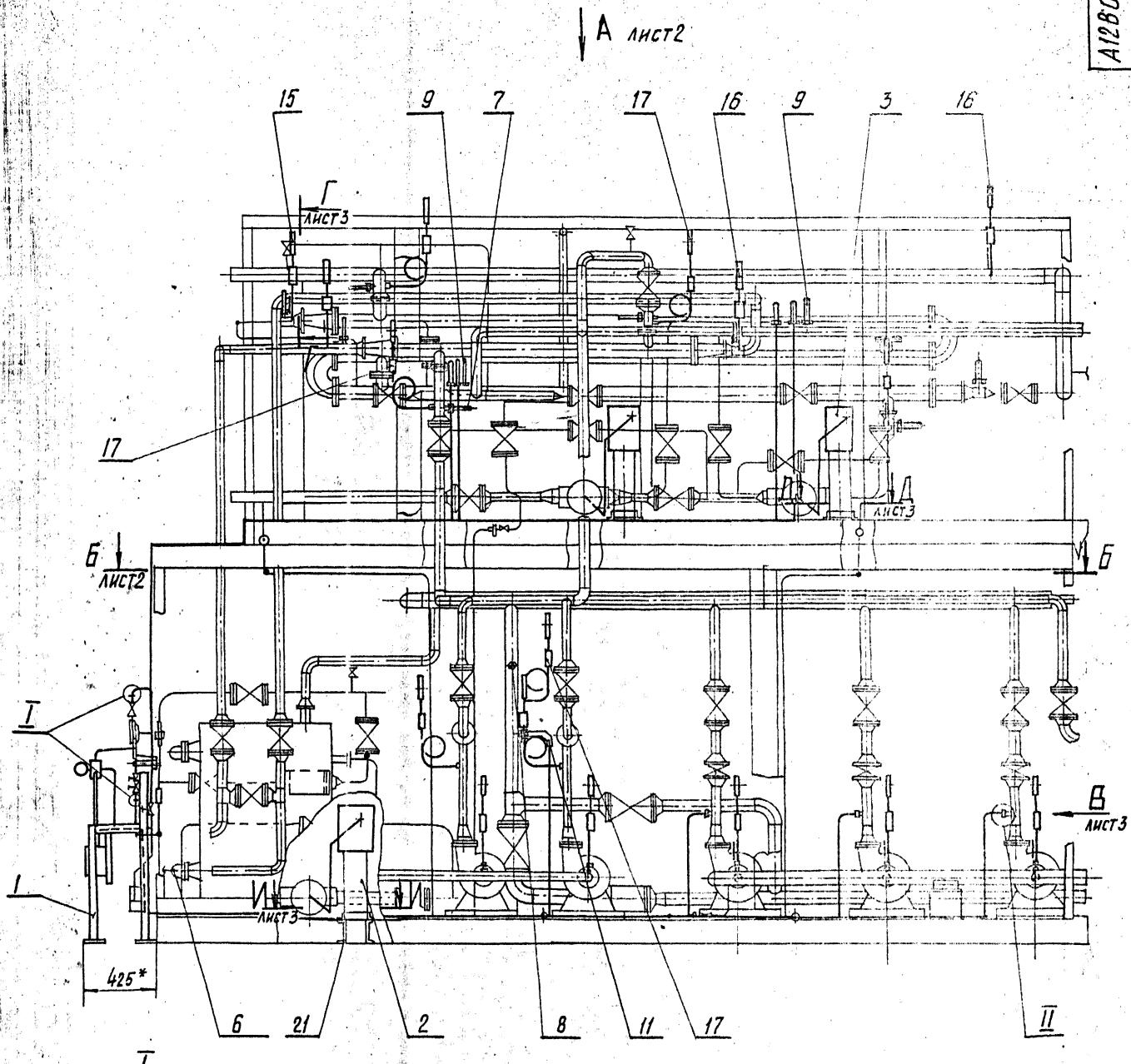

I
М1:1

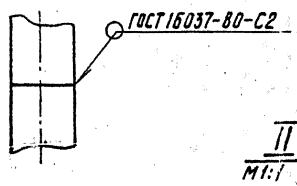

II
М1:1

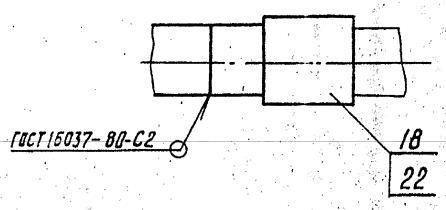

1.* Размеры для справок.

2. $\pm\frac{t2}{2}$; h14.

3. Провод (поз. 23) прокладывается в металлорукаве (поз. 24)

					А12В039.000СБ			
Изм.	Лист	№ докум.	Подп.	Дата	Крупноблочная установка горячего водоснабжения КБУГВ-15. Установка приборов контроля и автоматизации	Лит.	Масса	Масштаб
Разраб.		Меднова		XI-87		И	390	1:20
Пров.		Фрадкин				Лист 1	Листов 3	
Рук.гр.		Фрадкин						
Гл.спец.		Грановский				САНТЕХПРОЕКТ		
Н.контр.		Литвак						
Утв.		Спивак						

Инв. № подл. | Подп. и дата | Взам. инв. № | Инв. № дубл. | Подп. и дата

23104-02 46 Копировал Кульблкина Формат А2

Вид А лист1

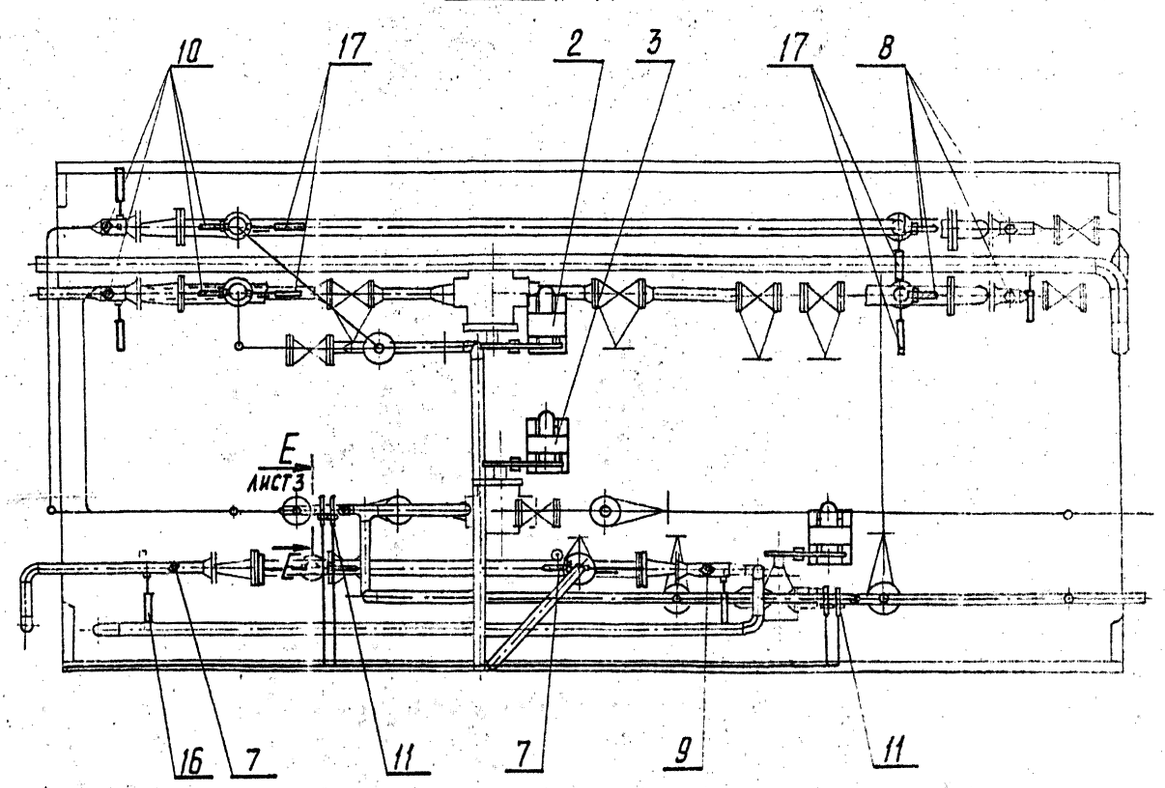

Б-Б лист1

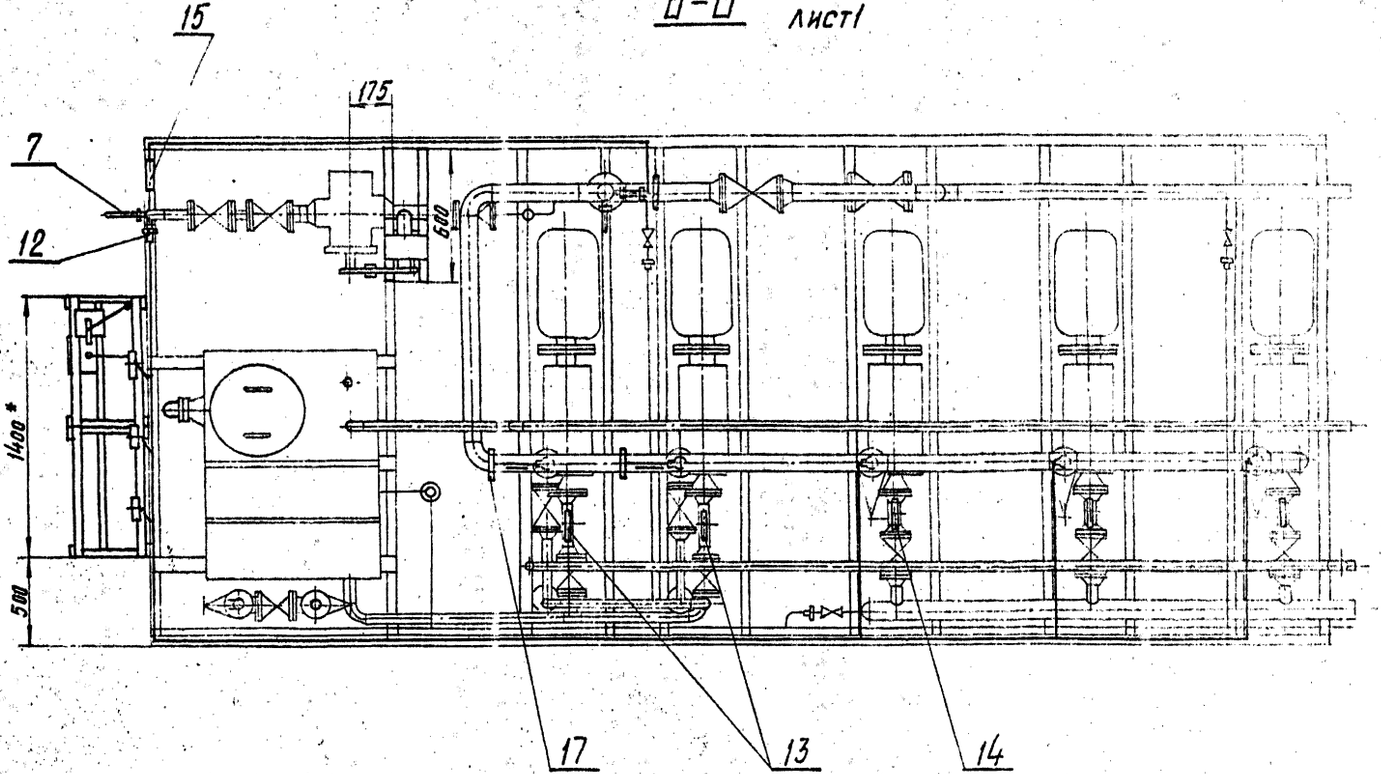

Копировал Кульбакина 23104-02 47 Формат А2

А12В039.000СБ

Серия 5.903-11, вып. 3-1.

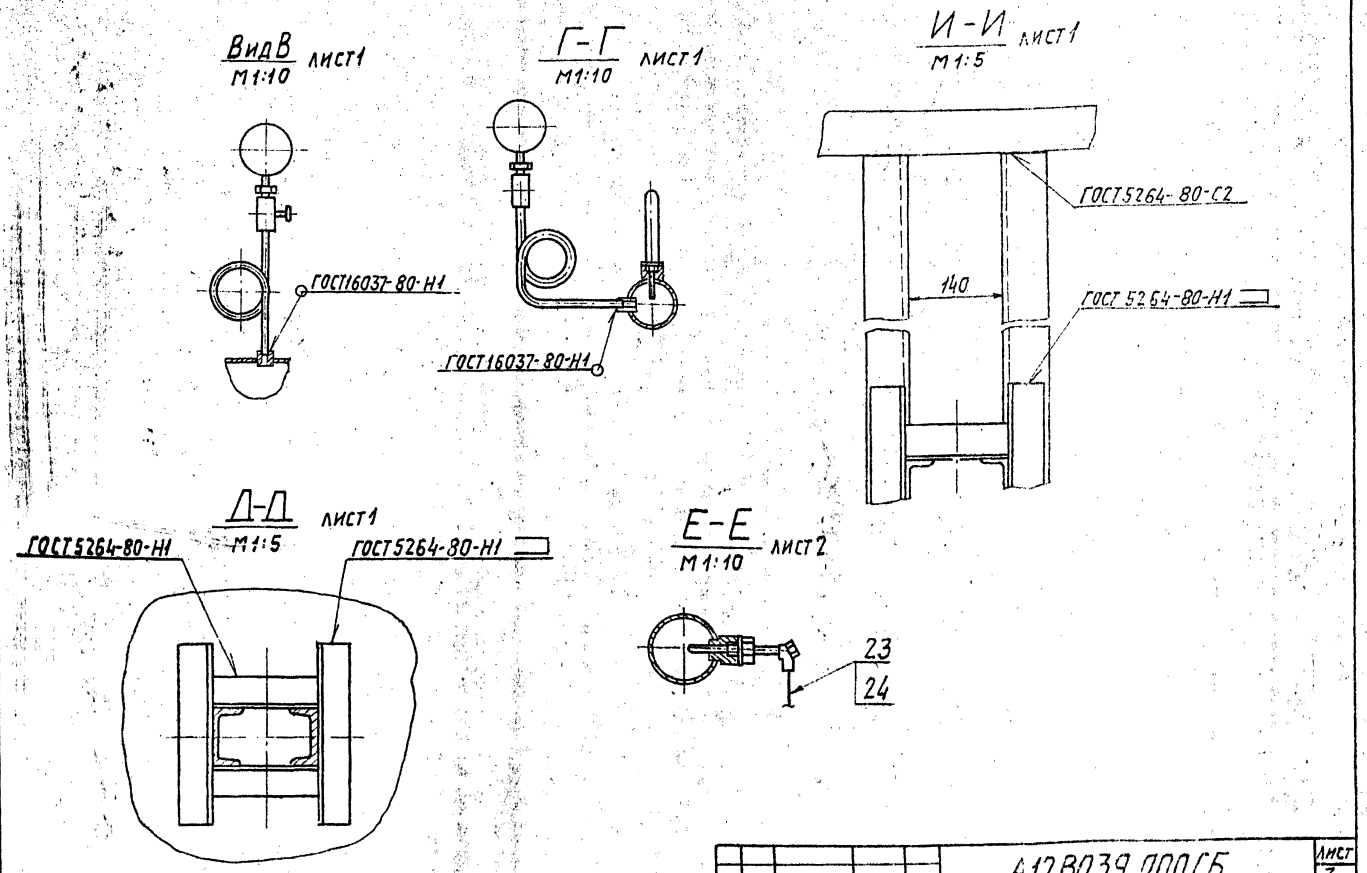

Изм	Лист	№ докум.	Подп.	Дата	А12В039.000СБ	Лист 3

Копировал: Тужилкина Формат: А3

Формат	Зона	Поз.	Обозначение	Наименование	Кол.	Примечание
				Документация		
А2			А12В039.010СБ	Сборочный чертеж		
				Прочие изделия		
		1		Установка 1 преобразователя Сапфир-22ДИ-2140 ТМ4-410-86	1	
		2		Установка 2 манометра ЭКМ-1У Шкала 0...1МПа (0... 10 кгс/см²) ТМ4-413-86	3	
		3		Установка 6 коробки соединительной КС-40-1 ТМ4-416-86	1	
		4		Установка 1 коллектора КС700 ТМ4-419-86	2	
		5		Рама РПП-1 ТК4-546-81	2	

Изм	Лист	№ докум.	Подп.	Дата	А12В039.010			
Разраб.	Рувинская				Статив	Лит. И	Лист 1	Листов 2
Пров.	Фрадкин							
Рук. гр.	Фрадкин							
Н. контр.	Литвак							
Утв.	Спивак							

Сантехпроект

Копировал: Тужилкина Формат: А4

Формат	Зона	Поз.	Обозначение	Наименование	Кол.	Примечание
				Материалы		
		7		Провод ПРГИ 1х0,75 ГОСТ 20520-80	25	м
		8		Трубка ПВХ 9х1 ТУ6-05-1342-76	4	м

Изм	Лист	№ докум.	Подп.	Дата	А12В039.010	Лист 2

Копировал: Тужилкина 23104-02 48 Формат: А4

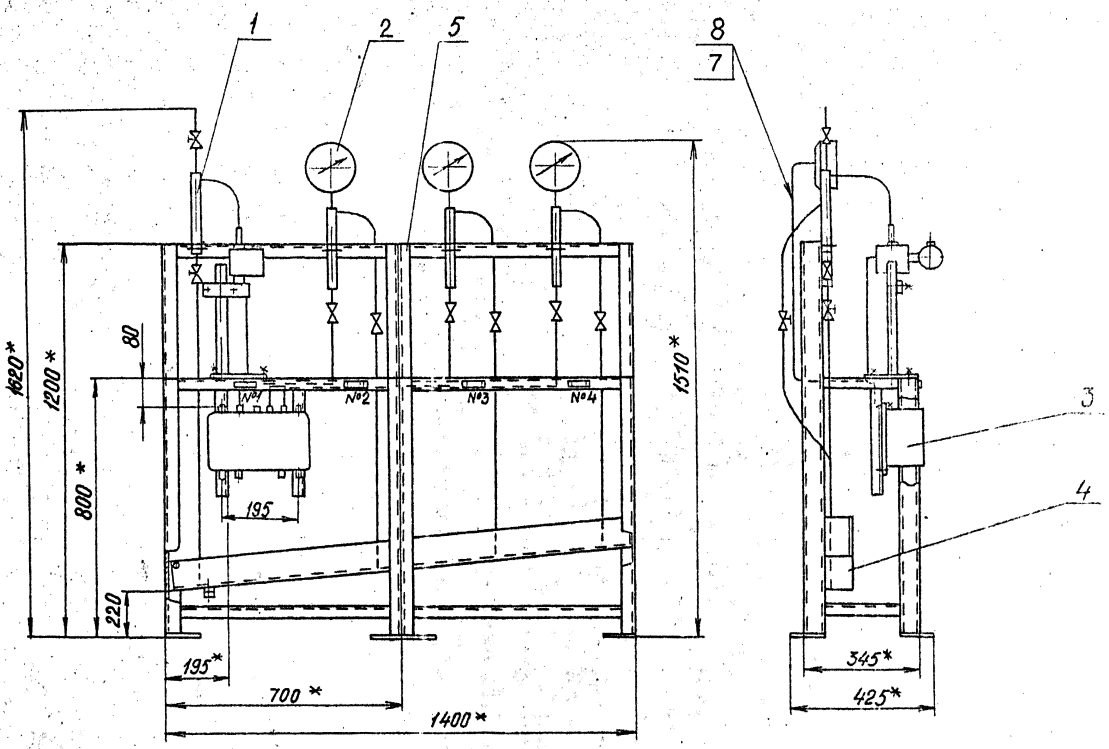

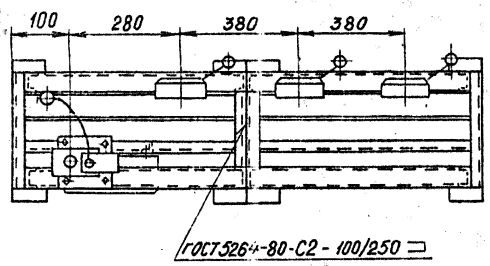

№ рамки	Текст надписи	Количество	Примеч.
1	Давление в обратной линии г/в.	1	
2	Насос №1	1	
3	Насос №2	1	
4	Насос №3	1	

1* Размеры для справок

2. $H14; \pm \frac{t_2}{2}$

3. Провода (поз. 7) прокладывать в трубках (поз. 8)

					А12В039.010СБ		
Изм.	Лист	№ докум.	Подп.	Дата	Статив	Лит.	Масса	Масш.
Разраб.		Рубинская				И	80	1:10
Пров.		Фрадкин				Лист	Листов 1
Рук. гр.		Фрадкин					
Гл. спец.		Гранавский				САНТЕХПРОЕКТ	
Н. контр.		Литвак					
Утв.		Спивак					

Копировал Диденкова 23104-02 49 Формат А2

Серия 5.903-11, вып. 3-1

Формат	Зона	Поз.	Обозначение	Наименование	Кол.	Прим.
				Документация		
А2			А12В039.020СБ	Сборочный чертеж		
				Сборочные единицы		
А4		1	А12В039.030	Опора	1	
				Детали		
А4		2	А12В039.005	Ось	1	
		3	-01	Ось	1	
				Стандартные изделия		
				Болты ГОСТ 7798-70		
		4		М6×25.36	4	
		5		М12×40.36	4	
		6		Винт М4×20.36 ГОСТ 17473-80	4	
		7		Гайка М4.4 ГОСТ 5915-70	4	

Инв. № подл. | Подп. и дата | Взам. инв. № | Инв. № дубл. | Подп. и дата

Изм.	Лист	№ докум.	Подп.	Дата
Разр.		Воробьева		
Пров.		Фрадкин		
Рук. гр.		Мерзлякова		
Н. контр.		Литвак		
Утв.		Спивак		

А12В039.020

Сочленение исполнительного механизма МЭО-100/25-0,25р с регулирующим клапаном 6с-9-1

Лит.	Лист	Листов
И	1	3

сантехпроект

Формат А4

Формат	Зона	Поз.	Обозначение	Наименование	Кол.	Примеч.
				Гайки ГОСТ 5915-70		
		8		М6.4	4	
		9		М12.4	4	
				Шайбы ГОСТ 11371-78		
		10		6.02	4	
		11		12.02	2	
		12		16.02	4	
		13		Шплинт 3.2×22 ГОСТ 397-79	4	*
				Прочие изделия		
		14		Механизм электрический исполнительный МЭО-100/25-0,25р ТУ 25-02.191401-81	1	
		15		Усилитель трехпозиционный У29:3 ТУ 25.02 (61)-84	1	
		16		Коробка соединительная КС-10-1 ТУ 36.2568-83	1	
				Материалы		
				Провода ГОСТ 20520-80		
		17		АПРТО-7×2.5	2.0	м
		18		АПРТО-3×2,5	0.5	м

Инв. № подл. | Подп. и дата | Взам. инв. № | Инв. № дубл. | Подп. и дата

Изм. Лист N докум. Подп. Дата

А12В039.020

Лист 2

Формат А4

Формат	Зона	Поз.	Обозначение	Наименование	Кол.	Примеч.
				Металлорукав		
		19		РЗ-ЦХ-Ш ф18мм ТУ22-3988-77	0,5	м
		20		РЗ-ЦХ-Ш ф25мм	1,5	м
				Переменные данные для исполнения		
				А12В039.020		
				Сборочные единицы		
А4		21	А12В039.040	Штанга	1	
				А12В039.020-01		
				Сборочные единицы		
А4		21	А12В039.040-01	Штанга	1	

Инв. № подл. | Подп. и дата | Взам. инв. № | Инв. № дубл. | Подп. и дата

Изм. Лист N докум. Подп. Дата

А12В039.020

Лист 3

Формат А4

А12В032.008

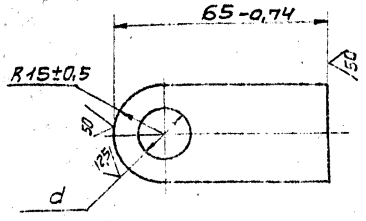

Обозначение	d мм	масса, кг
А12В032.008	$15^{+0,43}$	0.11
-01	$12^{+0,43}$	0.12

Инв. № подл. | Подп. и дата | Взам. инв. № | Инв. № дубл. | Подп. и дата

Изм.	Лист	№ докум.	Подп.	Дата
Разр.		Воробьева		
Пров.		Фрадкин		
Рук. гр.		Мерзлякова		
Гл. спец.		Афиновский		
Н. контр.		Литвак		
Утв.		Спивак		

А12В032.008

Ушко

Лит.	Масса	Масшт.
И	см. табл.	1:1

Полоса 30×6-Б ГОСТ 103-76
Вст3-1 ГОСТ 535-79

Лист	Листов 1

сантехпроект

23104-02 50

Формат А4

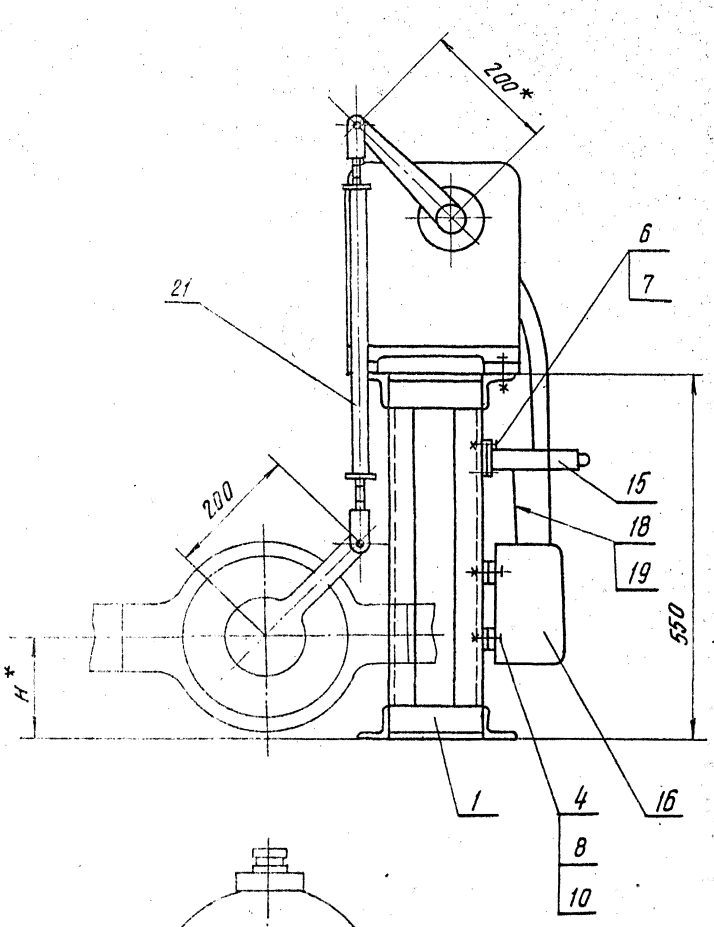

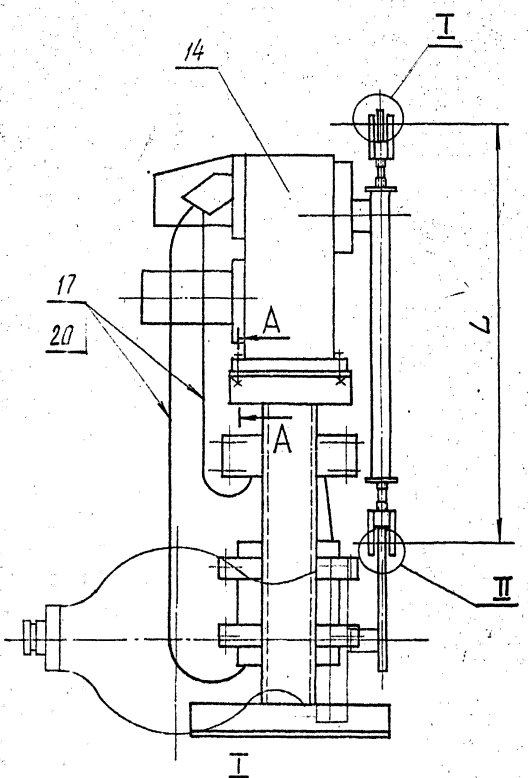

I
M1:1

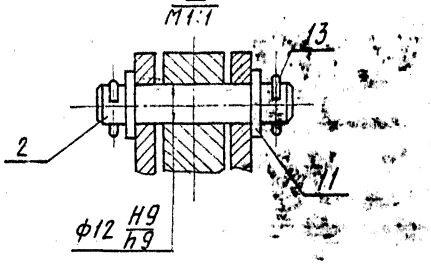

II
M1:1

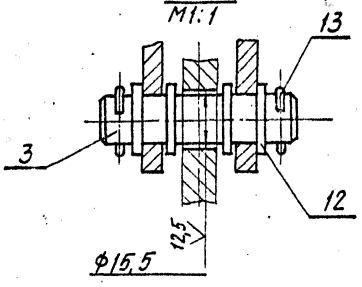

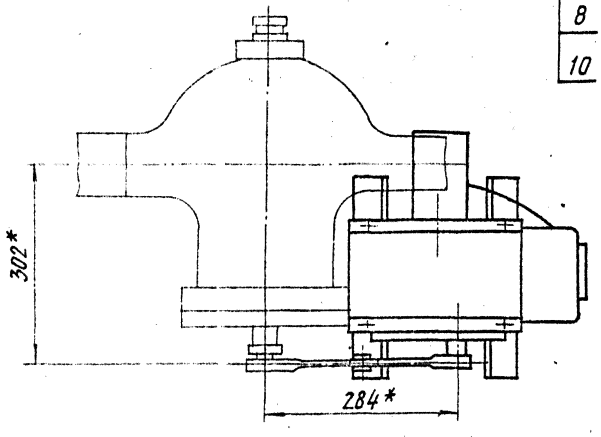

А–А
M1:2,5

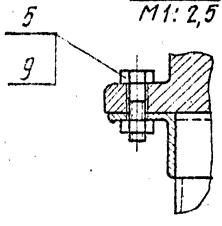

1.* Размеры для справок.
2. H14; h14; $\pm\frac{t2}{2}$.
3. Провода поз. 17 прокладывать в металлорукаве поз. 20; провода поз. 18 прокладывать в металлорукаве поз. 19.

Обозначение	Размеры, мм		Масса, кг
	H*	L	
А12В039.020	150	640	49,9
-01	84	706	50,0

Изм.	Лист	№ докум.	Подп.
Разраб.		Волобуев	
Пров.		Фрадкин	
Рук. гр.		Черзаков	
Гл. спец.		Трахтовский	
Н. контр.		Литвак	
Утв.		Спивак	

Дата 9-84

А12В039.020 СБ

Сочленение исполнительного механизма МЭО-100/25-0,25Рс с регулирующим клапаном 6с-9-1

Лит.	Масса	Масштаб
И	см. табл.	1:5
Лист	Листов 1	

САНТЕХПРОЕКТ

Копировал: Кульбакина 23104-02 51 Формат А2

Серия 5.903-11, вып. 3-1

А12В039.015

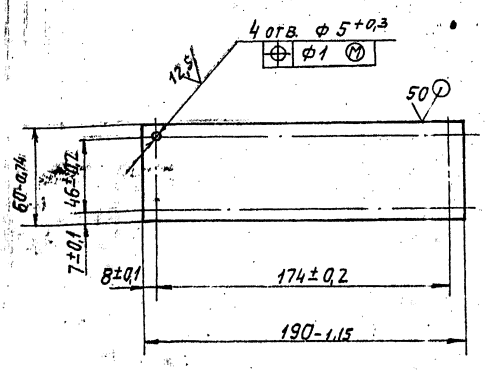

Изм	Лист	№ докум.	Подп.	Дата
Разраб.		Волобуева		9-87
Пров.		Фрадкин		
Рук. гр.		Мерзлякова		
Гл. спец.		Грановский		
Н. контр.		Литвак		
Утв.		Спивак		

А12В039.015

Плита

Лит.	Масса	Масшт.
И	0,27	1:2

Лист | Листов 1

Лист Б3 ГОСТ 19903-74
4-IV-В Ст3 ГОСТ 16523-70

САНТЕХПРОЕКТ

Копировал: Тужилкина Формат: А4

Формат	Зона	Поз.	Обозначение	Наименование	Кол.	Примечание
				Документация		
А3			А12В039.030СБ	Сборочный чертеж		
				Детали		
Б4		1	А12В039.011	Уголок		
				Уголок 50х50х5-Б ГОСТ 8509-86 / В Ст3-I ГОСТ 535-79		
				L=144-1,0	4	0,54 кг
Б4		2	А12В039.012	Уголок		
				Уголок 50х50х5-Б ГОСТ 8509-86 / В Ст3-I ГОСТ 535-79		
				L=180-1,0	2	0,68 кг
Б4		3	А12В039.013	Уголок		
				Уголок 50х50х5-Б ГОСТ 8509-86 / В Ст3-I ГОСТ 535-79		
				L=300-1,3	2	1,13 кг
Б4		4	А12В039.014	Швеллер		
				Швеллер 8 ГОСТ 8240-72 / В Ст3-I ГОСТ 535-79		
				L=530-1,75	2	3,8 кг
А4		5	А12В039.015	Плита	1	
Б4		6	А12В039.016	Полоса		
				Полоса ПП-30		
				ТУ36.1113-75		
				ℓ=200-1,15	2	0,52 кг

Изм	Лист	№ докум.	Подп.	Дата
Разраб.		Волобуева		9-87
Пров.		Фрадкин		
Рук. гр.		Мерзлякова		
Н. контр.		Литвак		
Утв.		Спивак		

А12В039.030

Опора

Лит.	Лист	Листов
И		1

САНТЕХПРОЕКТ

Копировал: Тужилкина Формат: А4

А12В039.030СБ

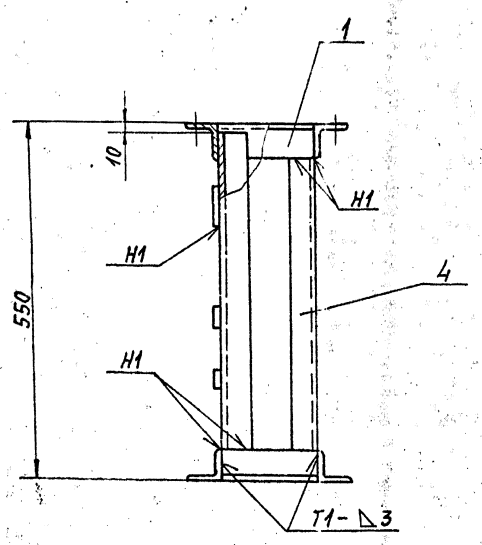

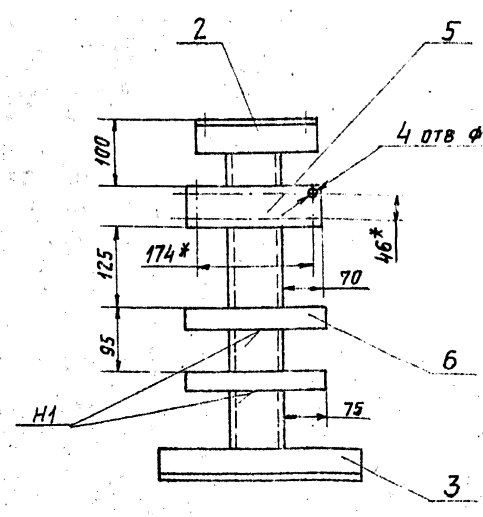

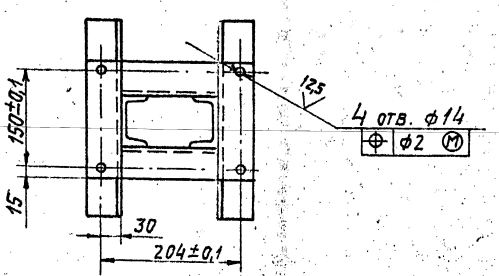

1.* Размеры для справок.
2. H14; h14; $\pm\frac{t_3}{2}$.
3. Сварные швы по ГОСТ 5264-80

Изм	Лист	№ докум.	Подп.	Дата
Разраб.		Волобуева		9-87
Пров.		Фрадкин		
Рук. гр.		Мерзлякова		
Гл. спец.		Грановский		
Н. контр.		Литвак		
Утв.		Спивак		

А12В039.030СБ

Опора

Лит.	Масса	Масштаб
И	14,7	1:5

Лист | Листов 1

САНТЕХПРОЕКТ

Копировал: Тужилкина Формат: А3

АИ2В039.005

6,3

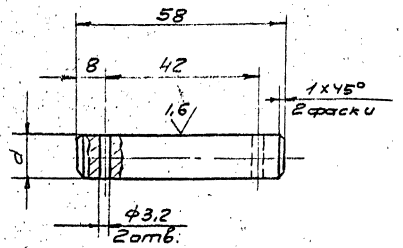

Обозначение	d, мм	Масса, кг
А12В039.005	12	0.65
-01	15	0.08

Неуказанные предельные отклонения размеров: H14; h14; $\pm\frac{t^2}{2}$.

Изм.	Лист	N докум.	Подп.	Дата
Разр.		Болдачева		9.91
Пров.		Фрадкин		
Рук. гр.		Мерзлякова		
Гл. спец.		Гранавский		
Н. контр.		Литвак		
Утв.		Спивак		

А12.В039.005

Ось

Лит.	Масса	Масштаб
И	см. табл.	1:1
Лист	Листов 1	

Ст.3 ГОСТ 380-71

сантехпроект

Формат А4

Формат	Зона	Поз.	Обозначение	Наименование	Кол.	Примеч.
				Документация		
А3			А12В039.040СБ	Сборочный чертеж		
				Детали		
А4		1	А12В032.008	Ушко	1	
		2	-01	Ушко	1	
А4		3	А12В032.009	Винт	1	
		4	-01	Винт	1	
А4		5	А12В032.011	Втулка	1	
		6	-01	Втулка	1	
А4		7	А12В032.012	Бабышка	2	
				Переменные данные для исполнений:		
				А12В039.040		
				Детали		
Б4		8	А12В039.018	Труба		
				Труба 32×4 ГОСТ 8734-75 / Д ГОСТ 8733-74		
				ℓ = 390 - 1,4	1	1,2 кг
				А12В039.040-01		
				Детали		
Б4		8	А12В039.019	Труба		
				Труба 32×4 ГОСТ 8734-75 / Д ГОСТ 8733-74		
				ℓ = 456 - 1,55	1	1,3 кг

Инв. № подл. | Подпись и дата | Взам. инв. № | Инв. № дубл. | Подпись и дата

Изм.	Лист	N докум.	Подп.	Дата
Разр.		Болдачева		9.91
Пров.		Фрадкин		
Рук. гр.		Мерзлякова		
Н. контр.		Литвак		
Утв.		Спивак		

А12В039.040

Штанга

Лит.	Масса	Масштаб
И		
Лист	Листов 6	

сантехпроект

Формат А4

АИ2В039.040СБ

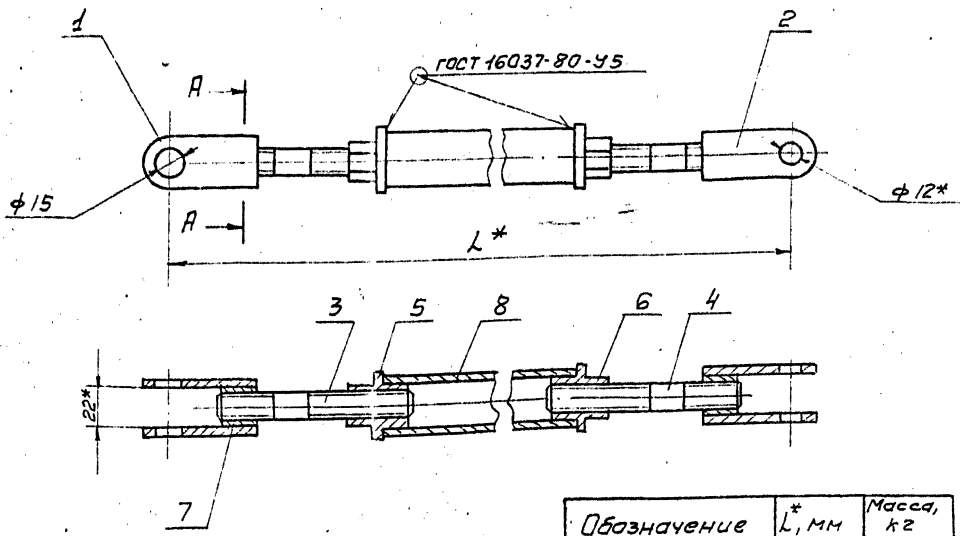

А - А
М1:1

Обозначение	ℓ*, мм	Масса, кг
А12В039.040	640	2,1
-01	706	2,2

*Размеры для справок

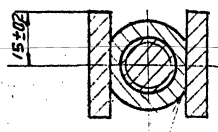

ГОСТ 11534-75 У1

Изм.	Лист	N докум.	Подп.	Дата
Разр.		Болдачева		9.91
Пров.		Фрадкин		
Рук. гр.		Мерзлякова		
Гл. спец.		Гранавский		
Н. контр.		Литвак		
Утв.		Спивак		

А12В039.040СБ

Штанга

Лит.	Масса	Масштаб
И	1,85	1:2
Лист	Листов 1	

сантехпроект

23104-02 53

Формат А3

Серия 5.903-11, вып.3-1

Формат	Зона	Поз.	Обозначение	Наименование	Кол.	Примечание
				Документация		
А2			А12В039.050 СБ	Сборочный чертеж		
				Сборочные единицы		
А4		1	А12В039.030	Опора		
А4		2	А12В039.040	Штанга		
				Детали		
А4		3	А12В039.005	Ось	1	
		4	-01	Ось	1	
				Стандартные изделия		
				Болты ГОСТ 7798-70		
		5		М6×25.36	4	
		6		М12×40.36		
				Винт М4×20.36		
		7		ГОСТ 17473-80	4	
		8		Гайка М4.4		
				ГОСТ 5915-70	4	

Инв.№ подл. | Подп. и дата | Взам.инв.№ | Инв.№ дубл. | Подп. и дата

Изм.	Лист	№ докум.	Подп.	Дата
Разраб.	Волобуева			11.97
Пров.	Фрадкин			
Рук.гр.	Мерзлякова			
Н.контр.	Литвак			
Утв.	Спивак			

А12В039.050

Сочленение исполнительного механизма МЭО-100/25-0,25 с регулирующим клапаном 6с-9-2

Лит.	Масса	Масштаб
Лист 1	Листов 3	

САНТЕХПРОЕКТ

Формат	Зона	Поз.	Обозначение	Наименование	Кол.	Примечание
				Гайки ГОСТ 5915-70		
		9		М6-4	4	
		10		М12-4	4	
				Шайбы ГОСТ 11371-78		
		11		6.02	4	
		12		12.02	2	
		13		16.02	4	
		14		Шплинт 3,2×22		
				ГОСТ 397-79	4	
				Прочие изделия		
		15		Механизм электрический исполнительный МЭО-100/25-0,25 Р		
				ТУ25-02.191401-81	1	
		16		Усилитель трехпозиционный У29.3		
				ТУ25.02(61)-84	1	
		17		Коробка соединительная КС-10-1		
				ТУ36.2568-83	1	

Инв.№ подл. | Подп. и дата | Взам.инв.№ | Инв.№ дубл. | Подп. и дата

Изм. Лист № докум. Подп. Дата

А12В.039.050

Лист 2

Формат	Зона	Поз.	Обозначение	Наименование	Кол.	Примечание
				Материалы		
				Провода ГОСТ 20520-80		
		18		АПРТО-7×2,5	2,0	м
		19		АПРТО-3×2,5	0,5	м
				Металлорукав ТУ22-3988-77		
		20		Р3-ЦХ-Ш ф12мм	0,5	м
		21		Р3-ЦХ-Ш ф25мм	1,5	м

Инв.№ подл. | Подп. и дата | Взам.инв.№ | Инв.№ дубл. | Подп. и дата

Изм.	Лист	№ докум.	Подп.	Дата

А12В 039.050

Лист 3

Формат А4

А12В032.009

12,5 (√)

А12В032.009

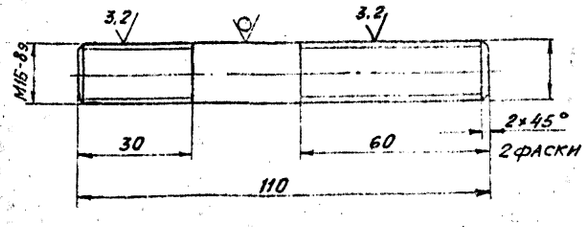

А12В032.009-01

Остальное - см. А12В032.009

М1:2

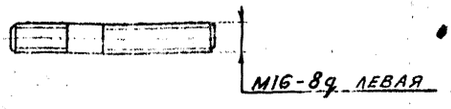

Неуказанные предельные отклонения размеров: h14; $\pm \frac{IT}{2}$.

Инв.№ подл. | Подп. и дата | Взам.инв.№ | Инв.№ дубл. | Подп. и дата

Изм.	Лист	№ докум.	Подп.	Дата
Разраб.	Волобуева			11.97
Пров.	Фрадкин			
Рук.гр.	Мерзлякова			
Гл.спец.	Грановский			
Н.контр.	Литвак			
Утв.	Спивак			

А12В032.009

Винт

Лит.	Масса	Масштаб
И	0,17	1:1
Лист	Листов 1	

Круг 16-В ГОСТ 2590-71 / Вст3-1 ГОСТ 535-79

САНТЕХПРОЕКТ

Копировал 23104-02 54 Формат А4

Серия 5.903-11, вып. 3-1

Р12В039.050СБ

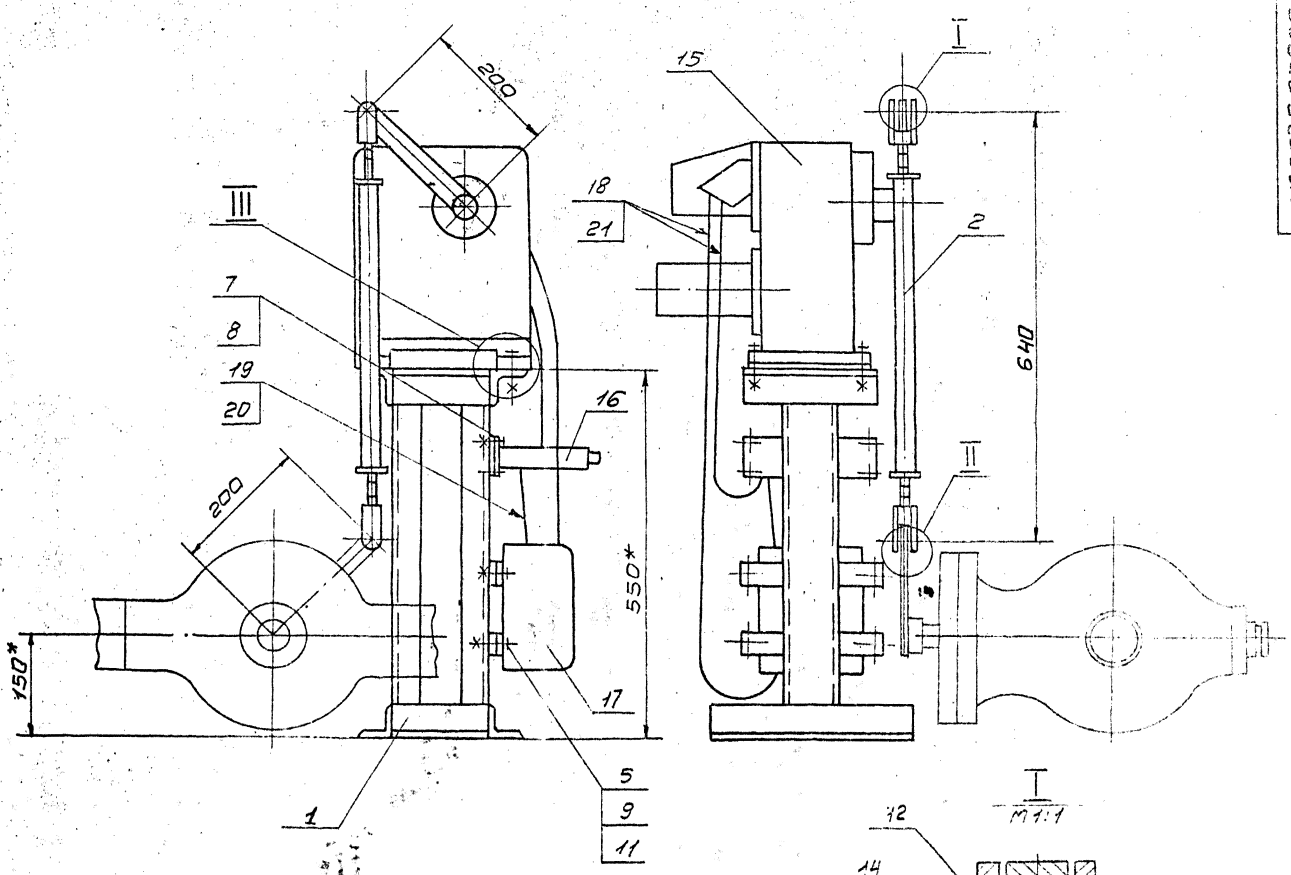

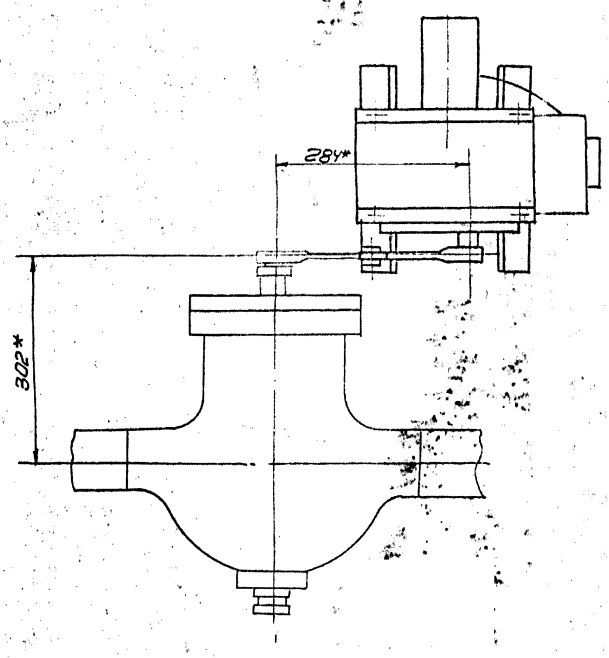

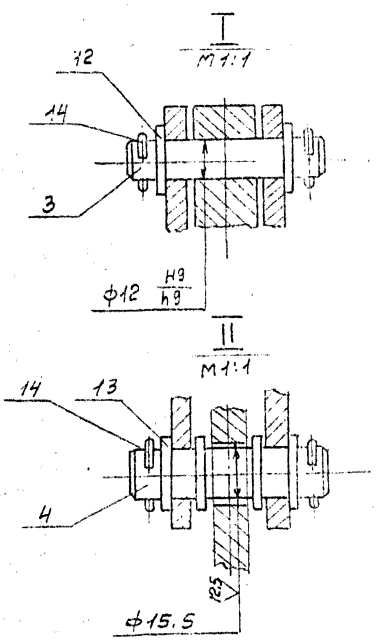

1.* Размеры для справок.
2. H14; h14 $\pm\frac{tc}{2}$.
3. Провода поз. 17 прокладывать в металлорукаве поз. 20, провода поз. 18 прокладывать в металлорукаве поз. 19

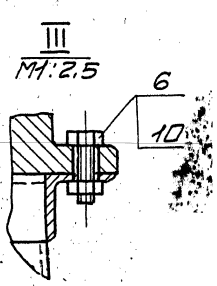

					А12В.039.050СБ			
Изм.	Лист	№ докум.	Подп.	Дата	Сочленение исполнительного механизма МЭО-100/25-0,25р с регулирующим клапаном 6с-9-2	Лит.	Масса	Масшт.
Разр.		Волобуев		9-87		И	49,9	1:5
Пров.		Фрадкин				Лист	Листов 1	
Рук. гр.		Мерзляков						
Гл. сп.		Грановский				сантехпроект		
Н-кон.		Литвак						
Утв.		Спивак						

23104-02 55 формат А2

СЕРИЯ 5.903-71, вып. 3-1

А12В032.011

12,5 (√)

А12В032.011

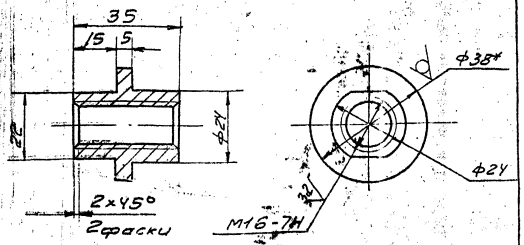

А12В032.011-01

Остальное см. А12В032.011

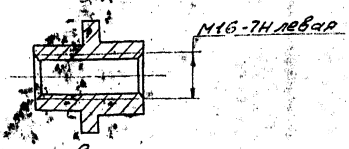

1.* Размер для справок
2. h14; ± t2/2

Изм.	Лист	N докум.	Подпись	Дата	А12В032.011	Лит.	Масса	Масшт.
Разр.		Валодуева			Втулка	И	0.1	1:1
Пров.		Фрадкин				Лист	Листов 1	
Рук. гр.		Мерзляков						
Гл. спец.		Грановский						
Н-кон.		Литвак						
Утв.		Спивак						

Круг 38-В ГОСТ 2590-71 / В Ст3-II ГОСТ 535-79

сантехпроект

формат А4

Формат	Зона	Поз.	Обозначение	Наименование	Кол.	Примеч.
				Документация		
А2			А12В.043.000 СБ	Сборочный чертеж		
				Сборочные единицы		
А4		1	А12В043.010	Стойки	5	
				Детали		
Б4		2	А12В043.001	Полоса перфорированная		
				ВК106 ТУ36-1447-77		
				L=420-1.55	5	
				Стандартные изделия		
		3		Болт М8×30.36°		
				ГОСТ 7798-70	5	
		4		Гайка М8.4		
				ГОСТ 5915-70	5	
		5		Шайба 8 ГОСТ 11371-78	5	
		6		Муфта короткая 40		
				ГОСТ 8954-75	5	

Изм.	Лист	N докум.	Подп.	Дата	А12В043.000	Лит.	Лист	Листов
Разр.		Валодуева			Крупноблочная установка горячего водоснабжения КБУГВ-15	И	1	2
Пров.		Фрадкин						
Рук. гр.		Фрадкин						
Н-кон.		Литвак			Установка электрооборудования			
Утв.		Спивак						

сантехпроект

формат А4

А12В032.012

25 (√)

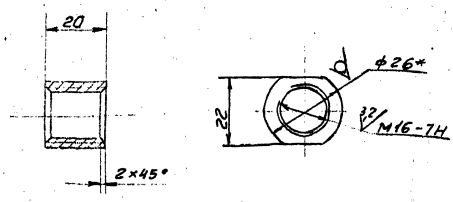

1* Размер для справок
2. h14.

Изм.	Лист	N докум.	Подп.	Дата	А12В.032.012	Лит.	Масса	Масшт.
Разр.		Валодуева			Бабышка	И	0.07	1:1
Пров.		Фрадкин				Лист	Листов 1	
Рук. гр.		Мерзляков						
Гл. спец.		Грановский						
Н-конт.		Литвак						
Утв.		Спивак						

Круг 26-В ГОСТ 2590-71 / В Ст3-II ГОСТ 535-79

сантехпроект

формат А4

Формат	Зона	Поз.	Обозначение	Наименование	Кол.	Прим.
				Прочие изделия		
		7		Гибкий ввод К1086У3		
				ТУ36-1634-81	5	
		8		Хомутик С439У2		
				ТУ36-1448-82	5	
		9		Хомутик С441У2		
				ТУ36-1448-82	5	
				Материалы		
		10		Труба 40×3,5 ГОСТ 3262-75	14	м

Изм.	Лист	N докум.	Подп.	Дата	А12В.043.000	Лист
						2

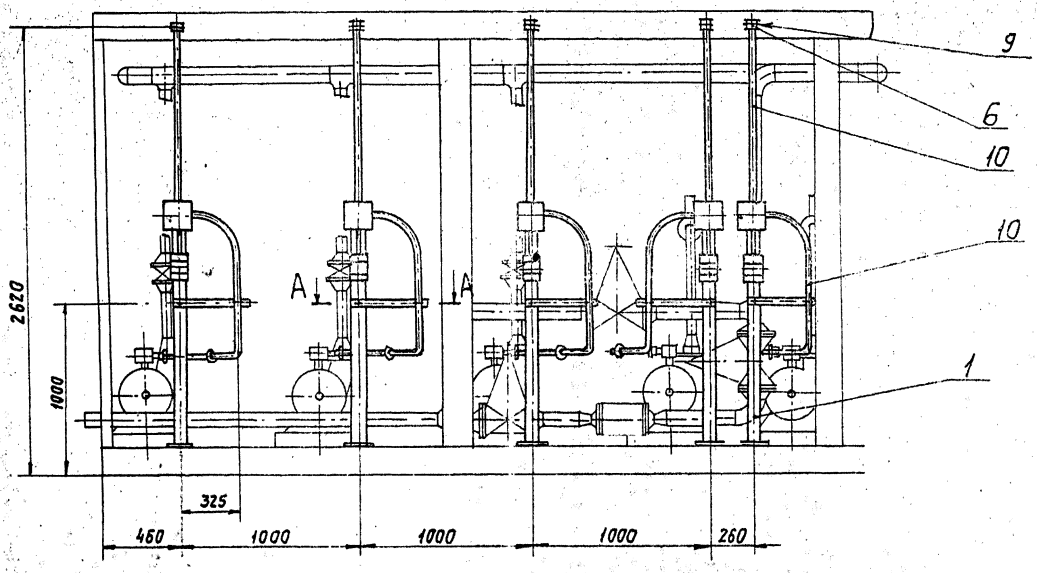

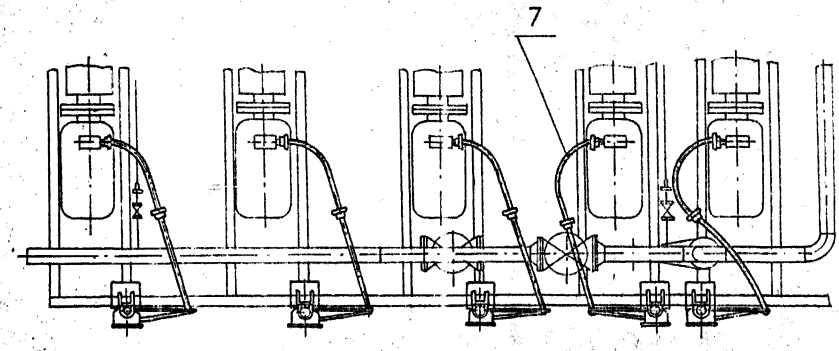

А-А
М1:5

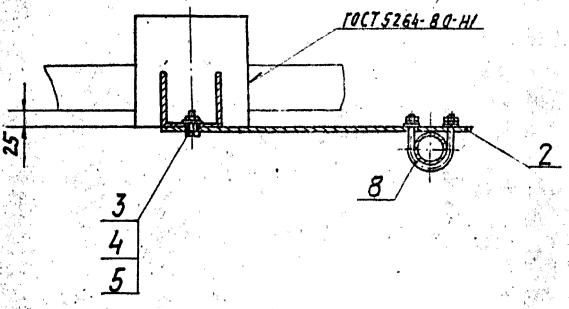

1. $\pm \frac{t_2}{2}$.

2. Минимальный радиус гибки труб R 250 мм

					А12В043.000СБ		
Изм.	Лист	№ докум.	Подп.	Дата	Крупноблочная установка горячего водоснабжения КБУГВ-15. Установка электрооборудования.	Лит.	Масса	Масштаб
Разраб.		Чебоксаров		IX-87		И	86,2	1:20
Пров.		Фрадкин				Лист	Листов 1	
Рук. гр.		Фрадкин				САНТЕХПРОЕКТ		
Гл. спец.		Рановский						
Н. контр.		Литвак						
Утв.		Спивак						

Копировал: Тужилкина 23104-02 57 Формат А2

Серия 5.903-11, вып. 3-1

Формат	Зона	Поз.	Обозначение	Наименование	Кол.	Примечание
				Документация		
А4			А12В043.010СБ	Сборочный чертеж		
				Детали		
Б4		1	А12В043.011	Труба 15×2,5 ГОСТ 3262-75		
				L=230-1,15	1	0,27 кг
А4		2	А12В043.012	Скоба	1	
Б4		3	А12В043.013	Шайба		
				Лист 63,0 ГОСТ 19903-74 4-IV-В Ст.3 ГОСТ 16523-70		
				Ф7-0,36×Ф22-0,52	1	0,01 кг
				Стандартные изделия		
				Болт ГОСТ 7798-70		
		4		М6×40.36	1	
		5		М10×30.36	2	
		6		Винт М5×30.36		
				ГОСТ 1491-72	2	
				Гайки ГОСТ 5915-70		
		7		М6.4	1	
		8		М10.4	2	
		9		Шайба 10		
				ГОСТ 11371-78	2	

Изм.	Лист	№ докум.	Подп.	Дата
Разраб.		Чебоксаров		03.92
Пров.		Фрадкин		
Рук. гр.		Фрадкин		
Н. контр.		Литвак		
Утв.		Спивак		

А12В043.010

Стойка

Лит.	Лист	Листов
И	1	2

САНТЕХПРОЕКТ

Копировал: Кульбакина Формат: А4

Формат	Зона	Поз.	Обозначение	Наименование	Кол.	Примечание
				Прочие изделия		
		10		Стойка К310М		
				ТУ36-22-88	1	
		11		Коробка У995М У3		
				ТУ36-2415-81	1	
		12		Пост кнопочного управления		
				ПКУ15-21.111-40У3		
				ТУ16-526.333-83	1	

Изм.	Лист	№ докум.	Подп.	Дата

А12В043.010

Лист 2

Копировал: Кульбакина Формат А4

А12В043.010СБ

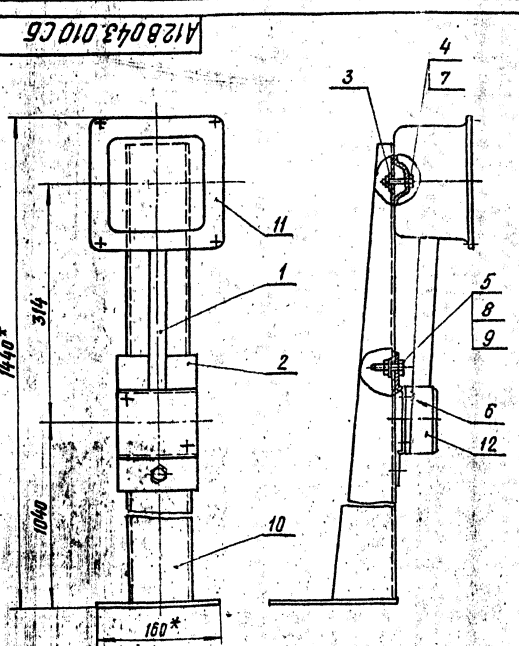

1.* Размеры для справок.
2. $\pm\frac{t_2}{2}$.

Изм.	Лист	№ докум.	Подп.	Дата
Разраб.		Чебоксарова		
Пров.		Фрадкин		
Рук. гр.		Фрадкин		
Гл. спец.		Грановский		
Н. контр.		Литвак		
Утв.		Спивак		

А12В043.010СБ

Стойка

Лит.	Масса	Масшт.
И	6,5	1:4

Лист Листов 1

САНТЕХПРОЕКТ

А12В043.012

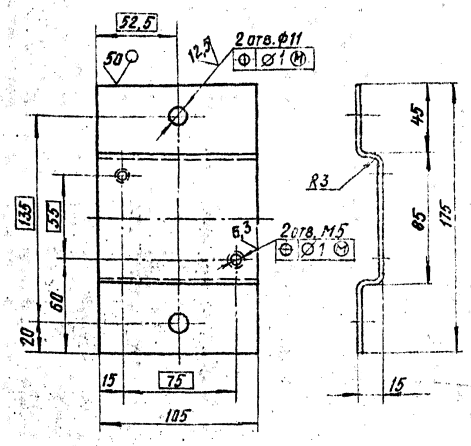

Неуказанные предельные отклонения размеров: Н14; h14; $\pm\frac{t_2}{2}$.

Изм.	Лист	№ докум.	Подп.	Дата
Разраб.		Чебоксарова		
Пров.		Фрадкин		
Рук. гр.		Фрадкин		
Гл. спец.		Грановский		
Н. контр.		Литвак		
Утв.		Спивак		

А12В043.012

Скоба

Лит.	Масса	Масштаб
И	0,45	1:2

Лист Листов 1

Лист 63,0 ГОСТ 19903-74 4-IV-В Ст3 ГОСТ 16523-70

САНТЕХПРОЕКТ

Серия 5.903-11, Вып.3-1

Обозначение изолируемого оборудования и трубопровода	Наименование изолируемого оборудования и трубопровода	Количество	Размеры: Наружный диаметр или размеры сечения	Размеры: Длина или высота, м	Расположение	t теплоносителя °С	Теплоизоляционная конструкция: Назначение	Теплоизоляционная конструкция: Наименование основных элементов	Толщина, мм	Поверхность, м²	Объем теплоизоляционного слоя, м³	Лист основного комплекта. Обозначение ссылочных или прилагаемых документов	Примечание
	Оборудование												
ТУ4.03-28-429-81Е	Подогреватель водоводяной 6-89×4000-Р-3	2	ф 89	24,8	горизонтально	25	от теплопотерь	Полотно холстопрошивное ХПС-Т-5	60		2,3	7.903.9-2.1-11	
								Алюминиевое защитное покрытие	0,5	36		7.903.9-2.1-33	
	Отвод 90° (для подогревателей)	8	ф 89				"	Полотно холстопрошивное ХПС-Т-5	60		0,4	7.903.9-2.1-11	
								Алюминиевое защитное штампованное покрытие	0,5	6		3.903-11.03	
ТУ4.03-28-429-82Е	Подогреватель водоводяной 3-76×2000-Р-1	1	ф 76	4,4	горизонтально	95	"	Полотно холстопрошивное ХПС-Т-5	60		0,2	7.903-9-2.1-11	
								Алюминиевое защитное покрытие	0,5	3		7.903.9-2.1-33	
	Отвод 90° (для подогревателей)	2	ф 76			"	"	Полотно холстопрошивное ХПС-Т-5	60		0,1	7.903.9-2.1-11	
								Алюминиевое защитное штампованное покрытие	0,5	1,4		3.903-11.03	
	Трубопроводы												
	Трубопровод		ф 15	13,4	горизонт. и вертик.	95÷25	от теплопотерь	Полотно холстопрошивное ХПС-Т-5	40		0,1	7.903.9-2.1-11,12	
								Алюминиевое защитное покрытие	0,5	5		7.903.9-2.1-33,34	
	Трубопровод		ф 20	5	"	"	"	Полотно холстопрошивное ХПС-Т-5	40		0,04	7.903.9-2.1-11,12	
								Алюминиевое защитное покрытие	0,5	2		7.903.9-2.1-33,34	
	Трубопровод		ф 32	13	"	"	"	Полотно холстопрошивное ХПС-Т-5	50		0,2	7.903.9-2.1-11,12	
								Алюминиевое защитное покрытие	0,5	6		7.903.9-2.1-33,34	
	Трубопровод		ф 38	20	"	"	"	Полотно холстопрошивное ХПС-Т-5	60		0,3	7.903.9-2.1-11,12	
								Алюминиевое защитное покрытие	0,5	10		7.903.9-2.1-33,34	
	Трубопровод		ф 45	7	"	"	"	Полотно холстопрошивное ХПС-Т-5	60		0,2	7.903.9-2.1-11,12	
								Алюминиевое защитное покрытие	0,5	4,1		7.903.9-2.1-33,34	
	Трубопровод		ф 57	45	"	"	"	Полотно холстопрошивное ХПС-Т-5	60		2	7.903.9-2.1-11,12	
								Алюминиевое защитное покрытие	0,5	28		7.903.9-2.1-33,34	
	Трубопровод		ф 76	3	"	"	"	Полотно холстопрошивное ХПС-Т-5	60		0,13	7.903.9-2.1-11,12	
								Алюминиевое защитное покрытие	0,5	2,1		7.903.9-2.1-33,34	
	Трубопровод		ф 89	19	"	"	"	Полотно холстопрошивное ХПС-Т-5	60		1	7.903.9-2.1-11,12	
								Алюминиевое защитное покрытие	0,5	14		7.903.9-2.1-33,34	
	Трубопровод		ф 108	3	"	"	"	Изделия минераловатные с гофрированной структурой, ГИГС 100	60		0,2	7.903.9-3-08 вып. 1 ч. 1	
								Алюминиевое защитное покрытие	0,5	2,5		7.903.9-2.1-33,34	
	Отвод 90°	10	ф 45			"	"	Полотно холстопрошивное ХПС-Т-5	60		0,2	7.903.9-2.1-11	
								Алюминиевое защитное штампованное покрытие	0,5	6		3.903-11.03	
	Отвод 90°	32	ф 57			"	"	Полотно холстопрошивное ХПС-Т-5	60		1,2	7.903.9-2.1-11	
								Алюминиевое защитное штампованное покрытие	0,5	6,2		3.903-11.03	
	Отвод 90°	8	ф 89			"	"	Полотно холстопрошивное ХПС-Т-5	60		0,4	7.903.9-2.1-11	
								Алюминиевое защитное штампованное покрытие	0,5	6		3.903-11.03	
	Арматура	11	ф 15			"	"	Матрацы минераловатные в обкладке из стеклоткани	40		0,1	7.903.9-2.2-05	
								Алюминиевое защитное покрытие	0,5	3,5		7.903.9-2-11,12	
								Отделка торцов гофрированными диафрагмами				7.903.9-2.2-34	
	Арматура	2	ф 20			"	"	Матрацы минераловатные в обкладке из стеклоткани	40		0,02	7.903.9-2.2-06	
								Алюминиевое защитное покрытие	0,5	1		7.903.9-2.2-11,12	
								Отделка торцов гофрированными диафрагмами				7.903.9-2.2-34	
	Арматура	4	ф 25			"	"	Матрацы минераловатные в обкладке из стеклоткани	40		0,4	7.903.9-2.2-06	
								Алюминиевое защитное покрытие	0,5	1,3		7.903.9-2.2-11,12	
								Отделка торцов гофрированными диафрагмами				7.903.9-2.2-34	

1. Теплоизоляцию крупноблочной установки горячего водоснабжения КБУГВ-15 производить по см. 020.000 ТМВ-ТК
2. Потребность в теплоизоляционных материалах на КБУГВ-15 см. ТИ.020.000ТМВ-М.
3. Объем теплоизоляционных работ по КБУГВ-15 см. ТИ.020.000 ТМВ-ОР.
4. Штампы привязки приведены в целях уточнения типа изоляции для конкретных условий монтажа

Инв. № подл. | Подп. и дата | Взам. инв. № | Инв. № дубл. | Подп. и дата

Привязан:

Инв. №

Изм.	Лист	№ докум.	Подп.	Дата
Нач. отд.		Кладов		
Гл. спец.		Лурье		
Рук. гр.		Григоренко		
Испол.		Журавель		
Н. контр.		Камушкина		

ТИ 020 000 ТМВ-ТК

Блок КБУГВ-15. Ведомость теплоизоляционных конструкций

Лит.	Лист	Листов
	1	2

САНТЕХПРОЕКТ

Обозначение изолируемого оборудования и трубопровода	Наименование изолируемого оборудования и трубопровода	Количество	Размеры: Наружный диаметр или размеры сечения	Размеры: Длина или высота м	Расположение	t теплоносителя, °С	Теплоизоляционная конструкция: Назначение	Теплоизоляционная конструкция: Наименование основных элементов	Теплоизоляционная конструкция: Толщина мм	Поверхность м²	Объем теплоизоляционной конструкции м³	Лист основного комплекта обозначение ссылочных или прилагаемых документов	Примечание
	Арматура	13	ф32			25÷95	от тепло	Матрацы минераловатные в					
							потерь	обкладке из стеклоткани	50		0,3	7.903.9-2.2-06	
								Алюминиевое защитное покрытие	0,5	6		7.903.9-2.1-11,12	
								Отделка торцов гофрированными диафрагмами				7.903.9-2.2-34	
	Арматура	5	ф40			"	"	Матрацы минераловатные в обкладке из стеклоткани	60		0,1	7.903.9-2.2-06	
								Алюминиевое защитное покрытие	0,5	2,4		7.903.9-2.2-11,12	
								Отделка торцов гофрированными диафрагмами				7.903.9-2.2-34	
	Арматура	19	ф50			"	"	Матрацы минераловатные в обкладке из стеклоткани	60		0,6	7.903.9-2.2-06	
								Алюминиевое защитное покрытие	0,5	15		7.903.9-2.2-11,12	
								Отделка торцов гофрированными диафрагмами				7.903.9-2.2-34	
	Арматура	2	ф65			"	"	Матрацы минераловатные с обкладкой из стеклоткани	60		0,1	7.903.9-2.2-06	
								Алюминиевое защитное покрытие	0,5	2		7.903.9-2.2-11,12	
								Отделка торцов гофрированными диафрагмами				7.903.9-2.2-34	
	Арматура	7	ф80			"	"	Матрацы минераловатные с обкладкой из стеклоткани	60		0,3	7.903.9-2.2-06	
								Алюминиевое защитное покрытие	0,5	6,3		7.903.9-2.2-11,12	
								Отделка торцов гофрированными диафрагмами				7.903.9-2.2-34	
	Арматура	2	ф100			"	"	Матрацы минераловатные с обкладкой из стеклоткани	60		0,1	7.903.9-2.2-06	
								Алюминиевое защитное покрытие	0,5	2		7.903.9-2.2-11,12	
								Отделка торцов гофрированными диафрагмами				7.903.9-2.2-34	
								Разгружающее устройство				7.903.9-2.1-47	
								Кольцо опорное				7.903.9-2.1-45	

Привязан

Инв. №

Изм. Лист № докум. Подп. Дата

Серия 5.903-11, вып. 3-1

№ строки	Наименование материала и единица измерения	Код материала	Код ед. изм.	Количество	Примечание
1	Холстопрошивное полотно ХПС-Т-5 δ=60 ТУ6-11-454-77 м²	59 5280	113	8,5	
	δ=50 м³	59 5280	113	0,2	
	δ=40 м³	59 5280	113	0,2	
2	Маты минераловатные прошивные 2М-100 ГОСТ21880-76 м³	57 6212	113	2	
3	Алюминиевое защитное покрытие ГОСТ21631 δ=0,5 м²	18 1110	055	147	
4	Элемент покрытия штампованный ТУ36-2427-81 δ=0,5 м²	18 1110	055	24	
5	Изделия минераловатные с гофрированной структурой на синтетическом связующем 2ИГС100 500×60 м	57 6202	006	0,2	
6	Лента 2×30 ГОСТ 6009-74 кг	09 3500	116	280	
7	Лента 0,8×20 ТУ48-21-636-79 кг	18 1110	116	15	

Привязан

Инв №

Изм	Лист	№ докум	Подп	Дата
Нач.отд	Клядов			
Гл.спец	Лурье			
Рук.гр	Григоренко			
Исполн	Оводова			
Н.контр	Камушкина			

ТИ. 020. 000 ТМВ-М

Блок КБУ ГВ-15

Ведомость материалов теплоизоляции.

Лит	Лист	Листов
	1	4

САНТЕХПРОЕКТ

№ строки	Наименование материала и единица измерения	Код материала	Код ед. изм.	Количество	Примечание
8	Лента АД1 0,8×20 ТУ48-21-636-79 кг	18 1110	116	14	
9	Лист АД1Н-1 ГОСТ21631-76 кг	18 1110	116	320	
10	Лист Б-ПН-0-1,6 ГОСТ19904-74 кг	09 0202	116	20	
11	Диафрагма тип II ТУ36-2543-83 м²	18 1110	055	20	
12	Пряжка тип I А ТУ36-1492-77 кг	18 1110	116	8	
13	Пряжка тип II А ТУ36-1492-77 кг	18 1110	116	1	
14	Проволока 2-0-4 ГОСТ3282-74 кг	12 1100	116	70	
15	Проволока 3-0-4 ГОСТ3282-74 кг	12 1100	116	0,8	
16	Проволока 4-0-4 ГОСТ3282-74 кг	12 1100	116	4	

Привязан

Инв №

Изм | Лист | № докум. | Подп. | Дата

ТИ. 020. 000 ТМВ-М

Лист 2

№ строки	Наименование материала и единица измерения	Код материала	Код ед. изм	Количество	Примечание
17	Проволока 0,8-0-4 ГОСТ3282-74 кг	12 1100	116	2	
18	Картон асбестовый КХ04-1-8 ГОСТ2850-80 кг	25 7631	116	4,2	
19	Нить стеклянная крученая комплексная БС10-160×1×3(50) ГОСТ8325-78 кг	59 5220	116	0,7	
20	Заклепка комбинированная СТД985 ТУ36-1598-77 шт	12 8500	796	1040	
21	Заклепка 4×24,37 ГОСТ10299-80 кг	12 8500	116	5	
22	Болт М8×30 ГОСТ7798-70 шт	12 8100	796	110	
	кг		116	7	
23	Гайка М8 ГОСТ5915-70 шт	12 8100	796	110	
	кг	12 8100	116	2	

Привязан

Инв №

Изм | Лист | № докум | Подп. | Дата

ТИ. 020. 000 ТМВ-М

Лист 3

№ строки	Наименование материала и единица измерения	Код материала	Код ед. изм	Количество	Примечание
24	Винт 4×12 ГОСТ10621-80 шт	12 8401	796	1100	
	кг		116	0,5	
25	Вибродемпфирующая мастика ВД-17-59 δ=0.01 кг		116	7,1	
26	Лист АД1Н-0,8 ГОСТ21631-76 кг	18 1110	116	325	
27	Ткань конструкционная из стеклянных комплексных нитей Т-13 ГОСТ19170-73 м²	59 5246	055	111	

Привязан

Инв №

Изм | Лист | № докум | Подп. | Дата

ТИ. 020. 000 ТМВ-М

Лист 4

СЕРИЯ 5.903-11, вып. 3-1

Истроки	Наименование вида работ	Ед. изм.	Код вида работ	Код ед. изм.	Количество
1	Изоляция трубопроводов и оборудования изделиями минераловатными с гофрированной структурой: 2ИГС100	м3		113	0,2
2	Изоляция трубопроводов холстопрошивным полотном ХПС-Т-5	м3		113	9,0
3	Изоляция арматуры матрацами минераловатными в обкладке из стеклоткани	м3		113	2,3
4	Покрытие поверхности изоляции трубопроводов, оборудования и арматуры алюминиевым защитным покрытием.	м2		055	147,2
5	Покрытие поверхности изоляции отводов алюминиевым защитным штампованным покрытием	м2		055	24,0
6	Покрытие поверхности оборудования вибродемпфирующей мастикой ВД-17-59	м2		055	4,0

Привязан:

ТИ020.000.ТМВ-ОР

Инв. №

Изм.	Лист		
Нач. отд.	Кладов		
Гл. спец.	Лурье		
Рук. гр.	Григорьевич		
Вед. инж.	Соколова		
Н. контр.	Камышкина		

Блок КБУГВ-15
Ведомость объемов работ теплоизоляции.

Лит.	Лист	Листов
	1	1

Сантехпроект

Инв. № подл. | Подпись и дата | Взам. инв. № | Инв. № дубл. | Подп. и дата

Истроки	Наименование вида работ	Ед. изм.	Код вида работ	Код ед. изм.	Количество

Изм. | Лист | № докум. | Подп. | Дата | Лист

Истроки	Наименование вида работ	Ед. изм.	Код вида работ	Код ед. изм.	Количество

Изм. | Лист | № докум. | Подп. | Дата | Лист

Истроки	Наименование вида работ	Ед. изм.	Код вида работ	Код ед. изм.	Количество

Изм. | Лист | № докум. | Подп. | Дата | Лист

Инв. № подл. | Подп. и дата | Взам. инв. № | Инв. № дубл. | Подп. и дата

Истроки	Наименование вида работ	Ед. изм.	Код вида работ	Код ед. изм.	Количество

Изм. | Лист | № докум. | Подп. | Дата | Лист

Инв. № подл. | Подп. и дата | Взам. инв. № | Инв. № дубл. | Подп. и дата

Копировал: Кранлина 23104-02 62

План на отм. 2.860

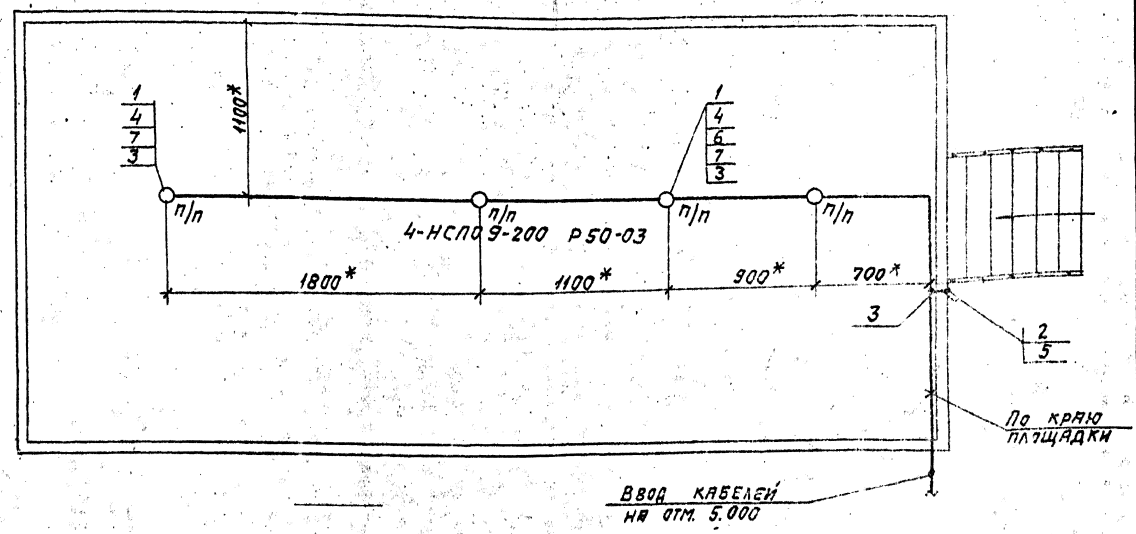

○ п/п – светильник устанавливается под площадкой

1. *Размеры уточняются при монтаже.
2. Светильники (поз.1) устанавливаются под площадкой.
3. Стойку (поз.5) приварить к ограждению лестницы швом ГОСТ 5264-80.
4. Швеллер (поз.6) приварить под площадкой швом Т1-Δ3 50/150 ГОСТ 5264-80.
5. Крюки (поз.7) приварить к нижней поверхности площадки швом Т1-Δ3 ГОСТ 5264-80.
6. Изделия и материалы поз.1....4 заказываются по спецификации электротехнической части проекта котельной.

Марка, поз.	Обозначение	Наименование	Кол.	Масса ед. кг	Примечание
1	НСП09-200/Р50-03	Светильник подвесной для ламп накаливания	4		
2	0-4-1Р44-01-6/220 ГОСТ 1397-76	Выключатель 220В; 6А; поворотный однополюсный для открытой установки	1		
3	Кор 73	Коробка ответвительная	8		
4	АВВГ-660-2х4	Кабель ГОСТ 16442-80	20м		
5	К 310 М	Стойка	1		
6	К 347У2	Швеллер	10		
7	У 625 М	Крюк	4		

Изм. Лист	N докум.	Подп.	Дата
Разраб.	Никошкова		
Провер.	Немец		
Рук. гр.	Никошкова		
Гл. спец.	Немец		
Н. контр.	Гохбойм		
Утв.	Фаверштейн		

А12В069.000 ЭТ

Крупноблочная установка горячего водоснабжения КБУГВ-15. Электроосвещение.

Лит.	Масса	Масштаб
		1:20

Лист 1 Листов 1

САНТЕХПРОЕКТ

Копировал: 23704-02 (6.3) Формат А2

gost.e-ecolog.ru