ТИПОВАЯ ДОКУМЕНТАЦИЯ
НА КОНСТРУКЦИИ, ИЗДЕЛИЯ
И УЗЛЫ ЗДАНИЙ И СООРУЖЕНИЙ

СЕРИЯ 5.903-11

БЛОКИ ТЕПЛОМЕХАНИЧЕСКОГО ОБОРУДОВАНИЯ ДЛЯ ПАРОВЫХ КОТЕЛЬНЫХ

ВЫПУСК 3-10

КРУПНОБЛОЧНАЯ УСТАНОВКА ГОРЯЧЕГО ВОДОСНАБЖЕНИЯ КБУГВ-50-1

ЧАСТЬ 2 СТР. 35-88

gost.e-ecolog.ru

Формат	Зона	Поз.	Обозначение	Наименование	Кол.	Примеч.
				Документация		
А2			Т01Б.040200.000СБ	Сборочный чертеж		
				Сборочные единицы		
А4		1	Т01Б.040201.000	Узел клапана регулирующего Т35δ	1	
А4		2	Т01Б.040202.000	Трубопровод	1	
А4		3	Т01Б.040203.000	Трубопровод	1	
А4		4	Т01Б.040204.000	Трубопровод	1	
А4		5	Т01Б.040205.000	Узел счетчика СТВГ-65	1	
А4		6	Т01Б.040206.000	Трубопровод	1	
А4		7	Т01Б.040207.000	Узел клапана регулирующего 6с-9-2	1	
А4		8	Т01Б.040208.000	Трубопровод	1	
А4		9	Т01Б.040209.000	Трубопровод	1	
А4		10	Т01Б.040210.000	Трубопровод	1	
А4		11	Т01Б.040211.000	Трубопровод	1	
А4		12	Т01Б.040212.000	Трубопровод	1	
А4		13	Т01Б.040213.000	Трубопровод	1	
А4		14	Т01Б.040214.000	Трубопровод	1	
А4		15	Т01Б.040215.000	Трубопровод	1	
А4		16	Т01Б.040216.000	Металлоконструкция	1	
А4		17	Т01Б.040217.000	Ограждение верхнего блока	1	
				Детали		
А4		18	Т01Б.040200.001	Патрубок	1	
				Стандартные изделия		
		19		Подогреватель пароводяной ПП2-Н-2-II		
				ОСТ 108.271.105-76	1	
				Болты ГОСТ 7798-70		
		20		М16-6g×50.58	4	
		21		М16-6g×65.58	16	
		22		М20-6g×70.58	8	
				Гайки ГОСТ 5915-70		
		23		М16-6Н.5	20	
		24		М20-6Н.5	8	
				Шайбы ГОСТ 11371-78		
		25		16.01.08кп	20	
		26		20.01.08кп	8	
				Прокладки ГОСТ 15180-86		
		27		А-50-10 ПОН	1	
		28		А-125-10 ПОН	2	
		29		А-150-10 ПОН	1	

Подп. и дата | Инв.№ подл. | Взам.инв.№ | Инв.№ дубл. | Подп. и дата

Изм.	Лист	№ докум.	Подп.	Дата	Т01Б.040200.000		
Разраб.		Агеева			КБУГВ-50-1 Блок верхний	Лит	Лист 1	Листов 2
Пров.		Орехова				ГИПРОТЕХМОНТАЖ Москва		
Гл.конст.		Самохвалов						
Н.контр.		Ястребов						
Утв.		Кагерманян						

Формат А4

Подп. и дата | Инв.№ подл. | Взам.инв.№ | Инв.№ дубл. | Подп. и дата

Изм.	Лист	№ докум.	Подп.	Дата	Т01Б.040200.000	Лист 2

Формат А4

Т01Б.040200.001

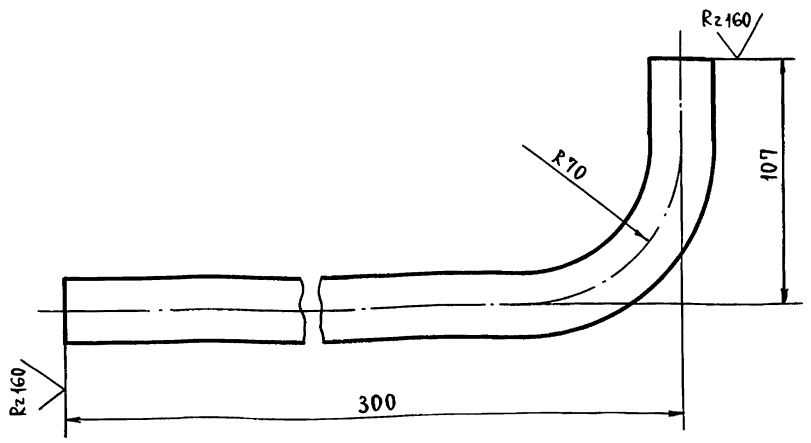

1. $\pm \frac{t_2}{2}$.
2. Длина трубной заготовки $L = 377 \pm 0{,}8$ мм.

Подп. и дата | Инв.№ подл. | Взам.инв.№ | Инв.№ дубл. | Подп. и дата

Изм.	Лист	№ докум.	Подп.	Дата	Т01Б.040200.001			
Разраб.		Резцова			Патрубок	Лит.	Масса 0,56	Масштаб 1:2
Пров.		Орехова				Лист	Листов: 1	
Гл.конст.		Самохвалов				ГИПРОТЕХМОНТАЖ Москва		
Н.контр.		Ястребов			Труба 20×2,5 ГОСТ 3262-75			
Утв.		Кагерманян						

Формат А4

Т01Б.040214.000

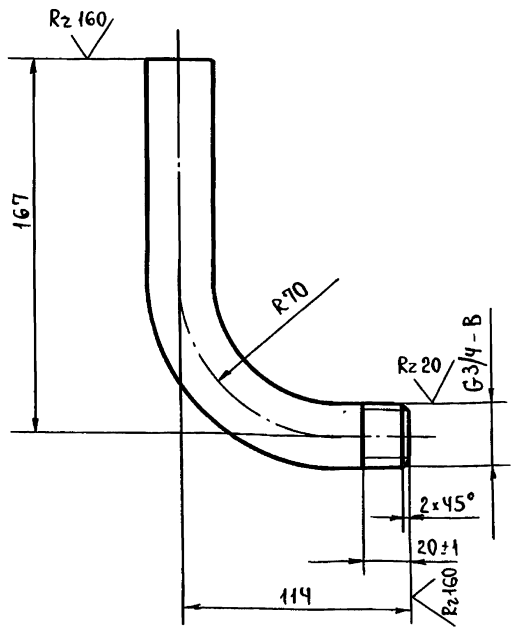

1. $\pm \frac{t_2}{2}$.
2. Длина трубной заготовки $L = 251 \pm 0{,}5$ мм.

Подп. и дата | Инв.№ подл. | Взам.инв.№ | Инв.№ дубл. | Подп. и дата

Изм.	Лист	№ докум.	Подп.	Дата	Т01Б.040214.000			
Разраб.		Резцова			Патрубок	Лит.	Масса 0,38	Масштаб 1:2
Пров.		Орехова				Лист	Листов: 1	
Гл.конст.		Самохвалов				ГИПРОТЕХМОНТАЖ Москва		
Н.контр.		Ястребов			Труба 20×2,5 ГОСТ 3262-75			
Утв.		Кагерманян						

Формат А4

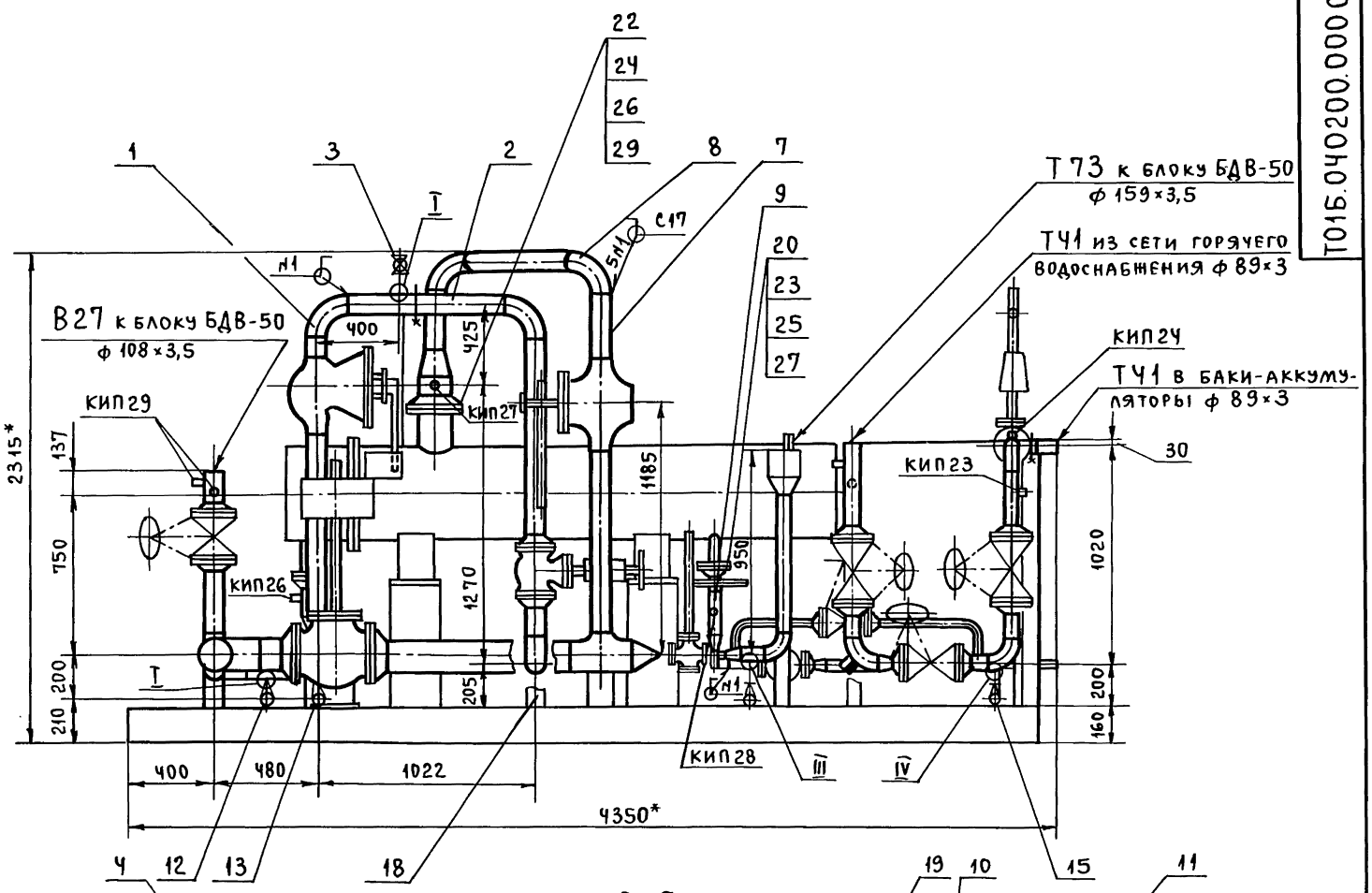

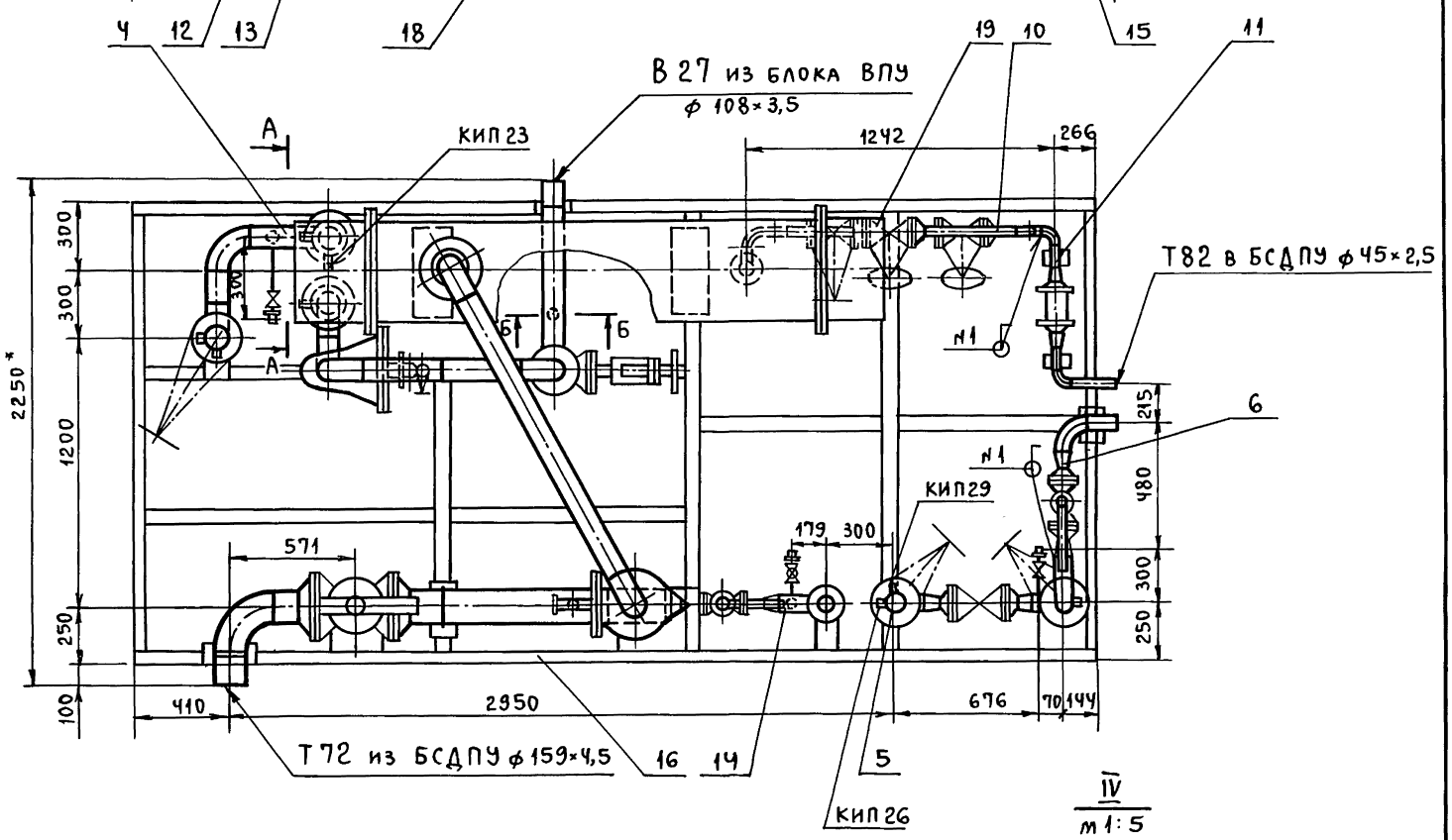

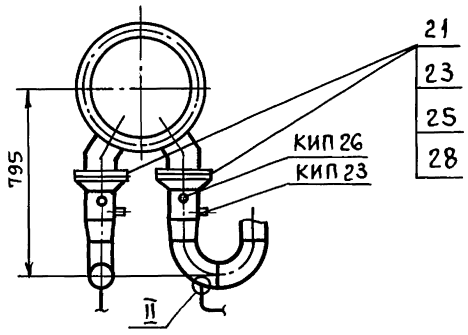

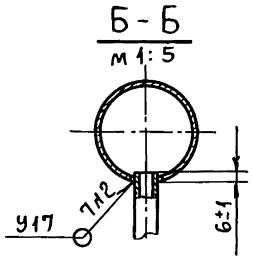

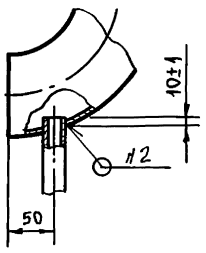

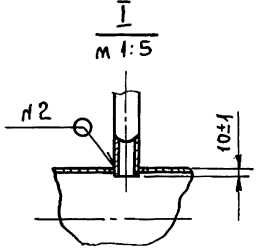

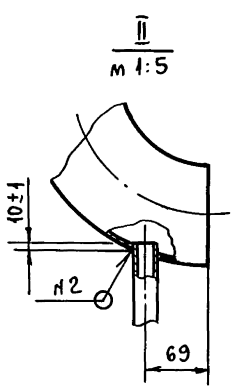

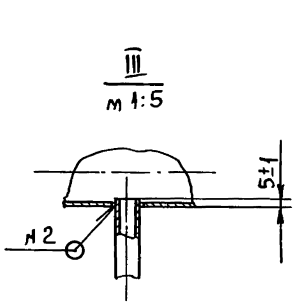

1. *Размеры для справок.
2. Сварные швы по ГОСТ 16037-80 для трубопроводов и ГОСТ 5264-80 для металлоконструкции.
3. $\pm \frac{t_2}{2}$.

					Т016.040200.000СБ		
Изм.	Лист	№ докум.	Подп.	Дата	КБУГВ-50-1. Блок верхний. Сборочный чертеж.	Лит.	Масса 2498,4 / Масштаб 1:20
Разраб.		Агеева				Лист	Листов 1
Пров.		Орехова				ГИПРОТЕХМОНТАЖ Москва	
Гл. конст.		Самохвалов					
Н. контр.		Ястребов					
Утв.		Кагерманян					

Инв. № подл. | Подп. и дата | Взам. инв. № | Инв. № дубл. | Подп. и дата

Формат	Зона	Поз.	Обозначение	Наименование	Кол.	Примеч.
				Документация		
А3			Т01Б.040201.000СБ	Сборочный чертеж		
				Детали		
А4		1	Т01Б.040201.001	Патрубок	1	
А4		2	Т01Б.040201.002	Отвод	1	
				Патрубки		
				Труба 108×3,5 ГОСТ 10704-76 / В-Ст3сп ГОСТ 10705-80		
Б4		3	Т01Б.040201.003	L = 945±0,8мм	1	8,53 кг
Б4		4	Т01Б.040201.004	L = 100±0,3мм	1	0,9 кг
				Стандартные изделия		
		5		Отвод 90° 108×4		
				ГОСТ 17375-83	2	
		6		Переход К133×5-108×4		
				ГОСТ 17378-83	1	
		7		Фланец 1-125-10 Вст3сп2		
				ГОСТ 12821-80	1	
				Прочие изделия		
		8		Клапан Т35б		
				Ду100, Ру100	1	
				ТУ 108.21.272-83		

Подп. и дата | Инв.№ дубл. | Взам. инв.№ | Подп. и дата | Инв.№ подл.

Изм.	Лист	№ докум.	Подп.	Дата
Разраб.		Резцова		
Пров.		Орехова		
Гл. конст.		Самохвалов		
Н. контр.		Ястребов		
Утв.		Кагерманян		

Т01Б.040201.000

Узел клапана регулирующего Т35б

Лит	Лист	Листов
	1	2

ГИПРОТЕХМОНТАЖ Москва

Формат А4

Формат	Зона	Поз.	Обозначение	Наименование	Кол.	Примеч.
		9		Штуцер М20×1,5-50		
				3КЧ-33-76	1	Сборник 25 ММСС СССР
		10		Колпачок М20×1,5		
				3КЧ-31-76	1	Сборник 50 ММСС СССР
		11		Прокладка 18		
				3КЧ-36-70	1	Сборник 25 ММСС СССР
		12		Бобышка БП1-М27×2-55УХЛ3		
				ТУ36.1097-85	1	
		13		Прокладка ПП 28×42 УХЛ2		
				ТУ36.1103-81	1	
		14		Пробка ПМ27×2 У3		
				ТУ36.1144-83	1	

Подп. и дата | Инв.№ дубл. | Взам. инв.№ | Подп. и дата | Инв.№ подл.

Изм. | Лист | № докум. | Подп. | Дата

Т01Б.040201.000

Лист 2

Формат А4

Формат	Зона	Поз.	Обозначение	Наименование	Кол.	Примеч.
				Документация		
А3			Т01Б.040202.000СБ	Сборочный чертеж		
				Детали		
А4		1	Т01Б.040202.001	Патрубок	1	
А4		2	Т01Б.040202.002	Патрубок	1	
				Патрубки		
				Труба 108×3,5 ГОСТ 10704-76 / В-Ст3сп ГОСТ 10705-80		
Б4		3	Т01Б.040202.003	L = 913±0,8мм	1	2,23 кг
Б4		4	Т01Б.040202.004	L = 150±0,5мм	1	1,35 кг
				Стандартные изделия		
		5		Отвод 90° 108×4		
				ГОСТ 17375-83	2	
		6		Фланец 1-100-10 Вст3сп2		
				ГОСТ 12821-80	2	
		7		Болт М16-6g×60.58		
				ГОСТ 7798-70	16	
		8		Гайка М16-6Н.5		
				ГОСТ 5915-70	16	
		9		Шайба 16.01.08 кп		
				ГОСТ 11371-78	16	

Подп. и дата | Инв.№ дубл. | Взам. инв.№ | Подп. и дата | Инв.№ подл.

Изм.	Лист	№ докум.	Подп.	Дата
Разраб.		Резцова		
Пров.		Орехова		
Гл. конст.		Самохвалов		
Н. контр.		Ястребов		
Утв.		Кагерманян		

Т01Б.040202.000

Трубопровод

Лит.	Лист	Листов
	1	2

ГИПРОТЕХМОНТАЖ Москва

Формат А4

Формат	Зона	Поз.	Обозначение	Наименование	Кол.	Примеч.
		10		Прокладка А-100-10 ПОН		
				ГОСТ 15180-86	2	
				Прочие изделия		
		11		Задвижка 3Ч906нж		
				Ду 100, Ру 10		
				ТУ 26-07-1249-80	1	

Подп. и дата | Инв.№ дубл. | Взам. инв.№ | Подп. и дата | Инв.№ подл.

Изм. | Лист | № докум. | Подп. | Дата

Т01Б.040202.000

Лист 2

Формат А4

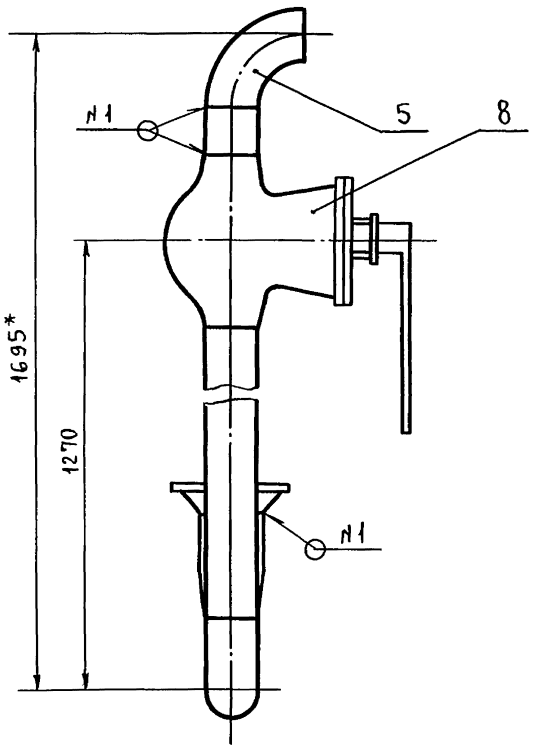

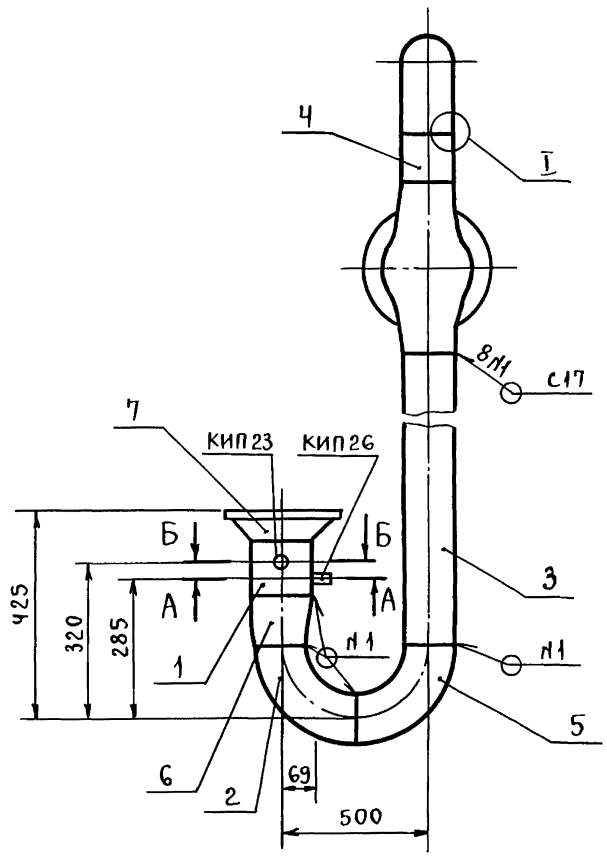

А - А
м 1:2

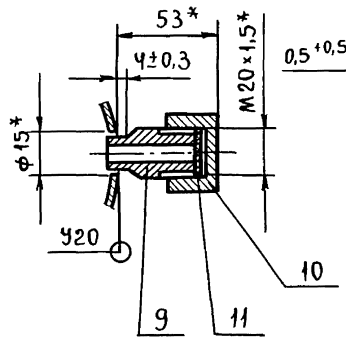

I
м 2:1

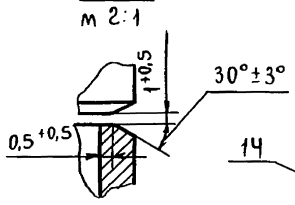

Б - Б
м 1:2 повернуто

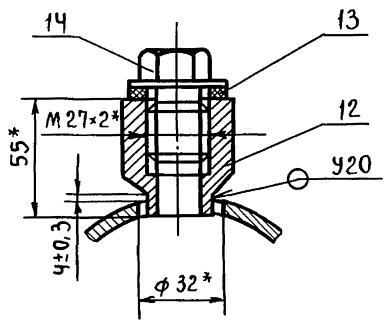

1. *Размеры для справок.
2. Сварные швы по ГОСТ 16037-80.
3. $\pm \frac{t_2}{2}$.
4. Шероховатость поверхности деталей поз. 3 и Ч по торцам $R_z 160$.

					Т016.040201.000СБ		
Изм.	Лист	№ докум.	Подп.	Дата	Узел клапана регулирующего Т35б Сборочный чертеж.	Лит.	Масса 118,5 / Масштаб 1:10
Разраб.		Резцова				Лист	Листов: 1
Пров.		Орехова				ГИПРОТЕХМОНТАЖ Москва	
Гл.конст.		Самохвалов					
Н.контр.		Ястребов					
Утв.		Кагерманян					

Формат А3

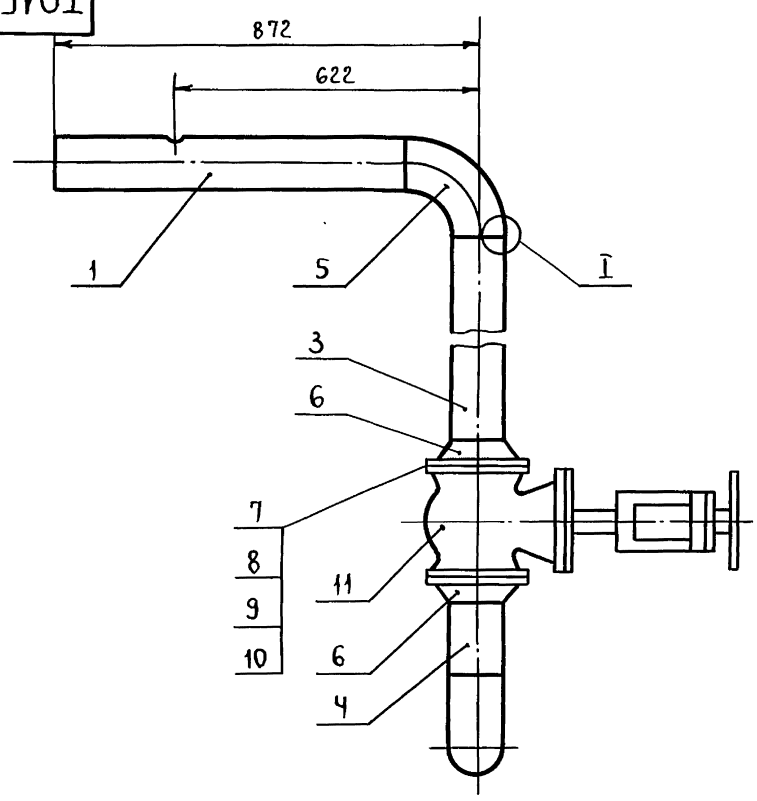

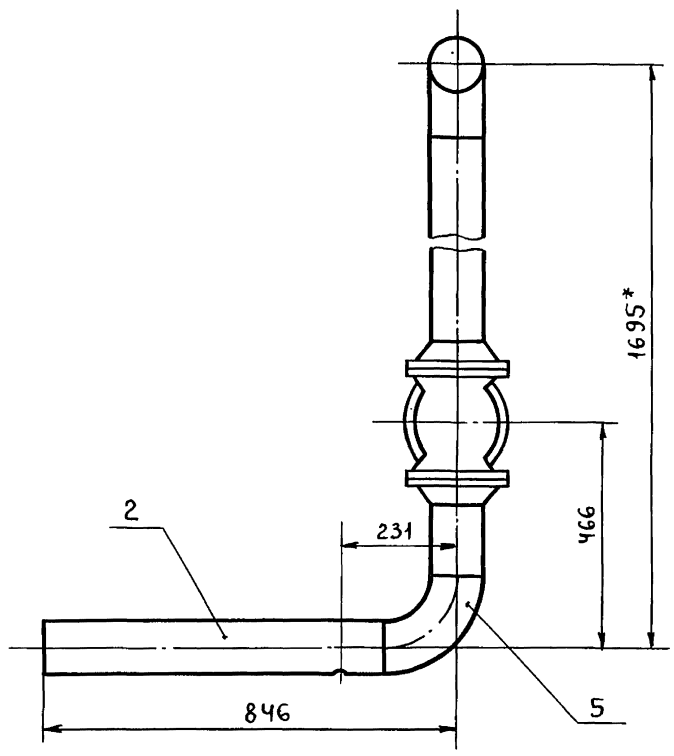

I
м 2:1

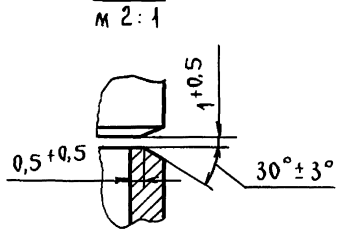

1. *Размеры для справок.
2. Сварные швы С17 по ГОСТ 16037-80 - 6 шт.
3. $\pm \frac{t_2}{2}$.
4. Шероховатость поверхности деталей поз. 3 и Ч по торцам $R_z 160$.

					Т016.040202.000 СБ		
Изм.	Лист	№ докум.	Подп.	Дата	Трубопровод. Сборочный чертеж.	Лит.	Масса 102,5 / Масштаб 1:10
Разраб.		Резцова				Лист	Листов: 1
Пров.		Орехова				ГИПРОТЕХМОНТАЖ Москва	
Гл.конст.		Самохвалов					
Н.контр.		Ястребов					
Утв.		Кагерманян					

Инв.№ подл. | Подп. и дата | Взам.инв.№ | Инв.№ дубл. | Подп. и дата

Серия 5.903-11 выпуск 3-10 часть 2

Т01Б.040201.001

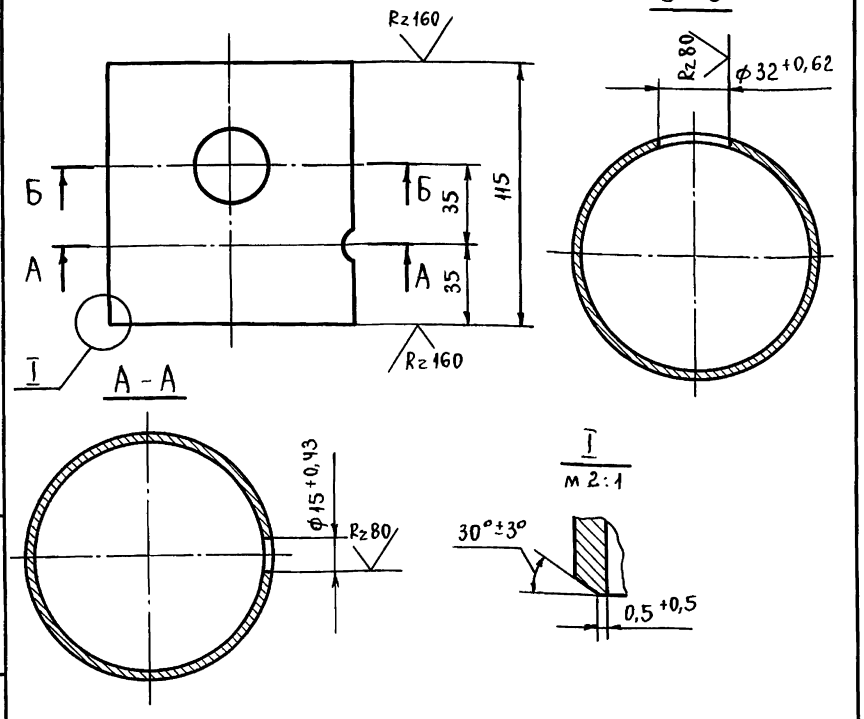

$\pm \frac{t_2}{2}$.

Изм.	Лист	№ докум.	Подп.	Дата	Т01Б.040 201.001			
Разраб.		Резцова			Патрубок	Лит.	Масса	Масштаб
Пров.		Орехова					1,3	1:2
Гл. конст.		Самохвалов				Лист	Листов: 1	
Н. контр.		Ястребов			Труба 133×3,5 ГОСТ 10704-76 / В-ВСт 3сп ГОСТ 10705-80	ГИПРОТЕХМОНТАЖ Москва		
Утв.		Кагерманян						

Инв. № подл. | Подп. и дата | Взам. инв. № | Инв. № дубл. | Подп. и дата

Формат А4

Т01Б.040202.001

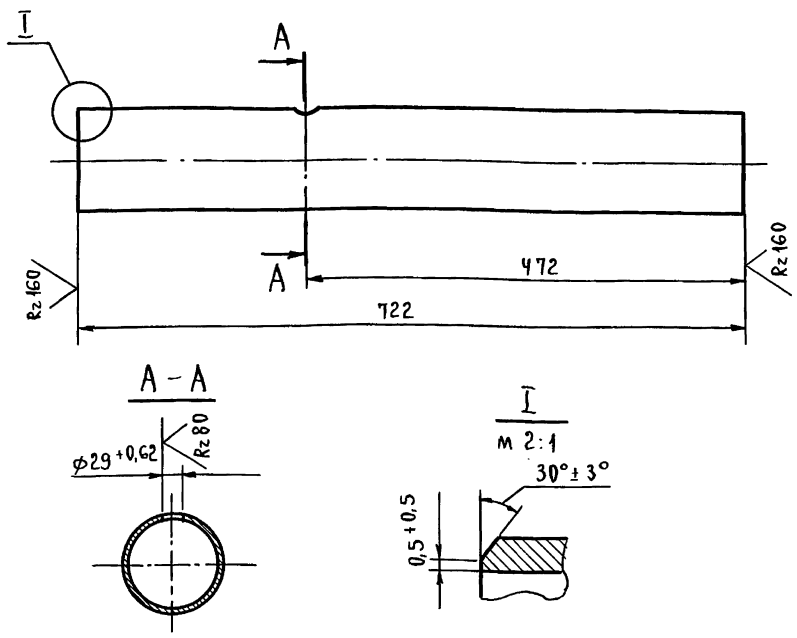

$\pm \frac{t_2}{2}$.

Изм.	Лист	№ докум.	Подп.	Дата	Т01Б.040 202.001			
Разраб.		Резцова			Патрубок	Лит.	Масса	Масштаб
Пров.		Орехова					6,51	1:5
Гл. конст.		Самохвалов				Лист	Листов: 1	
Н. контр.		Ястребов			Труба 108×3,5 ГОСТ 10704-76 / В-ВСт 3сп ГОСТ 10705-80	ГИПРОТЕХМОНТАЖ Москва		
Утв.		Кагерманян						

Инв. № подл. | Подп. и дата | Взам. инв. № | Инв. № дубл. | Подп. и дата

Формат А4

Т01Б.040201.002

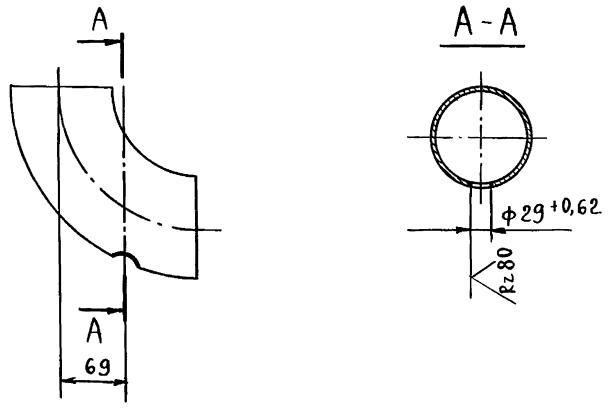

$\pm \frac{t_2}{2}$.

Изм.	Лист	№ докум.	Подп.	Дата	Т01Б.040201.002			
Разраб.		Резцова			Отвод	Лит.	Масса	Масштаб
Пров.		Орехова					2,5	1:5
Гл. конст.		Самохвалов				Лист	Листов 1	
Н. контр.		Ястребов			Отвод 90° 108×4 ГОСТ 17375-83	ГИПРОТЕХМОНТАЖ Москва		
Утв.		Кагерманян						

Инв. № подл. | Подп. и дата | Взам. инв. № | Инв. № дубл. | Подп. и дата

Формат А4

Т01Б.040202.002

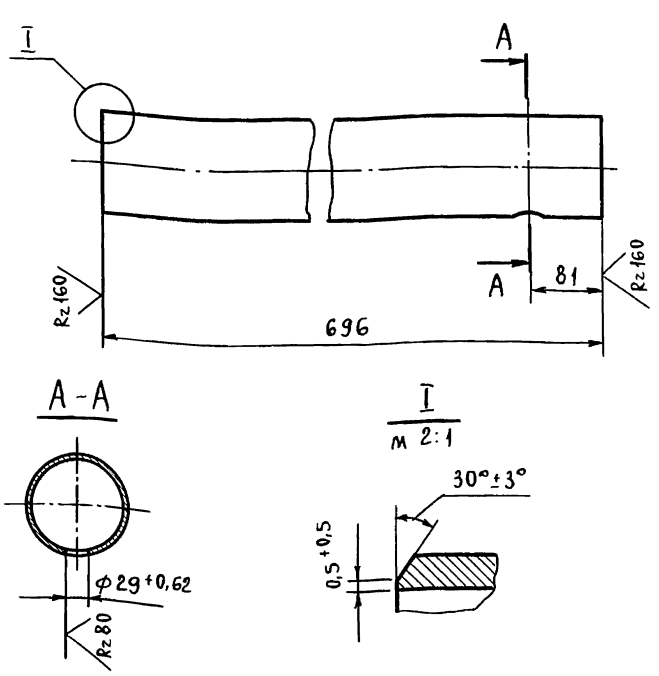

$\pm \frac{t_2}{2}$.

Изм.	Лист	№ докум.	Подп.	Дата	Т01Б.040 202.002			
Разраб.		Резцова			Патрубок	Лит.	Масса	Масштаб
Пров.		Орехова					6,3	1:5
Гл. конст.		Самохвалов				Лист	Листов 1	
Н. контр.		Ястребов			Труба 108×3,5 ГОСТ 10704-76 / В-ВСт 3сп ГОСТ 10705-80	ГИПРОТЕХМОНТАЖ Москва		
Утв.		Кагерманян						

Инв. № подл. | Подп. и дата | Взам. инв. № | Инв. № дубл. | Подп. и дата

Формат А4

Серия 5.903-11 выпуск 3-10 часть 2

Формат	Зона	Поз.	Обозначение	Наименование	Кол.	Примеч.
				Документация		
А4			Т01Б.040203.000СБ	Сборочный чертеж		
				Детали		
А4		1	Т01Б.040203.001	Патрубок	1	
				Стандартные изделия		
		2		Вентиль 15кч18п		
				Ду 20, Ру 16		
				ГОСТ 18161-72	1	

Т01Б.040203.000

Изм.	Лист	№ докум.	Подп.	Дата
Разраб.		Резцова		
Пров.		Орехова		
Гл.конст.		Самохвалов		
Н.контр.		Ястребов		
Утв.		Кагерманян		

Трубопровод

Лит	Лист	Листов
		1

ГИПРОТЕХМОНТАЖ Москва

Формат А4

Инв.№ подл. | Подп. и дата | Взам.инв.№ | Инв.№ дубл. | Подп. и дата

Формат	Зона	Поз.	Обозначение	Наименование	Кол.	Примеч.
				Документация		
А3			Т01Б.040204.000СБ	Сборочный чертеж		
				Детали		
А4		1	Т01Б.040204.001	Патрубок	1	
А4		2	Т01Б.040204.002	Патрубок	1	
А4		3	Т01Б.040204.003	Патрубок	1	
				Патрубки		
				Труба 108×3,5 ГОСТ 10704-76 / В-ВСт3сп ГОСТ 10705-80		
Б.Ч.		4	Т01Б.040204.004	L = 300 ± 0,5мм	1	2,71кг
Б.Ч.		5	Т01Б.040204.005	L = 146 ± 0,5мм	1	1,32кг
				Стандартные изделия		
		6		Отвод 90° 108×4		
				ГОСТ 17375-83	3	
		7		Переход К 133×5-108×4		
				ГОСТ 17378-83	1	
				Фланцы ГОСТ 12821-80		
				ВСт3сп2		
		8		1-100-10	2	
		9		1-125-10	1	
		10		Болт М16-6g×60.58		
				ГОСТ 7798-70	16	

Т01Б.040204.000

Изм.	Лист	№ докум.	Подп.	Дата
Разраб.		Резцова		
Пров.		Орехова		
Гл.конст.		Самохвалов		
Н.контр.		Ястребов		
Утв.		Кагерманян		

Трубопровод

Лит.	Лист	Листов
	1	2

ГИПРОТЕХМОНТАЖ Москва

Формат А4

Инв.№ подл. | Подп. и дата | Взам.инв.№ | Инв.№ дубл. | Подп. и дата

Формат	Зона	Поз.	Обозначение	Наименование	Кол.	Примеч.
		11		Гайка М16-6Н.5		
				ГОСТ 5915-70	16	
		12		Шайба 16.01.08 кп		
				ГОСТ 11371-78	16	
		13		Прокладка А-100-10 ПОН		
				ГОСТ 15180-86	2	
				Прочие изделия		
		14		Задвижка 30ч6бр		
				Ду 100, Ру 10 ТУ26.07.1399-86	1	
		15		Бобышка БП1-М27×2-55УХЛ3		
				ТУ 36.1097-85	1	
		16		Прокладка ПП 28×42 УХЛ2		
				ТУ 36.1103-81	1	
		17		Пробка ПМ27×2 У3		
				ТУ 36.1144-83	1	
		18		Штуцер М20×1,5-50		
				3КЧ-33-76	1	Сборник 25 ММСС СССР
		19		Колпачок М20×1,5		
				3КЧ-31-76	1	Сборник 50 ММСС СССР
		20		Прокладка 18		
				3КЧ-36-70	1	Сборник 25 ММСС СССР
		21		Бобышка БП1-М20×1,5-55УХЛ3		
				ТУ 36.1097-85	2	
		22		Прокладка ПП 21×32 УХЛ2		
				ТУ 36.1103-81	2	
		23		Пробка ПМ20×1,5 У3		
				ТУ 36.1144-83	2	

Т01Б.040204.000

Изм.	Лист	№ докум.	Подп.	Дата

Лист 2

Формат А4

Формат	Зона	Поз.	Обозначение	Наименование	Кол.	Примеч.
				Документация		
А3			Т01Б.040208.000СБ	Сборочный чертеж		
				Детали		
А4		1	Т01Б.040208.001	Патрубок	1	
				Патрубки		
				Труба 108×3,5 ГОСТ 10704-76 / В-ВСт3сп ГОСТ 10705-80		
Б.Ч.		2	Т01Б.040208.002	L = 247 ± 0,5мм	1	2,23кг
Б.Ч.		3	Т01Б.040208.003	L = 1380 ± 1,2мм	1	12,45кг
				Стандартные изделия		
		4		Отвод 90° 108×4		
				ГОСТ 17375-83	2	
		5		Переход К 159×4,5-108×4		
				ГОСТ 17378-83	1	
		6		Фланец 1-150-10ВСт3сп2		
				ГОСТ 12821-80	1	
				Прочие изделия		
		7		Штуцер М20×1,5-100		
				3КЧ-33-76	1	Сборник 25 ММСС СССР
		8		Колпачок М20×1,5		
				3КЧ-31-75	1	Сборник 50 ММСС СССР
		9		Прокладка 18		
				3КЧ-36-70	1	Сборник 25 ММСС СССР

Т01Б.040208.000

Изм.	Лист	№ докум.	Подп.	Дата
Разраб.		Резцова		
Пров.		Орехова		
Гл.конст.		Самохвалов		
Н.контр.		Ястребов		
Утв.		Кагерманян		

Трубопровод

Лит.	Лист	Листов
	1	1

ГИПРОТЕХМОНТАЖ Москва

Формат А4

Серия 5.903-11 выпуск 3-10 часть 2

Т01Б.040203.000СБ

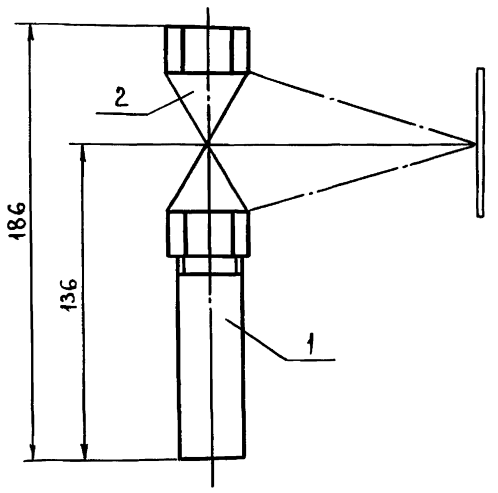

$\pm \frac{t_2}{2}$.

Изм.	Лист	№ докум.	Подп.	Дата
Разраб.		Резцова		
Пров.		Орехова		
Гл. конст.		Самохвалов		
Н. контр.		Ястребов		
Утв.		Кагерманян		

Т01Б.040203.000 СБ

Трубопровод. Сборочный чертеж.

Лит.	Масса	Масштаб
	1,07	1:2
Лист	Листов: 1	

ГИПРОТЕХМОНТАЖ Москва

Формат А4

Инв. № подл. | Подп. и дата | Взам. инв. № | Инв. № дубл. | Подп. и дата

Т01Б.040203.001

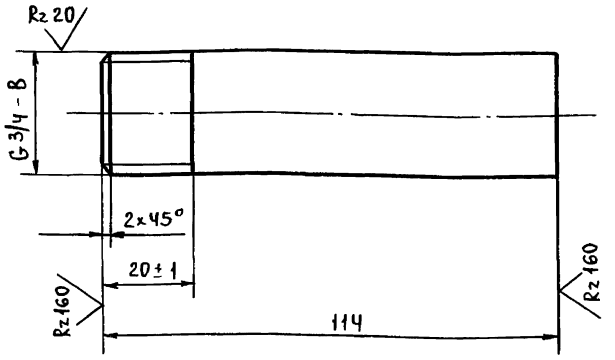

$\pm \frac{t_2}{2}$.

Изм.	Лист	№ докум.	Подп.	Дата
Разраб.		Резцова		
Пров.		Орехова		
Гл. конст.		Самохвалов		
Н. контр.		Ястребов		
Утв.		Кагерманян		

Т01Б.040203.001

Патрубок

Труба 20×2,5 ГОСТ 3262-75

Лит.	Масса	Масштаб
	0,17	1:1
Лист	Листов: 1	

ГИПРОТЕХМОНТАЖ Москва

Формат А4

Инв. № подл. | Подп. и дата | Взам. инв. № | Инв. № дубл. | Подп. и дата

Т01Б.040204.000СБ

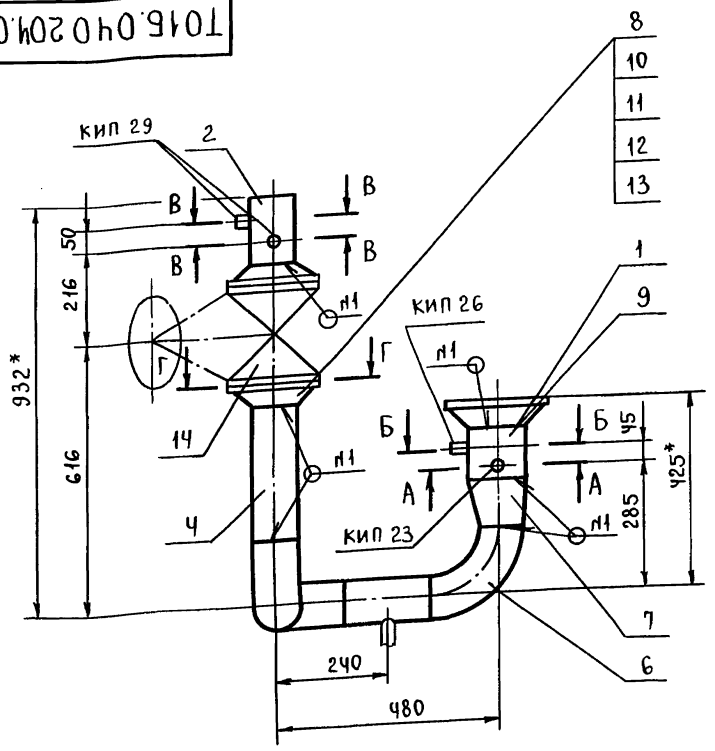

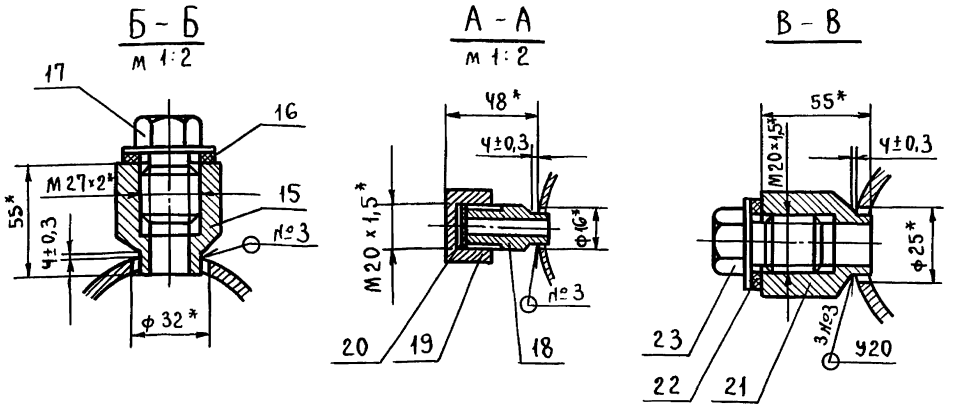

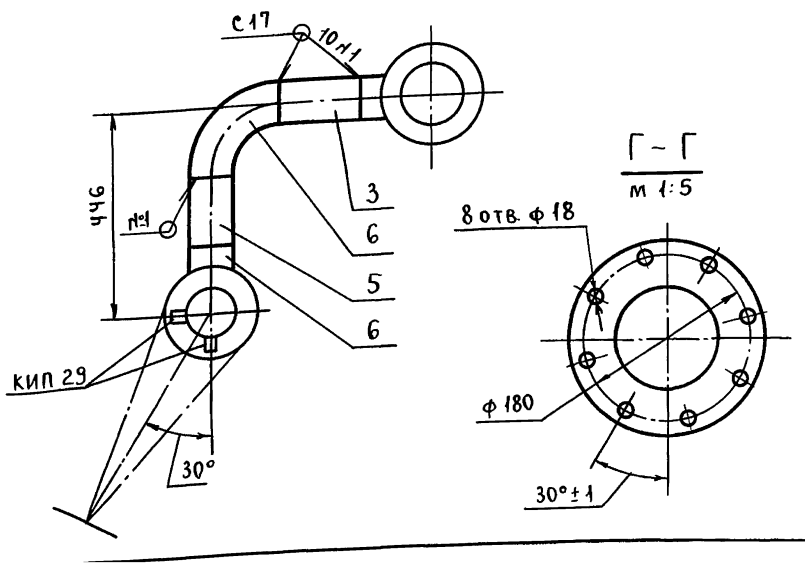

1. *Размеры для справок.
2. Сварные швы по ГОСТ 16037-80.
3. $\pm \frac{t_2}{2}$.
4. Шероховатость поверхности деталей поз. 3, 4 и 5 по торцам Rz 160

Изм.	Лист	№ докум.	Подп.	Дата
Разраб.		Агеева		
Пров.		Орехова		
Гл. конст.		Самохвалов		
Н. контр.		Ястребов		
Утв.		Кагерманян		

Т01Б.040204.000СБ

Трубопровод. Сборочный чертеж.

Лит.	Масса	Масштаб
	77,4	1:10
Лист	Листов: 1	

ГИПРОТЕХМОНТАЖ Москва

Инв. № подл. | Подп. и дата | Взам. инв. № | Инв. № дубл. | Подп. и дата

Серия 5.903-11 выпуск 3-10 часть 2

Формат	Зона	Поз.	Обозначение	Наименование	Кол.	Примеч.
				Документация		
А3			Т01Б.040205.000СБ	Сборочный чертеж		
				Детали		
А4		1	Т01Б.040.205.001	Патрубок	1	
А4		2	Т01Б.040 205.002	Патрубок	1	
А4		3	Т01Б.040 205.003	Отвод	1	
Б4		4	Т01Б.040 205.004	Патрубок		
				Труба 89×3 ГОСТ 10704-76 / В-Вст3сп ГОСТ 10705-80		
				L = 100 ± 0,3 мм	2	1,27 кг
				Стандартные изделия		
		5		Отвод 90° 89×3,5		
				ГОСТ 17375-83	2	
		6		Переход К 89×3,5-76×3,5		
				ГОСТ 17378-83	2	
				Фланцы ГОСТ 12821-80		
				Вст3сп2		
		7		1-65-10	2	
		8		1-80-25	4	
				Болты ГОСТ 7798-70		
		9		М16-6g × 55.58	8	
		10		М16-6g × 65.58	16	

Инв.№ подл. | Подп. и дата | Взам. инв.№ | Инв.№ дубл. | Подп. и дата

Изм.	Лист	№ докум.	Подп.	Дата	Т01Б.040205.000		
Разраб.		Резцова			Узел счетчика СТВГ-65	Лит.	Лист 1 / Листов 2
Пров.		Орехова				ГИПРОТЕХМОНТАЖ Москва	
Гл. конст.		Самохвалов					
Н. контр.		Ястребов					
Утв.		Кагерманян					

Формат А4

Формат	Зона	Поз.	Обозначение	Наименование	Кол.	Примеч.
		11		Гайка М16-6Н.5		
				ГОСТ 5915-70	24	
		12		Шайба 16.01.08 кп		
				ГОСТ 11371-78	24	
				Прокладки ГОСТ 15180-86		
		13		А-65-10 ПОН	2	
		14		А-80-25 ПОН	4	
		15		Вентиль 15кч16п1		
				Ду80, Ру25 ГОСТ 18163-72	2	
				Прочие изделия		
		16		Счетчик СТВГ-65		
				Ду65, Ру10		
				ТУ25-7356.019-86	1	
		17		Штуцер М20×1,5-50		
				3КЧ-33-76	1	Сборник 25 ММСС СССР
		18		Колпачок М20×1,5		
				3КЧ-31-76	1	Сборник 50 ММСС СССР
		19		Прокладка 18		
				3КЧ-36-70	1	Сборник 25 ММСС СССР
		20		Бобышка БП1-М27×2-55УХЛ3		
				ТУ36.1097-85	1	
		21		Прокладка ПП 28×42 УХЛ2		
				ТУ36.1103-81	1	
		22		Пробка ПМ 27×2 У3		
				ТУ36.1144-83	1	
		23		Бобышка БП1-М20×1,5-55УХЛ3		
				ТУ36.1097-85	1	
		24		Прокладка ПП 21×32 УХЛ2		
				ТУ36.1103-81	1	
		25		Пробка ПМ 20×1,5 У3		
				ТУ36.1144-83	1	

Инв.№ подл. | Подп. и дата | Взам. инв.№ | Инв.№ дубл. | Подп. и дата

Изм.	Лист	№ докум.	Подп.	Дата	Т01Б.040 205.000	Лист 2

Формат А4

Формат	Зона	Поз.	Обозначение	Наименование	Кол.	Примеч.
				Документация		
А3			Т01Б.040206.000СБ	Сборочный чертеж		
				Детали		
А4		1	Т01Б.040206.001	Патрубок	1	
Б4		2	Т01Б.040 206.002	Патрубок		
				Труба 89×3 ГОСТ 10704-76 / В-Вст3сп ГОСТ 10705-80		
				L = 124 ± 0,5 мм	1	0,8 кг
				Стандартные изделия		
		3		Отвод 90° 89×3,5		
				ГОСТ 17375-83	1	
		4		Переход К 89×3,5-45×2,5		
				ГОСТ 17378-83	1	
		5		Фланец 1-40-16 ВСт3сп2		
				ГОСТ 12821-80	2	
		6		Болт М16-6g × 50.58		
				ГОСТ 7798-70	8	
		7		Гайка М16-6Н.5		
				ГОСТ 5915-70	8	
		8		Шайба 16.01.08 кп		
				ГОСТ 11371-78	8	
		9		Прокладка А-40-16 ПОН		
				ГОСТ 15180-86	2	

Инв.№ подл. | Подп. и дата | Взам. инв.№ | Инв.№ дубл. | Подп. и дата

Изм.	Лист	№ докум.	Подп.	Дата	Т01Б.040 206.000		
Разраб.		Резцова			Трубопровод	Лит.	Лист 1 / Листов 2
Пров.		Орехова				ГИПРОТЕХМОНТАЖ Москва	
Гл. конст.		Самохвалов					
Н. контр.		Ястребов					
Утв.		Кагерманян					

Формат А4

Формат	Зона	Поз.	Обозначение	Наименование	Кол.	Примеч.
				Прочие изделия		
		10		Клапан 25ч 940 нж		
				Ду40 Ру16		
				ТУ26-07-296-82	1	
		11		Штуцер М24×1,5-50-1		
				3КЧ-53-76	1	Сборник 25 ММСС СССР
		12		Колпачок М24×1,5		
				3КЧ-31-75	1	Сборник 50 ММСС СССР
		13		Прокладка 22		
				3КЧ-36-70	1	Сборник 25 ММСС СССР

Инв.№ подл. | Подп. и дата | Взам. инв.№ | Инв.№ дубл. | Подп. и дата

Изм.	Лист	№ докум.	Подп.	Дата	Т01Б.040 206.000	Лист 2

Формат А4

Инв.№ подл. | Подпись и дата | Взам. инв.№ | Инв.№ дубл. | Подп. и дата

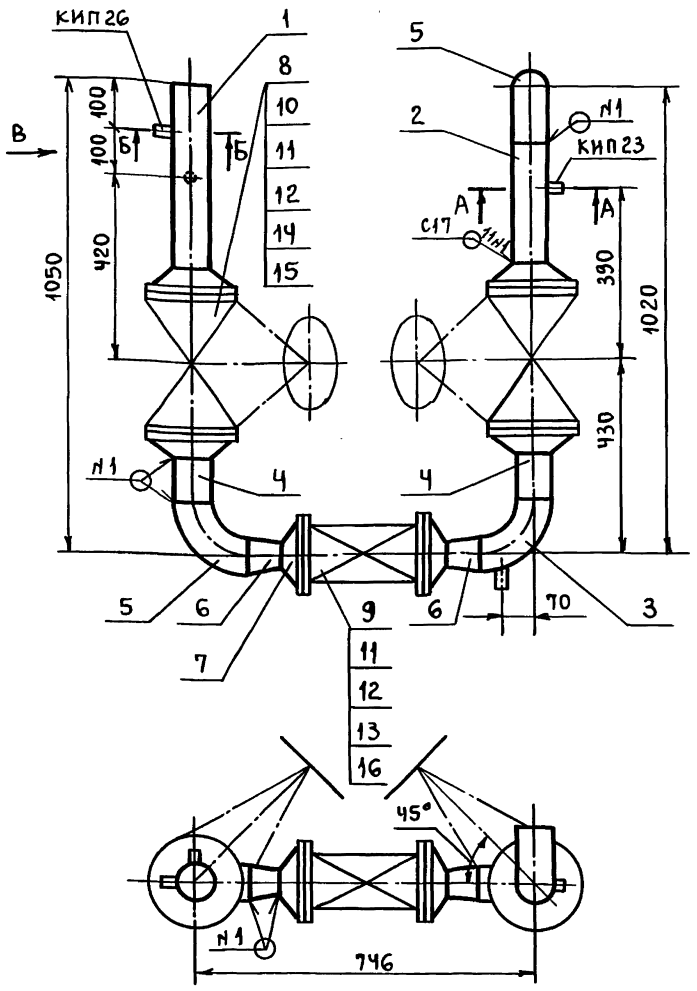

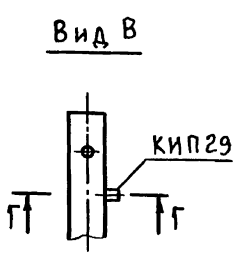

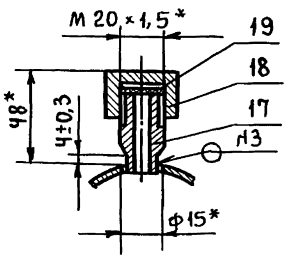

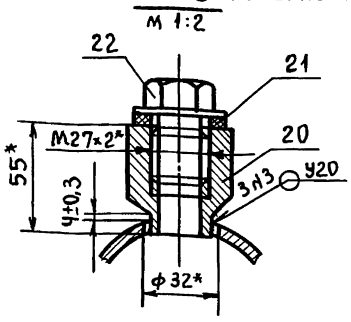

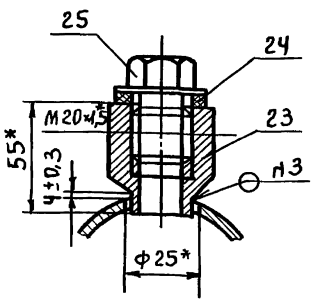

1. *Размеры для справок.
2. Сварные швы по ГОСТ 16037-80.
3. $\pm \frac{t_2}{2}$.
4. Шероховатость поверхности детали поз. Ч по торцам $R_z 160$

					Т01Б.040205.000СБ	
Изм.	Лист	№ докум.	Подп.	Дата		
Разраб.		Агеева			Узел счетчика СТВГ-65. Сборочный чертеж.	Лит. / Масса: 129,4 / Масшт.: 1:10
Пров.		Орехова				Лист / Листов: 1
Гл.конст.		Самохвалов				ГИПРОТЕХМОНТАЖ Москва
Н.контр.		Ястребов				
Утв.		Кагерманян				

Формат А3

Инв.№ подл. | Подпись и дата | Взам. инв.№ | Инв.№ дубл. | Подп. и дата

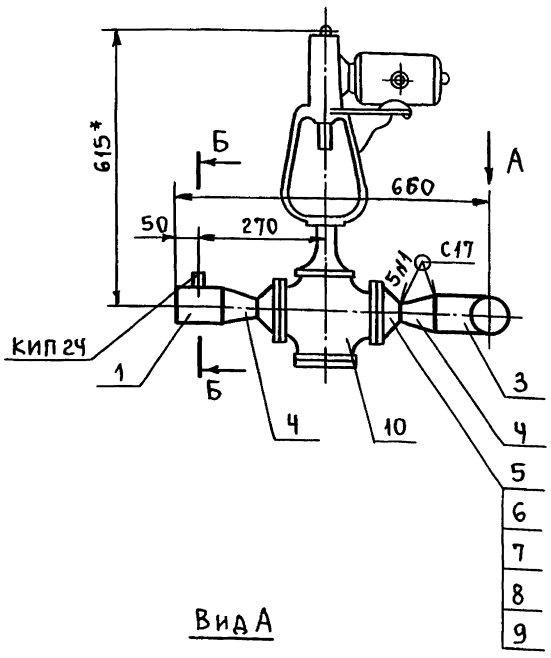

Вид А

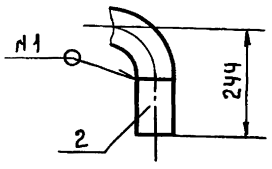

Б – Б

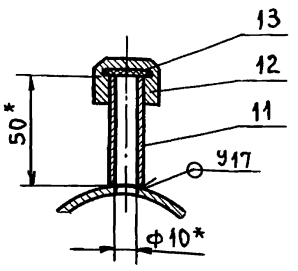

1. *Размеры для справок.
2. Сварные швы по ГОСТ 16037-80.
3. $\pm \frac{t_2}{2}$.
4. Шероховатость поверхности детали поз. 2 по торцам $R_z 160$

					Т01Б.040206.000СБ	
Изм.	Лист	№ докум.	Подп.	Дата		
Разраб.		Агеева			Трубопровод. Сборочный чертеж.	Лит. / Масса: 45,7 / Масштаб: 1:10
Пров.		Орехова				Лист / Листов: 1
Гл.конст.		Самохвалов				ГИПРОТЕХМОНТАЖ Москва
Н.контр.		Ястребов				
Утв.		Кагерманян				

Серия 5.903-11 выпуск 3-10 часть 2

Т01Б.040204.001

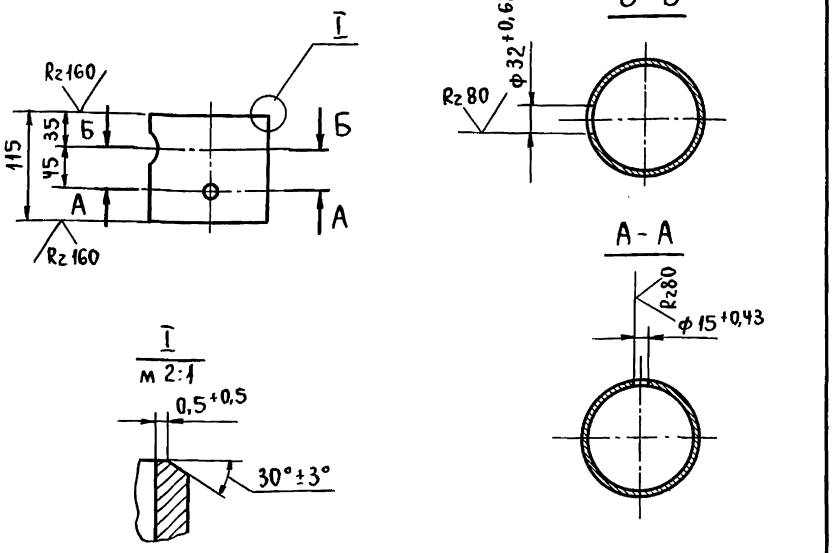

$\pm \frac{t_2}{2}$.

Изм.	Лист	№ докум.	Подп.	Дата	Т01Б.040204.001			
Разраб.		Резцова			Патрубок	Лит.	Масса	Масштаб
Пров.		Орехова					1,04	1:5
Гл.конст.		Самохвалов				Лист	Листов: 1	
Н.контр.		Ястребов			Труба 108×3,5 ГОСТ 10704-76 / В-Вст3сп ГОСТ 10705-80	ГИПРОТЕХМОНТАЖ Москва		
Утв.		Кагерманян						

Инв.№ подл. | Подп. и дата | Взам. инв.№ | Инв.№ дубл. | Подп. и дата

Формат А4

Т01Б.040204.002

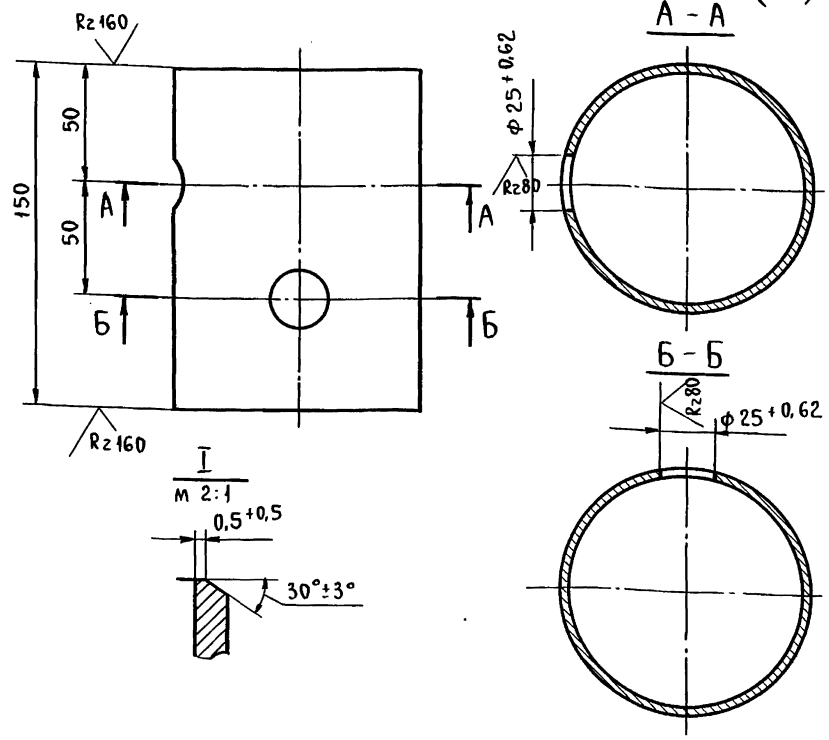

$\pm \frac{t_2}{2}$.

Изм.	Лист	№ докум.	Подп.	Дата	Т01Б.040204.002			
Разраб.		Резцова			Патрубок	Лит.	Масса	Масштаб
Пров.		Орехова					1,68	1:2
Гл.конст.		Самохвалов				Лист	Листов: 1	
Н.контр.		Ястребов			Труба 133×3,5 ГОСТ 10704-76 / В-Вст3сп ГОСТ 10705-80	ГИПРОТЕХМОНТАЖ Москва		
Утв.		Кагерманян						

Инв.№ подл. | Подп. и дата | Взам. инв.№ | Инв.№ дубл. | Подп. и дата

Формат А4

Т01Б.040204.003

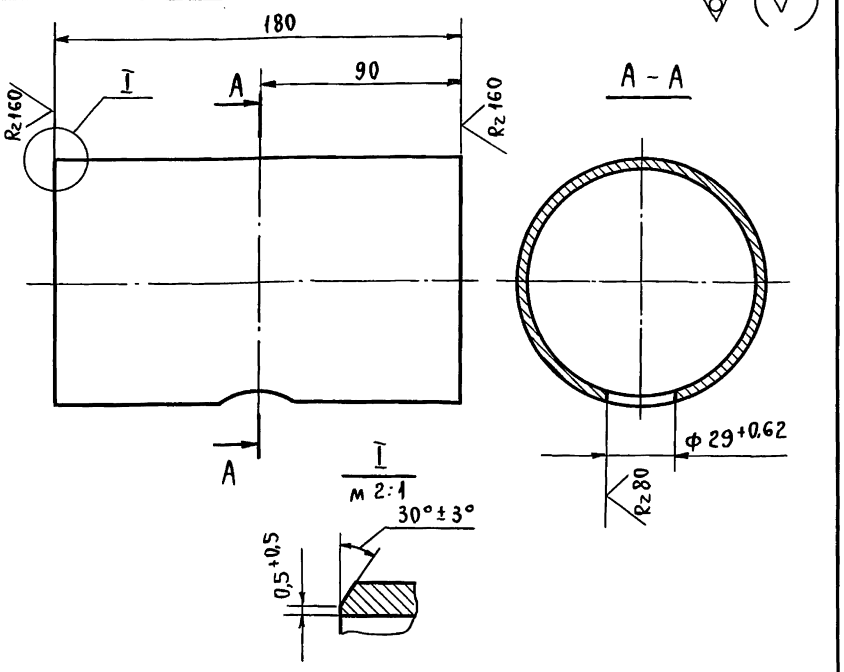

$\pm \frac{t_2}{2}$.

Изм.	Лист	№ докум.	Подп.	Дата	Т01Б.040204.003			
Разраб.		Резцова			Патрубок	Лит.	Масса	Масштаб
Пров.		Орехова					1,62	1:2
Гл.конст.		Самохвалов				Лист	Листов: 1	
Н.контр.		Ястребов			Труба 108×3,5 ГОСТ 10704-76 / В-Вст3сп ГОСТ 10705-80	ГИПРОТЕХМОНТАЖ Москва		
Утв.		Кагерманян						

Инв.№ подл. | Подп. и дата | Взам. инв.№ | Инв.№ дубл. | Подп. и дата

Формат А4

Т01Б.040205.001

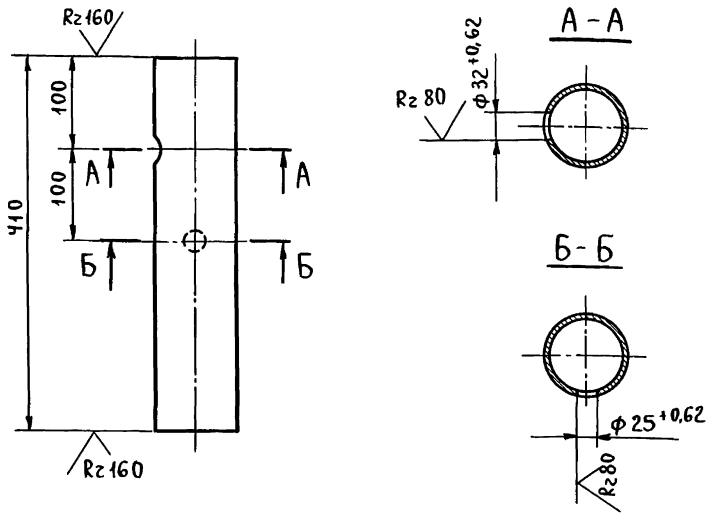

$\pm \frac{t_2}{2}$.

Изм.	Лист	№ докум.	Подп.	Дата	Т01Б.040205.001			
Разраб.		Резцова			Патрубок	Лит.	Масса	Масштаб
Пров.		Орехова					2,61	1:5
Гл.конст.		Самохвалов				Лист	Листов: 1	
Н.контр.		Ястребов			Труба 89×3 ГОСТ 10704-76 / В-Вст3сп ГОСТ 10705-80	ГИПРОТЕХМОНТАЖ Москва		
Утв.		Кагерманян						

Инв.№ подл. | Подп. и дата | Взам. инв.№ | Инв.№ дубл. | Подп. и дата

Формат А4

Серия 5.903-11 выпуск 3-10 часть 2

Т016.040205.002

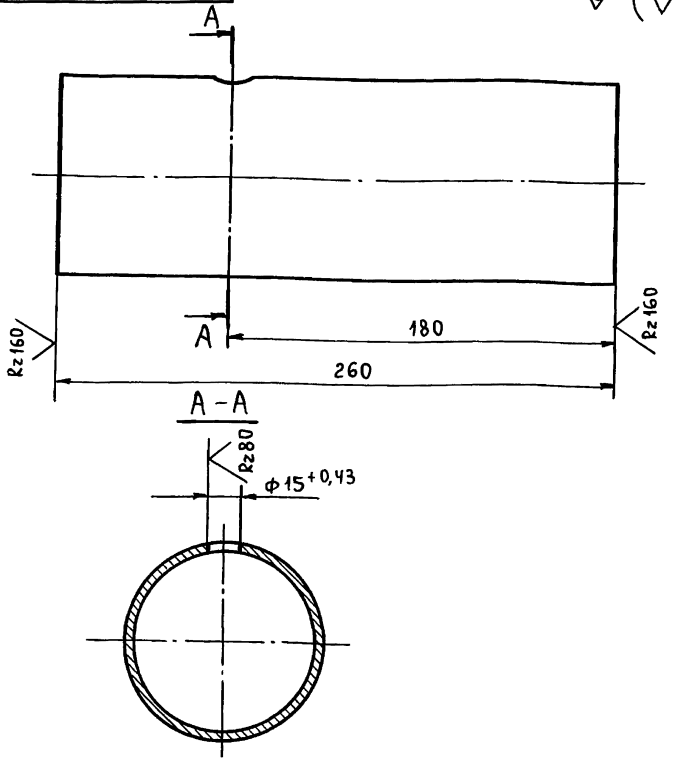

$\pm \frac{t_2}{2}$.

Изм.	Лист	№ докум.	Подп.	Дата	Т01Б.040205.002			
Разраб.		Резцова			Патрубок	Лит.	Масса	Масштаб
Пров.		Орехова					1,65	1:2
Гл.конст.		Самохвалов				Лист	Листов: 1	
Н.контр.		Ястребов			Труба 89×3 ГОСТ 10704-76 / В-Ст3сп ГОСТ 10705-80	ГИПРОТЕХМОНТАЖ Москва		
Утв.		Кагерманян						

Инв.№ подл. | Подп. и дата | Взам. инв.№ | Инв.№ дубл. | Подп. и дата

Формат А4

Т016.040205.003

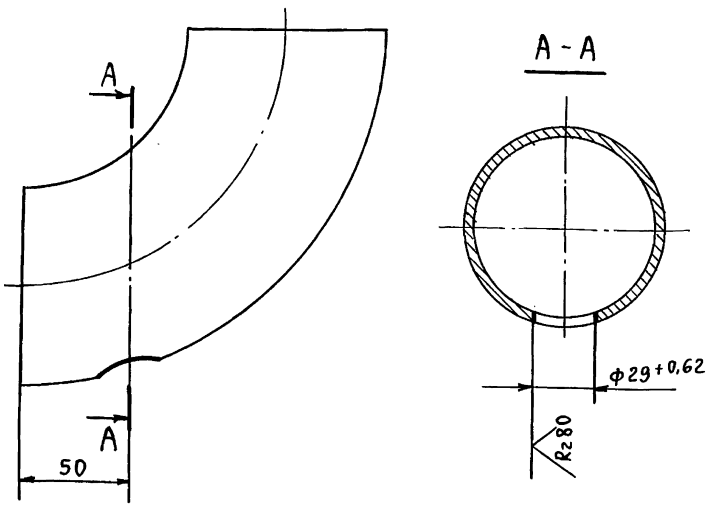

$\pm \frac{t_2}{2}$.

Изм.	Лист	№ докум.	Подп.	Дата	Т01Б.040205.003			
Разраб.		Резцова			Отвод	Лит.	Масса	Масштаб
Пров.		Орехова					1,4	1:2
Гл.конст.		Самохвалов				Лист	Листов: 1	
Н.контр.		Ястребов			Отвод 90° 89×3,5 ГОСТ 17375-83	ГИПРОТЕХМОНТАЖ Москва		
Утв.		Кагерманян						

Инв.№ подл. | Подп. и дата | Взам. инв.№ | Инв.№ дубл. | Подп. и дата

Формат А4

Т016.040206.001

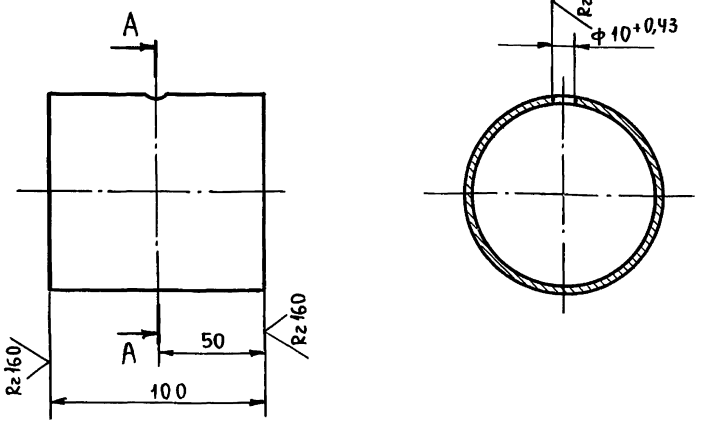

$\pm \frac{t_2}{2}$.

Изм.	Лист	№ докум.	Подп.	Дата	Т01Б.040206.001			
Разраб.		Резцова			Патрубок	Лит.	Масса	Масштаб
Пров.		Орехова					0,64	1:2
Гл.конст.		Самохвалов				Лист	Листов: 1	
Н.контр.		Ястребов			Труба 89×3 ГОСТ 10704-76 / В-Ст3сп ГОСТ 10705-80	ГИПРОТЕХМОНТАЖ Москва		
Утв.		Кагерманян						

Инв.№ подл. | Подп. и дата | Взам. инв.№ | Инв.№ дубл. | Подп. и дата

Формат А4

Т016.040207.001

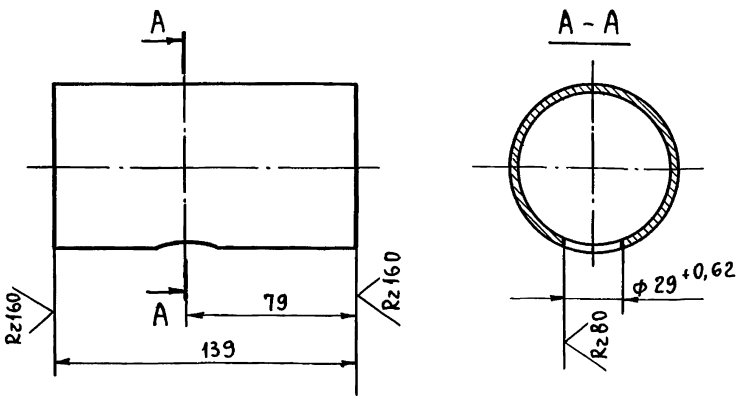

$\pm \frac{t_2}{2}$.

Изм.	Лист	№ докум.	Подп.	Дата	Т01Б.040207.001			
Разраб.		Резцова			Патрубок	Лит.	Масса	Масштаб
Пров.		Орехова					0,75	1:2
Гл.конст.		Самохвалов				Лист	Листов: 1	
Н.контр.		Ястребов			Труба 76×3 ГОСТ 10704-76 / В-Ст3сп ГОСТ 10705-80	ГИПРОТЕХМОНТАЖ Москва		
Утв.		Кагерманян						

Инв.№ подл. | Подп. и дата | Взам. инв.№ | Инв.№ дубл. | Подп. и дата

Формат А4

Формат	Зона	Поз.	Обозначение	Наименование	Кол.	Примечание
				Документация		
А2			Т01Б.040207.000СБ	Сборочный чертеж		
				Детали		
А4		1	Т01Б.040207.001	Патрубок	1	
Б4		2	Т01Б.040207.002	Патрубок		
				Труба 76×3 ГОСТ10704-76 / В-Вст3сп ГОСТ10705-80		
				L=625±0,8 мм	1	3,37 кг
				Патрубки		
				Труба 108×3,5 ГОСТ10704-76 / В-Вст3сп ГОСТ10705-80		
Б4		3	Т01Б.040207.003	L=300±0,5мм	1	2,71 кг
Б4		4	Т01Б.040207.004	L=860±0,8 мм	1	7,76 кг
				Патрубки		
				Труба 159×4,5 ГОСТ10704-76 / В-Вст3сп ГОСТ10705-80		
Б4		5	Т01Б.040207.005	L=863±0,8мм	1	14,8 кг
Б4		6	Т01Б.040207.006	L=100±0,3мм	1	1,71 кг
Б4		7	Т01Б.040207.007	L=125±0,5мм	1	2,2 кг
Б4		8	Т01Б.040207.008	Патрубок		
				Труба 159×3,5 ГОСТ10704-76 / В-Вст3сп ГОСТ10705-80		
				L=150±0,5мм	1	2,01 кг

Инв.№ подл. | Подп. и дата | Взам.инв.№ | Инв.№ дубл. | Подп. и дата

Изм.	Лист	№ докум.	Подп.	Дата
Разраб.		Резцова		
Пров.		Орехова		
Гл.конст.		Самохвалов		
Н.контр.		Ястребов		
Утв.		Кагерманян		

Т01Б.040207.000

Узел клапана регулирующего 6с-9-2

Лит.	Лист	Листов
	1	3

ГИПРОТЕХМОНТАЖ Москва

Формат А4

Формат	Зона	Поз.	Обозначение	Наименование	Кол.	Примечание
				Стандартные изделия		
				Отводы ГОСТ 17375-80		
		9		90° 76×3,5	1	
		10		90° 159×4,5	1	
		11		Тройник 159×4,5-108×4		
				ГОСТ 17376-83	1	
				Переходы ГОСТ 17378-83		
		12		К57×4-32×2	2	
		13		К76×3,5-57×3	1	
		14		К159×4,5-57×3	1	
		15		К159×4,5-76×3,5	1	
				Фланцы ГОСТ 12821-80		
				Вст3сп2		
		16		1-150-25	2	
		17		4-25-25	2	
				Болты ГОСТ 7798-70		
		18		М12-6g×50.58	8	
		19		М24-6g×85.58	16	
				Гайки ГОСТ 5915-70		
		20		М12-6Н.5	8	
		21		М24-6Н.5	16	
				Шайбы ГОСТ 11371-78		
		22		12.01.08кп	8	
		23		24.01.08кп	16	
				Прокладки ГОСТ 15180-86		
		24		В-25-25 ПОН	2	
		25		А-150-25 ПОН	2	

Инв.№ подл. | Подп. и дата | Взам.инв.№ | Инв.№ дубл. | Подп. и дата

Изм. | Лист | № докум. | Подп. | Дата

Т01Б.040207.000

Лист 2

Формат А4

Формат	Зона	Поз.	Обозначение	Наименование	Кол.	Примечание
				Прочие изделия		
		26		Задвижка 30с 997нж		
				Ду150, Ру25 ТУ26-07-184-80	1	
		27		Клапан 25с201нж		
				Ду25, Ру40 ТУ26-07-280-80	1	
		28		Клапан 6с-9-2		
				Ду100, Ру100 ТУ 4Ч-728-80	1	

Инв.№ подл. | Подп. и дата | Взам.инв.№ | Инв.№ дубл. | Подп. и дата

Изм. | Лист | № докум. | Подп. | Дата

Т01Б.040207.000

Лист 3

Формат А4

Формат	Зона	Поз.	Обозначение	Наименование	Кол.	Примечание
				Документация		
А4			Т01Б.040211.000СБ	Сборочный чертеж		
				Детали		
Б4		1	Т01Б.040211.001	Патрубок		
				Труба 45×2,5 ГОСТ10704-76 / В-Вст3сп ГОСТ10705-80		
				L=110±0,3 мм	2	0,28 кг
Б4		2		L=306±0,5мм	1	0,8 кг
				Стандартные изделия		
		3		Отвод 90° 45×2,5		
				ГОСТ 17375-83	2	
		4		Переход К57×4-45×2,5		
				ГОСТ 17378-83	2	
				Прочие изделия		
		5		Клапан 19с38нж		
				Ду50, Ру63		
				ТУ26-07-1192-78	1	

Инв.№ подл. | Подп. и дата | Взам.инв.№ | Инв.№ дубл. | Подп. и дата

Изм.	Лист	№ докум.	Подп.	Дата
Разраб.		Аникина		
Пров.		Орехова		
Гл.конст.		Самохвалов		
Н.контр.		Ястребов		
Утв.		Кагерманян		

Т01Б.040211.000

Трубопровод

Лит.	Лист	Листов
		1

ГИПРОТЕХМОНТАЖ Москва

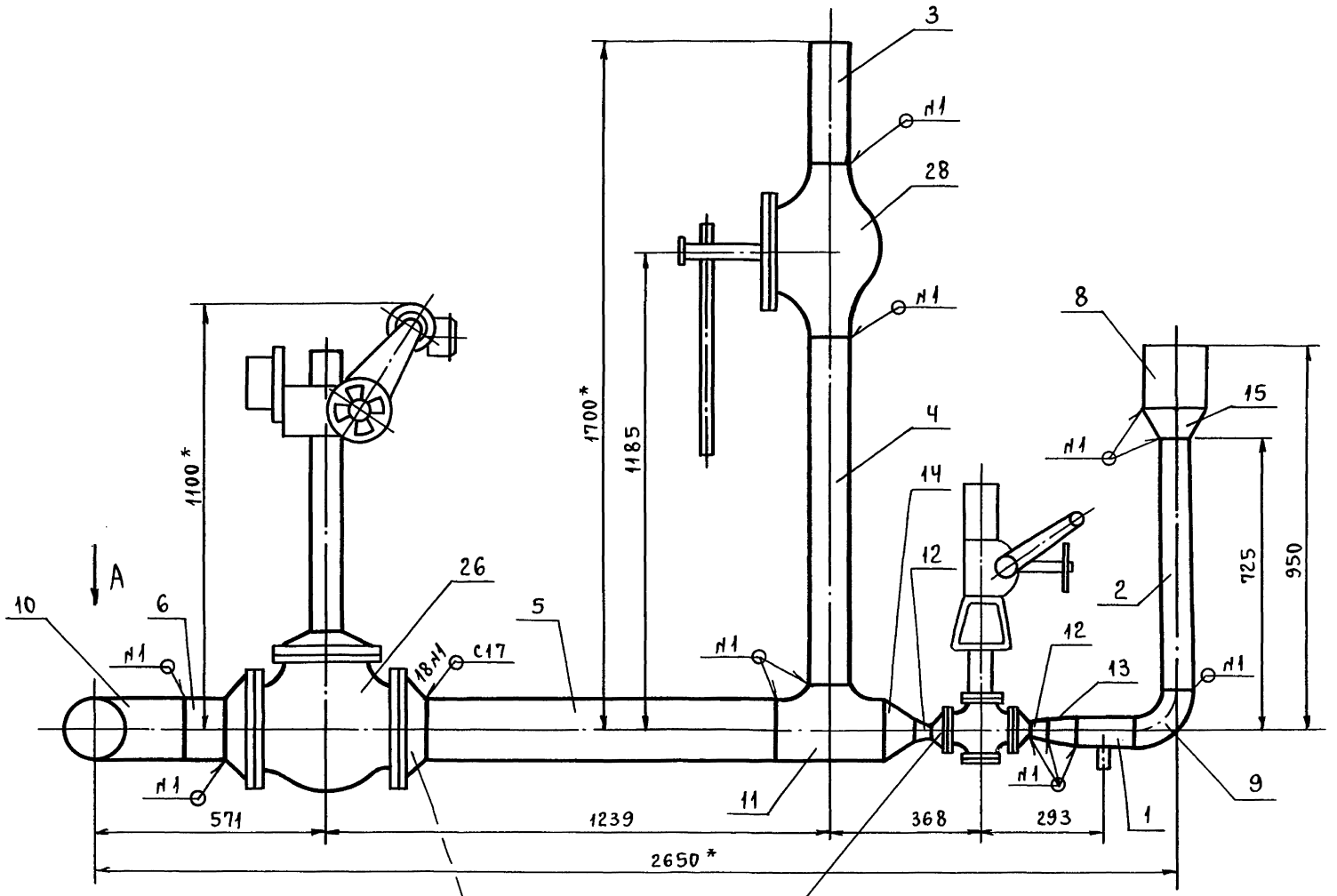

Вид А

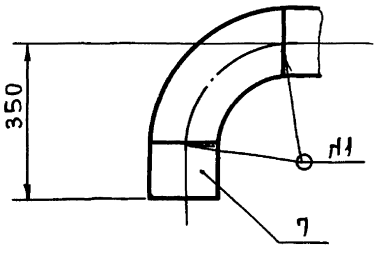

1. *Размеры для справок.
2. Сварные швы по ГОСТ 16037-80.
3. $\pm \frac{t_2}{2}$.
4. Шероховатость поверхности деталей поз. 2,3,4,5,6,7 и 8 по торцам $R_z 160$.

Изм	Лист	№ докум.	Подп.	Дата	Т01Б.040207.000СБ			
Разраб.		Агеева			Узел клапана регулирующего 6с-9-2. Сборочный чертеж.	Лит.	Масса	Масштаб
Пров.		Орехова					402,2	1:10
Гл.конст.		Самохвалов				Лист	Листов 1	
Н.контр.		Ястребов				ГИПРОТЕХМОНТАЖ Москва		
Утв.		Кагерманян						

Инв.№ подл. | Подп. и дата | Взам.инв.№ | Инв.№ дубл. | Подп. и дата

Серия 5.903-11 выпуск 3-10 часть 2

Формат	Зона	Поз.	Обозначение	Наименование	Кол.	Примечание
				Документация		
А3			Т01Б.040.209.000СБ	Сборочный чертеж		
				Детали		
А4		1	Т01Б.040 209.001	Патрубок	1	
Б4		2	Т01Б.040 209.002	Патрубок		
				Труба 45×2,5 ГОСТ 10704-76 / В-Вст3сп ГОСТ 10705-80		
				L=50±0,3мм	1	0,13 кг
				Стандартные изделия		
		3		Отвод 90° 45×2,5		
				ГОСТ 17375-83	2	
		4		Переход К76×3,5-45×2,5		
				ГОСТ 17378-83	1	
		5		Переход К76×3,5-57×3		
				ГОСТ 17378-83	1	
		6		Фланец 1-50-10 Вст3сп2		
				ГОСТ 12821-80	1	

Т01Б.040209.000

Изм.	Лист	№ докум.	Подп.	Дата
Разраб.		Аникина		
Пров.		Орехова		
Гл.конст.		Самохвалов		
Н.контр.		Ястребов		
Утв.		Катерманян		

Трубопровод

Лит.	Лист	Листов
	1	2

ГИПРОТЕХМОНТАЖ Москва

Формат А4

Инв.№ подл. | Подп. и дата | Взам.инв.№ | Инв.№ дубл. | Подп. и дата

Формат	Зона	Поз.	Обозначение	Наименование	Кол.	Примечание
				Прочие изделия		
		7		Бобышка БП1-М27×2-55 УХЛ3		
				ТУ 36.1097-85	1	
		8		Прокладка ПП28×48 УХЛ2		
				ТУ 36.1103-81	1	
		9		Пробка ПМ 27×2 У3		
				ТУ 36.1144-83	1	

Т01Б.040209.000 Лист 2

Формат А4

Инв.№ подл. | Подп. и дата | Взам.инв.№ | Инв.№ дубл. | Подп. и дата

Формат	Зона	Поз.	Обозначение	Наименование	Кол.	Примечание
				Документация		
А3			Т01Б.040 210.000СБ	Сборочный чертеж		
				Детали		
				Патрубки		
				Труба 45×2,5 ГОСТ 10704-76 / В-Вст3сп ГОСТ 10705-80		
Б.Ч.		1	Т01Б.040 210.001	L=50±0,3мм	1	0,18 кг
Б.Ч.		2	Т01Б.040 210.002	L=100±0,3мм	2	0,26 кг
Б.Ч.		3	Т01Б.040 210.003	L=313±0,5мм	2	0,40 кг
				Стандартные изделия		
		4		Отвод 90° 45×2,5		
				ГОСТ 17375-83	2	
		5		Тройник 45×2,5		
				ГОСТ 17376-83	2	
		6		Переход К57×4-45×2,5		
				ГОСТ 17378-83	2	
		7		Фланец 1-40-25 Вст3сп2		
				ГОСТ 12821-80	6	
		8		Болт М16-6g×65		
				ГОСТ 7798-70	24	
		9		Гайка М16-6Н.5		
				ГОСТ 5915-70	24	

Т01Б.040 210.000

Изм.	Лист	№ докум.	Подп.	Дата
Разраб.		Аникина		
Пров.		Орехова		
Гл.конст.		Самохвалов		
Н.контр.		Ястребов		
Утв.		Катерманян		

Трубопровод

Лит.	Лист	Листов
	1	2

ГИПРОТЕХМОНТАЖ Москва

Формат А4

Инв.№ подл. | Подп. и дата | Взам.инв.№ | Инв.№ дубл. | Подп. и дата

Формат	Зона	Поз.	Обозначение	Наименование	Кол.	Примечание
		10		Шайба 16.01.08 кп		
				ГОСТ 11371-78	24	
		11		Прокладка А-40-25 ПОН		
				ГОСТ 15180-86	6	
				Прочие изделия		
		12		Вентиль 15с 22нж		
				Ду 40, Ру 40		
				ТУ 26-07-1248-80	3	
		13		Конденсатоотводчик		
				45с 13нж Ду50, Ру 40		
				ТУ 26-07-1138-76	1	

Т01Б.040 210.000 Лист

Инв.№ подл. | Подп. и дата | Взам.инв.№ | Инв.№ дубл. | Подп. и дата

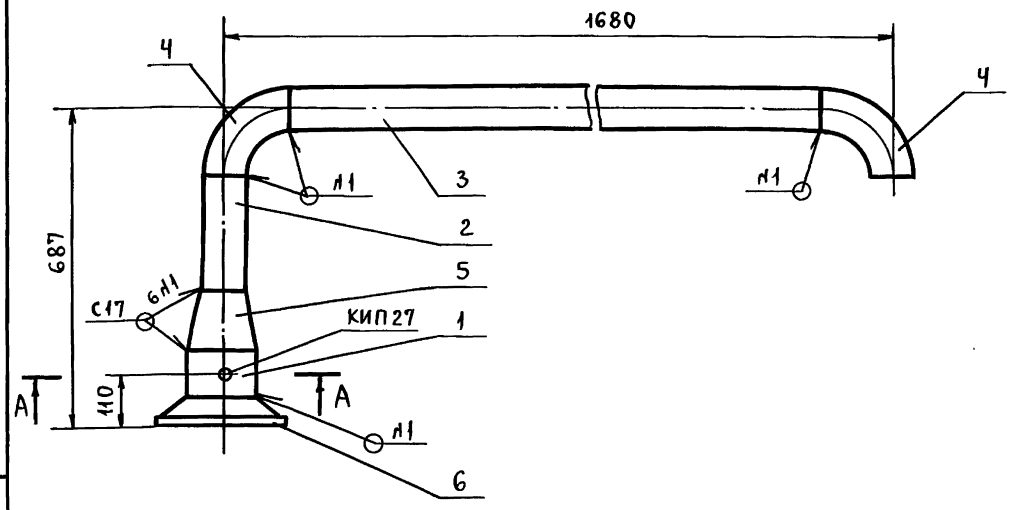

А - А
М 1:2

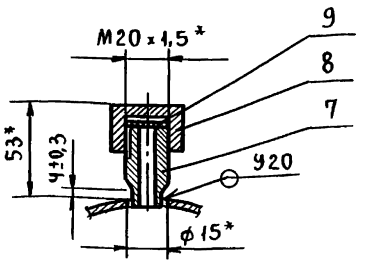

1. *Размеры для справок.
2. Сварные швы по ГОСТ 16037-80.
3. $\pm \frac{t_2}{2}$.
4. Шероховатость поверхности деталей поз. 2 и 3 по торцам $R_z 160$.

Изм.	Лист	№ докум.	Подп.	Дата	Т01Б.040208.000СБ			
Разраб.		Агеева			Трубопровод. Сборочный чертеж.	Лит.	Масса	Масштаб
Пров.		Орехова					32,15	1:10
Гл.конст.		Самохвалов				Лист	Листов: 1	
Н.контр.		Ястребов				ГИПРОТЕХМОНТАЖ Москва		
Утв.		Кагерманян						

Формат А3

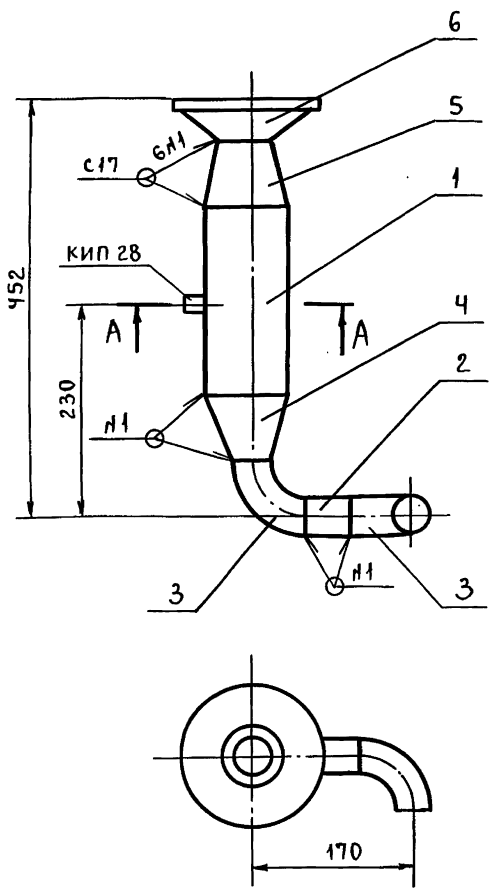

А - А повернуто

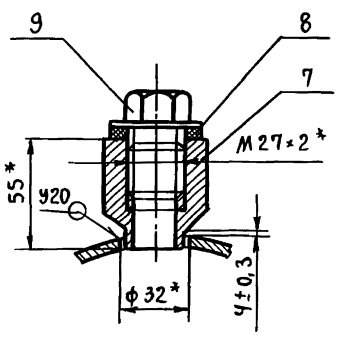

1. *Размеры для справок.
2. Сварные швы по ГОСТ 16037-80.
3. $\pm \frac{t_2}{2}$.
4. Шероховатость поверхности детали поз. 2 по торцам $R_z 160$.

Изм.	Лист	№ докум.	Подп.	Дата	Т01Б.040209.000СБ			
Разраб.		Агеева			Трубопровод. Сборочный чертеж.	Лит.	Масса	Масштаб
Пров.		Орехова					5,2	1:5
Гл.конст.		Самохвалов				Лист	Листов: 1	
Н.контр.		Ястребов				ГИПРОТЕХМОНТАЖ Москва		
Утв.		Кагерманян						

Инв.№ подл. | Подп. и дата | Взам.инв.№ | Инв.№ дубл. | Подп. и дата

Формат	Зона	Поз.	Обозначение	Наименование	Кол.	Примечание
				Документация		
А4			Т01Б.040212.000СБ	Сборочный чертеж		
				Детали		
А4		1	Т01Б.040212.001	Патрубок	1	
				Стандартные изделия		
		2		Муфта 20		
				ГОСТ 8966-75	1	
		3		Контргайка 20		
				ГОСТ 8968-75	1	
		4		Сгон 20		
				ГОСТ 8969-75	1	
		5		Вентиль 15кч18п		
				Ду 20, Ру 16		
				ГОСТ 18161-72	1	

Подп. и дата | Инв. № дубл. | Взам. инв. № | Подп. и дата | Инв. № подл.

Изм.	Лист	№ докум.	Подп.	Дата
Разраб.		Резцова		
Пров.		Орехова		
Гл. конст.		Самохвалов		
Н. контр.		Ястребов		
Утв.		Кагерманян		

Т01Б.040212.000

Трубопровод

Лит.	Лист	Листов
		1

ГИПРОТЕХМОНТАЖ
Москва

Формат А4

Формат	Зона	Поз.	Обозначение	Наименование	Кол.	Примечание
				Документация		
А4			Т01Б.040213.000СБ	Сборочный чертеж		
				Детали		
А4		1	Т01Б.040213.001	Патрубок	1	
				Стандартные изделия		
		2		Муфта 20		
				ГОСТ 8966-75	1	
		3		Контргайка 20		
				ГОСТ 8968-75	1	
		4		Сгон 20		
				ГОСТ 8969-75	1	
		5		Вентиль 15кч18п		
				Ду 20, Ру 16		
				ГОСТ 18161-72	1	

Подп. и дата | Инв. № дубл. | Взам. инв. № | Подп. и дата | Инв. № подл.

Изм.	Лист	№ докум.	Подп.	Дата
Разраб.		Резцова		
Пров.		Орехова		
Гл. конст.		Самохвалов		
Н. контр.		Ястребов		
Утв.		Кагерманян		

Т01Б.040213.000

Трубопровод

Лит.	Лист	Листов
	1	1

ГИПРОТЕХМОНТАЖ
Москва

Формат А4

Формат	Зона	Поз.	Обозначение	Наименование	Кол.	Примечание
				Документация		
А4			Т01Б.040214.000СБ	Сборочный чертеж		
				Детали		
А4		1	Т01Б.040214.001	Патрубок	1	
				Стандартные изделия		
		2		Муфта 20		
				ГОСТ 8966-75	1	
		3		Контргайка 20		
				ГОСТ 8968-75	1	
		4		Сгон 20		
				ГОСТ 8969-75	1	
		5		Вентиль 15кч18п		
				Ду 20, Ру 16		
				ГОСТ 18161-72	1	

Подп. и дата | Инв. № дубл. | Взам. инв. № | Подп. и дата | Инв. № подл.

Изм.	Лист	№ докум.	Подп.	Дата
Разраб.		Резцова		
Пров.		Орехова		
Гл. конст.		Самохвалов		
Н. контр.		Ястребов		
Утв.		Кагерманян		

Т01Б.040214.000

Трубопровод

Лит.	Лист	Листов
		1

ГИПРОТЕХМОНТАЖ
Москва

Формат А4

Формат	Зона	Поз.	Обозначение	Наименование	Кол.	Примечание
				Документация		
А4			Т01Б.040215.000СБ	Сборочный чертеж		
				Детали		
А4		1	Т01Б.040215.001	Патрубок	1	
				Стандартные изделия		
		2		Муфта 20		
				ГОСТ 8966-75	1	
		3		Контргайка 20		
				ГОСТ 8968-75	1	
		4		Сгон 20		
				ГОСТ 8969-75	1	
		5		Вентиль 15кч18п		
				Ду 20, Ру 16		
				ГОСТ 18161-72	1	

Подп. и дата | Инв. № дубл. | Взам. инв. № | Подп. и дата | Инв. № подл.

Изм.	Лист	№ докум.	Подп.	Дата
Разраб.		Резцова		
Пров.		Орехова		
Гл. конст.		Самохвалов		
Н. контр.		Ястребов		
Утв.		Кагерманян		

Т01Б.040215.000

Трубопровод

Лит.	Лист	Листов
		1

ГИПРОТЕХМОНТАЖ
Москва

Формат А4

Серия 5.903-11 выпуск 3-10 часть 2

Т01Б.040210.000СБ

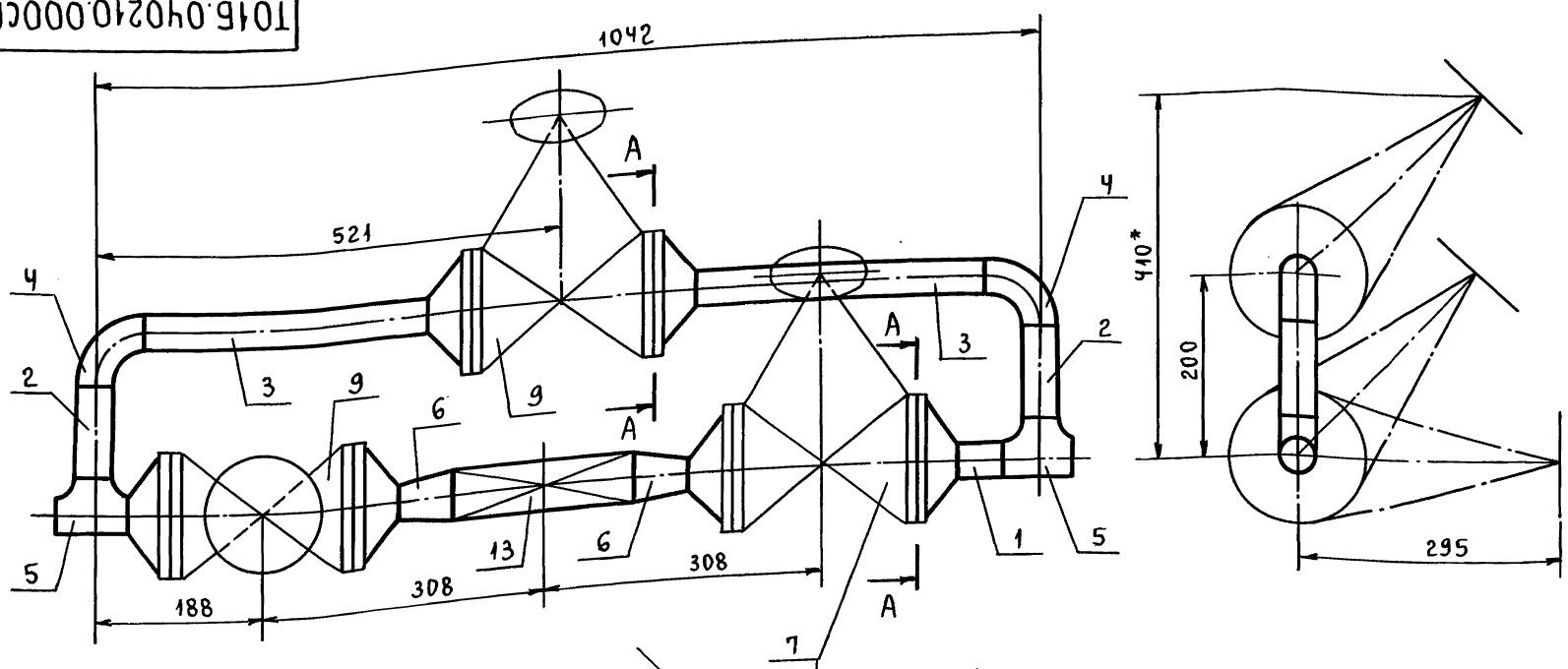

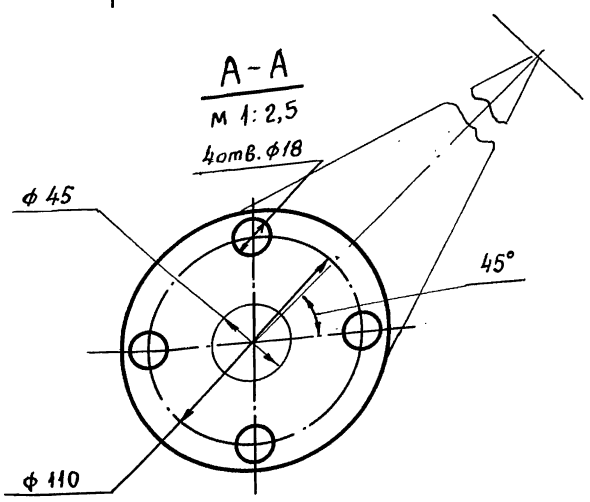

7
8
9
10
11
12

1. *Размеры для справок.
2. Сварные швы С17 по ГОСТ 16037-80 - 15шт.
3. $\pm \frac{t_2}{2}$.
4. Шероховатость поверхности деталей поз. 1,2 и 3 по торцам $R_z 160$

Изм.	Лист	№ докум.	Подп.	Дата	Т01Б.040210.000СБ			
Разраб.		Агеева			Трубопровод. Сборочный чертеж	Лит.	Масса	Масштаб
Пров.		Орехова					72,2	1:5
Гл. конст.		Самохвалов				Лист	Листов: 1	
Н. контр.		Ястребов				ГИПРОТЕХМОНТАЖ Москва		
Утв.		Кагерманян						

Формат А3

Т01Б.040211.000СБ

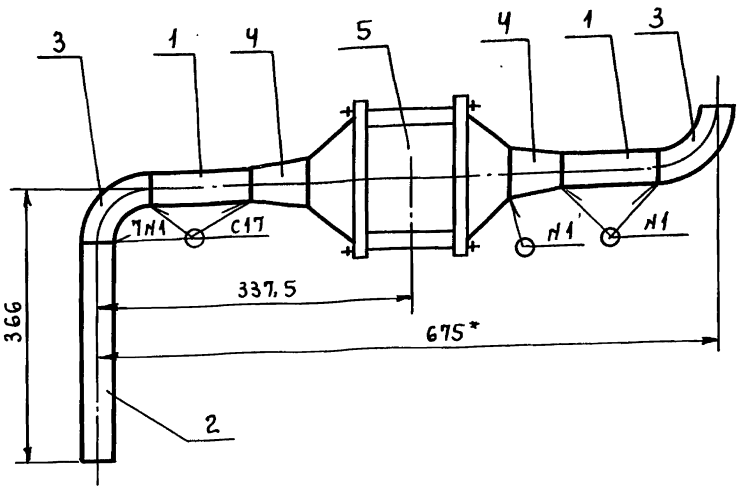

1. *Размеры для справок.
2. Сварные швы по ГОСТ 16037-80.
3. $\pm \frac{t_2}{2}$.
4. Шероховатость поверхности детали поз. 1,2 по торцам $R_z 160$.

Изм.	Лист	№ докум.	Подп.	Дата	Т01Б.040211.000СБ			
Разраб.		Агеева			Трубопровод. Сборочный чертеж	Лит.	Масса	Масштаб
Пров.		Орехова					16,0	1:5
Гл. конст.		Самохвалов				Лист	Листов: 1	
Н. контр.		Ястребов				ГИПРОТЕХМОНТАЖ Москва		
Утв.		Кагерманян						

Формат А4

Т01Б.040212.000СБ

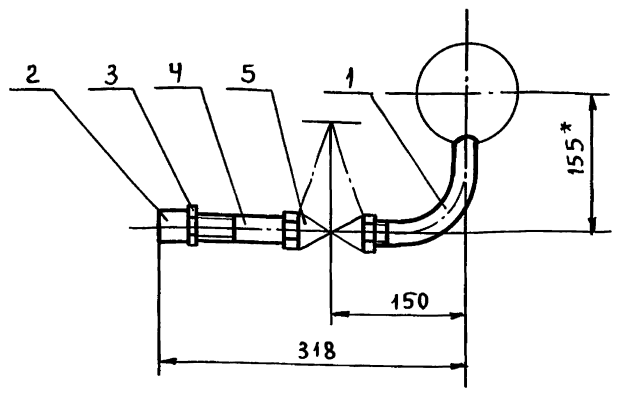

1. Размеры для справок.
2. $\pm \frac{t_2}{2}$.

Изм.	Лист	№ докум.	Подп.	Дата	Т01Б.040212.000СБ			
Разраб.		Резцова			Трубопровод. Сборочный чертеж	Лит.	Масса	Масштаб
Пров.		Орехова					1,5	1:5
Гл. конст.		Самохвалов				Лист	Листов: 1	
Н. контр.		Ястребов				ГИПРОТЕХМОНТАЖ Москва		
Утв.		Кагерманян						

Инв. № подл. | Подп. и дата | Взам. инв. № | Инв. № дубл. | Подп. и дата

Серия 5.903-11 выпуск 3-10 часть 2

Т016.040208.001

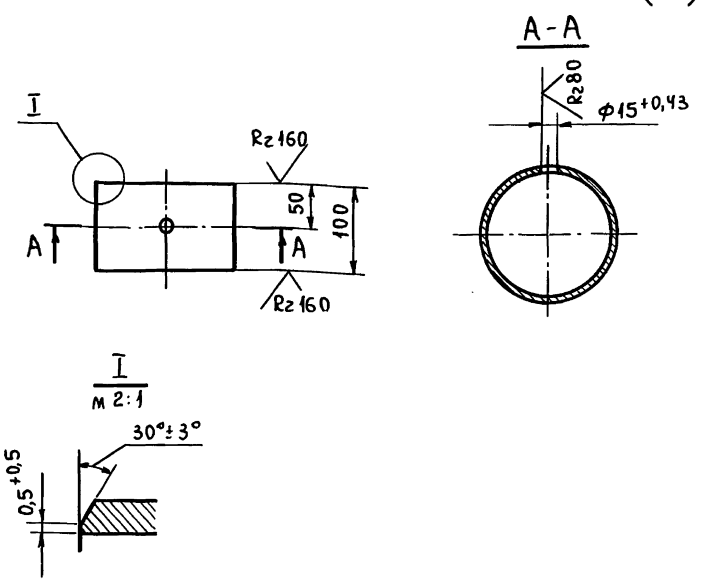

$\pm \frac{t_2}{2}$.

Изм.	Лист	№ докум.	Подп.	Дата	Т016.040208.001			
Разраб.		Резцова			Патрубок	Лит.	Масса	Масштаб
Пров.		Орехова					1,71	1:5
Гл.конст.		Самохвалов				Лист	Листов: 1	
Н.контр.		Ястребов			Труба 159×4,5 ГОСТ 10704-76 / В-Вст3сп ГОСТ 10705-80	ГИПРОТЕХМОНТАЖ Москва		
Утв.		Кагерманян						

Инв. № подл. | Подп. и дата | Взам. инв. № | Инв. № дубл. | Подп. и дата

Формат А4

Т016.040209.001

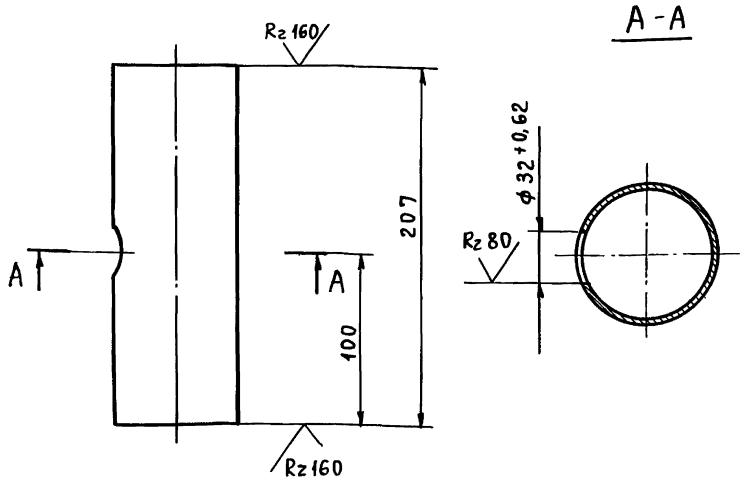

$\pm \frac{t_2}{2}$.

Изм.	Лист	№ докум.	Подп.	Дата	Т016.040209.001			
Разраб.		Аникина			Патрубок	Лит.	Масса	Масштаб
Пров.		Орехова					1,0	1:2,5
Гл.конст.		Самохвалов				Лист	Листов: 1	
Н.контр.		Ястребов			Труба 76×3 ГОСТ 10704-76 / В-Вст3сп ГОСТ 10705-80	ГИПРОТЕХМОНТАЖ Москва		
Утв.		Кагерманян						

Инв. № подл. | Подп. и дата | Взам. инв. № | Инв. № дубл. | Подп. и дата

Формат А4

Т016.040212.001

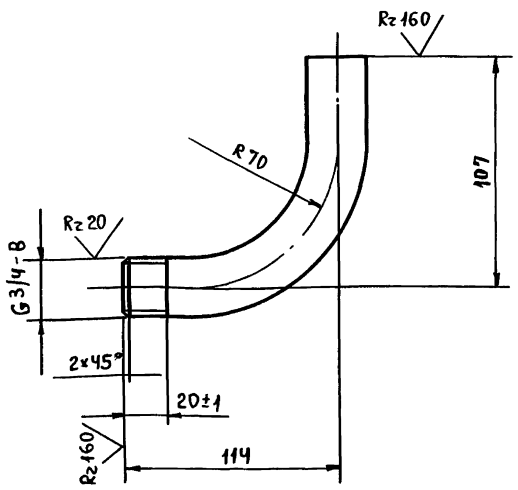

1. $\pm \frac{t_2}{2}$
2. Длина трубной заготовки $L = 0,191 \pm 0,5$ мм.

Изм.	Лист	№ докум.	Подп.	Дата	Т016.040212.001			
Разраб.		Резцова			Патрубок	Лит.	Масса	Масштаб
Пров.		Орехова					0,3	1:2
Гл.конст.		Самохвалов				Лист	Листов: 1	
Н.контр.		Ястребов			Труба 20×2,5 ГОСТ 3262-75	ГИПРОТЕХМОНТАЖ Москва		
Утв.		Кагерманян						

Инв. № подл. | Подп. и дата | Взам. инв. № | Инв. № дубл. | Подп. и дата

Т016.040213.001

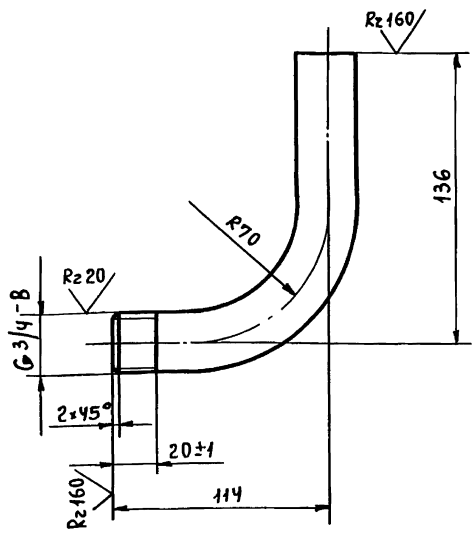

1. $\pm \frac{t_2}{2}$
2. Длина трубной заготовки $L = 0,220 \pm 0,5$ мм.

Изм.	Лист	№ докум.	Подп.	Дата	Т016.040213.001			
Разраб.		Резцова			Патрубок	Лит.	Масса	Масштаб
Пров.		Орехова					0,33	1:2
Гл.конст.		Самохвалов				Лист	Листов: 1	
Н.контр.		Ястребов			Труба 20×2,5 ГОСТ 3262-75	ГИПРОТЕХМОНТАЖ Москва		
Утв.		Кагерманян						

Инв. № подл. | Подп. и дата | Взам. инв. № | Инв. № дубл. | Подп. и дата

Серия 5.903-11 выпуск 3-10 часть 2

Т01Б.040213.000СБ

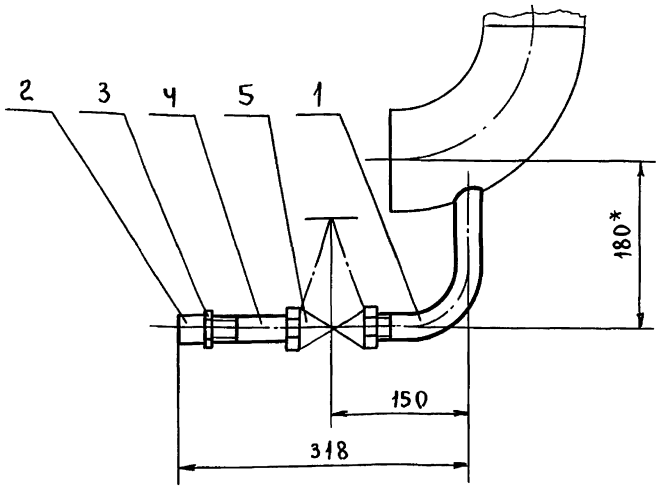

1. *Размеры для справок.
2. $\pm \frac{t_2}{2}$.

Изм.	Лист	№ докум.	Подп.	Дата	Т01Б.040213.000СБ			
Разраб.		Резцова			Трубопровод. Сборочный чертеж.	Лит.	Масса	Масштаб
Пров.		Орехова					1,5	1:5
Гл.конст.		Самохвалов				Лист	Листов: 1	
Н.контр.		Ястребов				ГИПРОТЕХМОНТАЖ Москва		
Утв.		Кагерманянц						

Формат А4

Т01Б.040214.000СБ

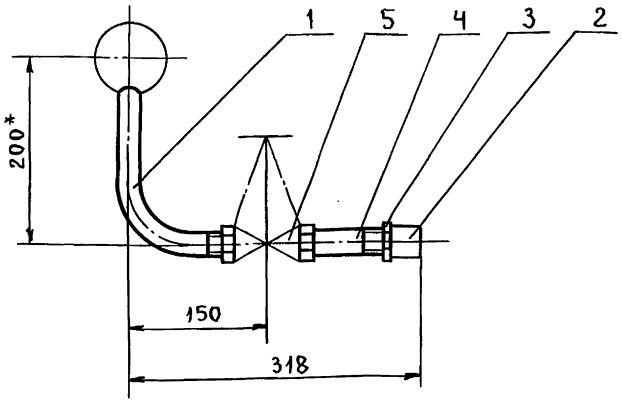

1. *Размеры для справок.
2. $\pm \frac{t_2}{2}$.

Изм.	Лист	№ докум.	Подп.	Дата	Т01Б.040214.000СБ			
Разраб.		Резцова			Трубопровод. Сборочный чертеж.	Лит.	Масса	Масштаб
Пров.		Орехова					1,6	1:5
Гл.конст.		Самохвалов				Лист	Листов: 1	
Н.контр.		Ястребов				ГИПРОТЕХМОНТАЖ Москва		
Утв.		Кагерманянц						

Формат А4

Т01Б.040215.000СБ

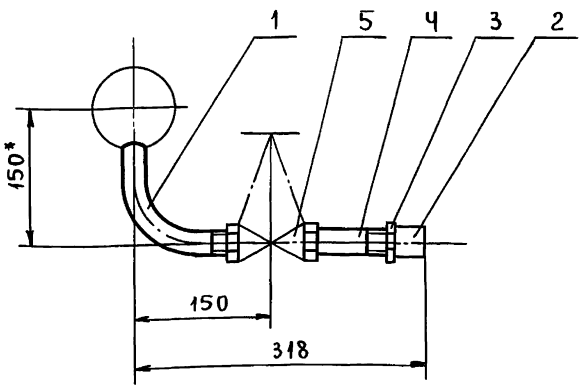

1. *Размеры для справок.
2. $\pm \frac{t_2}{2}$.

Изм.	Лист	№ докум.	Подп.	Дата	Т01Б.040215.000СБ			
Разраб.		Резцова			Трубопровод. Сборочный чертеж.	Лит.	Масса	Масштаб
Пров.		Орехова					1,5	1:5
Гл.конст.		Самохвалов				Лист	Листов: 1	
Н.контр.		Ястребов				ГИПРОТЕХМОНТАЖ Москва		
Утв.		Кагерманянц						

Формат А4

Т01Б.040215.001

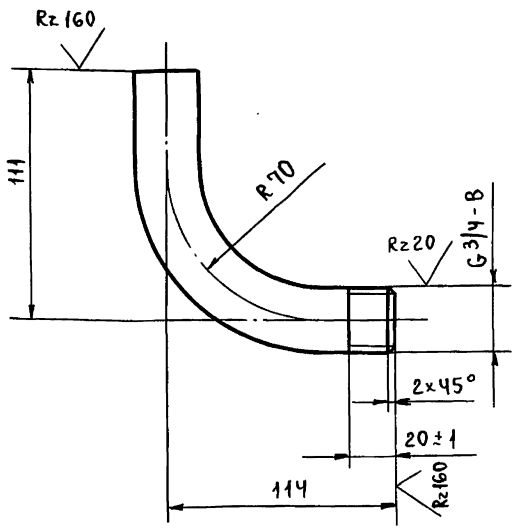

1. $\pm \frac{t_2}{2}$.
2. Длина трубной заготовки $L = 0{,}195 \pm 0{,}5$ мм.

Изм.	Лист	№ докум.	Подп.	Дата	Т01Б.040215.001			
Разраб.		Резцова			Патрубок	Лит.	Масса	Масшт.
Пров.		Орехова					0,3	1:2
Гл.конст.		Самохвалов				Лист	Листов: 1	
Н.контр.		Ястребов			Труба 20×2,5 ГОСТ 3262-75	ГИПРОТЕХМОНТАЖ Москва		
Утв.		Кагерманянц						

Формат А4

Инв. № подл. | Подп. и дата | Взам. инв. № | Инв. № дубл. | Подп. и дата

Формат	Зона	Поз.	Обозначение	Наименование	Кол.	Примеч.
				Документация		
А2			Т01Б.040 216.000 СБ	Сборочный чертеж		
				Детали		
А4		1	Т01Б.040 216.001	Балка	5	
А4		2	Т01Б.040 216.002	Связь	1	
А4		3	-01	Связь	1	
А4		4	Т01Б.040 216.003	Связь	1	
А4		5	-01	Связь	1	
А4		6	-02	Связь	1	
А4		7	Т01Б.040 216.004	Связь	1	
А4		8	Т01Б.040 216.005	Плита	2	
А4		9	Т01Б.040216.006	Ребро	8	
А4		10	Т01Б.040216.007	Ребро	4	
А4		11	Т01Б.040 216.008	Ребро	2	
А4		12	Т01Б.040 216.009	Ребро	1	
А4		13	-01	Ребро	1	
А4		14	Т01Б.040 216.010	Опора	2	
А4		15	Т01Б.040 216.011	Подкладка	2	
А4		16	Т01Б.040 216.012	Опора	1	
А4		17	-01	Опора	1	
А4		18	Т01Б.040 216.013	Подкладка	2	
А4		19	Т01Б.040 216.014	Опора	1	
А4		20	Т01Б.040 216.015	Опора	3	
А4		21	Т01Б.040 112.012	Петля	4	
А4		22	Т01Б.040 216.016	Настил	1	

Инв.№ подл. | Подп. и дата | Взам. инв.№ | Инв.№ дубл. | Подп. и дата

Изм.	Лист	№ докум.	Подп.	Дата	Т01Б.040 216.000		
Разраб.		Логунова			Металлоконструкция	Лит.	Лист 1	Листов 4
Пров.		Самохвалов				ГИПРОТЕХМОНТАЖ Москва	
Гл. конст.		Самохвалов					
Н. контр.		Ястребов					
Утв.		Кагерманян					

Формат А4

Формат	Зона	Поз.	Обозначение	Наименование	Кол.	Примеч.
А4		23	Т01Б.040216.017	Настил	1	
Б4		24	Т01Б.040 216.018	Балка		
				Швеллер 16 ГОСТ 8240-72 / Вст3пс5-1 ГОСТ 535-79		
				L=4250±8,0	2	60,4 кг
Б4		25	Т01Б.040216.019	Стойка		
				Швеллер 16 ГОСТ 8240-72 / Вст3пс5-1 ГОСТ 535-79		
				L=1830±1,2	1	26,0 кг
Б4		26	Т01Б.040216.020	Стойка		
				Швеллер 16 ГОСТ 8240-72 / Вст3пс5-1 ГОСТ 535-79		
				L=1160±1,2	1	16,5 кг
Б4		27	Т01Б.040 216.021	Связь		
				Уголок 50×50×5-В ГОСТ 8509-86 / Вст3пс5-1 ГОСТ 535-79		
				L=340±0,8	1	1,3 кг
Б4		28	Т01Б.040 216.022	Связь		
				Уголок 50×50×5-В ГОСТ 8509-86 / Вст3пс5-1 ГОСТ 535-79		
				L=1060±1,2	1	4,0 кг
Б4		29	Т01Б.040216.023	Косынка		
				Лист Б-ПН-0-6 ГОСТ 19903-74 / Вст3пс5 ГОСТ 14637-79		
				(70×70)±0,3	2	0,3 кг
Б4		30	Т01Б.040 216.024	Накладка		
				Лист Б-ПН-0-6 ГОСТ 19903-74 / Вст3пс5 ГОСТ 14637-79		
				(180±0,5)×(80±0,3)	3	0,7 кг

Инв.№ подл. | Подп. и дата | Взам. инв.№ | Инв.№ дубл. | Подп. и дата

Изм.	Лист	№ докум.	Подп.	Дата	Т01Б.040 216.000	Лист 2

Формат А4

Формат	Зона	Поз.	Обозначение	Наименование	Кол.	Примеч.
Б4		31	Т01Б.040 216.025	Накладка		
				Лист Б-ПН-0-6 ГОСТ 19903-74 / Вст3пс5 ГОСТ 14637-79		
				(180×180)±0,5	3	1,6 кг
Б4		32	Т01Б.040 216.026	Подкладка		
				Лист Б-ПН-0-6 ГОСТ 19903-74 / Вст3пс5 ГОСТ 14637-79		
				(100×100)±0,3	6	0,5 кг
Б4		33	Т01Б.040216.027	Подкладка		
				Лист Б-ПН-0-6 ГОСТ 19903-74 / Вст3пс5 ГОСТ 14637-79		
				(220±0,5)×(100±0,3)	1	1,1 кг
Б4		34	Т01Б.040 216.028	Подкладка		
				Лист Б-ПН-0-6 ГОСТ 19903-74 / Вст3пс5 ГОСТ 14637-79		
				(260±0,5)×(80±0,3)	2	1,0 кг
Б4		35	Т01Б.040 216.029	Подкладка		
				Лист Б-ПН-0-6 ГОСТ 19903-74 / Вст3пс5 ГОСТ 14637-79		
				(80×80)±0,3	5	0,3 кг
Б4		36	Т01Б.040 216.030	Опора		
				Труба 159×4,5 ГОСТ 10704-76 / В-Вст3сп ГОСТ 10705-80		
				L=636±0,8	2	11,0 кг
Б4		37	Т01Б.040 216.031	Опора		
				Труба 159×4,5 ГОСТ 10704-76 / В-Вст3сп ГОСТ 10705-80		
				L=120±0,5	1	2,1 кг
Б4		38	Т01Б.040216.032	Опора		
				Труба 76×4,5 ГОСТ 10704-76 / В-Вст3сп ГОСТ 10705-80		
				L=136±0,5	1	1,1 кг

Инв.№ подл. | Подп. и дата | Взам. инв.№ | Инв.№ дубл. | Подп. и дата

Изм.	Лист	№ докум.	Подп.	Дата	Т01Б.040 216.000	Лист 3

Формат А4

Формат	Зона	Поз.	Обозначение	Наименование	Кол.	Примеч.
Б4		39	Т01Б.040 216.033	Опора		
				Труба 76×4,5 ГОСТ 19903-74 / Вст3пс5 ГОСТ 14637-79		
				L=40±0,3	3	0,3 кг
Б4		40	Т01Б.040216.034			
				Опора		
				Труба 57×3,5 ГОСТ 19903-74 / Вст3пс5 ГОСТ 14637-79		
				L=100±0,3	1	0,5 кг
Б4		41	Т01Б.040216.035	Опора		
				Труба 57×3,5 ГОСТ 19903-74 / Вст3пс5 ГОСТ 14637-79		
				L=44±0,3	2	0,3 кг
		42	Т01Б.040 216.036			
				Стандартные изделия		
		43		Опора ОПБ2-159 ГОСТ 14911-82	2	
		44		Опора ОПБ2-108 ГОСТ 14911-82	1	
		45		Опора ОПБ2-89 ГОСТ 14911-82	1	
		46		Опора ОПБ2-45 ГОСТ 14911-82	3	
		47		Опора 108-04 ОСТ 34-42-622-84	3	
		48		Опора 89-03 ОСТ 34-42-622-84	2	
		49		Опора 76-02 ОСТ 34-42-622-84	1	
		50		Опора 159 У25 ОСТ 34-42-616-84	1	

Инв.№ подл. | Подп. и дата | Взам. инв.№ | Инв.№ дубл. | Подп. и дата

Изм.	Лист	№ докум.	Подп.	Дата	Т01Б.040 216.000	Лист 4

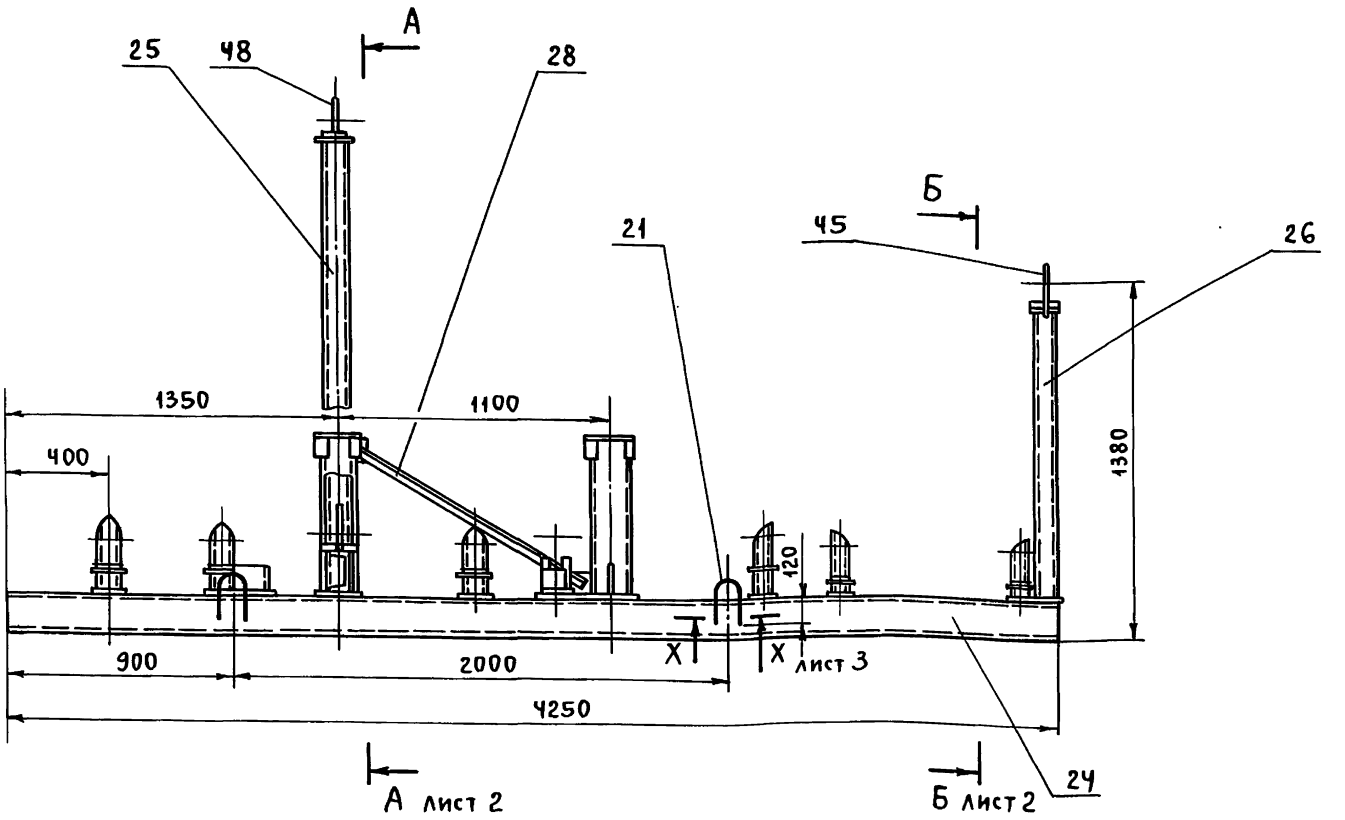

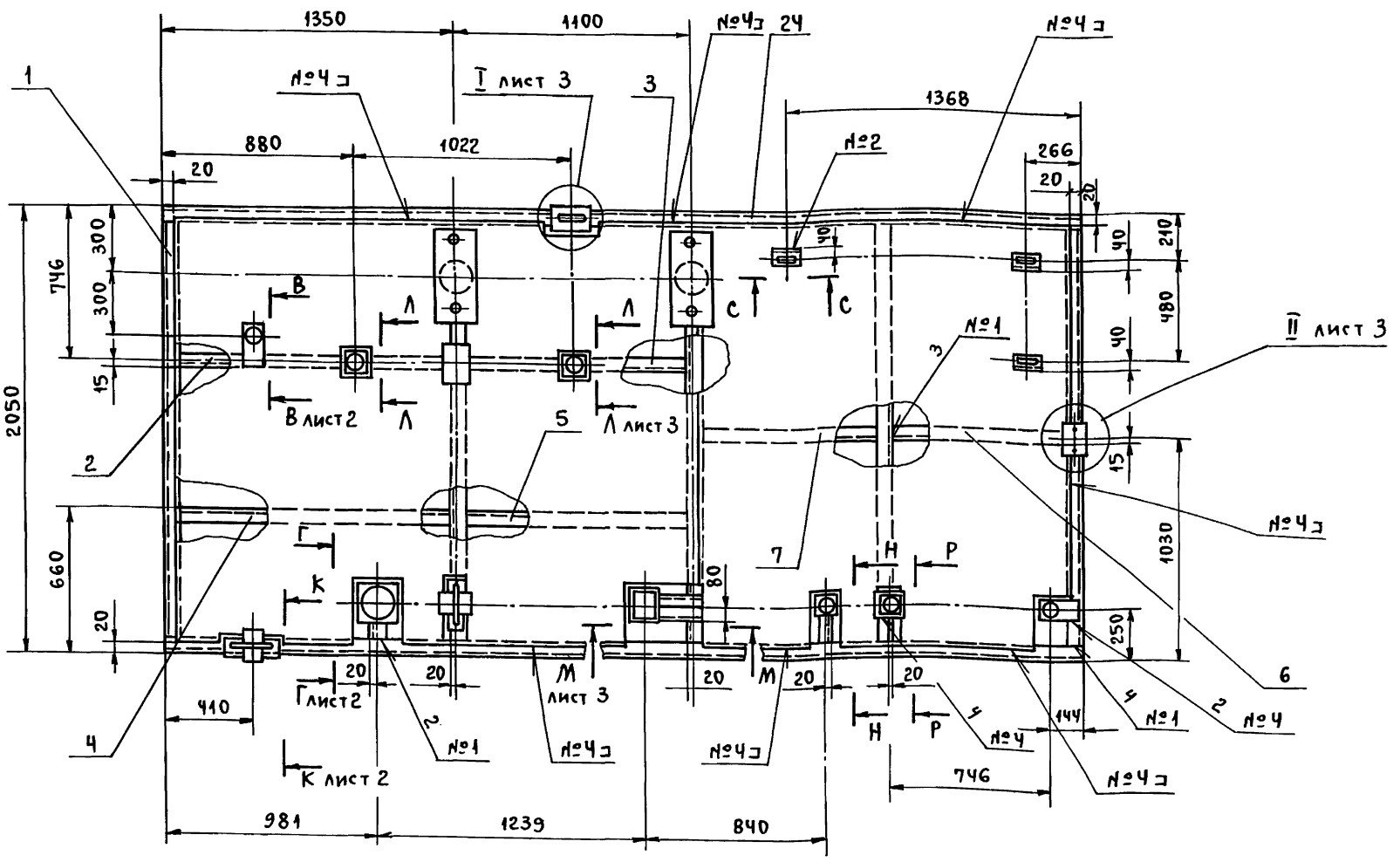

Швы сварных соединений

Номер шва	Обозначение шва	Кол. швов
1	ГОСТ 5264-80-С2-Δ5	13
2	ГОСТ 5264-80-Т1-Δ4	42
3	ГОСТ 5264-80-Т3-Δ4	54
4	ГОСТ 5264-80-Н1-Δ4	43

1. *Размеры для справок.
2. Сварка ручная электродуговая.
   Швы выполнить по ГОСТ 5264-80. Типы швов см. таблицу.
   Электроды типа Э-46, Э-50 ГОСТ 9467-75.
3. Сварные швы очистить от шлака и окалины.
   Шероховатость сварных швов $R_z 160$.
4. Контроль сварных соединений производить внешним осмотром и выборочными замерами швов с применением мерительного инструмента и шаблонов.
5. Шероховатость поверхностей реза деталей $R_z 160$.
6. Н14; $\pm \frac{t_2}{2}$.
7. Грунтовать грунтовкой ГФ-020 ГОСТ 9825-73 в два слоя.

Изм.	Лист	№ докум.	Подп.	Дата	Т016.040216.000СБ			
Разраб.		Логунова			Металлоконструкция. Сборочный чертеж.	Лит.	Масса	Масштаб
Пров.		Самохвалов					819,5	1:20
Гл.конст.		Самохвалов				Лист 1	Листов 3	
Н. контр.		Ястребов				ГИПРОТЕХМОНТАЖ Москва		
Утв.		Кагерманян						

Инв.№ подл. | Подп. и дата | Взам. инв.№ | Инв.№ дубл. | Подп. и дата

III
м 1:4

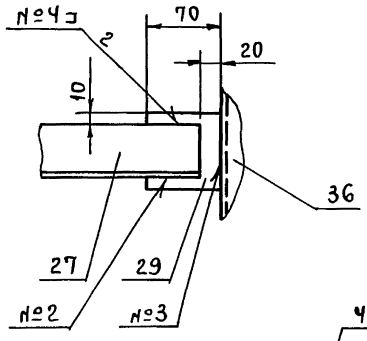

А - А лист 1 повернуто
м 1:10

К - К
м 1:10

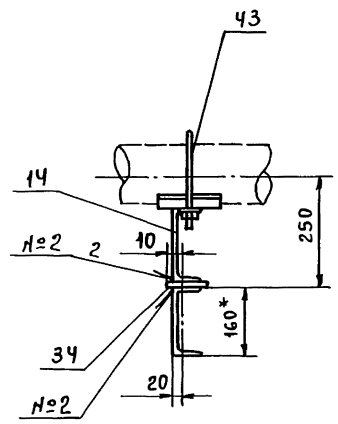

Е - Е
м 1:10

П - П
м 1:10

В - В (лист 1) повернуто
м 1:10

Б - Б лист 1
м 1:10

Вид Д
м 1:10

Г - Г (лист 1) повернуто
м 1:10

М - М
м 1:5 лист 1

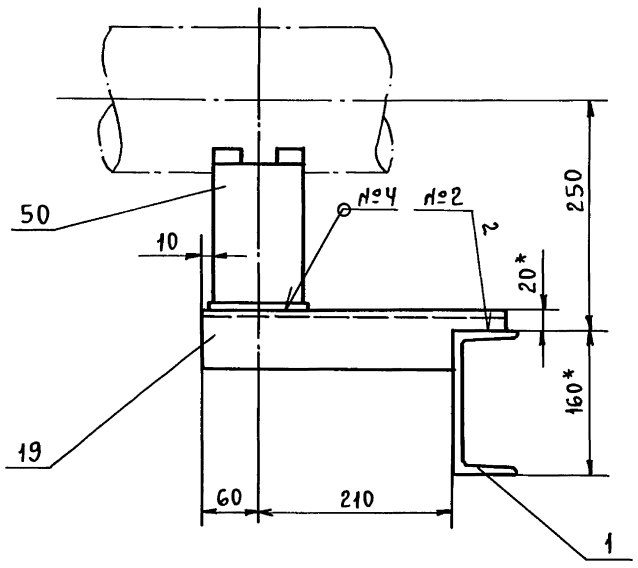

Л - Л
м 1:5 лист 1 повернуто

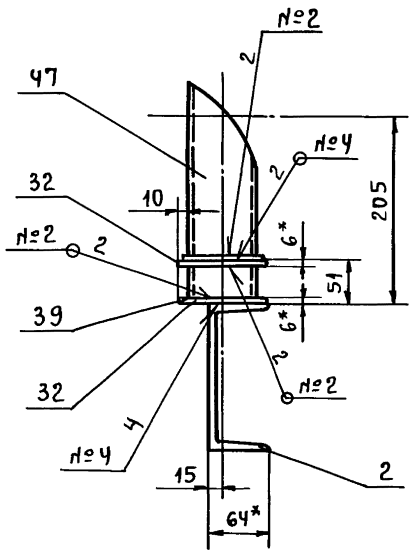

У

Вид У
м 1:10

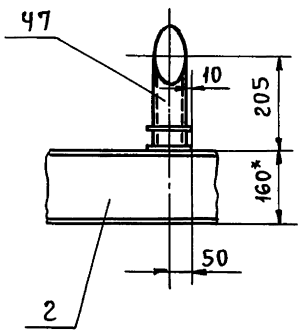

Н - Н
м 1:10 повернуто

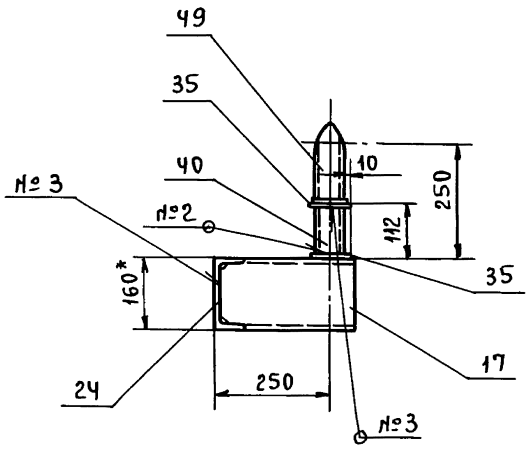

Р - Р
м 1:10 повернуто

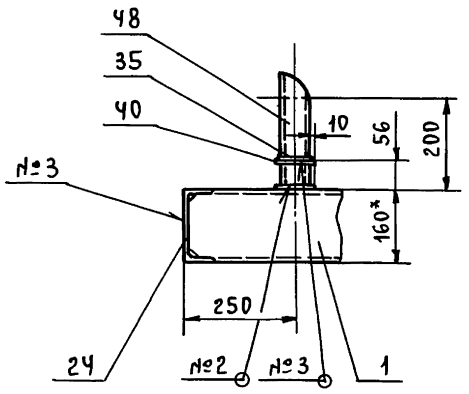

I
м 1:5 лист 1

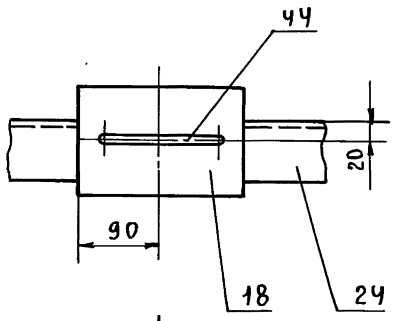

С - С
м 1:5 лист 1

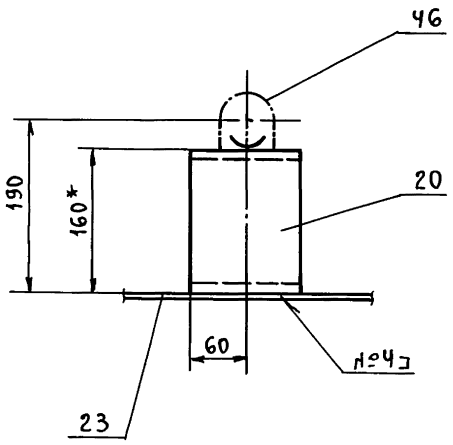

Вид Ф
м 1:5

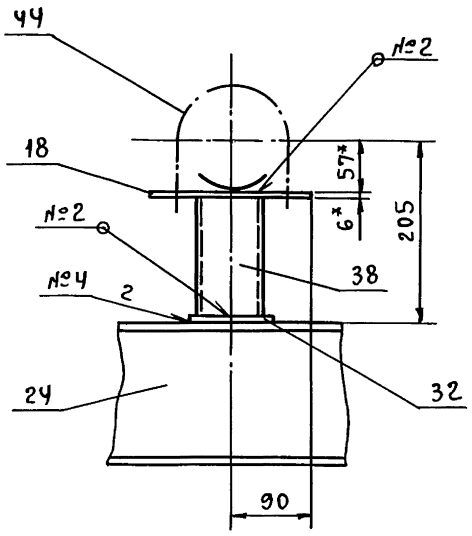

Ф

X - X
м 1:2,5 лист 1

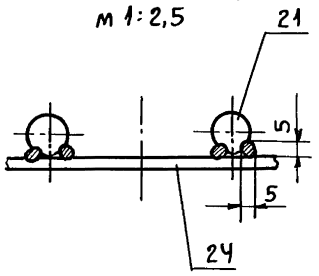

II
м 1:5 лист 1

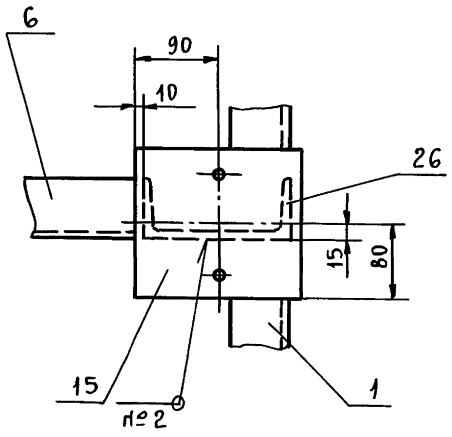

Т016.040216.001

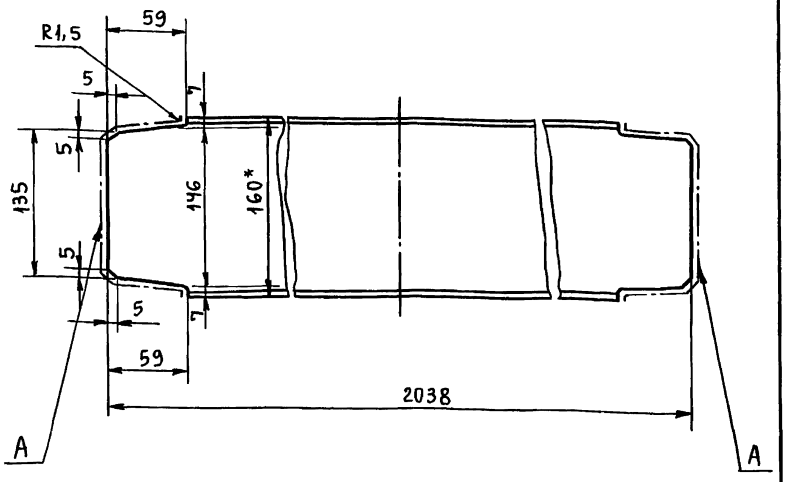

1. *Размер для справок.
2. Шероховатость поверхности А Rz160.
3. $\pm \frac{t_2}{2}$.

Изм.	Лист	№ докум.	Подп.	Дата	Т01Б.040216.001			
Разраб.		Максимова			Балка	Лит.	Масса	Масшт.
Пров.		Логунова					28,6	1:4
Гл.конст.		Самохвалов				Лист	Листов: 1	
Н.контр.		Ястребов			Швеллер 16 ГОСТ 8240-72 / Вст3сп5-1 ГОСТ 535-79	ГИПРОТЕХМОНТАЖ Москва		
Утв.		Кагерманян						

Инв.№ подл. | Подп. и дата | Взам.инв.№ | Инв.№ дубл. | Подп. и дата

Формат А4

Т016.040216.002

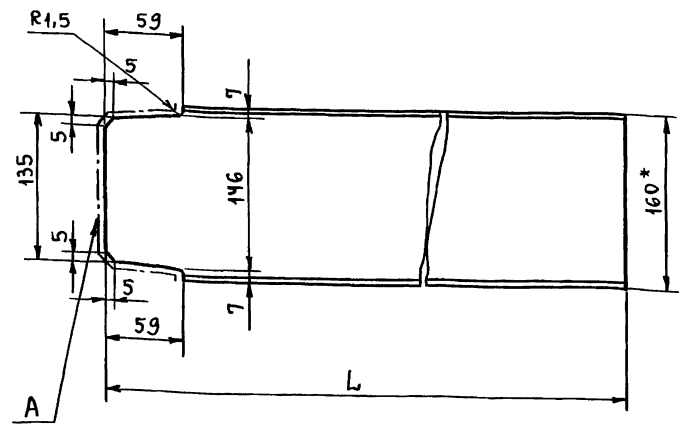

Обозначение	L, мм	Масса, кг
Т01Б.040216.002	1324	18,5
-01	1094	15,4

1. *Размер для справок.
2. Шероховатость поверхности А Rz160.
3. $\pm \frac{t_2}{2}$.

Изм.	Лист	№ докум.	Подп.	Дата	Т01Б.040216.002			
Разраб.		Максимова			Связь	Лит.	Масса	Масштаб
Пров.		Логунова					см. табл.	—
Гл.конст.		Самохвалов				Лист	Листов: 1	
Н.контр.		Ястребов			Швеллер 16 ГОСТ 8240-72 / Вст3сп5-1 ГОСТ 535-79	ГИПРОТЕХМОНТАЖ Москва		
Утв.		Кагерманян						

Инв.№ подл. | Подп. и дата | Взам.инв.№ | Инв.№ дубл. | Подп. и дата

Формат А4

Т016.040216.003

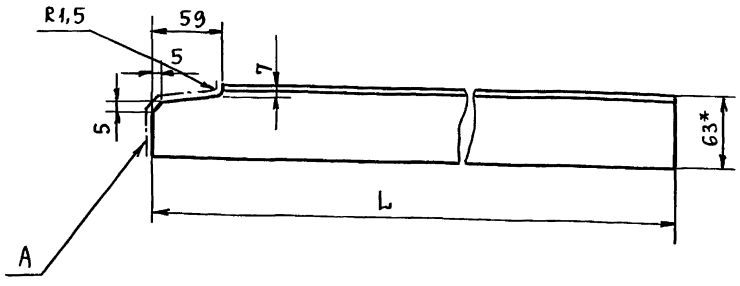

Обозначение	L, мм	Масса, кг
Т01Б.040216.003	1324	6,2
-01	1094	5,2
-02	864	4,1

1. *Размер для справок.
2. Шероховатость поверхности А Rz160.
3. $\pm \frac{t_2}{2}$.

Изм.	Лист	№ докум.	Подп.	Дата	Т01Б.040216.003			
Разраб.		Максимова			Связь	Лит.	Масса	Масштаб
Пров.		Логунова					см. табл.	—
Гл.конст.		Самохвалов				Лист	Листов: 1	
Н.контр.		Ястребов			Уголок 63×63×5-В ГОСТ 8509-86 / Вст3сп5-1 ГОСТ 535-79	ГИПРОТЕХМОНТАЖ Москва		
Утв.		Кагерманян						

Инв.№ подл. | Подп. и дата | Взам.инв.№ | Инв.№ дубл. | Подп. и дата

Формат А4

Т016.040216.004

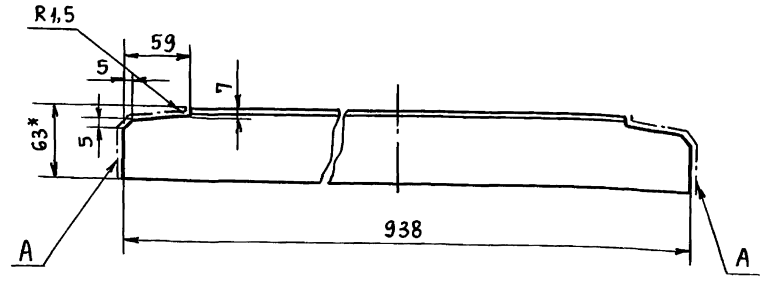

1. *Размер для справок.
2. Шероховатость поверхности А Rz160.
3. $\pm \frac{t_2}{2}$.

Изм.	Лист	№ докум.	Подп.	Дата	Т01Б.040216.004			
Разраб.		Максимова			Связь	Лит.	Масса	Масштаб
Пров.		Логунова					4,5	1:4
Гл.конст.		Самохвалов				Лист	Листов: 1	
Н.контр.		Ястребов			Уголок 63×63×5-В ГОСТ 8509-86 / Вст3сп5-1 ГОСТ 535-79	ГИПРОТЕХМОНТАЖ Москва		
Утв.		Кагерманян						

Инв.№ подл. | Подп. и дата | Взам.инв.№ | Инв.№ дубл. | Подп. и дата

Формат А4

Т016.040216.005

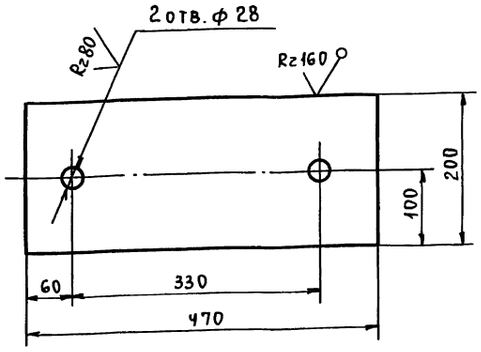

Н14; $\pm \frac{t_2}{2}$.

Изм.	Лист	№ докум.	Подп.	Дата	Т01Б.040216.005			
Разраб.		Логунова			Плита	Лит.	Масса	Масштаб
Пров.		Самохвалов					7,4	1:5
Гл.конст.		Самохвалов				Лист	Листов: 1	
Н.контр.		Ястребов			Лист Б-ПН-0-10 ГОСТ19903-74 Вст3пс5 ГОСТ14637-79	ГИПРОТЕХМОНТАЖ Москва		
Утв.		Кагерманян						

Формат А4

Т016.040216.006

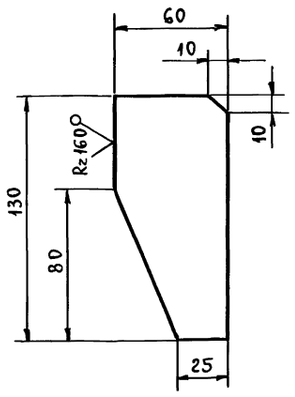

$\pm \frac{t_2}{2}$.

Изм.	Лист	№ докум.	Подп.	Дата	Т01Б.040216.006			
Разраб.		Логунова			Ребро	Лит.	Масса	Масштаб
Пров.		Самохвалов					0,3	1:2
Гл.конст.		Самохвалов				Лист	Листов: 1	
Н.контр.		Ястребов			Лист Б-ПН-0-6 ГОСТ19903-74 Вст3пс5 ГОСТ14637-79	ГИПРОТЕХМОНТАЖ Москва		
Утв.		Кагерманян						

Формат А4

Т016.040216.007

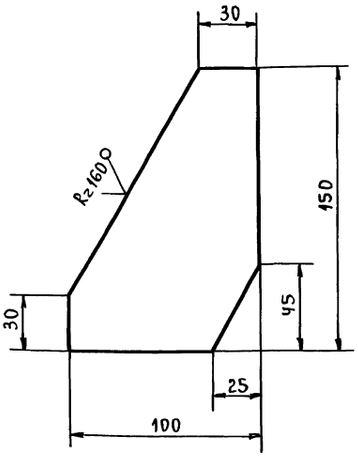

$\pm \frac{t_2}{2}$.

Изм.	Лист	№ докум.	Подп.	Дата	Т01Б.040216.007			
Разраб.		Логунова			Ребро	Лит.	Масса	Масштаб
Пров.		Самохвалов					0,5	1:2
Гл.конст.		Самохвалов				Лист	Листов: 1	
Н.контр.		Ястребов			Лист Б-ПН-0-6 ГОСТ19903-74 Вст3пс5 ГОСТ14637-79	ГИПРОТЕХМОНТАЖ Москва		
Утв.		Кагерманян						

Формат А4

Т016.040216.008

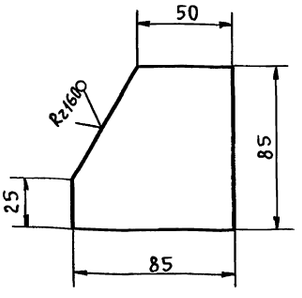

$\pm \frac{t_2}{2}$.

Изм.	Лист	№ докум.	Подп.	Дата	Т01Б.040216.008			
Разраб.		Логунова			Косынка	Лит.	Масса	Масштаб
Пров.		Самохвалов					0,3	1:2
Гл.конст.		Самохвалов				Лист	Листов: 1	
Н.контр.		Ястребов			Лист Б-ПН-0-6 ГОСТ19903-74 Вст3пс5 ГОСТ14637-79	ГИПРОТЕХМОНТАЖ Москва		
Утв.		Кагерманян						

Формат А4

Инв.№подл. | Подп. и дата | Взам.инв.№ | Инв.№дубл. | Подп. и дата

Т016.040216.009

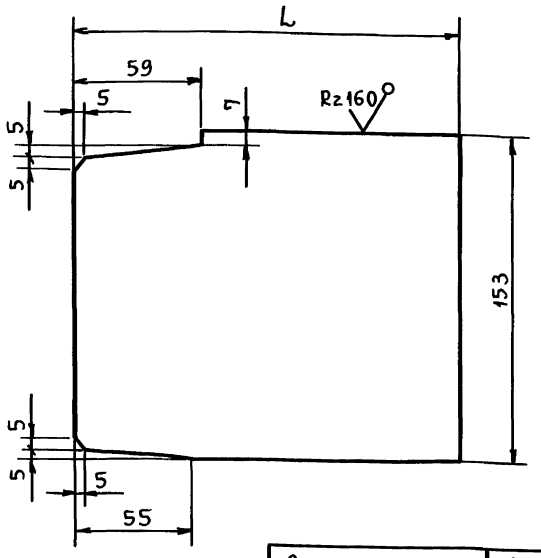

Обозначение	L	Масса, кг
Т01Б.040216.009	210	1,5
-01	180	1,3

$\pm \frac{t_2}{2}$.

Изм.	Лист	№ докум.	Подп.	Дата	Т01Б.040216.009			
Разраб.		Логунова			Ребро	Лит.	Масса	Масштаб
Пров.		Самохвалов					см. табл.	—
Гл.конст.		Самохвалов				Лист	Листов: 1	
Н.контр.		Ястребов			Лист Б-ПН-0-6 ГОСТ 19903-74 / Вст3пс5 ГОСТ 14637-79	ГИПРОТЕХМОНТАЖ Москва		
Утв.		Кагерманян						

Инв.№ подл. | Подп. и дата | Взам. инв.№ | Инв.№ дубл. | Подп. и дата

Формат А4

Т016.040216.010

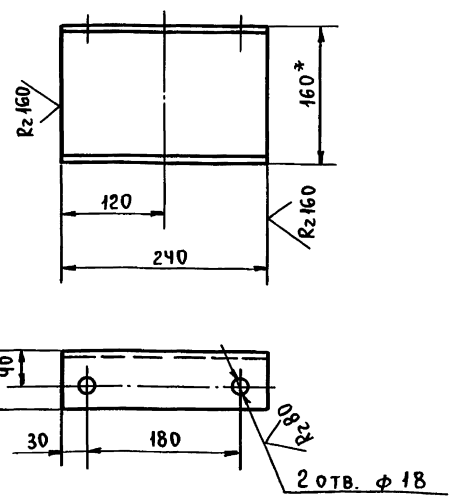

Н14, $\pm \frac{t_2}{2}$.

Изм.	Лист	№ докум.	Подп.	Дата	Т01Б.040216.010			
Разраб.		Логунова			Опора	Лит.	Масса	Масштаб
Пров.		Самохвалов					3,4	1:5
Гл.конст.		Самохвалов				Лист	Листов: 1	
Н.контр.		Ястребов			Швеллер 16 ГОСТ 8240-72 / Вст3пс5-I ГОСТ 535-79	ГИПРОТЕХМОНТАЖ Москва		
Утв.		Кагерманян						

Инв.№ подл. | Подп. и дата | Взам. инв.№ | Инв.№ дубл. | Подп. и дата

Формат А4

Т016.040216.011

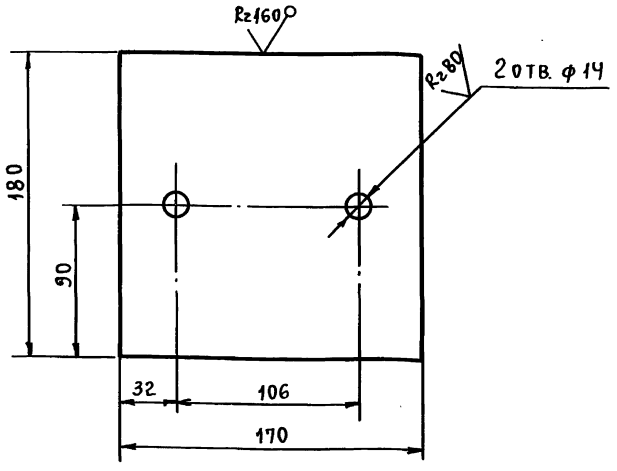

Н14, $\pm \frac{t_2}{2}$.

Изм.	Лист	№ докум.	Подп.	Дата	Т01Б.040216.011			
Разраб.		Логунова			Подкладка	Лит.	Масса	Масштаб
Пров.		Самохвалов					1,4	1:2,5
Гл.конст.		Самохвалов				Лист	Листов: 1	
Н.контр.		Ястребов			Лист Б-ПН-0-6 ГОСТ 19903-74 / Вст3пс5 ГОСТ 14637-79	ГИПРОТЕХМОНТАЖ Москва		
Утв.		Кагерманян						

Инв.№ подл. | Подп. и дата | Взам. инв.№ | Инв.№ дубл. | Подп. и дата

Формат А4

Т016.040216.012

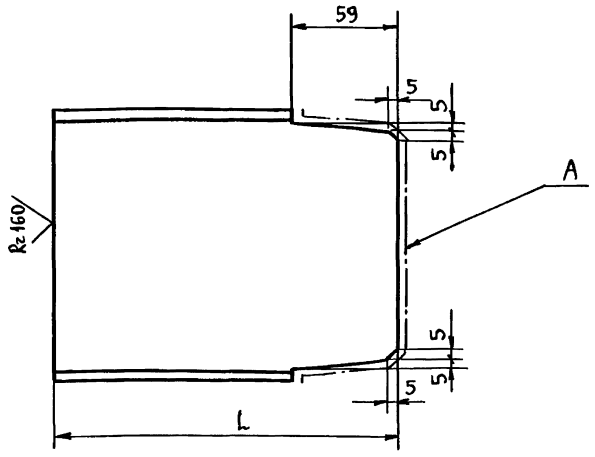

Обозначение	L	Масса, кг
Т01Б.040216.012	350	4,8
-01	300	4,1

1. Шероховатость поверхности А – Rz160.
2. $\pm \frac{t_2}{2}$.

Изм.	Лист	№ докум.	Подп.	Дата	Т01Б.040216.012			
Разраб.		Логунова			Опора	Лит.	Масса	Масштаб
Пров.		Самохвалов					См. табл.	—
Гл.конст.		Самохвалов				Лист	Листов: 1	
Н.контр.		Ястребов			Швеллер 16 ГОСТ 8240-72 / Вст3пс5-I ГОСТ 535-79	ГИПРОТЕХМОНТАЖ Москва		
Утв.		Кагерманян						

Инв.№ подл. | Подп. и дата | Взам. инв.№ | Инв.№ дубл. | Подп. и дата

Формат А4

Серия 5.903-11 выпуск 3-10 часть 2

Инв.№ подл. | Подп. и дата | Взам.инв.№ | Инв.№ дубл. | Подп. и дата

Т01Б.040216.013

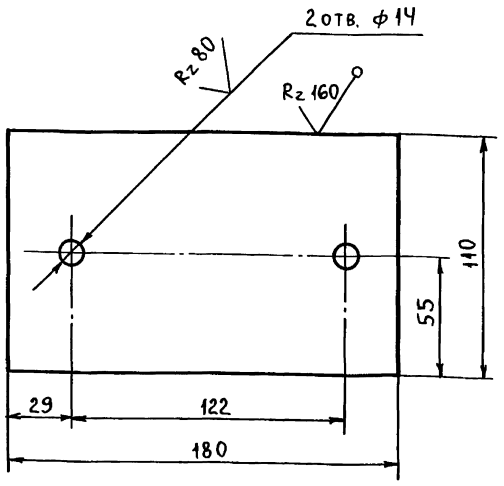

Н14; $\pm \frac{t_2}{2}$.

Изм.	Лист	№ докум.	Подп.	Дата	Т01Б.040216.013			
Разраб.		Максимова			Подкладка	Лит.	Масса	Масштаб
Пров.		Логунова					0,9	1:2
Гл.конст.		Самохвалов				Лист	Листов: 1	
Н.контр.		Ястребов			Лист Б-ПН-0-6 ГОСТ 19903-74 / Вст3пс5 ГОСТ 14637-79	ГИПРОТЕХМОНТАЖ Москва		
Утв.		Кагерманян						

Формат А4

Т01Б.040216.014

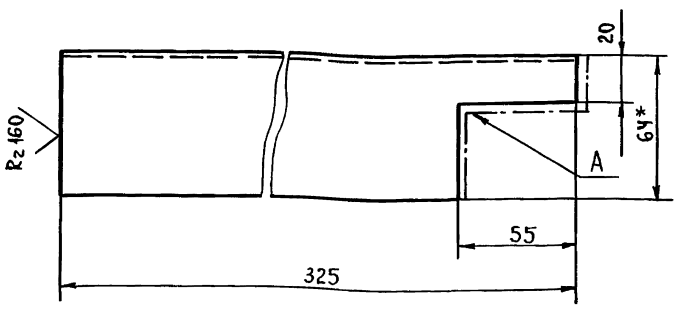

1. *Размер для справок.
2. Шероховатость поверхности А – Rz 160.
3. $\pm \frac{t_2}{2}$.

Изм.	Лист	№ докум.	Подп.	Дата	Т01Б.040216.014			
Разраб.		Максимова			Опора	Лит.	Масса	Масштаб
Пров.		Логунова					4,6	1:2
Гл.конст.		Самохвалов				Лист	Листов: 1	
Н.контр.		Ястребов			Швеллер 16 ГОСТ 8240-72 / Вст3сп5-1 ГОСТ 535-79	ГИПРОТЕХМОНТАЖ Москва		
Утв.		Кагерманян						

Формат А4

Т01Б.040216.015

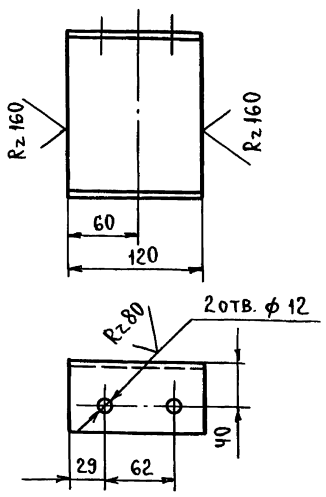

Н14; $\pm \frac{t_2}{2}$.

Изм.	Лист	№ докум.	Подп.	Дата	Т01Б.040216.015			
Разраб.		Максимова			Опора	Лит.	Масса	Масштаб
Пров.		Логунова					1,7	1:4
Гл.конст.		Самохвалов				Лист	Листов: 1	
Н.контр.		Ястребов			Швеллер 16 ГОСТ 8240-72 / Вст3сп5-1 ГОСТ 535-79	ГИПРОТЕХМОНТАЖ Москва		
Утв.		Кагерманян						

Формат А4

Т01Б.040216.016

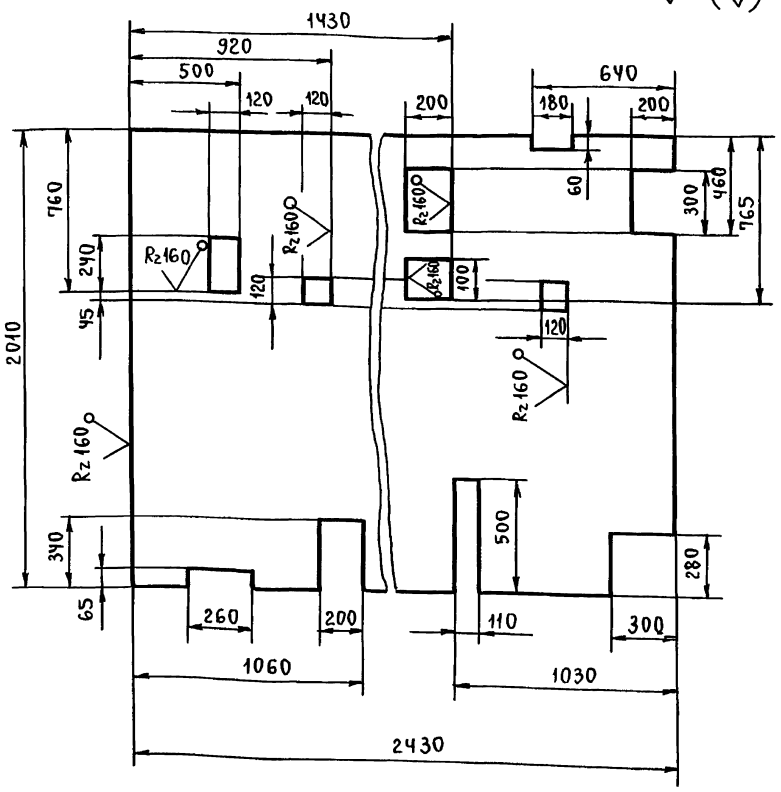

$\pm \frac{t_2}{2}$.

Изм.	Лист	№ докум.	Подп.	Дата	Т01Б.040216.016			
Разраб.		Максимова			Настил	Лит.	Масса	Масштаб
Пров.		Логунова					148,7	1:20
Гл.конст.		Самохвалов				Лист	Листов: 1	
Н.контр.		Ястребов			Лист ромб. К-ПУ-4,0 / Бст3сп ГОСТ 8568-77	ГИПРОТЕХМОНТАЖ Москва		
Утв.		Кагерманян						

Серия 5.903-11 выпуск 3-10 часть 2

Формат	Зона	Поз.	Обозначение	Наименование	Кол.	Примеч.
				Документация		
А2			Т01Б.040 217.000СБ	Сборочный чертеж		
				Детали		
Б.Ч.		1	Т01Б.040 217.001	Стойка		
				Уголок 50×50×4-В ГОСТ 8509-86 / Ст3пс5-I ГОСТ 535-79		
				L = 1095 ± 1,2	11	3,1 кг
Б.Ч.		2	Т01Б.040 217.002	Перила		
				Уголок 50×50×4-В ГОСТ 8509-86 / Ст3пс5-I ГОСТ 535-79		
				L = 4300 ± 3,0	1	13,2 кг
Б.Ч.		3	Т01Б.040 217.003	Перила		
				Уголок 50×50×4-В ГОСТ 8509-86 / Ст3пс5-I ГОСТ 535-79		
				L = 1015 ± 1,2	1	3,1 кг
Б.Ч.		4	Т01Б.040 217.004	Перила		
				Уголок 50×50×4-В ГОСТ 8509-86 / Ст3пс5-I ГОСТ 535-79		
				L = 1010 ± 1,2	1	3,1 кг
Б.Ч.		5	Т01Б.040 217.005	Перила		
				Уголок 50×50×4-В ГОСТ 8509-86 / Ст3пс5-I ГОСТ 535-79		
				L = 960 ± 0,8	1	2,9 кг
Б.Ч.		6	Т01Б.040 217.006	Перила		
				Уголок 50×50×4-В ГОСТ 8509-86 / Ст3пс5-I ГОСТ 535-79		
				L = 1150 ± 1,2	1	3,5 кг
Б.Ч.		7	Т01Б.040 217.007	Перила		
				Уголок 50×50×4-В ГОСТ 8509-86 / Ст3пс5-I ГОСТ 535-79		
				L = 760 ± 0,8	1	2,4 кг
Б.Ч.		8	Т01Б.040 217.008	Ограждение		
				Уголок 25×25×3-В ГОСТ 8509-86 / Ст3пс5-I ГОСТ 535-79		
				L = 4250 ± 3,0	1	4,8 кг
Б.Ч.		9	Т01Б.040 217.009	Ограждение		
				Уголок 25×25×3-В ГОСТ 8509-86 / Ст3пс5-I ГОСТ 535-79		
				L = 1000 ± 1,2	2	1,1 кг
Б.Ч.		10	Т01Б.040 217.010	Ограждение		
				Уголок 25×25×3-В ГОСТ 8509-86 / Ст3пс5-I ГОСТ 535-79		
				L = 900 ± 0,8	1	1,0 кг
Б.Ч.		11	Т01Б.040 217.011	Ограждение		
				Уголок 25×25×3-В ГОСТ 8509-86 / Ст3пс5-I ГОСТ 535-79		
				L = 1130 ± 1,2	1	1,3 кг
Б.Ч.		12	Т01Б.040 217.012	Ограждение		
				Уголок 25×25×3-В ГОСТ 8509-86 / Ст3пс5-I ГОСТ 535-79		
				L = 700 ± 0,8	1	0,8 кг

Инв.№ подл. | Подп. и дата | Взам.инв.№ | Инв.№ дубл. | Подп. и дата

Изм.	Лист	№ докум.	Подп.	Дата	Т01Б.040 217.000		
Разраб.		Логунова			Ограждение верхнего блока	Лит	Лист 1 / Листов 2
Пров.		Самохвалов					
Гл.конст.		Самохвалов				ГИПРОТЕХМОНТАЖ Москва	
Н.контр.		Ястребов					
Утв.		Кагерманян					

Формат А4

Инв.№ подл. | Подп. и дата | Взам.инв.№ | Инв.№ дубл. | Подп. и дата

Изм.	Лист	№ докум.	Подп.	Дата	Т01Б.040 217.000	Лист 2

Формат А4

Т01Б.040216.017

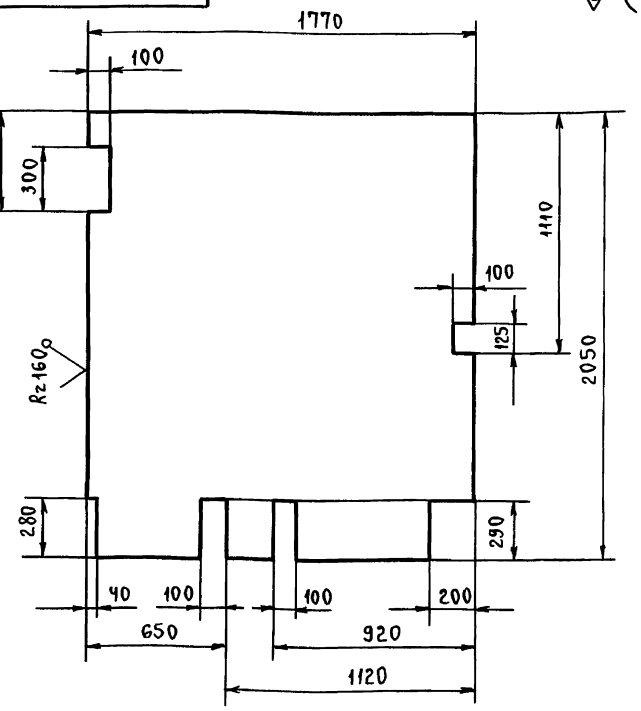

$\pm \frac{t_2}{2}$.

Изм.	Лист	№ докум.	Подп.	Дата	Т01Б.040216.017			
Разраб.		Максимова			Настил	Лит.	Масса 115,6	Масштаб 1:20
Пров.		Логунова				Лист	Листов: 1	
Гл.конст.		Самохвалов			Лист ромб. К-ЛУ-4,0 Бст3сп ГОСТ 8568-77	ГИПРОТЕХМОНТАЖ Москва		
Н.контр.		Ястребов						
Утв.		Кагерманян						

Формат А4

Т01Б.040300.001

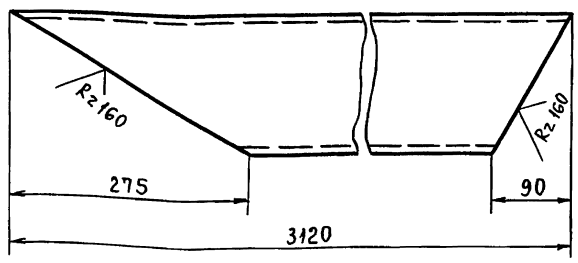

$\pm \frac{t_2}{2}$.

Изм.	Лист	№ докум.	Подп.	Дата	Т01Б.040300.001			
Разраб.		Логунова			Косоур	Лит.	Масса 42,3	Масштаб 1:5
Пров.		Самохвалов				Лист	Листов 1	
Гл.конст.		Самохвалов			Швеллер 16 ГОСТ 8240-72 Ст3сп5-I ГОСТ 535-79	ГИПРОТЕХМОНТАЖ Москва		
Н.контр.		Ястребов						
Утв.		Кагерманян						

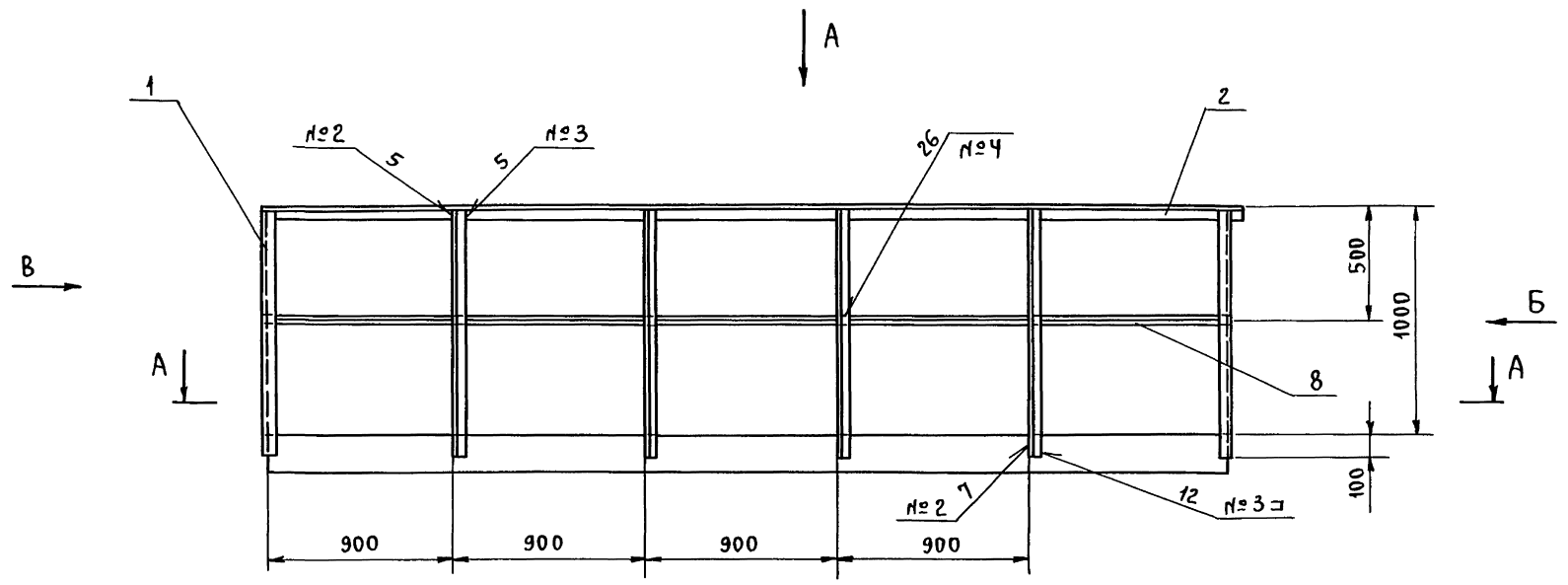

Вид А

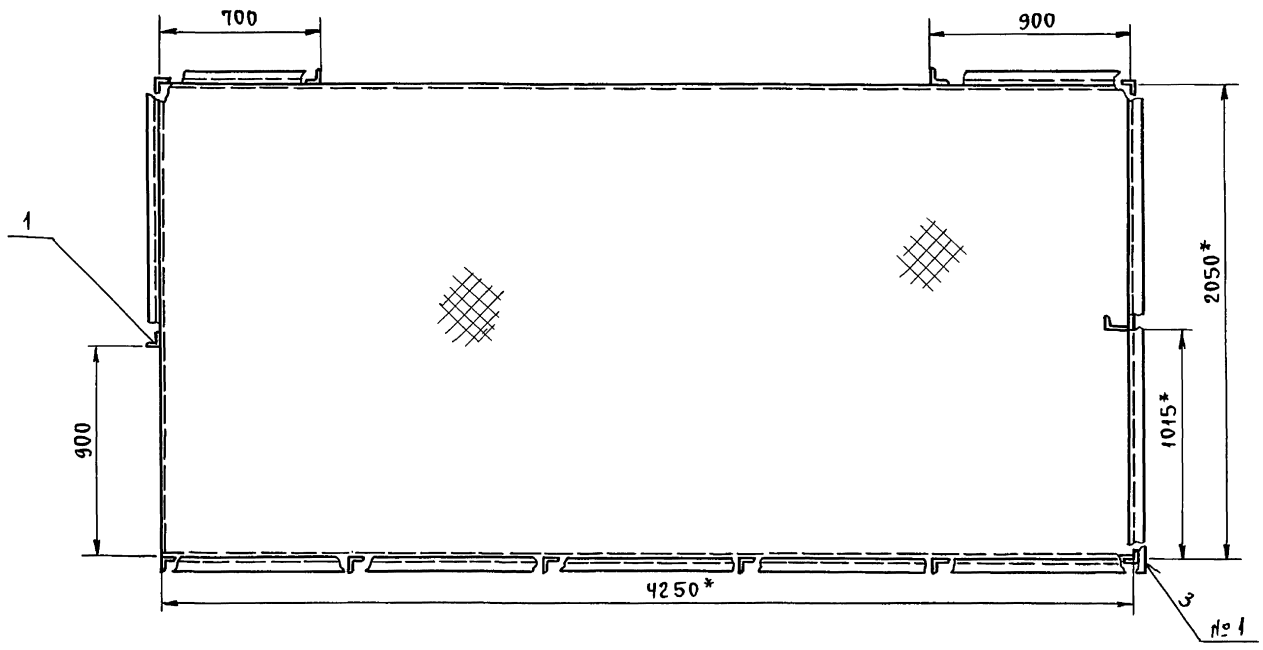

Вид Б

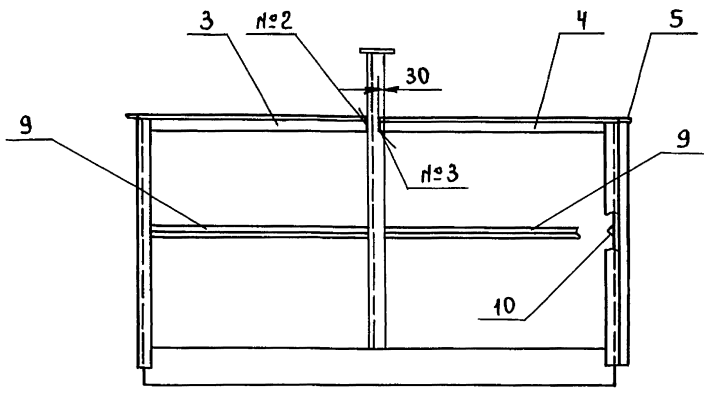

Вид В

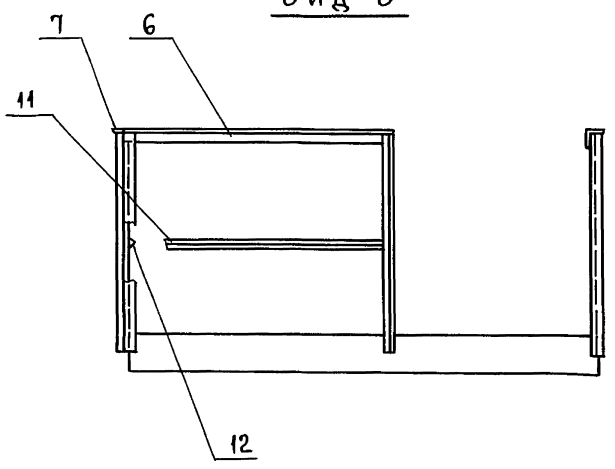

Швы сварных соединений

Номер шва	Обозначение шва	Кол. швов
1	ГОСТ 5264-80 - С2 - Δ3	3
2	ГОСТ 5264-80 - Т1 - Δ3	13
3	ГОСТ 5264-80 - Н1 - Δ3	18
4	ГОСТ 11534-75 - Т15 - Δ3	26

1. *Размеры для справок.
2. Сварка ручная электродуговая.
   Швы №1÷№3 выполнить по ГОСТ 5264-80. Швы №4 выполнить по ГОСТ 11534-75. Типы швов см. таблицу.
   Электроды типа Э-46, Э-50 ГОСТ 9467-75.
3. Сварные швы очистить от шлака и окалины.
   Шероховатость сварных швов $R_z 160$.
4. Контроль сварных соединений производить внешним осмотром и выборочными замерами швов с применением мерительного инструмента и шаблонов.
5. Шероховатость поверхностей реза деталей $R_z 160$.
6. $H14; \pm \frac{t_2}{2}$.
7. Грунтовать грунтовкой ГФ-020 ГОСТ 9825-73 в два слоя.

Изм.	Лист	№ докум.	Подп.	Дата	Т01Б.040217.000СБ		
Разраб.		Логунова			Ограждение верхнего блока	Лит.	Масса 79,6 / Масштаб 1:20
Пров.		Самохвалов				Лист	Листов 1
Гл.конст.		Самохвалов				ГИПРОТЕХМОНТАЖ Москва	
Н.контр.		Ястребов					
Утв.		Кагерманян					

Инв.№ подл. | Подп. и дата | Взам. инв.№ | Инв.№ дубл. | Подп. и дата

Серия 5.903-11 выпуск 3-10 часть 2

Формат	Зона	Поз.	Обозначение	Наименование	Кол.	Примеч.
				Документация		
А2			Т01Б.040300.000СБ	Сборочный чертеж		
				Детали		
А4		1	Т01Б.040300.001	Косоур	1	
А4		2	Т01Б.040300.002	Косоур	1	
А4		3	Т01Б.040300.003	Ступень	8	
А4		4	Т01Б.040300.004	Связь	2	
Б.Ч.		5	Т01Б.040300.005	Балка		
				Швеллер 16 ГОСТ 8240-72 / Ст3пс5-1 ГОСТ 535-79		
				L=900±0,8	2	12,7кг
Б.Ч.		6	Т01Б.040300.006	Связь		
				Уголок 50×50×5-В ГОСТ 8509-86 / Ст3пс5-1 ГОСТ 535-79		
				L=730±0,8	1	2,8кг
Б.Ч.		7	Т01Б.040300.007	Стойка		
				Уголок 50×50×4-В ГОСТ 8509-86 / Ст3пс5-1 ГОСТ 535-79		
				L=1100±1,2	2	3,6кг
Б.Ч.		8	Т01Б.040300.008	Стойка		
				Уголок 50×50×4-В ГОСТ 8509-86 / Ст3пс5-1 ГОСТ 535-79		
				L=1050±1,2	2	3,2кг

Инв.№ подл. | Подп. и дата | Инв.№ дубл. | Взам.инв.№ | Подп. и дата

Изм.	Лист	№ докум.	Подп.	Дата	Т01Б.040300.000		
Разраб.		Логунова			Лестница-площадка	Лит.	Лист 1 / Листов 3
Пров.		Самохвалов				ГИПРОТЕХМОНТАЖ Москва	
Гл.конст.		Самохвалов					
Н.контр.		Ястребов					
Утв.		Катермянц					

Формат А4

Формат	Зона	Поз.	Обозначение	Наименование	Кол.	Примеч.
Б.Ч.		9	Т01Б.040300.009	Стойка		
				Уголок 50×50×4-В ГОСТ 8509-86 / Ст3пс5-1 ГОСТ 535-79		
				L=750±0,8	8	2,3кг
Б.Ч.		10	Т01Б.040300.010	Поручень		
				Уголок 50×50×4-В ГОСТ 8509-86 / Ст3пс5-1 ГОСТ 535-79		
				L=3500±3,0	2	10,7кг
Б.Ч.		11	Т01Б.040300.011	Поручень		
				Уголок 50×50×4-В ГОСТ 8509-86 / Ст3пс5-1 ГОСТ 535-79		
				L=900±0,8	1	2,7кг
Б.Ч.		12	Т01Б.040300.012	Поручень		
				Уголок 50×50×4-В ГОСТ 8509-86 / Ст3пс5-1 ГОСТ 535-79		
				L=780±0,8	1	2,4кг
Б.Ч.		13	Т01Б.040300.013	Ограждение		
				Уголок 25×25×3-В ГОСТ 8509-86 / Ст3пс5-1 ГОСТ 535-79		
				L=3000±2,0	2	3,4кг
Б.Ч.		14	Т01Б.040300.014	Ограждение		
				Уголок 25×25×3-В ГОСТ 8509-86 / Ст3пс5-1 ГОСТ 535-79		
				L=910±0,8	1	1,0кг
Б.Ч.		15	Т01Б.040300.015	Ограждение		
				Уголок 25×25×3-В ГОСТ 8509-86 / Ст3пс5-1 ГОСТ 535-79		
				L=740±0,8	1	0,8кг
Б.Ч.		16	Т01Б.040300.016	Накладка		
				Лист 6-ПН-0-6 ГОСТ 19903-74 / Ст3пс5 ГОСТ 14637-79		
				(170±0,5)×(80±0,3)	8	0,7кг

Инв.№ подл. | Подп. и дата | Инв.№ дубл. | Взам.инв.№ | Подп. и дата

Изм.	Лист	№ докум.	Подп.	Дата	Т01Б.040300.000	Лист 2

Формат А4

Формат	Зона	Поз.	Обозначение	Наименование	Кол.	Примеч.
Б.Ч.		17	Т01Б.040300.017	Подкладка		
				Лист 6-ПН-0-6 ГОСТ 19903-74 / Ст3пс5 ГОСТ 14637-79		
				(250±0,5)×(80±0,3)	2	1,0кг
Б.Ч.		18	Т01Б.040300.018	Полоса		
				Лист 6-ПН-3 ГОСТ 19903-74 / Ст3пс5 ГОСТ 16523-70		
				(920±0,8)×(120±0,5)	1	2,6кг
Б.Ч.		19	Т01Б.040300.019	Полоса		
				Лист 6-ПН-3 ГОСТ 19903-74 / Ст3пс5 ГОСТ 16523-70		
				(750±0,8)×(120±0,5)	1	2,1кг
Б.Ч.		20	Т01Б.040300.020	Настил		
				Лист ромб. К-ПУ-4,0 880×710		
				Ст3сп ГОСТ 8568-77	1	20,9кг

Инв.№ подл. | Подп. и дата | Инв.№ дубл. | Взам.инв.№ | Подп. и дата

Изм.	Лист	№ докум.	Подп.	Дата	Т01Б.040300.000	Лист 3

Формат А4

Формат	Зона	Поз.	Обозначение	Наименование	Кол.	Примеч.

Инв.№ подл. | Подп. и дата | Инв.№ дубл. | Взам.инв.№ | Подп. и дата

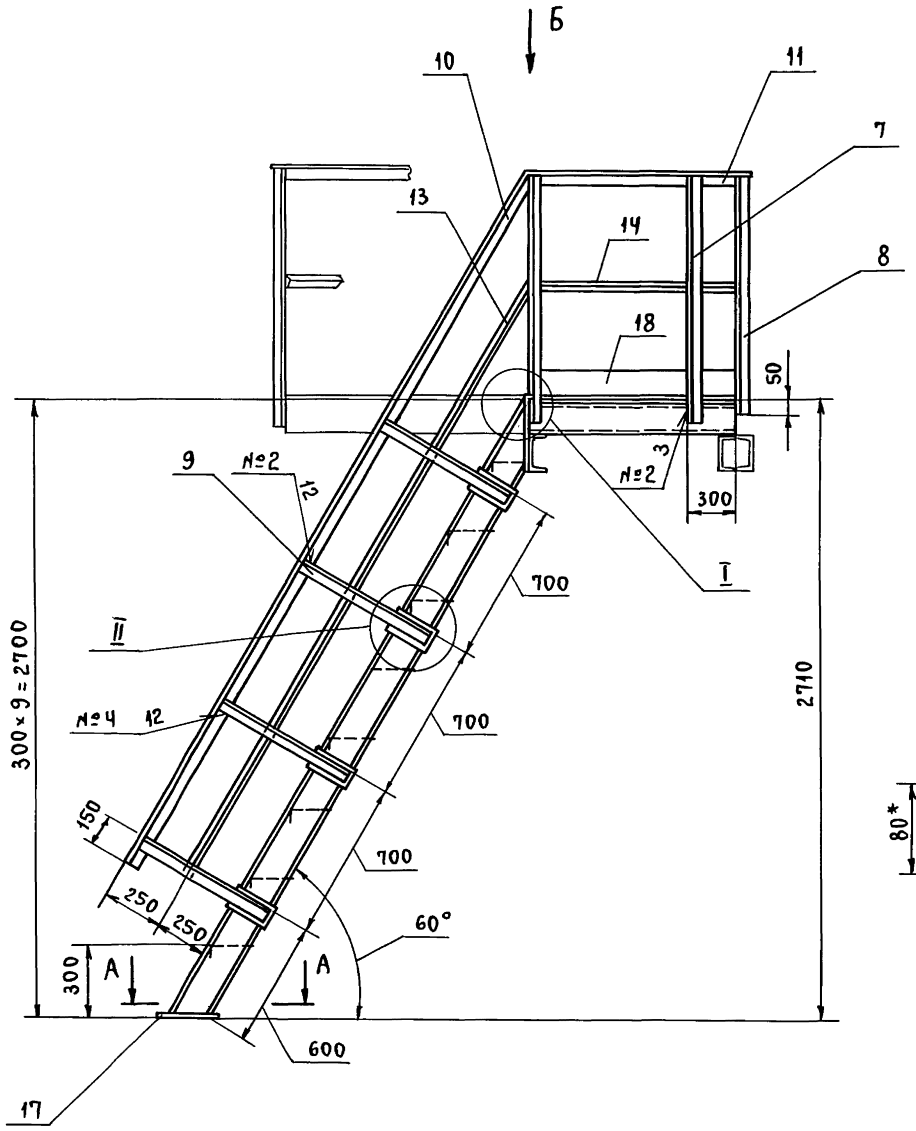

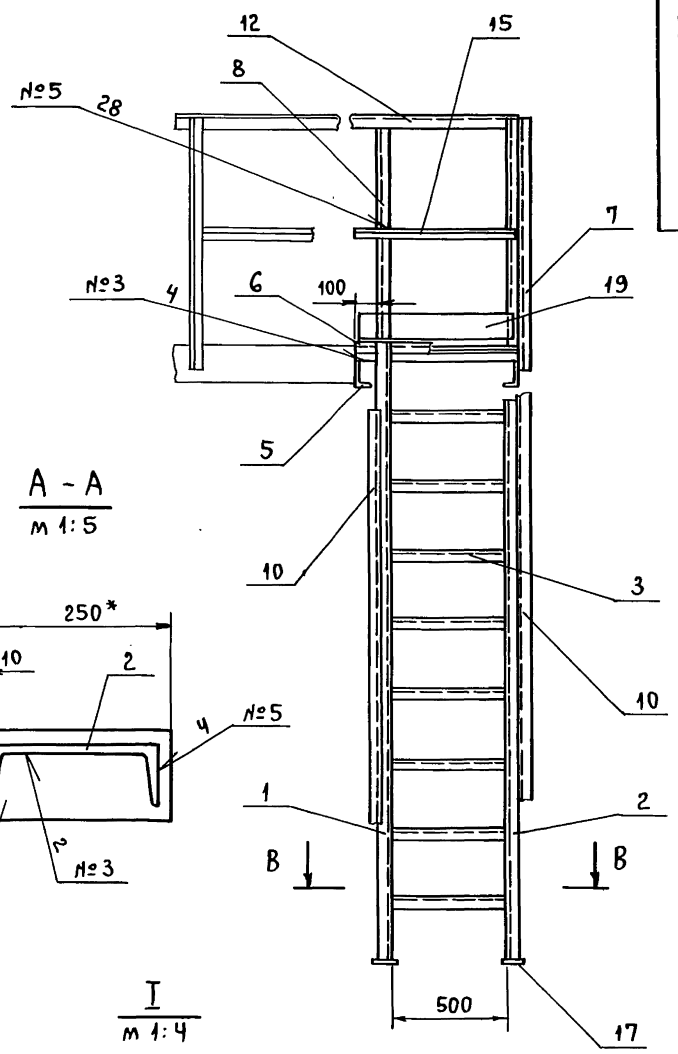

A - A
м 1:5

I
м 1:4

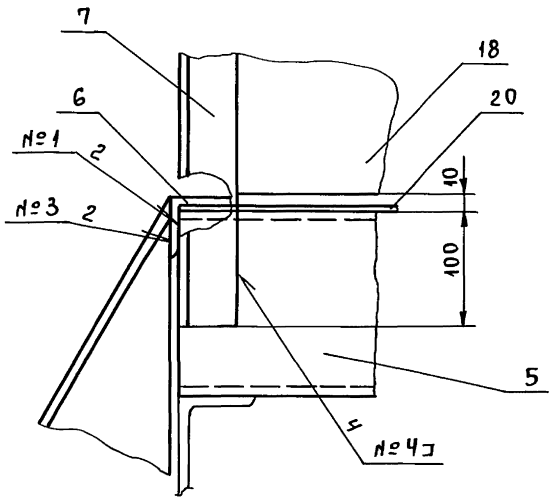

Вид Б

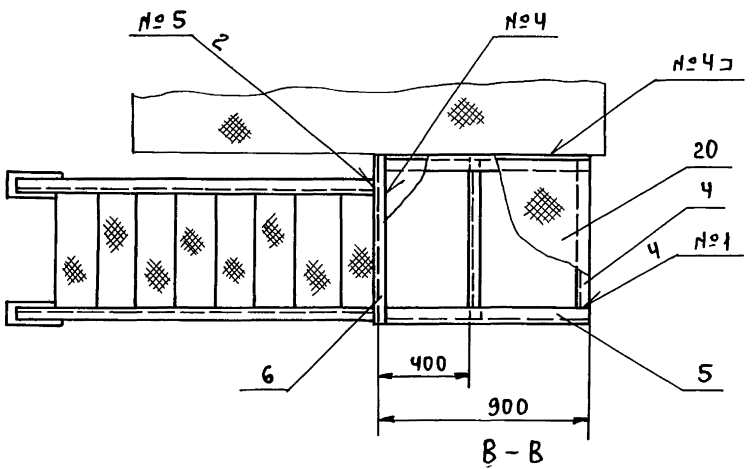

В - В
м 1:10

I
м 1:5

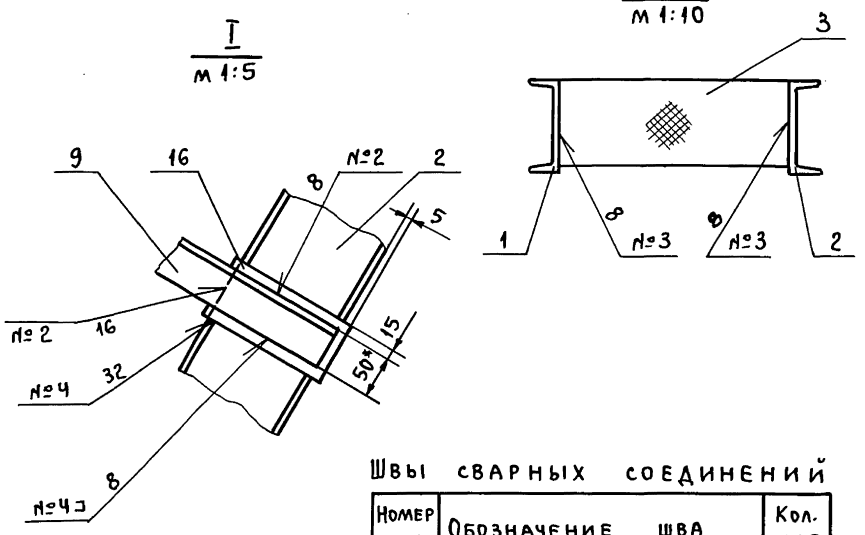

1. *Размеры для справок.
2. Сварка ручная электродуговая.
   Швы №1÷№4 выполнить по ГОСТ 5264-80. Типы швов см. таблицу. Швы №5 выполнить по ГОСТ 11534-75 (см. таблицу).
   Электроды Э-46, Э-50 ГОСТ 9467-75.
3. Сварные швы очистить от шлака и окалины.
   Шероховатость сварных швов $Rz\,160$.
4. Контроль сварных соединений производить внешним осмотром и выборочными замерами швов с применением мерительного инструмента и шаблонов.
5. Шероховатость поверхности реза деталей $Rz\,160$.
6. Н14, $\pm\frac{t_2}{2}$.
7. На виде Б ограждения условно не показаны.
8. Грунтовать грунтовкой ГФ-020 ГОСТ 9825-73 в два слоя.

Швы сварных соединений

Номер шва	Обозначение шва	Кол. швов
1	ГОСТ 5264-80-С2-Δ4	6
2	ГОСТ 5264-80-Т1-Δ4	39
3	ГОСТ 5264-80-Т3-Δ4	22
4	ГОСТ 5264-80-Н1-Δ4	58
5	ГОСТ 11534-75-Т-15-Δ4	34

					Т01Б.040300.000 СБ		
Изм.	Лист	№ докум.	Подп.	Дата			
Разраб.		Логунова			Лестница-площадка. Сборочный чертеж.	Лит.	Масса / Масштаб
Пров.		Самохвалов					272,7 / м 1:20
Гл.конст.		Самохвалов				Лист	Листов 1
Н.контр.		Ястребов				ГИПРОТЕХМОНТАЖ Москва	
Утв.		Кагерманян					

Инв.№ подл. | Подп. и дата | Взам. инв.№ | Инв.№ дубл. | Подп. и дата

Серия 5.903-11 выпуск 3-10 часть 2

Т016.040300.002

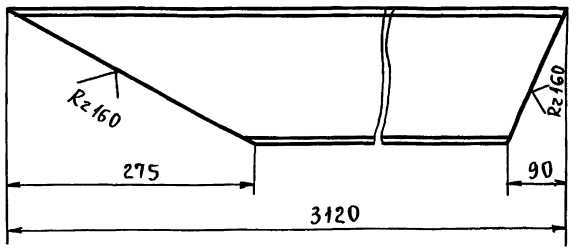

$\pm \frac{t_2}{2}$.

Изм.	Лист	№ докум.	Подп.	Дата	Т016.040300.002
Разраб.		Максимова			Косоур
Пров.		Логунова			
Гл.конст.		Самохвалов			
Н.контр.		Ястребов			Швеллер 16 ГОСТ 8240-72 / Вст3сп5-1 ГОСТ 535-79
Утв.		Кагерманян			

Лит.	Масса	Масштаб
	42,3	1:5
Лист	Листов: 1	

ГИПРОТЕХМОНТАЖ Москва

Формат А4

Т016.040300.003

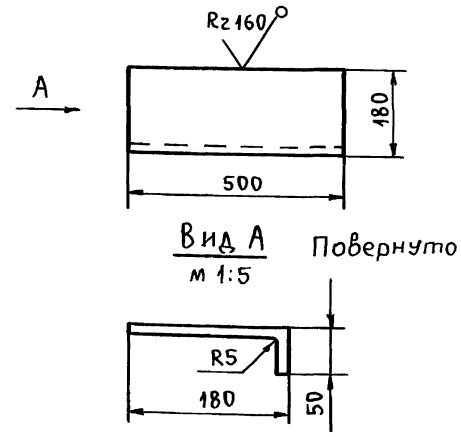

$\pm \frac{t_2}{2}$.

Изм.	Лист	№ докум.	Подп.	Дата	Т016.040300.003
Разраб.		Максимова			Ступень
Пров.		Логунова			
Гл.конст.		Самохвалов			
Н.контр.		Ястребов			Лист ромб К-ПУ-4,0 / Вст3сп ГОСТ 8568-77
Утв.		Кагерманян			

Лит.	Масса	Масштаб
	0,8	1:10
Лист	Листов: 1	

ГИПРОТЕХМОНТАЖ Москва

Формат А4

Т016.040300.004

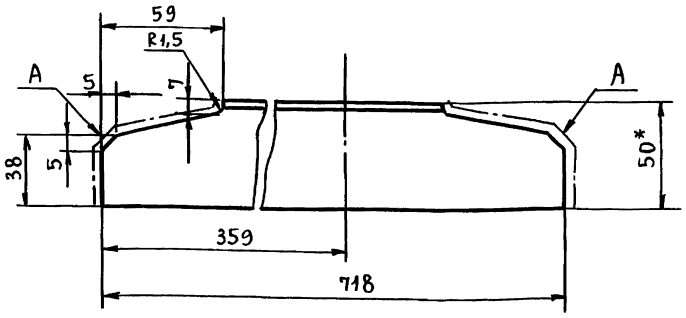

1. *Размер для справок.
2. Шероховатость поверхности А Rz160
3. $\pm \frac{t_2}{2}$.

Изм.	Лист	№ докум.	Подп.	Дата	Т016.040.300.004
Разраб.		Максимова			Связь
Пров.		Логунова			
Гл.конст.		Самохвалов			
Н.контр.		Ястребов			Уголок 50×50×5-В ГОСТ 8509-86 / Вст3пс5-1 ГОСТ 535-79
Утв.		Кагерманян			

Лит.	Масса	Масштаб
	2,3	1:2
Лист	Листов: 1	

ГИПРОТЕХМОНТАЖ Москва

Формат А4

Изм.	Лист	№ докум.	Подп.	Дата
Разраб.				
Пров.				
Гл.конст.				
Н.контр.				
Утв.				

Лит.	Масса	Масштаб
Лист	Листов	

ГИПРОТЕХМОНТАЖ Москва

Серия 5.903-11 выпуск 3-10 часть 2

Формат	Зона	Поз.	Обозначение	Наименование	Кол.	Примечание
				Документация		
А2			ТО1Б040А 000.000 СБ	Сборочный чертеж		
А2			ТО1Б040А 000.000 СО	Схема автоматизации		
А2			ТО1Б040А 000.000 ЭЧ	Схема электрических соединений		
				Сборочные единицы		
АЧ		1	ТО1Б040А 010.000	Сочленение исполнительного механизма МЭО-100/25-0,25р с регулирующим клапаном 6с-9-2	1	
АЧ		2	ТО1Б040А 040.000	Сочленение исполнительного механизма МЭО-100/25-0,25р с регулирующим клапаном Т35 Б	1	
АЧ		3	ТО1Б040А 050.000	Стойка	2	
АЧ		4	ТО1Б040А 060.000	Статив	1	
				Детали		
				Швеллер		
				Швеллер 16 ГОСТ 8240-72 / Ст3-Т ГОСТ 535-79		
БЧ		5	ТО1Б040А 000.001	ℓ = 600-2	3	4,2 кг
БЧ		6	ТО1Б040А 000.002	ℓ = 800-2	1	5,6 кг

Подп. и дата | Инв.№ дубл. | Взам.инв.№ | Подп. и дата | Инв.№ подл.

Изм	Лист	№ докум.	Подп.	Дата
Разраб.		Комиссаров		
Пров.		Литвак		
Нач. гр.		Литвак		
Н.контр.		Фрадкин		
Утв.		Спивак		

ТО1Б.040А.000.000

Крупноблочная установка горячего водоснабжения КБУГВ-50-1
Установка приборов контроля и автоматизации

Лит.	Лист	Листов
	1	3

ГИПРОТЕХМОНТАЖ Москва

Формат	Зона	Поз.	Обозначение	Наименование	Кол.	Примечание
				Прочие изделия		
		10		Установка Г-16-80 манометра МПЧ-Уx1 ТКЧ 3136-70	2	
		11		Установка В-16-80 манометра МПЧ-У4 ТКЧ 3137-70	2	
		12		Установка В-16-80 манометра МПЧ-Уx6 ТКЧ 3137-70	3	
		13		Установка В-16-80 манометра МПЧ-Уx10 ТКЧ 3137-70	2	
		14		Установка В-16-225 манометра МПЧ-Уx10 ТКЧ-3139-70	1	
		15		Термопреобразователь сопротивления ТСМ-0879 5Ц2.821.425-28 ТМЧ-147-87 Установка 5	3	
		16		Термометр П21 240 63 в оправе ТМЧ-142-87 Установка 1	2	
		17		Термометр П21 240103 в оправе ТМЧ-142-87 Установка 1	1	
		18		Термометр П41 240 63 в оправе ТМЧ-142-87 Установка 1	1	
		19		Термометр П41 240103 в оправе ТМЧ-142-87 Установка 1	1	

Подп. и дата | Инв.№ дубл. | Взам.инв.№ | Подп. и дата | Инв.№ подл.

Изм	Лист	№ докум.	Подп.	Дата

ТО1Б.040А 000.000

Лист 2

Формат	Зона	Поз.	Обозначение	Наименование	Кол.	Примечание
		20		Термометр П21 240 103 в оправе ТМЧ-143-87 Установка 1	2	
		21		Термометр П51 240 103 в оправе ТМЧ-143-87 Установка 1	1	
		22		Установка 1 датчика Д.ПЭ-1 ТМЧ-113-74	2	
		23		Установка 2 отборного устройства 16-200 ТМЧ-226-76	1	
				Материалы		
		25		Труба 14x2 ГОСТ 8734-75 / Д ГОСТ 8733-87	5	м
		26		Провод АПВ1x2,5 ГОСТ 6323-79	60	м
		27		Провод ПВ31x0,75 ГОСТ 6323-79	80	м
		28		Металлорукав РЗ-ЦХ-Ш-18 ТУ 22-3988-77	40	м
		29		Металлорукав РЗ-ЦХ-Ш-25 ТУ 22-3988-77	6	м
				Приборы контроля и средства автоматизации заказываются по заказной спецификации раздела автоматизации рабочего проекта котельной.		

Подп. и дата | Инв.№ дубл. | Взам.инв.№ | Подп. и дата | Инв.№ подл.

Изм	Лист	№ докум.	Подп.	Дата

ТО1Б.040А.000.000

Лист 3

Формат	Зона	Поз.	Обозначение	Наименование	Кол.	Примечание
				Документация		
А3			ТО1Б040А 060.000 СБ	Сборный чертеж		
				Сборочные единицы		
АЧ		1	ТО1Б040А 070.000	Воронка	1	
				Детали		
БЧ		2	ТО1Б040А 060.001	Швеллер		
				Швеллер 8-ГОСТ 8240-72 / Ст.3-Т-ГОСТ 535-79		
				L = 1165-2,6	1	8,22 кг
АЧ		3	ТО1Б040А 060.002	Планка	1	
АЧ		4	ТО1Б040А 060.003	Планка	1	
БЧ		5	ТО1Б040А 060.004	Плита		
				Лист Б5.0 ГОСТ 19903-74 / Ст.3 ГОСТ 14637-79		
				120-1.0 x 80-0,87	1	0,31 кг

Подп. и дата | Инв.№ дубл. | Взам.инв.№ | Подп. и дата | Инв.№ подл.

Изм	Лист	№ докум	Подп.	Дата
Разраб.		Чеботкаров		
Пров.		Фрадкин		
Нач. гр.		Фрадкин		
Н.контр.		Литвак		
Утв.		Спивак		

ТО1Б.040А 060.000

Статив

Лит.	Лист	Листов
И	1	2

ГИПРОТЕХМОНТАЖ Москва

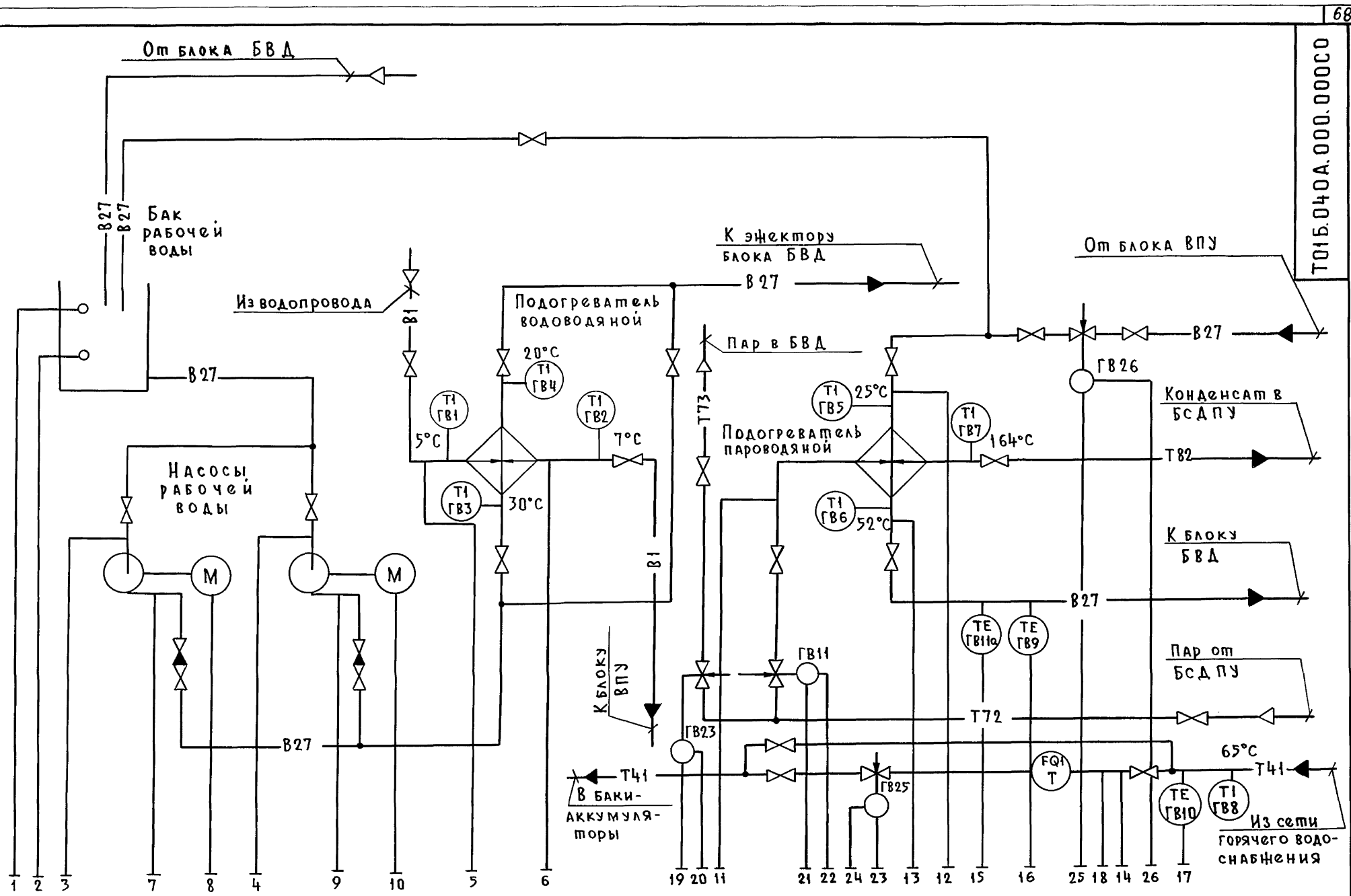

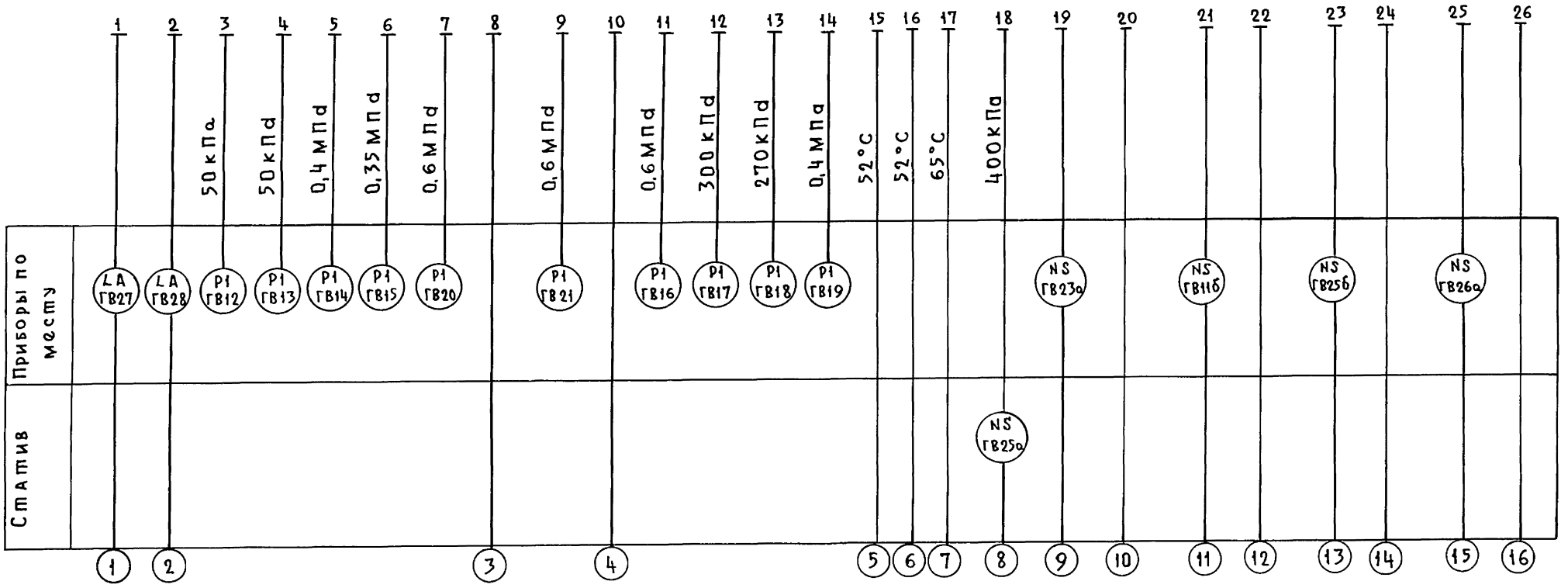

1. Прибор поз. „Т" заказывается в тепломеханической части проекта.

2. Резервная буква: „N" - усилитель.

Изм	Лист	№ докум.	Подп.	Дата
Разраб.		Сакун		
Пров.		Дракина		
Рук.гр.		Коганов		
Гл.спец.		Этингеи		
Н.контр.		Соколова		
Утв.		Файерштейн		

Т016.040А.000.000СО

Крупноблочная установка горячего водоснабжения КБУГВ-50-1
Установка приборов контроля автоматизации.
Схема автоматизации.

Лит.	Масса	Масшт.
И		
Лист	Листов 1	

САНТЕХНИИПРОЕКТ

Инв.№ подл. | Подп. и дата | Взам. инв.№ | Инв.№ дубл. | Подп. и дата

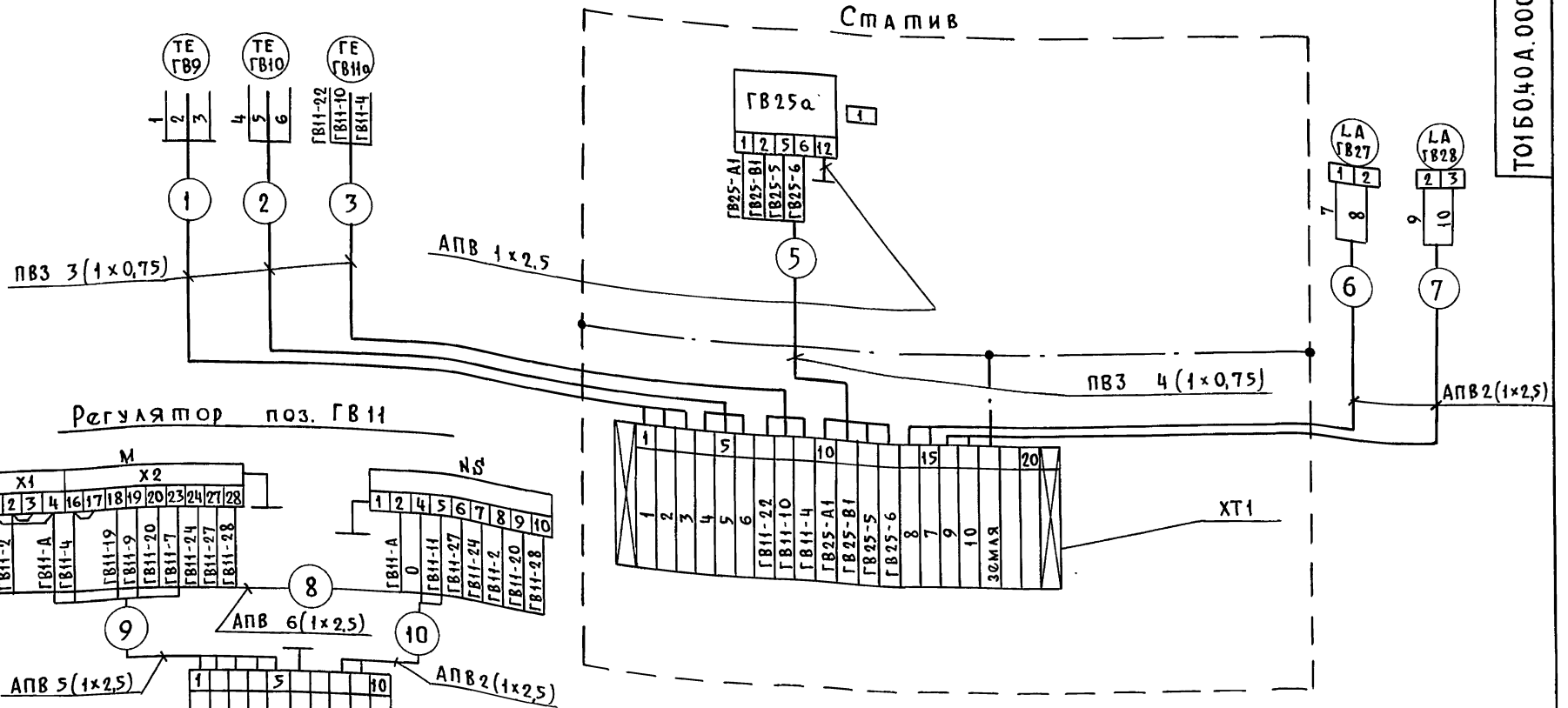

Регулятор поз. ГВ11

Регулятор поз. ГВ23

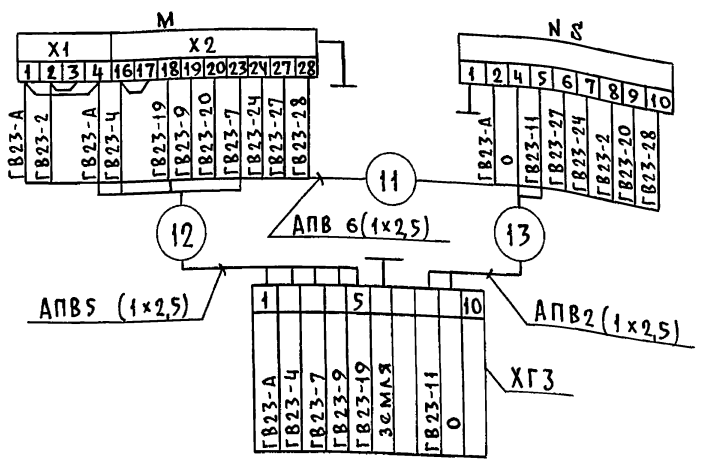

Регулятор поз. ГВ25

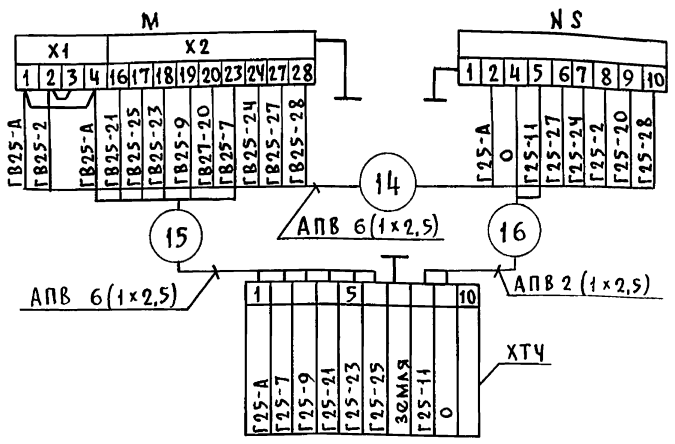

Регулятор поз. ГВ26

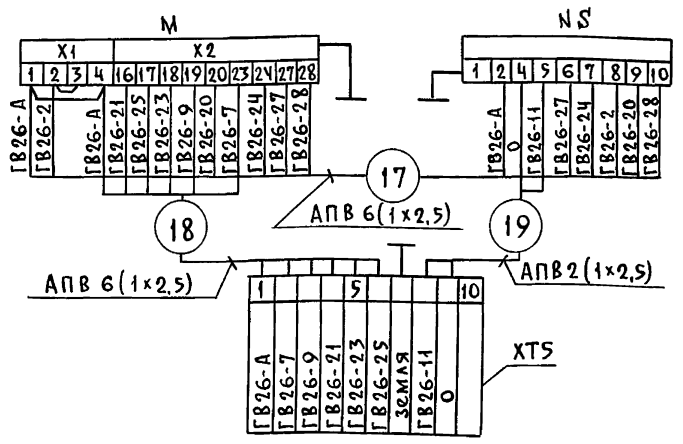

Перечень элементов схемы

Обознач.	Наименование	Тип	Кол.	Обвязка приборов
ГВ9, ГВ10	Термопреобразователь сопротивления	ТСМ	3	—
ГВ11а				
ГВ25а	Преобразователь	Сапфир 22 ДИ	1	ТКЧ-3539-83
XT1	Коробка соединительная	КС-20-1	1	
XT2÷XT5	Коробка соединительная	КС-10-1	4	
M	Исполнительный механизм	МЭО	4	
NS	Усилитель	У29.3	4	
—	Провод	АПВ 1×2,5		
—	Провод	ПВ3 1×0,75		
—	Провод			

Таблица надписей в рамках

№ п/п	Текст надписи	Кол.	Примечание
1	Давление из сети г/в	1	

1. Маркировка цепей дана условно. В нижней части соединительных коробок при применении проставляется маркировка в соответствии с реальным проектом.
2. Установка приборов с указанием их типов приведена на листах данного альбома.

Изм	Лист	№ докум	Подп.	Дата
Разраб.		Сакун		
Пров.		Дракина		
Рук.гр.		Коганов		
Гл.спец.		Этинген		
Н.контр.		Соколова		
Утв.		Файерштейн		

Т01Б.040А.000.000ЭЧ

Крупно-блочная установка горячего водоснабжения КБУГВ-50-1
Установка приборов контроля и автоматизации
Схема электрических соединений

Литер	Масса	Масшт.
Лист	Листов 1	

САНТЕХНИИПРОЕКТ

Инв.№ подл. | Подп. и дата | Взам.инв.№ | Инв.№ дубл. | Подп. и дата

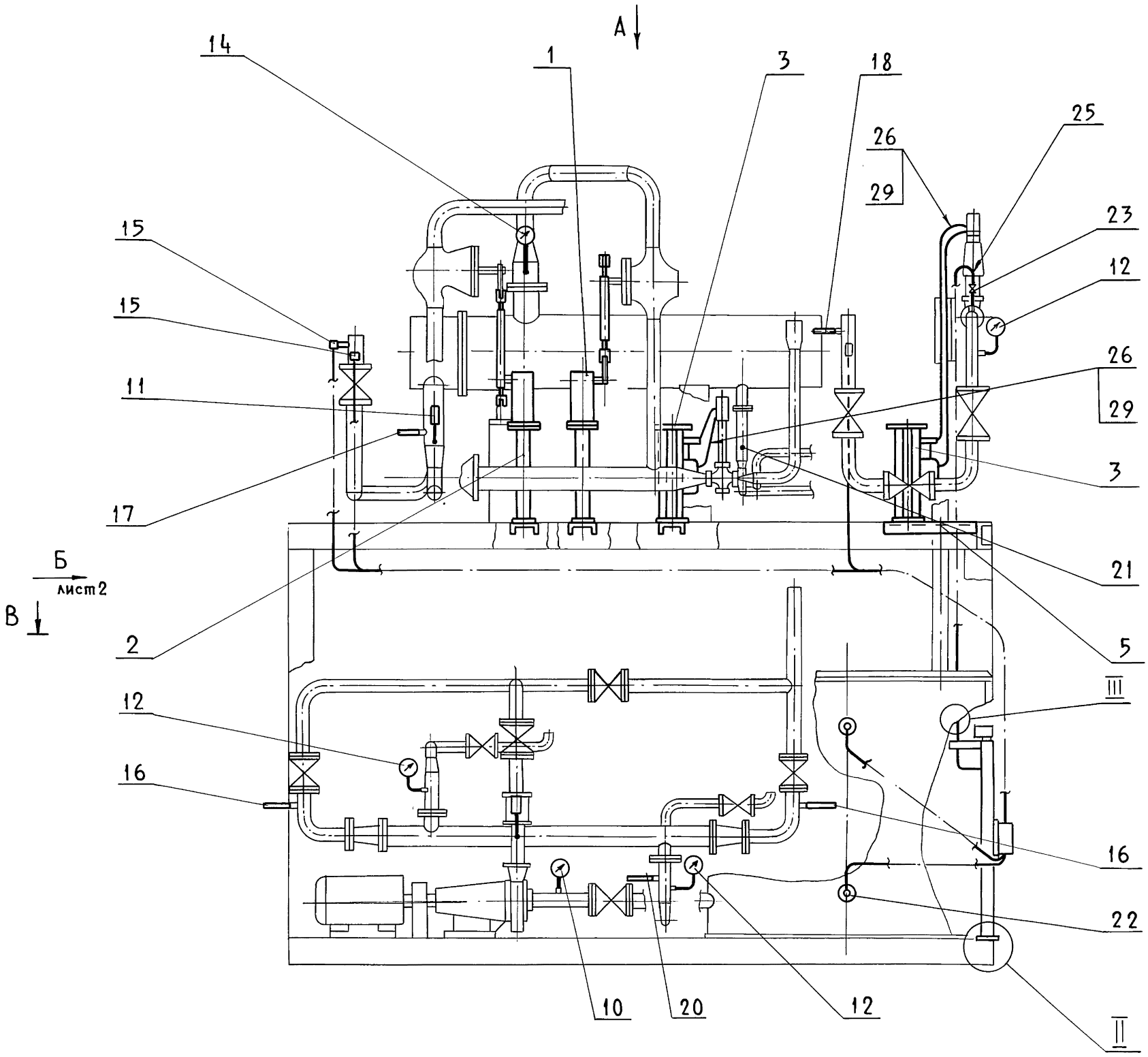

Вид А

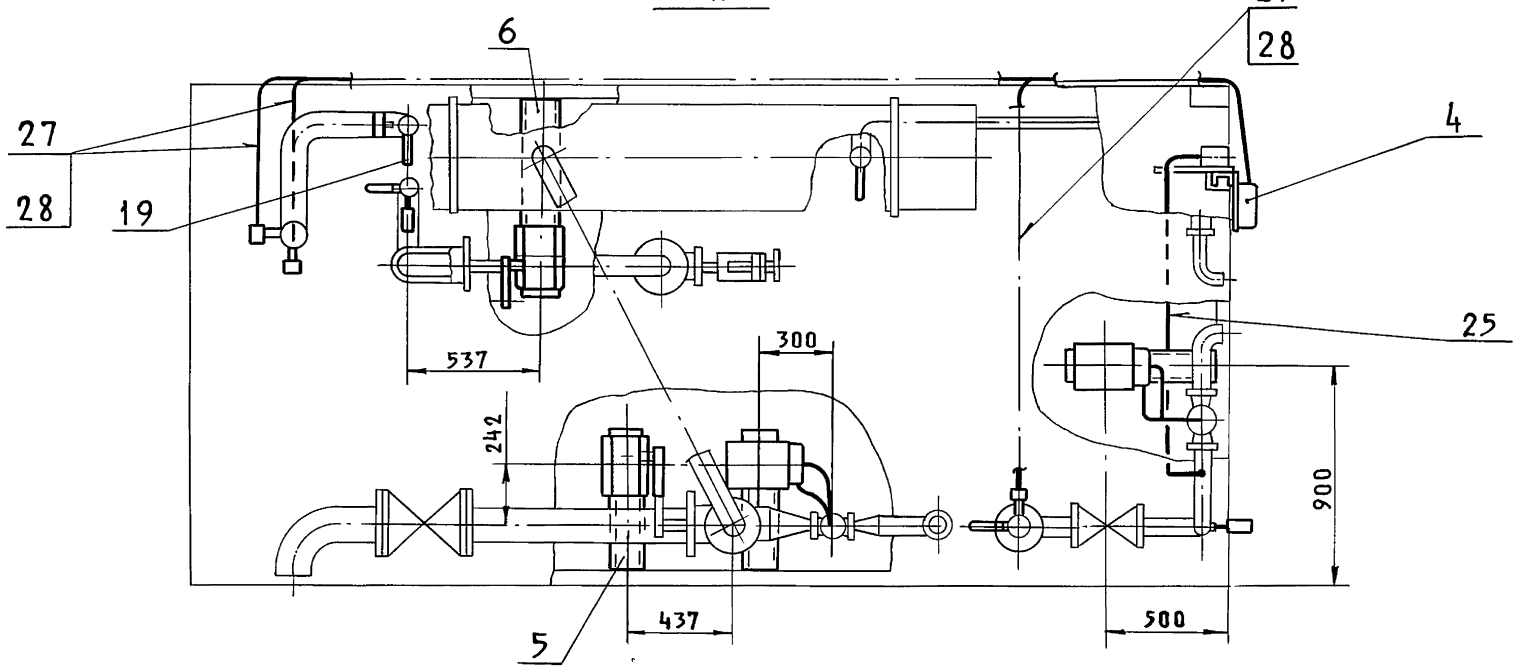

II
М1:5

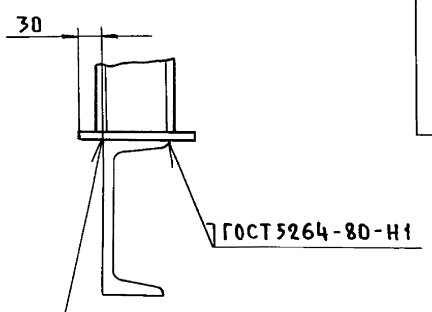

III
М1:2

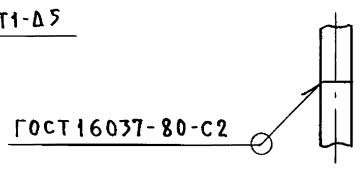

$\pm \frac{t_2}{2}$.

					Т016.040А.000.000СБ	
Изм.	Лист	№ докум.	Подп.	Дата	Крупноблочная установка горячего водоснабжения КБУГВ-50-1 Установка приборов контроля и автоматизации Сборочный чертеж	Лит. / Масса / Масшт.: 180 / 1:20
Разраб.		Комиссаров				Лист 1 / Листов 2
Пров.		Литвак				ГИПРОТЕХМОНТАЖ Москва
Т. контр.		Грановский				
Н. контр.		Фрадкин				
Утв.		Спивак				

Инв. N подл. | Подп. и дата | Взам. инв. N | Инв. N дубл. | Подп. и дата

Вид Б лист1

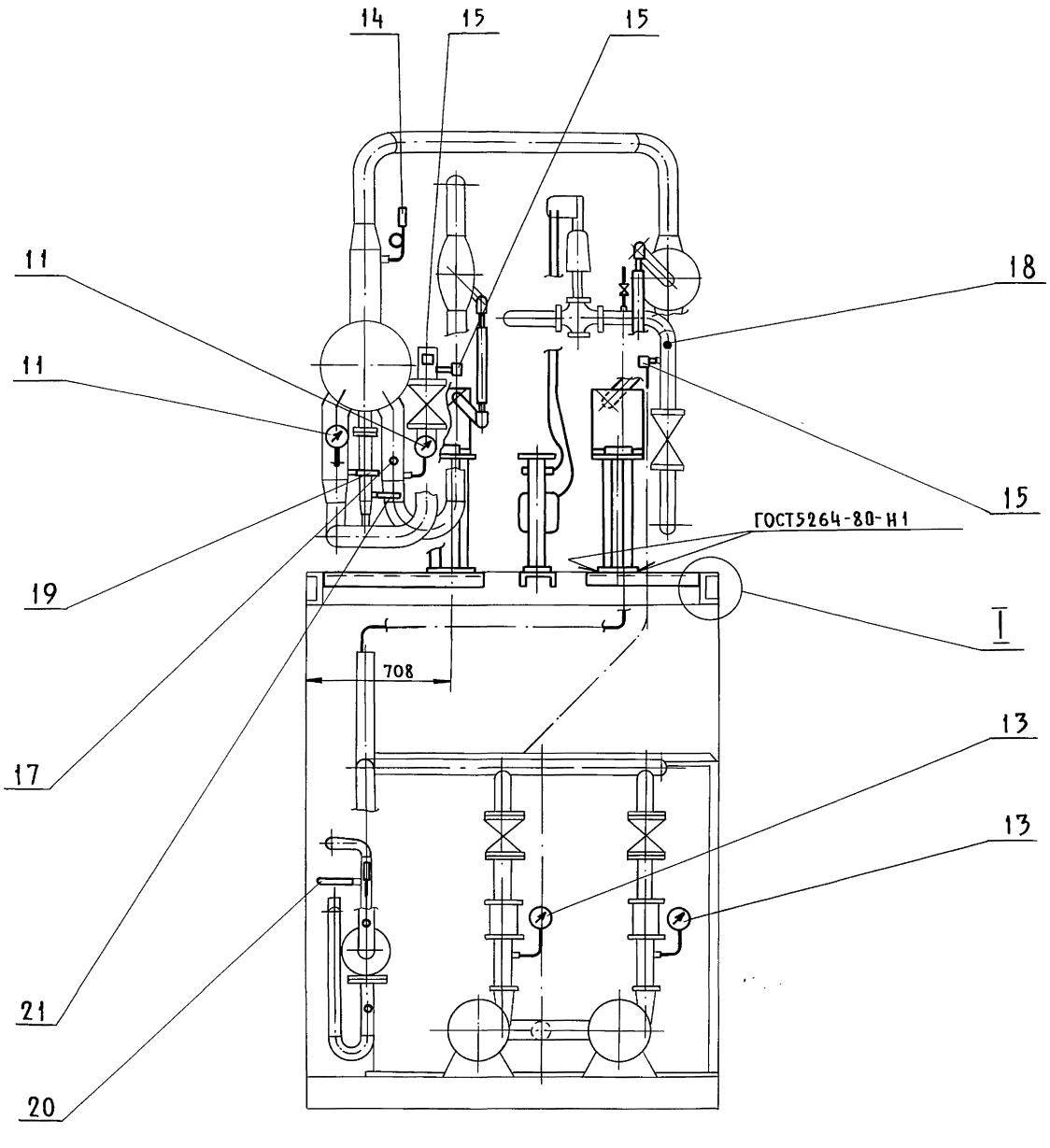

I
М1:5

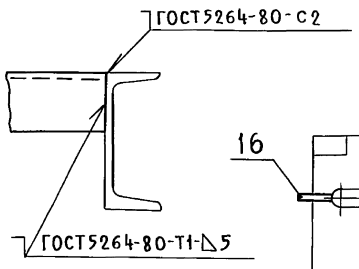

В - В лист1

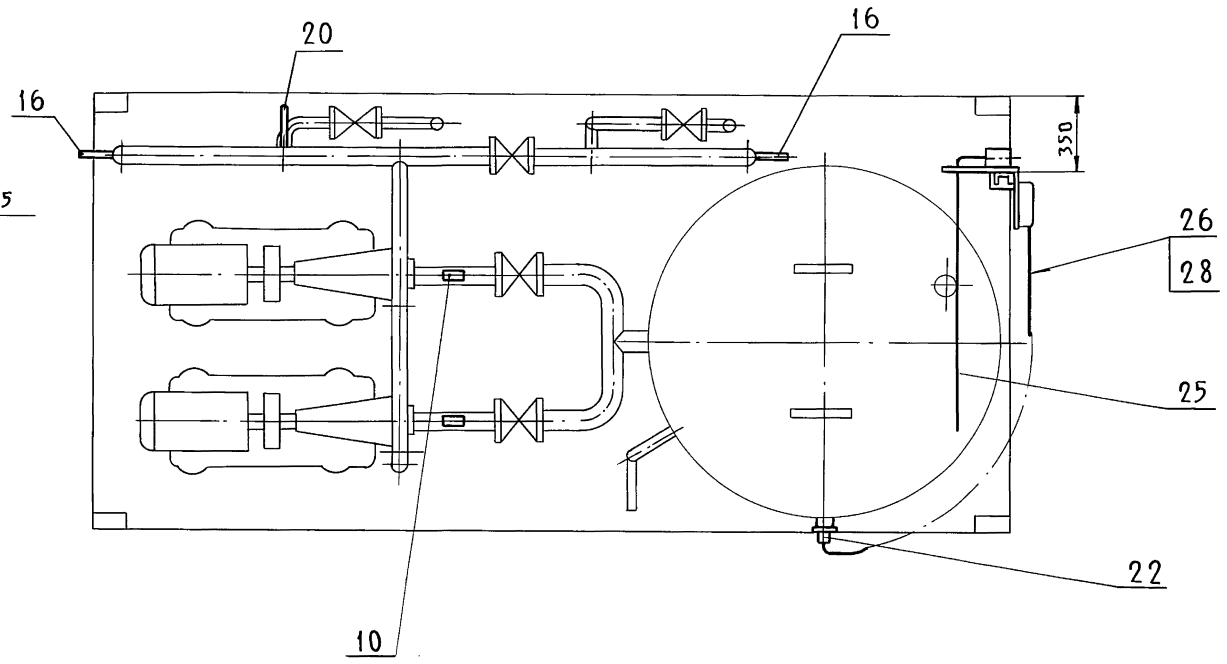

Формат	Зона	Поз.	Обозначение	Наименование	Кол.	Примечание
				Документация		
А2			Т01Б040А 040.000СБ	Сборочный чертеж		
				Сборочные единицы		
А4		1	Т01Б040А 020.000	Стойка	1	
А4		2	Т01Б040А 030.000-01	Штанга	1	
				Детали		
А4		3	Т01Б040А 010.001	Ось	2	
				Стандартные изделия		
		4		Болт М6×25.36 ГОСТ 7798-70	4	
		5		Болт М12×40.36 ГОСТ 7798-70	4	
		6		Винт М4×20.36 ГОСТ 17473-80	4	
				Гайки ГОСТ 5915-70		
		7		М4.4	4	
		8		М6.4	4	
		9		М12.4	4	
		10		Шайба 6.02 ГОСТ 11371-78	4	
		11		Шайба 12.02 ГОСТ 11371-78	4	
		12		Шплинт 32×22 ГОСТ 397-79	4	

Изм	Лист	№ докум.	Подп.	Дата	Т01Б.040А 040.000			
Разраб.		Комиссаров			Сочленение исполнительного механизма МЭО-100/25-0,25р с регулирующим клапаном Т35 б	Лит.	Лист 1	Листов 2
Пров.		Литвак				ГИПРОТЕХМОНТАЖ Москва		
Нач.гр.		Литвак						
Н.контр.		Фрадкин						
Утв.		Спивак						

Подп. и дата | Инв.№ дубл. | Взам.инв.№ | Подп. и дата | Инв.№ подл.

Формат	Зона	Поз.	Обозначение	Наименование	Кол.	Примечание
				Прочие изделия		
		13		Механизм исполнительный МЭО-100/25-0,25р ТУ25-02.191401-81	1	
		14		Усилитель трехпозиционный У29.3 ТУ25.02(61)-84	1	
		15		Коробка соединительная КС-10-1 ТУ36.2568-83	1	
				Материалы		
		16		Провод АПВ 1×2,5 ГОСТ 6323-79	12	м
		17		Металлорукав Р3-ЦХ-Ш-18 ТУ22-3988-77	0,5	м
		18		Металлорукав Р3-ЦХ-Ш-25 ТУ22-3988-77	2,0	м

Подп. и дата | Инв.№ дубл. | Взам.инв.№ | Подп. и дата | Инв.№ подл.

Изм	Лист	№ докум.	Подп.	Дата	Т01Б.040А 040.000	Лист 2

Формат	Зона	Поз.	Обозначение	Наименование	Кол.	Примечание
				Документация		
А2			Т01Б.040А 010.000СБ	Сборочный чертеж		
				Сборочные единицы		
А4		1	Т01Б040А 020.000	Стойка	1	
А4		2	Т01Б040А 030.000	Штанга	1	
				Детали		
А4		3	Т01Б040А 010.001	Ось	2	
				Стандартные изделия		
		4		Болт М6×25,36 ГОСТ 7798-70	4	
		5		Болт М12×40,36 ГОСТ 7798-70	4	
		6		Винт М4×20,36 ГОСТ 17473-80	4	
				Гайки ГОСТ 5915-70		
		7		М4.4	4	
		8		М6.4	4	
		9		М12.4	4	
		10		Шайба 6.02 ГОСТ 11371-78	4	
		11		Шайба 12.02 ГОСТ 11371-78	4	
		12		Шплинт 3,2×22 ГОСТ 397-79	4	

Изм	Лист	№ докум.	Подп.	Дата	Т01Б.040А 010.000			
Разраб.		Комиссаров			Сочленение исполнительного механизма МЭО-100/25-0,25р с регулирующим клапаном 6с-9-2	Лит.	Лист 1	Листов 2
Пров.		Литвак				ГИПРОТЕХМОНТАЖ Москва		
Нач.гр.		Литвак						
Н.контр.		Фрадкин						
Утв.		Спивак						

Подп. и дата | Инв.№ дубл. | Взам.инв.№ | Подп. и дата | Инв.№ подл.

Формат	Зона	Поз.	Обозначение	Наименование	Кол.	Примечание
				Прочие изделия		
		13		Механизм исполнительный МЭО-100/25-0,25р ТУ25-02.191401-81	1	
		14		Усилитель трехпозиционный У29.3 ТУ25.02(61)-84	1	
		15		Коробка соединительная КС-10-1 ТУ36.2568-83	1	
				Материалы		
		16		Провод АПВ 1×2,5 ГОСТ 6323-79	12	м
		17		Металлорукав Р3-ЦХ-Ш-18 ТУ22-3988-77	0,5	м
		18		Металорукав Р3-ЦХ-Ш-25 ТУ22-3988-77	2,0	м

Подп. и дата | Инв.№ дубл. | Взам.инв.№ | Подп. и дата | Инв.№ подл.

Изм	Лист	№ докум.	Подп.	Дата	Т01Б.040А 010.000	Лист 2

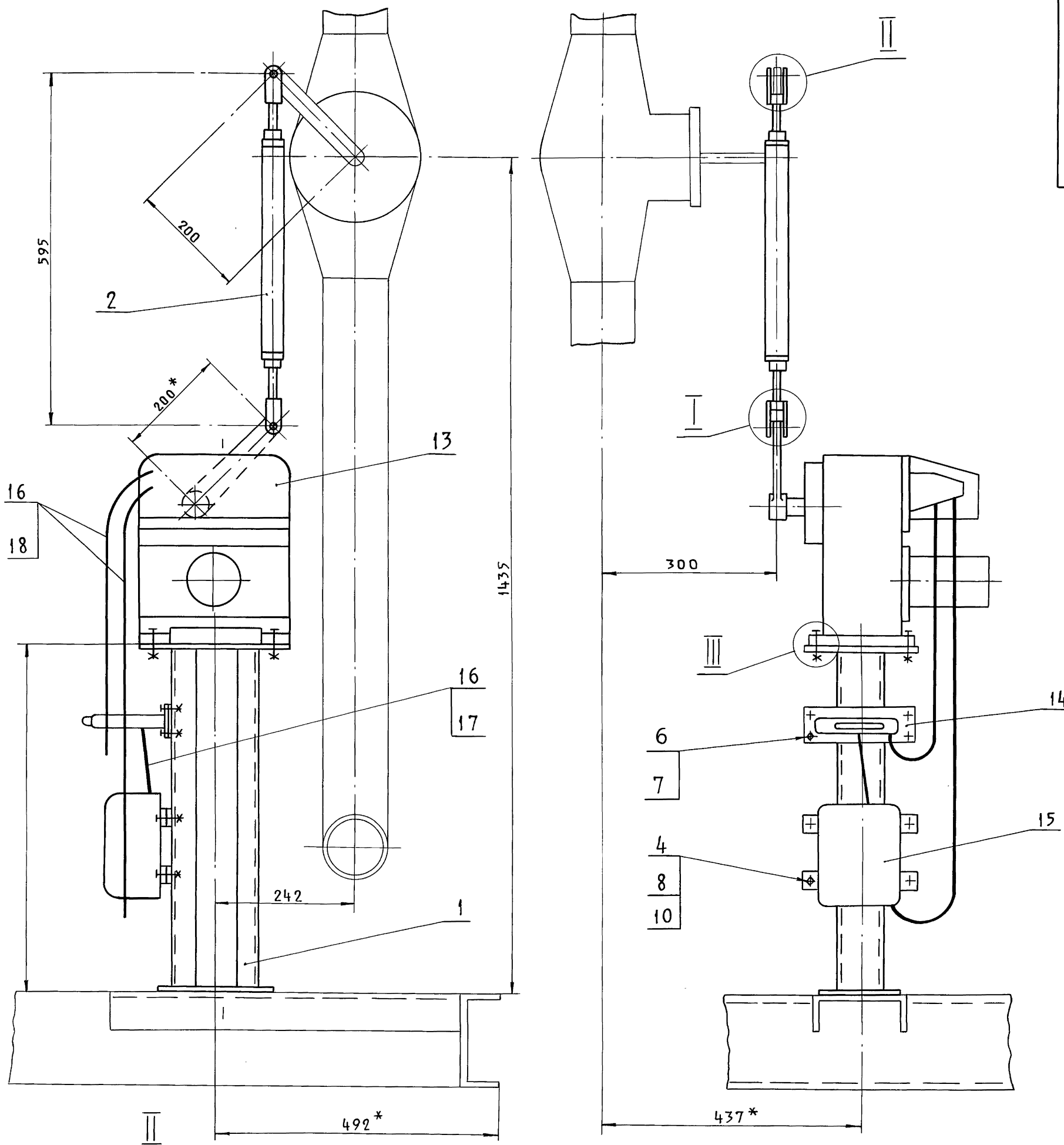

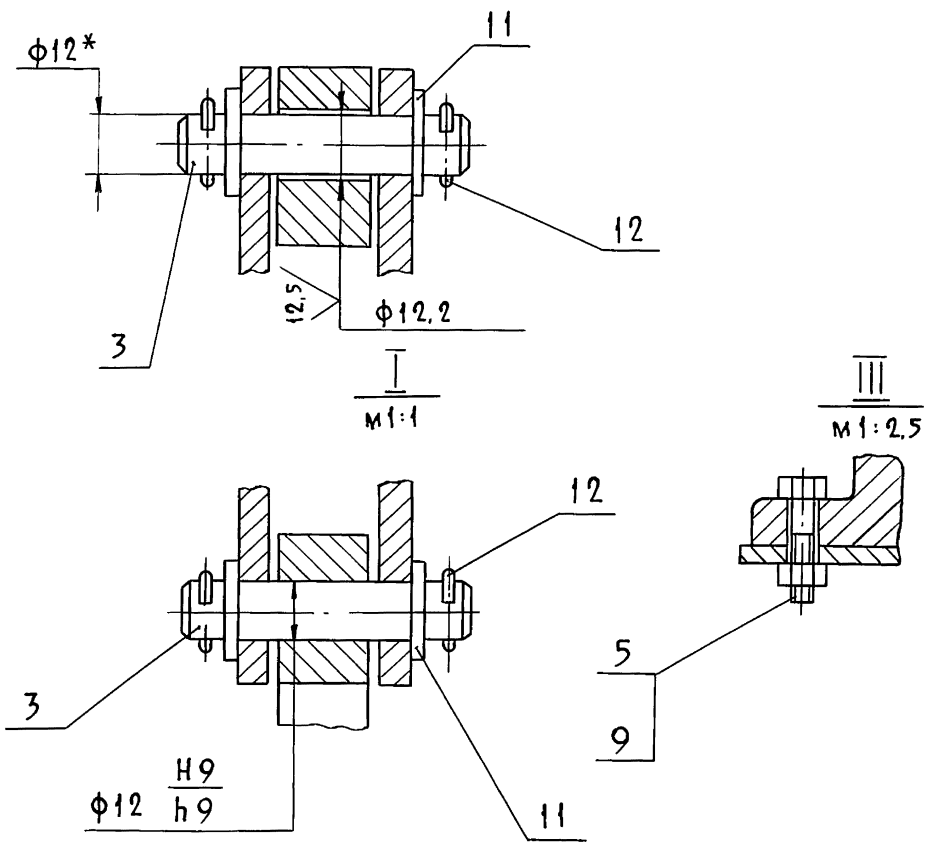

1. * Размеры для справок.
2. H14; $\pm t_2/2$.
3. Провода поз.16 прокладывать в металлорукаве поз. 17, 18.

Изм	Лист	№ докум.	Подп.	Дата	Т01Б.040А 010.000СБ		
Разраб.		Комиссаров			Сочленение исполнительного механизма МЭО-100/25-0,25р с регулирующим клапаном 6с-9-2 Сборочный чертеж	Лит.	Масса 50	Масшт. 1:5
Пров.		Литвак				Лист	Листов 1	
Т.контр.		Грановский				ГИПРОТЕХМОНТАЖ Москва		
Н.контр.		Фрадкин						
Утв.		Спивак						

Инв.№ подл. | Подп. и дата | Взам. инв.№ | Инв.№ дубл. | Подп. и дата

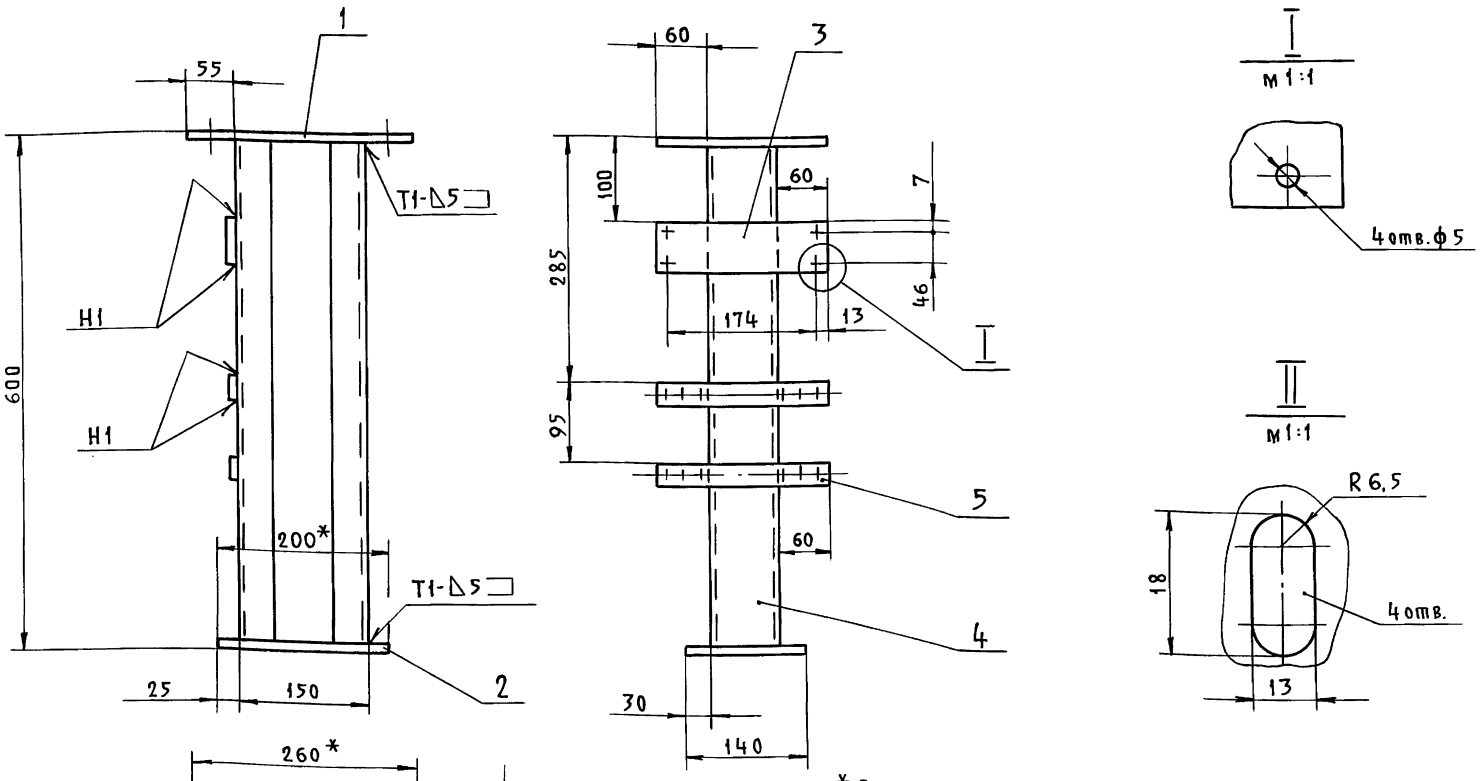

1. * Размеры для справок.
2. H14; h14; $\pm t_2/2$.
3. Сварные швы по ГОСТ 5264-80.

Изм	Лист	№ докум.	Подп.	Дата	Т01Б.040А 020.000СБ			
Разраб.		Комиссаров			Стойка Сборочный чертеж	Лит.	Масса	Масшт
Пров.		Литвак					15,0	1:5
Т.контр.		Грановский				Лист	Листов1	
Н.контр.		Фрадкин				ГИПРОТЕХМОНТАЖ Москва		
Утв.		Спивак						

Инв.№ подл. | Подп. и дата | Взам.инв.№ | Инв.№дубл. | Подп. и дата

Формат	Зона	Поз.	Обозначение	Наименование	Кол.	Примечание
				Документация		
А3			Т01Б040А.020.000СБ	Сборочный чертеж		
				Детали		
				Лист		
				Лист Б8,0 ГОСТ19903-74 ВСт.3ГОСТ14637-79		
БЧ		1	Т01Б040А.020.001	200-1 х 260-1	1	3,3кг
БЧ		2	Т01Б040А.020.002	140-1 х 200-1	1	1.75кг
БЧ		3	Т01Б040А.020.003	Лист		
				Лист Б3,0 ГОСТ19903-74 4-IV-ВСт3ГОСТ16523-70		
				60-1х200-1	1	0,28кг
БЧ		4	Т01Б040.020.004	Стойка		
				Швеллер 8 ГОСТ 8240-72 ВСт.3-I ГОСТ 535-79		
				ℓ=584-2	2	4,2кг
				Прочие изделия		
		5		Полоса ПП30 ТУ36.1113-75		
				ℓ=200-2	2	0,5кг

Изм	Лист	№ докум.	Подп.	Дата	Т01Б.040А.020.000			
Разраб.		Комиссаров			Стойка	Лит.	Лист	Листов
Пров.		Литвак						1
Нач.гр.		Литвак				ГИПРОТЕХМОНТАЖ Москва		
Н.контр.		Фрадкин						
Утв.		Спивак						

Инв.№ подл. | Подп. и дата | Взам.инв.№ | Инв.№дубл. | Подп. и дата

Формат	Зона	Поз.	Обозначение	Наименование		Примечание
				Стандартные изделия		
		7		БолтМ6х20.36 ГОСТ7798-70	1	
		8		ГайкаМ6.4 ГОСТ5915-70	1	
		9		Шайба 6.4 ГОСТ11371-68	1	
		10		Шайба 6.4 ГОСТ10906-78	1	
				Прочие изделия		
		12		Установка 1		
				преобразователя		
				сапфир 22ДИ-2150		
				ТМЧ-411-86	1	
		13		Установка 4		
				коробки КС-20-1		
				ТМЧ-416-86	1	
		14		Рамка РПМ 66х26		
				ТУ36-1130-83	1	
				Материалы		
		16		Провод ПВ3 1х0,75		
				ГОСТ 6323-79	2	м
		17		Провод АПВ 1х2,5		
				ГОСТ 6323-79	1,5	м
		18		Металлорукав		
				Р3-ЦХ-Ш-18		
				ТУ22-3988-77	2,5	м

Инв.№ подл. | Подп. и дата | Взам.инв.№ | Инв.№дубл. | Подп. и дата

Изм	Лист	№ докум.	Подп.	Дата	Т01Б.040А.060.000	Лист 2

Серия 5.903-11 выпуск 3-10 часть 2

Т01Б040А.010.001

6,3 (✓)

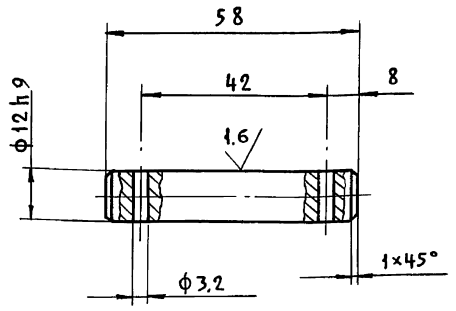

Неуказанные предельные отклонения размеров – – H14; h14; ±t2/2.

Изм	Лист	№ докум.	Подп.	Дата
Разраб.		Комиссаров		
Пров.		Литвак		
Т.контр.		Грановский		
Н.контр.		Фрадкин		
Утв.		Спивак		

Т01Б.040А.010.001

Ось

Лит.	Масса	Масшт
	0,08	1:1

Лист | Листов 1

Круг 15-В ГОСТ 2590-71 / Вст.3-I ГОСТ 535-79

ГИПРОТЕХМОНТАЖ Москва

Формат	Зона	Поз.	Обозначение	Наименование	Кол.	Примечание
				Документация		
А3			Т01Б040А 030.000 СБ	Сборочный чертеж		
				Детали		
А4		1	Т01Б040А.030.001	Ушко	4	
А4		2	Т01Б040А.030.002	Винт	1	
		3	-01	Винт	1	
А4		4	Т01Б040А.030.003	Втулка	1	
		5	-01	Втулка	1	
А4		6	Т01Б040А.030.004	Бобышка	2	
			Переменные данные для исполнений			
				Т01Б040А.030.000		
				Детали		
Б4		7		Труба		
				Труба 32×4 ГОСТ 8734-75 / Д ГОСТ 8733-87		
				l = 345-1	1	0,95 кг
				Т01Б040А.030.000-01		
				Детали		
Б4		7		Труба		
				Труба 32×4 ГОСТ 8734-75 / Д ГОСТ 8733-87		
				l = 430-1	1	1,2 кг

Изм	Лист	№ докум.	Подп.	Дата
Разраб.		Комиссаров		
Пров.		Литвак		
Т.контр.		Грановский		
Н.контр.		Фрадкин		
Утв.		Спивак		

Т01Б.040А 030.000

Штанга

Лит.	Лист	Листов
		1

ГИПРОТЕХМОНТАЖ Москва

Т01Б.040А.030.000СБ

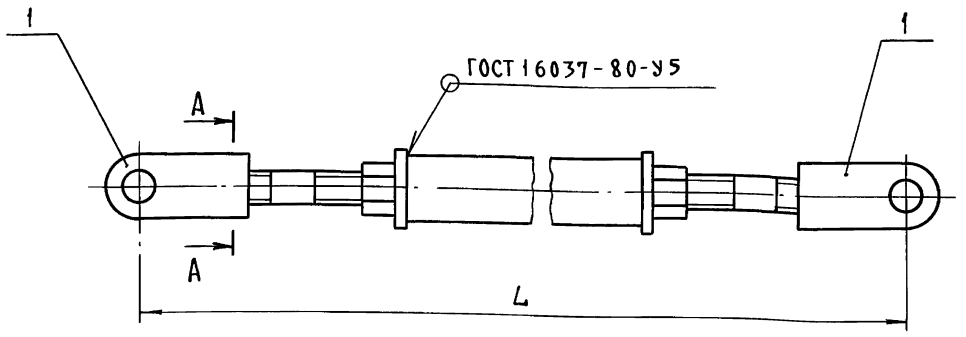

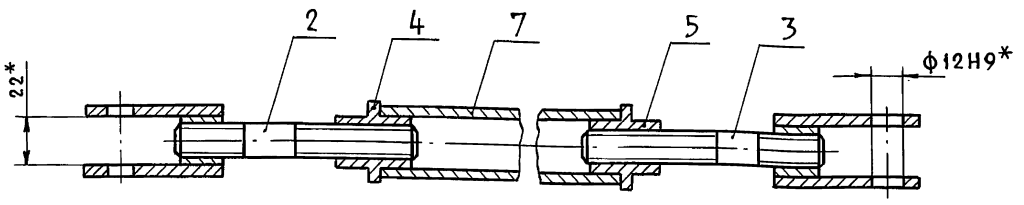

Обозначение	L, мм	Масса, кг
Т01Б040А.030.000	595±1	2,2
-01	680±1	2,4

*Размеры для справок.

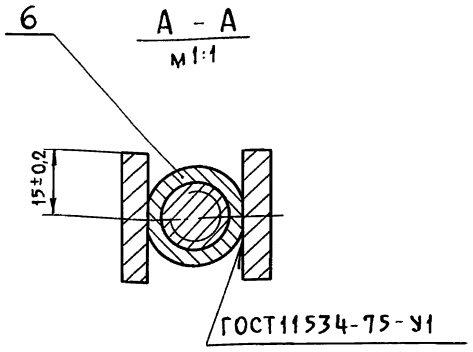

Изм	Лист	№ докум.	Подп.	Дата
Разраб.		Комиссаров		
Пров.		Литвак		
Т.контр.		Грановский		
Н.контр.		Фрадкин		
Утв.		Спивак		

Т01Б.040А 030.000СБ

Штанга

Сборочный чертеж

Лит.	Масса	Масшт.
	см. табл.	1:2

Лист | Листов 1

ГИПРОТЕХМОНТАЖ Москва

Инв. № подл. | Подп. и дата | Взам. инв. № | Инв. № дубл. | Подп. и дата

Копировал: Патина 23205-59 42

ТО1Б.040А.030.001

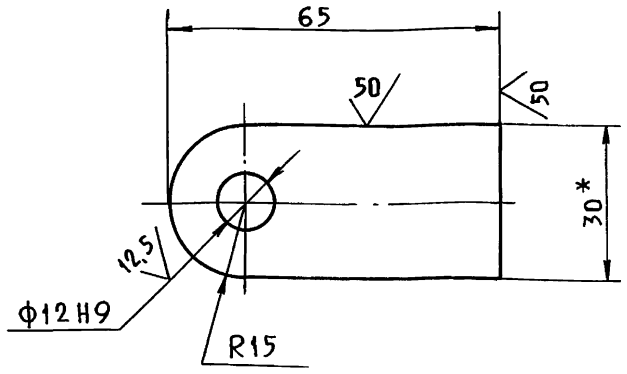

1. * Размер для справок.
2. h14; $\pm \frac{t_2}{2}$.

Изм	Лист	№ докум.	Подп.	Дата	ТО1Б.040А.030.001			
Разраб.		Комиссаров			Ушко	Лит.	Масса	Масшт.
Пров.		Литвак					0,12	1:1
Т.контр.		Грановский				Лист	Листов 1	
Н.контр.		Фрадкин			Полоса 30×6- Б ГОСТ 103-76 Вст.3-I ГОСТ 535-79	ГИПРОТЕХМОНТАЖ Москва		
Утв.		Спивак						

ТО1Б.040А.030.002

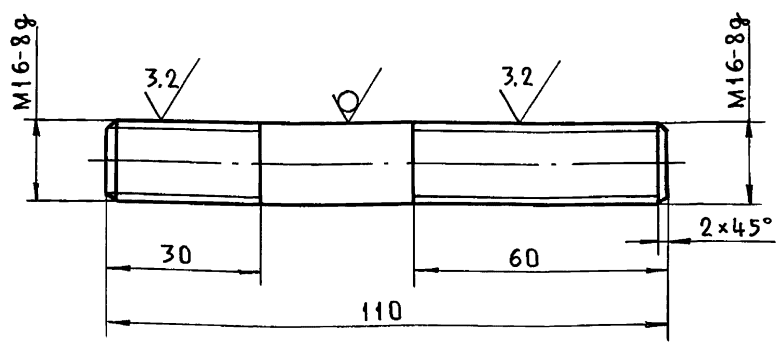

ТО1Б.040А.030.002-01

Остальное - см. ТО1Б.040А.030.002

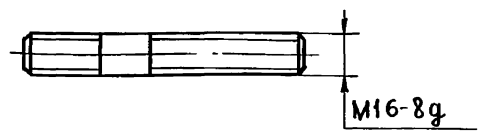

$\pm \frac{t_2}{2}$.

Изм	Лист	№ докум.	Подп.	Дата	ТО1Б.040А.030.002			
Разраб.		Комиссаров			Винт	Лит.	Масса	Масшт.
Пров.		Литвак					0,17	1:1
Т.контр.		Грановский				Лист	Листов 1	
Н.контр.		Фрадкин			Круг 16-В ГОСТ 2590-71 Вст.3-I ГОСТ 535-79	ГИПРОТЕХМОНТАЖ Москва		
Утв.		Спивак						

ТО1Б.040А.030.003

ТО1Б.040А.030.003

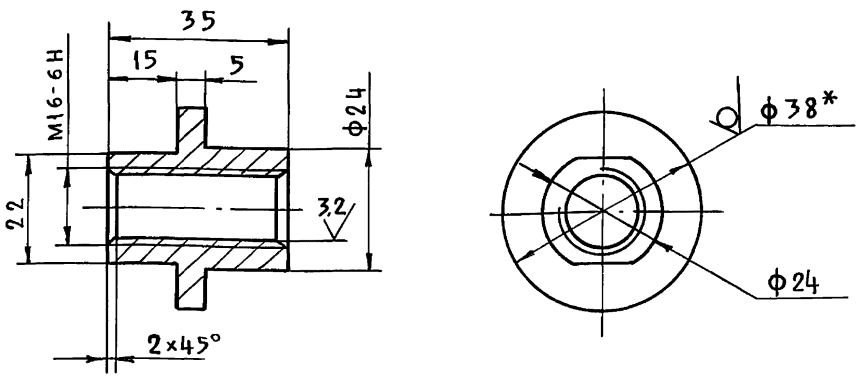

ТО1Б.040А.030.003-01

Остальное-см. ТО1Б.040А 030.003

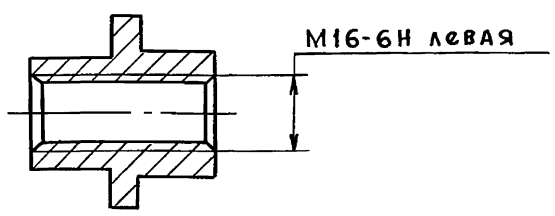

1. * Размер для справок.
2. h14; $\pm t_2/2$.

Изм	Лист	№ докум.	Подп.	Дата	ТО1Б.040А.030.003			
Разраб.		Комиссаров			Втулка	Лит.	Масса	Масшт
Пров.		Литвак					0,1	1:1
Т.контр.		Грановский				Лист	Листов 1	
Н.контр.		Фрадкин			Круг 38-В ГОСТ 2590-71 Вст 3-I ГОСТ 535-79	ГИПРОТЕХМОНТАЖ Москва		
Утв.		Спивак						

ТО1Б.040А.030.004

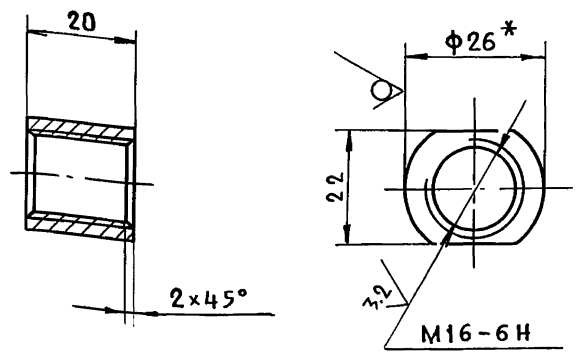

1. * Размер для справок.
2. h 14; $\pm t_2/2$.

Изм	Лист	№ докум.	Подп.	Дата	ТО1Б.040А.030.004			
Разраб.		Комиссаров			Бобышка	Лит.	Масса	Масшт
Пров.		Литвак					0,07	1:1
Т.контр.		Грановский				Лист	Листов 1	
Н.контр.		Фрадкин			Круг 26-В ГОСТ 2590-71 Вст3-I ГОСТ 535-79	ГИПРОТЕХМОНТАЖ Москва		
Утв.		Спивак						

Серия 5.903-11 выпуск 3-10 часть 2

Т01Б040А 040.000СБ

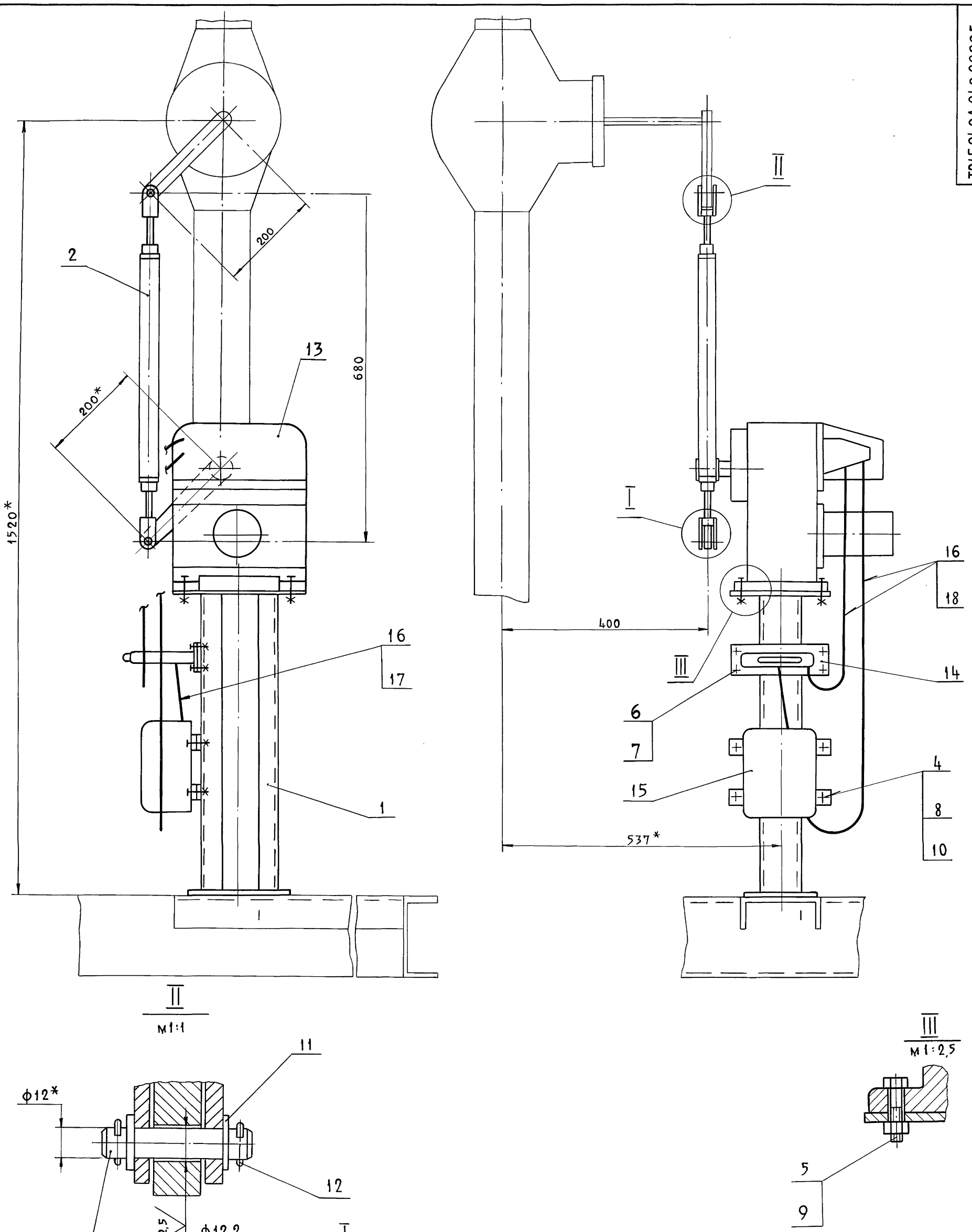

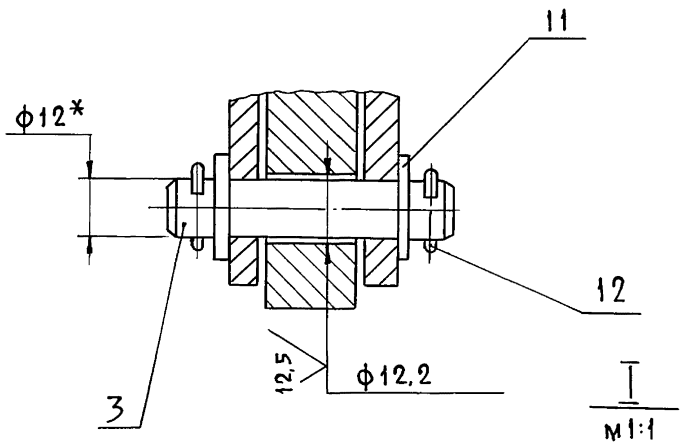

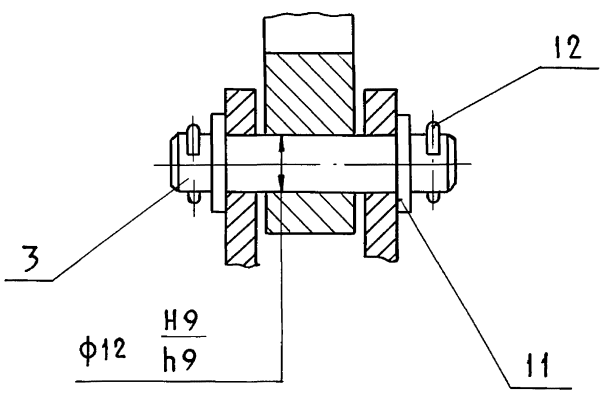

1. * Размеры для справок.
2. H14; ±t2/2.
3. Провода поз. 16 прокладывать в металлорукаве поз. 17, 18.

					Т01Б.040А.040.000СБ			
Изм	Лист	№ докум.	Подп.	Дата	Сочленение исполнительного механизма МЭО-100/25-0,25р с регулирующим клапаном Т35б. Сборочный чертеж	Лит.	Масса	Масшт.
Разраб.		Комиссаров					50	1:5
Пров.		Литвак				Лист	Листов 1	
Т.контр.		Грановский						
Н.контр.		Фрадкин				ГИПРОТЕХМОНТАЖ Москва		
Утв.		Спивак						

Инв. № подл. | Подп. и дата | Взам. инв. № | Инв. № дубл. | Подп. и дата

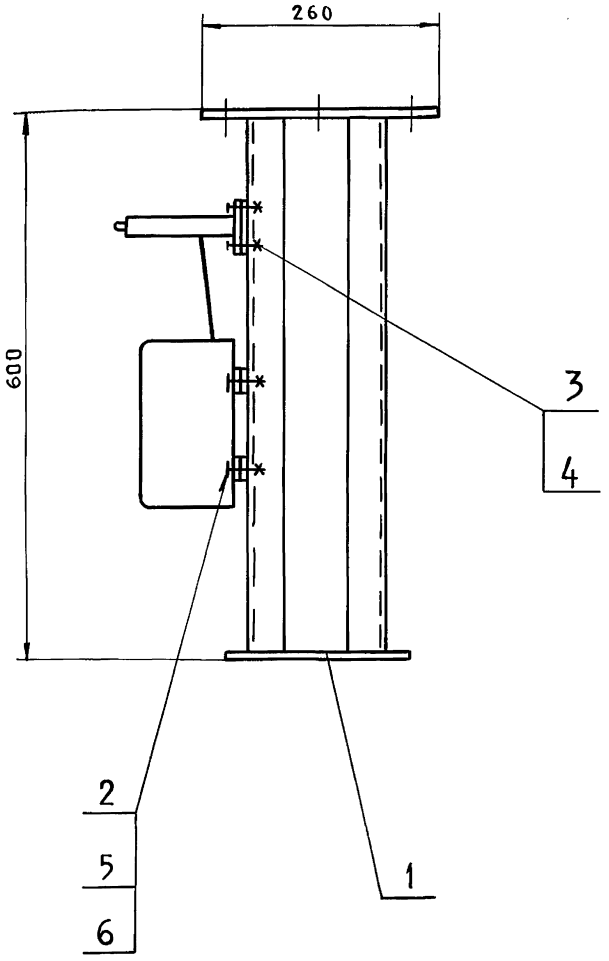

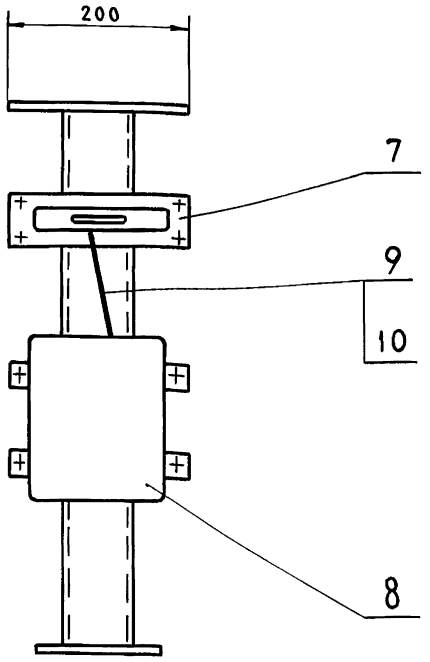

1. Размеры для справок.
2. Провод - поз. 9, проложить в металлорукаве - поз. 10.

Изм.	Лист	№ докум.	Подп.	Дата	Т01Б.040А 050.000СБ			
Разраб.		Комиссаров			Стойка	Лит.	Масса	Масшт.
Пров.		Литвак					16,0	1:5
Т.контр.		Грановский			Сборочный чертеж	Лист	Листов 1	
Н.контр.		Фрадкин				ГИПРОТЕХМОНТАЖ Москва		
Утв.		Спивак						

Инв.№ подл. | Подп. и дата | Взам.инв.№ | Инв.№ дубл. | Подп. и дата

Формат	Зона	Поз.	Обозначение	Наименование	Кол.	Примечание
				Документация		
А3			Т01Б040А 050.000СБ	Сборочный чертеж		
				Сборочные единицы		
А4		1	Т01Б040А 020.000	Стойка	1	
				Стандартные изделия		
		2		Болт М6×25.36		
				ГОСТ 7798-70	4	
		3		Винт М4×20.36		
				ГОСТ 17473-80	4	
				Гайки ГОСТ 5915-70		
		4		М4.4	4	
		5		М6.4	4	
		6		Шайба 6.02 Ст.3		
				ГОСТ 11371-78	4	
				Прочие изделия		
		7		Усилитель трехпозиционный У29.3		
				ТУ25 02(61)-84	1	

Изм.	Лист	№ докум.	Подп.	Дата	Т01Б.040А 050.000			
Разраб.		Комиссаров			Стойка	Лит.	Лист 1	Листов 2
Пров.		Литвак				ГИПРОТЕХМОНТАЖ Москва		
Нач.гр.		Литвак						
Н.контр.		Фрадкин						
Утв.		Спивак						

Инв.№ подл. | Подп. и дата | Взам.инв.№ | Инв.№ дубл. | Подп. и дата

Формат	Зона	Поз.	Обозначение	Наименование	Кол.	Примечание
		8		Коробка соединительная КС-10-1 ТУ36.2568-83	1	
				Материалы		
		9		Провод АПВ 1×2,5 ГОСТ 6323-79	1,5	м
		10		Металлорукав Р3-УХ-Ш ф18 мм ТУ22-3988-77	0,5	м

Изм.	Лист	№ докум.	Подп.	Дата	Т01Б.040А.050.000	Лист 2

Инв.№ подл. | Подп. и дата | Взам.инв.№ | Инв.№ дубл. | Подп. и дата

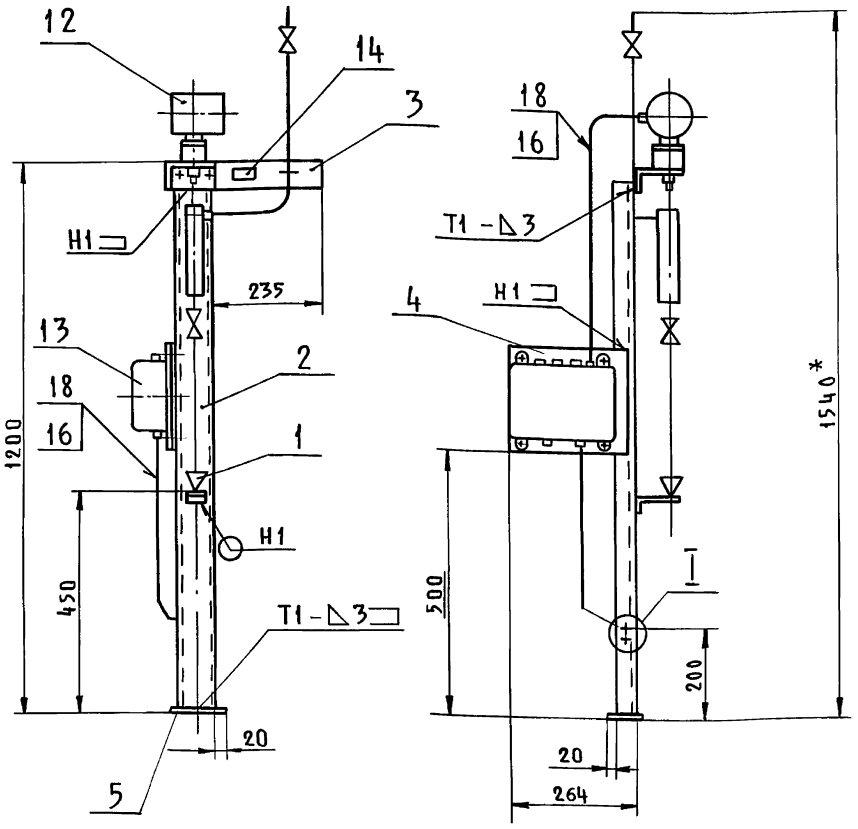

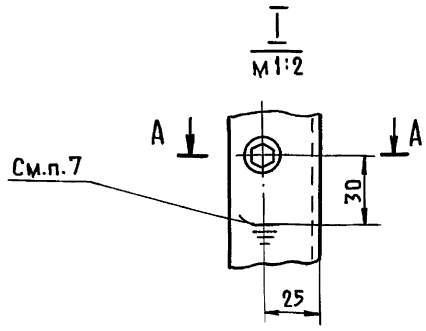

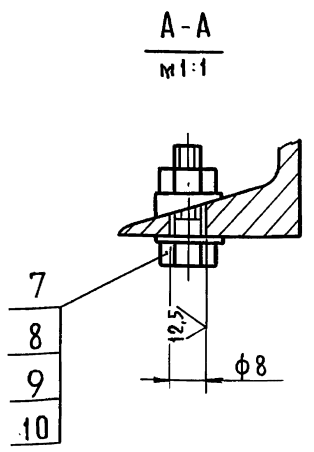

1.* Размеры для справок.

2. $h14; \pm \frac{t_2}{2}$.

3. Сварные швы по ГОСТ 5264-80.

4. Провода (поз.16) прокладывать в металлорукаве (поз.18).

5. Масса статива приведена без учета массы приборов.

6. Провода АПВ 1х2,5 (поз.17), прокладываемые в металлорукаве (поз.18), служащие для заземления датчиков преобразователя Сапфир-22 не показаны на чертеже.

7. Знак заземления У058-4 ГОСТ 2930-62 выполнить эмалью НЦ-132П красная III У2.

Изм	Лист	№ докум.	Подп.	Дата	Т01Б.040А.060.000СБ			
Разраб.		Чеботсаров			Статив Сборочный чертеж	Лит.	Масса	Масшт.
Пров.		Фрадкин				И	17,73	1:10
Нач.гр.		Фрадкин				Лист	Листов 1	
Гл.спец.		Грановский				ГИПРОТЕХМОНТАЖ Москва		
Н.контр.		Литвак						
Утв.		Спивак						

Инв.№ подл. | Подп. и дата | Взам.инв.№ | Инв.№ дубл. | Подп. и дата

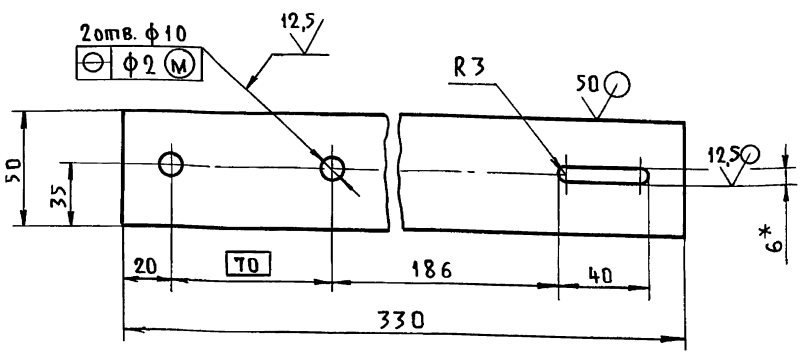

1.* Размеры для справок.

2. $H14; h14; \pm \frac{t_2}{2}$.

Изм	Лист	№ докум.	Подп.	Дата	Т01Б.040А.060.002			
Разраб.		Чеботсаров			Планка	Лит.	Масса	Масшт.
Пров.		Фрадкин				И	0,65	1:2
Нач.гр.		Фрадкин				Лист	Листов 1	
Гл.спец.		Грановский				ГИПРОТЕХМОНТАЖ Москва		
Н.контр.		Литвак						
Утв.		Спивак						

Лист Б5.0 ГОСТ 19903-74
Вст3 ГОСТ 14637-79

Инв.№ подл. | Подп. и дата | Взам.инв.№ | Инв.№ дубл. | Подп. и дата

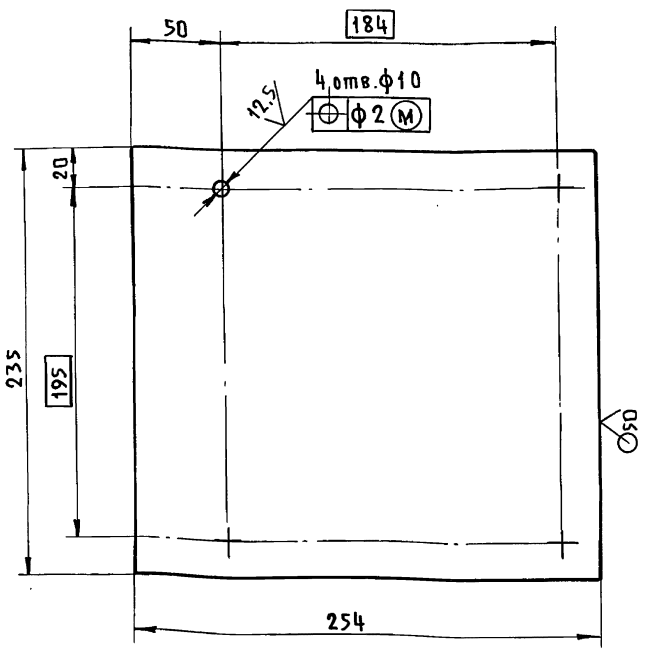

$h14; \pm \frac{t_2}{2}$.

Изм	Лист	№ докум.	Подп.	Дата	Т01Б.040А.060.003			
Разраб.		Чеботсаров			Планка	Лит.	Масса	Масшт.
Пров.		Фрадкин				И	2,35	1:2,5
Нач. гр.		Фрадкин				Лист	Листов 1	
Гл.спец.		Грановский				ГИПРОТЕХМОНТАЖ Москва		
Н.контр.		Литвак						
Утв.		Спивак						

Лист Б5.0 ГОСТ 19903-74
Вст3 ГОСТ 14637-79

Инв.№ подл. | Подп. и дата | Взам.инв.№ | Инв.№ дубл. | Подп. и дата

Серия 5.903-11 выпуск 3-10 Часть 2.

ТО1Б.040А.070.000СБ

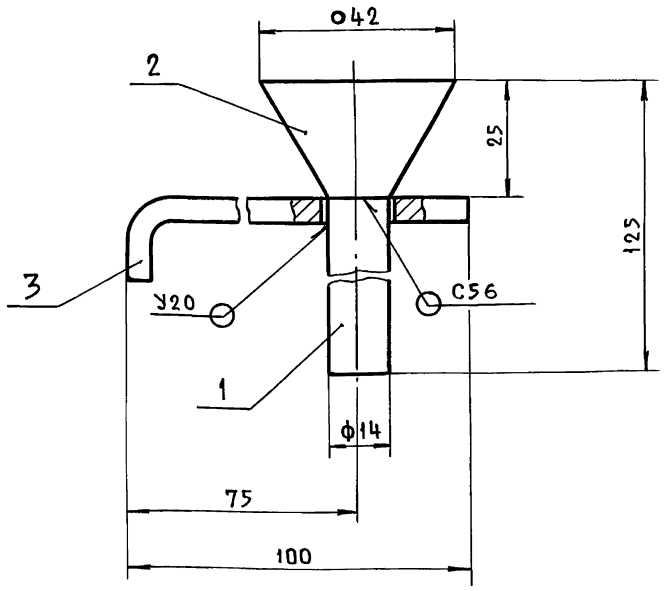

1. Размеры для справок.
2. Сварные швы по ГОСТ 16037-80.

Изм.	Лист	№ докум.	Подп.	Дата
Разраб.		Чебоксаров		
Пров.		Фрадкин		
Нач.гр.		Фрадкин		
Гл.спец.		Грановский		
Н.контр.		Литвак		
Утв.		Спивак		

ТО1Б.040А.070.000СБ

Воронка
Сборочный чертеж

Лит.	Масса	Масшт.
И	0.36	1:1
Лист	Листов 1	

ГИПРОТЕХМОНТАЖ
Москва

Подп. и дата | Инв. № дубл. | Взам. инв. № | Подп. и дата | Инв. № подл.

ТО1Б.040А.070.002

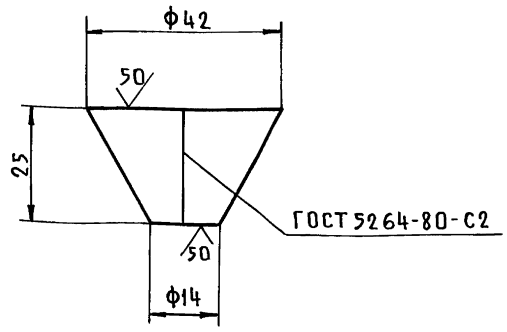

h14.

Изм.	Лист	№ докум.	Подп.	Дата
Разраб.		Чебоксаров		
Пров.		Фрадкин		
Нач.гр.		Фрадкин		
Гл.спец.		Грановский		
Н.контр.		Литвак		
Утв.		Спивак		

ТО1Б.040А.070.002

Воронка

Лит.	Масса	Масшт.
И	0.06	1:1
Лист	Листов 1	

Лист Б2.0 ГОСТ 19903-74
4-IV-ВСт.3 ГОСТ 16523-70

ГИПРОТЕХМОНТАЖ
Москва

Подп. и дата | Инв. № дубл. | Взам. инв. № | Подп. и дата | Инв. № подл.

ТО1Б.040А.070.003

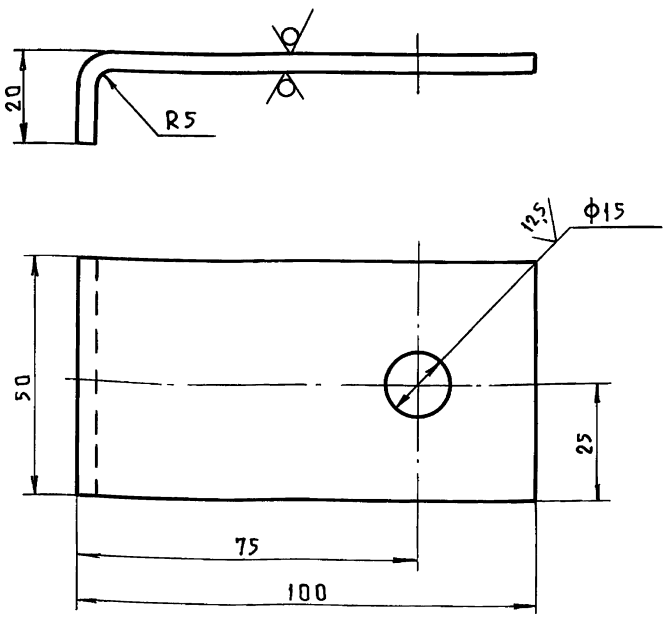

$H14; h14; \pm \frac{t_2}{2}$.

Изм.	Лист	№ докум.	Подп.	Дата
Разраб.		Чебоксаров		
Пров.		Фрадкин		
Нач.гр.		Фрадкин		
Гл.спец.		Грановский		
Н.контр.		Литвак		
Утв.		Спивак		

ТО1Б.040А.070.003

Стойка

Лит.	Масса	Масшт.
И	0,23	1:1
Лист	Листов 1	

Лист Б5.0 ГОСТ 19903-74
ВСт3 ГОСТ 14637-79

ГИПРОТЕХМОНТАЖ
Москва

Подп. и дата | Инв. № дубл. | Взам. инв. № | Подп. и дата | Инв. № подл.

Формат	Зона	Поз.	Обозначение	Наименование	Кол.	Примечание
				Документация		
А4			ТО1Б.040А.070.000СБ	Сборочный чертеж		
				Детали		
Б4		1	ТО1Б.040А.070.001	Труба		
				Труба 14х2 ГОСТ 8734-75 / Д20 ГОСТ 8733-87		
				L=100-0.87	1	0.06 кг
А4		2	ТО1Б.040А.070.002	Воронка	1	
А4		3	ТО1Б.040А.070.003	Стойка	1	

Изм.	Лист	№ докум.	Подп.	Дата
Разраб.		Чебоксаров		
Пров.		Фрадкин		
Нач.гр.		Фрадкин		
Н.контр.		Литвак		
Утв.		Спивак		

ТО1Б.040А.070.000

Воронка

Лит.	Лист	Листов
И		1

ГИПРОТЕХМОНТАЖ
Москва

Подп. и дата | Инв. № дубл. | Взам. инв. № | Подп. и дата | Инв. № подл.

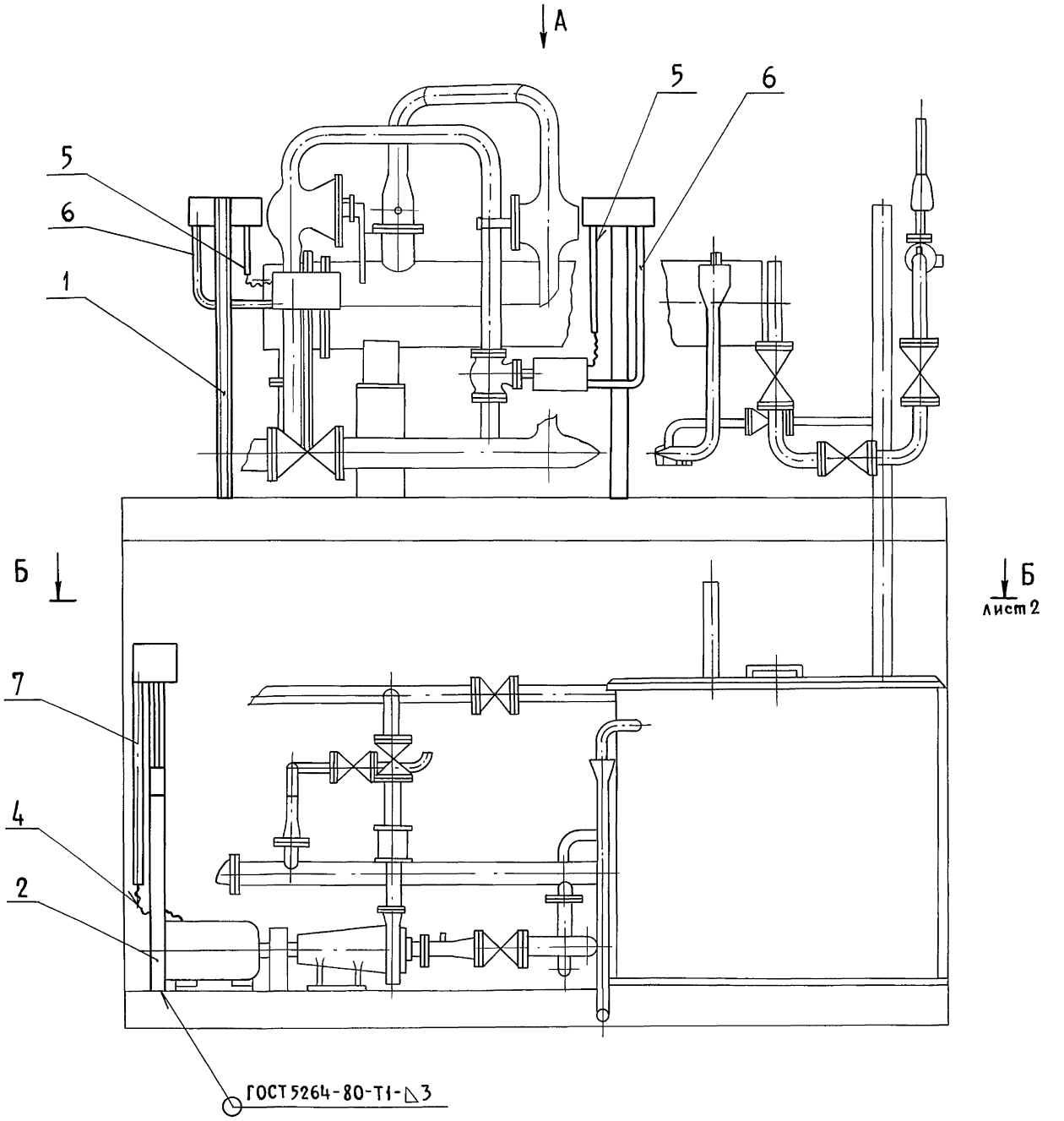

Вид А

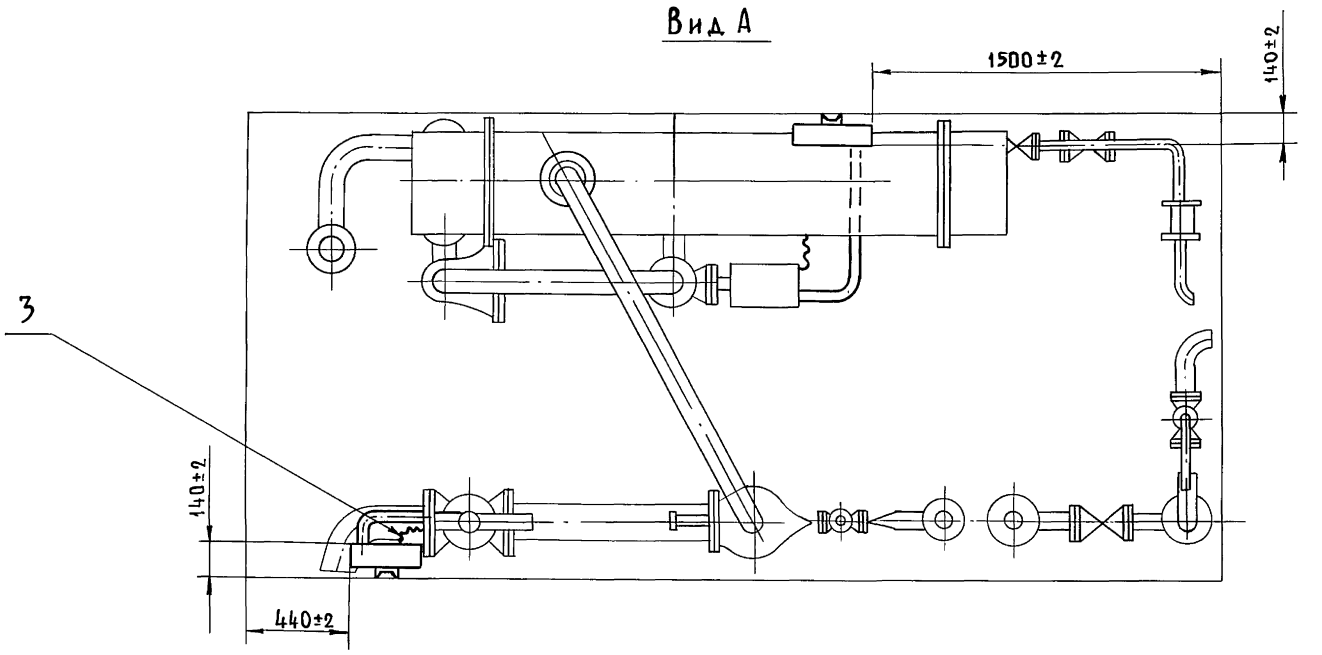

Трубы (поз. 5, 6, 7) крепить при монтаже.

Изм.	Лист	№ докум.	Подп.	Дата	Т01Б.0409.000.000СБ			
					Крупноблочная установка горячего водоснабжения КБУГВ-50-I Установка электрооборудования. Сборочный чертеж	Лит.	Масса	Масшт.
							82	1:20
Разраб.		Сысоева				Лист 1	Листов 3	
Пров.		Литвак						
Нач. гр.		Литвак						
Гл. спец.		Грановский				ГИПРОТЕХМОНТАЖ Москва		
Н. контр.		Фрадкин						
Утв.		Спивак						

Инв. № подл. | Подп. и дата | Взам. инв. № | Инв. № дубл. | Подп. и дата

Серия 5.903-11 выпуск 3-10 часть 2

Т01Б.0403.000.000СБ

Б - Б
м1:10

лист 1

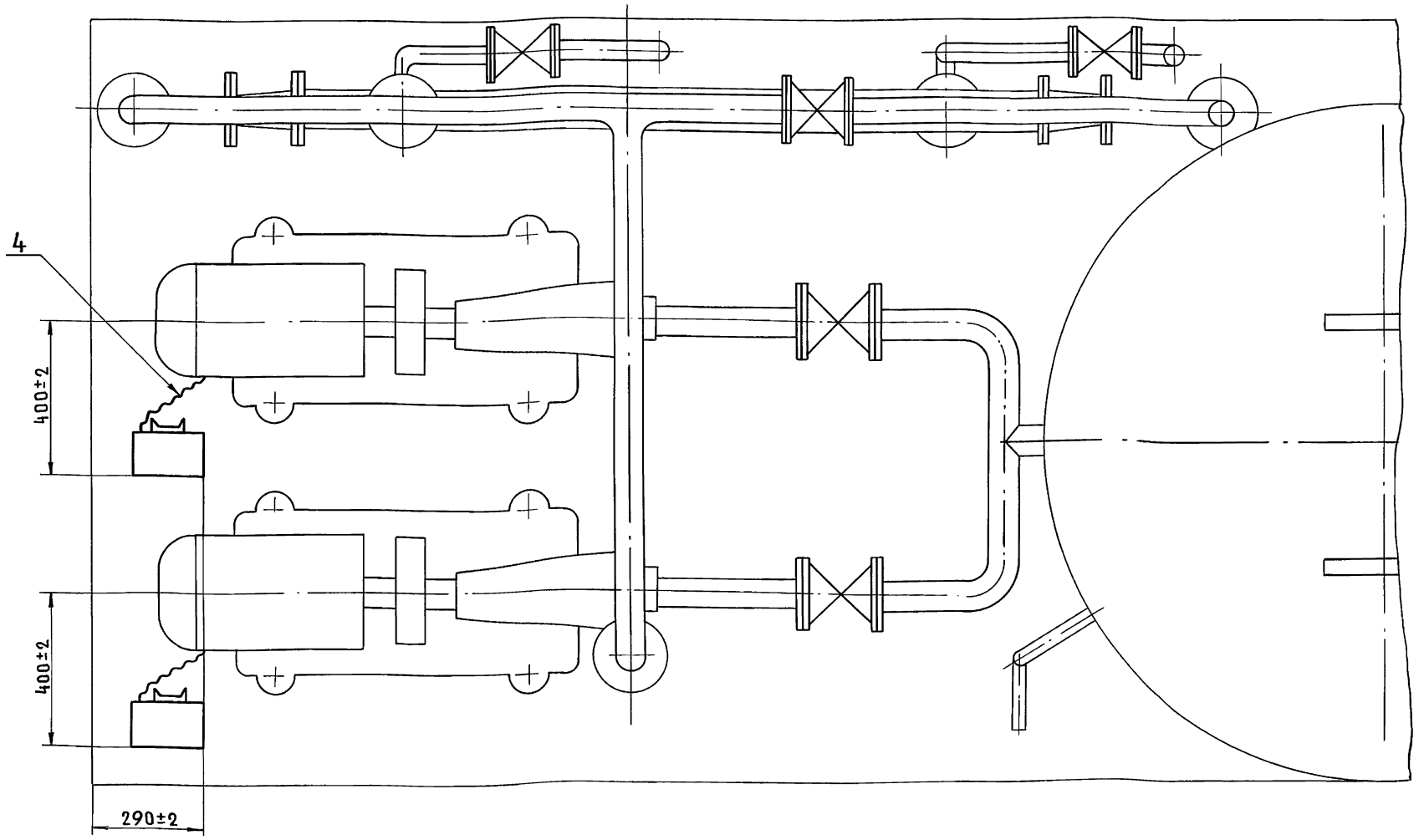

Изм	Лист	№ докум.	Подп.	Дата	Т01Б.0403.000.000СБ	Лист 2

Формат	Зона	Поз.	Обозначение	Наименование	Кол.	Примечание
				Документация		
*			Т01Б.0403.000.000СБ	Сборочный чертеж		А4; А3; А2
				Сборочные единицы		
А4		1	Т01Б.0403.010.000	Стойка	2	
А4		2	Т01Б.0403.030.000	Стойка	2	
				Прочие изделия		
				Гибкий ввод ТУ36-1684-81		
		3		К1082У3	2	
		4		К1088У3	2	
				Материалы		
		5		Труба 25×2 ГОСТ10704-76 / ДГОСТ10705-80	3,5	м
		6		Труба 48×2 ГОСТ10704-76 / ДГОСТ10705-80	3	м
		7		Труба 60×2 ГОСТ10704-76 / ДГОСТ10705-80	2	м
			Электрооборудование заказывается по заказной спецификации электротехнической части рабочего проекта котельной			

Изм	Лист	№ докум.	Подп.	Дата	Т01Б.0403.000.000		
Разраб.		Сысоева			Крупноблочная установка горячего водоснабжения КБУГВ-50-1 Установка электрооборудования	Лит.	Лист 1 / Листов 1
Пров.		Литвак				ГИПРОТЕХМОНТАЖ Москва	
Рук.гр.		Литвак					
Н.контр.		Фрадкин					
Утв.		Спивак					

Т01Б.0403.000.000СБ

Схема подключения задвижки

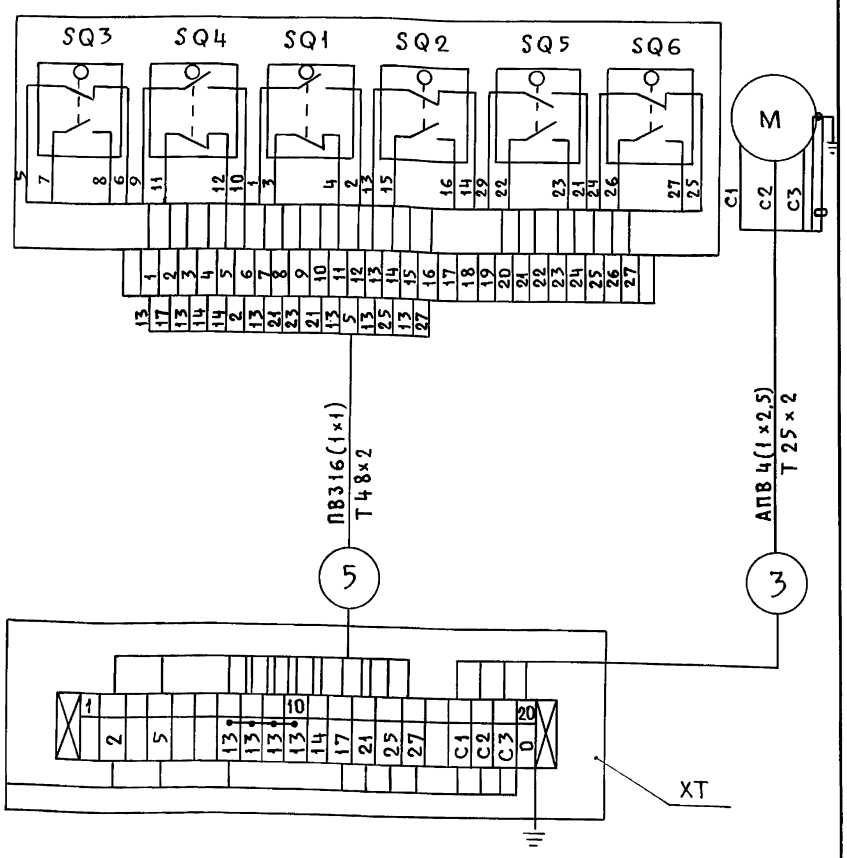

Изм	Лист	№ докум.	Подп.	Дата	Т01Б.0403.000.000СБ	Лист 3

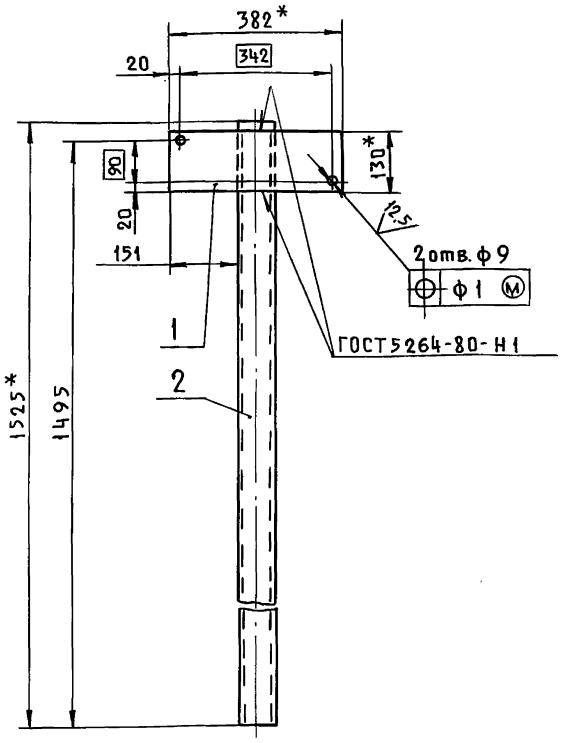

1.* Размеры для справок.

2. $\pm \frac{t_2}{2}$.

Изм	Лист	№ докум.	Подп.	Дата
Разраб.		Чебоксарова		
Пров.		Фрадкин		
Нач.гр.		Фрадкин		
Гл.спец.		Грановский		
Н.контр.		Литвак		
Утв.		Спивак		

Т01Б.0403 020.000СБ

Стойка

Сборочный чертеж

Лит.	Масса	Масштаб
И	11,6	1:10
Лист	Листов 1	

ГИПРОТЕХМОНТАЖ
Москва

Подп. и дата | Инв. № подл. | Взам. инв. № | Инв. № дубл. | Подп. и дата

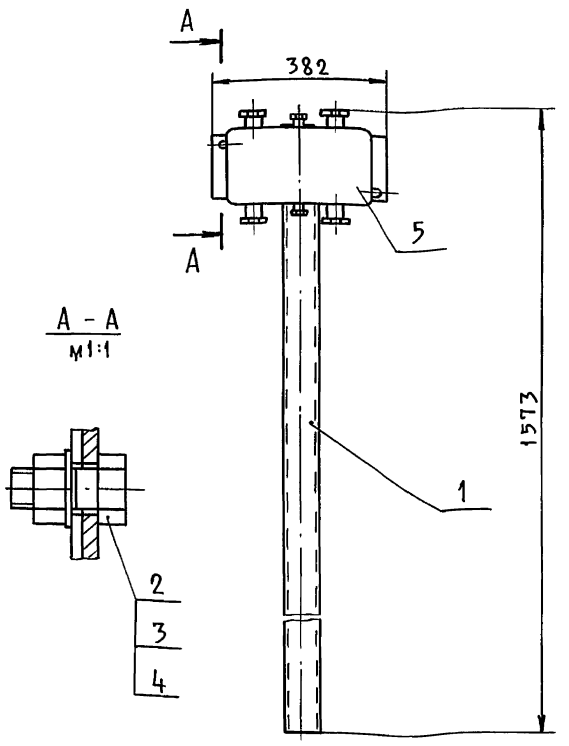

1. Размеры для справок.

Изм	Лист	№ докум.	Подп.	Дата
Разраб.		Чебоксарова		
Пров.		Фрадкин		
Нач.гр.		Фрадкин		
Гл.спец.		Грановский		
Н.контр.		Литвак		
Утв.		Спивак		

Т01Б.0403 010.000СБ

Стойка

Сборочный чертеж

Лит.	Масса	Масштаб
И	15,9	1:10
Лист	Листов 1	

ГИПРОТЕХМОНТАЖ
Москва

Подп. и дата | Инв. № подл. | Взам. инв. № | Инв. № дубл. | Подп. и дата

Формат	Зона	Поз.	Обозначение	Наименование	Кол.	Примечание
				Документация		
А4			Т01Б.0403.020.000СБ	Сборочный чертеж		
				Детали		
Б4		1	Т01Б.0403.020.001	Пластина		
				Лист БПН2.0 ГОСТ19903-74 / Вст.3 ГОСТ16523-70		
				130-1.0 × 382-1.4	1	0,8 кг
Б4		2	Т01Б.0403.020.002	Стойка		
				Швеллер 8-ГОСТ8240-72 / Вст.3-Т-ГОСТ535-79		
				L=1525-3.1	1	10,8 кг

Изм	Лист	№ докум.	Подп.	Дата
Разраб.		Чебоксарова		
Пров.		Фрадкин		
Нач.гр.		Фрадкин		
Н.контр.		Литвак		
Утв.		Спивак		

Т01Б.0403 020.000

Стойка

Лит.	Лист	Листов
И		1

ГИПРОТЕХМОНТАЖ
Москва

Подп. и дата | Инв. № подл. | Взам. инв. № | Инв. № дубл. | Подп. и дата

Формат	Зона	Поз.	Обозначение	Наименование	Кол.	Примечание
				Документация		
А4			Т01Б.0403.010.000СБ	Сборочный чертеж		
				Сборочные единицы		
А4		1	Т01Б.0403.020.000	Стойка	1	
				Стандартные изделия		
		2		Болт М8×25.36		
				ГОСТ 7798-70	2	
		3		Гайка М8.4		
				ГОСТ 5915-70	2	
		4		Шайба 8		
				ГОСТ 11371-18	2	
				Прочие изделия		
		5		Коробка У615А		
				ТУ36-12-80	1	

Изм	Лист	№ докум.	Подп.	Дата
Разраб.		Чебоксарова		
Пров.		Фрадкин		
Нач.гр.		Фрадкин		
Н.контр.		Литвак		
Утв.		Спивак		

Т01Б.0403 010.000

Стойка

Лит.	Лист	Листов
И		1

ГИПРОТЕХМОНТАЖ
Москва

Подп. и дата | Инв. № подл. | Взам. инв. № | Инв. № дубл. | Подп. и дата

Формат	Зона	Поз.	Обозначение	Наименование	Кол.	Примечание
				Документация		
А3			Т01Б.0409.030.000СБ	Сборочный чертеж		
				Детали		
Б4		1	Т01Б.0409.030.001	Скоба		
				Лист Б3.0 ГОСТ 19903-74 / 4-IV-Вст3 ГОСТ 16523-70	1	0,45 кг
Б4		2	Т01Б.0409.030.002	Стойка		
				Швеллер 8-ГОСТ 8240-72 / Вст3-I ГОСТ 535-79		
				L = 2050-4,4	1	14,5 кг
Б4		3	Т01Б.0409.030.003	Труба 25×1,6 ГОСТ 10704-76 / Вст3сп ГОСТ 10705-80		
				L = 500-1,55	1	0,33 кг
				Стандартные изделия		
				Болты ГОСТ 7798-70		
		4		М6×40.36	1	
		5		М10×30.36	2	
		6		Винт М5×30.48 ГОСТ 1491-80	2	

Изм	Лист	№ докум.	Подп.	Дата
Разраб.		Чебоксаров		
Пров.		Фрадкин		
Нач.гр.		Фрадкин		
Н.контр.		Литвак		
Утв.		Спивак		

Т01Б.0409.030.000

Стойка

Лит.	Лист	Листов
И	1	2

ГИПРОТЕХМОНТАЖ Москва

Формат	Зона	Поз.	Обозначение	Наименование	Кол.	Примечание
				Гайки ГОСТ 5915-70		
		7		М6.4	1	
		8		М10.4	2	
				Шайбы ГОСТ 11371-78		
		9		Шайба 5	2	
		10		Шайба 6	1	
		11		Шайба 10	2	
				Прочие изделия		
		12		Коробка У995 М У3 ТУ36-2415-81	1	
		13		Пост кнопочного управления ПКУ15-21.111-40У3 ТУ16-526.333-83	1	

Изм	Лист	№ докум.	Подп.	Дата

Т01Б.0409.030.000

Лист 2

Т01Б.0409.030.000СБ

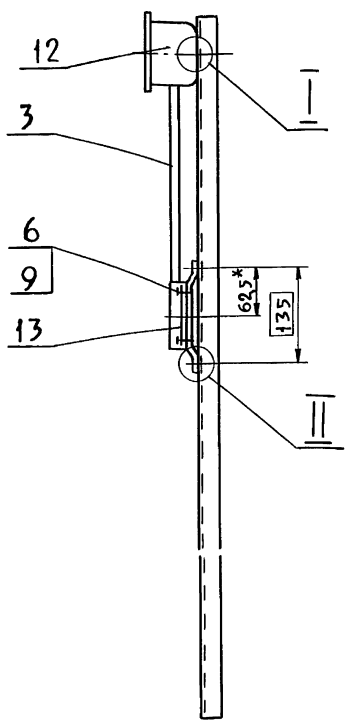

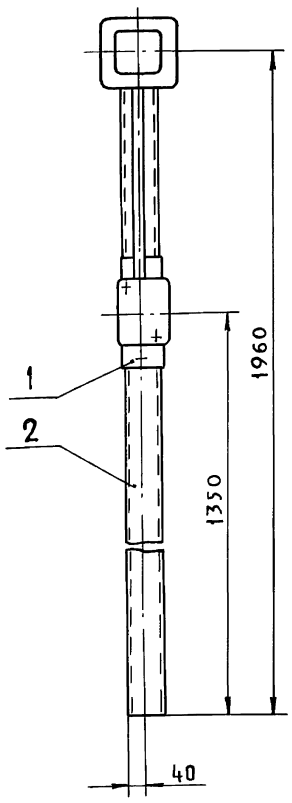

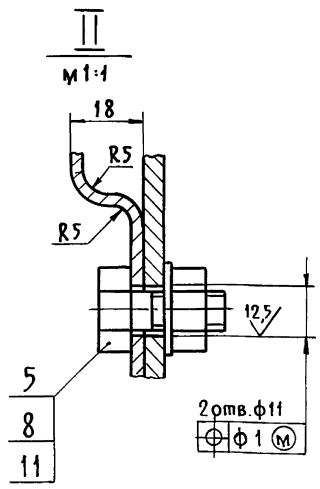

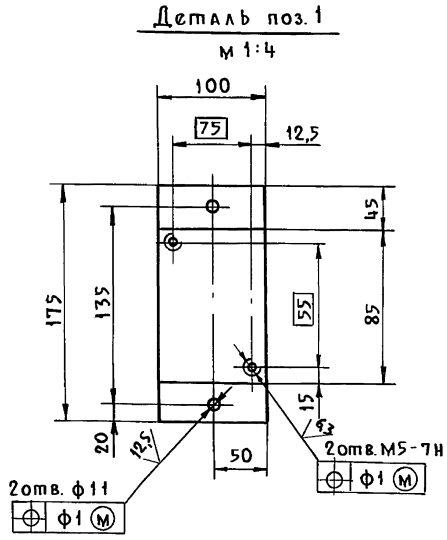

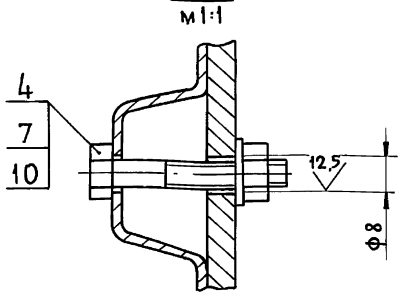

1. * Размер для справок.
2. H14; $\pm \frac{t_2}{2}$.

Изм	Лист	№ докум.	Подп.	Дата
Разраб.		Чебоксаров		
Пров.		Фрадкин		
Нач.гр.		Фрадкин		
Гр. спец.		Грановский		
Н.контр.		Литвак		
Утв.		Спивак		

Т01Б.040Э.030.000СБ

Стойка
Сборочный чертеж

Лит.	Масса	Масшт.
И	17,5	1:10
Лист	Листов 1	

ГИПРОТЕХМОНТАЖ Москва

Копировал: Патина 2330Б-ТМ-ОВ

Инв.№ подл. | Подп. и дата | Взам.инв.№ | Инв.№ дубл. | Подп. и дата

Обозначение изолируемого оборудования и трубопровода	Наименование изолируемого оборудования и трубопровода	Кол.	Размеры: наружный диаметр или размеры сечения	Размеры: длина или высота, м	Расположение	t теплоносителя °С	Теплоизоляционная конструкция: Назначение	Теплоизоляционная конструкция: Наименование основных элементов	Толщ. мм	Поверхность м²	Объем теплоизоляционного слоя м³	Лист основного комплекта, обозначение ссылочных или прилаг. докум.	Примечание
	Трубопровод		ф45	2,6	гориз.	164	от теплопотерь	Полотно холстопрошивное				7.903.9-2.1-	
								ХПС-Т-5	60		0,052	-11	
								Покрытие защитное из алюминиевого листа с креплением бандажами				7.903.9-2.1-	
									0,3	1,35		-33	
	Трубопровод		ф45	0,8	верт.	164	"	Полотно холстопрошивное				7.903.9-2.1-	
								ХПС-Т-5	60		0,016	-12	
								Покрытие защитное из алюминиевого листа с креплением				7.903.9-2.1-	
								бандажами.	0,3	0,42		-34	
	Отвод 90°	6	ф45	—	—	164	"	Полотно холстопрошивное				7.903.9-21-	
								ХПС-Т-5	60		0,012	-11	
								Покрытие защитное из алюминиевого листа с креплением				3.903-11-03	
									0,3	0,30			
	Трубопровод		ф76	0,2	гориз.	164	"	Полотно холстопрошивное				7.903.9-2.1	
								ХПС-Т-5	60		0,005	-11	
								Покрытие защитное из алюминиевого листа с креплением				7.903.9-2.1-	
									0,3	0,124		-33	
	Трубопровод		ф76	0,6	верт.	164	"	Полотно холстопрошивное				7.903.9-2.1-	
								ХПС-Т-5	60		0,016	-12	
								Покрытие защитное из алюминиевого листа с креплением				7.903.9-2.1-	
									0,3	0,372		-34	
	Отвод 90°	1	ф76	—	—	164	"	Полотно холстопрошивное				7.903.9-2.1-	
								ХПС-Т-5	60		0,004	-11	
								Покрытие защитное из алюминиевого листа с креплением				3.903-11-03	
								бандажами	0,3	0,10			
	Трубопровод		ф89	0,5	гориз.	65	"	Полотно холстопрошивное				7.903.9-2.1-	
								ХПС-Т-5	60		0,014	-11	
								Покрытие защитное из алюминиевого листа с креплением бандажами				7.903.9-2.1	
									0,3	0,33		-33	
	Трубопровод		ф89	0,8	верт.	65	"	Полотно холстопрошивное				7.903.9-2.1-	
								ХПС-Т-5	60		0,023	-12	
								Покрытие защитное из алюминиевого листа с креплением бандажами				7.903.9-2.1-	
									0,3	0,53		-34	
	Отвод 90°	4	ф89	—	—	65	"	Полотно холстопрошивное				7.903.9-2.1-	
								ХПС-Т-5	60		0,023	-11	
								Покрытие защитное из алюминиевого листа с креплением бандажами				3.903-11-03	
									0,3	0,53			
	Трубопровод		ф108	2,0	гориз.	53;164	"	Изделия минераловатные с гофрированной структурой				7.903.9-3.1-	
								2ИГС-100	60		0,064	-08	
								Покрытие защитное из алюминиевого листа с креплением бандажами				7.903.9-2.1-	
									0,3	1,58		-33	
	Трубопровод		ф108	2,6	верт.	53;164	"	Изделия минераловатные с гофрированной структурой				7.903.9-3.1-	
								2ИГС-100.	60		0,084	-08	
								Покрытие защитное из алюминиевого листа с креплением бандажами				7.903.9-2.1-	
									0,3	2,04		-34	

Серия 5.903.11 Выпуск 3-10 часть 2

Инв.№ подл. | Подп. и дата | Взам. инв.№ | Инв.№ дубл. | Подп. и дата

				Т 016.040000.000 ТИК	
Изм.	Лист	№ докум.	Подп.	Дата	
Разраб.		Давыдова		1989	Крупноблочная установка горячего водоснабжения КБУГВ-50-1. Ведомость теплоизоляционных конструкций
Провер.		Самарина		1989	
Нач.гр.		Качалов		1989	
Н.контр.		Якшинский		1989	
Утв.		Волков		1989	

Литера | Лист 1 | Листов 2

САНТЕХНИИПРОЕКТ

Обозначение изолируемого оборудования и трубопровода	Наименование изолируемого оборудования и трубопровода	Кол.	Размеры: наружный диаметр или размеры сечения	Размеры: длина или высота, м	Расположение	t° теплоносителя °С	Теплоизоляционная конструкция: Назначение	Теплоизоляционная конструкция: Наименование основных элементов	Толщ. мм	Поверхность м²	Объем теплоизоляционного слоя м³	Лист основного комплекта, обозначение ссылочных или прилаг. докум.	Примечание
	Отвод 90°	5	ф108	—	—	53;164	от теплопотерь	Изделия минераловатные с гофрированной структурой				7.903.9-3.1-	
								2ИГС-100	60		0,04	-08	
								Покрытие защитное из алюминиевого листа с креплением бандажами	0,3	0,35		7.903.9-2.1--33	
	Арматура	5	ф40	—	—	53;65;164	//	Полотно холстопрошивное ХПС-Т-5	60		0,105	7.903.9-2.2--03	
								Покрытие защитное из алюминиевого листа АД1Н-0,8	0,8	2,40		7.903.9-2.2--11,12	
								Отделка торцов гофрированными диафрагмами	2,0	0,30		7.903.9--2.2-34	
	Арматура	1	ф65	—	—	65	//	Матрацы минераловатные в обкладке из стеклоткани	60		0,028	7.903.9-2.2--06	
								Покрытие защитное из алюминиевого листа АД1Н-0,8	0,8	0,88		7.903.9-2.2--11,12	
								Отделка торцов гофрированными диафрагмами	2,0	0,07			
	Арматура	2	ф80	—	—	65	//	Матрацы минераловатные в обкладке из стеклоткани.	60		0,06	7.903.9-2.2--06	
								Покрытие защитное из алюминиевого листа АД1Н-0,8	0,8	1,8		7.903.9-2.2--11,12	
								Отделка торцов гофрированными диафрагмами	2,0	0,07		7.903.9--2.2-34	
	Арматура	2	ф100	—	—	53;164	//	Матрацы минераловатные в обкладке из стеклоткани	60		0,066	7.903.9-2.2--06	
								Покрытие защитное из алюминиевого листа АД1Н-0,8	0,8	2,0		7.903.9-2.2--11,12	
								Отделка торцов гофрированными диафрагмами	2,0	0,44		7.903.9-2.2--34	
	Арматура	1	ф150	—	—	164	//	Матрацы минераловатные в обкладке из стеклоткани	60		0,047	7.903.9-2.2--06	
								Покрытие защитное из алюминиевого листа АД1Н-0,8	0,8	1,32		7.903.9-2.2--11,12	
								Отделка торцов гофрированными диафрагмами	2,0	0,29		7.903.9-2.2--34	
ОСТ108.271.105-76	Подогреватель пароводяной ПП2-11-2-II	1	ф426	—	—	164	//	Изделия минераловатные с гофрированной структурой 2ИГС-100	60		0,4	7.903.9-3.1--08	
								Покрытие защитное из алюминиевого листа с креплением бандажами	0,8	5,52		7.903.9-2.1--33	
	Насос К 80-50-200	2	—	—	—	—	от шума	Вибродемпфирующая мастика ВД-17-63	10	1,2		Инстр. №3 177-87-018 ИИ-та „Гипронинаваапром"	
	Трубопровод		ф26,8	15,0	—	—	от коррозии	Окраска краской БТ-177 за 2 раза	—	1,5		ОСТ6-10--426-78	
	То же		ф57	6,0	—	—	//	То же	—	1,1			
	//		ф89	10,0	—	—	//	//	—	2,8		//	
	//		ф108	14,0	—	—	//	//	—	4,8		//	
ОСТ34-42--560-82	Бак (внутри и снаружи) V=2,5м³	1	ф1680	—	—	—	//	//	—	25,0		//	
ТУ400-28--429-82Е	Подогреватель водоводяной 7-114-2000-Р-1	1	ф114	—	—	—	//	//	—	1,86		//	

Инв. № подл. | Подп. и дата | Взам. инв. № | Инв. № дубл. | Подп. и дата

Серия 5.903-11 Выпуск 3-10 часть 2

№ строки	Наименование вида работ	Ед. изм.	Код Вид работ	Код Ед. изм.	Количество
1	Изоляция трубопроводов изделиями минераловатными с гофрированной структурой 2ИГС-100.	м³		113	0,3
2	Изоляция трубопроводов арматуры полотнам холстопрошивным ХПС-Т-5.	м³		113	0,3
3	Изоляция арматуры матрацами минераловатными в обкладках из стеклоткани.	м³		113	0,21
4	Покрытие поверхности изоляции трубопроводов и арматуры алюминиевым защитным покрытием.	м²		055	14,7
5	Покрытие поверхности изоляции отводов алюминиевым защитным покрытием.	м²		055	2,7
6	Покрытие поверхности оборудования вибродемпфирующей мастикой ВД-17-63.	м²		055	1,2
7	Покрытие поверхности трубопроводов краской БТ-177 за 2 раза	м²		055	11,5

Инв. № подл. | Подп. и дата | Взам. инв. № | Инв. № дубл. | Подп. и дата

ТО16.040000.000 ТОР

Изм.	Лист	№ докум.	Подп.	Дата			
Разраб.		Давыдова		1989г.	Крупноблочная установка горячего водоснабжения КБУГВ-50-1. Ведомость объемов работ	Лит.	Лист	Листов 1
Провер.		Самарина		1989г.				
Нач. гр.		Качалов		1989г.		САНТЕХНИИПРОЕКТ		
Н. контр.		Якшинский		1989г.				
Утв.		Волков		1989г.				

№ строки	Наименование материала и единицы измерения	Код Материала	Код Ед. изм.	Кол.	Примечан.
	Проволока стальная обыкновенного качества	12 1000			
	Проволока 0,8 ГОСТ 3282-74*, кг	12 1110	116	0,2	
	Проволока 2,0 ГОСТ 3282-74*, кг	12 1110	116	1,0	
	Лента стальная холоднокатаная.	12 3000			
	Лента стальная упаковочная 0,7×20; ГОСТ 3560-73*, кг	12 3001	116	3,0	
	Изделия крепежные	128000			
	Заклепка СТД 985 ТУ36-1598-77, кг	12, 8500	116	0,3	
	Винт 4×12, ГОСТ 10621-80*, кг	12 8401	116	0,1	
	Прокат алюминиевый	18 1000			
	Алюминиевое защитное покрытие, δ=0,3мм; кг	18 1110	116	8,5	
	ГОСТ 21631-76 м²	18 1110	055	10,5	
	Лист АД1Н-0,8 кг	18 1110	116	14,7	
	ГОСТ 21631-76 м²	18 1110	055	6,5	
	Пряжка тип II-А ТУ36-1492-77 кг	18 1110	116	0,1	
	Лента 0,8×20 ТУ 48-21-636-79, кг	181110	116	2,5	

Инв. № подл. | Подп. и дата | Взам. инв. № | Инв. № дубл. | Подп. и дата

ТО16.040000.000 ТВМ

Изм.	Лист	№ докум.	Подп.	Дата				
Разраб.		Давыдова		1989г.	Крупноблочная установка горячего водоснабжения КБУГВ-50-1. Ведомость материалов	Лит.	Лист 1	Листов 3
Провер.		Самарина		1989г.				
Нач. гр.		Качалов		1989г.		САНТЕХНИИПРОЕКТ		
Н. контр.		Якшинский		1989г.				
Утв.		Волков		1989г.				

№ строки	Наименование материала и единица измерения	Код материала	Код Ед. изм.	Кол.	Примечан.
	Диафрагма тип II ТУ36-25-43-83, кг	18 1110	116	4,5	
	Пряжка тип I-А ТУ36-1492-77, кг	18 1110	116	0,5	
	Пластмассы, материалы и полуфабрикаты на основе полимеризационных смол	224000			
	Вибродемпфирующая мастика ВД-17-63, кг	224151	116	25,0	
	инстр. N 117-87-018 ин-та „Гипронииавиапром"				
	Материалы лакокрасочные	23 1000			
	Краска БТ-177 ОСТ6-10-426-79, кг	23 1000	116	2,6	
	Материалы тепло- и звукоизоляционные	576000			
	Изделия минераловатные с гофрированной структурой на синтетическом связующем 2ИГС-100 ТУ36-1622-8-86, м³	57 6202	113	0,3	
	кг	57 6202	116	30,0	

Инв. № подл. | Подп. и дата | Взам. инв. № | Инв. № дубл. | Подп. и дата

ТО16.040000.000 ТВМ

Лист 2

№ строки	Наименование материала и единица измерения	Код Материала	Код Ед. изм.	Кол.	Примечан.
	Матрацы минераловатные прошивные 2М-100 ГОСТ 21880-86, м³	57 6212	113	0,21	
	кг	57 6212	116	21,0	
	Стекловолокно и изделия из него	59 5000			
	Нить стеклянная крученая БС10-160×1×3 (50) ГОСТ 8325-78,* кг	59 5220	116	0,15	
	Ткань из стеклянных крученых нитей Т13 ГОСТ 19170-73,* м²	59 5246	055	12,0	
	Полотно холстопрошивное ХПС-Т-5; ТУ6-11-454-74; м³	59 5280	113	0,3	
	кг	59 5280	116	60,0	
	Сортовой прокат обыкновенного качества	09 3000			
	Лента 2×30, ГОСТ 6009-74*, кг				
	кг	09 3500	116	0,8	

Инв. № подл. | Подп. и дата | Взам. инв. № | Инв. № дубл. | Подп. и дата

ТО16.040000.000 ТВМ

Лист 3

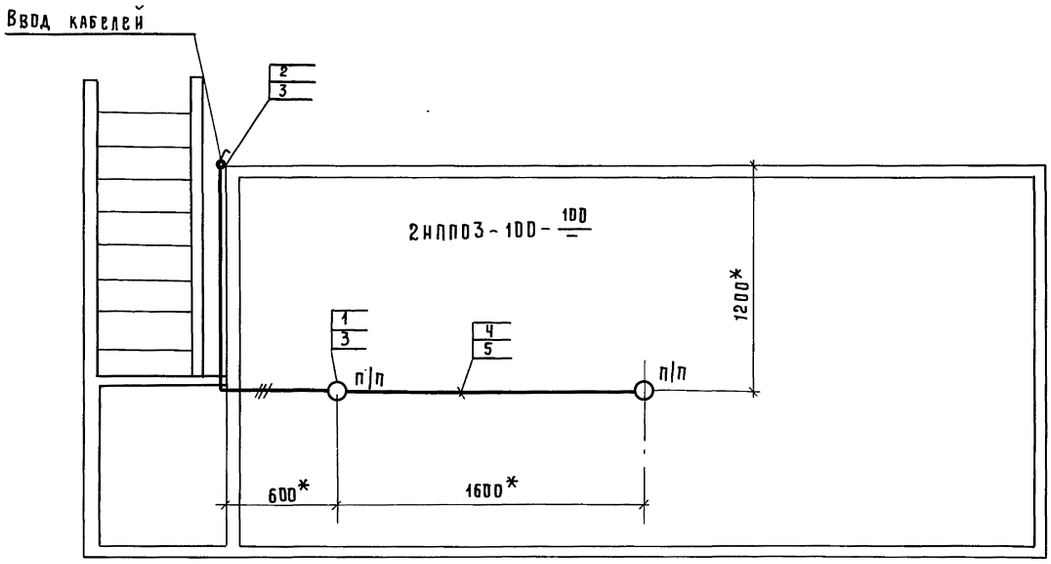

Марка, поз.	Обозначение	Наименование	Кол.	Масса ед. кг.	Примечание
1	НППО3-100	Светильник подвесной			
		для ламп накаливания	2		
2	0-4-Iр 44-01-6/220	Выключатель 220В,			
	ГОСТ 1397-76	6А, поворотный для			
		открытой установки	1		
3	КОР73	Коробка			
		Ответвительная	3		
4	АВВГ-660-2×4	Кабель силовой			
		ГОСТ 16442-80	8м		
5	К347У2	Швеллер	2шт.		

1.* Размеры уточняются при монтаже.
2. Светильники (поз. 1) устанавливаются под площадкой.
3. Швеллер (поз. 5) приварить под площадкой швом Т1-Д3-50|150 ГОСТ 5264-80.
4. Изделия и материалы (поз. 1÷4) заказываются по спецификациям электротехнической части проекта.

					Т01Б.040-000.000. ЭТ
Изм.	Лист	№докум.	Подп.	Дата	Крупноблочная установка горячего водоснабжения КБУГВ-50-1 Электроосвещение
Разраб.		Архипова			
Провер.		Немец			
Нач. гр.		Никошкова			
Гл. спец.		Немец			
Н. контр.		Гохбойм			
Утв.		Файерштейн			

Лит	Масса	Масштаб
Лист 1	Листов 1	

САНТЕХНИИПРОЕКТ

Инв.№ подл. | Подпись и дата | Взам. инв.№ | Инв.№ дубл. | Подпись и дата

gost.e-ecolog.ru