ТИПОВАЯ ДОКУМЕНТАЦИЯ НА КОНСТРУКЦИИ, ИЗДЕЛИЯ И УЗЛЫ ЗДАНИЙ И СООРУЖЕНИЙ

СЕРИЯ 5.903-11

БЛОКИ ТЕПЛОМЕХАНИЧЕСКОГО ОБОРУДОВАНИЯ ДЛЯ ПАРОВЫХ КОТЕЛЬНЫХ

ВЫПУСК 2-12

БЛОК ПОДОГРЕВАТЕЛЕЙ СЕТЕВОЙ ВОДЫ

БПСВ-21

ЧАСТЬ 2

СТР. 51-108

РАБОЧИЕ ЧЕРТЕЖИ

gost.e-ecolog.ru

ации
ладной

Серия 5.903-11 Выпуск 2-12 часть 2

Формат	Зона	Поз.	Обозначение	Наименование	Кол.	Примечание
				Документация		
А4			Т01Б.034124.000 СБ	Сборочный чертеж		
				Детали		
А4		1	Т01Б.034124.001	Патрубок	1	
				Стандартные изделия		
		2		Фланец 1-25-16 ВСт3сп2		
				ГОСТ 12821-80	1	

Изм.	Лист	№ докум.	Подп.	Дата	Т01Б.034124.000			
Разраб.		Растегаева			Трубопровод	Лит.	Лист	Листов
Пров.		Орехова						1
Гл.констр.		Самохвалов				ГИПРОТЕХМОНТАЖ Москва		
Н.контр.		Ястребов						
Утв.		Кагерманян						

Инв.№ подл. | Подп. и дата | Взам. инв.№ | Инв.№ дубл. | Подп. и дата

Формат А4

Формат	Зона	Поз.	Обозначение	Наименование	Кол.	Примечание
				Документация		
А4			Т01Б.034125.000 СБ	Сборочный чертеж		
				Детали		
А4		1	Т01Б.034125.001	Патрубок	1	
				Стандартные изделия		
		2		Фланец 1-25-16 ВСт3сп2		
				ГОСТ 12821-80		

Изм.	Лист	№ докум.	Подп.	Дата	Т01Б.034125.000			
Разраб.		Растегаева			Трубопровод	Лит.	Лист	Листов
Пров.		Орехова						1
Гл.конст.		Самохвалов				ГИПРОТЕХМОНТАЖ Москва		
Н.контр.		Ястребов						
Утв.		Кагерманян						

Инв.№ подл. | Подп. и дата | Взам. инв.№ | Инв.№ дубл. | Подп. и дата

Формат А4

Формат	Зона	Поз.	Обозначение	Наименование	Кол.	Примечание
				Документация		
А4			Т01Б.034126.000 СБ	Сборочный чертеж		
				Детали		
А4		1	Т01Б.034126.001	Патрубок	1	
				Стандартные изделия		
		2		Фланец 1-25-16 ВСт3сп2		
				ГОСТ 12821-80	1	

Изм.	Лист	№ докум.	Подп.	Дата	Т01Б.034126.000			
Разраб.		Растегаева			Трубопровод	Лит.	Лист	Листов
Пров.		Орехова						1
Гл.констр.		Самохвалов				ГИПРОТЕХМОНТАЖ Москва		
Н.контр.		Ястребов						
Утв.		Кагерманян						

Инв.№ подл. | Подп. и дата | Взам. инв.№ | Инв.№ дубл. | Подп. и дата

Формат А4

Формат	Зона	Поз.	Обозначение	Наименование	Кол.	Примечание
				Документация		
А4			Т01Б.034127.000 СБ	Сборочный чертеж		
				Детали		
А4		1	Т01Б.034127.001	Патрубок	1	
				Стандартные изделия		
		2		Фланец 1-25-16 ВСт3сп2		
				ГОСТ 12821-80	1	

Изм.	Лист	№ докум.	Подп.	Дата	Т01Б.034127.000			
Разраб.		Растегаева			Трубопровод	Лит.	Лист	Листов
Пров.		Орехова						1
Гл.конст.		Самохвалов				ГИПРОТЕХМОНТАЖ Москва		
Н.контр.		Ястребов						
Утв.		Кагерманян						

Инв.№ подл. | Подп. и дата | Взам. инв.№ | Инв.№ дубл. | Подп. и дата

Формат А4

Серия 5.903-11 выпуск 2-12 часть 2

Т016.034125.000СБ

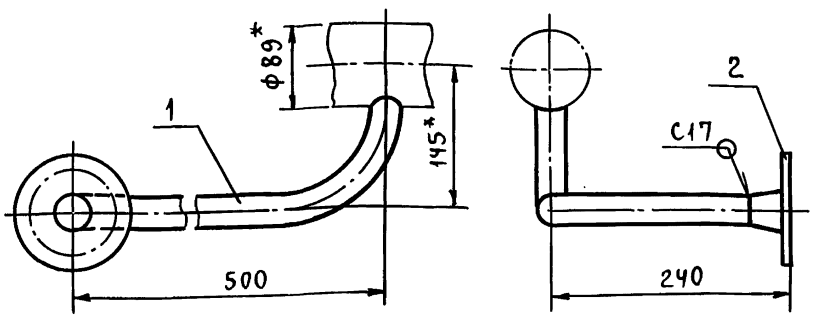

1. *Размеры для справок.
2. Сварные швы по ГОСТ 16037-80.
3. $\pm\frac{t_2}{2}$.

Изм.	Лист	№ докум.	Подп.	Дата	Т016.034125.000СБ			
Разраб.		Растегаева			Трубопровод. Сборочный чертеж.	Лит.	Масса	Масштаб
Пров.		Орехова					3,0	1:5
Гл.конст.		Самохвалов				Лист	Листов 1	
Н.контр.		Ястребов			ГИПРОТЕХМОНТАЖ Москва			
Утв.		Кагерманян						

Формат А4

Т016.034125.001

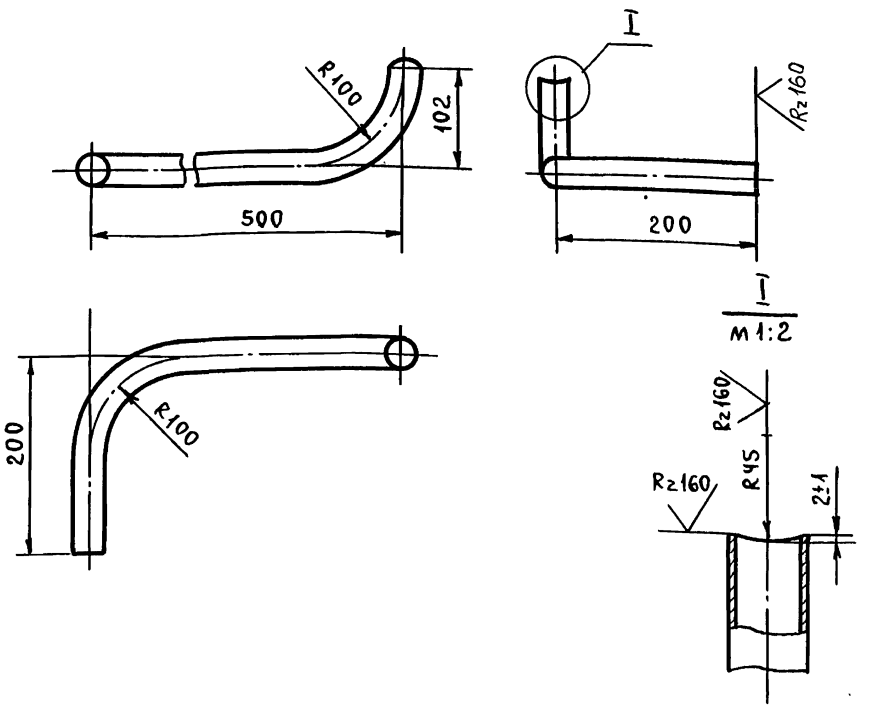

1. Неуказанные предельные отклонения размеров $\pm\frac{t_2}{2}$.
2. Длина трубной заготовки $L = 716 \pm 0{,}8$ мм.

Изм.	Лист	№ докум.	Подп.	Дата	Т016.034125.001			
Разраб.		Растегаева			Патрубок	Лит	Масса	Масштаб
Пров.		Орехова					1,8	1:5
Гл.конст.		Самохвалов				Лист	Листов 1	
Н.контр.		Ястребов			ГИПРОТЕХМОНТАЖ Москва			
Утв.		Кагерманян			Труба 25×2,8 ГОСТ 3262-75			

Формат А4

Т016.034126.000СБ

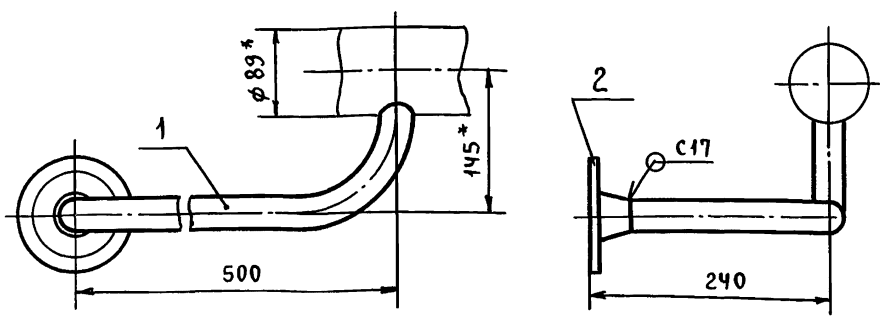

1. *Размеры для справок.
2. Сварные швы по ГОСТ 16037-80.
3. $\pm\frac{t_2}{2}$.

Изм.	Лист	№ докум.	Подп.	Дата	Т016.034126.000СБ			
Разраб.		Растегаева			Трубопровод. Сборочный чертеж.	Лит.	Масса	Масштаб
Пров.		Орехова					3,0	1:5
Гл.конст.		Самохвалов				Лист	Листов 1	
Н.контр.		Ястребов			ГИПРОТЕХМОНТАЖ Москва			
Утв.		Кагерманян						

Формат А4

Т016.034126.001

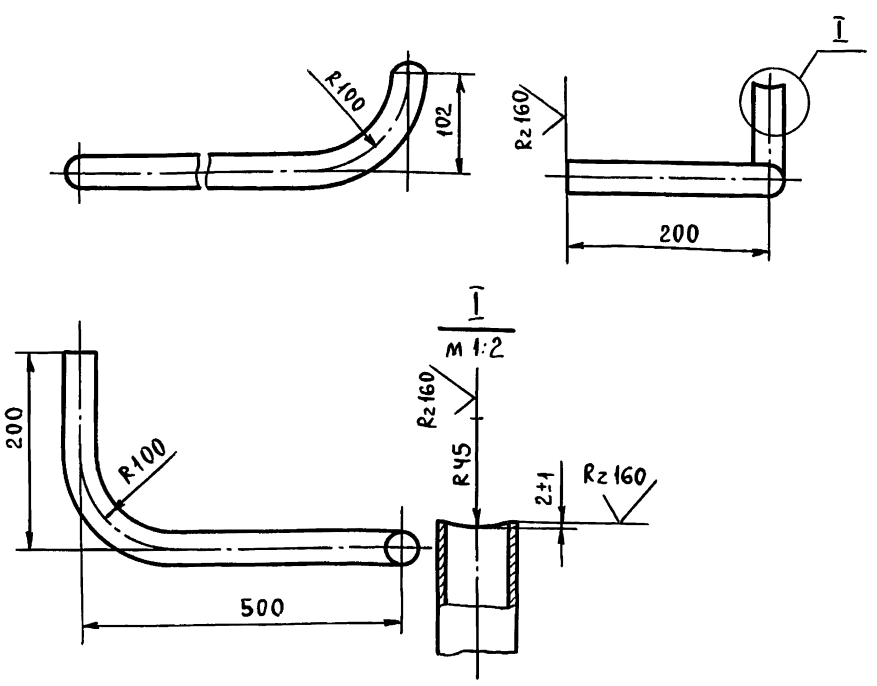

1. Неуказанные предельные отклонения размеров $\pm\frac{t_2}{2}$.
2. Длина трубной заготовки $L = 866 \pm 0{,}8$ мм.

Изм.	Лист	№ докум.	Подп.	Дата	Т016.034126.001			
Разраб.		Растегаева			Патрубок	Лит.	Масса	Масштаб
Пров.		Орехова					1,8	1:5
Гл.конст.		Самохвалов				Лист	Листов 1	
Н.контр.		Ястребов			ГИПРОТЕХМОНТАЖ Москва			
Утв.		Кагерманян			Труба 25×2,8 ГОСТ 3262-75			

Формат А4

Инв.№ подл. | Подп. и дата | Взам.инв.№ | Инв.№ дубл. | Подп. и дата

Серия 5.903-11 выпуск 2-12 часть 2

Т01Б.034.127.000СБ

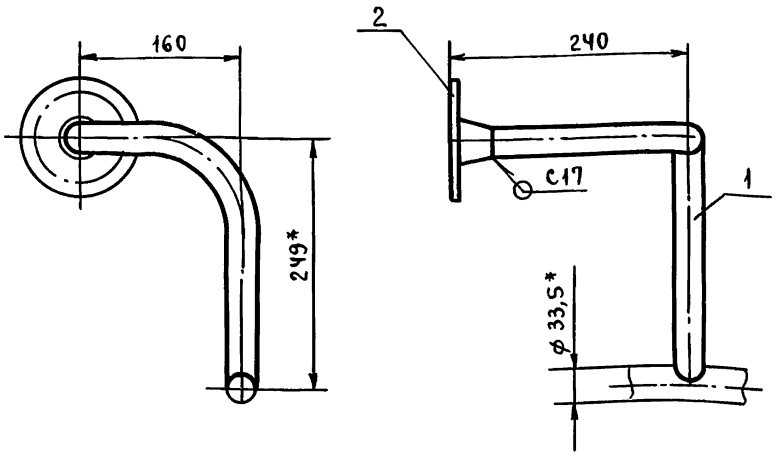

1. *Размеры для справок.
2. Сварные швы по ГОСТ 16037-80.
3. $\pm \frac{t_2}{2}$.

Изм.	Лист	№ докум.	Подп.	Дата	Т01Б.034.127.000СБ		
Разраб.		Растегаева			Трубопровод. Сборочный чертеж.	Лит.	Масса 2,2	Масштаб 1:5
Пров.		Орехова				Лист	Листов 1	
Гл.конст.		Самохвалов				ГИПРОТЕХМОНТАЖ Москва		
Н.контр.		Ястребов						
Утв.		Кагерманян						

Инв.№ подл. | Подп. и дата | Взам.инв.№ | Инв.№ дубл. | Подп. и дата

Формат А4

Т01Б.034.127.001

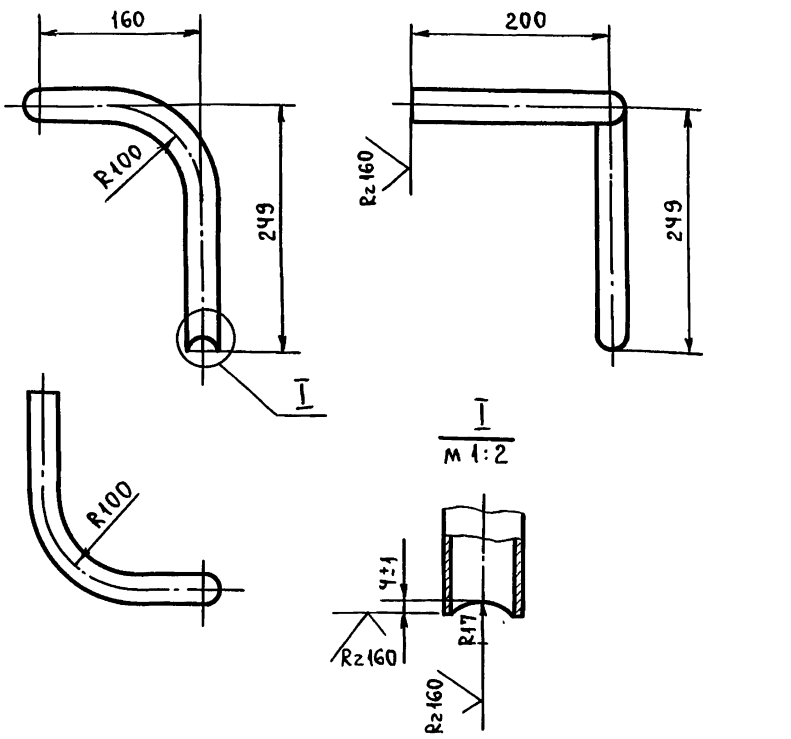

1. Неуказанные предельные отклонения размеров $\pm \frac{t_2}{2}$.
2. Длина трубной заготовки $L = 523 \pm 0{,}8$ мм.

Изм.	Лист	№ докум.	Подп.	Дата	Т01Б.034.127.001		
Разраб.		Растегаева			Патрубок	Лит.	Масса 1,1	Масштаб 1:5
Пров.		Орехова				Лист	Листов 1	
Гл.конст.		Самохвалов				ГИПРОТЕХМОНТАЖ Москва		
Н.контр.		Ястребов			Труба 25×2,8 ГОСТ 3262-75			
Утв.		Кагерманян						

Инв.№ подл. | Подп. и дата | Взам.инв.№ | Инв.№ дубл. | Подп. и дата

Формат А4

Т01Б.034.128.000СБ

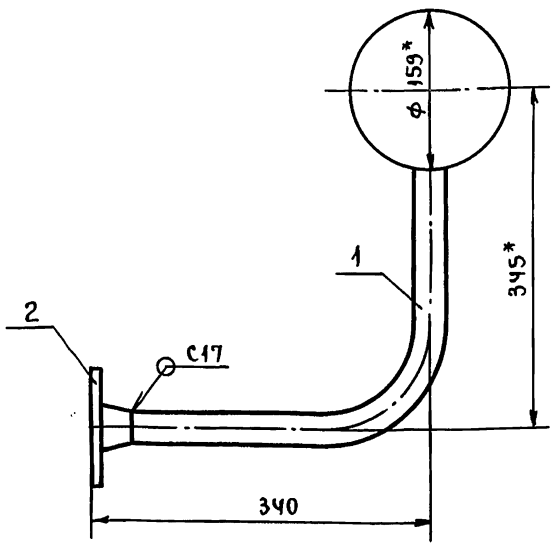

1. *Размеры для справок.
2. Сварные швы по ГОСТ 16037-80.
3. $\pm \frac{t_2}{2}$.

Изм.	Лист	№ докум.	Подп.	Дата	Т01Б.034.128.000СБ		
Разраб.		Растегаева			Трубопровод. Сборочный чертеж.	Лит.	Масса 2,2	Масштаб 1:5
Пров.		Орехова				Лист	Листов 1	
Гл.конст.		Самохвалов				ГИПРОТЕХМОНТАЖ Москва		
Н.контр.		Ястребов						
Утв.		Кагерманян						

Инв.№ подл. | Подп. и дата | Взам.инв.№ | Инв.№ дубл. | Подп. и дата

Формат А4

Т01Б.034.128.001

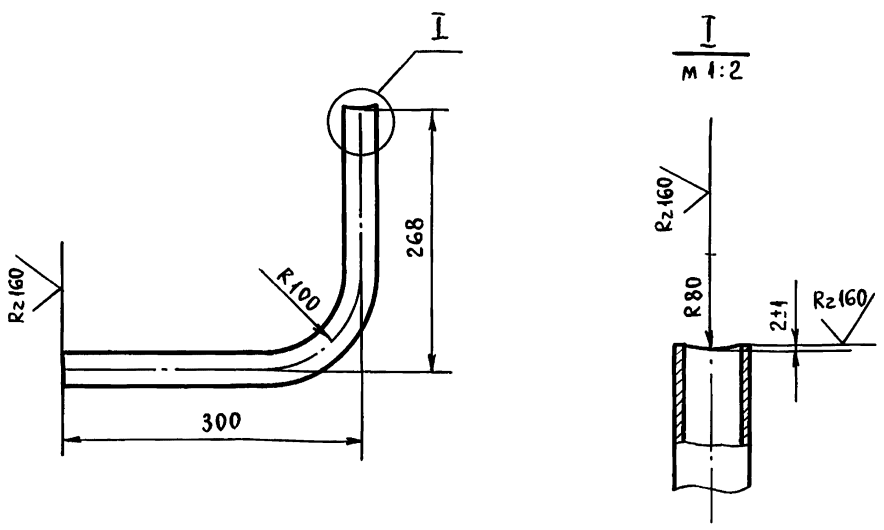

1. Неуказанные предельные отклонения размеров $\pm \frac{t_2}{2}$.
2. Длина трубной заготовки $L = 525 \pm 0{,}8$ мм.

Изм.	Лист	№ докум.	Подп.	Дата	Т01Б.034.128.001		
Разраб.		Растегаева			Патрубок	Лит.	Масса 1,1	Масштаб 1:5
Пров.		Орехова				Лист	Листов 1	
Гл.конст.		Самохвалов				ГИПРОТЕХМОНТАЖ Москва		
Н.контр.		Ястребов			Труба 25×2,8 ГОСТ 3262-75			
Утв.		Кагерманян						

Инв.№ подл. | Подп. и дата | Взам.инв.№ | Инв.№ дубл. | Подп. и дата

Формат А4

Вид А
лист 2

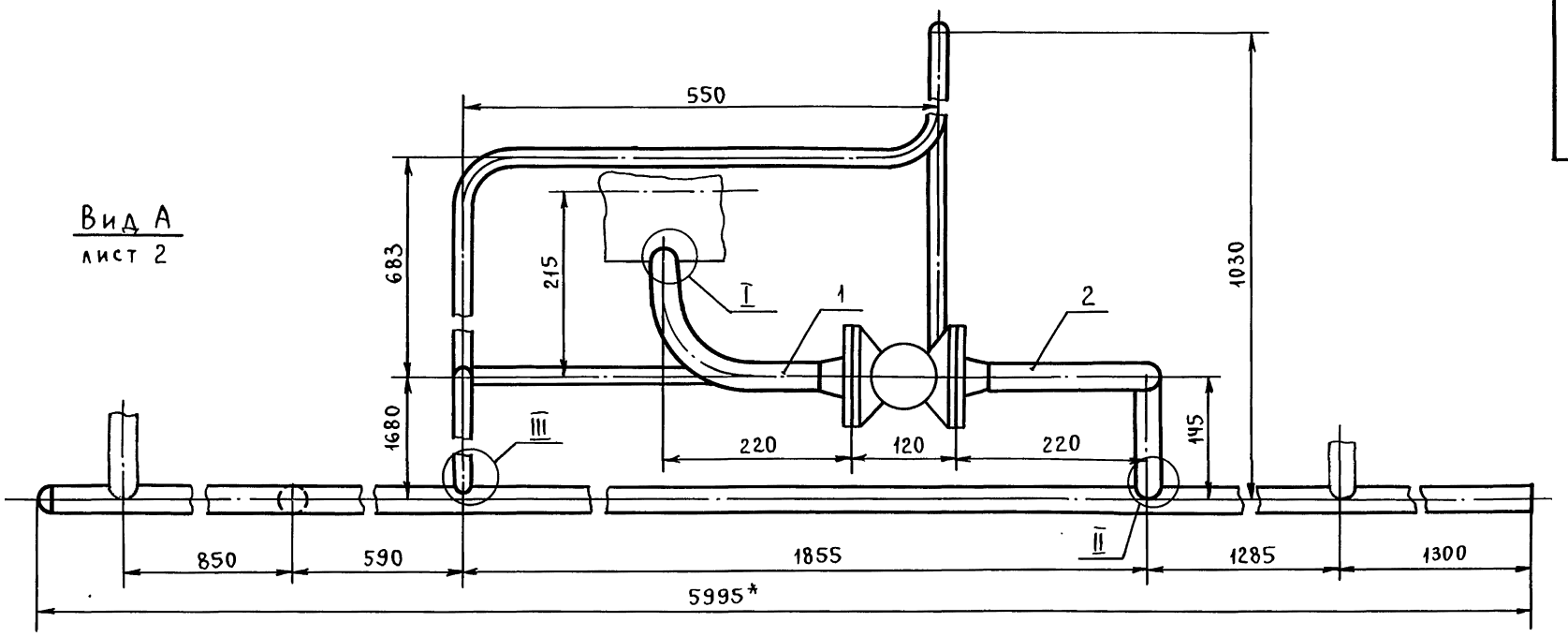

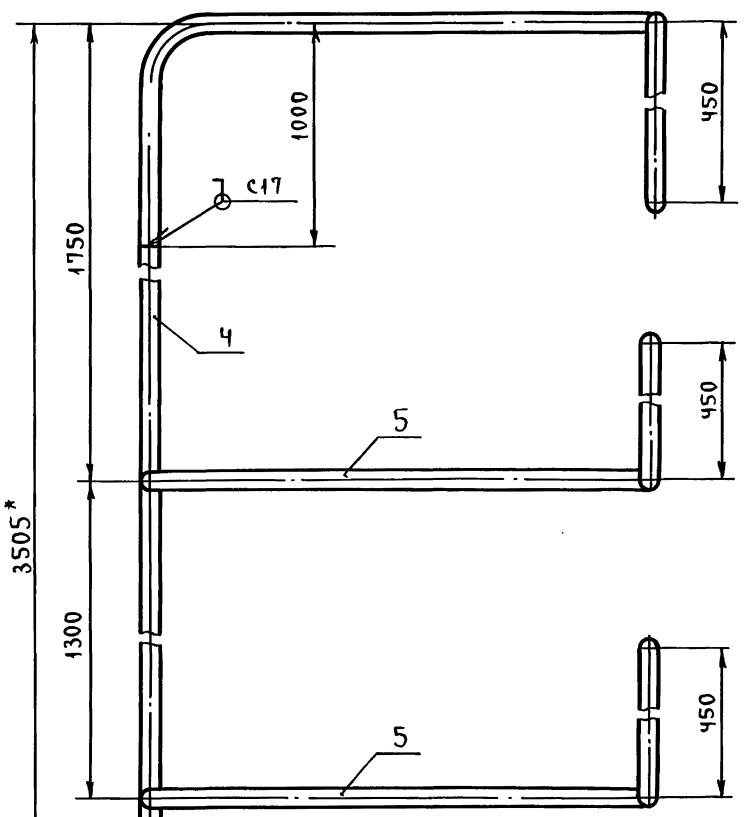

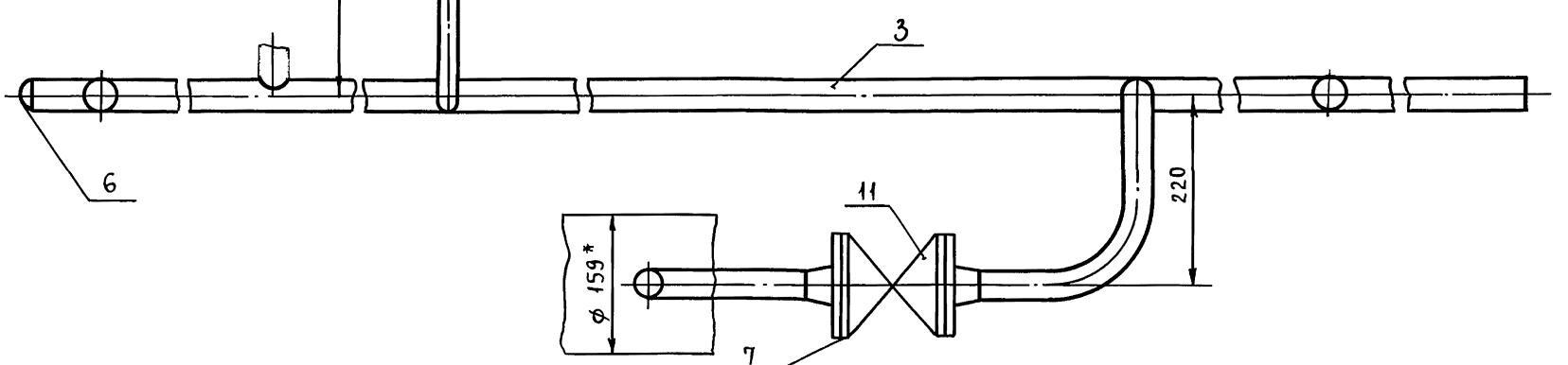

1. * Размеры для справок.
2. Сварные швы по ГОСТ 16037-80.
3. $\pm \frac{t_2}{2}$.

I

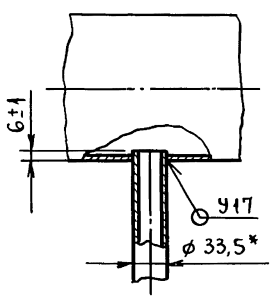

II

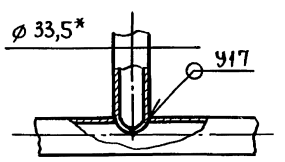

					Т01Б.034129.000СБ		
Изм.	Лист	№ докум.	Подп.	Дата			
Разраб.		Растегаева			Узел дренажный. Сборочный чертеж.	Лит.	Масса 38,0 / Масштаб 1:5
Пров.		Орехова				Лист 1	Листов 2
Гл.конст.		Самохвалов					
Н.контр.		Ястребов				Гипротехмонтаж Москва	
Утв.		Кагерманян					

Инв.№подл. | Подп. и дата | Взам.инв.№ | Инв.№дубл. | Подп. и дата

Т016.034129.000СБ

Серия 5.903-11 выпуск 2-12 часть 2

Вид А
лист 1

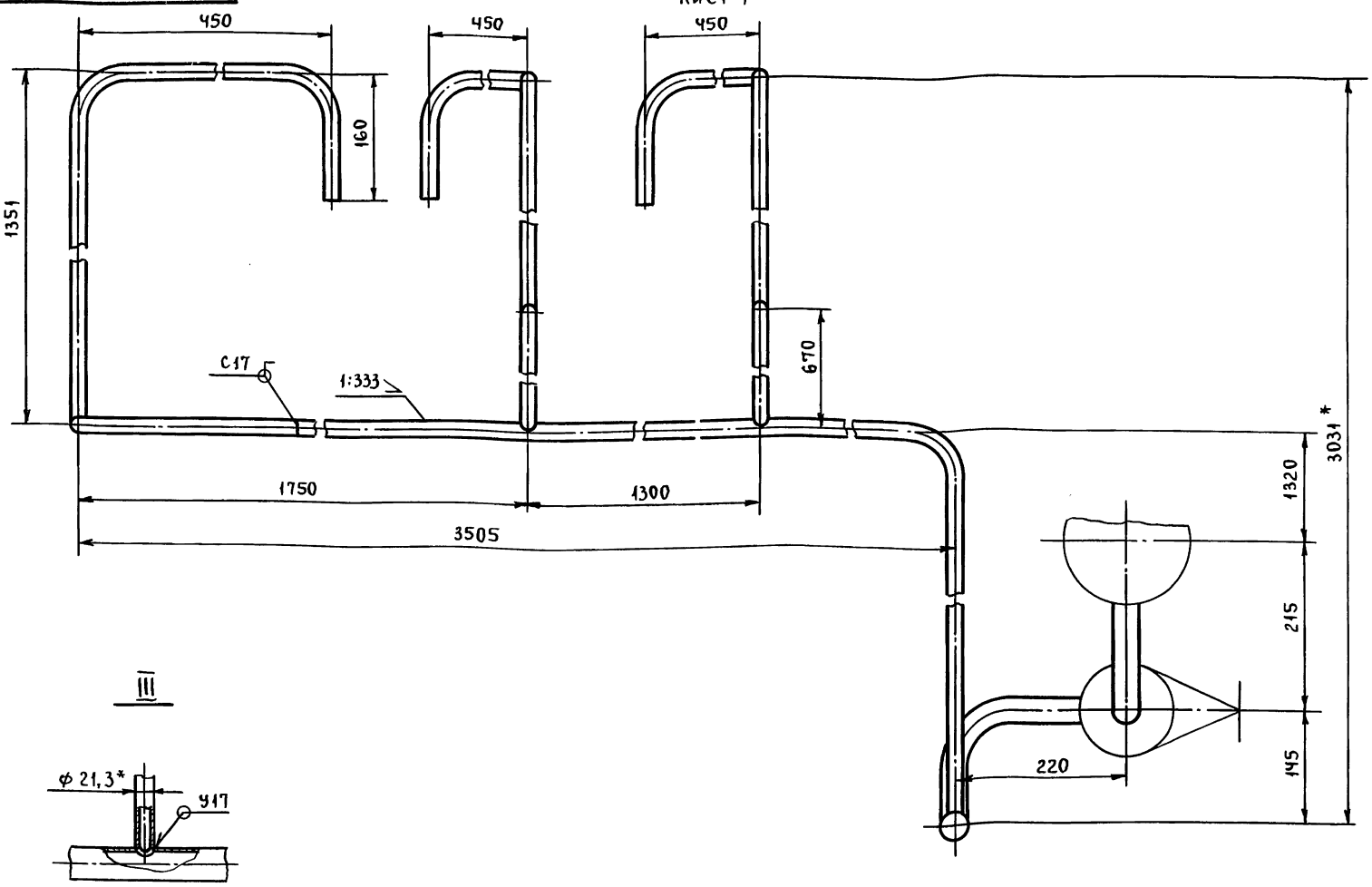

III

Изм.	Лист	№ докум.	Подп.	Дата	Т016.034129.000СБ	Лист 2

Формат А2

Т016.034129.001

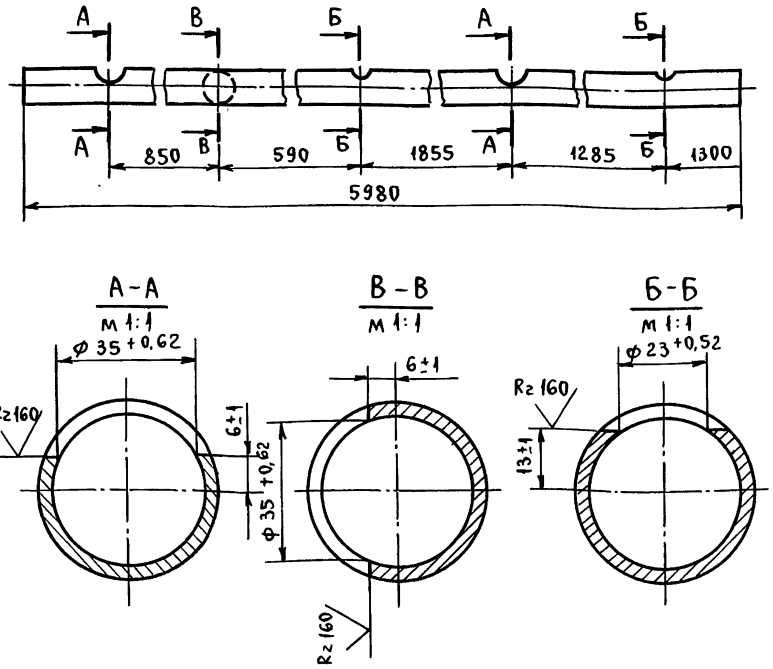

1. Неуказанные предельные отклонения размеров $\pm \frac{t_2}{2}$.
2. Длина трубной заготовки $L = 5980 \pm 5,0$ мм.

Изм.	Лист	№ докум.	Подп.	Дата	Т016.034129.001			
Разраб.		Растегаева			Патрубок	Лит	Масса 16,1	Масштаб 1:5
Пров.		Орехова				Лист	Листов 1	
Гл. конст.		Самохвалов				ГИПРОТЕХМОНТАЖ Москва		
Н. контр.		Ястребов			Труба 40×2,8 ГОСТ 3262-75			
Утв.		Кагерманян						

Формат А1

Т016.034129.002

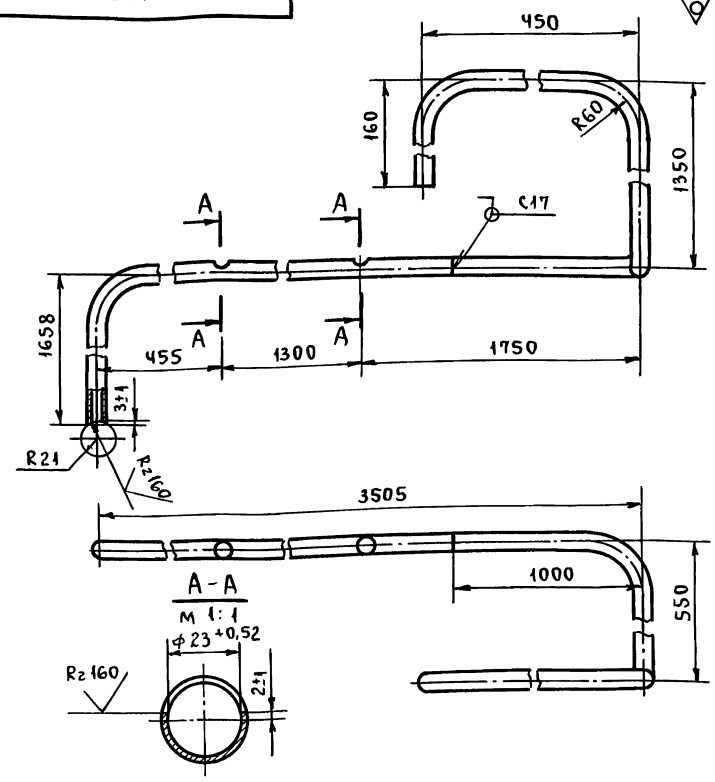

1. Неуказанные предельные отклонения размеров $\pm \frac{t_2}{2}$.
2. Длина трубной заготовки $L = 7544 \pm 5,0$.

Изм.	Лист	№ докум.	Подп.	Дата	Т016.034129.002			
Разраб.		Растегаева			Патрубок	Лит.	Масса 8,8	Масштаб 1:5
Пров.		Орехова				Лист	Листов 1	
Гл. конст.		Самохвалов				ГИПРОТЕХМОНТАЖ Москва		
Н. контр.		Ястребов			Труба 15×2,5 ГОСТ 3262-75			
Утв.		Кагерманян						

Инв. № подл. | Подп. и дата | Взам. инв. № | Инв. № дубл. | Подп. и дата

Т016.034 130.000СБ

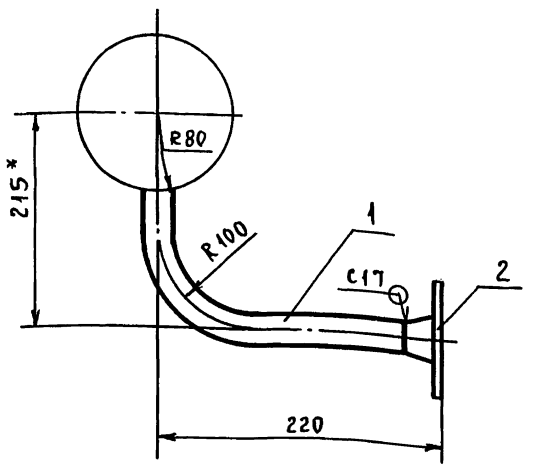

1. *Размеры для справок.
2. Сварные швы по ГОСТ 16037-80.
3. $\pm\frac{t_2}{2}$.

Изм.	Лист	№ докум.	Подп.	Дата	Т016.034 130.000СБ			
Разраб.		Растегаева			Трубопровод. Сборочный чертеж.	Лит.	Масса	Масштаб
Пров.		Орехова					1,65	1:5
Гл.конст.		Самохвалов				Лист	Листов 1	
Н.контр.		Ястребов				ГИПРОТЕХМОНТАЖ Москва		
Утв.		Кагерманян						

Инв.№ подл. | Подп. и дата | Взам.инв.№ | Инв.№ дубл. | Подп. и дата

Формат А4

Т016.034 130.001

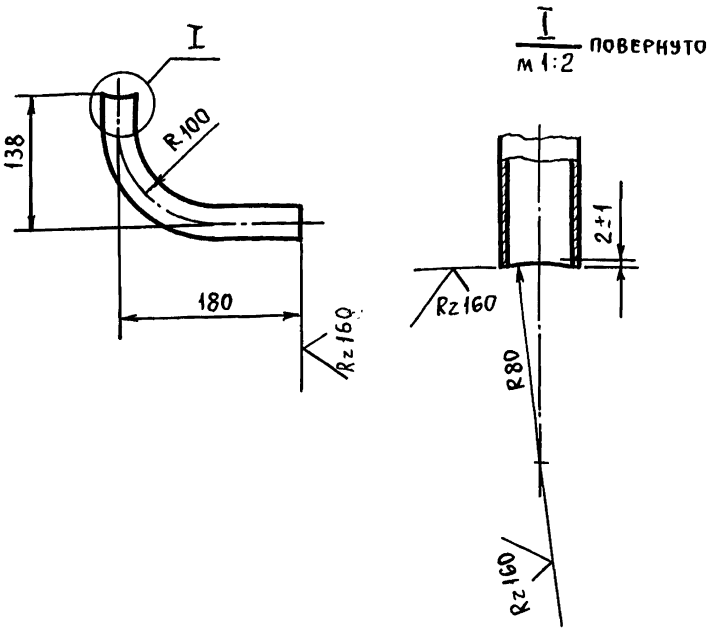

1. $\pm\frac{t_2}{2}$.
2. Длина трубной заготовки $L = 275 \pm 0{,}5$ мм.

Изм.	Лист	№ докум.	Подп.	Дата	Т016.034 130.001			
Разраб.		Растегаева			Патрубок	Лит.	Масса	Масштаб
Пров.		Орехова					0,6	1:5
Гл.конст.		Самохвалов				Лист	Листов 1	
Н.контр.		Ястребов			Труба 25×2,8 ГОСТ 3262-75	ГИПРОТЕХМОНТАЖ Москва		
Утв.		Кагерманян						

Инв.№ подл. | Подп. и дата | Взам.инв.№ | Инв.№ дубл. | Подп. и дата

Формат А4

Т016.034 131.000СБ

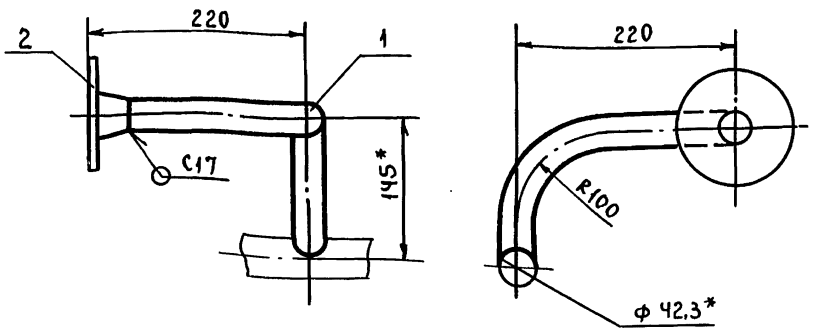

1. *Размеры для справок.
2. Сварные швы по ГОСТ 16037-80.
3. $\pm\frac{t_2}{2}$.

Изм.	Лист	№ докум.	Подп.	Дата	Т016.034 131.000СБ			
Разраб.		Растегаева			Трубопровод. Сборочный чертеж.	Лит.	Масса	Масштаб
Пров.		Орехова					2,2	1:5
Гл.конст.		Самохвалов				Лист	Листов 1	
Н.контр.		Ястребов				ГИПРОТЕХМОНТАЖ Москва		
Утв.		Кагерманян						

Инв.№ подл. | Подп. и дата | Взам.инв.№ | Инв.№ дубл. | Подп. и дата

Т016.034 131.001

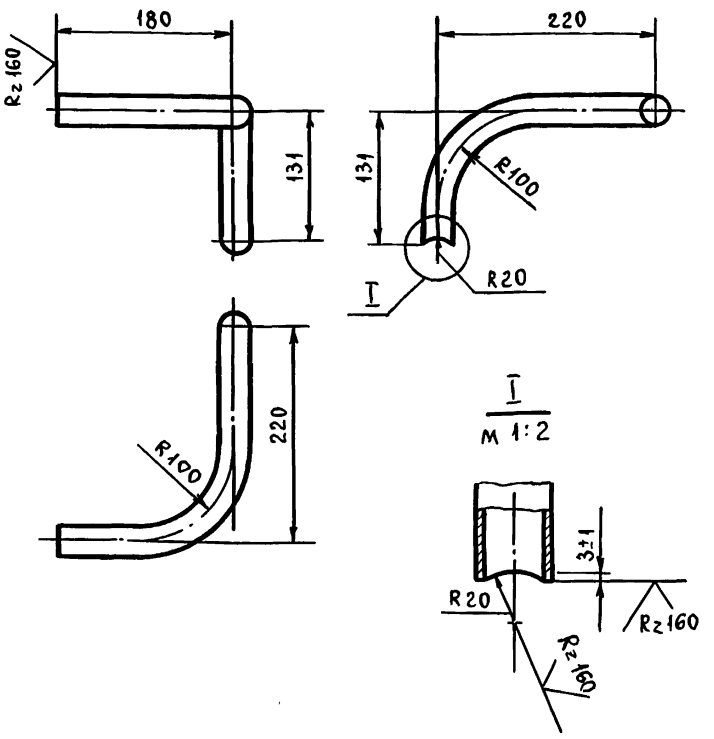

1. $\pm\frac{t_2}{2}$.
2. Длина трубной заготовки $L = 531 \pm 0{,}8$ мм.

Изм.	Лист	№ докум.	Подп.	Дата	Т016.034 131.001			
Разраб.		Растегаева			Патрубок	Лит.	Масса	Масштаб
Пров.		Орехова					1,13	1:5
Гл.констр.		Самохвалов				Лист	Листов 1	
Н.контр.		Ястребов			Труба 25×2,8 ГОСТ 3262-75	ГИПРОТЕХМОНТАЖ Москва		
Утв.		Кагерманян						

Инв.№ подл. | Подп. и дата | Взам.инв.№ | Инв.№ дубл. | Подп. и дата

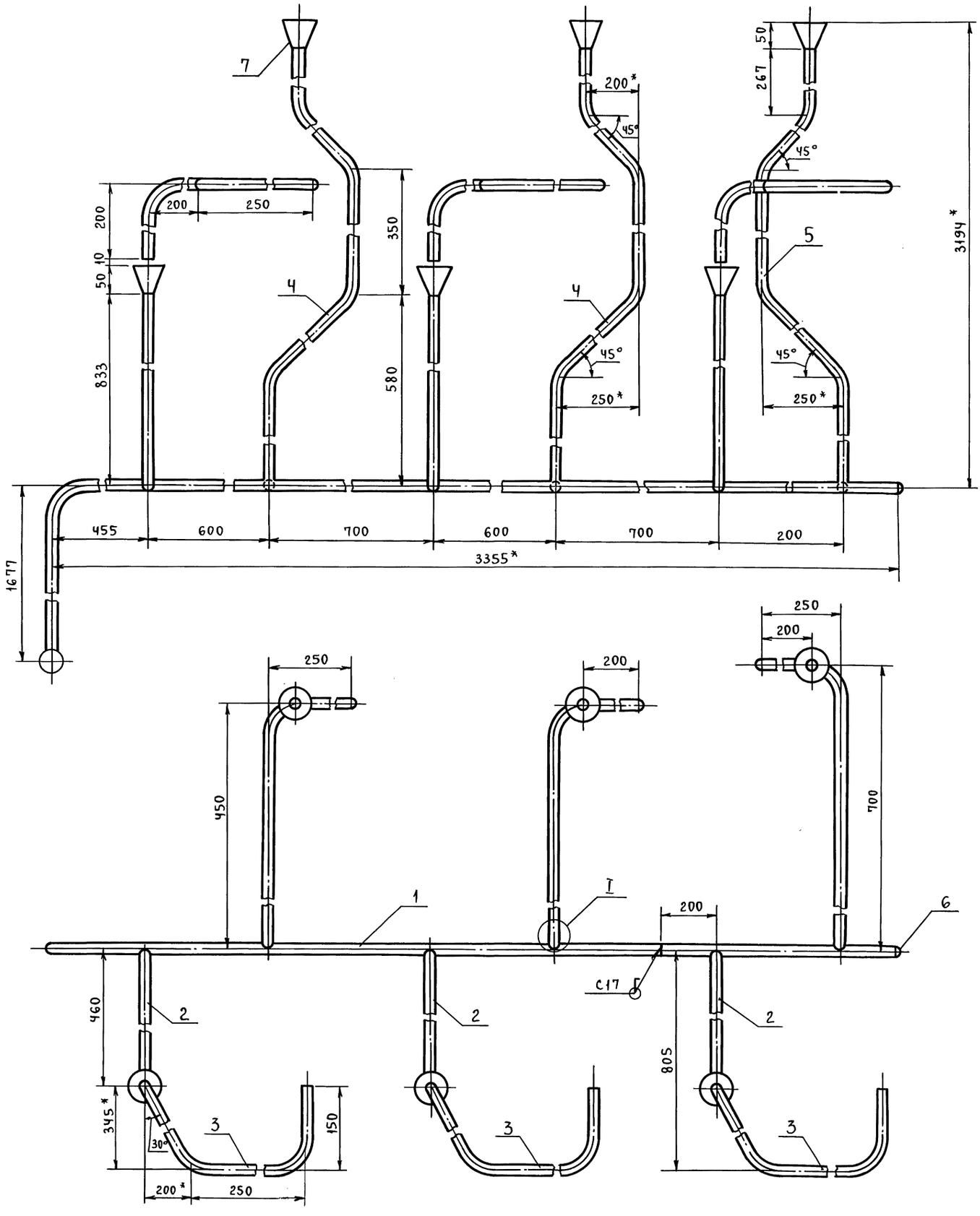

1. * Размеры для справок.
2. Сварные швы по ГОСТ 16037-80.
3. $\pm \frac{t_2}{2}$.

I
м 1:2

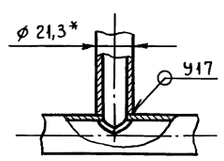

					Т01Б.034132.000СБ		
Изм.	Лист	№ докум.	Подп.	Дата	Узел дренажный. Сборочный чертеж.	Лит.	Масса / Масштаб
Разраб.		Растегаева					22,3 / 1:5
Пров.		Орехова				Лист	Листов 1
Гл. конст.		Самохвалов				ГИПРОТЕХМОНТАЖ Москва	
Н. контр.		Ястребов					
Утв.		Кагерманян					

Инв. № подл.	Подпись и дата	Взам. инв. №	Инв. № дубл.	Подпись и дата

Серия 5.903-11 выпуск 2-12 часть 1

Т01Б.034.132.001

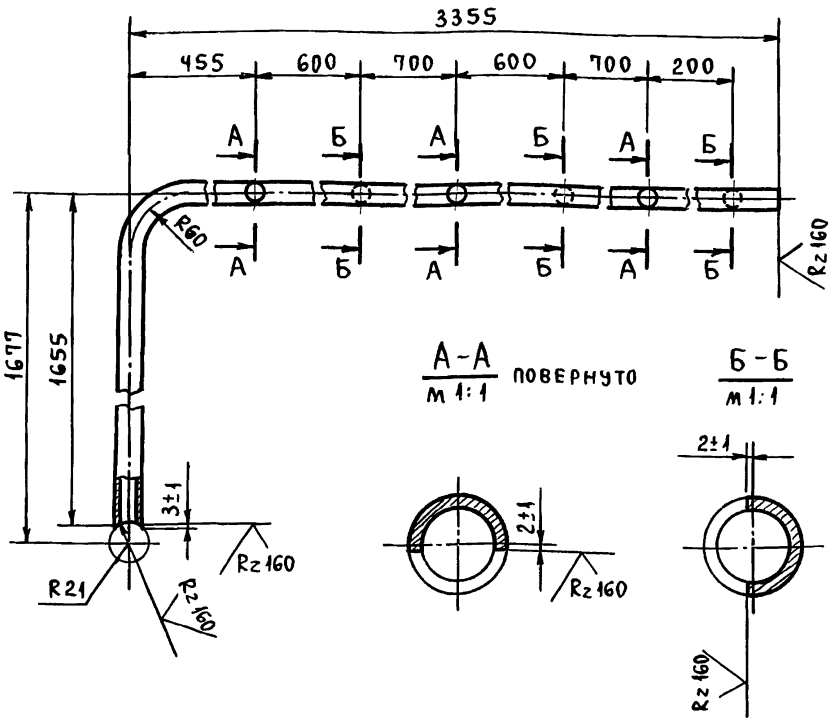

1. Неуказанные предельные отклонения размеров $\pm \frac{t_2}{2}$.
2. Длина трубной заготовки L = 4984 ± 3,0 мм.

Изм.	Лист	№ докум.	Подп.	Дата	Т01Б.034 132.001			
Разраб.		Растегаева			Патрубок	Лит.	Масса	Масштаб
Пров.		Орехова					6,0	1:5
Гл.конст.		Самохвалов				Лист	Листов 1	
Н.контр.		Ястребов			Труба 15×2,5 ГОСТ 3262-75	ГИПРОТЕХМОНТАЖ Москва		
Утв.		Кагерманян						

Формат А4

Т01Б.034.132.002

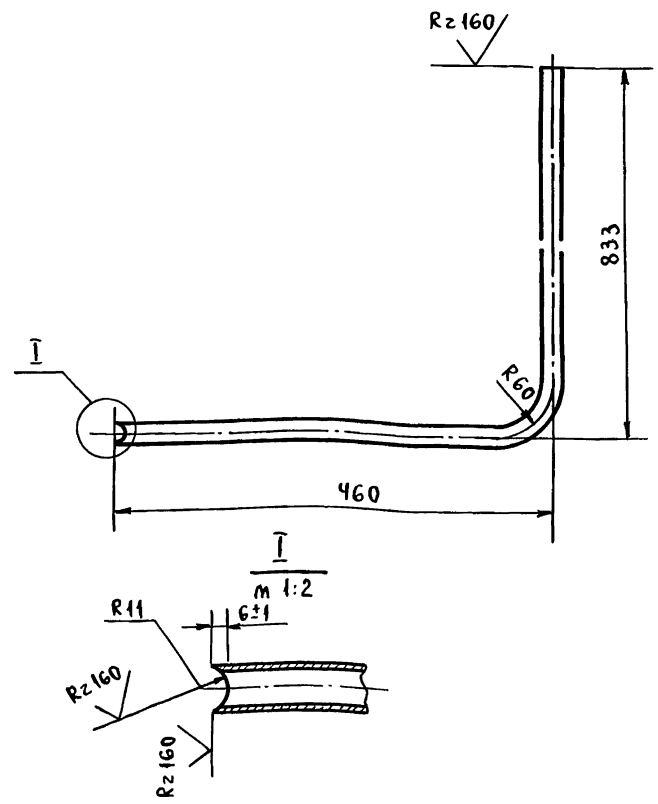

1. Неуказанные предельные отклонения размеров $\pm \frac{t_2}{2}$.
2. Длина трубной заготовки L = 1267 ± 1,2 мм.

Изм.	Лист	№ докум.	Подп.	Дата	Т01Б.034 132.002			
Разраб.		Растегаева			Патрубок	Лит.	Масса	Масштаб
Пров.		Орехова					1,5	1:5
Гл.конст.		Самохвалов				Лист	Листов 1	
Н.контр.		Ястребов			Труба 15×2,5 ГОСТ 3262-75	ГИПРОТЕХМОНТАЖ Москва		
Утв.		Кагерманян						

Формат А4

Т01Б.034.132.006

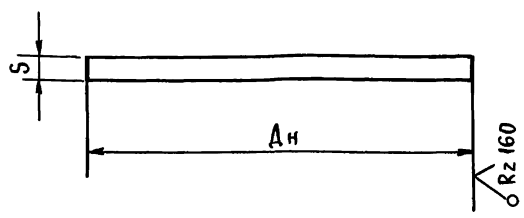

Условные обозначения	Условный проход присоединяемого трубопровода, Ду	Диаметр заглушки, Дн	S	Масса, кг
Т01Б.034 132.006	15	28	3	0,1
Т01Б.034 132.006-01	40	50	3	0,1

Изм.	Лист	№ докум.	Подп.	Дата	Т01Б.034 132.006			
Разраб.		Растегаева			Заглушка	Лит.	Масса	Масштаб
Пров.		Орехова					См. табл.	—
Гл.конст.		Самохвалов				Лист	Листов 1	
Н.контр.		Ястребов			Лист Б-ПН-3 ГОСТ 19903-74 / Вст.3пс6 ГОСТ 16523-70	ГИПРОТЕХМОНТАЖ Москва		
Утв.		Кагерманян						

Формат А4

Т01Б.034.132.007

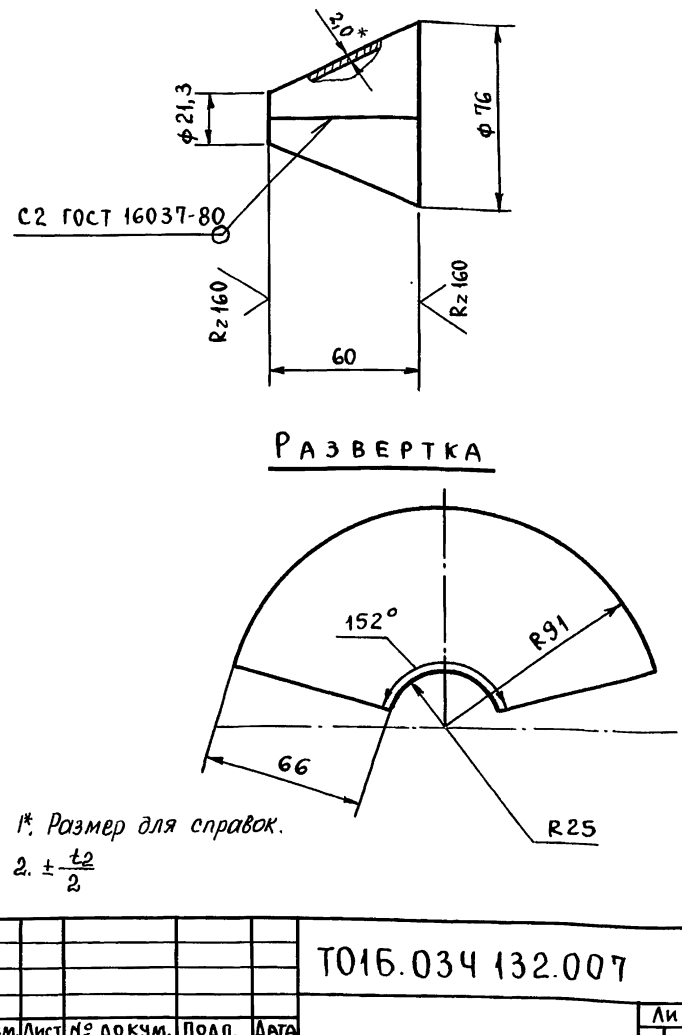

1*. Размер для справок.
2. $\pm \frac{t_2}{2}$

Изм.	Лист	№ докум.	Подп.	Дата	Т01Б.034 132.007			
Разраб.		Растегаева			Воронка	Лит.	Масса	Масштаб
Пров.		Орехова					0,5	1:2
Гл.конст.		Самохвалов				Лист	Листов 1	
Н.контр.		Ястребов			Лист Б-ПН-2 ГОСТ 19903-74 / Ч-IV ВСт3 ГОСТ 16523-80	ГИПРОТЕХМОНТАЖ Москва		
Утв.		Кагерманян						

Формат А4

Серия 5.903-11 выпуск 2-12 часть 2

Т016.034132.003

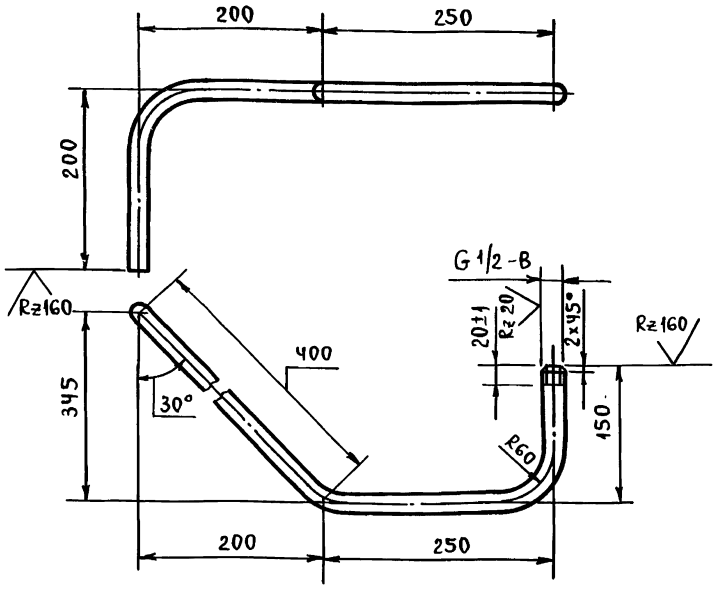

1. $\pm \frac{t_2}{2}$.
2. Длина трубной заготовки $L = 948 \pm 0{,}8$ мм.

Изм.	Лист	№ докум.	Подп.	Дата	Т016.034132.003			
Разраб.		Растегаева			Патрубок	Лит.	Масса	Масштаб
Пров.		Орехова					1,1	1:5
Гл.констр.		Самохвалов				Лист	Листов 1	
Н.контр.		Ястребов			Труба 15×2,5 ГОСТ 3262-75	ГИПРОТЕХМОНТАЖ Москва		
Утв.		Кагерманян						

Подп. и дата | Инв.№ подл. | Взам.инв.№ | Инв.№ дубл. | Подп. и дата

Формат А4

Т016.034132.004

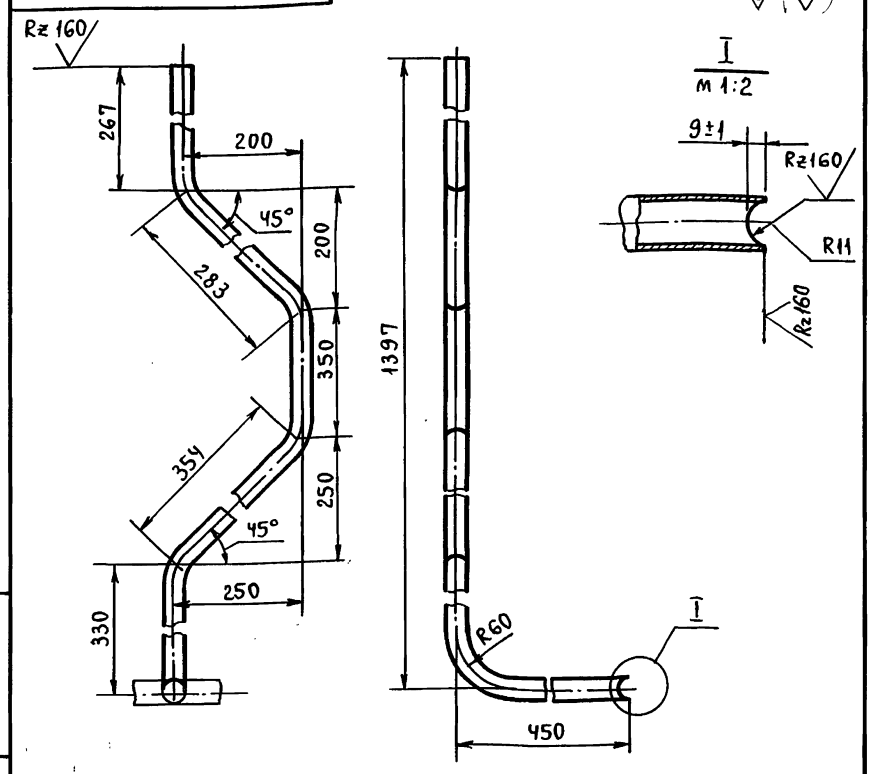

1. $\pm \frac{t_2}{2}$.
2. Длина трубной заготовки $L = 1558 \pm 1{,}2$ мм.

Изм.	Лист	№ докум.	Подп.	Дата	Т016.034132.004			
Разраб.		Растегаева			Патрубок	Лит.	Масса	Масштаб
Пров.		Орехова					1,8	1:5
Гл.конст.		Самохвалов				Лист	Листов 1	
Н.контр.		Ястребов			Труба 15×2,5 ГОСТ 3262-75	ГИПРОТЕХМОНТАЖ Москва		
Утв.		Кагерманян						

Подп. и дата | Инв.№ подл. | Взам.инв.№ | Инв.№ дубл. | Подп. и дата

Формат А4

Т016.034132.005

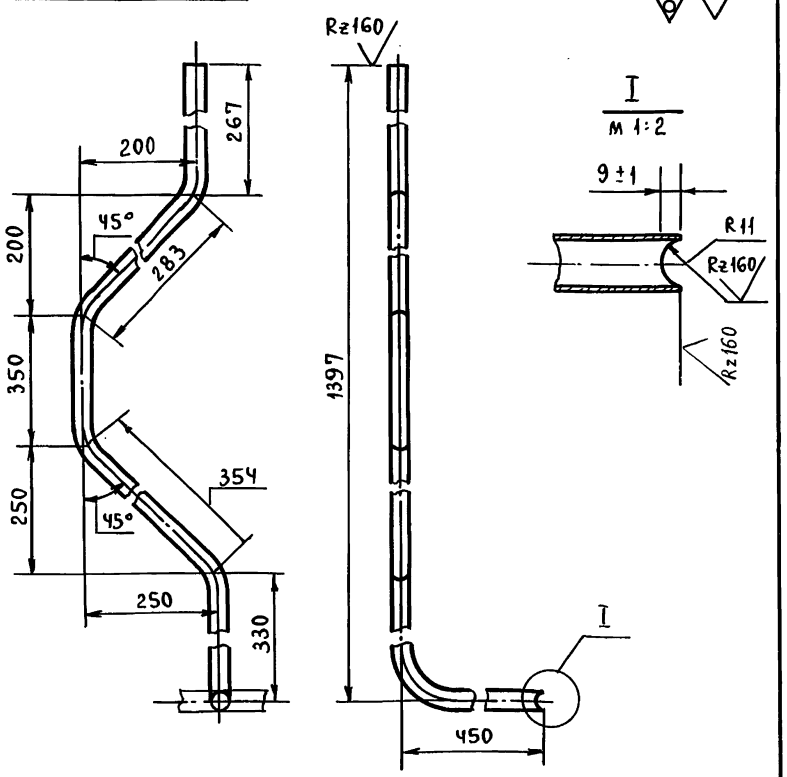

1. $\pm \frac{t_2}{2}$.
2. Длина трубной заготовки $L = 1558 \pm 1{,}2$ мм.

Изм.	Лист	№ докум.	Подп.	Дата	Т016.034132.005			
Разраб.		Растегаева			Патрубок	Лит.	Масса	Масштаб
Пров.		Орехова					1,8	1:5
Гл.конст.		Самохвалов				Лист	Листов 1	
Н.контр.		Ястребов			Труба 15×2,5 ГОСТ 3262-75	ГИПРОТЕХМОНТАЖ Москва		
Утв.		Кагерманян						

Подп. и дата | Инв.№ подл. | Взам.инв.№ | Инв.№ дубл. | Подп. и дата

Формат А4

Т016.034129.003

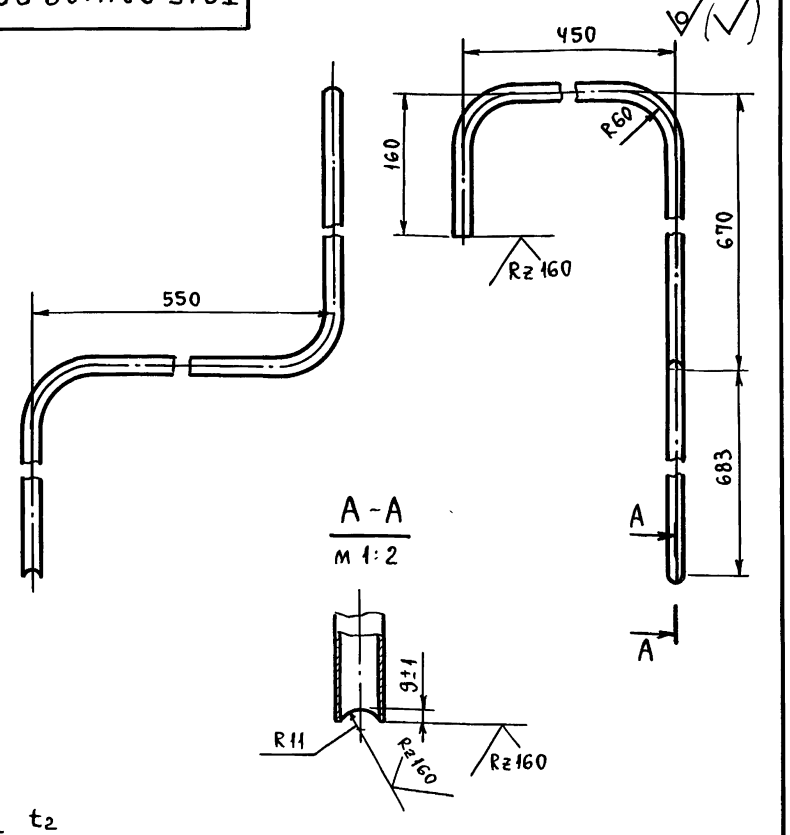

1. $\pm \frac{t_2}{2}$.
2. Длина трубной заготовки $L = 2409 \pm 2{,}0$ мм.

Изм.	Лист	№ докум.	Подп.	Дата	Т016.034129.003			
Разраб.		Растегаева			Патрубок	Лит.	Масса	Масштаб
Пров.		Орехова					2,8	1:5
Гл.конст.		Самохвалов				Лист	Листов 1	
Н.контр.		Ястребов			Труба 15×2,5 ГОСТ 3262-75	ГИПРОТЕХМОНТАЖ Москва		
Утв.		Кагерманян						

Подп. и дата | Инв.№ подл. | Взам.инв.№ | Инв.№ дубл. | Подп. и дата

Формат А4

Серия 5.903-11 выпуск 2-12 часть 2

Формат	Зона	Поз.	Обозначение	Наименование	Кол.	Примечание
				Документация		
А2			Т01Б.034134.000СБ	Сборочный чертеж		
				Детали		
А4		1	Т01Б.034134.001	Косынка	4	
А4		2	Т01Б.034134.002	Косынка	2	
А4		3	Т01Б.034134.003	Косынка	4	
А4		4	Т01Б.034134.004	Балка	2	
А4		5	Т01Б.034134.005	Балка	2	
А4		6	Т01Б.034134.006	Балка	2	
А4		7	Т01Б.034134.007	Подкос	2	
А4		8	Т01Б.034.134.008	Подкос	2	
А4		9	Т01Б.034134.009	Консоль	1	
		10	-01	Консоль	1	
А4		11	Т01Б.034134.010	Консоль	1	
		12	-01	Консоль	1	
А4		13	Т01Б.034134.011	Ребро	1	
А4		14	Т01Б.034134.012	Уголок	8	
А4		15	Т01Б.034134.013	Опора	1	
А4		16	Т01Б.034134.014	Опора	2	
А4		17	Т01Б.034134.015	Подвеска	4	
А4		18	Т01Б.034134.016	Подвеска	4	
А4		19	Т01Б.034134.017	Связь	2	
А4		20	Т01Б.034134.018	Косынка	8	
А4		21	Т01Б.034134.019	Пластина	2	
А4		22	Т01Б.034134.020	Балка	3	

Подп. и дата | Инв. № дубл. | Взам. инв. № | Подп. и дата | Инв. № подл.

Изм.	Лист	№ докум.	Подп.	Дата
Разраб.		Логунова		
Пров.		Самохвалов		
Гл. констр.		Самохвалов		
Н. контр.		Ястребов		
Утв.		Кагерманян		

Т01Б.034134.000

Металлоконструкция

Лит	Лист	Листов
	1	7

ГИПРОТЕХМОНТАЖ Москва

Формат А4

Формат	Зона	Поз.	Обозначение	Наименование	Кол.	Примечание
А4		23	Т01Б.034134.021	Балка	1	
А4		24	Т01Б.034134.022	Балка	1	
А4		25	Т01Б.034134.023	Плата	4	
А4		26	Т01Б.034134.024	Ребро	2	
А4		27	Т01Б.034134.025	Косынка	2	
А4		28	Т01Б.034134.026	Косынка	2	
А4		29	Т01Б.034134.027	Косынка	2	
А4		30	Т01Б.034134.028	Косынка	1	
А4		31	Т01Б.034134.029	Косынка	1	
А4		32	Т01Б.034134.030	Ребро	1	
А4		33	Т01Б.034134.031	Столик	2	
А4		34	Т01Б.034134.032	Столик	2	
А4		35	Т01Б.034134.033	Балка	3	
А4		36	Т01Б.034134.034	Петля	4	
Б4		37	Т01Б.034134.035	Балка		
				Швеллер $\frac{16\ ГОСТ\ 8240-72}{ВСт3сп5-I\ ГОСТ535-79}$		
				L=5590±5,0	4	79,4кг
Б4		38	Т01Б.034134.036	Балка		
				Швеллер $\frac{16\ ГОСТ\ 8240-72}{ВСт3сп5-I\ ГОСТ535-79}$		
				L=2600±2,0	4	37,0кг
Б4		39	Т01Б.034134.037	Связь		
				Швеллер $\frac{16\ ГОСТ\ 8240-72}{ВСт3сп5-I\ ГОСТ535-79}$		
				L=2340±2,0	4	35,0кг
Б4		40	Т01Б.034134.038	Балка		
				Швеллер $\frac{16\ ГОСТ\ 8240-72}{ВСт3сп5-I\ ГОСТ535-79}$		
				L=2640±2,0	2	37,0кг

Подп. и дата | Инв. № дубл. | Взам. инв. № | Подп. и дата | Инв. № подл.

Изм.	Лист	№ докум.	Подп.	Дата

Т01Б.034134.000

Лист 2

Формат А4

Формат	Зона	Поз.	Обозначение	Наименование	Кол.	Примечание
Б4		41	Т01Б.034134.039	Стойка		
				Швеллер $\frac{16\ ГОСТ\ 8240-72}{ВСт3сп5-I\ ГОСТ535-79}$		
				L=2085±2,0	2	41,0кг
Б4		42	Т01Б.034134.040	Стойка		
				Швеллер $\frac{16\ ГОСТ\ 8240-72}{ВСт3сп5-I\ ГОСТ535-79}$		
				L=1755±1,2	8	25,0кг
Б4		43	Т01Б.034134.041	Стойка		
				Швеллер $\frac{16\ ГОСТ\ 8240-72}{ВСт3сп5-I\ ГОСТ535-79}$		
				L=900±0,8	2	13,0кг
Б4		44	Т01Б.034134.042	Балка		
				Швеллер $\frac{16\ ГОСТ\ 8240-72}{ВСт3сп5-I\ ГОСТ535-79}$		
				L=330±0,8	2	4,8кг
Б4		45	Т01Б.034134.043	Опора		
				Швеллер $\frac{16\ ГОСТ\ 8240-72}{ВСт3сп5-I\ ГОСТ535-79}$		
				L=180±0,5	1	2,0кг
Б4		46	Т01Б.034134.044	Балка		
				Швеллер $\frac{10\ ГОСТ\ 8240-72}{ВСт3сп5-I\ ГОСТ535-79}$		
				L=2600±2,0	2	22,4кг
Б4		47	Т01Б.034134.045	Опора		
				Швеллер $\frac{6,5\ ГОСТ\ 8240-72}{ВСт3сп5-I\ ГОСТ535-79}$		
				L=360±0,8	4	2,0кг
Б4		48	Т01Б.034134.046	Стойка		
				Уголок $\frac{63\times63\times5-В\ ГОСТ8509-86}{ВСт3пс5-I\ ГОСТ535-79}$		
				L=1650±1,2	8	7,9кг

Подп. и дата | Инв. № дубл. | Взам. инв. № | Подп. и дата | Инв. № подл.

Изм.	Лист	№ докум.	Подп.	Дата

Т01Б.034134.000

Лист 3

Формат А4

Формат	Зона	Поз.	Обозначение	Наименование	Кол.	Примечание
Б4		49	Т01Б.034134.047	Связь		
				Уголок $\frac{63\times63\times5-В\ ГОСТ8509-86}{ВСт3сп5-I\ ГОСТ535-79}$		
				L=2262±2,0	4	10,8кг
Б4		50	Т01Б.034134.048	Подкос		
				Уголок $\frac{63\times63\times5-В\ ГОСТ8509-86}{ВСт3сп5-I\ ГОСТ535-79}$		
				L=870±0,8	2	4,2кг
Б4		51	Т01Б.034134.049	Связь		
				Уголок $\frac{50\times50\times5-В\ ГОСТ8509-86}{ВСт3сп5-I\ ГОСТ535-79}$		
				L=960±0,8	4	3,6кг
Б4		52	Т01Б.034134.050	Связь		
				Уголок $\frac{50\times50\times5\ ГОСТ8509-86}{ВСт3сп5-I\ ГОСТ535-79}$		
				L=740±0,8	2	2,8кг
Б4		53	Т01Б.034134.051	Стойка		
				Уголок $\frac{50\times50\times5-В\ ГОСТ8509-86}{ВСт3сп5-I\ ГОСТ535-79}$		
				L=1070±1,2	3	3,7кг
Б4		54	Т01Б.034134.052	Поручень		
				Уголок $\frac{50\times50\times5-В\ ГОСТ8509-86}{ВСт3сп5-I\ ГОСТ535-79}$		
				L=1350±1,2	1	5,1кг
Б4		55	Т01Б.034134.053	Упор		
				Уголок $\frac{25\times25\times3-В\ ГОСТ8509-86}{ВСт3сп5-I\ ГОСТ535-79}$		
				L=1350±1,2	1	1,5кг
Б4		56	Т01Б.034134.054	Столик		
				Уголок $\frac{63\times63\times5-В\ ГОСТ8509-86}{ВСт3сп5-I\ ГОСТ535-79}$		
				L=260±0,5	4	1,3кг

Подп. и дата | Инв. № дубл. | Взам. инв. № | Подп. и дата | Инв. № подл.

Изм.	Лист	№ докум.	Подп.	Дата

Т01Б.034134.000

Лист 4

Формат А4

Формат	Зона	Поз.	Обозначение	Наименование	Кол.	Примечание
БЧ		57	Т01Б.034.134.055	Пластина		
				Лист $\frac{\text{Б-ПН-О-6 ГОСТ 19903-74}}{\text{ВСт3пс6 ГОСТ 14637-79}}$		
				(120×170)±0,5	2	0,9кг
БЧ		58	Т01Б.034.134.056	Пластина		
				Лист $\frac{\text{Б-ПН-О-6 ГОСТ 19903-74}}{\text{ВСт3пс6 ГОСТ 14637-79}}$		
				(150×150)±0,5	7	1,0кг
БЧ		59	Т01Б.034.134.057	Пластина		
				Лист $\frac{\text{Б-ПН-О-6 ГОСТ 19903-74}}{\text{ВСт3пс6 ГОСТ 14637-79}}$		
				(160×175)±0,5	4	1,3кг
БЧ		60	Т01Б.034.134.058	Пластина		
				Лист $\frac{\text{Б-ПН-О-6 ГОСТ 19903-74}}{\text{ВСт3пс6 ГОСТ 14637-79}}$		
				(240±0,5)×(360±0,8)	2	4,1кг
БЧ		61	Т01Б.034.134.059	Косынка		
				Лист $\frac{\text{Б-ПН-О-6 ГОСТ 19903-74}}{\text{ВСт3пс6 ГОСТ 14637-79}}$		
				(200×250)±0,5	2	2,3кг
БЧ		62	Т01Б.034.134.060	Накладка		
				Лист $\frac{\text{Б-ПН-О-6 ГОСТ 19903-74}}{\text{ВСт3пс6 ГОСТ 14637-79}}$		
				(160±0,5)×(350±0,8)	2	2,6кг
БЧ		63	Т01Б.034.134.061	Пластина		
				Лист $\frac{\text{Б-ПН-О-6 ГОСТ 19903-74}}{\text{ВСт3пс6 ГОСТ 14637-79}}$		
				(200×280)±0,5	1	3,0кг
БЧ		64	Т01Б.034.134.062	Пластина		
				Лист $\frac{\text{Б-ПН-О-8 ГОСТ 19903-74}}{\text{ВСт3пс6 ГОСТ 14637-79}}$		
				(190×190)±0,5	1	2,0кг

Инв.№ подл. | Подп. и дата | Взам.инв.№ | Инв.№ дубл. | Подп. и дата

Изм. | Лист | № докум. | Подп. | Дата

Т01Б.034.134.000 — Лист 5

Формат А4

Формат	Зона	Поз.	Обозначение	Наименование	Кол.	Примечание
БЧ		65	Т01Б.034.134.063	Накладка		
				Лист $\frac{\text{Б-ПН-О-6 ГОСТ 19903-74}}{\text{ВСт3пс6 ГОСТ 14637-79}}$		
				(100±0,3)×(150±0,5)	6	0,7кг
БЧ		66	Т01Б.034.134.064	Косынка		
				Лист $\frac{\text{Б-ПН-О-6 ГОСТ 19903-74}}{\text{ВСт3пс6 ГОСТ 14637-79}}$		
				(100±0,3)×(220±0,5)	2	1,0кг
БЧ		67	Т01Б.034.134.065	Пластина		
				Лист $\frac{\text{Б-ПН-О-6 ГОСТ 19903-74}}{\text{ВСт3пс6 ГОСТ 14637-79}}$		
				(100±0,3)×(140±0,5)	8	0,7кг
БЧ		68	Т01Б.034.134.066	Пластина		
				Лист $\frac{\text{Б-ПН-О-8 ГОСТ 19903-74}}{\text{ВСт3пс6 ГОСТ 14637-79}}$		
				(150×150)±0,5	8	1,4кг
БЧ		69	Т01Б.034.134.067	Пластина		
				Лист $\frac{\text{Б-ПН-О-6 ГОСТ 19903-74}}{\text{ВСт3пс6 ГОСТ 14637-79}}$		
				(120±0,3)×(300±0,5)	2	1,7кг
БЧ		70	Т01Б.034.134.068	Упор		
				Лист $\frac{\text{Б-ПН 3 ГОСТ 19903-74}}{\text{ВСт3пс6 ГОСТ 16523-70}}$		
				(1350±1,2)×(120±0,5)	1	3,8кг
БЧ		71	Т01Б.034.134.069	Настил		
				Лист ромб. К-ПУ-5,0×180×320		
				БСт3сп ГОСТ 8568-77	2	3,6кг
БЧ		72	Т01Б.034.134.070	Настил		
				Лист ромб. К-ПУ-5,0×280×430		
				БСт3сп ГОСТ 8568-77	1	4,5кг

Инв.№ подл. | Подп. и дата | Взам.инв.№ | Инв.№ дубл. | Подп. и дата

Изм. | Лист | № докум. | Подп. | Дата

Т01Б.034.134.000 — Лист 6

Формат А4

Формат	Зона	Поз.	Обозначение	Наименование	Кол.	Примечание
БЧ		73	Т01Б.034.134.071	Настил		
				Лист ромб. К-ПУ-5,0×180×430		
				БСт3сп ГОСТ 8568-77	1	3,0кг
БЧ		74	Т01Б.034.134.072	Настил		
				Лист ромб. К-ПУ-5,0×780×2240		
				БСт3сп ГОСТ 8568-77	1	73,0кг
БЧ		75	Т01Б.034.134.073	Настил		
				Лист ромб. К-ПУ-5,0×780×2100		
				БСт3сп ГОСТ 8568-77	1	69кг
БЧ		76	Т01Б.034.134.074	Настил		
				Лист ромб. К-ПУ-5,0×320×370		
				БСт3сп ГОСТ 8568-77	1	7,3кг
				Стандартные изделия		
		77		Опора ОПБ-2-219		
				ГОСТ 14911-82	6	
		78		Опора ОПБ 2-273		
				ГОСТ 14911-82	10	

Инв.№ подл. | Подп. и дата | Взам.инв.№ | Инв.№ дубл. | Подп. и дата

Изм. | Лист | № докум. | Подп. | Дата

Т01Б.034.134.000 — Лист 7

Формат А4

Формат	Зона	Поз.	Обозначение	Наименование	Кол.	Примечание

Инв.№ подл. | Подп. и дата | Взам.инв.№ | Инв.№ дубл. | Подп. и дата

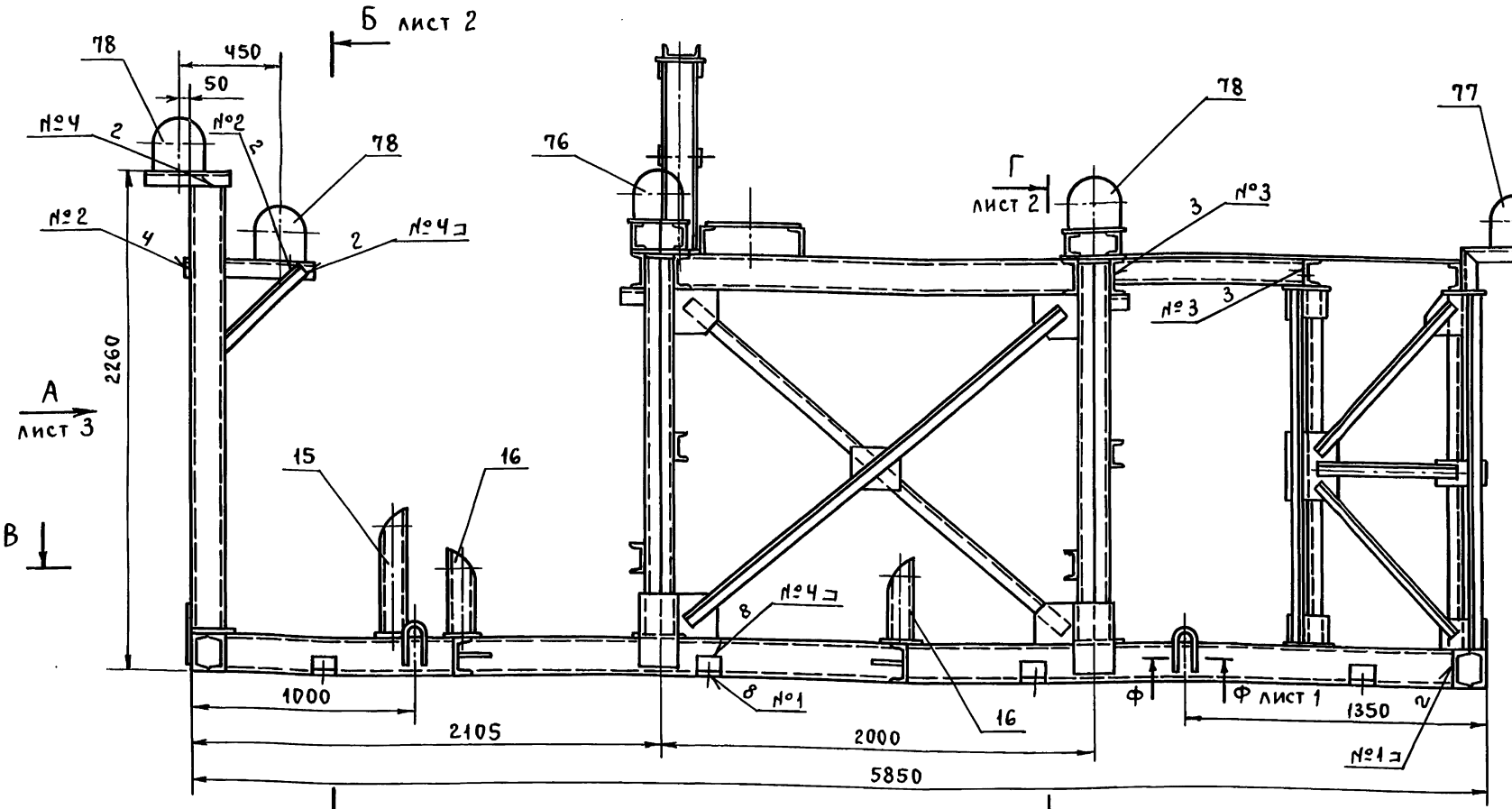

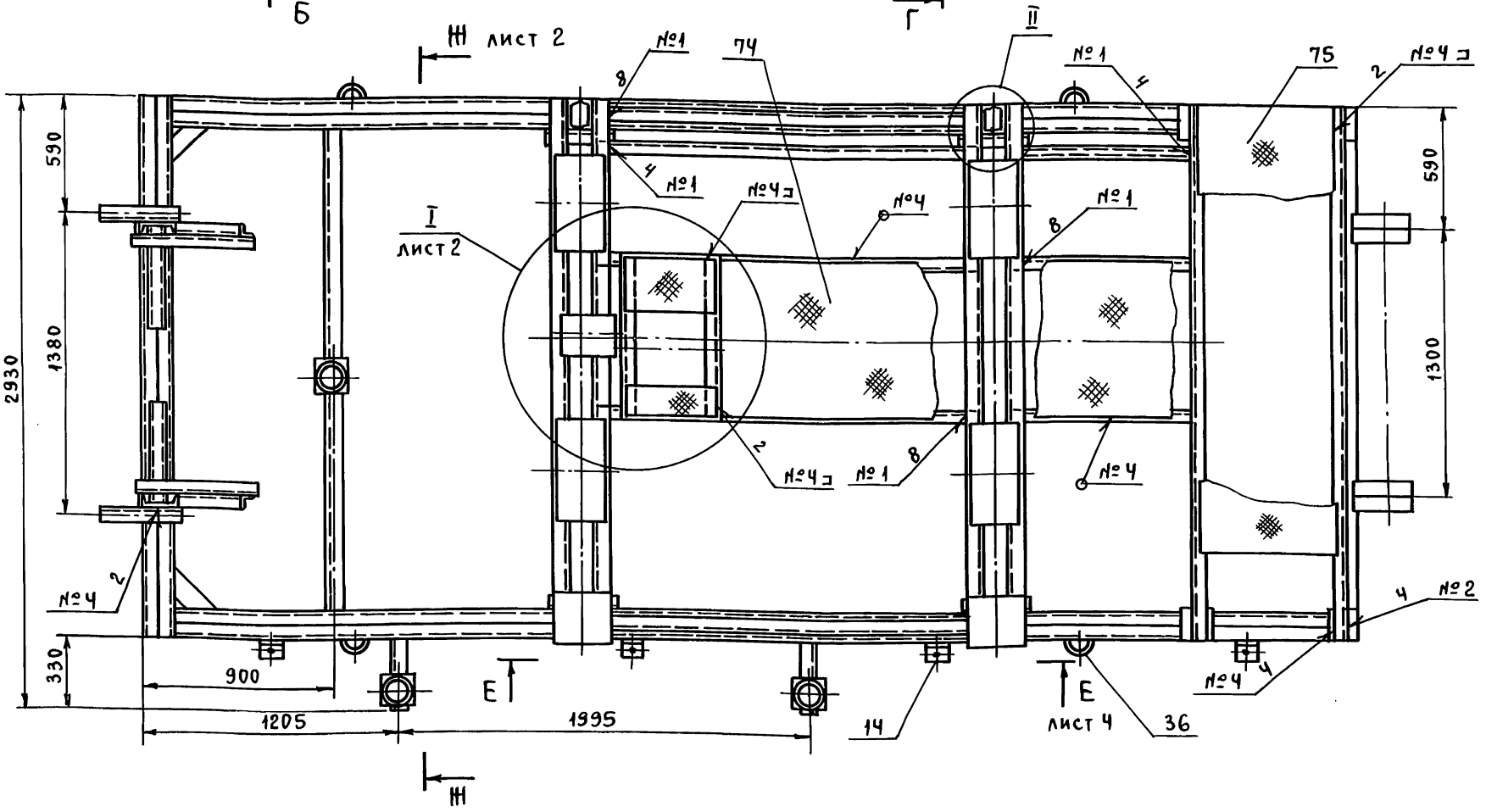

Швы сварных соединений

Номер шва	Обозначение шва	Кол. швов
1	ГОСТ 5264-80-С2-Д5	76
2	ГОСТ 5264-80-Т1-Д4	157
3	ГОСТ 5264-80-Т3-Д4	62
4	ГОСТ 5264-80-Н1-Д4	217
5	ГОСТ 11534-75-Т15-Д4	10

1. *Размеры для справок.
2. Сварка ручная электродуговая.
   Швы №1÷№4 выполнить по ГОСТ 5264-80.
   Типы швов см. таблицу.
   Швы №5 выполнить по ГОСТ 11634-75 (см. таблицу).
   Электроды типа Э-46, Э-50 ГОСТ 9467-75.
3. Сварные швы очистить от шлака и окалины.
   Шероховатость сварных швов Rz160.
4. Контроль сварных соединений производить внешним осмотром и выборочными замерами швов с применением мерительного инструмента и шаблонов.
5. Шероховатость поверхности реза деталей Rz160.
6. Н14; $\pm\frac{t_2}{2}$.
7. На виде сверху опоры поз. 76 и 77 и связи условно не показаны.
8. Грунтовать грунтовкой ГФ-020 ГОСТ 9825-73 в два слоя.

Изм.	Лист	№ докум.	Подп.	Дата	Т01Б.034134.000СБ			
Разраб.		Логунова			Металлоконструкция. Сборочный чертеж.	Лит.	Масса	Масштаб
Пров.		Самохвалов					2053	1:20
Гл. конст.		Самохвалов				Лист 1	Листов 4	
Н. контр.		Эстребов				ГИПРОТЕХМОНТАЖ Москва		
Утв.		Кагерманян						

Инв. № подл. | Подп. и дата | Взам. инв. № | Инв. № дубл. | Подп. и дата

Б - Б лист 1

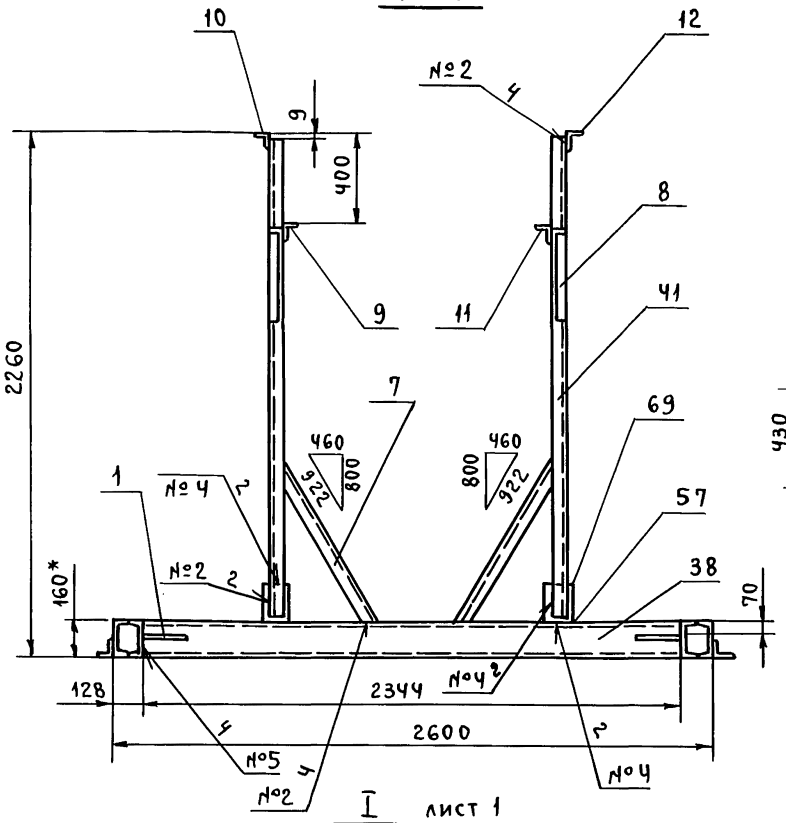

Ж - Ж повернуто лист 1

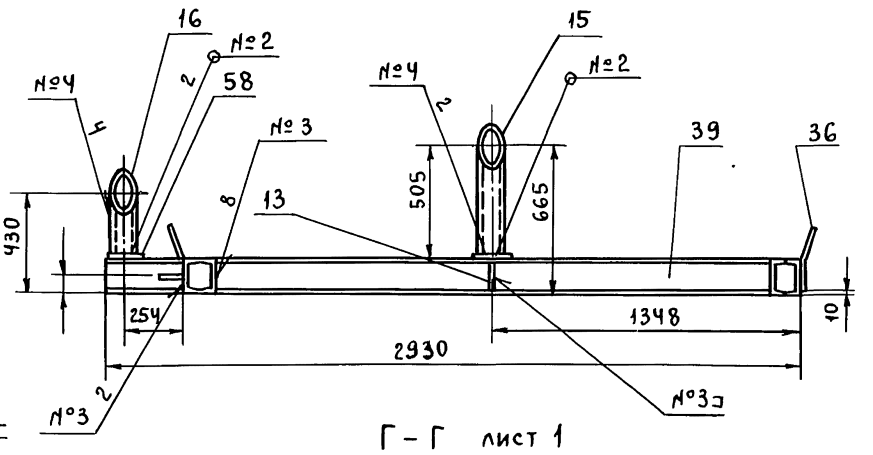

Г - Г лист 1

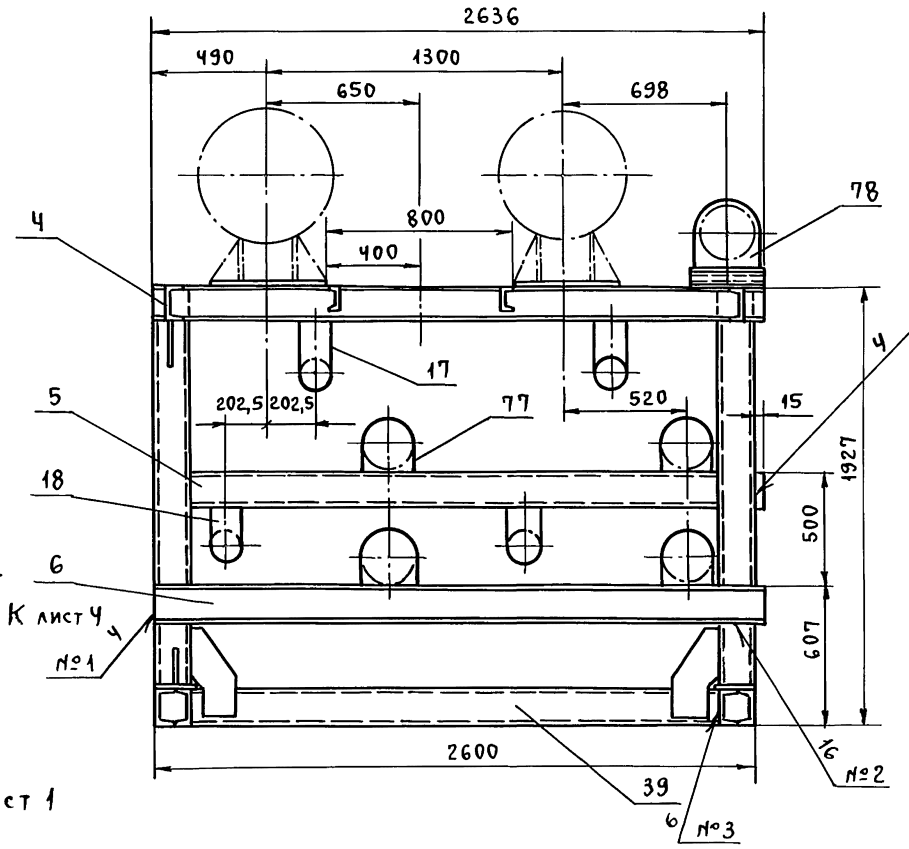

I
м 1:10
лист 1

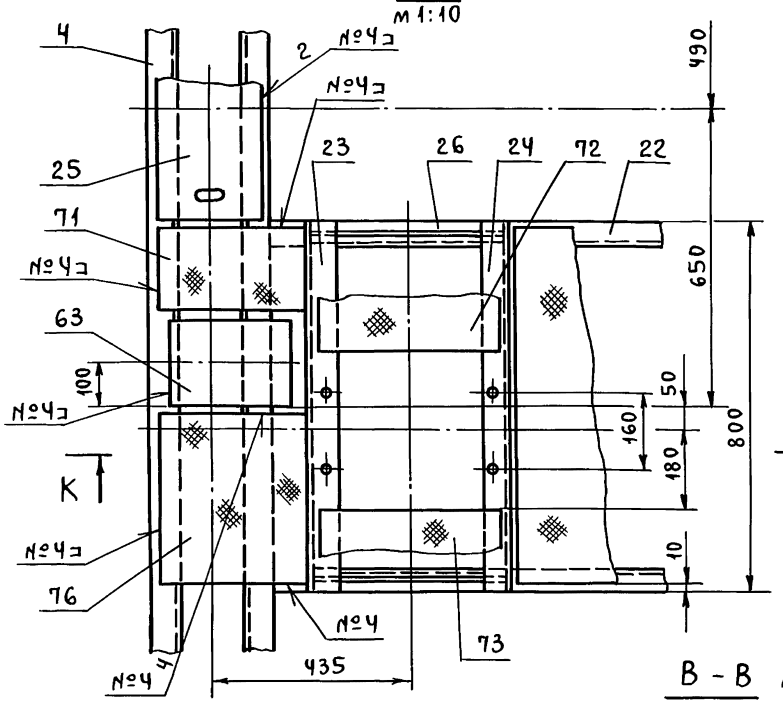

В - В лист 1

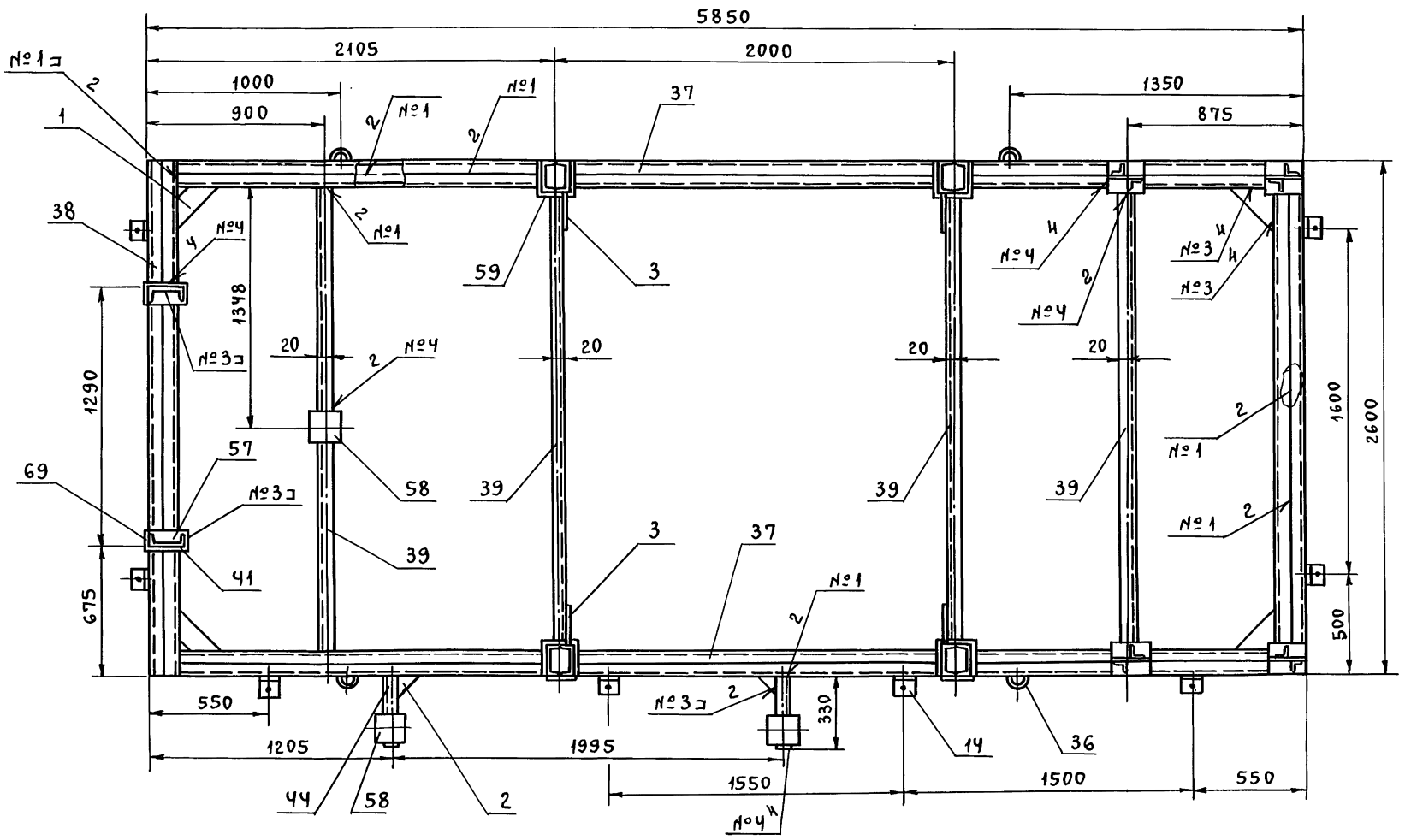

Серия 5.903-11 выпуск 2-12 часть 2

Вид А лист 1

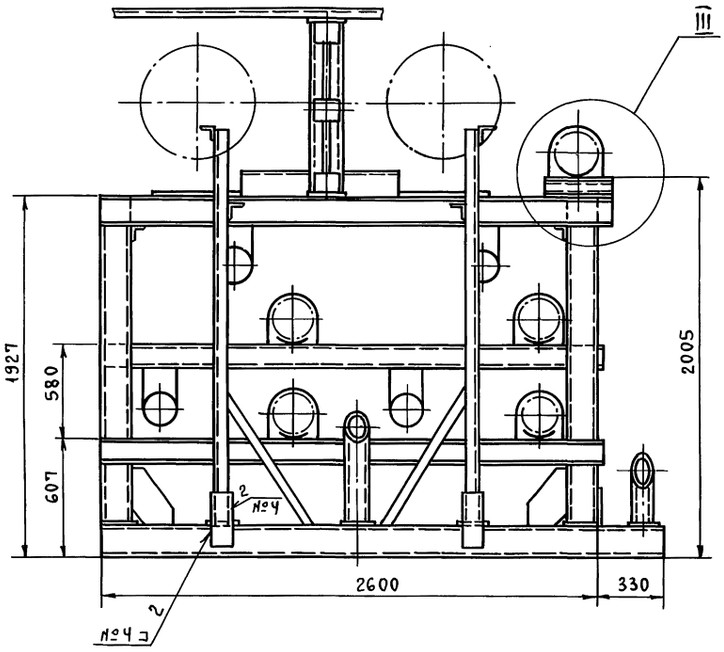

III
м 1:10

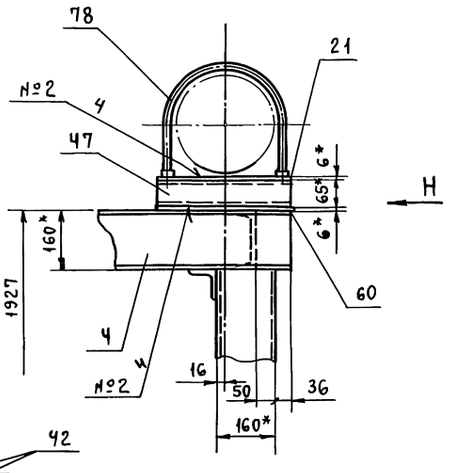

II
м 1:10

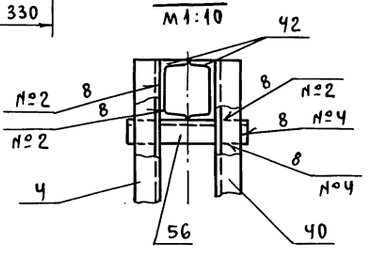

Е - Е лист 1
м 1:10

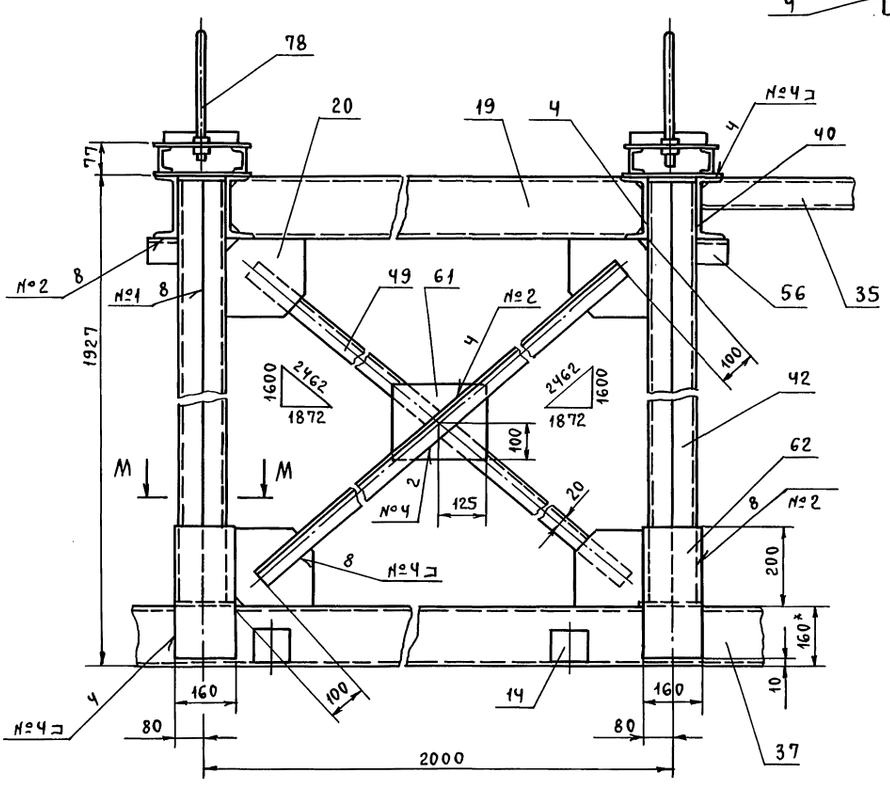

Вид Н
м 1:5

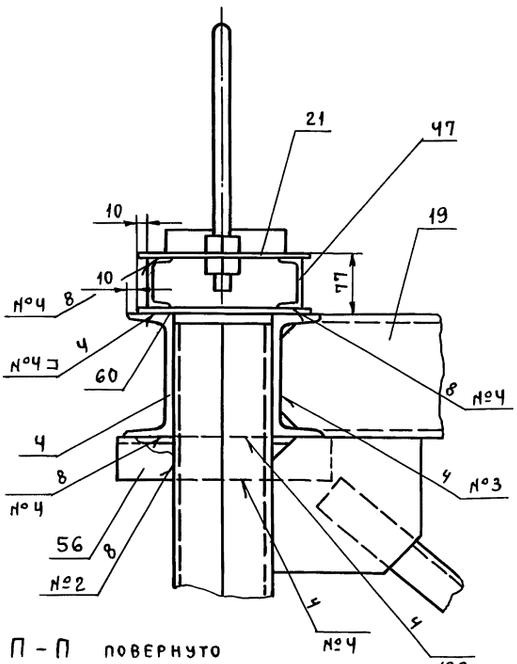

П - П повернуто
м 1:10

М - М
м 1:5

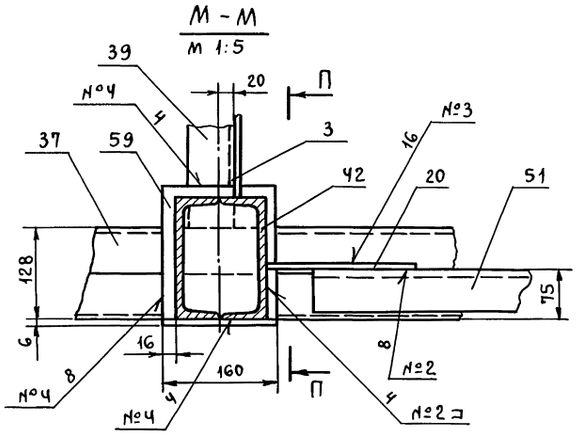

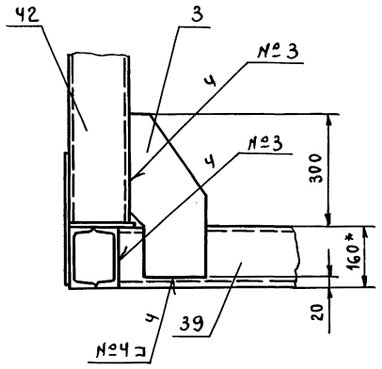

Изм.	Лист	№ докум.	Подп.	Дата	Т016.034 134.000СБ	Лист 3

Инв. № подл. | Подп. и дата | Взам. инв. № | Инв. № дубл. | Подп. и дата

К - К
м 1:10 лист 2

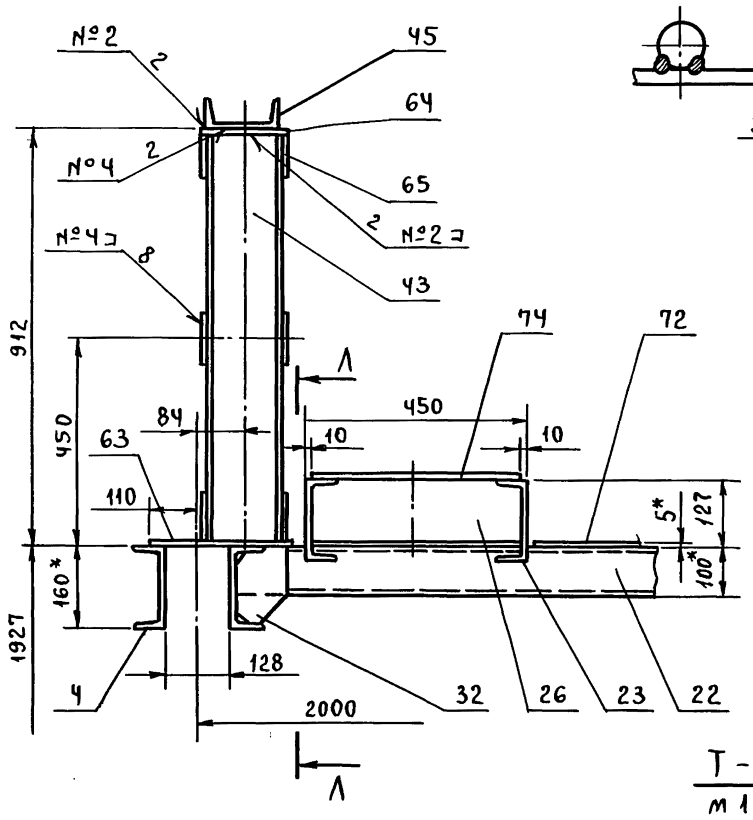

Ф - Ф
м 1:2,5 лист 1

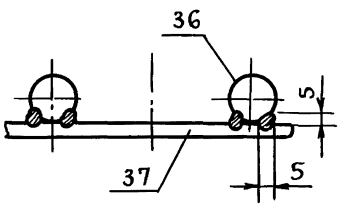

Р - Р
м 1:10

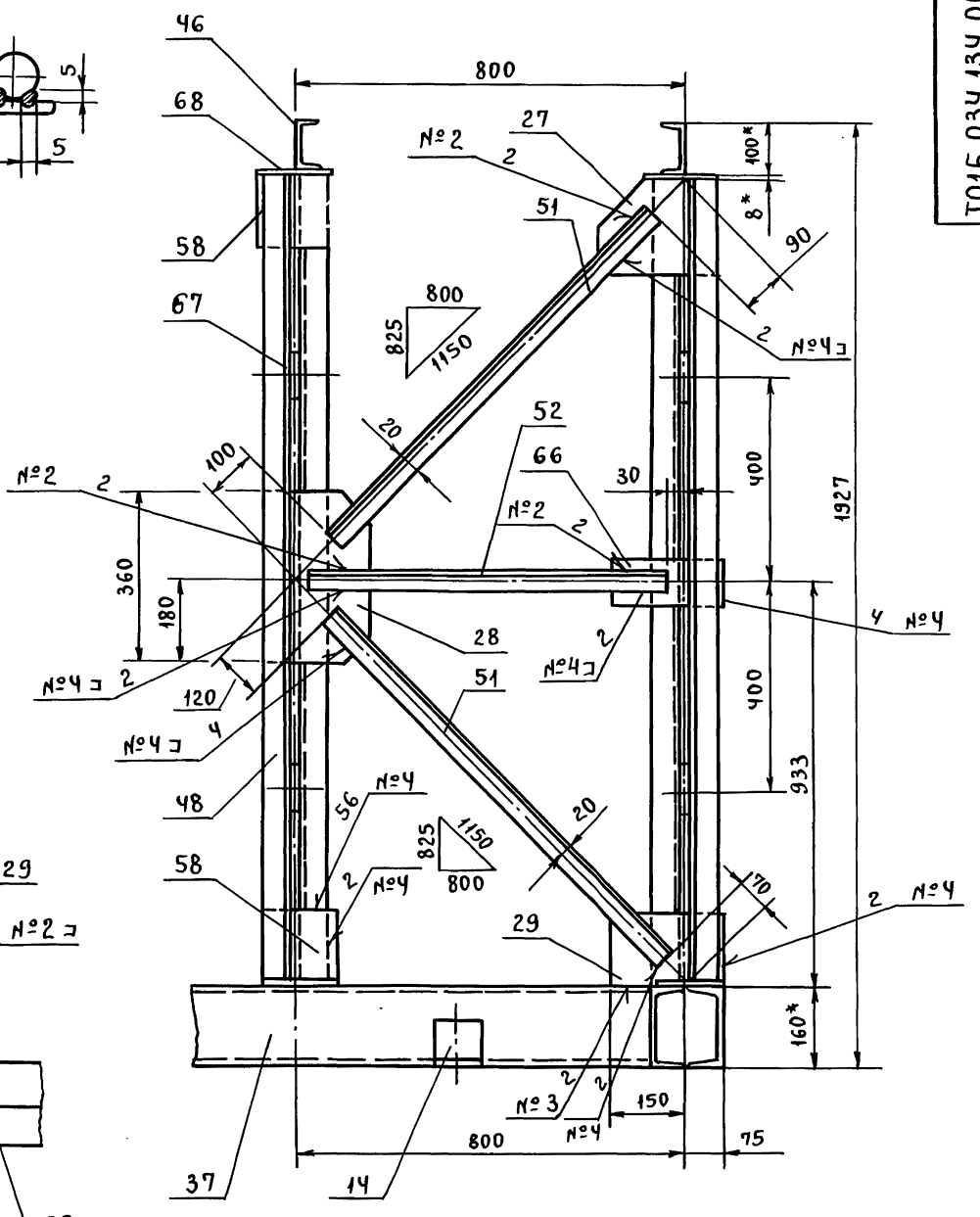

Т - Т
м 1:5

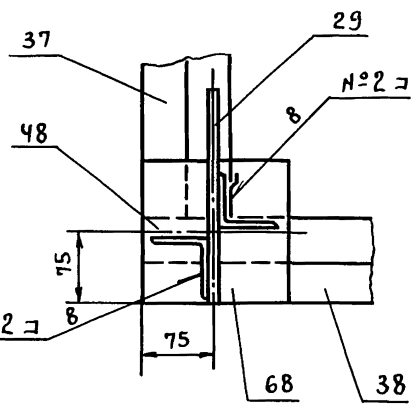

Л - Л
м 1:10

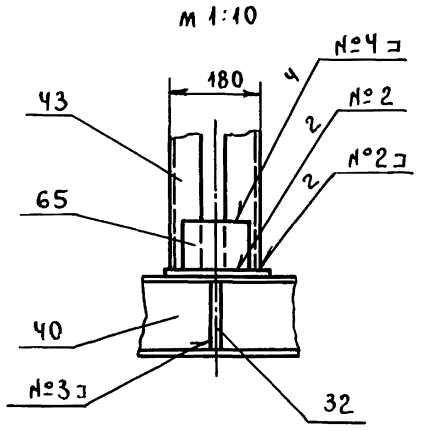

С - С
м 1:5

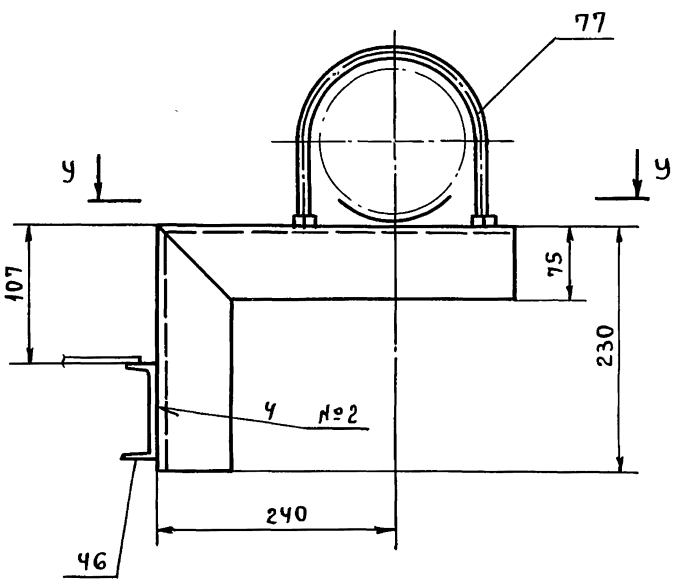

Вид Д
м 1:10 лист 1

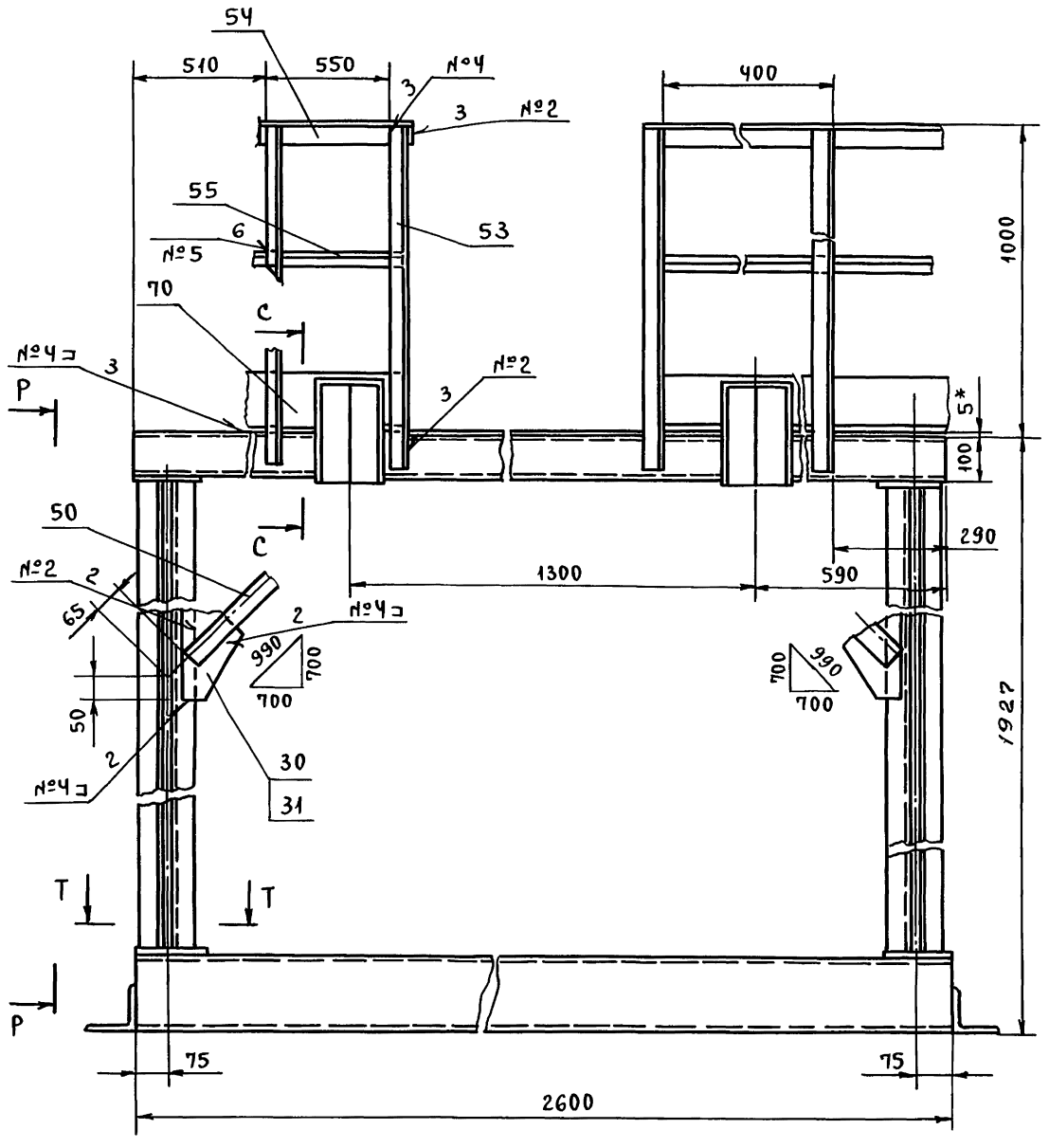

У - У
м 1:10

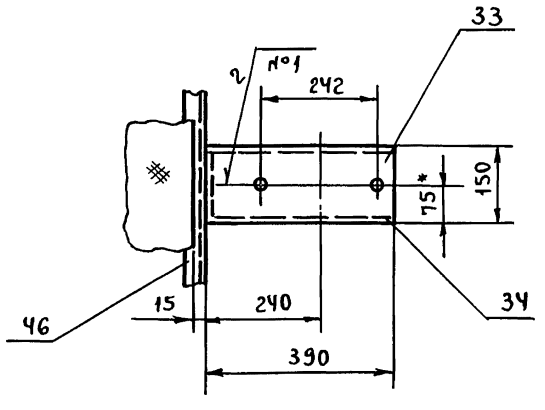

Изм.	Лист	№ докум.	Подп.	Дата	Т01Б.034 134.000 СБ	Лист 4

Серия 5.903-11 выпуск 2-12 часть 2

Т016.034 134.001

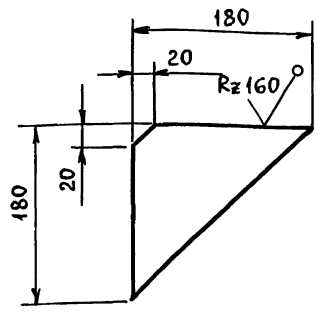

Предельные отклонения размеров $\pm \frac{t_2}{2}$.

Изм.	Лист	№ докум.	Подп.	Дата
Разраб.		Логунова		
Пров.		Самохвалов		
Гл.конст.		Самохвалов		
Н.контр.		Ястребов		
Утв.		Кагерманян		

Т016.034 134.001

Косынка

Лит.	Масса	Масштаб
	1,9	1:5
Лист	Листов 1	

Лист Б-ПН-0-8 ГОСТ 19903-74 / Вст 3пс 6 ГОСТ 14637-79

ГИПРОТЕХМОНТАЖ Москва

Формат А4

Т016.034 134.002

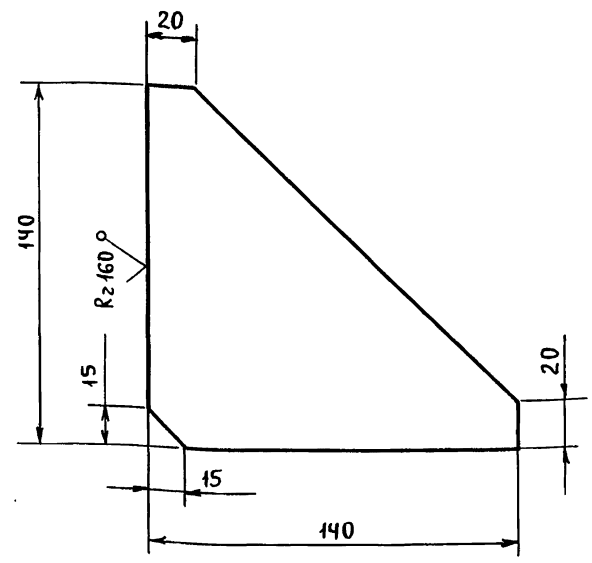

Предельные отклонения размеров $\pm \frac{t_2}{2}$.

Изм.	Лист	№ докум.	Подп.	Дата
Разраб.		Логунова		
Пров.		Самохвалов		
Гл.конст.		Самохвалов		
Н.контр.		Ястребов		
Утв.		Кагерманян		

Т016.034 134.002

Косынка

Лит.	Масса	Масштаб
	1,0	1:2
Лист	Листов 1	

Лист Б-ПН-0-10 ГОСТ 19903-74 / Вст 3пс 6 ГОСТ 14637-79

ГИПРОТЕХМОНТАЖ Москва

Формат А4

Т016.034 134.003

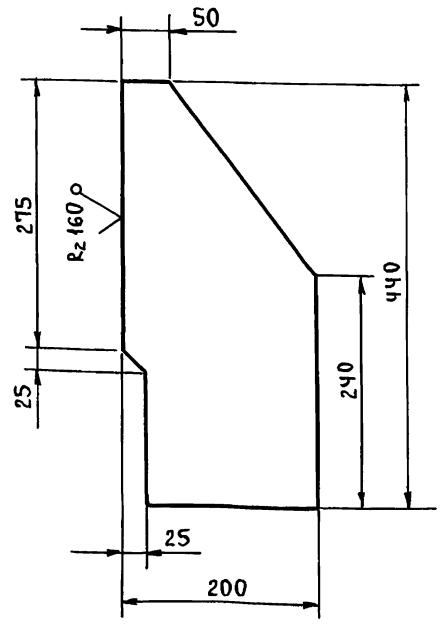

Предельные отклонения размеров $\pm \frac{t_2}{2}$.

Изм.	Лист	№ докум.	Подп.	Дата
Разраб.		Логунова		
Пров.		Самохвалов		
Гл.конст.		Самохвалов		
Н.контр.		Ястребов		
Утв.		Кагерманян		

Т016.034 134.003

Косынка

Лит.	Масса	Масштаб
	2,5	1:5
Лист	Листов 1	

Лист Б-ПН-0-8 ГОСТ 19903-74 / Вст 3пс 6 ГОСТ 14637-79

ГИПРОТЕХМОНТАЖ Москва

Формат А4

Т016.034 134.004

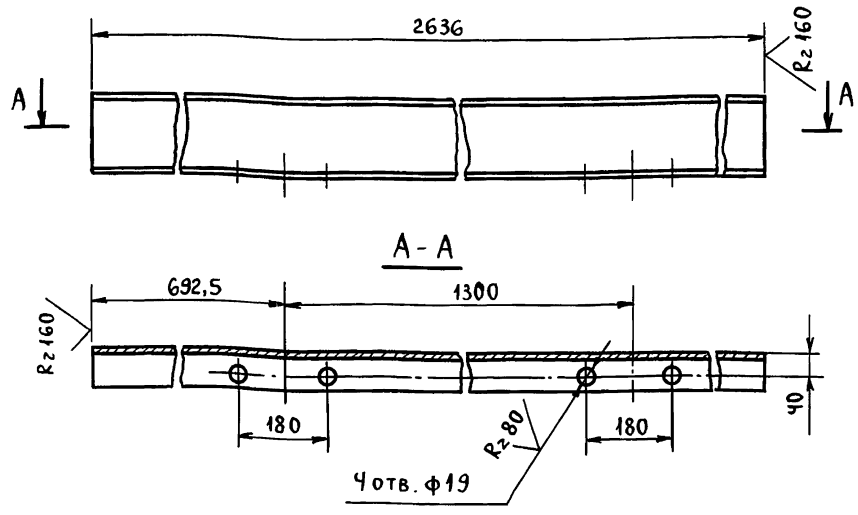

Предельные отклонения размеров: отверстий H14, остальных $\pm \frac{t_2}{2}$.

Изм.	Лист	№ докум.	Подп.	Дата
Разраб.		Логунова		
Пров.		Самохвалов		
Гл.конст.		Самохвалов		
Н.контр.		Ястребов		
Утв.		Кагерманян		

Т016.034 134.004

Балка

Лит.	Масса	Масштаб
	37,5	1:10
Лист	Листов 1	

Швеллер 16 ГОСТ 8240-72 / Вст 3сп 5-1 ГОСТ 535-79

ГИПРОТЕХМОНТАЖ Москва

Формат А4

Инв. № подл. | Подп. и дата | Взам. инв. № | Инв. № дубл. | Подп. и дата

Т016.034 134.005

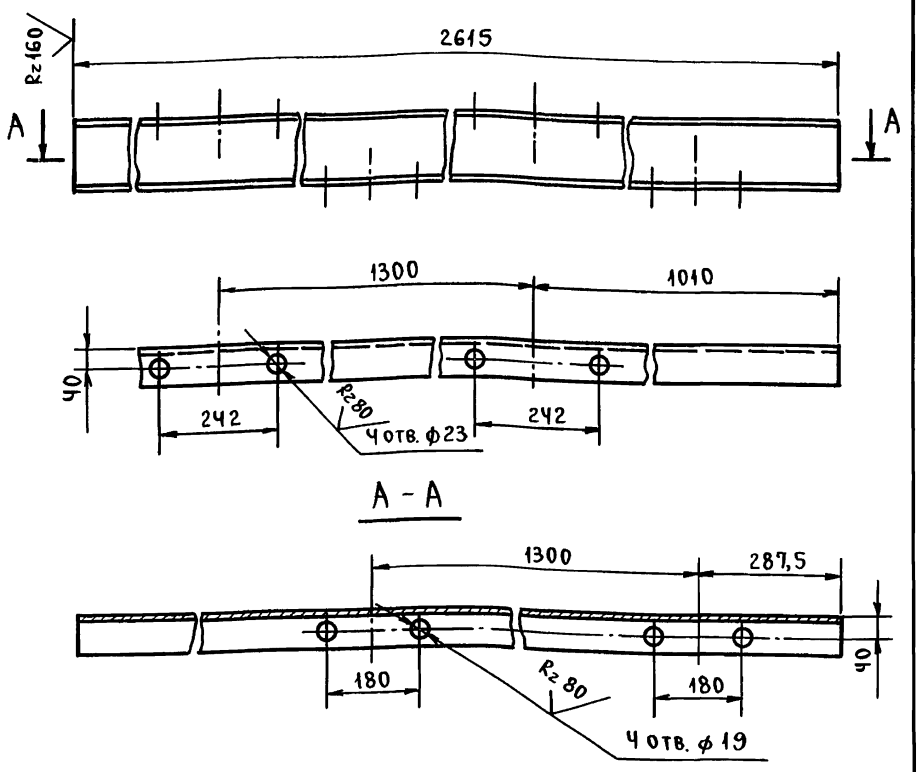

Предельные отклонения размеров отверстий Н14, остальное $\pm \frac{t_2}{2}$.

Изм.	Лист	№ докум.	Подп.	Дата	Т01Б.034 134.005		
Разраб.		Логунова			Балка	Лит.	Масса 37,5 / Масштаб 1:10
Пров.		Самохвалов				Лист	Листов: 1
Гл.конст.		Самохвалов					
Н.контр.		Ястребов			Швеллер 16 ГОСТ 8240-72 / ВСт3сп5-1 ГОСТ 535-79	ГИПРОТЕХМОНТАЖ Москва	
Утв.		Кагерманян					

Инв.№ подл. | Подп. и дата | Взам.инв.№ | Инв.№ дубл. | Подп. и дата

Формат А4

Т016.034 134.006

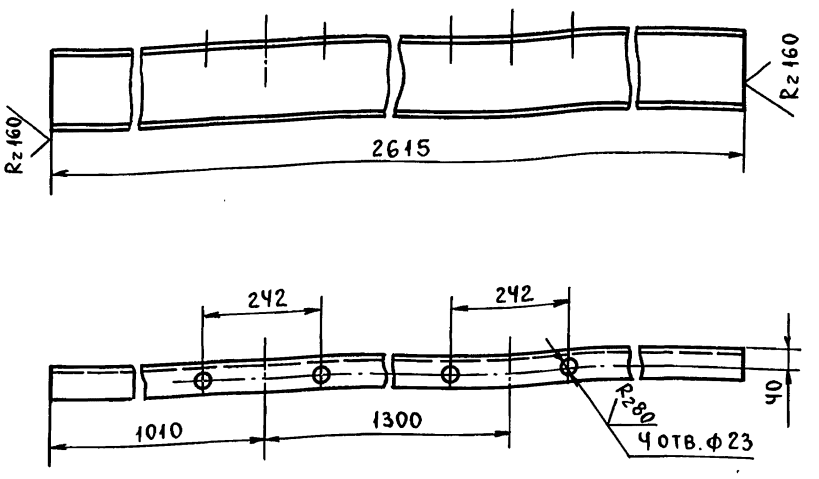

Предельные отклонения размеров отверстий Н14, остальное $\pm \frac{t_2}{2}$.

Изм.	Лист	№ докум.	Подп.	Дата	Т01Б.034 134.006		
Разраб.		Логунова			Балка	Лит.	Масса 37,5 / Масштаб 1:10
Пров.		Самохвалов				Лист	Листов: 1
Гл.конст.		Самохвалов					
Н.контр.		Ястребов			Швеллер 16 ГОСТ 8240-72 / ВСт3сп5-1 ГОСТ 535-79	ГИПРОТЕХМОНТАЖ Москва	
Утв.		Кагерманян					

Инв.№ подл. | Подп. и дата | Взам.инв.№ | Инв.№ дубл. | Подп. и дата

Формат А4

Т016.034 134.007

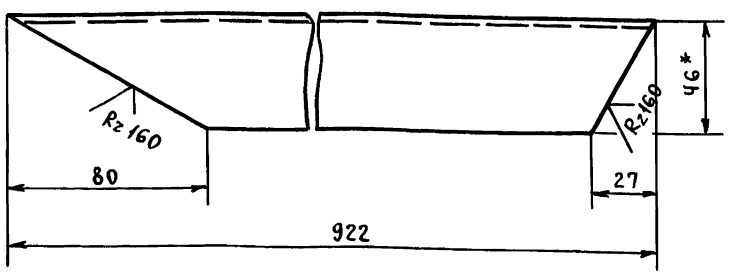

1. *Размер для справок.
2. $\pm \frac{t_2}{2}$.

Изм.	Лист	№ докум.	Подп.	Дата	Т01Б.034 134.007		
Разраб.		Логунова			Подкос	Лит.	Масса 8,0 / Масштаб 1:2
Пров.		Самохвалов				Лист	Листов: 1
Гл.конст.		Самохвалов					
Н.контр.		Ястребов			Швеллер 10 ГОСТ 8240-72 / ВСт3сп5-1 ГОСТ 535-79	ГИПРОТЕХМОНТАЖ Москва	
Утв.		Кагерманян					

Инв.№ подл. | Подп. и дата | Взам.инв.№ | Инв.№ дубл. | Подп. и дата

Формат А4

Т016.034 134.008

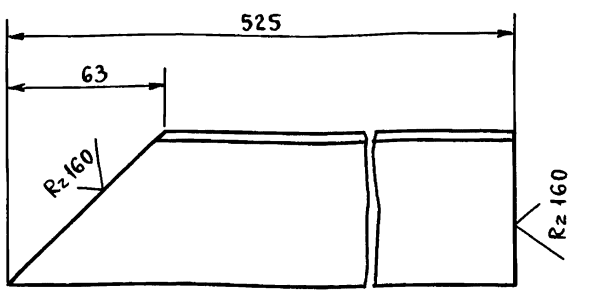

Предельные отклонения размеров $\pm \frac{t_2}{2}$.

Изм.	Лист	№ докум.	Подп.	Дата	Т01Б.034 134.008		
Разраб.		Логунова			Подкос	Лит.	Масса 3,0 / Масштаб 1:2
Пров.		Самохвалов				Лист	Листов 1
Гл.конст.		Самохвалов					
Н.контр.		Ястребов			Уголок 63×63×6-В ГОСТ 8509-86 / ВСт3пс6-1 ГОСТ 535-79	ГИПРОТЕХМОНТАЖ Москва	
Утв.		Кагерманян					

Инв.№ подл. | Подп. и дата | Взам.инв.№ | Инв.№ дубл. | Подп. и дата

Т016.034134.009

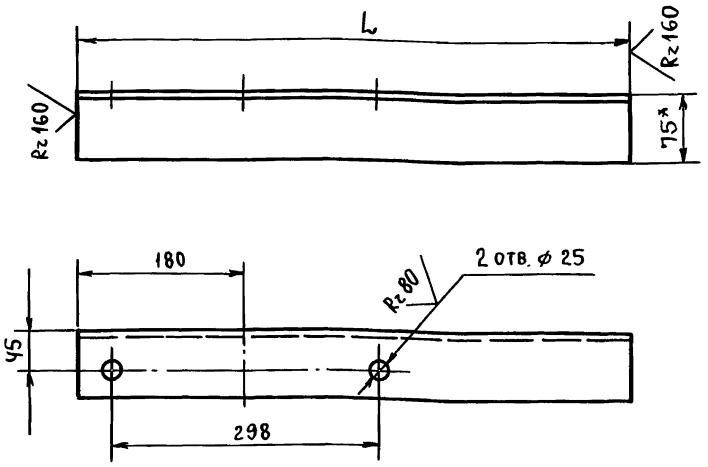

Обозначение	L, мм	Масса, кг
Т016.034 220.009	600	4,0
-01	410	3,1

1. * Размер для справок.
2. Н14; $\pm \frac{t_2}{2}$.

Изм.	Лист	№ докум.	Подп.	Дата	Т016.034 134.009			
Разраб.		Логунова			Консоль	Лит.	Масса	Масштаб
Пров.		Самохвалов					см. табл.	1:5
Гл. констр.		Самохвалов				Лист	Листов 1	
Н. контр.		Ястребов			Уголок 75×75×6-В ГОСТ 8509-86 / Вст3пс6-I ГОСТ 535-79	ГИПРОТЕХМОНТАЖ Москва		
Утв.		Кагерманян						

Инв.№ подл. | Подп. и дата | Взам. инв.№ | Инв.№ дубл. | Подп. и дата

Формат А4

Т016.034134.010

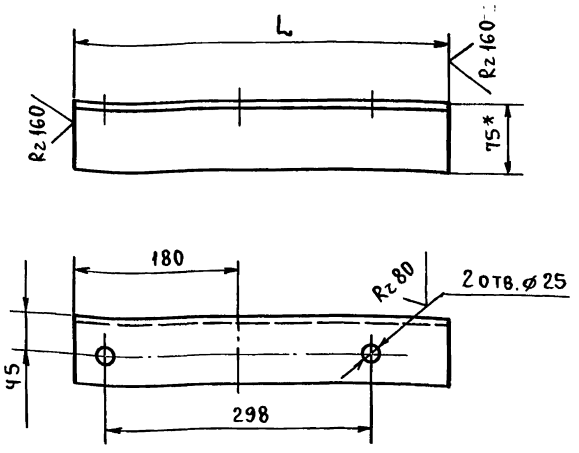

Обозначение	L, мм	Масса, кг
Т016.034.220.010	600	4,0
-01	410	3,1

1. * Размер для справок.
2. Н14; $\pm \frac{t_2}{2}$.

Изм.	Лист	№ докум.	Подп.	Дата	Т016.034 134.010			
Разраб.		Логунова			Консоль	Лит.	Масса	Масштаб
Пров.		Самохвалов					см. табл.	1:5
Гл. констр.		Самохвалов				Лист	Листов: 1	
Н. контр.		Ястребов			Уголок 75×75×6-В ГОСТ 8509-86 / Вст3пс6-I ГОСТ 535-79	ГИПРОТЕХМОНТАЖ Москва		
Утв.		Кагерманян						

Инв.№ подл. | Подп. и дата | Взам. инв.№ | Инв.№ дубл. | Подп. и дата

Формат А4

Т016.034134.011

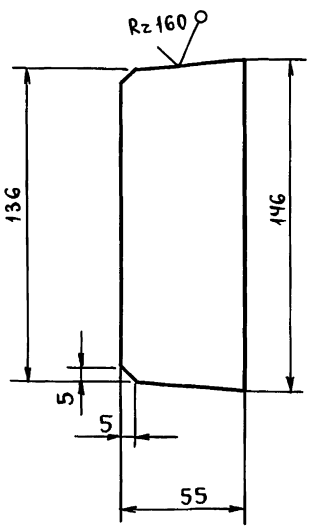

Предельные отклонения размеров $\pm \frac{t_2}{2}$.

Изм.	Лист	№ докум.	Подп.	Дата	Т016.034 134.011			
Разраб.		Максимова			Ребро	Лит.	Масса	Масштаб
Пров.		Логунова					0,4	1:2
Гл. констр.		Самохвалов				Лист	Листов 1	
Н. контр.		Ястребов			Лист Б-ПН-0-6 ГОСТ 19903-74 / Вст3пс6 ГОСТ 14637-79	ГИПРОТЕХМОНТАЖ Москва		
Утв.		Кагерманян						

Инв.№ подл. | Подп. и дата | Взам. инв.№ | Инв.№ дубл. | Подп. и дата

Формат А4

Т016.034134.012

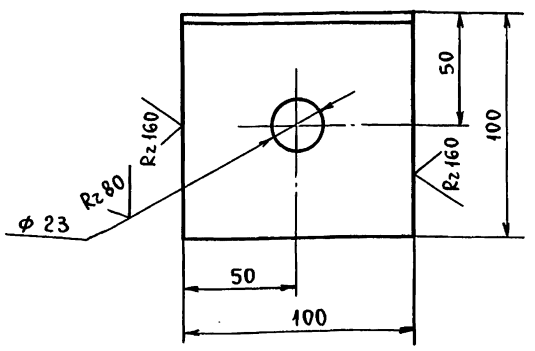

Н14; $\pm \frac{t_2}{2}$.

Изм.	Лист	№ докум.	Подп.	Дата	Т016.034 134.012			
Разраб.		Логунова			Уголок	Лит.	Масса	Масштаб
Пров.		Самохвалов					1,0	1:2
Гл. констр.		Самохвалов				Лист	Листов: 1	
Н. контр.		Ястребов			Уголок 100×100×7 ГОСТ 8509-86 / Вст3пс6-I ГОСТ 535-79	ГИПРОТЕХМОНТАЖ Москва		
Утв.		Кагерманян						

Инв.№ подл. | Подп. и дата | Взам. инв.№ | Инв.№ дубл. | Подп. и дата

Серия 5.903-11 выпуск 2-12 часть 2

Т01Б.034 134.013

(√)

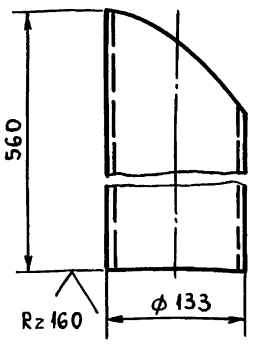

Шаблон
м 1:4

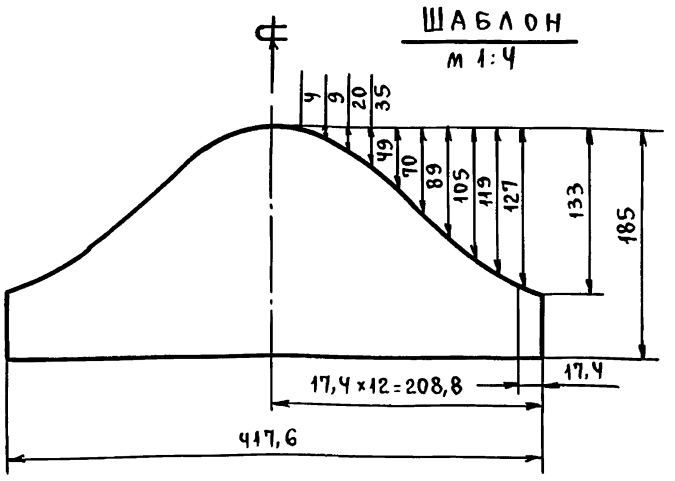

Предельные отклонения размеров $\pm \frac{t_2}{2}$.

Изм.	Лист	№ докум.	Подп.	Дата	Т01Б.034 134.013			
Разраб.		Максимова			Опора	Лит.	Масса	Масштаб
Пров.		Логунова					7,9	1:5
Гл.констр		Самохвалов				Лист	Листов 1	
Н.контр.		Ястребов			Труба 133×4,5 ГОСТ 10704-76 / В-Ст3сп ГОСТ10705-80	ГИПРОТЕХМОНТАЖ Москва		
Утв.		Кагерманян						

Инв.№ подл. | Подп. и дата | Взам.инв.№ | Инв.№ дубл. | Подп. и дата

Формат А4

Т01Б.034 134.014

(√)

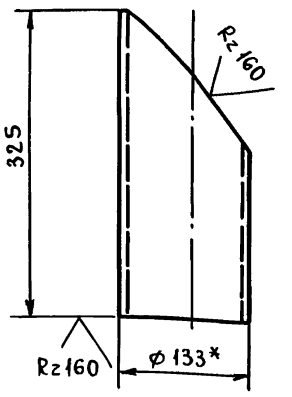

1. *Размер для справок.
2. $\pm \frac{t_2}{2}$.
3. Шаблон см. черт. Т01Б.034.134.013.

Изм.	Лист	№ докум.	Подп.	Дата	Т01Б.034 134.014			
Разраб.		Максимова			Опора	Лит.	Масса	Масштаб
Пров.		Логунова					4,5	1:5
Гл.конст.		Самохвалов				Лист	Листов 1	
Н.контр.		Ястребов			Труба 133×4,5 ГОСТ 10704-76 / В-Ст3сп ГОСТ10705-80	ГИПРОТЕХМОНТАЖ Москва		
Утв.		Кагерманян						

Инв.№ подл. | Подп. и дата | Взам.инв.№ | Инв.№ дубл. | Подп. и дата

Формат А4

Т01Б.034 134.015

Rz 80 (√)

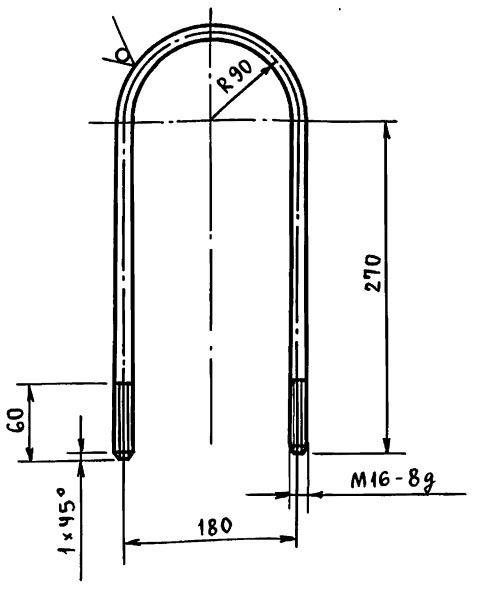

1. $\pm \frac{t_2}{2}$.
2. Длина развертки $L = 823 \pm 0,8$ мм.

Изм.	Лист	№ докум.	Подп.	Дата	Т01Б.034 134.015			
Разраб.		Максимова			Подвеска	Лит.	Масса	Масштаб
Пров.		Логунова					1,3	1:5
Гл.конст.		Самохвалов				Лист	Листов 1	
Н.контр.		Ястребов			Круг 16-В ГОСТ 2590-88 / Вст3сп3-I ГОСТ535-79	ГИПРОТЕХМОНТАЖ Москва		
Утв.		Кагерманян						

Инв.№ подл. | Подп. и дата | Взам.инв.№ | Инв.№ дубл. | Подп. и дата

Формат А4

Т01Б.034 134.016

Rz 80 (√)

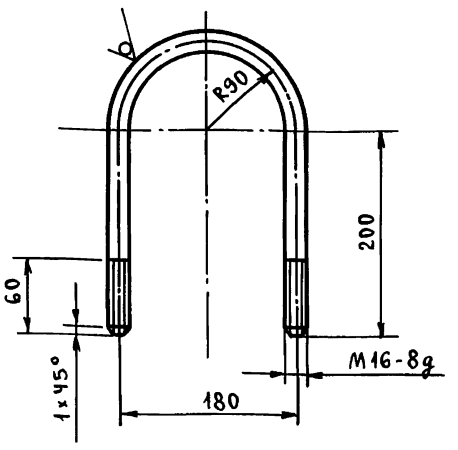

1. $\pm \frac{t_2}{2}$.
2. Длина развертки $L = 683 \pm 0,8$ мм.

Изм.	Лист	№ докум.	Подп.	Дата	Т01Б.034 134.016			
Разраб.		Максимова			Подвеска	Лит.	Масса	Масштаб
Пров.		Логунова					1,1	1:5
Гл.конст.		Самохвалов				Лист	Листов 1	
Н.контр.		Ястребов			Круг 16-В ГОСТ 2590-88 / Вст3сп3-I ГОСТ535-79	ГИПРОТЕХМОНТАЖ Москва		
Утв.		Кагерманян						

Инв.№ подл. | Подп. и дата | Взам.инв.№ | Инв.№ дубл. | Подп. и дата

Формат А4

Т016.034 134.017

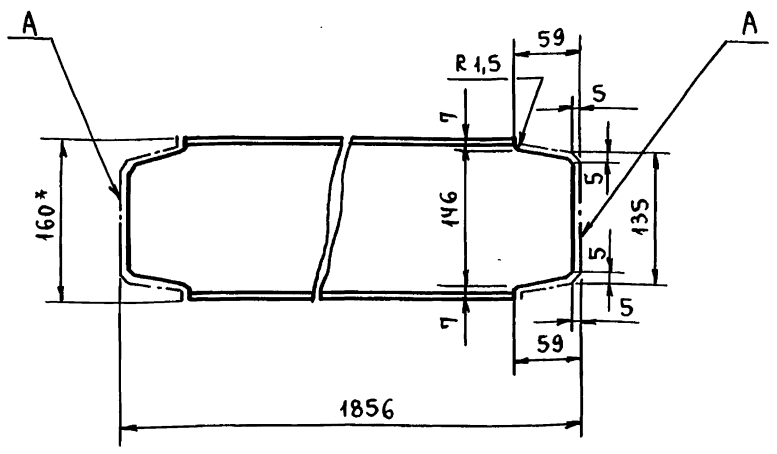

1. *Размеры для справок.
2. $\pm \frac{t_2}{2}$.
3. Шероховатость поверхности А $R_z 160$.

Изм.	Лист	№ докум.	Подп.	Дата	Т016.034 134.017			
Разраб.		Максимова			Связь	Лит.	Масса	Масштаб
Пров.		Логунова					26,4	1:5
Гл.конст.		Самохвалов				Лист	Листов 1	
Н.контр.		Ястребов			Швеллер 16 ГОСТ 8240-72 / Вст3сп5-1 ГОСТ 535-79	ГИПРОТЕХМОНТАЖ Москва		
Утв.		Кагерманян						

Инв.№ подл. | Подп. и дата | Взам.инв.№ | Инв.№ дубл. | Подп. и дата

Формат А4

Т016.034 134.018

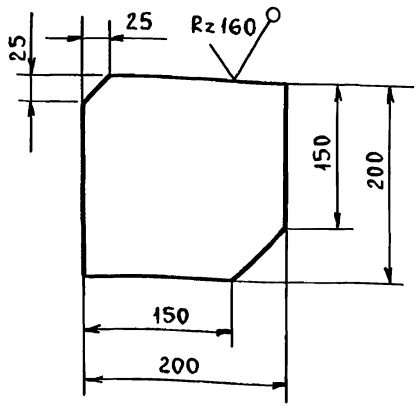

Предельные отклонения размеров $\pm \frac{t_2}{2}$.

Изм.	Лист	№ докум.	Подп.	Дата	Т016.034 134.018			
Разраб.		Максимова			Косынка	Лит.	Масса	Масштаб
Пров.		Логунова					1,8	1:5
Гл.конст.		Самохвалов				Лист	Листов 1	
Н.контр.		Ястребов			Лист 5-ПН-0-6 ГОСТ 19903-74 / Вст3сп6 ГОСТ 14637-79	ГИПРОТЕХМОНТАЖ Москва		
Утв.		Кагерманян						

Инв.№ подл. | Подп. и дата | Взам.инв.№ | Инв.№ дубл. | Подп. и дата

Формат А4

Т016.034 134.019

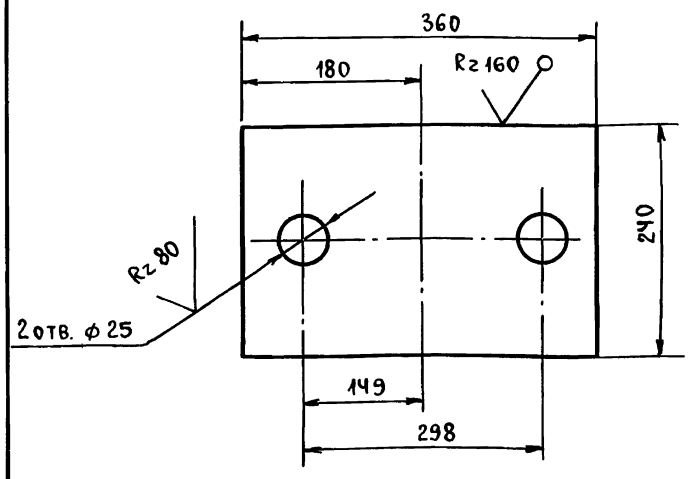

Предельные отклонения размеров отверстий Н14, остальное $\pm \frac{t_2}{2}$.

Изм.	Лист	№ докум.	Подп.	Дата	Т016.034 134.019			
Разраб.		Максимова			Пластина	Лит.	Масса	Масштаб
Пров.		Логунова					4,1	1:5
Гл.конст.		Самохвалов				Лист	Листов 1	
Н.контр.		Ястребов			Лист 5-ПН-0-6 ГОСТ 19903-74 / Вст3сп6 ГОСТ 14637-79	ГИПРОТЕХМОНТАЖ Москва		
Утв.		Кагерманян						

Инв.№ подл. | Подп. и дата | Взам.инв.№ | Инв.№ дубл. | Подп. и дата

Формат А4

Т016.034 134.020

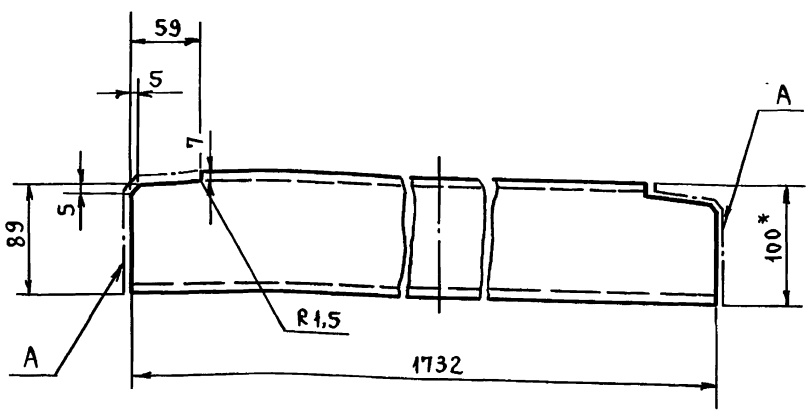

1. *Размер для справок.
2. Н14; $\pm \frac{t_2}{2}$.
3. Шероховатость поверхности А $R_z 160$.

Изм.	Лист	№ докум.	Подп.	Дата	Т016.034 134.020			
Разраб.		Логунова			Балка	Лит.	Масса	Масштаб
Пров.		Самохвалов					14,9	1:4
Гл.конст.		Самохвалов				Лист	Листов 1	
Н.контр.		Ястребов			Швеллер 10 ГОСТ 8240-72 / Вст3сп6 ГОСТ 535-79	ГИПРОТЕХМОНТАЖ Москва		
Утв.		Кагерманян						

Инв.№ подл. | Подп. и дата | Взам.инв.№ | Инв.№ дубл. | Подп. и дата

Формат А4

Т016.034 134.021

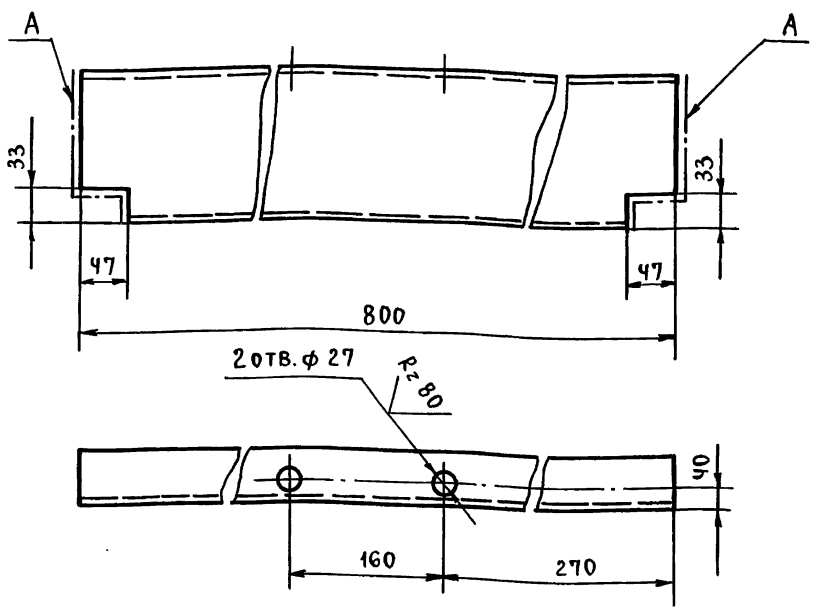

1. Н14; $\pm \frac{t_2}{2}$.
2. Шероховатость поверхности А $R_z 160$

Изм.	Лист	№ докум.	Подп.	Дата	Т01Б.034 134.021			
Разраб.		Максимова			Балка	Лит.	Масса	Масштаб
Пров.		Логунова					11,4	1:5
Гл.конст.		Самохвалов				Лист	Листов 1	
Н.контр.		Эстребов			Швеллер 16 ГОСТ 8240-72 / Вст3сп5-1 ГОСТ 535-79	ГИПРОТЕХМОНТАЖ Москва		
Утв.		Кагерманян						

Формат А4

Т016.034 134.022

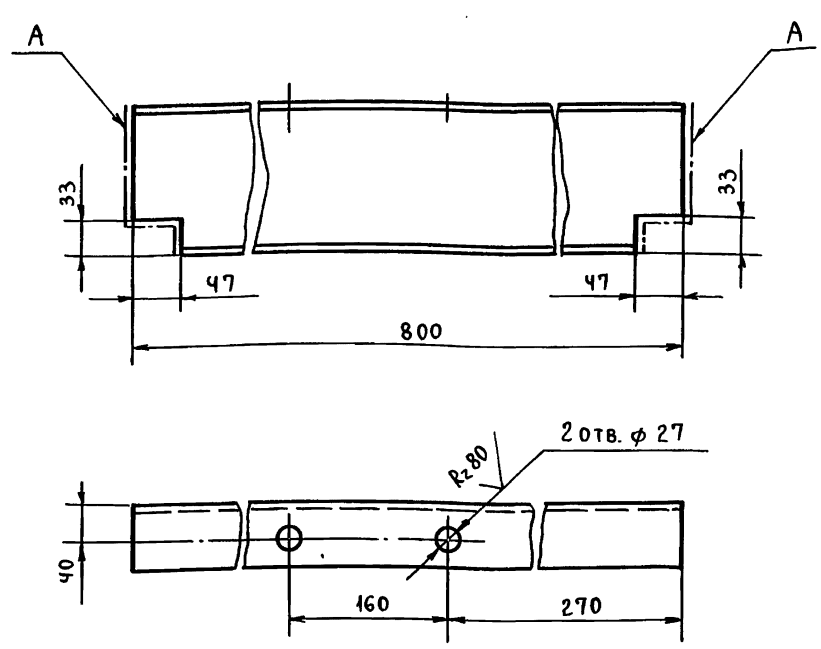

1. Н14; $\pm \frac{t_2}{2}$.
2. Шероховатость поверхности А $R_z 160$

Изм.	Лист	№ докум.	Подп.	Дата	Т01Б.034 134.022			
Разраб.		Логунова			Балка	Лит.	Масса	Масштаб
Пров.		Самохвалов					11,4	1:5
Гл.конст.		Самохвалов				Лист	Листов 1	
Н.контр.		Эстребов			Швеллер 16 ГОСТ 8240-72 / Вст3сп5-1 ГОСТ 535-79	ГИПРОТЕХМОНТАЖ Москва		
Утв.		Кагерманян						

Формат А4

Т016.034 134.023

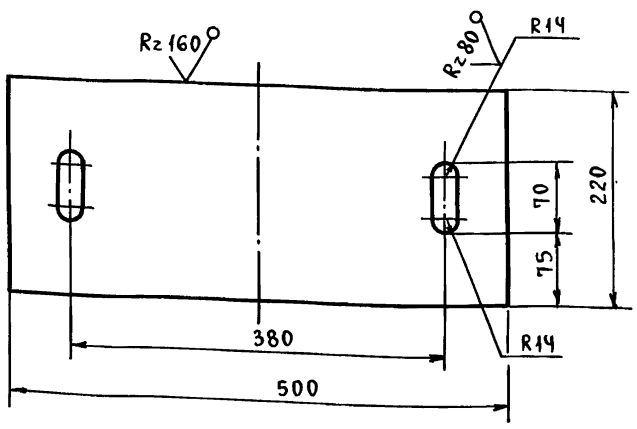

Предельные отклонения размеров отверстий Н14, остальное $\pm \frac{t_2}{2}$.

Изм.	Лист	№ докум.	Подп.	Дата	Т01Б.034 134.023			
Разраб.		Логунова			Плита	Лит.	Масса	Масштаб
Пров.		Самохвалов					7,0	1:10
Гл.конст.		Самохвалов				Лист	Листов 1	
Н.контр.		Эстребов			Лист Б-ПН-0-8 ГОСТ 19903-74 / Вст3пс6 ГОСТ 14637-79	ГИПРОТЕХМОНТАЖ Москва		
Утв.		Кагерманян						

Формат А4

Т016.034 134.024

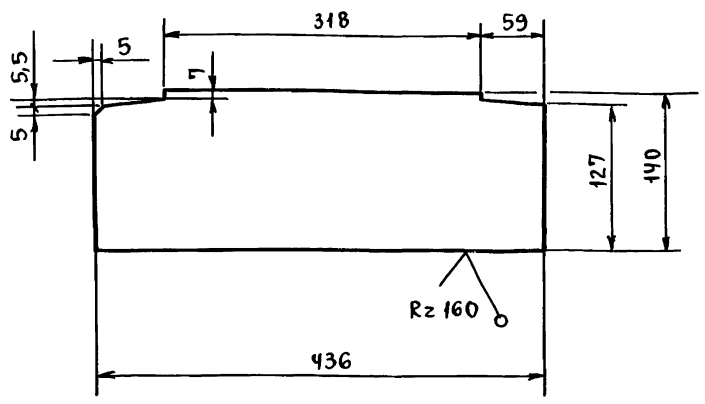

Предельное отклонения размеров $\pm \frac{t_2}{2}$.

Изм.	Лист	№ докум.	Подп.	Дата	Т01Б.034 134.024			
Разраб.		Логунова			Ребро	Лит.	Масса	Масштаб
Пров.		Самохвалов					2,6	1:5
Гл.конст.		Самохвалов				Лист	Листов 1	
Н.контр.		Эстребов			Лист Б-ПН-0-6 ГОСТ 19903-74 / Вст3пс6 ГОСТ 14637-79	ГИПРОТЕХМОНТАЖ Москва		
Утв.		Кагерманян						

Формат А4

Серия 5.903-11 выпуск 2-12 часть 2

Т01Б.034 134.025

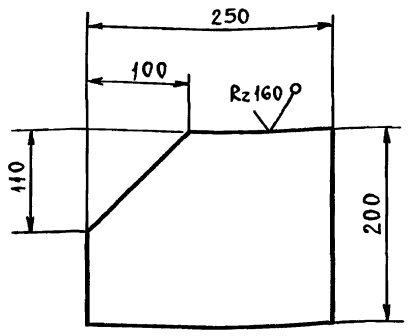

Предельные отклонения размеров $\pm \frac{t_2}{2}$.

Изм.	Лист	№ докум.	Подп.	Дата	Т01Б.034 134.025			
Разраб.		Логунова			Косынка	Лит.	Масса	Масштаб
Пров.		Самохвалов					2,1	1:5
Гл.конст.		Самохвалов				Лист	Листов 1	
Н.контр.		Ястребов			Лист Б-ПН-0-6 ГОСТ 19903-74 / Вст3пс6 ГОСТ 14637-79	ГИПРОТЕХМОНТАЖ Москва		
Утв.		Кагерманян						

Инв.№ подл. | Подп. и дата | Взам.инв.№ | Инв.№ дубл. | Подп. и дата

Формат А4

Т01Б.034 134.026

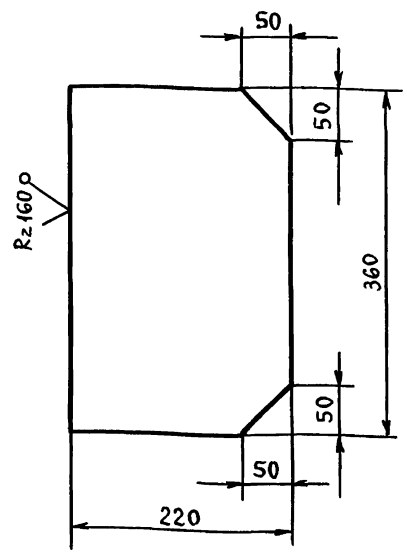

Предельные отклонения размеров $\pm \frac{t_2}{2}$.

Изм.	Лист	№ докум.	Подп.	Дата	Т01Б.034 134.026			
Разраб.		Логунова			Косынка	Лит.	Масса	Масштаб
Пров.		Самохвалов					4,0	1:5
Гл.конст.		Самохвалов				Лист	Листов 1	
Н.контр.		Ястребов			Лист Б-ПН-0-6 ГОСТ 19903-74 / Вст3пс6 ГОСТ 14637-79	ГИПРОТЕХМОНТАЖ Москва		
Утв.		Кагерманян						

Инв.№ подл. | Подп. и дата | Взам.инв.№ | Инв.№ дубл. | Подп. и дата

Формат А4

Т01Б.034 134.027

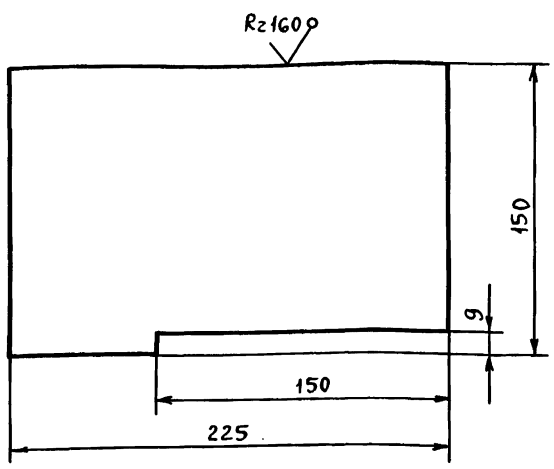

Предельные отклонения размеров $\pm \frac{t_2}{2}$.

Изм.	Лист	№ докум.	Подп.	Дата	Т01Б.034 134.027			
Разраб.		Логунова			Косынка	Лит.	Масса	Масштаб
Пров.		Самохвалов					1,5	1:5
Гл.конст.		Самохвалов				Лист	Листов 1	
Н.контр.		Ястребов			Лист Б-ПН-0-6 ГОСТ 19903-74 / Вст3пс6 ГОСТ 14637-79	ГИПРОТЕХМОНТАЖ Москва		
Утв.		Кагерманян						

Инв.№ подл. | Подп. и дата | Взам.инв.№ | Инв.№ дубл. | Подп. и дата

Формат А4

Т01Б.034 134.028

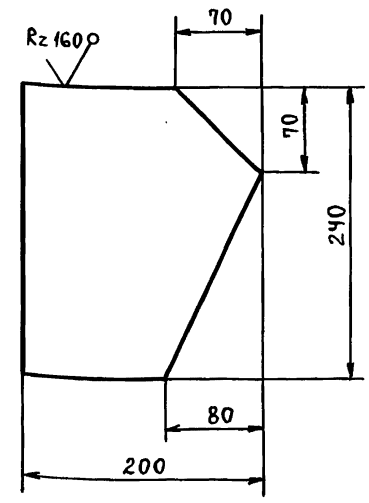

Предельные отклонения размеров $\pm \frac{t_2}{2}$.

Изм.	Лист	№ докум.	Подп.	Дата	Т01Б.034 134.028			
Разраб.		Логунова			Косынка	Лит.	Масса	Масштаб
Пров.		Самохвалов					1,9	1:4
Гл.конст.		Самохвалов				Лист	Листов 1	
Н.контр.		Ястребов			Лист Б-ПН-0-6 ГОСТ 19903-74 / Вст3пс6 ГОСТ 14637-79	ГИПРОТЕХМОНТАЖ Москва		
Утв.		Кагерманян						

Инв.№ подл. | Подп. и дата | Взам.инв.№ | Инв.№ дубл. | Подп. и дата

Формат А4

Серия 5.903-11 выпуск 2-12 часть 2

Т016.034 134.029

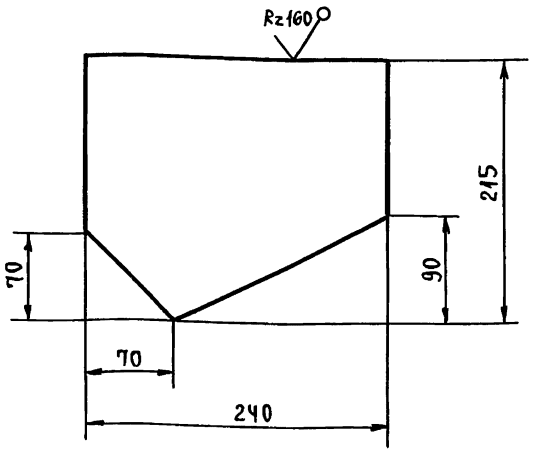

Предельные отклонения размеров $\pm \frac{t_2}{2}$.

Изм.	Лист	№ докум.	Подп.	Дата
Разраб.		Логунова		
Пров.		Самохвалов		
Гл. конст.		Самохвалов		
Н. контр.		Ястребов		
Утв.		Кагерманян		

Т016.034 134.029

Косынка

Лит.	Масса	Масштаб
	1,9	1:4
Лист	Листов 1	

Лист Б-ПН-0-6 ГОСТ 19903-74 / Вст3пс6 ГОСТ 14637-79

ГИПРОТЕХМОНТАЖ Москва

Формат А4

Т016.034 134.030

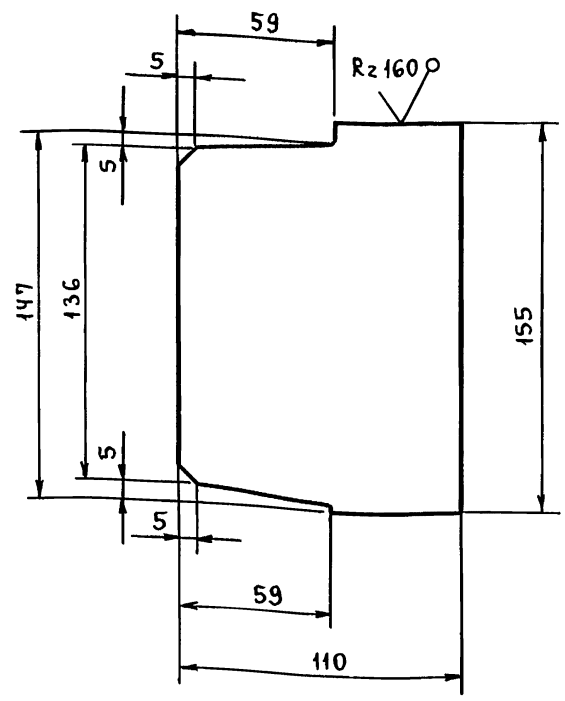

Предельные отклонения размеров $\pm \frac{t_2}{2}$.

Изм.	Лист	№ докум.	Подп.	Дата
Разраб.		Максимова		
Пров.		Логунова		
Гл. конст.		Самохвалов		
Н. контр.		Ястребов		
Утв.		Кагерманян		

Т016.034 134.030

Ребро

Лит.	Масса	Масштаб
	1,0	1:2
Лист	Листов 1	

Лист Б-ПН-0-6 ГОСТ 19903-74 / Вст3пс6 ГОСТ 14637-79

ГИПРОТЕХМОНТАЖ Москва

Формат А4

Т016.034 134.031

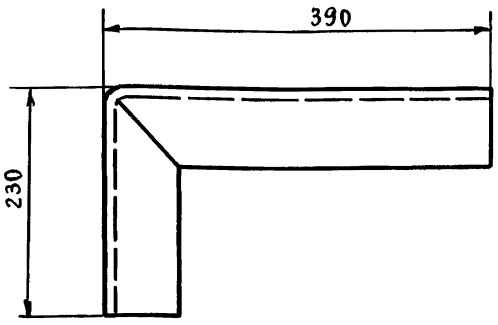

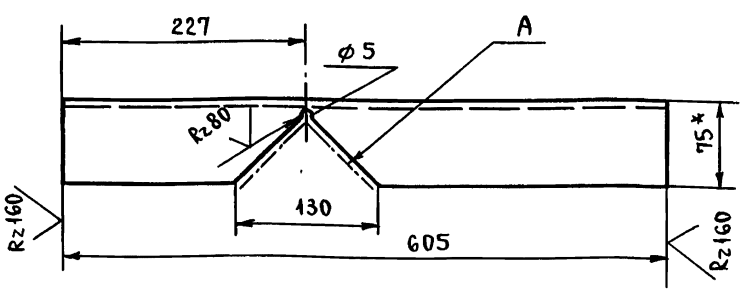

1. *Размеры для справок.
2. $\pm \frac{t_2}{2}$.
3. Шероховатость поверхности А $Rz\,160$.

Изм.	Лист	№ докум.	Подп.	Дата
Разраб.		Максимова		
Пров.		Логунова		
Гл. конст.		Самохвалов		
Н. контр.		Ястребов		
Утв.		Кагерманян		

Т016.034 134.031

Столик

Лит.	Масса	Масштаб
	4,0	1:5
Лист	Листов 1	

Уголок 75×75×6-В ГОСТ 8509-86 / Вст3пс6-I ГОСТ 535-79

ГИПРОТЕХМОНТАЖ Москва

Формат А4

Т016.034 134.032

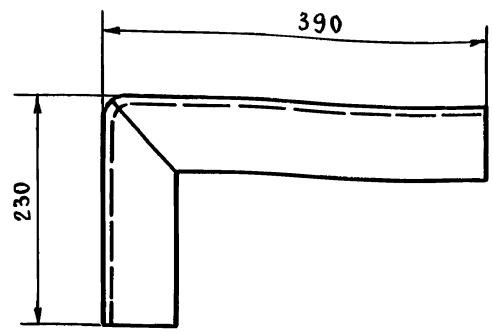

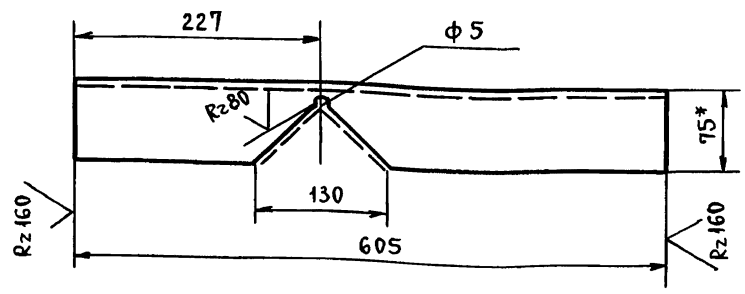

1. *Размер для справок.
2. $\pm \frac{t_2}{2}$.
3. Шероховатость поверхности А $Rz\,160$.

Изм.	Лист	№ докум.	Подп.	Дата
Разраб.		Максимова		
Пров.		Логунова		
Гл. конст.		Самохвалов		
Н. контр.		Ястребов		
Утв.		Кагерманян		

Т016.034 134.032

Столик

Лит.	Масса	Масштаб
	4,0	1:5
Лист	Листов 1	

Уголок 75×75×6-В ГОСТ 8509-86 / Вст3пс6 ГОСТ 535-79

ГИПРОТЕХМОНТАЖ Москва

Серия 5.903-11 выпуск 2-12 часть 2

Т01Б.034.134.033

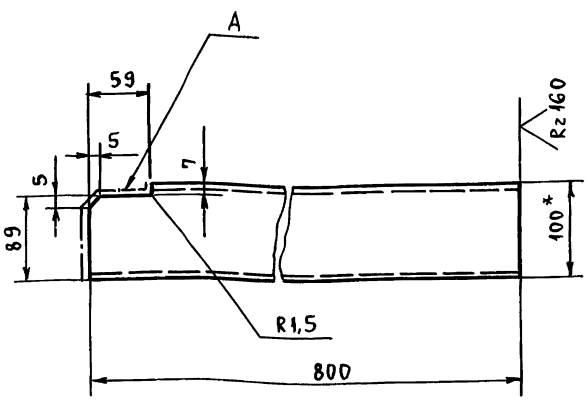

1. *Размер для справок.
2. Шероховатость поверхности А Rz 160
3. $\pm \frac{t_2}{2}$.

Изм.	Лист	№ докум.	Подп.	Дата	Т01Б.034.134.033			
Разраб.		Максимова			Балка	Лит.	Масса	Масштаб
Пров.		Логунова					6,8	1:5
Гл.конст.		Самохвалов				Лист	Листов 1	
Н.контр.		Ястребов			Швеллер 10 ГОСТ 8240-72 Вст3пс5-1 ГОСТ 535-79	ГИПРОТЕХМОНТАЖ Москва		
Утв.		Кагерманян						

Формат А4

Т01Б.034.134.034

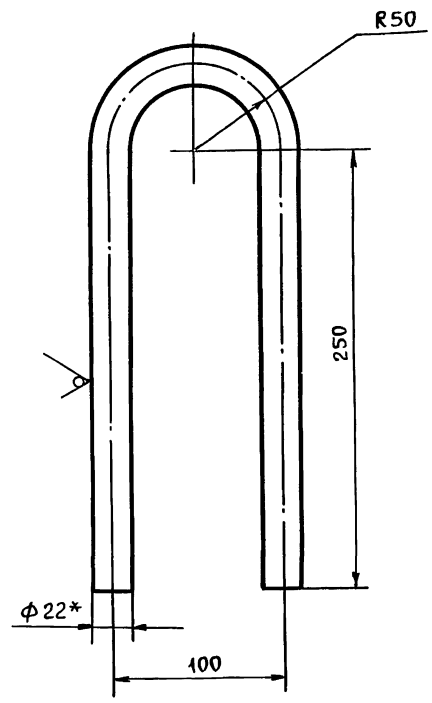

1. *Размер для справок.
2. $\pm \frac{t_2}{2}$.

Изм.	Лист	№ докум.	Подп.	Дата	Т01Б.034.134.034			
Разраб.		Максимова			Петля	Лит	Масса	Масштаб
Пров.		Логунова					1,7	1:2,5
Гл.конст.		Самохвалов				Лист	Листов 1	
Н.контр.		Ястребов			Круг 22-8 ГОСТ 2590-71 Вст.3пс3-1 ГОСТ 535-79	ГИПРОТЕХМОНТАЖ Москва		
Утв.		Кагерманян						

Формат А4

Формат	Зона	Поз.	Обозначение	Наименование	Кол.	Примечание
				Документация		
А2			Т01Б.034 200.000 СБ	Сборочный чертеж		
				Сборочные единицы		
А4		1	Т01Б.034.201.000	Коллектор	1	
А4		2	Т01Б.034.106.000	Трубопровод	1	
А4		3	Т01Б.034.202.000	Трубопровод	1	
А4		4	Т01Б.034.203.000	Трубопровод	1	
А4		5	Т01Б.034.204.000	Трубопровод	1	
А4		6	Т01Б.034.109.000	Трубопровод	1	
А4		7	Т01Б.034.110.000	Трубопровод	1	
А4		8	Т01Б.034.111.000	Трубопровод	1	
А4		9	Т01Б.034.205.000	Трубопровод	1	
А4		10	Т01Б.034.117.000	Трубопровод	1	
А4		11	Т01Б.034.206.000	Трубопровод	1	
А4		12	Т01Б.034.207.000	Трубопровод	1	
А4		13	Т01Б.034.208.000	Трубопровод	1	
А4		14	Т01Б.034.101.000	Узел регулятора перелива	1	
А4		15	Т01Б.034.118.000	Узел дренажный	1	
А4		16	Т01Б.034.122.000	Узел дренажный	1	
А4		17	Т01Б.034.129.000	Узел дренажный	1	
А4		18	Т01Б.034.132.000	Узел дренажный	1	
А4		19	Т01Б.034.210.000	Металлоконструкция	1	
				Стандартные изделия		
		20		Задвижка 30с41нж1		
				Ду150, Ру16 ГОСТ 10194-78	2	

Изм.	Лист	№ докум.	Подп.	Дата	Т01Б.034 200.000			
Разраб.		Растегаева			Блок подогревателей	Лит.	Лист 1	Листов 2
Пров.		Орехова				ГИПРОТЕХМОНТАЖ Москва		
Гл.конст.		Самохвалов						
Н.контр.		Ястребов						
Утв.		Кагерманян						

Формат А4

Формат	Зона	Поз.	Обозначение	Наименование	Кол.	Примечание
		21		Задвижка 30с41нж1		
				Ду200, Ру16 ГОСТ 10194-78	1	
				Болты ГОСТ 7798-70		
		22		М16-6g×50.58	4	
		23		М16-6g×55.58	4	
		24		М20-6g×70.58	72	
				Гайки ГОСТ 5915-70		
		25		М16-6н.5	8	
		26		М20-6н.5	72	
				Шайбы ГОСТ 11371-78		
		27		16.01.08 кп	8	
		28		20.01.08 кп	72	
				Прокладки ГОСТ 15180-86		
		29		А-80-10 ПОН	1	
		30		А-150-10 ПОН	6	
		31		А-150-16 ПОН	4	
		32		А-200-16 ПОН	3	
		33		А-250-10 ПОН	1	
		34		Б-20-63 ПОН	1	
		35		Подогреватель ПП1-53-7-IV ОСТ 108.271.105-76	1	
				Прочие изделия		
		36		Подогреватель 12-219×4000-Р-2 ТУ 400-28-429-82Е	1	

Изм.	Лист	№ докум.	Подп.	Дата	Т01Б.034.200.000	Лист 2

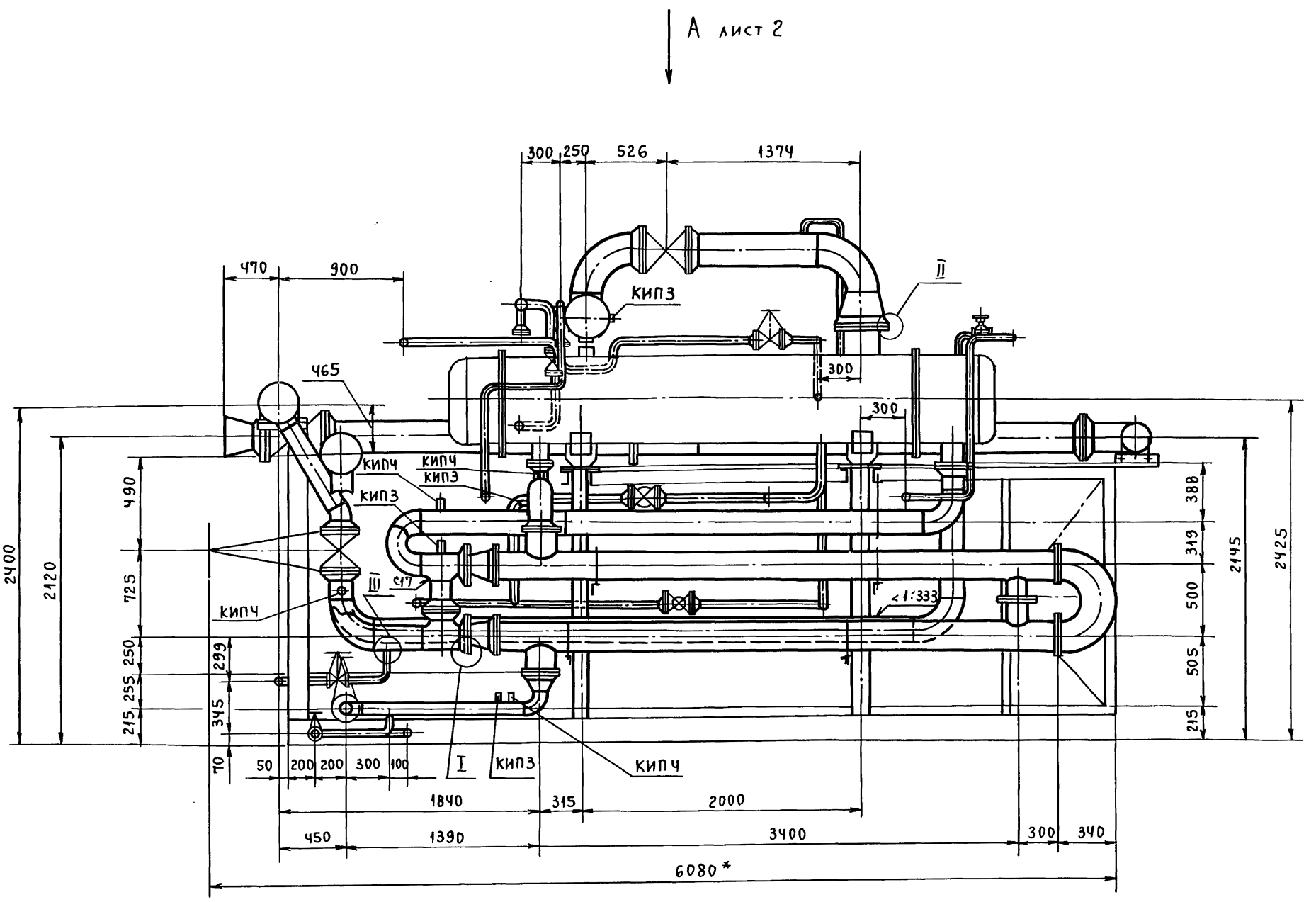

I повернуто
м 1:2,5

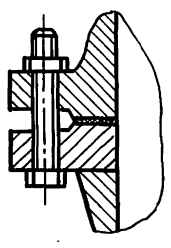

II
м. 1:2,5

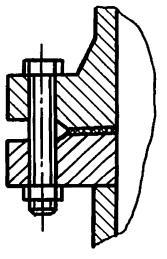

III
м 1:5

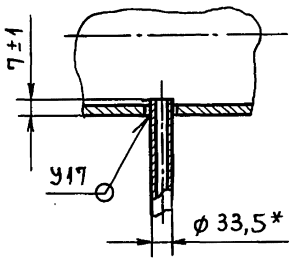

1. *Размеры для справок.
2. Сварные швы по ГОСТ 16037-80 для трубопроводов и ГОСТ 5264-80 для металлоконструкции.
3. Неуказанные предельные отклонения размеров $\pm \frac{t_2}{2}$.
4. Участок трубопровода поз. 3 снять перед выемкой трубной системы пароводяных подогревателей.

					Т01Б.034 200.000СБ			
Изм.	Лист	№ докум.	Подп.	Дата	Блок подогревателей. Сборочный чертеж.	Лит.	Масса	Масштаб
Разраб.		Аникина					5440	1:25
Пров.		Орехова				Лист 1	Листов 2	
Гл.конст.		Самохвалов				ГИПРОТЕХМОНТАЖ Москва		
Н. контр.		Эстребов						
Утв.		Кагерманян						

Инв.№ подл. | Подп. и дата | Взам.инв.№ | Инв.№ дубл. | Подп. и дата

Вид А лист 1

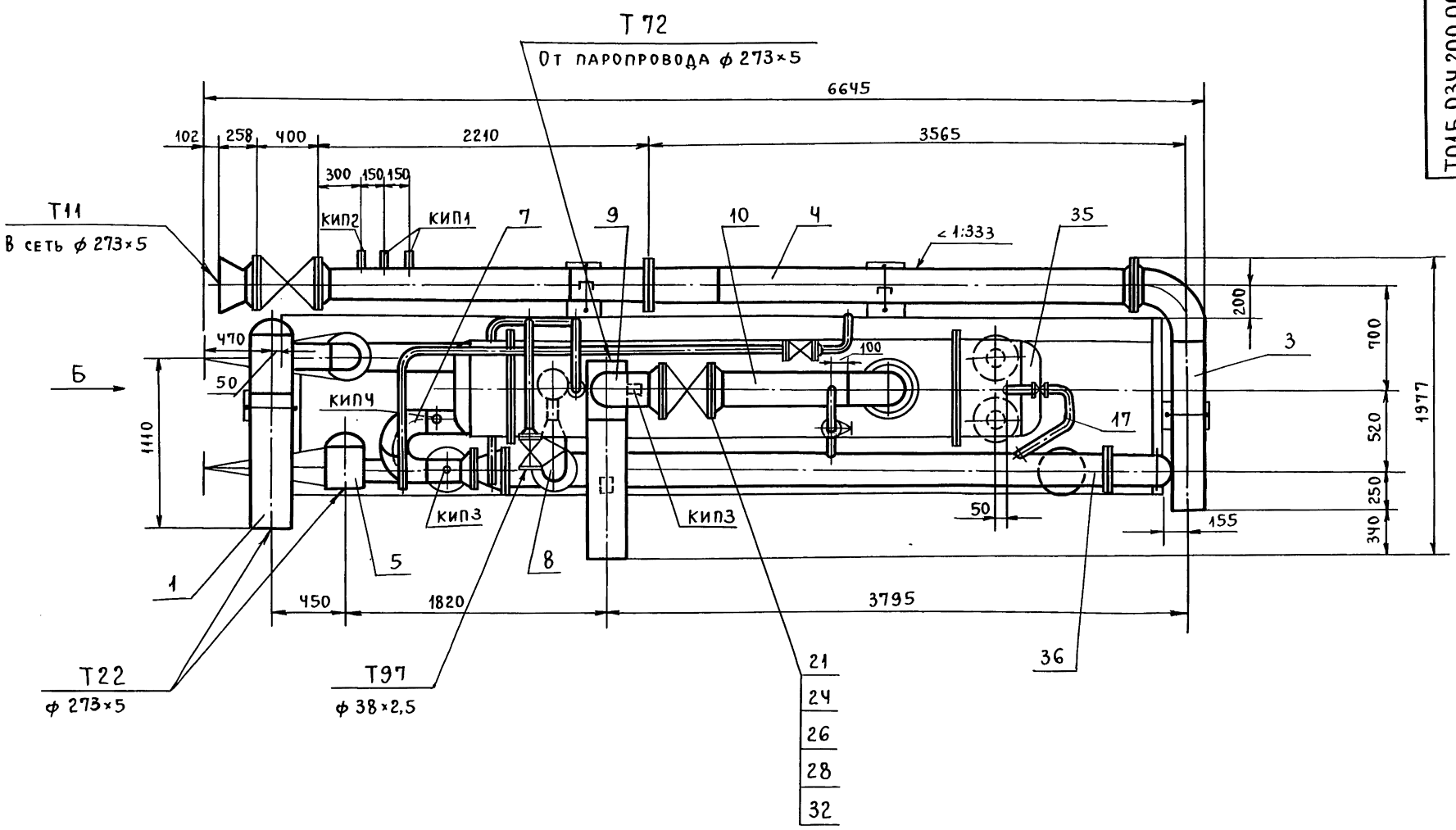

Вид Б

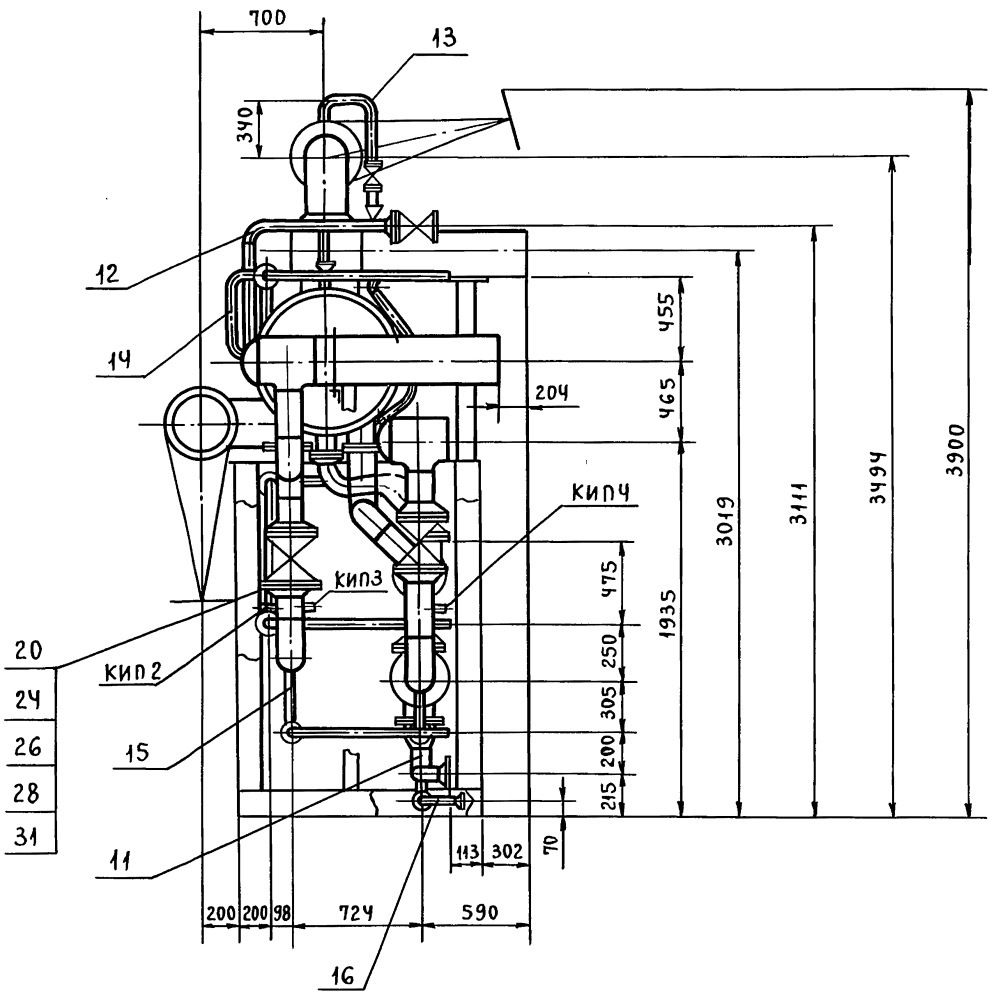

Изм.	Лист	№ докум.	Подп.	Дата	Т016.034 200.000 СБ	Лист 2

Инв.№ подл. | Подп. и дата | Взам. инв.№ | Инв.№ дубл. | Подп. и дата

Серия 5.903-11 выпуск 2-12 часть 2

Формат	Зона	Поз.	Обозначение	Наименование	Кол.	Примечание
				Документация		
А4			Т01Б.034 201.000 СБ	Сборочный чертеж		
				Детали		
Б4		1	Т01Б.034 201.001	Патрубок		
				Труба 159×4,5 ГОСТ 10704-76 / В-Ст3сп ГОСТ 10705-80	1	17,0 кг
				L = 595 ± 0,8 мм.		
Б4		2	Т01Б.034 201.002	Патрубок		
				Труба 273×5 ГОСТ 10704-76 / В-Ст3сп ГОСТ 10705-80	1	
				L = 980 ± 0,8 мм		30,5 кг
				Стандартные изделия		
				Отвод ГОСТ 17375-83		
		3		30° 159×4,5	1	Изготовить из отвода 60° ГОСТ 17375-83
		4		Тройник 273×8-159×4,5 ГОСТ 17376-83	1	
		5		Фланец 1-150-16 ВСт3сп2 ГОСТ 12821-80	1	
		6		Заглушка 273×8 ГОСТ 17379-83	1	

Подп. и дата | Инв. № дубл. | Взам. инв. № | Подп. и дата | Инв. № подл.

Изм.	Лист	№ докум.	Подп.	Дата	Т01Б.034 201.000			
Разраб.		Растегаева			Трубопровод	Лит.	Лист	Листов
Пров.		Орехова					1	
Гл. конст.		Самохвалов				ГИПРОТЕХМОНТАЖ Москва		
Н. контр.		Ястребов						
Утв.		Кагерманян						

Формат А4

Формат	Зона	Поз.	Обозначение	Наименование	Кол.	Примечание
				Документация		
А4			Т01Б.034 202.000 СБ	Сборочный чертеж		
				Детали		
Б4		1	Т01Б.034 202.001	Патрубок		
				Труба 219×5 ГОСТ 10704-76 / В-Ст3сп ГОСТ 10705-80	1	
				L = 1170 ± 1,2 мм		30,9 кг
				Стандартные изделия		
		2		Отвод 90° 219×6 ГОСТ 17375-83	1	
		3		Фланец 1-200-16 ВСт3сп2 ГОСТ 12821-80	1	

Подп. и дата | Инв. № дубл. | Взам. инв. № | Подпись и дата | Инв. № подл.

Изм.	Лист	№ докум.	Подп.	Дата	Т01Б.034 202.000			
Разраб.		Растегаева			Трубопровод	Лит.	Лист	Листов
Пров.		Орехова					1	
Гл. констр.		Самохвалов				ГИПРОТЕХМОНТАЖ Москва		
Н. контр.		Ястребов						
Утв.		Кагерманян						

Формат А4

Формат	Зона	Поз.	Обозначение	Наименование	Кол.	Примечание
				Документация		
А3			Т01Б.034 203.000 СБ	Сборочный чертеж		
				Детали		
А3		1	Т01Б.034 203.001	Патрубок	1	
Б4		2	Т01Б.034 203.002	Патрубок		
				Труба 219×5 ГОСТ 10704-76 / В-Ст3сп ГОСТ 10705-80		
				L = 2683 ± 2 мм	1	70,8 кг
				Стандартные изделия		
		3		Переход К 273×7-219×6 ГОСТ 17378-83	1	
		4		Фланцы ГОСТ 12821-80 ВСт3сп2		
		5		1-200-16	1	
				1-200-25	2	
				Болты ГОСТ 7798-70		
		6		М 20-6g × 70.58	12	
		7		М 24-6g × 80.58	24	
				Гайки ГОСТ 5915-70		
		8		М 20-6Н.5	12	
		9		М 24-6Н.5	24	

Подп. и дата | Инв. № дубл. | Взам. инв. № | Подп. и дата | Инв. № подл.

Изм.	Лист	№ докум.	Подп.	Дата	Т01Б.034 203.000			
Разраб.		Аникина			Трубопровод	Лит	Лист	Листов
Пров.		Орехова					1	2
Гл. конст.		Самохвалов				ГИПРОТЕХМОНТАЖ Москва		
Н. контр.		Устребов						
Утв.		Кагерманян						

Формат А4

Формат	Зона	Поз.	Обозначение	Наименование	Кол.	Примечание
				Прокладки ГОСТ 15780-86		
		10		А-200-16 ПОН	1	
		11		А-200-25 ПОН	2	
				Шайбы ГОСТ 11371-78		
		12		20.01.08 КП	12	
		13		24.01.08 КП	24	
		14		Задвижка 30с 65 нж Ду 200, Ру 25 ГОСТ 5762-74	1	
		15		Соединение фланцевое 16-200 33 ОСТ 34-42-756-85	1	
		16		Бобышка БП1-М20×1,5-100 ОСТ 36.7-74	2	
		19		Бобышка БП1-М27×2-100 ОСТ 36.7-76	1	
				Прочие изделия		
		17		Прокладка ПП 21×32 УХЛ2 ТУ 36.1103-82	2	
		18		Пробка ПМ 20×1,5 У3 ТУ 36-1144-83	2	
		20		Прокладка ПП 28×42 УХЛ2 ТУ 36.1103-82	1	
		21		Пробка ПМ 27×2 У3 ТУ 36-1144-83	1	

Подп. и дата | Инв. № дубл. | Взам. инв. № | Подп. и дата | Инв. № подл.

Изм.	Лист	№ докум.	Подп.	Дата	Т01Б.034 203.000	Лист 2

Серия 5.903-11 выпуск 2-12 часть 2

Формат	Зона	Поз.	Обозначение	Наименование	Кол.	Примечание
				Документация		
А4			Т01Б.034204.000СБ	Сборочный чертеж		
				Детали		
Б4		1	Т01Б.034204.001	Патрубок		
				Труба 159×4,5 ГОСТ 10704-76 / В-ВСт3сп ГОСТ 10705-80		
				L = 115 ± 0,3 мм	1	2,0 кг
				Стандартные изделия		
		2		Тройник 273×8-159×4,5		
				ГОСТ 17376-83	1	
		3		Фланец 1-150-16 ВСт3сп2		
				ГОСТ 12821-80	1	
		4		Заглушка		
				273×8 ГОСТ 17379-83	1	

Подп. и дата | Инв. № дубл. | Взам. инв. № | Подп. и дата | Инв. № подл.

Изм.	Лист	№ докум.	Подп.	Дата
Разраб.		Растегаева		
Пров.		Орехова		
Гл. конст.		Самохвалов		
Н. контр.		Ястребов		
Утв.		Кагерманян		

Т01Б.034204.000

Трубопровод

Лит.	Лист	Листов
		1

ГИПРОТЕХМОНТАЖ Москва

Формат А4

Формат	Зона	Поз.	Обозначение	Наименование	Кол.	Примечание
				Документация		
А3			Т01Б.034206.000СБ	Сборочный чертеж		
				Детали		
А4		1	Т01Б.034206.001	Патрубок	1	
				Стандартные изделия		
		2		Отвод 90° 89×3,5	2	
				ГОСТ 17375-83		
		3		Переход К159×4,5-89×3,5		
				ГОСТ 17378-83	1	
				Фланцы ГОСТ 12821-80		
		4		ВСт3сп2 1-150-10	1	
		5		1-80-25	1	
				Прочие изделия		
		6		Штуцер М20×1,5-100		
				3КЧ-33-76	1	Сборник 25 ММСС СССР
		7		Колпачок М20×1,5		
				3КЧ-31-75	1	Сборник 50 ММСС СССР
		8		Прокладка 18 3КЧ-36-70	1	Сборник 25 ММСС СССР
		9		Бобышка БП1-М27×2-55		
				УХЛ3 ТУ36.1097-85	1	
		10		Прокладка ПП28×42 УХЛ2		
				ТУ 36.1103-82	1	
		11		Пробка ПМ 27×2 У3		
				ТУ36.1144-83	1	

Подп. и дата | Инв. № дубл. | Взам. инв. № | Подп. и дата | Инв. № подл.

Изм.	Лист	№ докум.	Подп.	Дата
Разраб.		Растегаева		
Пров.		Орехова		
Гл. конст.		Самохвалов		
Н. контр.		Ястребов		
Утв.		Кагерманян		

Т01Б.034206.000

Трубопровод

Лит.	Лист	Листов
		1

ГИПРОТЕХМОНТАЖ Москва

Формат А4

Формат	Зона	Поз.	Обозначение	Наименование	Кол.	Примечание
				Документация		
А4			Т01Б.034207.000 СБ	Сборочный чертеж		
				Детали		
А4		1	Т01Б.034207.001	Патрубок	1	
				Стандартные изделия		
		2		Фланец 1-32-25 ВСт3сп2		
				ГОСТ 12821-80	1	
		3		Болт М16-6g×55.58		
				ГОСТ 7798-70	8	
		4		Гайка М16-6Н.5		
				ГОСТ 5915-70	8	
		5		Шайба 16.01.08 кп		
				ГОСТ 11371-78	16	
		6		Прокладка А-32-25		
				ГОСТ 15180-86	2	
		7		Вентиль 15кч16п1		
				Ду 32, Ру 25		
				ГОСТ 18163-72	1	

Подп. и дата | Инв. № дубл. | Взам. инв. № | Подп. и дата | Инв. № подл.

Изм.	Лист	№ докум.	Подп.	Дата
Разраб.		Аникина		
Пров.		Орехова		
Гл. конст.		Самохвалов		
Н. контр.		Ястребов		
Утв.		Кагерманян		

Т01Б.034207.000

Трубопровод

Лит.	Лист	Листов
		1

ГИПРОТЕХМОНТАЖ Москва

Формат А4

Формат	Зона	Поз.	Обозначение	Наименование	Кол.	Примечание
				Документация		
А3			Т01Б.034205.000СБ	Сборочный чертеж		
				Детали		
А4		1	Т01Б.034205.001	Тройник	1	
Б4		2	Т01Б.034205.002	Патрубок		
				Труба 219×5 ГОСТ 10704-76 / В-ВСт3сп ГОСТ 10705-80		
				L = 600 ± 0,8 мм	1	
Б4		3	Т01Б.034205.003	Патрубок		
				Труба 273×5 ГОСТ 10704-76 / В-ВСт3сп ГОСТ 10705-80		
				L = 920 ± 0,8 мм	1	
				Стандартные изделия		
		4		Отвод 90° 219×6		
				ГОСТ 17375-83	1	
		5		Фланец 1-200-16 ВСт3сп2		
				ГОСТ 12821-80	1	
				Прочие изделия		
		6		Штуцер М20×1,5-50		Сборник 25 ММСС СССР
				3кч-33-76	1	
		7		Колпачок М20×1,5		Сборник 50 ММСС СССР
				3КЧ-31-75	1	
		8		Прокладка 18		Сборник 25 ММСС СССР
				3кч-36-70	1	

Подп. и дата | Инв. № дубл. | Взам. инв. № | Подп. и дата | Инв. № подл.

Изм.	Лист	№ докум.	Подп.	Дата
Разраб.		Аникина		
Пров.		Орехова		
Гл. конст.		Самохвалов		
Н. контр.		Ястребов		
Утв.		Кагерманян		

Т01Б.034205.000

Трубопровод

Лит.	Лист	Листов
		1

ГИПРОТЕХМОНТАЖ Москва

Серия 5.903-11 выпуск 2-12 часть 2

Т01Б.034201.000СБ

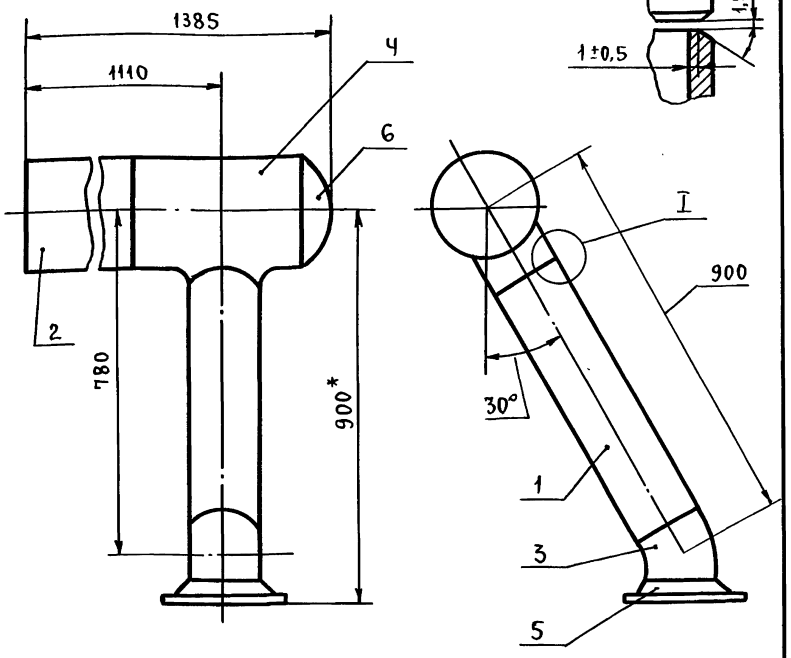

1. *Размеры для справок.
2. Сварные швы С17 по ГОСТ 16037-80.
3. $\pm \frac{t_2}{2}$.
4. Шероховатость поверхности деталей поз. 1,2 по торцам $R_z 160$.

Изм.	Лист	№ докум.	Подп.	Дата	Т01Б.034201.000СБ		
Разраб.		Растегаева			Коллектор. Сборочный чертеж.	Лит.	Масса 86,6	Масштаб 1:10
Пров.		Орехова				Лист	Листов 1	
Гл.конст.		Самохвалов				ГИПРОТЕХМОНТАЖ Москва		
Н.контр.		Ястребов						
Утв.		Кагерманян						

Инв.№ подл. | Подп. и дата | Взам.инв.№ | Инв.№ дубл. | Подп. и дата

Формат А4

Т01Б.034202.000СБ

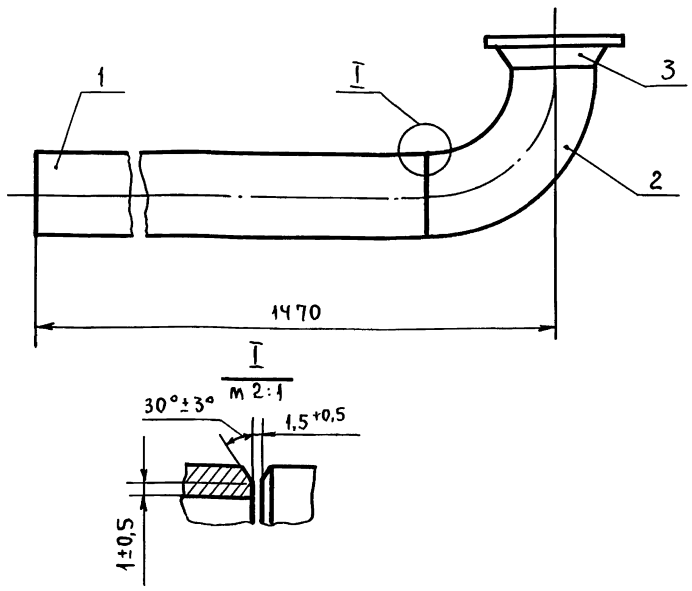

1. $\pm \frac{t_2}{2}$.
2. Сварные швы С17 по ГОСТ 16037-80.
3. Шероховатость поверхности детали поз. 1 по торцам $R_z 160$.

Изм.	Лист	№ докум.	Подп.	Дата	Т01Б.034202.000СБ		
Разраб.		Растегаева			Трубопровод. Сборочный чертеж.	Лит.	Масса 57,6	Масштаб 1:10
Пров.		Орехова				Лист	Листов 1	
Гл.конст.		Самохвалов				ГИПРОТЕХМОНТАЖ Москва		
Н.контр.		Ястребов						
Утв.		Кагерманян						

Инв.№ подл. | Подп. и дата | Взам.инв.№ | Инв.№ дубл. | Подп. и дата

Формат А4

Т01Б.034204.000СБ

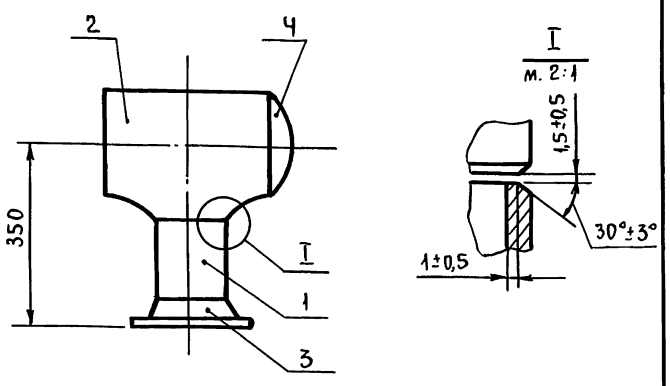

1. *Размеры для справок.
2. $\pm \frac{t_2}{2}$.
3. Шероховатость поверхности детали поз. 1 по торцам $R_z 160$.
4. Сварные швы С17 по ГОСТ 16037-80.

Изм.	Лист	№ докум.	Подп.	Дата	Т01Б.034204.000 СБ		
Разраб.		Растегаева			Трубопровод. Сборочный чертеж.	Лит.	Масса 39,0	Масштаб 1:10
Пров.		Орехова				Лист	Листов 1	
Гл.конст.		Самохвалов				ГИПРОТЕХМОНТАЖ Москва		
Н.контр.		Ястребов						
Утв.		Кагерманян						

Инв.№ подл. | Подп. и дата | Взам.инв.№ | Инв.№ дубл. | Подп. и дата

Формат А4

Т01Б.034205.001

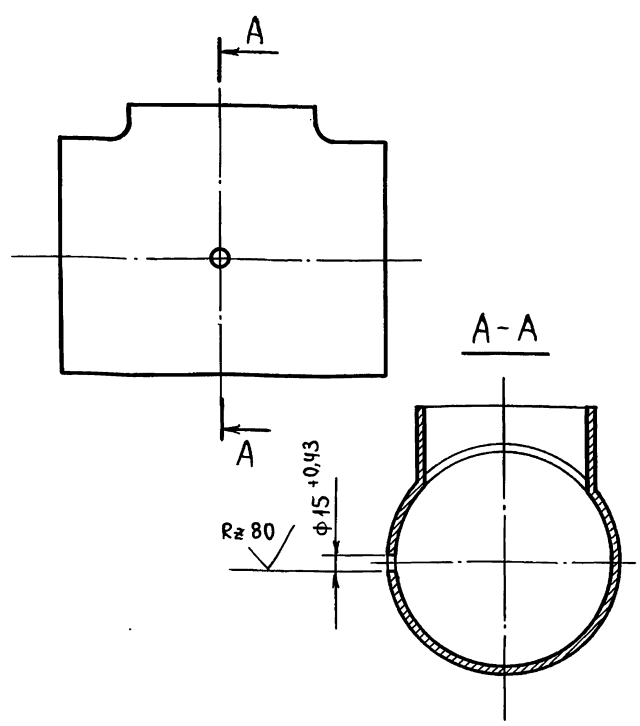

Изм.	Лист	№ докум.	Подп.	Дата	Т01Б.034205.001		
Разраб.		Аникина			Тройник	Лит.	Масса 27,6	Масштаб 1:5
Пров.		Орехова				Лист	Листов 1	
Гл.конст.		Самохвалов			Тройник 273×8-219×6 ГОСТ 17376-83	ГИПРОТЕХМОНТАЖ Москва		
Н.контр.		Ястребов						
Утв.		Кагерманян						

Инв.№ подл. | Подп. и дата | Взам.инв.№ | Инв.№ дубл. | Подп. и дата

Формат А4

ТО16.034203.000СБ

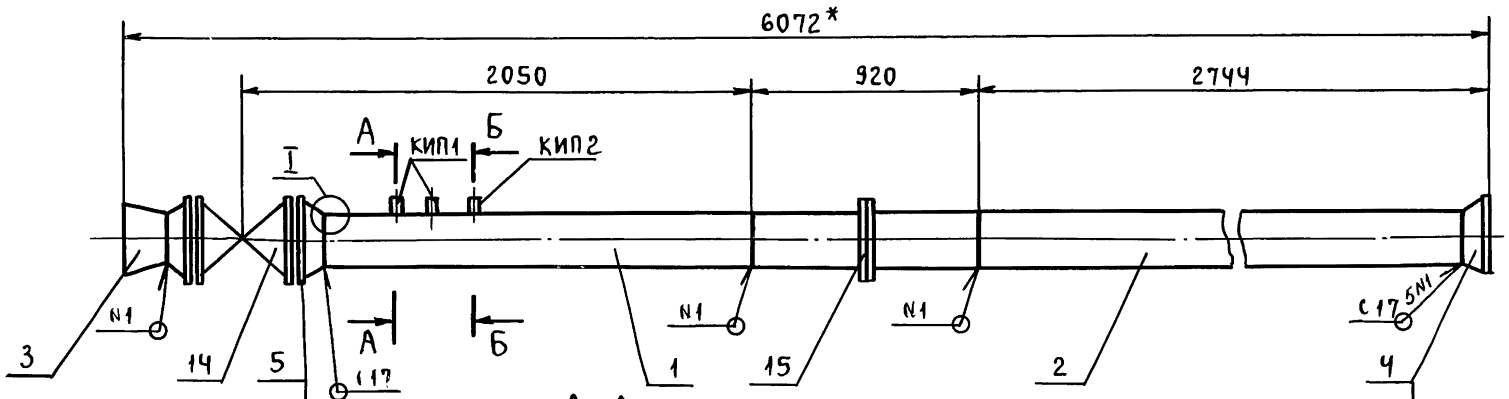

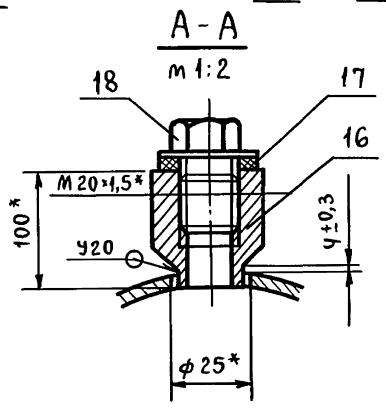

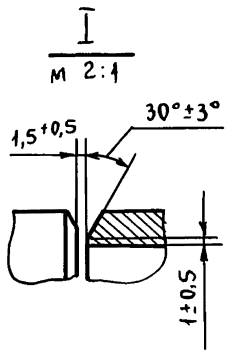

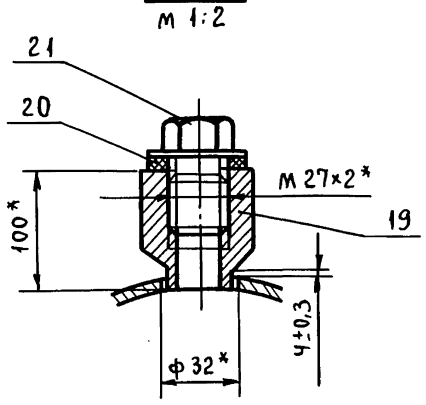

1. *Размеры для справок.
2. Сварные швы по ГОСТ 16037-80.
3. $\pm \frac{t_2}{2}$.
4. Шероховатость поверхности детали поз. 2 по торцам $R_z 160$.

						ТО1Б.034203.000СБ	
Изм.	Лист	№ докум.	Подп.	Дата	Трубопровод. Сборочный чертеж.	Лит.	Масса / Масштаб
Разраб.		Аникина					470,0 / 1:20
Пров.		Орехова				Лист	Листов 1
Гл.конст.		Самохвалов				ГИПРОТЕХМОНТАЖ Москва	
Н.контр.		Ястребов					
Утв.		Кагерманян					

Формат А3

ТО16.034205.000СБ

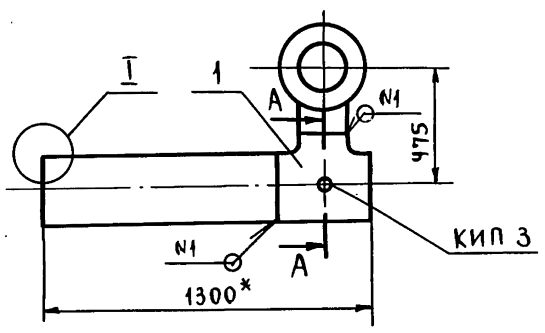

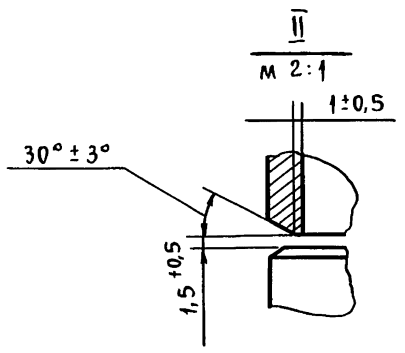

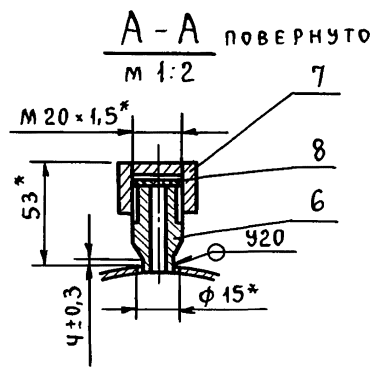

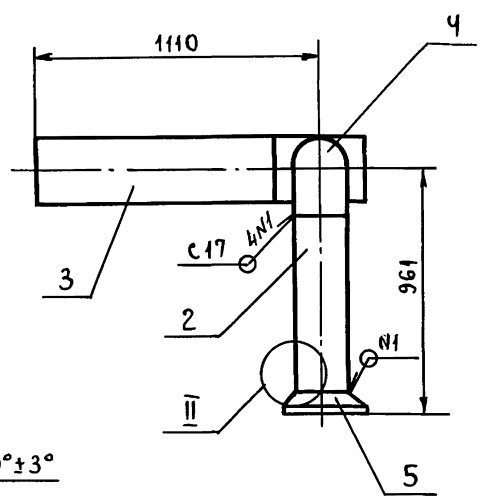

1. *Размеры для справок.
2. $\pm \frac{t_2}{2}$.
3. Сварные швы по ГОСТ 16037-80.
4. Шероховатость поверхности деталей поз. 1, 2 по торцам $R_z 160$.

						ТО1Б.034205.000СБ	
Изм.	Лист	№ докум.	Подп.	Дата	Трубопровод. Сборочный чертеж.	Лит.	Масса / Масштаб
Разраб.		Аникина					91,9 / 1:20
Пров.		Орехова				Лист	Листов: 1
Т.контр.		Самохвалов				ГИПРОТЕХМОНТАЖ Москва	
Н.контр.		Ястребов					
Утв.		Кагерманян					

Инв.№ подл. | Подп. и дата | Взам.инв.№ | Инв.№ дубл. | Подп. и дата

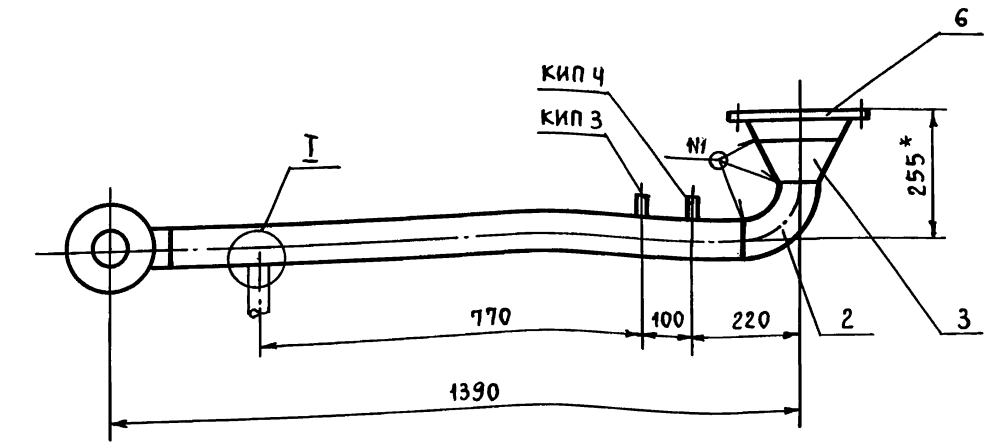

А-А повернуто
м 1:2

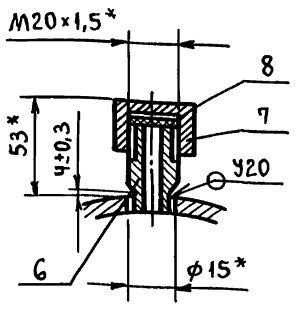

Б-Б повернуто
м 1:2

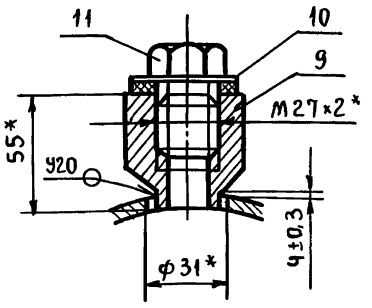

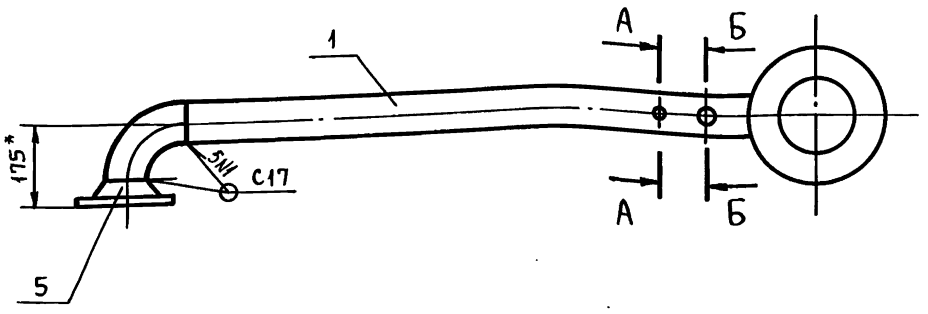

1. *Размеры для справок.
2. $\pm \frac{t_2}{2}$.
3. Сварные швы по ГОСТ 16037-80.

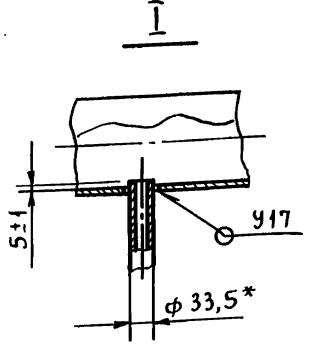

					Т01Б.034206.000СБ	
Изм.	Лист	№ докум.	Подп.	Дата	Трубопровод. Сборочный чертеж.	Лит. / Масса 25,3 / Масштаб 1:10
Разраб.		Растегаева				Лист / Листов: 1
Пров.		Орехова				ГИПРОТЕХМОНТАЖ Москва
Гл.конст.		Самохвалов				
Н.контр.		Ястребов				
Утв.		Кагерманян				

Т01Б.034206.001

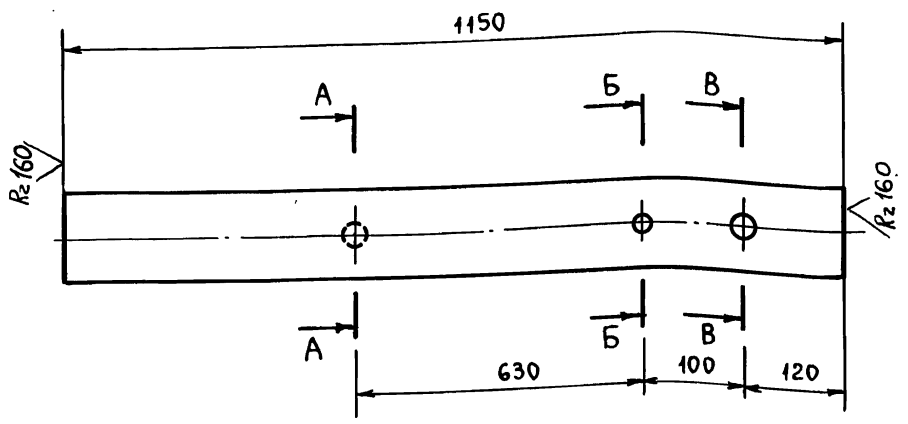

А-А

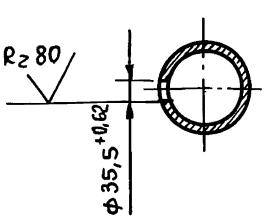

Б-Б

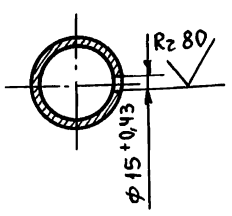

В-В

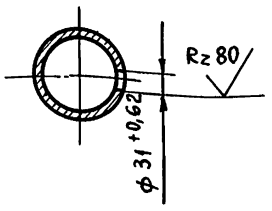

Неуказанные предельные отклонения размеров $\pm \frac{t_2}{2}$.

					Т01Б.034206.001	
Изм.	Лист	№ докум.	Подп.	Дата	Патрубок	Лит. / Масса 7,32 / Масштаб 1:5
Разраб.		Растегаева				Лист / Листов: 1
Пров.		Орехова				Труба 89×3 ГОСТ 10704-76 / В-Вст3сп ГОСТ 10705-80
Гл.конст.		Самохвалов				ГИПРОТЕХМОНТАЖ Москва
Н.контр.		Ястребов				
Утв.		Кагерманян				

Т01Б.034203.001

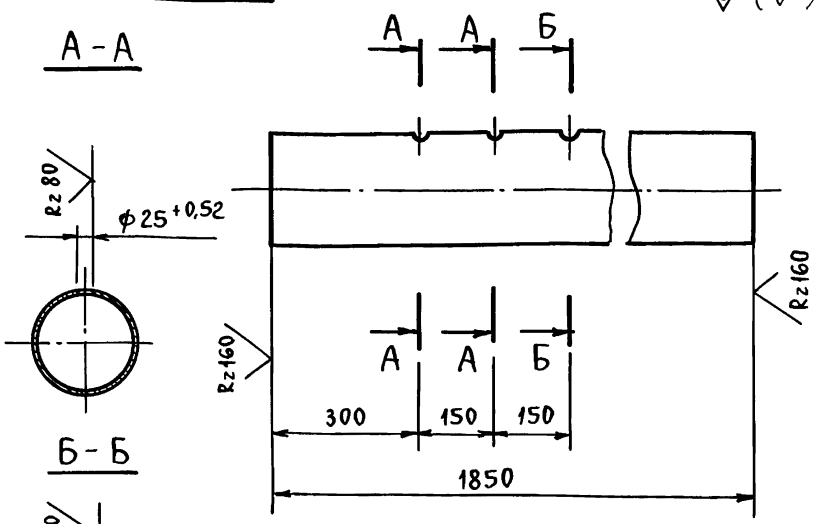

Неуказанные предельные отклонения размеров $\pm \frac{t_2}{2}$.

					Т01Б.034203.001	
Изм.	Лист	№ докум.	Подп.	Дата	Патрубок	Лит. / Масса 48,8 / Масштаб 1:10
Разраб.		Аникина				Лист / Листов: 1
Пров.		Орехова				Труба 219×5 ГОСТ 10704-76 / В-Вст3сп ГОСТ 10705-80
Гл.конст.		Самохвалов				ГИПРОТЕХМОНТАЖ Москва
Н.контр.		Ястребов				
Утв.		Кагерманян				

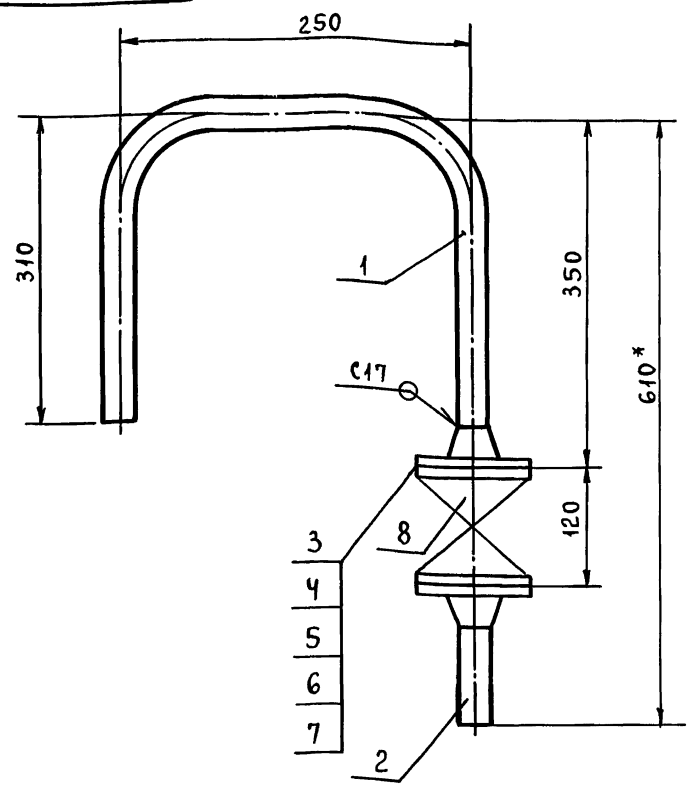

1. *Размеры для справок.
2. Сварные швы по ГОСТ 16037-80.
3. $\pm \frac{t_2}{2}$.

Изм.	Лист	№ докум.	Подп.	Дата	Т01Б.034 208.000СБ		
Разраб.		Растегаева			Трубопровод. Сборочный чертеж.	Лит.	Масса 6,8 / Масштаб 1:5
Пров.		Орехова				Лист	Листов 1
Гл.конст.		Самохвалов				ГИПРОТЕХМОНТАЖ Москва	
Н.контр.		Ястребов					
Утв.		Кагерманян					

Формат А4

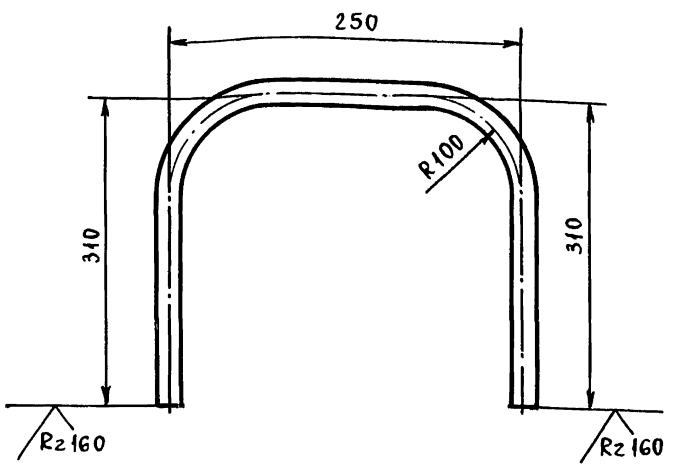

1. $\pm \frac{t_2}{2}$.
2. Длина трубной заготовки $L = 784 \pm 0,8$ мм.

Изм.	Лист	№ докум.	Подп.	Дата	Т01Б.034 208.001		
Разраб.		Растегаева			Патрубок	Лит.	Масса 1,7 / Масштаб 1:5
Пров.		Орехова				Лист	Листов 1
Гл.конст.		Самохвалов				ГИПРОТЕХМОНТАЖ Москва	
Н.контр.		Ястребов			Труба 25×2,8 ГОСТ 3262-75		
Утв.		Кагерманян					

Формат А4

Формат	Зона	Поз.	Обозначение	Наименование	Кол.	Примечание
				Документация		
А4			Т01Б.034 208.000 СБ	Сборочный чертеж		
				Детали		
А4		1	Т01Б.034 208.001	Патрубок	1	
Б4		2	Т01Б.034 208.002	Патрубок		
				Труба 25×2,8 ГОСТ 3262-75		
				L=100±0,3 мм	1	0,2 кг
				Стандартные изделия		
		3		Фланец 1-25-16 Вст3сп2		
				ГОСТ 12821-80	2	
		4		Болт М12-6g×45.58		
				ГОСТ 7798-70	8	
		5		Гайка М12-6Н.5		
				ГОСТ 5915-70	8	
		6		Шайба 16.01.08 кп		
				ГОСТ 11371-78	8	
		7		Прокладка А-25-16 ПОН		
				ГОСТ 15180-86	2	

Изм.	Лист	№ докум.	Подп.	Дата	Т01Б.034 208.000		
Разраб.		Растегаева			Трубопровод	Лит	Лист 1 / Листов 2
Пров.		Орехова				ГИПРОТЕХМОНТАЖ Москва	
Гл.констр.		Самохвалов					
Н.контр.		Ястребов					
Утв.		Кагерманян					

Формат А4

Формат	Зона	Поз.	Обозначение	Наименование	Кол.	Примечание
		8		Вентиль 15кч19п1 Ду 25 Ру 16 ГОСТ 18163-72	1	

Изм.	Лист	№ докум.	Подп.	Дата	Т01Б.034 208.000	Лист 2

Серия 5.903-11 выпуск 2-12 часть 2

Т016.034 207.000 СБ

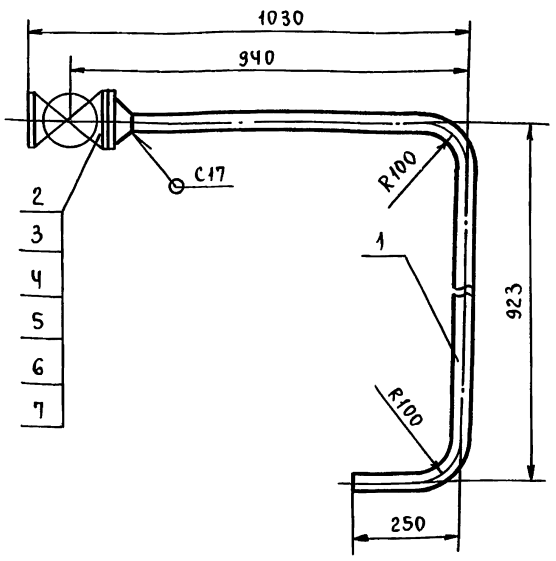

1. *Размеры для справок.
2. Сварные швы по ГОСТ 16037-80.
3. $\pm \frac{t_2}{2}$.

Изм.	Лист	№ докум.	Подп.	Дата	Т01Б.034.207.000СБ		
Разраб.		Аникина			Трубопровод. Сборочный чертеж.	Лит.	Масса: 17,2
Пров.		Орехова					Масштаб: 1:10
Гл.конст.		Самохвалов				Лист	Листов 1
Н.контр.		Ястребов			ГИПРОТЕХМОНТАЖ Москва		
Утв.		Кагерманян					

Подп. и дата | Инв.№ подл. | Взам.инв.№ | Инв.№ дубл. | Подп. и дата

Формат А4

Т016.034.207.001

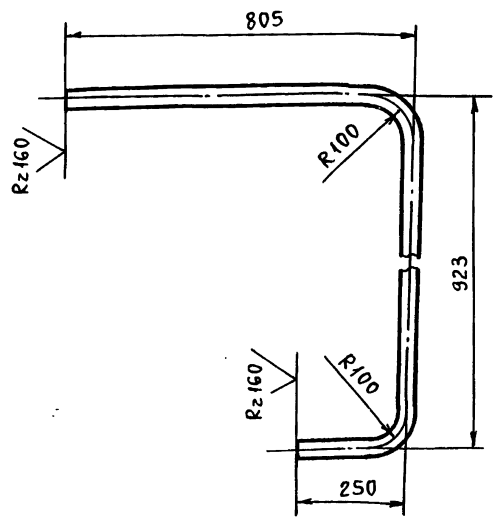

1. $\pm \frac{t_2}{2}$.
2. Длина трубной заготовки $L = 1898 \pm 1,2$ мм.

Изм.	Лист	№ докум.	Подп.	Дата	Т01Б.034.207.001		
Разраб.		Аникина			Патрубок	Лит.	Масса: 4,2
Пров.		Орехова					Масштаб: 1:10
Гл.конст.		Самохвалов				Лист	Листов 1
Н.контр.		Ястребов			Труба 38×2,5 ГОСТ 10704-76 / Б-ВСт3сп ГОСТ 10705-80	ГИПРОТЕХМОНТАЖ Москва	
Утв.		Кагерманян					

Подп. и дата | Инв.№ подл. | Взам.инв.№ | Инв.№ дубл. | Подп. и дата

Формат А4

Формат	Зона	Поз.	Обозначение	Наименование	Кол.	Примечание
				Документация		
А2			Т01Б.034 210.000 СБ	Сборочный чертеж		
				Детали		
А4		1	Т01Б.034 134.001	Косынка	4	
А4		2	Т01Б.034 134.003	Косынка	4	
А4		3	Т01Б.034 210.001	Балка	2	
А4		4	Т01Б.034 210.002	Балка	2	
А4		5	Т01Б.034 210.003	Балка	2	
А4		6	Т01Б.034 134.007	Подкос	1	
А4		7	Т01Б.034 134.010-01	Консоль	1	
А4		8	Т01Б.034 134.012	Уголок	6	
А4		9	Т01Б.034 134.015	Подвеска	2	
А4		10	Т01Б.034 134.016	Подвеска	2	
А4		11	Т01Б.034 134.017	Связь	2	
А4		12	Т01Б.034 134.018	Косынка	8	
А4		13	Т01Б.034 210.004	Пластина	2	
А4		14	Т01Б.034 134.020	Балка	1	
А4		15	Т01Б.034 134.023	Плита	2	
А4		16	Т01Б.034 134.030	Ребро	1	
А4		17	Т01Б.034 134.031	Столик	1	
А4		18	Т01Б.034 134.032	Столик	1	
А4		19	Т01Б.034 134.033	Балка	1	
А4		20	Т01Б.034 134.029	Косынка	2	
А4		21	Т01Б.034 210.005	Косынка	2	

Изм.	Лист	№ докум.	Подп.	Дата	Т01Б.034 210.000		
Разраб.		Логунова			Металлоконструкция	Лит.	Лист 1 / Листов 6
Пров.		Самохвалов				ГИПРОТЕХМОНТАЖ Москва	
Гл.конст.		Самохвалов					
Н.контр.		Ястребов					
Утв.		Кагерманян					

Подп. и дата | Инв.№ подл. | Взам.инв.№ | Инв.№ дубл. | Подп. и дата

Формат А4

Формат	Зона	Поз.	Обозначение	Наименование	Кол.	Примечание
А4		22	Т01Б.034 134.034	Петля	4	
Б4		23	Т01Б.034 210.006	Балка		
				Швеллер 16 ГОСТ 8240-72 / Вст3сп5-1 ГОСТ 535-79		
				L = 5590 ± 5,0	4	79,4 кг
Б4		24	Т01Б.034 210.007	Балка		
				Швеллер 16 ГОСТ 8240-72 / Вст3сп5-1 ГОСТ 535-79		
				L = 1310 ± 1,2	4	18,6 кг
Б4		25	Т01Б.034 210.008	Балка		
				Швеллер 16 ГОСТ 8240-72 / Вст3сп5-1 ГОСТ 535-79		
				L = 1054 ± 1,2	2	16,0 кг
Б4		26	Т01Б.034 210.009	Балка		
				Швеллер 16 ГОСТ 8240-72 / Вст3сп5-1 ГОСТ 535-79		
				L = 1650 ± 1,2	2	23,5 кг
Б4		27	Т01Б.034 210.010	Стойка		
				Швеллер 16 ГОСТ 8240-72 / Вст3сп5-1 ГОСТ 535-79		
				L = 2085 ± 2,0	1	41,0 кг
Б4		28	Т01Б.034 210.011	Стойка		
				Швеллер 16 ГОСТ 8240-72 / Вст3сп5-1 ГОСТ 535-79		
				L = 1755 ± 1,2	8	25,0 кг
Б4		29	Т01Б.034 210.012	Стойка		
				Швеллер 16 ГОСТ 8240-72 / Вст3сп5-1 ГОСТ 535-79		
				L = 900 ± 0,8	2	13,0

Изм. | Лист | № докум. | Подп. | Дата — Т01Б.034 210.000 — Лист 2

Подп. и дата | Инв.№ подл. | Взам.инв.№ | Инв.№ дубл. | Подп. и дата

Формат	Зона	Поз.	Обозначение	Наименование	Кол.	Примечание
БЧ		30	Т01Б.034 210.013	Опора		
				Швеллер $\frac{16\ ГОСТ\ 8240-72}{Ст3сп5-I\ ГОСТ\ 535-79}$		
				L = 180 ± 0,5	1	2,0 кг
БЧ		31	Т01Б.034 210.014	Балка		
				Швеллер $\frac{10\ ГОСТ\ 8240-72}{Ст3сп5-I\ ГОСТ\ 535-79}$		
				L = 1310 ± 1,2	2	11,3 кг
БЧ		32	Т01Б.034 210.015	Опора		
				Швеллер $\frac{8\ ГОСТ\ 8240-72}{Ст3сп5-I\ ГОСТ\ 535-79}$		
				L = 280 ± 0,5	4	2,0 кг
БЧ		33	Т01Б.034 210.016	Стойка		
				Уголок $\frac{63\times63\times5-В\ ГОСТ\ 8509-86}{Ст3пс6-I\ ГОСТ\ 535-79}$		
				L = 1650 ± 1,2	8	7,9 кг
БЧ		34	Т01Б.034 210.017	Связь		
				Уголок $\frac{63\times63\times5-В\ ГОСТ\ 8509-86}{Ст3пс6-I\ ГОСТ\ 535-79}$		
				L = 2262 ± 2,0	4	10,8
БЧ		35	Т01Б.034 210.018	Связь		
				Уголок $\frac{50\times50\times5-В\ ГОСТ\ 8509-86}{Ст3пс6-I\ ГОСТ\ 535-79}$		
				L = 960 ± 0,8	2	3,6 кг
БЧ		36	Т01Б.034 210.019	Связь		
				Уголок $\frac{50\times50\times5-В\ ГОСТ\ 8509-86}{Ст3пс6-I\ ГОСТ\ 535-79}$		
				L = 740 ± 0,8	2	2,8 кг
БЧ		37	Т01Б.034 210.020	Столик		
				Уголок $\frac{63\times63\times5-В\ ГОСТ\ 8509-86}{Ст3пс6-I\ ГОСТ\ 535-79}$		
				L = 260 ± 0,5	4	1,3 кг

Инв.№ подл. | Подп. и дата | Взам.инв.№ | Инв.№ дубл. | Подп. и дата

Изм. | Лист | № докум. | Подп. | Дата

Т01Б.034 210.000

Лист 3

Формат А4

Формат	Зона	Поз.	Обозначение	Наименование	Кол.	Примечание
БЧ		38	Т01Б.034 210.021	Пластина		
				Лист $\frac{Б-ПН-0-6\ ГОСТ\ 19903-74}{Ст3пс6\ ГОСТ\ 14637-79}$		
				(120 × 170) ± 0,5	1	0,9 кг
БЧ		39	Т01Б.034 210.022	Пластина		
				Лист $\frac{Б-ПН-0-6\ ГОСТ\ 19903-74}{Ст3пс6\ ГОСТ\ 14637-79}$		
				(160 × 175) ± 0,5	4	1,3 кг
БЧ		40	Т01Б.034 210.023	Пластина		
				Лист $\frac{Б-ПН-0-6\ ГОСТ\ 19903-74}{Ст3пс6\ ГОСТ\ 14637-79}$		
				(240 ± 0,5) × (360 ± 0,8)	2	4,1 кг
БЧ		41	Т01Б.034 210.024	Косынка		
				Лист $\frac{Б-ПН-0-6\ ГОСТ\ 19903-74}{Ст3пс6\ ГОСТ\ 14637-79}$		
				(200 × 250) ± 0,5	2	2,3 кг
БЧ		42	Т01Б.034 210.025	Накладка		
				Лист $\frac{Б-ПН-0-6\ ГОСТ\ 19903-74}{Ст3пс6\ ГОСТ\ 14637-79}$		
				(160 ± 0,5) × (350 ± 0,8)	2	2,6 кг
БЧ		43	Т01Б.034 210.026	Пластина		
				Лист $\frac{Б-ПН-0-6\ ГОСТ\ 19903-74}{Ст3пс6\ ГОСТ\ 14637-79}$		
				(200 × 280) ± 0,5	1	3,0 кг
БЧ		44	Т01Б.034 210.027	Пластина		
				Лист $\frac{Б-ПН-0-8\ ГОСТ\ 19903-74}{Ст3пс6\ ГОСТ\ 14637-79}$		
				(190 × 190) ± 0,5	1	2,0 кг
БЧ		45	Т01Б.034 210.028	Накладка		
				Лист $\frac{Б-ПН-0-6\ ГОСТ\ 19903-74}{Ст3пс6\ ГОСТ\ 14637-79}$		
				(100 ± 0,3) × (150 ± 0,5)	6	0,7 кг

Инв.№ подл. | Подп. и дата | Взам.инв.№ | Инв.№ дубл. | Подп. и дата

Изм. | Лист | № докум. | Подп. | Дата

Т01Б.034 210.000

Лист 4

Формат А4

Формат	Зона	Поз.	Обозначение	Наименование	Кол.	Примечание
БЧ		46	Т01Б.034 210.029	Косынка		
				Лист $\frac{Б-ПН-0-6\ ГОСТ\ 19903-74}{Ст3пс6\ ГОСТ\ 14637-79}$		
				(100 ± 0,3) × (220 ± 0,5)	2	1,0 кг
БЧ		47	Т01Б.034 210.030	Пластина		
				Лист $\frac{Б-ПН-0-6\ ГОСТ\ 19903-74}{Ст3пс6\ ГОСТ\ 14637-79}$		
				(100 ± 0,3) × (140 ± 0,5)	8	0,7 кг
БЧ		48	Т01Б.034 210.031	Пластина		
				Лист $\frac{Б-ПН-0-6\ ГОСТ\ 19903-74}{Ст3пс6\ ГОСТ\ 14637-79}$		
				(150 × 150) ± 0,5	6	1,0 кг
БЧ		49	Т01Б.034 210.032	Пластина		
				Лист $\frac{Б-ПН-0-6\ ГОСТ\ 19903-74}{Ст3пс6\ ГОСТ\ 14637-79}$		
				(150 × 150) ± 0,5	8	1,4 кг
БЧ		50	Т01Б.034 210.033	Пластина		
				Лист $\frac{Б-ПН-0-6\ ГОСТ\ 19903-74}{Ст3пс6\ ГОСТ\ 14637-79}$		
				(120 ± 0,3) × (200 ± 0,5)	2	1,7 кг
БЧ		51	Т01Б.034 210.034	Настил		
				Лист ромб. К-ПУ-5,0 × 270 × 320		
				БСт3сп ГОСТ 8568-77	1	3,6 кг
БЧ		52	Т01Б.034 210.035	Настил		
				Лист.ромб. К-ПУ-5,0 × 780 × 1300		
				БСт3сп ГОСТ 8568-77	1	2,2 кг
БЧ		53	Т01Б.034 210.036	Стойка		
				Уголок $\frac{50\times50\times5-В\ ГОСТ\ 8509-86}{Ст3пс6-I\ ГОСТ\ 535-79}$		
				L = 1070 ± 1,2	5	3,7 кг

Инв.№ подл. | Подп. и дата | Взам.инв.№ | Инв.№ дубл. | Подп. и дата

Изм. | Лист | № докум. | Подп. | Дата

Т01Б.034 210.000

Лист 5

Формат А4

Формат	Зона	Поз.	Обозначение	Наименование	Кол.	Примечание
БЧ		54	Т01Б.034 210.037	Поручень		
				Уголок $\frac{50\times50\times5-В\ ГОСТ\ 8509-86}{Ст3пс6-I\ ГОСТ\ 535-79}$		
				L = 1460 ± 1,2	1	5,5 кг
БЧ		55	Т01Б.034 210.038	Упор		
				Уголок $\frac{25\times25\times3-В\ ГОСТ\ 8509-86}{Ст3пс6-I\ ГОСТ\ 535-79}$		
				L = 1460 ± 1,2	1	1,6 кг
БЧ		56	Т01Б.034 210.039	Упор		
				Лист $\frac{Б-ПН-3\ ГОСТ\ 19903-74}{Ст3пс6\ ГОСТ\ 16523-70}$		
				(120 ± 0,3) × (1460 ± 1,2)	1	4,1 кг
				Стандартные изделия		
		57		Опора ОПБ2-219		
				ГОСТ 14911-82	7	
		58		Опора ОПБ2-273		
				ГОСТ 14911-82	1	

Инв.№ подл. | Подп. и дата | Взам.инв.№ | Инв.№ дубл. | Подп. и дата

Изм. | Лист | № докум. | Подп. | Дата

Т01Б.034 210.000

Лист 6

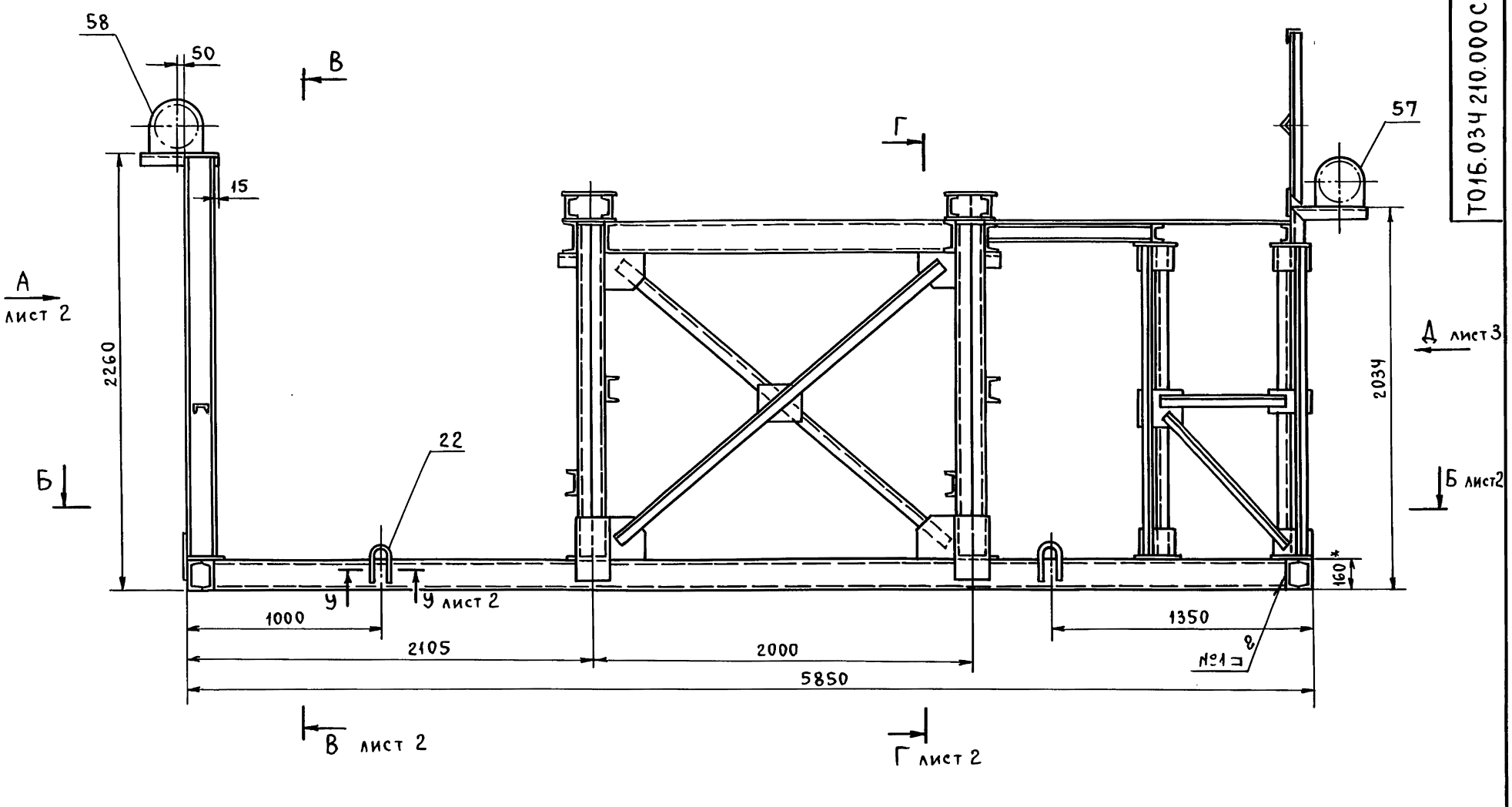

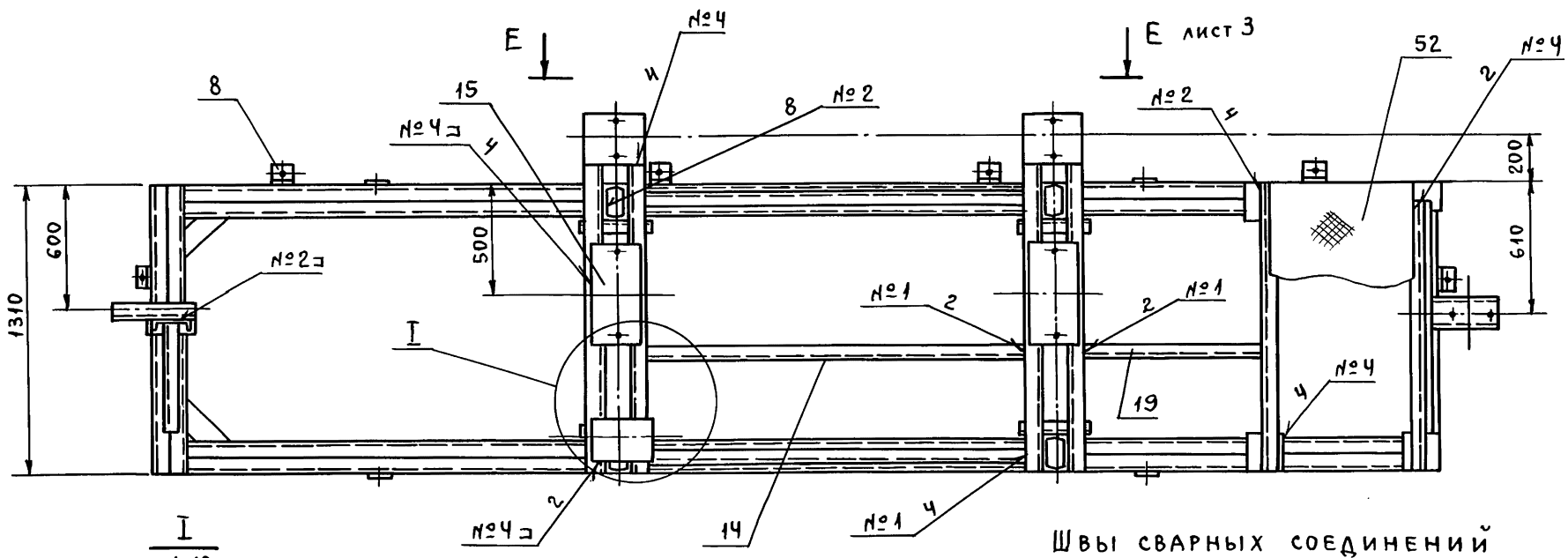

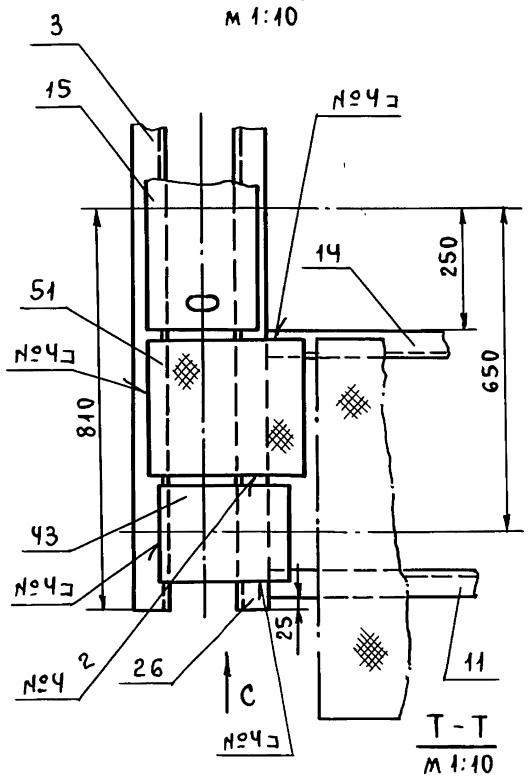

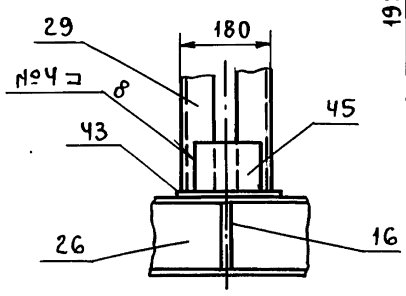

Вид С
м 1:10

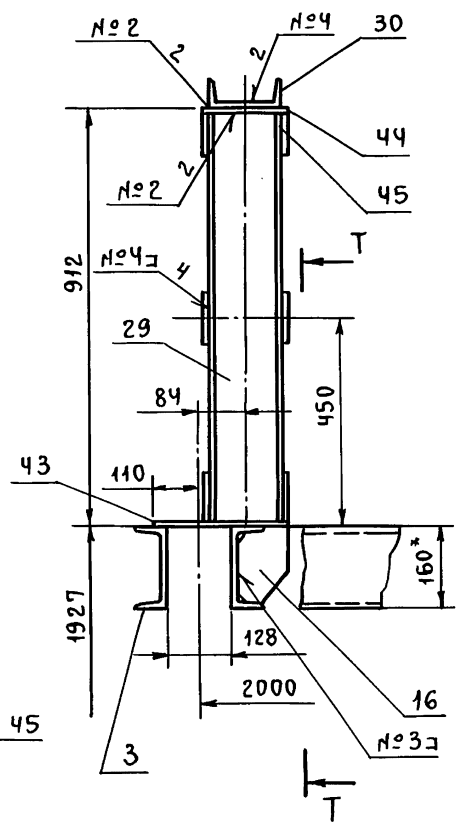

Швы сварных соединений

Номер шва	Обозначение шва	Кол. швов
1	ГОСТ 5264-80-С2-Δ Ч	27
2	ГОСТ 5264-80-Т1-Δ Ч	155
3	ГОСТ 5264-80-Т3-Δ Ч	23
4	ГОСТ 5264-80-Н1-Δ Ч	214
5	ГОСТ 11534-75-Т15-Δ Ч	12

1. *Размеры для справок.
2. Сварка ручная электродуговая.
   Швы №1 ÷ №4 выполнить по ГОСТ 5264-80. Швы №5 выполнить по ГОСТ 11534-75. Типы швов см. таблицу.
   Электроды типа Э-46, Э-50 ГОСТ 9467-75.
3. Сварные швы очистить от шлака и окалины.
   Шероховатость сварных швов Rz 160.
4. Контроль сварных соединений производить внешним осмотром и выборочными замерами швов с применением мерительного инструмента и шаблонов.
5. Шероховатость поверхности реза деталей Rz 160.
6. Н14, $\pm\frac{t2}{2}$.
7. На виде сверху опоры поз. 57 и 58 и связи условно не показаны.
8. Грунтовать грунтовкой ГФ-020 ГОСТ 9825-73 в два слоя.

Изм.	Лист	№ докум.	Подп.	Дата	Т016.034.210.000СБ			
Разраб.		Логунова			Металлоконструкция. Сборочный чертеж.	Лит.	Масса	Масштаб
							1602	1:20
Пров.		Самохвалов				Лист 1	Листов: 3	
Гл.конст.		Самохвалов				Гипротехмонтаж Москва		
Н.контр.		Ястребов						
Утв.		Кагерманян						

Инв.№ подл. | Подп. и дата | Взам.инв.№ | Инв.№ дубл. | Подп. и дата

Вид А лист 1

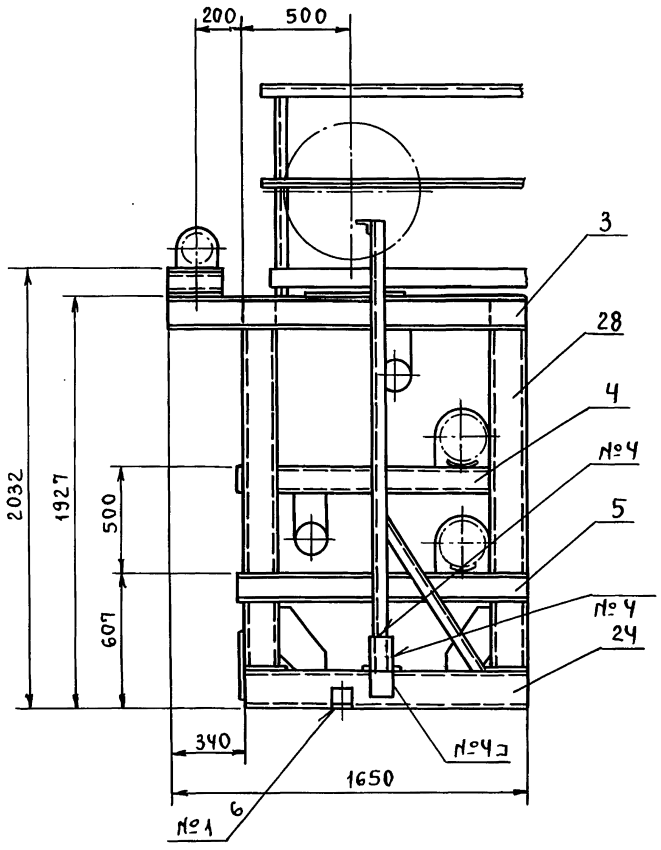

В - В лист 1

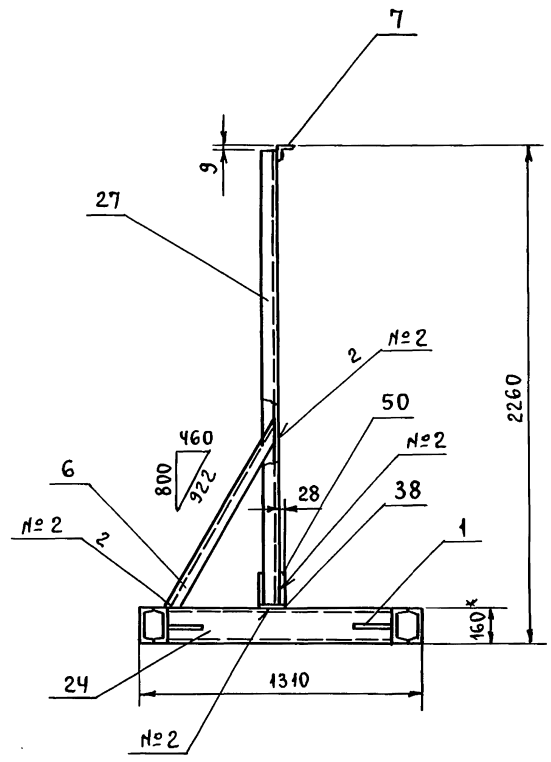

У - У лист 1
м 1:2,5

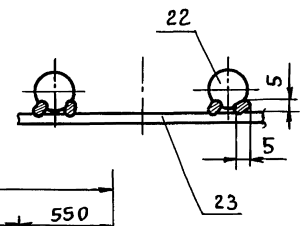

Б - Б лист 1

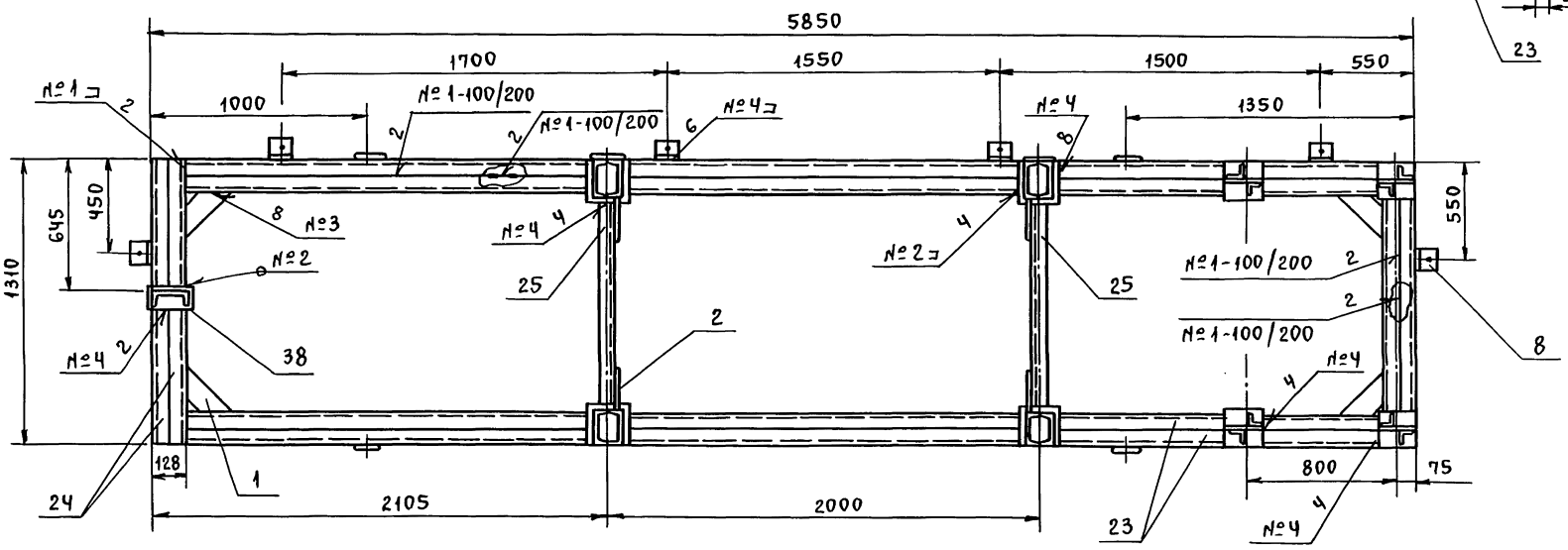

Г - Г лист 1

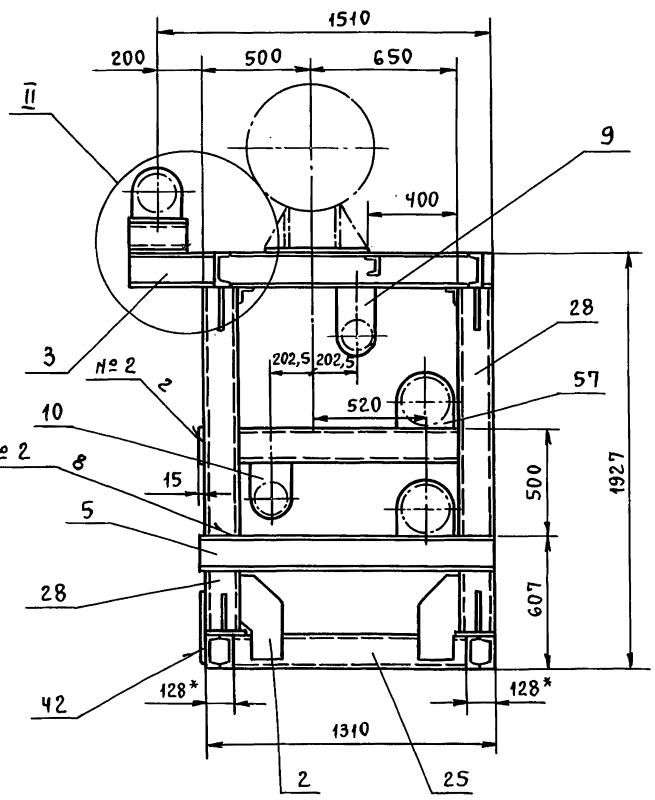

II
м 1:10

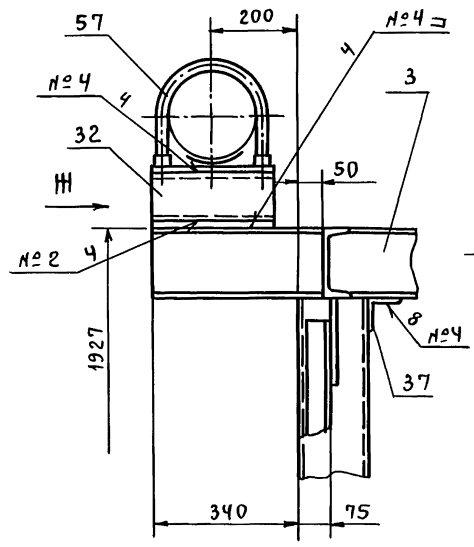

Вид III
м 1:10

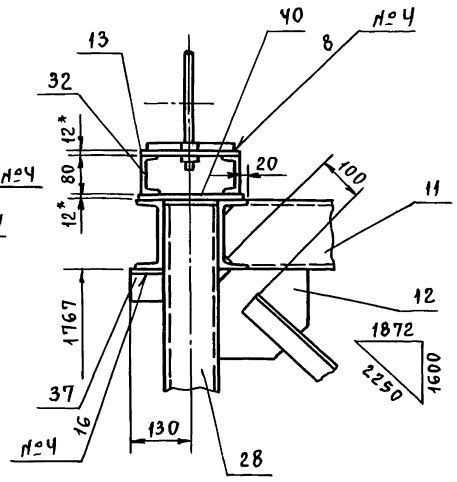

Изм.	Лист	№ докум.	Подп.	Дата	Т016.034.210.000СБ	Лист 2

Инв. № подл. | Подп. и дата | Взам. инв. № | Инв. № дубл. | Подпись и дата

Е - Е повернуто лист 1
м 1:10

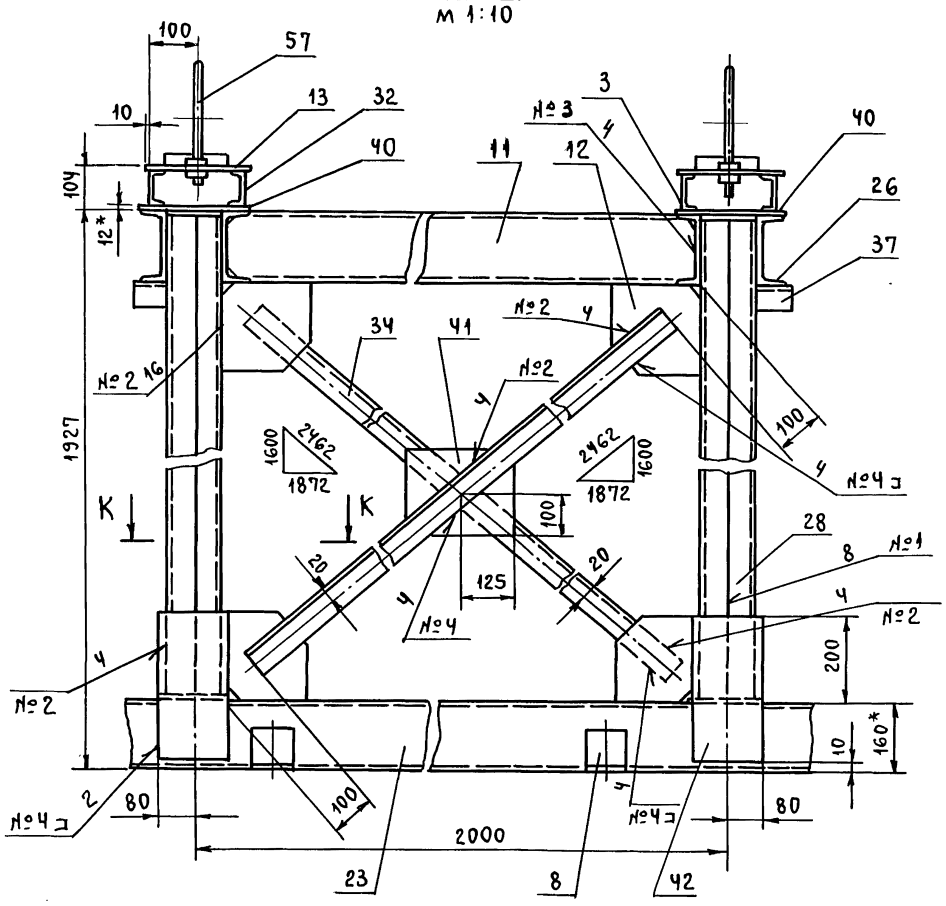

К - К
м 1:5

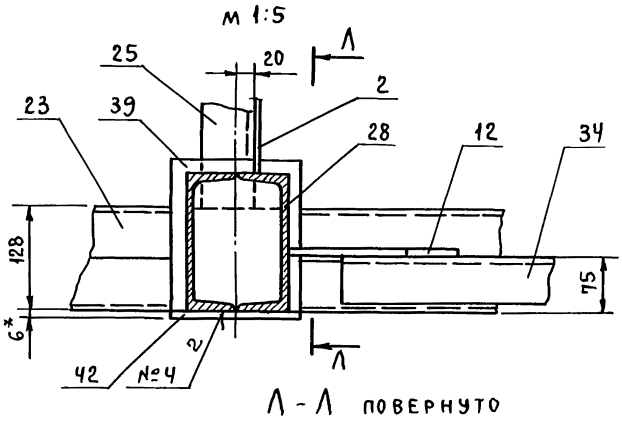

Л - Л повернуто
м 1:5

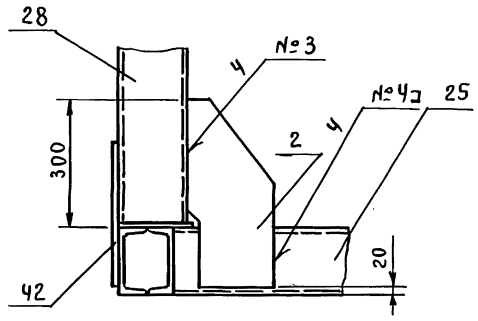

М - М
м 1:10

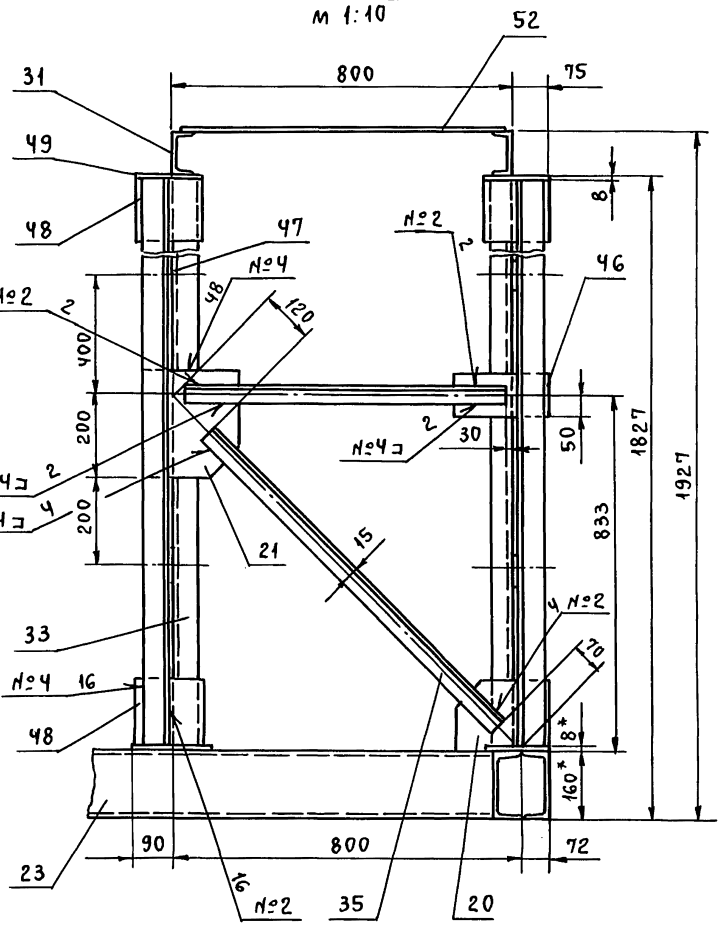

Вид Д лист 1
м 1:10

Н - Н
м 1:5

П - П
м 1:10

Р - Р
м 1:5

Т01Б.034 210.003

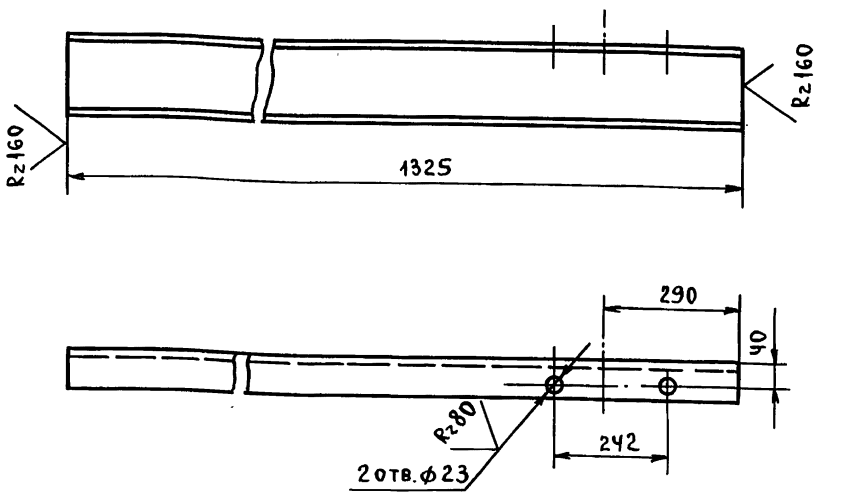

Предельные отклонения размеров: отверстий H14; остальных $\pm \frac{t_2}{2}$.

Изм.	Лист	№ докум.	Подп.	Дата	Т01Б.034 210.001			
Разраб.		Максимова			Балка	Лит.	Масса	Масштаб
Пров.		Логунова					23,6	1:10
Гл.конст.		Самохвалов				Лист	Листов 1	
Н.контр.		Ястребов			Швеллер 16 ГОСТ 8240-72 / Вст3сп5-1 ГОСТ 535-79	ГИПРОТЕХМОНТАЖ Москва		
Утв.		Кагерманян						

Инв.№ подл. | Подп. и дата | Взам.инв.№ | Инв.№ дубл. | Подп. и дата

Формат А4

Т01Б.034 210.002

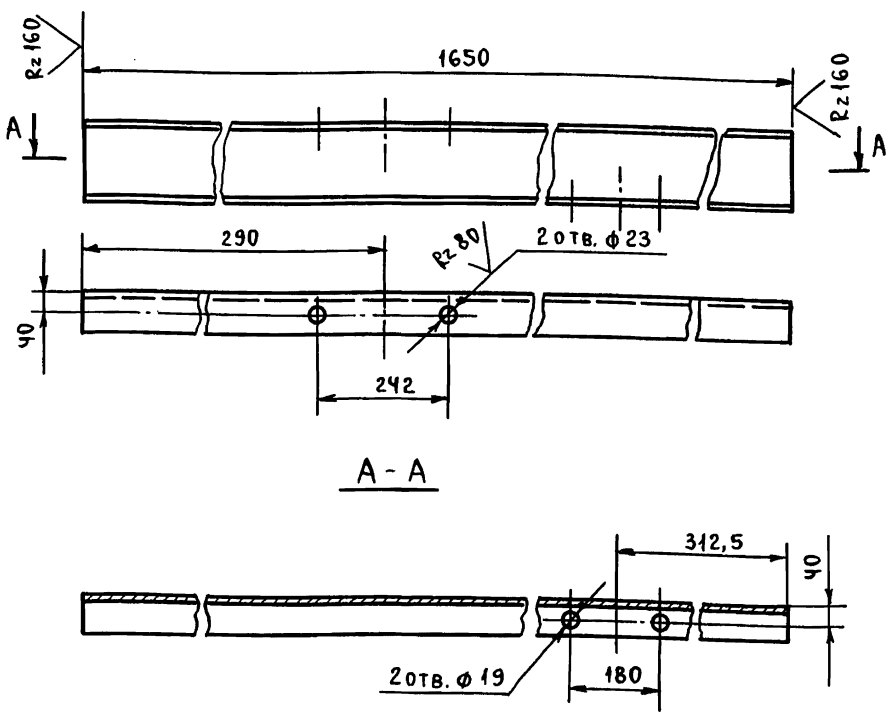

Предельные отклонения размеров: отверстий H14; остальных $\pm \frac{t_2}{2}$.

Изм.	Лист	№ докум.	Подп.	Дата	Т01Б.034 210.002			
Разраб.		Максимова			Балка	Лит.	Масса	Масшт.
Пров.		Логунова					23,6	1:10
Гл.конст.		Самохвалов				Лист	Листов 1	
Н.контр.		Ястребов			Швеллер 16 ГОСТ 8240-72 / Вст3сп5-1 ГОСТ 535-79	ГИПРОТЕХМОНТАЖ Москва		
Утв.		Кагерманян						

Инв.№ подл. | Подп. и дата | Взам.инв.№ | Инв.№ дубл. | Подп. и дата

Формат А4

Т01Б.034 210.005

Предельные отклонения размеров: отверстий H14; остальных $\pm \frac{t_2}{2}$.

Изм.	Лист	№ докум.	Подп.	Дата	Т01Б.034 210.003			
Разраб.		Максимова			Балка	Лит.	Масса	Масштаб
Пров.		Логунова					18,8	1:10
Гл.конст.		Самохвалов				Лист	Листов 1	
Н.контр.		Ястребов			Швеллер 16 ГОСТ 8240-72 / Вст3пс5-1 ГОСТ 535-79	ГИПРОТЕХМОНТАЖ		
Утв.		Кагерманян						

Инв.№ подл. | Подп. и дата | Взам.инв.№ | Инв.№ дубл. | Подп. и дата

Формат А4

Т01Б.034 210.019

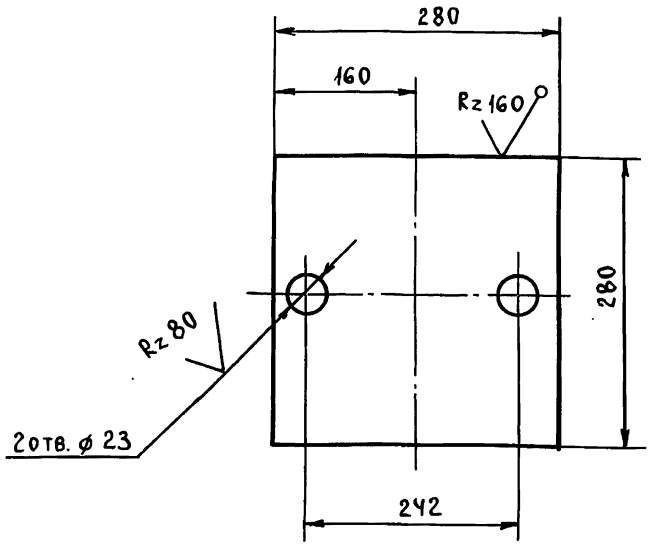

Предельные отклонения размеров: отверстий H14; остальных $\pm \frac{t_2}{2}$.

Изм.	Лист	№ докум.	Подп.	Дата	Т01Б.034 210.004			
Разраб.		Максимова			Пластина	Лит.	Масса	Масштаб
Пров.		Логунова					3,9	1:5
Гл.конст.		Самохвалов				Лист	Листов 1	
Н.контр.		Ястребов			Лист 6-ПН-0-6 ГОСТ 19903-74 / Вст3пс6 ГОСТ 14637-79	ГИПРОТЕХМОНТАЖ Москва		
Утв.		Кагерманян						

Инв.№ подл. | Подп. и дата | Взам.инв.№ | Инв.№ дубл. | Подп. и дата

Формат А4

Серия 5.903-11 выпуск 2-12 часть 2

Формат	Зона	Поз.	Обозначение	Наименование	Кол.	Примечание
				Документация		
А2			Т01Б.034300.000СБ	Сборочный чертеж		
				Детали		
А4		1	Т01Б.034300.001	Косоур	1	
		2	-01	Косоур	1	
А4		3	Т01Б.034300.002	Ступень	8	
А4		4	Т01Б.034300.003	Балка	2	
А4		5	Т01Б.034300.004	Балка	2	
А4		6	Т01Б.034300.005	Накладка	2	
А4		7	Т01Б.034.300.006	Косоур	1	
		8	-01	Косоур	1	
А4		9	Т01Б.034.300.007	Подкладка	2	
А4		10	Т01Б.034300.008	Связь	1	
А4		11	Т01Б.034300.009	Накладка	2	
А4		12	Т01Б.034300.010	Связь	2	
А4		13	Т01Б.034300.011	Накладка	2	
А4		14	Т01Б.034300.012	Перила	1	
		15	-01	Перила	1	
		16				
Б4		17	Т01Б.034300.013	Стойка		
				Швеллер 10 ГОСТ 8240-72 / Ст3пс5-I ГОСТ 535-79		
				L=2500±2,0	2	21,5кг

Подп. и дата | Инв. № дубл. | Взам. инв. № | Подп. и дата | Инв. № подл.

Изм.	Лист	№ докум.	Подп.	Дата
Разраб.		Логунова		
Пров.		Самохвалов		
Гл. конст.		Самохвалов		
Н. контр.		Ястребов		
Утв.		Кагерманян		

Т01Б.034300.000

Лестница-площадка

Лит	Лист	Листов
	1	5

ГИПРОТЕХМОНТАЖ Москва

Формат А4

Формат	Зона	Поз.	Обозначение	Наименование	Кол.	Примечание
Б4		18	Т01Б.034300.014	Балка		
				Швеллер 10 ГОСТ 8240-72 / Ст3пс5-I ГОСТ 535-79		
				L=690±0,8	1	5,9кг
Б4		19	Т01Б.034300.015	Стойка		
				Швеллер 10 ГОСТ 8240-72 / Ст3пс5-I ГОСТ 535-79		
				L=660±0,8	2	4,8кг
Б4		20	Т01Б.034300.016	Связь		
				Уголок 75×75×6-В ГОСТ 8509-86 / Ст3пс5-I ГОСТ 535-79		
				L=700±0,8	1	4,9кг
Б4		21	Т01Б.034300.017	Связь		
				Уголок 50×50×4-В ГОСТ 8509-86 / Ст3пс5-I ГОСТ 535-79		
				L=700±0,8	7	2,1кг
Б4		22	Т01Б.034300.018	Связь		
				Уголок 50×50×4-В ГОСТ 8509-86 / Ст3пс5-I ГОСТ 535-79		
				L=640±0,2	1	2,0кг
Б4		23	Т01Б.034300.019	Стойка		
				Уголок 50×50×4-В ГОСТ 8509-86 / Ст3пс5-I ГОСТ 535-79		
				L=1070±1,2	10	3,3кг
Б4		24	Т01Б.034300.020	Стойка		
				Уголок 50×50×4-В ГОСТ 8509-86 / Ст3пс5-I ГОСТ 535-79		
				L=750±0,8	8	2,2кг
Б4		25	Т01Б.034300.021	Перила		
				Уголок 50×50×4-В ГОСТ 8509-86 / Ст3пс5-I ГОСТ 535-79		
				L=860±0,8	1	2,7кг

Подп. и дата | Инв. № дубл. | Взам. инв. № | Подп. и дата | Инв. № подл.

Изм.	Лист	№ докум.	Подп.	Дата

Т01Б.034300.000 Лист 2

Формат А4

Формат	Зона	Поз.	Обозначение	Наименование	Кол.	Примечание
Б4		26	Т01Б.034300.021	Перила		
				Уголок 50×50×4-В ГОСТ 8509-86 / Ст3пс5-I ГОСТ 535-79		
				L=2900±2,0	2	8,8 кг
Б4		27	Т01Б.034300.022	Ограждение		
				Уголок 25×25×3-В ГОСТ 8509-86 / Ст3пс5-I ГОСТ 535-79		
				L=860±0,8	1	1,0 кг
Б4		28	Т01Б.034300.023	Ограждение		
				Уголок 25×25×3-В ГОСТ 8509-86 / Ст3пс5-I ГОСТ 535-79		
				L=2250±2,0	2	2,5 кг
Б4		29	Т01Б.034300.024	Ограждение		
				Уголок 25×25×3-В ГОСТ 8509-86 / Ст3пс5-I ГОСТ 535-79		
				L=1120±1,2	1	1,3 кг
Б4		30	Т01Б.034300.025	Ограждение		
				Уголок 25×25×3-В ГОСТ 8509-86 / Ст3пс5-I ГОСТ 535-79		
				L=400±0,8	2	0,5 кг
Б4		31	Т01Б.034300.026	Ограждение		
				Уголок 25×25×3-В ГОСТ 8509-86 / Ст3пс5-I ГОСТ 535-79		
				L=560±0,8	1	0,7 кг
Б4		32	Т01Б.034300.027	Накладка		
				Лист Б-ПН-О-6 ГОСТ 19903-74 / Ст3пс5 ГОСТ 14637-79		
				(120±0,5)×(70±0,3)	7	0,3 кг
Б4		33	Т01Б.034300.028	Накладка		
				Лист Б-ПН-О-6 ГОСТ 19903-74 / Ст3пс5 ГОСТ 14637-79		
				(180±0,5)×(120±0,5)	2	0,85 кг

Подп. и дата | Инв. № дубл. | Взам. инв. № | Подп. и дата | Инв. № подл.

Изм.	Лист	№ докум.	Подп.	Дата

Т01Б.034300.000 Лист 3

Формат А4

Формат	Зона	Поз.	Обозначение	Наименование	Кол.	Примечание
Б4		34	Т01Б.034300.029	Накладка		
				Лист Б-ПН-О-6 ГОСТ 19903-74 / Ст3пс5 ГОСТ 14637-79		
				(170±0,5)×(80±0,3)	6	0,7 кг
Б4		35	Т01Б.034300.030	Подкладка		
				Лист Б-ПН-О-6 ГОСТ 19903-74 / Ст3пс5 ГОСТ 14637-79		
				(220±0,5)×(100±0,3)	2	1,1 кг
Б4		36	Т01Б.034300.031	Полоса		
				Лист Б-ПН-3 ГОСТ 19903-74 / Ст3пс5 ГОСТ 16523-70		
				(820±0,8)×(120±0,6)	1	2,5 кг
Б4		37	Т01Б.034300.032	Полоса		
				Лист Б-ПН-3 ГОСТ 19903-74 / Ст3пс5 ГОСТ 16523-70		
				(1120±1,2)×(120±0,5)	1	3,2 кг
Б4		38	Т01Б.034300.033	Полоса		
				Лист Б-ПН-3 ГОСТ 19903-74 / Ст.3пс5 ГОСТ 16523-70		
				(560±0,8)×(120±0,5)	1	1,6 кг
Б4		39	Т01Б.034300.034	Настил		
				Лист ромб. К-ПУ-4,0 820×1050		
				Б Ст3сп ГОСТ 8568-77	1	27,0 кг
				Стандартные детали		
		40		Болт М12-6g×50,58		
				ГОСТ 7798-70	18	

Подп. и дата | Инв. № дубл. | Взам. инв. № | Подп. и дата | Инв. № подл.

Изм.	Лист	№ докум.	Подп.	Дата

Т01Б.034300.000 Лист 4

Формат	Зона	Поз.	Обозначение	Наименование	Кол.	Примечание
		41		Гайка М12-6.Н5		
				ГОСТ 5915-70	18	
				Шайба 12.01.08 кп		
				ГОСТ 11371-78	18	

Инв.№ подл. | Подп. и дата | Взам.инв.№ | Инв.№ дубл. | Подп. и дата

Изм.	Лист	№ докум.	Подп.	Дата	ТО1Б.034 300.000	Лист 5

Формат А4

ТО1Б.034 210.005

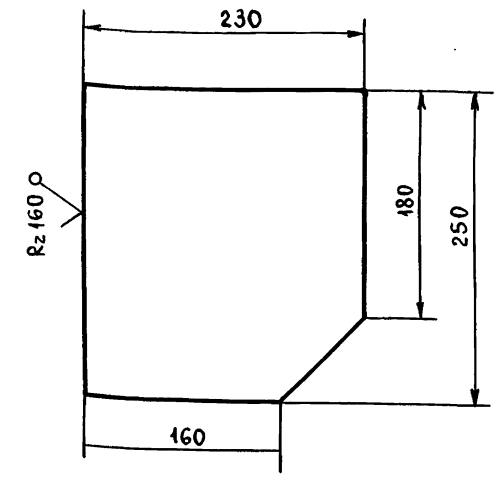

Предельные отклонения размеров $\pm \frac{t_2}{2}$.

Инв.№ подл. | Подп. и дата | Взам.инв.№ | Инв.№ дубл. | Подп. и дата

Изм.	Лист	№ докум.	Подп.	Дата	ТО1Б.034 210.005			
Разраб.		Логунова			Косынка	Лит.	Масса 2,4	Масштаб 1:4
Пров.		Самохвалов				Лист	Листов: 1	
Гл.конст.		Самохвалов			Лист Б-ПН-О-6 ГОСТ 19903-74 / Вст3пс6 ГОСТ 14637-79	ГИПРОТЕХМОНТАЖ Москва		
Н.контр.		Ястребов						
Утв.		Кагерманянц						

Формат А4

ТО1Б.034 300.001

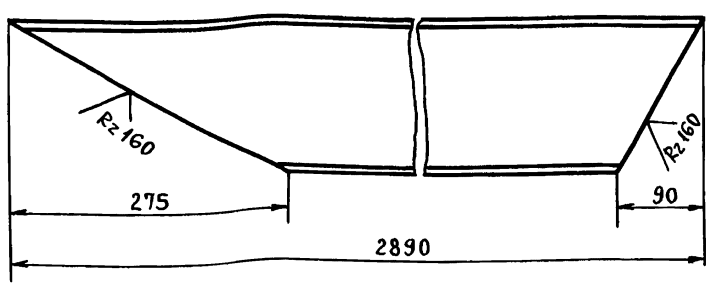

ТО1Б.034 300.001-01 - зеркальное отражение
Остальное см. ТО1Б.034 300.001

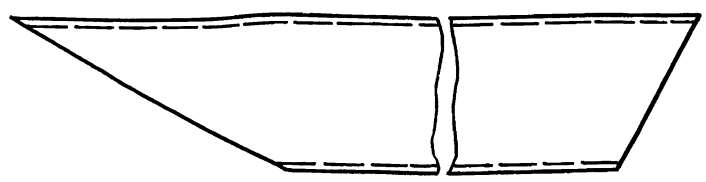

Предельные отклонения размеров $\pm \frac{t_2}{2}$.

Инв.№ подл. | Подп. и дата | Взам.инв.№ | Инв.№ дубл. | Подп. и дата

Изм.	Лист	№ докум.	Подп.	Дата	ТО1Б.034 300.001			
Разраб.		Логунова			Косоур	Лит.	Масса 38,4	Масштаб 1:5
Пров.		Самохвалов				Лист	Листов: 1	
Гл.конст.		Самохвалов			Швеллер 16 ГОСТ 8240-72 / Вст3сп5-1 ГОСТ 535-79	ГИПРОТЕХМОНТАЖ Москва		
Н.контр.		Ястребов						
Утв.		Кагерманянц						

Формат А4

ТО1Б.034 300.002

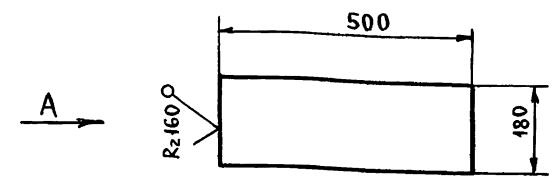

Вид А
м 1:5

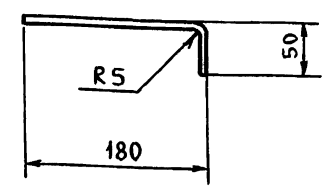

Предельные отклонения размеров $\pm \frac{t_2}{2}$.

Инв.№ подл. | Подп. и дата | Взам.инв.№ | Инв.№ дубл. | Подп. и дата

Изм.	Лист	№ докум.	Подп.	Дата	ТО1Б.034 300.002			
Разраб.		Логунова			Ступень	Лит.	Масса 3,6	Масштаб 1:10
Пров.		Самохвалов				Лист	Листов 1	
Гл.конст.		Самохвалов			Лист. ромб. К-ПУ-4,0 / Б Ст 3 сп ГОСТ 8568-77	ГИПРОТЕХМОНТАЖ Москва		
Н.контр.		Ястребов						
Утв.		Кагерманянц						

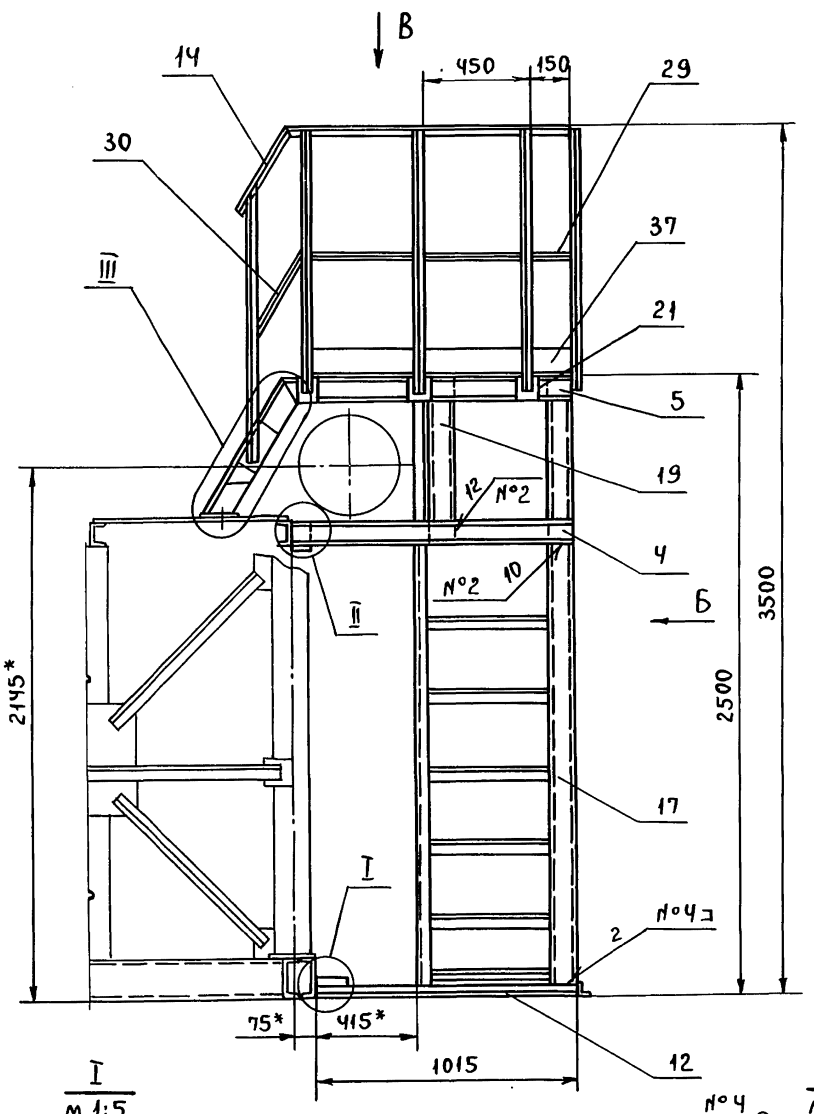

I
м 1:5

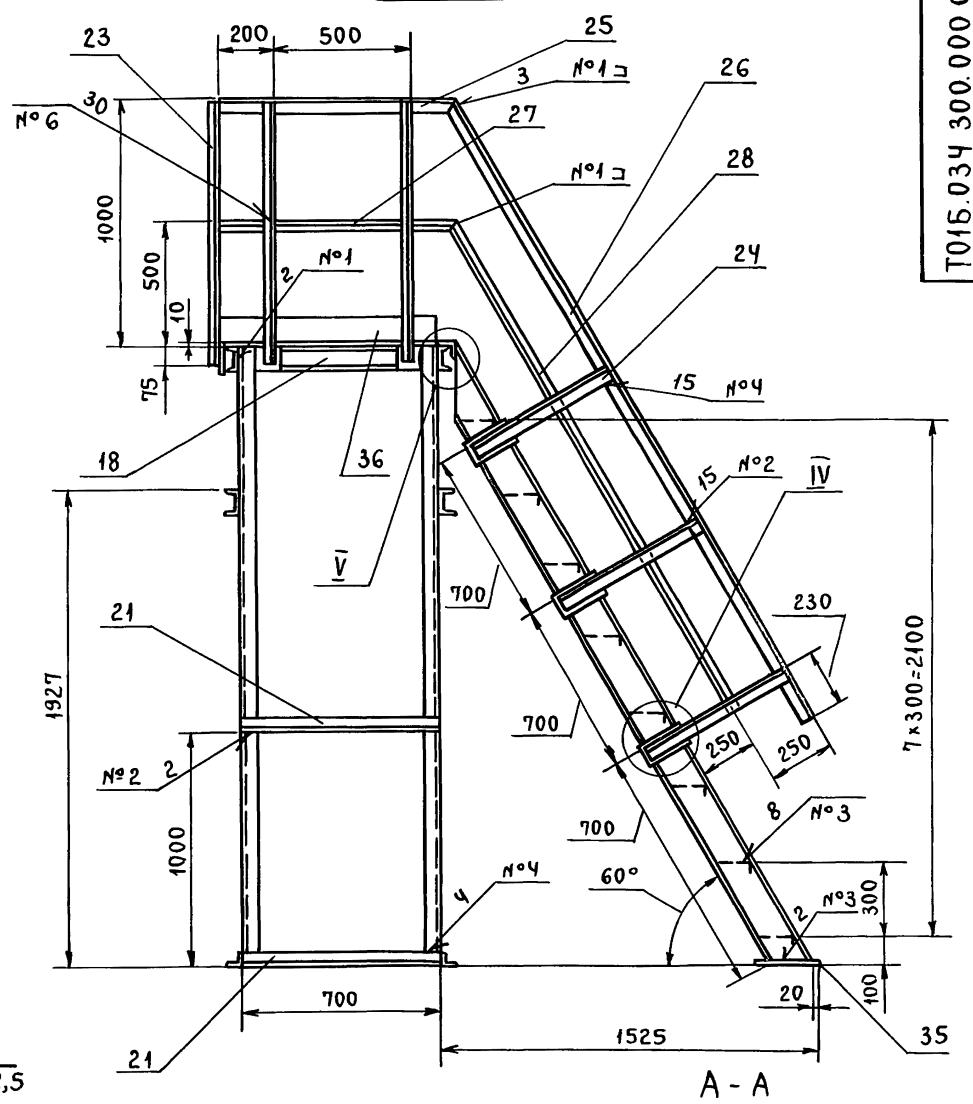

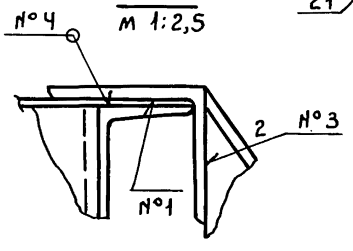

V
м 1:2,5

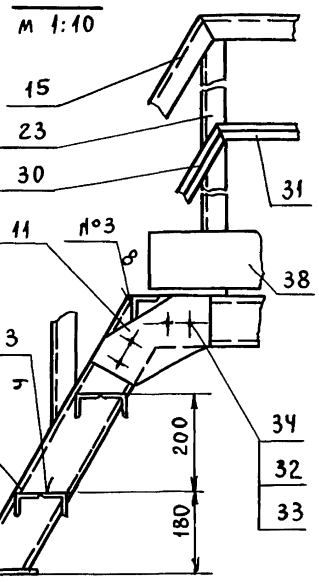

А - А
м 1:10

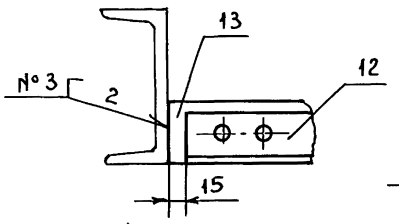

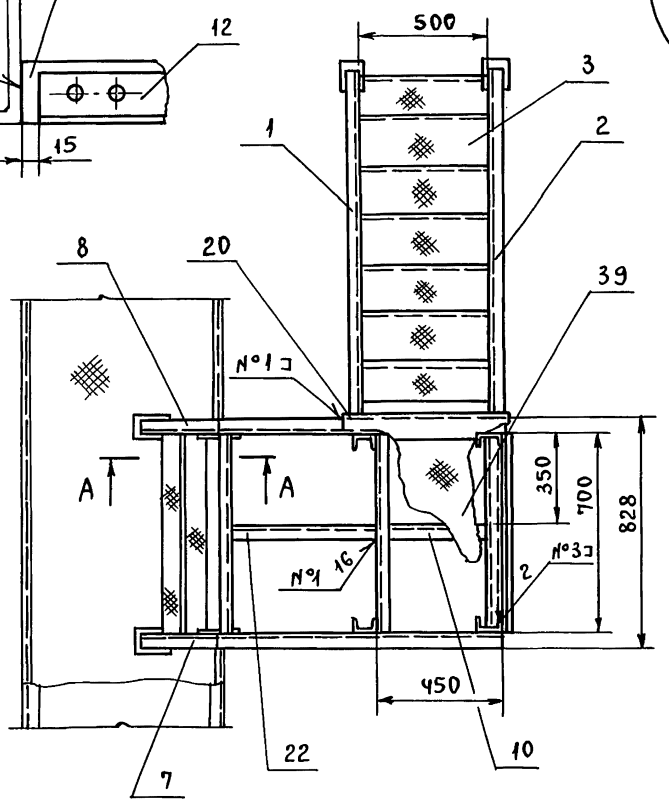

III
м 1:10

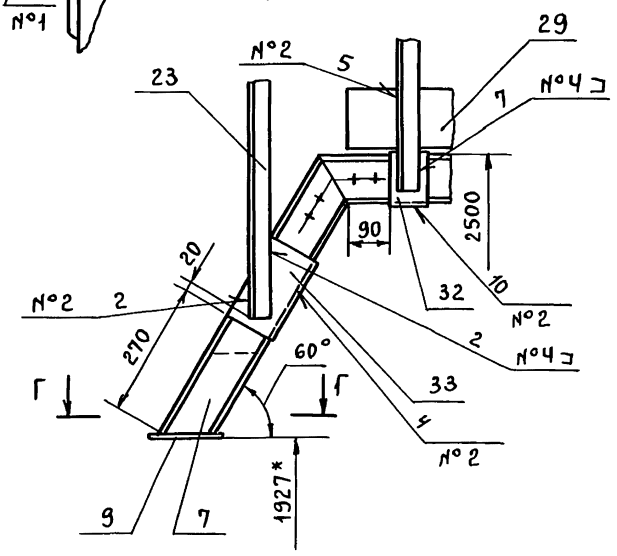

II
м 1:5

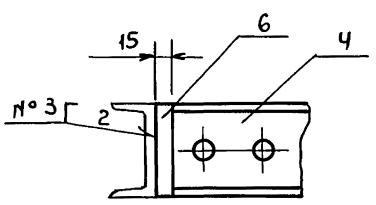

Г - Г
м 1:5

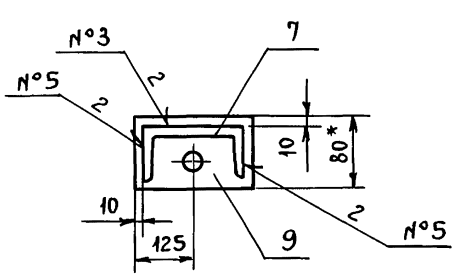

Швы сварных соединений

Номер шва	Обозначение шва	Кол. швов
1	ГОСТ 5264-80-С2-Δ4	22
2	ГОСТ 5264-80-Т1-Δ4	54
3	ГОСТ 5264-80-Т3-Δ4	48
4	ГОСТ 5264-80-Н1-Δ4	69
5	ГОСТ 11534-75-Т15-Δ4	10
6	ГОСТ 11534-75-Т14-Δ3	30

IV
м 1:10

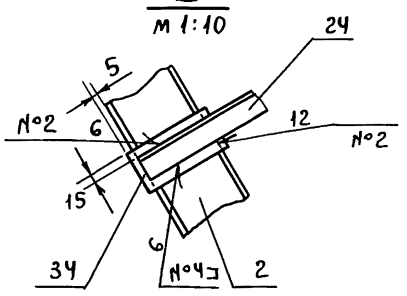

1. * Размеры для справок.
2. Сварка ручная электродуговая.
   Швы №1÷№4 выполнить по ГОСТ 5264-80. Типы швов см. таблицу.
   Швы №5 и №6 выполнить по ГОСТ 11534-75 (см. таблицу).
   Электроды типа Э-46, Э-50 ГОСТ 9467-75.
3. Сварные швы очистить от шлака и окалины.
   Шероховатость сварных швов $R_z 160$.
4. Контроль сварных соединений производить внешним осмотром и выборочными замерами швов с применением измерительного инструмента и шаблонов.
5. Шероховатость поверхности реза деталей $R_z 160$.
6. Н14; $\pm \frac{t_2}{2}$.
7. На виде В ограждения условно не показаны.
8. Отверстия ф14 в деталях поз. 4 и 6, поз. 11 и 12 и поз. 7; 10 и 5 сверлить в сборе.
9. Грунтовать грунтовкой ГФ-020 ГОСТ 9825-73 в два слоя.

Изм.	Лист	№ докум.	Подп.	Дата	Т01Б.034 300.000СБ			
Разраб.		Логунова			Лестница-площадка. Сборочный чертеж.	Лит.	Масса	Масштаб
Пров.		Самохвалов					386,8	1:20
Гл.конст		Самохвалов				Лист	Листов 1	
Н.контр.		Эстребов				ГИПРОТЕХМОНТАЖ Москва		
Утв.		Катерманян						

Инв.№подл. | Подп. и дата | Взам.инв.№ | Инв.№дубл. | Подп. и дата

Серия 5.903-11 Выпуск 2-12 часть 2

ТО1Б.034 300.003

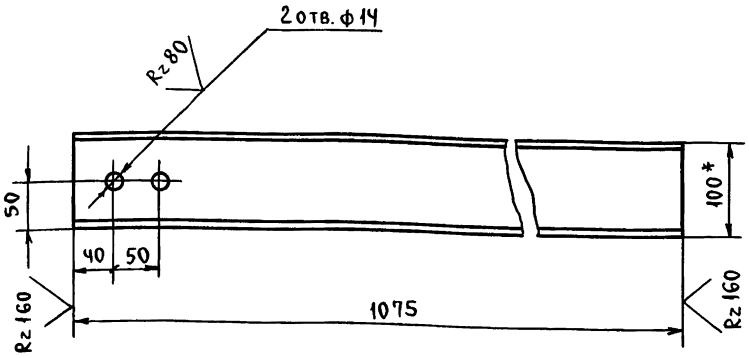

1. *РАЗМЕР ДЛЯ СПРАВОК.
2. Н14, $\pm \frac{t_2}{2}$.

Изм.	Лист	№ докум.	Подп.	Дата	ТО1Б.034.300.003			
Разраб.		Максимова			Балка	Лит.	Масса	Масштаб
Пров.		Логунова					9,2	1:5
Гл.конст.		Самохвалов				Лист	Листов 1	
Н.контр.		Эстребов			Швеллер 10 ГОСТ 8240-72 / Вст3сп5-I ГОСТ 535-79	ГИПРОТЕХМОНТАЖ г. Москва		
Утв.		Кагерманян						

Инв.№ подл. | Подп. и дата | Взам.инв.№ | Инв.№ дубл. | Подп. и дата

Формат А4

ТО1Б.034 300.004

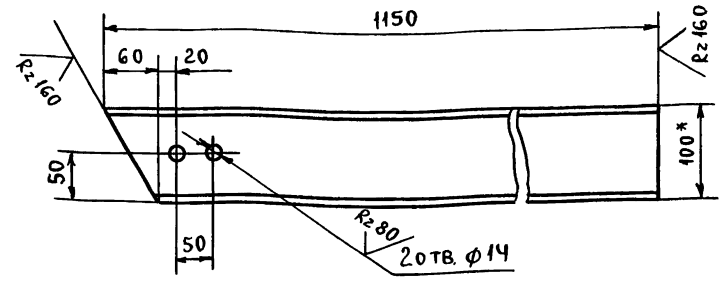

1. *РАЗМЕР ДЛЯ СПРАВОК.
2. Н14, $\pm \frac{t_2}{2}$.

Изм.	Лист	№ докум.	Подп.	Дата	ТО1Б.034.300.004			
Разраб.		Максимова			Балка	Лит.	Масса	Масштаб
Пров.		Логунова					9,9	1:5
Гл.конст.		Самохвалов				Лист	Листов 1	
Н.контр.		Эстребов			Швеллер 10 ГОСТ 8240-12 / Вст3сп5-I ГОСТ 535-79	ГИПРОТЕХМОНТАЖ Москва		
Утв.		Кагерманян						

Инв.№ подл. | Подп. и дата | Взам.инв.№ | Инв.№ дубл. | Подп. и дата

Формат А4

ТО1Б.034 300.005

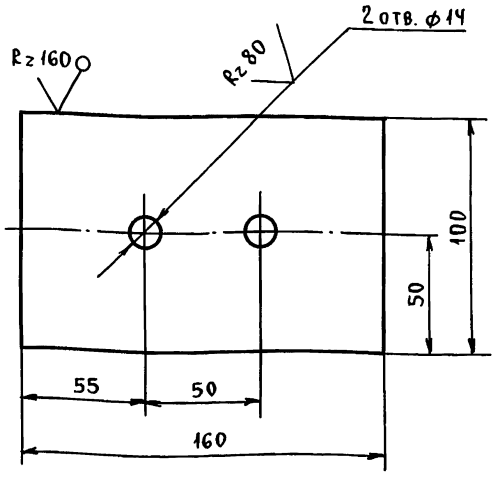

Предельные отклонения размеров отверстий Н14, остальных $\pm \frac{t_2}{2}$.

Изм.	Лист	№ докум.	Подп.	Дата	ТО1Б.034.300.005			
Разраб.		Максимова			Накладка	Лит.	Масса	Масштаб
Пров.		Логунова					0,75	1:2
Гл.конст.		Самохвалов				Лист	Листов 1	
Н.контр.		Эстребов			Лист Б-ПН-О-6 ГОСТ 19903-74 / Вст3пс5-ГОСТ 14637-79	ГИПРОТЕХМОНТАЖ Москва		
Утв.		Кагерманян						

Инв.№ подл. | Подп. и дата | Взам.инв.№ | Инв.№ дубл. | Подп. и дата

Формат А4

ТО1Б.034 300.006

ТО1Б.034 300.004

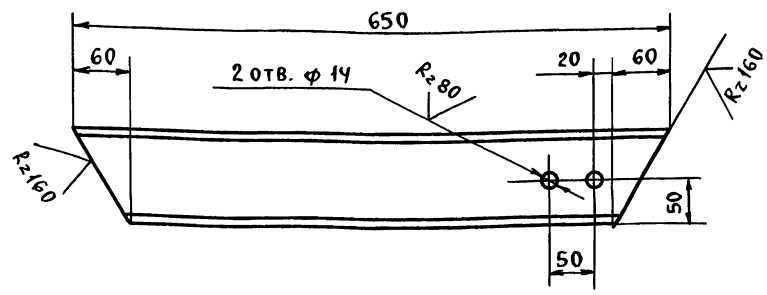

ТО1Б.034 300.004-01 - ЗЕРКАЛЬНОЕ ОТРАЖЕНИЕ
ОСТАЛЬНОЕ СМ. ТО1Б.034 300.004

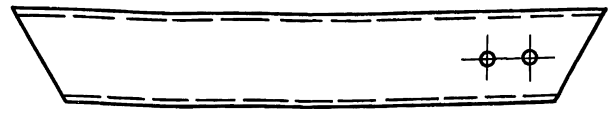

Предельные отклонения размеров отверстий Н14, остальных $\pm \frac{t_2}{2}$.

Изм.	Лист	№ докум.	Подп.	Дата	ТО1Б.034.300.006			
Разраб.		Максимова			Косоур	Лит.	Масса	Масштаб
Пров.		Логунова					1,8	1:5
Гл.конст.		Самохвалов				Лист	Листов 1	
Н.контр.		Эстребов			Швеллер 10 ГОСТ 8240-72 / Вст3сп5-I ГОСТ 535-79	ГИПРОТЕХМОНТАЖ Москва		
Утв.		Кагерманян						

Инв.№ подл. | Подп. и дата | Взам.инв.№ | Инв.№ дубл. | Подп. и дата

Формат А4

Т01Б.03Ч 300.007

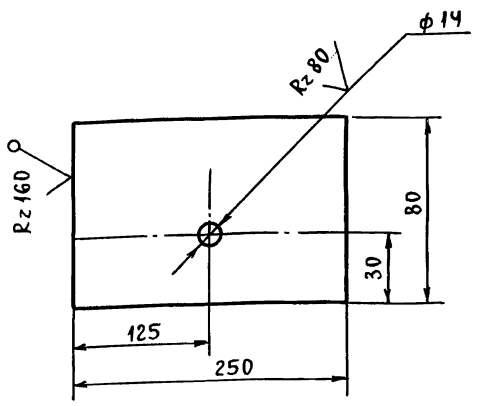

Предельные отклонения размеров: отверстий Н14, остальных $\pm \frac{t_2}{2}$.

Изм.	Лист	№ докум.	Подп.	Дата	Т01Б.03Ч 300.007		
Разраб.		Максимова			Подкладка	Лит.	Масса 1,0 / Масштаб 1:2
Пров.		Логунова				Лист	Листов 1
Гл.констр.		Самохвалов					
Н.контр.		Ястребов			Лист Б-ПН-О-6 ГОСТ 19903-74 / Вст3пс6 ГОСТ 14637-79	ГИПРОТЕХМОНТАЖ Москва	
Утв.		Кагерманян					

Формат А4

Т01Б.03Ч 300.008

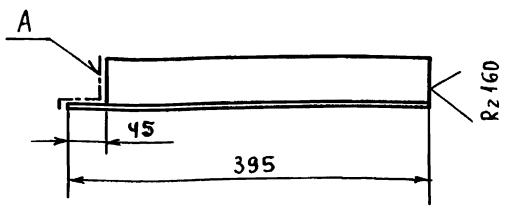

1. Шероховатость поверхности А $Rz\ 160$.
2. $\pm \frac{t_2}{2}$.

Изм.	Лист	№ докум.	Подп.	Дата	Т01Б.03Ч 300.008		
Разраб.		Максимова			Связь	Лит.	Масса 0,95 / Масштаб 1:5
Пров.		Логунова				Лист	Листов 1
Гл.конст.		Самохвалов					
Н.контр.		Ястребов			Уголок 50×50×4-В ГОСТ 8509-86 / Вст3пс6-I ГОСТ 535-79	ГИПРОТЕХМОНТАЖ Москва	
Утв.		Кагерманян					

Формат А4

Т01Б.03Ч 300.009

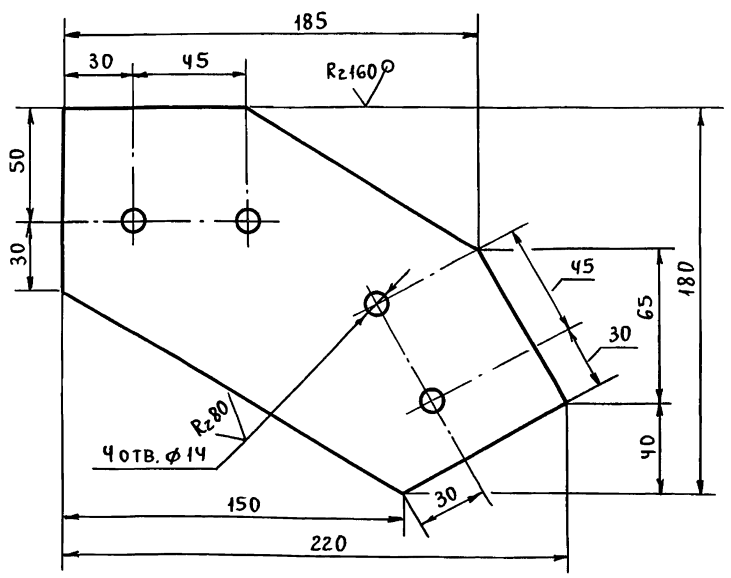

Предельные отклонения размеров: отверстий Н14, остальных $\pm \frac{t_2}{2}$.

Изм.	Лист	№ докум.	Подп.	Дата	Т01Б.03Ч 300.009		
Разраб.		Максимова			Накладка	Лит.	Масса 1,5 / Масштаб 1:2,5
Пров.		Логунова				Лист	Листов 1
Гл.констр.		Самохвалов					
Н.контр.		Ястребов			Лист Б-ПН-О-6 ГОСТ 19903-74 / Вст3пс6 ГОСТ 14637-79	ГИПРОТЕХМОНТАЖ Москва	
Утв.		Кагерманян					

Формат А4

Т01Б.03Ч 300.010

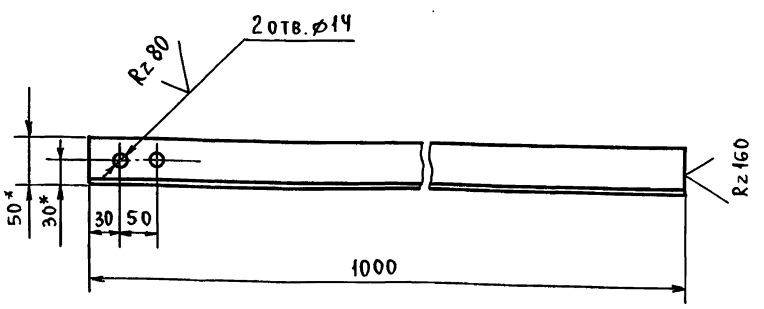

1. * Размеры для справок.
2. Н14; $\pm \frac{t_2}{2}$.

Изм.	Лист	№ докум.	Подп.	Дата	Т01Б.03Ч 300.010		
Разраб.		Максимова			Связь	Лит.	Масса 3,1 / Масштаб 1:5
Пров.		Логунова				Лист	Листов 1
Гл.конст.		Самохвалов					
Н.контр.		Ястребов			Уголок 50×50×4-В ГОСТ 8509-86 / Вст3пс6-I ГОСТ 535-79	ГИПРОТЕХМОНТАЖ Москва	
Утв.		Кагерманян					

Формат А4

Инв.№ подл. | Подп. и дата | Взам. инв.№ | Инв.№ дубл. | Подп. и дата

Т01Б.034 300.009

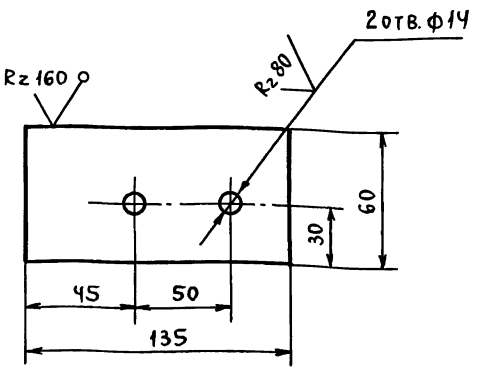

Предельные отклонения размеров отверстий Н14, остальных $\pm \frac{t_2}{2}$.

Изм.	Лист	№ докум.	Подп.	Дата	Т01Б.034 300.011		
Разраб.		Максимова			Накладка	Лит.	Масса: 0,3 / Масштаб: 1:2
Пров.		Логунова				Лист	Листов 1
Гл.конст.		Самохвалов					
Н.контр.		Ястребов			Лист: Б-ПН-О-6 ГОСТ 19903-74 / Вст3пс5 ГОСТ 14637-79	ГИПРОТЕХМОНТАЖ Москва	
Утв.		Кагерманян					

Формат А4

Т01Б.034 300.012

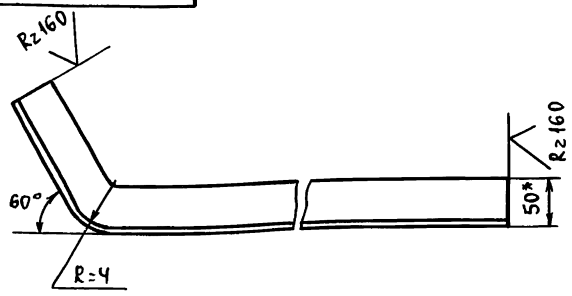

Развертка

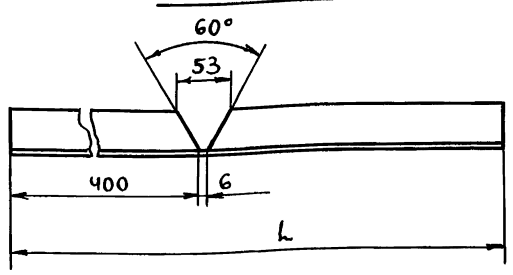

Обозначение	L, мм	Масса, кг
Т01Б.034.300.012	1482	4,5
-01	956	2,9

1. *Размер для справок.
2. $\pm \frac{t_2}{2}$.

Изм.	Лист	№ докум.	Подп.	Дата	Т01Б.034 300.012		
Разраб.		Максимова			Перила	Лит.	Масса: см. табл. / Масштаб: 1:5
Пров.		Логунова				Лист	Листов 1
Гл.конст.		Самохвалов					
Н.контр.		Ястребов			Уголок 50×50×4 ГОСТ 8509-86 / Вст3пс5-1 ГОСТ 535-79	ГИПРОТЕХМОНТАЖ Москва	
Утв.		Кагерманян					

Формат А4

Изм.	Лист	№ докум.	Подп.	Дата			
Разраб.						Лит.	Масса	Масштаб
Пров.								
Гл.конст.						Лист	Листов
Н. контр.						ГИПРОТЕХМОНТАЖ Москва	
Утв.							

Изм.	Лист	№ докум.	Подп.	Дата			
Разраб.						Лит.	Масса	Масштаб
Пров.								
Гл.конст.						Лист	Листов
Н. контр.						ГИПРОТЕХМОНТАЖ Москва	
Утв.							

Серия 5.903-11 Выпуск 2-12 Часть 2

Формат	Зона	Поз.	Обозначение	Наименование	Кол.	Примечание
				Документация.		
А2			ТО1Б.034А010.000СБ	Сборочный чертеж.		
				Сборочные единицы.		
А4		1	ТО1Б.034А020.000	Стойка	1	
А4		2	ТО1Б.034А030.000	Штанга	1	
				Детали		
А4		3	ТО1Б.034А010.001	Ось	2	
				Стандартные изделия.		
		4		Болт М6×25.36 ГОСТ 7798-70	4	
		5		Болт М12×40.36 ГОСТ 7798-70	4	
		6		Винт М4×20.36		
				ГОСТ 17473-80	4	
				Гайки ГОСТ 5915-70		
		7		М4.4	4	
		8		М6.4	4	
		9		М12.4	4	
		10		Шайба 6.02		
				ГОСТ 11371-78	4	

Подп. и дата | Инв.№ дубл. | Взам. инв.№ | Подп. и дата | Инв.№ подл.

Изм.	Лист	№ докум.	Подп.	Дата
Разраб.		Комиссаров		
Пров.		Литвак		
Нач.гр.		Литвак		
Н.контр.		Фрадкин		
Утв.		Спивак		

ТО1Б.034А.010.000

Сочленение исполнительного механизма МЭО-100/25-0.25р с регулирующим клапаном Т35Б.

Лит.	Лист	Листов
	1	2

ГИПРОТЕХМОНТАЖ МОСКВА.

Формат А4

Формат	Зона	Поз.	Обозначение	Наименование	Кол.	Примечание
		11		Шайба 12.02		
				ГОСТ 11371-78	4	
		12		Шплинт 3.2×22		
				ГОСТ 397-79	4	
				Прочие изделия.		
		13		Механизм МЭО-100/25-		
				-0.25Р ТУ25-02.191401-81	1	
		14		Усилитель трехпозици-		
				онный У29.3		
				ТУ 25.02(61)-84	1	
		15		Коробка соединитель-		
				ная КС-10-1		
				ТУ 36.2568-83	1	
				Материалы.		
		16		Провод АПВ1×2.5		
				ГОСТ 6323-79	12	м.
		17		Металлорукав		
				Р3-ЦХ-Ш-18		
				ТУ 22-3988-77	0.5	м
		18		Металлорукав		
				Р3-ЦХ-Ш-25		
				ТУ22-3988-77	2.0	м

Подп. и дата | Инв.№ дубл. | Взам. инв.№ | Подп. и дата | Инв.№ подл.

Изм.	Лист	№ докум.	Подп.	Дата

ТО1Б.034А 010.000

Лист 2

Формат А4

Формат	Зона	Поз.	Обозначение	Наименование	Кол.	Примечание
				Документация.		
А2			ТО1Б.034А 000.000 СБ	Сборочный чертеж		
А2			ТО1Б.034А 000.000 СО	Схема автоматизации		
				Схема электрических соединений		
				Сборочные единицы.		
А4		1	ТО1Б.034А 010.000	Сочленение исполнительного		
				механизма МЭО-100/25-0.25р с		
				регулирующим клапаном Т35Б	1	
А4		2	ТО1Б.034А 040.000	Статив.	1	
				Детали.		
А4		3	ТО1Б.034А.000.001	Косынка	1	
		4	-01	Косынка	1	
				Лист		
				Лист $\frac{\text{Б5.0 ГОСТ 19903-74}}{\text{Вст.3 ГОСТ 14637-79}}$		
Б4		5	ТО1Б.034А 000.002	100-2×250-2	1	1.0кг
Б4		6	ТО1Б.034А 000.003	400-2×400-2	1	6.3кг.
				Прочие изделия.		
		8		Установка Г-16-80 манометра МПЧ-Ух1.6 ТКЧ3136-70	1	
		9		Установка Г-16-225 манометра МПЧ-Ух1.0 ТКЧ3138-70	3	
		10		Установка В-16-225 манометра МПЧ-Ух1.0 ТКЧ3139-70	4	
		11		Установка Г-16-225 манометра МПЧ-Ух1.6 ТКЧ3138-70	3	
		12		Установка В-16-225 манометра МПЧ-Ух1.6 ТКЧ3139-70.	3	

Подп. и дата | Инв.№ дубл. | Взам. инв.№ | Подп. и дата | Инв.№ подл.

Изм.	Лист	№ докум.	Подп.	Дата
Разраб.		Комиссаров		
Пров.		Литвак		
Нач.гр.		Литвак		
Н.контр.		Фрадкин		
Утв.		Спивак		

ТО1Б.034А.000.000.

Блок подогревателей сетевой воды БПСВ-21. Установка приборов контроля и автоматизации.

Лит.	Лист	Листов
	1	2

ГИПРОТЕХМОНТАЖ МОСКВА.

Формат А4

Формат	Зона	Поз.	Обозначение	Наименование	Кол.	Примечание
		13		Термопреобразователь		
				сопротивления ТСП-0879		
				5Ц2.821.426-00		
				ТМЧ-147-87. Установка 38	2	
		14		Термометр ПЧ1 240103		
				в оправе ТМЧ-142-87		
				Установка 1	3	
		15		Термометр ПБ1 240 163		
				в оправе ТМЧ-142-87		
				Установка 1.	3	
		16		Термометр ПЧ1 240163		
				в оправе ТМЧ-142-87		
				Установка 3	6	
		17		Термометр П51 240 163		
				в оправе ТМЧ-142-87		
				Установка 12	3	
		18		Термометр П51 240 163		
				в оправе. ТМЧ-142-87		
				Установка 13	1	
				Материалы.		
		25		Труба $\frac{14\times2\ \text{ГОСТ 8734-75}}{\text{Д ГОСТ 8733-87}}$	4	м.
		26		Провод ПВ3.1×0.75		
				ГОСТ 6323-79	9	м
		27		Металлорукав Р3-ЦХ-Ш-18		
				ТУ 22-3988-77	3	м
			Приборы контроля и средства автоматизации заказываются по заказной спецификации раздела автоматизации рабочего проекта котельной.			

Подп. и дата | Инв.№ дубл. | Взам. инв.№ | Подп. и дата | Инв.№ подл.

Изм.	Лист	№ докум.	Подп.	Дата

ТО1Б.034А.000.000

Лист 2

Формат А4

Схема автоматизации.

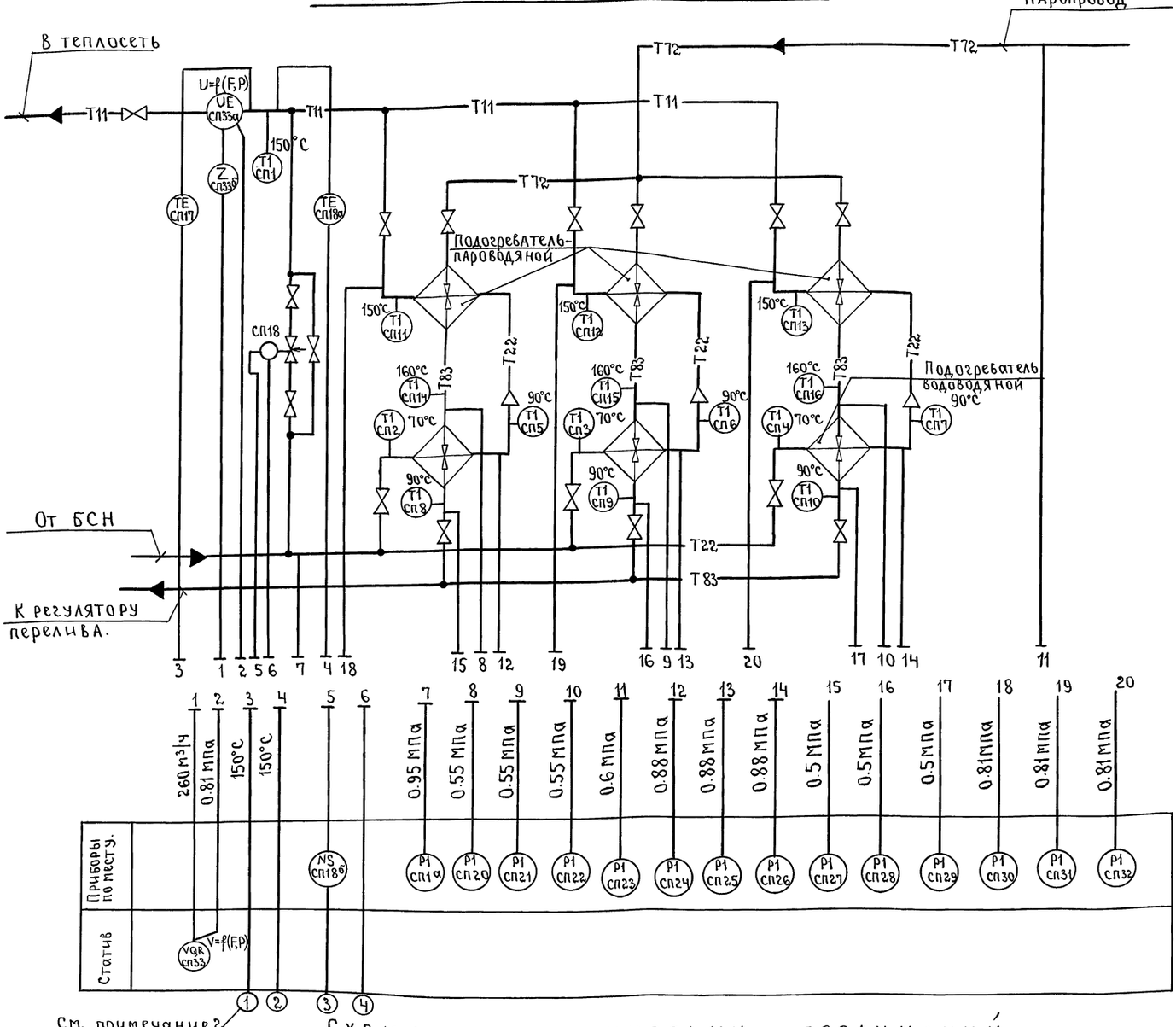

Схема электрических соединений.

Регулятор поз. СП18

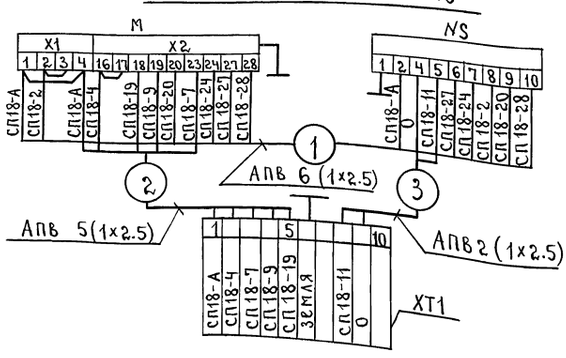

Статив.

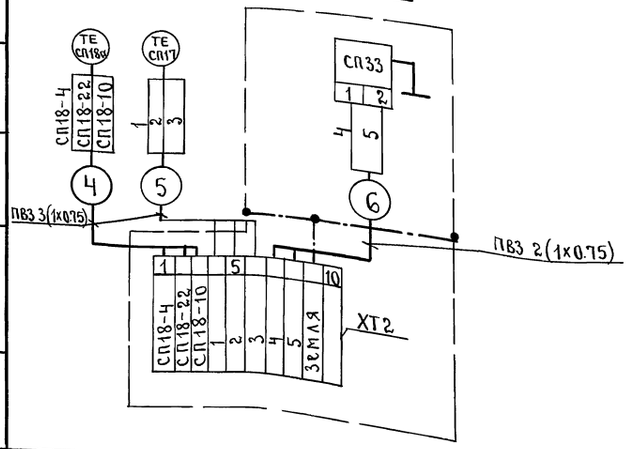

Перечень элементов схемы.

Обозн.	Наименование.	Тип	К-во	Обвязка приборов.
СП17	Термопреобразователь со-	ТСМ	2	—
СП18а	противления медный.			
СП33	Дифманометр сильфонный	ДСС	1	ТКЧ-3550-83 2 шт.
ХТ1;ХТ2	Коробка соединительная	КС-10-1	2	
—	Провод	АПВ 1×2.5		
—	Провод	ПВ3-1×0.75		
М	Исполнительный механизм.	МЭО	1	
NS	Усилитель.	У 29.3	1	

1. Резервные буквы „Z"-сосуд; „N"-усилитель.
2. Рекомендуется использовать многоточечный прибор с целью регистрации температур сред в соответствии со СНиП II-35-76.
3. Маркировка цепей дана условно, в нижней части соединительных коробок при применении проставляется маркировка в соответствии с реальным проектом.
4. Установка приборов с указанием их типов приведена на листах данного альбома.

Изм.	Лист	№ докум.	Подп.	Дата
Разраб.		Сакун		
Пров.		Драбкина		
Т. контр.		Коганов		
Гл. спец.		Этинген		
Н. контр.		Соколова		
Утв.		Файерштейн		

Т01Б.034А 000.000 СО

Блок подогревателей сетевой воды БПСВ-21. Установка приборов контроля и автоматизации. Схема электрических соединений.

Лит.	Масса	Масштаб
	—	—
Лист	Листов 1	

САНТЕХНИИПРОЕКТ

Инв.№ подл. | Подп. и дата | Взам. инв.№ | Инв.№ дубл. | Подп. и дата

Коп Кирьева

Т01Б.034А.000.000 СБ

серия 5.903-11 выпуск 2-12 часть 2

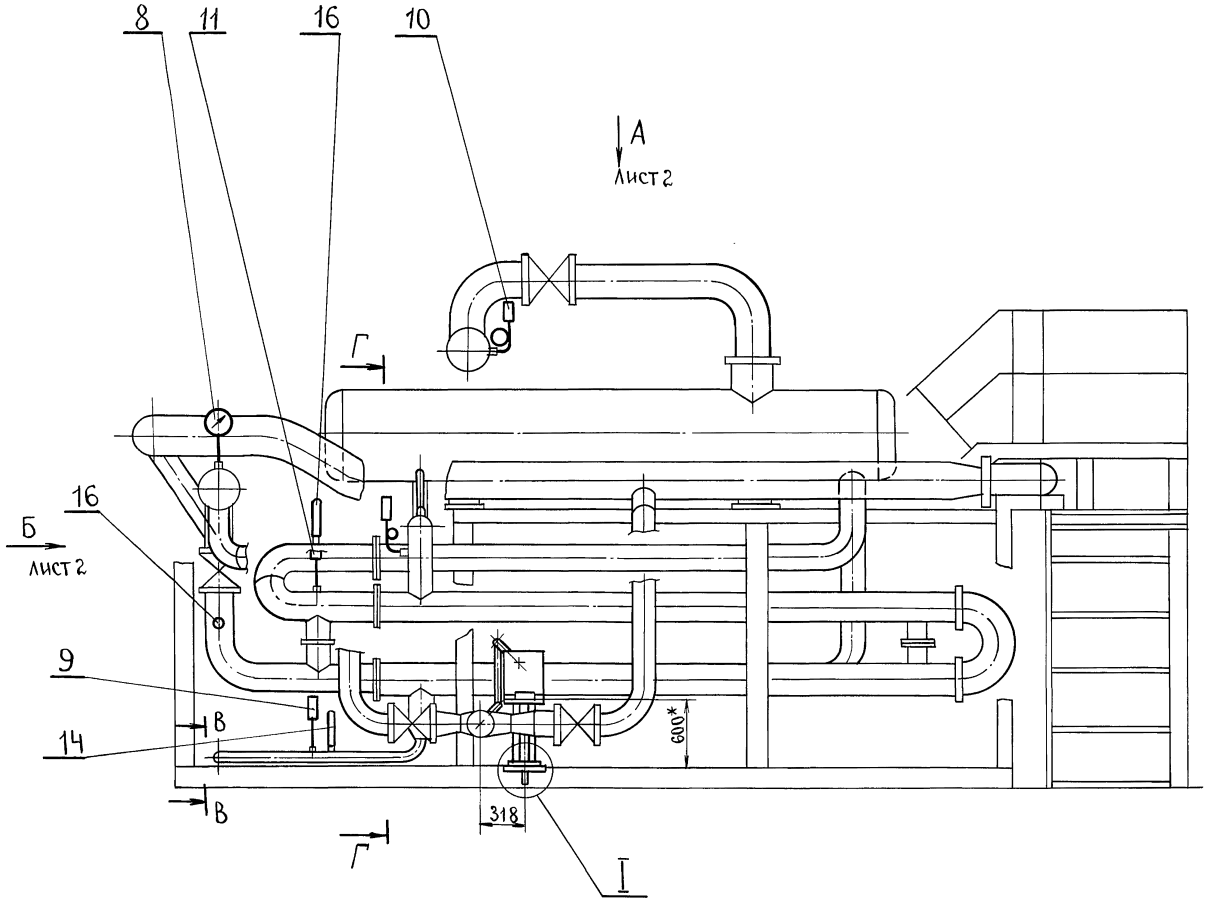

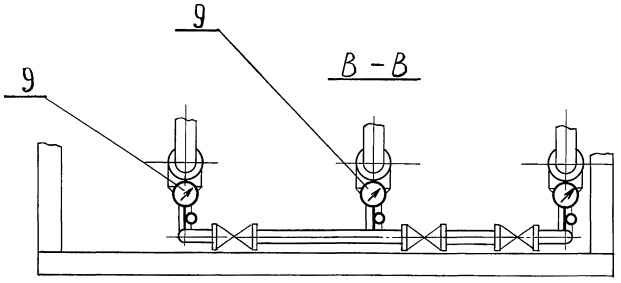

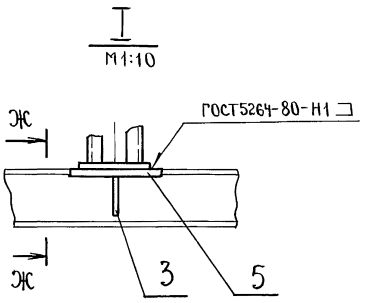

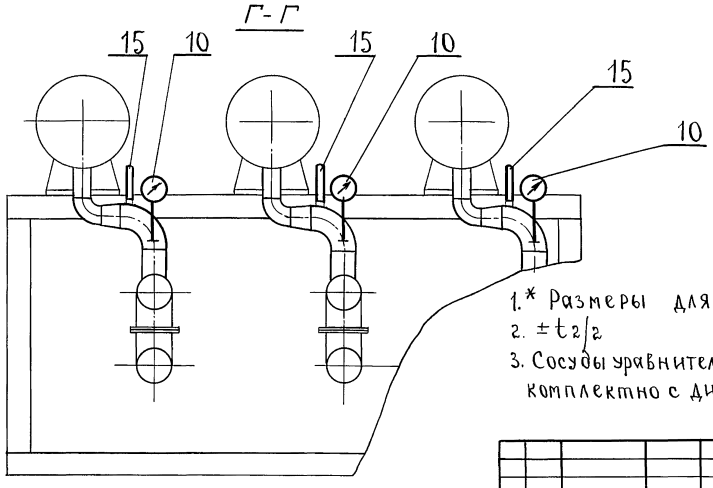

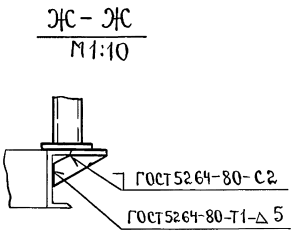

1.* Размеры для справок.
2. ±t2/2
3. Сосуды уравнительные-конденсационные поставляются комплектно с диафрагмой (сужающим устройством).

					Т01Б.034А 000.000 СБ			
Изм	Лист	№ докум.	Подп.	Дата	Блок подогревателей сетевой воды БПСВ-21. Установка приборов контроля и автоматизации. Сборочный чертеж.	Лит.	Масса	Масштаб
Разраб.		Комиссаров					120	1:25
Пров.		Литвак						
Т.контр.		Грановский				Лист 1	Листов 2	
Н.контр.		Фрадкин				ГИПРОТЕХМОНТАЖ МОСКВА.		
Утв.		Спивак						

Инв. № подл. | Подп. и дата | Взам. инв. № | Инв. № дубл. | Подп. и дата

Вид А лист 1

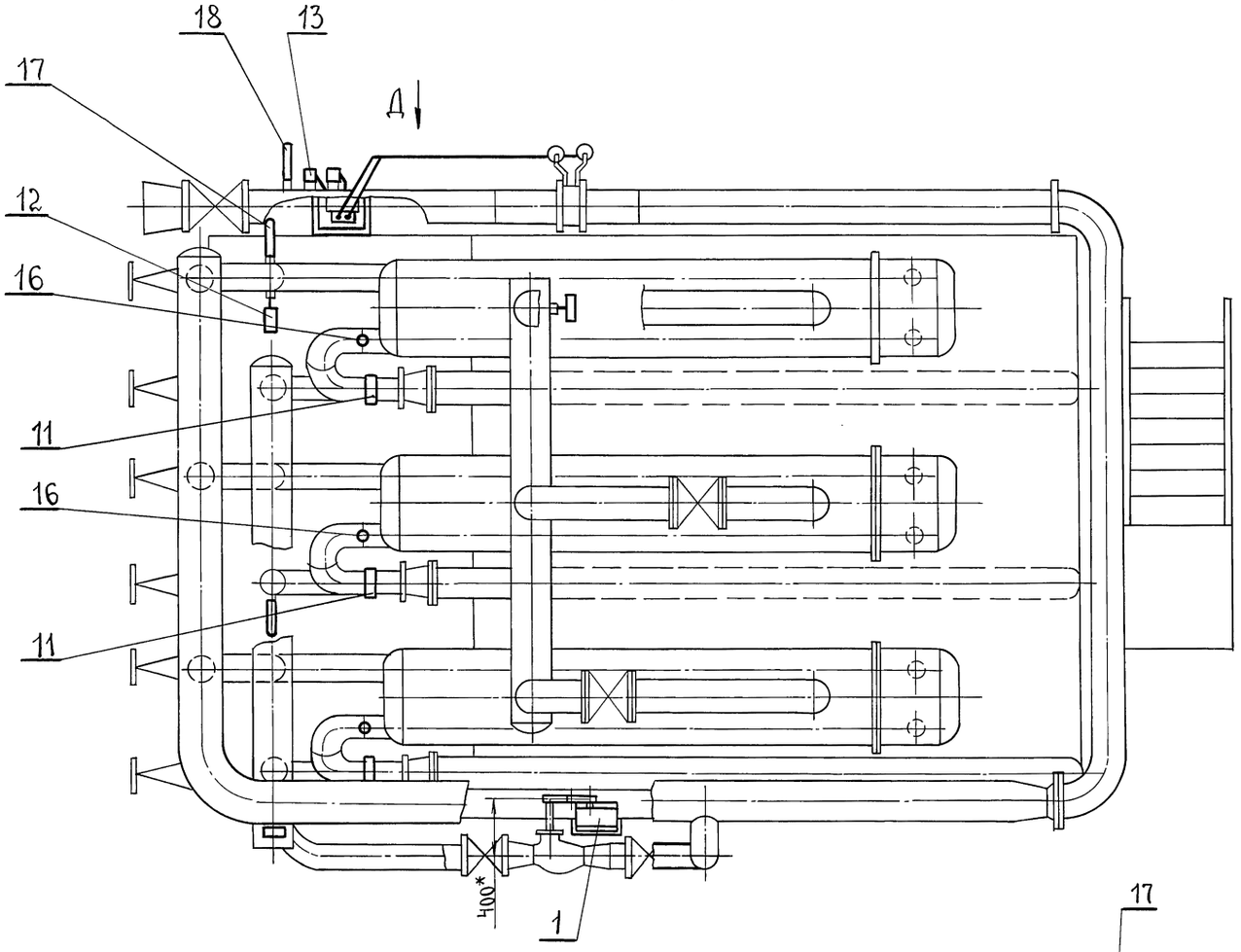

Вид Б лист 1

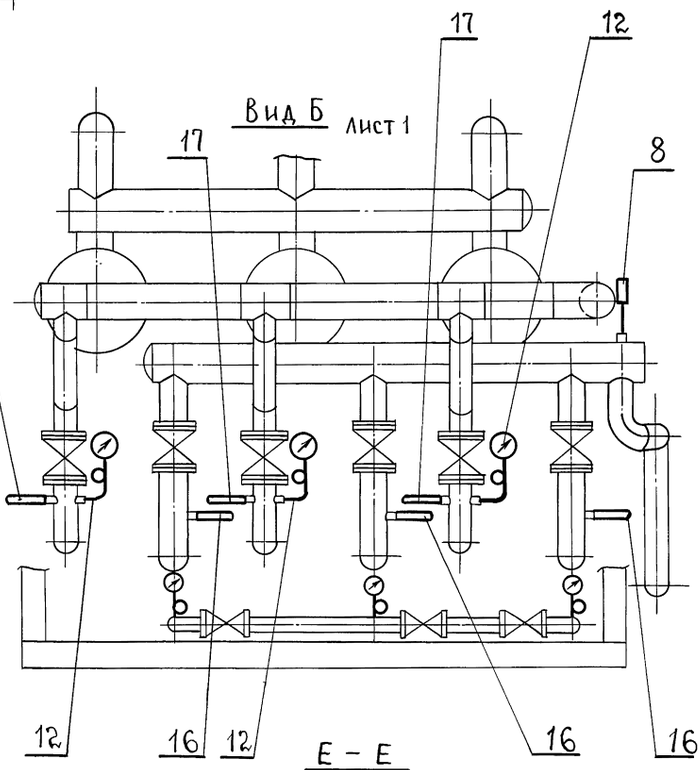

Вид Д
М1:20

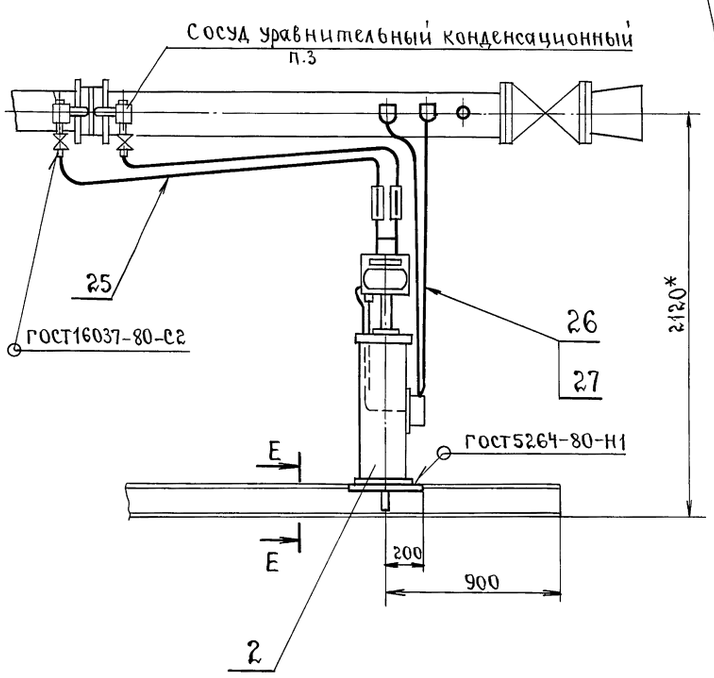

Е – Е
М1:10

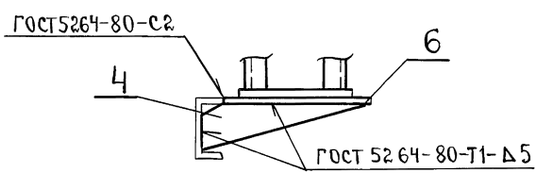

Изм.	Лист	№ докум.	Подп.	Дата	ТО1Б.034А 000.000 СБ	Лист 2

Инв.№ подл. | Подп. и дата | Взам. инв.№ | Инв.№ дубл. | Подп. и дата

Кол Корнеева

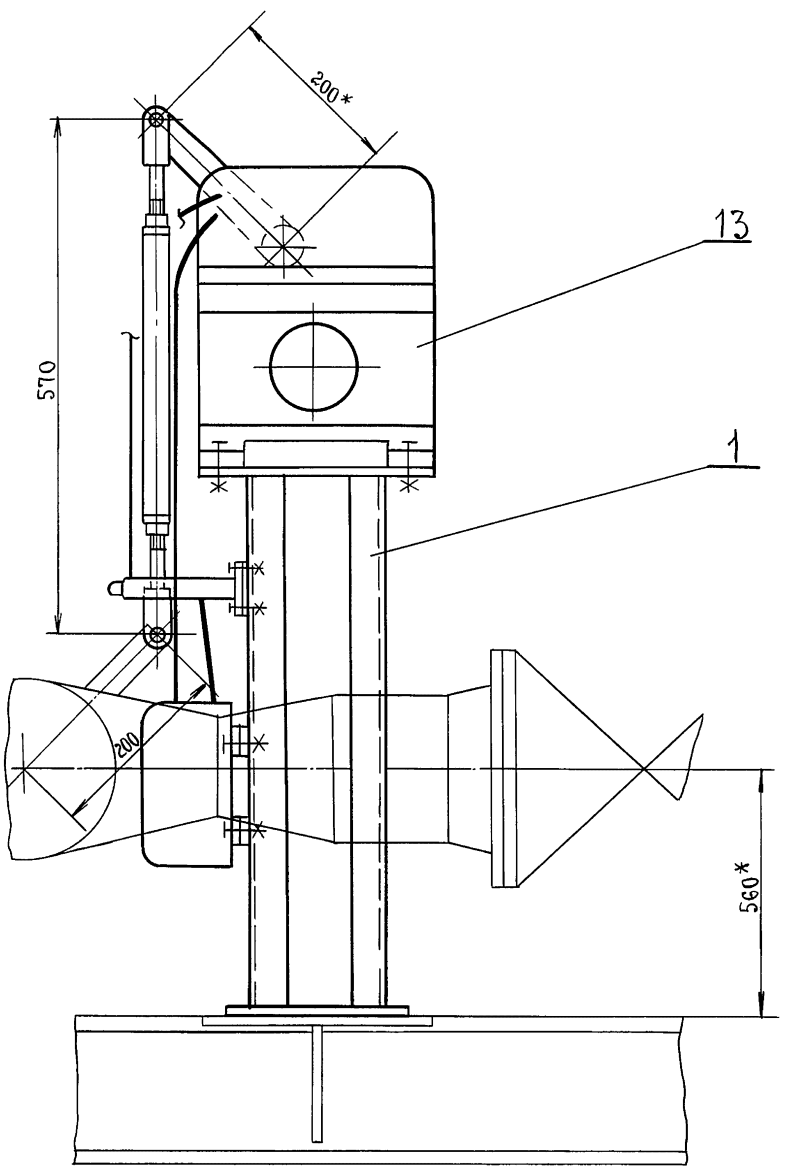

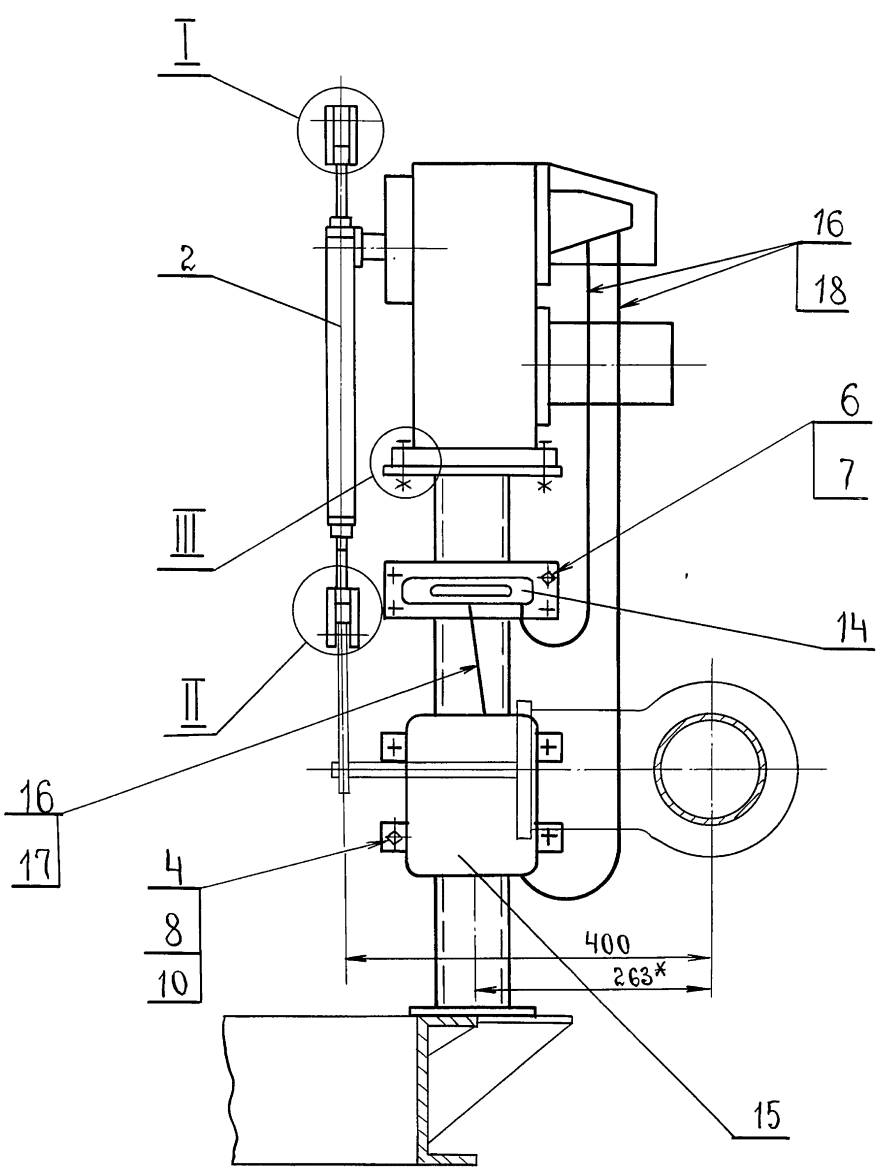

I
М1:1

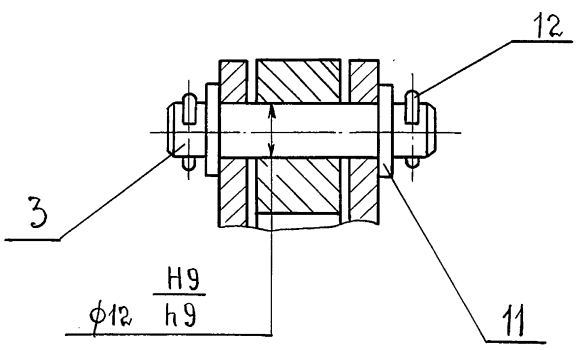

III
М1:2.5

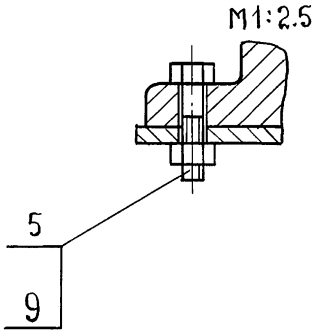

II
М1:1

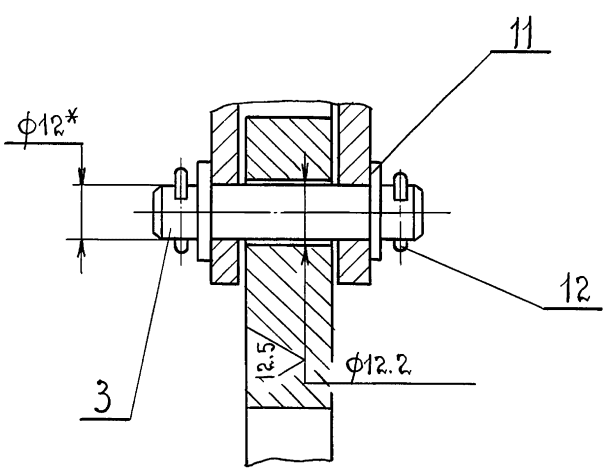

1.* Размеры для справок.
2. $H14; \pm t_2/2$.
3. Провода поз. 16 прокладывать в металлорукаве поз. 17, 18.

					Т015.034А 010.000 СБ		
Изм.	Лист.	№ докум.	Подп.	Дата	Сочленение исполнительного механизма МЭО-100/25-0.25Р с регулирующим клапаном Т35Б. Сборочный чертеж.	Лит.	Масса 50 / Масштаб 1:5
Разраб.		Комиссаров				Лист	Листов 1
Пров.		Литвак				ГИПРОТЕХМОНТАЖ МОСКВА.	
Т.контр.		Грановский					
Н.контр.		Фрадкин					
Утв.		Спивак					

Инв. № подл. | Подп. и дата | Взам. инв. № | Инв. № дубл. | Подп. и дата

серия 5.903-11 выпуск 2-12 часть 2

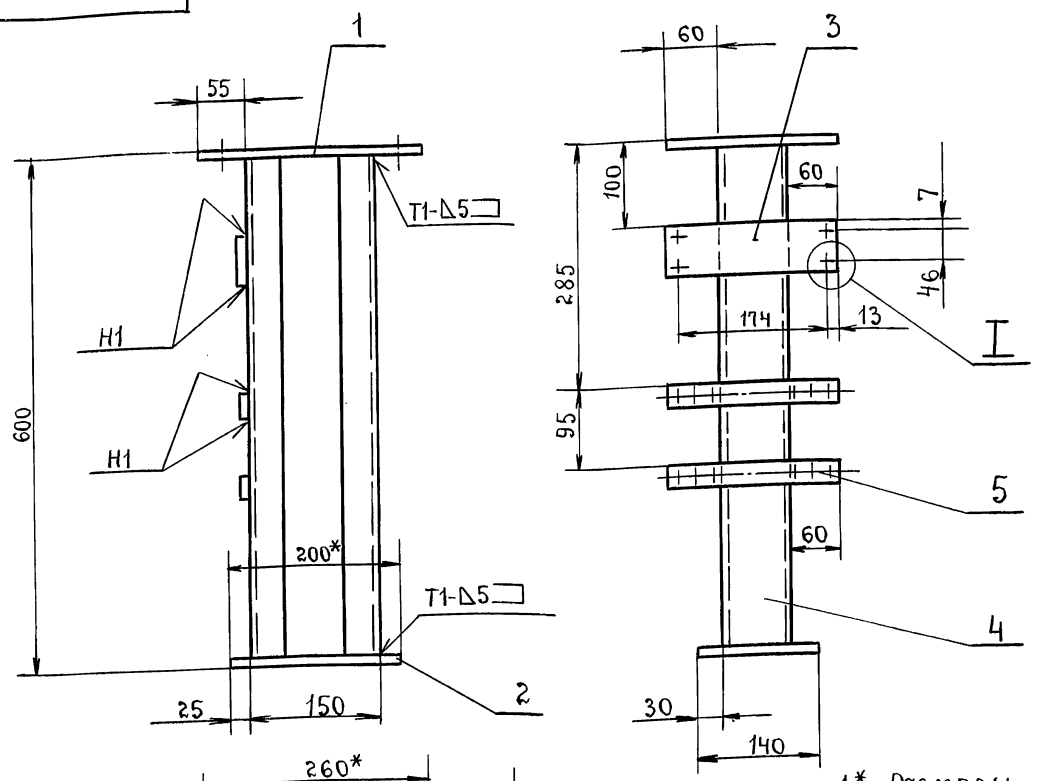

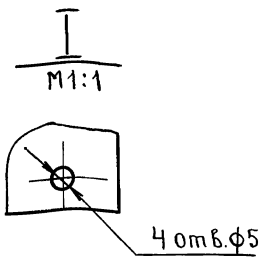

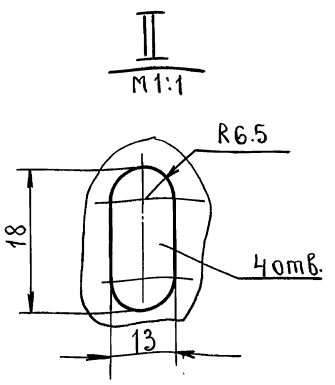

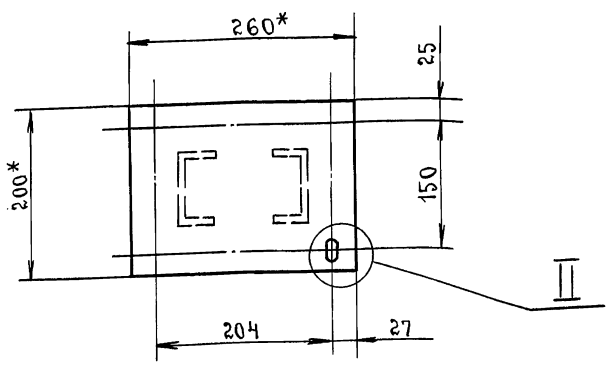

1.* Размеры для справок.

2. Н14; h14; ±t2/2.

3. Сварные швы по ГОСТ 5264-80

Изм.	Лист	№ докум.	Подп.	Дата	Т01Б.034А 020.000 СБ
Разраб.		Комиссаров			Стойка. Сборочный чертеж.
Пров.		Литвак			Лит. / Масса: 150 / Масштаб: 1:5
Т.контр.		Грановский			Лист / Листов 1
Н.контр.		Фрадкин			ГИПРОТЕХМОНТАЖ МОСКВА.
Утв.		Спивак			

Формат А3

Инв. № подл. | Подп. и дата | Взам. инв. № | Инв. № дубл. | Подп. и дата

Формат	Зона	Поз.	Обозначение.	Наименование.	Кол.	Примечание.
				Документация.		
А3			Т01Б.034А 020.000 СБ	Сборочный чертеж		
				Детали.		
				Лист		
				Лист 68.0 ГОСТ 19903-74 / Вст.3 ГОСТ 14637-79		
Бч		1	Т01Б.034А 020.001	200-1 × 260-1	1	3.3 кг.
Бч		2	Т01Б.034А 020.002	140-1 × 200-1	1	1.75 кг
Бч		3	Т01Б.034А 020.003	Лист		
				Лист 63.0 ГОСТ 19903-74 / Ч-IV-Вст.3 ГОСТ 16523-70		
				60-1 × 200-1	1	0.28 кг
Бч		4	Т01Б.034А 020.004	Стойка		
				Швеллер 8 ГОСТ 8240-72 / Вст.3-Т ГОСТ 535-79		
				ℓ = 584-2	2	4.2 кг
				Прочие изделия		
		5		Полоса ПП30 ТУ36.1113-75		
				ℓ = 200-2	2	0.5 кг.

Изм.	Лист	№ докум.	Подп.	Дата	Т01Б.034А 020.000.
Разраб.		Комиссаров			Стойка. Лит. / Лист / Листов 1
Пров.		Литвак			ГИПРОТЕХМОНТАЖ МОСКВА.
Нач.гр.		Литвак			
Н.контр.		Фрадкин			
Утв.		Спивак			

Формат А4

Т01Б.034А 000.001

(V)

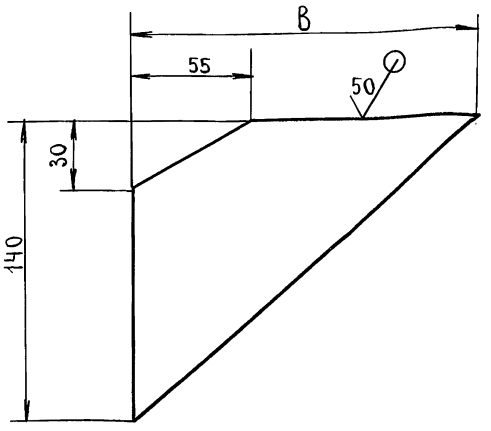

Обозначение	B, мм.	Масса, кг
Т01Б.034А.000.001	160-1	0.44
-01	460-1	1.45

Изм.	Лист	№ докум.	Подп.	Дата	Т01Б.034А.000.001
Разраб.		Комиссаров			Косынка. Лит. / Масса: см. табл. / Масштаб: —
Пров.		Литвак			Лист / Листов 1
Т.контр.		Грановский			ГИПРОТЕХМОНТАЖ МОСКВА.
Н.контр.		Фрадкин			Лист Б5.0 ГОСТ 19903-74 / В.Ст.3 ГОСТ 14637-79
Утв.		Спивак			

Формат А4

Инв. № подл. | Подп. и дата | Взам. инв. № | Инв. № дубл. | Подп. и дата

ТО1Б.034А 010.001

6.3 (√)

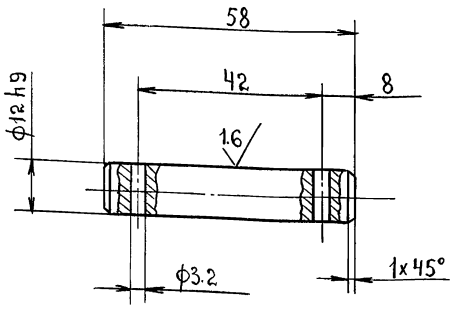

H14; h 14; ± t2/2.

Изм	Лист	№ докум.	Подп.	Дата
Разраб.		Комиссаров		
Пров.		Литвак		
Т.контр.		Грановский		
Н.контр.		Фрадкин		
Утв.		Спивак		

ТО1Б.034А 010. 001

Ось.

Лит.	Масса	Масштаб
	0.08	1:1
Лист	Листов 1	

Круг 15-В ГОСТ 2590-71 / В.Ст.3-Т ГОСТ 535-79

ГИПРОТЕХМОНТАЖ МОСКВА.

Формат А4

Формат	Зона	Поз.	Обозначение.	Наименование.	Кол.	Примечание.
				Документация.		
А3			ТО1Б.034А.030.000 СБ	Сборочный чертеж.		
				Детали.		
А4		1	ТО1Б.034А.030.001	Ушко	4	
А4		2	ТО1Б.034А.030.002	Винт	1	
		3	-01	Винт	1	
А4		4	ТО1Б.034А.030.003	Втулка	1	
		5	-01	Втулка	1	
А4		6	ТО1Б.034А.030.004	Бобышка	2	
Б4		7	ТО1Б.034А.030.005	Труба		
				Труба 32х4 ГОСТ 8734-75 / Д ГОСТ 8733-87		
				ℓ=320-2	1	0.87кг

Изм	Лист	№ докум.	Подп.	Дата
Разраб.		Комиссаров		
Пров.		Литвак		
Т.контр.		Грановский		
Н.контр.		Фрадкин		
Утв		Спивак		

ТО1Б.034А 030.000

Штанга.

Лит.	Лист	Листов
		1

ГИПРОТЕХМОНТАЖ Москва.

Формат А4

ТО1Б.034А.030.000 СБ

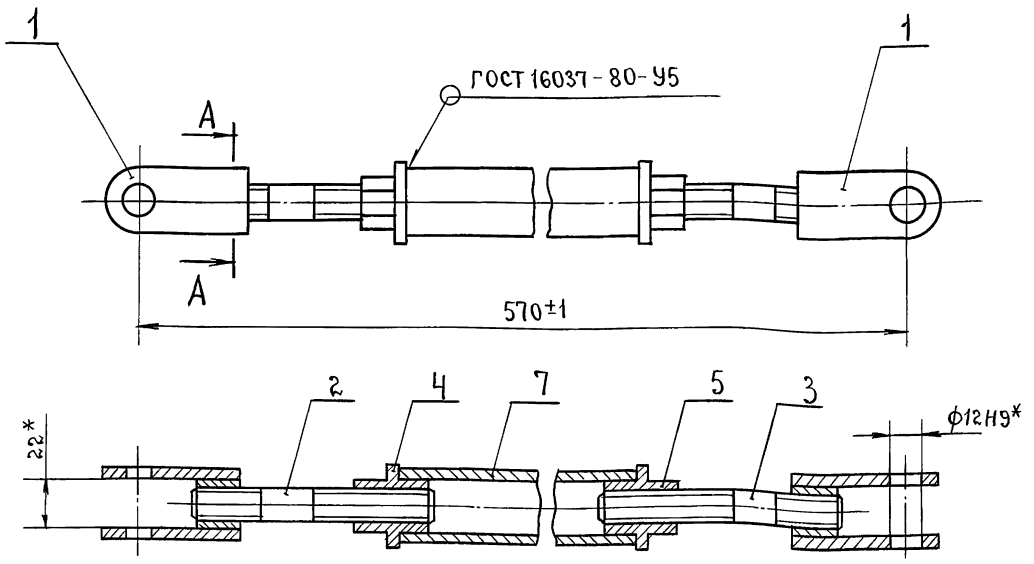

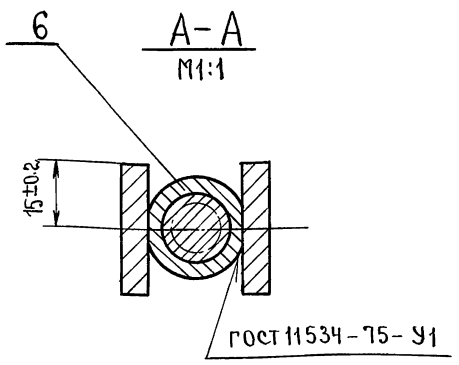

* Размеры для справок.

Изм	Лист	№ докум.	Подп.	Дата
Разраб.		Комиссаров		
Пров.		Литвак		
Т.контр.		Грановский		
Н.контр.		Фрадкин		
Утв.		Спивак		

ТО1Б.034А 030.000 СБ

Штанга. Сборочный чертеж.

Лит.	Масса	Масштаб
	2.1	1:2
Лист	Листов 1	

ГИПРОТЕХМОНТАЖ МОСКВА.

Формат А3

ТО1Б.034А 030.001

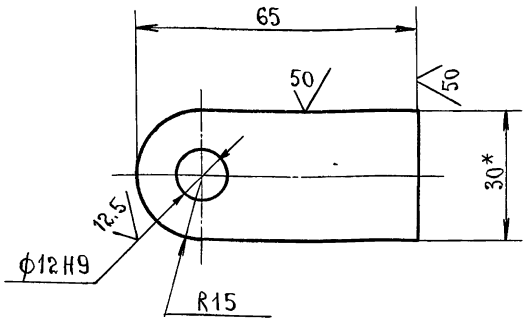

h14; ±t2/2.

Изм	Лист	№ докум.	Подп.	Дата
Разраб.		Комиссаров		
Пров.		Литвак		
Т.контр		Грановский		
Н.контр.		Фрадкин		
Утв.		Спивак		

ТО1Б.034А 030.001

Ушко.

Лит.	Масса	Масштаб
	0.12	1:1

Лист | Листов 1

Полоса 30×6-Б ГОСТ 103-76
ВСТ.3-I ГОСТ 535-79

ГИПРОТЕХМОНТАЖ МОСКВА.

Формат А4

ТО1Б.034А 030.002

12.5

ТО1Б.034А. 102.002

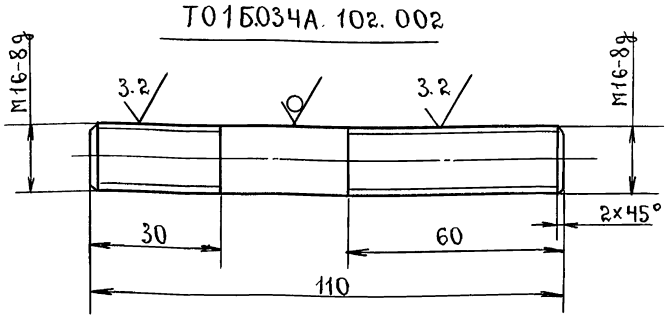

ТО1Б.034А 102.002-01

Остальное-см. ТО1Б.034А 102.002

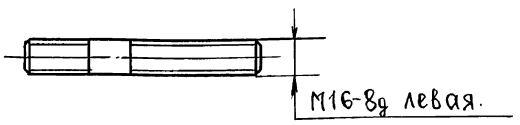

h14; ±t2/2.

Изм	Лист	№ докум.	Подп.	Дата
Разраб.		Комиссаров		
Пров.		Литвак		
Т.контр.		Грановский		
Н.контр		Фрадкин		
Утв.		Спивак		

ТО1Б.034А 030.002

Винт.

Лит.	Масса	Масштаб
	0.17	1:1

Лист | Листов

Круг 16-В ГОСТ 2590-71
В.Ст.3-I ГОСТ 535-79

ГИПРОТЕХМОНТАЖ МОСКВА.

Формат А4

ТО1Б.034А.030.003

12.5

ТО1Б.034А 102.003

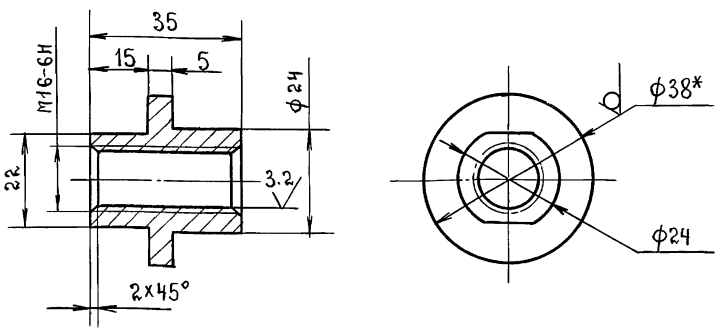

ТО1Б.034А 102.003-01

Остальное-см. ТО1Б.034А. 102.003

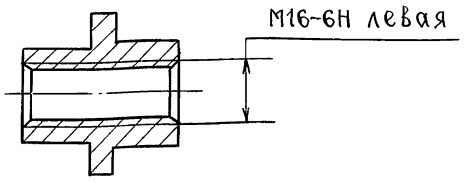

1.* Размер для справок.
2. h14; ±t2/2.

Изм	Лист	№ докум.	Подп.	Дата
Разраб.		Комиссаров		
Пров.		Литвак		
Т.контр.		Грановский		
Н.контр.		Фрадкин		
Утв.		Спивак		

ТО1Б.034А 030.003

Втулка.

Лит.	Масса	Масштаб
	0.1	1:1

Лист | Листов 1

Круг 38-В ГОСТ 2590-71
ВСТ.3-I ГОСТ 535-79

ГИПРОТЕХМОНТАЖ МОСКВА.

Формат А4

ТО1Б.034А 030.004

25

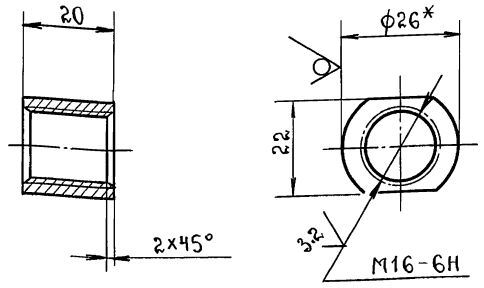

1.* Размер для справок.
2. h14; ±t2/2.

Изм	Лист	№ докум.	Подп.	Дата
Разраб.		Комиссаров		
Пров.		Литвак		
Т.контр.		Грановский		
Н.контр.		Фрадкин		
Утв.		Спивак		

ТО1Б.034А 030.004

Бобышка.

Лит.	Масса	Масштаб
	0.07	1:1

Лист | Листов 1

Круг 26-В ГОСТ 2590-71
ВСТ.3-I ГОСТ 535-79

ГИПРОТЕХМОНТАЖ МОСКВА.

Формат А4

Формат	Зона	Поз.	Обозначение	Наименование	Кол.	Примечание
				Документация		
А3			Т01Б.034А 040.000	Сборочный чертеж		
				Прочие изделия		
		1		Установка 1 дифманометра ДСС-711-Ин-2с ТМ4-398-86	1	
		2		Установка 3 коробки соединительной КС-10-I ТМ4-416-86	1	
		3		Стойка СП-1 ТК4-550-83	1	
		4		Соединитель НСН 14×М20 ТУ36-1104-75	1	
		5		Кран трехходовой 11б 18бк Ду 15 ТУ26-07-1061-73	1	
		6		Соединитель НСВ 14×М20 ТУ36-1104-75	1	

Подпись и дата | Инв.№ дубл. | Взам. инв.№ | Подп. и дата | Инв.№ подл.

Изм.	Лист	№ докум.	Подп.	Дата
Разраб.		Комиссаров		
Пров.		Литвак		
Рук.группы		Литвак		
Н.контр.		Фрадкин		
Утв.		Спивак		

Т01Б.034А 040.000

Статив.

Лит.	Лист	Листов
И	1	2

ГИПРОТЕХМОНТАЖ Москва

Формат	Зона	Поз.	Обозначение.	Наименование.	Кол.	Примечание
				Материалы.		
		8		Провод ПВ3.1×0.75 ГОСТ 6323-79	30	м
		9		Металлорукав Р3-ЦХ-Ш-18 ТУ22-3988-77	10	м

Подп. и дата | Инв.№ дубл. | Взам. инв.№ | Подп. и дата | Инв.№ подл.

Изм.	Лист	№ докум.	Подп.	Дата

Т01Б.034А 040.000

Лист 2

Т01Б.034А 040.000 СБ

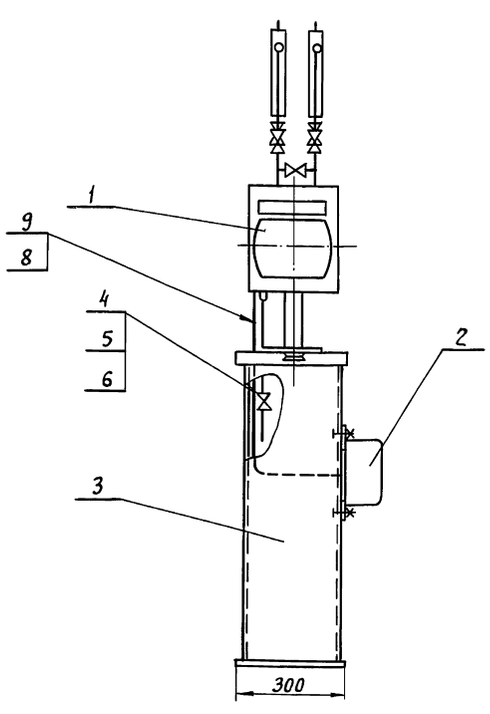

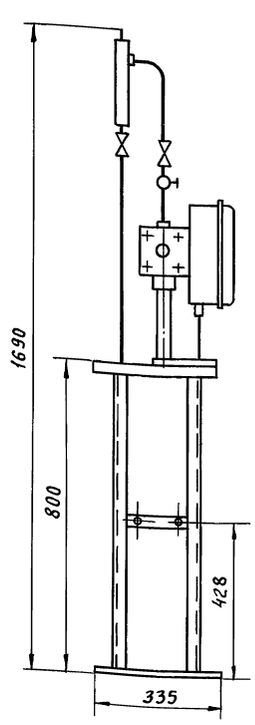

1. Размеры для справок.
2. Текст надписи в рамке „Вода в сеть."
3. Провода (поз.8) прокладываются в металлорукаве (поз.9).

Подп. и дата | Инв.№ дубл. | Взам. инв.№ | Подп. и дата | Инв.№ подл.

Изм.	Лист	№ докум.	Подп.	Дата
Разраб.		Комиссаров		
Пров.		Литвак		
Т.контр.		Грановский		
Н.контр.		Фрадкин		
Утв.		Спивак		

Т01Б.034А 040.000 СБ

Статив. Сборочный чертеж.

Лит.	Масса	Масштаб
	35	1:10
Лист	Листов 1	

ГИПРОТЕХМОНТАЖ Москва.

Обозначение изолируемого оборудования и трубопровода	Наименование изолируемого оборудования и трубопровода	Кол.	Размеры: наружный диаметр или размеры сечения	Размеры: длина или высота, м	Расположение	t° теплоносителя °С	Теплоизоляционная конструкция: Назначение	Теплоизоляционная конструкция: Наименование основных элементов	Толщ. мм	Поверхность $м^2$	Объем теплоизоляционного слоя $м^3$	Лист основного комплекта, обозначение ссылочных или прилаг. документ.	Примечание
	Трубопровод	—	ф38	28,7	гориз.	158	от теплопотерь	Полотно холстопрошивное ХПС-Т-5.	40		0,287	7.903.9-21-11	
								Покрытие защитное из алюминиевого листа с креплением бандажами	0,3	10,62		7.903.9-2,1-33	
	Трубопровод	—	ф38	4,5	верт.	158	"	Полотно холстопрошивное ХПС-Т-5	40		0,045	7.903.9-21-12	
								Покрытие защитное из алюминиевого листа с креплением бандажами.	0,3	1,66		7.903.9-2.1-34	
	Отвод 90°	40	ф38	—	—	158	"	Полотно холстопрошивное ХПС-Т-5.	40		0,032	7.903.9-2.1-11	
								Покрытие защитное из алюминиевого листа с креплением бандажами	0,3	1,18		3.903-11-03	
	Трубопровод	—	ф57	1,7	гориз.	158	"	Полотно холстопрошивное ХПС-Т-5	40		0,02	7.903.9-2.1-11	
								Покрытие защитное из алюминиевого листа с креплением бандажами	0,3	0,75		7.903.9-2,1-33	
	Трубопровод	—	ф89	6,0	гориз.	90	"	Полотно холстопрошивное ХПС-Т-5	40		0,1	7.903.9-2.1-11	
								Покрытие защитное из алюминиевого листа с креплением бандажами.	0,3	3,18		7.903.9-2.1-33	
	Трубопровод	—	ф80	0,5	верт.	90	"	Полотно холстопрошивное ХПС-Т-5.	40		0,01	7.903.9-2,1-12	
								Покрытие защитное из алюминиевого листа с креплением бандажами	0,3	0,3		7.903.9-2.1-34	
	Отвод 90°	16	ф89	—	—	90°		Полотно холстопрошивное ХПС-Т-5	40		0,051	7.903.9-2.1-11	
								Покрытие защитное из алюминиевого листа с креплением бандажами	0,3	1,7		3.903-11-03	
	Трубопровод		ф108	3,25	гориз.	90	от теплопотерь	Изделия минераловатные с гофрированной структурой 2ИГС-100.	60		0,104	7.903.9-3.1-0.8, ч.I в.I	
								Покрытие защитное из алюминиевого листа с креплением бандажами	0,3	3,15		7.903.9-2,1-33	
	Трубопровод		ф108	0,75	верт.	90	"	Изделия минераловатные с гофрированной структурой 2ИГС-100.	60		0,024	7.903.9-3.1-08	
								Покрытие защитное из алюминиевого листа с креплением бандажами	0,3	0,73		7.903.9-2.1-34	

Инв.№подл. | Подп. и дата | Взам.инв.№ | Инв.№ дубл. | Подп. и дата

Изм.	Лист	№ докум.	Подп.	Дата
Разраб.		Давыдова		
Провер.		Сатарина		
Нач. гр.		Качалов		
Н. контр.		Якшинский		
Утв.		Волков		

Т01б.034000.000.ТИК

Блок подогревателей сетевой воды БПС8-21. Ведомость теплоизоляционных конструкций

Лит.	Лист	Листов
	1	3

САНТЕХНИИПРОЕКТ

Обозначение изолируемого оборудования и трубопровода	Наименование изолируемого оборудования и трубопровода	Кол.	Размеры: Наружный диаметр или размеры сечения	Размеры: Длина или высота м	Расположение	t теплоносителя °С	Теплоизоляционная конструкция: Назначение	Теплоизоляционная конструкция: Наименование основных элементов	Теплоизоляционная конструкция: Толщ. мм	Поверхность м²	Объём теплоизоляционного слоя м³	Лист основного комплекта, обозначение ссылочных или прилагаем. докум.	Примечание
	Отвод 90°	5	ф108	—	—	90	Из теплопотерь	Изделия минераловатные с гофрированной структурой 2ИГС-100.	60		0,04	7.903.9-3.1-08	
								Покрытие защитное из алюминиевого листа с креплением бандажами.	0,3	1,17		3.903.-11-03	
	Трубопровод		ф159	27,0	гориз.	150;90	"	Изделия минераловатные с гофрированной структурой 2ИГС-100.	60		1,11	7.903.9-3.1-08	
								Покрытие защитное из алюминиевого листа с креплением и бандажами	0,3	25,8		7.903.9-2.1-33	
	Трубопровод		ф159	18,2	верт.	150;90	"	Изделия минераловатные с гофрированной структурой 2ИГС-100.	60		0,75	7.903.9-3.1-0.8	
								Покрытие защитное из алюминиевого листа с креплением бандажами.	0,3	17,4		7.903.9-2.1-34	
	Отвод 90°	21	ф159	—	—	150;90	"	Изделия минераловатные с гофрированной структурой 2ИГС-100.	60		0,3	7.903.9-3.1-08	
								Покрытие защитное из алюминиевого листа с креплением бандажами.	0,3	7,05		3.903-11-03	
	Трубопровод		ф219	12,9	гориз.	164;150	"	Изделия минераловатные с гофрированной структурой 2ИГС-100	60		0,68	7.903.9-3.1-08	
								Покрытие защитное из алюминиевого листа с креплением бандажами.	0,3	14,82		7.903.9-2.1-33	
	Отвод 90°	8	ф219	—	—	164;150	"	Изделия минераловатные с гофрированной структурой 2ИГС-100.	60		0,20	7.903.9-3.1-08	
								Покрытие защитное из алюминиевого листа с креплением бандажами	0,3	4,4		7.903.9-2.1-33	

Инв.№ подл. | Подп. и дата | Взам.инв.№ | Инв.№ дубл. | Подп. и дата

Обозначение изолируемого оборудования и трубопровода	Наименование изолируемого оборудования и трубопровода	Кол	Размеры: Наружный диаметр или размеры сечения	Размеры: Длина или высота м	Расположение	t теплоносителя °С	Теплоизоляционная конструкция: Назначение	Теплоизоляционная конструкция: Наименование основных элементов	Толщ. мм	Поверхность м²	Объём теплоизоляционного слоя м³	Лист основного комплекта, обозначение ссылочных или прилагаем. докум.	Примечание
	Трубопровод	—	ф 273	15,5	гориз.	164-150	от теплопотерь	Изделия минераловатные с гофрированной структурой 2ИГС-100.	60		0,98	7.903.9-3.1-08	
								Покрытие защитное из алюминиевого листа с креплением бандажами	0,3	16,43		7.903.9-2.1-33	
	Отвод 90°	1	ф 273	—	—	164	"	Изделия минераловатные с гофрированной структурой 2ИГС-100.	60		0,04	7.903.9-3.1-08	
								Покрытие защитное из алюминиевого листа с креплением бандажами	0,3	0,64		3.903-11-03	
	Арматура			—	—	158	"	Полотна холстопрошивное ХПС-7-5.	40		0,162	7.903.9-2.2-03	
								Покрытие защитное из алюминиевого листа АД1-Н-0,8	0,8	4,05		7.903.9-2.2-11,12	
								Отделка торцов гофрированными диафрагмами	2,0	1,1		7.903.9-2.2-34	
	Арматура	5	ф 80	—	—	90	"	Матрацы минераловатные в обкладке из стеклоткани	40		0,15	7.903.9-2.2-06	
								Покрытие защитное из алюминиевого листа АД1М-0,8	0,8	4,5		7.903.9-2.2-11,12	
								Отделка торцов гофрированными диафрагмами	2,0	0,7		7.903.9-2.2-34	
	Арматура	6	ф 150	—	—	150,90	"	Матрацы минераловатные в обкладке из стеклоткани.	60		0,282	7.903.9-22-06	
								Покрытие защитное из алюминиевого листа АД1Н-0,8	0,8	7,92		7.903.9-22-11.12	
								Отделка торцов гофрированными диафрагмами.	2,0	1,74		7.903.9-22-34	
	Арматура	4	ф 200	—	—	164-150	"	Матрацы минераловатные в обкладке из стеклоткани	60		0,24	7.903.9-2.2-06	
								Покрытие защитное из алюминиевого листа АД1Н-0,8	0,8	6,56		7.903.9-2.2-11,12	
								Отделка торцов гофрированными диафрагмами.	2,0	1,31		7.903.9-2.2-34	
ТУ400-28-429-82Е	Подогреватель водоводяной 12-219-4000-Р-2	3	ф 219	—	—	70-90		Изделия минераловатные с гофрированной структурой 2ИГС-100	60		1,8	7.903.9-3.1-08	
								Покрытие защищенное из алюминиевого листа с креплением бандажами	0,5	30,0		7.903.9-2.1-33	
ОСТ 108.271.105-76	Подогреватель пароводяной ПП1-63-7-IV.	3	ф 630	—	—	158	"	Мат минераловатный прошивной 2М-100 в обкладках.	100		29	7.903.9-2.1-23	
								Покрытие защитное из алюминиевого листа с креплением винтами.	0,8	28,5		7.903.9-2.1-35	
	Трубопровод	—	ф 42,3	25	—	—	от коррозии	Окраска краской БТ-177 за 2 раза	—	3,5		ОСТ 6-10-426-78	

Инв.№ подл. | Подп. и дата | Взам. инв.№ | Инв.№ дубл. | Подп. и дата

№ строки	Наименование вида работ	Ед. изм.	Код вида работ	Код Ед. изм.	Количество
1	Изоляция трубопроводов изделиями минераловатными с гофрированной структурой 2 ИГС-100	м³		113	6,05
2	Изоляция трубопроводов полотнам холстопрошивным ХПС-Т-5	м³		113	0,71
3	Изоляция оборудования матами минераловатными прошивными 2М-100 в обкладках	м³		113	2,95
4	Изоляция арматуры матрацами минераловатными в обкладках из стеклоткани	м³		113	0,68
5	Покрытие поверхности изоляции трубопроводов и арматуры алюминиевым защитным покрытием	м²		055	157,2
6	Покрытие поверхности изоляции отводов алюминиевым защитным покрытием	м²		055	16,2
7	Покрытие поверхности трубопроводов краской БТ-177 за 2 раза	м²		055	3,5

Инв.№ подл. | Подп. и дата | Взам. инв.№ | Инв.№ дубл. | Подп. и дата

Изм.	Лист	№ докум.	Подп.	Дата
Разраб.	Давыдова			12.13
Провер.	Сатарина			12.13
Нач.гр.	Качалов			12.13
Н.контр.	Кашинская			12.13
Утв.	Волков			12.13

Т016.034000.000 ТОР

Блок подогревателей сетевой воды БПСВ-21.

Ведомость объемов работ

Лит. | Лист | Листов: 1

ГАНТЕХНИИПРОЕКТ

Формат А4

№ строки	Наименование материала и единица измерения	Код Материала	Код Ед. изм.	Кол.	Примечание
	Проволока стальная обыкновенного качества	121000			
	Проволока 0,8; гост 3282-74* кг	121110	116	0,5	
	Проволока 2,0 гост 3282-74* кг	121110	116	6,5	
	Лента стальная холоднокатаная	123000			
	Лента стальная упаковочная 0,7×20; гост 3560-73* кг	123001	116	41,5	
	Изделия крепежные	128000			
	Заклепка СТД 985 ТУ36-1598-77, кг	128500	116	0,7	
	Винт 4×12, гост 10621-80,* кг	128401	116	0,5	
	Прокат алюминиевый	181000			
	Алюминиевое защитное покрытие, δ=0,3 мм, кг	181110	116	114,2	
	гост 21631-76 м²	181110	055	140,9	
	Лист АД1Н-0,8; гост 21631-76 м²	181110	055	52,6	
	Лист АД1Н-1,0; гост 21631-76 м²	181110	055	1,0	
	Пряжка тип II-А ТУ36-1492-77 кг	181110	116	0,1	
	Лента 0,8×20 ТУ 48-21-636-79, кг	181110	116	13,5	

Инв.№ подл. | Подп. и дата | Взам. инв.№ | Инв.№ дубл. | Подп. и дата

Изм.	Лист	№ докум.	Подп.	Дата
Разраб.	Давыдова			12.13
Провер.	Сатарина			12.13
Нач.гр.	Качалов			12.13
Н.контр.	Кашинская			12.13
Утв.	Волков			12.13

Т016.034000.000 ТВМ

Блок подогревателей сетевой воды БПСВ-21

Ведомость материалов

Лит. | Лист: 1 | Листов: 3

ГАНТЕХНИИПРОЕКТ

Формат А4

№ строки	Наименование материала и единица измерения	Код Материала	Код Ед. изм.	Кол.	Примечание
	Диафрагма тип II ТУ36-2543-83, кг	181110	116	10,0	
	Пряжка тип I-О ТУ36-1492-77, кг	181110	116	1,2	
	Материалы лакокрасочные	231000			
	Краска БТ-177 ОСТ6-10-426-79, кг	231000	116	1,0	
	Материалы тепло- и звукоизоляционные	576000			
	Изделия минераловатные с гофрированной структурой на синтетическом связующем 2 ИГС-100				
	ТУ36-1622-8-86, м³	576202	113	6,05	
	кг	576202	116	605	
	Маты минераловатные прошивные 2М-100 в обкладках				
	гост 21880-86 м³	576212	113	2,95	
	кг	576212	116	295	

Инв.№ подл. | Подп. и дата | Взам. инв.№ | Инв.№ дубл. | Подп. и дата

Изм.	Лист	№ докум.	Подп.	Дата

Т016.034000.000 ТВМ

Лист 2

Формат А4

№ строки	Наименование материала и единица измерения	Код Материала	Код Ед. изм.	Кол.	Примечание
	Матрацы минераловатные прошивные 2М-100 гост 21880-86, м³	576212	113	0,68	
	кг	576212	116	68,0	
	Стекловолокно и изделия из него	595000			
	Нить стеклянная крученая БС10-160×1×3 (50) гост 8325-78 Е; кг	595220	116	0,26	
	Ткань из стеклянных крученых нитей Т13 гост 19170-73, м²	595246	055	36,5	
	Полотно холстопрошивное ХПС-Т-5, ТУ6-11-454-74; м³	595280	113	0,31	
	кг	595280	116	62,0	
	Сортовой прокат обыкновенного качества	093000			
	Лента 2×30; гост 6009-74*; кг	093500	116	0,6	

Инв.№ подл. | Подп. и дата | Взам. инв.№ | Инв.№ дубл. | Подп. и дата

Изм.	Лист	№ докум.	Подп.	Дата

Т016.034000.000 ТВМ

Лист 3

Формат А4

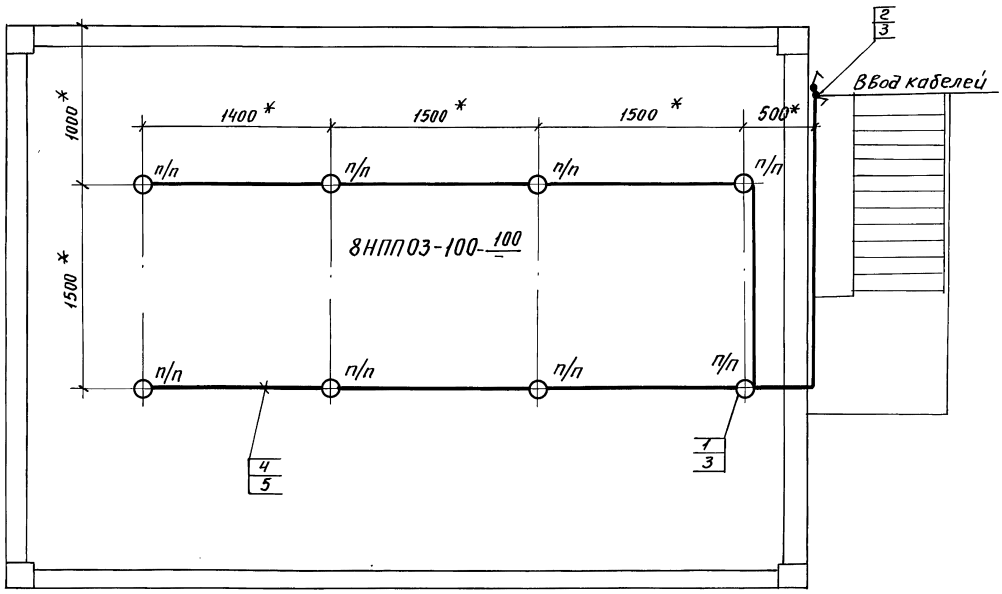

Марка, поз.	Обозначение	Наименование	Кол.	Масса ед. кг	Примечание
1	НППОЗ-100	Светильник подвесной			
		для ламп накаливания	8		
2	0-4-Iр44-01-6/220	Выключатель 220В,			
	ГОСТ 1397-76	6А, поворотный для			
		открытой установки	2		
3	КОР 73	Коробка			
		ответвительная	10		
4	АВВГ-660-2х4	Кабель силовой			
		ГОСТ 16442-80	30м		
5	К34742	Швеллер	8шт.		

1. * Размеры уточняются при монтаже.
2. Светильники (поз.1) устанавливаются под площадкой.
3. Швеллер (поз.5) приварить под площадкой швом Т1-Δ3-50/150 ГОСТ 5264-80.
4. Изделия и материалы (поз. 1÷4) заказываются по спецификациям электротехнической части проекта.

Изм	Лист	N докум	Подп.	Дата
Разраб.		Архипова		
Провер.		Немец		
Нач. гр.		Нукошкаба		
Гл. спец.		Немец		
Н. контр.		Гохбайм		
Утв.		Файерштейн		

Т01Б.034 000.000 ЭТ

Блок подогревателей сетевой воды БПСВ-21

Электроосвещение

Лит	Масса	Масштаб
Лист 1	Листов 1	

САНТЕХНИИПРОЕКТ

Инв.№ подл. | Подп. и дата | Взам.инв.№ | Инв.№ дубл. | Подп. и дата

gost.e-ecolog.ru