ТИПОВАЯ ДОКУМЕНТАЦИЯ НА КОНСТРУКЦИИ, ИЗДЕЛИЯ И УЗЛЫ ЗДАНИЙ И СООРУЖЕНИЙ

СЕРИЯ 5.903-11

БЛОКИ ТЕПЛОМЕХАНИЧЕСКОГО ОБОРУДОВАНИЯ ДЛЯ ПАРОВЫХ КОТЕЛЬНЫХ

ВЫПУСК 2-6

БЛОК ПОДОГРЕВАТЕЛЕЙ СЕТЕВОЙ ВОДЫ С ПОДПИТКОЙ БПСВ-14п

Часть II

Стр.52÷101

23205-31

gost.e-ecolog.ru

Серия 5.903-11 Выпуск 2-6

Формат	Зона	Поз.	Обозначение	Наименование		Примечание
				Документация		
А3			Т01Б.014270.000 СБ	Сборочный чертеж		
				Детали		
1		1	Т01Б.014270.001	Патрубок		см.черт Т01Б 014270.000 СБ
				Труба 89×3 ГОСТ 10704-76 / В-ВСт3сп ГОСТ 10705-80		
				L = 220±0,5 мм	1	1,4 кг
А4		2	Т01Б.014270.002	Патрубок	2	3,7 кг
				Стандартные изделия		
		3		Отвод 90° 89×3,5		
				ГОСТ 17375-83	4	
		4		Переход К 159×4,5—89×3,5		
				ГОСТ 17378-83	2	
				Фланцы ГОСТ 12821-80 ВСт3сп2		
		5		1-150-10	2	
		6		1-80-25	4	
		7		Болт М16-6g×65.58		
				ГОСТ 7798-70	32	
		8		Гайка М16-6Н.5		
				ГОСТ 5915-70	32	

Изм.	Лист	№ докум.	Подп.	Дата
Разраб.		Растегаева		11.12.87
Пров.		Орехова		
Гл.конст.		Сидоров		
Н.контр.		Молоткова		
Утв.		Катеманян		

Т01Б.014270.000

Трубопровод

Лит.	Лист	Листов
	1	2

ГИПРОТЕХМОНТАЖ Москва

Копировал Трофимова Формат А4

Формат	Зона	Поз.	Обозначение	Наименование	Кол.	Примечание
		9		Прокладка А-80-25 ГОСТ 15180-70	4	
		10		Шайба 16.01.08 КП. ГОСТ 11371-78	4	
		11		Вентиль 15кч 16п1 Ду 80, Ру25 ГОСТ 18163-76	2	

Т01Б.014270.000 Лист 2

Копировал Трофимова Формат А4

Т01Б.014270.000СБ

Поз.1
М 1:5

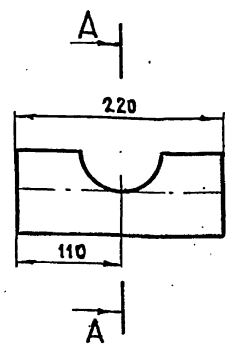

I
М 1:5

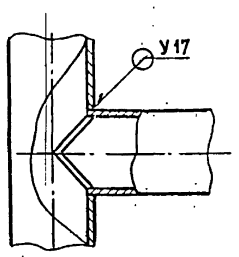

II
М 1:5

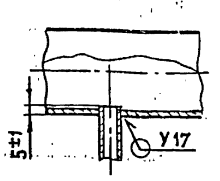

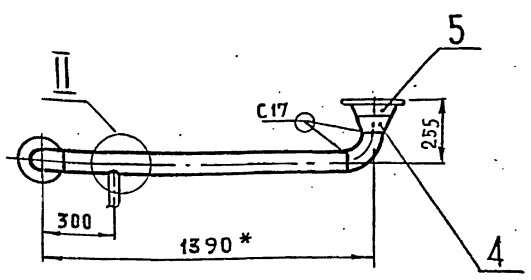

Д-А
М 1:5

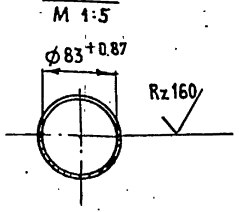

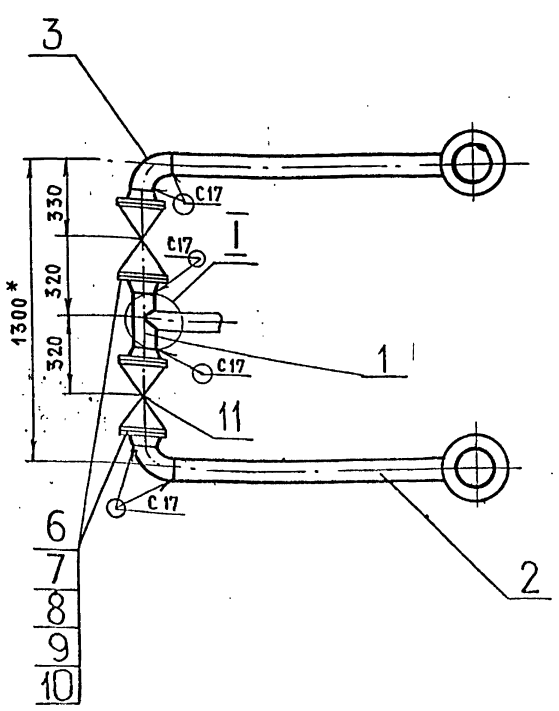

1. Неуказанные предельные отклонения размеров $\pm \frac{t_2}{2}$
2. Шероховатость поверхности деталей поз. 1, 2 по торцам — Rz 160.
3. Сварные швы по ГОСТ 16037-80.
4. *Размеры для справок.

Изм.	Лист	№ докум.	Подп.	Дата
Разраб.		Растегаева		11.12.87
Пров.		Орехова		
Гл.конст.		Сидоров		
Н.контр.		Молоткова		
Утв.		Катеманян		

Т01Б.014270.000СБ

Трубопровод
Сборочный чертеж

Лит.	Масса	Масштаб
	122,0	1:20
Лист	Листов 1	

ГИПРОТЕХМОНТАЖ Москва

23205-21 2 Копировал Трофимова Формат А4

Формат	Зона	Поз.	Обозначение	Наименование	Кол.	Примечание
				Документация		
А4			Т01Б.014280.000СБ	Сборочный чертеж		
				Детали		
А4		1	Т01Б.014280.001	Отвод	1	
Б4		2	Т01Б.014280.002	Патрубок		
				Труба 89×3 ГОСТ 10704-76 / В-Ст3сп ГОСТ 10705-80		
				L=102±0,37 мм	1	0,6 кг
				Стандартные изделия		
		3		Отвод 90° 89×3,5		
				ГОСТ 17375-83	1	
		4		Переход К159×4,5-89×3,5		
				ГОСТ 17378-83	1	
				Фланцы ГОСТ 12821-80 ВСт3сп2		
		5		1-80-10	1	
		6		1-150-10	1	
		7		Бобышка БП1-М27-55		
				ОСТ 36.7-74	1	
				Прочие изделия		
		8		Проска ПМ 27×2 У3		
				ТУ36.1144-83	1	

Формат	Зона	Поз.	Обозначение	Наименование	Кол.	Примечание
		9		Прокладка П028×42 УХЛ2		
				ТУ 36.1103-82	1	
		10		Штуцер М20×1,5-50		
				3КЧ-33-76	1	Сборник 25 ММСС СССР
		11		Колпачок М20×1,5		
				3КЧ-31-76	1	Сборник 50 ММСС СССР
		12		Прокладка 18		
				3КЧ-36-70	1	Сборник 25 ММСС СССР

Т01Б.014280.000

Изм.	Лист	№ докум.	Подп.	Дата
Разраб.		Растегаева		
Пров.		Орехова		
Гл.констр.		Сидоров		
Н.контр.		Молоткова		
Утв.		Катермакина		

Трубопровод

Лит.	Лист	Листов
	1	2

ГИПРОТЕХМОНТАЖ Москва

Копировал Трофимова Формат А4

Инв.№ подл. | Подпись и дата | Взам. инв.№ | Инв.№ дубл. | Подпись и дата

Т01Б.014280.000

Копировал Трофимова Формат А4

Т01Б.014280.000СБ

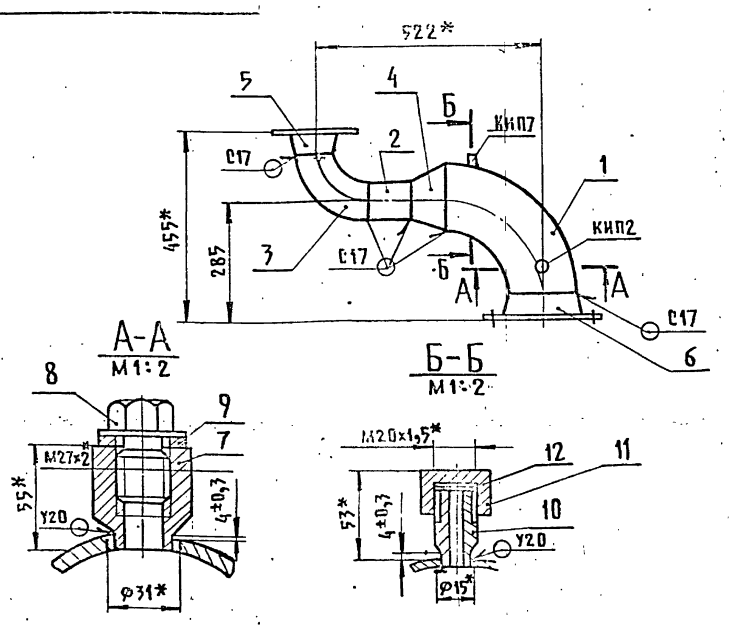

1. Неуказанные предельные отклонения размеров $\pm \frac{t_2}{2}$.
2. Шероховатость поверхности деталей поз.1 по торцам — Rz160
3. Сварные швы по ГОСТ 16037-80.
4. *Размеры для справок.

Изм.	Лист	№ докум.	Подп.	Дата
Разраб.		Растегаева		
Пров.		Орехова		
Гл.констр.		Сидоров		
Н.контр.		Молоткова		
Утв.		Катермакина		

Т01Б.014280.000СБ

Трубопровод. Сборочный чертеж.

Лит.	Масса	Масштаб
	23,0	1:10

Лист	Листов 1

ГИПРОТЕХМОНТАЖ Москва

Копировал Трофимова Формат А4

Т01Б.014280.001

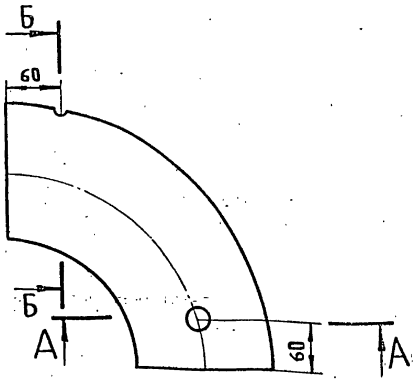

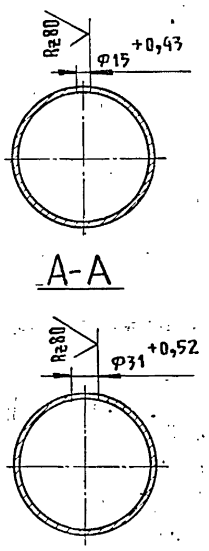

Неуказанные предельные отклонения размеров $\pm \frac{t_2}{2}$.

Изм.	Лист	№ докум.	Подп.	Дата
Разраб.		Растегаева		
Пров.		Орехова		
Гл.констр.		Сидоров		
Н.контр.		Молоткова		
Утв.		Катермакина		

Т01Б.014280.001

Отвод

Отвод 90° 159×4,5 ГОСТ 17375-83

Лит.	Масса	Масштаб
	6,1	1:5

Лист	Листов 1

ГИПРОТЕХМОНТАЖ Москва

23205-

Копировал Трофимова Формат А4

Серия 5.903-11 Выпуск 2-6

Формат	Зона	Поз.	Обозначение	Наименование	Кол.	Примечание
				Документация		
Б4			Т016.014290.000СБ	Сборочный чертеж		
				Детали		
А4		1	Т016.014290.001	Тройник	1	
Б4		2	Т016.014290.002	Патрубок		
				Труба 219×5 ГОСТ 10704-76 / В-Вст3сп ГОСТ 10705-80		
				L=600±0,8 мм	1	16,0 кг
Б4		3	Т016.014290.003	Патрубок		
				Труба 273×5 ГОСТ 10704-76 / В-Вст3сп ГОСТ 10705-80		
				L=920±0,8 мм	1	30,4
				Стандартные изделия		
		4		Отвод 90° 219×6		
				ГОСТ 17375-83	2	
		5		Фланец 1-200-16 Вст3сп2		
				ГОСТ 12821-80	2	
		6		Заглушка 273×8 ГОСТ 17379-83	1	
		7		Тройник 273×8-219×6		
				ГОСТ 17376-83	1	
				Прочие изделия		
				Штуцер М20×1,5-50		

Т016.014290.000

Изм.	Лист	№ докум.	Подп.	Дата
Разраб.		Растегаева		11.12.87
Пров.		Орехова		
Гл.констр.		Сидоров		
Н.контр.		Молоткова		
Утв.		Катерманюц		

Коллектор

Лит.	Лист	Листов
	1	2

ГИПРОТЕХМОНТАЖ Москва

Копировал Трофимова Формат А4

Формат	Зона	Поз.	Обозначение	Наименование	Кол.	Примечание
				3КЧ-33-76	1	Сборник 25 ММСС СССР
		9		Колпачок М20×1,5		
				3КЧ-31-76	1	Сборник 50 ММСС СССР
		10		Прокладка 18		
				3КЧ-36-70	1	Сборник 25 ММСС СССР

Т016.014290.000

Изм. Лист № докум. Подп. Дата

Лист 2

Копировал Трофимова Формат А4

Т016.014290.000СБ

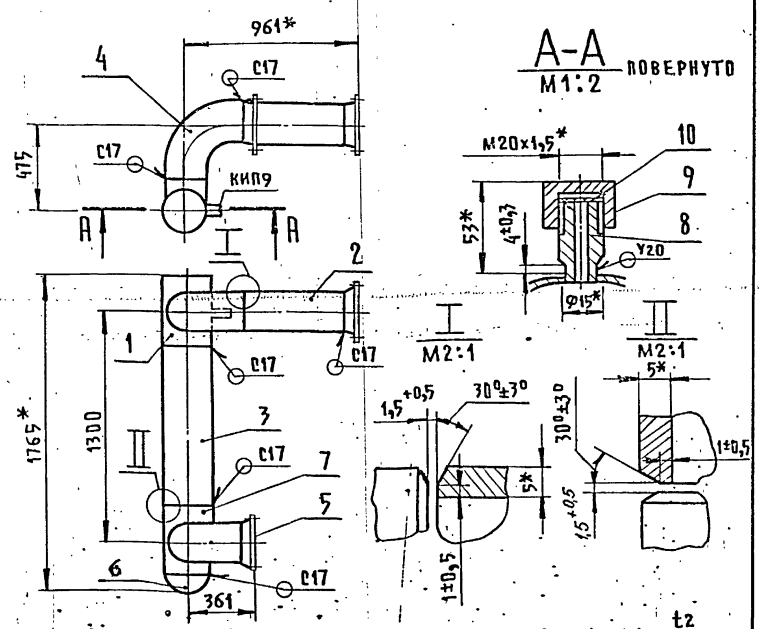

1. Неуказанные предельные отклонения размеров $\pm \frac{t2}{2}$.
2. Шероховатость поверхности деталей поз. 2,3 по торцам — $R_z 160$.
3. Сварные швы по ГОСТ 16037-80.
4. *Размеры для справок.

Изм.	Лист	№ докум.	Подп.	Дата
Разраб.		Растегаева		11.12.87
Пров.		Орехова		
Гл.констр.		Сидоров		
Н.контр.		Молоткова		
Пров.		Катерманюц		

Коллектор. Сборочный чертеж

Лит.	Масса	Масштаб
	161,0	1:25
Лист	Листов 1	

ГИПРОТЕХМОНТАЖ Москва

Копировал Трофимова Формат А4

Т016.014290.001

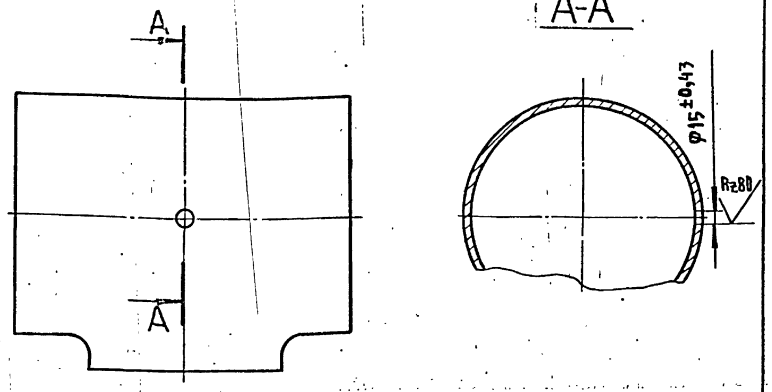

Неуказанные предельные отклонения размеров $\pm \frac{t2}{2}$.

Изм.	Лист	№ докум.	Подп.	Дата
Разраб.		Растегаева		11.12.87
Пров.		Орехова		
Гл.констр.		Сидоров		
Н.контр.		Молоткова		
Утв.		Катерманюц		

Тройник

Тройник 273×8-219×6 ГОСТ 17376-83

Лит.	Масса	Масштаб
	27,6	1:5
Лист	Листов 1	

ГИПРОТЕХМОНТАЖ Москва

23206-31 Ч Копировал Трофимова

Серия 5.903-11 Выпуск 2-6

Формат	Зона	Поз.	Обозначение	Наименование	Кол.	Примечание
				Документация		
А4			Т01Б.014300.000СБ	Сборочный чертеж		
				Детали		
А4		1	Т01Б.014300.000	Патрубок	1	
А4		1	Т01Б.014300.000-01	Патрубок	1	
				Стандартные изделия		
		2		Отвод 90° 219×6		
				ГОСТ 17375-83	1	
		3		Переход К273×7-219×6		
				ГОСТ 17378-83	1	
				Фланцы ГОСТ 12821-80 ВСт3сп2		
		4		1-250-10	1	
		5		1-200-16	1	

Инв.№ подл. | Подпись и дата | Взам.инв.№ | Инв.№ дубл. | Подпись и дата

Изм.	Лист	№ докум.	Подп.	Дата
Разраб.	Растегаева			11.87
Пров.	Орехова			
Гл.конс.	Сидоров			
Н.контр.	Молоткова			
Утв.	Катериничев			

Т01Б.014300.000

Трубопровод

Лит.	Лист	Листов
		1

ГИПРОТЕХМОНТАЖ Москва

Копировал Трофимова Формат А4

Т01Б.014300.000СБ

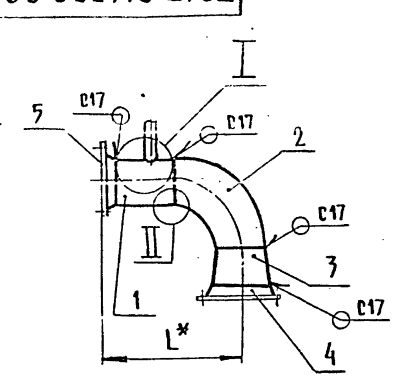

Обозначение	L, мм	Масса
Т01Б.014300.000	609	56,5
Т01Б.014300.000-01	1209	72,4

1. Неуказанные предельные отклонения размеров $\pm \frac{t_2}{2}$
2. Шероховатость поверхности деталей поз.1 по торцам — Rz160 V.
3. Сварные швы по ГОСТ 16037-80.
4*. Размеры для справок.

Т01Б.014300.000СБ

Трубопровод. Сборочный чертеж

Лит.	Масса	Масштаб
		1:5
Лист	Листов 1	

ГИПРОТЕХМОНТАЖ Москва

Копировал Трофимова Формат А4

Т01Б.014300.001

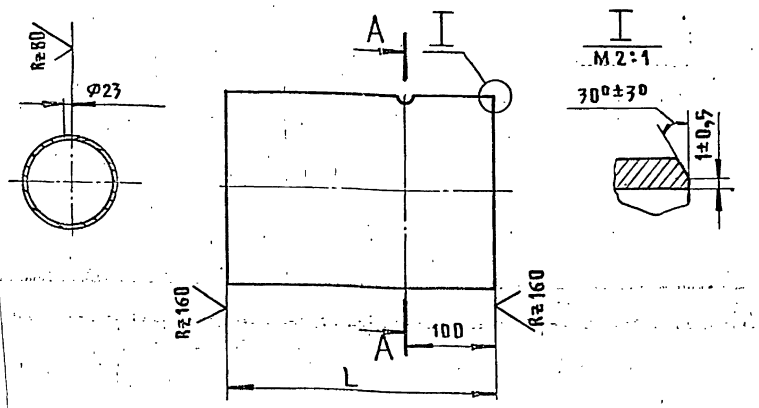

Обозначение	L, мм	Масса
Т01Б.014300.001	246	6,5
Т01Б.014300.001-01	848	22,4

Неуказанные предельные отклонения размеров $\pm \frac{t_2}{2}$.

Т01Б.014300.001

Патрубок

Труба 15×2,5 ГОСТ 10704-76 / В-ВСт3сп ГОСТ 10705-80

Лит.	Масса	Масштаб
Лист	Листов 1	

ГИПРОТЕХМОНТАЖ Москва

Т01Б.014340.001

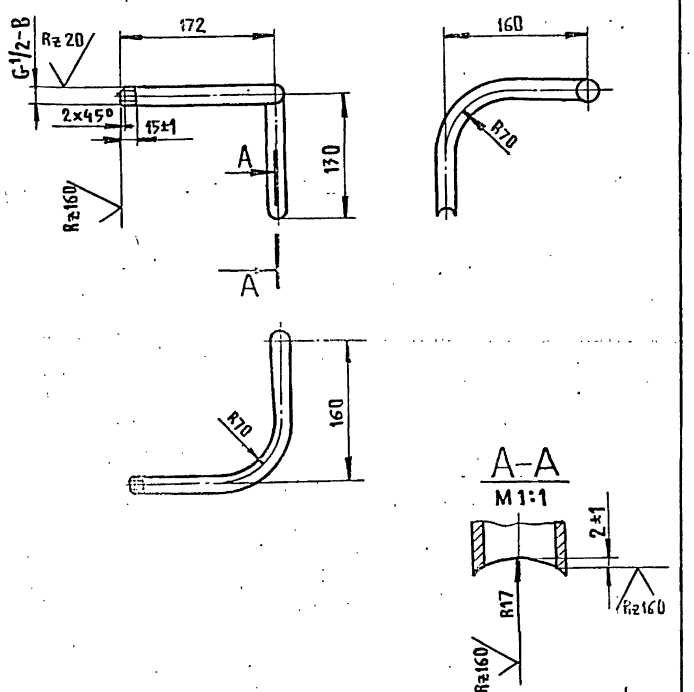

1. Неуказанные предельные отклонения размеров $\pm \frac{t_2}{2}$.
2. Длина трубной заготовки — L=410 мм.

Т01Б.014340.001

Патрубок

Труба 15×2,5 ГОСТ 3262-75.

Лит.	Масса	Масштаб
	0,5	1:1
Лист	Листов 1	

ГИПРОТЕХМОНТАЖ Москва

Серия 5.903-11 Выпуск 2-6

Формат	Зона	Поз.	Обозначение	Наименование	Кол.	Примечание
				Документация		
А3			ТО1Б.014310.000 СБ	Сборочный чертеж		
				Детали		
Бч		1	ТО1Б.014310.001	Патрубок		
				Труба 57×3 ГОСТ 10704-76 / В-ВСт3сп ГОСТ 10705-80		
				L=100±0,3мм	1	0,4кг
Бч		2	ТО1Б.014310.002	Патрубок		
				Труба 57×3 ГОСТ 10704-76 / В-ВСт3сп ГОСТ 10705-80		
				L=175±0,5мм	2	0,7кг
Бч		3	ТО1Б.014310.003	Патрубок		
				Труба 57×3 ГОСТ 10704-76 / В-ВСт3сп ГОСТ 10705-80		
				L=272±0,5мм	1	1,1кг
Бч		4	ТО1Б.014310.004	Патрубок		
				Труба 57×3 ГОСТ10704-76 / В-ВСт3сп ГОСТ10705-80		
				L=377±0,8мм	1	1,5кг
Бч		5	ТО1Б.014310.005	Патрубок		
				Труба 57×3 ГОСТ 10704-76 / В-ВСт3сп ГОСТ10705-80		
				L=577±0,8мм	1	2,3кг
Бч		6	ТО1Б.014310.006	Патрубок		

Изм.	Лист	№докум.	Подп.	Дата
Разраб.		Растегаева		
Пров.		Орехова		
Гл.констр.		Сидоров		
Н.контр.		Молоткова		
Утв.		Катеринина		

ТО1Б.014310.000

Коллектор

Лит.	Лист	Листов
	1	2

ГИПРОТЕХМОНТАЖ Москва

Копировал Трофимова Формат А4

Формат	Зона	Поз.	Обозначение	Наименование	Кол.	Примечание
				Труба 57×3 ГОСТ 10704-76 / В-ВСт3сп ГОСТ 10705-80		
				L=773±0,8мм	1	3,1кг
				Стандартные изделия		
		7		Отвод 90° 57×3		
				ГОСТ 17375-83	3	
		8		Тройник 57×3		
				ГОСТ 17376-83	1	
		9		Фланец 1-50-25 ВСт3сп2		
				ГОСТ 12821-80	4	
		10		Болт М16-6g×50.58		
				ГОСТ 7798-70	16	
		11		Гайка М16-6Н.5		
				ГОСТ 5915-70	16	
		12		Прокладка А-50-25		
				ГОСТ 15180-70	4	
		13		Шайба 16.01.08 кп		
				ГОСТ 11371-78	4	
		14		Вентиль 15кч16п1	2	
				Ду 50, Ру 25		
				ГОСТ 18163-72	2	

Изм.	Лист	№докум.	Подп.	Дата

ТО1Б.014310.000

Лист 2

Копировал Трофимова Формат А4

ТО1Б.014310.000СБ

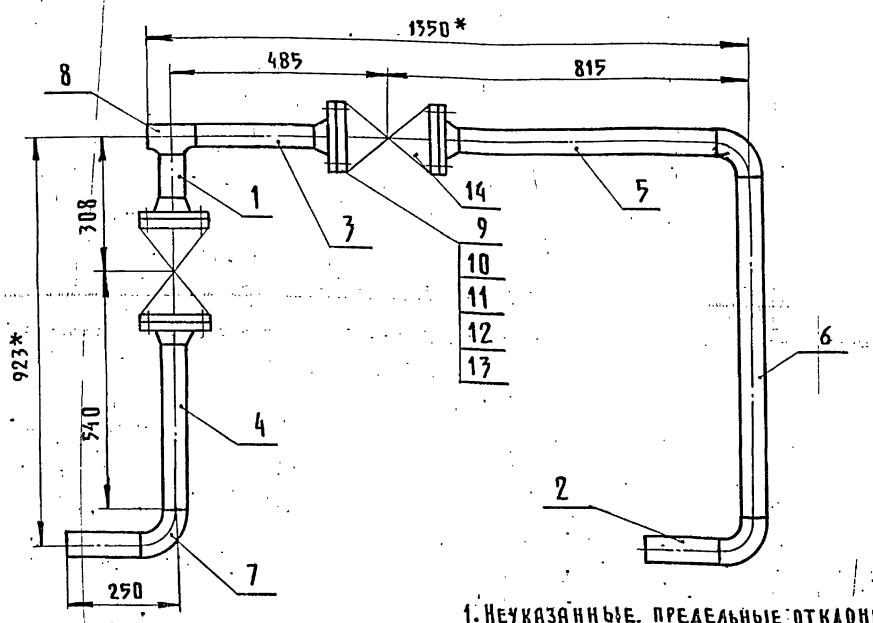

1. Неуказанные предельные отклонения размеров $\pm \frac{t2}{2}$. Rz160
2. Шероховатость поверхности деталей поз.1÷6 по торцам – $\sqrt{}$.
3. Сварные швы С17 по ГОСТ 16037-80.
4*. Размеры для справок.

Изм.	Лист	№докум.	Подп.	Дата
Разраб.		Растегаева		11.12.87
Пров.		Орехова		
Гл.констр.		Сидоров		
Н.контр.		Молоткова		
Утв.		Катеринина		

ТО1Б.014310.000СБ

Коллектор. Сборочный чертеж.

Лит.	Масса	Масштаб
	54,0.	1:10
Лист	Листов 1	

ГИПРОТЕХМОНТАЖ Москва

Инв.№подл. | Подпись и дата | Взам.инв.№ | Инв.№дубл. | Подпись и дата

Серия 5.903-11 Выпуск 2-6

Формат	Зона	Поз.	Обозначение	Наименование	Кол.	Примеч.
				Документация		
А2			Т01Б.014320.000 СБ	Сборочный чертеж		
				Детали		
А4		1	Т01Б.014320.001	Патрубок	3	
А4		2	Т01Б.014320.002	Патрубок	1	
А4		3	Т01Б.014320.003	Патрубок	1	
А4		4	Т01Б.014320.004	Патрубок	1	
А4		5	Т01Б.014320.005	Патрубок	1	
А3		6	Т01Б.014320.006	Патрубок	1	
				Стандартные изделия		
		7		Муфта 15 ГОСТ 8966-75	4	
		8		Контргайка 15 ГОСТ 8968-75	4	
		9		Сгон 15 ГОСТ 8969-75	4	
		10		Вентиль 15кч18п Ду15, Ру16 ГОСТ 5761-74	4	

Инв.№ подл. | Подпись и дата | Взам.инв.№ | Инв.№ дубл. | Подп. и дата

Изм.	Лист	№ докум.	Подп.	Дата
Разраб.		Растегаева		11.12.87
Пров.		Орехова		11.12.87
Гл.констр.		Сидоров		
Н.контр.		Молоткова		
Утв.		Катерманяц		

Т01Б.014320.000

Узел дренажный

Лит.	Лист	Листов
		1

ГИПРОТЕХМОНТАЖ
Москва

Копировал: Трофимова Формат А4

Формат	Зона	Поз.	Обозначение	Наименование	Кол.	Примеч.
				Документация		
А2			Т01Б.014340.000 СБ	Сборочный чертеж		
				Детали		
А4		1	Т01Б.014340.001	Патрубок	1	
А4		2	Т01Б.014340.002	Патрубок	1	
		3	Т01Б.014340.003	Патрубок		см. черт. Т01Б.014340.000 СБ
				Труба 15х2,5 ГОСТ 3262-75 L=356±0,8 мм	1	0,41 кг
				Стандартные изделия		
		4		Заглушка 32х3 ГОСТ 17379-83	1	
		5		Муфта 15 ГОСТ 8966-75	1	
		6		Контргайка 15 ГОСТ 8968-75	1	
		7		Сгон 15 ГОСТ 8969-75	1	
		8		Вентиль 15кч18п Ду15 Ру16 ГОСТ 5761-74	1	

Инв.№ подл. | Подпись и дата | Взам.инв.№ | Инв.№ дубл. | Подпись и дата

Изм.	Лист	№ докум.	Подп.	Дата
Разраб.		Растегаева		11.12.87
Пров.		Орехова		11.12.87
Гл.констр.		Сидоров		
Н.контр.		Молоткова		
Утв.		Катерманяц		

Т01Б.014340.000

Узел дренажный

Лит.	Лист	Листов
		1

ГИПРОТЕХМОНТАЖ
Москва

Копировал: Трофимова Формат А4

Формат	Зона	Поз.	Обозначение	Наименование	Кол.	Примеч.
				Документация		
А2			Т01Б.014330.000 СБ	Сборочный чертеж		
				Детали		
А4		1	Т01Б.014330.001	Патрубок	1	
А4		2	Т01Б.014330.002	Патрубок	1	
А4		3	Т01Б.014330.003	Патрубок	1	
А4		4	Т01Б.014330.004	Патрубок	1	
А4		5	Т01Б.014330.005	Патрубок	1	
А4		6	Т01Б.014330.006	Патрубок	1	
А4		7	Т01Б.014330.007	Патрубок	1	
А4		8	Т01Б.014330.008	Патрубок	1	
А4		9	Т01Б.014330.009	Патрубок	1	
				Стандартные изделия		
		10		Муфта 15 ГОСТ 8966-75	4	
		11		Контргайка 15 ГОСТ 8968-75	4	
		12		Сгон 15 ГОСТ 8969-75	4	
		13		Фланец 1-15-10 ГОСТ 12821-80 ВСт3 сп 2	2	
		14		Болт М12-6g×58 ГОСТ 7798-70	4	

Инв.№ подл. | Подпись и дата | Взам.инв.№ | Инв.№ дубл. | Подпись и дата

Изм.	Лист	№ докум.	Подп.	Дата
Разраб.		Растегаева		11.12.87
Пров.		Орехова		11.12.87
Гл.констр.		Сидоров		
Н.контр.		Молоткова		
Утв.		Катерманяц		

Т01Б.014330.000

Узел дренажный

Лит.	Лист	Листов
	1	2

ГИПРОТЕХМОНТАЖ
Москва

Копировал Трофимова Формат А4

Формат	Зона	Поз.	Обозначение	Наименование	Кол.	Примеч.
		15		Гайка М12-6Н.5 ГОСТ 5915-70	4	
		16		Шайба 12.01.08 кп ГОСТ 11371-78	4	
		17		Прокладка А-15-10 ГОСТ 15180-70	1	
		18		Вентиль 15кч18п Ду15, Ру16 ГОСТ 5761-74	4	

Инв.№ подл. | Подпись и дата | Взам.инв.№ | Инв.№ дубл. | Подпись и дата

Изм.	Лист	№ докум.	Подп.	Дата

Т01Б.014330.000

Лист 2

Копировал Трофимова Формат А4

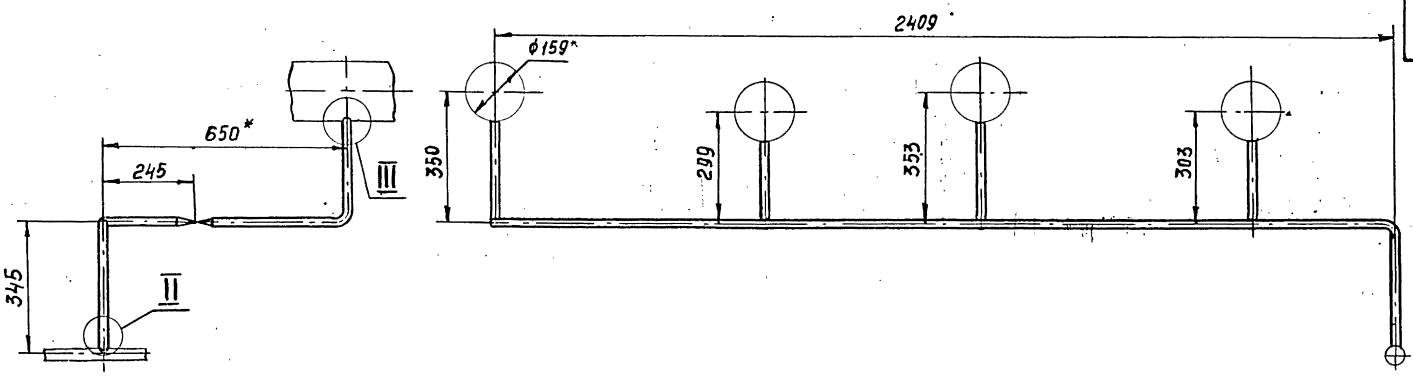

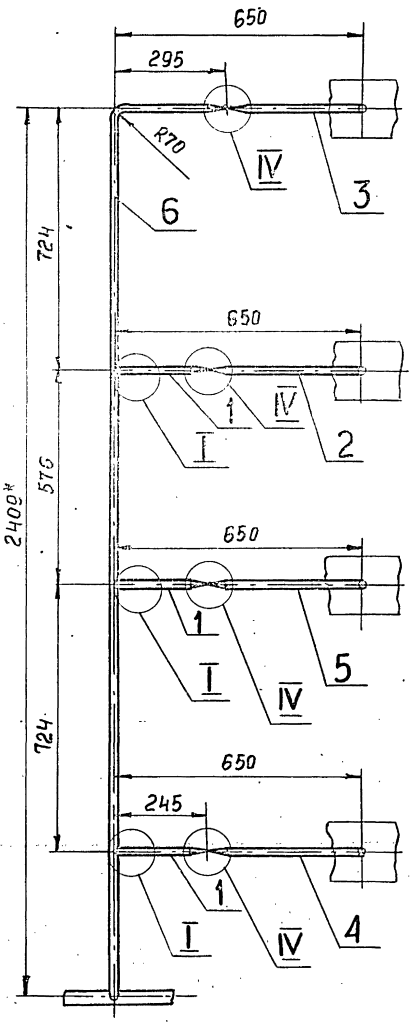

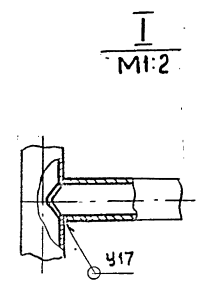

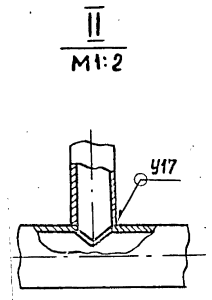

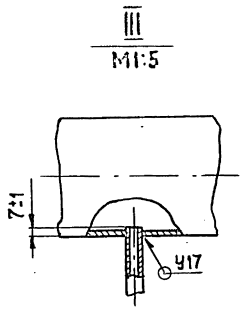

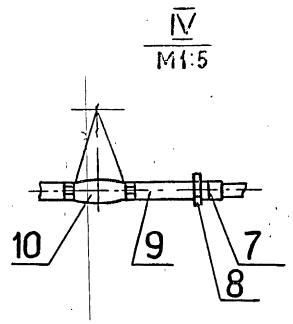

1. Неуказанные предельные отклонения размеров $\pm\frac{t2}{2}$.
2. Сварные швы по ГОСТ 16037-80.
3.* Размеры для справок.

				Т01Б.014320.000СБ			
Изм.	Лист	№ докум.	Подп.	Дата	Узел дренажный Сборочный чертеж	Лит	Масса 11,0	Масштаб 1:10
Разраб.		Растегаева		11.12.87				
Пров.		Орехова		11.12.87		Лист	Листов 1	
Гл.конст.		Сидоров				ГИПРОТЕХМОНТАЖ Москва		
Н.контр.		Молоткова						
Утв.		Кагерманов						

Инв.№ подл. | Подп. и дата | Взамен инв.№ | Инв.№ дубл. | Подп. и дата

Серия 5.903-11 Выпуск 2-6

Т015.014320.001

Rz160

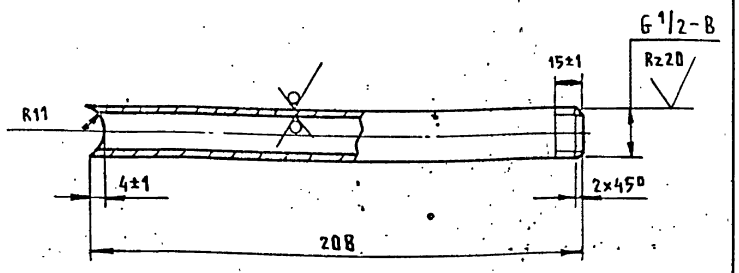

Неуказанные предельные отклонения размеров $\pm \frac{t2}{2}$.

					Т016.014320.001		
Изм.	Лист	№докум.	Подп.	Дата	Патрубок	Лит.	Масса / Масштаб
Разраб.		Растегаева		11.12.87			0,24 / 1:2
Пров.		Орехова		11.12.87		Лист	Листов 1
Гл.констр.		Сидоров			Труба 15×2,5 ГОСТ 3262-75	ГИПРОТЕХМОНТАЖ Москва	
Н.контр.		Молоткова					
Утв.		Катеманянц					

Копировал Трофимова Формат А4

Т015.014320.002

Rz160

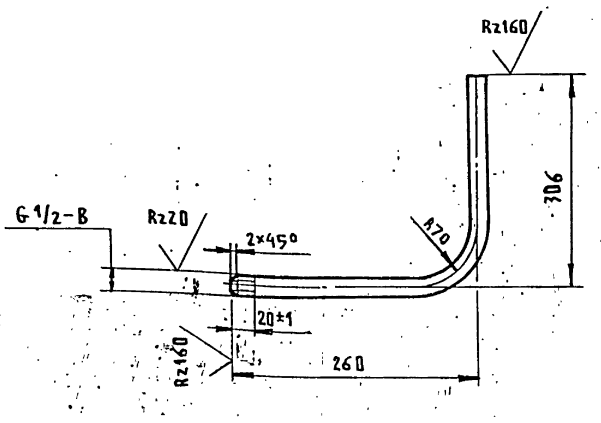

1. Неуказанные предельные отклонения размеров $\pm \frac{t2}{2}$.
2. Длина трубной заготовки L=540 мм.

					Т016.014320.002		
Изм.	Лист	№докум.	Подп.	Дата	Патрубок	Лит.	Масса / Масштаб
Разраб.		Растегаева		11.12.87			0,7 / 1:5
Пров.		Орехова		11.12.87		Лист	Листов 1
Гл.констр.		Сидоров			Труба 15×2,5 ГОСТ 3262-75	ГИПРОТЕХМОНТАЖ Москва	
Н.контр.		Молоткова					
Утв.		Катеманянц					

Копировал Трофимова Формат А4

Т015.014320.003

Rz160

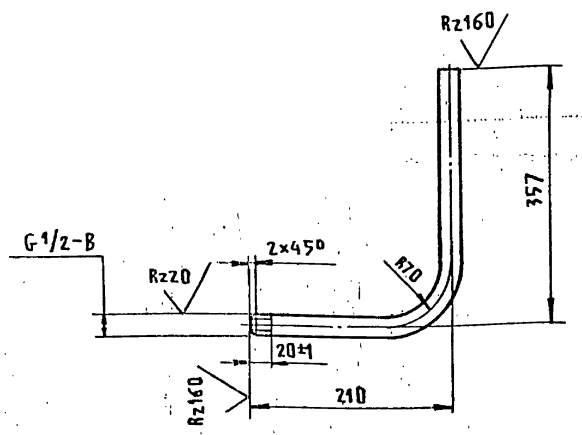

1. Неуказанные предельные отклонения размеров $\pm \frac{t2}{2}$.
2. Длина трубной заготовки L=541 мм.

					Т016.014320.003		
Изм.	Лист	№докум.	Подп.	Дата	Патрубок	Лит.	Масса / Масштаб
Разраб.		Растегаева		11.12.87			0,7 / 1:5
Пров.		Орехова		11.12.87		Лист	Листов 1
Гл.констр.		Сидоров			Труба 15×2,5 ГОСТ 3262-75	ГИПРОТЕХМОНТАЖ Москва	
Н.контр.		Молоткова					
Утв.		Катеманянц					

Копировал Трофимова Формат А4

Т015.014320.004

Rz160

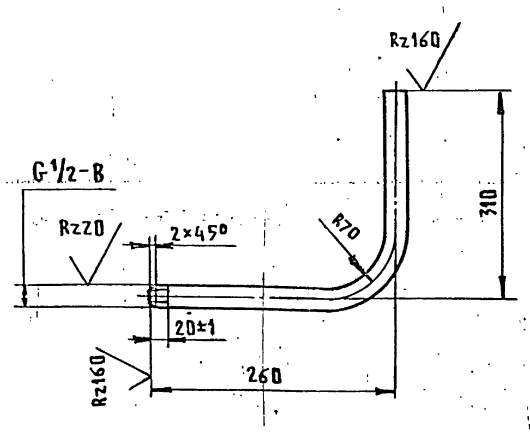

1. Неуказанные предельные отклонения размеров $\pm \frac{t2}{2}$.
2. Длина трубной заготовки L=544 мм.

					Т016.014320.004		
Изм.	Лист	№докум.	Подп.	Дата	Патрубок	Лит.	Масса / Масштаб
Разраб.		Растегаева		11.12.87			0,7 / 1:5
Пров.		Орехова		11.12.87		Лист	Листов 1
Гл.констр.		Сидоров			Труба 15×2,5 ГОСТ 3262-75	ГИПРОТЕХМОНТАЖ Москва	
Н.контр.		Молоткова					
Утв.		Катеманянц					

Копировал Трофимова Формат А4

Серия 5.903-11 Выпуск 2-6

Т01Б.014320.005

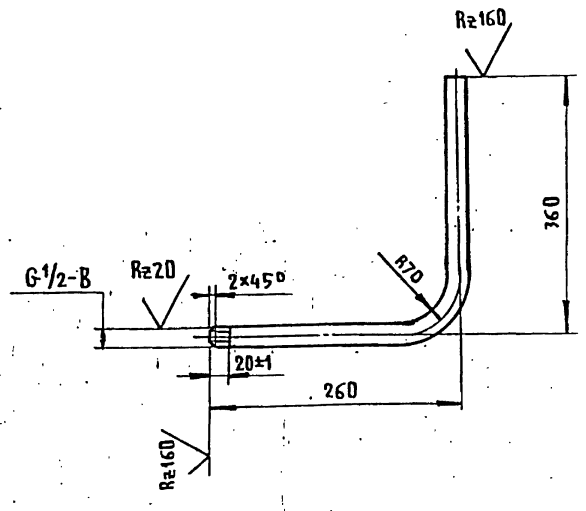

1. Неуказанные предельные отклонения размеров $\pm \frac{t_2}{2}$.
2. Длина трубной заготовки – L=594 мм.

					Т01Б.014320.005		
Изм.	Лист	№ докум.	Подп.	Дата	Патрубок	Лит.	Масса 0,7	Масштаб 1:5
Разраб.		Растегаева		11.1287		Лист	Листов 1
Пров.		Орехова			Труба 15×2,5 ГОСТ 3262-75	ГИПРОТЕХМОНТАЖ Москва	
Гл.констр.		Сидоров					
Н.контр.		Масаткова					
Утв.		Багерманец					

Копировал Трофимова Формат А4

Т01Б.014330.001

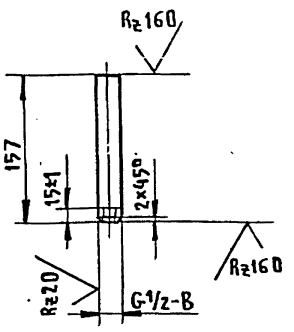

Неуказанные предельные отклонения размеров $\pm \frac{t_2}{2}$.

					Т01Б.014330.001		
Изм.	Лист	№ докум.	Подп.	Дата	Патрубок	Лит.	Масса 0,2	Масштаб 1:5
Разраб.		Растегаева		11.1287		Лист	Листов 1
Пров.		Орехова			Труба 15×2,5 ГОСТ 3262-75	ГИПРОТЕХМОНТАЖ Москва	
Гл.констр.		Сидоров					
Н.контр.		Масаткова					
Утв.		Багерманец					

Копировал Трофимова Формат А4

Т01Б.014320.006

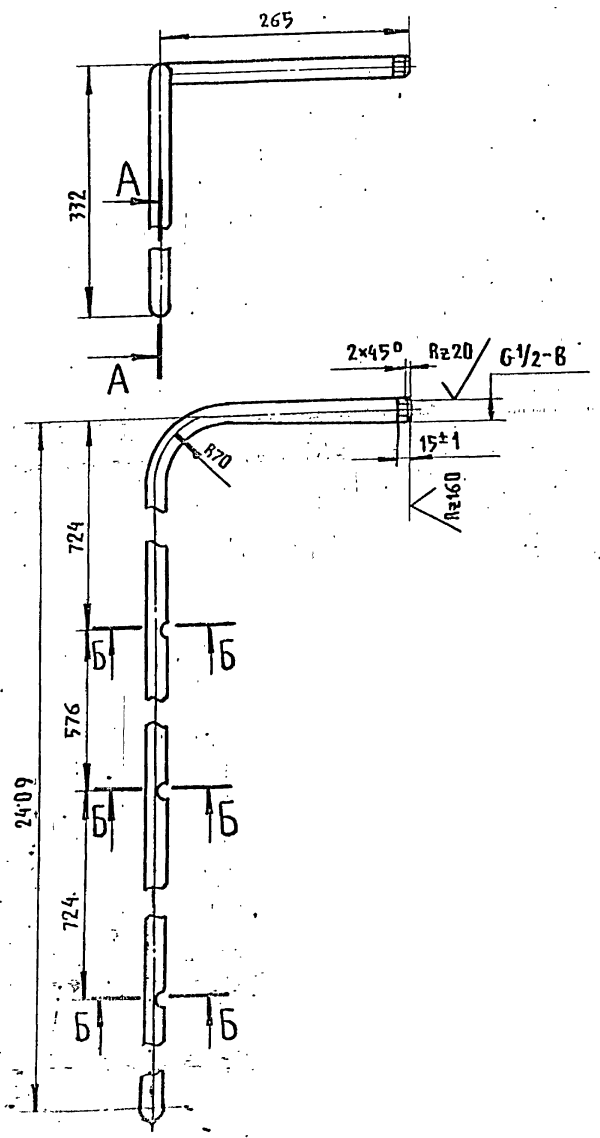

А-А
М1:1

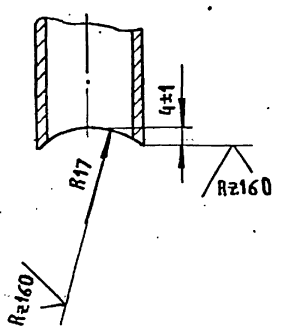

Б-Б
М1:1

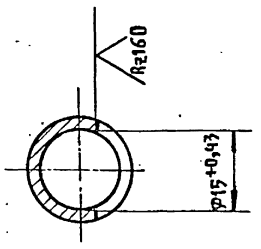

1. Неуказанные предельные отклонения размеров $\pm \frac{t_2}{2}$.
2. Длина трубной заготовки – L=2951 мм.

					Т01Б.014320.006		
Изм.	Лист	№ докум.	Подп.	Дата	Патрубок	Лит.	Масса 3,4	Масштаб 1:5
Разраб.		Растегаева		11.12.87		Лист	Листов 1
Пров.		Орехова			Труба 15×2,5 ГОСТ 3262-75	ГИПРОТЕХМОНТАЖ Москва	
Гл.констр.		Сидоров					
Н.контр.		Масаткова					
Утв.		Багерманец					

Копировал Трофимова Формат А4

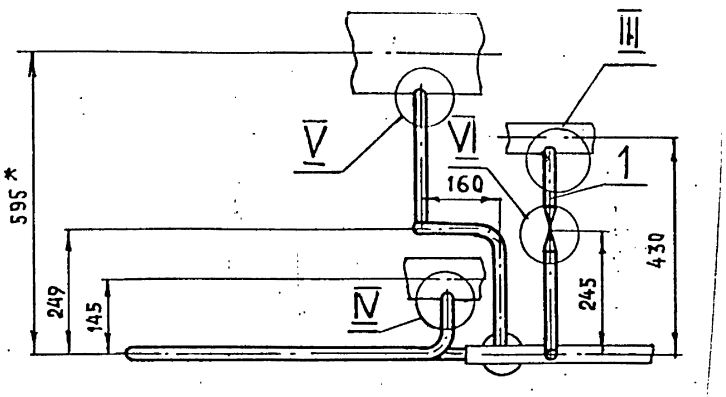

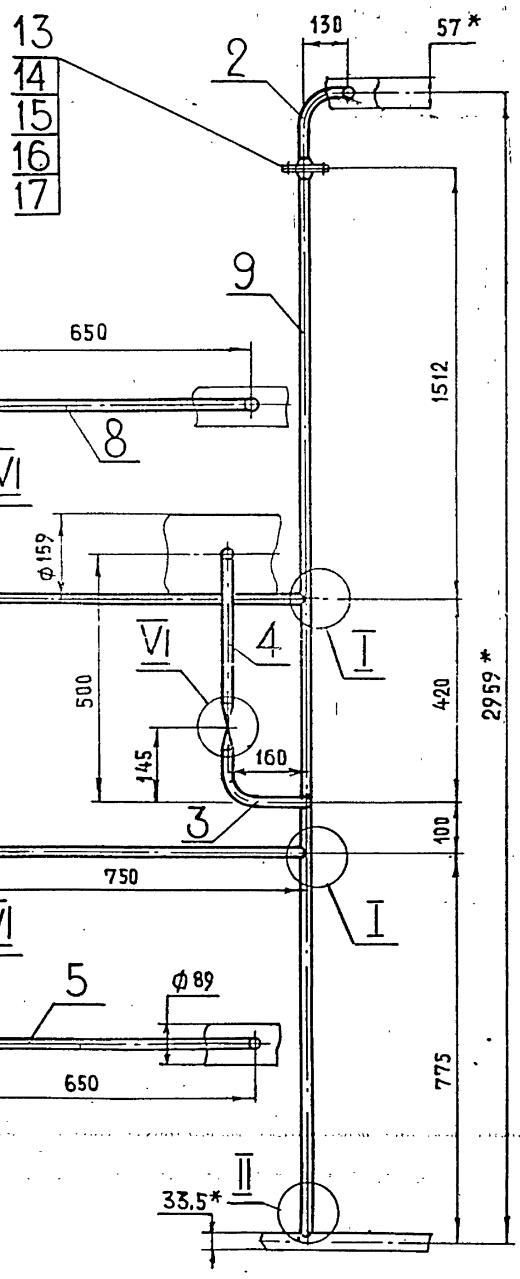

I
M 1:2

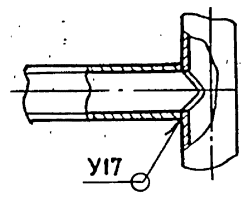

II
M 1:2

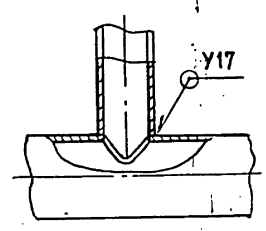

III
M 1:5

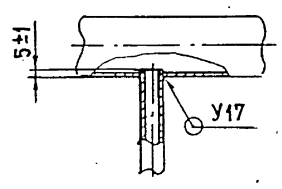

IV
M 1:5

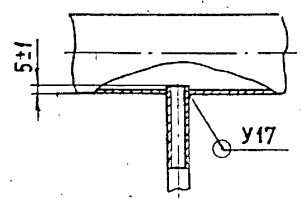

V
M 1:5

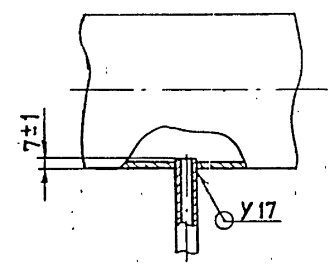

VI
M 1:5

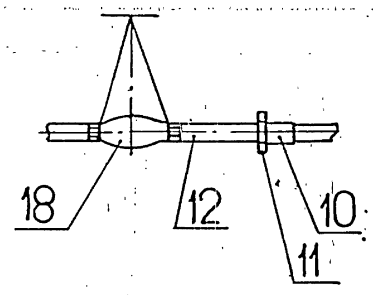

1. Неуказанные предельные отклонения размеров $\pm \frac{t_2}{2}$.
2. Сварные швы по ГОСТ 16037-80
3. * Размеры для справок.

					Т01Б.014330.000СБ			
Изм.	Лист	№ докум.	Подп.	Дата	Узел дренажный Сборочный чертеж	Лит.	Масса	Масштаб
Разраб.		Растегаева		11.12.87			14,0	1:10
Пров.		Орехова		11.12.87		Лист	Листов 1	
Гл.констр.		Сидоров				ГИПРОТЕХМОНТАЖ Москва		
Н.контр.		Молоткова						
Утв.		Катеринищ						

Инв. № подл. | Подп. и дата | Взам. инв. № | Инв. № дубл. | Подп. и дата

Формат А3

Серия 5.903-11 выпуск 2-б

Т01Б.014330.002

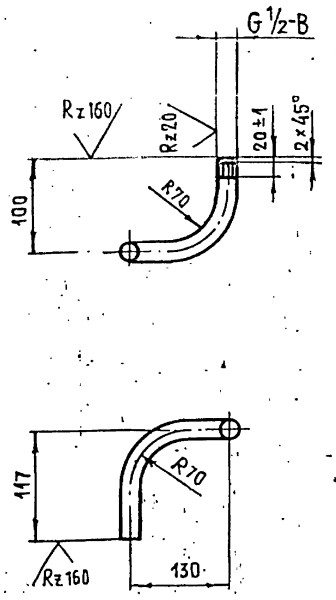

1. Неуказанные предельные отклонения размеров $\pm \frac{t_2}{2}$
2. Длина трубной заготовки L = 295 мм

Изм.	Лист	№ докум.	Подп.	Дата
Разраб.		Растегаева		11.12.87
Пров.		Орехова		11.12.87
Гл.конст.		Сидоров		
Н.контр.		Молоткова		
Утв.		Капермаяниц		

Т01Б.014330.002

Патрубок

Лит	Масса	Масштаб
	0,3	1:5
Лист	Листов 1	

Труба 15×2,5 ГОСТ 3262-75

ГИПРОТЕХМОНТАЖ Москва

Копировал: Трофимова Формат: А4

Т01Б.014330.003

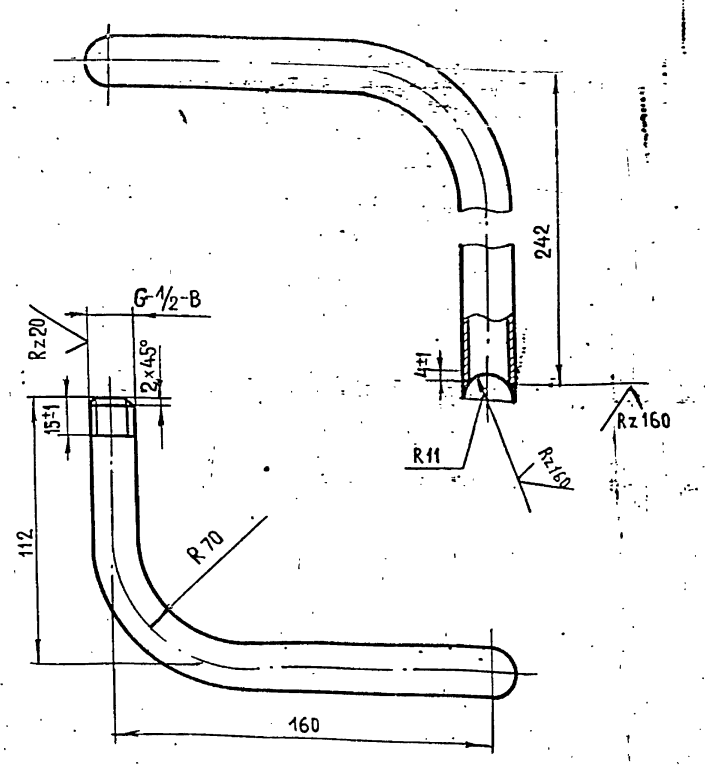

1. Неуказанные предельные отклонения размеров $\pm \frac{t_2}{2}$
2. Длина трубной заготовки L = 462 мм.

Изм.	Лист	№ докум.	Подп.	Дата
Разраб.		Растегаева		11.12.87
Пров.		Орехова		11.12.87
Гл.конст.		Сидоров		
Н.контр.		Молоткова		
Утв.		Капермаяниц		

Т01Б.014330.003

Патрубок

Лит	Масса	Масштаб
	0.5	1:2
Лист	Листов 1	

Труба 15×2,5 ГОСТ 3262-75

ГИПРОТЕХМОНТАЖ Москва

Копировал: Трофимова Формат: А4

Т01Б.014330.004

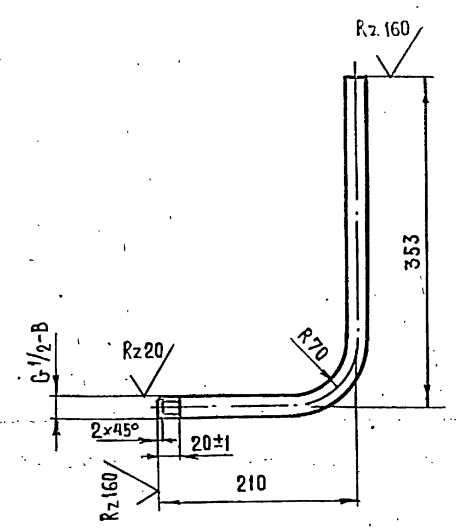

1. Неуказанные предельные отклонения размеров $\pm \frac{t_2}{2}$
2. Длина трубной заготовки — L = 537 мм.

Изм.	Лист	№ докум.	Подп.	Дата
Разраб.		Растегаева		11.12.87
Пров.		Орехова		11.12.87
Гл.констр.		Сидоров		
Н. контр.		Молоткова		
Утв.		Капермаяниц		

Т01Б.014330.004

Патрубок

Лит	Масса	Масштаб
	0,6	1:5
Лист	Листов 1	

Труба 15×2,5 ГОСТ 3262-75

ГИПРОТЕХМОНТАЖ Москва

Т01Б.014330.005

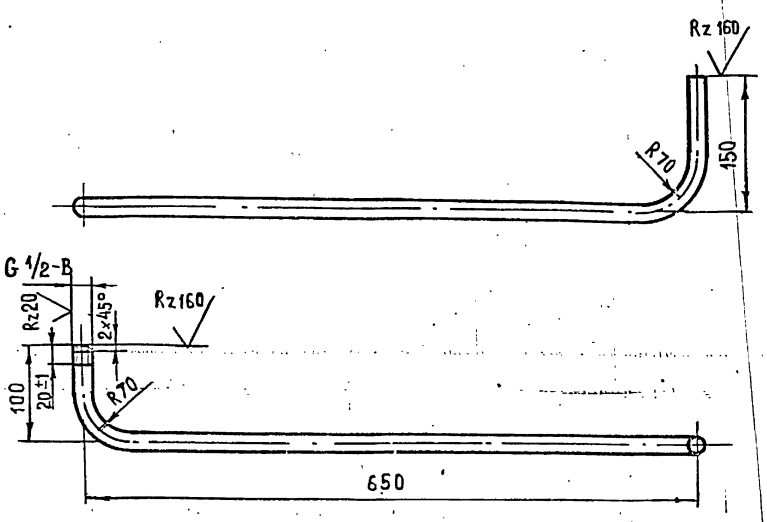

1. Неуказанные предельные отклонения размеров $\pm \frac{t_2}{2}$
2. Длина трубной заготовки — L = 848 мм.

Изм.	Лист	№ докум.	Подп.	Дата
Разраб.		Растегаева		11.12.87
Пров.		Орехова		11.12.87
Гл.констр.		Сидоров		
Н. контр.		Молоткова		
Утв.		Капермаяниц		

Т01Б.014330.005

Патрубок

Лит.	Масса	Масштаб
	1,0	1:5
Лист	Листов 1	

Труба 15×2,5 ГОСТ 3262-75

ГИПРОТЕХМОНТАЖ Москва

Т016.014 330.006

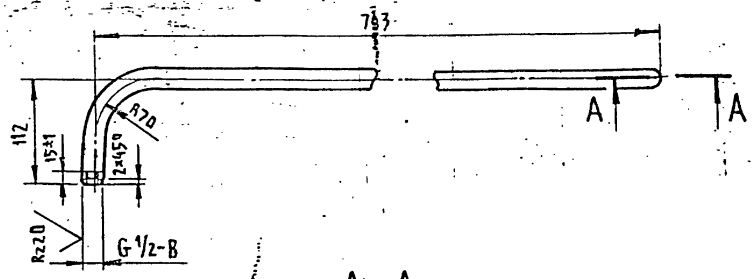

А–А
М1:1

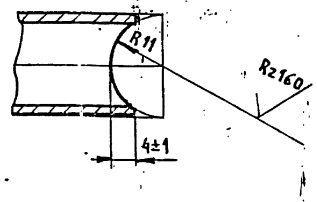

1. Неуказанные предельные отклонения размеров $\pm \frac{t_2}{2}$.
2. Длина трубной заготовки – L=836 мм.

Изм.	Лист	N докум.	Подп.	Дата		
Разраб.		Растегаева		11.12.87	Патрубок	Лит. / Масса 1,0 / Масштаб 1:5
Пров.		Орехова		11.12.87		Лист / Листов 1
Гл.констр.		Сидоров			Труба 15×2,5 ГОСТ 3262-75	Гипротехмонтаж Москва
Н.контр.		Молоткова				
Утв.		Катермакин				

Копировал Трофимова Формат А4

Т016.014 330.007

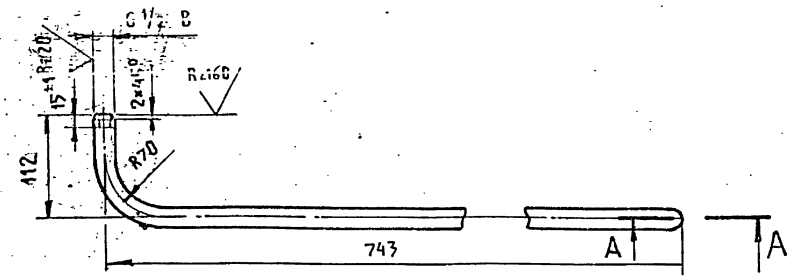

А–А
М1:1

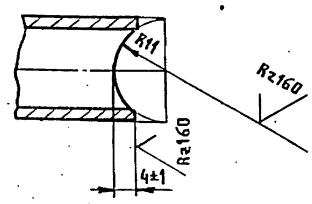

1. Неуказанные предельные отклонения размеров $\pm \frac{t_2}{2}$.
2. Длина трубной заготовки – L=829 мм.

Изм.	Лист	N докум.	Подп.	Дата		
Разраб.		Растегаева		11.12.87	Патрубок	Лит. / Масса 1,0 / Масштаб 1:5
Пров.		Орехова		11.12.87		Лист / Листов 1
Гл.констр.		Сидоров			Труба 15×2,5 ГОСТ 3262-75	Гипротехмонтаж Москва
Н.контр.		Молоткова				
Утв.		Катермакин				

Копировал Трофимова Формат А4

Т016.014 330.008

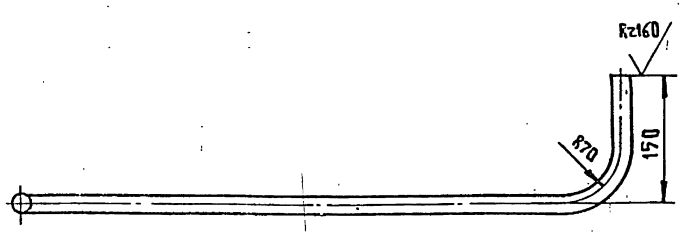

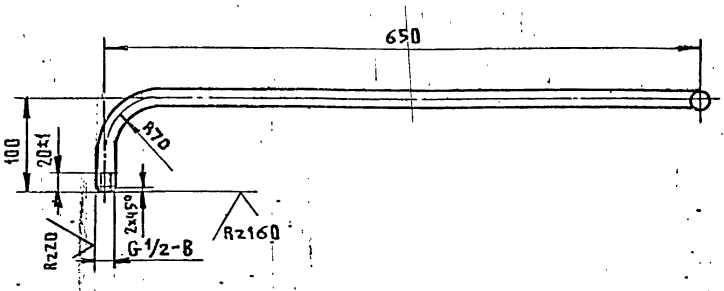

1. Неуказанные предельные отклонения размеров $\pm \frac{t_2}{2}$.
2. Длина трубной заготовки L=848 мм

Изм.	Лист	N докум.	Подп.	Дата		
Разраб.		Растегаева		11.12.87	Патрубок	Лит. / Масса 1,0 / Масштаб 1:5
Пров.		Орехова		11.12.87		Лист / Листов 1
Гл.констр.		Сидоров			Труба 15×2,5 ГОСТ 3262-75	Гипротехмонтаж Москва
Н.контр.		Молоткова				
Утв.		Катермакин				

Копировал Трофимова Формат А4

Т016.014 330.009

А–А
М1:1

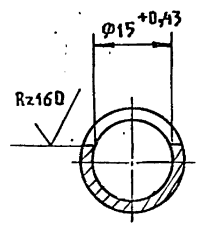

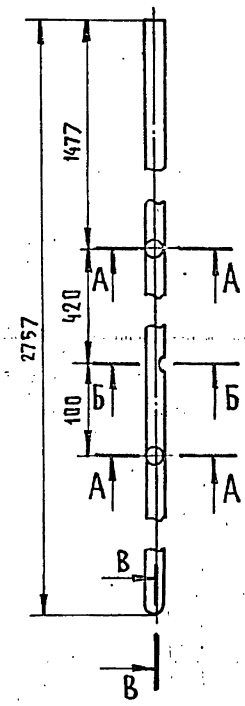

Б–Б
М1:1

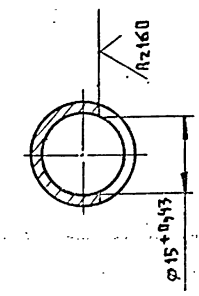

В–В
М1:1

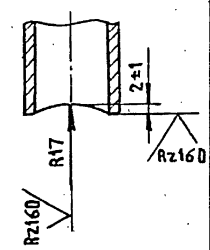

Неуказанные предельные отклонения размеров $\pm \frac{t_2}{2}$.

Изм.	Лист	N докум.	Подп.	Дата		
Разраб.		Растегаева		11.12.87	Патрубок	Лит. / Масса 3,2 / Масштаб 1:5
Пров.		Орехова		11.12.87		Лист / Листов 1
Гл.констр.		Сидоров			Труба 15×2,5 ГОСТ 3262-75	Гипротехмонтаж Москва
Н.контр.		Молоткова				
Утв.		Катермакин				

Копировал Трофимова Формат А4

Инв.№ подл. | Подп. и дата | Взам.инв.№ | Инв.№ дубл. | Подп. и дата

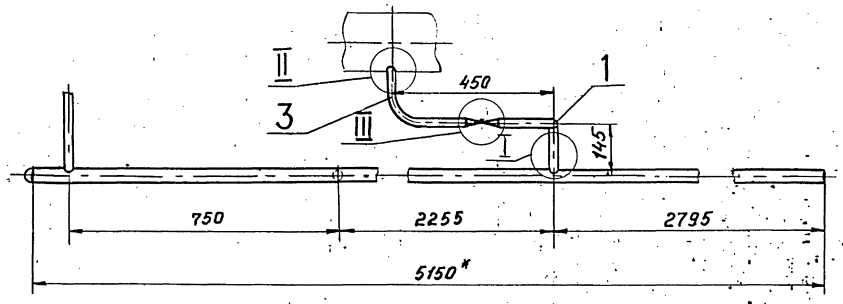

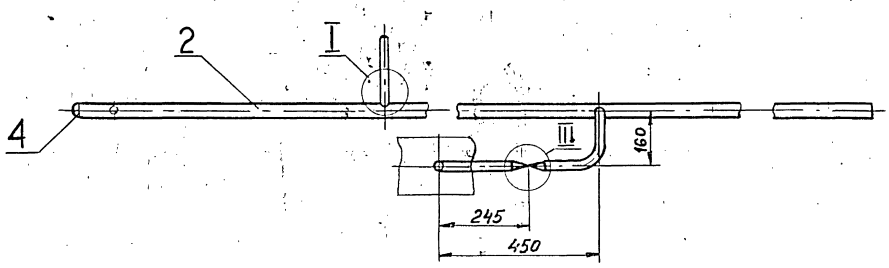

I
М1:2

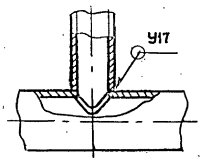

II
М1:5

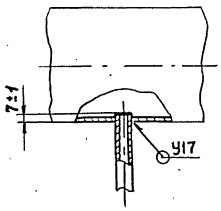

III
М1:5

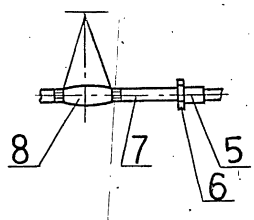

Поз.3
М1:5

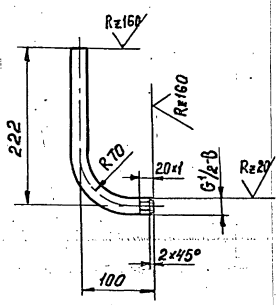

1. Неуказанные предельные отклонения размеров $\pm\frac{t2}{2}$.
2. Сварные швы по ГОСТ 16037-80.
3.* Размеры для справок.

					Т01Б.014340.000СБ			
Изм.	Лист	№ докум.	Подп.	Дата	Узел дренажный. Сборочный чертеж	Лит.	Масса	Масштаб
Разраб.		Растегаева		11.12.87			9,0	1:10
Пров.		Орехова				Лист	Листов 1	
Гл.конст.		Сидоров				ГИПРОТЕХМОНТАЖ Москва		
Н.контр.		Молоткова						
Утв.		Кагерманян						

Инв. № подл. | Подп. и дата | Взам. инв. № | Инв. № дубл. | Подп. и дата

Формат	Зона	Поз.	Обозначение	Наименование	Кол.	Примеч.
				Документация		
А2			ТО1Б.014370.000 СБ	Сборочный чертеж		
				Сборочные единицы		
А4		1	ТО1Б.014380.000	Металлоконструкция	1	
А4		3	ТО1Б.014400.000	Коллектор	1	
А4		4	ТО1Б.014410.000	Трубопровод	2	
А4		5	ТО1Б.014420.000	Узел клапана регулирую-		
				щего Т-336	1	
А4		6	ТО1Б.014430.000	Трубопровод	1	
А4		7	ТО1Б.014440.000	Коллектор	1	
А4		8	ТО1Б.014450.000	Трубопровод	2	
А4		9	ТО1Б.014460.000	Трубопровод	1	
А4		10	ТО1Б.014470.000	Трубопровод	1	
А4		11	ТО1Б.014480.000	Трубопровод	1	
				Стандартные изделия		
		12		Соединение фланцевое 0,6-50		
				01 ОСТ 34-42-756-85	1	
		13		Задвижка 30ч6бр		
				Ду50, Ру10 ГОСТ 8437-75	2	
		14		Задвижка 30с41нж1		
				Ду50, Ру16 ГОСТ 10194-78	5	

Инв.№подл. | Подп. и дата | Инв.№дубл. | Взам.инв.№ | Подп. и дата

Изм.	Лист	№ докум.	Подп.	Дата	ТО1Б.014370.000		
Разраб.		Растегаева		11.12.87	Узел подпиточный БПСВ-140	Лит.	Лист 1 / Листов 2
Пров.		Орехова		11.12.87			
Гл.констр.		Сидоров				ГИПРОТЕХМОНТАЖ Москва	
Н.контр.		Молоткова					
Утв.		Катеринович					

Копировал Трофимова Формат А4

Формат	Зона	Поз.	Обозначение	Наименование	Кол.	Примеч.
		15		Клапан 16с13нж		
				Ду50, Ру40 ГОСТ 20770-75	2	
				Болты ГОСТ 7798-70		
		16		М12-6g×45.58	16	
		17		М16-6g×50.58	52	
		18		М16-6g×55.58	16	
		19		М16-6g×60.58	16	
				Гайки ГОСТ 5915-70		
		20		М12-6н.5	16	
		21		М16-6н.5	84	
				Шайбы ГОСТ 11371-78		
		22		12.01.08 КП	16	
		23		16.01.08 КП	84	
				Прокладки ГОСТ 15180-70		
		24		А-40-6	2	
		25		А-50-6	2	
		26		А-50-10	4	
		27		А-80-10	4	
		28		А-50-16	9	
		29		А-50-25	4	
				Прочие изделия		
		30		Подогреватель водоводяной		
				8-114×4000-Р-1		
				ТУ400-28-492-82Е Н=3,54м²	1	
		31		Насос К20/30 с эл.двиг.		
				4А100S2 N=4кВт		
				ТУ26-06-807-73	2	

Инв.№подл. | Подп. и дата | Инв.№дубл. | Взам.инв.№ | Подп. и дата

Изм.	Лист	№ докум.	Подп.	Дата	ТО1Б.014370.000	Лист 2

Копировал Трофимова Формат А4

Формат	Зона	Поз.	Обозначение	Наименование	Кол.	Примеч.
				Документация		
А4			ТО1Б.014400.000 СБ	Сборочный чертеж		
				Детали		
Б4		1	ТО1Б.014400.001	Патрубок		
				Труба 57×3 ГОСТ 10704-76 / В-ВСт3сп ГОСТ 10705-80		
				L=100±0,3мм	1	0,4кг
Б4		2	ТО1Б.014400.002	Патрубок		
				Труба 57×3 ГОСТ 10704-76 / В-ВСт3сп ГОСТ 10705-80		
				L=130±0,5мм	1	0,5кг
Б4		3	ТО1Б.014400.003	Патрубок		
				Труба 57×3 ГОСТ 10704-76 / В-ВСт3сп ГОСТ 10705-80		
				L=1010±1,2мм	1	4,04кг
Б4		4	ТО1Б.014400.004	Патрубок		
				Труба 57×3 ГОСТ 10704-76 / В-ВСт3сп ГОСТ 10705-80		
				L=1175±1,2мм	1	4,7кг
				Стандартные изделия		
		5		Отвод-90° 57×3		
				ГОСТ 17375-83		

Инв.№подл. | Подп. и дата | Инв.№дубл. | Взам.инв.№ | Подп. и дата

Изм.	Лист	№ докум.	Подп.	Дата	ТО1Б.014400.000		
Разраб.		Растегаева		11.12.87	Коллектор	Лит.	Лист 1 / Листов 2
Пров.		Орехова		11.12.87			
Гл.констр.		Сидоров				ГИПРОТЕХМОНТАЖ Москва	
Н.контр.		Молоткова					
Утв.		Катеринович					

Копировал Трофимова Формат А4

Формат	Зона	Поз.	Обозначение	Наименование	Кол.	Примеч.
		6		Тройник 57×3		
				ГОСТ 17376-83	1	
		7		Фланец 1-150-16 ВСт3сп2		
				ГОСТ 12821-80	2	

Инв.№подл. | Подп. и дата | Инв.№дубл. | Взам.инв.№ | Подп. и дата

Изм.	Лист	№ докум.	Подп.	Дата	ТО1Б.014400.000	Лист 2

Серия 5.903-11 Выпуск 2-6

Формат	Зона	Поз.	Обозначение	Наименование	Кол.	Примечание
				Документация		
А4			Т01Б.014350.000 СБ	Сборочный чертеж		
				Детали		
А4		1	Т01Б.014350.001	Патрубок	1	
				Стандартные изделия		
		2		Вентиль 15кч18п		
				Ду15, Ру16		
				ГОСТ 18161-72	1	

Т01Б.014350.000

Изм.	Лист	№ докум.	Подп.	Дата
Разраб.		Растегаева		11.12.87
Пров.		Орехова		
Гл.конст.		Сидоров		
Н.контр.		Молоткова		
Утв.		Кагерманянц		

Трубопровод

Лит.	Лист	Листов
		1

ГИПРОТЕХМОНТАЖ Москва

Копировал Трофимова Формат А4

Инв.№подл. | Подпись и дата | Взам.инв.№ | Инв.№дубл. | Подпись и дата

Т01Б.014350.000СБ

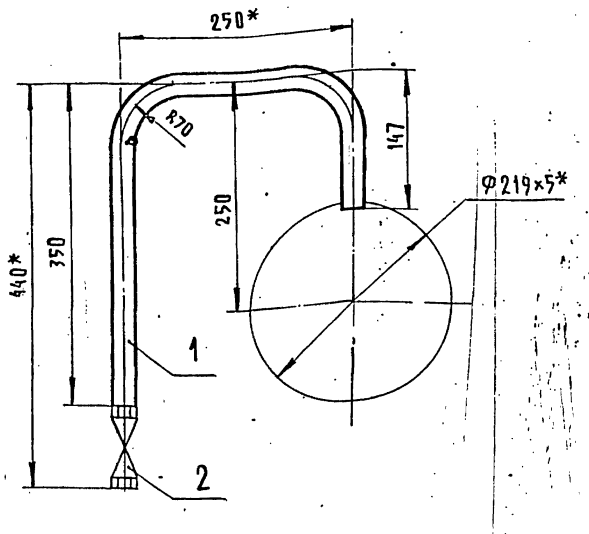

1. Неуказанные предельные отклонения размеров $\pm \frac{t2}{2}$.
2.* Размеры для справок.

Изм.	Лист	№ докум.	Подп.	Дата
Разраб.		Растегаева		11.12.87
Пров.		Орехова		
Гл.конст.		Сидоров		
Н.контр.		Молоткова		
Утв.		Кагерманянц		

Трубопровод. Сборочный чертеж.

Лит.	Масса	Масштаб
	1,5	1:5
Лист	Листов 1	

ГИПРОТЕХМОНТАЖ Москва

Копировал Трофимова Формат А4

Т01Б.014350.001

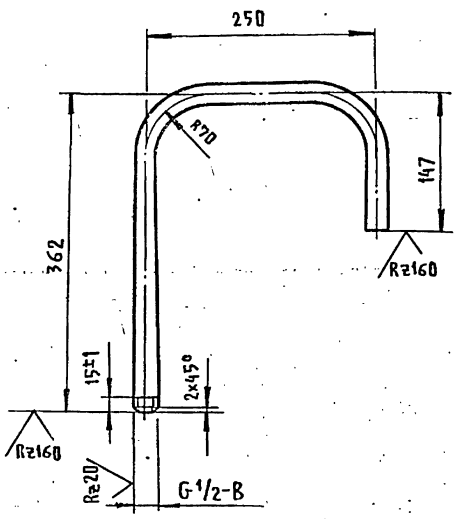

1. Неуказанные предельные отклонения размеров $\pm \frac{t2}{2}$.
2. Длина трубной заготовки – L=707 мм.

Изм.	Лист	№ докум.	Подп.	Дата
Разраб.		Растегаева		11.12.87
Пров.		Орехова		
Гл.конст.		Сидоров		
Н.контр.		Молоткова		
Утв.		Кагерманянц		

Патрубок

Лит.	Масса	Масштаб
	0,8	1:5
Лист	Листов 1	

Труба 15×2,5 ГОСТ 3262-75

ГИПРОТЕХМОНТАЖ Москва

Т01Б.014340.002

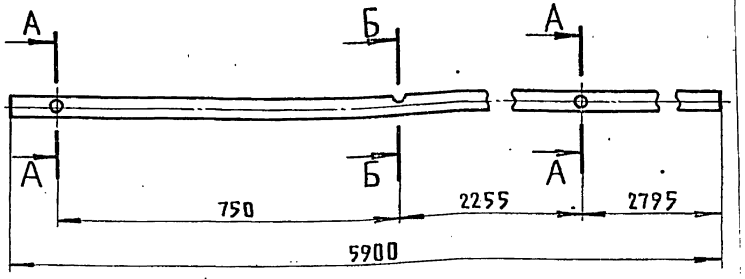

А-А
М1:2

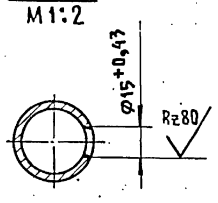

Б-Б
М1:2

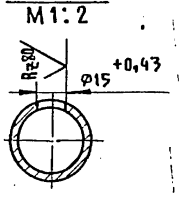

Неуказанные предельные отклонения размеров $\pm \frac{t2}{2}$.

Изм.	Лист	№ докум.	Подп.	Дата
Разраб.		Растегаева		11.12.87
Пров.		Орехова		
Гл.конст.		Сидоров		
Н.контр.		Молоткова		
Утв.		Кагерманянц		

Патрубок

Лит.	Масса	Масштаб
	7,0	1:10
Лист	Листов 1	

Труба 25×2,8 ГОСТ 3262-75

ГИПРОТЕХМОНТАЖ Москва

Копировал Трофимова Формат А4

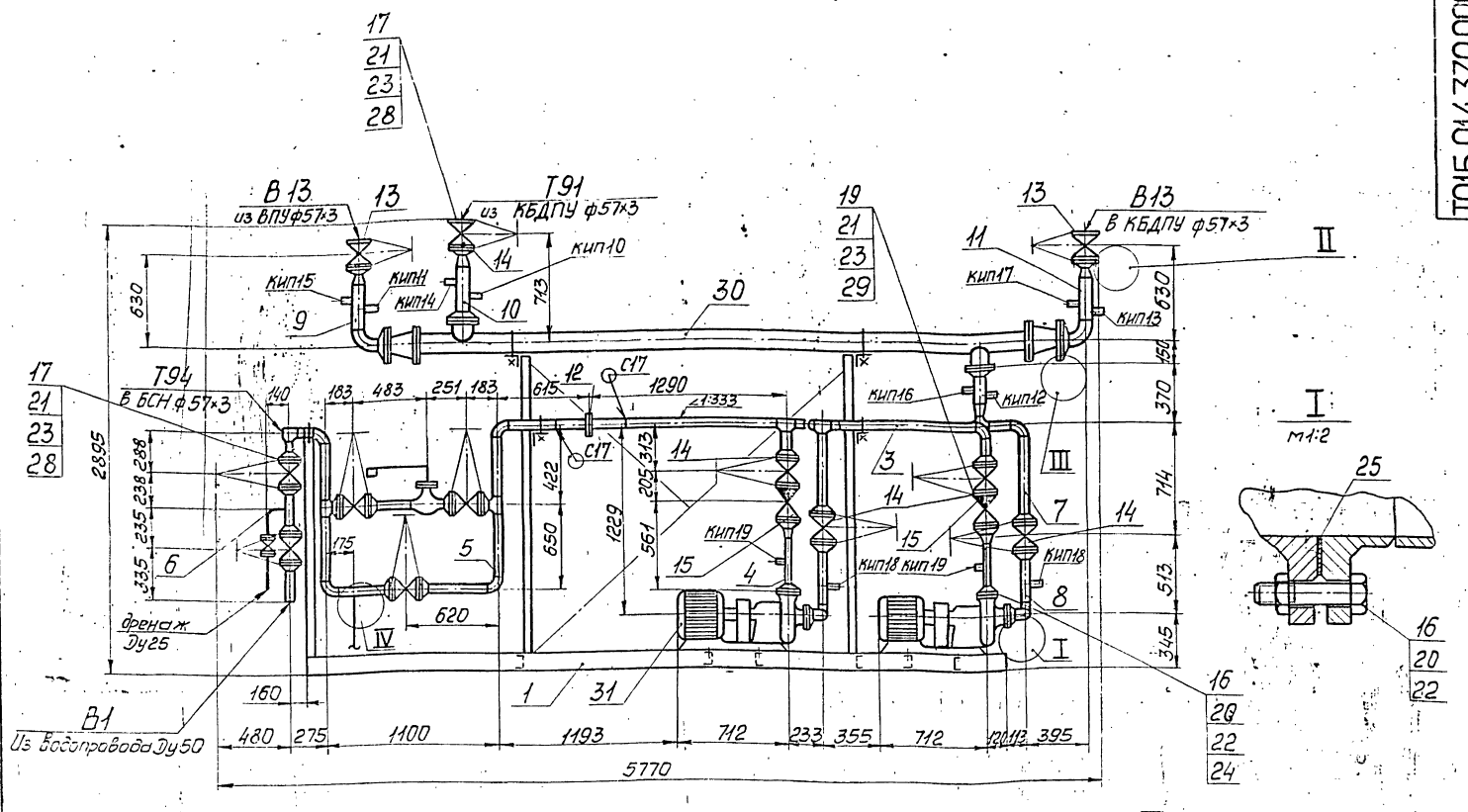

Номер прибора	Закладная конструкция	Наименование	Кол.	Примеч.
КИП1÷5,24	103КЧ-1-75	Бобышка	10	
КИП6,15÷18	3К4-45-70	Штуцер	6	
КИП7,8,9,14	13К4-46-76	Штуцер	6	
КИП10÷13	103КЧ-1-75	Бобышка	4	
КИП19	53КЧ-53-76	Штуцер	2	
КИП22	010С134-42-756-85	Фланцевое соединение	1	
КИП23	32ОСТ34-42-756-85	Фланцевое соединение	1	
КИП25	53КЧ-1-75	Бобышка	2	

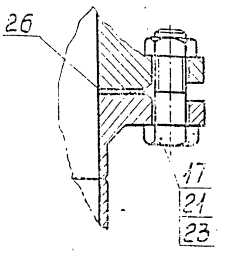

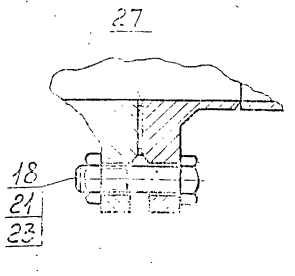

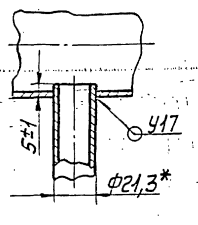

Обозначение трубопроводов	Назначение трубопровода	Ду выхода
Т11	Прямая сетевая вода Р=8 кгс/см²; t=150°С	200
Т22	Обратная сетевая вода после насосов Р=11 кгс/см²; t=150°С	200
Т12	Пар Р=6-7 кгс/см²	250
Т83	Конденсат Р=3 кгс/см²; t=90°С	80
Т97	Паровоздушная смесь	50
Т96	Свободный дренаж	20
Т91	Деаэрированная вода t=104°С	50
Т94	Подпиточная вода Р=2 кгс/см²; t=80°С	50
В1	Водопровод Р=3 кгс/см²; t=5°С	50
В13	Химочищенная вода Р=3 кгс/см²; t=25°С	50
Т21	Обратная сетевая вода Р=2 кгс/см²; t=70°С	20

1. Неуказанные предельные отклонения размеров $\pm\frac{t}{2}$.
2. Сварные швы по ГОСТ 16037-80.
3. Масса узла с изоляцией и водой — 1096,0 кг.
4. * Размеры для справок

Изм.	Лист	№ докум.	Подп.	Дата
Разраб.		Растегаева		11.12.87
Пров.		Орехова		
Гл. констр.		Сид. ров		
Н. контр.		Растегаева		
Утв.				

Т01Б.014370.000СБ

Узел подпиточный БПГВ-14П

Сборочный чертеж

Лит.	Масса	Масштаб
	1096,0	1:25

Лист

ГИПРОТЕПЛОКОНТРОЛЬ Москва

Инв. № подл. | Подп. и дата | Взам. инв. № | Инв. № дубл. | Подп. и дата

Серия 5.903-11 Выпуск 2-6

Формат	Зона	Поз.	Обозначение	Наименование	Кол.	Примеч.
				Документация		
А2	-	-	Т01Б.014380.000 СБ	Сборочный чертеж		
				Детали		
А4		1	Т01Б.014380.001	Швеллер	1	
А4		2	Т01Б.014380.002	Уголок	1	
		3	-01	Уголок	1	
А4		4	Т01Б.014380.003	Уголок	3	
А4		5	Т01Б.014380.004	Косынка	1	
А4		6	Т01Б.014380.005	Косынка	1	
А4		7	Т01Б.014380.006	Пластина	3	
А4		8	Т01Б.014380.007	Косынка	1	
А4		9	Т01Б.014380.008	Косынка	2	
А4		10	Т01Б.014380.009	Косынка	1	
А4		11	Т01Б.014380.010	Косынка	1	
А4		12	Т01Б.014380.011	Косынка	1	
А4		13	Т01Б.014380.012	Петля	3	
А4		14	Т01Б.014380.013	Уголок	6	
А4		15	Т01Б.014380.014	Швеллер	8	
Б4		16	Т01Б.014380.015	Швеллер		
				Швеллер 16 ГОСТ 8240-72 / Вст3пс6-1 ТУ14-1-3023-80		
				L = 4540 ± 3,0 мм	1	64,5 кг
Б4		17	Т01Б.014380.016	Стойка		
				Швеллер 12 ГОСТ 8240-72 / Вст3кп2-ГОСТ 535-79		
				L = 2010 ± 2,0 мм	2	20,9 кг

Формат	Зона	Поз.	Обозначение	Наименование	Кол.	Примеч.
Б4		18	Т01Б.014380.017	Стойка		
				Швеллер 12 ГОСТ 8240-72 / Вст3кп2-I ГОСТ 535-79		
				L = 1368 ± 1,2 мм	1	14,2 кг
Б4		19	Т01Б.014380.018	Уголок		
				Уголок 50×50×5-В ГОСТ 8509-86 / Вст3кп2-I ГОСТ 535-79		
				L = 2090 ± 2,0 мм	1	7,9 кг
Б4		20	Т01Б.014380.019	Уголок		
				Уголок 50×50×5-В ГОСТ 8509-86 / Вст3кп2-I ГОСТ 535-79		
				L = 1780 ± 2,0 мм	1	6,7 кг
Б4		21	Т01Б.014380.020	Уголок		
				Уголок 50×50×5-В ГОСТ 8509-86 / Вст3кп2-I ГОСТ 535-79		
				L = 1150 ± 1,2 мм	1	4,3 кг
Б4		22	Т01Б.014380.021	Уголок		
				Уголок 50×50×5-В ГОСТ 8509-86 / Вст3кп2-I ГОСТ 535-79		
				L = 2420 ± 2,0 мм	1	9,1 кг
Б4		23	Т01Б.014380.022	Пластина		
				Лист 6-ПН-О-6,0 ГОСТ 19903-74 / Вст3кп2-I ГОСТ 14637-79		
				70 × 70	1	0,2 кг
				Стандартные изделия		
		24		Опора ОПБ2-114	2	
				ГОСТ 14911-82		
		25		Опора ОПБ2-57	6	
				ГОСТ 14911-82		

Т01Б.014380.000

Изм.	Лист	№ докум.	Подп.	Дата
Разраб.		Тишук		11.12.87
Пров.		Сидоров		
Гл.констр.		Сидоров		
Н.контр.		Молоткова		
Утв.		Катермакин		

Металлоконструкция

Лит.	Лист	Листов
	1	2

ГИПРОТЕХМОНТАЖ Москва

Копировал: Трофимова Формат А4

Т01Б.014380.000

Изм.	Лист	№ докум.	Подп.	Дата

Лист 2

Копировал: Трофимова Формат А4

Т01Б.014380.001

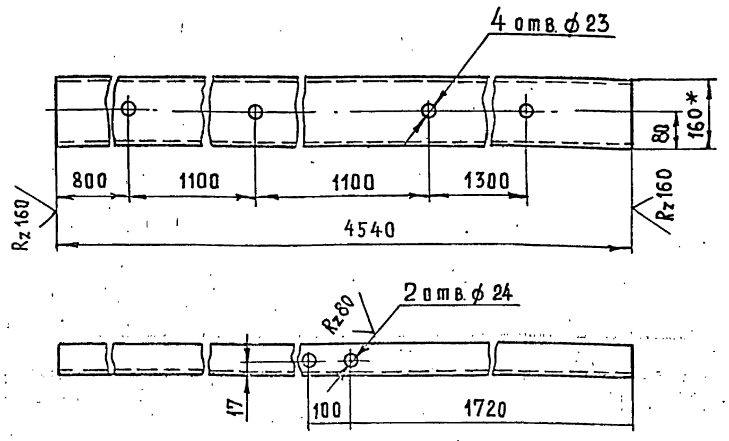

Предельные отклонения размеров: отверстий H14, остальных $\pm \frac{t_2}{2}$

Изм.	Лист	№ докум.	Подп.	Дата
Разраб.		Тишук		11.12.87
Пров.		Сидоров		
Гл.констр.		Сидоров		
Н.контр.		Молоткова		
Утв.		Катермакин		

Швеллер

Лит.	Масса	Масштаб
	64,4	1:10

Лист	Листов 1

Швеллер 16 ГОСТ 8240-72 / Вст3пс6-1 ТУ14-1-3023-80

ГИПРОТЕХМОНТАЖ Москва

23205-31 18 Копировал: Трофимова Формат А4

Т01Б.014380.002

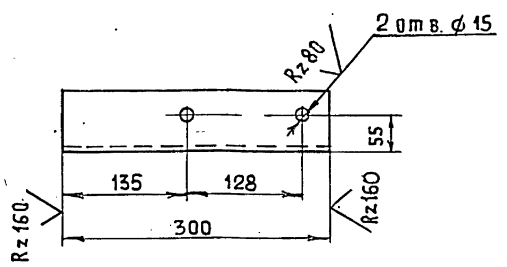

Т01Б.014380.002-01 – зеркальное отражение. Остальное – см. Т01Б.014380.002

М 1:10

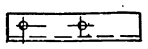

Предельные отклонения размеров: отверстий H14, остальных $\pm \frac{t_2}{2}$

Изм.	Лист	№ докум.	Подп.	Дата
Разраб.		Тишук		11.12.87
Пров.		Сидоров		
Гл.констр.		Сидоров		
Н.контр.		Молоткова		
Утв.		Катермакин		

Уголок

Лит.	Масса	Масштаб
	2,1	1:5

Лист	Листов 1

Уголок 75×75×6-В ГОСТ 8509-86 / Вст3пс6-1 ГОСТ 535-70

ГИПРОТЕХМОНТАЖ Москва

Копировал: Трофимова Формат А4

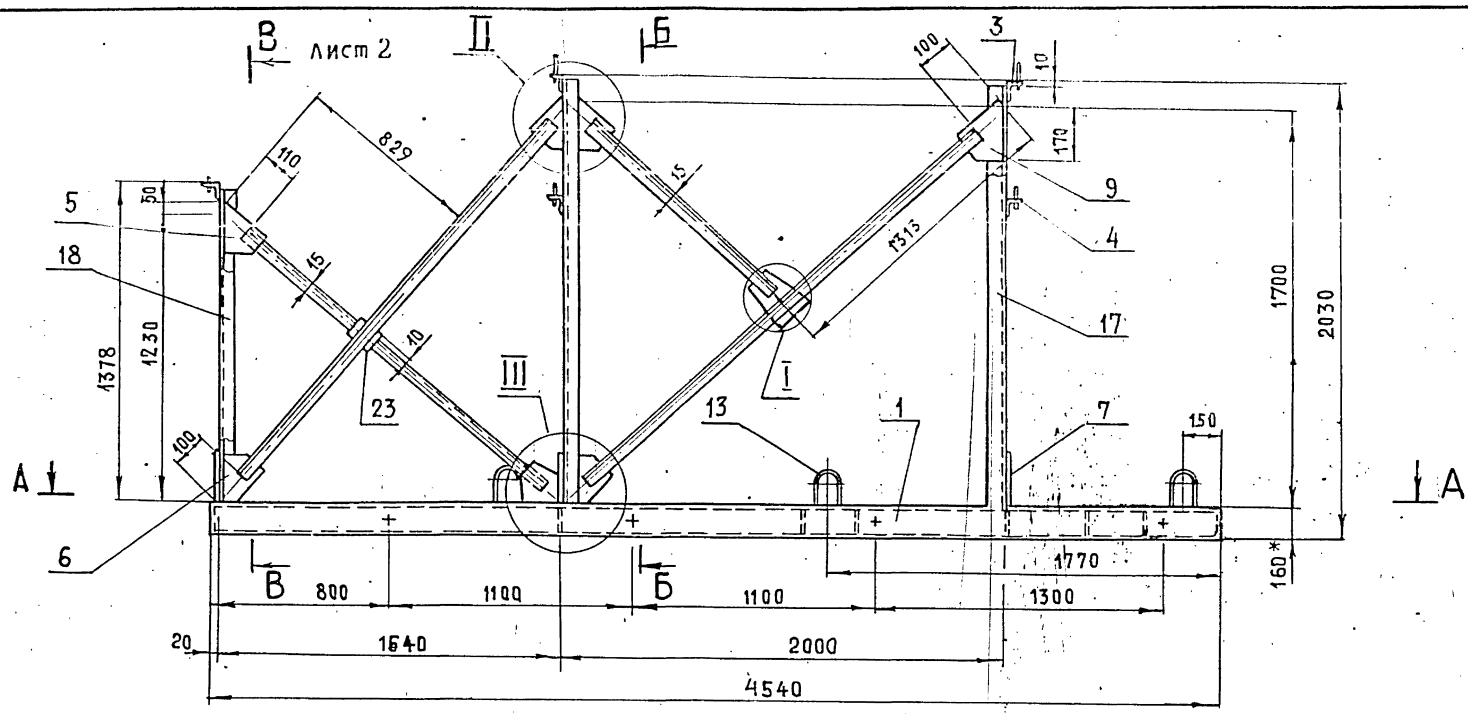

А-А

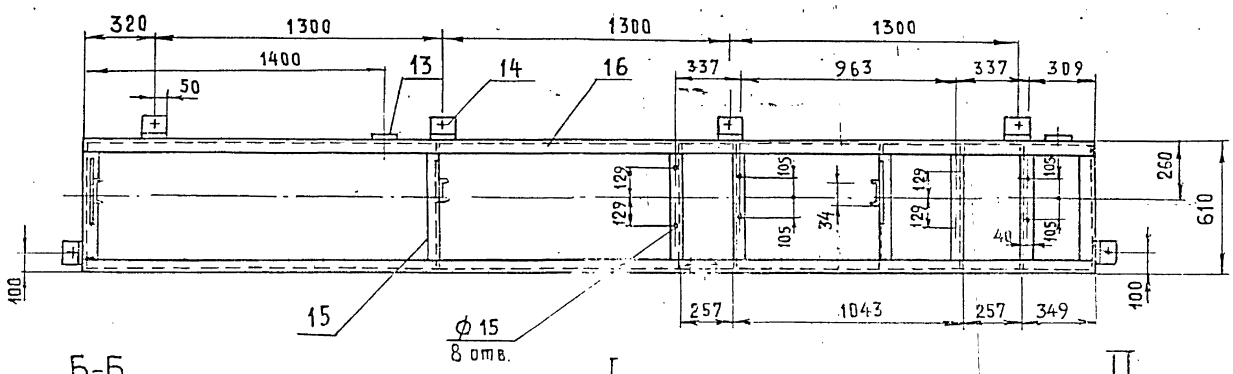

Б-Б
М 1:10

I
М 1:10

II
М 1:10

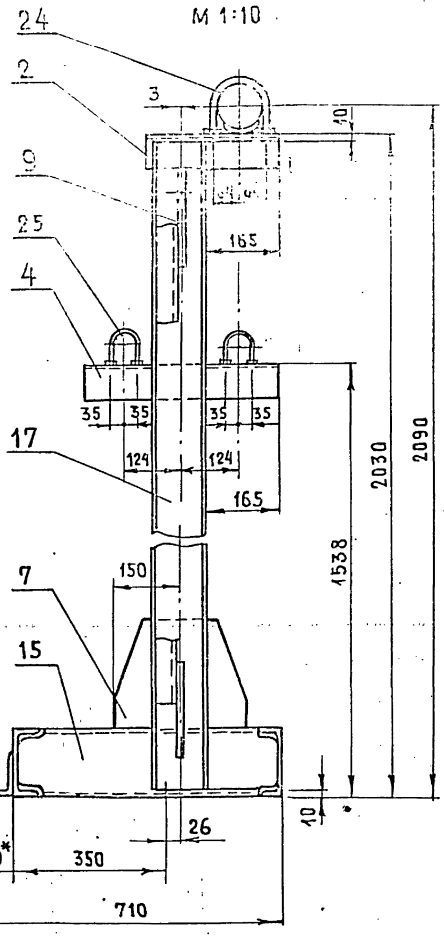

III
М 1:10

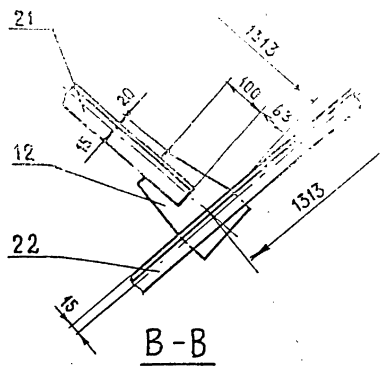

В-В
М 1:10

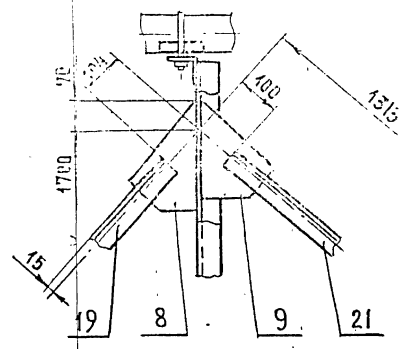

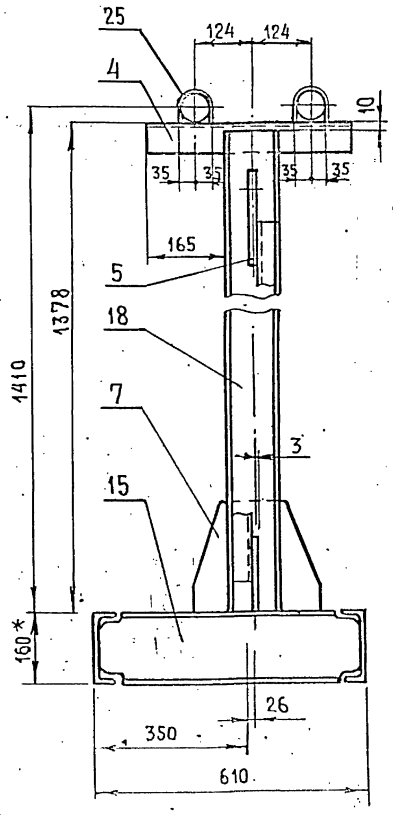

1. Сварные швы по ГОСТ 5264-80
2. Сварные швы сплошные по контуру прилегания свариваемых деталей.
   Катет сварных швов по наименьшей толщине свариваемых деталей.
3. Сварные швы очистить от шлака и окалины. Шероховатость сварных швов Rz 160.
4. Отверстия ф15 в деталях поз. 15 сверлить в сборе.
5. Предельные отклонения размеров $\pm \frac{t_2}{2}$.
6. Шероховатость поверхностей реза дет. поз. 17 ÷ 23 Rz 160.
7. * Размер для справок.

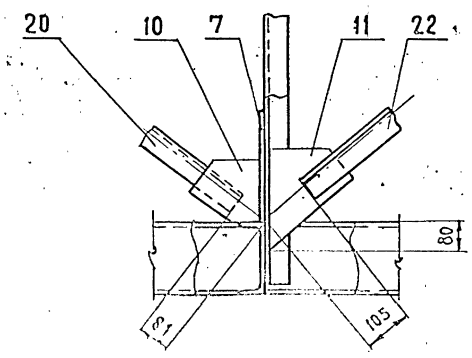

Изм	Лист	№ докум	Подпись	Дата	Т01Б.014380.000СБ			
Разраб.		Тишук		10.12.87	Металлоконструкция Сборочный чертеж	Литера	Масса 325	Масштаб 1:20
Пров.		Сидоров				Лист	Листов 1	
Гл. констр.		Сидоров				ГИПРОТЕХМОНТАЖ Москва		
Н. контр.		Молошкова						
Утв.		Кагерманов						

Инв. № подл. | Подп. и дата | Взам. инв № | Инв. № дубл. | Подп. и дата

Серия 5.903-11 Выпуск 2-6

ТО16.014380.003

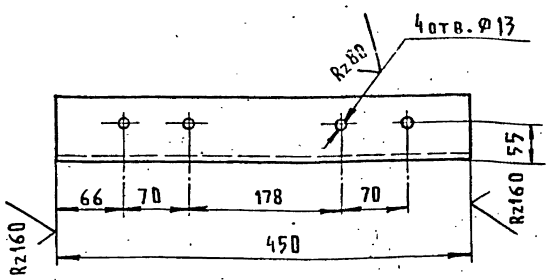

Предельные отклонения размеров: отверстий H14, остальных $\pm \frac{t_2}{2}$.

					ТО16.014 380.003		
Изм.	Лист	№ докум.	Подп.	Дата	Уголок	Лит.	Масса	Масштаб
Разраб.		Тишук		11.12.87			3,1	1:5
Пров.		Сидоров				Лист	Листов 1
Гл.констр.		Сидоров					
Н.контр.		Молоткова			Уголок 75×75×6-8 ГОСТ 8509-86 / Ст3пс6-I ГОСТ 535-79	ГИПРОТЕХМОНТАЖ Москва	
Утв.		Кагерманян					

Копировал Трофимова Формат А4

ТО16.014380.004

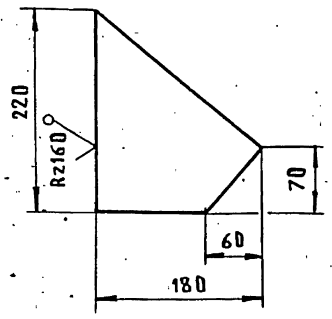

Предельные отклонения размеров $\pm \frac{t_2}{2}$.

					ТО16.014 380.004		
Изм.	Лист	№ докум.	Подп.	Дата	Косынка	Лит.	Масса	Масштаб
Разраб.		Тишук		11.12.87			1,0	1:5
Пров.		Сидоров				Лист	Листов 1
Гл.констр.		Сидоров					
Н.контр.		Молоткова			Лист Б-ПН-О-6,0 ГОСТ 19903-74 / Ст3кп2 ГОСТ 14637-79	ГИПРОТЕХМОНТАЖ Москва	
Утв.		Кагерманян					

Копировал Трофимова Формат А4

ТО16.014380.005

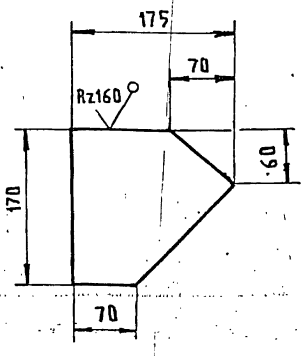

Предельные отклонения размеров $\pm \frac{t_2}{2}$.

					ТО16.014 380.005		
Изм.	Лист	№ докум.	Подп.	Дата	Косынка	Лит.	Масса	Масштаб
Разраб.		Тишук		11.12.87			1,0	1:5
Пров.		Сидоров				Лист	Листов 1
Гл.констр.		Сидоров					
Н.контр.		Молоткова			Лист Б-ПН-О-6,0 ГОСТ 19903-74 / Ст3кп2 ГОСТ 14637-79	ГИПРОТЕХМОНТАЖ Москва	
Утв.		Кагерманян					

Копировал Трофимова Формат А4

ТО16.014380.006

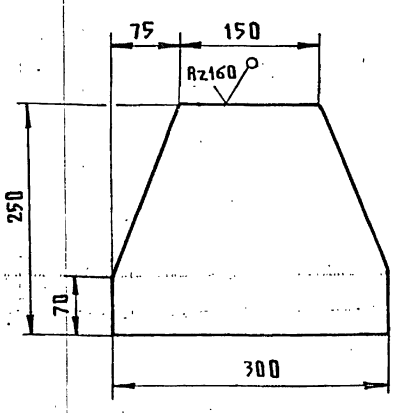

Предельные отклонения размеров $\pm \frac{t_2}{2}$.

					ТО16.014 380.006		
Изм.	Лист	№ докум.	Подп.	Дата	Пластина	Лит.	Масса	Масштаб
Разраб.		Тишук		11.12.87			2,7	1:5
Пров.		Сидоров				Лист	Листов 1
Гл.констр.		Сидоров					
Н.контр.		Молоткова			Лист Б-ПН-О-6,0 ГОСТ 19903-74 / Ст3кп2 ГОСТ 14637-79	ГИПРОТЕХМОНТАЖ Москва	
Утв.		Кагерманян					

Копировал Трофимова Формат А4

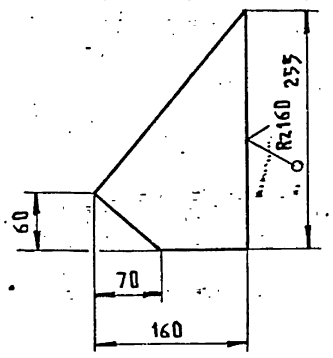

Предельные отклонения размеров $\pm \frac{t_2}{2}$.

Изм.	Лист	№ докум.	Подп.	Дата	Т015.014 380.007			
Разраб.		Тишук		11.12.87	Косынка	Лит.	Масса	Масштаб
Пров.		Сидоров					1,1	1:5
Гл.конструктор		Сидоров				Лист	Листов 1	
Н.контр.		Молоткова			Лист Б-ПН-0-6,0 ГОСТ 19903-74 Вст3кп2 ГОСТ 14637-79	ГИПРОТЕХМОНТАЖ Москва		
Утв.		Катермакевич						

Копировал Трофимова Формат А4

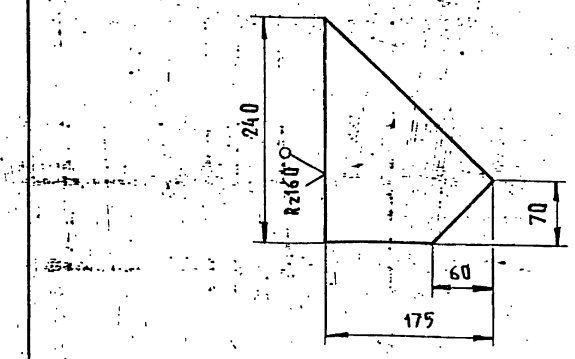

Предельные отклонения размеров $\pm \frac{t_2}{2}$.

Изм.	Лист	№ докум.	Подп.	Дата	Т015.014 380.008			
Разраб.		Тишук		11.12.87	Косынка	Лит.	Масса	Масштаб
Пров.		Сидоров					1,2	1:5
Гл.конструктор		Сидоров				Лист	Листов	
Н.контр.		Молоткова			Лист Б-ПН-0-6,0 ГОСТ 19903-74 Вст3кп2 ГОСТ 14637-79	ГИПРОТЕХМОНТАЖ Москва		
Утв.		Катермакевич						

Копировал Трофимова Формат А4

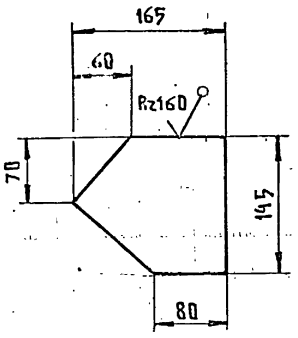

Предельные отклонения размеров $\pm \frac{t_2}{2}$.

Изм.	Лист	№ докум.	Подп.	Дата	Т015.014 380.009			
Разраб.		Тишук		11.12.87	Косынка	Лит.	Масса	Масштаб
Пров.		Сидоров					0,9	1:5
Гл.конструктор		Сидоров				Лист	Листов 1	
Н.контр.		Молоткова			Лист Б-ПН-0-6,0 ГОСТ 19903-74 Вст3кп2 ГОСТ 14637-79	ГИПРОТЕХМОНТАЖ Москва		
Утв.		Катермакевич						

Копировал Трофимова Формат А4

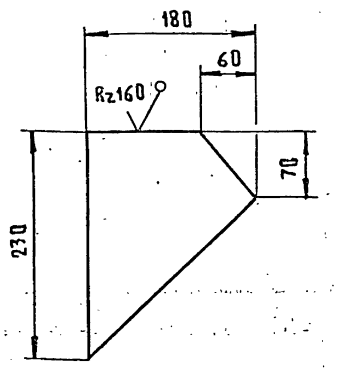

Предельные отклонения размеров $\pm \frac{t_2}{2}$.

Изм.	Лист	№ докум.	Подп.	Дата	Т015.014 380.010			
Разраб.		Тишук		11.12.87	Косынка	Лит.	Масса	Масштаб
Пров.		Сидоров					1,1	1:5
Гл.конструктор		Сидоров				Лист	Листов 1	
Н.контр.		Молоткова			Лист Б-ПН-0-6,0 ГОСТ 19903-74 Вст3кп2 ГОСТ 14637-79	ГИПРОТЕХМОНТАЖ Москва		
Утв.		Катермакевич						

Копировал Трофимова Формат А4

Серия 5.903-11 Выпуск 2-6

Т01Б.014380.011

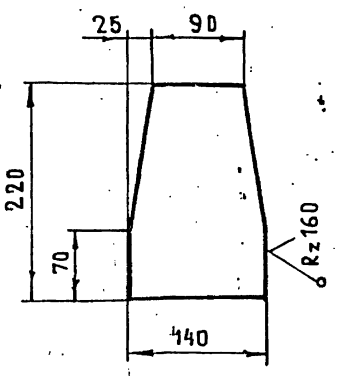

Предельные отклонения размеров $\pm \frac{t_2}{2}$

Изм.	Лист	№ докум.	Подп.	Дата	Косынка	Лит.	Масса	Масштаб
Разраб.		Тишук		11.12.87			1.3	1:5
Пров.		Сидоров				Лист	Листов 1	
Гл.констр.		Сидоров						
Н.контр.		Молоткова			Лист 5-ПН-0-6.0 ГОСТ 19903-74 / ВСт3 кп2 ГОСТ 14637-79	ГИПРОТЕХМОНТАЖ Москва		
Утв.		Катерманюк						

Копировал: Формат А4

Т01Б.014380.012

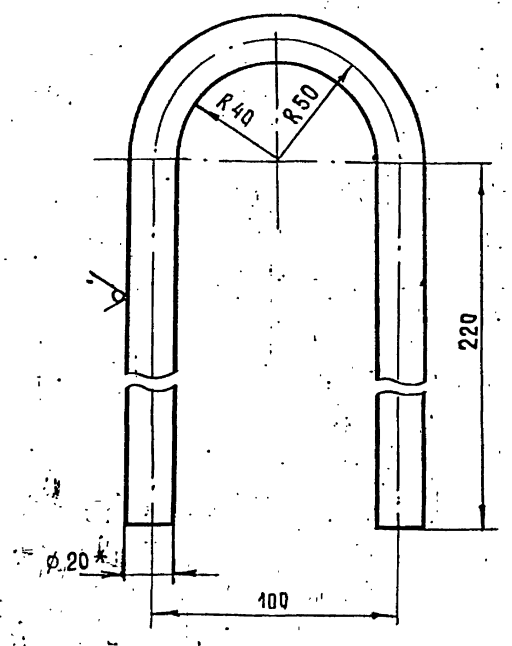

1. Предельные отклонения размеров $\pm \frac{t_2}{2}$
2. Длина развертки 597 ± 0,8 мм.
3. * Размер для справок.

Изм.	Лист	№ докум.	Подп.	Дата	Петля	Лит.	Масса	Масштаб
Разраб.		Тишук		11.12.87			1.5	1:2
Пров.		Сидоров				Лист	Листов 1	
Гл.констр.		Сидоров						
Н.контр.		Молоткова			Круг 20-В ГОСТ 2590-71 / ВСт3 кп2-I ГОСТ 535-79	ГИПРОТЕХМОНТАЖ Москва		
Утв.		Катерманюк						

Копировал: Формат А4

Т01Б.014380.013

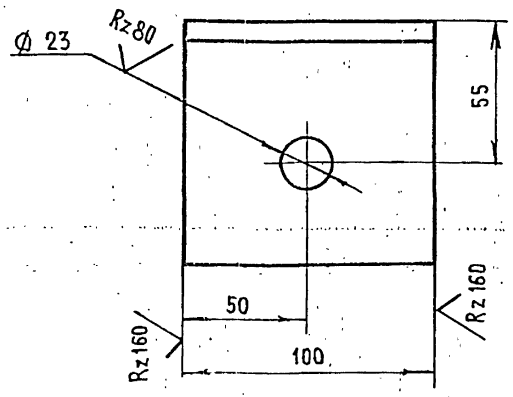

Предельные отклонения размеров отверстий H14, остальных $\pm \frac{t_2}{2}$

Изм.	Лист	№ докум.	Подп.	Дата	Уголок	Лит.	Масса	Масштаб
Разраб.		Тишук		11.12.87			0,1	1:2
Пров.		Сидоров				Лист	Листов 1	
Гл.констр.		Сидоров						
Н.контр.		Молошкорд			Уголок 100×100×7-В ГОСТ 8509-86 / ВСт3пс6-1 ТУ14-1-3023-80	ГИПРОТЕХМОНТАЖ Москва		
Утв.		Катерманюк						

Т01Б.014380.014

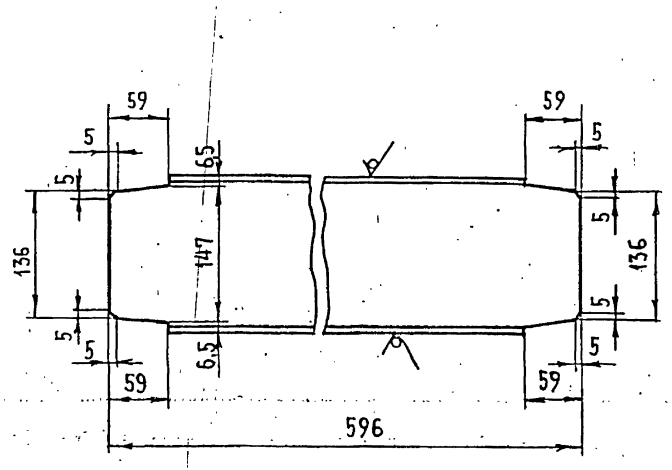

Предельное отклонение размеров $\pm \frac{t_2}{2}$

Изм.	Лист	№ докум.	Подп.	Дата	Швеллер	Лит.	Масса	Масштаб
Разраб.		Тишук		11.12.87			8.3	1:5
Пров.		Сидоров				Лист	Листов 1	
Гл.констр.		Сидоров						
Н.контр.		Молошкова			Швеллер 16 ГОСТ 8240-72 / ВСт3пс6-1 ТУ14-1-3023-80	ГИПРОТЕХМОНТАЖ Москва		
Утв.		Катерманюк						

Копировал: 23205-31 22 Формат А4

Формат	Зона	Поз.	Обозначение	Наименование	Кол.	Примечание
				Документация		
А3			ТО1Б.014420.000СБ	Сборочный чертеж		
				Детали		
—		1	ТО1Б.014420.001	Патрубок		См.черт.ТО1Б. 014420.000СБ
				Труба 57×3 ГОСТ 3262-75 / В-Ст3сп ГОСТ 10705-80		
				L=267±0,5мм	1	1,1кг
БЧ		2	ТО1Б.014420.002	Патрубок		
				Труба 57×3 ГОСТ 10704-76 / В-Ст3сп ГОСТ 10705-80		
				L=100±0,3мм	1	0,4кг
БЧ		3	ТО1Б.014420.003	Патрубок		
				Труба 57×3 ГОСТ 10704-76 / В-Ст3сп ГОСТ 10705-80		
				L=150±0,5мм	1	0,6кг
БЧ		4	ТО1Б.014420.004	Патрубок		
				Труба 57×3 ГОСТ 10704-76 / В-Ст3сп ГОСТ 10705-80		
				L=233±0,5мм	1	0,9кг
БЧ		5	ТО1Б.014420.005	Патрубок		
				Труба 57×3 ГОСТ 10704-76 / В-Ст3сп ГОСТ 10705-80		
				L=310±0,5мм	1	1,2кг
БЧ		6	ТО1Б.014420.006	Патрубок		
				Труба 57×3 ГОСТ 10704-76 / В-Ст3сп ГОСТ 10705-80		
				L=397±0,8мм	2	1,6кг
БЧ		7	ТО1Б.014420.007	Патрубок		
				Труба 57×3 ГОСТ 10704-76 / В-Ст3сп ГОСТ 10705-80		
				L=407±0,8мм	1	1,6кг
БЧ		8	ТО1Б.014420.008	Патрубок		
				Труба 57×3 ГОСТ 10704-76 / В-Ст3сп ГОСТ 10705-80		
				L=425±0,8мм	2	1,7кг
				Стандартные изделия		
		9		Отвод 90° 57×3		
				ГОСТ 17375-83	4	
		10		Тройник 57×3		
				ГОСТ 17376-83	3	
		11		Фланец 1-50-16 - Ст3сп2		
				ГОСТ 12821-80	7	
		12		Болт М16-6g×50.58		
				ГОСТ 7798-70	24	
		13		Гайка М16-6Н.5		
				ГОСТ 5915-70	24	
		14		Шайба 16.01.08 кп		
				ГОСТ 11371-78	24	
		15		Прокладка А-50-16		
				ГОСТ 15180-70	5	
		16		Задвижка 30с41нж1		
				Ду50,Ру16 ГОСТ 11194-75	3	

Инв.№подл. | Подп. и дата | Взам.инв.№ | Инв.№дубл. | Подп. и дата

Изм.	Лист	№ докум.	Подп.	Дата
Разраб.		Растегаева		
Пров.		Орехова		
Гл.констр.		Сидоров		
Н.контр.		Молоткова		
Утв.		Кагерманян		

ТО1Б.014420.000

Узел клапана регулирующего Т-33б

Лит.	Масса	Масштаб
	1	3

ГИПРОТЕХМОНТАЖ Москва

Копировал Трофимова Формат А4

Инв.№подл. | Подп. и дата | Взам.инв.№ | Инв.№дубл. | Подп. и дата

Изм.	Лист	№ докум.	Подп.	Дата

ТО1Б.014420.000СБ

Лит.	Масса	Масштаб
	16,0	1:20

Лист | Листов 1

ГИПРОТЕХМОНТАЖ Москва

Копировал Трофимова Формат А4

Формат	Зона	Поз.	Обозначение	Наименование	Кол.	Примечание
				Прочие изделия		
		17		Клапан Т-33б Ду50,Ру100	1	
		18		Штуцер М24×1,5-50-1		
				3К4-53-75	1	Сборник 25 ММСС СССР
		19		Колпачок М24×1,5		
				3К4-31-75	1	Сборник 50 ММСС СССР
		20		Прокладка 22		
				3К4-36-70	1	Сборник 25 ММСС СССР

Инв.№подл. | Подп. и дата | Взам.инв.№ | Инв.№дубл. | Подп. и дата

Изм.	Лист	№ докум.	Подп.	Дата

ТО1Б.014420.000

Лист 3

Копировал Трофимова Формат А4

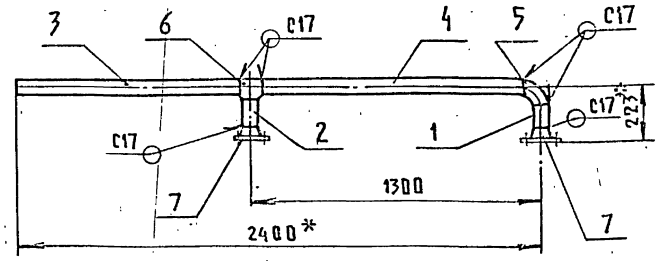

1. Неуказанные предельные отклонения размеров $\pm \frac{t2}{2}$.
2. Шероховатость поверхности деталей поз.1÷4 по торцам — $\frac{Rz160}{\nabla}$
3. Сварные швы по ГОСТ 16037-80.
4.* Размеры для справок.

Инв.№подл. | Подп. и дата | Взам.инв.№ | Инв.№дубл. | Подп. и дата

Изм.	Лист	№ докум.	Подп.	Дата
Разраб.		Растегаева		
Пров.		Орехова		
Гл.констр.		Сидоров		
Н.контр.		Молоткова		
Утв.		Кагерманян		

ТО1Б.014400.000СБ

Коллектор. Сборочный чертеж

Лит.	Масса	Масштаб
	16,0	1:20

Лист | Листов 1

ГИПРОТЕХМОНТАЖ Москва

 Копировал Трофимова Формат А4

Серия 5.903-11 выпуск 2-6

Формат	Зона	Поз.	Обозначение	Наименование	Кол.	Примечание
				Документация		
А4			Т01Б.014410.000СБ	Сборочный чертеж		
				Детали		
		1	Т01Б.014410.001	Патрубок		см. черт. Т01Б 014410.000СБ
				Труба 45×2,5 ГОСТ 10704-76 / В-ВСт3сп ГОСТ 10705-80		
				L = 300 ± 0,5 мм	1	0,8 кг
				Стандартные изделия		
		2		Переход К 57×4-45×2,5 ГОСТ 17378-83	1	
		3		Фланцы ГОСТ 12821-80 В Ст3сп2 1-40-6	1	
		4		1-50-25	1	
				Прочие изделия		
		5		Штуцер М24×1,5-50-1 3кч-53-76	1	сборник 25 ммсс СССР
		6		Колпачок М24×1,5 3кч-31-75	1	сборник 50 ммсс СССР
		7		Прокладка 22 3кч-36-70	1	сборник 25 ммсс СССР

Т01Б.014410.000

Трубопровод

Изм.	Лист	№ докум.	Подп.	Дата
Разраб.		Растегаева		11.1287
Пров.		Орехова		11.12.87
Гл. констр.		Сидоров		
Н. контр.		Молоткова		
Утв.		Кагерманянц		

Лит. | Лист | Листов 1

ГИПРОТЕХМОНТАЖ Москва

Копировал Трофимова Формат А4

Инв. № подл. | Подп. и дата | Взам. инв. № | Инв. № дубл. | Подп. и дата

74

Т01Б014410000СБ

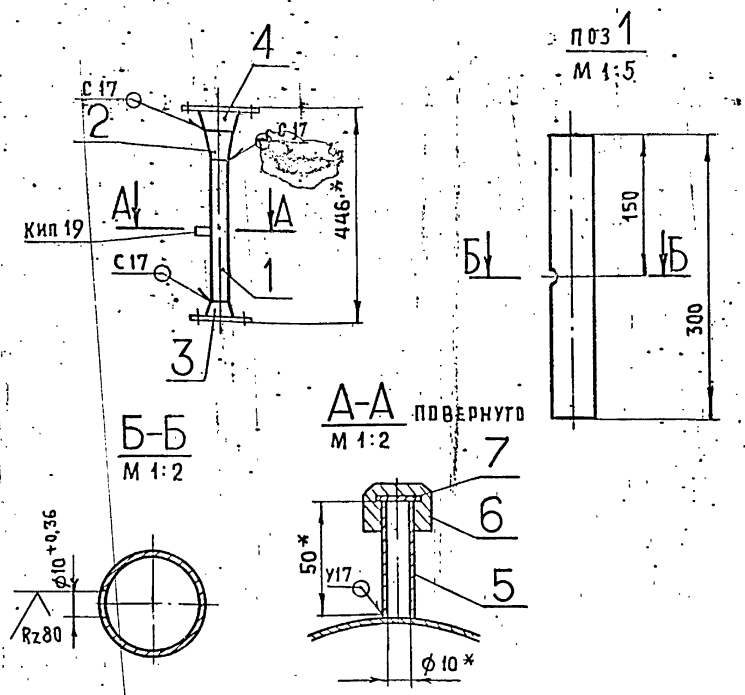

1. Неуказанные предельные отклонения размеров $\pm \frac{t_2}{2}$
2. Шероховатость поверхности деталей поз. 1 по торцам — $Rz\,160$
3. Сварные швы по ГОСТ 16037-80.
4. * Размеры для справок.

Т01Б.014410.000СБ

Трубопровод. Сборочный чертеж

Изм.	Лист	№ докум.	Подп.	Дата
Разраб.		Растегаева		11.1287
Пров.		Орехова		11.12.87
Гл. констр.		Сидоров		
Ч. контр.		Молоткова		
Утв.		Кагерманянц		

Лит.	Масса	Масштаб
	6,0	1:10
Лист	Листов 1	

ГИПРОТЕХМОНТАЖ Москва

Копировал Трофимова Формат А4

Инв. № подл. | Подп. и дата | Взам. инв. № | Инв. № дубл. | Подп. и дата

Т01Б014420000СБ

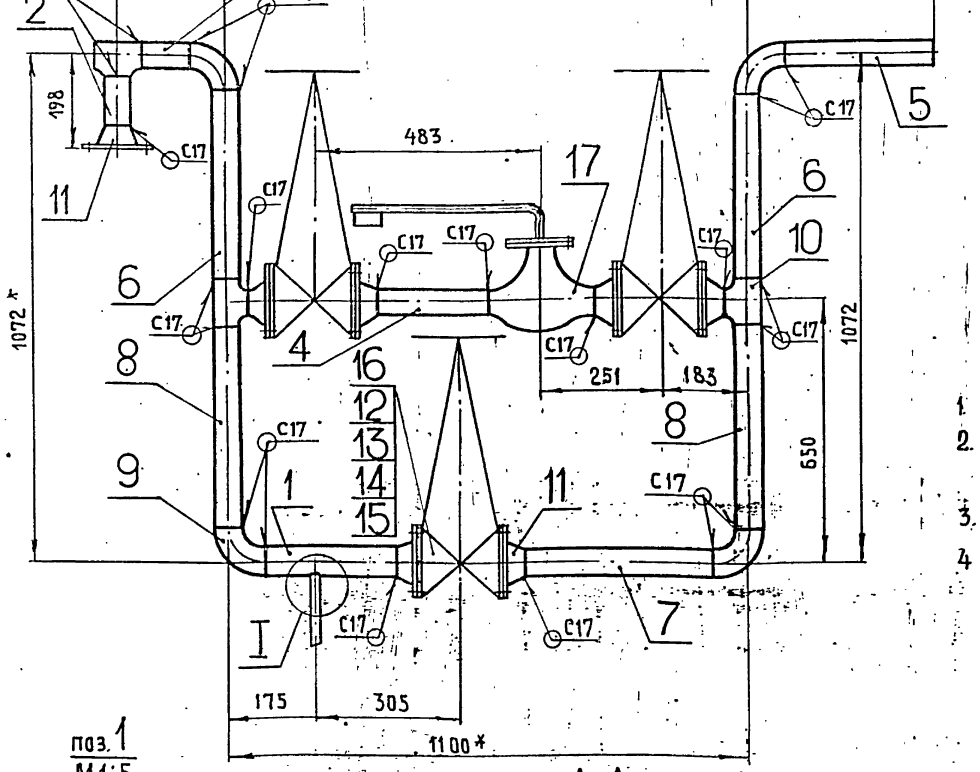

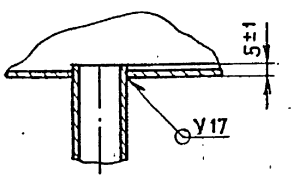

1. Неуказанные предельные отклонения размеров $\pm \frac{t_2}{2}$.
2. Шероховатость поверхности деталей поз. 1÷8 по торцам — $Rz\,160$.
3. Сварные швы по ГОСТ 16037-80.
4. * Размеры для справок.

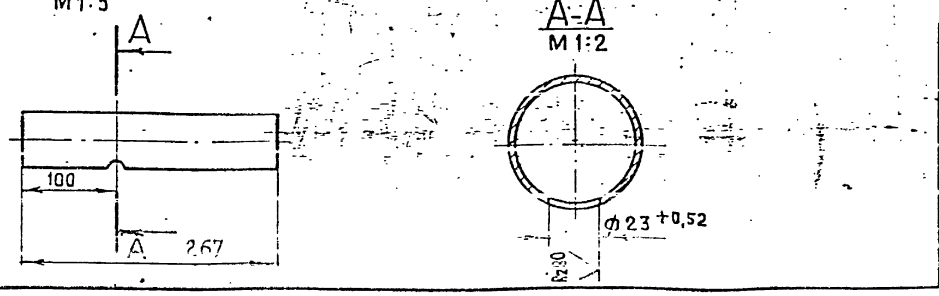

Т01Б.014420.000СБ

Узел клапана регулирующего Т.33д. Сборочный чертеж

Изм.	Лист	№ докум.	Подп.	Дата
Разраб.		Растегаева		11.1287
Пров.		Орехова		11.12.87
Гл. констр.		Сидоров		
Н. контр.		Молоткова		
Утв.		Кагерманянц		

Лит.	Масса	Масштаб
	147,0	1:10
Лист	Листов 1	

ГИПРОТЕХМОНТАЖ Москва

Копировал Трофимова Формат А4

Инв. № подл. | Подп. и дата | Взам. инв. № | Инв. № дубл. | Подп. и дата

Формат	Зона	Поз.	Обозначение	Наименование	Кол.	Примечание
				Документация		
А2			ТО1Б.014430.000СБ	Сборочный чертеж		
				Детали		
А4		1	ТО1Б.014430.001	Патрубок	1	
А4		2	ТО1Б.014430.002	Патрубок	1	
Б4		3	ТО1Б.014430.003	Патрубок		
				Труба 25×2,8 ОСТ 3262-75 L=200±0,5 мм	1	0,4 кг
Б4		4	ТО1Б.014430.004	Патрубок		
				Труба 50×3 ГОСТ 3262-75 L=200±0,5 мм	1	0,9 кг
				Стандартные изделия		
				Фланцы ГОСТ 12821-80 ВСт3сп2		
		5		1-50-10	2	
		6		1-25-16	2	
		7		1-50-16	1	
				Болты ГОСТ 7798-70		
		8		М12-6g×45.58	8	
		9		М16-6g×50.58	16	
				Гайки ГОСТ 5915-70		
		10		М12-6Н.5	8	
		11		М16-6Н.5	16	
				Шайбы ГОСТ 11371-78		
		12		12.01.08 кп	8	
		13		16.01.08 кп	16	
				Прокладки ГОСТ 15180-70		
		14		А-25-16	2	
		15		А-50-16	4	
		16		Задвижка 30с41нж1		
				Ду 50, Ру 16 ГОСТ 10194-78	1	
		17		Задвижка 30ч6бр		
				Ду 50, Ру 10 ГОСТ 8437-75	1	
				Прочие изделия		
		18		Вентиль 15ч9бр		
				Ду 25, Ру 16	1	

ТО1Б.014430.000

Изм.	Лист	№ докум.	Подп.	Дата
Разраб.		Растегаева		11.87
Пров.		Орехова		11.87
Гл.конст.		Сидогов		
Н.контр.		Молошкова		
Утв.		Клеперманн		

Трубопровод

Лит.	Лист	Листов
	1	2

ГИПРОТЕХМОНТАЖ Москва

Копировал трофимова Формат А4

ТО1Б.014430.000

Лист 2

Копировал трофимова Формат А4

ТО1Б.014430.000СБ

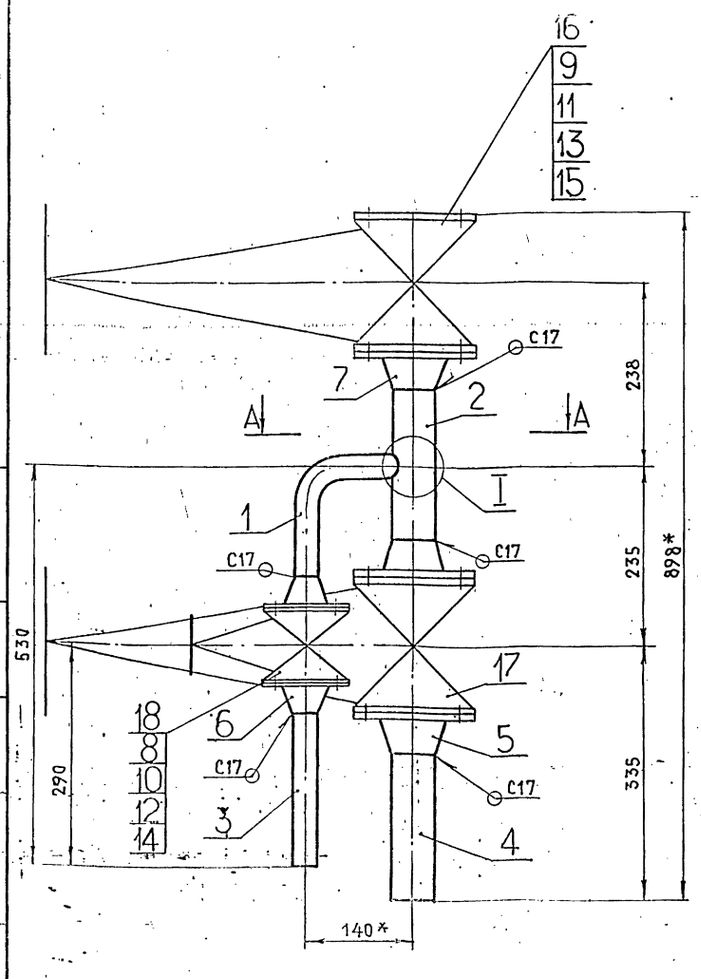

А-А

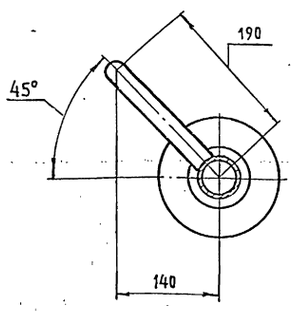

I
М 1:2

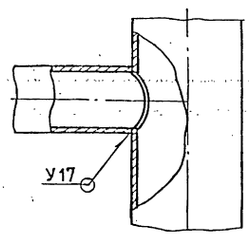

1. Неуказанные предельные отклонения размеров $\pm \frac{t_2}{2}$
2. Шероховатость поверхности деталей поз. 1÷3 по торцам — $\overset{Rz160}{\nabla}$.
3. Сварные швы по ГОСТ 16037-80.
4. * Размеры для справок.

ТО1Б.014430.000СБ

Изм.	Лист	№ докум.	Подп.	Дата
Разраб.		Растегаева		11.87
Пров.		Орехова		11.87
Гл.конст.		Сидогов		
Н.контр.		Молошкова		
Утв.		Клеперманн		

Трубопровод
Сборочный чертеж

Лит.	Масса	Масштаб
	61,0	1:5
Лист	Листов 1	

ГИПРОТЕХМОНТАЖ Москва

 Копировал трофимова Формат А3

Серия 5.903-11 Выпуск 2-6

Т016.014430.001

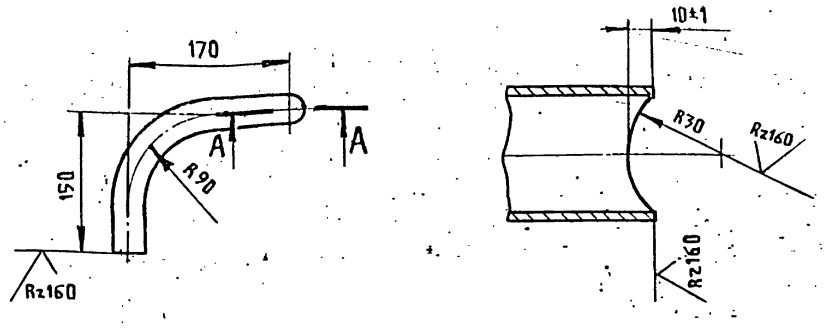

Неуказанные предельные отклонения размеров $\pm \frac{t_2}{2}$.

		Т016.014430.001			
Изм.	Лист	№ докум.	Подп.	Дата	
Разраб.		Растегаева		11.12.87	Патрубок
Пров.		Орехова		11.12.87	
Гл.констр.		Сидоров			
Н.контр.		Молоткова			Труба 25×2,8 ГОСТ 3262-75
Утв.		Кагерманянц			

Лит.	Масса	Масштаб
	0,6	1:5
Лист	Листов 1	

ГИПРОТЕХМОНТАЖ Москва

Копировал Трофимова Формат А4

Подп. и дата | Инв.№ подл. | Подп. и дата | Взам.инв.№ | Инв.№ дубл. | Подп. и дата

Т016.014430.002

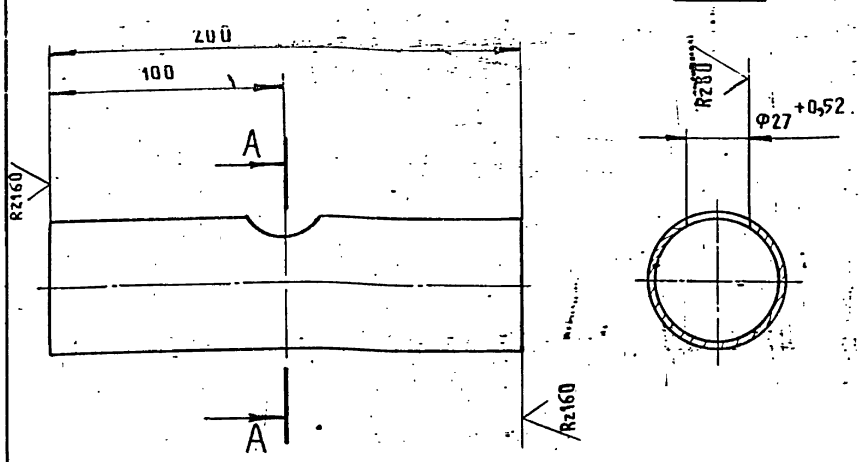

Неуказанные предельные отклонения размеров $\pm \frac{t_2}{2}$.

		Т016.014430.002			
Изм.	Лист	№ докум.	Подп.	Дата	
Разраб.		Растегаева		11.12.87	Патрубок
Пров.		Орехова		11.12.87	
Гл.констр.		Сидоров			
Н.контр.		Молоткова			Труба 50×3 ГОСТ 3262-75
Утв.		Кагерманянц			

Лит.	Масса	Масштаб
	0,8	1:2
Лист	Листов 1	

ГИПРОТЕХМОНТАЖ Москва

Копировал Трофимова Формат А4

Подп. и дата | Инв.№ подл. | Подп. и дата | Взам.инв.№ | Инв.№ дубл. | Подп. и дата

Формат	Зона	Поз.	Обозначение	Наименование	Кол.	Примеч.
				Документация		
А3			Т016.014440.000СБ	Сборочный чертеж		
				Детали		
—		1	Т016.014440.001	Патрубок		См.черт. Т016 014440.000СБ
				Труба 89×3 ГОСТ 10704-76 / В-ВСт3сп ГОСТ 10705-80		
				L=200±0,5мм	1	1,7кг
БЧ		2	Т016.014440.002	Патрубок		
				Труба 57×3 ГОСТ 10704-76 / В-ВСт3сп ГОСТ 10705-80		
				L=531±0,8 мм	1	2,1кг
БЧ		3	Т016.014440.003	Патрубок		
				Труба 57×3 ГОСТ 10704-76 / В-ВСт3сп ГОСТ 10705-80		
				L=925±0,8 мм	1	3,7кг
БЧ		4	Т016.014440.004	Патрубок		
				Труба 57×3 ГОСТ 10704-76 / В-ВСт3сп ГОСТ 10705-80		
				L=501±0,8 мм	1	2,0 кг
				Стандартные изделия		
		5		Отвод 90° 57×3		
				ГОСТ 17375-83	1	
		6		Тройник 57×3 -		

		Т016.014440.000			
Изм.	Лист	№ докум.	Подп.	Дата	
Разраб.		Растегаева		11.12.87	Коллектор
Пров.		Орехова		11.12.87	
Н.контр.		Молоткова			
Утв.		Кагерманянц			

Лит.	Лист	Листов
1	1	2

ГИПРОТЕХМОНТАЖ Москва

Копировал Трофимова Формат А4

Подп. и дата | Инв.№ подл. | Подп. и дата | Взам.инв.№ | Инв.№ дубл. | Подп. и дата

Формат	Зона	Поз.	Обозначение	Наименование	Кол.	Примеч.
				ГОСТ 17376-83	2	
		7		Переход К89×3,5-57×3		
				ГОСТ 17378-83	1	
				Фланцы ГОСТ12821-80 ВСт3сп2		
		8		1-80-10	1	
		9		1-50-16	2	
		10		Заглушка 89×3,5		
				ГОСТ 17379-83	1	
		11		Бобышка Б01-М27.55		
				ОСТ 36.7-74	1	
				Прочие изделия		
		12		Пробка ПМ27×2 У3		
				ТУ 36.1144-83	1	
		13		Прокладка ПП28×42 УХЛ2		
				ТУ 35.1103-82	1	
		14		Штуцер М20×1,5-50		
				3К4-33-76	1	Сборник 25 ММСС СССР
		15		Колпачок М20×1,5		
				3К4-31-76.	1	Сборник 50 ММСС СССР
		16		Прокладка 18		
				3К4-36-70	1	Сборник 25 ММСС СССР

		Т016.014440.000			
Изм.	Лист	№ докум.	Подп.	Дата	

Лист 2

Копировал Трофимова Формат А4

Подп. и дата | Инв.№ подл. | Подп. и дата | Взам.инв.№ | Инв.№ дубл. | Подп. и дата

ТО15.014440.0000Б

Серия 5.903-11 выпуск 2-6

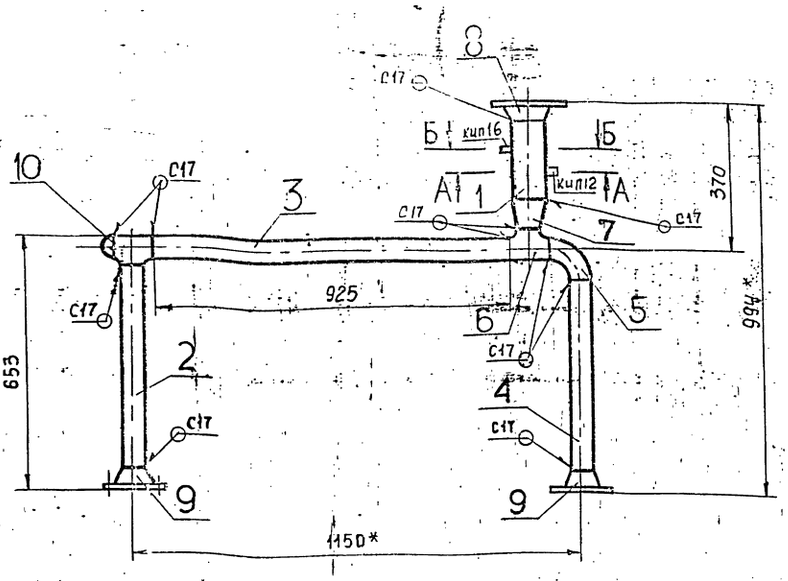

поз. 1
М1:5

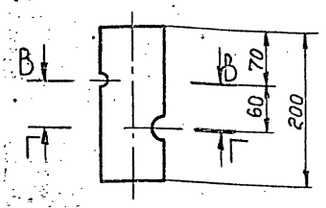

Г–Г
М1:5

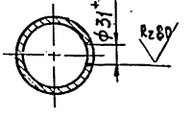

В–В
М1:5

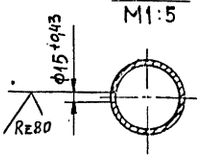

А–А повернуто
М1:2

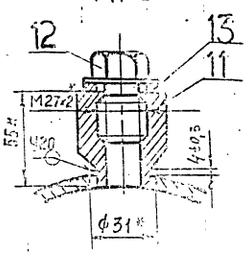

Б–Б повернуто
М1:2

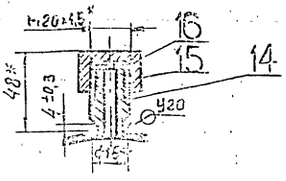

1. Неуказанные предельные отклонения размеров ± t2/2
2. Шероховатость поверхности деталей поз. 1÷4 по торцам – Rz160
3. Сварные швы по ГОСТ 16037-80.
4* Размеры для справок.

					ТО15.014440.0000Б		
Изм.	Лист	№ докум.	Подп.	Дата			
Разраб.		Растегаева		11.87	Коллектор	Лит	Масса	Масштаб
Пров.		Орехова		11.87	Сборочный чертеж		22,0	1:10
Т.контр.		Сидорова				Лист	Листов 1
Н.контр.		Молоткова				ГИПРОТЕХМОНТАЖ	
Утв.		Казарменко				Москва	

Копировал Зверева Формат А3

Формат	Зона	Поз.	Обозначение	Наименование	Кол.	Примечание
				Документация		
А4			ТО15.014459.000СБ	Сборочный чертеж		
				Детали		
–		1	ТО15.014450.001	Патрубок		См. черт. ТО15.014450.000СБ
				Труба 57×3 ГОСТ 10704-76 / В-Вст3сп ГОСТ 10705-80		
				L = 300 ± 0,5 мм	1	1,2 кг
				Стандартные изделия		
		2		Отвод 90° 57×3		
				ГОСТ 17375-83	2	
				Фланцы ГОСТ 12821-80 В Ст3сп2		
		3		1-50-6	1	
		4		1-50-16	1	
				Прочие изделия		
		5		Штуцер М20×1,5-50		
				3К4-35-76	1	Сборник 25 МИСС СССР
		6		Колпачок М20×1,5		
				3К4-31-76	1	Сборник 50 МИСС СССР
		7		Прокладка 18		
				3К4-36-70	1	Сборник 25 МИСС СССР

					ТО15.014450.000		
Изм.	Лист	№ докум.	Подп.	Дата			
Разраб.		Растегаева		11.87	Трубопровод	Лит	Лист	Листов
Пров.		Орехова		11.87			1	1
Т.контр.						ГИПРОТЕХМОНТАЖ	
Н.контр.		Молоткова				Москва	
Утв.		Казарменко					

Копировал Зверева Формат А4

ТО15.014450.000СБ

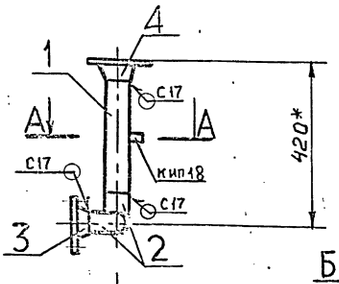

поз. 1
М1:10

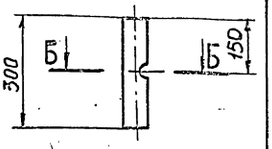

Б–Б
М1:2

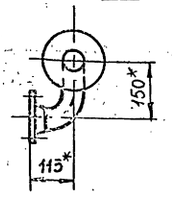

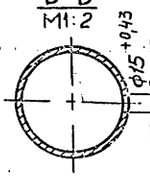

А–А повернуто
М1:2

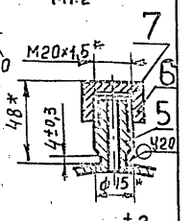

1. Неуказанные предельные отклонения размеров ± t2/2.
2. Шероховатость поверхности деталей поз. 1 по торцам – Rz160
3. Сварные швы по ГОСТ 16037-80.
4* Размеры для справок.

					ТО15.014450.000СБ		
Изм.	Лист	№ докум.	Подп.	Дата			
Разраб.		Растегаева		11.87	Трубопровод	Лит	Масса	Масштаб
Пров.		Орехова		11.87	Сборочный чертеж		6,2	1:10
Т.контр.		Сидорова				Лист	Листов 1
Н.контр.		Молоткова				ГИПРОТЕХМОНТАЖ	
Утв.		Казарменко				Москва	

 Копировал Зверева Формат А4

Серия 5.903-11 Выпуск 2-6

Формат	Зона	Поз.	Обозначение	Наименование	Кол.	Примечан.
				Документация		
А3			Т01Б.014460.000СБ	Сборочный чертеж		
				Детали		
		1	Т01Б.014460.001	Патрубок		см. черт.
				Труба В-Вст3сп ГОСТ 10704-76 / В-Вст3сп ГОСТ 10705-80		Т01Б.014460 000 СБ
				L = 300 ± 0,5 мм	1	2,0 кг
				Стандартные изделия		
		2		Отвод 90° 89 х 3,5	1	
				ГОСТ 17375-83		
		3		Переход К89х3,5-57х3		
				ГОСТ 17378-83		
				Фланцы ГОСТ 12821-80 Вст3сп2		
		4		1-50-10	1	
		5		1-80-10	1	
		9		Бобышка Б1-М27.55		
				ОСТ 36.7-74	1	
				Прочие изделия		
		6		Штуцер М20х1,5-50		
				3 КЧ-33-76	1	Сборник 25 ММСС СССР
		7		Колпачок М20 х 1,5	1	

Изм.	Лист	№ докум.	Подп.	Дата
Разраб.	Растегаева			11.12.87
Пров.	Орехова			11.12.87
Гл.констр.	Сидоров			
Н.контр.	Молоткова			
Утв.	Катермайниц			

Т01Б.014460.000

Трубопровод

Лит. | Лист 1 | Листов 2

ГИПРОТЕХМОНТАЖ Москва

Копировал: Трофимова Формат А4

Формат	Зона	Поз.	Обозначение	Наименование	Кол.	Примечан.
				3 КЧ-31-76	1	Сборник 50 ММСС СССР
		8		Прокладка 18		
				3 КЧ-36-70	1	Сборник 25 ММСС СССР
		10		Пробка ПМ27х2 У3		
				ТУ36.1103-82	1	
		11		Прокладка ПП 28х42 УХЛ2		
				ТУ 36.1103-82	1	

Т01Б.014460.000 Лист 2

Копировал: Трофимова Формат А4

Т01Б.014460000СБ

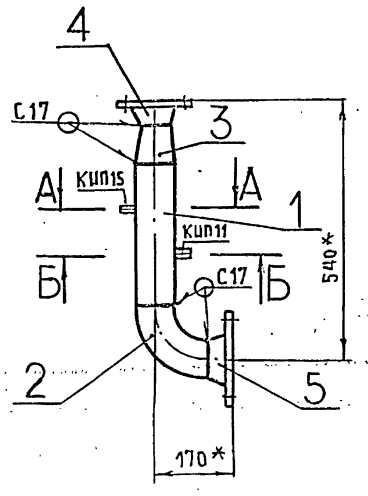

поз.1
М1:5

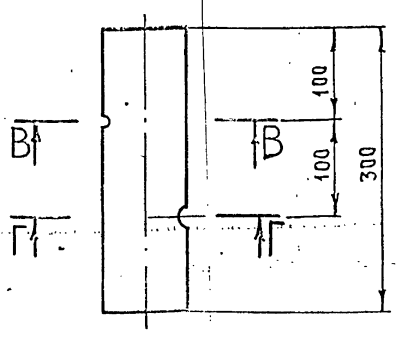

В-В
М1:5

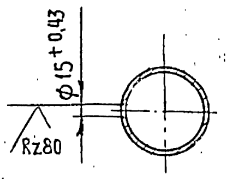

Г-Г
М1:5

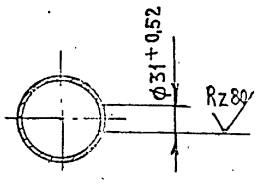

А-А повернуто
М1:2

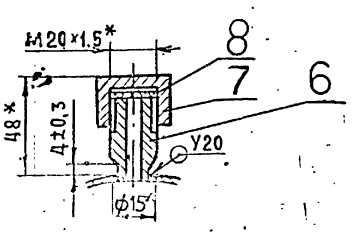

Б-Б повернуто
М1:2

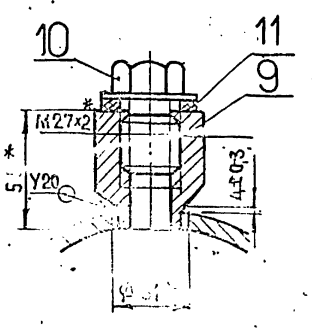

1. Неуказанные предельные отклонения размеров $\pm \frac{t_2}{2}$.
2. Шероховатость поверхности деталей поз. 1 по торцам — Rz160.
3. Сварные швы по ГОСТ 16037-80.
4. Размеры для справок.

Изм.	Лист	№ докум.	Подп.	Дата
Разраб.	Растегаева			11.12.87
Пров.	Орехова			11.12.87
Гл.констр.	Сидоров			
Н.контр.	Молоткова			
Утв.	Катермайниц			

Т01Б.014460000СБ

Трубопровод

Сборочный чертеж

Лит.	Масса	Масштаб
	12,2	1:10

Лист | Листов 1

ГИПРОТЕХМОНТАЖ Москва

Копировал: Трофимова Формат А3

Серия 5.903-11 Выпуск 2-6

Формат	Зона	Поз.	Обозначение	Наименование	Кол.	Примечан.
				Документация		
А4			Т01Б.014470.000 СБ	Сборочный чертеж		
				Детали		
–		1	Т01Б.014470.001	Патрубок		См.черт.Т01Б 014470.000СБ
				Труба 89×3 ГОСТ 10704-76 / В-ВСт3сп ГОСТ 10705-80		
				L = 300 ± 0,5 мм	1	2,0 кг
				Стандартные изделия		
		2		Переход К89×3,5-57×3		
				ГОСТ 17378-83	1	
				Фланцы ГОСТ 12821-80 ВСт3сп2		
		3		1-80-10	1	
		4		1-50-16	1	
		5		Бобышка БП1-М27×55		
				ОСТ 36.7-74		
				Прочие изделия		
		6		Штуцер М20×1,5-50		
				ЗК4-33-76	1	Сборник 25 ММСС СССР

Изм.	Лист	№ докум.	Подп.	Дата
Разраб.		Растегаева		11.12.87
Пров.		Орехова		11.12.87
Н.контр.		Молоткова		
Утв.		Кагерманянц		

Т01Б.014470.000

Трубопровод

Лит.	Лист	Листов
	1	2

ГИПРОТЕХМОНТАЖ Москва

Копировал Формат А4

Формат	Зона	Поз.	Обозначение	Наименование	Кол.	Примечан.
		7		Колпачок М20×1,5		
				ЗК4-31-76	1	Сборник 50 ММСС СССР
		8		Пробка 18		
				ЗК4-36-70	1	Сборник 25 ММСС СССР
		9		Пробка ПМ27×2 У3		
				ТУ36.1144-83	1	
		10		Прокладка ПП28×42 УХЛ2		
				ТУ36.1103-82	1	

Т01Б.014470.000 Лист 2

Копировал Формат А4

Т01Б014470000СБ

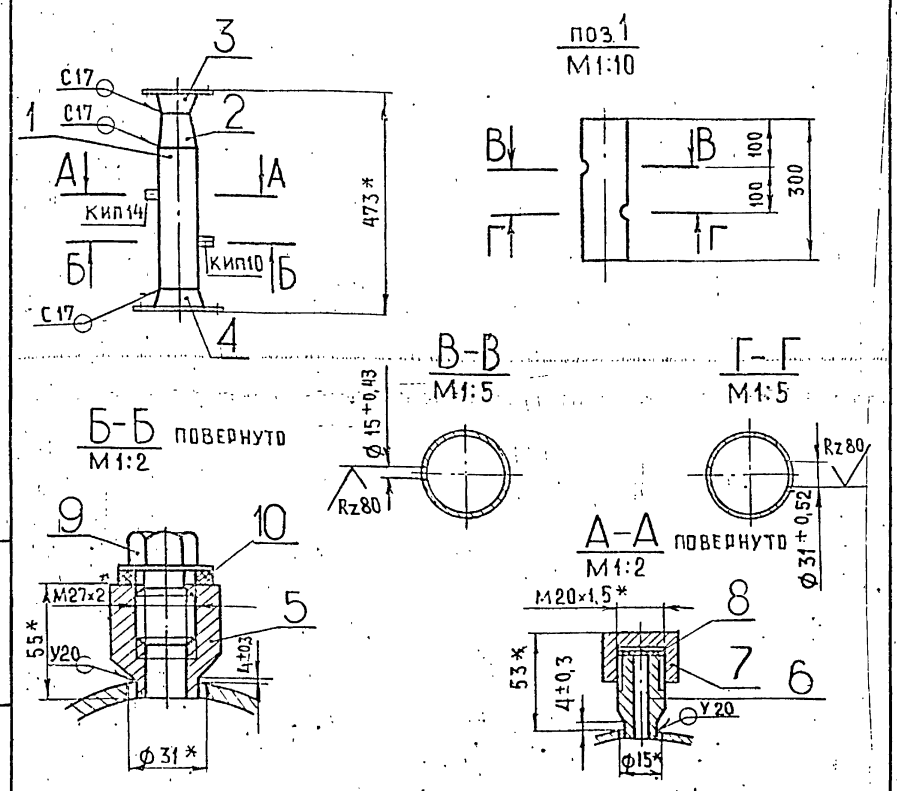

1. Неуказанные предельные отклонения размеров $\pm \frac{t_2}{2}$
2. Шероховатость поверхности деталей поз.1 по торцам Rz160
3. Сварные швы по ГОСТ 16037-80
4* Размеры для справок

Изм.	Лист	№ докум.	Подп.	Дата
Разраб.		Растегаева		11.12.87
Пров.		Орехова		11.12.87
Гл.констр.		Сидоров		
Н.контр.		Молоткова		
Утв.		Кагерманянц		

Т01Б.014470.000СБ

Трубопровод

Сборочный чертеж

Лит.	Масса	Масштаб
	9,5	1:10

Лист	Листов 1

ГИПРОТЕХМОНТАЖ Москва

Изм.	Лист	№ докум.	Подп.	Дата
Разраб.				
Пров.				
Гл.констр.				
Н.контр.				
Утв.				

Лит.	Масса	Масштаб

Лист	Листов

ГИПРОТЕХМОНТАЖ г. Москва

Формат	Зона	Поз.	Обозначение	Наименование	Кол.	Примеч.
				Документация		
А3			ТО16.014480.000СБ	Сборочный чертеж		
				Детали		
		1	ТО16.014480.001	Патрубок		см.черт.
				Труба 89×3 ГОСТ 10704-76 / В-ВСт3сп ГОСТ 10705-80		ТО16.014480 000 СБ
				L=300±0,5 мм	1	2,0 кг
				Стандартные изделия		
		2		Отвод 90°89×3,5 ГОСТ 17375-83	1	
		3		Переход К89×3,5-57×3 ГОСТ 17378-83	1	
				Фланцы ГОСТ 12821-80 ВСт3сп2		
		4		1-50-10	1	
		5		1-80-10	1	
		6		Бобышка БП1-М27.55 ОСТ36.7-74	1	
				Прочие изделия		
		7		Штуцер М20×1,5-50		Сборник №25 мисс ссср
				ЗКЧ-33-76	1	
		8		Колпачок М20×1,5		Сборник №5о мисс ссср

Изм.	Лист	№ докум.	Подп.	Дата
Разраб.		Растегаев		
Пров.		Орехова		
Т.контр.		Сидоров		
Н.контр.		Колотков		
Утв.		Казерманкин		

ТО16.014480.000

Трубопровод

Лит. | Лист | Листов 2

ГИПРОТЕХМОНТАЖ Москва

Копировал Зберева Формат А4

Инв.№ подл.	Подпись и дата	Взам.инв.№	Инв.№ дубл.	Подпись и дата

Формат	Зона	Поз.	Обозначение	Наименование	Кол.	Примеч.
				ЗКЧ-31-76	1	
		9		Прокладка 18		Сборник №25 мисс ссср
				ЗКЧ-36-70	1	
		10		Пробка ПМ27×2 УЗ ТУ36.1144-83	1	
		11		Прокладка ПП28×42УХЛ2 ТУ36.1103-82	1	

Изм.	Лист	№ докум.	Подп.	Дата

ТО16.014480.000

Лист 2

Копировал Зберева Формат А4

Инв.№ подл.	Подпись и дата	Взам.инв.№	Инв.№ дубл.	Подпись и дата

ТО16.014480.000СБ

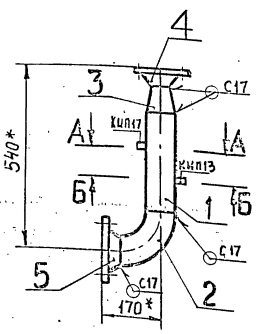

поз.1
М1:5

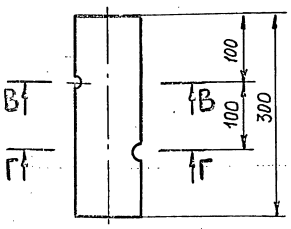

В-В
М1:5

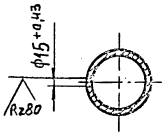

Г-Г
М1:5

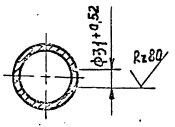

А-А повернуто
М1:2

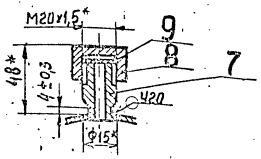

Б-Б повернуто
М1:2

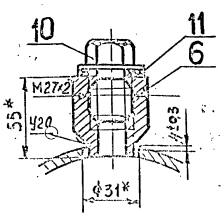

1. Неуказанные предельные отклонения размеров ±IT/2.
2. Шероховатость поверхности деталей поз.1 по торцам - Rz160.
3. Сварные швы по ГОСТ 16037-80.
4* Размеры для справок.

Изм.	Лист	№ докум.	Подп.	Дата
Разраб.		Растегаев		11.12.87
Пров.		Орехова		11.12.87
Т.контр.		Сидоров		
Н.контр.		Молотков		
Утв.		Казерманкин		

ТО16.014480.000СБ

Трубопровод
Сборочный чертеж

Лит	Масса	Масштаб
	12,2	1:10

Лист | Листов 1

ГИПРОТЕХМОНТАЖ Москва

Инв.№ подл.	Подпись и дата	Взам.инв.№	Инв.№ дубл.	Подпись и дата

Серия 5.903-11 Выпуск 2-6

Форм.	Зона	Поз.	Обозначение	Наименование	Кол.	Примеч.
				Документация		
А2			А12В.038.000СБ	Сборочный чертеж		
А2			А12В.038.000СО	Схема автоматизации		
А2			А12В.038.000ЭЧ	Схема электрических соединений		
				Сборочные единицы		
А4		1	А12В 036.020	Сочленение исполнительного механизма МЭО-100/25-0,25Р с регулирующим клапаном	1	
А4		2	А12В 036.050	Сочленение исполнительного механизма МЭО-100/25-0,25Р с регулирующим клапаном	1	
А4		3	А12В 038.010	Статив к блоку БПСВ-14А	1	
				Стандартные изделия		
		4		Диафрагма камерная ДКС 0,6-50 ГОСТ 26969-86	1	

А12В.038.000

Изм. | Лист | № докум. | Подп. | Дата

Разр. | Разработ. | Пров. | Гл. спец. | Н. конт. | Утв.

Блок подогревателей [illegible] ПСВ-14А [illegible] приборов контроля и автоматизации.

Лит. | Лист 1 | Листов 3

Сантехпроект

Формат А4

Форм.	Зона	Поз.	Обозначение	Наименование	Кол.	Примеч.
		5		Диафрагма камерная ДКС10-200 ГОСТ 26969-86	1	
				Прочие изделия		
		6		Установка термометра П4124066 в оправе на Ру 16 ТМ4-142-75	5	
		7		Установка термометра П51240103 в оправе на Ру 16 ТМ4-142-75	7	
		8		Установка термометра П61240 66 в оправе на Ру 16 ТМ4-142-75	2	
		9		Установка манометра МТП160×1 ТК4-3139-70	4	
		10		Установка манометра МТП160×6 ТК4-3138-70	2	
		11		Установка манометра МТП160×6 ТК4-3139-70	2	
		12		Установка манометра МТП160×10 ТК4-3139-70	1	
		13		Установка манометра МТП160×16 ТК4-3138-70	1	
		14		Установка манометра МТП160×16 ТК4-3139-70	2	

А12В.038.000

Лист 2

Формат А4

Форм.	Зона	Поз.	Обозначение	Наименование	Кол.	Примеч.
		15		Установка 7 термопреобразователя сопротивления ТСМ-0879 5Ц2.821.425-28	2	
				Материалы		
		16		Швеллер 16 ГОСТ 8240-72 Ст3-I ГОСТ 535-79	2	м
		17		Провод ПРГИ 1×0,75 ГОСТ 20520-80	120	м
		18		Трубка гибкая поливинилхлоридная 9×1 ТУ6-05-1342-76	40	м
		19		Труба 14×2 ГОСТ 8732-75 Д ГОСТ 8733-74	20	м

Приборы контроля и автоматизации заказываются по заказной спецификации раздела автоматизации рабочего проекта котельной.

Изделия, изготавливаемые по типовым монтажным чертежам ТМ и отраслевым нормалям; типовые конструкции ТК поставляются Главмонтажавтоматикой Минмонтажспецстроя СССР

А12В.038.000

Лист 3

Формат А4

А12В.036.011

6,3 (V)

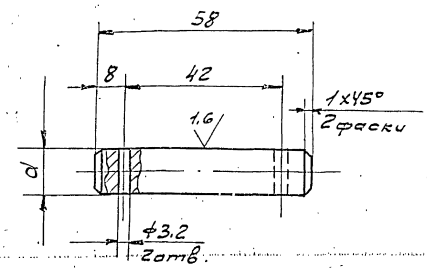

Обозначение	d, мм	Масса, кг
А12В.036.011	12	0,06
-01	15	0,08

Неуказанные предельные отклонения размеров: H14; h14; $\pm\frac{t_2}{2}$

А12В.036.011

Изм.	Лист	№ докум.	Подп.	Дата
Разраб.		Волобуев		
Пров.		Фрадкин		
Рук. гр.		Мерзляков		
Гл. спец.		Грановский		
Н. конт.		Лейтес		
Утв.		Спивак		

Ось

Лит. | Масса | Масшт. 1:1

Лист | Листов 1

Ст. 3 ГОСТ 380-71

Сантехпроект

Формат А4

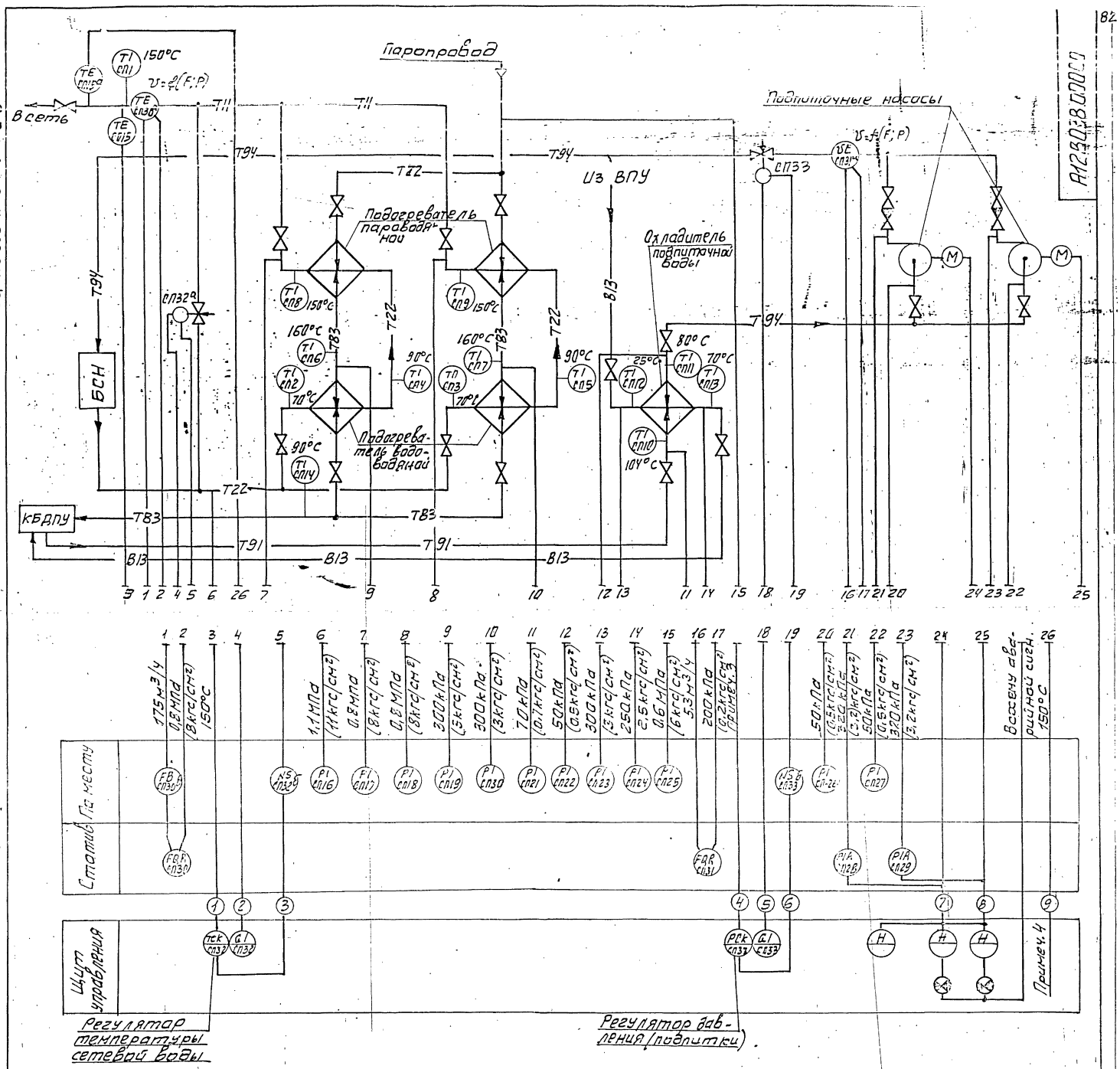

1. Условные обозначения приборов приняты по ГОСТ 21.404-85
2. Резервная буква „В" - сосуд.
3. Импульс на регулятор поступает от датчика „Сапфир 22ДИ" по давлению в обратной линии сети (см. блок БСН).
4. Рекомендуется использовать многоточечный прибор с целью регистрации температур сред в соответствии со СНиП II-35-76.
5. Маркировка электроаппаратуры определяется по проекту автоматизации котельной.
6. Установка приборов с указанием их типов приведена на листах данного альбома.
7. Щит управления с установленными на нем приборами и аппаратурой с блоком не поставляется.

					А12В038.000СО			
Изм.	Лист	№ докум.	Подп.	Дата	Блок подогревателей сетевой воды БПСВ-1ЧП Установка приборов контроля и автоматизации. Схема автоматизации	Лит.	Масса	Масшт.
Разр.		Нагли				И		
Пров.		Этинген						
Рук. гр.		Нагли				Лист 1	Листов 1	
Гл. спец.		Этинген						
Н-конт.		Черных				сантехпроект.		
Утв.		Файерштейн		11.87				

Инв. № подл. | Подпись и дата | Взам. инв. № | Инв. № дубл. | Подпись и дата

Статив

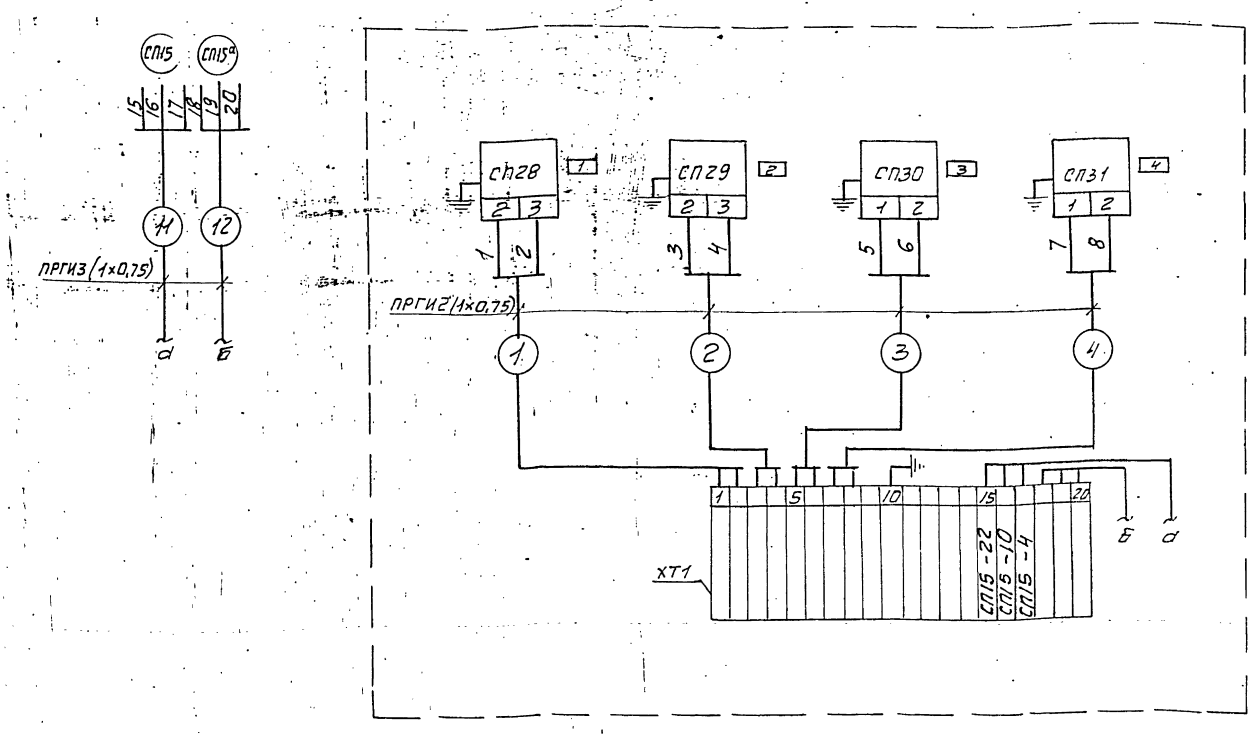

Регулятор поз. СП32

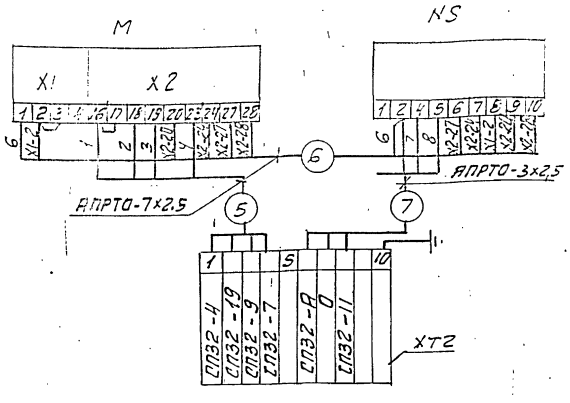

Регулятор поз. СП33

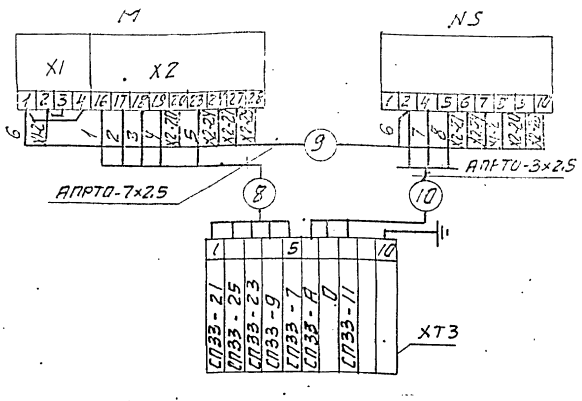

Таблица надписей в рамках

N п/п	Текст надписи	К-во	Примечание
1	Вода в сеть	1	
2	Подпиточная вода	1	
3	Насос N1	1	
4	Насос N2	1	

Перечень элементов схемы

Обозн.	Наименование	Тип	К-во	Примечание
СП15	Термопреобразователь со-	ТСМ	2	
СП15а	противления медный			
СП30, СП31	Дифманометр сильфонный	ДСС	2	
СП28; СП29	Манометр электроконтактный	ЭКМ-1У	2	
ХТ1	Коробка соединительная	КС-20-1	1	
ХТ2; ХТ3	То же	КС-10-1	2	
—	Провод	АПРТО-3×2,5		
—	Провод	АПРТО-7×2,5		
—	Провод	ПРГИ1×0,75		
М	Исполнительный механизм	МЭО-100/25-	2	
		-0,25Р		
NS	Усилитель	У29.3	2	

1. Маркировка цепей дана условно. В нижней части соединительных коробок при монтаже проставляется отсутствующая маркировка в соответствии с реальным проектом.
2. Провод АПРТО и ПРГИ прокладывается в предусмотренном для этого металлорукаве.
3. В одном из кабелей подводимых к коробке от щита управления предусмотреть жилу для заземления статива.

Изм.	Лист	N докум.	Подп.	Дата
Разраб.		Нагли		
Пров.		Этинген		
Рук. гр.		Нагли		
Гл. спец.		Этинген		
Н. контр.		Черных		
Утв.		Файзрштейн		

А12В038.00034

Блок подогревателей сетевой воды БПСВ-1УП
Установка приборов контроля и сигнализации
Схема электрических соединений.

Лит.	Масса	Масштаб
И	—	—

Лист 1 Листов 2

сантехпроект

СП32

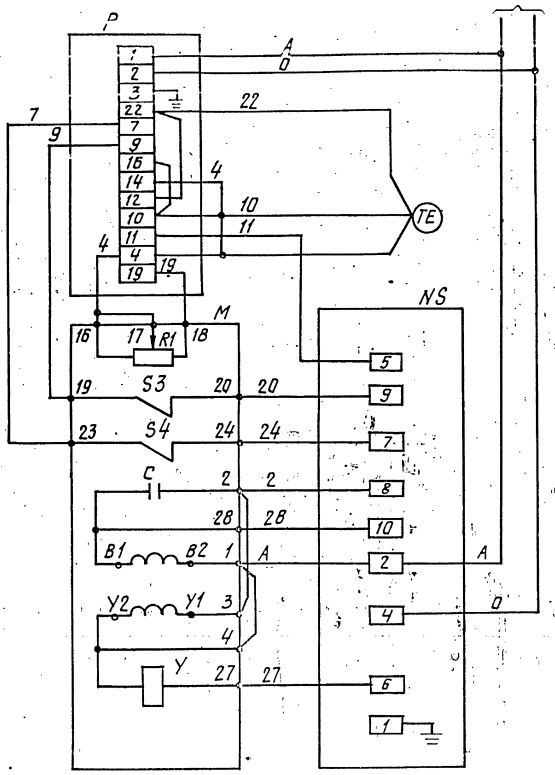

СП33

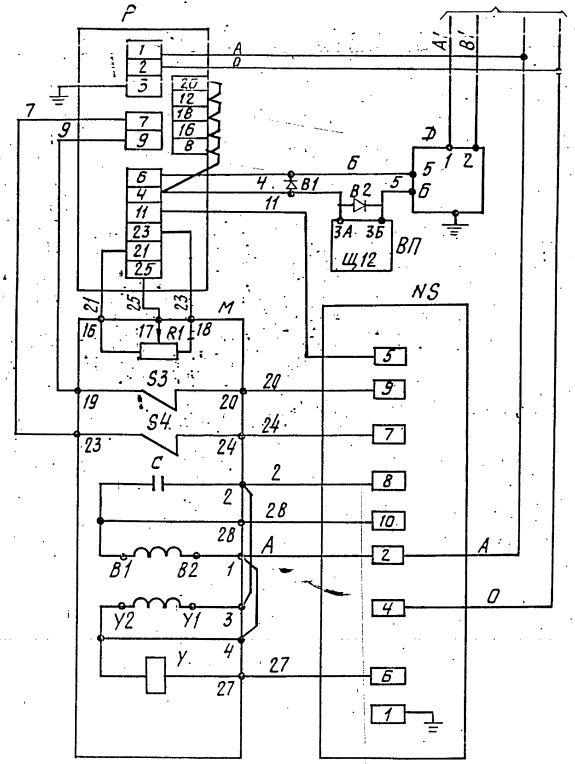

В СХЕМЕ РЕГУЛЯТОРА ПЕРЕД МАРКИРОВКОЙ ЖИЛ ПОСТАВИТЬ ИНДЕКС, СООТВЕТСТВУЮЩИЙ ПОЗИЦИИ РЕГУЛИРУЮЩЕГО ПРИБОРА.

Перечень элементов схемы

Обозначение	Наименование	К-во	Примечание
	Аппаратура на щите управления.		
Р	Регулирующий прибор РС-29.	1	
ВП	Вторичный прибор	1	
В1;В2	Защитное устройство В-01.	2	
	Аппаратура по месту		
М	Механизм электрический однооборотный МЭО	1	
R1	Датчик реостатный	1	Комплект исполнительного механизма
S3;S4	Микропереключатель	2	
У	Электромагнит	1	
С	Конденсатор	1	
NS	Усилитель трёхпозиционный У29.3	1	
Д	Датчик „Сапфир"	1	
ТЕ	Термопреобразователь сопротивления ТСМ	1	

Инв.№подл. | Подп. и дата | Взам. инв.№ | Инв.№ дубл. | Подп. и дата

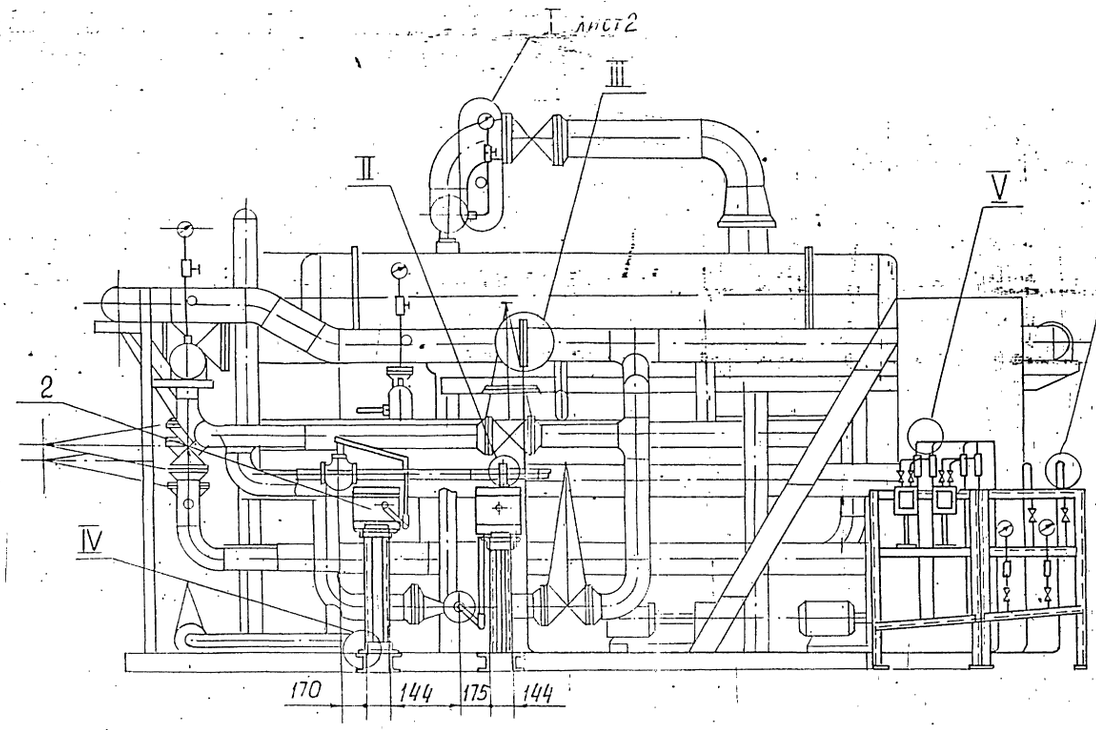

II
М1:2

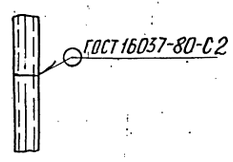

III
М 1:2

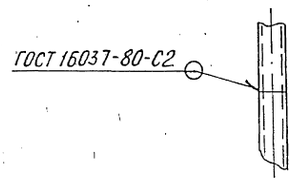

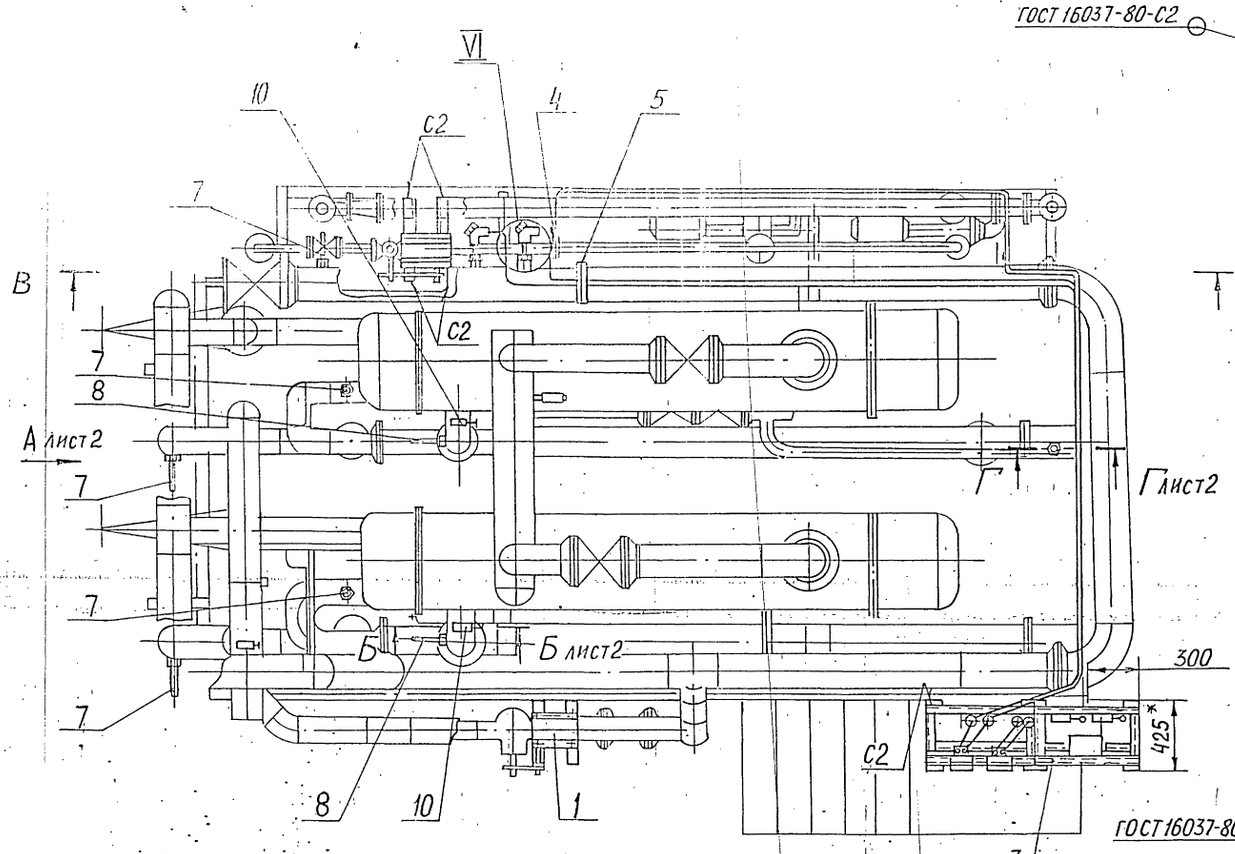

IV
М 1:5

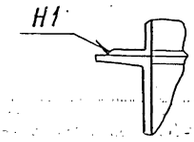

V
М 1:2

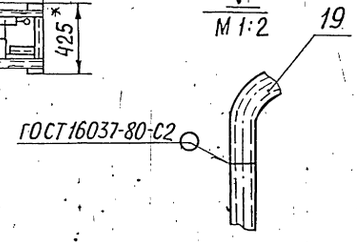

Г - Г
М1:10

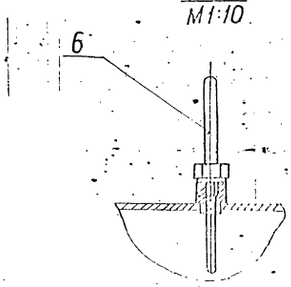

VI
М1:10

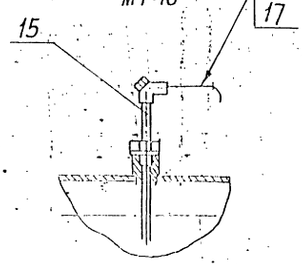

1* Размер для справок
2. ± t2/2
3. Неуказанные сварные швы по ГОСТ 5264-80.
4. Провода (поз.17) прокладываются в трубках (поз.18)

Изм.	Лист	№ докум.	Подп.	Дата
Разраб.		Рубинская		
Пров.		Фрадкин		
Рук.гр.		Фрадкин		
Гл.спец.		Грановский		
Н.контр.		Лейтес		
Утв.		Спилак		

А12В038.000СБ

Блок подогревателей сетевой воды БПСВ-14п Установка приборов контроля и автоматизации

Лит.	Масса	Масштаб
И	290	1:25
Лист 1	Листов 2	

САНТЕХПРОЕКТ

Инв.№подл. | Подп. и дата | Взам.инв.№ | Инв.№дубл. | Подп. и дата

Вид А лист1

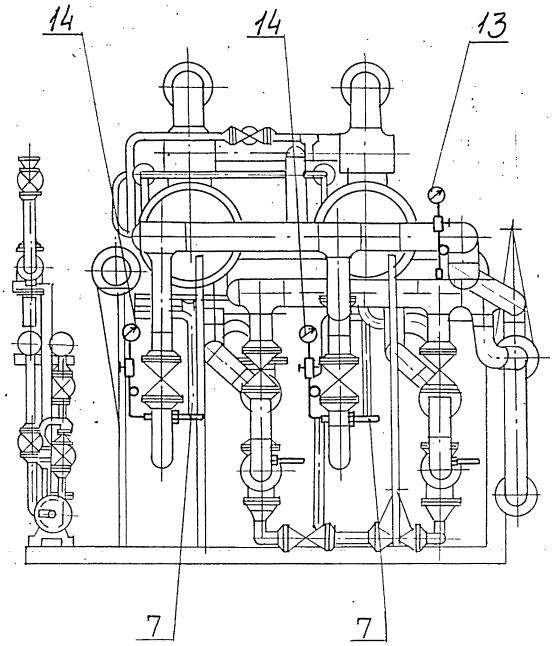

I лист1
М1:10

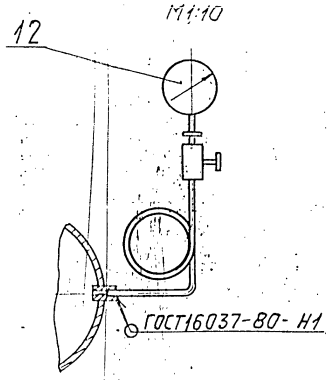

Б-Б лист1
М1:10

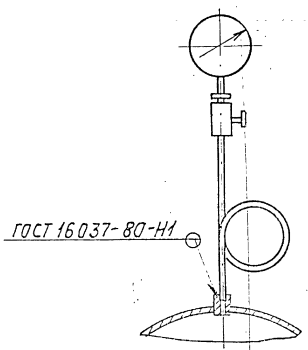

В-В лист1

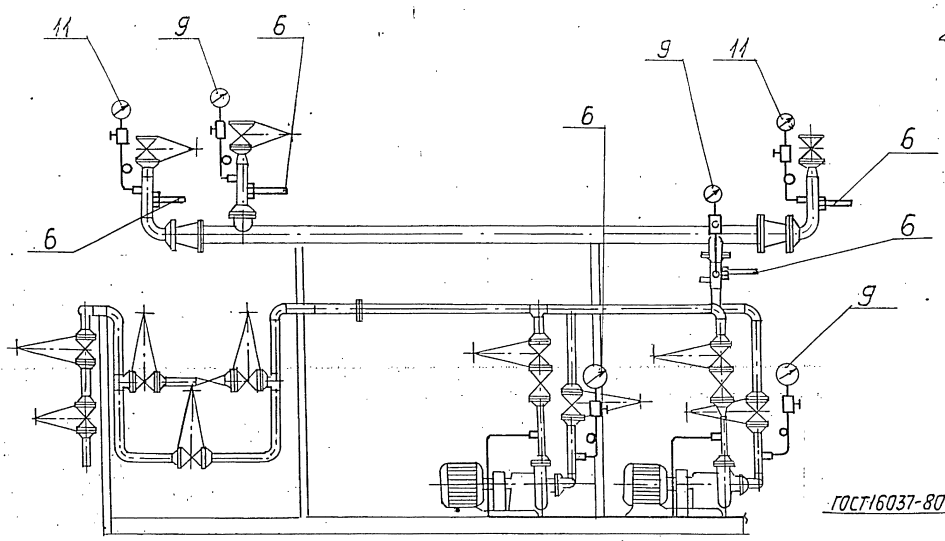

VI лист1
М1:2

Серия 5.903-11 Выпуск 2-15

Формат	Зона	Поз.	Обозначение	Наименование	Кол.	Примечание
				Документация		
А2			А12В038.010 СБ	Сборочный чертеж		
				Прочие изделия		
		1		Установка 1 дифманометра ДСС-711-Ин-2с [шкалы 0...200 м³/ч и 0-1,6 МПа (0...4 кгс/см²)]		
				ТМ4-398-86	1	
		2		Установка 1 дифманометра ДСС-711-Ин-2с [шкалы 0...6,3 м³/ч и 0...40 кПа (0...4 кгс/см²)]		
				ТМ4-398-86	1	
		3		Установка 1 манометра ЭКМ-1У [шкала 0...0,6 МПа (0...6 кгс/см²)]		
				ТМ-413-86	2	
		4		Рама РПП-1		
				ТК4-546-81	2	

Изм.	Лист	№ докум.	Подп.	Дата
Разраб.		Дубинский		
Пров.		Смагина		
Рук. гр.		Мирошкин		
Н. контр.		Литвес		
Гл. инж.		Сивак		

А12В038.010

Статив к блоку БПСК-14П

Лит.	Лист	Листов
И	1	2

САНТЕХПРОЕКТ

Инв. № подл. | Подп. и дата | Взам. инв. № | Инв. № дубл. | Подп. и дата

Формат А4

Формат	Зона	Поз.	Обозначение	Наименование	Кол.	Примечание
		5		Установка 4 коробки соединительной КС-20-I ТМ4-416-86	1	
		6		Установка 1 коллектора КС700 ТМ4-419-86	2	
		7		Кран трехходовой 11Б18бк Ду15 ТУ26-07-1061-73	2	
				Соединители ТУ36-1104-75		
		8		НСВ 14×М20	2	
		9		НСН 14×М20	2	
				Материалы		
		10		Труба 14×2 ГОСТ 8734-75 / В 10 ГОСТ 8733-74	15	м
		11		Привод ПРГИ1×0,75 ГОСТ 28520-80	25	м
		12		Трубка ПХВ 9×1 ТУ6-05-1342-76	5	м

Изм.	Лист	№ докум.	Подп.	Дата

А12В038.010

Лист 2

Формат А4

Формат	Зона	Поз.	Обозначение	Наименование	Кол.	Примечание
				Документация		
А2			А12В036.020 СБ	Сборочный чертёж		
				Сборочные единицы		
А4		1	А12В036.030	Штанга	1	
А4		2	А12В036.040	Опора	1	
				Детали		
А4		3	А12В036.011	ось	1	
		4	-01	ось	1	
				Стандартные изделия		
				Болты ГОСТ 7798-70		
		5		М6×25·36	4	
		6		М12×40·36	4	
		7		Винт М4×20.36 ГОСТ 17473-80	4	
				Гайки ГОСТ 5915-70		
		8		М4.4	4	
		9		М6.4	4	
		10		М12.4	4	

Изм.	Лист	№ докум.	Подп.	Дата
Спец.		Волковцева		
Пров.		Смагина		
Рук. гр.		Мирошкин		
Н. контр.		Литвес		
Гл. инж.		Сивак		

А12В036.020

Сочленение исполнительного механизма МЭО-100/25-0,25Р с регулирующим клапаном

Лит.	Лист	Листов
	1	2

САНТЕХПРОЕКТ

Инв. № подл. | Подп. и дата | Взам. инв. № | Инв. № дубл. | Подп. и дата

Формат А4

Формат	Зона	Поз.	Обозначение	Наименование	Кол.	Примечание
				Шайбы ГОСТ 11371-78		
		11		6.02	4	
		12		12.02	2	
		13		16.02	4	
		14		Шплинт 3,2×22 ГОСТ 397-79	4	
				Прочие изделия		
		15		Механизм электрический исполнительный МЭО-100/25-0,25Р ТУ25-02.191401-81	1	
		16		Усилитель трехпозиционный У29.3 ТУ25.02(61)-84	1	
		17		Коробка соединительная КС-10-1 ТУ36.2568-83	1	
				Материалы		
				Провода ГОСТ 20520-80		
		18		АПРТО-7×2,5	2,0	м
		19		АПРТО-3×2,5	0,5	м
				Металлорукав ТУ22-3988-77		
		20		Р3-ЦХ-Ш ф 18 мм	0,5	м
		21		Р3 ЦХ-Ш ф 25 мм	1,5	м

Изм.	Лист	№ докум.	Подп.	Дата

А12В036.020

Лист 2

Формат А4

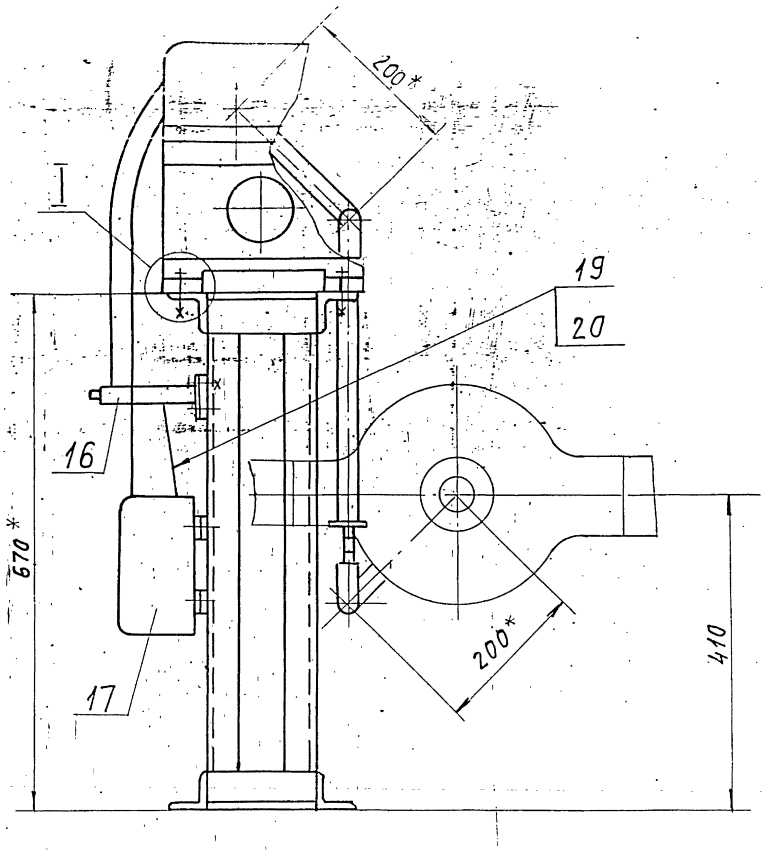

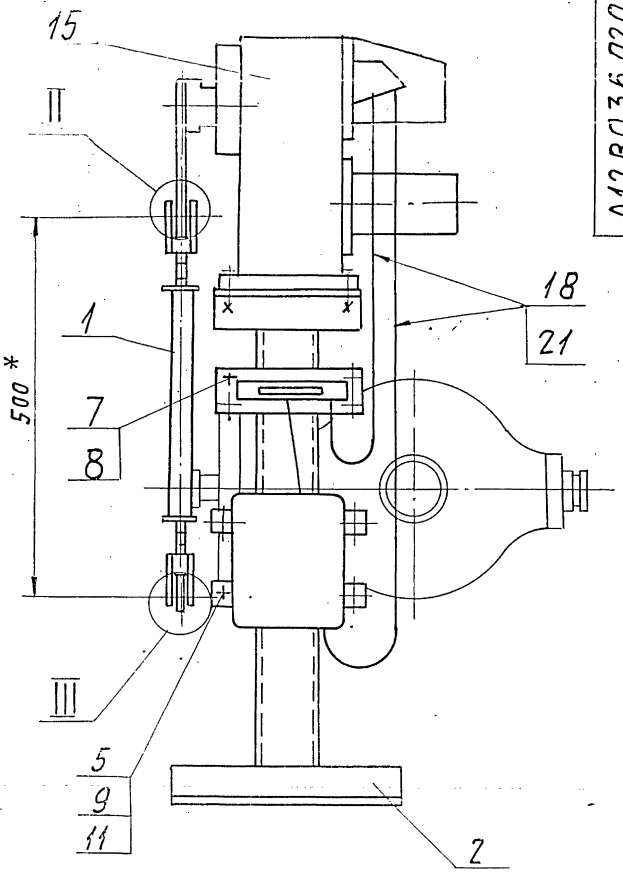

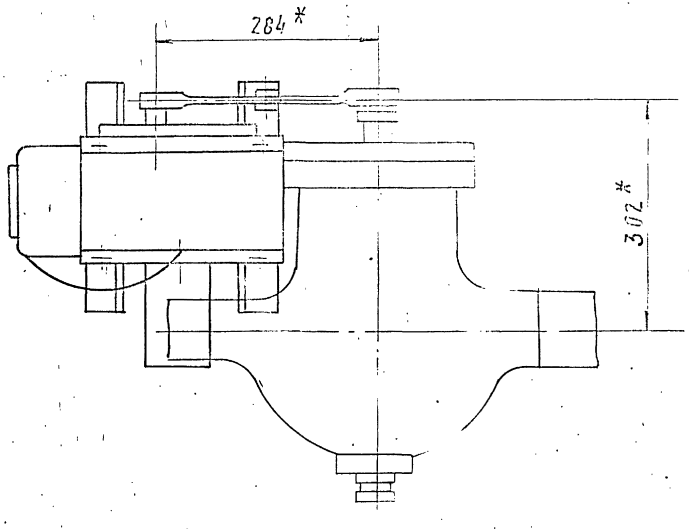

I
М1:2,5

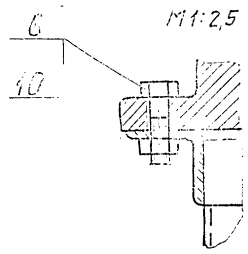

II
М1:1

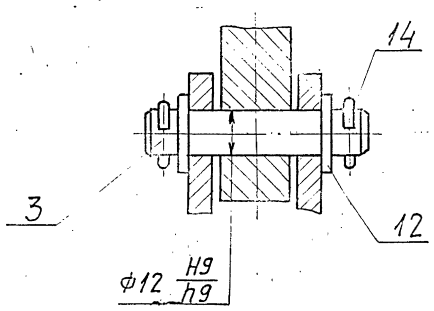

III
М1:1

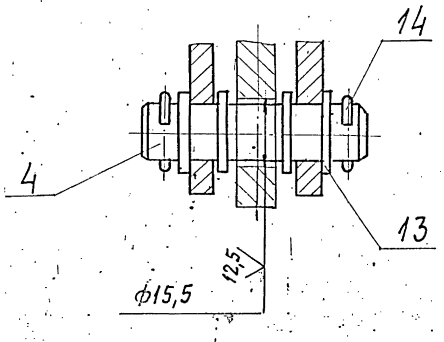

1.* Размеры для справок.
2. H14; h14; $\pm \frac{t_2}{2}$.
3. Провода поз. 18 прокладывать в металлорукаве поз. 21; провода поз. 19 прокладывать в металлорукаве поз. 20

					А12В036.020СБ			
Изм.	Лист	№докум.	Подп.	Дата	Сочленение исполнительного механизма МЭО-100/25-0,25Р с регулирующим клапаном	Лит.	Масса	Масштаб
Разраб.		Волобуева		9-88		Н	43,0	1:5
Пров.		Фрядкин				Лист	Листов 1	
Рук. гр.		Мерзляков				Госстрой СССР Сантехпроект г. Москва		
Гл. спец.		Грановский						
Н. контр.		Лейтес						
Утв.		Сливак						

Инв. № подл. | Подп. и дата | Взам. инв. | Инв. № дубл. | Подп. и дата

Серия 5.903-11 Выпуск 2-6

Формат	Зона	Поз.	Обозначение	Наименование	Кол.	Примечание
				Документация		
А3			А12В036.030 СБ	Сборочный чертеж		
				Детали		
А4		1	А12В.032.008	Ушко	2	
		2	-01	Ушко	2	
А4		3	А12В032:009	Винт	1	
		4	-01	Винт	1	
А4		5	А12В032.011	Втулка	1	
		6	-01	Втулка	1	
А4		7	А12В032.012	Бобышка	2	
			Переменные данные для исполнений:			
				А12В036.030		
				Детали		
Б4		8	А12В036.013	Труба		
				Труба 32х4 ГОСТ 8734-75		
				Д ГОСТ 8733-74		
				L = 250-1,3	1	0,69 кг

А12В036.030

Штанга

Лит. | Лист 1 | Листов 2

Сантехпроект

Копировал: Тужилкина Формат: А4

Формат	Зона	Поз.	Обозначение	Наименование	Кол.	Примечание
				А12В036.030-01		
				Детали		
Б4		8	А12В036.014	Труба		
				Труба 32х4 ГОСТ 8734-75		
				Д ГОСТ 8733-74		
				ℓ = 194 - 1,15	1	0,54 кг
				А12В036.030-02		
				Детали		
Б4		8	А12В036.015	Труба		
				Труба 32х4 ГОСТ 8734-75		
				Д ГОСТ 8733-74		
				ℓ = 257-1,3	1	0,71 кг
				А12В036.030-03		
				Детали		
		8	А12В036.016	Труба		
				Труба 32х4 ГОСТ 8734-75		
				Д ГОСТ 8733-74		
				ℓ = 495-1,55	1	1,36 кг

А12В036.030 Лист 2

Копировал: Тужилкина Формат: А4

А12В036.030СБ

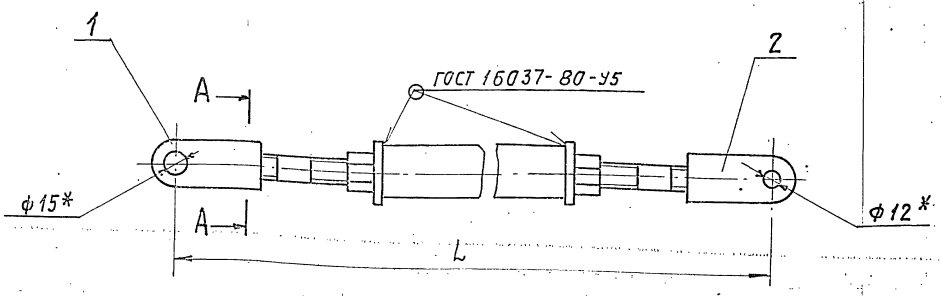

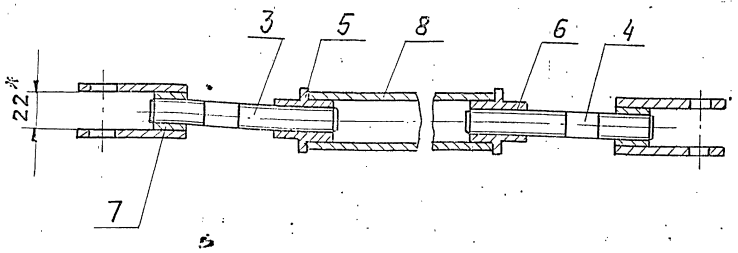

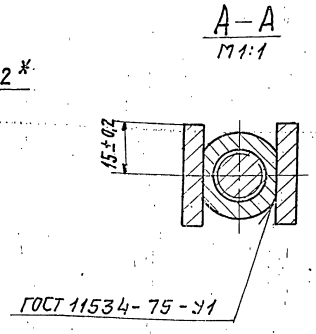

Обозначение	L, мм	Масса, кг
А12В036.030.	500-1,75	1,6
-01	444-1,55	1,45
-02	507-1,75	1,62
-03	745-2,0	2,27

* Размеры для справок

А12В036.030 СБ

Штанга

Лит. | Масса | Масштаб

11 | см. табл. | —

Лист | Листов 1

Сантехпроект

А12В032.008

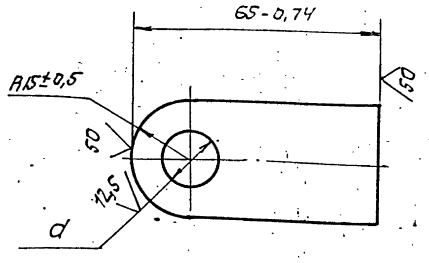

Обозначение	d_1, мм	Масса, кг
А12В032.008	$15^{+0,43}$	0,11
-01	$12^{+0,43}$	0,12

А12В032.008

Изм.	Лист	№ докум.	Подп.	Дата
Разраб.	Болобуева		9-88	
Пров.	Фрадкин			
Рук. гр.	Мерзлякова			
Гл. спец.	Грановский			
Н. контр.	Литвак			
Утв.	Спивак			

Ушко

Лит.	Масса	Масштаб
И	см. табл.	1:1
Лист	Листов	

Полоса 30×5 ГОСТ 103-76 / Ст3-I ГОСТ 535-79

САНТЕХПРОЕКТ

Формат А4

А12В032.009

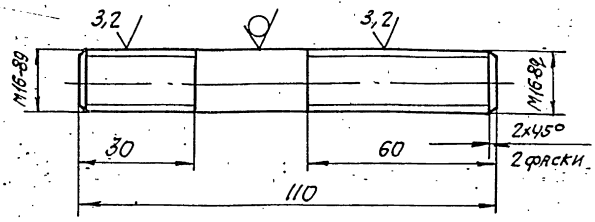

А12В032.009-01

Остальное - см. А12В032.009

М1:2

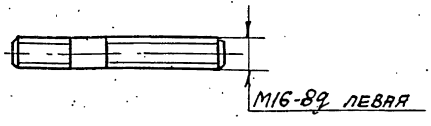

Неуказанные предельные отклонения размеров: $h14; \pm \frac{t2}{2}$.

А12В032.009

Изм.	Лист	№ докум.	Подп.	Дата
Разраб.	Болобуева		9-88	
Пров.	Фрадкин			
Рук. гр.	Мерзлякова			
Гл. спец.	Грановский			
Н. контр.	Литвак			
Утв.	Спивак			

Винт

Лит.	Масса	Масштаб
И	0,17	1:1
Лист	Листов 1	

Круг 16-В ГОСТ 2590-71 / Ст3-I ГОСТ 535-79

САНТЕХПРОЕКТ

Формат А4

А12В032.011

А12В032.011

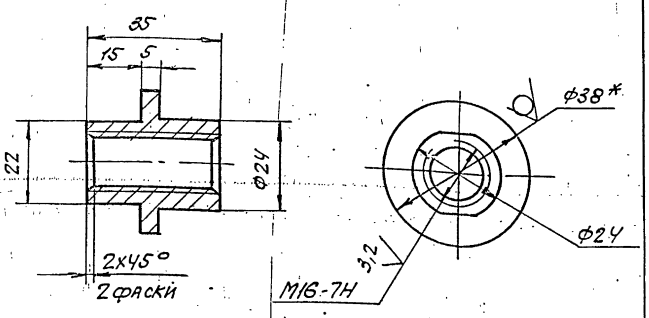

А12В032.011-01

Остальное - см. А12В032.011

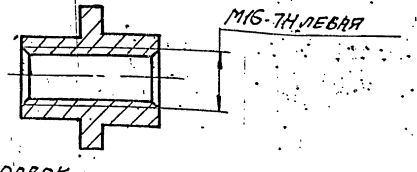

1.* Размер для справок

2. $h14; \pm \frac{t2}{2}$.

А12В032.011

Изм.	Лист	№ докум.	Подп.	Дата
Разраб.	Болобуева		9-88	
Пров.	Фрадкин			
Рук. гр.	Мерзлякова			
Гл. спец.	Грановский			
Н. контр.	Литвак			
Утв.	Спивак			

Втулка

Лит.	Масса	Масштаб
И		1:1
Лист	Листов 1	

Круг 38-В ГОСТ 2590-71 / Ст3-II ГОСТ 535-79

САНТЕХПРОЕКТ

А12В032.012

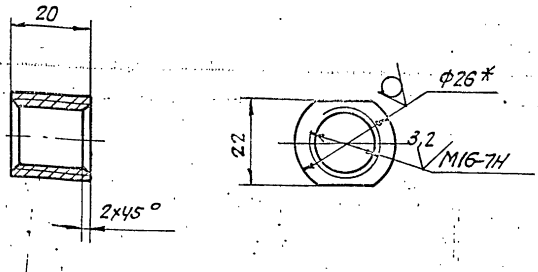

1.* Размер для справок.

2. h14.

А12В032.012

Изм.	Лист	№ докум.	Подп.	Дата
Разраб.	Болобуева		9-88	
Пров.	Фрадкин			
Рук. гр.	Мерзлякова			
Гл. спец.	Грановский			
Н. контр.	Литвак			
Утв.	Спивак			

Бобышка

Лит.	Масса	Масштаб
И	0,07	1:1
Лист	Листов 1	

Круг 26-В ГОСТ 2590-71 / Ст3-II ГОСТ 535-79

САНТЕХПРОЕКТ

Серия 5.903-11 Выпуск 2-6

Формат	Зона	Поз.	Обозначение	Наименование	Кол.	Примечание
				Документация		
А3			А12В036.040 СБ	Сборочный чертеж		
				Детали		
Б4		1	А12В036.018	Уголок		
				Уголок 50х50х5-Б ГОСТ 8509-86 / ВСт3-Т ГОСТ 535-79		
				L = 144 - 1,0	4	0,54 кг
Б4		2	А12В036.019	Уголок		
				Уголок 50х50х5-Б ГОСТ 8509-86 / ВСт3-Т ГОСТ 535-79		
				L = 180 - 1,0	2	0,68 кг
Б4		3	А12В036.021	Уголок		
				Уголок 50х50х5-Б ГОСТ 8509-86 / ВСт3-Т ГОСТ 535-79		
				L = 300 - 1,3	2	1,13 кг
Б4		4	А12В036.022	Плита		
				Лист Б3 ГОСТ 19903-74 / 4-IV-ВСт3 ГОСТ 16523-70		
				60 - 0,74 х 190 - 1,15	1	0,27 кг
Б4		5	А12В036.023	Полоса		
				Полоса ПП-30 / ТУ 36.1113-75		
				ℓ = 200 - 1,15	2	0,52 кг

Изм.	Лист	№ докум.	Подп.	Дата	А12В036.040		
Разраб.		Волобуева		9.12	Опора	Лит.	Лист 1	Листов 2
Пров.		Фрадкин				И		
Рук. гр.		Перзякова				САНТЕХПРОЕКТ		
Н. контр.		Лейтес						
Утв.		Сливак						

Копировал: Тужилкина Формат А4

Формат	Зона	Поз.	Обозначение	Наименование	Кол.	Примечание
				Переменные данные для исполнений:		
				А12В036.040		
				Детали		
Б4		6	А12В036.024	Швеллер		
				Швеллер 8 ГОСТ 8240-72 / ВСт3-Т ГОСТ 535-79		
				L = 650 - 2,0	2	4,6 кг
				А12В036.040-01		
				Детали		
Б4		6	А12В036.025	Швеллер		
				Швеллер 8 ГОСТ 8240-72 / ВСт3-Т ГОСТ 535-79		
				L = 510 - 1,75	2	3,6 кг

Изм.	Лист	№ докум.	Подп.	Дата	А12В.036.040	Лист 2

Копировал: Тужилкина Формат А4

А12В036.040СБ

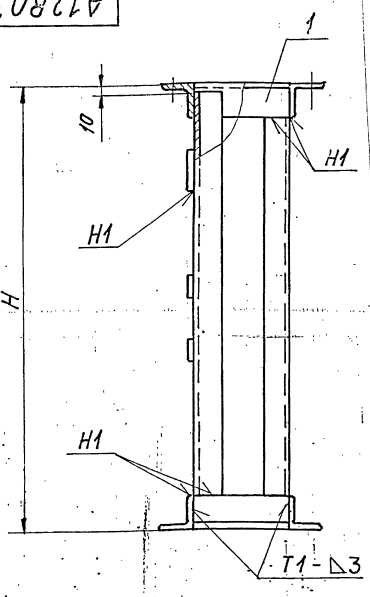

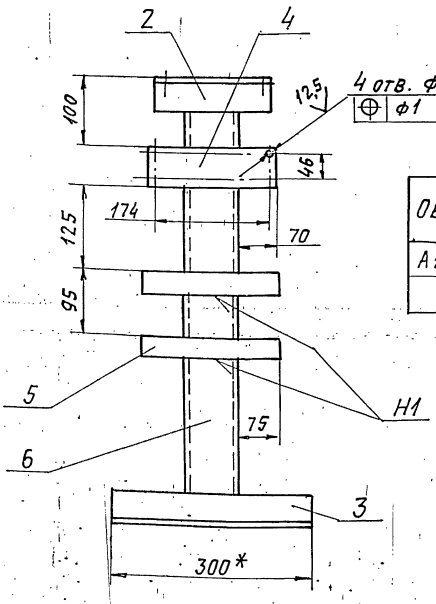

Обозначение	H, мм	Масса, кг
А12В036.040	670	16,3
-01	530	14,3

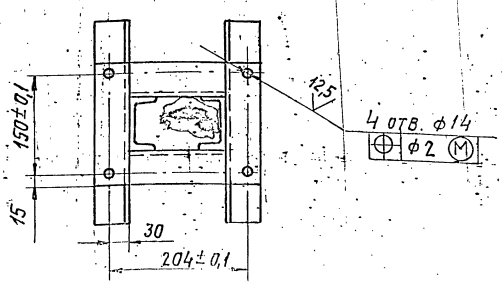

1. * Размер для справок.
2. H14; h14; ±t2/2.
3. Сварные швы по ГОСТ 5264-80

Изм.	Лист	№ докум.	Подп.	Дата	А12В.036.040.СБ			
Разраб.		Волобуева		9.12	Опора	Лит.	Масса	Масштаб
Пров.		Фрадкин				И	См. табл.	—
Рук. гр.		Перзякова				Лист	Листов 1	
Гл. спец.		Рановский				САНТЕХПРОЕКТ		
Н. контр.		Лейтес						
Утв.		Сливак						

23905-31 И Копировал: Тужилкина Формат А3

Серия 5.903-11 Выпуск 2-6

А12В036.027

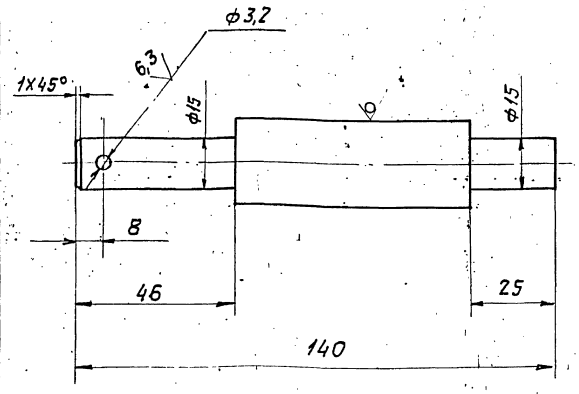

Неуказанные предельные отклонения размеров: H14; h14; ± t2/2

Изм	Лист	№ докум.	Подп.	Дата
Разраб.		Волобуева		9.83
Пров.		Фрадкин		
Рук. гр.		Мерзляков		
Гл. спец.		Грановский		
Н. контр.		Лейтес		
Утв.		Спивак		

А12В036.027

Ось

Лит.	Масса	Масшт.
И	0,37	1:1

Лист | Листов 1

Круг 25В ГОСТ 2590-71 / В Ст3-2 ГОСТ 535-79

Госстрой СССР Сантехпроект г. Москва

Копировал: Тужилкина Формат: А4

Формат	Зона	Поз.	Обозначение	Наименование	Кол.	Примечание
				Документация		
А2			А12В036.050.СБ	Сборочный чертеж		
				Сборочные единицы		
А4		1	А12В036.040-01	Опора	1	
				Детали		
А4		2	А12В036.011	Ось	1	
А4		3	А12В036.027	Ось	1	
				Стандартные изделия		
				Болты ГОСТ 7798-70		
		4		М6х25.36	4	
		5		М12х40.36	4	
		6		Винт М4х20.36 ГОСТ 17473-80	4	
				Гайки ГОСТ 5915-70		
		7		М4.4	4	
		8		М6.4	4	
		9		М12.4	4	

А12В036.050

Сочленение исполнительного механизма МЭО-100/25-0,25Р с регулирующим клапаном

Лит.	Лист	Листов
И	1	3

Сантехпроект

Копировал: Тужилкина Формат: А4

Формат	Зона	Поз.	Обозначение	Наименование	Кол.	Примечание
				Шайбы ГОСТ 11371-78		
		10		6.02	4	
		11		12.02	2	
		12		16.02	1	
		13		Шплинт 3,2х22 ГОСТ 397-79	3	
				Прочие изделия		
		14		Механизм электрический исполнительный МЭО-100/25-0,25Р ТУ25-02.191401-81	1	
		15		Усилитель трехпозиционный У29.3 ТУ25.02(61)-84	1	
		16		Коробка соединительная КС-10-1 ТУ36.2568-83	1	
				Материалы		
				Провода ГОСТ 20520-80		
		17		АПРТО-7х2,5	2,0	м
		18		АПРТО-3х2,5	0,5	м

А12В036.050 Лист 2

Формат	Зона	Поз.	Обозначение	Наименование	Кол.	Примечание
				Металлорукав ТУ22-3988-77		
		19		Р3-ЦХ-Ш ф18мм	0,5	м
		20		Р3-ЦХ-Ш ф25мм	1,5	м
				Переменные данные для исполнений:		
				А12В036.050		
				Сборочные единицы		
А4		21	А12В036.030-01	Штанга	1	
				А12В036.050-01		
				Сборочные единицы		
А4		21	А12В036.030-02	Штанга	1	

А12В036.050 Лист 3

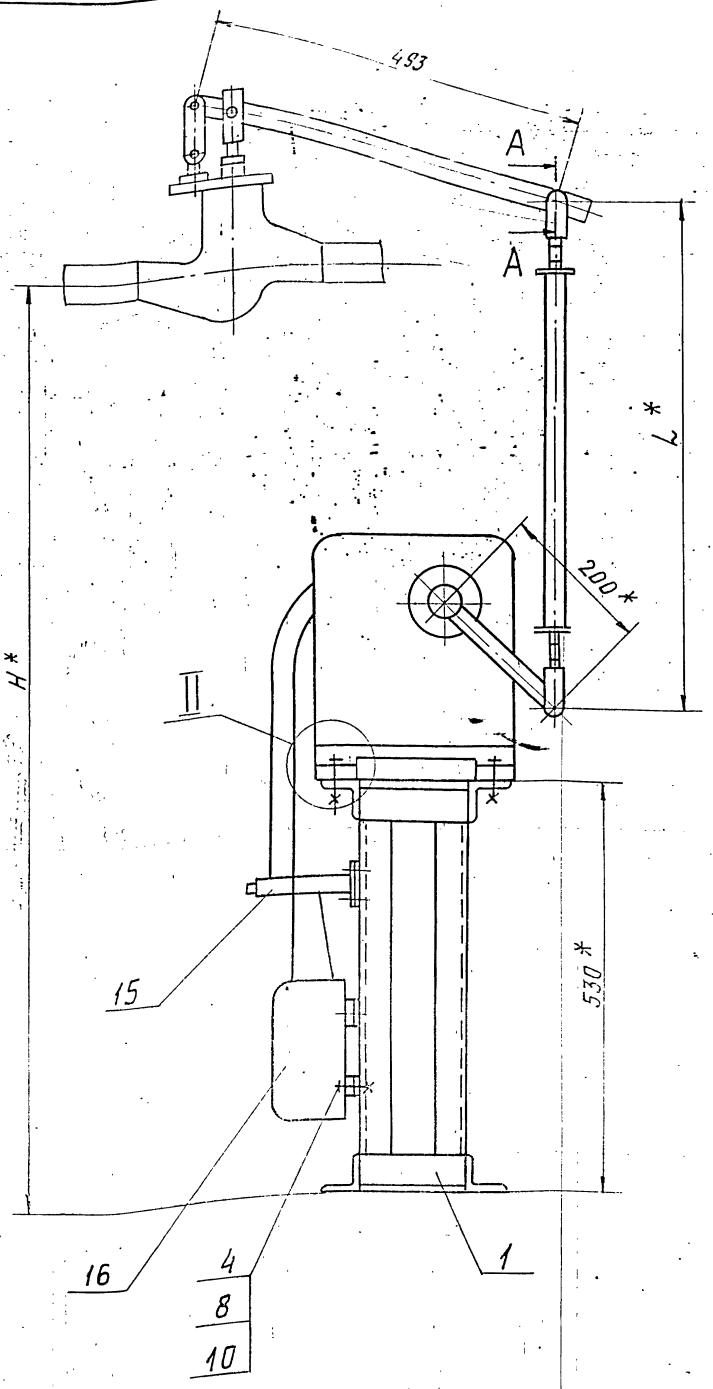

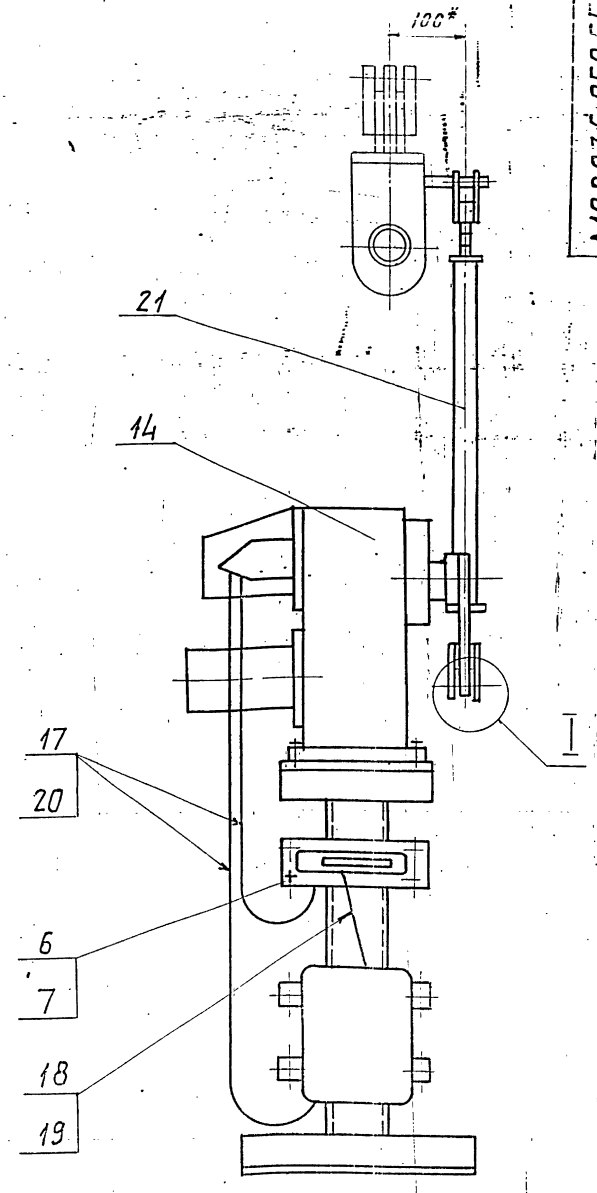

I
М1:1

II
М1:2,5

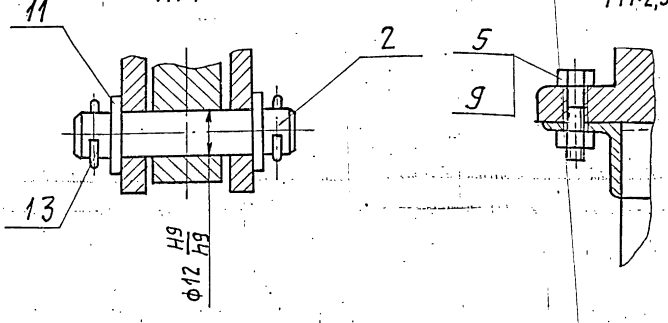

А-А
М1:1

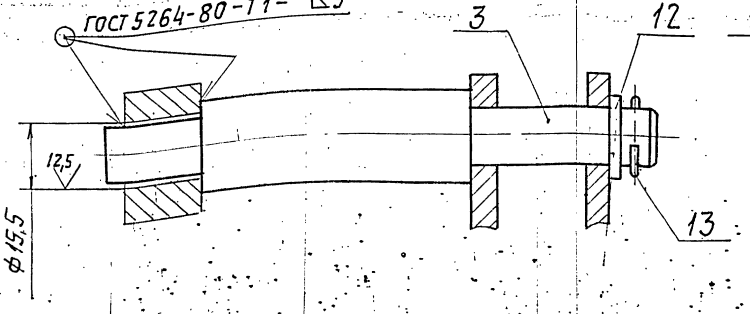

1.* Размеры для справок.

2. H14; $\pm \frac{t_2}{2}$.

3. Провода поз.17 прокладывать в металлорукаве поз.20; провода поз.18 прокладывать в металлорукаве поз.19.

Обозначение	Тип клапана	Размеры, мм H*	Размеры, мм L*	Масса, кг
А12В036.050	9с-3-3-2-1	1214	444	30,0
-01	9с-3-3-2	1277	507	30,5

Изм. Лист	№ докум.	Подп.	Дата	А12В036.050 СБ
Разраб.	Болобуева		9-11	Сочленение исполнительного механизма МЭО-100/25-0,25-Р с регулирующим клапаном
Пров.	Фрадкин			
Рук. гр.	Мерзлякова			
Гл. спец.	Рановский			
Н. контр.	Лейтес			
Утв.	Спивак			

Лит. И | Масса: см. табл. | Масштаб: —

Лист | Листов 1

Госстрой СССР САНТЕХПРОЕКТ г. Москва

Инв. № подл. | Подп. и дата | Взам. инв. № | Инв. № дубл. | Подп. и дата

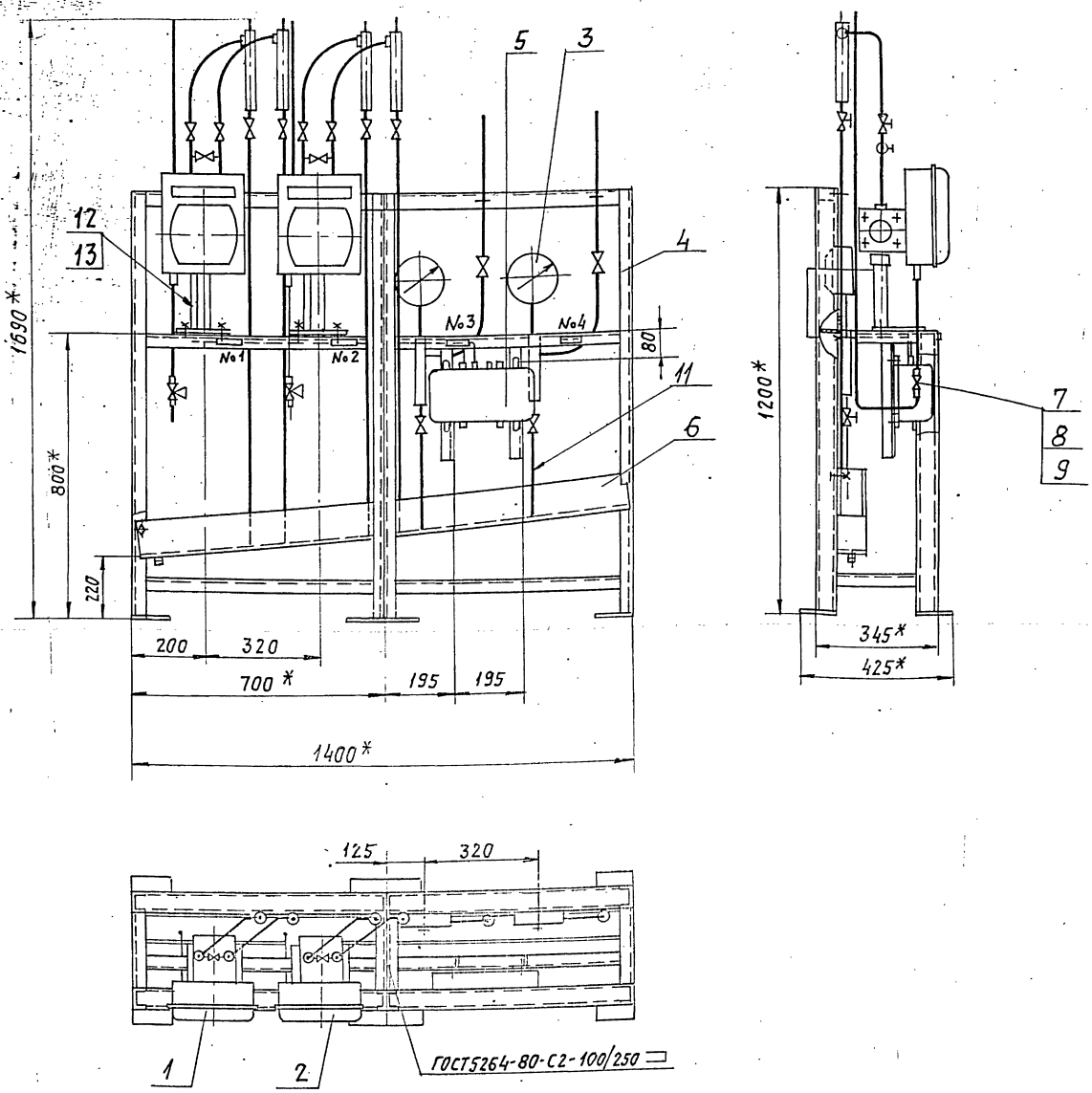

№ рамки	Текст надписи в рамке
1	Вода в сеть
2	Подпиточная вода
3	Насос №1
4	Насос №2

1.* Размеры для справок.

2. $H14; \pm \frac{t_2}{2}$.

3. Провода (поз. 12) прокладывать в трубках (поз. 13)

Изм.	Лист	№ докум.	Подп.	Дата
Разраб.		Рувинская		
Пров.		Фрайкин		
Рук. гр.		Фрайкин		
Гл. спец.		Грацовский		
Н. контр.		Лейтес		
Утв.		Спивак		

А12В 038.010СБ

Статив к блоку БПСВ-14П

Лит.	Масса	Масштаб
И	125	1:10
Листов	Листов 1	

САНТЕХПРОЕКТ

Инв.№подл. | Подп. и дата | Взам.инв.№ | Инв.№дубл. | Подп. и дата

Формат	Зона	Поз.	Обозначение	Наименование	Кол.	Примечание
				Документация		
А3			А12В068. 000. СБ	Сборочный чертеж		
				Сборочные единицы		
А4		1	А12В047. 010	Стойка	2	
				Деталн		
Б4		2		Полоса перфорированная 8к106 ТУ36-1447-77 L=445-1.55	2	0.94
				Стандартные изделня		
		3		Болт М8.30.36 Гост 7798-70	2	
		4		Гайка М8.4 Гост 5915-70	2	
		5		Шайба 8 Гост 11371-78	2	
				Прочне изделня		
		6		Гибкнй ввод К108В43 ТУ36-1684-81	2	
		7		Хомутнк С44042 ТУ36-1448-82	2	
				Материалы		
		8		Труба 40×3.5 Гост 3262-75	2	м
				Электротехническое оборудование заказывается по заказной спецификации электротехнической части рабочего проекта котельной		

Изм.	Лист	N докум.	Подп.	Дата
Разраб.	Спиридоненко			
Пров.	Фрадкин			
Рук.гр.	Фрадкин			
Н.контр.	Литвак			
Утв.	Спивак			

А12В068. 000

Блок подогревателей сетевой воды БПСВ-14п Установка электрооборудования

Лит.	Лист	Листов
И	1	2

САНТЕХПРОЕКТ

Копировал: Формат А4

А12В068. 000

Лист 2

Изм. Лист N докум. Подп. Дата

Копировал: Формат А4

А12В068. 000 СБ

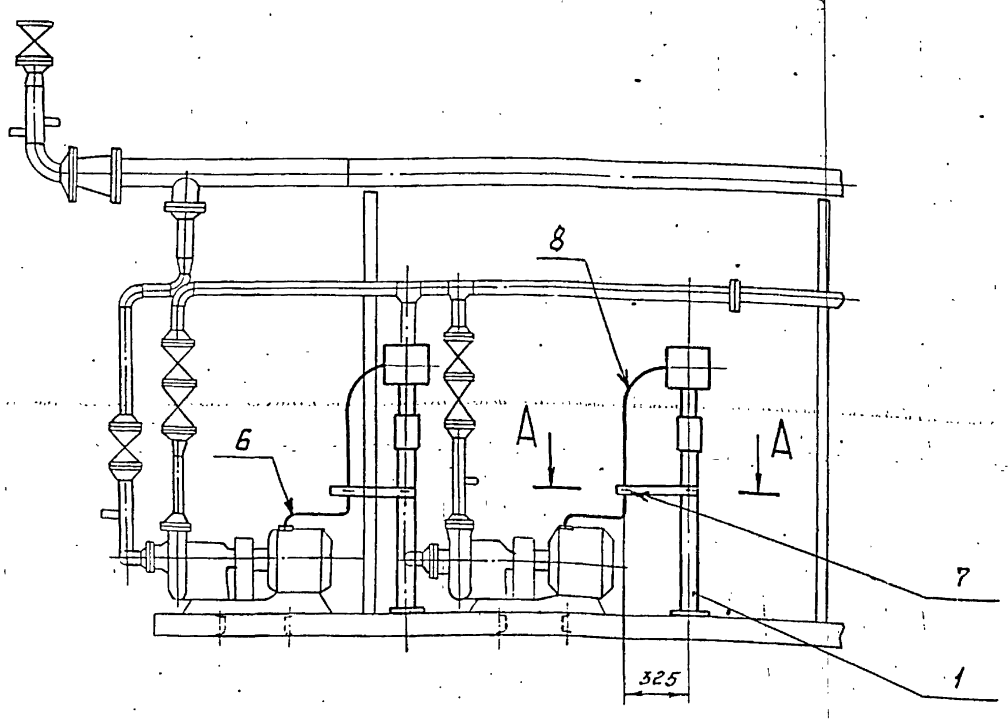

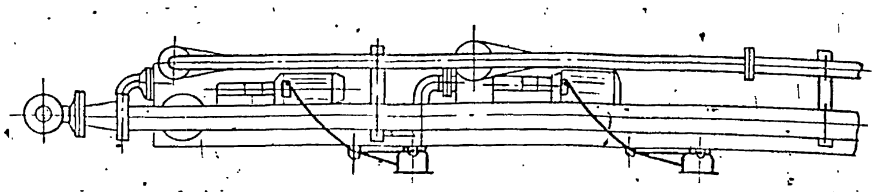

А–А
М1:5

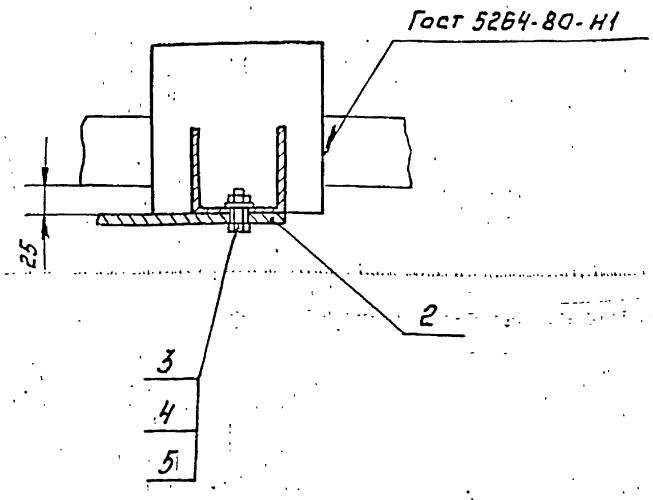

1. $\pm \frac{L_2}{2}$
2. Минимальный радиус гибки труб 250мм

Изм.	Лист	N докум.	Подп.	Дата
Разраб.	Спиридоненко			
Пров.	Фрадкин			
Рук.гр.	Фрадкин			
Гл.спец.	Грановский			
Н.контр.	Литвак			
Утв.	Спивак			

А12В.068. 000 СБ

Блок подогревателей сетевой воды БПСВ-14п Установка электрооборудования

Лит.	Масса	Масштаб
И	27,0	1:25
Лист	Листов 1	

САНТЕХПРОЕКТ

Инв.N подл. | Подп. и дата | Взам. инв.N | Инв.N дубл. | Подп. и дата

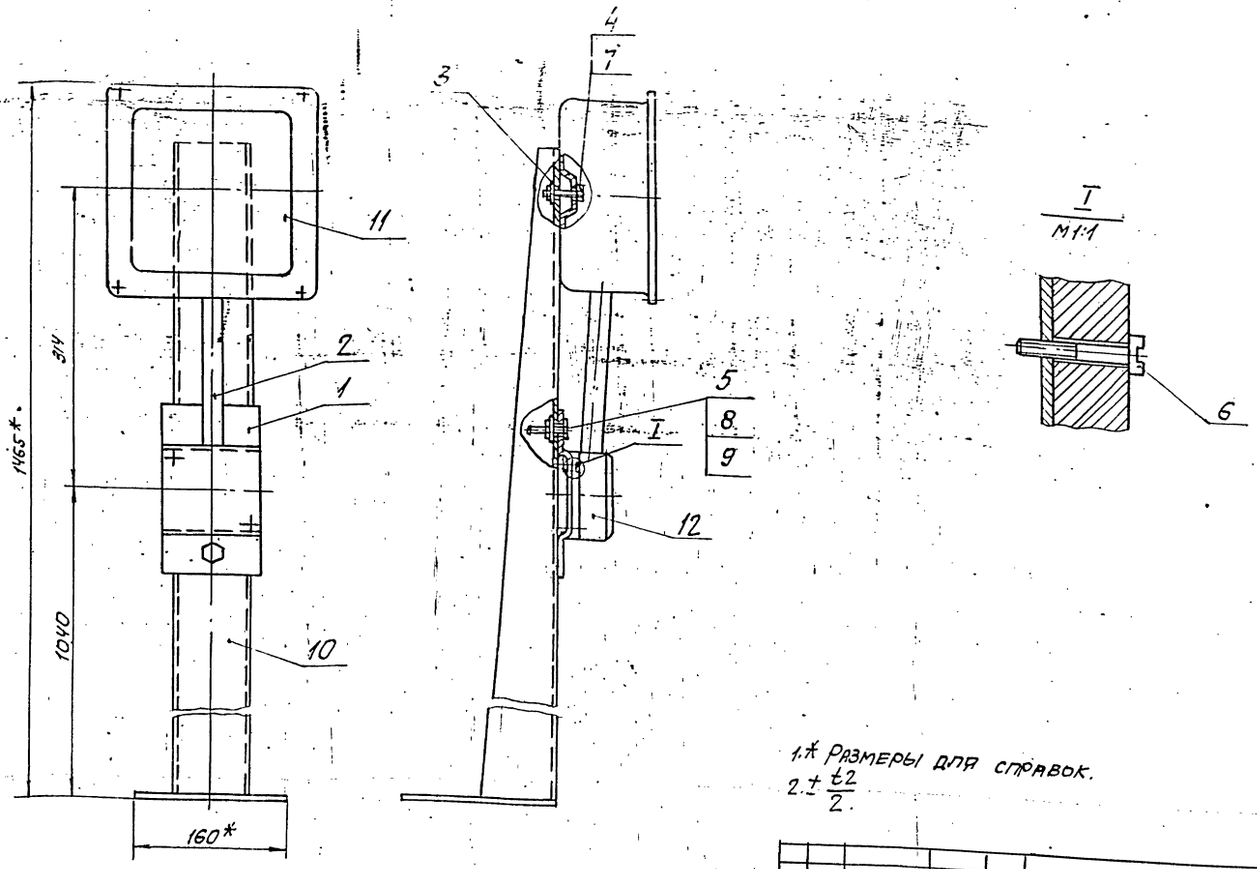

1.* Размеры для справок.

2. $\pm \frac{t2}{2}$.

					А12В047.010СБ		
Изм.	Лист	№ докум.	Подп.	Дата			
Разраб.		Чебоксарова		IX-87	Стойка	Лит.	Масса	Масштаб
Пров.		Фрадкин				И	7,2	1:4
Рук. гр.		Фрадкин						
Гл. спец.		Грановский				Лист	Листов 1
Н. контр.		Литвак					
Утв.		Спивак				САНТЕХПРОЕКТ	

Формат А3

Формат	Зона	Поз.	Обозначение	Наименование	Кол.	Примечание
				Документация		
А3			А12В047.010СБ	Сборочный чертеж		
				Детали		
А4		1	А12В043.012	Скоба	1	
Б4		2	А12В047.011	Труба 15×2,5 ГОСТ 3262-75		
				L=205-1,15	1	0,2 кг
Б4		3	А12В047.012	Шайба		
				Лист 63,0 ГОСТ 19903-74		
				Лист 4-IV-В Ст.3 ГОСТ 16523-70		
				ф7-0,36 × ф12-0,52	1	0,01 кг
				Стандартные изделия		
				Болт ГОСТ 7798-70		
		4		М6×40.36	1	
		5		М10×30.36	2	
		6		Винт М5×30.36 ГОСТ 1491-72	2	
				Гайки ГОСТ 5915-70		
		7		М6.4	1	
		8		М10.4	2	
		9		Шайба 10 ГОСТ 11371-78	2	

					А12В047.010		
Изм.	Лист	№ докум.	Подп.	Дата			
Разраб.		Чебоксарова		IX-87	Стойка	Лит.	Лист	Листов
Пров.		Фрадкин				И	1	2
Рук. гр.		Фрадкин						
Н. контр.		Литвак				САНТЕХПРОЕКТ	
Утв.		Спивак					

Формат	Зона	Поз.	Обозначение	Наименование	Кол.	Примечание
				Прочие изделия		
		10		Стойка К310М ТУ36-22-88	1	
		11		Коробка У996м У3 ТУ36-2415-81	1	
		12		Пост кнопочного управления ПКУ15-21.111-40У3 ТУ16-526.333-83	1	

					А12В047.010		
Изм.	Лист	№ докум.	Подп.	Дата			
						Лист 2	

Инв. № подл. | Подп. и дата | Взам. инв. № | Инв. № дубл. | Подп. и дата

Серия 5.903-11 Выпуск 2-6

Обозначение изолируемого оборудования и трубопровода	Наименование изолируемого оборудования и трубопровода	Кол-во	Размеры: Наружный диаметр или размеры сечения	Размеры: Длина или высота, м	Расположение	t теплоносителя °С	Теплоизоляционная конструкция: Назначение	Теплоизоляционная конструкция: Наименование основных элементов	Толщина мм	Поверхность м²	Объем теплоизоляционного слоя м³	Лист основного комплекта обозначение ссылочных или прилагаемых документов	Примечание
1	2	3	4	5	6	7	8	9	10	11	12	13	14
	Оборудование												
ОСТ108.271.105-76	Подогреватель пароводяной ПП1-53-7-IV	2	ф630мм	8,0	горизонт.	160	от тепло-	Изделия минераловатные с гоф-				7.903.9-3.08	
							потерь	рированной структурой 2ИГС100	140		3,2	Выпуск1, ч.1	
								Алюминиевое защитное покрытие	0,8	23,0		7.903.9-2.1-33	
	Днище подогревателя ПП1-53-7-IV	4	ф630			160	"	Изделия минераловатные с гофри-				7.903.9-3.08	
								рованной структурой 2ИГС 100	140		0,13	Выпуск1, ч.1	
								Алюминиевое защитное покрытие	0,8	1,8		3.903-11.54	
ТУ400-28-429-82Е	Подогреватель водоводяной 12-219х4000-Р-2	2	ф219	16	горизонт.	160	"	Изделия минераловатные с гоф-				7.903.9-3.08	
								рированной структурой 2ИГС 100	120		3,2	Выпуск1, ч.1	
								Алюминиевое защитное покрытие	0,5	23,1		7.903.9-2.1-33	
	Отвод 90° (для подогревателей)	4	ф219			160	"	Изделия минераловатные с гоф-				7.903.9-3.08	
								рированной структурой 2ИГС 100	120		0,12	Выпуск1, ч.1	
								Алюминиевое защитное штампованное покрытие	0,5	0,87		3.903-11.03	
ТУ400-28-429-82Е	Подогреватель водоводяной 8-114х4000 Р-1	1	ф114	4,5	горизон.	100	"	Изделия минераловатные с гоф-				7.903.9-3.08	
								рированной структурой 2 ИГС 100	120		0,28	Выпуск1, ч.1	
								Алюминиевое защитное покрытие	0,5	6,5		7.903.9-2.1-33	
	Трубопроводы												
	Трубопровод		ф273	3	горизонт	160°	"	Изделия минераловатные с гофри-				7.903.9-3.08	
								рованной структурой, 2ИГС 100	130		0,75	Выпуск1 ч.1	
								Алюминиевое защитное покрытие	0,5	5,4		7.903.9-2.1-33	
	Трубопровод		ф219	10	горизонт	"	"	Изделия минераловатные с гоф-				7.903.9-3.08	
								рированной структурой, 2ИГС 100	120		2,0	Выпуск1, ч.1	
								Алюминиевое защитное покрытие	0,5	15,8		7.903.9-2.1-33	
	Трубопровод		ф219	6	вертик.	160°	"	Изделия минераловатные с гоф-				7.903.9-3.08	
								рированной структурой, 2ИГС 100	120		1,2	Выпуск1, ч.1	
								Алюминиевое защитное покрытие	0,5	9,5		7.903.9-2.1-34	
	Отвод 90°	10	ф219			160°	"	Изделия минераловатные с гофри-				7.903.9-3.08	
								рованной структурой, 2ИГС 100	120		1,2	Выпуск1, ч.1	
								Алюминиевое защитное штампо-	0,5	9,5		3.903-11.03	
								ванное покрытие					
	Трубопровод		ф159	12	горизонт.	150°	"	Изделия минераловатные с гоф-				7.903.9-3.08	
								рированной структурой, 2ИГС 100	120		1,6	Выпуск1, ч.1	
								Алюминиевое защитное покрытие	0,5	16,8		7.903.9-2.1-33	
	Трубопровод		ф159	6	вертик.	150°	"	Изделия минераловатные с гофри-				7.903.9-3.08	
								рованной структурой, 2ИГС100	120		0,8	Выпуск1, ч.1	
								Алюминиевое защитное покрытие	0,5	8,4		7.903.9-2.1-34	
	Трубопровод		ф159	14	горизонт.	70°	"	Изделия минераловатные с гофри-				7.903.9-3.08	
								рованной структурой, 2ИГС100	60		0,84	Выпуск1, ч.1	
								Алюминиевое защитное покрытие	0,5	13,3		7.903.9-2.1-33	
	Трубопровод		ф159	4	вертик.	70°	"	Изделия минераловатные с гофри-				7.903.9-3.08	
								рованной структурой, 2ИГС 100	60		0,24	Выпуск1, ч.1	
								Алюминиевое защитное покрытие	0,5	2,1		7.903.9-2.1-34	
	Отвод	25	ф159			150°	"	Изделия минераловатные с гофри-				7.903.9-3.08	
								рованной структурой, 2ИГС 100	120		3,3	Выпуск1, ч.1	
								Алюминиевое защитное штампо-				3.503-11.03	
								ванное покрытие	0,5	34,5			
	Трубопро[illegible]		ф89	11	гори[illegible]	90°	"	Холстопрошивное полотно ХПС-Т-5	100		0,85	7.903.9-2.1-11	
								Алюминиевое защитное покрытие	0,5	9,8		7.903.9-2.1-33	
	Трубопровод		ф[illegible]	6	вертик.	90	"	Холстопрошивное полотно ХПС-Т-5	100		0,36	7.903.9-2.1-12	
								Алюминиевое защитное покрытие	0,5	3,4		7.903.9-2.1-34	
	Отвод	29	ф89			90°	"	Холстопрошивное полотно ХПС-Т-5	100		0,52	7.903.9-2.1-11	
								Алюминиевое защитное штампо-					
								ванное покрытие	0,5	6,8		3.903-11.03	

1. Теплоизоляцию блока подогревателей сетевых насосов БПСВ-14П произвести по ТИ.014.000ТМВ-ТК
2. Потребность в теплоизоляционных материалах на БПСВ-14П см. ТИ.014.000 ТМВ-М
3. Объем теплоизоляционных работ по БПСВ-14П см. ТИ.014.000 ТМВ-ОР
4. Штампы привязки приведены в целях уточнения типа изоляции для конкретных условий монтажа.

Привязан:

Инв.№

Изм	Лист	№ докум.	Подп.	Дата
Нач.отд.		Кладов		
Гл.спец.		Лурье		
Рук.гр.		Титькова		
Ст.инж.		Григорьева		
Н.контр.		Камушкина		

ТИ 014.000 ТМВ-ТК

БПСВ-14П.
Ведомость теплоизоляционных конструкций

Лит.	Лист	Листов
	1	2

САНТЕХПРОЕКТ

Инв.№ подл. | Подп. и дата | Взам.инв.№ | Инв.№ дубл. | Подп. и дата

Обозначение изолируемого оборудования и трубопровода	Наименование изолируемого оборудования и трубопровода	Кол-во	Размеры: Наружный диаметр или размеры сечения	Размеры: Длина или высота, м	Расположение	t теплоносителя, °С	Теплоизоляционная конструкция: Назначение	Теплоизоляционная конструкция: Наименование основных элементов	Толщина, мм	Поверхность, м²	Объем теплоизоляционного слоя, м³	Лист основного комплекта ссылочных или привязочных документов	Примечание
1	2	3	4	5	6	7	8	9	10	11	12	13	14
	Трубопровод		ф57	10	горизонт.	150	от теплопотерь	Холстопрошивное полотно ХПС-Т-5	60		0,6	7.903.9-2.1-11	
								Алюминиевое защитное покрытие	0,5	9,0		7.903.9-2.1-33	
	Трубопровод		ф57	4	вертик.	150	"	Холстопрошивное полотно ХПС-Т-5	60		0,08	7.903.9-2.1-12	
								Алюминиевое защитное покрытие	0,5	2,5		7.903.9-2.1-34	
	Отвод 90°	10	ф57			150	"	Холстопрошивное полотно ХПС-Т-5	60		0,05	7.903.9-2.1-11	
								Алюминиевое защитное штампованное покрытие	0,5	1,2		3.903-11.03	
	Трубопровод		ф38	16	горизонт.	150	"	Холстопрошивное полотно ХПС-Т-5	60		0,32	7.903.9-2.1-11	
								Алюминиевое защитное покрытие	0,5	8,0		7.903.9-2.1-33	
	Трубопровод		ф38	8	вертик.	150	"	Холстопрошивное полотно ХПС-Т-5	60		0,16	7.903.9-2.1-12	
								Алюминиевое защитное покрытие	0,5	4,0		7.903.9-2.1-34	
	Арматура	6	ф38			150	"	Матрацы минераловатные в обкладке из стеклоткани.	60		0,12	7.903.9-2.2-06	
								Алюминиевое защитное покрытие	0,5	2,9		7.903.9-2.2-11,12	
								Отделка торцов гофрированными диафрагмами				7.903.9-2.2-34	
	Арматура	17	ф57			150	"	Матрацы минераловатные в обкладке из стеклоткани.	60		0,5	7.903.9-2.2-06	
								Алюминиевое защитное покрытие	0,5	13,3		7.903.9-2.2-11,12	
								Отделка торцов гофрированными диафрагмами.				7.903.9-2.2-34	
	Арматура	5	ф89			150	"	Матрацы минераловатные в обкладке из стеклоткани	100		0,32	7.903.9-2.2-06	
								Алюминиевое защитное покрытие	0,5	5,9		7.903.9-2.2-11,12	
								Отделка торцов гофрированными диафрагмами.				7.903.9-2.2-34	
	Арматура	1	ф108			150	"	Матрацы минераловатные в обкладке из стеклоткани.	100		0,08	7.903.9-2.2-06	
								Алюминиевое защитное покрытие	0,5	1,3		7.903.9-2.2-11,12	
								Отделка торцов гофрированными диафрагмами				7.903.9-2.2-34	
	Арматура	5	ф159			70	"	Матрацы минераловатные в обкладке из стеклоткани	60		0,3	7.903.9-2.2-06	
								Алюминиевое защитное покрытие	0,5	4,4		7.903.9-2.2-11,12	
								Отделка торцов гофрированными диафрагмами.				7.903.9-2.2-34	
	Арматура	2	ф159			160	"	Матрацы минераловатные в обкладке из стеклоткани.	100		0,12	7.903.9-2.2-06	
								Алюминиевое защитное покрытие	0,5	1,67		7.903.9-2.2-11,12	
								Отделка торцов гофрированными диафрагмами.				7.903.9-2.2-34	
	Арматура	3	ф219			150	"	Матрацы минераловатные в обкладке из стеклоткани	100		0,5	7.903.9-2.2-06	
								Алюминиевое защитное покрытие.	0,5	4,0		7.903.9-2.2-11,12	
								Отделка торцов гофрированными диафрагмами.				7.903.9-2.2-34	
	Фланцевое соединение	1	ф219			150	"	Матрацы минераловатные в обкладке из стеклоткани	100		0,12	7.903.9-2.2-6,17	
								Алюминиевое защитное покрытие	0,5	1,4		—"—	
	Фланцевое соединение	1	ф57			70	"	Матрацы минераловатные в обкладке из стеклоткани.	60		0,017	7.903.9-2.2-6,17	
								Алюминиевое защитное покрытие	0,5	0,55		—"—	
								Элемент разгружающего устройства				7.903.9-2.1-48	
								Кольцо опорное				7.903.9-2.1-45	
								Разгружающее устройство				7.903.9-2.1-47	
	Насос	2					от шума	Вибродемпфирующая мастика ВД-17-59	10	2			
	Блок холодильника	1	ф133		вертик.	150	от теплопотерь	Изделия минераловатные с гофрированной структурой 2 ИГС 100	120		0,07	7.903.9-3.98 Выпуск 1 ч.1	
								Алюминиевое защитное покрытие	0,5	0,5		7.903.9-2.1-34	

Серия 5.903-11 Выпуск 2-6

Инв.№подл. | Подпись и дата | Взам.инв.№ | Инв.№дубл. | Подп. и дата

Привязан:

Инв. №

Серия 5.903-11 Выпуск 2-6

N строки	Наименование материала и единица измерения	Код материала	Ед. изм.	Кол.	Примечание
	Изделия минераловатные с гофрированной структурой на синтетическом связующем				
	2ИГС100-100.000.500.70 м	57 6202	006	100	
	2ИГС 100-500.000.500.60 м		006	500	
	Маты минераловатные прошивные 2М-100, ГОСТ 21880-76	57 6212			
	$м^3$		113	2,5	
	Холстопрошивное полотно ХПС-Т-5 ТУ6-11-454-77	59 5280			
	$м^3$		113	5,0	
	Крючок. ОСТ 17-165-72 кг		116	1,0	
	Алюминиевое защитное покрытие ГОСТ 21631-76; δ=0,8 $м^2$	18 1110	055	40	
	δ=0,5 $м^2$		055	260	
	Ткань из стеклянных крученых нитей ТВ ГОСТ 19170-73	59 5246			
	$м^2$		055	80	
	Лента АД1-0,8х20 ТУ48-21-636-79 кг	18 1110	116	25	
	Элемент покрытия штампованный ТУ36-2427-81 δ=0,5 $м^2$	18 1110	055	45	

Привязан:

Инв. №

ТИ 014.000.ТМВ-М

Изм	Лист	N докум.	Подп.	Дата
Нач. отд.	Кладов			
Гл. спец.	Лурье			
Рук. гр.	Салтыкова			
Ст. инж.	Григорьева			
Н. контр.	Камушкина			

БПСВ-14П
Ведомость материалов теплоизоляции

Лит.	Лист	Листов
	1	3

САНТЕХПРОЕКТ

Подпись и дата | Инв. N док. | Взам. инв. N | Подпись и дата | Инв. N подл.

N строки	Наименование материала и единица измерения	Код материала	Ед. изм.	Кол.	Примечан.
	Пряжка тип I-А; ТУ36-1492-77	18 1110			
	кг		116	18	
	Пряжка тип II-А; ТУ36-1492-77	18 1110			
	кг		116	1,2	
	Лист Б-ПН-0-1,6; ГОСТ 19903-74	09 0202			
	кг		116	16,0	
	Лента 2х30; ГОСТ 6009-74 кг	09 3500	116	42,0	
	Лента 3х30; ГОСТ 6009-74 кг	09 3500	116	25	
	Нить стеклянная крученая БС10·160Х1Х3(50); ГОСТ 8325-78	59 5220			
	кг		116	1,2	
	Проволока 5; ГОСТ 3282-74 кг	12 1100	116	0,8	
	Проволока 4; ГОСТ 3282-74 кг	12 1100	116	1,2	
	Проволока 3; ГОСТ 3282-74 кг	12 1100	116	7,0	
	Проволока 2; ГОСТ 3282-74 кг	12 1100	116	90	
	Проволока 0,8; ГОСТ 3282-74 кг	12 1100	116	8,0	
	Заклепка СТД 985 ТУ36-1598-77	12 8500			
	шт.		796	500	
	Заклепка 4х24; ГОСТ 10299-80	12 8500			
	кг		116	3,0	

Привязан:

Инв. №

ТИ 014.000.ТМВ-М

Изм. | Лист | N докум. | Подп. | Дата

Лист 2

N строки	Наименование материала и единица измерения	Код материала	Ед. изм.	Кол.	Примечание
	Заклепка 4х10; ГОСТ 10299-80	12 8500			
	кг		116	0,5	
	Уголок 32х32х3; ГОСТ 8509-72	09 3200			
	м		006	40	
	кг		116	72	
	Уголок 20х20х2 ГОСТ 8509-72	09 3200			
	м		006	40	
	кг		116	40,8	
	Болт М8х30 ГОСТ 7798-70	12 8100			
	шт.		796	100	
	кг		116	1,7	
	Гайка М8 ГОСТ 5915-70	12 8100			
	шт.		796	100	
	кг		116	1,0	
	Винт 4х12; ГОСТ 10621-80	12 8401			
	кг		116	0,8	
	Лист АД1Н ГОСТ 21631-76 кг	18 1110	116	3,5	
	Картон асбестовый КАОН1-8 ГОСТ 2850-80 кг	25 7631	116	4,0	
	Вибродемпфирующая мастика ВД-17-59 кг		116	35,5	
	Диафрагма тип II ТУ-36-2543-83 кг	18 1110	116	3,0	

Привязан:

Инв. №

ТИ 014.000.ТМВ-М

Изм. | Лист | N докум. | Подп. | Дата

Лист 3

N строки	Наименование материала и единица измерения	Код материала	Ед. изм.	Кол.	Примечание

Подпись и дата | Инв. N док. | Взам. инв. N | Подпись и дата | Инв. N подл.

Изм. | Лист | N докум. | Подп. | Дата

Лист

№ строки	Наименование вида работ	Ед. изм.	Код вида работ	Код ед. изм.	Количество
1.	Изоляция трубопроводов и оборудования изделиями минераловатными с гофрированной структурой 2ИГС 100	м³		113	18,9
2	Изоляция трубопроводов холстопрошивным полотном ХПС-Т-5.	м³		113	3,0
3	Изоляция арматуры матрацами минераловатными в обкладке из стеклоткани.	м³		113	2,1
4	Покрытие поверхности изоляции трубопроводов, оборудования и арматуры алюминиевым защитным покрытием.	м²		055	201,0
5	Покрытие поверхности изоляции отводов алюминиевым защитным штампованным покрытием	м²		055	53,0
6	Покрытие поверхности оборудования виброзеленфирующей мастикой ВД-17-59	м²		0,55	2,0

Инв. № подл. | Подп. и дата | Взам. инв. № | Инв. № дубл. | Подп. и дата

Привязан:

Инв. №

ТИ 014 000. ТМВ-ОР

Изм.	Лист	№ докум.	Подп.	Дата
Нач. отд.	Кладов			
Гл. спец.	Курье			
Рук. гр.	Салтыкова			
Гл. инж.	Мацих			
Н. контр.	Канчушкина			

БПСВ-141 Ведомость объемов работ теплоизоляции

Лит.	Лист	Листов
	1	1

САНТЕХПРОЕКТ

№ строки	Наименование вида работ	Ед. изм.	Код вида работ	Код ед. изм.	Количество

Инв. № подл. | Подп. и дата | Взам. инв. № | Инв. № дубл. | Подп. и дата

Изм. | Лист | № докум. | Подп. | Дата

Лист

№ строки	Наименование вида работ	Ед. изм.	Код вида работ	Код ед. изм.	Количество

Инв. № подл. | Подп. и дата | Взам. инв. № | Инв. № дубл. | Подп. и дата

Изм. | Лист | № докум. | Подп. | Дата

Лист

№ строки	Наименование вида работ	Ед. изм.	Код вида работ	Код ед. изм.	Количество

Инв. № подл. | Подп. и дата | Взам. инв. № | Инв. № дубл. | Подп. и дата

Изм. | Лист | № докум. | Подп. | Дата

Лист

План на отм. 2,400

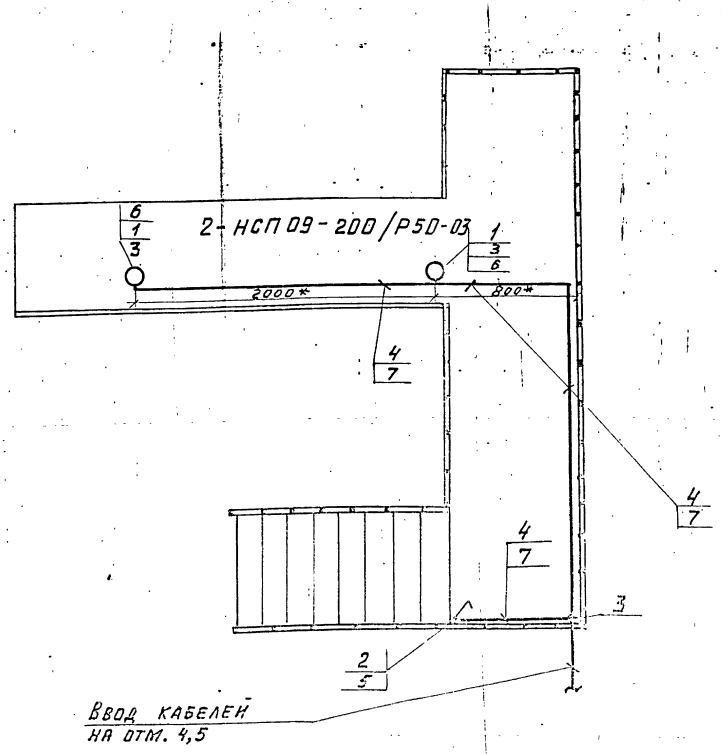

Марка, поз.	Обозначение	Наименование	Кол	Масса ед.кг.	Примечание
1	НСП 09-200/Р50-03	Светильник подвесной для ламп накаливания.	2		
2	0-4-IР44-01-6/220 ГОСТ 1397-76	Выключатель 220В. БА, поворотный, однополюсный для открытой установки	1		
3	КОР 73	Коробка ответвительная	5		
4	АВВГ-660-2×4	Кабель ГОСТ 16442-80.	20	м	
5	К310М	Стойка	1		
6	У625М	Крюк	2		
7	К347У2	Швеллер	10		

1* Размеры уточняются при монтаже.
2. Светильники (поз.1) устанавливаются под площадкой.
3. Стойку (поз.5) приварить к ограждению лестницы швом Т1-Δ3 50/150 ГОСТ 5264-80.
4. Швеллер (поз.6) приварить к нижней поверхности площадки швом Т1-Δ3 50/150 ГОСТ 5264-80.
5. Крюки (поз.7) приварить к нижней поверхности площадки швом Т1-Δ3 ГОСТ 5264-80.
6. Изделия и материалы поз.1...4 заказываются по спецификации электротехнической части проекта котельной.

Изм	Лист	N докум.	Подп.	Дата
Разраб		Никошкова		
Пробер.		Немец		87
Рук. гр.		Никошкова		
Гл.спец.		Немец		87
Н.контр.		Гохбойм		
Утв.		Райерштейн		87

А12В078.000 ЭТ

Блок подогревателей с подпиткой БПСВ-14П. Электроосвещение

Лит.	Масса	Масшт.
		1:25

Лист 1 Листов 1

САНТЕХПРОЕКТ

Инв. N подл. | Подп. и дата | Взам. инв. N | Инв. N дубл. | Подп. и дата

gost.e-ecolog.ru