ТИПОВАЯ ДОКУМЕНТАЦИЯ НА КОНСТРУКЦИИ, ИЗДЕЛИЯ И УЗЛЫ ЗДАНИЙ И СООРУЖЕНИЙ

СЕРИЯ 5.903-11

БЛОКИ ТЕПЛОМЕХАНИЧЕСКОГО ОБОРУДОВАНИЯ ДЛЯ ПАРОВЫХ КОТЕЛЬНЫХ

ВЫПУСК 1-8

КРУПНОБЛОЧНАЯ ДЕАЭРАЦИОННО-ПИТАТЕЛЬНАЯ УСТАНОВКА КБДПУ-100-180

Часть 2
Стр. 80 ÷ 144

РАБОЧИЕ ЧЕРТЕЖИ

gost.e-ecolog.ru

Формат	Зона	Поз.	Обозначение	Наименование	Кол.	Прим.
				Документация		
А2			ТО1Б.008 200.000 СБ	Сборочный чертеж		
				Сборочные единицы		
А3		1	ТО1Б.008 201.000	Паропровод	1	
А3		2	ТО1Б.008 202.000	Паропровод	1	
А4		3	ТО1Б.008 203.000	Трубопровод	1	
А4		4	ТО1Б.008 204.000	Трубопровод	1	
А4		5	ТО1Б.008 205.000	Трубопровод	1	
А4		6	ТО1Б.008 206.000	Трубопровод	1	
А4		7	ТО1Б.008 207.000	Трубопровод	1	
А4		8	ТО1Б.008 208.000	Трубопровод	1	
А4		9	ТО1Б.008 209.000	Трубопровод	1	
А4		10	ТО1Б.008 210.000	Металлоконструкция	1	
А4		11	ТО1Б.008 211.000	Трубопровод в БХОП	1	
				Детали		
А4		15	ТО1Б.008 200 002	Стойка	2	
А4		16	-01	Стойка	2	
А4		17	-02	Стойка	4	
А4		18	-03	Стойка	2	
А4		19	-04	Стойка	1	

Серия 5.903-11 Выпуск 1-8

Инв.№ подл. | Подп. и дата | Взам. инв.№ | Инв.№ дубл. | Подп. и дата

Изм.	Лист	№ докум.	Подп.	Дата
Разраб.		Трофимов		
Пров.		Сидоров		
Н.контр.		Ястребов		
Утв.		Кузнецов		

ТО1Б.008 200.000

Блок верхний

Лит.	Масса	Масштаб
Лист 1	Листов 3	

Гипротехмонтаж Москва

Формат А4

Формат	Зона	Поз.	Обозначение	Наименование	Кол.	Примеч.
				Стандартные изделия		
				Болты ГОСТ 7798-70		
		20		М16-6g х 65.58	8	0,15кг
		21		М12-6g х 50.58	12	0,07кг
		22		М10-6g х 45.58	4	0,04кг
				Гайки ГОСТ 5915-70		
		26		М16-6Н.5	8	0,033кг
		27		М12-6Н.5	12	0,015кг
		28		М10-6Н.5	4	0,011кг
				Шайбы ГОСТ 11371-78		
		32		16.01.08 кп	8	0,01кг
		33		12.01.08 кп	12	0,006кг
		34		10.01.08 кп	4	0,004кг
				Прокладки ГОСТ 15180-70		
		36		А-200-Б	1	0,069кг
		37		А-65-Б	2	0,021кг
		38		А-50-Б	1	0,018кг
		39		А-20-Б	1	0,007кг

Инв.№ подл. | Подп. и дата | Взам. инв.№ | Инв.№ дубл. | Подп. и дата

Изм.	Лист	№ докум.	Подп.	Дата

ТО1Б.008 200.000

Лист 2

Формат А4

Формат	Зона	Поз.	Обозначение	Наименование	Кол.	Примеч.
				Опоры ГОСТ 14911-82		
		41		ОПБ2-26,8	2	
		42		ОПБ2-57	2	
		43		ОПБ2-89	4	
		44		ОПБ-108	5	
				Прочие изделия		
		47	Т.186.05.00.000	Бак деаэраторный 25 м³ *	1	4650,0

* Изготовление и поставку производит заказчик. Калькодержатель: „Энергомонтажпроект" Ленинградский филиал.

Инв.№ подл. | Подп. и дата | Взам. инв.№ | Инв.№ дубл. | Подп. и дата

Изм.	Лист	№ докум.	Подп.	Дата

ТО1Б.008 200.000

Лист 3

Формат А4

ТО1Б.008 200.002

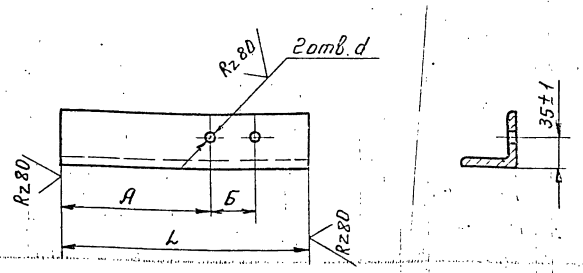

Обозначение	Размеры, мм L	А	Б	d	Масса кг
ТО1Б.008 200.002	230	115	70	12	1.31
-01	320	215	70	12	1.83
-02	375	197	106	14	2.145
-03	700	489	122	14	4.0
-04	320	197	106	14	1.83

Инв.№ подл. | Подп. и дата | Взам. инв.№ | Инв.№ дубл. | Подп. и дата

Изм.	Лист	№ докум.	Подп.	Дата
Разраб.		Сташкова		
Пров.		Трофимов		
Т.контр.		Сидоров		
Н.контр.		Молотков		
Утв.		Катеманян		

ТО1Б.008 200.002

Стойка

Лит.	Масса	Масштаб
	см. табл.	—
Лист	Листов 1	

Уголок 63х63х6-Б-ГОСТ 8509-86 Вст3сп2-1-ГОСТ 535-79

Гипротехмонтаж

23205-22 2

Формат А4

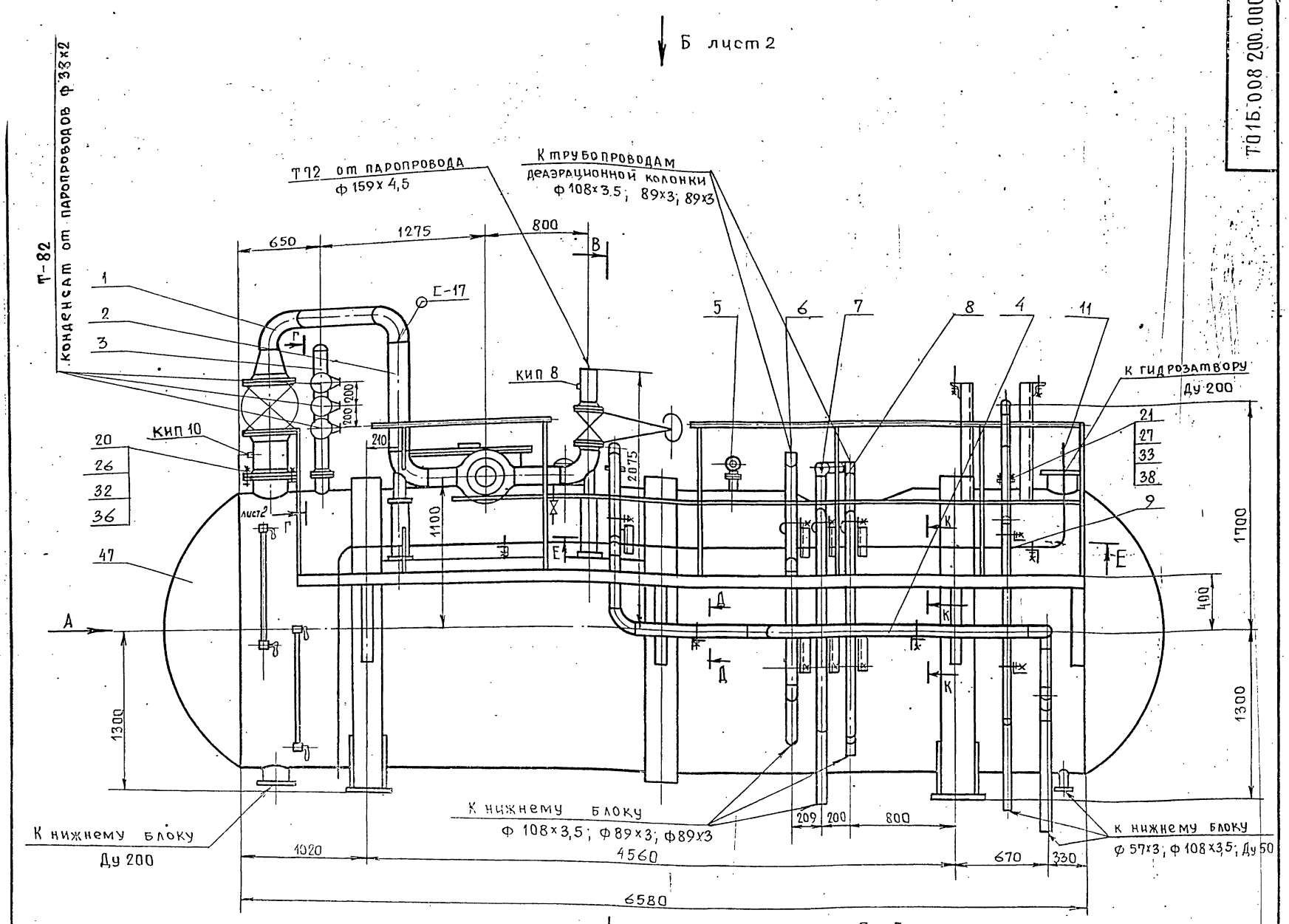

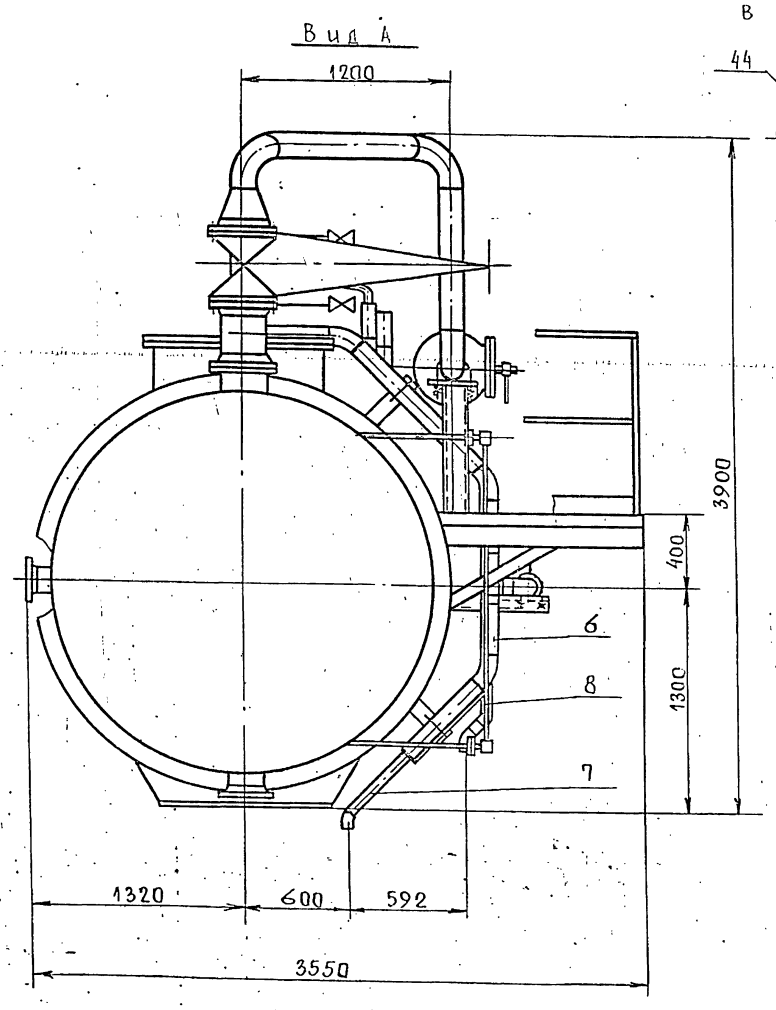

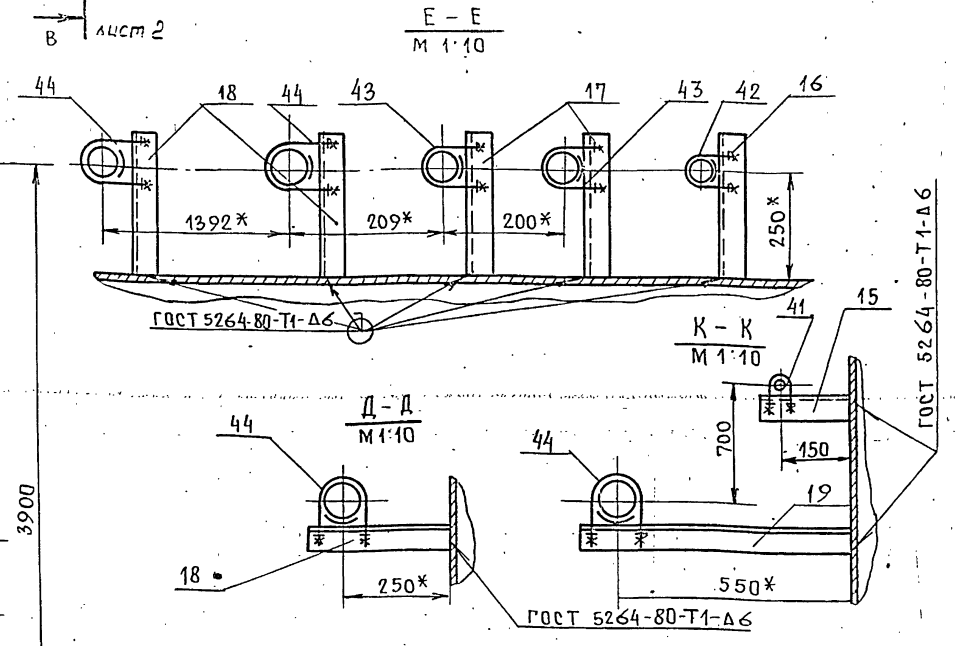

1. Сварные швы по ГОСТ 16037-80 для трубопроводов и по ГОСТ 5264-80 для металлоконструкций.
2. Неуказанные предельные отклонения размеров $\pm \frac{t_2}{2}$
3. *Размеры для справок.

					Т01Б.008 200.000СБ			
Изм	Лист	№ докум.	Подп.	Дата	Блок верхний Сборочный чертеж	Лит.	Масса	Масшт.
Разраб.		Трофимов						1:25
Провер.		Сидоров				Лист 1	Листов 2	
Гл. констр.		Сидоров				Гипротехмонтаж Москва		
Н. контр.		Ястребов						
Утв.		Кузнецов						

Вид Б лист 1

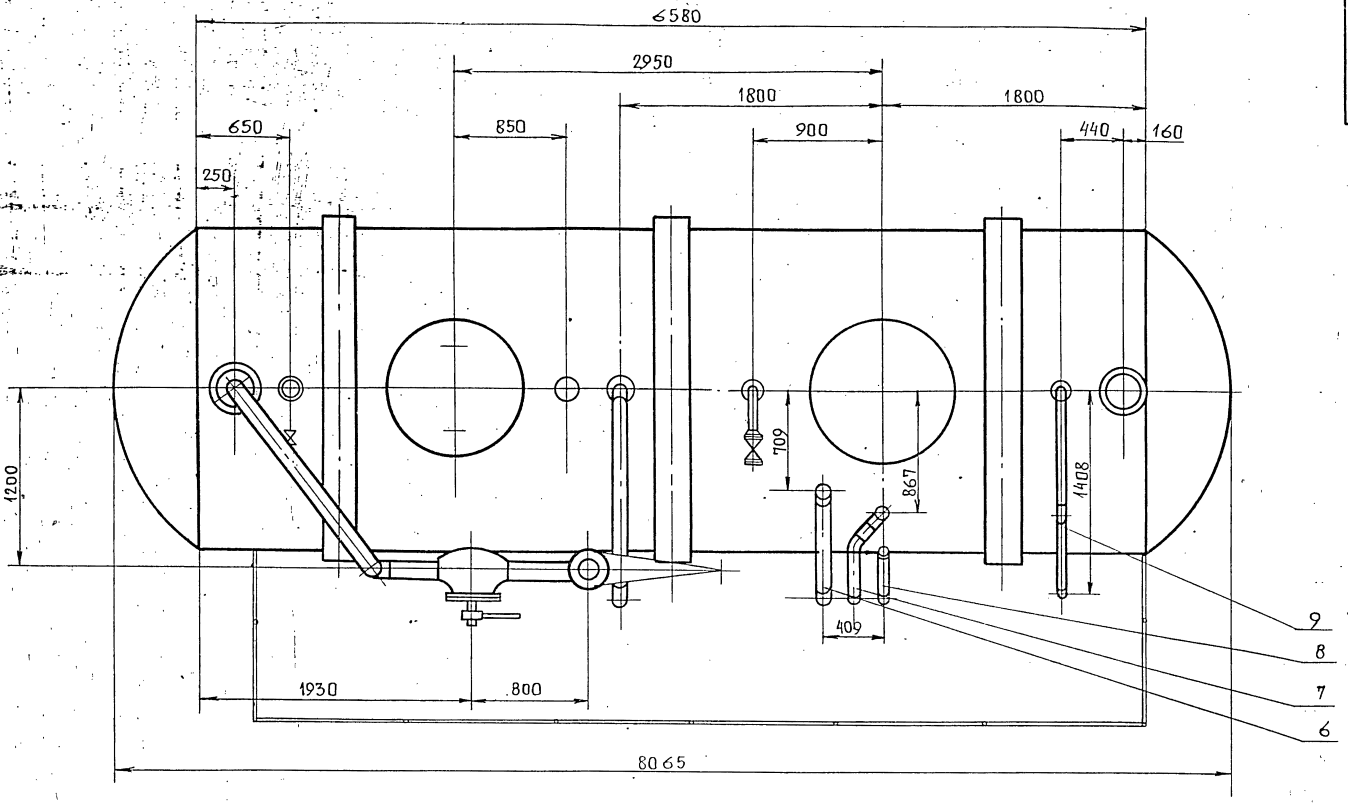

Г – Г лист 1

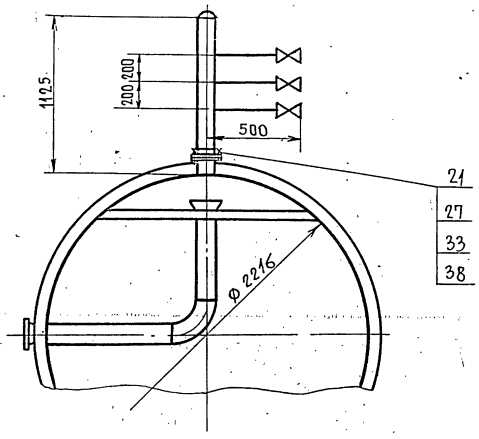

В – В лист 1

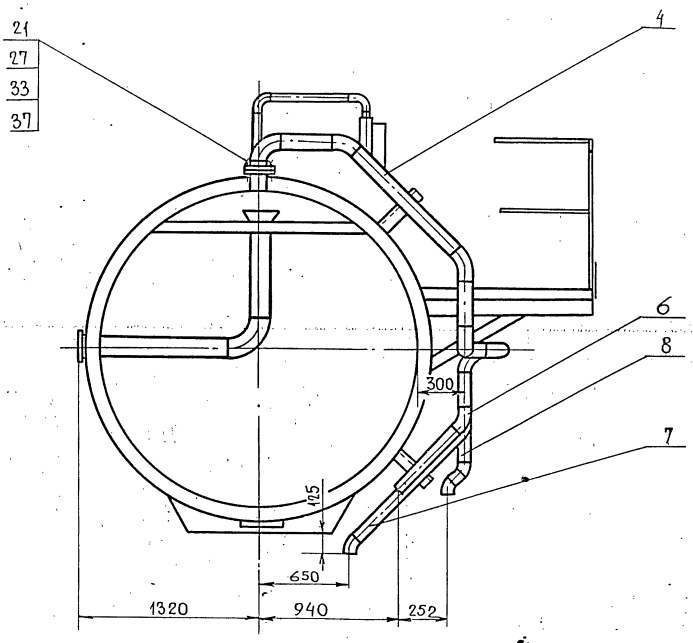

Инв.№ подл.	Подп. и дата	Взам. инв.№	Инв.№ дубл.	Подп. и дата

Изм.	Лист	№ докум.	Подп.	Дата	Т01Б.008 200. 000 СБ	Лист 2

Формат	Зона	Поз.	Обозначение	Наименование	Кол.	Прим.
				Документация		
А3			ТО16.008 201.000 СБ	Сборочный чертеж		
				Детали		
А4		1	ТО16.008 201.001	Патрубок	1	
Б4		2	ТО16.008 201.002	Патрубок	1	
				Труба 159х4.5 ГОСТ 10704-76 / В-Вст3сп ГОСТ 10705-80		
				L = 1096 ± 1.2 мм	1	18,8 кг
				Стандартные изделия		
		3		Отвод 90° 159 х 4,5		
				ГОСТ 17375-83	2	6.1
		4		Переход К 273х7-159х4.5		
				ГОСТ 17378-83	1	8.1
				Фланцы ГОСТ 12821-80		
				ВСт3 сп2		
		5		1-250-6	1	
		6		1-250-16	2	
		7		Болт М24-6g х 80.58		
				ГОСТ 7798-70	24	
		8		Гайка М24-6Н.5		
				ГОСТ 5915-70	24	

Изм.	Лист	№ докум.	Подп.	Дата
Разраб.		Нерздева		
Пров.		Трофимов		
Гл. констр.		Сидоров		
Н. контр.		Молоткова		
Утв.		Згерманчук		

ТО16.008 201.000

Паропровод

Лит.	Лист	Листов
	1	2

Гипротехмонтаж Москва

Формат А4

Формат	Зона	Поз.	Обозначение	Наименование	Кол.	Прим.
		9		Прокладка А-250-16		
				ГОСТ 15180-70	2	0.087
		10		Шайба 24.01.08 кп		
				ГОСТ 11371-78	24	
		11		Задвижка Ду250 Ру16		
				30с41нж1 ГОСТ 10194-78	1	238,0 кг
				Прочие изделия		
		12		Штуцер М20х1.5-50		
				3К4-33-76	1	Сборник 25 ПМА МИСС СССР
		13		Колпачок М20х1.5		
				3К4-31-75	1	Сборник 50 ПМА МИСС СССР
		14		Прокладка 18		
				3К4-36-70	1	Сборник 25 ПМА МИСС СССР

Инв. № подл. | Подп. и дата | Взам. инв. № | Инв. № дубл. | Подп. и дата

Изм.	Лист	№ докум.	Подп.	Дата

ТО16.008 201.000

Лист 2

Формат А4

Формат	Зона	Поз.	Обозначение	Наименование	Кол.	Прим.
				Документация		
А3			ТО16.008 202.000 СБ	Сборочный чертеж		
				Детали		
А4		1	ТО16.008 202.001	Патрубок	1	
А4		2	ТО16.008 202.002	Патрубок	1	
				Патрубки		
				Труба 159х4.5 ГОСТ 10704-76 / В-Вст3сп ГОСТ 10705-80		
Б4		3	ТО16.008 202.003	L = 250 ± 0.5 мм	1	4,29 кг
Б4		4	ТО16.008 202.004	L = 978 ± 0.8 мм	1	16,77 кг
				Стандартные изделия		
		5		Отвод 90° 159 х 4.5		
				ГОСТ 17375-83	2	
		6		Фланец 1-150-16		
				ГОСТ 12821-80	2	
		7		Болт М20-6g х 70.58		
				ГОСТ 7798-70	16	
		8		Гайка М20-6Н.5		
				ГОСТ 5915-70	16	
		9		Прокладка А-150-16		
				ГОСТ 15180-70	2	

Изм.	Лист	№ докум.	Подп.	Дата
Разраб.		Нерздева		
Пров.		Трофимов		
Гл. констр.		Сидоров		
Н. контр.		Молоткова		
Утв.		Згерманчук		

ТО16.008 202.000

Паропровод

Лит.	Лист	Листов
	1	2

Гипротехмонтаж Москва

Формат А4

Формат	Зона	Поз.	Обозначение	Наименование	Кол.	Прим.
		10		Шайба 20.01.08 кп		
				ГОСТ 11371-78	16	
		11		Задвижка Ду150 Ру16		
				30с41нж1 ГОСТ 10194-78	1	
				Прочие изделия		
		12		Клапан поворотный		
				Ду150 Ру100 Бс-9-3		
				ТУ 4Ф4-72В-80	1	127.0
		13		Штуцер М20х15-50		
				3К4-33-76	1	Сборник 25 ПМА МИСС СССР
		14		Колпачок М20х1.5		
				3К4-31-75	1	Сборник 50 ПМА МИСС СССР
		15		Прокладка 18		
				3К4-36-70	1	Сборник 25 ПМА МИСС СССР

Инв. № подл. | Подп. и дата | Взам. инв. № | Инв. № дубл. | Подп. и дата

Изм.	Лист	№ докум.	Подп.	Дата

ТО16.008 202.000

Лист 2

Формат А4

Т01Б.008201.000СБ

Серия 5.903-11 выпуск 1-8

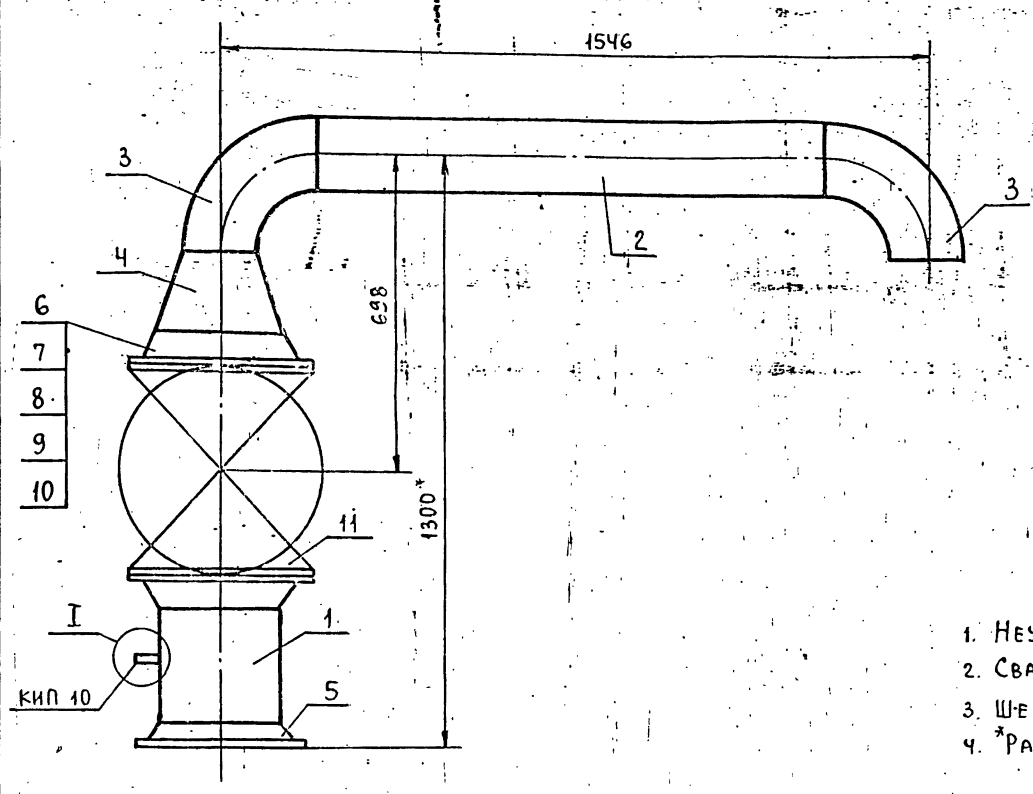

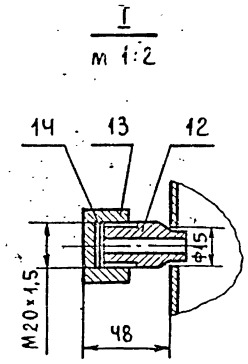

1. Неуказанные предельные отклонения размеров $\pm \frac{t_2}{2}$.
2. Сварные швы по ГОСТ 16037-80.
3. Шероховатость детали поз. 2 по торцам $R_z 160$.
4. *Размеры для справок.

Изм.	Лист	№ докум.	Подп.	Дата	Т01Б.008201.000СБ			
Разраб.		Шерздева			Паропровод. Сборочный чертеж.	Лит.	Масса	Масштаб
Пров.		Трофимов					344,0	1:10
Гл.конст.		Сидоров				Лист	Листов	
Н.контр.		Ястребов				ГИПРОТЕХМОНТАЖ Москва		
Утв.		Катерманяц						

Инв.№ подл. | Подпись и дата | Взам.инв.№ | Инв.№ дубл. | Подпись и дата

Формат А3

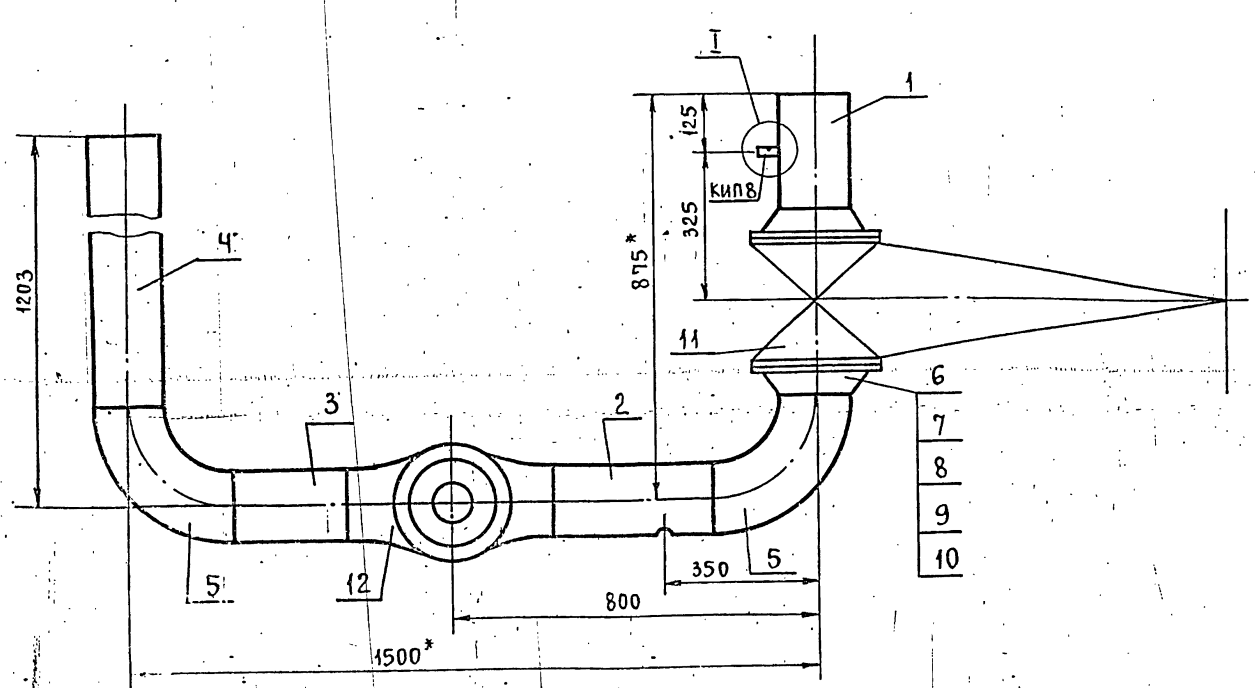

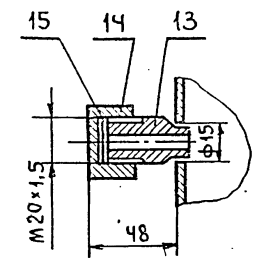

1. Неуказанные предельные отклонения размеров $\pm \frac{t_2}{2}$.
2. Сварные швы по ГОСТ 16037-80.
3. Шероховатость деталей поз. 2,3,4 по торцам $R_z 160$.
4. *Размеры для справок.

Изм.	Лист	№ докум.	Подп.	Дата	Т01Б.008202.000СБ			
Разраб.		Шерздева			Паропровод. Сборочный чертеж.	Лит.	Масса	Масштаб
Пров.		Трофимов					287,5	1:10
Гл.конст.		Сидоров				Лист	Листов	1
Н.контр.		Ястребов				ГИПРОТЕХМОНТАЖ Москва		
Утв.		Катерманяц						

Инв.№ подл. | Подпись и дата | Взам.инв.№ | Инв.№ дубл. | Подпись и дата

Формат А3

Т01Б.008 201.001

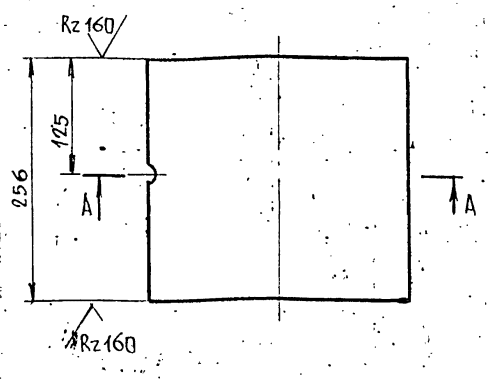

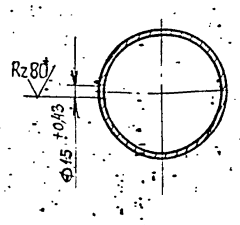

Неуказанные предельные отклонения размеров $\pm \frac{t_2}{2}$.

Изм.	Лист	№ докум.	Подп.	Дата	Т01Б.008 201.001			
Разраб.		Жерздева			Патрубок	Лит.	Масса	Масштаб
Пров.		Трофимов					8,46	1:5
Гл.констр.		Сидоров				Лист	Листов 1	
Н.контр.		Молоткова			Труба 273х5 ГОСТ 10704-76 / В-Ст3сп5 ГОСТ 10705-80	гипротехмонтаж Москва		
Утв.		Казермановец						

Формат А4

Т01Б.008 202.001

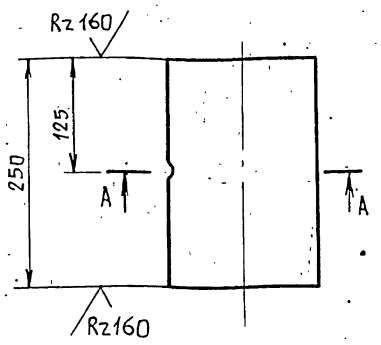

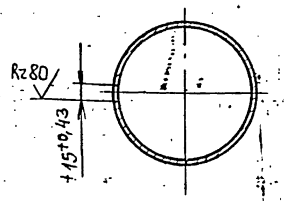

Неуказанные предельные отклонения размеров $\pm \frac{t_2}{2}$.

Изм.	Лист	№ докум.	Подп.	Дата	Т01Б.008 202.001			
Разраб.		Жерздева			Патрубок	Лит.	Масса	Масштаб
Пров.		Трофимов					4,29	1:5
Гл.констр.		Сидоров				Лист	Листов 1	
Н.контр.		Молоткова			Труба 159х4,5 ГОСТ 10704-76 / В-Ст3сп5 ГОСТ 10705-80	гипротехмонтаж Москва		
Утв.		Казермановец						

Формат А4

Т01Б.008 202.002

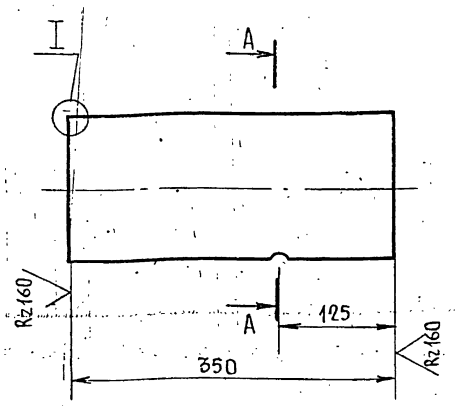

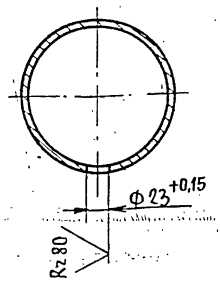

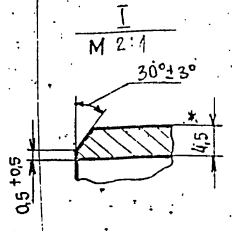

1. Неуказанные предельные отклонения размеров $\pm \frac{t_2}{2}$.
2. * Размер для справки.

Изм.	Лист	№ докум.	Подп.	Дата	Т01Б.008 202.002			
Разраб.		Стычкова			Патрубок	Лит.	Масса	Масштаб
Пров.		Трофимов					6,0	1:5
Т.контр.		Сидоров				Лист	Листов 1	
Н. контр.		Ястребов			Труба 159х4,5 ГОСТ 10704-76 / В-Ст3сп ГОСТ 10705-80	гипротехмонтаж Москва		
Утв.		Казермановец						

Формат А4

Формат	Зона	Поз.	Обозначение	Наименование	Кол.	Примеч.
				Документация		
А4			Т01Б.008 205.000СБ	Сборочный чертеж		
				Детали		
Бч.		1	Т01Б.008 205.001	Патрубок		
				Труба 57х3 ГОСТ 10704-76 / В. Ст3сп ГОСТ 10705-80		
				ℓ = 200	1	0,8 кг
				Стандартные изделия		
		2		Отвод 90° 57х3		
				ГОСТ 17375-83	1	0,5 кг
		3		Фланец 1-50-6 Вст3сп2		
				ГОСТ 12821-80	1	1,53 кг
		4		Фланец 1-50-16 Вст3сп2		
				ГОСТ 12821-80	1	2,28 кг
		5		Болты М16-6g.50.58.		
				ГОСТ 7798-70	4	0,113 кг
		6		Гайки М16-6Н.5		
				ГОСТ 5915-70	4	0,033 кг
		7		Шайба 16.01.08 кп		
				ГОСТ 11371-78	4	0,003 кг
		8		Прокладка 1.50-16		
				ГОСТ 15180-70	1	0,016 кг
		9		Задвижка 30ч		
				ДУ50Ру 16 ГОСТ 8437-75	1	17,3 кг

Изм.	Лист	№ докум.	Подп.	Дата	Т01Б.008 205.000			
Разраб.		Комолова			Трубопровод	Лит.	Лист	Листов 1
Пров.		Трофимов				гипротехмонтаж Москва		
Н.контр.		Молоткова						
Утв.		Казермановец						

Серия 5.903-11 Выпуск 1-8

Т016.008 203.000СБ

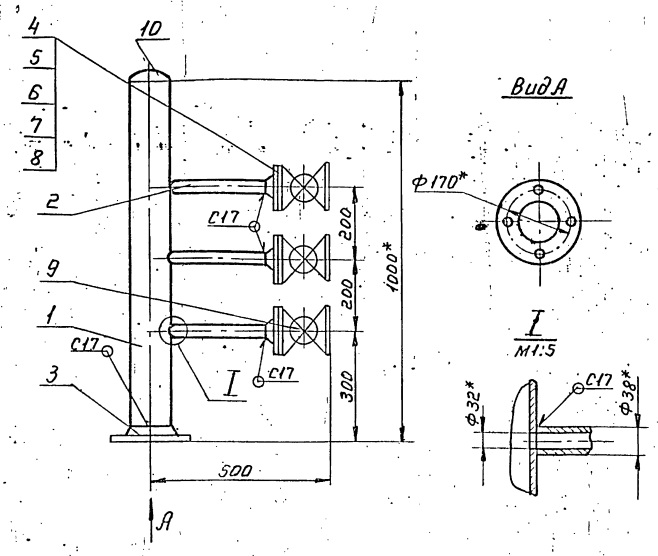

1. Неуказанные предельные отклонения размеров $\pm \frac{t_2}{2}$.
2. Сварные швы по ГОСТ 16037-80.
3. *Размеры для справок.

Изм.	Лист	№ докум.	Подп.	Дата	Т016.008 203.000 СБ			
Разраб.		Комолова			Трубопровод.	Лит.	Масса	Масшт.
Пров.		Трофимов					3,4	1:10
Гл.констр		Сидоров			Сборочный чертеж.	Лист	Листов 1	
Н.контр.		Молоткова				Гипротехмонтаж		
Утв.		Катерманяц						

Инв.№ подл. | Подп. и дата | Взам. инв.№ | Инв.№ дубл. | Подп. и дата

Формат А4

Т016.008 203.001

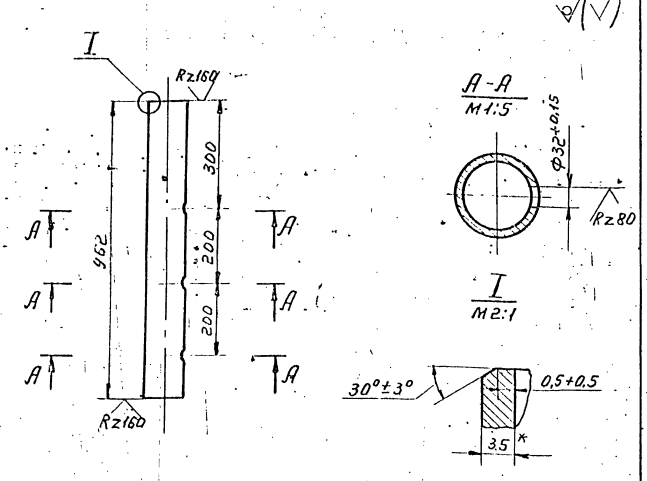

1. Неуказанные предельные отклонения размеров $\pm \frac{t_2}{2}$.
2. * Размер для справки.

Изм.	Лист	№ докум.	Подп.	Дата	Т016.008 203.001			
Разраб.		Комолова			Патрубок.	Лит.	Масса	Масшт.
Пров.		Трофимов					8,7	1:10
Гл.констр		Сидоров				Лист	Листов 1	
Н.контр.		Молоткова			Труба 108х3,5 ГОСТ 10704-76 / В-ВСт3сп ГОСТ 10705-80	Гипротехмонтаж Москва		
Утв.		Катерманяц						

Инв.№ подл. | Подп. и дата | Взам. инв.№ | Инв.№ дубл. | Подп. и дата

Формат А4

Т016.008 203.000

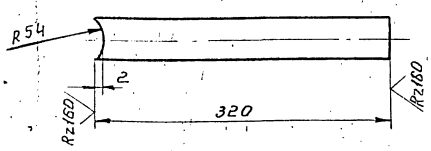

Неуказанные предельные отклонения размеров $\pm \frac{t_2}{2}$.

Изм.	Лист	№ докум.	Подп.	Дата	Т016.008 203.002			
Разраб.		Комолова			Патрубок.	Лит.	Масса	Масшт.
Пров.		Трофимов					0,54	1:4
Гл.конст		Сидоров				Лист	Листов 1	
Н.контр.		Молоткова			Труба 38х2 ГОСТ 10704-76 / В-ВСт3сп ГОСТ 10705-80	Гипротехмонтаж Москва		
Утв.		Катерманяц						

Инв.№ подл. | Подп. и дата | Взам. инв.№ | Инв.№ дубл. | Подп. и дата

Формат А4

Формат	Зона	Поз.	Обозначение	Наименование	Кол.	Прим.
				Документация		
А4			Т016.008 203.000 СБ	Сборочный чертеж		
				Детали		
А4		1	Т016.008.203.001	Патрубок		
А4		2	Т016.008 203.002	Патрубок		
				Стандартные изделия		
		3		Фланец 1-100-6 ВСт3сп2 ГОСТ 12821-80	1	3.35кг
		4		Фланец 1-32-16 ВСт3сп 2 ГОСТ 12821-80	3	1.54кг
		5		Болт М16-6g 50.58 ГОСТ 7798-70	12	0,113кг
		6		Гайки М16-6Н.5 ГОСТ 5915-70	12	0,033кг
		7		Шайба 16.01.08 кп ГОСТ 11371-78	12	0,011кг
		8		Прокладка 1-32-16 ГОСТ 15180-70	3	0,016кг
		9		Вентиль 15кч 19п 1 Ду 32 Ру 16 ГОСТ 18162-72	3	4,3кг
		10		Заглушка 108х4 ГОСТ 17379-83	1	0,7кг

Изм.	Лист	№ докум.	Подп.	Дата	Т016.008 203.000			
Разраб.		Комолова			Трубопровод.	Лит.	Лист	Листов
Пров.		Трофимов					1	1
Гл.констр.		Сидоров				Гипротехмонтаж Москва		
Н.контр.		Молоткова						
Утв.		Катерманяц						

Инв.№ подл. | Подп. и дата | Взам. инв.№ | Инв.№ дубл. | Подп. и дата

Формат А4

Серия 5.903-11 Выпуск 1-8

Формат	Зона	Поз.	Обозначение	Наименование	Кол.	Примеч.
				Документация		
А3			ТО1Б.008 204.000.СБ	Сборочный чертеж		
				Детали		
				Патрубки		
				Труба 108х3,5 ГОСТ10704-76 / В-Вст3сп ГОСТ10705-80		
Б4		1	ТО1Б.008 204.001	L = 86 ± 0,3мм	1	0,77кг
Б4		2	ТО1Б.008 204.002	L = 288 ± 0,5мм	1	2,60кг
Б4		3	ТО1Б.008 204.003	L = 396 ± 0,8мм	1	3,57кг
Б4		4	ТО1Б.008 204.004	L = 412 ± 0,8мм	1	3,72кг
Б4		5	ТО1Б.008 204.005	L = 850 ± 0,8мм	1	7,66кг
Б4		6	ТО1Б.008 204.006	L = 890 ± 0,8мм	1	8,03кг
Б4		7	ТО1Б.008 204.007	L = 1007 ± 1,2мм	1	9,08кг
Б4		8	ТО1Б.008 204.008	L = 1850 ± 1,2мм	1	16,69кг
				Стандартные изделия		
				Отводы ГОСТ 17375-83		
		9		90° 108×4	6	
		10		45° 108×4	4	
		11		Фланец 1-100-6 ГОСТ12821-80 Вст3сп2	1	

Изм.	Лист	№ докум.	Подп.	Дата
Разраб.	Жерздева			
Пров.	Трофимов			
Т.контр.	Сидоров			
Н.контр.	Устребов			
Утвер.	Чигриянц			

ТО1Б.008 204.000

Трубопровод

Лит. | Лист | Листов 1

Гипротехмонтаж Москва

Инв.№ подл. | Подп. и дата | Взам. инв.№ | Инв.№ дубл. | Подп. и дата

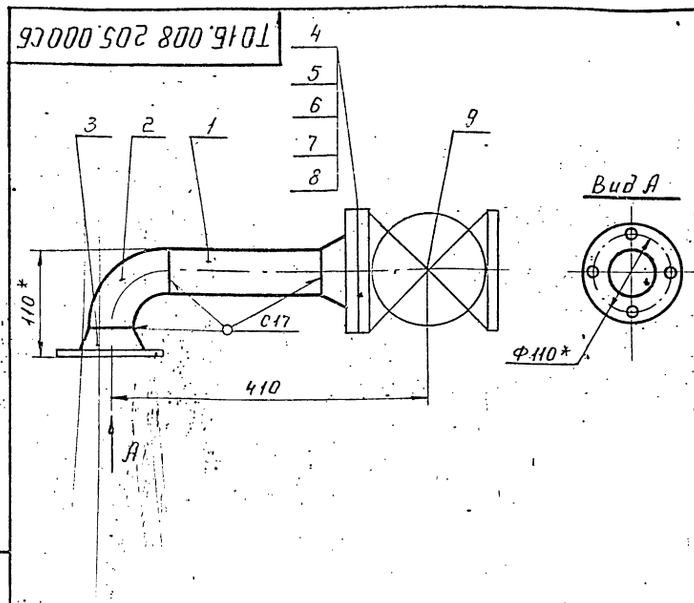

1. Неуказанные предельные отклонения размеров $\pm \frac{t_2}{2}$.
2. Шероховатость детали поз.1 по торцам – Rz 160
3. Сварные швы по ГОСТ 16037-80.
4. * Размеры для справок.

Изм.	Лист	№ докум.	Подп.	Дата
Разраб.	Комольова			
Провер	Трофимов			
Т.контр	Сидоров			
Н.контр.	Молоткова			
Утвер.	Чигриянц			

ТО1Б.008 205.000 СБ

Трубопровод. Сборочный чертеж

Лит.	Масса	Масш.
	23	1:5
Лист	Листов 1	

Гипротехмонтаж Москва

Формат А3

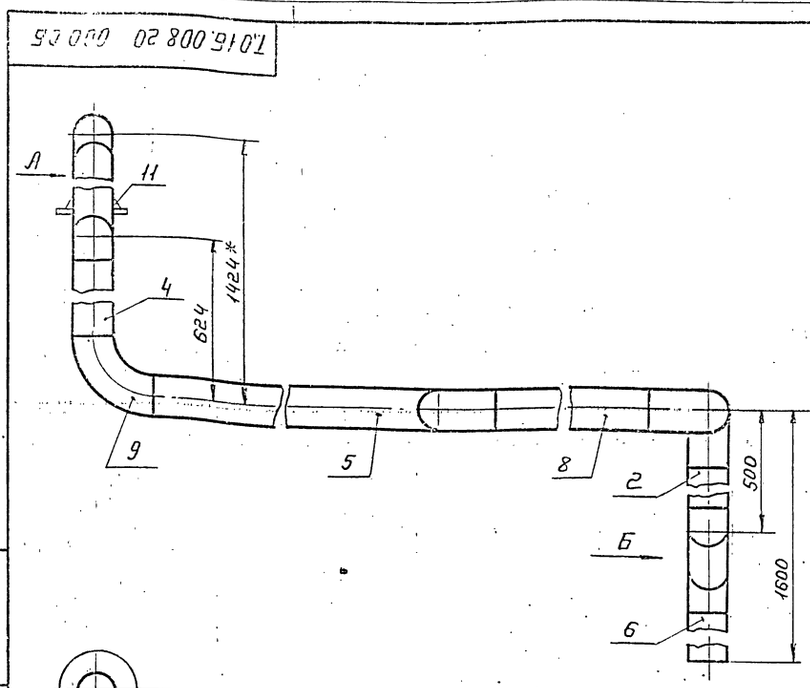

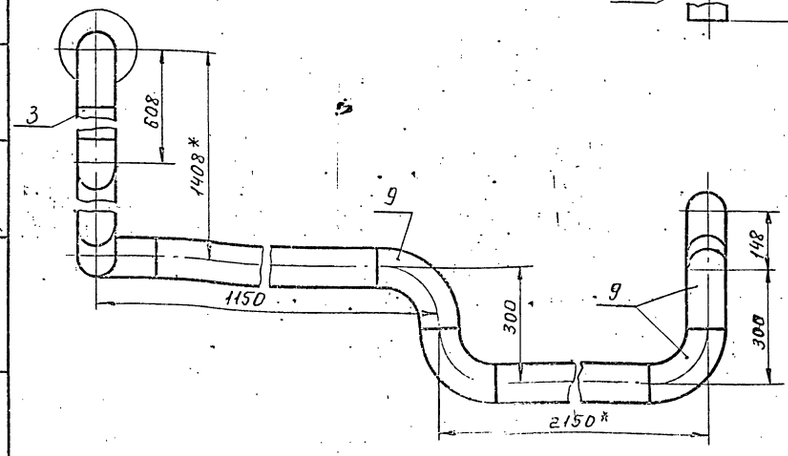

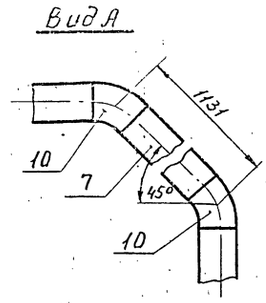

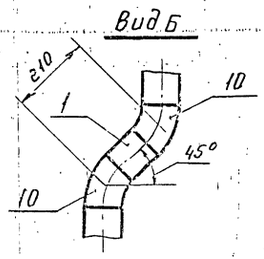

1. Предельные отклонения размеров $\pm \frac{t_2}{2}$.
2. Сварные швы по ГОСТ 16037-80.
3. Шероховатость деталей поз.1, 2, 3, 4, 5 по торцам Rz 160
4. * Размеры для справок.

Изм.	Лист	№ докум.	Подп.	Дата
Разраб.	Жерздева			
Пров.	Трофимов			
Т.контр	Сидоров			
Н.контр	Молоткова			
Утвер.	Чигриянц			

ТО1Б.008 204.000 СБ

Трубопровод. Сборочный чертеж

Лит.	Масса	Масш.
	75,67	1:10
Лист	Листов 1	

Гипротехмонтаж Москва

Серия 5.903-11 Выпуск 1-8

Т01Б.008206.000СБ

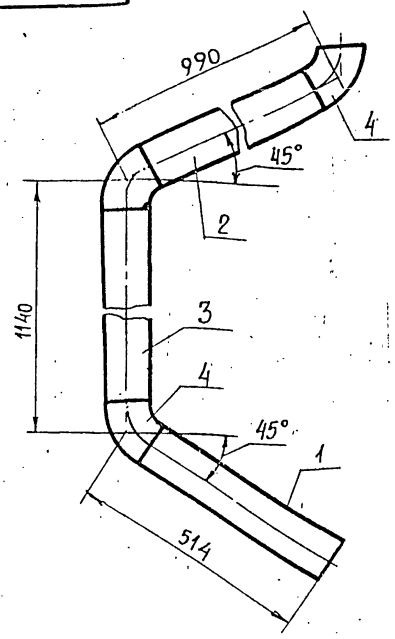

1. Предельные отклонения размеров $\pm \frac{t_2}{2}$
2. Сварные швы по ГОСТ 16037-80.
3. Шероховатость деталей поз. 1, 2, 3 по торцам $Rz160$

Изм.	Лист	№ докум.	Подп.	Дата
Разраб.		Жерздева		
Пров.		Трофимов		
Гл. констр.		Сидоров		
Н. контр.		Молоткова		
Утв.		Катерманяц		

Т01Б.008206.000СБ

Трубопровод
Сборочный чертеж

Лит.	Масса	Масштаб
	31,05	1:1
Лист	Листов 1	

ГИПРОТЕХМОНТАЖ
Москва

Формат А4

Формат	Зона	Поз.	Обозначение	Наименование	Кол.	Примеч.
				Документация		
А4			Т01Б.008206.000СБ	Сборочный чертеж.		
				Детали		
				Патрубки		
				Труба 108×3.5 ГОСТ10704-76 / В-Вст3сп ГОСТ10705-80		
Б.Ч		1	Т01Б.008206.001	L = 452 ± 0,8мм	1	4,08кг
Б.Ч		2	Т01Б.008206.002	L = 866 ± 0,8мм	1	7,81кг
Б.Ч		3	Т01Б.008206.003	L = 1016 ± 1,2мм	1	9,16кг
				Стандартные изделия		
		4		Отвод 90° 108×4 ГОСТ 17375-83	4	

Т01Б.008206.000

Изм.	Лист	№ докум.	Подп.	Дата
Разраб.		Жерздева		
Пров.		Трофимов		
Гл. констр.		Сидоров		
Н. контр.		Молоткова		
Утв.		Катерманяц		

Трубопровод

Лит.	Лист	Листов
		1

ГИПРОТЕХМОНТАЖ
Москва

Формат А4

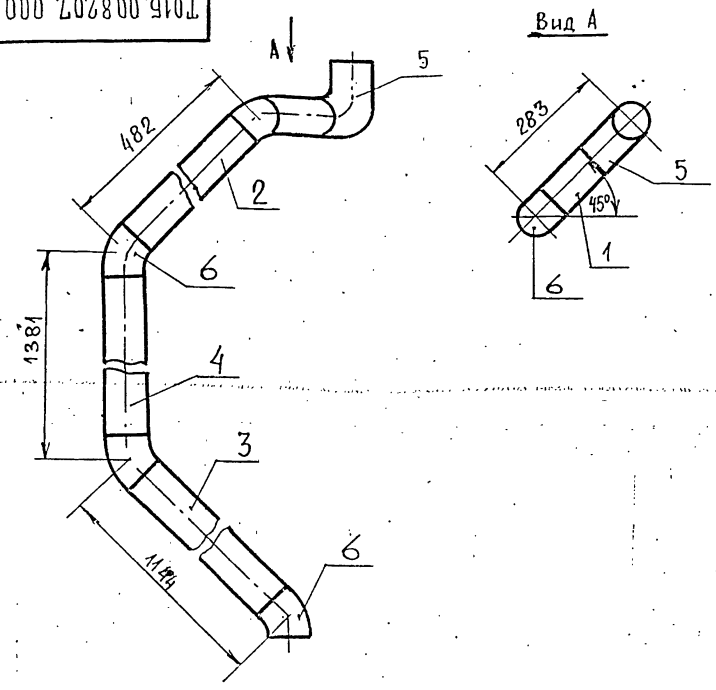

1. Предельные отклонения размеров $\pm \frac{t_2}{2}$
2. Сварные швы по ГОСТ 16037-80.
3. Шероховатость деталей поз. 1, 2, 3, 4 по торцам $Rz160$

Изм	Лист	№ докум.	Подп.	Дата
Разраб.		Жерздева		
Провер.		Трофимов		
Гл. констр		Сидоров		
Н. контр.		Молоткова		
Утв.		Катерманяц		

Т01Б.008207.000СБ

Трубопровод
Сборочный чертеж

Лит.	Масса	Масштаб
	22,14	1:10
Лист	Листов 1	

ГИПРОТЕХМОНТАЖ
Москва

Формат А4

Формат	Зона	Поз.	Обозначение	Наименование	Кол.	Примеч.
				Документация		
А4			Т01Б.008207.000СБ	Сборочный чертеж		
				Детали		
				Патрубки		
				Труба 89×3 ГОСТ10704-76 / В-Вст3сп ГОСТ10705-80		
Б.Ч		1	Т01Б.008207.001	L = 113 ± 0,3мм	1	0,72кг
Б.Ч		2	Т01Б.008207.002	L = 382 ± 0,8мм	1	2,43кг
Б.Ч		3	Т01Б.008207.003	L = 1044 ± 1,2мм	1	6,64кг
Б.Ч		4	Т01Б.008207.004	L = 1281 ± 1,2мм	1	8,15кг
				Стандартные изделия		
		5		Отводы ГОСТ 17375-83 90° 89×3,5	1	
		6		45° 89×3,5	4	

Т01Б.008207.000

Изм	Лист	№ докум.	Подп.	Дата
Разраб.		Жерздева		
Пров.		Трофимов		
Гл. констр		Сидоров		
Н. контр.		Молоткова		
Утв.		Катерманяц		

Трубопровод

Лит.	Лист	Листов
		1

ГИПРОТЕХМОНТАЖ
Москва

Формат А4

ТО1Б.008.208.000 СБ

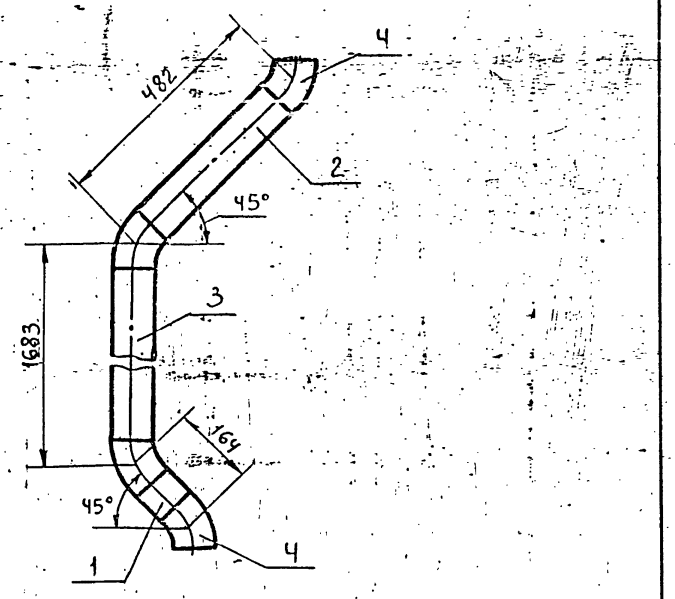

1. Предельные отклонения размеров $\pm \frac{t_2}{2}$.
2. Сварные швы по ГОСТ 16037-80.
3. Шероховатость деталей поз. 1, 2, 3 по торцам $R_z 160$.

Изм.	Лист	№ докум.	Подп.	Дата
Разраб.		Шерздева		
Пров.		Трофимов		
Гл.конст.		Сидоров		
Н.контр.		Ястребов		
Утв.		Кагерманян		

ТО1Б.008.208.000 СБ

Трубопровод. Сборочный чертеж.

Лит.	Масса	Масштаб
	18,51	1:10
Лист	Листов 1	

ГИПРОТЕХМОНТАЖ Москва

Формат А4

Формат	Зона	Поз.	Обозначение	Наименование	Кол.	Примеч.
				Документация		
А4			ТО1Б.008.208.000 СБ	Сборочный чертеж		
				Детали		
				Патрубки		
				Труба $\frac{89\times3\ \text{ГОСТ}\ 10704\text{-}76}{\text{В-Вст3сп ГОСТ}\ 10705\text{-}80}$		
Б.Ч.		1	ТО1Б.008.208.001	L = 64 ± 0,3мм	1	0,41кг
Б.Ч.		2	ТО1Б.008.208.002	L = 382 ± 0,8мм	1	2,43кг
Б.Ч.		3	ТО1Б.008.208.003	L = 1583 ± 1,2мм	1	10,07кг
				Стандартные изделия		
		Ч		Отвод 45° 89×3,5 ГОСТ 17375-83	Ч	

Инв.№ подл. | Подпись и дата | Взам.инв.№ | Инв.№ дубл. | Подпись и дата

Изм.	Лист	№ докум.	Подп.	Дата
Разраб.		Шерздева		
Пров.		Трофимов		
Гл.конст.		Сидоров		
Н.контр.		Ястребов		
Утв.		Кагерманян		

ТО1Б.008.208.000

Трубопровод

Лит.	Лист	Листов
		1

ГИПРОТЕХМОНТАЖ Москва

Формат А4

ТО1Б.008.209.000 СБ

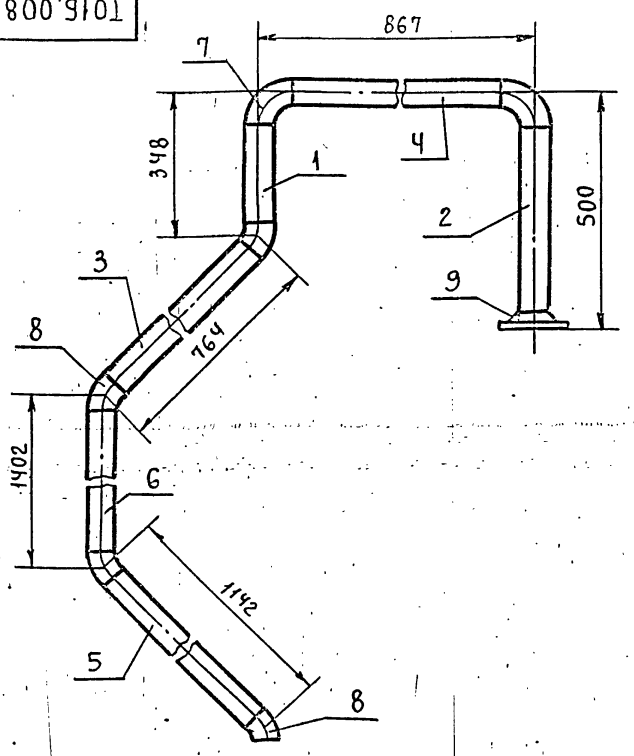

1. Предельные отклонения размеров $\pm \frac{t_2}{2}$.
2. Сварные швы по ГОСТ 16037-80.
3. Шероховатость деталей поз. 1,2,3,4,5,6 по торцам $R_z 160$.

Изм.	Лист	№ докум.	Подп.	Дата
Разраб.		Шерздева		
Пров.		Трофимов		
Гл.конст.		Сидоров		
Н.контр.		Молоткова		
Утв.		Кагерманян		

ТО1Б.008.209.000 СБ

Трубопровод. Сборочный чертеж.

Лит.	Масса	Масштаб
	21,63	1:10
Лист	Листов 1	

ГИПРОТЕХМОНТАЖ Москва

Формат А4

Формат	Зона	Поз.	Обозначение	Наименование	Кол.	Примеч.
				Документация		
А4			ТО1Б.008.209.000 СБ	Сборочный чертеж		
				Детали:		
				Патрубки		
				Труба $\frac{57\times3\ \text{ГОСТ}\ 10704\text{-}76}{\text{В-ВСт3сп ГОСТ}\ 10705\text{-}80}$		
Б.Ч.		1	ТО1Б.008.209.001	L = 243 ± 0,5мм	1	0,97кг
Б.Ч.		2	ТО1Б.008.209.002	L = 387 ± 0,8мм	1	1,55кг
Б.Ч.		3	ТО1Б.008.209.003	L = 704 ± 0,8мм	1	2,81кг
Б.Ч.		Ч	ТО1Б.008.209.004	L = 717 ± 0,8мм	1	2,87кг
Б.Ч.		5	ТО1Б.008.209.005	L = 1082 ± 1,2мм	1	4,33кг
Б.Ч.		6	ТО1Б.008.209.006	L = 1342 ± 1,2мм	1	5,37кг
				Стандартные изделия		
				Отводы ГОСТ 17375-83		
		7		90° 57×3	2	
		8		45° 57×3	Ч	
		9		Фланец 1-50-6 ГОСТ12821-80		
				ВСт3сп2	1	

Инв.№ подл. | Подпись и дата | Взам.инв.№ | Инв.№ дубл. | Подпись и дата

Изм.	Лист	№ докум.	Подп.	Дата
Разраб.		Шерздева		
Пров.		Трофимов		
Гл.конст.		Сидоров		
Н.контр.		Молоткова		
Утв.		Кагерманян		

ТО1Б.008.209.000

Трубопровод

Лит	Лист	Листов
		1

ГИПРОТЕХМОНТАЖ Москва

Серия 5.903-11 Выпуск 1-8

Форм.	Зона	Поз.	Обозначение	Наименование	Кол.	Примеч.
				Документация		
			Т01Б.008 210.000 СБ	Сборочный чертеж		А2
				Детали		
БЧ		1	Т01Б.008 210.001	Балка		
				Швеллер 16 ГОСТ 8240-72 Вст3пс.6-1ТУ14-1-3023-80		
				L= 6130 ± 0,8 мм	1	87,0 кг
БЧ		2	Т01Б.008 210.002	Элемент ограждения		
				Уголок ∠25х25х3 ГОСТ 8509-86 Вст3кп2 ГОСТ 380-71		
				L= 1200 ± 1,2 мм	2	1,3 кг
БЧ		3	Т01Б.008 210.003	Ребро жесткости		
				Полоса 6.0 ГОСТ 103-76 Вст3кп2 ГОСТ 380-71		
				80 х 1055	8	3,9 кг
БЧ		4	Т01Б.008 210.004	Ребро жесткости		
				Полоса 6.0 ГОСТ 103-76 Вст3кп2 ГОСТ 380-71		
				80 х 750	2	2,8 кг
БЧ		5	Т01Б.008 210.005	Ребро жесткости		
				Полоса 6.0 ГОСТ 103-76 Вст3кп2 ГОСТ 380-71		
				80 х 585	2	2,2 кг
БЧ		6	Т01Б.008 210.006	Элемент ограждения		
				Полоса 4.0 ГОСТ 103-76 Вст3кп2 ГОСТ 380-71		
				140 х 5060	1	22,2 кг
БЧ		7	Т01Б.008 210.007	Элемент ограждения Швеллер неравнополочный ∠50х40х12х2,5 ГОСТ 8281-80 Вст3кп2 ГОСТ 380-71		
				L= 1200 ± 1,2 мм	2	2,2 кг
БЧ		8	Т01Б.008 210.008	Балка	2	
БЧ		9	Т01Б.008 210.009	Балка	3	
БЧ		10	Т01Б.008 210.010	Подкос	4	
БЧ		11	Т01Б.008 210.011	Подкос	2	
БЧ		12	Т01Б.008 210.012	Элемент ограждения	1	
БЧ		13	Т01Б.008 210.013	Косынка	3	
БЧ		14	Т01Б.008 210.014	Косынка	4	
БЧ		15	Т01Б.008 210.015	Косынка	3	
БЧ		16	Т01Б.008 210.016	Элемент ограждения	1	
БЧ		17	Т01Б.008 210.017	Элемент ограждения	10	
БЧ		18	Т01Б.008 210.018	Настил	1	
БЧ		19	Т01Б.008 210.019	Пластина		
				Полоса 10.0 ГОСТ 103-76 Вст3кп2 ГОСТ 380-71		
				95 х 70	6	0,45
БЧ		20	Т01Б.008 210.020	Балка	1	
БЧ		21	Т01Б.008 210.021	Балка		
				Швеллер 10 ГОСТ 8240-72 Вст3пс 6-1ТУ14-303-80		
				L= 2400 ± 2 мм	1	20,6
БЧ		22	Т01Б.008 210.022	Пластина		
				Лист Б-ПН-0-80 ГОСТ 19903-74 Вст3пс 6-1ТУ14-1-3023-80		
				140 х 140	4	1,23 кг
БЧ		23	Т01Б.008 210.023	Стойка		
				Труба 159х4,5 ГОСТ 10704-76 В Вст3сп ГОСТ 10705-80		
				L= 420 ± 0,5 мм	2	7,21

Т01Б.008 210.000

Изм.	Лист	№ докум.	Подп.	Дата
Разраб.		Ручкина		
Провер.		Котова		
Н. контр.		Ястребов		
Утв.		Катермаянц		

Металлоконструкция

Литера | Лист 1 | Листов 3

Гипротехмонтаж Москва

Формат А4

Т01Б.008 210.000 Лист 2

Формат А4

Форм.	Зона	Поз.	Обозначение	Наименование	Кол.	Примеч.
				Стандартные изделия		
		24		Опоры 159-06 ОСТ 34-42-622-84	2	
		25		Болт М16-60х55.58 ГОСТ 7798-70	8	
		26		Гайка М16-6Н.5 ГОСТ 5916-70	16	
		27		Шайба 16.01.08 КП ГОСТ 11371-78	16	

Т01Б.008 210.000 Лист 3

Формат А4

Форм.	Зона	Поз.	Обозначение	Наименование	Кол.	Примеч.
				Документация		
А3			Т01Б.008 211.000 СБ	Сборочный чертеж		
				Детали		
		1	Т01Б.008 211.001	Патрубок	1	
		2	Т01Б.008 211.002	Патрубок	1	

Т01Б.008 211.000

Изм.	Лист	№ докум.	Подп.	Дата
Разраб.		Сташкова		
Пров.		Трофимов		
Гл. констр.		Сидоров		
Н. контр.				
Утв.		Катермаянц		

Трубопровод в БХОП

Лит. | Лист | Листов 1

Гипротехмонтаж Москва

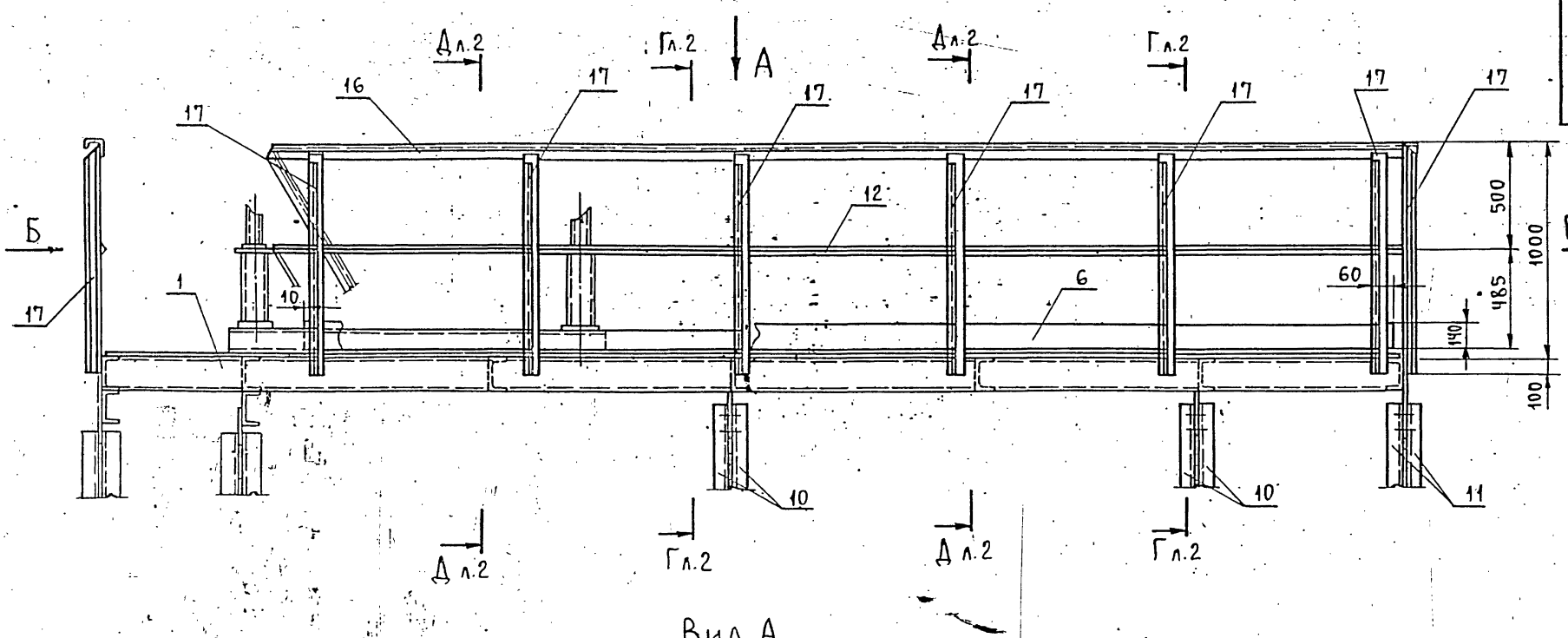

Вид А

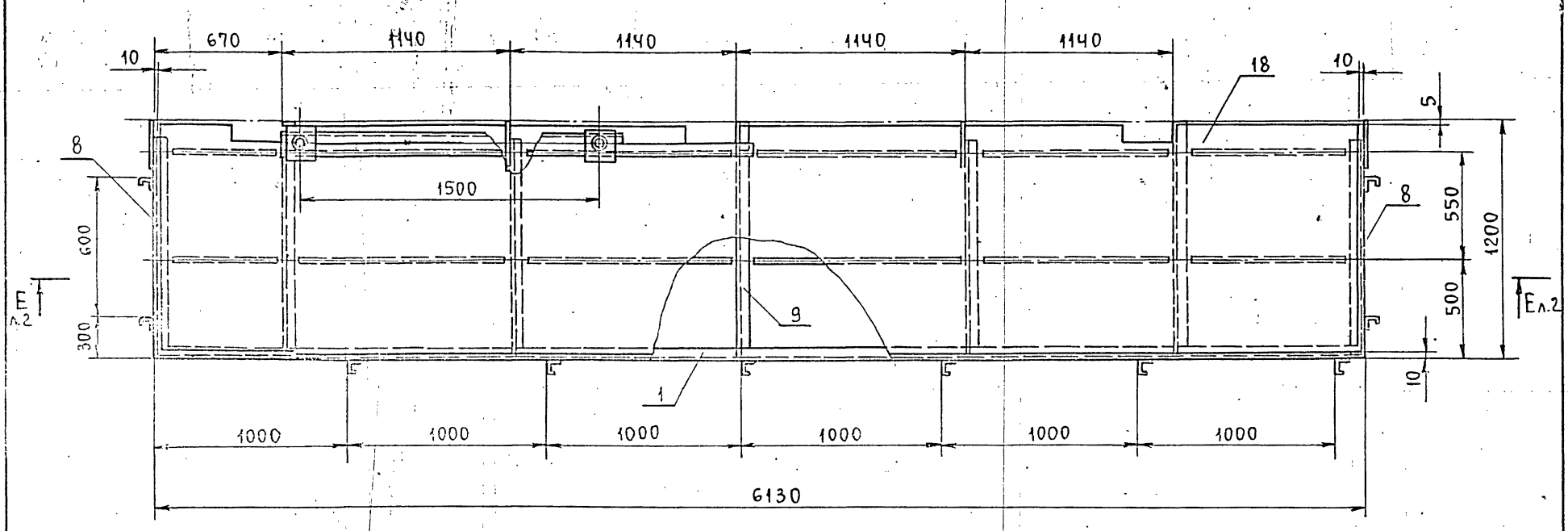

Вид Б

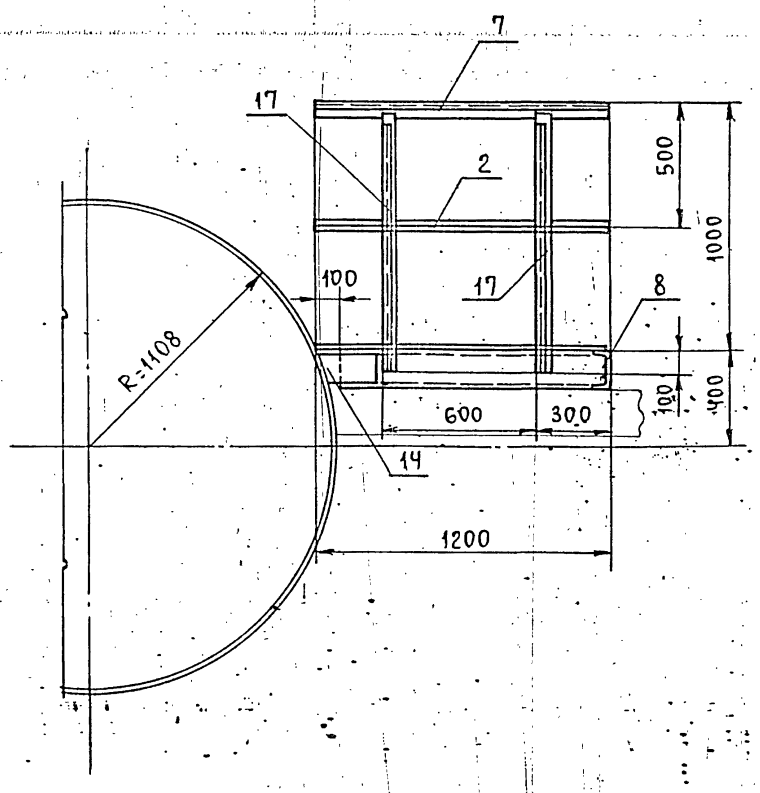

1. Сварные швы по ГОСТ 5264-80.
2. Электроды Э-46; Э-50 ГОСТ 9467-75.
3. Сварные швы сплошные по контуру прилегания свариваемых деталей.
   Катет сварных швов по наименьшей толщине свариваемых деталей.
4. Сварные швы очистить от шлака и окалины.
   Шероховатость сварных швов $R_z 160$.
5. Неуказанные предельные отклонения размеров $\pm \frac{t}{2}$.

Изм.	Лист	№ докум.	Подп.	Дата
Разраб.		Ручкина		
Пров.		Котова		
Гл. конст.		Сидоров		
Н. контр.		Ястребов		
Утв.		Кагерманян		

ТО1Б.008 210.000 СБ

Металлоконструкция. Сборочный чертеж.

Лит.	Масса	Масштаб
	632	1:20

Лист 1 Листов 1

Гипротехмонтаж. Лен. отдел.

Вид В лист 1

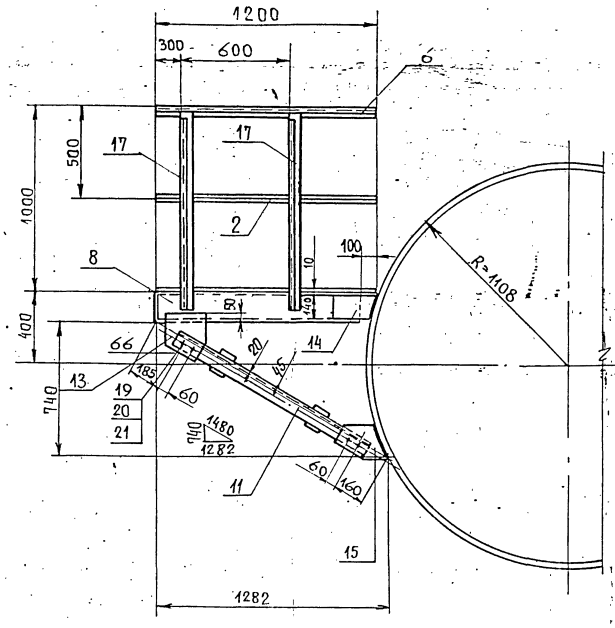

А – А лист 1

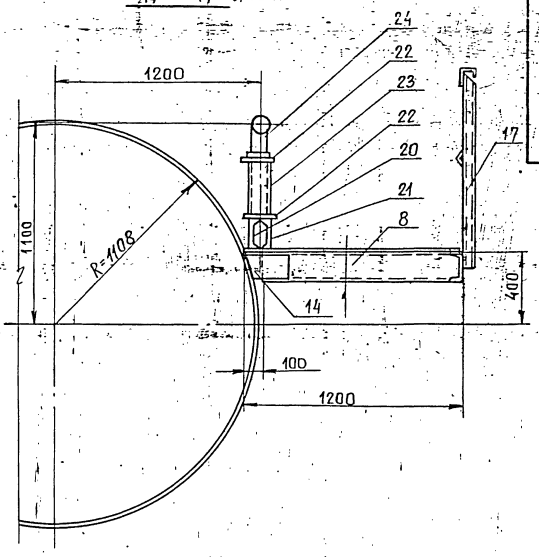

Г – Г лист 1

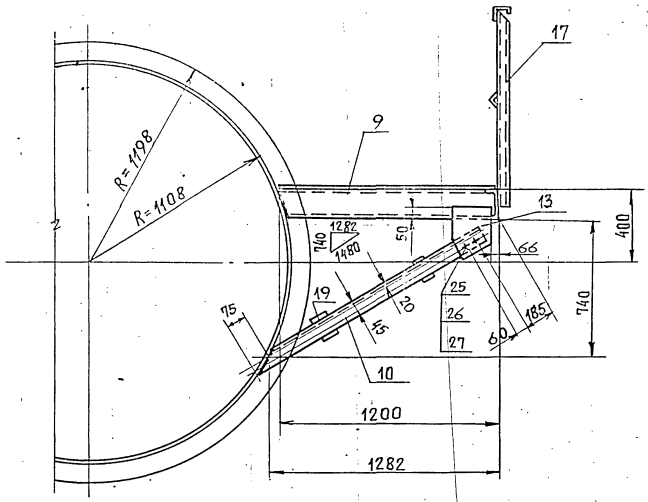

Е – Е лист 1

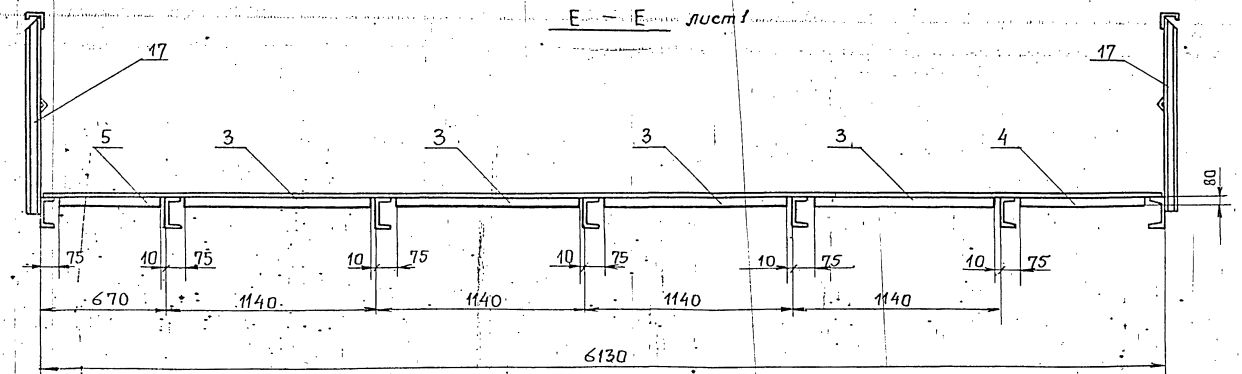

Т01Б.008 210.008

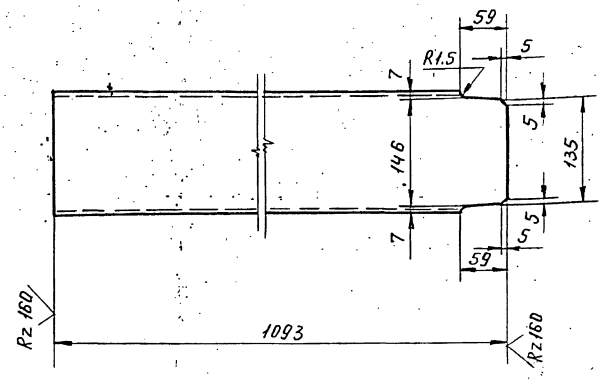

Предельные отклонения размеров $\pm \frac{t_2}{2}$.

Изм.	Лист	№ докум.	Подп.	Дата	Т01Б.008 210.008			
Разраб.		Ручкина			Балка	Лит.	Масса	Масшт.
Пров.		Котова					15,5	1:5
Гл. констр.		Сидоров				Лист 1	Листов 1	
Н. контр.		Ястребов			Швеллер 16 ГОСТ 8240-72 / ВСт3пс6-1ТУ14-1-3023-80	Гипротехмонтаж Ленинград		
Утв.		Кагерманян						

Формат А4

Т01Б.008 210.009

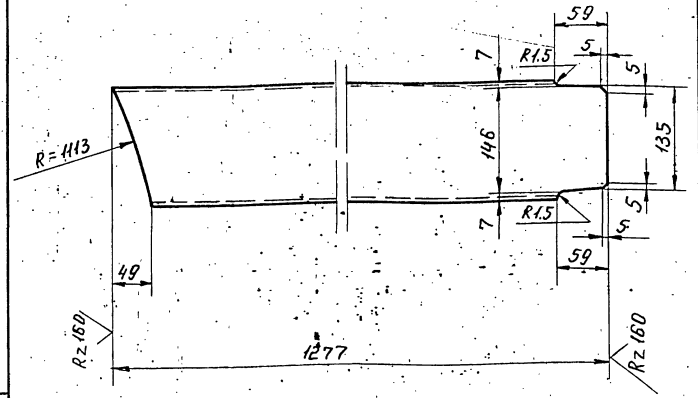

Предельные отклонения размеров $\pm \frac{t_2}{2}$.

Изм.	Лист	№ докум.	Подп.	Дата	Т01Б.008 210.009			
Разраб.		Ручкина			Балка	Лит.	Масса	Масшт.
Пров.		Котова					18,2	1:5
Гл. констр.		Сидоров				Лист 1	Листов 1	
Н. контр.		Ястребов			Швеллер 16 ГОСТ 8240-72 / ВСт3пс6-1ТУ14-1-3023-80	Гипротехмонтаж Ленинград		
Утв.		Кагерманян						

Формат А4

Инв. № подл. | Подп. и дата | Взам. инв. № | Инв. № дубл. | Подп. и дата

Т01Б.008 210.010

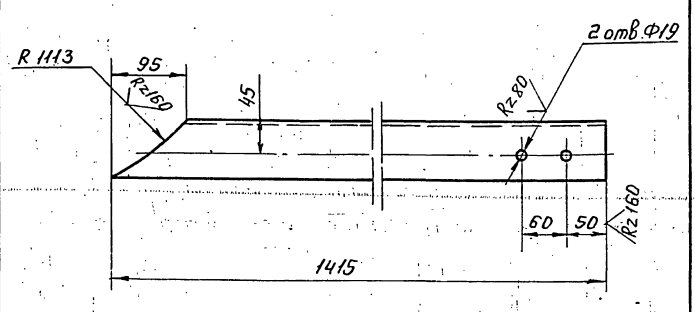

Предельные отклонения размеров отверстий H14, остальных $\pm \frac{t_2}{2}$.

Изм.	Лист	№ докум.	Подп.	Дата	Т01Б.008 210.010			
Разраб.		Ручкина			Подкос	Лит.	Масса	Масшт.
Пров.		Котова					9,8	1:5
Гл. констр.		Сидоров				Лист 1	Листов 1	
Н. контр.		Ястребов			Уголок 75х75х6 ГОСТ 8509-86 / ВСт3пс6-1ТУ14-1-3023-80	Гипротехмонтаж Ленинград		
Утв.		Кагерманян						

Формат А4

Т01Б.008 210.011

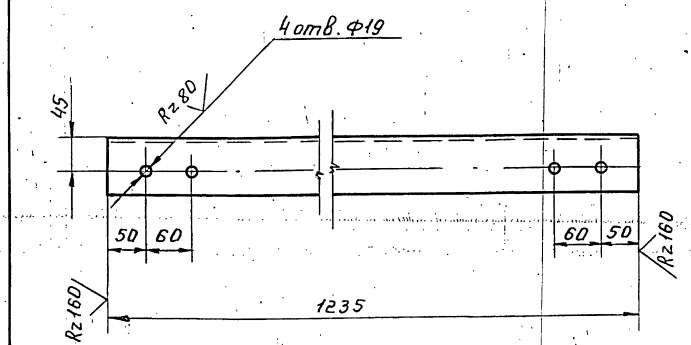

Предельные отклонения размеров отверстий H14, остальных $\pm \frac{t_2}{2}$.

Изм.	Лист	№ докум.	Подп.	Дата	Т01Б.008 210.011			
Разраб.		Ручкина			Подкос	Лит.	Масса	Масшт.
Пров.		Котова					8.5	1:5
Гл. констр.		Сидоров				Лист 1	Листов 1	
Н. контр.		Ястребов			Уголок 75х75х6 ГОСТ 8509-86 / ВСт3пс6-1ТУ14-1-3023-80	Гипротехмонтаж Ленинград		
Утв.		Кагерманян						

Формат А4

Серия 5.903-11 Выпуск 1-8

Т01Б.008 210.012

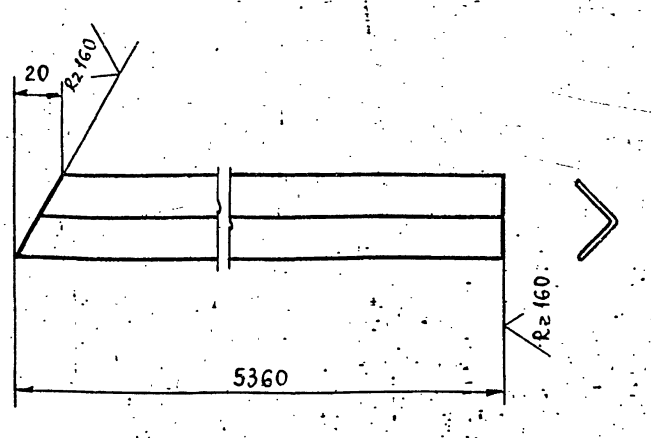

Предельные отклонения размеров $\pm \frac{t_2}{2}$.

					Т01Б.008 210.012			
Изм.	Лист	№ докум.	Подп.	Дата				
Разраб.		Ручкина			Элемент ограждения	Лит.	Масса	Масшт.
Пров.		Котова					6,0	1:5
Гл.конст.		Сидоров				Лист	Листов: 1	
Н.контр.		Ястребов			Уголок 25×25×3В ГОСТ 8509-86 / Вст.3кп2I ГОСТ 535-79	ГИПРОТЕХМОНТАЖ Ленинград		
Утв.		Кагерманя						

Инв.№ подл. | Подпись и дата | Взам. инв.№ | Инв.№ дубл. | Подпись и дата

Формат А4

Т01Б.008 210.013

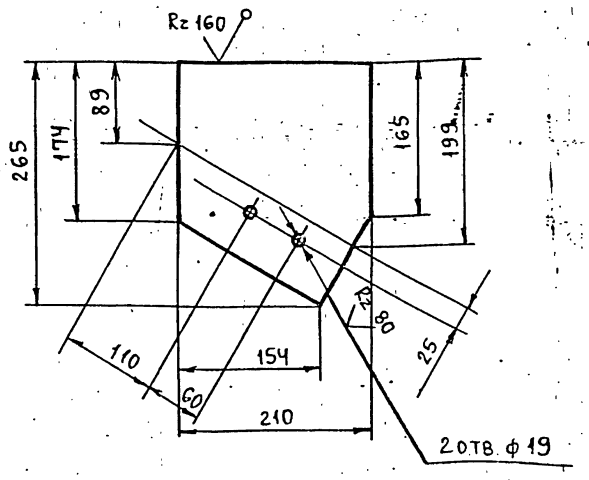

Предельные отклонения размеров отверстий Н14, остальных $\pm \frac{t_2}{2}$.

					Т01Б.008 210.013			
Изм.	Лист	№ докум.	Подп.	Дата				
Разраб.		Ручкина			Косынка	Лит	Масса	Масштаб
Пров.		Котова					2,6	1:5
Гл.конст.		Сидоров				Лист	Листов: 1	
Н.контр.		Ястребов			Лист Б-ПН-0-100 ГОСТ 19903-74 / Вст3пс6-1 ТУ14-1-3023-80	ГИПРОТЕХМОНТАЖ Ленинград		
Утв.		Кагерманя						

Инв.№ подл. | Подпись и дата | Взам. инв.№ | Инв.№ дубл. | Подпись и дата

Формат А4

Т01Б.008 210.014

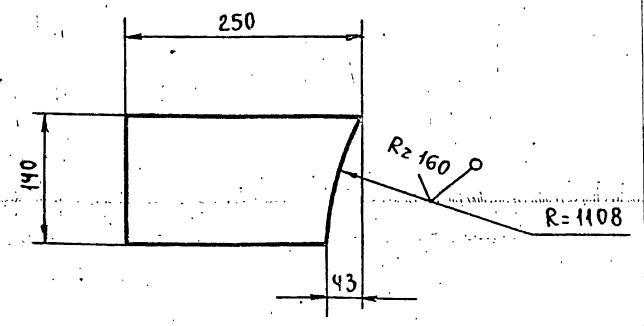

Предельные отклонения размеров $\pm \frac{t_2}{2}$.

					Т01Б.008 210.014			
Изм.	Лист	№ докум.	Подп.	Дата				
Разраб.		Ручкина			Косынка	Лит.	Масса	Масшт.
Пров.		Котова					2,2	1:5
Гл.конст.		Сидоров				Лист	Листов: 1	
Н.контр.		Ястребов			Лист Б-ПН-0-10,0 ГОСТ 19903-74 / Вст3пс6-1 ТУ14-1-3023-80	ГИПРОТЕХМОНТАЖ Ленинград		
Утв.		Кагерманя						

Инв.№ подл. | Подпись и дата | Взам. инв.№ | Инв.№ дубл. | Подпись и дата

Формат А4

Т01Б.008 210.015

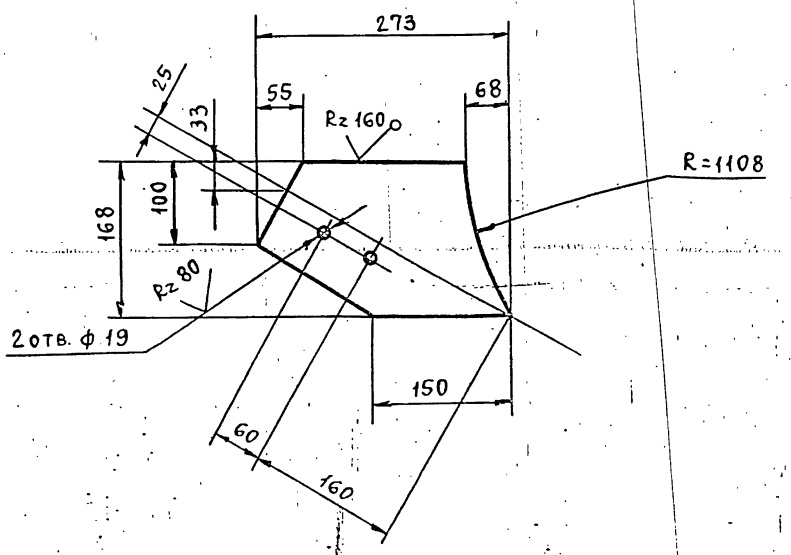

Предельные отклонения размеров отверстий Н14, остальных $\pm \frac{t_2}{2}$.

					Т01Б.008 210.015			
Изм.	Лист	№ докум.	Подп.	Дата				
Разраб.		Ручкина			Косынка	Лит.	Масса	Масшт.
Пров.		Котова					2,9	1:5
Гл.конст.		Сидоров				Лист	Листов: 1	
Н.контр.		Ястребов			Лист Б-ПН-0-10,0 ГОСТ 19903-74 / Вст3пс6-1 ТУ14-1-3023-80	ГИПРОТЕХМОНТАЖ Ленинград		
Утв.		Кагерманя						

Инв.№ подл. | Подпись и дата | Взам. инв.№ | Инв.№ дубл. | Подпись и дата

Формат А4

ТО16.008 210.016

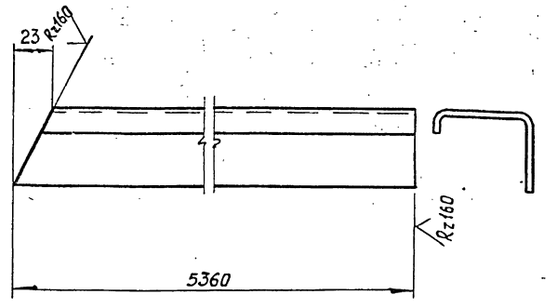

Предельные отклонения размеров $\pm \frac{t_2}{2}$

Изм.	Лист	№ докум.	Подп.	Дата
Разраб.		Ручкина		
Пров.		Котова		
Гл.конст.		Сидоров		
Н. контр.		Ястребов		
Утв.		Кагерманян		

ТО16.008 210.016

Элемент ограждения

Лит.	Масса	Масшт.
	9.9	1:2
Лист	Листов 1	

Швеллер неравнополочный ∠50×40×12×2.5 ГОСТ 8281-80 / Ст3кп2 ГОСТ 380-71

ГИПРОТЕХМОНТАЖ г. Москва

Формат А4

ТО16.008 210.017

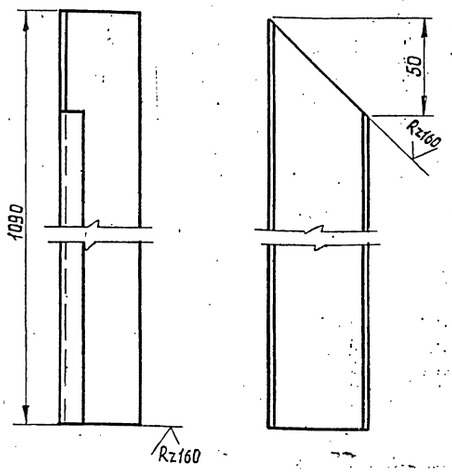

Изм.	Лист	№ докум.	Подп.	Дата
Разраб.		Ручкина		
Пров.		Котова		
Гл.конст.		Сидоров		
Н. контр.		Ястребов		
Утв.		Кагерманян		

ТО16.008 210.017

Элемент ограждения

Лит.	Масса	Масшт.
	2.0	1:2
Лист 1	Листов 1	

Швеллер неравнополочный ∠50×40×12×2.5 ГОСТ 8281-80 / Ст3кп2 ГОСТ 380-71

ГИПРОТЕХМОНТАЖ г. Москва

Формат А4

Инв.№ подл. | Подп. и дата | Взам. инв.№ | Инв.№ дубл. | Подп. и дата

ТО16.008 210.018

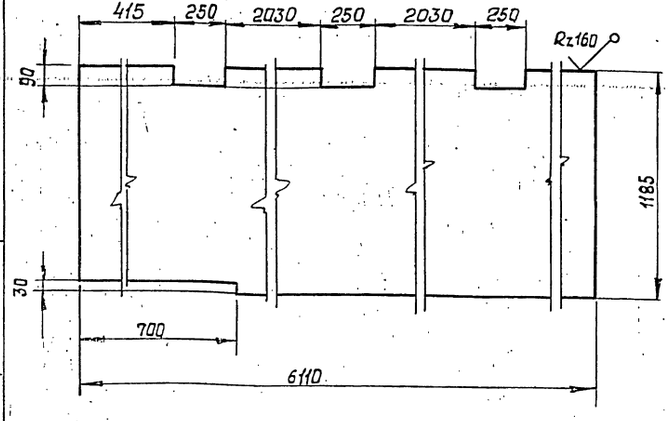

Изм.	Лист	№ докум.	Подп.	Дата
Разраб.		Ручкина		
Пров.		Котова		
Гл.конст.		Сидоров		
Н. контр.		Ястребов		
Утв.		Кагерманян		

ТО16.008 210.018

Настил

Лит.	Масса	Масшт.
	306.3	1:20
Лист 1	Листов 1	

Лист ромбк-ПУ-5×1185×6110 Бст3сп ГОСТ 535-79

ГИПРОТЕХМОНТАЖ г. Москва

Формат А4

ТО16.008 210.019

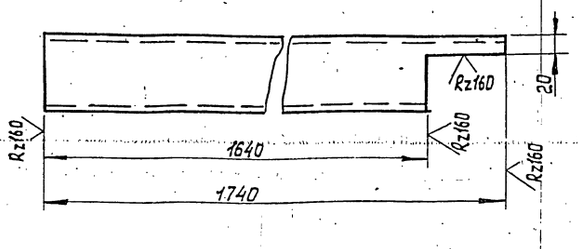

Изм.	Лист	№ докум.	Подп.	Дата
Разраб.		Баркова		
Пров.		Самохвалов		
Гл.конст.		Самохвалов		
Н. контр.		Ястребов		
Утв.		Кагерманян		

ТО16.008 210.019

Балка

Лит.	Масса	Масшт.
	15.0	1:5
Лист	Листов 1	

Швеллер 10 ГОСТ 8240-72 / Ст3пс6 ГТУ 14-1-3023-80

ГИПРОТЕХМОНТАЖ Москва

Формат А4

Т016 008 211 000СБ

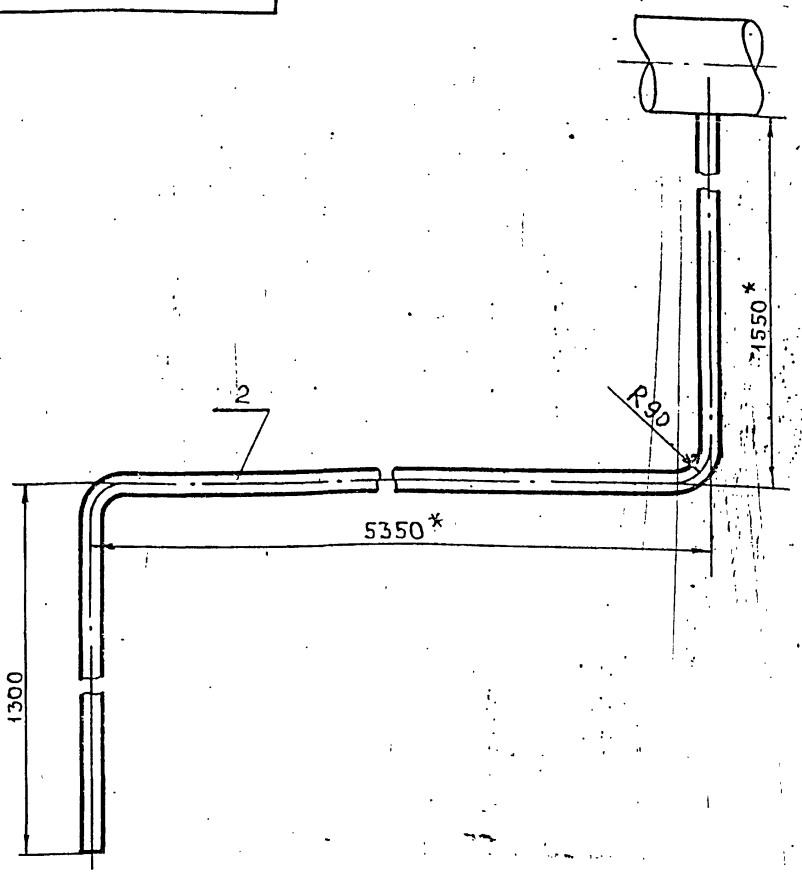

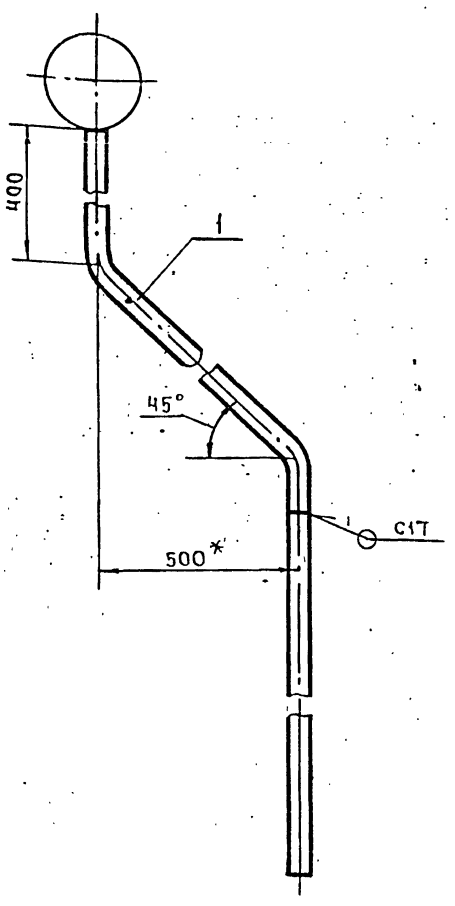

1. Неуказанные предельные отклонения размеров $\pm \frac{t_2}{2}$
2. Сварные швы по ГОСТ16037-80.
3 * Размеры для справок.

Изм.	Лист	№ докум.	Подп.	Дата	Т01Б.008 211. 000СБ			
Разраб.		Сташкова			Трубопровод в БХОП	Лит.	Масса	Масштаб
Пров.		Трофимов					19.81	1:5
Гл.конст.		Сидоров			Сборочный чертеж	Лист	Листов 1	
Н.контр.		Молоткова				Гипротехмонтаж		
Утв.		Кагерманянц						

Формат А3

Т016.008.211.001

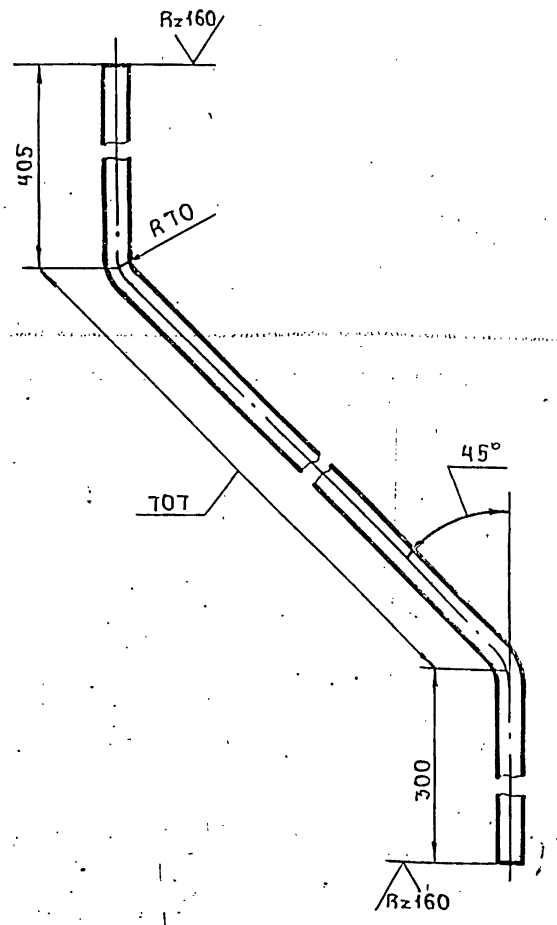

1. Предельные отклонения размеров $\pm \frac{t_2}{2}$
2. Длина трубной заготовки $L = 1352 \pm 1.2$мм

Изм.	Лист	№ докум.	Подп.	Дата	Т01Б.008 211. 001			
Разраб.		Сташкова			Патрубок	Лит.	Масса	Масштаб
Пров.		Трофимов					3.23	1:5
Гл.конст.		Сидоров				Лист	Листов 1	
Н.контр.		Молоткова			Труба 25.5×3 ГОСТ3262-75	Гипротехмонтаж		
Утв.		Кагерманянц						

Формат А4

Т016.008.211.002

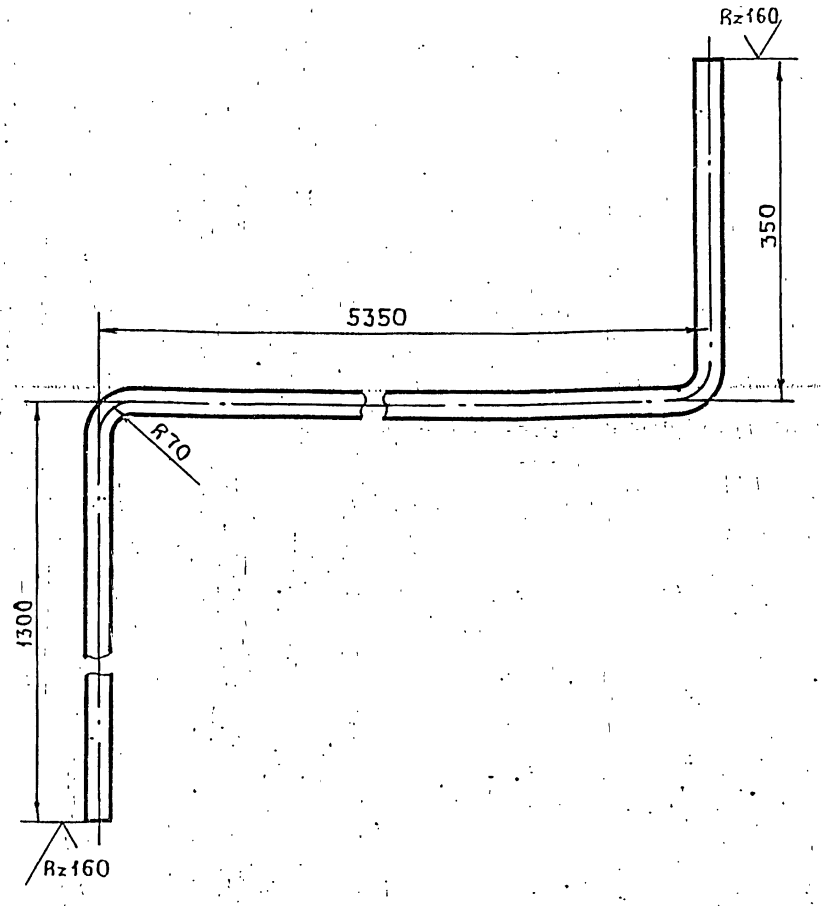

1. Предельные отклонения размеров $\pm \frac{t_2}{2}$
2. Длина трубной заготовки $L = 6940 \pm 5.0$мм

Изм.	Лист	№ докум.	Подп.	Дата	Т01Б.008 211. 002			
Разраб.		Сташкова			Патрубок	Лит.	Масса	Масштаб
Пров.		Трофимов					16.58	1:5
Гл.конст.		Сидоров				Лист	Листов 1	
Н.контр.		Молоткова			Труба 25.5×3 ГОСТ3262-75	Гипротехмонтаж		
Утв.		Кагерманянц						

Формат	Зона	Поз.	Обозначение	Наименование	Кол.	Примеч.
				Документация		
А2			ТО1Б.008 300.000 СБ	Сборочный чертеж		
				Сборочные единицы		
А4		1	ТО1Б.008 301.000	Трубопровод	1	
А4		2	ТО1Б.008 302.000	Трубопровод	1	
		3	ТО1Б.008 303.000	Кронштейн	2	
				Детали		
А4		4	ТО1Б.008 300.001	Отвод	1	
А4		5	ТО1Б.008 300.002	Патрубок	1	
				Прочие изделия		
		6		Устройство предохранительное ДА-100*	1	1035,0
				* Поставляется в комплекте с деаэрационной колонкой заказчиком		

Изм.	Лист	№ докум.	Подп.	Дата	ТО1Б.008 300.000		
Разраб.		Павлов			Установка гидрозатвора	Лит.	Лист 1 / Листов
Пров.		Сидоров				Гипротехмонтаж г. Москва	
Н. контр.		Эстребов					
Утв.		Кузнецов					

Формат А4

Формат	Зона	Поз.	Обозначение	Наименование	Кол.	Примеч.
				Документация		
А4			ТО1Б.008 301.000 СБ	Сборочный чертеж		
				Детали		
Б4		1	ТО1Б.008 301.001	Патрубок		
				Труба 152×4.5 ГОСТ 10704-76 / В-Ст3сп ГОСТ 10705-80		
				L = 80 ± 0.3 мм	1	1,3 кг
				Стандартные изделия		
		2		Отвод 90° 159 × 4.5 ГОСТ 17375-83	1	
		3		Переход К159×4.5-108×4.0 ГОСТ 17378-83	1	
		4		Фланец 1-100-2.5 Ст3сп2 ГОСТ 12821-80	1	

Изм.	Лист	№ докум.	Подп.	Дата	ТО1Б.008 301.000		
Провер.		Сидоров			Трубопровод	Лит.	Лист 1 / Листов
Разраб.		Павлов				Гипротехмонтаж г. Москва	
Н. контр.		Эстребов					
Утв.		Кузнецов					

Формат А4

Формат	Зона	Поз.	Обозначение	Наименование	Кол.	Примеч.
				Документация		
А4			ТО1Б.008 302.000 СБ	Сборочный чертеж		
				Детали		
Б4		1	ТО1Б.008 302.001	Патрубок		
				Труба 152×4.5 ГОСТ 10704-76 / В-Ст3сп ГОСТ 10705-80		
				ℓ = 775 ± 0.8 мм	1	12,7 кг
Б4		2	ТО1Б.008 302.002	Патрубок		
				Труба 152×4.5 ГОСТ 10704-76 / В-Ст3сп ГОСТ 10705-80		
				ℓ = 595 ± 0.8 мм	1	9.74 кг
				Стандартные изделия		
		3		Отвод 90° 159 × 4.5 ГОСТ 17375-83	1	

Изм.	Лист	№ докум.	Подп.	Дата	ТО1Б.008 302.000		
Разраб.		Павлов			Трубопровод	Лит.	Лист 1 / Листов
Пров.		Сидоров				Гипротехмонтаж г. Москва	
Н. контр.		Эстребов					
Утв.		Кузнецов					

Формат А4

Формат	Зона	Поз.	Обозначение	Наименование	Кол.	Примеч.
				Документация		
А3			ТО1Б.008 303.000 СБ	Сборочный чертеж	1	
				Детали		
А4		1	ТО1Б.008 303.001	Консоль	1	
А4		2	ТО1Б.008 303.002	Подкос	1	

Изм.	Лист	№ докум.	Подп.	Дата	ТО1Б.008 303.000		
Разраб.		Камалова			Кронштейн	Лит.	Лист 1 / Листов
Пров.		Трофимов				Гипротехмонтаж г. Москва	
Н. контр.		Малоткова					
Утв.		Котермянц					

Формат А4

Серия 5.903-11 Выпуск 1-8

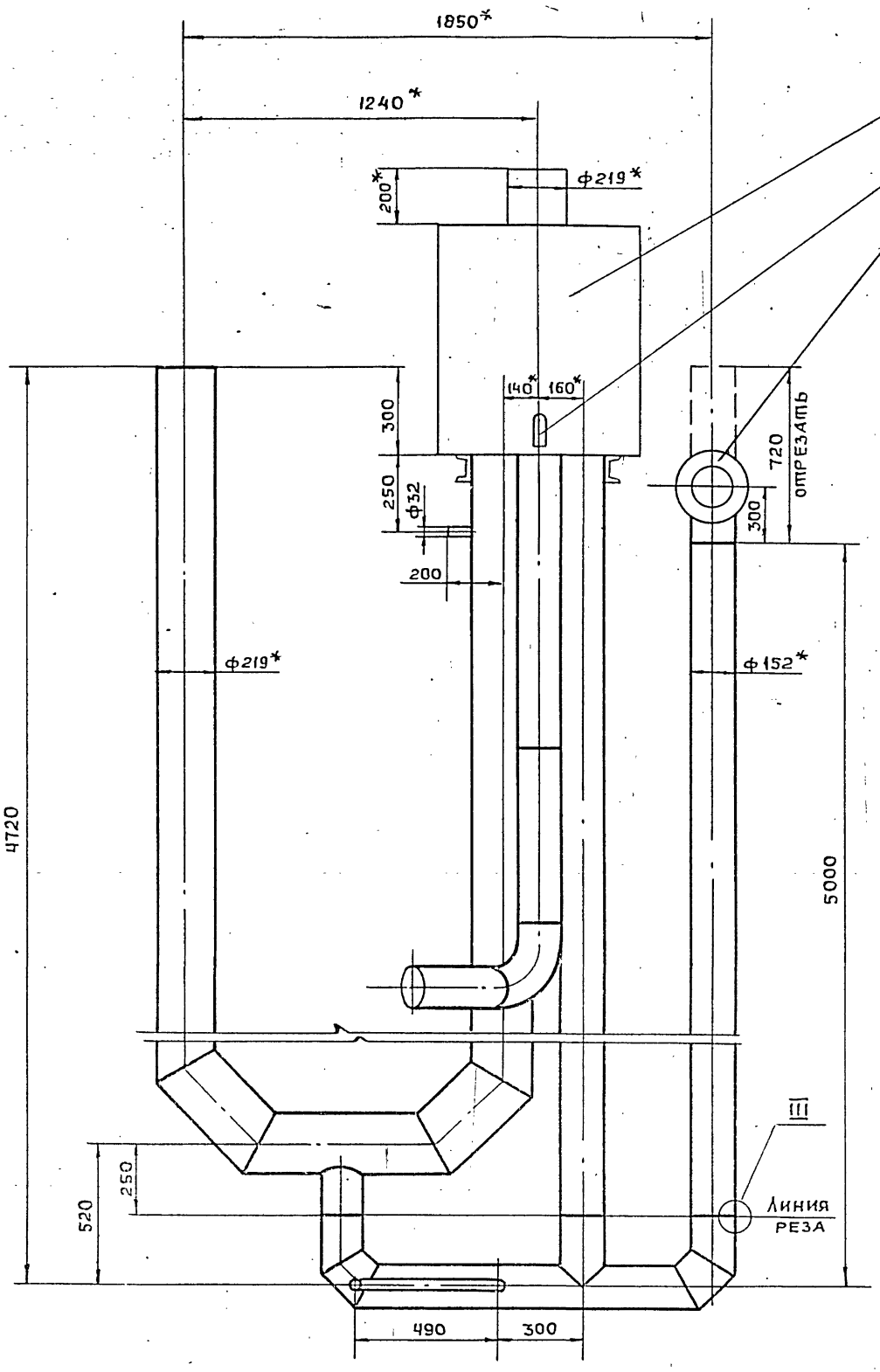

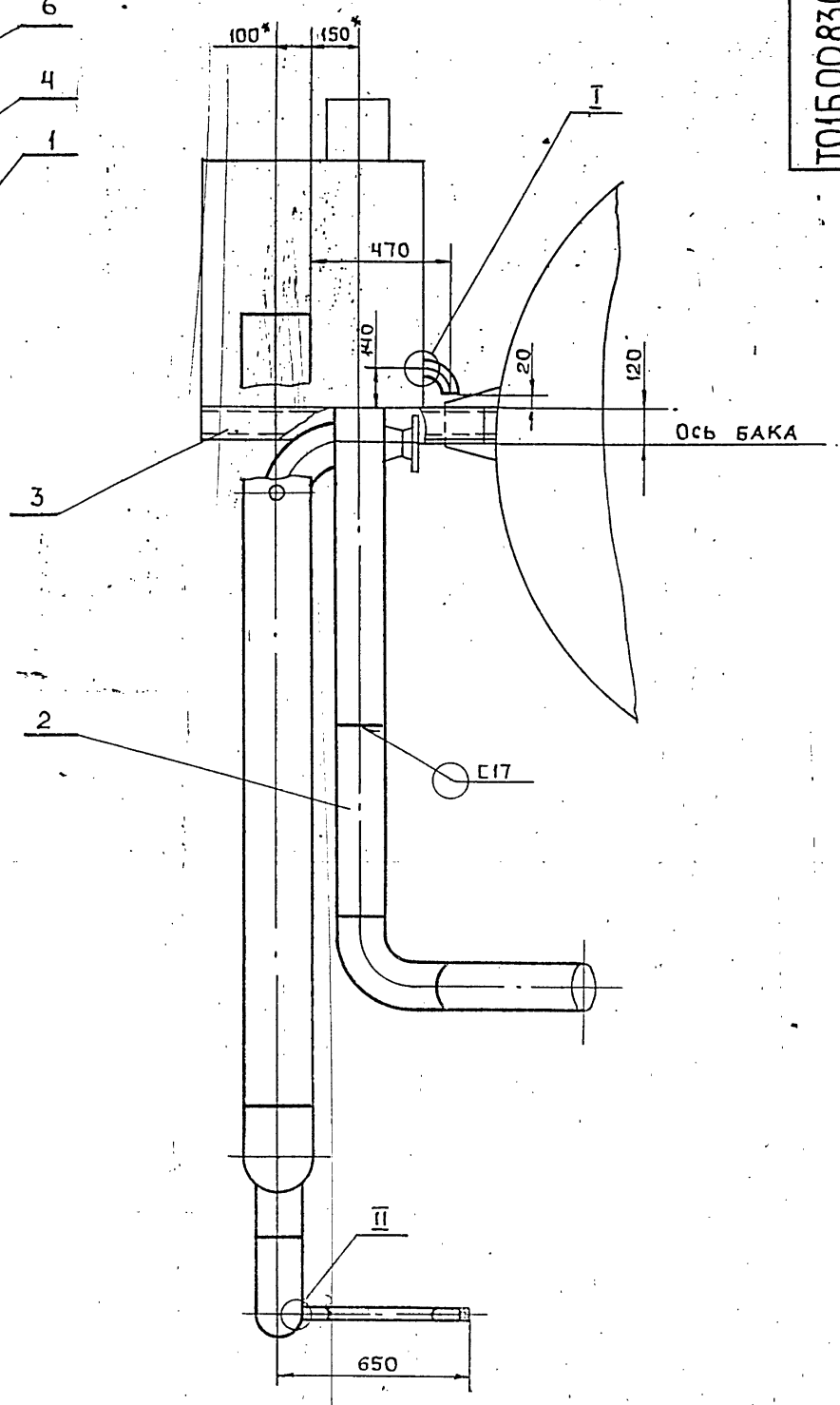

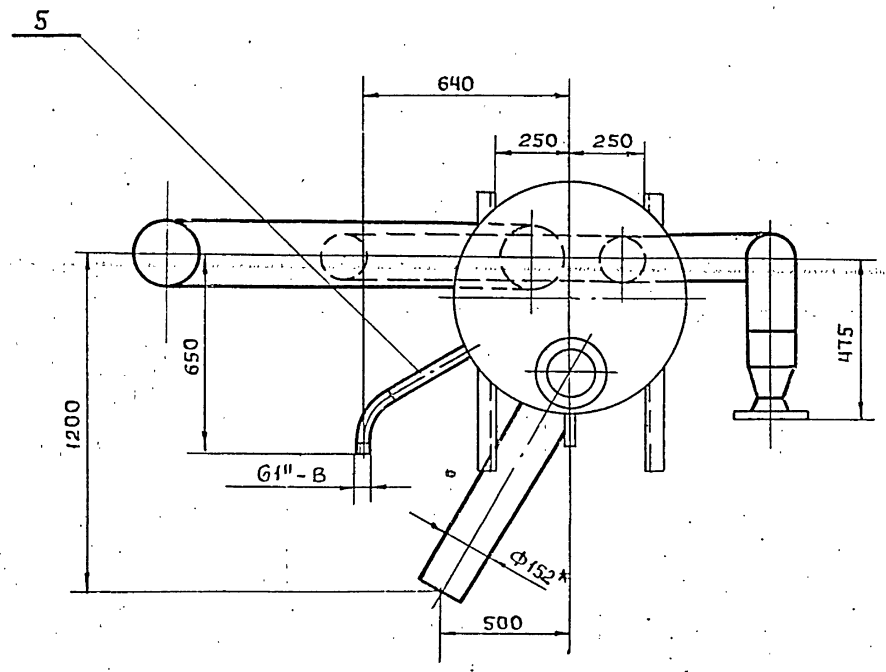

I
М 1:2

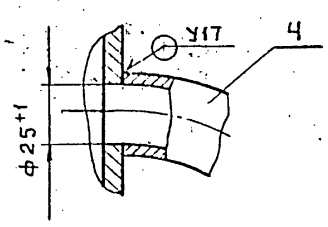

II
М 1:2

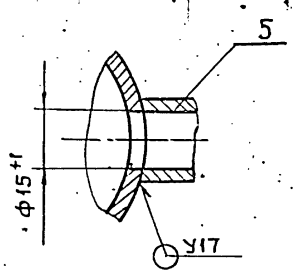

III
М 2:1

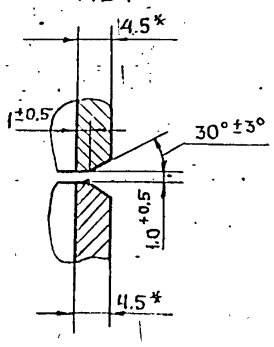

1. Неуказанные предельные отклонения размеров $\pm\frac{t_2}{2}$.
2. Сварные швы по ГОСТ 16037-80.
3.* Размеры для справок.

						Т 016.008300.000 СБ	
Изм.	Лист	№ докум.	Подп.	Дата	Установка гидрозатвора сборочный чертеж	Лит.	Масса 115,17 / Масштаб 1:10
Разраб.		Трофимов				Лист	Листов 1
Пров.		Сидоров				Гипротехмонтаж Москва	
Гл.констр.		Сидоров					
Н.контр.		Молотков					
Утв.		Кагерманян					

Инв.№ подл. | Подпись и дата | Взам.инв.№ | Инв.№ дубл. | Подпись и дата

Т01Б.008301.000СБ

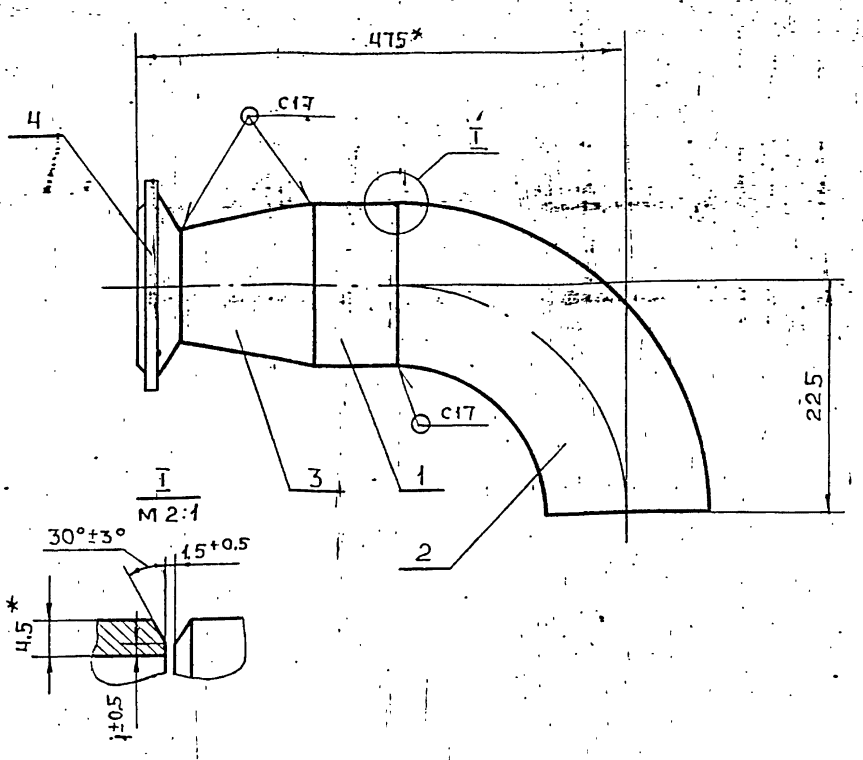

1. Сварные швы по ГОСТ 16037-80.
2.* Размеры для справок.

Изм	Лист	№ докум.	Подп.	Дата	Т01Б. 008301. 000СБ	Лит.	Масса	Масштаб
Разраб.		Резцова			Трубопровод сборочный чертеж		12.8	1:5
Пров.		Трофимов				Лист	Листов 1	
Гл.констр.		Сидоров				ГИПРОТЕХМОНТАЖ Москва		
Н.контр.		Ястребов						
Утв.		Кагерманянц						

Формат А4

Т01Б.008302.000СБ

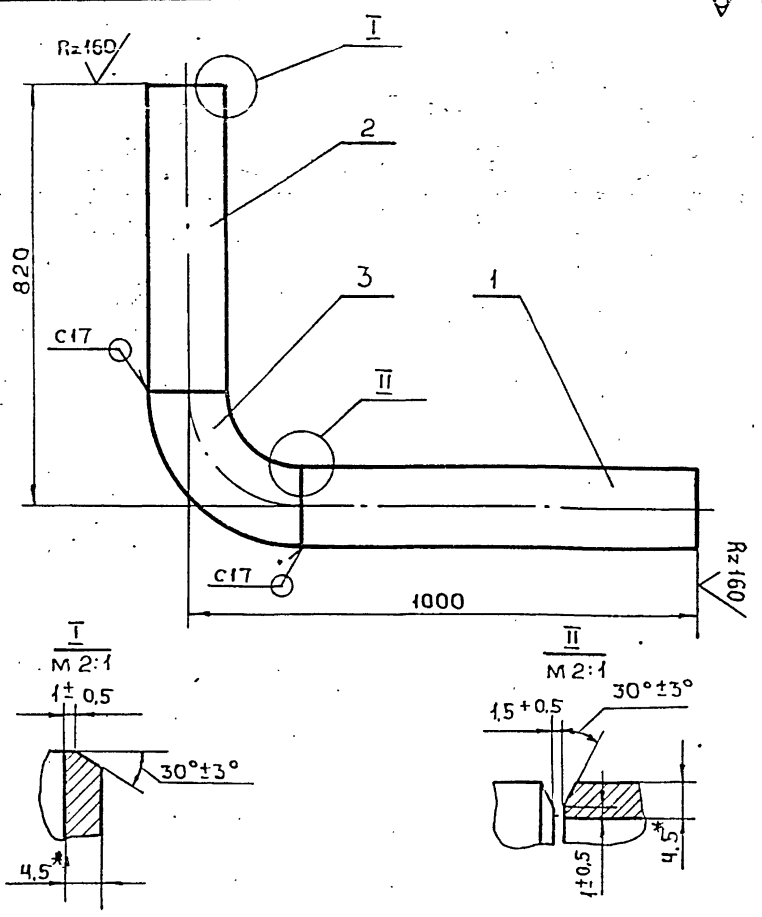

1. Неуказанные предельные отклонения размеров $\pm\frac{t_2}{2}$
2. Сварные швы по ГОСТ 16037-80
3.* Размер для справок.

Изм	Лист	№ докум.	Подп.	Дата	Т01Б. 008302. 000СБ	Лит.	Масса	Масштаб
Разраб.		Резцова			Трубопровод сборочный чертеж		28,5	1:10
Пров.		Трофимов				Лист	Листов 1	
Гл.констр.		Сидоров				ГИПРОТЕХМОНТАЖ Москва		
Н.контр.		Ястребов						
Утв.		Ястребов						

Формат А4

Т01Б.008300.001

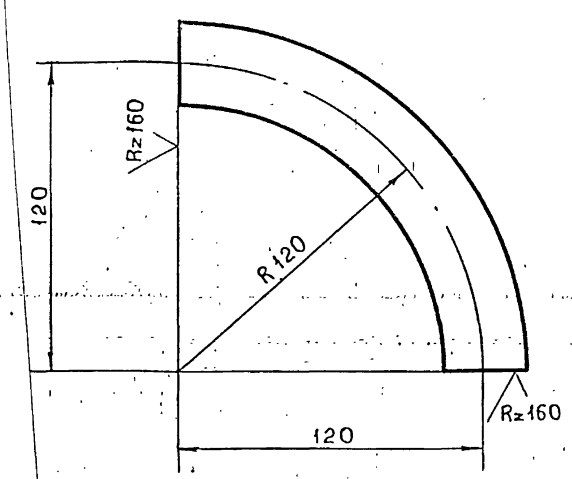

1. Неуказанные предельные отклонения размеров $\pm\frac{t_2}{2}$
2. Длина трубной заготовки $L=190\pm0,5$ мм.

Изм	Лист	№ докум.	Подп.	Дата	Т01Б. 008300. 001	Лит.	Масса	Масштаб
Разраб.		Резцова			Отвод 90°		0,45	1:2
Пров.		Трофимов				Лист	Листов 1	
Гл.конст.		Сидоров				ГИПРОТЕХМОНТАЖ Москва		
Н.контр.		Молоткова			Труба 32×2,5 ГОСТ 8732-78 / Сталь 20 ГОСТ 8731-75			
Утв.		Кагерманянц						

Формат А4

Т01Б.008300.002

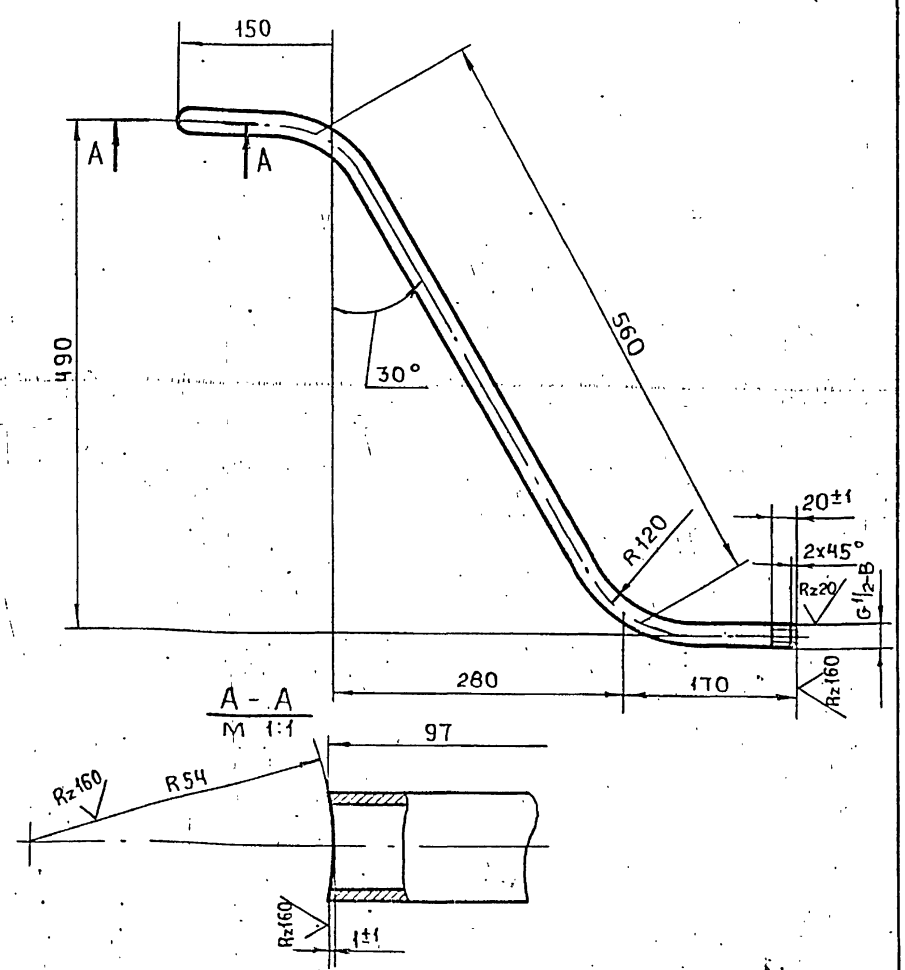

1. Неуказанные предельные отклонения размеров $\pm\frac{t_2}{2}$
2. Длина трубной заготовки $L=827\pm0,8$ мм.

Изм	Лист	№ докум.	Подп.	Дата	Т01Б. 008300. 002	Лит.	Масса	Масштаб
Разраб.		Резцова			Патрубок		0.9	1:5
Пров.		Трофимов				Лист	Листов 1	
Гл.констр.		Сидоров				ГИПРОТЕХМОНТАЖ Москва		
Н.контр.		Молоткова			Труба 15×2,5 ГОСТ 3262-75			
Утв.		Кагерманянц						

23205-22 21 Формат А4

Т01Б.008303.000СБ

Т01Б.008303.000СБ

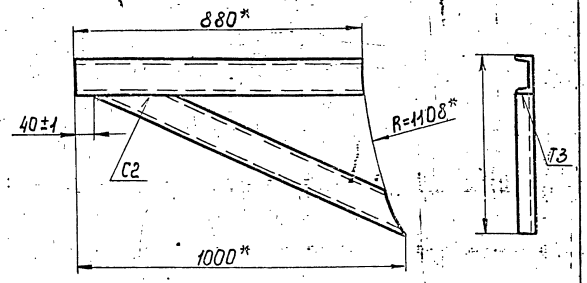

Т01Б.008303.000-01СБ - зеркальное отражение
Остальное см. Т01Б.008303.000СБ

М1:20



1. Сварные швы по ГОСТ16037-80. Сварные швы сплошные по контуру прилегания. Катет шва 6мм.
2. *Размеры для справок

Изм.	Лист	№ докум.	Подп.	Дата	Т01Б.008303.000СБ	Лит.	Масса	Масштаб
Разраб.		Комолова			Кронштейн		15,6	1:10
Пров.		Трофимов			Сборочный чертеж	Лист	Листов 1	
Гл.констр.		Сидоров				Гипротехмонтаж Москва		
Н.контр.		Молоткова						
Утв.		Кагерманян						

Копировал Смирнова Формат А4

Т01Б.008303.001

Т01Б.008303.001

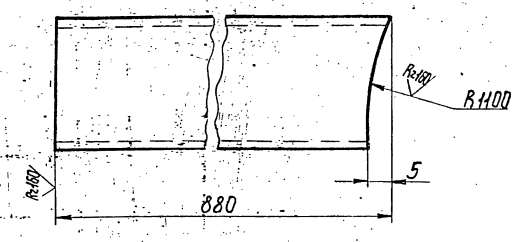

Т01Б.008303.001-01 - зеркальное отражение
Остальное см. Т01Б.008303.001

М1:10

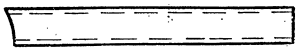

Неуказанные предельные отклонения размеров $\pm\frac{t_2}{2}$.

Изм.	Лист	№ докум.	Подп.	Дата	Т01Б.008303.001	Лит.	Масса	Масштаб
Разраб.		Комолова			Консоль		7,4	1:2,5
Пров.		Трофимов				Лист	Листов 1	
Гл.констр.		Сидоров			Швеллер 10 ГОСТ8240-72 ВСт3сп2-I ГОСТ535-79	Гипротехмонтаж Москва		
Н.контр.		Молоткова						
Утв.		Кагерманян						

Копировал Смирнова Формат А4

Т01Б.008303.002

Т01Б.008303.002

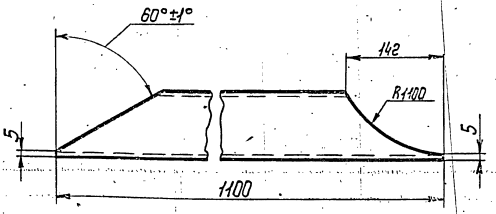

Т01Б.008303.002-01 - зеркальное отражение
Остальные см. Т01Б.008303.002

М1:10



Изм.	Лист	№ докум.	Подп.	Дата	Т01Б.008303.002	Лит.	Масса	Масштаб
Разраб.		Комолова			Подкос		8,2	1:5
Пров.		Трофимов				Лист	Листов 1	
Гл.констр.		Сидоров			Швеллер 10 ГОСТ8240-72 ВСт3сп2-I ГОСТ535-79	Гипротехмонтаж Москва		
Н.контр.		Молоткова						
Утв.		Кагерманян						

Копировал Смирнова Формат А4

Формат	Зона	Поз.	Обозначение	Наименование	Кол.	Примеч.
				Документация		
*			Т01Б.008403.000СБ	Сборочный чертеж		А2
				Сборчные единицы		
		1	1.450.3-3.1 1.2.1.0ОСБ	Марш лестничный МЛХШ60-30.6	1	
		2	1.450.3-3.1 4,1,2,1,0СБ	Ограждение лестничного марша ОГл МЛХ60-10.30	1	серия 1.450.3-3 Выпуск 1 обрезать на 295мм
		3	1.450.3-3.1 4,1,2,1,0СБ	Ограждение лестничного марша ОГп МЛХ60-10.3	1	

Изм.	Лист	№ докум.	Подп.	Дата	Т01Б.008403.000	Лит.	Лист	Листов
Разраб.		Ручкина			Металлоконструкция			
Пров.		Котова				Гипротехмонтаж Ленинград		
Н.контр.		Ястребов						
Утв.		Кагерманян						

Копировал Смирнова 23205-22 22 Формат А4

Формат	Зона	Поз.	Обозначение	Наименование	Кол.	Примеч.
				Документация		
*			ТО1Б.008401.000СБ	Сборочный чертеж		А2
				Сборочные единицы		
		1	1.450.3-3.1 1.2.1.0.0СБ	Марш лестничный МЛХШ60-30.6	1	
		2	1.450.3-3.1 4.1.2.1.0СБ	Ограждение лестничного марша ОГл МЛХ60-10.30	1	Серия 1.450.3-3 Выпуск 1 обрезать на 295мм
		3	1.450.3-3.1 4.1.2.1.0СБ	Ограждение лестничного марша ОГп МЛХ60-10.30	1	

Изм.	Лист	№ докум.	Подп.	Дата	ТО1Б.008401.000			
Разраб.		Ручкина			Металлоконструкция	Лит.	Лист	Листов 1
Пров.		Котова						
Н. контр.		Сидоров				Гипротехмонтаж Ленинград		
Утв.		Остребов						

Копировал Смирнова Формат А4

ТО1Б.008402.015

(√)

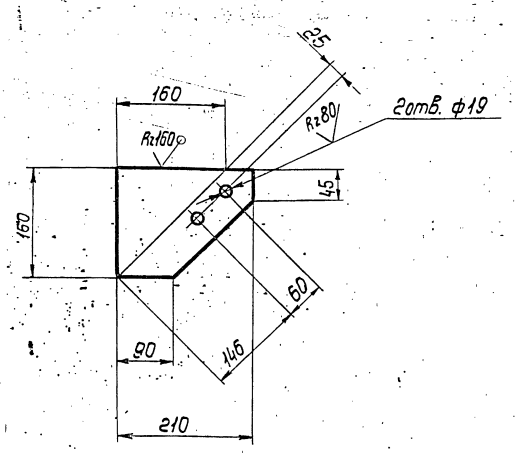

Предельные отклонения размеров: отверстий H14, остальных $\pm \frac{t_2}{2}$.

Изм.	Лист	№ докум.	Подп.	Дата	ТО1Б.008402.015			
Разраб.		Котова			Косынка	Лит.	Масса	Масштаб
Пров.		Сидоров					1,5	1:5
Т. контр.		Сидоров				Лист	Листов 1	
Н. контр.		Грекалина			Лист Б-ПН-0-10,0 ГОСТ 19903-74 Вст3пс6-1 ТУ14-3023-80	Гипротехмонтаж Ленинград		
Утв.		Остребов						

Копировал Смирнова Формат А4

Формат	Зона	Поз.	Обозначение	Наименование	Кол.	Примеч.
				Документация		
			ТО1Б.008402.000СБ	Сборочный чертеж		А2
				Детали		
Б4		1	ТО1Б.008402.001	Балка		
				Швеллер 16 ГОСТ 8240-72 / Вст3пс6-1 ТУ14-1-3023-80		
				L=1180±1,2мм	1	16,8кг
Б4		2	ТО1Б.008402.002	Балка		
				Швеллер 16 ГОСТ 8240-72 / Вст3пс6-1 ТУ14-1-3023-80		
				L=1175±1,2мм	1	16,7кг
Б4		3	ТО1Б.008402.003	Уголок		
				Уголок 75×75×6 ГОСТ 8509-86 / Вст3пс6-1 ТУ14-1-3023-80		
				L=140±0,5мм	3	1,0кг
Б4		4	ТО1Б.008402.004	Уголок		
				Уголок 75×75×6 ГОСТ 8509-86 / Вст3пс6-1 ТУ14-1-3023-80		
				L=110±0,3мм	1	0,8кг
Б4		5	ТО1Б.008402.005	Элемент ограждения		
				Полоса 4,0 ГОСТ 103-76 / Вст3кп2 ГОСТ 380-71		
				140×2320	1	10,2кг
Б4		6	ТО1Б.008402.006	Настил		
				Листромб. К-ПУ-5×1180×3220 / Вст3сп ГОСТ 8568-77	1	160,7кг
А4		7	ТО1Б.008402.007	Балка	1	

Изм.	Лист	№ докум.	Подп.	Дата	ТО1Б.008402.000			
Разраб.		Ручкина			Металлоконструкция	Лит.	Лист 1	Листов 2
Пров.		Сидоров				Гипротехмонтаж Ленинград		
Н. контр.		Остребов						

Формат	Зона	Поз.	Обозначение	Наименование	Кол.	Примеч.
А4		8	ТО1Б.008402.008	Балка	2	
А4		9	ТО1Б.008402.009	Подкос	4	
А4		10	ТО1Б.008402.010	Косынка	2	
А4		11	ТО1Б.008402.011	Косынка	1	
А4		12	ТО1Б.008402.012	Элемент ограждения	1	
А4		13	ТО1Б.008402.013	Элемент ограждения	1	
А4		14	ТО1Б.008402.014	Элемент ограждения	3	
А4		15	ТО1Б.008402.015	Косынка	1	
				Стандартные изделия		
		16		Болт М16-6g×55×58 ГОСТ 7798-70	16	
		17		Гайка М16-6Н.5 ГОСТ 5915-70	16	
		18		Шайба 16.01.08 кп ГОСТ 11371-78	16	

Изм.	Лист	№ докум.	Подп.	Дата	ТО1Б.008402.000	Лист 2

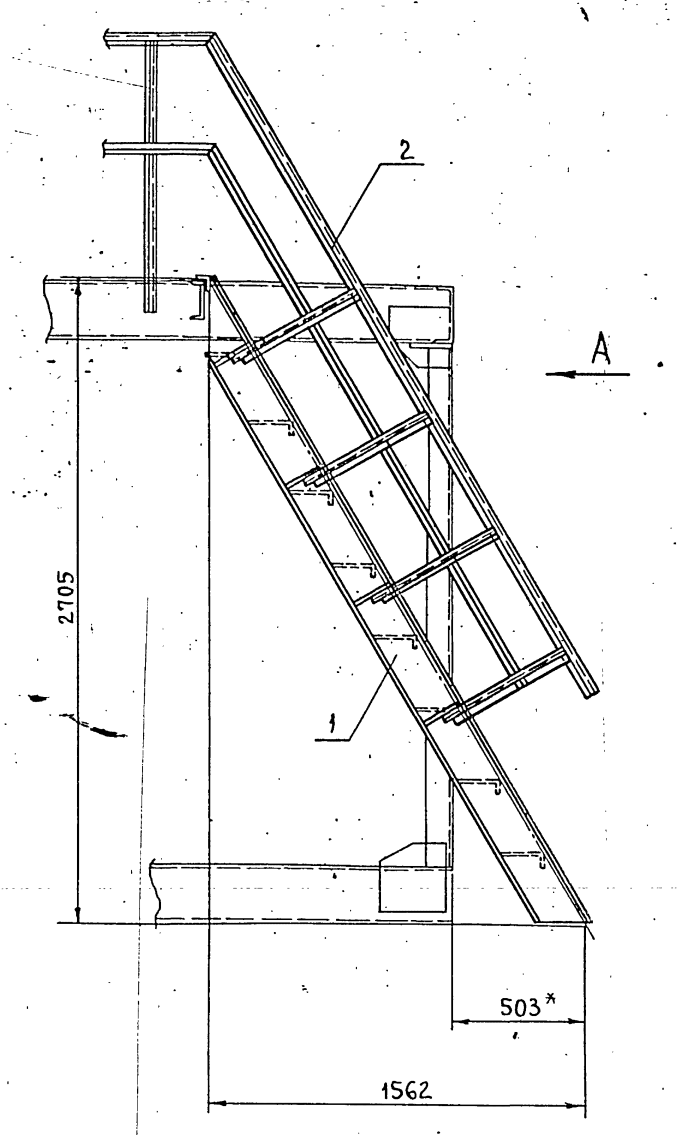

Вид А

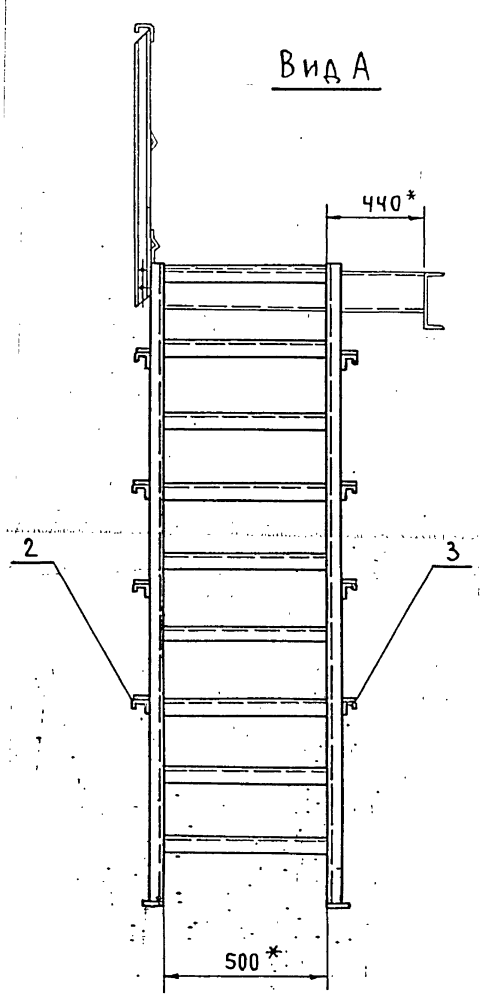

1. Сварные швы по ГОСТ 5264-80.
2. Электроды Э-46; Э-50 ГОСТ 9467-75.
3. Сварные швы сплошные по контуру прилегания свариваемых деталей. Катет сварных швов по наименьшей толщине свариваемых деталей.
4. Сварные швы очистить от шлака и окалины. Шероховатость сварных швов $R_z 160$.
5. Неуказанные предельные отклонения размеров $\pm \frac{t}{2}$.
6. *Размер для справок.

Изм.	Лист	№ докум.	Подп.	Дата
Разраб.		Ручкина		
Пров.		Котова		
Гл.конст.		Сидоров		
Н.контр.		Ястребов		
Утв.		Кацнельсон		

ТО 16.008 401.000 СБ

Металлоконструкция. Сборочный чертеж.

Лит.	Масса	Масштаб
	136	1:20

Лист: 1 Листов: 1

Гипротехмонтаж Ленинград

Инв. № подл. | Подп. и дата | Взам. инв. № | Инв. № дубл. | Подп. и дата

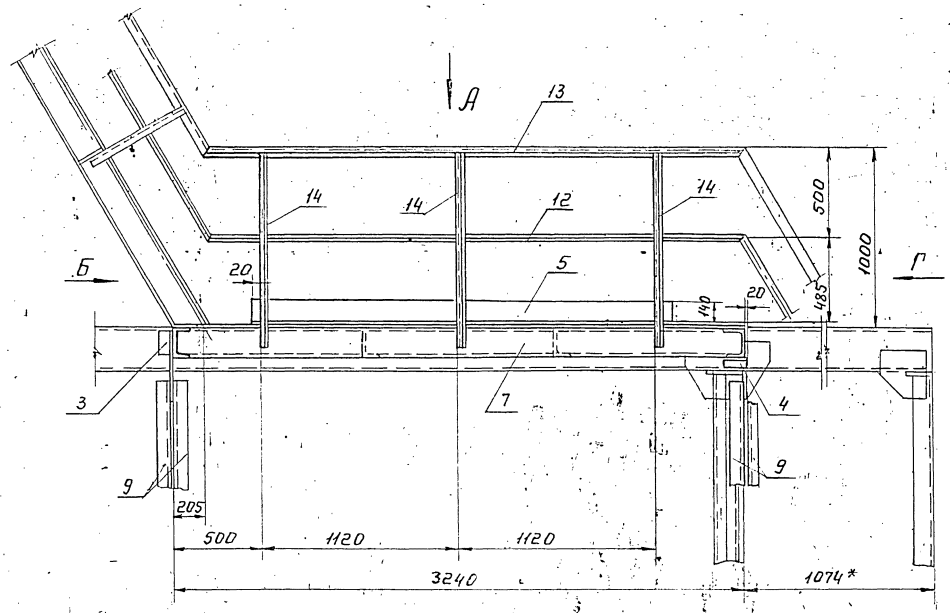

Вид А

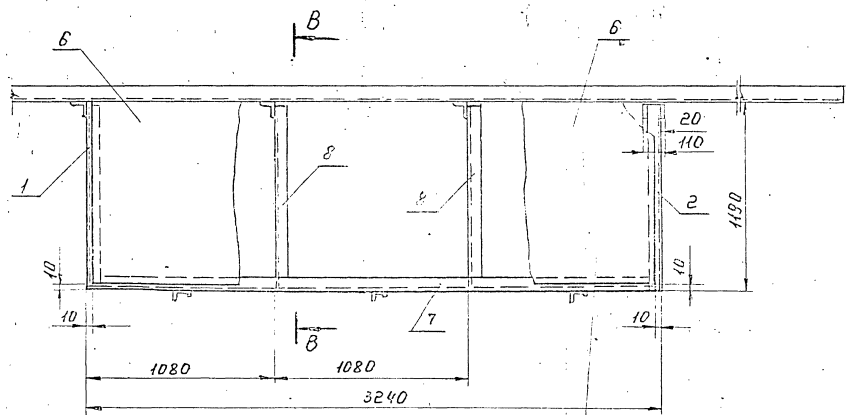

Вид Б

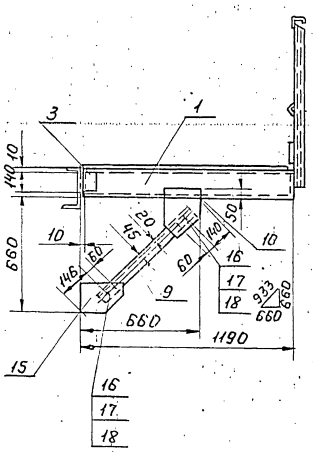

Вид Г

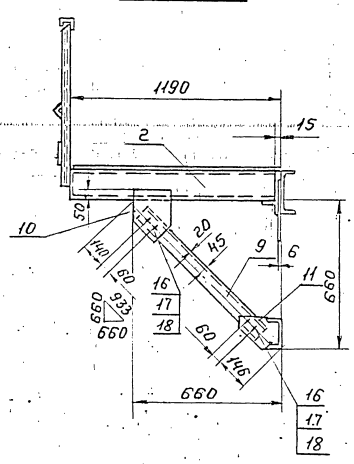

1. Сварные швы по ГОСТ 5264-80.
2. Электроды Э-46; Э-50 ГОСТ 9467-75.
3. Сварные швы сплошные по контуру прилегания свариваемых деталей. Катет сварных швов по наименьшей толщине свариваемых деталей.
4. Сварные швы очистить от шлака и окалины. Шероховатость сварных швов R_z 160.
5. Неуказанные предельные отклонения размеров $\pm \frac{t_2}{2}$.
6. *Размер для справок.

В-В

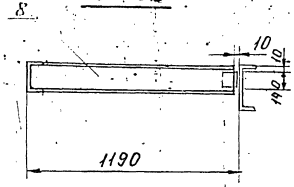

Изм.	Лист	№ докум.	Подп.	Дата	ТО1Б.008.402.000 СБ	
Разраб.		Ручкина			Металлоконструкция. Сборочный чертеж.	Лит. / Масса / Масшт.
Провер.		Котова				323,8 / 1:20
Т.контр.		Сидоров				Лист / Листов 1
Н.контр.		Ястребов				Гипротехмонтаж Ленинград
Утвер.		Чагерманян				

Серия 5.903-11 выпуск 1-8

ТО1Б.008 402.007

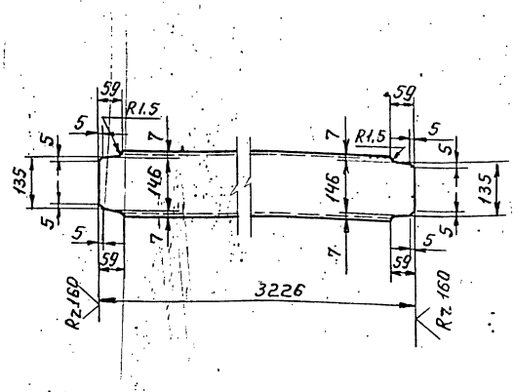

Предельные отклонения размеров $\pm \frac{t_2}{2}$.

Изм.	Лист	№ докум.	Подп.	Дата
Разраб.		Ручкина		
Провер.		Котова		
Гл. констр.		Сидоров		
Н. контр.		Ястребов		
Утвер.		Кагерманянц		

ТО1Б.008 402.007

Балка.

Лит.	Масса	Масшт.
	45,9	1:10
Лист	Листов 1	

Швеллер 16 ГОСТ 8240-72 Вст3пс6-1 ТУ14-1-3023-80

Гипротехмонтаж Ленинград

Формат А4

ТО1Б.008 402.008

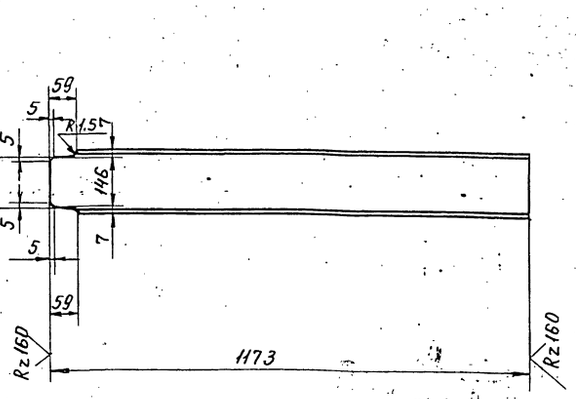

Предельные отклонения размеров $\pm \frac{t_2}{2}$.

Изм.	Лист	№ докум.	Подп.	Дата
Разраб.		Ручкина		
Провер.		Котова		
Гл. констр.		Сидоров		
Н. контр.		Ястребов		
Утвер.		Кагерманянц		

ТО1Б.008 402.008

Балка

Лит.	Масса	Масшт.
	16,8	1:10
Лист	Листов 1	

Швеллер 16 ГОСТ 8240-72 Вст3пс6-1 ТУ14-1-3023-80

Гипротехмонтаж Ленинград

Формат А4

ТО1Б.008 402.009

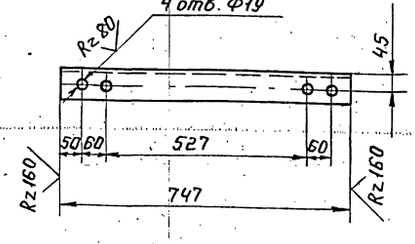

Предельные отклонения размеров отверстий H14, остальных $\pm \frac{t_2}{2}$.

Изм.	Лист	№ докум.	Подп.	Дата
Разраб.		Ручкина		
Провер.		Котова		
Гл. констр.		Сидоров		
Н. контр.		Ястребов		
Утвер.		Кагерманянц		

ТО1Б.008 402.009

Подкос

Лит.	Масса	Масшт.
	5,1	1:10
Лист	Листов 1	

Уголок 75х75х6 ГОСТ 8509-86 Вст3пс6-1 ТУ14-1-3023-80

Гипротехмонтаж Ленинград

Формат А4

ТО1Б.008 402.010

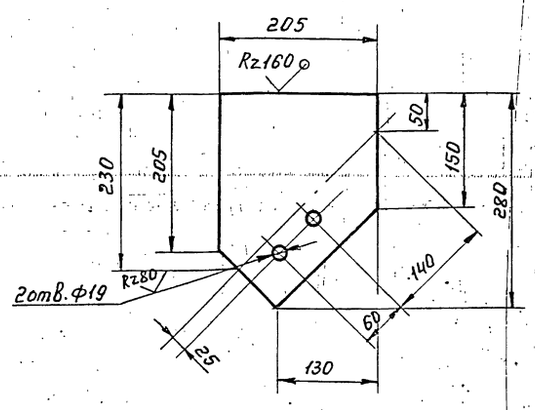

Предельные отклонения размеров отверстий H14, остальных $\pm \frac{t_2}{2}$.

Изм.	Лист	№ докум.	Подп.	Дата
Разраб.		Ручкина		
Провер.		Котова		
Гл. констр.		Сидоров		
Н. контр.		Ястребов		
Утвер.		Кагерманянц		

ТО1Б.008 402.010

Косынка

Лит.	Масса	Масшт.
	3.6	1:5
Лист	Листов 1	

Лист Б-ПН-0-40,0 ГОСТ 19903-74 Вст3пс6-1 ТУ14-1-3023-80

Гипротехмонтаж Ленинград

Формат А4

Серия 5.903-11 Вып. 1-8

ТО16. 008 402.011

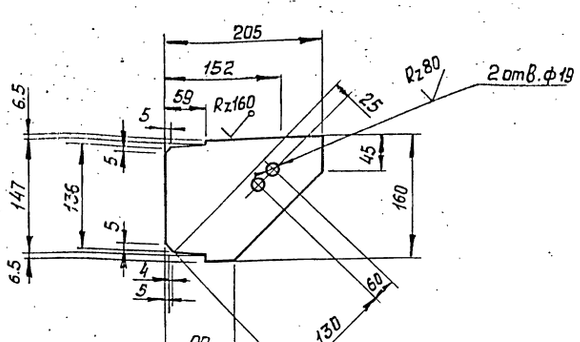

Предельные отклонения размеров $\pm \frac{t_2}{2}$

Изм.	Лист	№ докум.	Подп.	Дата
Разраб.		Ручкина		
Пров.		Котова		
Гл. конст.		Сидоров		
Н. контр.		Ястребов		
Утв.		Катерманич		

ТО16. 008 402.011

Касынка

Лит.	Масса	Масштаб
	1.5	1:5
Лист	Листов 1	

Лист: Б-ПН-О-10.0 ГОСТ 19903-74 Вст3пс 6-1 ТУ 14-1-3023-80

ГИПРОТЕХМОНТАЖ г. Ленинград

Формат А4

ТО16. 008 402.012

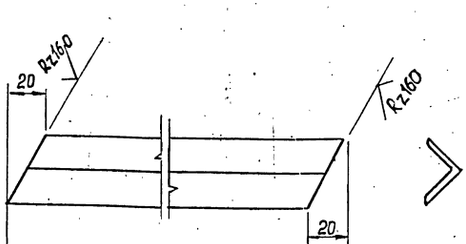

Предельные отклонения размеров $\pm \frac{t_2}{2}$

Изм.	Лист	№ докум.	Подп.	Дата
Разраб.		Ручкино		
Пров.		Котова		
Гл. конс.		Сидоров		
Н. контр.		Ястребов		
Утв.		Катерманич		

ТО16. 008 402.012

Элемент ограждения

Лит.	Масса	Масштаб
	3.4	1:2
Лист	Листов 1	

Уголок 25×25×3-В ГОСТ 8509-86 Вст3кп2 ГОСТ 380-71

ГИПРОТЕХМОНТАЖ Ленинград

Формат А4

ТО16. 008 402.013

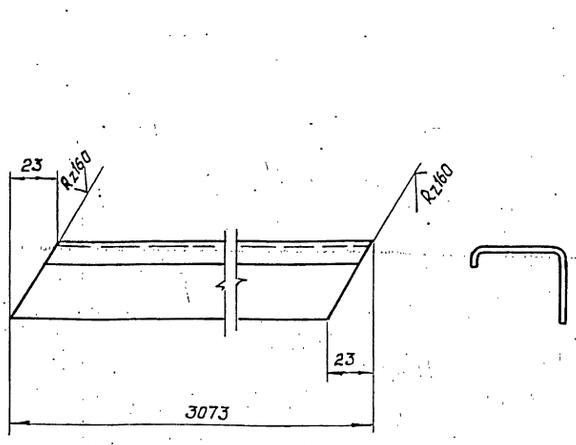

Предельные отклонения размеров $\pm \frac{t_2}{2}$

Изм.	Лист	№ докум.	Подп.	Дата
Разраб.		Ручкина		
Пров.		Котова		
Гл. конс.		Сидоров		
Н. контр.		Ястребов		
Утв.		Катерманич		

ТО16 008 402. 013

Элемент ограждения

Лит.	Масса	Масштаб
	5.7	1:2
Лист	Листов 1	

Швеллер неравнополочный L 50×40×12-В.5 ГОСТ 8281-80 Вст3кп2 ГОСТ 380-71

ГИПРОТЕХМОНТАЖ Ленинград

Формат А4

ТО16. 008 402.014

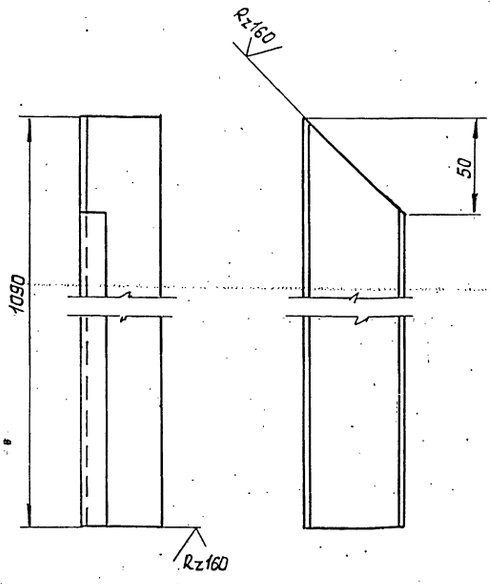

Предельные отклонения размеров $\pm \frac{t_2}{2}$

Изм.	Лист	№ докум.	Подп.	Дата
Разраб.		Ручкина		
Пров.		Котова		
Гл. конст.		Сидоров		
Н. контр.		Ястребов		
Утв.		Катерманич		

ТО16. 008 402.014

Элемент ограждения

Лит.	Масса	Масштаб
	2.0	1:2
Лист	Листов 1	

Швеллер неравнополочный L 50×40×12-В.5 ГОСТ 8281-80 Вст3кп2 ГОСТ 380-71

ГИПРОТЕХМОНТАЖ г. Ленинград

Формат А4

Инв. № подл. | Подпись и дата | Взам. инв. № | Инв. № дубл. | Подпись и дата

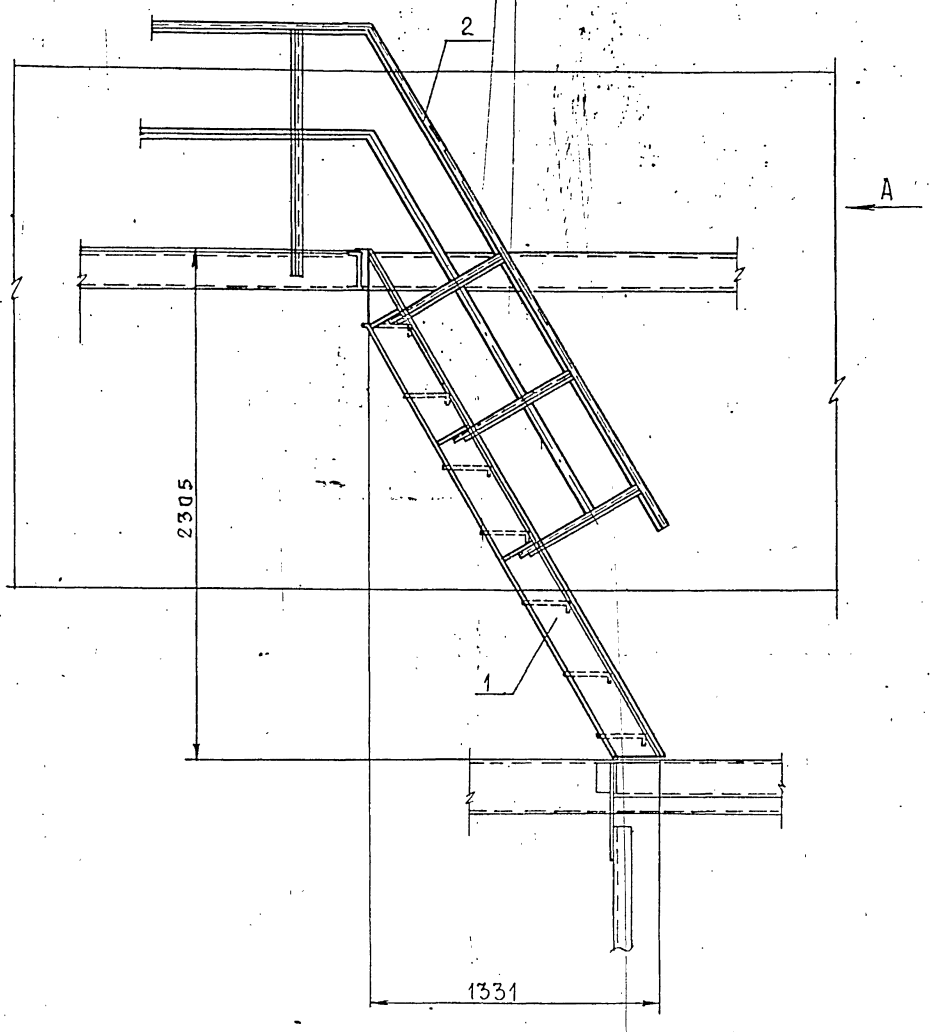

Вид А

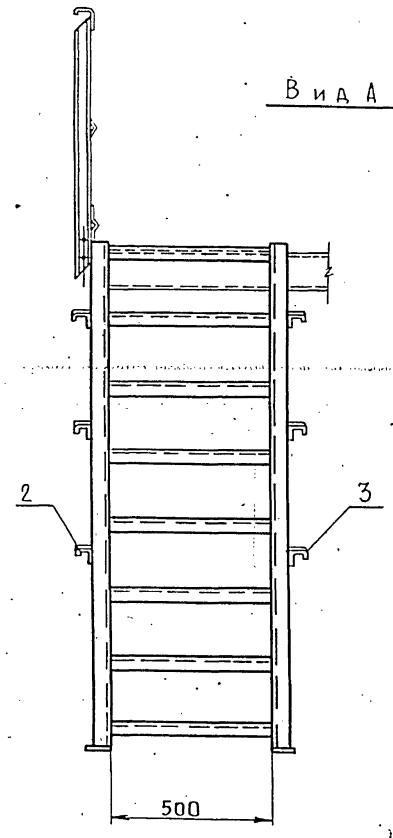

1. Сварные швы по ГОСТ 5264-80.
2. Электроды Э46; Э-50 ГОСТ 9467-75.
3. Сварные швы сплошные по контуру прилегания свариваемых деталей. Катет сварных швов по наименьшей толщине свариваемых деталей.
4. Сварные швы очистить от шлака и окалины.

Шероховатость сварных швов $Rz\ 160$

5. Неуказанные предельные отклонения размеров $\pm \frac{t}{2}$.

Изм.	Лист	№докум.	Подп.	Дата
Разраб.		Ручкина		
Провер.		Котова		
Гл. конструктор		Сидоров		
Н.контр.		Ястребов		
Утв.		Кагерманян		

ТО 1Б 008.403. 000 СБ

Металлоконструкция
Сборочный чертеж

Лит	Масса	Масштаб
	114	1:20
Лист	Листов 1	

Гипротехмонтаж
Москва

Инв. N подл. | Подп. и дата | Взам. инв. N | Инв. N дубл. | Подп. и дата

Формат	Зона	Поз.	Обозначение	Наименование	Кол.	Примеч.
				Документация		
			Т01Б.008 404.000 СБ	Сборочный чертеж		А2
БЧ		1	Т01Б.008 404.001	Балка		
				Швеллер 16 ГОСТ 8240-72 / Вст3пс6-1 ТУ 14-1-3023-80		
				L=1856±1,2 мм	1	26,3
БЧ		2	Т01Б.008 404.002	Балка		
				Швеллер 16 ГОСТ 8240-72 / Вст3пс6-1 ТУ 14-1-3023-80		
				L=735±0,8 мм	1	10,4
БЧ		3	Т01Б.008 404.003	Уголок		
				Уголок 75х75х6 ГОСТ 8509-86 / Вст3пс6-1 ТУ 14-1-3023-80		
				L=140±0,5 мм	1	0,9
БЧ		4	Т01Б.008 404.004	Элемент ограждения		
				Уголок 25х25х3 ГОСТ 8509-86 / Вст3кп2 ГОСТ 380-71		
				L=800±0,8 мм	1	0,9
БЧ		5	Т01Б.008 404.005	Косынка		
				Лист 6-ПН-О-6,0 ГОСТ 19903-74 / Вст3пс6-1 ТУ 14-1-3023-80		
				150х180	4	1,3
БЧ		6	Т01Б.008 404.006	Ребро жесткости		
				Полоса 6,0 ГОСТ 103-76 / Вст3кп2 ГОСТ 380-71		
				80х585	1	2,2
БЧ		7	Т01Б.008 404.007	Элемент ограждения		
				Швеллер неравнополочный		
				L50х40х12х2,5 ГОСТ 8281-80 / Вст3кп2 ГОСТ 380-71		
				L=800±0,8 мм	1	1,5
БЧ		8	Т01Б.008 404.008	Настил		
				Лист ромб. К-ПУ-5х715х810 Вст3сп2 ГОСТ 8568-77	1	24,5

Формат	Зона	Поз.	Обозначение	Наименование	Кол.	Примеч.
А4		9	Т01Б.008 404.009	Балка	1	
А4		10	Т01Б.008 404.010	Балка	2	
А4		11	Т01Б.008 404.011	Подкос	2	
А4		12	Т01Б.008 404.012	Подкос	2	
А4		13	Т01Б.008 404.013	Элемент ограждения	1	
А4		14	Т01Б.008 404.014	Косынка	2	
А4		15	Т01Б.008 404.015	Косынка	1	
А4		16	Т01Б.008 404.016	Косынка	1	
А4		17	Т01Б.008 404.017	Элемент ограждения	4	
А4		18	Т01Б.008 404.018	Элемент ограждения	4	
				Стандартные изделия		
		19		Болт	6	
				М16-6g×55,58		
				ГОСТ 7798-70		
		20		Гайка	12	
				М16-6Н.5		
				ГОСТ 5915-70		
		21		Шайба	12	
				16.01.08.КП		
				ГОСТ 11371-78		

Инв.№подл. | Подпись и дата | Взам.инв.№ | Инв.№дубл. | Подпись и дата

Изм	Лист	№докум.	Подп.	Дата	Т01Б.008.404.000		
Разраб.		Ручкина			Металлоконструкция	Литера	Лист 1 / Листов 2
Провер.		Котова				Гипротехмонтаж Ленинград	
Н.контр.		Чекалина					
Утв.		Кагерманян					

Т01Б.008 404.000 — Лист 2

Формат А4

Т01Б.008 404.018

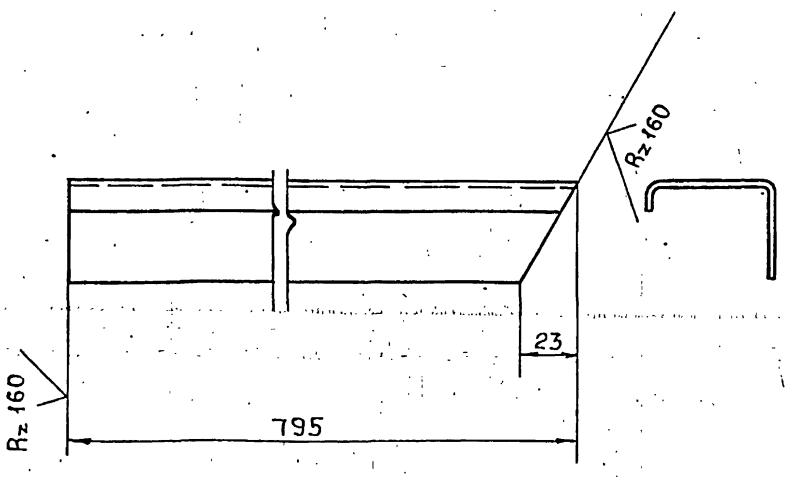

Предельные отклонения размеров $\pm \frac{t_2}{2}$

Изм	Лист	№докум.	Подп.	Дата	Т01Б.008.404.017			
Разраб.		Ручкина			Элемент ограждения	Лит.	Масса 1,5	Масштаб 1:2
Пров.		Котова				Лист	Листов 1	
Гл.конст		Сидоров			L50х40х12х2,5 ГОСТ 8281-69 / Вст3кп2 ГОСТ 380-71	Гипротехмонтаж Ленинград		
Н.контр.		Чекалина						
Утв.		Кагерманян						

Формат А4

Т01Б.008 404.018

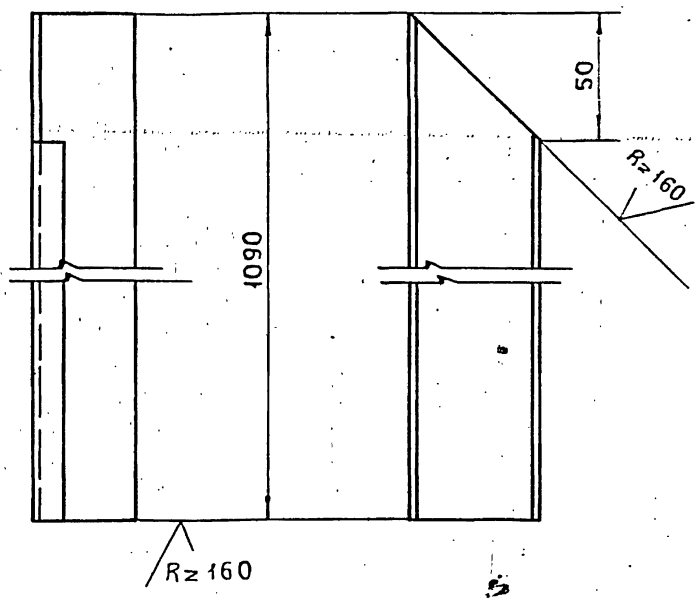

Предельные отклонения размеров $\pm \frac{t_2}{2}$

Инв.№подл. | Подпись и дата | Взам.инв.№ | Инв.№дубл. | Подпись и дата

Изм	Лист	№докум.	Подп.	Дата	Т01Б.008.404.018			
Разраб.		Ручкина			Элемент ограждения	Лит.	Масса 2.0	Масштаб 1:2
Пров.		Котова				Лист	Листов 1	
Гл.конст		Сидоров			L50х40х12х2,5 ГОСТ 8281-69 / Вст3кп2 ГОСТ 380-71	Гипротехмонтаж Ленинград		
Н.контр.		Чекалина						
Утв.		Кагерманян						

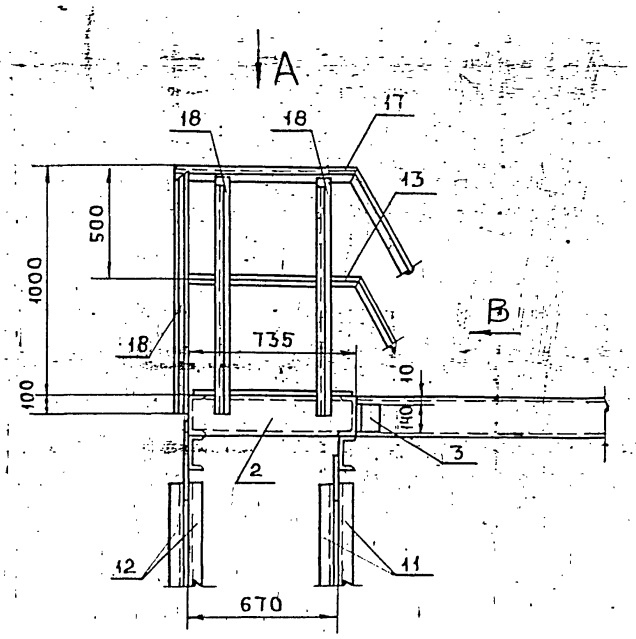

Г – Г

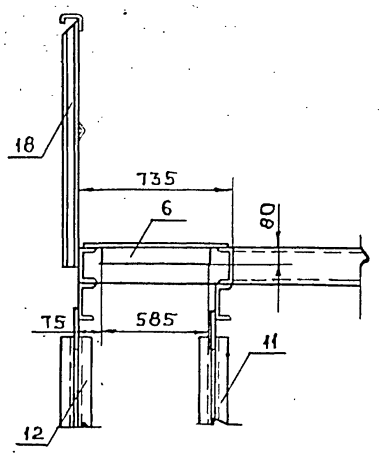

Вид А

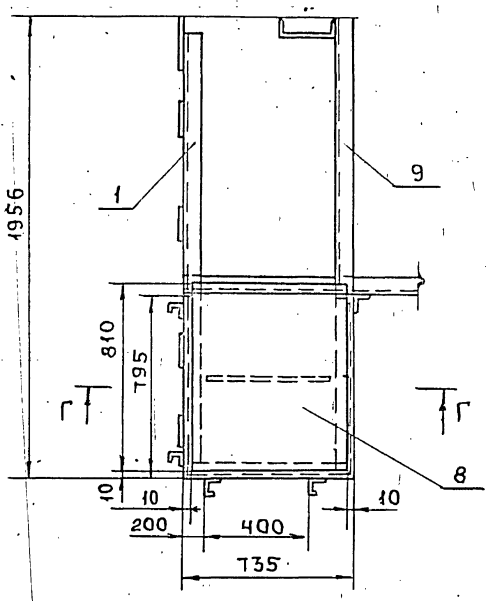

Вид Б

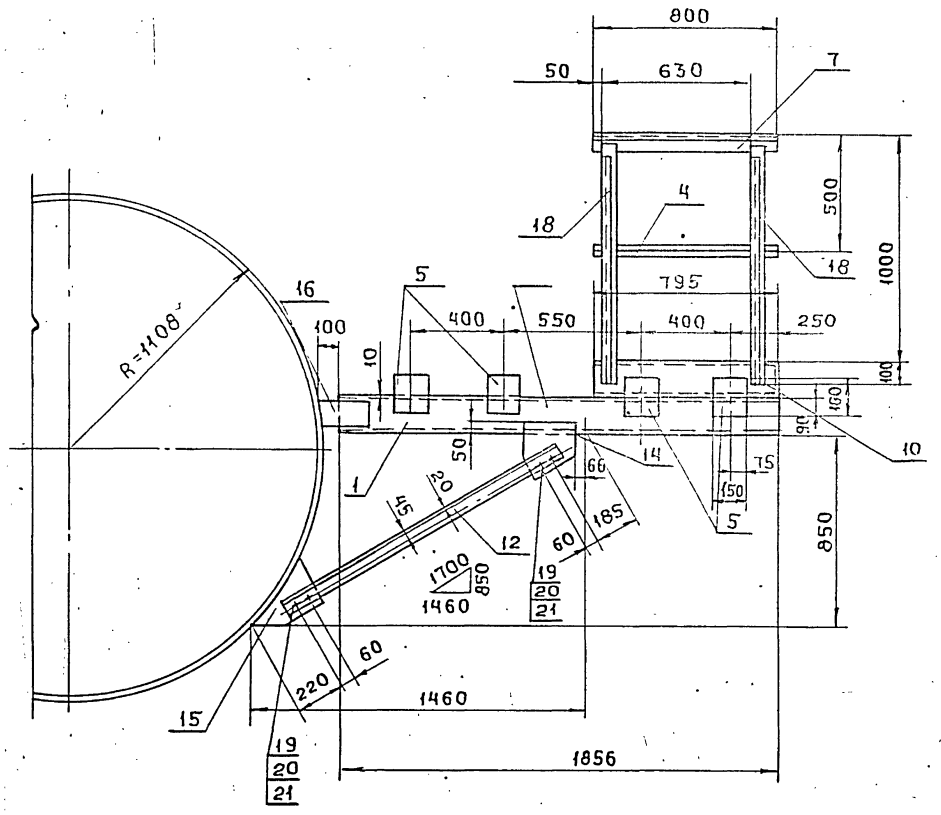

Вид В

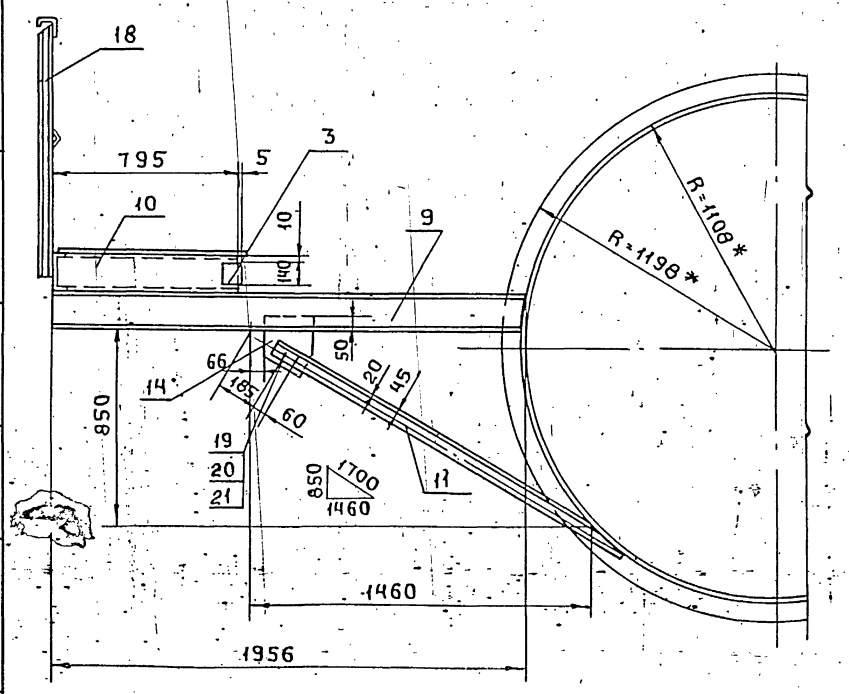

1. Сварные швы по ГОСТ 5264-80
2. Электроды Э-46, Э-50 ГОСТ9467-75
3. Сварные швы сплошные по контуру прилегания свариваемых деталей Катет сварных швов по наименьшей толщине свариваемых деталей.
4. Сварные швы очистить от шлака и окалины Шероховатость сварных швов $\sqrt{R_z 160}$
5. Неуказанные предельные отклонения размеров $\pm \frac{t}{2}$
6. * размеры для справок

Изм	Лист	№ докум.	Подп.	Дата
Разраб.		Ручкина		
Провер.		Котова		
Гл.конст.		Сидоров		
Н.контр.		Ястребов		
Утв.		Кагерманянц		

ТО1Б.008.404.000СБ

Металлоконструкция сборочный чертеж

Лит	Масса	Масштаб
	167,7	1:20
Лист	Листов 1	

ГИПРОТЕХМОНТАЖ Лен. отдел.

Подп. и дата | Инв. № дубл. | Взам. инв. № | Подпись и дата | Инв. № подл.

Серия 5.903-11 Выпуск 1-8

Т01Б.008 ЧОЧ.009

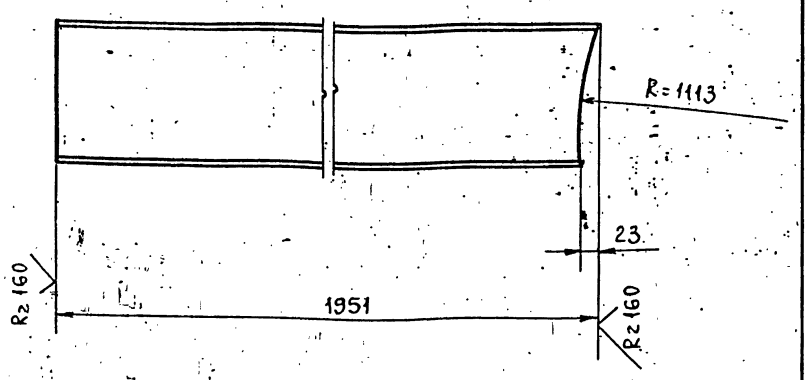

Предельные отклонения размеров $\pm \frac{t_2}{2}$.

Изм.	Лист	№ докум.	Подп.	Дата	Т01Б.008 ЧОЧ.009		
Разраб.		Ручкина			Балка	Лит.	Масса 27,7 / Масштаб 1:5
Пров.		Котова				Лист	Листов: 1
Гл.конст.		Сидоров					
Н.контр.		Чекалина			Швеллер 16 ГОСТ 8240-72 / Вст3пс6-1 ТУ14-1-3023-80	ГИПРОТЕХМОНТАЖ Ленинград	
Утв.		Кагерманя					

Формат А4

Т01Б.008 ЧОЧ.010

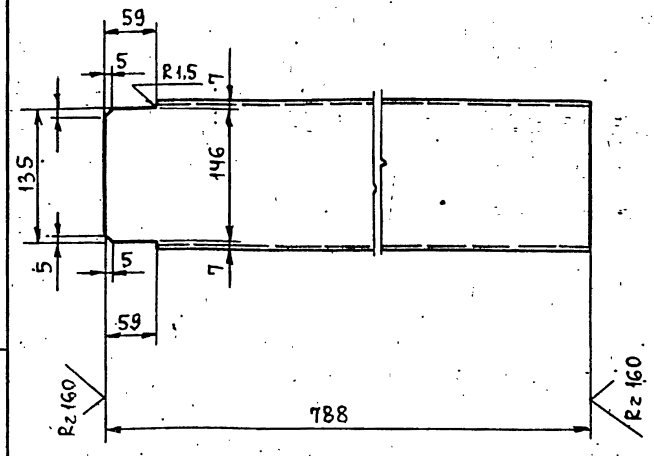

Предельные отклонения размеров $\pm \frac{t_2}{2}$.

Изм.	Лист	№ докум.	Подп.	Дата	Т01Б.008 ЧОЧ.010		
Разраб.		Ручкина			Балка	Лит.	Масса 11,2 / Масштаб 1:5
Пров.		Котова				Лист	Листов 1
Гл.конст.		Сидоров					
Н.контр.		Чекалина			Швеллер 16 ГОСТ 8240-72 / Вст3пс6-1 ТУ14-1-3023-80	ГИПРОТЕХМОНТАЖ Ленинград	
Утв.		Кагерманя					

Формат А4

Инв.№ подл. | Подпись и дата | Взам. инв.№ | Инв.№ дубл. | Подпись и дата

Т01Б.008 ЧОЧ.011

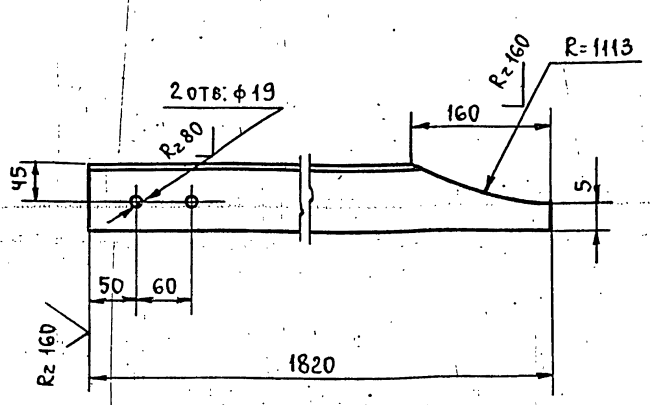

Предельные отклонения размеров отверстий Н14, остальных $\pm \frac{t_2}{2}$

Изм.	Лист	№ докум.	Подп.	Дата	Т01Б.008 ЧОЧ.011		
Разраб.		Ручкина			Подкос	Лит.	Масса 12,5 / Масштаб 1:5
Пров.		Котова				Лист	Листов: 1
Гл.конст.		Сидоров					
Н.контр.		Чекалина			Уголок 75×75×8 ГОСТ 8509-86 / Вст3пс6-1 ТУ14-1-3023-80	ГИПРОТЕХМОНТАЖ Ленинград	
Утв.		Кагерманя					

Формат А4

Т01Б.008 ЧОЧ.012

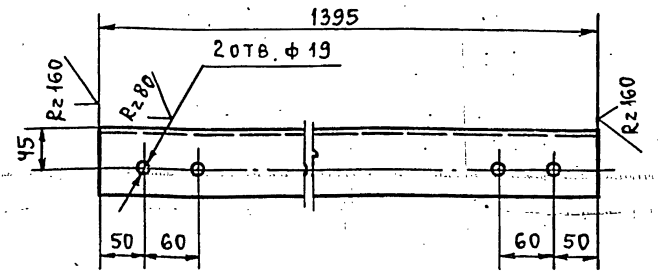

Предельные отклонения размеров отверстий Н14, остальных $\pm \frac{t_2}{2}$.

Изм.	Лист	№ докум.	Подп.	Дата	Т01Б.008 ЧОЧ.012		
Разраб.		Ручкина			Подкос	Лит.	Масса 9,6 / Масштаб 1:5
Пров.		Котова				Лист	Листов 1
Гл.конст.		Сидоров					
Н.контр.		Чекалина			Уголок 75×75×8 ГОСТ 8509-86 / Вст3пс6-1 ТУ14-1-3023-80	ГИПРОТЕХМОНТАЖ Ленинград	
Утв.		Кагерманя					

Формат А4

Инв.№ подл. | Подпись и дата | Взам. инв.№ | Инв.№ дубл. | Подпись и дата

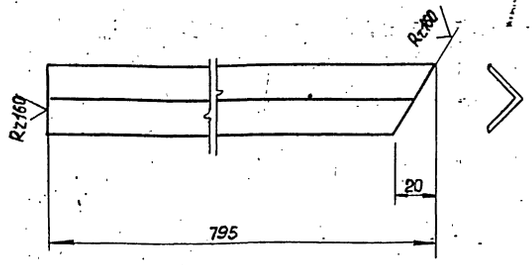

Предельные отклонения размеров $\pm \frac{t_2}{2}$

Изм.	Лист	№ докум.	Подп.	Дата	Т016.008 404.013			
Разраб.		Ручкина			Элемент ограждения	Лит.	Масса	Масшт.
Пров.		Котова					0,9	1:2
Гл. конст.		Сидоров				Лист	Листов 1	
Н. контр.		Чекалина			Уголок 25×26×38 ГОСТ 8509-86 Ст3кп2-I ГОСТ 535-79	Гипротехмонтаж г. Москва		
Утв.		Катерманяц						

Инв. № подл. | Подп. и дата | Взам. инв. № | Инв. № дубл. | Подп. и дата

Формат А4

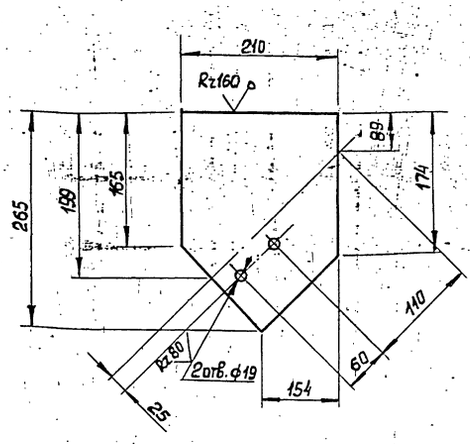

Предельные отклонения размеров отверстий H14, остальных $\pm \frac{t_2}{2}$.

Изм.	Лист	№ докум.	Подп.	Дата	Т016.008 404.014			
Разраб.		Ручкина			Косынка	Лит.	Масса	Масшт.
Пров.		Котова					2.6	1:5
Гл. конст.		Сидоров				Лист	Листов 1	
Н. контр.		Чекалина			Лист Б-ПН-О-10.0 ГОСТ 19903-74 Вст3пс6-1ТУ14-1-3023-80	Гипротехмонтаж г. Москва		
Утв.		Катерманяц						

Инв. № подл. | Подп. и дата | Взам. инв. № | Инв. № дубл. | Подп. и дата

Формат А4

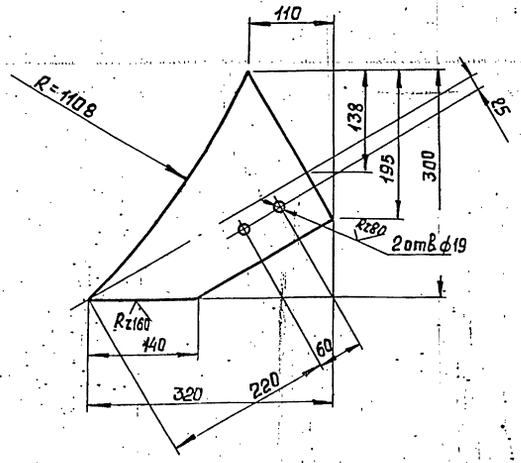

Предельные отклонения размеров отверстий H14, остальных $\pm \frac{t_2}{2}$.

Изм.	Лист	№ докум.	Подп.	Дата	Т016.008 404.015			
Разраб.		Ручкина			Косынка	Лит.	Масса	Масшт.
Пров.		Котова					4,5	1:5
Гл. конст.		Сидоров				Лист	Листов 1	
Н. контр.		Чекалина			Лист Б-ПН-О-10.0 ГОСТ 19903-74 Вст3пс6-1ТУ14-1-3023-80	Гипротехмонтаж г. Москва		
Утв.		Катерманяц						

Инв. № подл. | Подп. и дата | Взам. инв. № | Инв. № дубл. | Подп. и дата

Формат А4

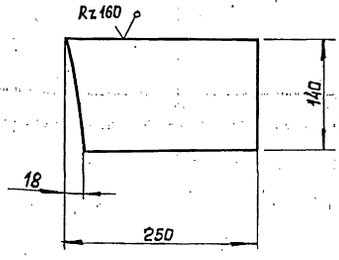

Предельные отклонения размеров $\pm \frac{t_2}{2}$

Изм.	Лист	№ докум.	Подп.	Дата	Т016.008 404.016			
Разраб.		Ручкина			Косынка	Лит.	Масса	Масшт.
Пров.		Котова					2,2	1:5
Гл. конст.		Сидоров				Лист 1	Листов 1	
Н. контр.		Чекалина			Лист Б-ПН-Д-10.0 ГОСТ 19903-74 Вст3пс6-1ТУ14-1-3023-80	Гипротехмонтаж г. Москва		
Утв.		Катерманяц						

Инв. № подл. | Подп. и дата | Взам. инв. № | Инв. № дубл. | Подп. и дата

Формат А4

Серия 5.903-11 Выпуск 1-6

Формат	Зона	Поз.	Обозначение	Наименование	Кол.	Примеч.
				Документация		
А3			Т01Б.008 502.000СБ	Сборочный чертеж		
				Детали		
				Патрубок		
				Труба $\frac{89\times3,5\ \text{ГОСТ}\ 10704\text{-}76}{\text{В-ВСт3сп ГОСТ}\ 10705\text{-}80}$		
БЧ		1	Т01Б.008 502.001	L = 200±0,5мм	1	1,476 кг
БЧ		2	Т01Б.008 502.002	L = 813±0,8мм	1	5,99 кг
БЧ		3	Т01Б.008 502.003	L = 945±0,8мм	1	6,974 кг
				Стандартные изделия		
		4		Отвод 90° 89×3,5		
				ГОСТ 17375-83	2	
		5		Переход К89×3,5-76×3,5		
				ГОСТ 17378-83	1	
		6		Фланец 1-80-10		
				ГОСТ 12821-80	2	
		7		Болт М16-6g×55.58		
				ГОСТ 7798-70	8	
		8		Гайка М16-6Н.5		
				ГОСТ 5915-70	8	
		9		Шайба 16.01.08КП		
				ГОСТ 11371-78	2	

Изм	Лист	№докум.	Подп.	Дата	Т01Б.008 502.000		
Разраб.		Сташкова			Трубопровод	Лит	Лист 1 / Листов 2
Пров.		Трофимов				Гипротехмонтаж Москва	
Гл.констр.		Сидоров					
Н.контр.		Ястребов					
Утв.		Катермакян					

Формат А4

Формат	Зона	Поз.	Обозначение	Наименование	Кол	Примеч.
		10		Прокладка А-80-10		
				ГОСТ 15180-70	2	
		11		Задвижка 30ч 6бр		
				Ду80 Ру10 ГОСТ 8437-75	1	

Инв.№подл. | Подпись и дата | Взам.инв.№ | Инв.№дуб. | Подпись и дата

Изм	Лист	№докум.	Подп.	Дата	Т01Б.008 502.000	Лист 2

Формат А4

Т01Б.008 502.000 СБ

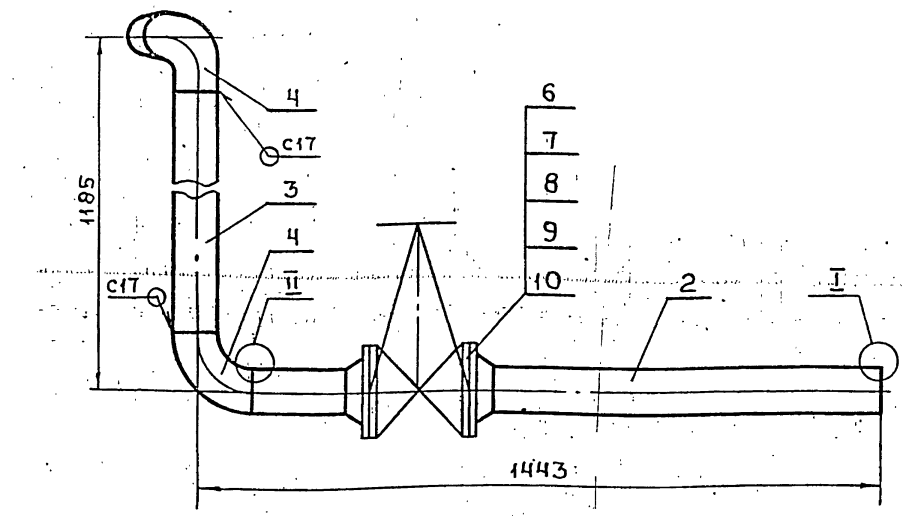

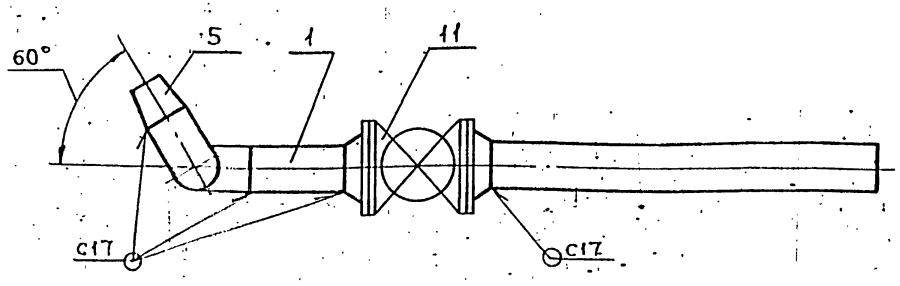

I
М 2:1

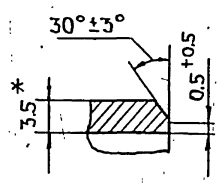

II
М 2:1

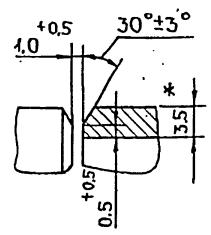

1. Неуказанные предельные отклонения размеров $\pm \frac{t_2}{2}$.
2. Шероховатость деталей поз. 1, 2, 3 по торцам — $R_z 160$.
3. Сварные швы по ГОСТ 16037-80.
4. * Размеры для справок.

Изм	Лист	№докум.	Подп.	Дата	Т01Б.008 502.000 СБ			
Разраб.		Сташкова			Трубопровод сборочный чертеж	Лит	Масса	Масштаб
Пров.		Трофимов					55,49	1:10
Гл.констр.		Сидоров				Лист.	Листов 1	
Н.контр.		Ястребов				Гипротехмонтаж Москва		
Утв.		Катермакян						

Формат А3

Формат	Зона	Поз.	Обозначение	Наименование	Кол.	Примеч.
				Документация		
А3			Т01Б.008 503.000 СБ	Сборочный чертеж		
				Детали		
БЧ		1	Т01Б.008 503.001	Патрубок Труба 57×3 ГОСТ 10704-76 / В-Ст3сп ГОСТ 10705-80		
				L = 155 ± 0,5 мм	1	0,62 кг
				Патрубок Труба 89×3 ГОСТ 10704-76 / В-Ст3сп ГОСТ 10705-80		
БЧ		2	Т01Б.008 503.002	L = 620 ± 0,8 мм	1	3,943 кг
БЧ		3	Т01Б.008 503.003	L = 827 ± 0,8 мм	1	5,258 кг
БЧ		4	Т01Б.008 503.004	L = 1205 ± 2,0 мм	1	7,663 кг
				Стандартные изделия		
				Отводы ГОСТ 17375-83		
		5		90° 57×3	1	
		6		90° 89×3,5	2	
		7		Тройник 89×3,5 – 57×3 ГОСТ 17376-83	1	
		8		Фланец 1-50-10 ГОСТ 12821-80	2	
		9		Болт М16-6g×50.58 ГОСТ 7798-70	8	
		10		Гайка М16-6Н.5 ГОСТ 5915-70	8	
		11		Шайба 16.01.08 КП ГОСТ 11371-78	2	
		12		Прокладка А-50-10 ГОСТ 15180-70	2	
		13		Задвижка 30ч6бр Ду 50 Ру 10 ГОСТ 8437-75	1	

Изм.	Лист	№ докум.	Подп.	Дата	Т01Б.008 503.000		
Разраб.		Сташкова			Трубопровод	Лит	Лист 1 / Листов 2
Пров.		Трофимов				ГИПРОТЕХМОНТАЖ Москва	
Гл. конст.		Сидоров					
Н. контр.		Ястребов					
Утв.		Кагерманян					

Формат А4

Изм.	Лист	№ докум.	Подп.	Дата	Т01Б.008 503.000	Лист 2

Формат А4

Т01Б.008 503.000 СБ

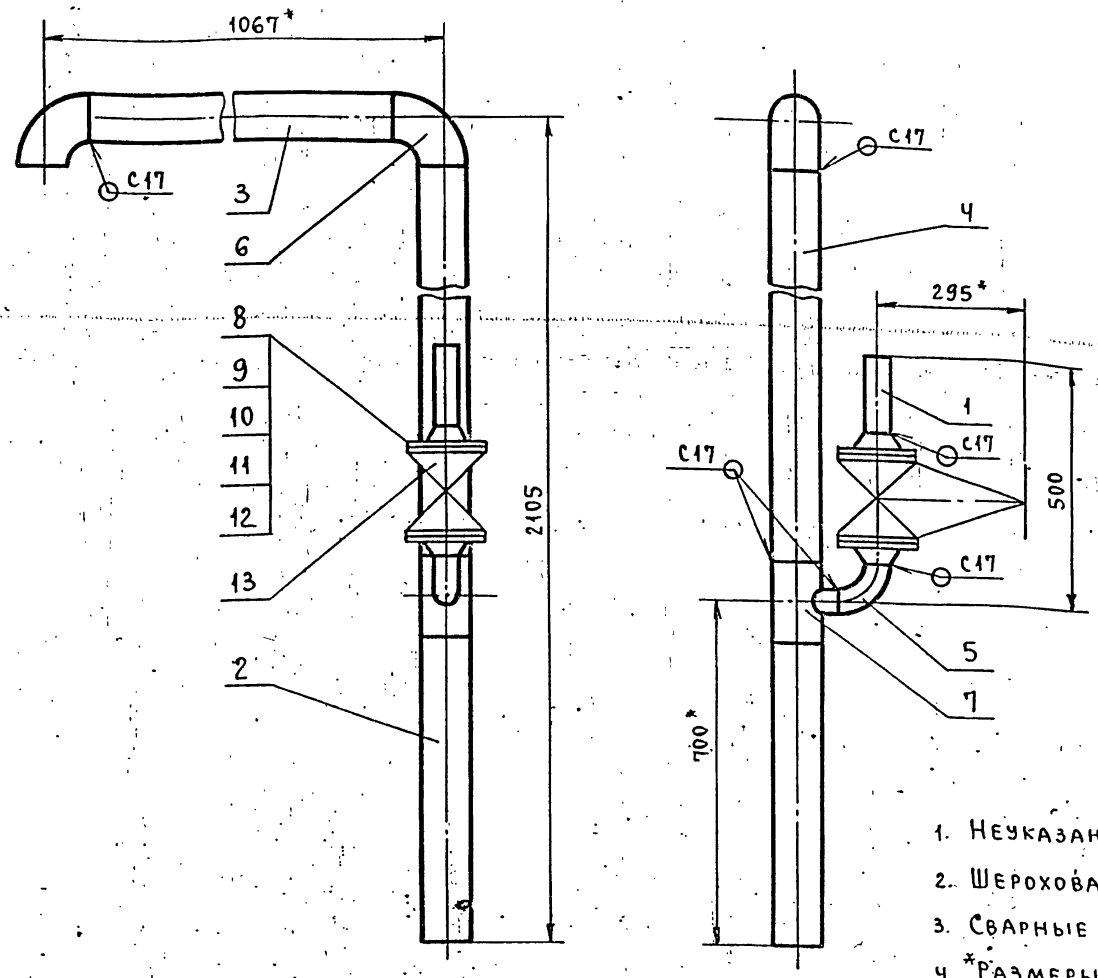

1. Неуказанные предельные отклонения размеров $\pm \frac{t_2}{2}$
2. Шероховатость деталей поз. 1,2,3,4 по торцам – $R_z 160$
3. Сварные швы по ГОСТ 16037-80.
4. *Размеры для справок.

Изм.	Лист	№ докум.	Подп.	Дата	Т01Б.008 503.000 СБ			
Разраб.		Сташкова			Трубопровод. Сборочный чертеж	Лит.	Масса 46,8	Масштаб 1:10
Пров.		Трофимов				Лист	Листов 1	
Гл. конст.		Сидоров				ГИПРОТЕХМОНТАЖ Москва		
Н. контр.		Ястребов						
Утв.		Кагерманян						

Формат А3

Серия 5.903-11 Выпуск 1-8

Формат	Зона	Поз.	Обозначение	Наименование	Кол.	Примеч.
				Документация		
А4			Т01Б.008 506.000	Сборочный чертеж		
				Детали		
Б4		1	Т01Б.008 506.000	Патрубок		
				Труба 219×6 ГОСТ 10704-76 / В-ВСт3сп ГОСТ 10705-80		
				$L = 2075 \pm 0.8$ мм	1	65,404 кг
				Стандартные изделия		
		2		Отвод 90° 219×6		
				ГОСТ 17375-83	2	
		3		Фланец 1-200-16		
				ГОСТ 12821-80	1	
		4		Болт М20-6g×70,58		
				ГОСТ 7798-70	12	
		5		Гайка М20-6Н.5		
				ГОСТ 5915-70	12	
		6		Шайба 20.01.08 кп		
				ГОСТ 11371-78	1	
		7		Прокладка А-200-16		
				ГОСТ 15180-70	1	

Изм.	Лист	№ докум.	Подп.	Дата	Т01Б.008 506.000		
Разраб.		Сташкова			Трубопровод	Лит.	Лист	Листов
Пров.		Трофимов					1	
Гл. констр.		Сидоров				Гипротехмонтаж Москва		
Н. контр.		Ястребов						
Утв.		Катерманян						

Формат А4

Подп. и дата | Инв. № дубл. | Взам. инв. № | Инв. № подл. | Подпись и дата

Формат	Зона	Поз.	Обозначение	Наименование	Кол.	Примеч.
				Документация		
А4			Т01Б.008 504.000СБ	Сборочный чертеж		
				Детали		
Б4		1	Т01Б.008 504.001	Патрубок		
				Труба 89×3 ГОСТ 10704-76 / В-ВСт3сп ГОСТ 10705-80		
				$L = 1365 \pm 1,2$ мм	1	8,68 кг
				Стандартные изделия		
		2		Отвод 90° 89×3,5		
				ГОСТ 17375-83	1	
		3		Переход К 108×4-89×3,5		
				ГОСТ 17378-83	1	

Изм.	Лист	№ докум.	Подп.	Дата	Т01Б.008 504.000		
Разраб.		Сташкова			Трубопровод	Лит.	Лист	Листов
Пров.		Трофимов					1	
Гл. констр.		Сидоров				Гипротехмонтаж Москва		
Н. контр.		Ястребов						
Утв.		Катерманян						

Формат А4

Подп. и дата | Инв. № дубл. | Взам. инв. № | Инв. № подл. | Подпись и дата

Т01Б.008506.000

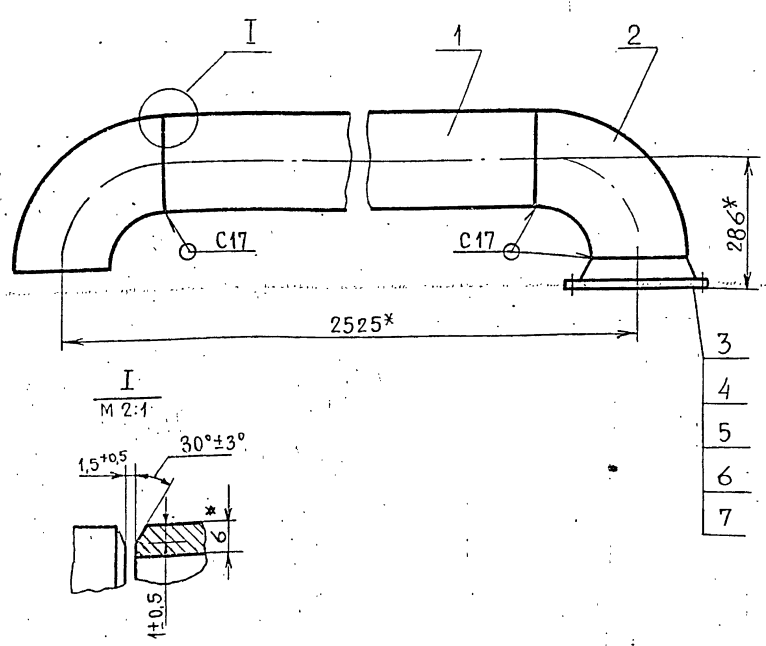

1. Неуказанные предельные отклонения размеров $\pm \frac{t_2}{2}$.
2. Шероховатость детали поз. 1 по торцам – Rz160.
3. Сварные швы по ГОСТ 16037-80.
4. *Размеры для справок.

Изм.	Лист	№ докум.	Подп.	Дата	Т01Б.008 506.000 СБ			
Разраб.		Сташкова			Трубопровод Сборочный чертеж	Лит.	Масса	Масштаб
Пров.		Трофимов					110,75	1:10
Гл. констр.		Сидоров				Лист	Листов 1	
Н. контр.		Ястребов				Гипротехмонтаж Москва		
Утв.		Катерманян						

Формат А4

Т01Б.008504.000.СБ

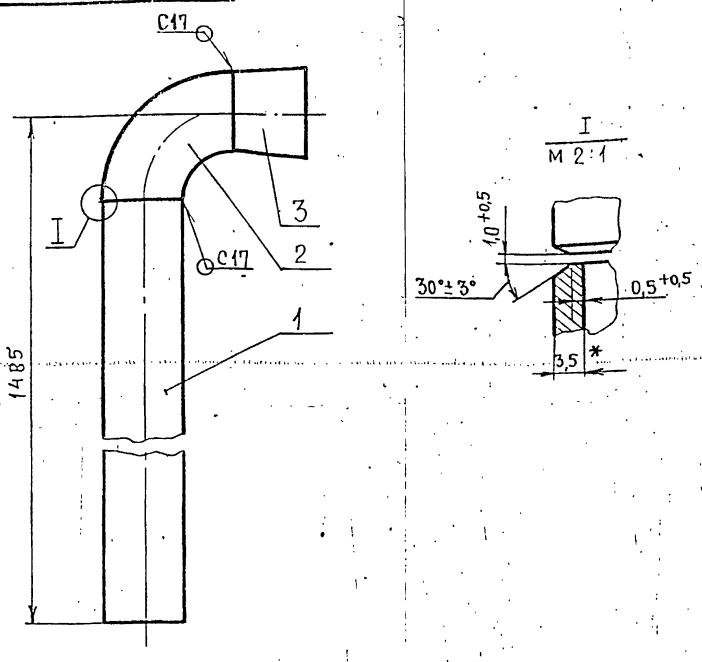

1. Неуказанные предельные отклонения размеров $\pm \frac{t_2}{2}$.
2. Шероховатость детали поз. 1 по торцам – Rz160.
3. Сварные швы по ГОСТ 16037-80.
4. *Размеры для справок.

Изм.	Лист	№ докум.	Подп.	Дата	Т01Б.008 504.000 СБ			
Разраб.		Сташкова			Трубопровод Сборочный чертеж	Лит.	Масса	Масштаб
Пров.		Трофимов					11,08	1:5
Гл. констр.		Сидоров				Лист	Листов 1	
Н. контр.		Ястребов				Гипротехмонтаж Москва		
Утв.		Катерманян						

Формат А4

Серия 5.903-11 выпуск 1-8

Формат	Зона	Поз.	Обозначение	Наименование	Кол.	Прим.
				Документация		
А4			ТО1Б.008 505.000 СБ	Сборочный чертеж		
				Детали		
Б4		1	ТО1Б.008 505.001	Патрубок		
				Труба 108х3.5 ГОСТ 10704-76 / В-ВСт3сп ГОСТ 10705-80		
				L = 1335 ± 1,2 мм	1	12,041кг
				Стандартные изделия		
		2		Отвод 90° 108×4 ГОСТ 17375-83	1	

Инв.№ подл. | Подп. и дата | Взам. инв.№ | Инв.№ дубл. | Подп. и дата

Изм.	Лист	№ докум.	Подп.	Дата
Разраб.		Сташкова		
Пров.		Трофимов		
Гл. констр.		Сидоров		
Н. контр.		Ястребов		
Утв.		Котерманяк		

ТО1Б.008 505.000

Трубопровод.

Лит.	Лист	Листов
		1

Гипротехмонтаж Москва

Формат А4

Формат	Зона	Поз.	Обозначение	Наименование	Кол.	Примеч.
				Документация		
А3			ТО1Б.008 508.000 СБ	Сборочный чертеж		
				Детали.		
А3		1	ТО1Б.008 508.001	Патрубок	1	
				Стандартные изделия		
		2		Муфта 15 ГОСТ 8966-75	1	
		3		Контргайка 15 ГОСТ 8968-75	1	

Инв.№ подл. | Подп. и дата | Взам. инв.№ | Инв.№ дубл. | Подп. и дата

Изм.	Лист	N докум.	Подп.	Дата
Разраб.		Сташкова		
Пров.		Трофимов		
Гл. конст.		Сидоров		
Н. контр.		Ястребов		
Утв.		Котерманяк		

ТО1Б.008 508.000

Трубопровод

Лит.	Лист	Листов
		1

Гипротехмонтаж Москва

Формат А4

ТО1Б.008 505.000 СБ

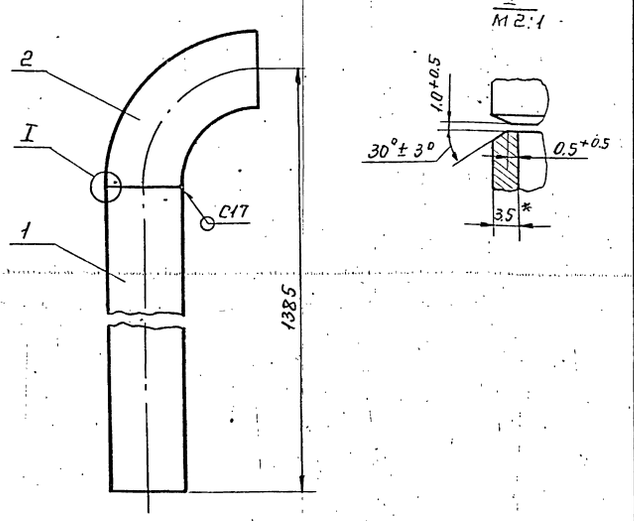

1. Неуказанные предельные отклонения размеров $\pm \frac{t_2}{2}$.
2. Шероховатость детали поз. 1 по торцам – Rz 160
3. Сварные швы по ГОСТ 16037-80.
4. *Размеры для справок.

Инв.№ подл. | Подп. и дата | Взам. инв.№ | Инв.№ дубл. | Подп. и дата

Изм.	Лист	№ докум.	Подп.	Дата
Разраб.		Сташкова		
Пров.		Трофимов		
Гл. констр.		Сидоров		
Н. контр.		Ястребов		
Утв.		Котерманяк		

ТО1Б.008 505.000 СБ

Трубопровод.
Сборочный чертеж.

Лит.	Масса	Масшт.
	14,54	1:5
Лист	Листов 1	

Гипротехмонтаж Москва

Формат А4

Формат	Зона	Поз.	Обозначение	Наименование	Кол.	Примеч.
				Документация		
А3			ТО 16.008 507.000 СБ	Сборочный чертеж		
				Детали		
				Патрубок		
				Труба 133х4 ГОСТ 10704-76 / В-ВСт3сп ГОСТ 10705-80		
Б4		1	ТО 16.008 507.001	L = 110 ± 0,3 мм	1	1,399 кг
Б4		2	ТО 16.008 507.002	L = 176 ± 0,5 мм	1	2,238 кг
Б4		3	ТО 16.008 507.003	L = 405 ± 0,8 мм	1	5,151 кг
Б4		4	ТО 16.008 507.004	L = 635 ± 0,8 мм	1	8,077 кг
				Стандартные изделия		
				Отводы ГОСТ 17375-83		
		5		60° 133 х 4,0	1	
		6		90° 133 х 4,0	2	
		7		Фланец 1-125-10		
				ГОСТ 12821-80	2	
		8		Болт М16-6g х 65.58		
				ГОСТ 7798-70	16	
		9		Гайка М16-6Н.5		
				ГОСТ 5915-70	16	
		10		Шайба 16.01.08 кп		
				ГОСТ 11371-78	2	

Изм.	Лист	№ докум.	Подп.	Дата	ТО 16.008 507.000			
Разраб.		Сташков			Трубопровод.	Лит.	Лист 1	Листов 2
Пров.		Трофимов				Гипротехмонтаж Москва		
Гл.констр.		Сидоров						
Н.контр.		Ястребов						
Утв.		Котерманян						

Инв. № подл. | Подп. и дата | Взам. инв. № | Инв. № дубл. | Подп. и дата

Формат	Зона	Поз.	Обозначение	Наименование	Кол.	Примеч.
		11		Прокладка А-125-10 ГОСТ 15180-70	2	
		12		Задвижка 30ч6бр Ду125 Ру10 ГОСТ 8437-75	1	

Изм.	Лист	№ докум.	Подп.	Дата	ТО 16.008 507.000	Лист 2

Формат А4

ТО 16.008 507.000 СБ

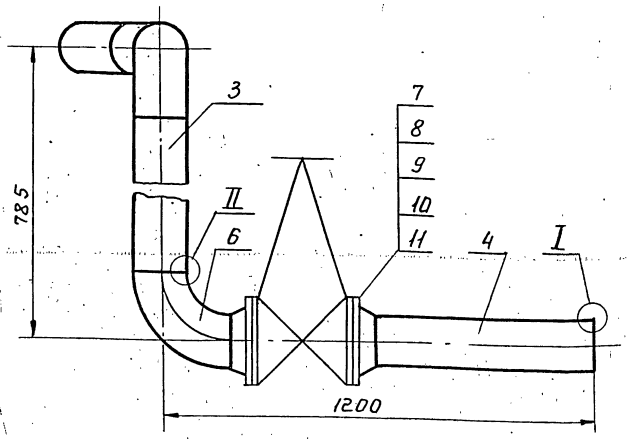

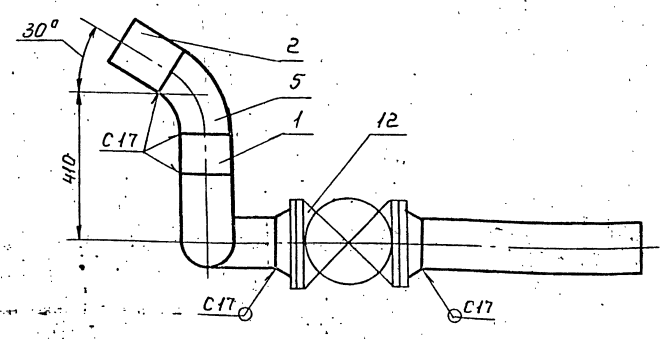

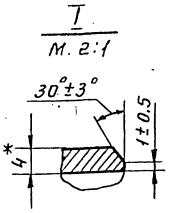

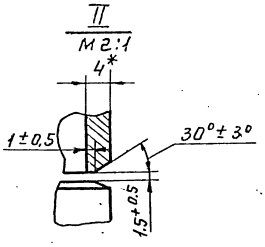

1. Неуказанные предельные отклонения размеров $\pm\frac{t_2}{2}$.
2. Шероховатость деталей поз. 1, 2, 3, 4 по торцам — Rz 160.
3. Сварные швы по ГОСТ 16037-80.
4. *Размеры для справок.

Изм.	Лист	№ докум.	Подп.	Дата	ТО 16.008 507.000 СБ			
Разраб.		Сташков			Трубопровод. Сборочный чертеж.	Лит.	Масса 101,63	Масшт. 1:10
Провер.		Трофимов				Лист	Листов 1	
Гл.констр.		Сидоров				Гипротехмонтаж Москва		
Н.контр.		Ястребов						
Утвер.		Котерманян						

ТО16.008 508.000СБ

Серия 5.903-11 выпуск 1-8

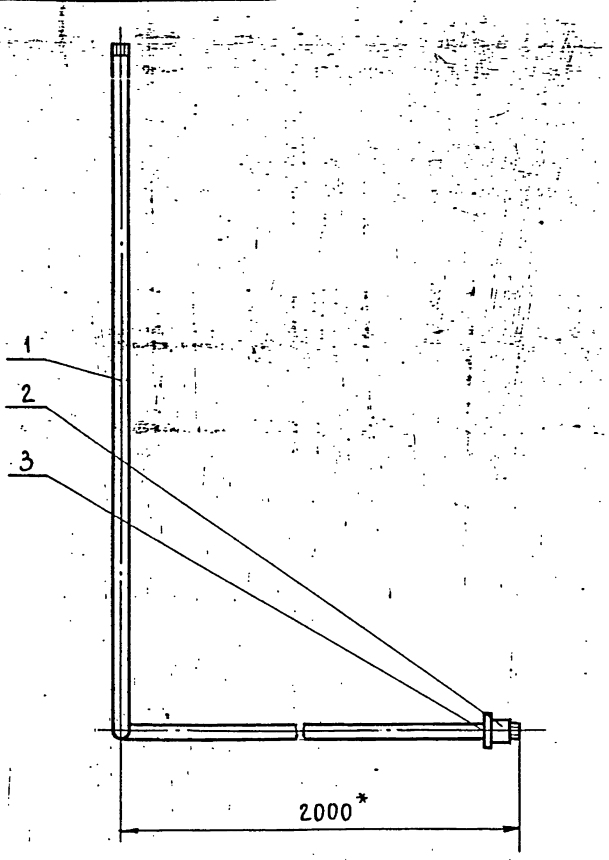

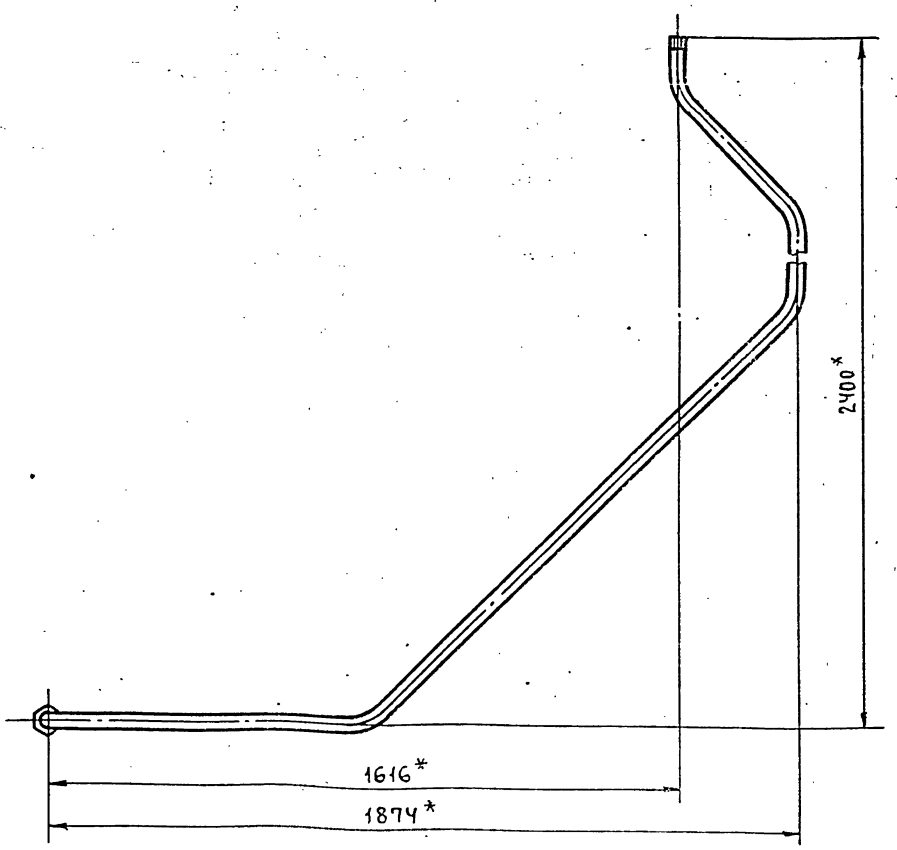

* Размеры для справок.

Изм.	Лист	№ докум.	Подп.	Дата	ТО16.008 508.000 СБ			
Разраб.	Павлов				Трубопровод. Сборочный чертеж.	Лит.	Масса	Масштаб
Пров.	Сидоров						7,78	1:10
Гл.конст.	Сидоров					Лист	Листов 1	
Н.контр.	Ястребов					ГИПРОТЕХМОНТАЖ Москва		
Утв.	Кагерманян							

Формат А3

ТО16.008 508.001

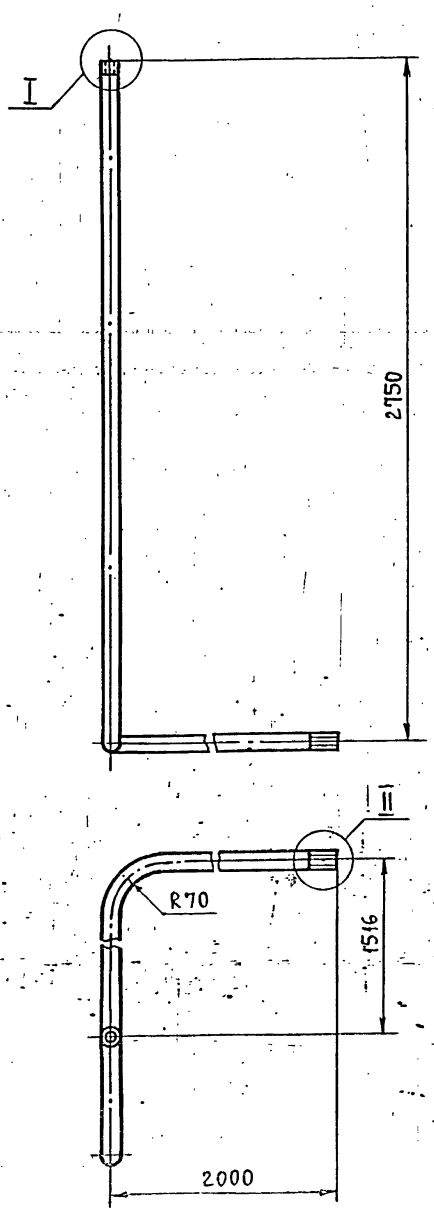

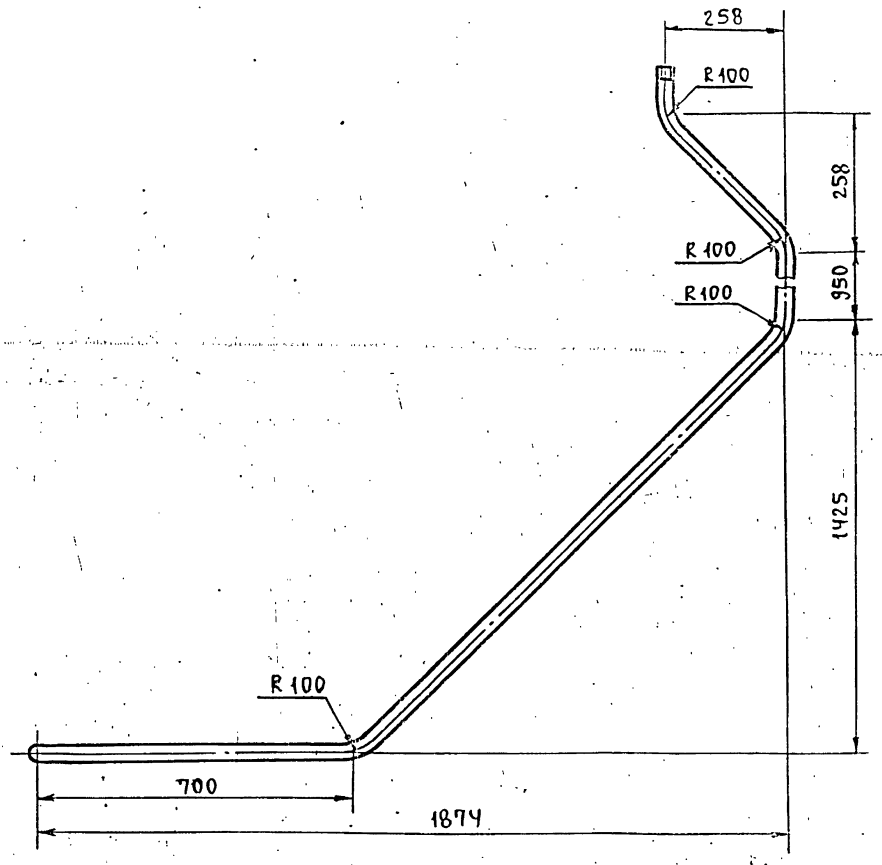

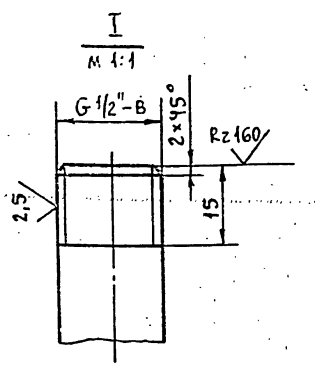

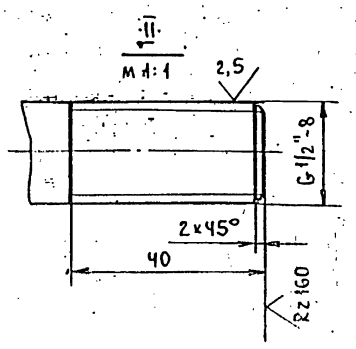

1. Неуказанные предельные отклонения размеров $\pm \frac{t2}{2}$.
2. Длина трубной заготовки L=5776±5,0мм.

Изм.	Лист	№ докум.	Подп.	Дата	ТО16.008 508.001			
Разраб.	Павлов				Патрубок	Лит.	Масса	Масштаб
Пров.	Сидоров						7,68	1:10
Гл.конст.	Сидоров					Лист	Листов 1	
Н.контр.	Ястребов				Труба 22×2,8 ГОСТ 8734-75 / Б20 ГОСТ 8733-74	ГИПРОТЕХМОНТАЖ Москва		
Утв.	Кагерманян							

Серия 5.903-11 выпуск 1-8

Формат	Зона	Поз.	Обозначение	Наименование	Кол.	Примечание
				Документация		
А2			А12В065.000 СБ	Сборочный чертеж		
А2			А12В065.000 СО	Схема автоматизации		
А2			А12В065.000 Э4	Схема электрических соединений		
				Сборочные единицы		
А4		1	А12В058.010	Статив	1	
А4		2	А12В.058.030-02	Сочленение исполнительного механизма МЭО-100/25-0,25Р с регулирующим клапаном Т-336	1	
А4		3	А12В058.060-01	Сочленение исполнительного механизма МЭО-100/25-0,25Р с регулирующим клапаном		
А4		4	А12В059.010	Статив	1	
А4		5	А12В060.010-01	Сочленение исполнительного механизма МЭО-100/25-0,25Р с регулирующим клапаном	1	

Изм.	Лист	№ докум.	Подп.	Дата
Разраб.		Чебоксаров		IV-87
Пров.		Фрадкин		
Рук. гр.		Фрадкин		
Н. контр.		Литвак		
Утв.		Сливак		

А12В065.000

Крупноблочная деаэрационно питательная установка КБДПУ 100-180
Установка приборов контроля и автоматизации.

Лит.	Лист	Листов
И	1	3

САНТЕХПРОЕКТ

Формат А4

Инв. № подл. | Подп. и дата | Взам. инв. № | Инв. № дубл. | Подп. и дата

Формат	Зона	Поз.	Обозначение	Наименование	Кол.	Примечание
				Стандартные изделия		
		6		Сосуд уравнительный СУМ-63 ОСТ 25-116-84	2	
				Прочие изделия		
		7		Установка В-16-80 манометра МТП160×6 ТК4-3137-70	1	
		8		Установка В-16-225 манометра МТП 160×1 ТК4-3139-70	3	
		9		Установка Г-16-225 манометра МТП 160×6 ТК4-3138-70	1	
		10		Установка Г-16-225 манометра МТП 160×10 ТК4-3138-70	1	
		11		Установка Г-16-225 мановакуумметра МВТП 160×1,5 ТК4-3138-70	1	
		12		Установка В-200-450 мановакуумметра МВТП 160×1,5 ТК4-3141-70	1	
		13		Установка 1 датчика ДПЭ-1 ТМ4-113-74	4	

Изм.	Лист	№ докум.	Подп.	Дата

А12В065000

Лист 2

Формат А4

Формат	Зона	Поз.	Обозначение	Наименование	Кол.	Примечание
		14		Установка термометра П4 1240 66 в оправе на Ру 6 кгс/см² ТМ4-142-75	5	
		15		Установка термометра П5 124066 в оправе на Ру 6 кгс/см² ТМ4-142-75	1	
		16		Установка термометра П5 1240 163 в оправе на Ру 6 кгс/см² ТМ4-142-75	1	
				Материалы		
		17		Труба 14×2 ГОСТ 8734-75 / Д ГОСТ 8733-74	80	м

Приборы контроля и автоматизации заказываются по заказной спецификации раздела автоматизации рабочего проекта котельной.

Изделия, изготавливаемые по типовым монтажным чертежам ТМ и отраслевым нормалям, типовые конструкции ТК поставляются Главмонтажавтоматикой Минмонтажспецстроя СССР.

Инв. № подл. | Подп. и дата | Взам. инв. № | Инв. № дубл. | Подп. и дата

Изм.	Лист	№ докум.	Подп.	Дата

А12В065.000

Лист 3

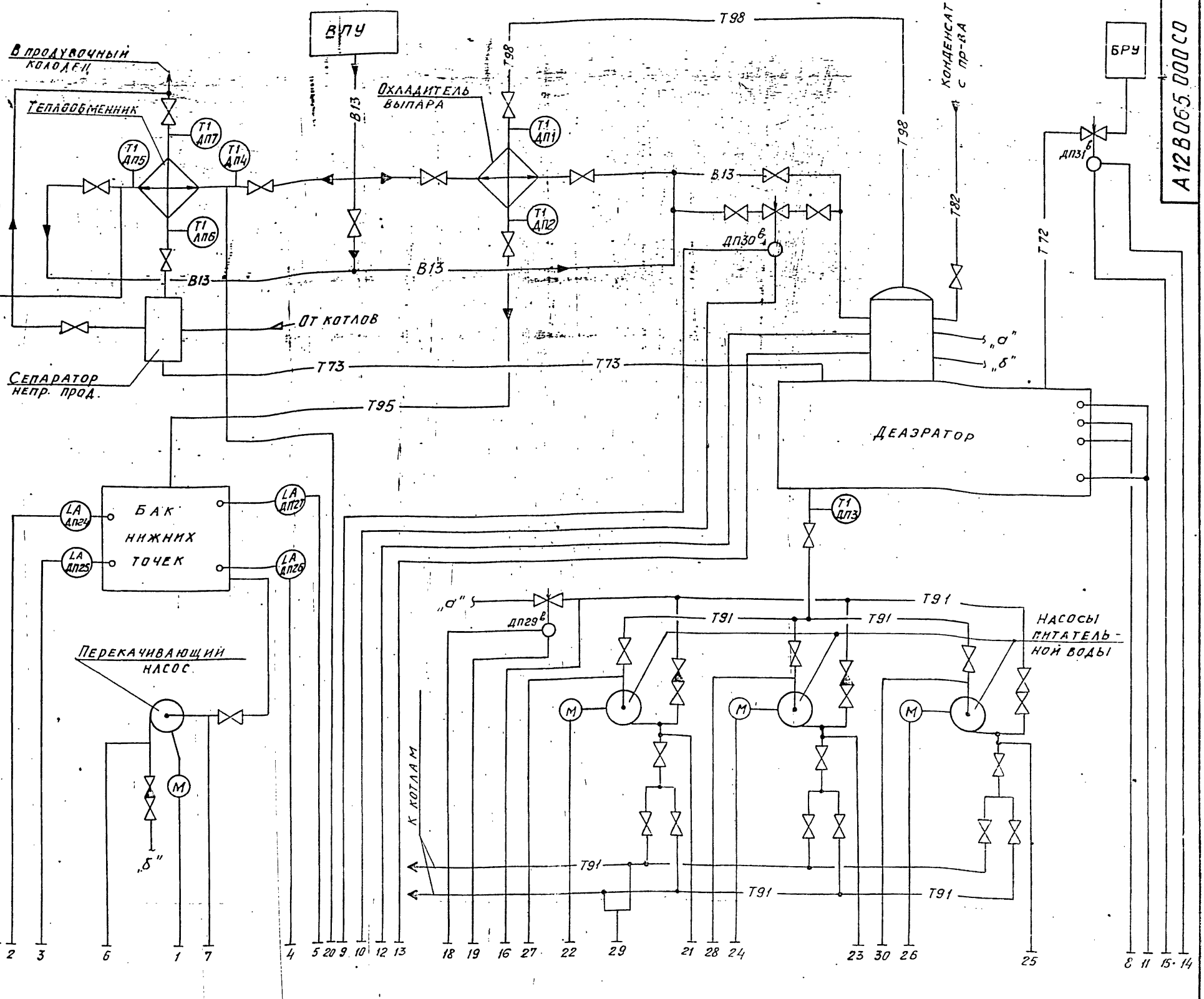

1. Условные обозначения приборов приняты по ГОСТ 21.404-85.
2. Маркировка электроаппаратуры определяется по проекту автоматизации котельной.
3. Резервные буквы: „N"-усилитель; „В"-сосуд.
4. Установка приборов с указанием их типов приведена на листах ... данного альбома.
5. Щит управления с установленными на нем приборами и аппаратурой с блоком не поставляется.

Изм.	Лист	№ докум.	Подп.	Дата
Разраб.		Нагли		
Пров.		Этингей		
Рук.гр.		Нагли		
Гл.спец.		Этингей		
Н.контр.		Черных		
Утв.		Файерштейн		IX.87г.

А12В065.000СО

Крупноблочная деаэрационно питательная установка КБДПУ 100-180
Установка приборов контроля и автоматизации
Схема автоматизации.

Лит.	Масса	Масшт.
И		-
Лист	Листов 1	

САНТЕХПРОЕКТ

Инв.№подл. | Подп. и дата | Взам.инв.№ | Инв.№дубл. | Подп. и дата

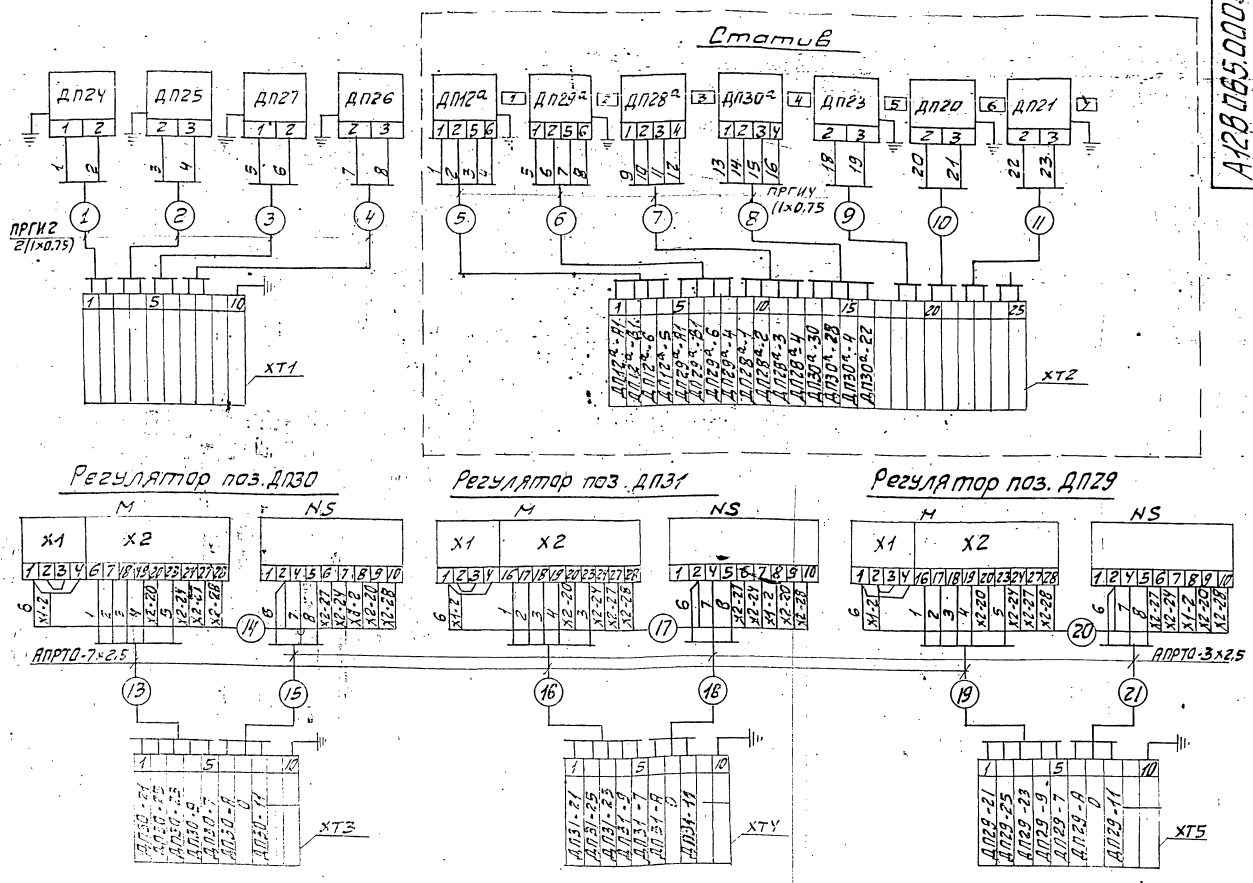

Перечень надписей в рамках

N рамки	Текст надписи	к-во	примеч.
1	Давление в деаэраторе	1	
2	Давление питательной воды	1	
3	Уровень в деаэраторе (контроль)	1	
4	Уровень в деаэраторе (регулиров)	1	
5	Давление в питательных магистралях	1	
6	Насос N1	1	
7	Насос N2	1	
8	Насос N3	1	

Перечень элементов схемы

Обозн.	Наименование	Тип	к-во	Примеч.
ДП12а ДП29а	Преобразователь	сапфир 22ДИ	2	
ДП28а ДП30а	Дифманометр	ДМ	2	
ДП20... ДП23	Манометр эл. контактный	ЭКМ	4	
ДП24... ДП27	Датчик уровня поплавковый	ДПЭ	4	
XT2	Коробка соединительная	КСП-25	1	
XT1; XT3...XT5	То же	КС-10-1	4	
M	Исполнительный механизм	МЭО	3	
NS	Усилитель	УГ9	3	
—	Провод	ПРГИ1×0,75		
—	Провод	АПРТО-3×2,5		
—	Провод	АПРТО-7×2,5		

1. Маркировка цепей дана условно. В нижней части соединительных коробок при монтаже проставляется отсутствующая маркировка в соответствии с реальным проектом.
2. Провод ПРГИ и АПРТО прокладывается в предусмотренном для этого металлорукаве.
3. В одном из кабелей подводимых к коробке от щита управления предусмотреть жилу для заземления статива.

					А12В 065.00ОЭ4
Изм	Лист	№ докум.	Подп.	Дата	Крупноблочная деаэрационно-питательная установка КБДПУ 100-180. Установка приборов контроля и автоматизации. Схема электрических соединений
Разраб		Нагли			Лит. / Масса / Масшаб
Пров.		Этинген			
Рук. гр.		Нагли			Лист 1 / Листов 2
Гл. спец		Этинген			сантехпроект
Н. конт.		черных			
Утв.		Райерштейн			

копировал: 23205-22 Формат А2

Серия 5.903-11 Выпуск 1-8

ДП31

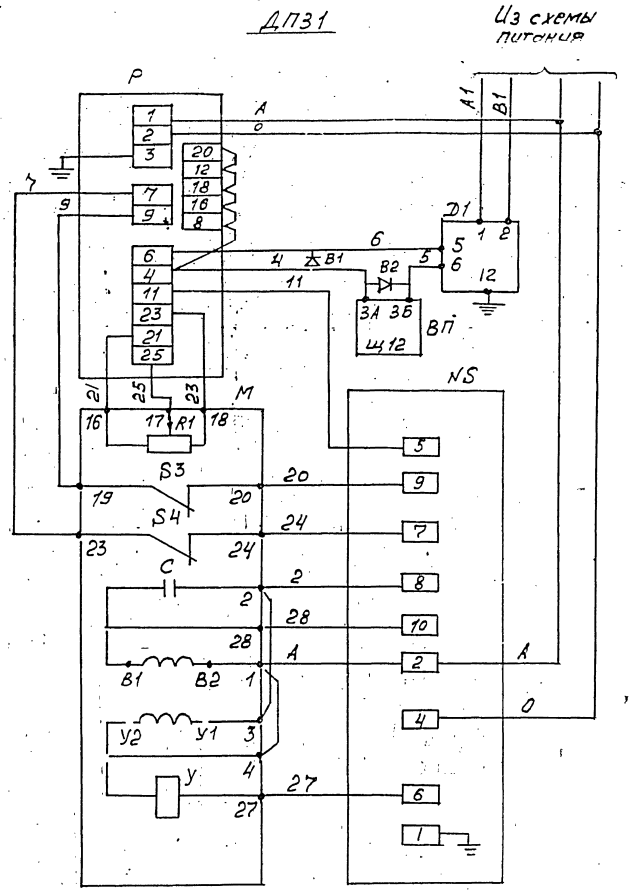

ДП29

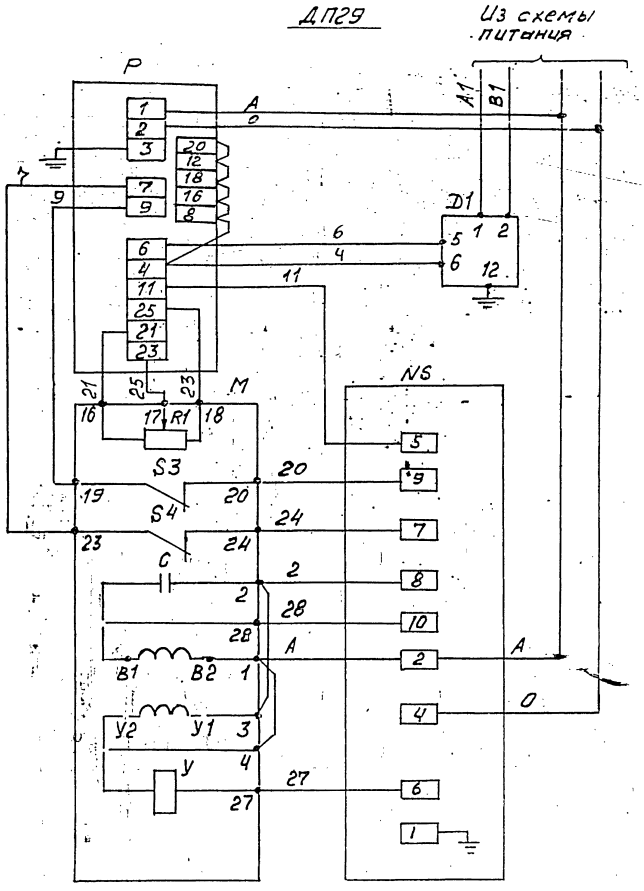

ДП30

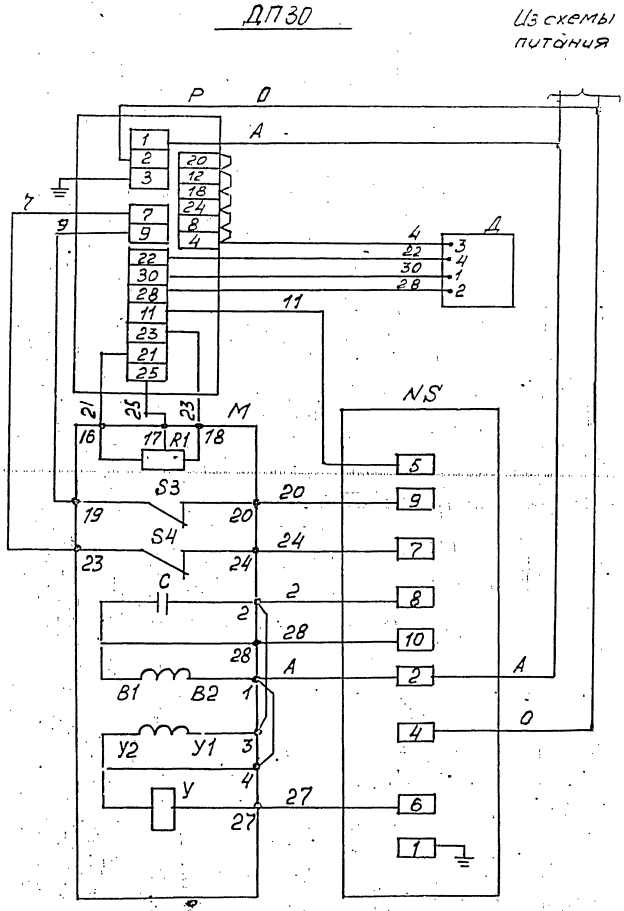

В схеме регулятора перед маркировкой жил поставить индекс, соответствующий позиции регулирующего прибора

Перечень элементов схемы

Обозначение	Наименование	К-во	Примечание
	Аппаратура на щите управления		
Р	Регулирующий прибор РС-29	1	
ВП	Вторичный прибор	1	
В1; В2	Защитное устройство В-01	2	
	Аппаратура по месту		
М	Механизм электрический однооборотный МЭО	1	
R1	Датчик реостатный	1	Комплект исполнительного механизма
S3; S4	Микропереключатель	2	
У	Электромагнит	1	
С	Конденсатор	1	
NS	Усилитель трёхпозиционный У29.3	1	
Д1	Датчик "Сапфир"	1	
Д	Дифференциально-трансформаторный датчик	1	

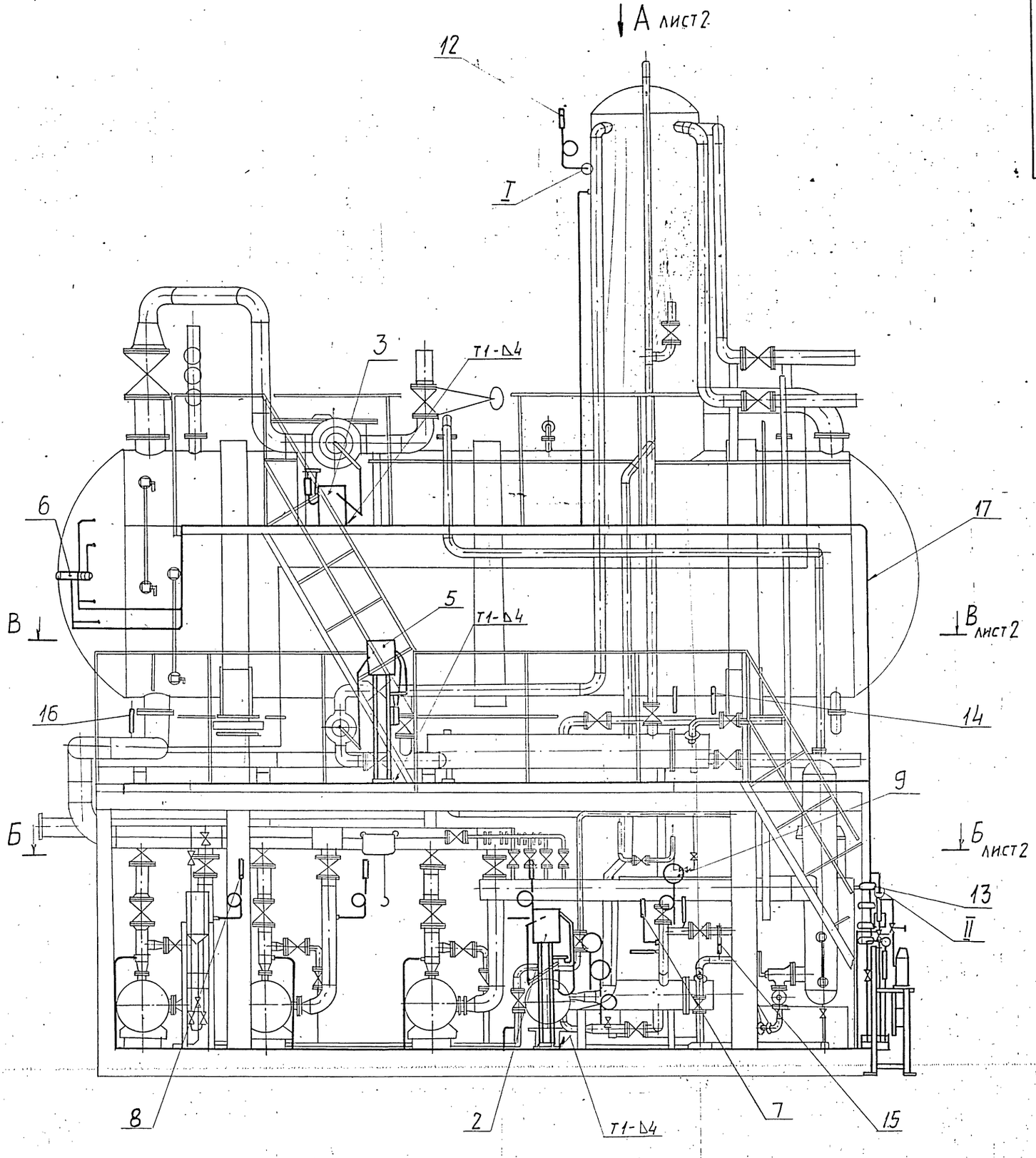

I
М1:2

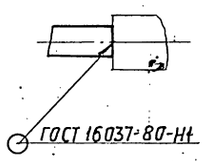

II
М1:1

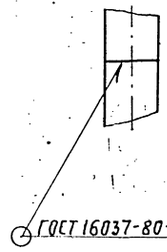

Сварные швы по ГОСТ 5264-80

				А12В065.000СБ			
Изм.	Лист	№ докум.	Подп.	Дата	Крупноблочная деаэрационно-питательная установка КБДПУ 100-180. Установка приборов контроля и автоматизации	Лит.	Масса	Масштаб
Разраб.		Чебоксаров		IX-87		И	425	1:25
Пров.		Фрадкин				Лист 1	Листов 2	
Рук. гр.		Фрадкин				САНТЕХПРОЕКТ		
Гл. спец.		Грановский						
Н. контр.		Лигвак						
Утв.		Спивак						

Вид А

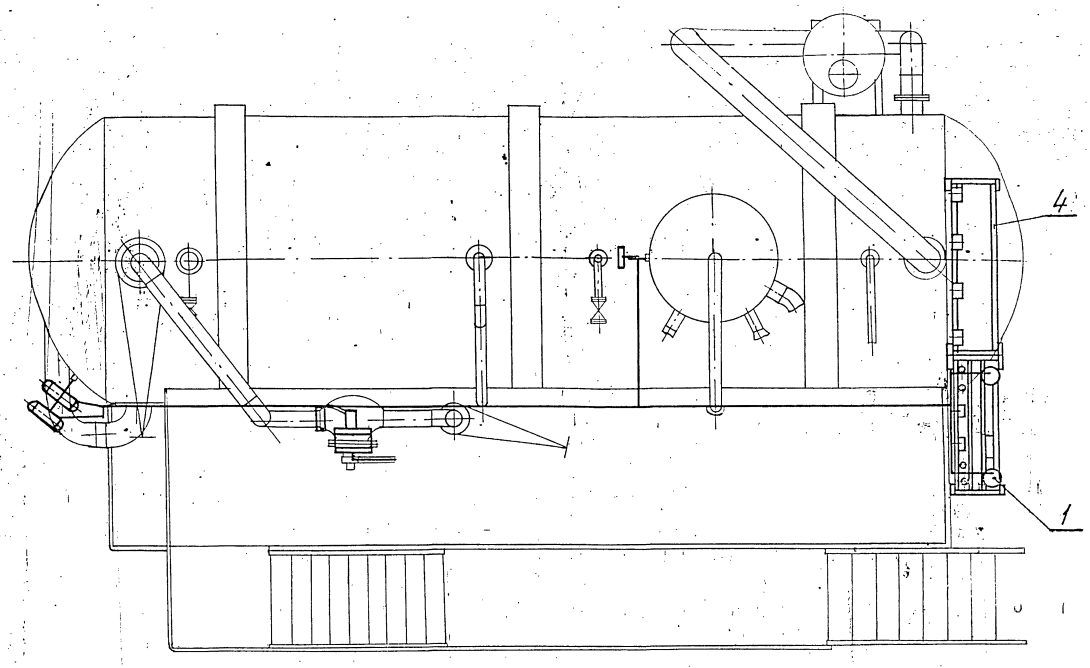

Б-Б

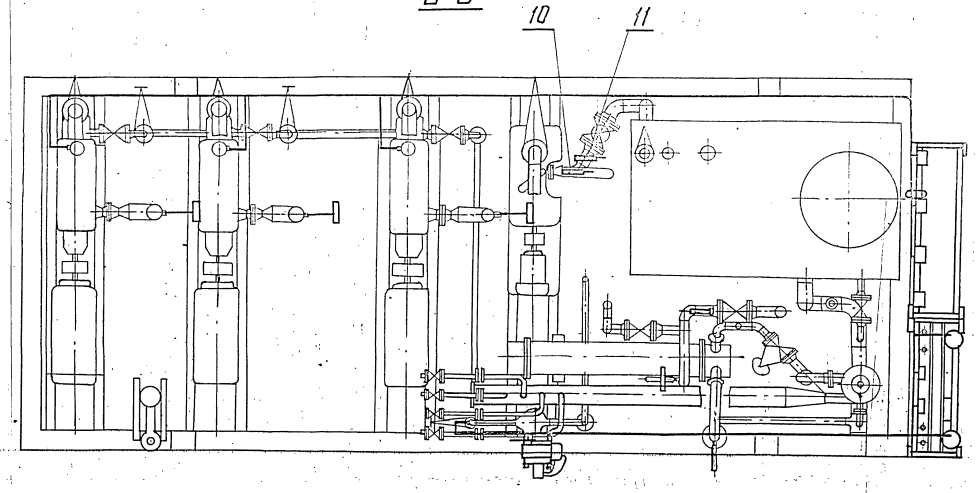

В-В

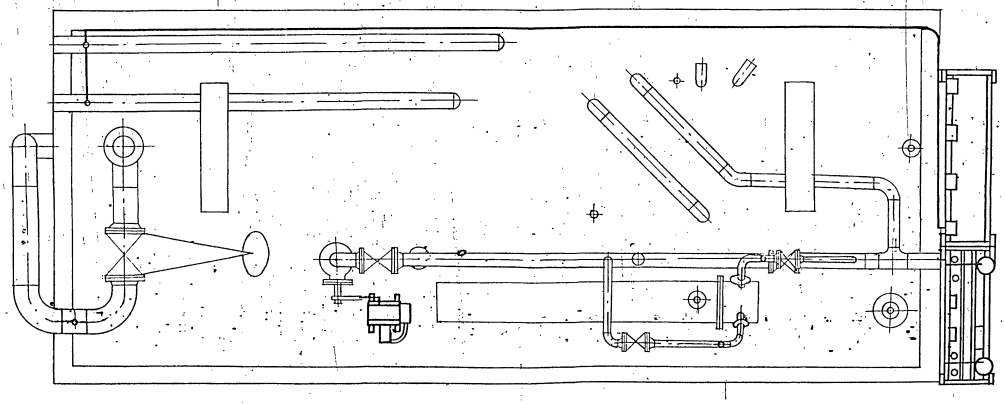

Формат	Зона	Поз.	Обозначение	Наименование	Кол.	Примечание
				Документация		
А2			А12В058.010 СБ	Сборочный чертеж		
				Стандартные изделия		
		1		Болт М6×25.36		
				ГОСТ 7798-70	4	
		2		Гайка М6.4		
				ГОСТ 5915-70	4	
		3		Шайба 6		
				ГОСТ 11371-78	4	
				Прочие изделия		
		4		Установка 1 дифманометра ДМ		С одной обвязкой
				модели 3583 перепад		
				25 кПа (0,25 кгс/см²).		
				ТМ4-390-86	1	
		5		Установка 1 дифманометра ДМ		С одной обвязкой
				модели 3583 перепад		
				4 кПа (400 кгс/м²)		
				ТМ4-390-86	1	

Изм.	Лист	N докум.	Подп.	Дата
Разраб.		Меднова		
Пров.		Фрадкин		
Рук. гр.		Фрадкин		
Н. контр.		Литвак		
Утв.		Спивак		

А12В058.010

Статив

Лит.	Лист	Листов
И	1	2

САНТЕХПРОЕКТ

Формат А4

Формат	Зона	Поз.	Обозначение	Наименование	Кол.	Примечание
		6		Установка 1 преобразователя Сапфир		
				22ДИ-2130-02-УХЛ		
				3.1-0.5/25 к Па.-05		
				ТМ4-411-86	1	
		7		Установка 1 преобразователя Сапфир		
				22ДИ-2150-02-УХЛ		
				3,1-0,5/2,5 МПа-05		
				ТМ4-411-86	1	
		8		Установка 2 коллектора КС-1100		
				ТМ4-419-86	1	
		9		Рама РПП-2		
				ТМ4-546-81	1	
		10		Коробка соединительная КСП-25		
				0.528.012 ТУ	1	
				Материалы		
		11		Провод ПРГИ 1×0.75		
				ГОСТ 20520-80	16	м
		12		Трубка ПВ×9×1		
				ТУ6-05-1342-76	4	м

Подп. и дата | Инв. № подл. | Подп. и дата | Взам. инв. № | Инв. № дубл. | Подп. и дата

Изм.	Лист	N докум.	Подп.	Дата

А12В058.010

Лист 2

Формат А4

Формат	Зона	Поз.	Обозначение	Наименование	Кол.	Примечание
				Документация		
А2			А12В059.010 СБ	Сборочный чертеж		
				Прочие изделия		
		1		Установка 2 манометра ЭКМ-160×14		
				ТМ4-413-86	4	
		2		Установка 1 коллектора КС-700		
				ТМ4-419-86	2	
		3		Рама РПП-1		
				ТМ4-546-81	2	

Подп. и дата | Инв. № подл. | Подп. и дата | Взам. инв. № | Инв. № дубл. | Подп. и дата

Изм.	Лист	N докум.	Подп.	Дата
Разраб.		Меднова		
Пров.		Фрадкин		
Рук. гр.		Фрадкин		
Н. контр.		Литвак		
Утв.		Спивак		

А12В059.010

Статив

Лит.	Лист	Листов
И		1

САНТЕХПРОЕКТ

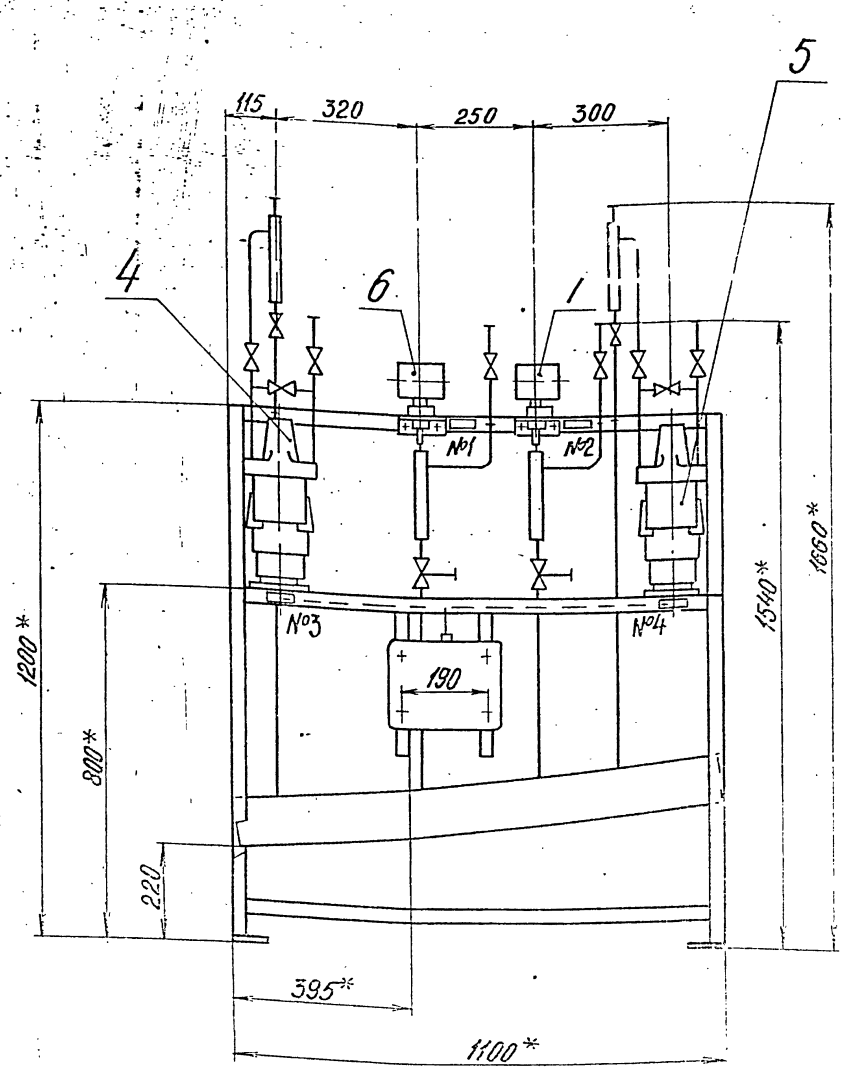

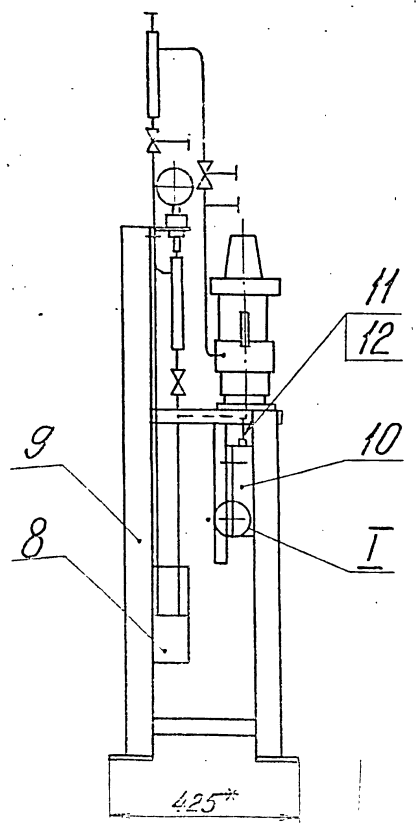

I
М1:1

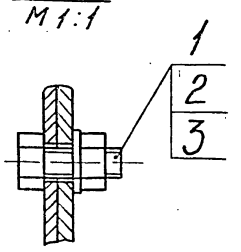

№ рамки	Текст надписи в рамке	Кол.	Примеч.
1	Давление в деаэраторе	1	
2	Давление питательной воды	1	
3	Уровень в деаэраторе (контроль)	1	
4	Уровень в деаэраторе (регулирование)	1	

1. *Размеры для справок.
2. $\pm\frac{t_2}{2}$.
3. Провода (поз.11) прокладывать в трубках (поз.12).

Изм.	Лист.	№ докум.	Подп.	Дата.	А12В058.010СБ			
Разраб.		Меднова			Статив	Лит.	Масса	Масш.
Пров.		Фрадкин				И	105	1:10
Рук.гр.		Фрадкин				Лист	Листов 1	
Гл.спец.		Грановский				САНТЕХПРОЕКТ		
Н.контр.		Литвак						
ГИП		Спивак						

Инв.№ подл. | Подп. и дата | Взам.инв.№ | Инв.№ дубл. | Подп. и дата

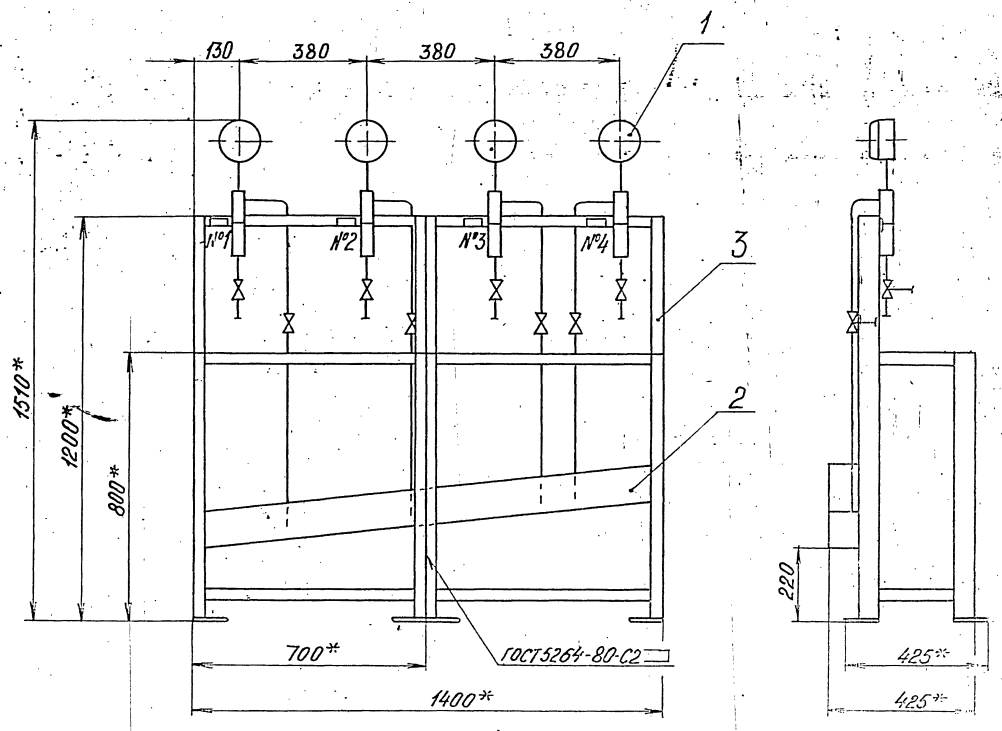

№ рамки	Текст надписи в рамке	Кол.	Примеч.
1	Давление в питательных магистралях	1	
2	Насос №1	1	
3	Насос №2	1	
4	Насос №3	1	

1.* Размеры для справок.

2. $\pm \frac{t_2}{2}$.

					А12 В 059.010 СБ	
Изм.	Лист	№ докум.	Подп.	Дата		
Разраб.		Медноба			Статив	Лит. / Масса / Масш.
Пров.		Фрадкин				И / 75 / 1:10
Рук. гр.		Фрадкин				Лист / Листов 1
Гл. спец.		Гранэвский				САНТЕХПРОЕКТ
Н. контр.		Литвак				
Утв.		Сливак				

А12В058.005

Серия 5.903-11 Выпуск 1-8

6,3

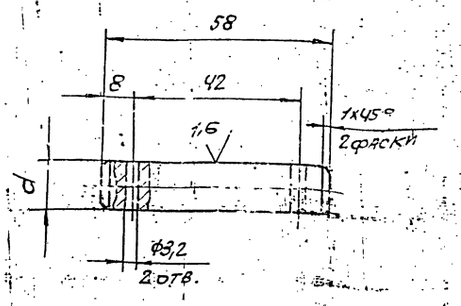

Обозначение	d, мм	Масса, кг
А12В058.005	12	0,06
—01	15	0,08

Неуказанные предельные отклонения размеров: $H14; h14; \pm \frac{t2}{2}$.

Изм.	Лист	№ докум.	Подп.	Дата
Разраб.	Золобуева		9.11	
Пров.	Фрадкин			
Рук. гр.	Меерляков			
Гл. спец.	Урановский			
Н. контр.	Литвак			
Утв.	Спивак			

А12В058.005

Ось

Лит.	Масса	Масштаб
И	См. табл.	1:1
Лист	Листов 1	

Ст.3 ГОСТ 380-71

САНТЕХПРОЕКТ

Инв. № подл. | Подп. и дата | Взам. инв. № | Инв. № дубл. | Подп. и дата

Формат	Зона	Поз.	Обозначение	Наименование	Кол.	Примечание
				Документация		
А2			А12В058.030СБ	Сборочный чертеж		
				Сборочные единицы		
А4		1	А12В058.040	Опора	1	
				Детали		
А4		2	А12В058.005	Ось	1	
			—01	Ось	1	
				Стандартные изделия		
				Болты ГОСТ 7796-70		
		4		М6х25.36	4	
		5		М12х40.36	4	
		6		Винт М4х20.36		
				ГОСТ 17473-80	4	
				Гайки ГОСТ 5915-70		
		7		М4.4	4	
		8		М6.4	4	
		9		М12.4	4	

Инв. № подл. | Подп. и дата | Взам. инв. № | Инв. № дубл. | Подп. и дата

Изм.	Лист	№ докум.	Подп.	Дата
Разраб.	Золобуева		9.11	
Пров.	Фрадкин			
Рук. гр.	Меерляков			
Н. контр.	Литвак			
Утв.	Спивак			

А12В058.030

Сочленение исполнительного механизма МЭО-100/25-0,25Р с регулирующим клапаном 7с55б.

Лит.	Лист	Листов
И	1	5

САНТЕХПРОЕКТ

Формат А4

Формат	Зона	Поз.	Обозначение	Наименование	Кол.	Примечание
		10		Шайбы ГОСТ 11371-78		
		11		6.02	4	
		12		12.02	2	
				16.02	2	
		13		Шплинт 3,2х2,2		
				ГОСТ 397-79	4	
				Прочие изделия		
		14		Механизм		
				электрический		
				исполнительный		
				МЭО-100/25-0,25Р		
				ТУ25-02.191401-81	1	
		15		Усилитель трехпозиционный У29.3		
				ТУ25.02(61)-84	1	
		16		Коробка соединительная КС-10-1		
				ТУ36.2568-83	1	
				Материалы		
				Провода		
				ГОСТ 2052-80		
		17		АПРТО-7х2,5	2,0	м
		18		АПРТО-3х2,5	0,5	м

Инв. № подл. | Подп. и дата | Взам. инв. № | Инв. № дубл. | Подп. и дата

Изм.	Лист	№ докум.	Подп.	Дата

А12В058.030

Лист 2

Формат А4

Формат	Зона	Поз.	Обозначение	Наименование	Кол.	Примечание
				Металлорукав		
				ТУ22-3988-77		
		19		Р3-ЦХ-Ш ф18мм	0,5	м
		20		Р3-ЦХ-Ш ф25мм	1,5	м
				Переменные данные для исполнений:		
				А12В058.030		
				Сборочные единицы		
А4		21	А12В058.050	Штанга	1	
				А12В058.030-01		
				Сборочные единицы		
А4		21	А12В058.050-01	Штанга	1	
				А12В058.030-02		
				Сборочные единицы		
А4		21	А12В058.050-02	Штанга	1	

Инв. № подл. | Подп. и дата | Взам. инв. № | Инв. № дубл. | Подп. и дата

Изм.	Лист	№ докум.	Подп.	Дата

А12В058.030

Лист 3

Копировал Формат А4

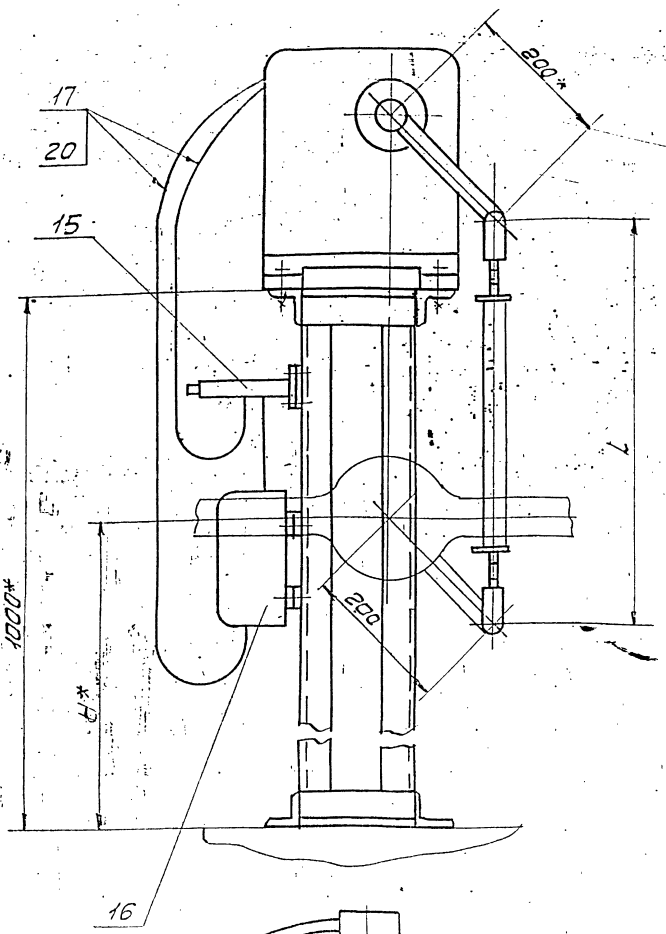

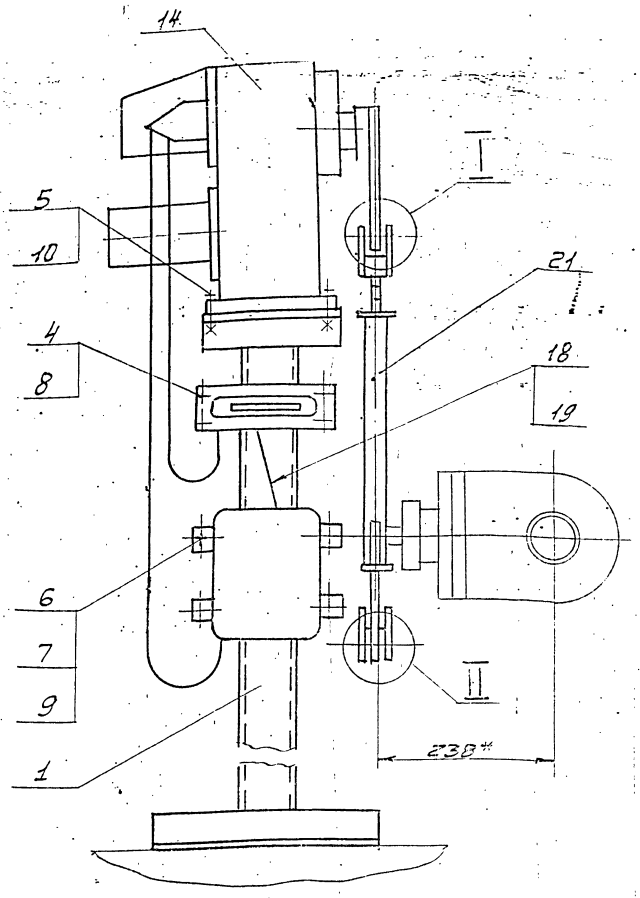

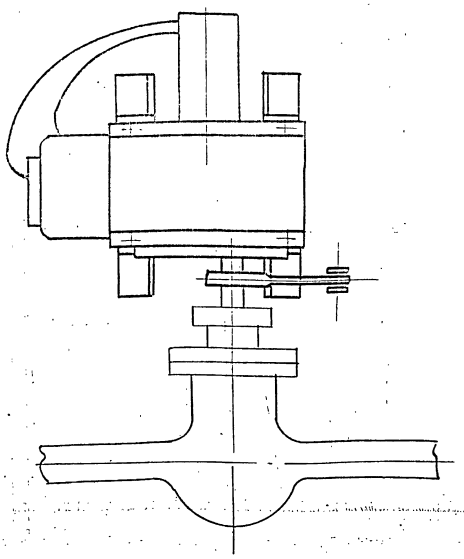

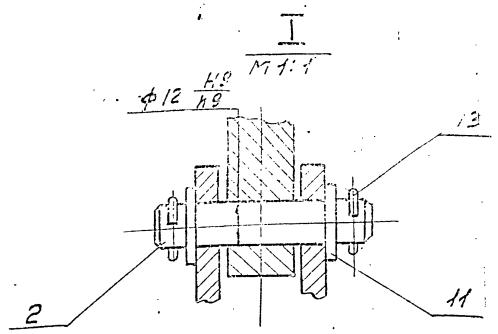

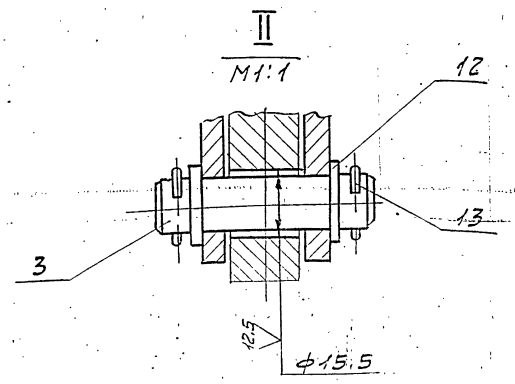

Обозначение	Тип блока КБДПУ	Размеры, мм. H*	L	Масса, кг.
А128058.030	15-20	700	540	54,9
	15-30			
-01	25-76	690	550	54,95
-02	50-76	740	500	54,8
	50-114			
	100-114			
	100-120			
	100-180			

1. * Размеры для справок.
2. H14; h14; $\pm\frac{t_2}{2}$.
3. Провода поз. 17 прокладывать в металлорукаве поз. 20; провода поз. 18 прокладывать в металлорукаве поз. 19.

Изм.	Лист	N докум.	Подп.	Дата	А12В058 030 СБ			
Разр.		Волобуева		9-84	Сочленение исполнительного механизма МЭО-100/25-0,25 Р с регулирующим клапаном Т-33 Б	Лит. И	Масса см. табл.	Масшт. —
Пров.		Фрадкин						
Рук. гр.		Мерзляков				Лист	Листов 1	
Гл. спец.		Грановский				сантехпроект		
Н. конт.		Литвак						
Утв.		Спивак						

Серия 5.903-11 Выпуск 1-8

Формат	Зона	Поз.	Обозначение	Наименование	Кол.	Примечание
				Документация		
А3			А12В058.040 СБ	Сборочный чертеж		
				Детали		
54		1	А12В058.018	Уголок		
				Уголок 50×50×5-6 ГОСТ 8509-86 / В Ст.3-I ГОСТ 535-79		
				L=144-1,0	4	0,54кг
54		2	А12В058.019	Уголок		
				Уголок 50×50×5-6 ГОСТ 8509-86 / В Ст.3-I ГОСТ 535-79		
				L=180-1,0	2	0,68кг
54		3	А12В058.021	Уголок		
				Уголок 50×50×5-6 ГОСТ 8509-86 / В Ст.3-II ГОСТ 535-79		
				L=300-1,3	2	1,13кг
А4		4	А12В058.022	Плита	1	
54		5	А12В058.023	Полоса		
				Полоса ПП-30		
				ТУ36.1113-75		
				l=200-1,1	2	0,52кг

Изм.	Лист	№ докум.	Подп.	Дата
Разраб.		Волобуева		9-87
Пров.		Фрадкин		
Рук. гр.		Мерзлякова		
Н. контр.		Литвак		
Утв.		Спивак		

А12В058.040

Опора

Лит.	Лист	Листов
И	1	2

САНТЕХПРОЕКТ

Формат А4

Формат	Зона	Поз.	Обозначение	Наименование	Кол.	Примечание
		6	А12В058.024	Швеллер		
				Швеллер 8 ГОСТ 8240-72 / В Ст.3-I ГОСТ 535-79		
				L=980-2,3	2	6,9кг

А12В058.040

Лист 2

Формат А4

А12В058.040СБ

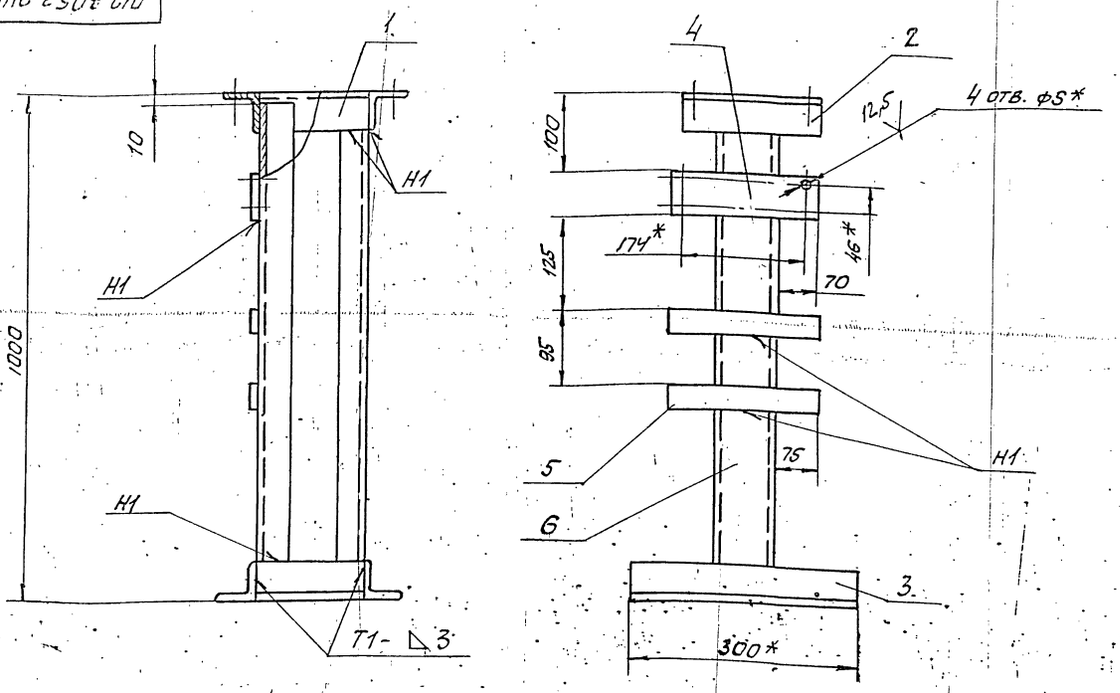

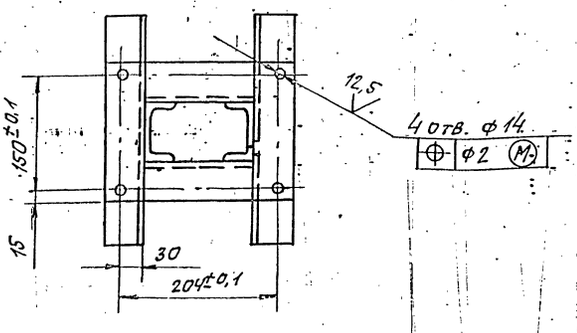

1.* Размер для справок.

2. Н14; h14; $\pm\frac{t2}{2}$

3. Сварные швы по ГОСТ 5264-80.

А12В058.040 СБ

Изм.	Лист	№ докум.	Подп.	Дата
Разраб.		Волобуева		9-87
Пров.		Фрадкин		
Рук. гр.		Мерзлякова		
Гл. спец.		Грановский		
Н. контр.		Литвак		
Утв.		Спивак		

Опора

Лит.	Масса	Масштаб
И	См. табл.	—

Лист | Листов 1

САНТЕХПРОЕКТ

Формат	Зона	Поз.	Обозначение	Наименование	Кол.	Примечание
				Документация		
А3			А12В058.050 СБ	Сборочный чертеж		
				Детали		
А4		1	А12В032.008	Ушко	2	
		2	— 01	Ушко	2	
А4		3	А12В032.009	Винт	1	
		4	— 01	Винт	1	
А4		5	А12В032.011	Втулка	1	
		6	— 01	Втулка	1	
А4		7	А12В032.012	Бобышка	2	
			Переменные данные для исполнений			
				А12В058.050		
				Детали		
БЧ		8	А12В058.031	Труба		
				Труба 32хЧ ГОСТ 8734-75 Д ГОСТ 8733-74		
				ℓ = 290 -1,3	1	0,8 кг
				А12В058.050-01		
				Детали		
БЧ		8	А12В058.032	Труба ℓ = 300 -1,3		
				Труба 32хЧ ГОСТ 8734-75 Д ГОСТ 8733-74	1	0,83 кг

Изм.	Лист	№ докум.	Подп.	Дата
Разраб.	Волобуева			9-83
Пров.	Фрадкин			
Рук. гр.	Мерзлякова			
Н. контр.	Литвак			
Утв.	Спивак			

А12В058.050

Штанга

Лит.	Лист	Листов
И	1	2

САНТЕХПРОЕКТ

Формат А4

Формат	Зона	Поз.	Обозначение	Наименование	Кол.	Примечание
				А12В058.050-02		
				Детали		
БЧ		8	А12В058.032	Труба		
				Труба 32хЧ ГОСТ 8734-75 Д ГОСТ 8733-74		
				ℓ = 250 -1,3	1	0,69 кг
				А12В058.050-03		
				Детали		
БЧ		8	А12В058.033	Труба		
				Труба 32хЧ ГОСТ 8734-75 Д ГОСТ 8733-74		
				ℓ = 205 -1,15	1	0,6 кг
				А12В058.050-04		
				Детали		
БЧ		8	А12В058.034	Труба		
				Труба 32хЧ ГОСТ 8734-75 Д ГОСТ 8733-74		
				ℓ = 430 -1,55	1	1,2 кг
				А12В058.050-05		
				Детали		
БЧ		8	А12В058.035	Труба		
				Труба 32хЧ ГОСТ 8734-75 Д ГОСТ 8733-74		
				ℓ = 470	1	1,3 кг

Инв. № подл. | Подп. и дата | Взам. инв. № | Инв. № дубл. | Подп. и дата

Изм.	Лист	№ докум.	Подп.	Дата

А12В058.050

Лист 2

Формат А4

А12В058.050 СБ

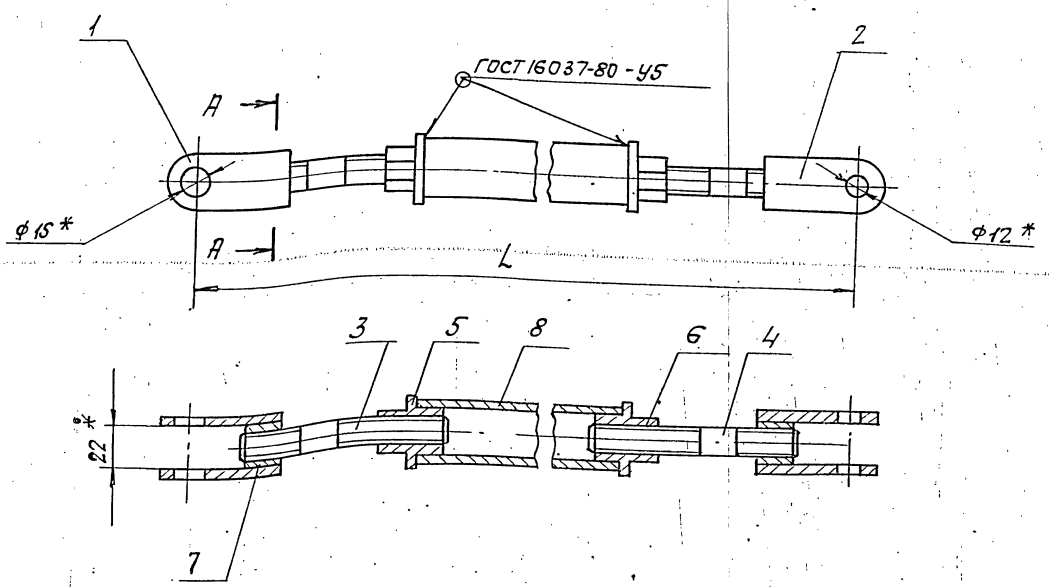

А — А
м 4:1

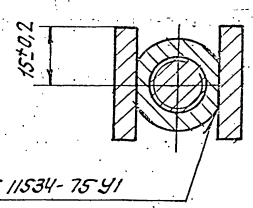

Обозначение	L, мм	Масса, кг
А12В058.050	540 -1,75	1,95
-01	550 -1,75	2,00
-02	500 -1,75	1,85
-03	455 -1,55	1,75
-04	680 -2,0	2,35
-05	720 -2,0	2,45

* Размеры для справок.

Изм.	Лист	№ докум.	Подп.	Дата
Разраб.	Волобуева			9-83
Пров.	Фрадкин			
Рук. гр.	Мерзлякова			
Гл. спец.	Рановский			
Н. контр.	Литвак			
Утв.	Спивак			

А12В058.050 СБ

Штанга.

Лит.	Масса	Масштаб
И	См. табл.	—
Лист	Листов 1	

САНТЕХПРОЕКТ

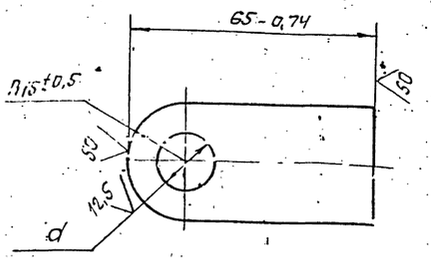

Обозначение	d, мм	Масса, кг
А12В032.008	$15^{+0,43}$	0,11
-01	$12^{+0,43}$	0,12

Изм.	Лист	№ докум.	Подп.	Дата
Разраб.		Волобуева		9-87
Пров.		Фрадкин		
Рук.гр.		Мерзлякова		
Гл.спец.		Грановский		
Н.контр.		Литвак		
Утв.		Спивак		

А12В032.008

Ушко

Лит.	Масса	Масштаб
	См. табл.	1:1
Лист	Листов	

Полоса 30-Б-5 ГОСТ 103-76 / Вст3-I ГОСТ 535-79

САНТЕХПРОЕКТ

Формат А4

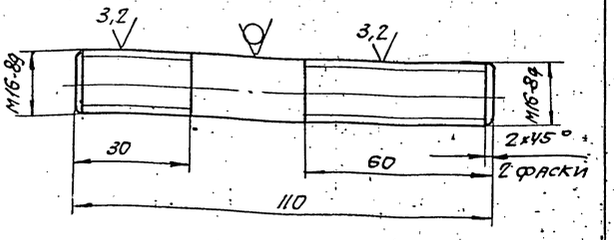

А12В032.009-01

Остальное - см. А12В032.009

М1:2

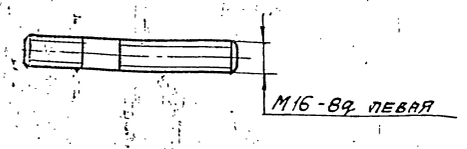

Неуказанные предельные отклонения размеров: h14; $\pm \frac{t2}{2}$.

Изм.	Лист	№ докум.	Подп.	Дата
Разраб.		Волобуева		9-87
Пров.		Фрадкин		
Рук.гр.		Мерзлякова		
Гл.спец.		Грановский		
Н.контр.		Литвак		
Утв.		Спивак		

А12В032.009

Винт

Лит.	Масса	Масштаб
	0,17	1:1
Лист	Листов 1	

Круг 16-В ГОСТ 2590-71 / Вст3-I ГОСТ 535-79

САНТЕХПРОЕКТ

Формат А4

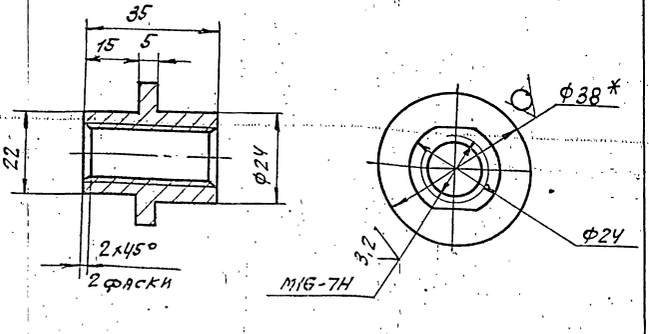

А12В032.011-01

Остальное - см. А12В032.011

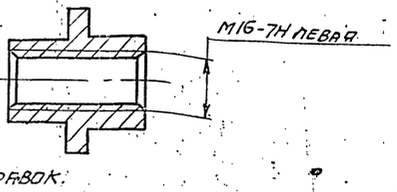

1.* Размер для справок.

2. h14; $\pm \frac{t2}{2}$.

Изм.	Лист	№ докум.	Подп.	Дата
Разраб.		Волобуева		9-87
Пров.		Фрадкин		
Рук.гр.		Мерзлякова		
Гл.спец.		Грановский		
Н.контр.		Литвак		
Утв.		Спивак		

А12В032.011

Втулка

Лит.	Масса	Масштаб
	0,1	1:1
Лист	Листов 1	

Круг 38-В ГОСТ 2590-71 / Вст3-II ГОСТ 535-79

САНТЕХПРОЕКТ

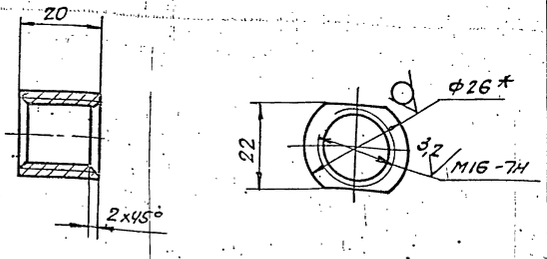

1.* Размер для справок.

2. h14.

Изм.	Лист	№ докум.	Подп.	Дата
Разраб.		Волобуева		9-87
Пров.		Фрадкин		
Рук.гр.		Мерзлякова		
Гл.спец.		Грановский		
Н.контр.		Литвак		
Утв.		Спивак		

А12В032.012

Бобышка

Лит.	Масса	Масштаб
	0,07	1:1
Лист	Листов 1	

Круг 26-В ГОСТ 2590-71 / Вст3-I ГОСТ 535-79

САНТЕХПРОЕКТ

Формат А4

А12В058.022

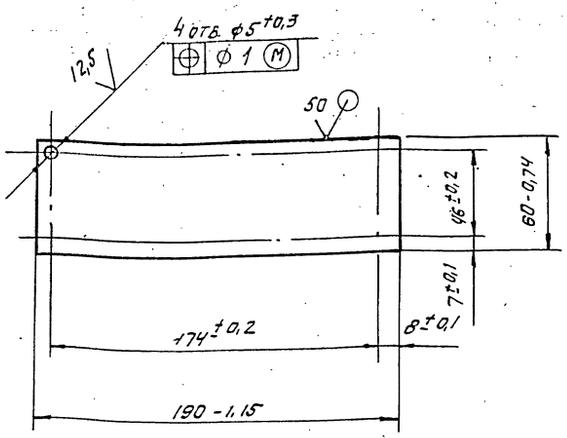

Изм.	Лист	№ докум.	Подп.	Дата
Разраб.	Болобуева			9-87
Пров.	Фрядкин			
Рук. гр.	Мерзлякова			
Гл. спец.	Горнобакин			
Н. контр.	Литвак			
Утв.	Спивак			

А12В058.022

Плита

Лит.	Масса	Масштаб
И	0,28	1:2
Лист	Листов 1	

Лист Б3 ГОСТ 19903-74
4-Р-В Ст3 ГОСТ 16523-70

САНТЕХПРОЕКТ

Формат А4

Формат	Зона	Поз.	Обозначение	Наименование	Кол.	Примечание
				Документация		
А2			А12В058.060 СБ	Сборочный чертеж		
				Детали		
А4		1	А12В058.005	Ось	1	
		2	—01	Ось	1	
А4		3	А12В058.022	Плита	1	
Б4		4	А12В058.041	Плита		
				Лист Б5 ГОСТ 19903-74 / В Ст3 ГОСТ 4637-79		
				180-1 х 248-1,15	1	1,6 кг
				Стандартные изделия		
				Болты ГОСТ 7798-70		
		5		М6 х 25.36	4	
		6		М12 х 40.36	4	
		7		Винт М4 х 20.36 ГОСТ 17473-80	4	
				Гайки ГОСТ 5915-70		
		8		М4.4	4	
		9		М6.4	4	
		10		М12.4	4	

Инв. № подл. | Подп. и дата | Взам. инв. № | Инв. № дубл. | Подп. и дата

А12В058.060

Изм.	Лист	№ докум.	Подп.	Дата
Разраб.	Болобуева			9-87
Пров.	Фрядкин			
Рук. гр.	Мерзлякова			
Н. контр.	Литвак			
Утв.	Спивак			

Сочленение исполнительного механизма МЭО-100/25-0,25 Р с регулирующим клапаном.

Лит.	Лист	Листов
	1	3

САНТЕХПРОЕКТ

Формат А4

Формат	Зона	Поз.	Обозначение	Наименование	Кол.	Примечание
		11		Шайбы ГОСТ 11371-78		
				6.02		
		12		12.02		
		13		16.02		
		14		Шплинт 3,2х2,2 ГОСТ 397-79		
				Прочие изделия		
		15		Механизм электрический исполнительный МЭО-100/25-0,25Р		
				ТУ 25-02.191401-81	1	
		16		Усилитель трехпозиционный У29.3		
				ТУ 25.02(61)-84	1	
		17		Коробка соединительная КС-10-1		
				ТУ 36.2568.-83	1	
				Материалы		
				Провода		
		18		ГОСТ 20520-80		
		19		АПРТО-7х2,5	2,0	м
				АПРТО-3х2,5	0,5	м

Инв. № подл. | Подп. и дата | Взам. инв. № | Инв. № дубл. | Подп. и дата

Изм. | Лист | № докум. | Подп. | Дата

А12В058.060

Лист 2

Формат А4

Формат	Зона	Поз.	Обозначение	Наименование	Кол.	Примечание
				Металлорукав ТУ 22-3988-77		
		20		РЗ-ЦХ-Ш ф18мм	0,5	м
		21		РЗ-ЦХ-Ш ф25мм	1,5	м
		22		Полоса ЛП-30 ТУ36.1113-75	0,41	м
				Переменные данные для исполнений:		
				А12В058.060		
				Сборочные единицы		
А4		23	А12В058.050-01	Штанга	1	
				А12В058.060-01		
				Сборочные единицы		
А4		23	А12В058.050-03	Штанга	1	

Инв. № подл. | Подп. и дата | Взам. инв. № | Инв. № дубл. | Подп. и дата

Изм. | Лист | № докум. | Подп. | Дата

А12В058.060

Лист 3

Копировал

Формат А4

Серия 5.903-11 Выпуск 1-8

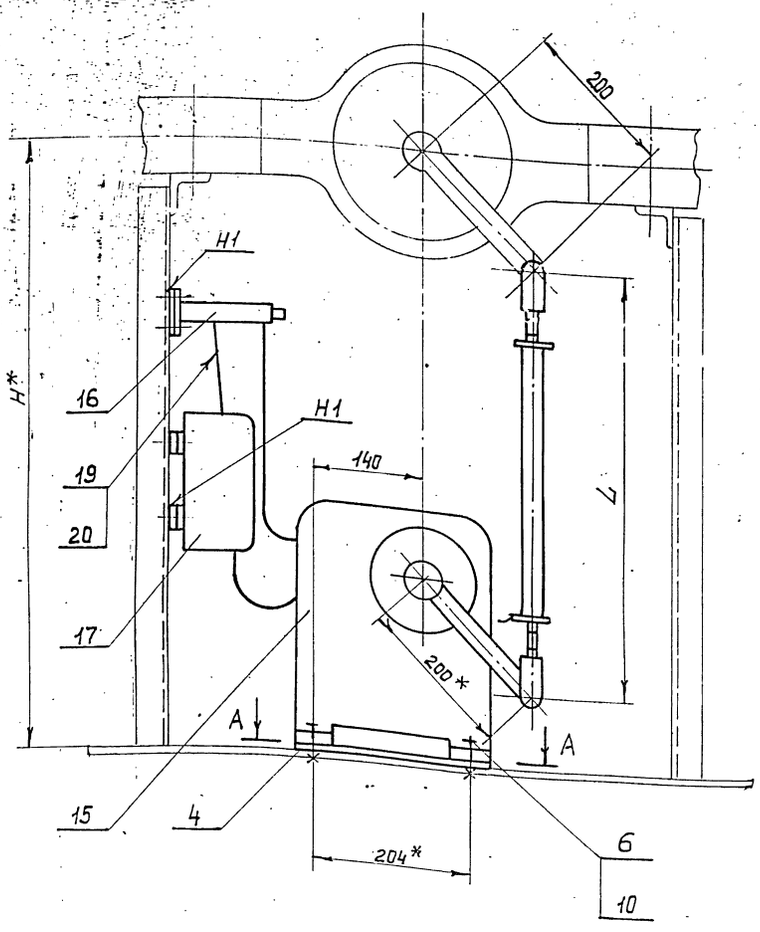

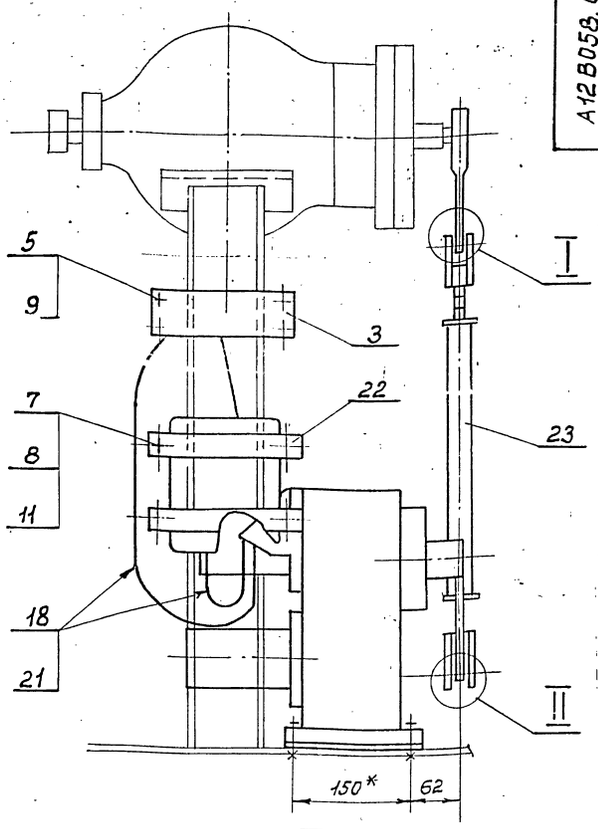

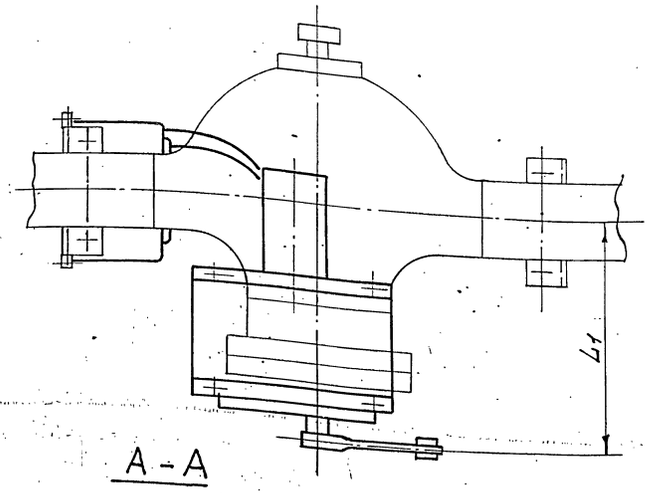

A – A

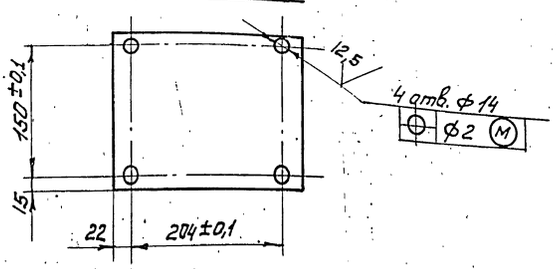

I
М1:1

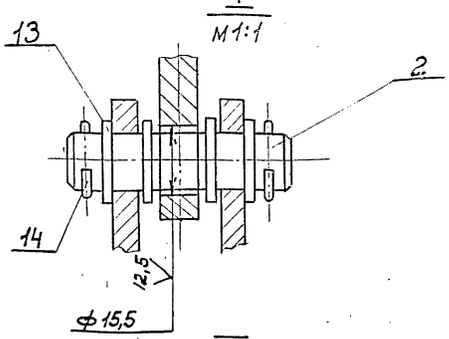

II
М1:1

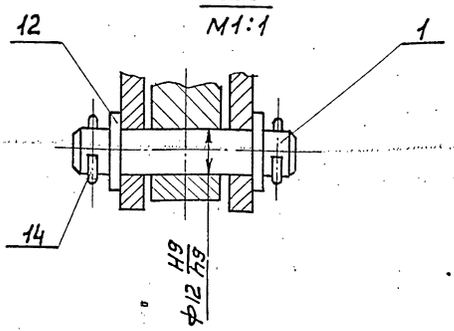

Обозначение	Тип блока КБДПУ	Тип клапана	Размеры, мм			Масса кг
			H*	L	L1	
А12В058.060	15-20	6с-9-1	800	555	302	36,0
	15-30					
-01	25-76		700	455		35,7
	50-76	6с-9-2			333	
	50-114					
	100-114	6с-9-3				
	100-120					
	100-180					

1.* Размеры для справок.

2 H14; h14; $\pm \frac{t_2}{2}$

3 Сварные швы по ГОСТ 5264-80

4 Провода поз. 18 прокладывать в металлорукаве поз. 21; провода поз. 19 прокладывать в металлорукаве поз. 20.

				А12В058.060СБ	
Изм.	Лист	№докум.	Подп.	Дата	
Разраб.		Болдецева		9.87	Сочленение исполнительного механизма НЗО-100/25-0,25Р с регулирующим клапаном
Пров.		Фрадкин			
Рук.гр.		Мерзлякова			
Гл.спец.		Зарновский			
Н.контр.		Литван			
Утв.		Сливак			

Лит.	Масса	Масштаб
И	см. табл.	1:5
Лист	Листов	

Сантехпроект

Инв.№подл. | Подп. и дата | Взам.инв.№ | Инв.№дубл. | Подп. и дата

Формат	Зона	Поз.	Обозначение	Наименование	Кол.	Примечание
				Документация		
А2			А12В058.000Б	Сборочный чертеж		
				Сборочные единицы		
А4		1	А12В058.040	Опора	1	
				Детали		
А4		2	А12В058.005	Ось	1	
		3	— 01	Ось	1	
				Стандартные изделия		
				Болты ГОСТ 7798-70		
		4		М6 х 25.36	4	
		5		М12х40.36	4	
		6		Винт М4х20.36 ГОСТ17473 — 80	4	
				Гайки ГОСТ 5915-70		
		7		М4.4	4	
		8		М6.4	4	
		9		М12.4	4	

Инв.№ подл. | Подп. и дата | Взам. инв.№ | Инв.№ дубл. | Подп. и дата

А12В060.010

Изм.	Лист	№ докум.	Подп.	Дата				
Разраб.	Болобчеев			5.85	Сочленение исполнительного механизма МЭО-100/25-0,25Р с регулирующим клапаном.	Лит.	Лист	Листов
Пров.	Фрейдкин					И	1	5
Рук.гр.	Мерзляков					САНТЕХПРОЕКТ		
Н.контр.	Литвак							
Утв.	Спивак							

Копировал | Формат А4

Формат	Зона	Поз.	Обозначение	Наименование	Кол.	Примечание
				Шайбы ГОСТ 11371-78		
		10		6.02		
		11		12.02		
		12		16.02		
		13		Шплинт 3,2х22 ГОСТ397-79		
				Прочие изделия		
		14		Механизм электрический исполнительный МЭО-100/25-0,25Р ТУ25-02.191401-81	1	
		15		Усилитель трехпозиционный У29.3 ТУ25.02(61)-84	1	
		16		Коробка соединительная КС-10-1 ТУ36.2568-83	1	
				Материалы		
				Провода ГОСТ20520-80		
		17		АПРТО-7х2,5	2,0	м
		18		АПРТО-3х2,5	0,5	м

Инв.№ подл. | Подп. и дата | Взам. инв.№ | Инв.№ дубл. | Подп. и дата

А12В060.010

Изм.	Лист	№ докум.	Подп.	Дата	Лист 2

Копировал | Формат А4

Формат	Зона	Поз.	Обозначение	Наименование	Кол.	Примечание
				Металлорукав ТУ22-3988-77		
		19		Р3-ЦХ-Ш ф18мм	0,5	м
		20		Р3-ЦХ-Ш ф25мм	1,5	м
				Переменные данные для исполнений:		
				А12В060.010		
				Сборочные единицы		
А4		21	А12В05.050-05	Штанга	1	
				А12В060.010-01		
				Сборочные единицы		
А4		21	А12В058.050	Штанга	1	

Инв.№ подл. | Подп. и дата | Взам. инв.№ | Инв.№ дубл. | Подп. и дата

А12В060.010

Изм.	Лист	№ докум.	Подп.	Дата	Лист 3

Копировал | Формат А4

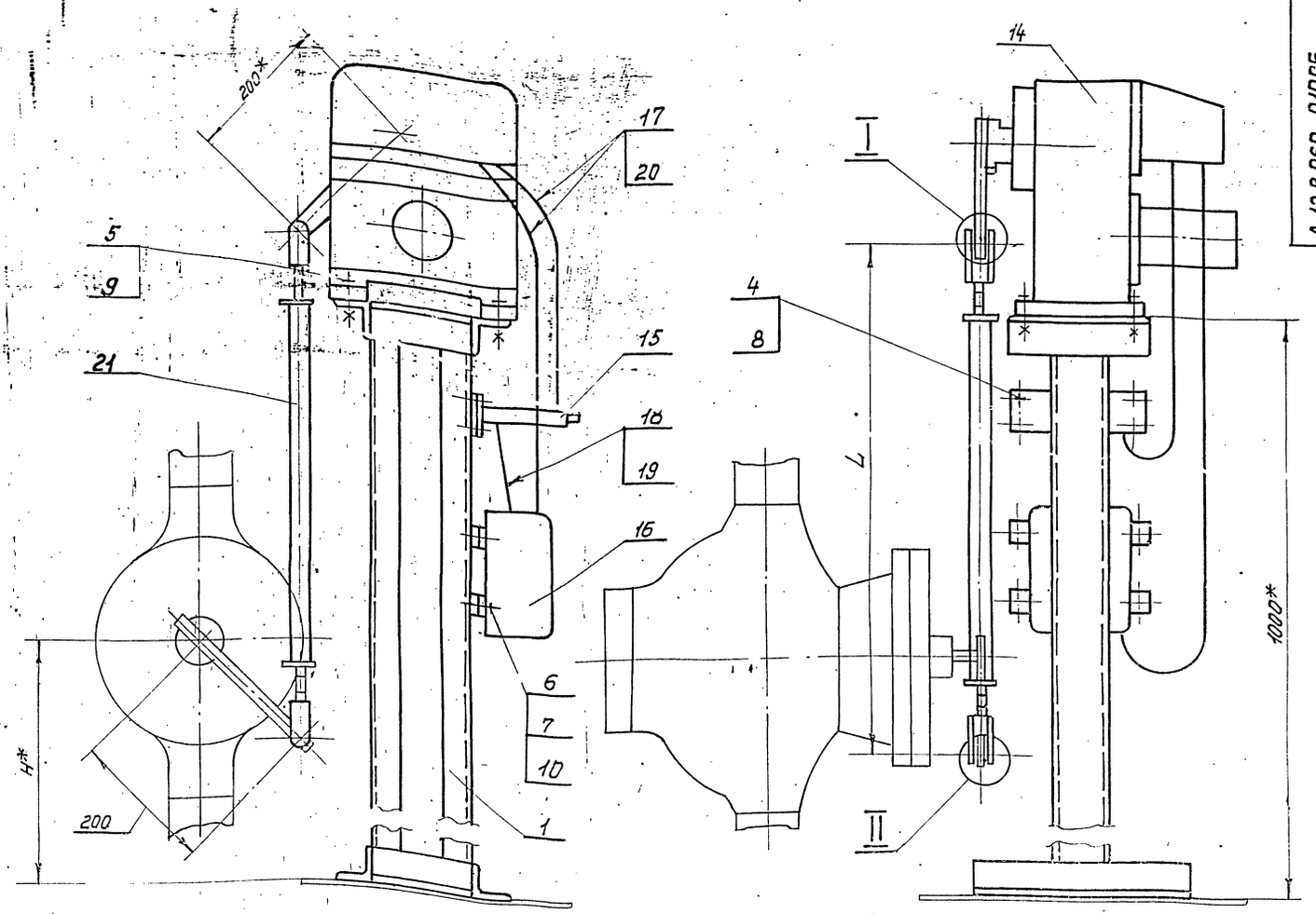

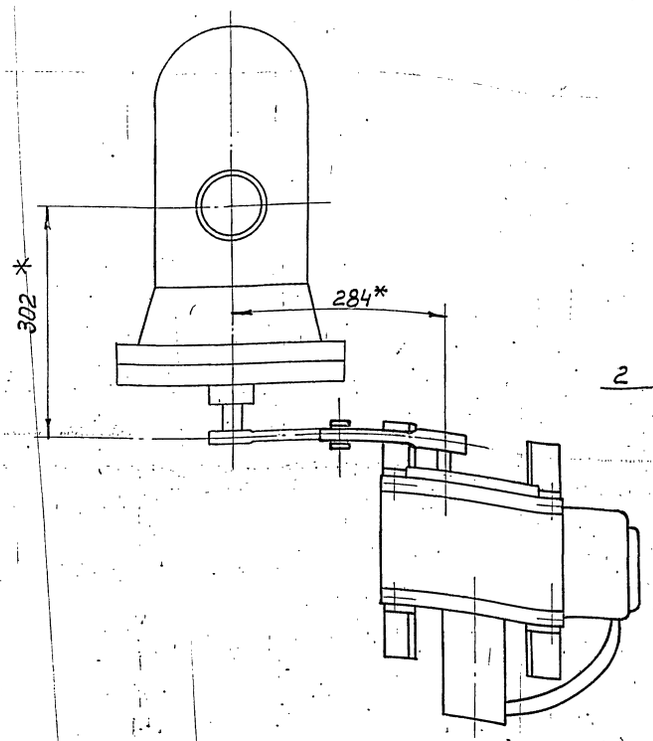

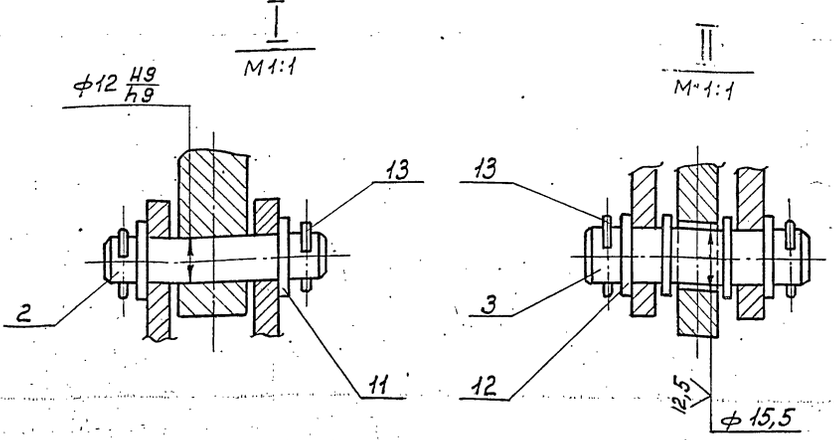

Обозначение	Тип блока КБДПУ	Тип клапана	Размеры, мм H*	Размеры, мм L	Масса, кг
А 12В060. 010	25-76	6с-9-1	520	720	55,4
	50-76				
	50-114				
-01	100-114	6с-9-2	700	540	54,9
	100-120				
	100-180				

1 *Размеры для справок

2 H14; h14; ± IT12/2

3 Провода поз. 17 прокладывать в металлорукаве поз. 20; провода поз. 18 прокладывать в металлорукаве поз. 19

Изм.	Лист	№ докум.	Подп.	Дата
Разраб.		Волобуева		9-87
Пров.		Фрадкин		
Рук. гр.		Фрадкин		
Гл. спец.		Грановский		
Н. контр.		Литвак		
ГИП		Литвак		

А 12 В060. 010 СБ

Сочленение исполнительного механизма МЭО-100/25-0,25 Р с регулирующим клапаном.

Лист	Масса	Масштаб
И	см. табл.	—
Лист	Листов 1	

Сантехпроект

Инв. № подл. | Подп. и дата | Взам. инв. № | Инв. № дубл. | Подп. и дата

А 12В 054.000СБ

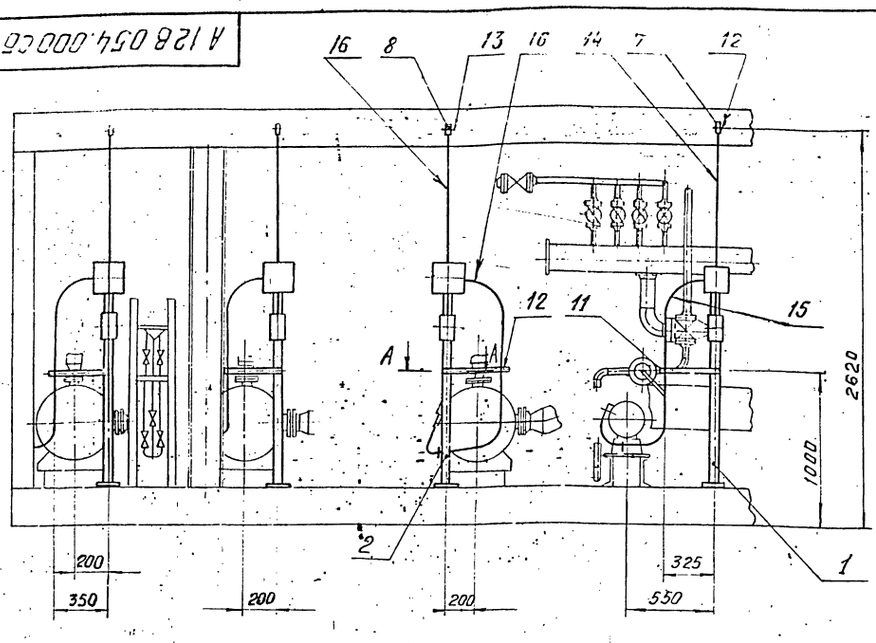

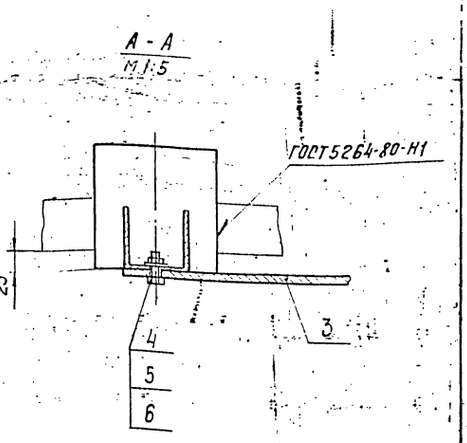

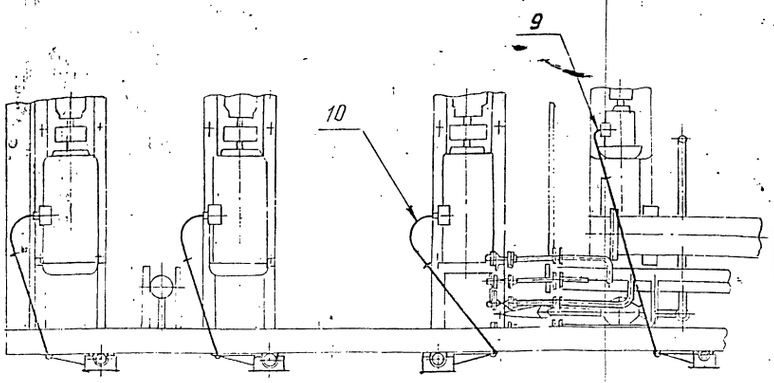

1. $\pm \frac{t_2}{2}$.

2. Минимальный радиус гибки труб R 250мм

Изм.	Лист	№ докум.	Подп.	Дата
Разраб.		Чебоксаров		IX-87
Пров.		Фрадкин		
Рук. гр.		Фрадкин		
Гл. спец.		Грановский		
Н. контр.		Литвак		
Утв.		Спивак		

А 12В 054.000СБ

Крупноблочная деаэрационно-питательная установка КБДПУ-100-180
Установка электрооборудования

Лит.	Масса	Масштаб
И	91,25	1:25
Лист	Листов 1	

САНТЕХПРОЕКТ

Формат А3

Формат	Зона	Поз.	Обозначение	Наименование	Кол.	Примечание
				Документация		
А3			А 12В 054.000СБ	Сборочный чертеж		
				Сборочные единицы		
А4		1	А 12В 043.010	Стойка	1	
А4		2	А 12В 047.010	Стойка	3	
				Детали		
Б4		3	А 12В 054.001	Полоса перфорированная 8К 106 ТУ36-1447-77 L = 445 - 1,55	4	0,94кг
				Стандартные изделия		
		4		Болт М8×30.36 ГОСТ 7798-70	4	
		5		Гайка М8.4 ГОСТ 5915-70	4	
		6		Шайба 8 ГОСТ 11371-78	4	
		7		Муфта короткая 32 ГОСТ 8954-75	1	
		8		Муфта короткая 50 ГОСТ 8954-75	3	

Изм.	Лист	№ докум.	Подп.	Дата
Разраб.		Чебоксаров		IX-87
Пров.		Фрадкин		
Рук. гр.		Фрадкин		
Н. контр.		Литвак		
Утв.		Спивак		

А 12В 054.000

Крупноблочная деаэрационно-питательная установка КБДПУ-100-180
Установка электрооборудования

Лит.	Лист	Листов
И	1	2

САНТЕХПРОЕКТ

Формат	Зона	Поз.	Обозначение	Наименование	Кол.	Примечание
				Прочие изделия		
		9		Гибкий ввод К108ВУЗ ТУ36-1684-81	1	
		10		Гибкий ввод К108ВУЗ ТУ36-1684-81	3	
		11		Хомутик 1 С43ВУ2 ТУ36-1448-82	1	
		12		Хомутик С44ОУ2 ТУ36-1448-82	4	
		13		Хомутик С44ІУ2 ТУ36-1448-82	3	
				Материалы		
		14		Труба 32×2,8 ГОСТ 3262-75	1	м
		15		Труба 40×3,0 ГОСТ 3262-75	3	м
		16		Труба 50×3,0 ГОСТ 3262-75	9	м

Инв. № подл. | Подп. и дата | Взам. инв. № | Инв. № дубл. | Подп. и дата

Изм.	Лист	№ докум.	Подп.	Дата

А 12В 054.000

Лист 2

Поз.	Обозначение	Наименование	Кол.	Примечание
		Документация		
	А12В043.010СБ	Сборочный чертеж		
		Детали		
1	А12В043.011	Труба 15×2,5 ГОСТ3262-75		
		L=230-1,15	1	0,27кг
2	А12В043.012	Скоба	1	
3	А12В043.013	Шайба		
		Лист 63,0 ГОСТ 19903-74		
		4-Н-В Ст3 ГОСТ 16523-70		
		Ф7-0,36×Ф22-0,52	1	0,01кг
		Стандартные изделия		
		Болт ГОСТ 7798-70		
4		М6×40.36	1	
5		М10×30.36	2	
6		Винт М5×30.36		
		ГОСТ 1491-72	2	
		Гайки ГОСТ 5915-70		
7		М6.4	1	
8		М10.4	2	
9		Шайба 10		
		ГОСТ 11371-78	2	

Изм.	Лист	№ докум.	Подп.	Дата
Разраб.		Чебоксарова		
Пров.		Фрадкин		
Рук. гр.		Фрадкин		
Н. контр.		Литвак		
Утв.		Спивак		

А12В043.010

Стойка

Лит.	Лист	Листов
И	1	2

САНТЕХПРОЕКТ

Формат А4

Поз.	Обозначение	Наименование	Кол.	Примечание
		Прочие изделия		
10		Стойка К310М		
		ТУ36-22-88	1	
11		Коробка У995мУ3		
		ТУ36-2115-81	1	
12		Пост кнопочного		
		управления		
		ПКУ15-21.111-4043		
		ТУ16-526.333-83	1	

А12В043.010

Лист 2

Формат А4

А12В043.010СБ

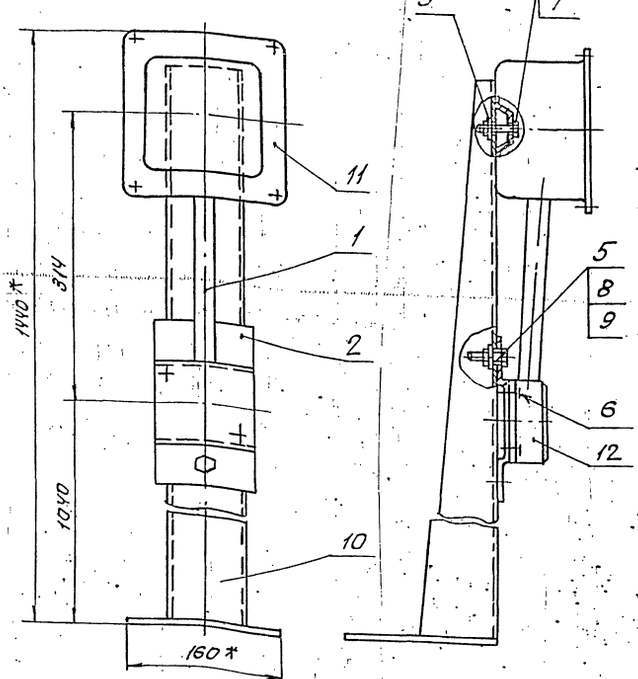

1.* Размеры для справок.

2. $\pm\frac{t2}{2}$.

Изм.	Лист	№ докум.	Подп.	Дата
Разраб.		Чебоксарова		IV-87
Пров.		Фрадкин		
Рук. гр.		Фрадкин		
Гл. спец.		Грановская		
Н. контр.		Литвак		
Утв.		Спивак		

А12В043.010 СБ

Стойка

Лит.	Масса	Масштаб
И	6,5	1:4
Лист	Листов 1	

САНТЕХПРОЕКТ

А12В043.012

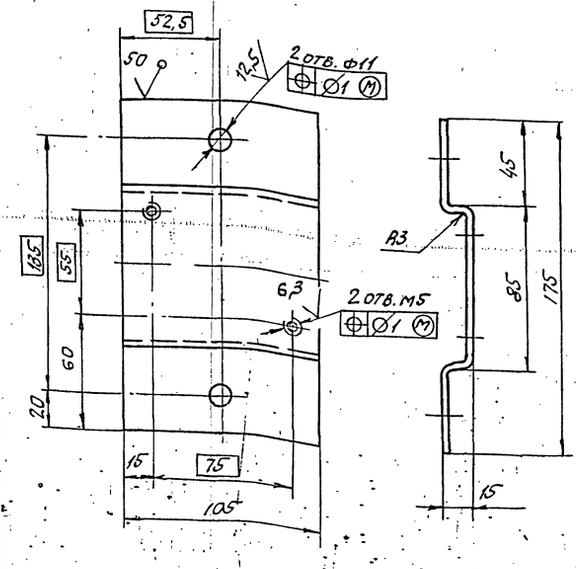

Неуказанные предельные отклонения размеров: h14; $\pm\frac{t2}{2}$.

Изм.	Лист	№ докум.	Подп.	Дата
Разраб.		Чебоксарова		IV-87
Пров.		Фрадкин		
Рук. гр.		Фрадкин		
Гл. спец.		Грановская		
Н. контр.		Литвак		
Утв.		Спивак		

А12В043.012

Скоба

Лит.	Масса	Масштаб
И	0,45	1:2
Лист	Листов 1	

Лист 63,0 ГОСТ 19903-74

4-Н-В Ст3 ГОСТ 16523-70

САНТЕХПРОЕКТ

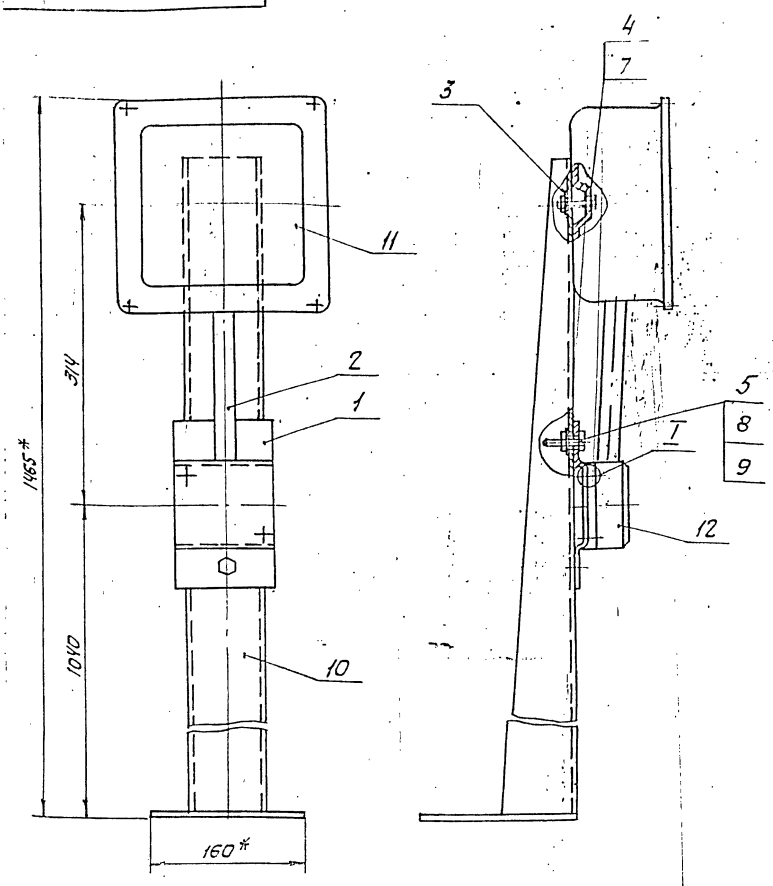

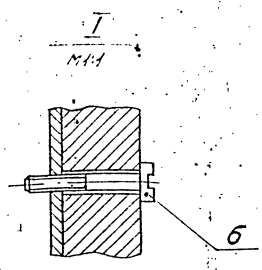

1.* Размеры для справок.

2. $\pm \frac{t_z}{2}$.

Изм.	Лист	№ докум.	Подп.	Дата
Разраб.		Чеботарева		
Пров.		Фрадкин		
Рук. гр.		Фрадкин		
Н. отд.		Грановский		
Н. контр.		Литвак		
ГИП		Спивак		

А12В047.010 СБ

Стойка

Лит.	Масса	Масштаб
И	7,2	1:4
Лист	Листов 1	

САНТЕХПРОЕКТ

Спецификация

Формат	Зона	Поз.	Обозначение	Наименование	Кол.	Примечание
				Документация		
А3			А12В047.010 СБ	Сборочный чертеж		
				Детали		
А4		1	А12В043.012	Скоба	1	
А4		2	А12В047.011	Труба 15х2,5 ГОСТ 8262-75		
				L=205-1,15	1	0,24 кг
А4		3	А12В047012	Шайба		
				Лист Б3,0 ГОСТ 19903-74 / 4-Ñ-В Ст.3 ГОСТ 16523-70		
				ф7-0,36 х ф22-0,52	1	0,01 кг
				Стандартные изделия		
				Болт ГОСТ 7798-70		
		4		М6х40.36	1	
		5		М10х30.36	2	
		6		Винт М5х30.36		
				ГОСТ 1491-72	2	
				Гайки ГОСТ 5915-70		
		7		М6.4	1	
		8		М10.4	2	
		9		Шайба 10		
				ГОСТ 11371-78	2	

Формат	Зона	Поз.	Обозначение	Наименование	Кол.	Примечание
				Прочие изделия		
		10		Стойка К310М		
				ТУ36-22-88	1	
		11		Коробка У996м У3		
				ТУ36-2415-81	1	
		12		Пост кнопочного управления		
				ПКУ15-21.111-40У3		
				ТУ16-526.333-83	1	

Инв. № подл. | Подп. и дата | Взам. инв. № | Инв. № дубл. | Подп. и дата

Изм.	Лист	№ докум.	Подп.	Дата
Разраб.		Чеботарева		
Пров.		Фрадкин		
Рук. гр.		Фрадкин		
Н. контр.		Литвак		
ГИП		Спивак		

А12В047.010

Стойка

Лит.	Лист	Листов
И	1	2

САНТЕХПРОЕКТ

Копировал

Изм. | Лист | № докум. | Подп. | Дата

А12В047.010

Лист 2

Формат А4

План на отм. 2700

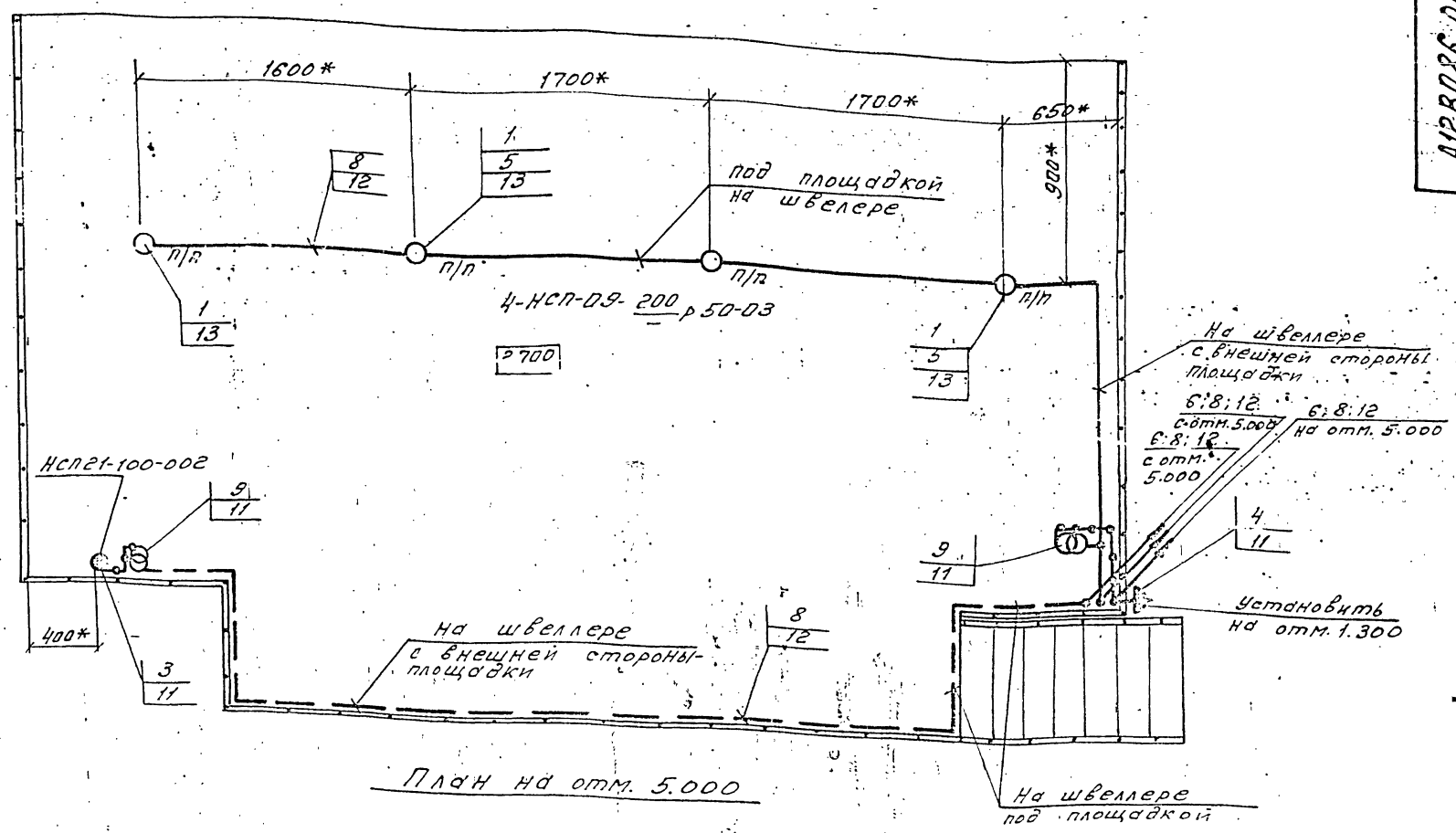

План на отм. 5.000

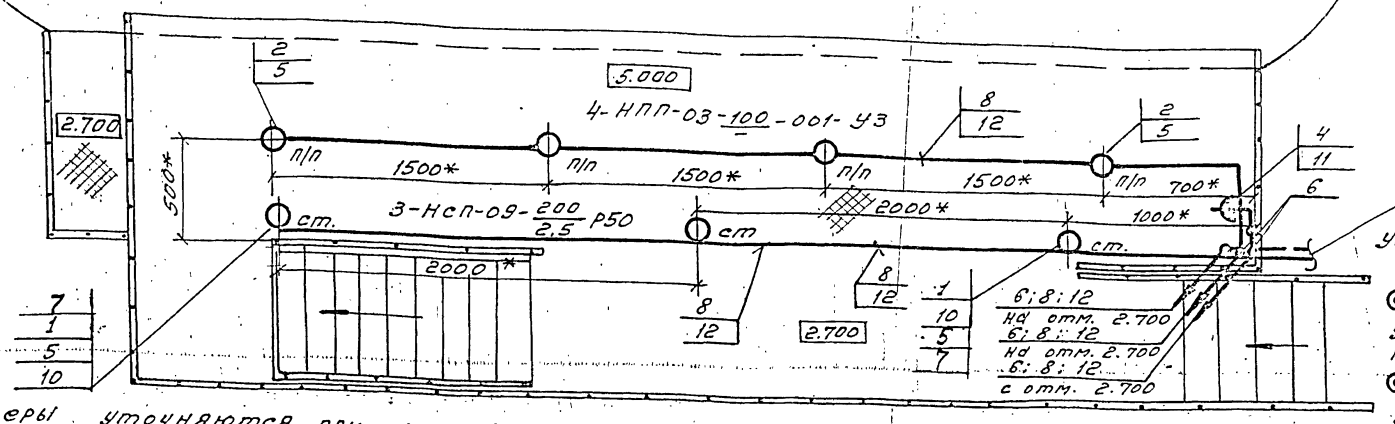

Условные обозначения.

- ⊙ п/п - светильник, устанавливаемый под площадкой
- ⊙ ст. - светильник, устанавливаемый на стойке.

1.* Размеры уточняются при монтаже.

2. Стойку (поз.11) приварить к металлоконструкции блока швом Т1 - △3 ГОСТ 5264-80.

3. Швеллер (поз. 12) приварить к металлоконструкции блока швом Т1 - △3. 50/150 ГОСТ 5264-80.

4. Крюки (поз. 13) приварить к нижней поверхности площадки швом Т1 - △3 ГОСТ 5264-80.

5. Изделия и материалы поз. 1...9 заказываются по спецификации электротехнической части проекта котельной.

Марка, поз.	Обозначение	Наименование	Кол.	Масса ед. кг	Примечание
1	2	3	4	5	6
1	НСП09-200/Г.50-03	светильник подвесной для ламп накаливания	7		
2	НПП-03-100-001	светильник потолочный для ламп накаливания	4		
3	НСПВ1-100-002-УЗ	светильник местного освещения	1		
4	ГР43-01С-10/42	розетка штепсельная 2-х полюсная, 1РУЗ	2		
5	КОР 73	Коробка ответвительная	11		

1	2	3	4	5	6
6	КОР 74	Коробка ответвительная	5		
7	АПВ-380-1х2.5	Провод ГОСТ 6323-79	20м		
8	АВВГ-660-2х4	Кабель ГОСТ 16442-80	45м		
9	ЯТП-0,25; 220/12В	Ящик с понижающим трансформатором	2		
10	К987	Стойка	3		Крепление к перилам площадке
11	К310М	Стойка	5		приварить
12	К347У2	Швеллер	20		приварить
13	У625М	Крюк	4		приварить уголок для дернателя светильника

Изм.	Лист	№ докум.	Подп.	Дата
Разраб.		Никошкова		87
Провер.		Немец		
Рук. гр.		Никошкова		87
Гл. спец.		Немец		
Н. контр.		Гохбейм		XII.87
Утв.		Файерштейн		

А12В086.00037

Крупноблочная радиационно-питательная установка КБДПУ-100-180. Электроосвещение.

Лит	Масса	Масшт.
Лист	Листов 1	

Госстрой СССР САНТЕХПРОЕКТ г. Москва

Инв.№ подл. | Подп. и дата | Взам.инв.№ | Инв.№ дубл. | Подп. и дата

Серия 5.903-11 Выпуск 1-8

Обозначение изолируемого оборудования и трубопровода	Наименование изолируемого оборудования трубопровода.	Кол-во	Размеры: Наружн. диаметр или размеры сечения мм	Размеры: Длина или высота м	Расположение	t теплоносителя °С	Теплоизоляционная конструкция: Назначение	Теплоизоляционная конструкция: Наименование основных элементов	Толщина мм	Поверхность м²	Объем теплоизоляционного слоя м³	Лист основного комплекта, обозначение ссылочных или прилагаемых документов	Прим.
1	2	3	4	5	6	7	8	9	10	11	12	13	14
	Оборудование												
т186.05.00.000СБ	Бак деаэраторный V=25м³	1	ф2200	6,58	горизонт	104°	от тепло-	изделия минераловатные с				7.903.9-3.08	
							потерь	гофрированной структурой 2ИГС-100	120		8,0	выпуск 1 лист 1	
								Алюминиевое защитное покрытие	0,8	523		7.903.9-21-33	
	Днище деаэратора	2	ф2200			104°	от тепло	Изделия минераловатные с гоф-				7.903.9-3.08	
							потерь	рированной структурой 2ИГС-100	120		0,775	выпуск 1 лист 1	
								Алюминиевое защитное покрытие	0,8	7,2		3.903-11.45	
Т.О.-419 СБ	Колонка деаэрационная ДА-100	1	ф1000	1,98	вертик.	104°	от тепло	Изделия минераловатные с гоф-				7.903.9-3.08	
							потерь	рированной структурой 2ИГС-100	120		1,03	выпуск 1 лист 1	
								Алюминиевое защитное покрытие	0,8	8,6		7.903.9-21.34	
	Днище деаэрационной колонки ДА-100	1	ф1000			104°	от тепло	Изделия минераловатные с гоф-				7.903.9-3.08	
							потерь	рированой структурой 2ИГС 100	120		0,36	выпуск 1 лист 1	
								Алюминиевое защитное покрытие	0,8	3,8		3.903-11.44	
	Предохранительное устройство ДА-100	1	ф700	0,8	вертик	104°	от тепло	Изделия минераловатные с гоф-				7.903.9-3.08	
							потерь	рированной структурой 2ИГС 100	120		0,5	выпуск 1 лист 1	
								Алюминиевое защитное покрытие	0,8	3,9		7.903.9-21-34	
	Охладитель выпара ОВА-8	1	ф325	2,55	гориз.	104°	от тепло	Изделия минераловатные с гоф-				7.903.9-3.08	
							потерь	рированной структурой 2ИГС 100	70		0,35	выпуск 1 лист 1	
								Алюминиевое защитное покрытие	0,5	4,6		7.903.9-21-33	
ОСТ 24.838.11-72	Сепаратор непрерывной продувки Ду300	1	ф325	2,0	вертик.	104°	от тепло	Изделия минераловатные с гоф				7.903.9-3.08	
							потерь	рированной структурой 2ИГС 100	70		0,33	выпуск 1 лист 1	
								Алюминиевое защитное покрытие	0,5	2,99		7.903.9-21.34	
ОСТ34-42-559-82	Бак нижних точек V=2,5м³	1	2130×1220	2,0	вертик	104°	от тепло-	Изделия минераловатные с гоф-				7.903.9-3.08	
							потерь	рированной структурой 2ИГС 100	120		2,252	выпуск 1 лист 1	
								Алюминиевое защитное покрытие	0,8	16,6		7.903.9-21-34	
	Подогреватель водоводяной F=5м² Q=20-40 т/ч	1	ф273	1,55	горизонт	104°	от тепло-	Изделия минераловатные с гоф-				7.903.9-3.08	
							потерь	рированной структурой 2ИГС 100	70		0,262	выпуск 1 лист 1	
								Алюминиевое защитное покрытие	0,5	3,32		7.903.9-21-33	
	Днище подогревателя водоводяного	2	ф273			104°	от тепло-	Изделия минераловатные с гоф-				7.903.9-3.08	
							потерь	рированной структурой 2ИГС 100	70		0,026	выпуск 1 лист 1	
								Алюминиевое защитное покрытие	0,5	0,36		3.903-11.30	
	Трубопроводы												
	Трубопровод		ф273	1	вертик	165°	от тепло-	Изделия минераловатные с гоф-				7.903.9-3.08	
							потерь	рированной структурой 2ИГС 100	120		0,237	выпуск 1 лист 1	
								Алюминиевое защитное покрытие	0,5	1,758		7.903.9-21.34	
	Трубопровод		ф219	4	горизонт	165°	от тепло-	Изделия минераловатные с гоф-				7.903.9-3.08	
							потерь	рированной структурой 2ИГС 100	120		0,82	выпуск 1 лист 1	
								Алюминиевое защитное покрытие	0,5	7,328		7.903.9-21-33	
	Трубопровод		ф219	10	вертик	165°	от тепло	Изделия минераловатные с гоф-				7.903.9-3.08	
							потерь	рированной структурой 2ИГС 100	120		2,05	выпуск 1 лист 1	
								Алюминиевое защитное покрытие	0,5	15,82		7.903.9-21-34	
	Отвод 90°	2	ф219			165°	от тепло	Изделия минераловатные с гоф				7.903.9-3.08	
							потерь	рированной структурой 2ИГС 100	120		0,040	выпуск 1 лист 1	
								Алюминиевое защитное штампо-	0,5	0,453			
								ванное покрытие				3.903-11.03	
	Трубопровод		ф219	5	горизонт	104°	от тепло-	Изделия минераловатные с гоф-				7.903.9-3.08	
							потерь	рированной структурой 2ИГС 100	60		0,425	выпуск 1 лист 1	
								Алюминиевое защитное покрытие	0,5	5,745		7.903.9-21-33	
	Трубопровод		ф219	1	вертик	104°	от тепло-	Изделия минераловатные с гоф				7.903.9-3.08	
							поте	рированной структурой 2ИГС 100	60		0,085	выпуск 1 лист 1	
								Алюминиевое защитное покрытие	0,5	1,149		7.903.9-21-34	

1. Теплоизоляцию крупноблочной деаэрационно-питательной установки КБДПУ-100-180 производить по ТИ.008.000.ТМВ-ТК.
2. Потребность в теплоизоляционных материалах на КБДПУ-100-180 -см. ТИ.008.000.ТМВ-М.
3. Объём теплоизоляционных работ по КБДПУ-100-180 см. ТИ.008.000.ТМВ-ОР.
4. Штампы привязки приведены в целях уточнения типа изоляции для конкретных условий монтажа.

Привязан:

Инв.№

ТИ.008.000.ТМВ-ТК

Изм. Лист	№ докум.	Подп.	Дата
Нач. отд.	Кладов		
Гл. спец.	Лурье		
Рук. гр.	Иванова		
Ст. инж.	Калинина		
Н. контр.	Канушкина		

КБДПУ-100-180
Ведомость теплоизоляционных конструкций

Лит	Лист	Листов
	1	4

САНТЕХПРОЕКТ

Серия 5.903-11 выпуск 1-8

Обозначение изолируемого оборудования и трубопровода	Наименование изолируемого оборудования и трубопровода	Кол-во	Размеры: Наружный диаметр или размеры сечения мм	Размеры: Длина или высота м	Расположение	t теплоносителя °С	Теплоизоляционная конструкция: Назначение	Теплоизоляционная конструкция: Наименование основных элементов	Толщина мм	Поверхность м²	Объем теплоизоляционного слоя м³	Лист основного комплекта обозначение ссылочных или прилагаемых документов	Примечание
1	2	3	4	5	6	7	8	9	10	11	12	13	14
	Отвод 90°	5	ø219			104°	от тепло	Изделия минераловатные с гофрированной структурой 2ИГС 100				7.903.9-3.08	
							потерь		60		0,177	Выпуск 1 часть 1	
								Алюминиевое защитное штампованное покрытие	0,5	2,81		3.903.11.03	
	Трубопровод		ø159	3	гориз.	194°	от тепло	Изделия минераловатные с гофрированной структурой 2ИГС 100				7.903.9-3.08	
							потерь		120		0,246	Выпуск 1 часть 1	
								Алюминиевое защитное покрытие	0,5	5,28		7.903.9-2.1-33	
	Трубопровод		ø159	2	гориз.	165°	от тепло	Изделия минераловатные с гофрированной структурой 2ИГС 100				7.903.9-3.08	
							потерь		120		0,164	Выпуск 1 часть 1	
								Алюминиевое защитное покрытие	0,5	3,52		7.903.9-2.1-33	
	Трубопровод		ø159	2	вертик	165°	от тепло	Изделия минераловатные с гофрированной структурой 2ИГС 100				[illegible]	
							потерь		120		0,164	Выпуск 1 часть 1	
								Алюминиевое защитное покрытие	0,5	3,52		7.903.9-2.1-34	
	Отвод 90°	4	ø159			165°	от тепло	Изделия минераловатные с гофрированной структурой 2ИГС 100				7.903.9-3.08	
							потерь		120		0,234	Выпуск 1 часть 1	
								Алюминиевое защитное штампованное покрытие	0,5	2,48		3.903.11.03	
	Трубопровод		ø159	5	гориз.	104°	от тепло	Изделия минераловатные с гофрированной структурой 2ИГС 100				7.903.9-3.08	
							потерь		60		0,205	Выпуск 1 часть 1	
								Алюминиевое защитное покрытие	0,5	4,4		7.903.9-2.1-33	
	Трубопровод		ø159	17	вертик.	104°	от тепло	Изделия минераловатные с гофрированной структурой 2ИГС 100				7.903.9-3.08	
							потерь		60		0,691	Выпуск 1 часть 1	
								Алюминиевое защитное покрытие	0,5	14,96		7.903.9-2.1-34	
	Отвод 90°	8	ø159			104°	от тепло	Изделия минераловатные с гофрированной структурой 2ИГС 100				7.903.9-3.08	
							потерь		60		0,117	Выпуск 1 часть 1	
								Алюминиевое защитное штампованное покрытие	0,5	2,48		3.903.11.03	
	Трубопровод		ø133	8	гориз.	104°	от тепло	Изделия минераловатные с гофрированной структурой 2ИГС 100				7.903.9-3.08	
							потерь		60		0,288	Выпуск 1 часть 1	
								Алюминиевое защитное покрытие	0,5	6,4		7.903.9-2.1-33	
	Трубопровод		ø133	2	гориз.	90°	от тепло	Изделия минераловатные с гофрированной структурой 2ИГС 100				7.903.9-3.08	
							потерь		60		0,072	Выпуск 1 часть 1	
								Алюминиевое защитное покрытие	0,5	1,6		7.903.9-2.1-33	
	Трубопровод		ø133	2	вертик.	90°	от тепло	Изделия минераловатные с гофрированной структурой 2ИГС 100				7.903.9-3.08	
							потерь		60		0,072	Выпуск 1 часть 1	
								Алюминиевое защитное покрытие	0,5	1,6		7.903.9-2.1-34	
	Отвод 90°	2	ø133			90°	от тепло	Изделия минераловатные с гофрированной структурой 2ИГС 100				7.903.9-3.08	
							потерь		60		0,022	Выпуск 1 часть 1	
								Алюминиевое защитное штампованное покрытие	0,5	0,475		3.903.11.03	
	Трубопровод		ø108	2	вертик.	160°	от тепло	Изделия минераловатные с гофрированной структурой 2ИГС 100				7.903.9-3.08	
							потерь		120		0,128	Выпуск 1 часть 1	
								Алюминиевое защитное покрытие	0,5	2,88		7.903.9-2.1-34	
	Трубопровод		ø108	12	гориз.	104°	от тепло	Изделия минераловатные с гофрированной структурой 2ИГС 100				7.903.9-3.08	
							потерь		60		0,384	Выпуск 1 часть 1	
								Алюминиевое защитное покрытие	0,5	8,64		7.903.9-2.1-33	
	Трубопровод		ø108	16	вертик.	104°	от тепло	Изделия минераловатные с гофрированной структурой 2ИГС 100				7.903.9-3.08	
							потерь		60		0,512	Выпуск 1 часть 1	
								Алюминиевое защитное покрытие	0,5	11,52		7.903.9-2.1-34	
	Отвод 90°	14	ø108			104°	от тепло	Изделия минераловатные с гофрированной структурой 2ИГС 100				7.903.9-3.08	
							потерь		60		0,105	Выпуск 1 часть 1	
								Алюминиевое защитное штампованное покрытие	0,5	2,37		3.903.11.03	
	Отвод 45°	12	ø108			104°	от тепло	Изделия минераловатные с гофрированной структурой 2ИГС 100				7.903.9-3.08	
							потерь		60		0,036	Выпуск 1 часть 1	
								Алюминиевое защитное штампованное покрытие	0,5	1,49		3.903.11.03	

Подп и дата | Инв № дуб | Взам. инв № | Подп и дата | Инв № подл

ПРИВЯЗАН

Инв №

Изм	Лист	№ докум	Подп.	Дата

ТИ. 008. 000. ТМВ-ТК

Лист 2

Обозначение изолируемого оборудования и трубопровода	Наименование изолируемого оборудования и трубопровода	Кол-во	Размеры: Наружный диаметр или размеры сечения	Размеры: Длина или высота, м	Расположение	t теплоносителя, °С	Теплоизоляционная конструкция: Назначение	Теплоизоляционная конструкция: Наименование основных элементов	Толщина, мм	Поверхность, м²	Объем теплоизоляционного слоя, м³	Лист основного комплекта обозначений ссылочных или прилагаем. документов	Примечание
1	2	3	4	5	6	7	8	9	10	11	12	13	14
	Трубопровод		⌀89	7	гориз.	104°	от тепло	Холстопрошивное полотно ХПС-7-5	70		0,245	7.903.9-21-11	
							потерь	Алюминиевое защитное покрытие	0.5	5.04		7.903.9-21-33	
	Трубопровод		⌀89	23	вертик	104°	от тепло	Холстопрошивное полотно ХПС-7-5	70		0.805	7.903.9-21-12	
							потерь	Алюминиевое защитное покрытие	0.5	16.50		7.903.9-21-34	
	Отвод 90°	16	⌀89			104°	от тепло	Холстопрошивное полотно ХПС-7-5	70		0.1	7.903.9-21-11	
							потерь	Алюминиевое защитное штампованное покрытие	0.5	3.2		3.903-11.03	
	Отвод 45°	4	⌀89			104°	от тепло	Холстопрошивное полотно ХПС-7-5	70		0.009	7.903.9-21-11	
							потерь	Алюминиевое защитное штампованное покрытие	0.5	0.352		3.903-11.03	
	Трубопровод		⌀57	1	вертик	160°	от тепло	Холстопрошивное полотно ХПС-7-5	60		0.017	7.903.9-21-12	
							потерь	Алюминиевое защитное покрыт.	0.5	0.49		7.903.9-21-34	
	Отвод 90°	1	⌀57			160°	от тепло	Холстопрошивное полотно ХПС-7-5	60		0.006	7.903.9-21-11	
							потерь	Алюминиевое защитное штампованное покрытие	0.5	0.138		3.903-11.03	
	Трубопровод		⌀57	18	гориз.	104°	от тепло	Холстопрошивное полотно ХПС-7-5	50		0.306	7.903.9-21-11	
							потерь	Алюминиевое защитное покрыт.	0.5	8.82		7.903.9-21-33	
	Трубопровод		⌀57	21	вертик	104°	от тепло	Холстопрошивное полотно ХПС-7-5	50		0.357	7.903.9-21-12	
							потерь	Алюминиевое защитное покрыт.	0.5	10.29		7.903.9-21-34	
	Отвод 90°	23	⌀57			104°	от тепло	Холстопрошивное полотно ХПС-7-5	50		0.098	7.903.9-21-11	
							потерь	Алюминиевое защитное штампованное покрытие	0.5	2.8		3.903-11.03	
	Трубопровод		⌀38	3	гориз.	160°	от тепло	Холстопрошивное полотно ХПС-7-5	60		0.054	7.903.9-21-11	
							потерь	Алюминиевое защитное покрыт.	0.5	1.5		7.903-21-33	
	Трубопровод		⌀38	3	вертик	160°	от тепло	Холстопрошивное полотно ХПС-7-5	60		0.054	7.903-21-12	
							потерь	Алюминиевое защитное покрыт.	0.5	1.5		7.903-21-34	
	Трубопровод		⌀32	5	гориз.	104°	от тепло	Холстопрошивное полотно ХПС-7-5	50		0.065	7.903-21-11	
							потерь	Алюминиевое защитное покрыт.	0.5	2.05		7.903-21-33	
	Трубопровод		⌀32	10	вертик	104°	от тепло	Холстопрошивное полотно ХПС-7-5	50		0.13	7.903-21-12	
							потерь	Алюминиевое защитное покрыт.	0.5	4.1		7.903-21-34	
	Отвод 90°	10	⌀32			104°	от тепло	Холстопрошивное полотно ХПС-7-5	50		0.012	7.903.9-21-11	
							потерь	Алюминиевое защитное штампованное покрытие	0.5	0.46		3.903-11.03	
	Трубопровод		⌀26.8	3	гориз.	90°	от тепло	Холстопрошивное полотно ХПС-7-5	40		0.036	7.903.9-21-11	
							потерь	Алюминиевое защитное покрыт.	0.5	1.17		7.903-21-33	
	Трубопровод		⌀26.8	3	вертик	90°	от тепло	Холстопрошивное полотно ХПС-7-5	40		0.036	7.903.9-21-12	
							потерь	Алюминиевое защитное покрыт.	0.5	1.17		7.903.21-34	
	Трубопровод		⌀25	3	гориз.	194°	от тепло	Холстопрошивное полотно ХПС-7-5	40		0.024	7.903.9-21-11	
							потерь	Алюминиевое защитное покрыт.	0.5	0.99		7.903-21-33	
	Трубопровод		⌀25	3	вертик	194°	от тепло	Холстопрошивное полотно ХПС-7-5	40		0.024	7.903.9-21-12	
							потерь	Алюминиевое защитное покрыт.	0.5	0.99		7.903-21-34	
	Отвод 90°	4	⌀25			194°		Холстопрошивное полотно ХПС-7-5	40		0.004	7.903.9-21-11	
								Алюминиевое защитное штампованное покрытие	0.5	0.13		3.903-11.03	
	Трубопровод		⌀21.3	10	гориз.	104°		Холстопрошивное полотно ХПС-7-5	40		0.07	7.903.9-21-11	
								Алюминиевое защитное покр.	0.5	3.1		7.903-21-33	
	Трубопровод		⌀21.3	20	вертик	104°		Холстопрошивное полотно ХПС-7-5	40		0.14	7.903.9-21-12	
								Алюминиевое защитное покр.	0.5	6.2		7.903.9-21-34	
	Отвод 90°	10	⌀21.3			104°		Холстопрошивное полотно ХПС-7-5	40		0.008	7.903.9-21-11	
								Алюминиевое защитное штампованное покрытие	0.5	0.33		3.903-11.03	

Серия 3.903-11 выпуск 1-8

Привязан

Инв. №

Изм. Лист | № докум. | Подп. | Дата

ТИ 000.000 ТМВ-ТК

Лист 3

Номер позиции изолируемого оборудования и трубопровода	Наименование изолируемого оборудования и трубопровода	Кол-во	Размеры: Наружный диаметр или размеры сечения	Размеры: Длина или вылет	Расположение	t теплоносителя °С	Теплоизоляционная конструкция: Назначение	Теплоизоляционная конструкция: Наименование основных элементов	Толщина мм	Поверхность изоляции м²	Объем теплоизоляционного слоя м³	Лист основного комплекта обозначение ссылочных или прилагаемых документов	Примечание
1	2	3	4	5	6	7	8	9	10	11	12	13	14
	Арматура	1	ф250			165°		Матрацы минераловатные в обкладке из стеклоткани	120		0,17	7.903.9-2.2-0,6	
								Алюминиевое защитное покрытие	0,5	3,2		7.903.9-2.2-11.12	
								Отделка торцов гофрированными диафрагмами				7.903.9-2.2-34	
	Арматура	2	ф200			104°		Матрацы минераловатные в обкладке из стеклоткани	60		0,19	7.903.9-22-06	
								Алюминиевое защитное покрытие	0,5	3,28		7.903.9-2.2-11.12	
								Отделка торцов гофрированными диафрагмами				7.903.9-2.2-34	
	Арматура	2	ф150			165°		Матрацы минераловатные в обкладке из стеклоткани	120		0,3	7.903.9-2.2-06	
								Алюминиевое защитное покрытие	0,5	5,3		7.903.9-2.2-11.12	
								Отделка торцов гофрированными диафрагмами				7.903.9-2.2-34	
	Арматура	3	ф150			104°		Матрацы минераловатные в обкладке из стеклоткани	60		0,235	7.903.9-2.2-06	
								Алюминиевое защитное покрытие	0,5	3,96		7.903.9-2.2-11.12	
								Отделка торцов гофрированными диафрагмами				7.903.9-2.2-34	
	Арматура	1	ф125			90°		Матрацы минераловатные в обкладке из стеклоткани	60		0,064	7.903.9-2.2-06	
								Алюминиевое защитное покрытие	0,5	1,18		7.903.9-2.2-11.12	
								Отделка торцов гофрированными диафрагмами				7.903.9-2.2-34	
	Арматура	18	ф100			104°		Матрацы минераловатные в обкладке из стеклоткани	60		0,96	7.903.9-2.2-06	
								Алюминиевое защитное покрытие	0,5	18		7.903.9-2.2-11.12	
								Отделка торцов гофрированными диафрагмами				7.903.9-2.2-34	
	Арматура	9	ф80			104°		Матрацы минераловатные в обкладке из стеклоткани	60		0,445	7.903.9-2.2-06	
								Алюминиевое защитное покрытие	0,5	8,1		7.903.9-2.2-11.12	
								Отделка торцов гофрированными диафрагмами				7.903.9-2.2-34	
	Арматура	15	ф50			104°		Матрацы минераловатные в обкладке из стеклоткани	60		0,63	7.903.9-2.2-06	
								Алюминиевое защитное покрытие	0,5	11,7		7.903.9-2.2-11.12	
								Отделка торцов гофрированными диафрагмами				7.903.9-2.2-34	
	Арматура	3	ф32			160°		Матрацы минераловатные в обкладке из стеклоткани	60		0,054	7.903.9-2.2-06	
								Алюминиевое защитное покрытие	0,5	0,95		7.903.9-2.2-11.12	
								Отделка торцов гофрирован. диафраг.				7.903.9-2.2-34	
	Арматура	3	ф25			104°		Матрацы минераловатные в обкладке из стеклоткани	50		0,048	7.903.9-2.2-06	
								Алюминиевое защитное покрытие	0,5	0,84		7.903.9-2.2-11.12	
								Отделка торцов гофрирован. диафрагм.				7.903.9-2.2-34	
	Арматура	19	ф20			194°		Матрацы минераловатные в обкладке из стеклоткани	40		0,171	7.903.9-2.2-06	
								Алюминиевое защитное покрытие	0,5	4,4		7.903.9-2.2-11.12	
								Отделка торцов гофрирован. диафрагм.				7.903.9-2.2-34	
	Фланцевое соединение	1	ф50			104°		Матрацы минераловатные в обкладке из стеклоткани	60		0,027	7.903.9-2.2-16.17	
								Алюминиевое защитное покрытие	0,5	0,559			
	Фланцевое соединение	4	ф20			194°		Матрацы минераловатные в обкладке из стеклоткани	40		0,04	7.903.9-2.2-16.17	
								Алюминиевое защитное покрытие	0,5	0,5		7.903.9-2.2-16.17	
								Разгружающее устройство				7.903.9-2.1-47	
								Элемент разгружающего устройства				7.903.9-2.1-48	
								Кольцо опорное				7.903.9-2.1-45	

Серия 5.903-11 Выпуск 1-8

Инв. № подл. | Подп. и дата | Взам. инв. № | Инв. № дубл. | Подп. и дата

Привязан:

Инв. №

Изм.	Лист	№ докум.	Подп.	Дата	ТИ.008.000.ТМВ-ТК	Лист 4

№ строки	Наименование материала и единица измерения	Код материала	Код ед. изм.	Кол	Примечание
	Изделия минераловатные сформированной структурой на синтетическом связующем ТУ 36. 16. 22-8-86				
	2ИГС-100 735000. 500. 60	576202		735	
	2ИГС-100 30 000. 500. 70	576202		30	
	м		006		
	Маты минераловатные прошивные 2м-100 ГОСТ 21880-76	576212			
	м3		113	4	
	Холстопрошивное полотно ХПС-Т-5 ТУ6-11-454-77	595280			
	м3		113	3	
	Алюминиевое защитное покрытие ГОСТ 21631-76	181110			
	δ = 0,8			95	
	δ = 0,5			252	
	м2		055		
	Элемент покрытия штампованный ТУ-36-2427-81	181110			
	δ = 0,5			21	
	м2		055		

Привязан:

Инв. №

Изм.	Лист	№ докум.	Подп.	Дата
Нач. отд.	Кладов			
Гл. спец.	Курье			
Рук. гр.	Иванова			
Ст. инж.	Калинина			
Н. контр.	Калушкина			

ТИ. 008.000 ТМВ-М

КПДУ - 100 - 180

Ведомость материалов теплоизоляции

Лит.	Лист.	Листов
	1	4

САНТЕХПРОЕКТ

Формат А4

№ строки	Наименование материала и единица измерения	Код материала	Код ед. изм.	Кол.	Примечание
	Лента 2х30 Ст 3 пс ГОСТ 6009-74	09 3500			
	кг		116	1200	
	Лента 3х30 Ст 3 пс ГОСТ 6009-74	09 3500			
	кг		116	180	
	Лента 0,8х20 ТУ 48-21-636-79	181110			
	кг		116	100	
	Лист АД 1Н-1 ГОСТ 21631-76	090202			
	кг		116	120	
	Лист АД 1Н-0,8 ГОСТ 21631-76	09 0202			
	кг		116	640	
	Лист АД1Н-0,5 ГОСТ 21631-76	09 0202			
	кг		116	420	
	Лист Б-ПН-О-1,6 ГОСТ 19901-74	09 0202			
	20 ГОСТ 16523-70				
	L = 54 мм				
	кг		116	0,5	
	Картон асбестовый КАОН 1-8 ГОСТ 2850-80	257631			
	кг		116	11	
	Проволока 3-О-Ч ГОСТ 3282-74	121100			
	кг		116	3	
	Проволока 2-О-Ч ГОСТ 3282-74	121100			
	кг		116	200	
	Проволока 0,8-О-Ч ГОСТ 3282-74	121100			
	кг		116	3,5	

Привязан:

Инв. №

ТИ. 008.000 ТМВ-М

Лист 2

Формат А4

№ строки	Наименование материала и единица измерения	Код материала	Код ед. изм.	Кол.	Примечание
	Проволока Ч-О-Ч ГОСТ 3282-74	121100			
	L = 115 мм	кг	116	0,1	
	Пряжка тип I-А ТУ 36-1492-77	181110			
	кг		116	6,8	
	Пряжка тип II-А ТУ36-1492-77	181110			
	кг		116	360	
	Уголок 32х32х3-Б ГОСТ 8509-72	093200			
	L = 30	кг	116	50	
	Болт М8-30.36.019 ГОСТ 7798-70	128100			
	кг		116	12	
	Гайка М8.4.019 ГОСТ 10621-80	128100			
	кг		116	7	
	Винт 4х12 04.019 ГОСТ 10621-80	128401			
	кг		116	10	
	Заклепка 4х24.37 ГОСТ 10299-80	128500			
	кг		116	0,1	
	Заклепка комбинированная СТД 985	128500			
	кг		116	8	
	ТУ 36-1598-77	шт	796	2000	
	Диафрагма тип II ТУ 36-25-43-83	кг	116	1	
	шт		796	310	
	Нить стеклянная крученая комплексная 6С-10²-160х1х3 (50)	59 5220			

Привязан:

Инв. №

ТИ. 008.000 ТМВ-М

Лист 3

Формат А4

№ строки	Наименование материала и единица измерения	Код материала	Код ед. изм.	Кол.	Примечание
	ГОСТ 8325-78	кг	116	0,06	

Привязан:

Инв. №

ТИ. 008.000 ТМВ-М

Лист 4

Формат А4

№ строки	Наименование вида работ	Ед. изм.	Код вида работ	Код ед. изм.	Количество
1	Изоляция трубопроводов и оборудования изделиями минераловатными с гофрированной структурой 2ИГС100	м³		113	22
2	Изоляция трубопроводов холстопрошивным полотном ХПС-Т-5	м³		113	3
3	Изоляция арматуры матрацами минераловатными в обкладке из стеклоткани	м³		113	4
4	Покрытие поверхности изоляции трубопроводов, оборудования и арматуры алюминиевым защитным покрытием.	м²		055	347
5	Покрытие поверхности изоляции отводов алюминиевым защитным штампованным покрытием	м²		055	21

Серия 5.903-11 Выпуск 1-8

Взам. инв. № | Подп. и дата | Инв. № дубл. | Подп. и дата

Привязан:

Инв. №

Изм. Лист

Нач. отд.	Кладов	
Гл. спец.	Лурье	
Рук. гр.	Иванова	
Ст. инж.	Калинина	
Н. контр.	Камушкин	

ТИ-008.000 ТМВ-ОР

КБД ПУ-100-180

Ведомость объемов работ теплоизоляции

Лит.	Лист	Листов
	1	1

Сантехпроект

Инв. № подл. | Подп. и дата | Взам. инв. № | Инв. № дубл. | Подп. и дата

Изм. Лист № докум. Подп. Дата

Лист

Формат А4

№ строки	Наименование вида работ	Ед. изм.	Код вида работ	Код ед. изм.	Количество

Взам. инв. № | Подп. и дата | Инв. № дубл. | Подп. и дата

Инв. № подл. | Подп. и дата

Изм. Лист № докум. Подп. Дата

Лист

Формат А4

№ строки	Наименование вида работ	Ед. изм.	Код вида работ	Код ед. изм.	Количество

Взам. инв. № | Подп. и дата | Инв. № дубл. | Подп. и дата

Инв. № подл. | Подп. и дата

Изм. Лист № докум. Подп. Дата

Лист

gost.e-ecolog.ru