ТИПОВАЯ ДОКУМЕНТАЦИЯ НА КОНСТРУКЦИИ,
ИЗДЕЛИЯ И УЗЛЫ ЗДАНИЙ И СООРУЖЕНИЙ

СЕРИЯ 5.903-11

БЛОКИ
ТЕПЛОМЕХАНИЧЕСКОГО ОБОРУДОВАНИЯ
ДЛЯ ПАРОВЫХ КОТЕЛЬНЫХ

ВЫПУСК 1-7

КРУПНОБЛОЧНАЯ ДЕАЭРАЦИОННО-ПИТАТЕЛЬНАЯ УСТАНОВКА КБДПУ-100-120

ЧАСТЬ 2
СТР.79-145

23205-20

gost.e-ecolog.ru

Серия 5.903-11 Выпуск 1-7

Формат	Зона	Поз.	Обозначение	Наименование	Кол.	Примеч.
				Документация		
А2			Т01Б.007200.000СБ	Сборочный чертеж		
				Сборочные единицы		
А3		1	Т01Б.007201.000	Паропровод		
А3		2	Т01Б.007202.000	Паропровод	1	
А4		3	Т01Б.007203.000	Трубопровод	1	
А4		4	Т01Б.007204.000	Трубопровод	1	
А4		5	Т01Б.007205.000	Трубопровод	1	
А4		6	Т01Б.007206.000	Трубопровод	1	
А4		7	Т01Б.007207.000	Трубопровод	1	
А4		8	Т01Б.007208.000	Трубопровод	1	
А4		9	Т01Б.007209.000	Трубопровод	1	
А4		10	Т01Б.007210.000	Металлоконструкция	1	
А4		11	Т01Б.007211.000	Трубопровод в БХОП	1	
				Детали		
А4		15	Т01Б.007200.002	Стойка	2	
А4		16	-01	Стойка	2	
А4		17	-02	Стойка	4	
А4		18	-03	Стойка	2	
А4		19	-04	Стойка	1	

Т01Б.007200.000

Блок Верхний

Изм.	Лист	№ докум.	Подп.	Дата
Разраб.		Трофимов		
Пров.		Сидоров		
Н.контр.		Ястребов		
Утв.		Кузнецов		

Лит. 1 | Лист 1 | Листов 3

ГИПРОТЕХМОНТАЖ Москва

Инв. № подл. | Подп. и дата | Взам. инв. № | Инв. № дубл. | Подп. и дата

Копировал Смирнова — Формат А4

Формат	Зона	Поз.	Обозначение	Наименование	Кол.	Примеч.
				Стандартные изделия		
				Болты ГОСТ 7798-70		
		20		М16-6g×65.58	8	
		21		М12-6g×50.58	12	
		22		М10-6g×45.58	4	
				Гайки ГОСТ 5915-70		
		26		М16-6Н.5	8	
		27		М12-6Н.5	12	
		28		М10-6Н.5	4	
				Шайбы ГОСТ 11371-78		
		32		16.01.08 кп	8	
		33		12.01.08 кп	12	
		34		10.01.08 кп	4	
				Прокладки ГОСТ 15180-70		
		36		А-200-6	1	
		37		А-65-6	2	
		38		А-50-6	1	
		39		А-20-6	1	

Т01Б.007200.000 — Лист 2

Инв. № подл. | Подп. и дата | Взам. инв. № | Инв. № дубл. | Подп. и дата

Копировал Смирнова — Формат А4

Формат	Зона	Поз.	Обозначение	Наименование	Кол.	Примеч.
				Опоры ГОСТ 14911-82		
		41		ОПБ2-26,8	2	
		42		ОПБ2-57	2	
		43		ОПБ2-89	4	
		44		ОПБ-108	5	
				Прочие изделия		
		47	Т.186.05.00.000СБ	Бак деаэраторный 25 м³ *	1	

* Изготовление и поставку производит заказчик

Калькодержатель: Ленинградский филиал „Энергомонтажпроект"

Т01Б.007200.000 — Лист 3

Инв. № подл. | Подп. и дата | Взам. инв. № | Инв. № дубл. | Подп. и дата

Копировал Смирнова — Формат А4

Т01Б.007200.002

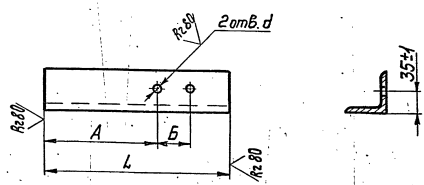

Обозначение	Размеры, мм L	А	Б	d	Масса, кг
Т01Б.007200.002	230	115	70	12	1,31
-01	320	215	70	12	1,83
-02	375	197	106	14	2,145
-03	700	489	122	14	4,0
-04	320	197	106	14	1,83

Т01Б.007200.002

Стойка

Изм.	Лист	№ докум.	Подп.	Дата
Разраб.		Стошкова		
Пров.		Трофимов		
Т.контр.		Сидоров		
Н.контр.		Ястребов		
Утв.		Кагерманян		

Лит. | Масса см. табл. | Масштаб —

Лист | Листов 1

Уголок 63×63×6-Б-ГОСТ 8509-72 / ОС-3сп2-I-ГОСТ 535-79

ГИПРОТЕХМОНТАЖ Москва

Инв. № подл. | Подп. и дата | Взам. инв. № | Инв. № дубл. | Подп. и дата

Копировал Смирнова 23205-20 2 — Формат А4

Т016.007200.000СБ

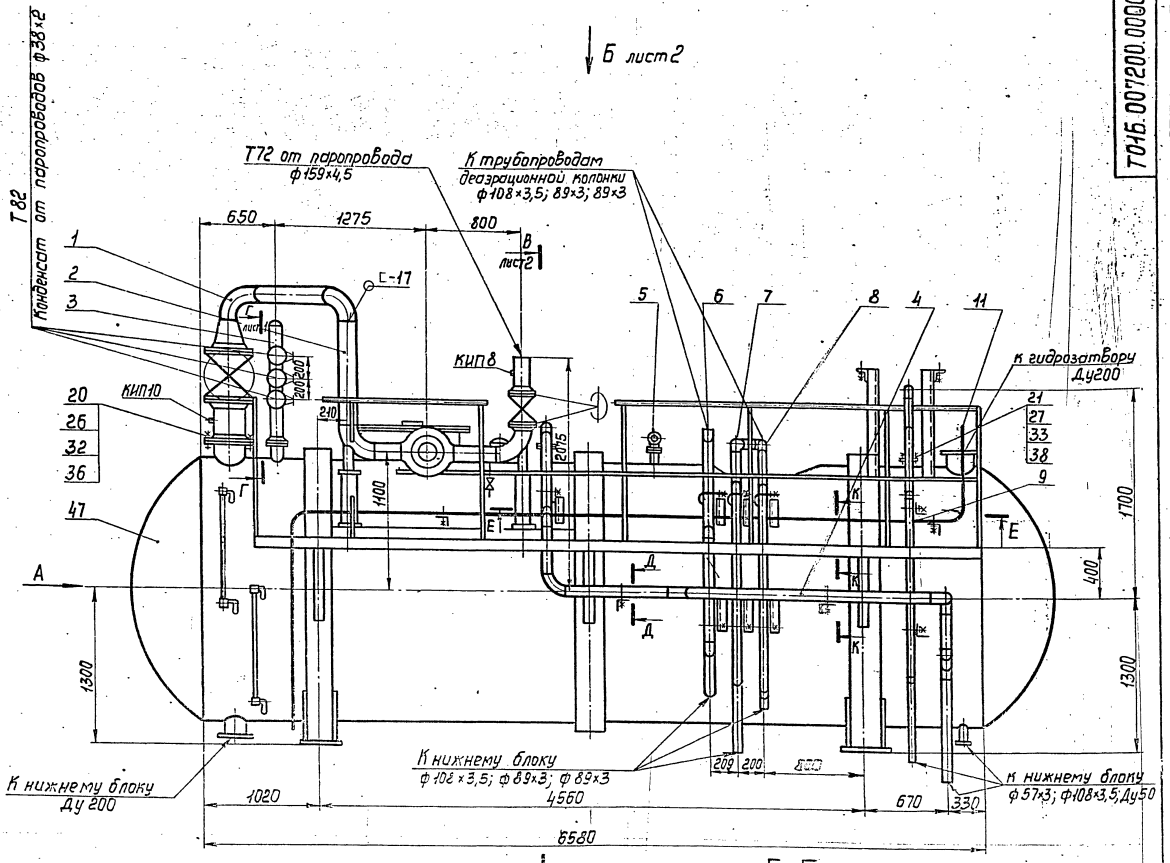

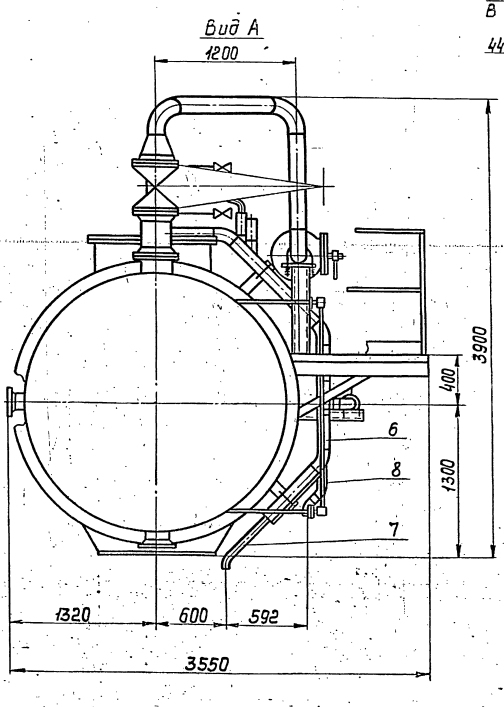

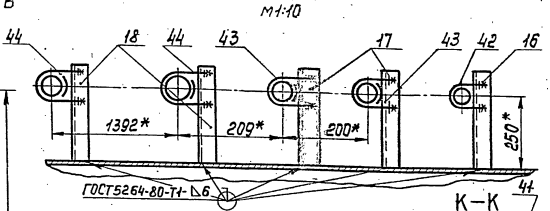

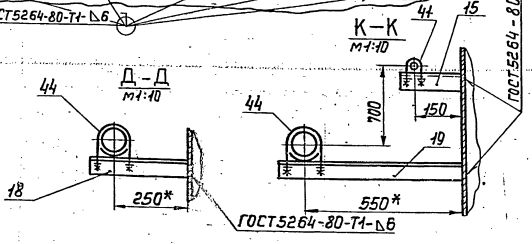

1. Сварные швы по ГОСТ 16037-80 для трубопроводов и по ГОСТ 5264-80 для металлоконструкции.
2. Неуказанные предельные отклонения размеров $\pm \frac{t_2}{2}$
3. *Размеры для справок.

Изм.	Лист	№ докум.	Подп.	Дата
Разраб.		Трофимов		
Пров.		Сидоров		
Гл.констр.		Сидоров		
Н.контр.		Остребов		
Утв.		Кузнецов		

Т016.007200.000СБ

Блок верхний
Сборочный чертеж

Лит.	Масса	Масштаб
	6146,3	1:25

Лист 1 | Листов 2

ГИПРОТЕХМОНТАЖ
Москва

Копировал Смирнова 23.05.20

Формат А3

Вид Б
лист1

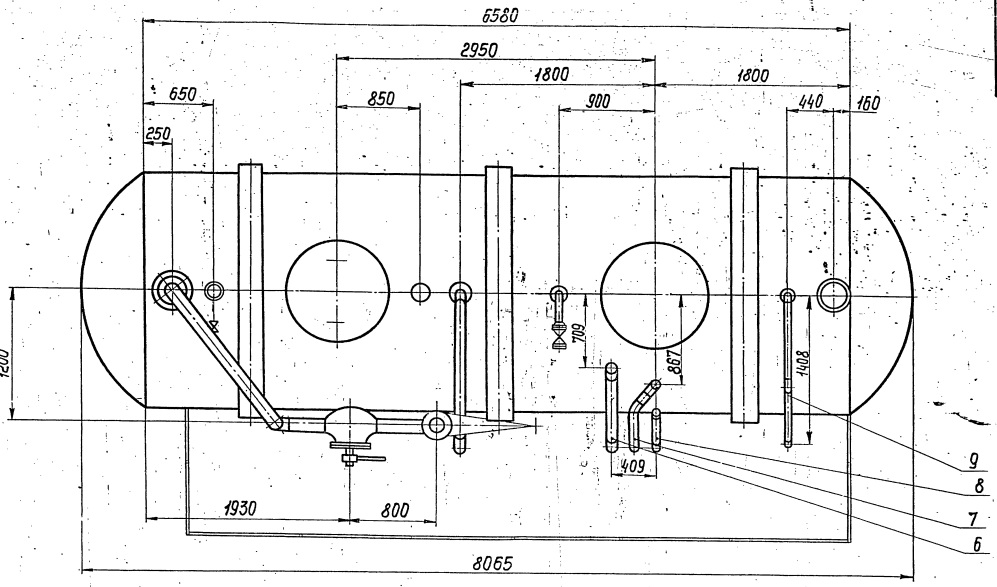

Г-Г лист1

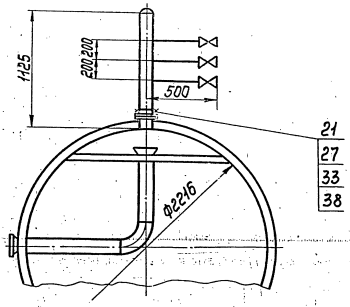

В-В лист1

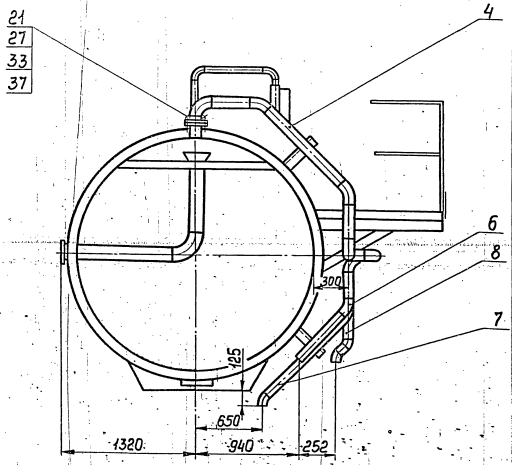

Инв.№подл. | Подп. и дата | Взам.инв.№ | Инв.№дубл. | Подп. и дата

Формат	Зона	Поз.	Обозначение	Наименование	Кол.	Примеч.
				Документация		
А3			Т01Б.007.201.000 СБ	Сборочный чертеж		
				Детали		
А4		1	Т01Б.007 201 001	Патрубок	1	8,46
Б4		2	Т01Б 007 201 002	Патрубок	1	
				Труба 159×4,5 ГОСТ 10704-76 / В-Вст3сп ГОСТ 10705-80		
				L=1096±1,2 мм	1	18,8 кг
				Стандартные изделия		
		3		Отвод 90° 159×4,5		
				ГОСТ 17375-83	2	6,1
		4		Переход К 273×7-159×4,5		
				ГОСТ 17378-83	1	8,1
				фланцы ГОСТ 12821-80		
				ВСт3сп2		
		5		1-250-6	1	10,99
		6		1-250-16	2	17,36
		7		Болт М24-6g×80.58		
				ГОСТ 7798-70	24	
		8		Гайка М24-6Н.5		
				ГОСТ 5915-70	24	

Изм.	Лист	N докум.	Подп.	Дата	Т01Б. 007 201. 000			
Разраб.		Жерздева			Паропровод	Лит.	Лист 1	Листов 2
Пробер.		Трофимов				Гипротехмонтаж Москва		
Гл.констр.		Сидоров						
Н.контр.		Молоткова						
Утв.		Когерманянц						

Формат А4

Формат	Зона	Поз.	Обозначение	Наименование	Кол.	Примеч.
		9		Прокладка А-250-16		
				ГОСТ 15180-70	2	
		10		Шайба 24.01.08 кп		
				ГОСТ 11371-78	24	
		11		Задвижка Ду250 Ру16		
				30с41нж1 ГОСТ 10194-78	1	238,0 кг
				Прочие изделия		
		12		Штуцер М20×1,5-50		
				3КЧ-33-76	1	сборник 25 ПМА ММСССР
		13		Колпачок М20×1,5		
				3КЧ-31-75	1	сборник 50 ПМА ММСССР
		14		Прокладка 18		
				3КЧ-36-70		сборник 25 ПМА ММСССР

Подп. и дата | Инв. N подл. | Взам. инв. N | Инв. N дубл. | Подпись и дата

Изм.	Лист	N докум.	Подп.	Дата	Т01Б. 007 201. 000	Лист 2

Формат А4

Формат	Зона	Поз.	Обозначение	Наименование	Кол.	Примеч.
				Документация		
А3			Т01Б 007 202 000СБ	Сборочный чертеж		
				Детали		
А4		1	Т01Б 007 202.001	Патрубок	1	4,29
				Патрубки		
				Труба 159×4,5 ГОСТ 10704-76 / В-Вст3сп ГОСТ 10705-80		
Б4		2	Т01Б. 007 202.002	L=250±0,5 мм	1	4,29 кг
Б4		3	Т01Б. 007 202. 003	L=350±0,8 мм	1	6,00 кг
Б4		4	Т01Б. 007 202. 004	L=870±0,8 мм	1	14,92 кг
				Стандартные изделия		
		5		Отвод 90° 159×4,5		
				ГОСТ 17375-83	2	6,1
		6		фланец 1-150-16		
				ГОСТ 12821-80	2	8,3
		7		Болт М20-6g×70.58		
				ГОСТ 7798-70	16	
		8		Гайка М20-6Н.5		
				ГОСТ 5915-70	16	
		9		Прокладка А-150-16		
				ГОСТ 15180-70	2	

Изм.	Лист	N докум.	Подп.	Дата	Т01Б. 007 202. 000			
Разраб.		Жерздева			Паропровод	Лит.	Лист 1	Листов 2
Пробер.		Трофимов				Гипротехмонтаж Москва		
Гл.констр.		Сидоров						
Н.контр.		Молоткова						
Утв.		Когерманянц						

Формат А4

Формат	Зона	Поз.	Обозначение	Наименование	Кол.	Примеч.
		10		Шайба 20.01.08 кп		
				ГОСТ 11371-78	16	
		11		Задвижка Ду150 Ру16		
				30с41нж1 ГОСТ 10194-78	1	97.0
				Прочие изделия		
		12		Клапан поворотный		
				Ду150 Ру100 6с-9-3		
				ТУ 404-728-80	1	
		13		Штуцер М20×1,5-50		
				3КЧ-33-76	1	сборник 25 ПМА ММСССР
		14		Колпачок М20×1,5		
				3КЧ-31-75	1	сборник 50 ПМА ММСССР
		15		Прокладка 18		
				3КЧ-36-70	1	сборник 25 ПМА ММСССР

Подп. и дата | Инв. N подл. | Взам. инв. N | Инв. N дубл. | Подпись и дата

Изм.	Лист	N докум.	Подп.	Дата	Т01Б. 007 202. 000	Лист 2

Формат А4

Инв. N подл. | Подпись и дата | Взам. инв. N | Инв. N дубл. | Подпись и дата

Т016.007.201.000СБ

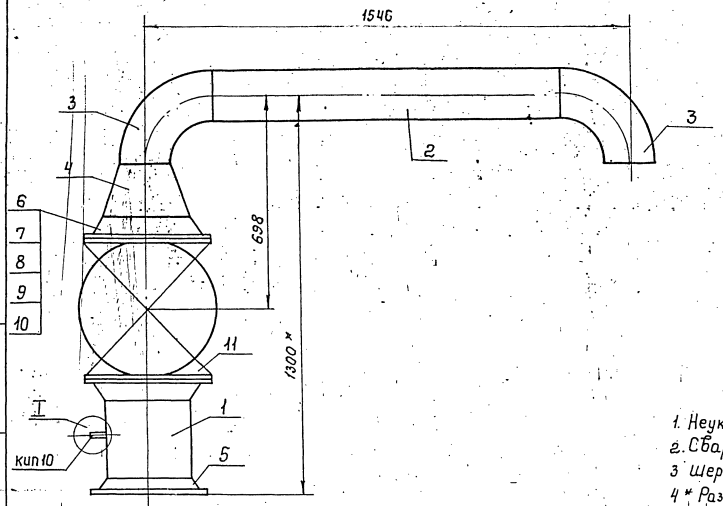

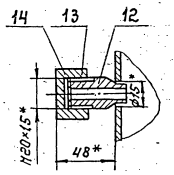

1. Неуказанные предельные отклонения размеров $\pm \frac{t_2}{2}$
2. Сварные швы по ГОСТ 16037-80
3. Шероховатость детали поз. 2 по торцам Rz 160
4. * Размеры для справок.

						Т016.007.201.000 СБ		
Изм.	Лист	№ докум.	Подп.	Дата			Лит.	Масса	Масшт.
Разраб.		Жерздева			Паропровод			344,0	1:10
Пров.		Трофимов			Сборочный чертеж		Лист	Листов 1
Гл. констр.		Сидоров						
Н. контр.		Ястребов					Гипротехмонтаж Москва	
Утв.		Катерманян						

Формат А3

Инв. № подл. | Подп. и дата | Взам. инв. № | Инв. № дубл. | Подп. и дата

Т016.007.202.000СБ

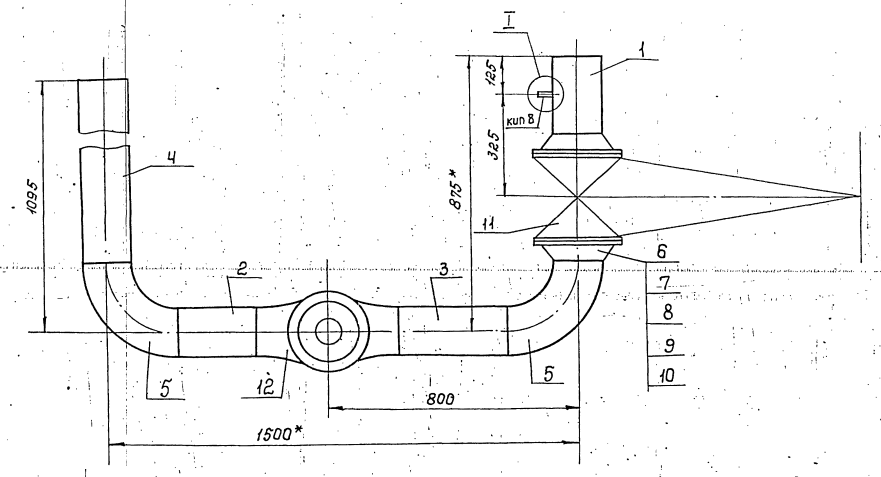

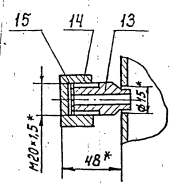

1. Неуказанные предельные отклонения размеров $\pm \frac{t_2}{2}$
2. Сварные швы по ГОСТ 16037-80
3. Шероховатость деталей поз. 2, 3, 4 по торцам Rz 160
4. * Размеры для справок.

						Т016.007.202.000 СБ		
Изм.	Лист	№ докум.	Подп.	Дата			Лит.	Масса	Масшт.
Разраб.		Жерздева			Паропровод			287,5	1:10
Пров.		Трофимов			Сборочный чертеж.		Лист	Листов 1
Гл. констр.		Сидоров						
Н. контр.		Ястребов					Гипротехмонтаж Москва	
Утв.		Катерманян						

Инв. № подл. | Подп. и дата | Взам. инв. № | Инв. № дубл. | Подп. и дата

Формат А3

Т01Б.007 201.001

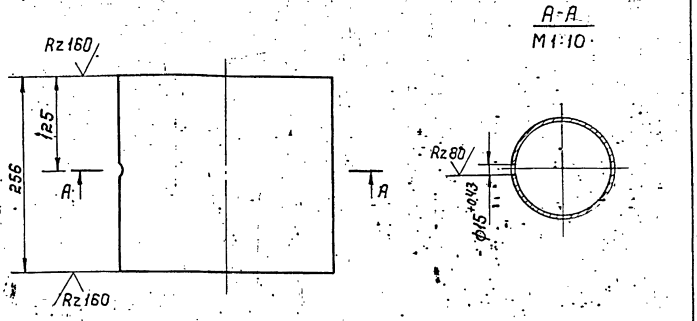

Неуказанные предельные отклонения размеров $\pm \frac{t_2}{2}$.

Изм.	Лист	N докум.	Подп.	Дата	Т01Б. 007 201.001	Лит.	Масса	Масшт.
Разраб.		Жерздева			Патрубок		8,46	1:5
Пробер.		Трофимов				Лист	Листов 1	
Гл.констр.		Сидоров						
Н.контр.		Молоткова			Труба 273×5 ГОСТ 10704-76 / В-Вст3сп5 ГОСТ 10705-80	Гипротехмонтаж Москва		
Утв.		Когерманян						

Формат А4

Т01Б.007 202.001

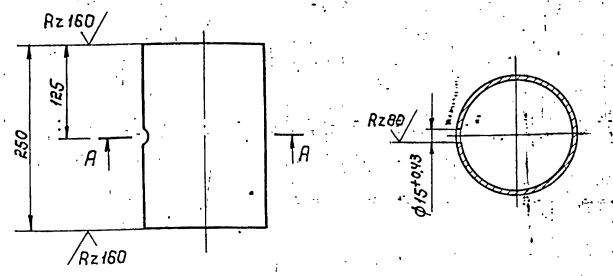

Неуказанные предельные отклонения размеров $\pm \frac{t_2}{2}$.

Изм.	Лист	N докум.	Подп.	Дата	Т01Б. 007 202.001	Лит.	Масса	Масшт.
Разраб.		Жерздева			Патрубок		4,29	1:5
Пробер.		Трофимов				Лист	Листов 1	
Гл.констр.		Сидоров						
Н.контр.		Молоткова			Труба 159×4,5 ГОСТ 10704-76 / В-Вст3сп5 ГОСТ 10705-80	Гипротехмонтаж Москва		
Утв.		Когерманян						

Формат А4

Формат	Зона	Поз.	Обозначение	Наименование	Кол.	Примеч.
				Документация		
А4			Т01Б 007 203.000 СБ	Сборочный чертеж		
				Детали		
А4		1	Т01Б. 007 203.001	Патрубок	1	
А4		2	Т01Б. 007 203.002	Патрубок	3	
				Стандартные изделия		
		3		Фланец 1-100-6 ВСт3сп2		
				ГОСТ 12821-80	1	
		4		Фланец 1-32-16 ВСт3сп2		
				ГОСТ 12821-80	3	
		5		Болт М16-6g.50.58		
				ГОСТ 7798-70	12	
		6		Гайки М16-6Н.5		
				ГОСТ 5915-70	12	
		7		Шайба 16.01.08 кп		
				ГОСТ 11371-78	12	
		8		Прокладка 1-32-16		
				ГОСТ 15180-70	3	
		9		Вентиль 15кч 19п1		
				Ду32 Ру16 ГОСТ 18162-72	3	
		10		Заглушка 108×4		
				ГОСТ 17379-83	1	

Изм.	Лист	N докум.	Подп.	Дата	Т01Б. 007 203.000	Лит.	Лист	Листов
Разраб.		Комолова			Трубопровод			1
Пробер.		Трофимов				Гипротехмонтаж Москва		
Н.контр.		Молоткова						
Утв.		Когерманян						

Формат А4

Формат	Зона	Поз.	Обозначение	Наименование	Кол.	Примеч.
				Документация		
А4			Т01Б. 007 205.000 СБ	Сборочный чертеж		
				Детали		
Б4		1	Т01Б. 007 205.001	Патрубок		
				Труба 57×3 ГОСТ 10704-76 / В-Вст3сп ГОСТ 10705-80		
				ℓ = 200-1	1	
				Стандартные изделия		
		2		Отвод 90°57×3		
				ГОСТ 17375-83	1	
		3		Фланец 1-50-6 ВСт3сп2		
				ГОСТ 12821-80	1	
		4		Фланец 1-50-16 ВСт3сп2		
				ГОСТ 12821-80	1	
		5		Болты М16-6g.50.58		
				ГОСТ 7798-70	4	
		6		Гайки М16-6Н.5		
				ГОСТ 5915-70	4	
		7		Шайба 16.01.08 кп		
				ГОСТ 11371-78	4	
		8		Прокладка 1-50-16		
				ГОСТ 15180-70	1	
		9		Задвижка 30ч6бр		
				Ду50 Ру16 ГОСТ 24137-75	1	

Изм.	Лист	N докум.	Подп.	Дата	Т01Б. 007 205.000	Лит.	Лист	Листов
Разраб.		Комолова			Трубопровод			1
Пробер.		Трофимов				Гипротехмонтаж Москва		
Н.контр.		Молоткова						
Утв.		Когерманян						

23205-20 7 Формат А4

Инв.№ подл. | Подп. и дата | Взам.инв.№ | Инв.№ дубл. | Подпись и дата

Серия 5.903-11 выпуск 1-17

Т016.007.203.000СБ

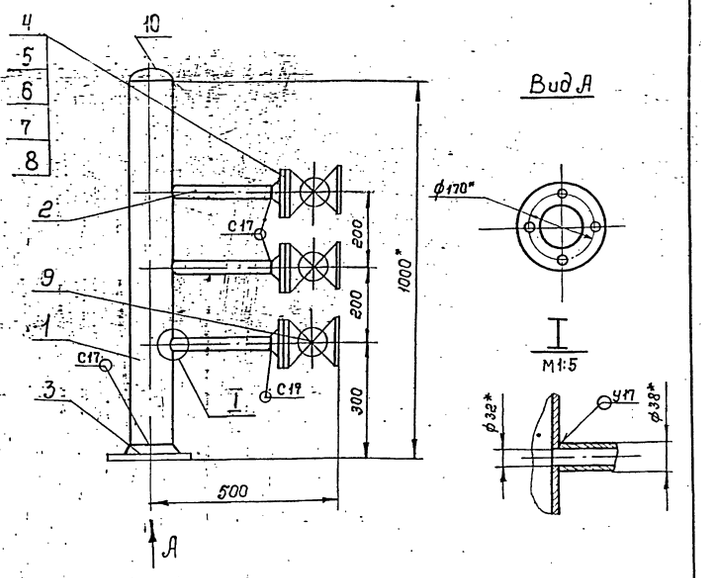

1. Неуказанные предельные отклонения размеров $\pm \frac{t_2}{2}$.
2. Сварные швы по ГОСТ 16037-80.
3.* Размеры для справок

Т016.007.203.000 СБ

Изм.	Лист	№ докум.	Подп.	Дата
Разраб.		Коноплева		
Пров.		Трофимов		
Гл. констр.		Сидоров		
Н. контр.		Малоткова		
Утв.		Катерманяц		

Трубопровод

Сборочный чертеж

Лит.	Масса	Масшт.
	34	1:10
Лист	Листов 1	

Гипротехмонтаж Москва

Формат А4

Т016.007.203.001

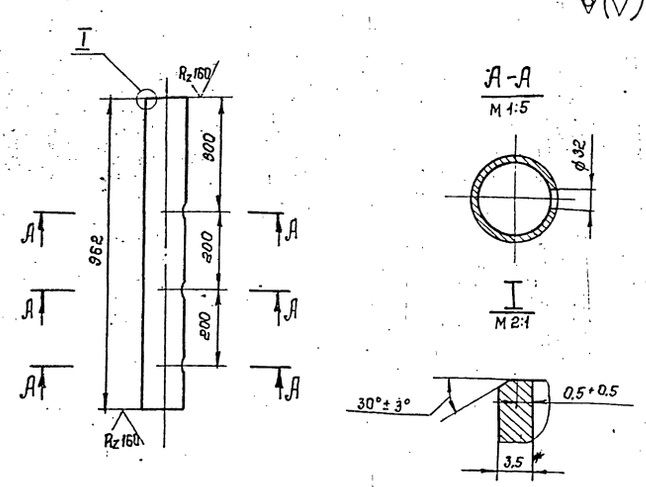

1. Неуказанные предельные отклонения размеров $\pm \frac{t_2}{2}$
2.* Размер для справок.

Т016.007.203.001

Изм.	Лист	№ докум.	Подп.	Дата
Разраб.		Коноплева		
Пров.		Трофимов		
Гл. констр.		Сидоров		
Н. контр.		Малокова		
Утв.		Катерманяц		

Патрубок

Труба $\frac{108\times3,5\ ГОСТ\ 10704-76}{В-ВСт3сп\ ГОСТ\ 10705-80}$

Лит.	Масса	Масшт.
	8,7	1:10
Лист	Листов 1	

Гипротехмонтаж Москва

Формат А4

Т016.007.203.002

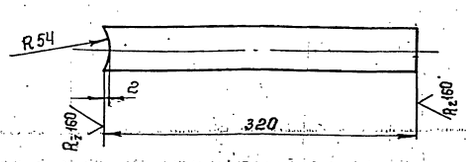

Неуказанные предельные отклонения размеров $\pm \frac{t_2}{2}$

Т016.007.203.002

Изм.	Лист	№ докум.	Подп.	Дата
Разраб.		Коноплева		
Пров.		Трофимов		
Гл. констр.		Сидоров		
Н. контр.		Малоткова		
Утв.		Катерманяц		

Патрубок

Труба $\frac{38\times2\ ГОСТ\ 10704-76}{В-ВСт3сп\ ГОСТ\ 10705-80}$

Лит.	Масса	Масшт.
	0,54	1:4
Лист	Листов 1	

Гипротехмонтаж Москва

Формат А4

Т016.007.205.000СБ

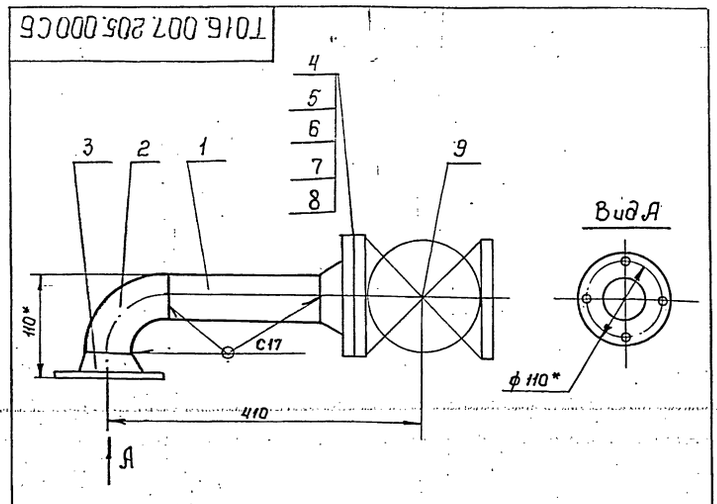

1. Неуказанные предельные отклонения размеров $\pm \frac{t_2}{2}$
2. Шероховатость детали поз. 1 по торцам – $R_z 160$
3. Сварные швы по ГОСТ 16037-80.
4.* Размеры для справок.

Т016.007.205.000 СБ

Изм.	Лист	№ докум.	Подп.	Дата
Разраб.		Коноплева		
Провер.		Трофимов		
Гл. констр.		Сидоров		
Н. контр.		Малоткова		
Утв.		Катерманяц		

Трубопровод.

Сборочный чертеж

Лит.	Масса	Масшт.
	23	1:5
Лист	Листов 1	

Гипротехмонтаж Москва

23205-20 8 Формат А4

Инв. № подл. | Подп. и дата | Взам. инв. № | Инв. № дубл. | Подп. и дата

Формат	Зона	Поз.	Обозначение	Наименование	Кол.	Примеч.
				Документация		
А3			Т01Б.007.204.000СБ	Сборочный чертеж		
				Детали		
				Патрубки		
				Труба 108×3,5 ГОСТ 10704-76 / В-Вст3сп ГОСТ 10705-80		
Б.Ч		1	Т01Б.007.204.001	L = 86 ± 0,3 мм	1	0,77 кг
Б.Ч		2	Т01Б.007.204.002	L = 288 ± 0,5 мм	1	2,60 кг
Б.Ч		3	Т01Б.007.204.003	L = 396 ± 0,8 мм	1	3,57 кг
Б.Ч		4	Т01Б.007.204.004	L = 412 ± 0,8 мм	1	3,72 кг
Б.Ч		5	Т01Б.007.204.005	L = 850 ± 0,8 мм	1	7,66 кг
Б.Ч		6	Т01Б.007.204.006	L = 890 ± 0,8 мм	1	8,03 кг
Б.Ч		7	Т01Б.007.204.007	L = 1007 ± 1,2 мм	1	9,08 кг
Б.Ч		8	Т01Б.007.204.008	L = 1850 ± 1,2 мм	1	16,69 кг
				Стандартные изделия		
				Отводы ГОСТ 17375-83		
		9		90° 108×4	6	
		10		45° 108×4	4	
		11		Фланец 1-100-6 ГОСТ 12821-80 Вст3сп2	1	

Т01Б.007 204.000

Изм.	Лист	N докум.	Подп.	Дата
Разраб.		Жерздева		
Пров.		Трофимов		
Гл.констр.		Сидоров		
Н.контр.		Ястребов		
Утв.		Катерманяц		

Трубопровод

Лит.	Лист	Листов
		1

Гипротехмонтаж Москва

Формат А4

Т01Б.007 130.086

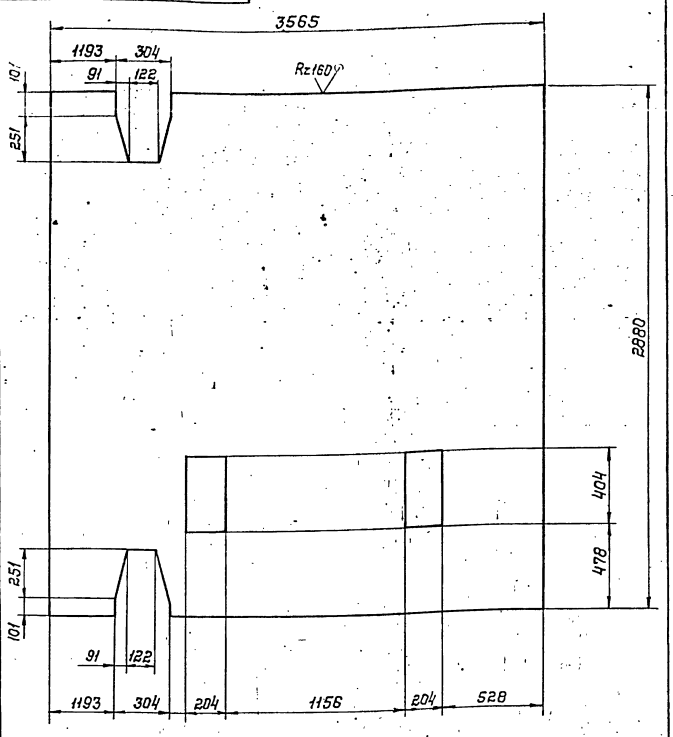

Предельные отклонения размеров $\pm \frac{t_2}{2}$

Взам.инв.№ | Инв.№ дубл. | Подпись и дата | Инв.№ подл. | Подпись и дата

Т01Б.007.130.086

Изм.	Лит.	N докум.	Подп.	Дата
Разраб.		Волкова		
Пров.		Котова		
Гл.констр.		Сидоров		
Н.контр.		Чекалина		
Утв.		Катерманяц		

Настил

Лит.	Масса	Масшт.
	434,3	1:20
Лист	Листов: 1	

Листромб. К-ПУ-5×2880×3565 БСт3сп ГОСТ 8568-77

Гипротехмонтаж Москва

Формат А4

Т01Б.007 203.000СБ

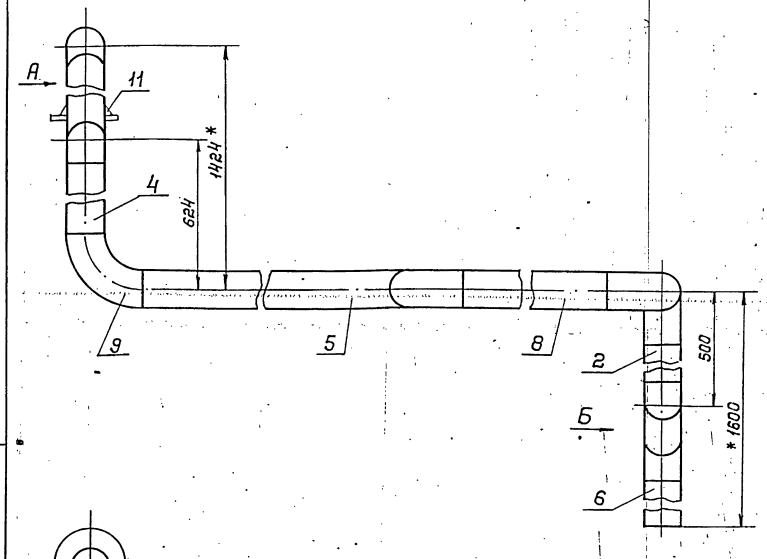

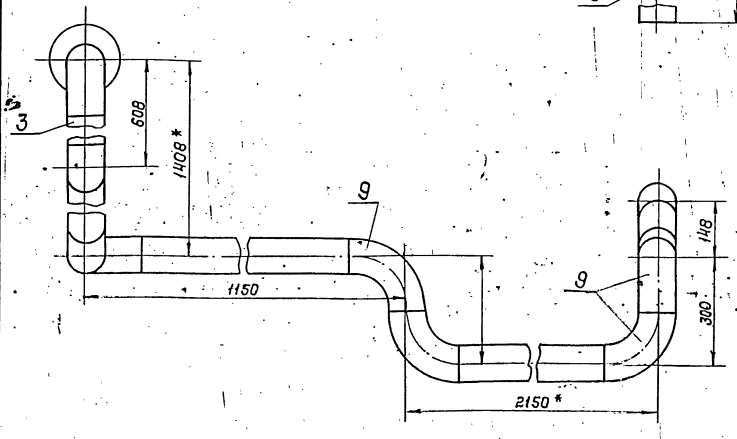

Вид А

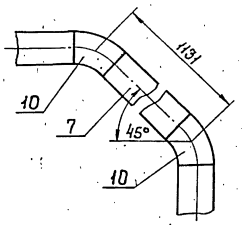

Вид Б

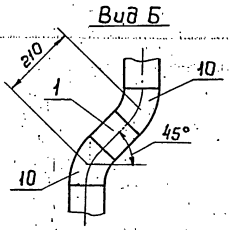

1. Предельные отклонения размеров $\pm \frac{t_2}{2}$
2. Сварные швы по ГОСТ 16037-30
3. Шероховатость деталей поз. 1,2,3,4,5 по торцам Rz160
4. * Размеры для справок.

Т01Б.007 204.000СБ

Изм.	Лист	N докум.	Подп.	Дата
Разраб.		Жерздева		
Пров.		Трофимов		
Гл.констр.		Сидоров		
Н.контр.		Молоткова		
Утв.		Катерманяц		

Трубопровод

Сборочный чертеж

Лит.	Масса	Масшт.
	75,67	1:10
Лист	Листов 1	

Гипротехмонтаж Москва

23205-30

Серия 5.903-11 Выпуск 1-7

ТО1Б.007 206.000СБ

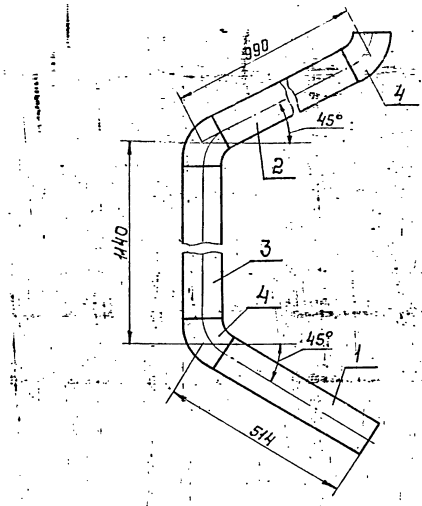

1. Предельные отклонения размеров $\pm \frac{t2}{2}$.
2. Сварные швы по ГОСТ 16037-80.
3. Шероховатость деталей поз.1,2,3 по торцам Rz160

Изм.	Лист	N докум.	Подп.	Дата
Разраб.		Жерздева		
Провер.		Трофимов		
Гл.констр.		Сидоров		
Н.контр.		Молоткова		
Утв.		Катерманяни		

ТО1Б.007 206.000СБ

Трубопровод
Сборочный чертеж

Лит.	Масса	Масшт.
	31.05	1:10
Лист	Листов 1	

Гипротехмонтаж Москва

Формат А4

Формат	Зона	Поз.	Обозначение	Наименование	Кол.	Примеч.
				Документация		
А4			ТО1Б.007 206.000СБ	Сборочный чертеж		
				Детали		
				Патрубки		
				Труба 108×3.5 ГОСТ 10704-76 / В-Ст3сп ГОСТ 10705-80		
Б.Ч		1	ТО1Б.007 206.001	L=452±0.8мм	1	4.08кг
Б.Ч		2	ТО1Б.007 206.002	L=866±0.8мм	1	7.81кг
Б.Ч		3	ТО1Б.007 206.003	L=1016±1.2мм	1	9.16кг
				Стандартные изделия		
		4		Отвод 90°108×4 ГОСТ 17375-83	4	

Изм.	Лист	N докум.	Подп.	Дата
Разраб.		Жерздева		
Провер.		Трофимов		
Гл.констр.		Сидоров		
Н.контр.		Молоткова		
Утв.		Катерманяни		

ТО1Б.007 206.000

Трубопровод

Лит.	Лист	Листов
		1

Гипротехмонтаж Москва

Формат А4

ТО1Б.007 207.000СБ

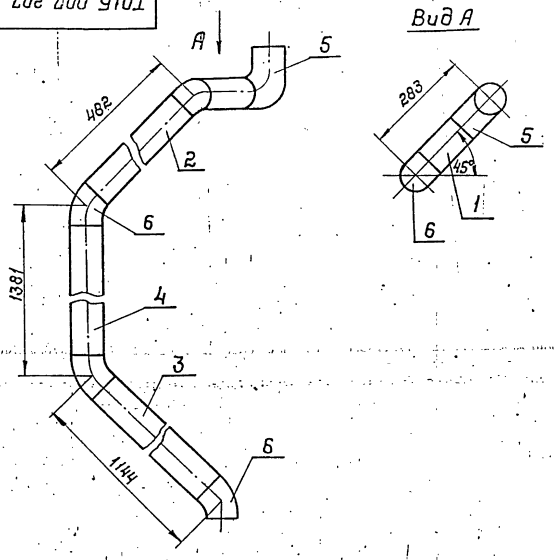

1. Предельные отклонения размеров $\pm \frac{t2}{2}$.
2. Сварные швы по ГОСТ 16037-80.
3. Шероховатость деталей поз 1,2,3,4 по торцам Rz160

Изм.	Лист	N докум.	Подп.	Дата
Разраб.		Жерздева		
Провер.		Трофимов		
Гл.констр.		Сидоров		
Н.контр.		Молоткова		
Утв.		Катерманяни		

ТО1Б.007 207.000СБ

Трубопровод
Сборочный чертеж

Лит.	Масса	Масшт.
	22,14	1:10
Лист	Листов 1	

Гипротехмонтаж Москва

Формат	Зона	Поз.	Обозначение	Наименование	Кол.	Примеч.
				Документация		
А4			ТО1Б.007 207.000СБ	Сборочный чертеж		
				Детали		
				Патрубки		
				Труба 89×3 ГОСТ 10704-76 / В-Ст3сп ГОСТ 10705-80		
Б4		1	ТО1Б.007 207.001	L=113±0.3мм	1	0.72кг
Б4		2	ТО1Б.007 207.002	L=382±0.8мм	1	2.43кг
Б4		3	ТО1Б.007 207.003	L=1044±1.2мм	1	6.64кг
Б4		4	ТО1Б.007 207.004	L=1281±1.2мм	1	8.15кг
				Стандартные изделия		
				Отводы ГОСТ 17375-83		
		5		90°89×3.5	1	14
		6		45°89×3.5	4	0.7

Изм.	Лист	N докум.	Подп.	Дата
Разраб.		Жерздева		
Провер.		Трофимов		
Гл.констр.		Сидоров		
Н.контр.		Молоткова		
Утв.		Катерманяни		

ТО1Б.007 207.000

Трубопровод

Лит.	Лист	Листов
		1

Гипротехмонтаж Москва

Т016.007.208.000СБ

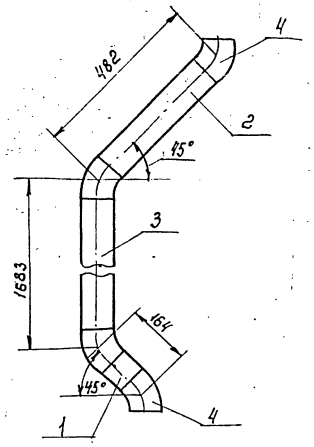

1. Предельны отклонения размеров $\pm \frac{t_2}{2}$.
2. Сварные швы по ГОСТ 16037-80
3. Шероховатость деталей поз.1,2,3 по торцам $R_z 160$

Изм.	Лист	№ докум.	Подп.	Дата
Разраб.		Жерздева		
Пров.		Трофимов		
Гл. констр.		Сидоров		
Н. контр.		Ястребов		
Утв.		Когерманян		

Т016.007.208.000 СБ

Трубопровод
Сборочный чертеж

Лит.	Масса	Масшт.
	18,51	1:10
Лист	Листов 1	

Гипротехмонтаж
Москва

Формат А4

Формат	Зона	Поз.	Обозначение	Наименование	Кол.	Примеч.
				Документация		
А4			Т016.007.208.000 СБ	Сборочный чертеж		
				Детали		
				Патрубки		
				Труба 89×3 ГОСТ 10704-76 / В-Ст3сп ГОСТ 10105-80		
Б4		1	Т016.007.208.001	L = 64 ± 0,3 мм	1	0,41 кг
Б4		2	Т016.007.208.002	L = 382 ± 0,8 мм	1	2,43 кг
Б4		3	Т.016.007.208.003	L = 1583 ± 1,2 мм	1	10,07 кг
				Стандартные изделия		
		4		Отвод 45°89×3,5 ГОСТ 17375-83	4	

Инв.№ подл. | Подп. и дата | Взам. инв.№ | Инв.№ дубл. | Подп. и дата

Изм.	Лист	№ докум.	Подп.	Дата
Разраб.		Жерздева		
Пров.		Трофимов		
Гл. констр.		Сидоров		
Н. контр.		Ястребов		
Утв.		Когерманян		

Т016.007.208.000

Трубопровод

Лит.	Лист	Листов
		1

Гипротехмонтаж
Москва

Формат А4

Т016.007.209.000СБ

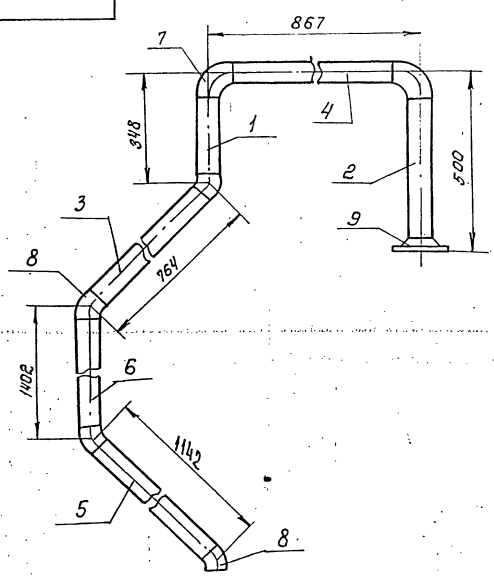

1. Предельные отклонения размеров $\pm \frac{t_2}{2}$
2. Сварны швы по ГОСТ 16037-80.
3. Шероховатость деталей поз. 1,2,3,4,5,6 по торцам $R_z 160$

Изм.	Лист	№ докум.	Подп.	Дата
Разраб.		Жерздева		
Пров.		Трофимов		
Гл. констр.		Сидоров		
Н. контр.		Налаткова		
Утв.		Когерманян		

Т016.007.209.000 СБ

Трубопровод
Сборочный чертеж

Лит.	Масса	Масштаб
	21,63	1:10
Лист	Листов 1	

Гипротехмонтаж.
Москва

Формат	Зона	Поз.	Обозначение	Наименование	Кол.	Примеч.
				Документация		
А4			Т016.007.209.000 СБ	Сборочный чертеж		
				Детали:		
				Патрубки		
				Труба 57×3 ГОСТ 10704-76 / В-Ст3сп ГОСТ 10705-80		
Б4		1	Т016.007.209.001	L = 243 ± 0,5 мм	1	0,97 кг
Б4		2	Т016.007.209.002	L = 387 ± 0,8 мм	1	1,55 кг
Б4		3	Т016.007.209.003	L = 704 ± 0,8 мм	1	2,81 кг
Б4		4	Т016.007.209.004	L = 717 ± 0,8 мм	1	2,87 кг
Б4		5	Т016.007.209.005	L = 1082 ± 1,2 мм	1	4,33 кг
Б4		6	Т.016.007.209.006	L = 1342 ± 1,2 мм	1	5,37 кг
				Стандартные изделия		
				Отводы ГОСТ 17375-83		
		7		90°57×3	2	
		8		45°57×3	4	
		9		Фланец 1-50-6 ГОСТ 12821-80 / ВСт3сп2	1	

Инв.№ подл. | Подп. и дата | Взам. инв.№ | Инв.№ дубл. | Подп. и дата

Изм.	Лист	№ докум.	Подп.	Дата
Разраб.		Жерздева		
Пров.		Трофимов		
Гл. констр.		Сидоров		
Н. контр.		Налаткова		
Утв.		Когерманян		

Т016.007.209.000

Трубопровод

Лит.	Лист	Листов
		1

Гипроавтопром
Москва

Серия 5.903-11 Выпуск 1-7

Формат	Зона	Поз.	Обозначение	Наименование	Кол.	Примеч.
				Документация		
А2			Т01Б.007 210.000СБ	Сборочный чертеж		
				Детали		
БЧ		1	Т01Б.007 210.001	Балка		
				Швеллер 16 ГОСТ 8240-72 / Вст3пс 6-1ТУ14-1-3023-80		
				L = 6130 ± 0,8 мм	1	87,0 кг
БЧ		2	Т01Б.007 210.002	Элемент ограждения		
				Уголок 25×25×3 ГОСТ 8509-86 / Вст3кп2 ГОСТ 535-79		
				L = 1200 ± 1,2 мм	2	1,3 кг
БЧ		3	Т01Б.007 210.003	Ребро жесткости		
				6,0 ГОСТ 103-76 / Вст3кп2 ГОСТ 535-79		
				80×1055	8	3,9 кг
БЧ		4	Т01Б.007 210.004	Ребро жесткости		
				Полоса 6,0 ГОСТ 103-76 / Вст3кп2 ГОСТ 535-79		
				180×750	2	2,8 кг
БЧ		5	Т01Б 007 210.005	Ребро жесткости		
				Полоса 6,0 ГОСТ 103-76 / Вст3кп2 ГОСТ 535-79		
				80×585	2	2,2 кг
БЧ		6	Т01Б.007 210.006	Элемент ограждения		
				Полоса 40 ГОСТ 103-76 / Вст3кп2 ГОСТ 535-79		
				140×5060	1	22,2 кг
БЧ		7	Т01Б.007 210.007	Элемент ограждения Швеллер неравнополочный 50×40×12×2,5 ГОСТ 8281-80 / Вст3кп2 ГОСТ 1474-76		
				L = 1200 ± 1,2 мм	2	2,2 кг

Т01Б.007 210.000

Изм.	Лист	N докум.	Подп.	Дата
Разраб.		Рукина	Рукина	
Провер.		Котова	Котова	
Гл.констр.		Сидоров		
Н.контр.		Ястребов		
Утв.		Катерманянц		

Металлоконструкция

Литера	Лист	Листов
	1	3

Гипротехмонтаж Москва

Инв.№ подл. | Подп. и дата | Взам.инв.№ | Инв.№ дубл. | Подп. и дата

Формат А4

Формат	Зона	Поз.	Обозначение	Наименование	Кол.	Примеч.
А4		8	Т01Б.007 210.008	Балка	2	
А4		9	Т01Б.007 210.009	Балка	3	
А4		10	Т01Б.007 210.010	Подкос	4	
А4		11	Т01Б.007 210.011	Подкос	2	
А4		12	Т01Б.007 210.012	Элемент ограждения	1	
А4		13	Т01Б.007 210.013	Косынка	3	
А4		14	Т01Б.007 210.014	Косынка	4	
А4		15	Т01Б.007 210.015	Косынка	3	
А4		16	Т01Б.007 210.016	Элемент ограждения	1	
А4		17	Т01Б.007 210.017	Элемент ограждения	10	
А4		18	Т01Б.007 210.018	Настил	1	
БЧ		19	Т01Б.007 210.019	Пластина		
				Полоса 8,0 ГОСТ 103-76 / Вст3кп2 ГОСТ 535-79		
				95×70	6	0,45
А4		20	Т01Б.007 210.020	Балка	1	
БЧ		21	Т01Б.007 210.021	Балка		
				Швеллер 10 ГОСТ 8240-72 / Вст3пс 6-1ТУ14-303-80		
				L = 2400 ± 2 мм	1	20,6
БЧ		22	Т01Б.007 210.022	Пластина		
				Лист Б-АН-0-60 ГОСТ 19903-74 / Вст3пс 6-1ТУ14-1-3023-80		
				140×140	4	1,23 кг
БЧ		23	Т01Б.007 210.023	Стойка		
				Труба 159×4,5 ГОСТ 10704-76 / Вст3сп ГОСТ 10705-80		
				L = 420 ± 0,5 мм	2	7,21

Т01Б.007 210.000

Лист 2

Формат А4

Формат	Зона	Поз.	Обозначение	Наименование	Кол.	Примеч.
				Стандартные изделия		
		24		Опоры 159-06 ОСТ 34-42-622-84	2	
		25		Болт М16-6g×55.58 ГОСТ 7798-70	8	
		26		Гайка М16-6Н.5 ГОСТ 5916-70	16	
		27		Шайба 16.01.08 КП ГОСТ 11371-78	16	

Т01Б.007 210.000

Лист 3

Формат А4

Формат	Зона	Поз.	Обозначение	Наименование	Кол.	Примеч.
				Документация		
А3			Т01Б.007 211.000СБ	Сборочный чертеж		
				Детали		
		1	Т01Б.007 211.001	Патрубок	1	
		2	Т01Б.007 211.002	Патрубок	1	

Т01Б.007 211.000

Изм.	Лист	N докум.	Подп.	Дата
Разраб.		Сташкова	Сташкова	
Провер.		Трофимов		
Гл.констр.		Сидоров		
Н.контр.		Ястребов		
Утв.		Катерманянц		

Трубопровод в БХОП

Лит.	Лист	Листов
	1	

Гипротехмонтаж Москва

Инв.№ подл. | Подп. и дата | Взам.инв.№ | Инв.№ дубл. | Подп. и дата

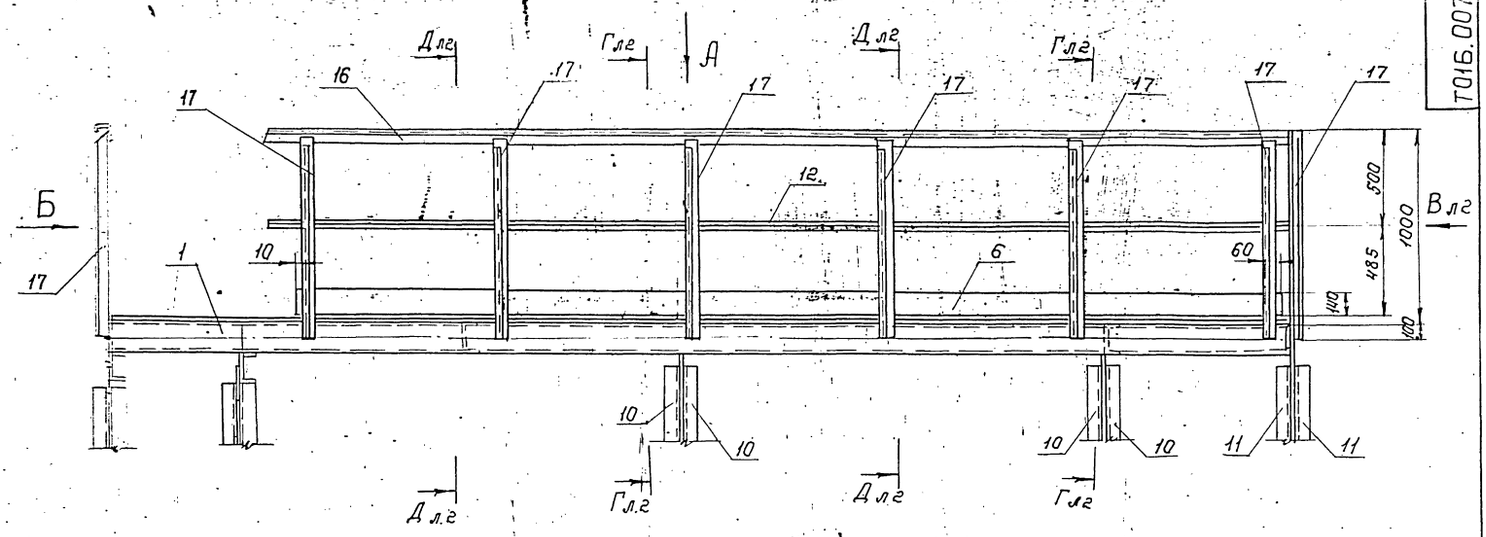

Вид А

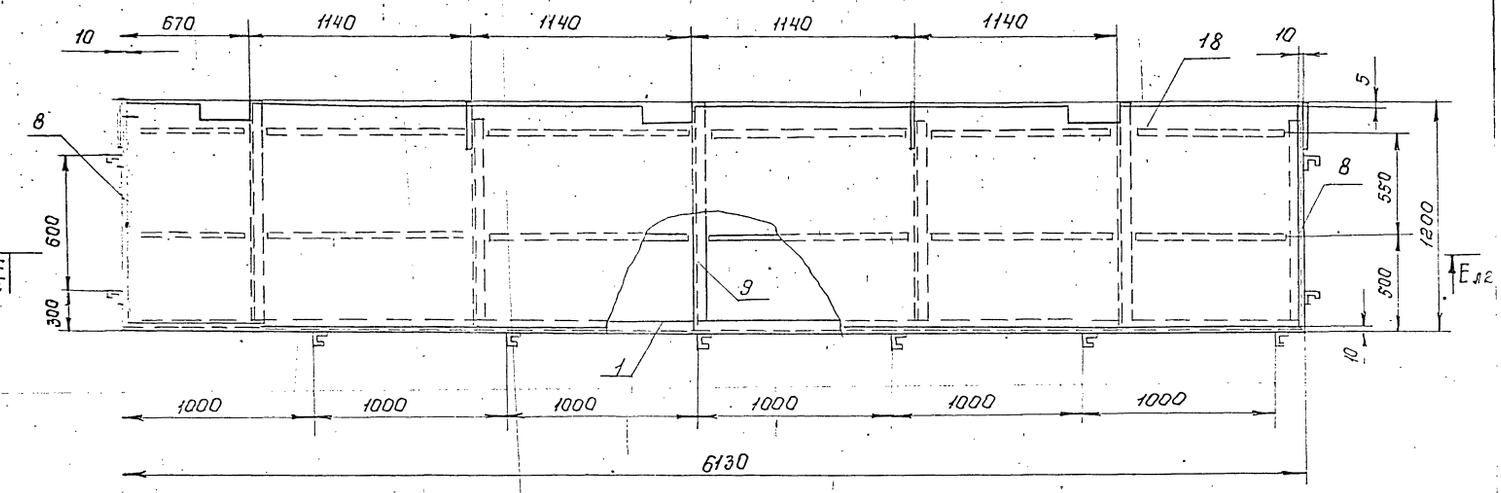

Вид Б

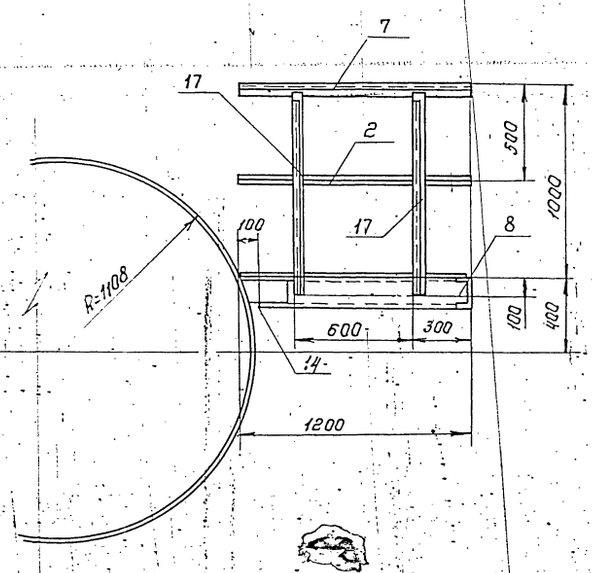

1. Сварные швы по ГОСТ 5264-80
2. Электроды Э46; Э-50 ГОСТ 9467-75
3. Сварные швы сплошные по контуру прилегания свариваемых деталей. Катет сварных швов по наименьшей толщине свариваемых деталей.
4. Сварные швы очистить от шлака и окалины. Шероховатость сварных швов R_z 160
5. Неуказанные предельные отклонения размеров $\pm \frac{t}{2}$

Изм.	Лист	№ докум.	Подп.	Дата	Т01Б.007.210.-000 СБ		
Разраб.		Ручкина			Металлоконструкция	Лит	Масса 631.6 / Масшт. 1:20
Провер.		Катова				Лист 1	Листов 2
Гл.констр.		Сидоров				Гипротехмонтаж Москва	
Н.контр.		Ястребов					
Утв.		Катеринин					

Т016.007.210.000СБ

Серия 5.903-11 Выпуск 1-7

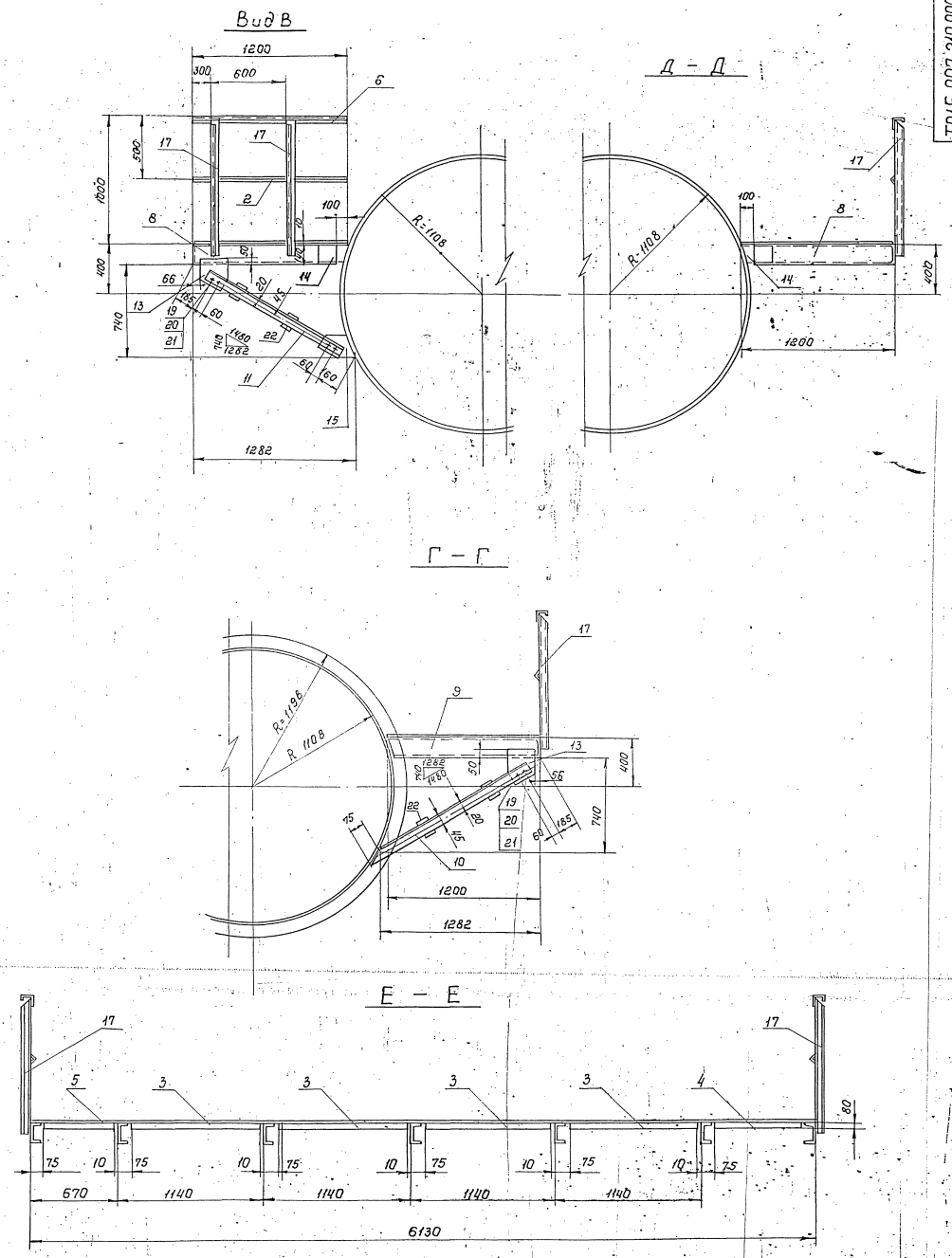

Изм	Лист	№ докум.	Подп.	Дата	Т016.007.210.000 СБ	Лист 2

Инв. № подл. | Подп. и дата | Взам. инв. № | Инв. № дубл. | Подпись и дата

ТО16.007.210.008

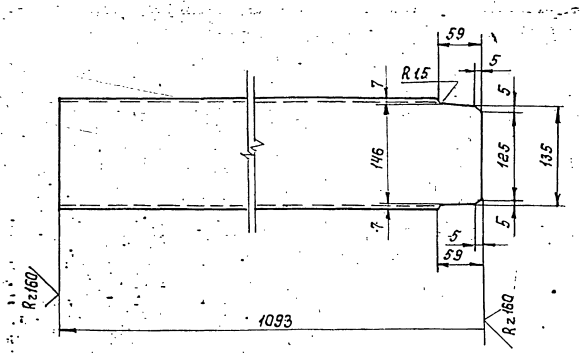

Предельные отклонения размеров $\pm \frac{t_2}{2}$

				ТО16.007.210.008		
Изм.	Лист	№ докум.	Подп.	Дата		
Разраб.		Ручкина			Балка	
Пров.		Котова				
Гл. констр.		Сидоров				
Н. контр.		Ястребов				
Утв.		Катеринянц				

Лит	Масса	Масшт
	15,5	1:5
Лист	Листов 1	

Швеллер 16 ГОСТ 8240-72
ВСТ3ПС6-1ТУ14-1-3023-80

Гипротехмонтажис
Москва

Формат А4

ТО16.007.210.000

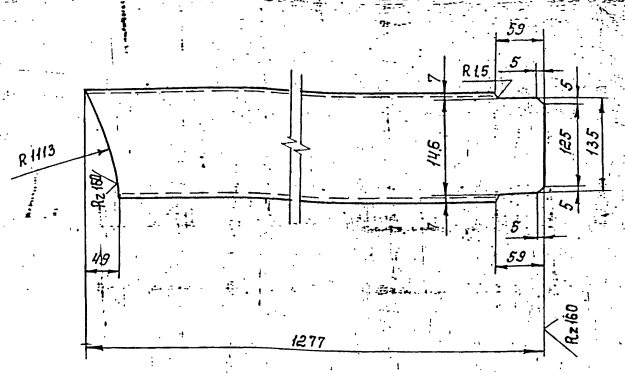

Предельные отклонения размеров $\pm \frac{t_2}{2}$

				ТО16.007.210.009		
Изм.	Лист	№ докум.	Подп.	Дата		
Разраб.		Ручкина			Балка	
Пров.		Котова				
Гл. конст.		Сидоров				
Н. контр.		Ястребов				
Утв.		Катеринянц				

Лит	Масса	Масшт
	18,2	1:5
Лист	Листов 1	

Швеллер 16 ГОСТ 8240-72
ВСТ3ПС6-1ТУ14-1-3023-80

Гипротехмонтажис
Москва

Формат А4

ТО16.007.210.010

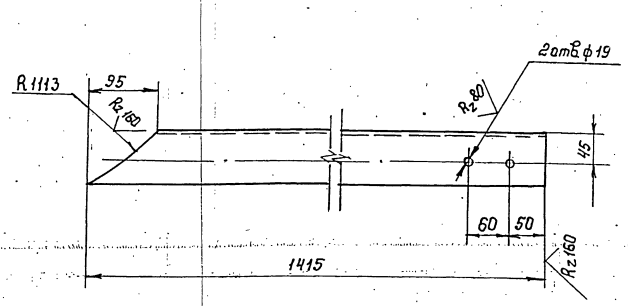

Предельные отклонения размеров отверстий H14; остальных $\pm \frac{t_2}{2}$

				ТО16.007.210.010		
Изм.	Лист	№ докум.	Подп.	Дата		
Разраб.		Ручкина			Подкос	
Пров.		Котова				
Гл. констр.		Сидоров				
Н. контр.		Ястребов				
Утв.		Катеринянц				

Лит	Масса	Масшт
	9,8	1:5
Лист	Листов 1	

Уголок 75×75×8 ГОСТ 8509-86
ВСТ3ПС6-1ТУ14-1-3023-80

Гипротехмонтажис
Москва

Формат А4

ТО16.007.210.011

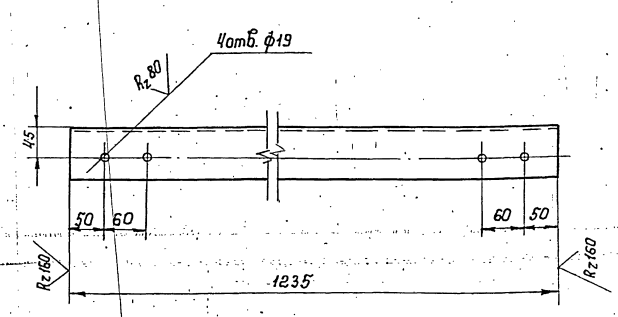

Предельные отклонения размеров отверстий H14; остальных $\pm \frac{t_2}{2}$

				ТО16.007.210.011		
Изм.	Лист	№ докум.	Подп.	Дата		
Разраб.		Ручкина			Подкос	
Пров.		Котова				
Гл. констр.		Сидоров				
Н. контр.		Ястребов				
Утв.		Катеринянц				

Лит	Масса	Масшт
	8,5	1:5
Лист	Листов 1	

Уголок 75×75×8 ГОСТ 8509-86
ВСТ3ПС6-1ТУ14-1-3023-80

Гипротехмонтажис
Москва

Формат А4

Инв. № подл. | Подп. и дата | Взам. инв. № | Инв. № дубл. | Подп. и дата

ТО15.007 210.012

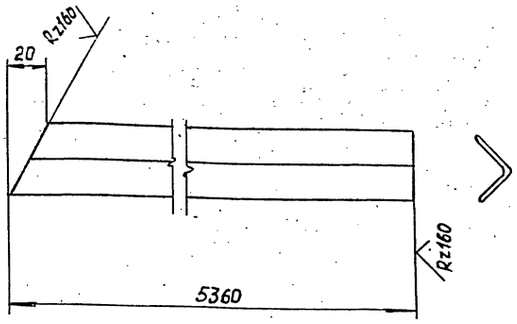

Предельные отклонения размеров $\pm \frac{t^2}{2}$

Изм.	Лист	№ докум.	Подп.	Дата	ТО15.007 210.012			
Разраб.		Ручкина			Элемент ограждения	Лит.	Масса	Масшт.
Пров.		Котова					6.0	1:5
Гл.конст.		Сидоров				Лист	Листов 1	
Н.контр.		Ястребов			Уголок 25×25×3 В ГОСТ 8509-86 / Вст3кп2-1 ГОСТ 535-79	Гипротехмонтаж г. Москва		
Утв.		Кагерманян						

Формат А4

ТО15.007 210.013

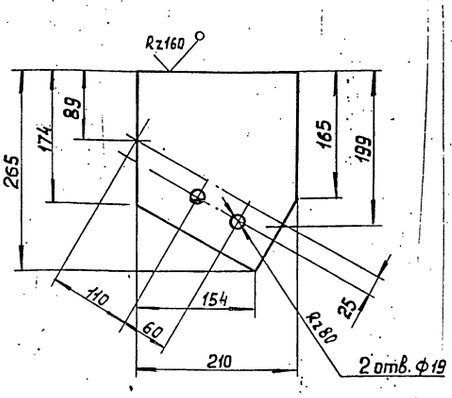

Предельные отклонения размеров отверстий H14; остальных $\pm \frac{t_2}{2}$

Изм.	Лист	№ докум.	Подп.	Дата	ТО15.007 210.013			
Разраб.		Ручкина			Косынка	Лит.	Масса	Масшт.
Пров.		Котова					2.6	1:5
Гл.конст.		Сидоров				Лист	Листов	
Н.контр.		Ястребов			Лист Б-ПН-0-10.0 ГОСТ 19903-74 / Вст3пс6-1ТУ14-1-3023-80	Гипротехмонтаж г. Москва		
Утв.		Кагерманян						

Формат А4

ТО15.007 210.014

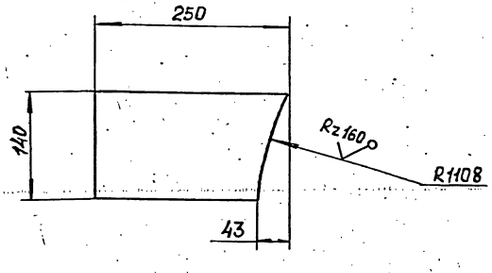

Предельные отклонения размеров $\pm \frac{t_2}{2}$

Изм.	Лист	№ докум.	Подп.	Дата	ТО15.007 210.014			
Разраб.		Ручкина			Косынка	Лит.	Масса	Масшт.
Пров.		Котова					2.2	1:5
Гл.конст.		Сидоров				Лист	Листов 1	
Н.контр.		Ястребов			Лист Б-ПН-0-10.0 ГОСТ 19903-74 / Вст3пс6-1ТУ14-1-3023-80	Гипротехмонтаж г. Москва		
Утв.		Кагерманян						

ТО15.007 210.015

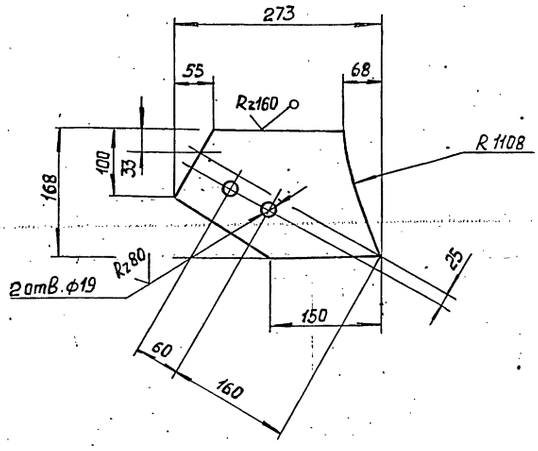

Предельные отклонения размеров отверстий H14; остальных $\pm \frac{t_2}{2}$

Изм.	Лист	№ докум.	Подп.	Дата	ТО15.007 210.015			
Разраб.		Ручкина			Косынка	Лит.	Масса	Масшт.
Пров.		Котова					2.9	1:5
Гл.конст.		Сидоров				Лист	Листов 1	
Н.контр.		Ястребов			Лист Б-ПН-0-10.0 ГОСТ 19903-74 / Вст3пс6-1ТУ14-1-3023-80	Гипротехмонтаж г. Москва		
Утв.		Кагерманян						

Формат А4

Т01Б.007.210.016

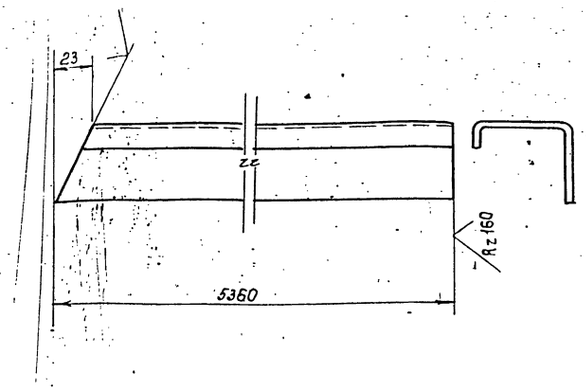

Предельные отклонения размеров $\pm \frac{t_2}{2}$

					Т01Б.007.210.016			
Изм.	Лист	№ докум.	Подп.	Дата	Элемент ограждения	Лит.	Масса	Масшт.
Разраб.		Ручкина	Ручкина				9,9	1:2
Пров.		Котова	Котова			Лист.	Листов 1	
Гл. констр.		Сидоров			Швеллер неравнополочный 50×40×12×2,5-В ГОСТ 8281-80	Гипротехмонтаж Москва		
Н. контр.		Ястребов						
Утв.		Кагерманян			ВСТ3кп2 ГОСТ 11474-76			

Формат А4

Т01Б.007.210.017

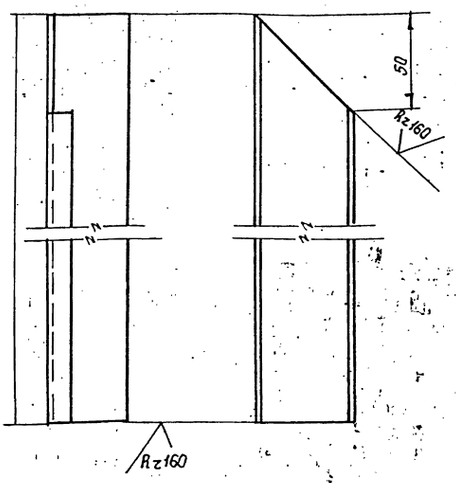

					Т01Б.007.210.017			
Изм.	Лист	№ докум.	Подп.	Дата	Элемент ограждения	Лит	Масса	Масшт
Разраб.		Ручкина	Ручкина				2,0	1:2
Пров.		Котова	Котова			Лист 1	Листов 1	
Гл. констр.		Сидоров			Швеллер неравнополочный 50×40×12×2,5-В ГОСТ 8281-80	Гипротехмонтаж Москва		
Н. контр.		Ястребов						
Утв.		Кагерманян			ВСТ3кп2 ГОСТ 380-71			

Формат А4.

Инв. № подл. | Подп. и дата | Взам. инв. № | Инв. № дубл. | Подп. и дата

Т01Б.007.210.018

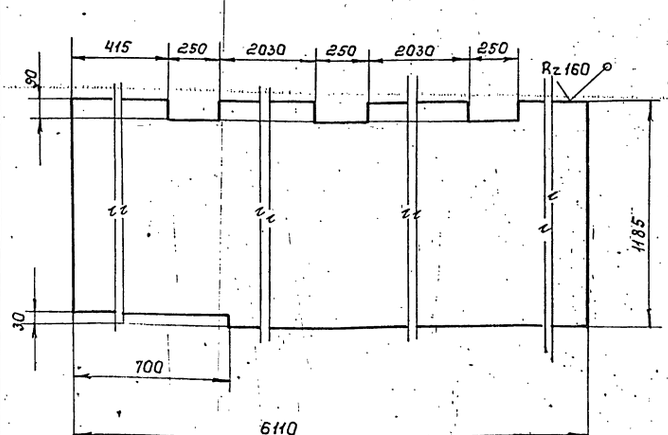

					Т01Б.007.210.018			
Изм.	Лист	№ докум.	Подп.	Дата	Настил	Лит	Масса	Масшт.
Разраб.		Ручкина	Ручкина				306,3	1:20
Пров.		Котова	Котова			Лист 1	Листов 1	
Гл. констр.		Сидоров			Лист Ром БК-ПУ-5×1185×6110	Гипротехмонтаж Москва		
Н. контр.		Ястребов						
Утв.		Кагерманян			ВСТ3сп ГОСТ 8561-77			

Т01Б.007.210.019

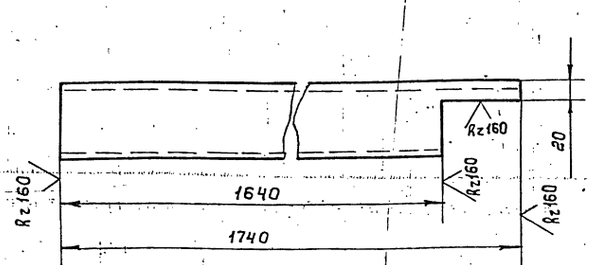

					Т01Б.007.210.019			
Изм.	Лист	№ докум.	Подп.	Дата	Балка	Лит	Масса	Масшт
Разраб.		Баркова					15,0	1:5
Пров.		Самохвалов				Лист	Листов 1	
Гл. констр.		Самохвалов			Швеллер 10 ГОСТ 8240-72	Гипротехмонтаж Москва		
Н. контр.		Ястребов						
Утв.		Кагерманян			ВСТ3пс6 ГТУ 14-1-3023-80			

Инв. № подл. | Подп. и дата | Взам. инв. № | Инв. № дубл. | Подп. и дата

Т01Б.007 211.000СБ

Серия 5.903-11 Выпуск 1-4

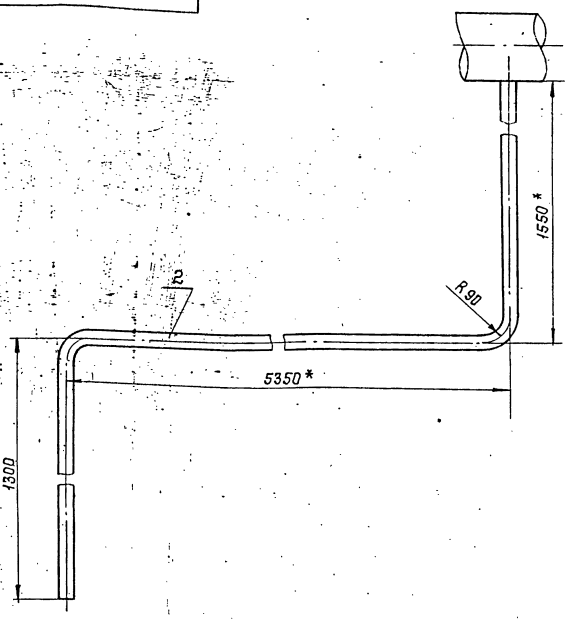

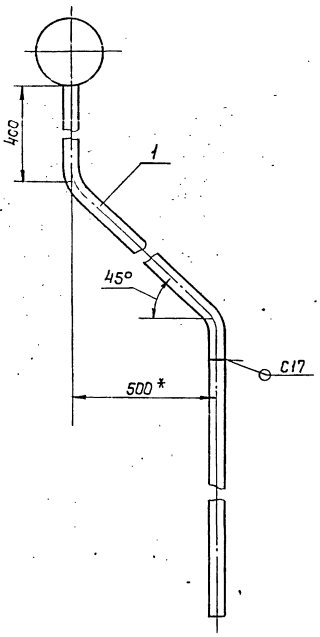

1. Неуказанные предельные отклонения размеров $\pm \frac{t2}{2}$
2. Сварные швы по ГОСТ 16037-80
3. * Размеры для справок

Изм.	Лист	N докум.	Подп.	Дата	Т01Б.007 211.000СБ			
Разраб.		Сташкова			Трубопровод в БХОП	Лит.	Масса	Масшт.
Пров.		Трофимов					19.81	1:5
Гл.констр.		Сидоров			Сборочный чертеж	Лист	Листов 1	
Н.контр.		Ястребов				Гипротехмонтаж Москва		
Утв.		Колерманич						

Формат А3

Инв.№ подл. | Подпись и дата | Взам.инв.№ | Инв.№ дубл. | Подпись и дата

Т01Б.007 211.001

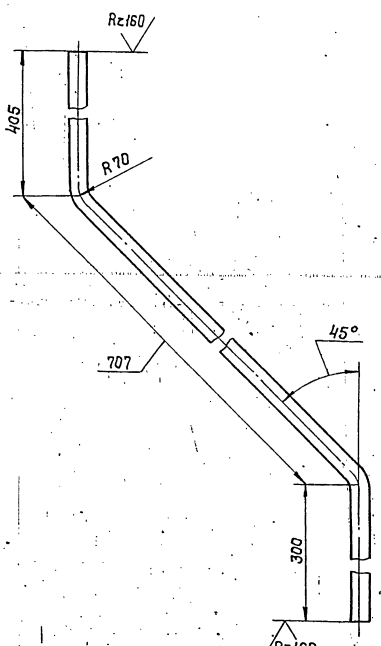

1. Предельные отклонения размеров $\pm \frac{t2}{2}$
2. Длина трубной заготовки $L = 1352 \pm 1,2$ мм

Изм.	Лист	N докум.	Подп.	Дата	Т01Б.007 211.001			
Разраб.		Сташкова			Патрубок	Лит.	Масса	Масшт.
Пров.		Трофимов					3.23	1:5
Гл.констр.		Сидоров				Лист	Листов 1	
Н.контр.		Ястребов			Труба 25×2-12×18Н10Т ГОСТ 9941-81	Гипротехмонтаж Москва		
Утв.		Колерманич						

Инв.№ подл. | Подпись и дата | Взам.инв.№ | Инв.№ дубл. | Подпись и дата

Т01Б.007 211.002

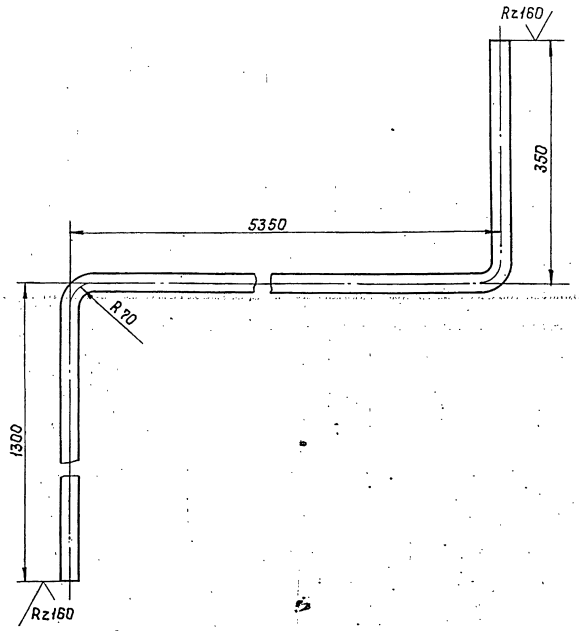

1. Предельные отклонения размеров $\pm \frac{t2}{2}$
2. Длина трубной заготовки $L = 6940 \pm 5,0$ мм

Изм.	Лист	N докум.	Подп.	Дата	Т01Б.007 211.002			
Разраб.		Сташкова			Патрубок	Лит.	Масса	Масшт.
Пров.		Трофимов					16.58	1:5
Гл.констр.		Сидоров				Лист	Листов 1	
Н.контр.		Ястребов			Труба 25×2-12×18Н10Т ГОСТ 9941-81	Гипротехмонтаж Москва		
Утв.		Колерманич						

Инв.№ подл. | Подпись и дата | Взам.инв.№ | Инв.№ дубл. | Подпись и дата

Формат	Зона	Поз.	Обозначение	Наименование	Кол.	Примеч.
				Документация		
А2			Т01Б.007300.000СБ	Сборочный чертеж		
				Сборочные единицы		
А4		1	Т01Б.007301.000	Трубопровод	1	
А4		2	Т01Б.007302.000	Трубопровод	1	
		3	Т01Б.007303.000	Кронштейн	2	
				Детали		
А4		4	Т01Б.007300.001	Отвод	1	
А4		5	Т01Б.007300.002	Патрубок	1	
				Прочие изделия		
		6		Устройство предохранительное ДА-100*	1	10,35кг

* Поставляется в комплекте с колонкой заказчиком

Изм.	Лист	№ докум.	Подп.	Дата	Т01Б.007300.000			
Разраб.		Павлов			Установка гидрозатвора	Лит.	Лист	Листов 1
Пров.		Сидоров				ГИПРОТЕХМОНТАЖ Москва		
Н. контр.		Ястребов						
Утв.		Кузнецов						

Копировал Смирнова Формат А4

Формат	Зона	Поз.	Обозначение	Наименование	Кол.	Примеч.
				Документация		
А4			Т01Б.007301.000СБ	Сборочный чертеж		
				Детали		
Б4		1	Т01Б.007301.001	Патрубок		
				Труба 152×4,5 ГОСТ 10704-76 / В-Б Ст3сп ГОСТ 10705-80		
				L=80±0,3мм	1	1,3кг
				Стандартные изделия		
		2		Отвод 90° 159×4,5		
				ГОСТ 17375-83	1	6,1кг
		3		Переход К 159×4,5-108×40		
				ГОСТ 17378-83	1	2,4кг
		4		Фланец 1-100-2,5 В Ст3сп2		
				ГОСТ 12821-80	1	2,98кг

Изм.	Лист	№ докум.	Подп.	Дата	Т01Б.007301.000			
Разраб.		Павлов			Трубопровод	Лит.	Лист	Листов 1
Пров.		Сидоров				ГИПРОТЕХМОНТАЖ Москва		
Н. контр.		Ястребов						
Утв.		Кузнецов						

Копировал Смирнова Формат А4

Формат	Зона	Поз.	Обозначение	Наименование	Кол.	Примеч.
				Документация		
А4			Т01Б.007302.000СБ	Сборочный чертеж		
				Детали		
Б4		1	Т01Б.007302.001	Патрубок		
				Труба 152×4,5 ГОСТ 10704-76 / В-Б Ст3сп ГОСТ 10705-80		
				ℓ=775±0,8мм	1	12,7кг
Б4		2	Т01Б.007302.002	Патрубок		
				Труба 152×4,5 ГОСТ 10704-76 / В-Б Ст3сп ГОСТ 10705-80		
				ℓ=595±0,8мм	1	9,74кг
				Стандартные изделия		
		3		Отвод 90° 159×4,5		
				ГОСТ 17375-83	1	6,1кг

Изм.	Лист	№ докум.	Подп.	Дата	Т01Б.007302.000			
Разраб.		Павлов			Трубопровод	Лит.	Лист	Листов 1
Пров.		Сидоров				ГИПРОТЕХМОНТАЖ Москва		
Н. контр.		Ястребов						
Утв.		Кузнецов						

Копировал Смирнова Формат А4

Формат	Зона	Поз.	Обозначение	Наименование	Кол.	Примечание
				Документация		
А4			Т01Б.007303.000СБ	Сборочный чертеж	1	
				Детали		
А4			Т01Б.007303.001	Консоль	1	
А4			Т01Б.007303.002	Подкос	1	

Изм.	Лист	№ докум.	Подп.	Дата	Т01Б.007303.000			
Разраб.		Павлов			Кронштейн	Лит.	Лист	Листов 1
Пров.		Сидоров				ГИПРОТЕХМОНТАЖ Москва		
Н. контр.		Ястребов						
Утв.		Кузнецов						

Копировал Смирнова 23205-20 19 Формат А4

Инв. № подл. | Подп. и дата | Взам. инв. № | Инв. № дубл. | Подп. и дата

Т016.007.300.000 СБ

Серия 5.903-11 Выпуск 1-7

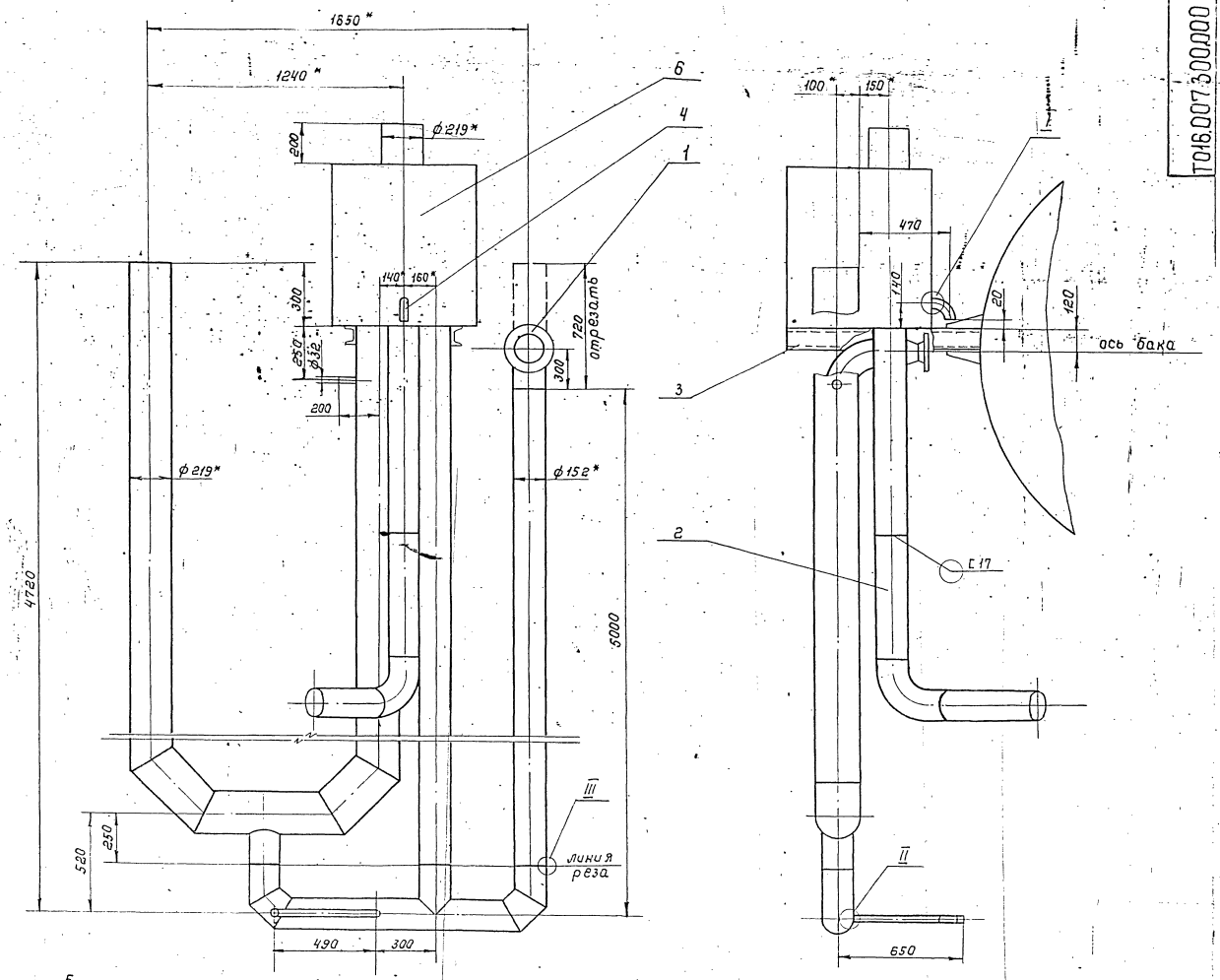

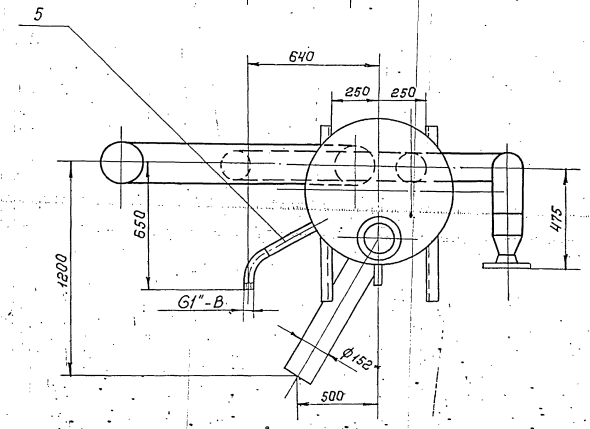

1. Неуказанные предельные отклонения размеров $\pm \frac{t_2}{2}$.
2. Сварные швы по ГОСТ 16037-80.
3. * Размеры для справок.

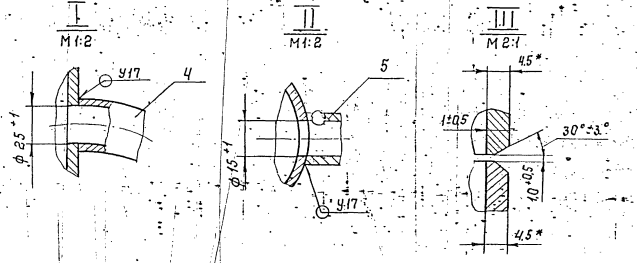

					Т016.007.300.000 СБ			
Изм.	Лит.	№ докум.	Подп.	Дата	Установка гидрозатвора. Сборочный чертеж	Лит	Масса	Масшт.
Разраб.		Трофимов					1108,8	Г:15
Пров.		Сидоров				Лист	Листов 1	
Гл. констр.		Сидоров				Гипротехмонтаж Москва		
Н. контр.		Ястребов						
Утв.		Кагерманян						

Инв. № подл. | Подп. и дата | Взам. инв. № | Инв. № дубл. | Подп. и дата

ТО16.007.301.000СБ

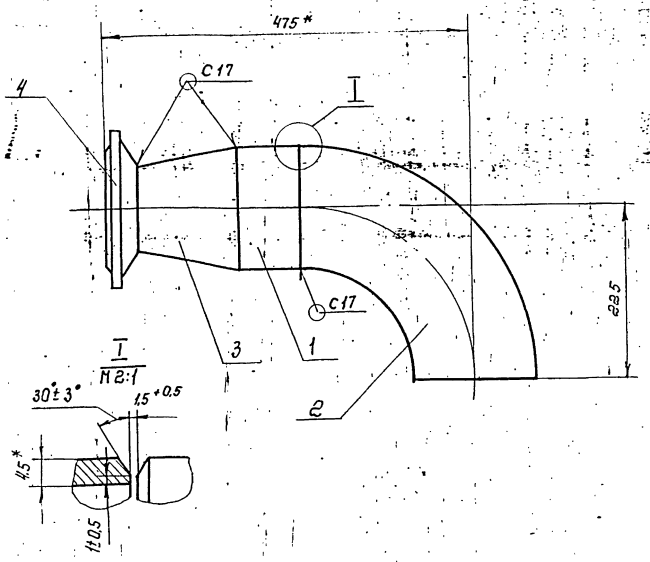

1. Сварные швы по ГОСТ 16037-80.
2.* Размеры для справок.

				ТО1Б.007.301.000 СБ		
Изм.	Лист	№ докум.	Подп.	Дата	Трубопровод	Лит.	Масса	Масшт.
Разраб.		Резцова					12,8	1:5
Пров.		Трофимов			Сборочный чертеж.	Лист	Листов 1
Гл. констр.		Сидоров				Гипротехмонтаж Москва
Н. контр.		Ястребов				
Утв.		Катернюшин				

Формат А4

ТО16.007.302.000СБ

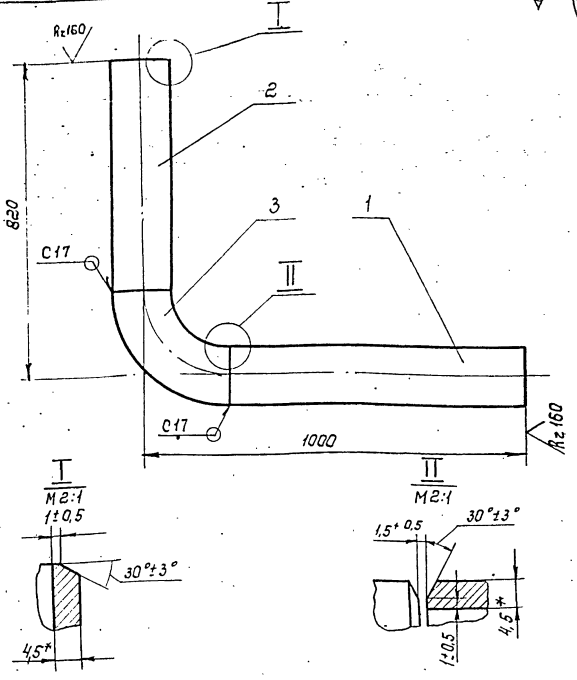

1. Неуказанные предельные отклонения размеров $\pm \frac{t_2}{2}$.
2. Сварные швы по ГОСТ 16037-80.
3.* Размер для справок.

				ТО1Б.007.302.000 СБ		
Изм.	Лист	№ докум.	Подп.	Дата	Трубопровод	Лит.	Масса	Масшт.
Разраб.		Резцова					28,5	1:10
Пров.		Трофимов			Сборочный чертеж.	Лист	Листов 1
Гл. констр.		Сидоров				Гипротехмонтаж Москва
Н. контр.		Ястребов				
Утв.		Ястребов				

Формат А4

Инв. № подл. | Подп. и дата | Взам. инв. № | Инв. № дубл. | Подп. и дата

ТО16.007.300.001

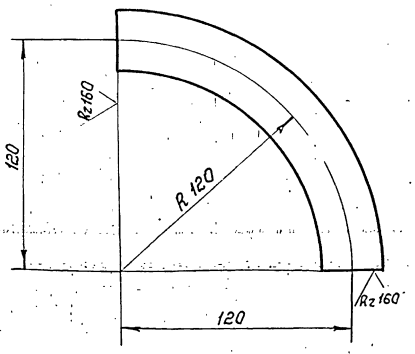

1. Неуказанные предельные отклонения размеров $\pm \frac{t_2}{2}$.
2. Длина трубной заготовки $L = 190 \pm 0,5$ мм.

				ТО1Б.007.300.001		
Изм.	Лист	№ докум.	Подп.	Дата	Отвод	Лит.	Масса	Масшт.
Разраб.		Резцова					0,45	1:2
Пров.		Трофимов				Лист	Листов 1
Гл. констр.		Сидоров				
Н. контр.		Ястребов			Отвод 90° 32×2,5 Сталь 20	Гипротехмонтаж Москва
Утв.		Катернюшин				

Формат А4

ТО16.007.300.002

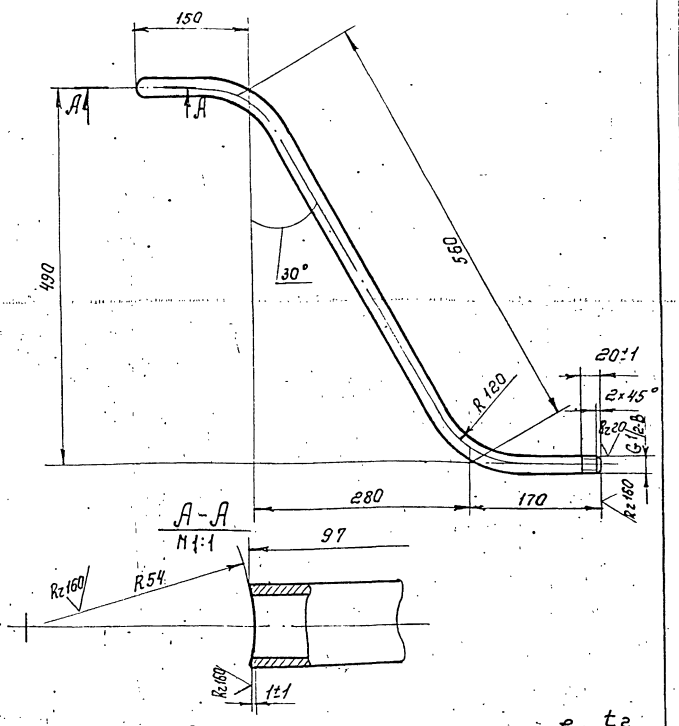

1. Неуказанные предельные отклонения размеров $\pm \frac{t_2}{2}$.
2. Длина трубной заготовки $L = 827 \pm 0,8$ мм.

				ТО1Б.007.300.002		
Изм.	Лист	№ докум.	Подп.	Дата	Патрубок	Лит.	Масса	Масшт.
Разраб.		Резцова					0,9	1:5
Пров.		Трофимов				Лист	Листов 1
Гл. констр.		Сидоров				
Н. контр.		Ястребов			Труба 15×2,5 ГОСТ 3262-75	Гипротехмонтаж Москва
Утв.		Катернюшин				

Формат А4

Серия 5.903-11 Выпуск 1-7

Т01Б.007 303.000 СБ

Т01Б.008.303.000 СБ

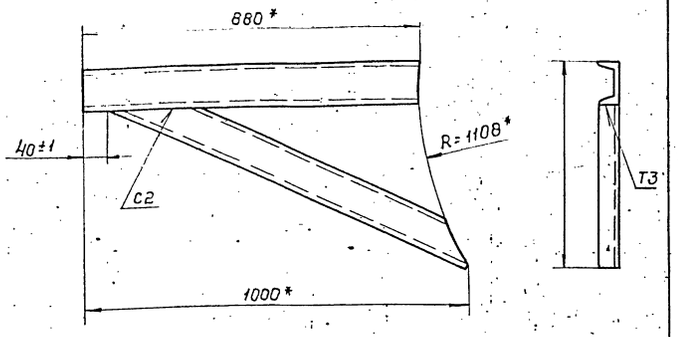

Т01Б.008.303.000-01 СБ - зеркальное отражение

остальное см. Т01Б.008.303.000 СБ

М 1:20



1. Сварные швы по ГОСТ 16037-80. Сварные швы сплошные по контуру прилегания. Катет шва 6мм.
2. * Размеры для справок.

Изм.	Лист	N докум.	Подп.	Дата
Разраб.		Комолова		
Пров.		Трофимов		
Т.контр.		Сидоров		
Н.контр.		Малоткова		
Утв.		Катеманянц		

Т01Б.007 303.000 СБ

Кронштейн

Сборочный чертеж

Лит.	Масса	Масшт.
	15,6	1:10
Лист	Листов 1	

Гипротехмонтаж Москва

Формат А4

Инв.№ подл. | Подпись и дата | Взам.инв.№ | Инв.№ дубл. | Подпись и дата

Т01Б.007 303.001

Т01Б.008 303 001

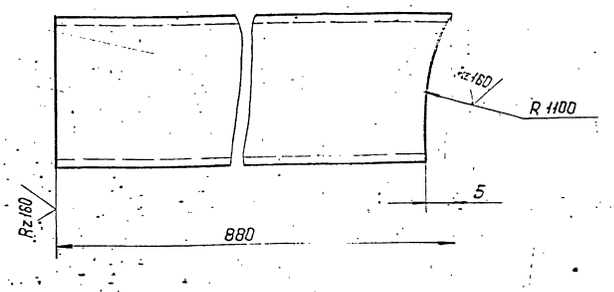

Т01Б.008 303 001-01 - зеркальное отражение

остальное см. Т01Б.008 303 001

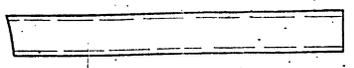

Неуказанные предельные отклонения размеров $\pm \frac{t_2}{2}$

Изм.	Лист	N докум.	Подп.	Дата
Разраб.		Комолова		
Пров.		Трофимов		
Т.контр.		Сидоров		
Н.контр.		Малоткова		
Утв.		Катеманянц		

Т01Б.007 303.001

Консоль

Швеллер 10 ГОСТ 8240-72 ВСт3сп2-1 ГОСТ 535-79

Лит.	Масса	Масшт.
	7,4	1:2,5
Лист	Листов 1	

Гипротехмонтаж Москва

Формат А4

Инв.№ подл. | Подпись и дата | Взам.инв.№ | Инв.№ дубл. | Подпись и дата

Т01Б.007 303.002

Т01Б 008 303 002

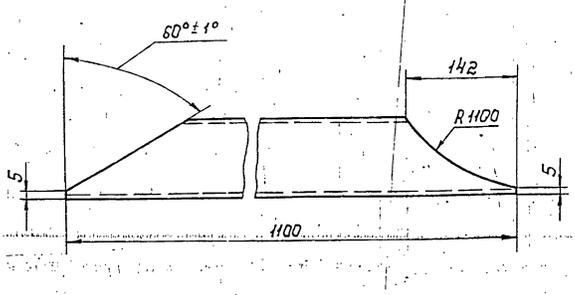

Т01Б 008 303 002-01 - зеркальное отражение

остальные см. Т01Б 008 303 002

М 1:10

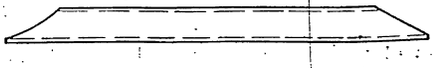

Изм.	Лист	N докум.	Подп.	Дата
Разраб.		Комолова		
Пров.		Трофимов		
Т.контр.		Сидоров		
Н.контр.		Малоткова		
Утв.		Катеманянц		

Т01Б.007 303.002

Подкос

Швеллер 10 ГОСТ 8240-72 ВСт3сп2 ГОСТ 535-79

Лит.	Масса	Масшт.
	8,2	1:5
Лист	Листов 1	

Гипротехмонтаж Москва

Формат А4

Инв.№ подл. | Подпись и дата | Взам.инв.№ | Инв.№ дубл. | Подпись и дата

Формат	Зона	Поз.	Обозначение	Наименование	Кол.	Приме-чание
				Документация		
А2			Т01Б.007 401.000 СБ	Сборочный чертеж		
				Сборочные единицы		
		1	1.450.3-3.1 1.2.1.00 СБ	Марш лестничный		Серия 1.450.3-3
				МЛХШ60-30.6	1	Выпуск 1 обрезать на 295мм
		2	1.450.3-3.1 4.1.2.1.0СБ	Ограждение		Серия 1.450.3-3
				лестничного марша		Выпуск 1 обрезать
				ОГлМЛХШ60-10.30	1	на 295 мм
		3	1.450.3-3.1 4.1.2.1.0СБ	Ограждение		Серия 1.450.3-3
				лестничного марша		Выпуск 1 обрезать
				ОГпМЛХ60-10.30	1	на 295мм

Изм.	Лист	N докум.	Подп.	Дата
Разраб.		Ручкина		
Пров.		Котова		
Т.контр.		Сидоров		
Н.контр.		Чекалина		
Утв.		Катеманянц		

Т01Б.007 401.000

Металлоконструкция

Лит.	Лист	Листов
		1

Гипротехмонтаж Москва

3320Б-30 22 Формат А4

Инв.№ подл. | Подпись и дата | Взам.инв.№ | Инв.№ дубл. | Подпись и дата

Т01Б.007.401.000 СБ

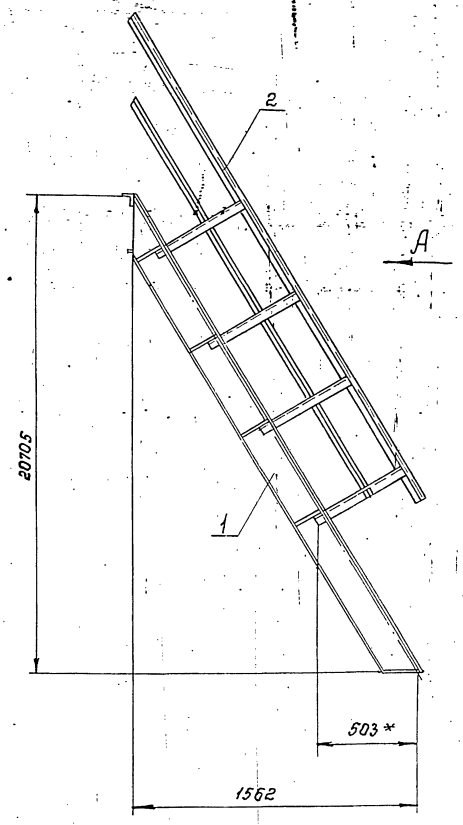

Вид А

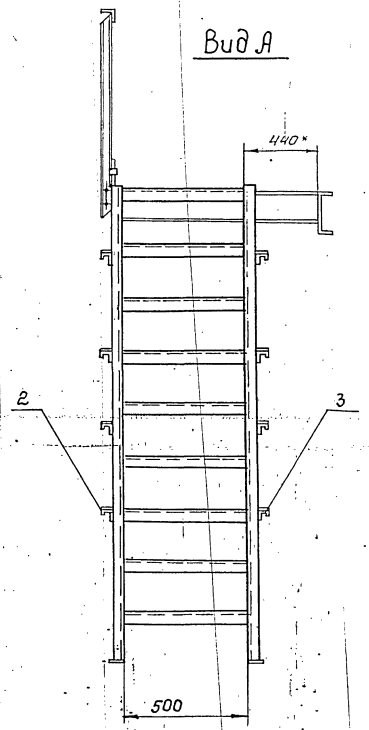

1. Сварные швы по ГОСТ 5264-80
2. Электроды Э-46; Э-50 ГОСТ 9467-75
3. Сварные швы сплошные по контуру прилегания свариваемых деталей. Катет сварных швов по наименьшей толщине свариваемых деталей.
4. Сварные швы очистить от шлака и окалины. Шероховатость сварных швов R_z 160
5. Неуказанные предельные отклонения размеров $\pm \frac{t}{2}$.
6. * Размер для справок.

					Т01Б.007.401.000.СБ			
Изм	Лист	№ докум.	Подп.	Дата	Металлоконструкция Сборочный чертеж	Лит	Масса	Масшт.
Разраб.		Ручкина	Ручкина				136	1:20
Пров.		Котова				Лист		Листов 1
Гл. констр.		Сидоров				Гипротехмонтаж Москва		
Н. контр.		Ястребов						
Утв.		Кагерманянц						

Серия 5.903-11 выпуск 1-7

Формат	Зона	Поз.	Обозначение	Наименование	Кол.	Примеч.
				Документация		
А2			Т01Б.007 402.000СБ	Сборочный чертеж		
				Детали		
Б4		1	Т01Б.007 402.001	Балка		
				Швеллер 16 ГОСТ 8240-72 / Вст3пс6-1 ТУ14-1-3023-80		
				L = 1180 ± 1,2 мм	1	16,8 кг
Б4		2	Т01Б.007 402.002	Балка		
				Швеллер 16 ГОСТ 8240-72 / Вст3пс6-1 ТУ14-1-3023-80		
				L = 1175 ± 1,2 мм	1	16,7 кг
Б4		3	Т01Б.007 402.003	Уголок		
				Уголок 75×75×8 ГОСТ 8509-86 / Вст3пс6-1 ТУ14-1-3023-80		
				L = 140 ± 0,5 мм	3	1,0 кг
Б4		4	Т01Б.007 402.004	Уголок		
				Уголок 75×75×6 В ГОСТ 8509-86 / Вст3пс6-1 ТУ14-1-3023-80		
				L = 110 ± 0,3 мм	1	0,8 кг
Б4		5	Т01Б.007 402.005	Элемент ограждения		
				Полоса 4,0 ГОСТ 103-76 / Вст3кп2 ГОСТ 535-79		
				140×2320	1	10,2 кг
Б4		6	Т01Б.007 402.006	Настил		
				Лист рифл К-ПУ-5×1180×3220 / Вст3сп ГОСТ 8568-77	1	160,7 кг
А4		7	Т01Б.007 402.007	Балка	1	

Инв.№ подл. | Подпись и дата | Взам.инв.№ | Инв.№ дубл. | Подп. и дата

Изм.	Лист	N докум.	Подп.	Дата
Разраб.		Ручкина		
Провер.		Котова		
Т.контр.		Сидоров		
Н.контр.		Чекалина		
Утв.		Катергинин		

Т01Б.007 402.000

Металлоконструкция

Лит.	Лист	Масшт.
	1	2

Гипротехмонтаж Москва

Формат А4

Формат	Зона	Поз.	Обозначение	Наименование	Кол.	Примеч.
А4		8	Т01Б.007 402.008	Балка	2	
А4		9	Т01Б.007 402.009	Подкос	4	
А4		10	Т01Б.007 402.010	Косынка	2	
А4		11	Т01Б.007 402.011	Косынка	1	
А4		12	Т01Б.007 402.012	Элемент ограждения	1	
А4		13	Т01Б.007 402.013	Элемент ограждения	1	
А4		14	Т01Б.007 402.014	Элемент ограждения	3	
А4		15	Т01Б.007 402.015	Косынка	1	
Б4		19		Подкос	2	
				Полоса 8,0 ГОСТ 103-76 / Вст3кп2 ГОСТ 535-79		
				95×70	2	
				Стандартные изделия		
		16		Болт	8	
				М16-6g×55.58		
				ГОСТ 7798-70		
		17		Гайка	16	
				М16-6Н.5		
				ГОСТ 5915-70		
		18		Шайба	16	
				16.01.08 КП		
				ГОСТ 11371-78		

Инв.№ подл. | Подп. и дата | Взам.инв.№ | Инв.№ дубл. | Подп. и дата

Изм.	Лист	N докум.	Подп.	Дата

Т01Б.007 402.000

Лист 2

Формат А4

Т01Б.007 402.015

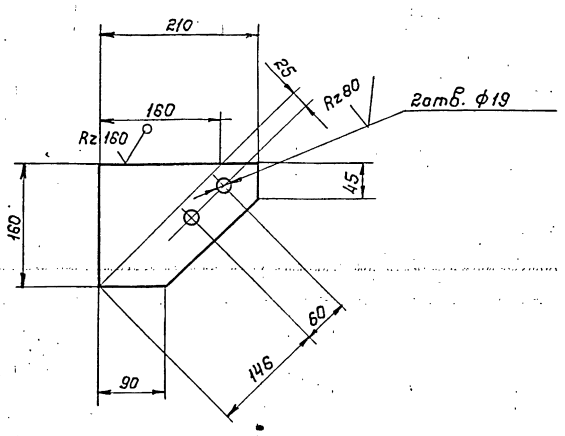

Предельные отклонения размеров отверстий Н14, остальных $\pm \frac{t_2}{2}$

Изм.	Лист	N докум.	Подп.	Дата
Разраб.		Котова		
Провер.		Сидоров		
Т.контр.		Сидоров		
Н.контр.		Чекалина		
Утв.		Катергинин		

Т01Б.007 402.015

Косынка

Лит.	Масса	Масшт.
	1,5	1:5
Лист	Листов 1	

Лист Б-ПН-0-100 ГОСТ 19903-74 / Вст3пс6-1 ТУ14-3023-80

Гипротехмонтаж Москва

Формат А4

Формат	Зона	Поз.	Обозначение	Наименование	Кол.	Примеч.
				Документация		
А2			Т01Б.007 403.000СБ	Сборочный чертеж		
				Сборочные единицы		
		1	1.450.3-3.1 1.2.1.0.0СБ	Марш лестничный МЛ Х Ш60-24.6		Серия 1.450.3-5 выпуск 1 обрезать на 95мм
		2	1.450.3-3.1 4.1.2.1.0СБ	Ограждение лестничного марша ОГл МЛХ-10.24		Серия 1.450.3-3 выпуск 1 обрезать на 95мм
		3	1.450.3-3.1 4.1.2.1.0СБ	Ограждение лестничного марша ОГл МЛХ-10.24		Серия 1.450.3-3 выпуск 1 обрезать 95мм

Инв.№ подл. | Подп. и дата | Взам.инв.№ | Инв.№ дубл. | Подп. и дата

Изм.	Лист	N докум.	Подп.	Дата
Разраб.		Ручкина		
Провер.		Котова		
Т.контр.		Сидоров		
Н.контр.		Чекалина		
Утв.		Катергинин		

Т01Б.007.403.000

Металлоконструкция

Лит.	Лист	Листов
		1

Гипротехмонтаж Москва

23205-20 24

Формат А4

ТО1Б. 007 402.000 СБ

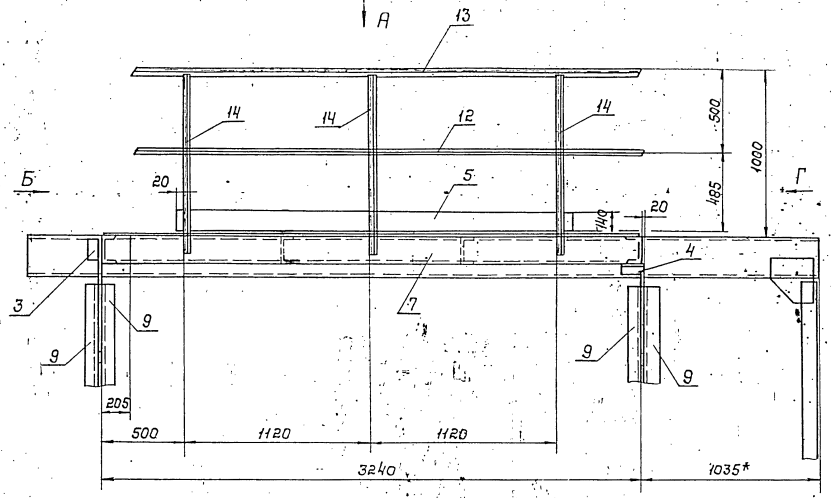

Вид А

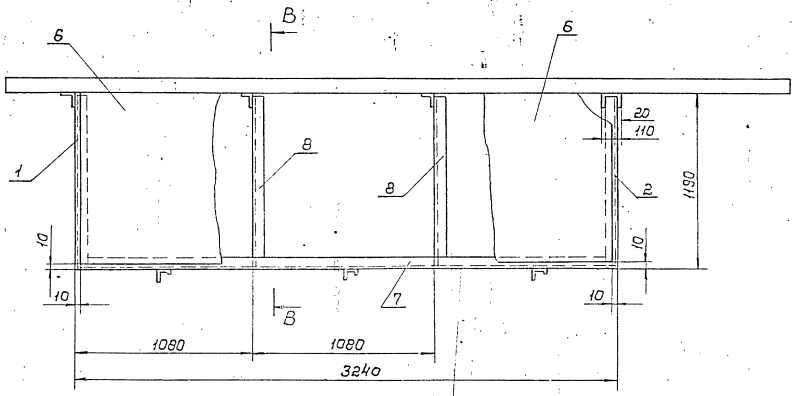

Вид Б

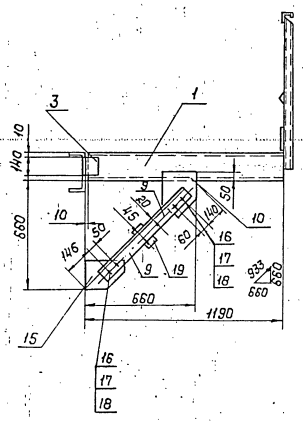

Вид Г

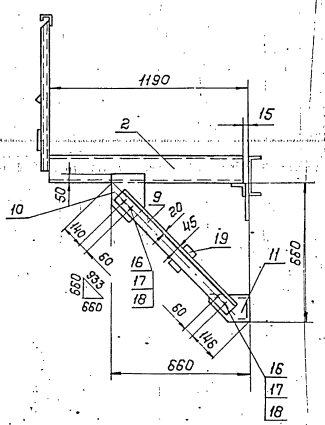

1. Сварные швы по ГОСТ 5264-80.
2. Электроды Э-46; Э-50 ГОСТ 9467-75.
3. Сварные швы сплошные по контуру прилегания свариваемых деталей. Катет сварных швов по наименьшей толщине свариваемых деталей.
4. Сварные швы очистить от шлака и окалины. Шероховатость сварных швов $Rz\,160$.
5. Неуказанные предельные отклонения размеров $\pm \frac{IT}{2}$.
6. * Размер для справок.

В-В

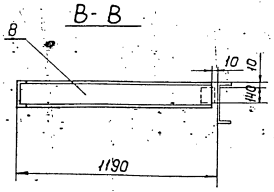

					ТО1Б. 007-402.000. СБ		
Изм.	Лист	N докум.	Подп.	Дата	Металлоконструкция	Лит.	Масса	Масшт.
Разраб.		Ручкина					323,8	1:20
Провер.		Котова			Сборочный чертеж			
Гл.констр.		Сидоров				Лист	Листов: 1
Н.контр.		Ястребов				Гипротехмонтаж Москва	
Утв.		Нагертаняц					

Серия 5.903-11 Выпуск 1-7

Т01Б 007 403 000 СБ

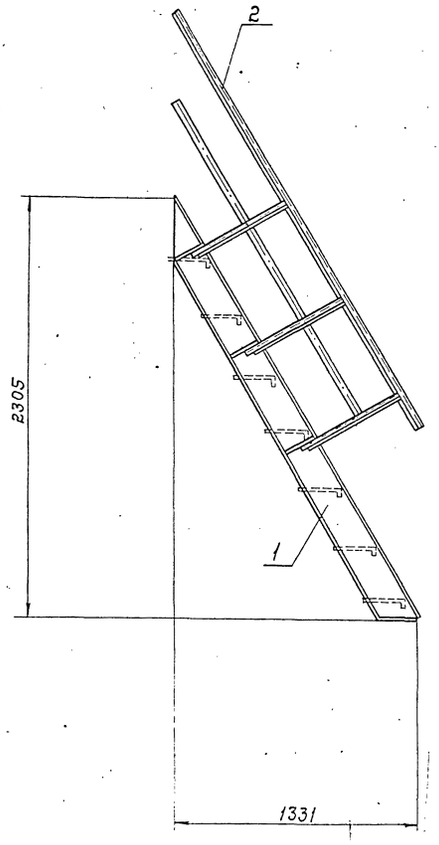

А

Вид А

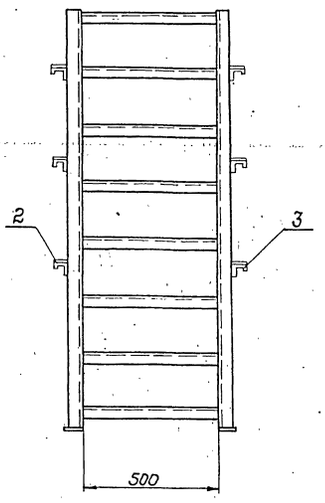

1. Сварные швы по ГОСТ 5264-80.
2. Электроды Э-46; Э-50 ГОСТ 9467-75.
3. Сварные швы сплошные по контуру прилегания свариваемых деталей. Катет сварных швов по наименьшей толщине свариваемых деталей.
4. Сварные швы очистить от шлака и окалины. Шероховатость сварных швов Rz 160.
5. Неуказанные предельные отклонения размеров $\pm \frac{t}{2}$.

					Т01Б. 007 403. 000 СБ			
Изм.	Лист	N докум.	Подп.	Дата	Металлоконструкция	Лит.	Масса	Масшт.
Разраб.		Ручкина	Ручкина				114	1:20
Провер.		Котова	Котова			Лист		Листов 1
Гл.констр.		Сидоров				Гипротехмонтаж Москва		
Н.контр.		Ястребов						
Утв.		Катерманиц						

Инв.N подл. | Подп. и дата | Взам.инв.N | Инв.N дубл. | Подп. и дата

Т01Б.007 402.007

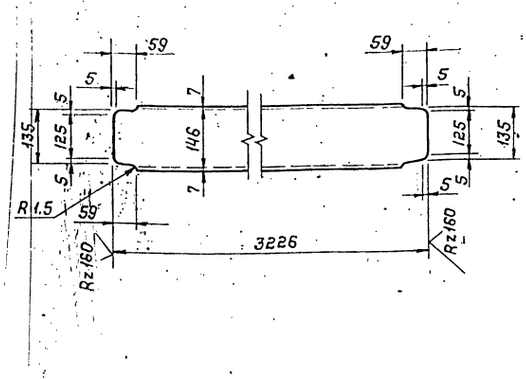

Предельные отклонения размеров $\pm \frac{t_2}{2}$

Изм.	Лист	N докум.	Подп.	Дата	Т01Б. 007 402. 007			
Разраб.		Ручкина			Балка	Лит.	Масса	Масшт.
Пробер.		Котова					45,9	1:10
Гл.констр.		Сидоров				Лист	Листов 1	
Н.контр.		Ястребов			Швеллер 16 ГОСТ 8240-72 Вст3пс6-1-ТУ14-1-3023-80	Гипротехмонтаж Москва		
Утв.		Катерманяц						

Формат А4

Т01Б.007 402.008

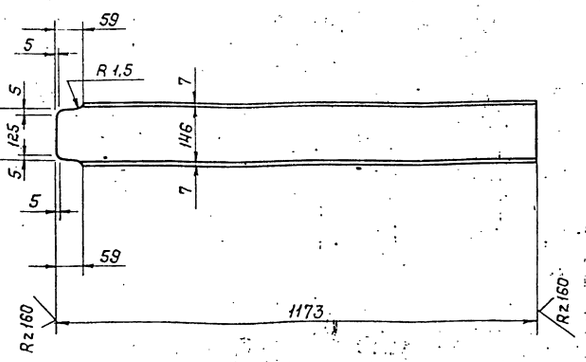

Предельные отклонения размеров $\pm \frac{t_2}{2}$

Изм.	Лист	N докум.	Подп.	Дата	Т01Б. 007 402. 008			
Разраб.		Ручкина			Балка	Лит.	Масса	Масшт.
Пробер.		Котова					16,8	1:10
Гл.констр.		Сидоров				Лист	Листов 1	
Н.контр.		Ястребов			Швеллер 16 ГОСТ 8240-72. Вст3пс6-1ТУ14-1-3023-80	Гипротехмонтаж Москва		
Утв.		Катерманяц						

Формат А4

Т01Б.007 402.009

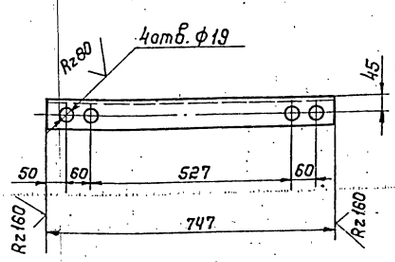

Предельные отклонения размеров отверстий H14; остальных $\pm \frac{t_2}{2}$

Изм.	Лист	N докум.	Подп.	Дата	Т01Б. 007 402. 009			
Разраб.		Ручкина			Подкос	Лит.	Масса	Масшт.
Пробер.		Котова					5,1	1:10
Гл.констр.		Сидоров				Лист	Листов 1	
Н.контр.		Ястребов			Уголок 75х75х6-В ГОСТ 8509-86 Вст3пс6-1ТУ14-1-3023-80	Гипротехмонтаж Москва		
Утв.		Катерманяц						

Формат А4

Т01Б.007 402.010

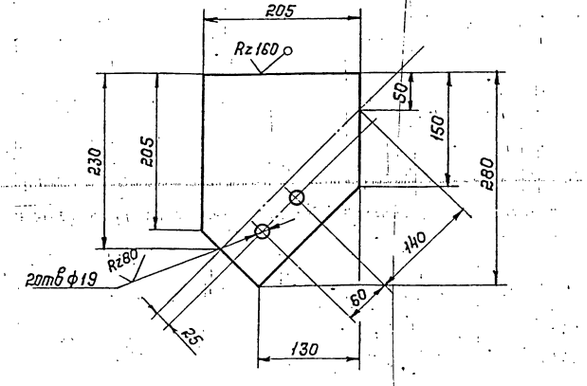

Предельные отклонения размеров отверстий H14; остальных $\pm \frac{t_2}{2}$

Изм.	Лист	N докум.	Подп.	Дата	Т01Б. 007 402. 010			
Разраб.		Ручкина			Косынка	Лит.	Масса	Масшт.
Пробер.		Котова					3,6	1:5
Гл.констр.		Сидоров				Лист	Листов 1	
Н.контр.		Ястребов			Лист Б-ЛН-010.0 ГОСТ 19903-74 Вст3пс6-1ТУ14-1-3023-80	Гипротехмонтаж Москва		
Утв.		Катерманяц						

Формат А4

Серия 5.903-11 Выпуск 1-1

Т016.007.402.011

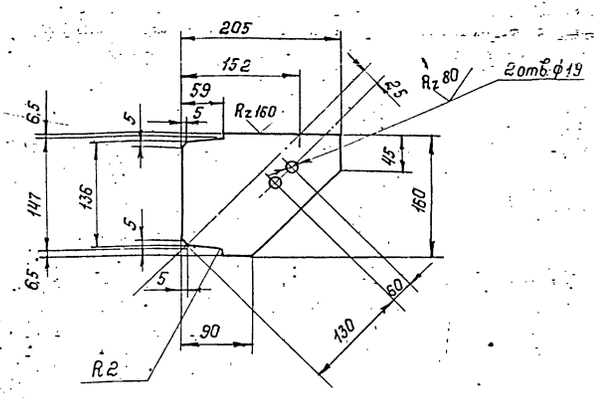

Предельные отклонения размеров $\pm \frac{t_2}{2}$

				Т016.007.402.011			
Изм.	Лист	№ докум.	Подп.	Дата	Косынка	Лит.	Масса	Масштаб
Разраб.		Ручкина					2,1	1:5
Пров.		Котова				Лист	Листов 1
Гл. констр.		Сидоров					
Н. контр.		Ястребов			Лист Б-ПН-0-100 ГОСТ 19903-74 / ВСт3пс6-1 ТУ 14-1-3023-80	Гипротехмонтаж Москва	
Утв.		Катерманяц					

Формат А4

Т016.007.402.012

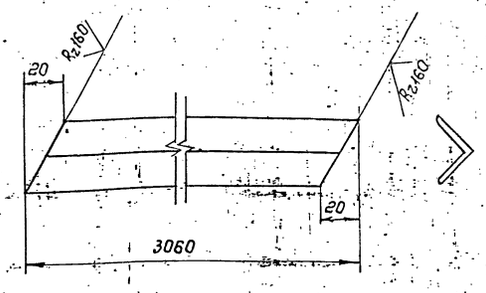

Предельные отклонения размеров $\pm \frac{t_2}{2}$

				Т016.007.402.012			
Изм.	Лист	№ докум.	Подп.	Дата	Элемент ограждения	Лит.	Масса	Масштаб
Разраб.		Ручкина					3,4	1:2
Пров.		Котова				Лист	Листов 1
Гл. констр.		Сидоров					
Н. контр.		Ястребов			Уголок 25×25×3-В ГОСТ 8509-86 / Вст3кп2 ГОСТ 535-79	Гипротехмонтаж Москва	
Утв.		Катерманяц					

Формат А4

Т016.007.402.013

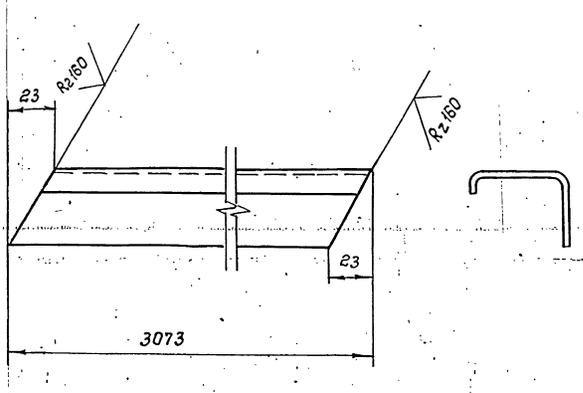

Предельные отклонения размеров $\pm \frac{t_2}{2}$

				Т016.007.402.013			
Изм.	Лист	№ докум.	Подп.	Дата	Элемент ограждения	Лит.	Масса	Масштаб
Разраб.		Ручкина					5,7	1:2
Пров.		Котова				Лист	Листов 1
Гл. констр.		Сидоров					
Н. контр.		Ястребов			Швеллер неравнополочный 50×40×12×2,5 В ГОСТ 8281-80 / Вст3кп2 ГОСТ 11474-76	Гипротехмонтаж Москва	
Утв.		Катерманяц					

Формат А4

Т016.007.402.014

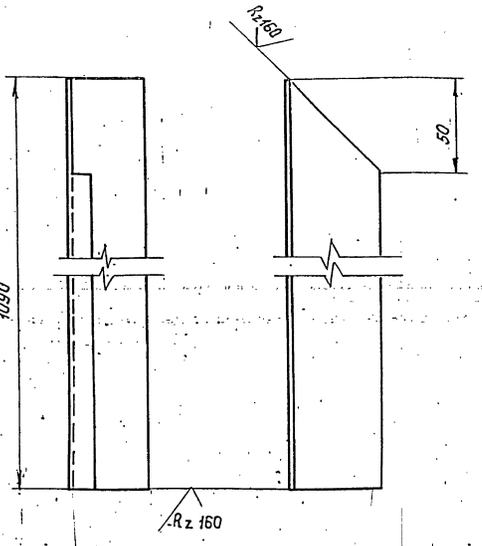

Предельные отклонения размеров $\pm \frac{t_2}{2}$

				Т016.007.402.014			
Изм.	Лист	№ докум.	Подп.	Дата	Элемент ограждения	Лит.	Масса	Масштаб
Разраб.		Ручкина					20	1:2
Пров.		Котова				Лист	Листов 1
Гл. констр.		Сидоров					
Н. контр.		Ястребов			Швеллер неравнополочный 50×40×12×2,5 В ГОСТ 8281-80 / Вст3кп2 ГОСТ 11474-76	Гипротехмонтаж Москва	
Утв.		Катерманяц					

Формат А4

Формат	Зона	Поз.	Обозначение	Наименование	Кол.	Примеч.
				Документация		
			Т01Б.007 404.000 СБ	Сборочный чертеж		
БЧ		1	Т01Б.007 404.001	Балка		
				Швеллер 16 ГОСТ 8240-72 / Вст3пс6-1 ТУ14-1-3023-80		
				L = 1856 ± 1,2мм	1	26,3кг
БЧ		2	Т01Б 007 404.002	Балка		
				Швеллер 16 ГОСТ 8240-72 / Вст3пс6-1 ТУ14-3023-80		
				L = 735 ± 0,8 мм	1	10,4кг
БЧ		3	Т01Б.007 404.003	Уголок		
				Уголок 75×75×6-В ГОСТ 8509-86 / Вст3пс6-1 ТУ14-1-3023-80		
				L = 140 ± 0,5 мм	1	0,9кг
БЧ		4	Т01Б 007 404.004	Элемент ограждения		
				Уголок 25×25×3-В ГОСТ 8509-86 / Вст3кп2 ГОСТ 535-79		
				L = 800 ± 0,8 мм	1	0,9кг
БЧ		5	Т01Б. 007. 404.005	Косынка		
				Лист Б-ПН-0-6,0 ГОСТ 19903-74 / Вст3пс6-1 ТУ14-1-3023-80		
				150×180	4	1,3кг
БЧ		6	Т01Б. 007 404.006	Ребро жесткости		
				Полоса 6,0 ГОСТ 103-76 / Вст3кп2 ГОСТ 535-79		
				80×585	1	2,2кг
БЧ		7	Т01Б. 007 404.007	Элемент ограждения		
				Швеллер неравнополочный В 50×40×12×2,5 ГОСТ 8281-80 / Вст3кп2 ГОСТ 11474-76		
				L = 800 ± 0,8 мм	1	1,5кг
БЧ		8	Т01Б. 007 404.008	Настил		
				Лист ромб. К-ПУ-5 × 715 × 810 / Вст3кп2-1 ГОСТ 535-79	1	24,5кг

Изм.	Лист	N докум.	Подп.	Дата
Разраб.		Ручкина	Ручкина	
Провер.		Котова	Котова	
Гл.конст.		Сидоров		
Н.контр.		Чекалина	Чекал	
Утв.		Катерманинц		

Т01Б. 007. 404. 000

Металлоконструкция

Лит.	Лист	Листов
	1	2

Гипротехмонтаж Москва

Формат А4

Формат	Зона	Поз.	Обозначение	Наименование	Кол.	Примеч.
А4		9	Т01Б.007 404.009	Балка	1	
БЧ		10	Т01Б.007 404.010	Балка	2	
А4		11	Т01Б.007 404.011	Подкос	4	
А4		12	Т01Б. 007 404.012	Подкос	4	
А4		13	Т01Б. 007 404.013	Элемент ограждения	1	
А4		14	Т01Б.007 404.014	Косынка	2	
А4		15	Т01Б. 007 404.015	Косынка	1	
А4		16	Т01Б.007 404.016	Косынка	1	
А4		17	Т01Б. 007 404.017	Элемент ограждения	1	
А4		18	Т01Б.007 404.018	Элемент ограждения	4	
БЧ		22		Пластина		
				Полоса 8,0 ГОСТ 103-76 / Вст3кп2 ГОСТ 535-79		
				95×70	4	
				Стандартные изделия		
		19		Болт	6	
				М16-6g × 55.58		
				ГОСТ 7798-70		
		20		Гайка	12	
				М16-6Н.5		
				ГОСТ 5915-70		
		21		Шайба	12	
				16.01.08 КП		
				ГОСТ 11371-78		

Инв.№подл. | Подп. и дата | Взам.инв.№ | Инв.№дубл. | Подп. и дата

Изм.	Лист	N докум.	Подп.	Дата

Т01Б. 007 404. 000

Лист 2

Формат А4

Т01Б. 007 404. 017

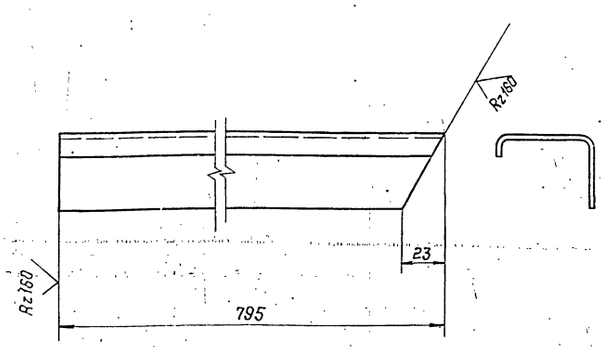

Предельные отклонения размеров $\pm \frac{t_2}{2}$

Изм.	Лист	N докум.	Подп.	Дата
Разраб.		Ручкина	Ручкина	
Провер.		Котова	Котова	
Гл.конст.		Сидоров		
Н.контр.		Ястребов		
Утв.		Катерманинц		

Т01Б. 007 404. 017

Элемент ограждения

Лит.	Масса	Масшт.
	1,5	1:2
Лист	Листов 1	

Швеллер неравнополочный 50×40×12×2,5 ГОСТ 8281-80 / Вст3кп2 ГОСТ 11474-76

Гипротехмонтаж Москва

Формат А4

Т01Б. 007 404. 018

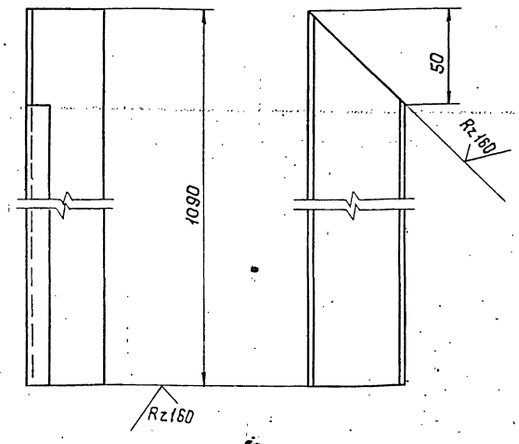

Предельные отклонения размеров $\pm \frac{t_2}{2}$

Изм.	Лист	N докум.	Подп.	Дата
Разраб.		Ручкина	Ручкина	
Провер.		Котова	Котова	
Гл.конст.		Сидоров		
Н.контр.		Ястребов		
Утв.		Катерманинц		

Т01Б. 007 404. 018

Элемент ограждения

Лит.	Масса	Масшт.
	2,0	1:2
Лист	Листов 1	

Швеллер неравнополочный 50×40×12×2,5-В ГОСТ 8281-80 / Вст3кп2 ГОСТ 11474-76

Гипротехмонтаж Москва

Формат А4

Инв.№подл. | Подп. и дата | Взам.инв.№ | Инв.№дубл. | Подп. и дата

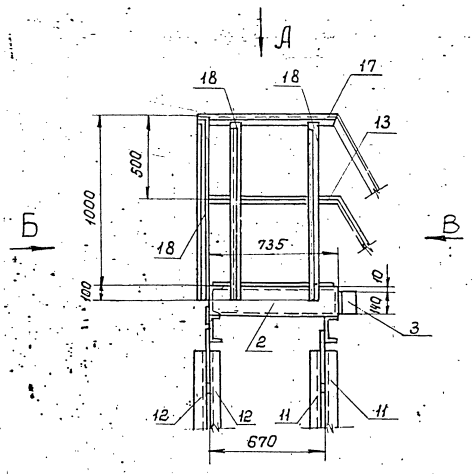

Г - Г

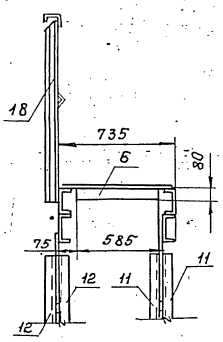

Вид А

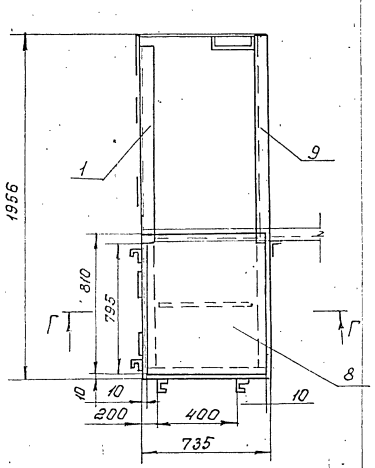

Вид Б

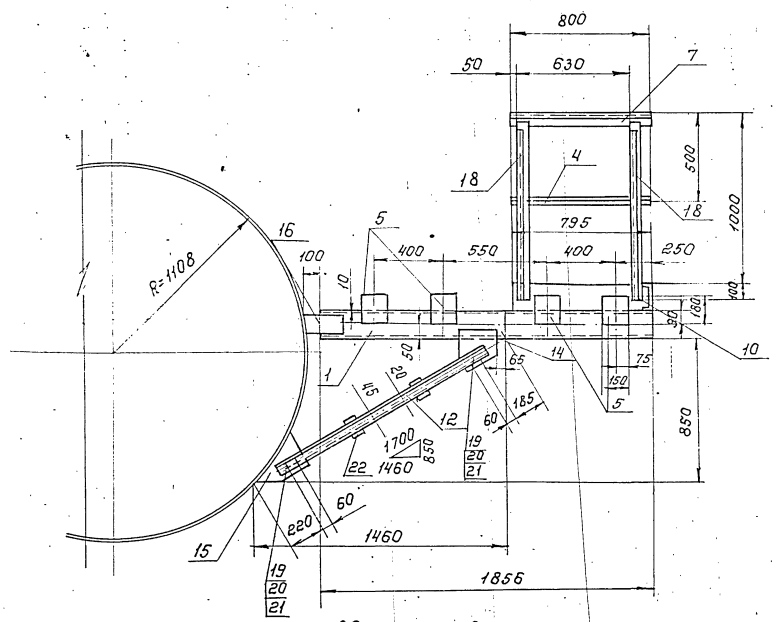

Вид В

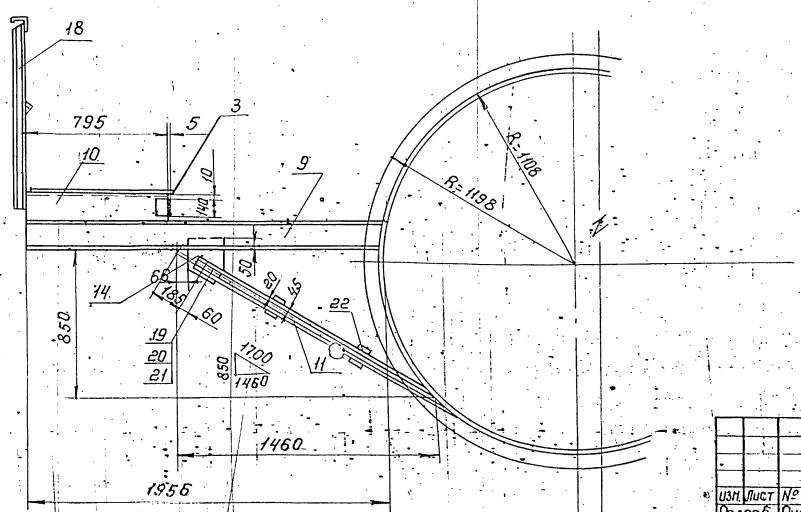

1. Сварные швы по ГОСТ 5264-80
2. Электроды Э-46, Э-50 ГОСТ 9467-75
3. Сварные швы сплошные по контуру прилегания свариваемых деталей. Катет сварных швов по наименьшей толщине свариваемых деталей.
4. Сварные швы очистить от шлака и окалины шероховатость сварных швов $\sqrt{Rz\,160}$
5. Неуказанные предельные отклонения размеров $\pm \frac{t}{2}$

Изм.	Лист	№ докум.	Подп.	Дата	Т01Б.007.404.000 СБ		
Разраб.		Ручкина			Металлоконструкция. Сборочный чертеж	Лит.	Масса	Масшт
Провер.		Котова					167,7	1:20
Гл. констр.		Сидоров				Лист	Листов 1	
Н. контр.		Ястребов				Типотехмонтаж Москва		
Утв.		Катеринян						

Инв. № подл. | Подп. и дата | Взам. инв. № | Инв. № дубл. | Подп. и дата

23205-20 30 Формат А3

Т016.007.404.009

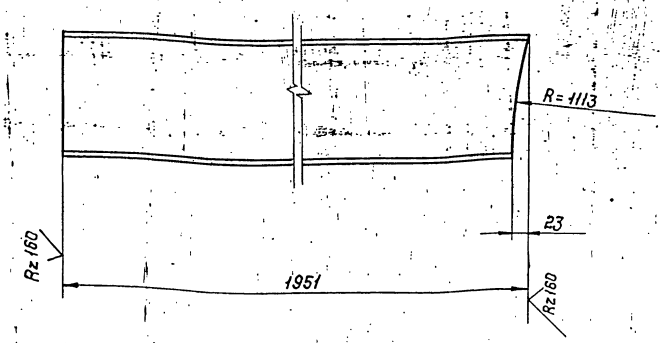

Предельные отклонения размеров $\pm \frac{t_2}{2}$

Изм.	Лист	N докум.	Подп.	Дата	Т016.007.404.009			
Разраб.		Ручкина			Балка	Лит.	Масса	Масшт.
Пров.		Котова					27,7	1:5
Т.контр.		Сидоров				Лист	Листов 1	
Н.контр.		Ястребов			Швеллер 16 ГОСТ 8240-72 / Вст3пс6-1 ТУ14-1-3023-80	Гипротехмонтаж Москва		
Утв.		Катерманян						

Формат А4

Т016.007.404.010

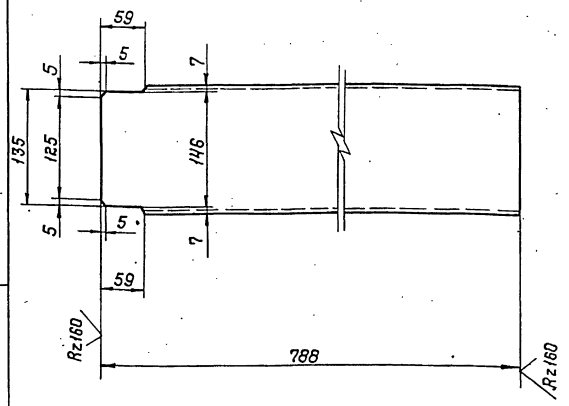

Предельные отклонения размеров $\pm \frac{t_2}{2}$

Изм.	Лист	N докум.	Подп.	Дата	Т016.007.404.010			
Разраб.		Ручкина			Балка	Лит.	Масса	Масшт.
Пров.		Котова					11,2	1:5
Т.контр.		Сидоров				Лист	Листов 1	
Н.контр.		Ястребов			Швеллер 16 ГОСТ 8240-72 / Вст3пс6-1 ТУ14-1-3023-80	Гипротехмонтаж Москва		
Утв.		Катерманян						

Формат А4

Т016.007.404.011

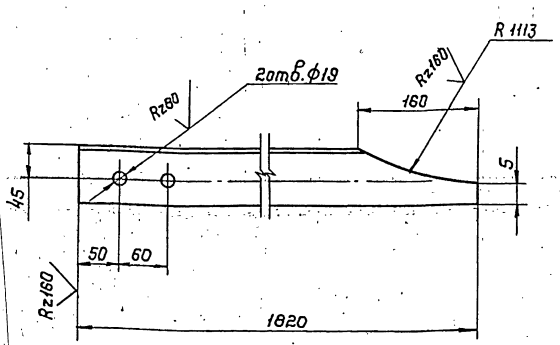

Предельные отклонения размеров отверстий H14; остальных $\pm \frac{t_2}{2}$

Изм.	Лист	N докум.	Подп.	Дата	Т016.007.404.011			
Разраб.		Ручкина			Подкос	Лит.	Масса	Масшт.
Пров.		Котова					12,5	1:5
Т.контр.		Сидоров				Лист	Листов 1	
Н.контр.		Ястребов			Уголок 75×75×8-В ГОСТ 8509-86 / Вст3пс6-1 ТУ14-1-3023-80	Гипротехмонтаж Москва		
Утв.		Катерманян						

Формат А4

Т016.007.404.012

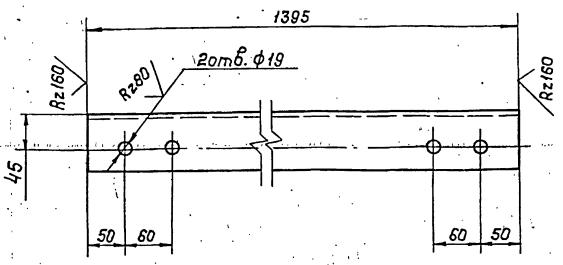

Предельные отклонения размеров отверстий H14; остальных $\pm \frac{t_2}{2}$

Изм.	Лист	N докум.	Подп.	Дата	Т016.007.404.012			
Разраб.		Ручкина			Подкос	Лит.	Масса	Масшт.
Пров.		Котова					9,6	1:5
Т.контр.		Сидоров				Лист	Листов 1	
Н.контр.		Ястребов			Уголок 75×75×8-В ГОСТ 8509-86 / Вст3пс6-1 ТУ14-1-3023-80	Гипротехмонтаж Москва		
Утв.		Катерманян						

Инв.№подл. | Подпись и дата | Взам.инв.№ | Инв.№дубл. | Подпись и дата

Т016.007.404.013

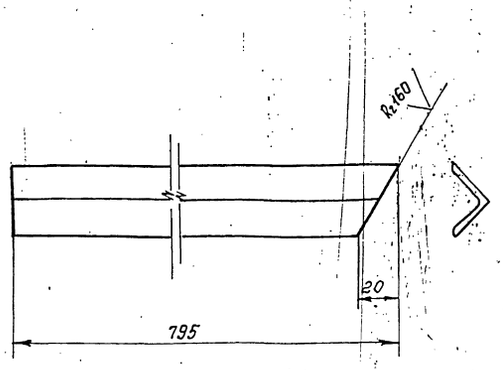

Предельные отклонения размеров $\pm \frac{t_2}{2}$

Изм.	Лист	№ докум.	Подп.	Дата	Т016.007.404.013.		
Разраб.		Ручкина			Элемент ограждения	Лит	Масса 0,9	Масшт 1:2
Пров.		Котова				Лист	Листов 1
Гл. констр.		Сидоров					
Н. контр.		Ястребов			Уголок 25×25×3 ВСт3кп2-1 ГОСТ 8509-86 / ВСт3кп2 ГОСТ 535-79	Гипротехмонтаж Москва	
Утв.		Катерманян					

Инв.№ подл. | Подп. и дата | Взам. инв.№ | Инв.№ дубл. | Подп. и дата

Формат А4

Т016.007.404.014

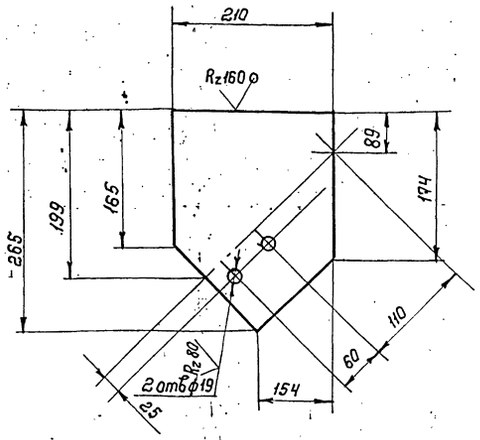

Предельные отклонения размеров отверстий H14, остальных $\pm \frac{t_2}{2}$

Изм.	Лист	№ докум.	Подп.	Дата	Т016.007.404.014		
Разраб.		Ручкина			Косынка	Лит	Масса 2,6	Масшт 1:5
Пров.		Котова				Лист	Листов 1
Гл. констр.		Сидоров					
Н. контр.		Ястребов			Лист Б-ПН-0-10,0 ГОСТ 19903-74 / ВСт3пс6-1 ГОСТ 14637-89	Гипротехмонтаж Москва	
Утв.		Катерманян					

Инв.№ подл. | Подп. и дата | Взам. инв.№ | Инв.№ дубл. | Подп. и дата

Формат А4

Т016.007.404.015

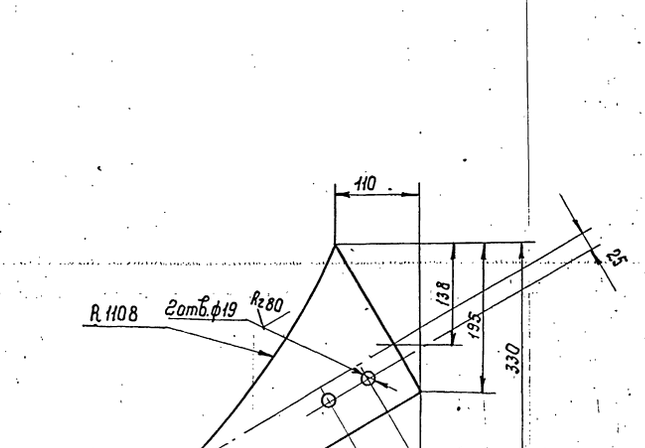

Предельные отклонения размеров: отверстий H14; остальных $\pm \frac{t_2}{2}$

Изм.	Лист	№ докум.	Подп.	Дата	Т016.007.404.015		
Разраб.		Ручкина			Косынка	Лит	Масса 4,5	Масшт 1:5
Пров.		Котова				Лист	Листов 1
Гл. констр.		Сидоров					
Н. контр.		Ястребов			Лист Б-ПН-0-10,0 ГОСТ 19903-74 / ВСт3пс6-1 ГОСТ 14637-89	Гипротехмонтаж Москва	
Утв.		Катерманян					

Инв.№ подл. | Подп. и дата | Взам. инв.№ | Инв.№ дубл. | Подп. и дата

Формат А4

Т016.007.404.016

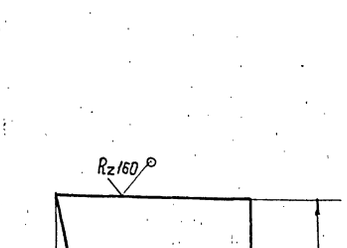

Предельные отклонения размеров $\pm \frac{t_2}{2}$

Изм.	Лист	№ докум.	Подп.	Дата	Т016.007.404.016		
Разраб.		Ручкина			Косынка	Лит	Масса 2,2	Масшт. 1:5
Пров.		Котова				Лист	Листов 1
Гл. констр.		Сидоров					
Н. контр.		Ястребов			Лист Б-ПН-0-10,0 ГОСТ 19903-74 / ВСт3пс6-1 ГОСТ 14637-89	Гипротехмонтаж Москва	
Утв.		Катерманян					

Инв.№ подл. | Подп. и дата | Взам. инв.№ | Инв.№ дубл. | Подп. и дата

Формат А4

Формат	Зона	Поз.	Обозначение	Наименование	Кол.	Примеч.
				Документация		
А3			Т01Б.007.502.000 СБ	Сборочный чертеж		
				Детали		
				Патрубок		
				Труба 89×3,5 ГОСТ 10704-76 / В-ВСт3сп ГОСТ 10705-80		
Б4		1	Т01Б.007.502.001	L = 2001 0,5 мм	1	1,476 кг
Б4		2	Т01Б.007.502.002	L = 813 ± 0,8 мм	1	5,99 кг
Б4		3	Т01Б.007.502.003	L = 945 ± 0,8 мм	1	6,974 кг
				Стандартные изделия		
		4		Отвод 90° 89×3,5 ГОСТ 17375-83	2	
		5		Переход К 89×3,5-76-3,5 ГОСТ 17378-83	1	
		6		Фланец 1-80-10 ГОСТ 12821-80	2	
		7		Болт М16-6g×55-58 ГОСТ 7798-70	8	
		8		Гайка М16-6Н.5 ГОСТ 5915-70	8	
		9		Шайба 16.01.08 КП ГОСТ 11371-78	2	

Изм.	Лист	№ докум.	Подп.	Дата	Т01Б.007.502.000			
Разраб.		Сташкова			Трубопровод	Лит	Лист	Листов
Пров.		Трофимов					1	2
Т. контр.		Сидоров				Гипротехмонтаж		
Н. контр.		Ястребов						
Утв.		Кагерманян						

Формат А4

Формат	Зона	Поз.	Обозначение	Наименование	Кол.	Примеч.
				Прокладка А-80-10 ГОСТ 15180-70	2	
				Задвижка 30ч8бр Ду 80 Ру 10 ГОСТ 8437-75	1	

Инв. № подл. | Подп. и дата | Взам. инв. № | Инв. № дубл. | Подп. и дата

Изм.	Лист	№ докум.	Подп.	Дата	Т01Б.007.502.000	Лист 2

Формат А4

Т01Б.007.502.000 СБ

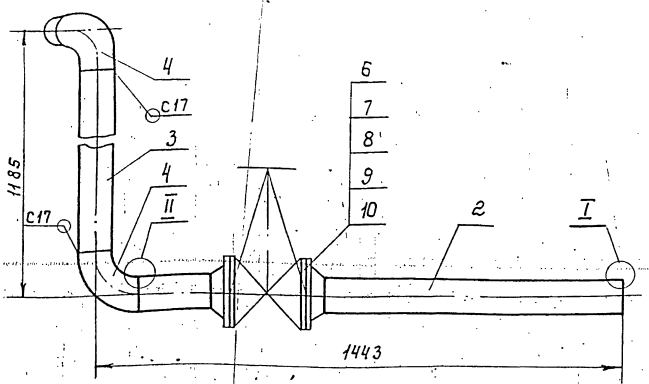

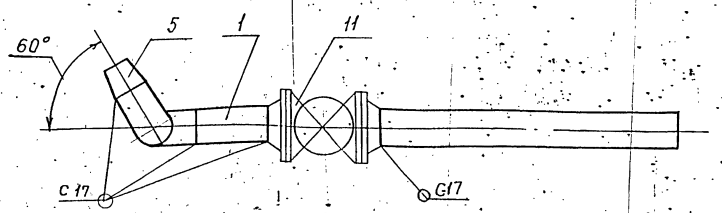

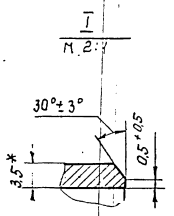

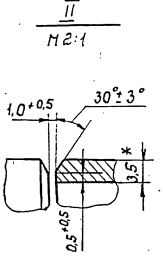

1. Неуказанные предельные отклонения размеров $\pm \frac{t2}{2}$
2. Шероховатость деталей поз. 1, 2, 3 по торцам — $R_z 160$
3. Сварные швы по ГОСТ 16037-80
4. * Размеры для справок

Изм.	Лист	№ докум.	Подп.	Дата	Т01Б.007.502.000 СБ			
Разраб.		Сташкова			Трубопровод	Лит	Масса	Масшт
Пров.		Трофимов			Сборочный чертеж		55,49	1:10
Т. контр.		Сидоров				Лист	Листов 1	
Н. контр.		Ястребов				Гипротехмонтаж		
Утв.		Кагерманян						

Серия 5.903-11 выпуск 1-7

Формат	Зона	Поз.	Обозначение	Наименование	Кол.	Примеч.
				Документация		
А3			Т01Б.007 503.000 СБ	Сборочный чертеж		
				Детали		
Б4		1	Т01Б.007 503.001	Патрубок		
				Труба 57×3 ГОСТ 10704-76 / В-ВСт3сп ГОСТ 10705-80		
				L = 155 ± 0,5 мм	1	0,62 кг
				Патрубок		
				Труба 89×3 ГОСТ 10704-76 / В-ВСт3сп ГОСТ 10705-80		
Б4		2	Т01Б.007 503.002	L = 620 ± 0,8 мм	1	3,943 кг
Б4		3	Т01Б.007 503.003	L = 827 ± 0,8 мм	1	5,258 кг
Б4		4	Т01Б.007 503.004	L = 1205 ± 2,0 мм	1	7,663 кг
				Стандартные изделия		
				Отводы ГОСТ 17375-83		
		5		90° 57×3	1	
		6		90° 89×3,5	2	
		7		Тройник 89×3,5-57×3 / ГОСТ 17376-83	1	
		8		Фланец 1-50-10 / ГОСТ 12821-80	2	

Подп. и дата | Инв. № подл. | Взам. инв. № | Инв. № дубл. | Подп. и дата

Изм.	Лист	№ докум.	Подп.	Дата
Разраб.		Сташкова		
Провер.		Трофимов		
Т. контр.		Сидоров		
Н. контр.		Ястребов		
Утв.		Калганянц		

Т01Б.007 503.000

Трубопровод

Лит.	Лист	Листов
	1	2

Гипротехмонтаж Москва

Формат А4

Формат	Зона	Поз.	Обозначение	Наименование	Кол.	Примеч.
		9		Болт М16-6g×50.58 / ГОСТ 7798-70	8	
		10		Гайка М16-6Н.5 / ГОСТ 5915-70	8	
		11		Шайба 16.01.08 кп / ГОСТ 11371-78	2	
		12		Прокладка А-50-10 / ГОСТ 15180-70	2	
		13		Задвижка 30ч6бр / Ду50 Ру10 ГОСТ 8437-75	1	

Подп. и дата | Инв. № дубл. | Взам. инв. № | Инв. № подл. | Подп. и дата

Изм.	Лист	№ докум.	Подп.	Дата

Т01Б.007 503.000

Лист 2

Формат А4

Т01Б.007 503.000 СБ

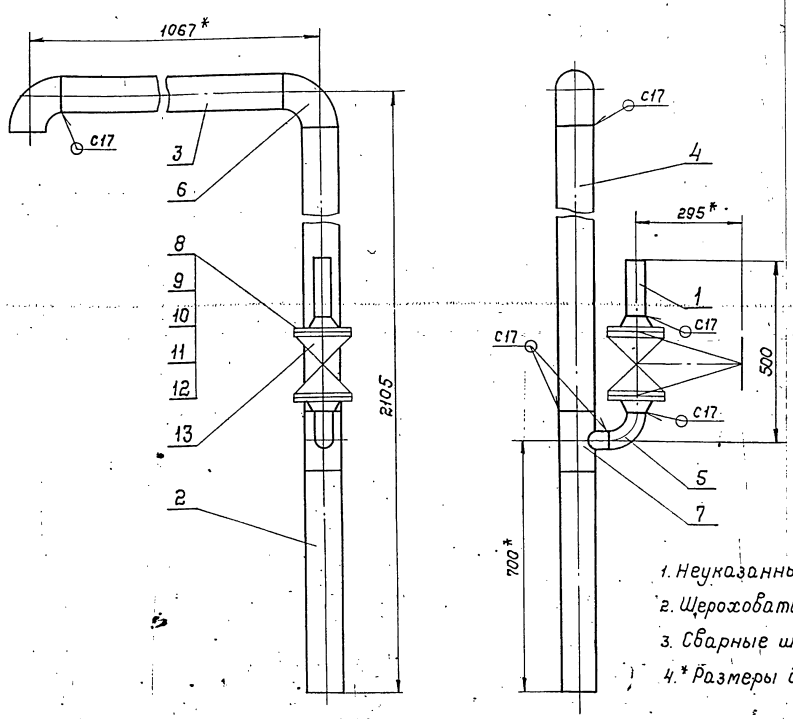

1. Неуказанные предельные отклонения размеров $\pm \frac{IT_{12}}{2}$
2. Шероховатость дет. поз. 1,2,3,4 по торцам - Rz 160
3. Сварные швы по ГОСТ 16037-80
4. * Размеры для справок

Подп. и дата | Инв. № подл. | Взам. инв. № | Инв. № дубл. | Подп. и дата

Изм.	Лист	№ докум.	Подп.	Дата
Разраб.		Сташкова		
Провер.		Трофимов		
Т. контр.		Сидоров		
Н. контр.		Ястребов		
Утв.		Калганянц		

Т01Б.007 503.000 СБ

Трубопровод

Сборочный чертеж

Лит.	Масса	Масштаб
	46,8	1:10
Лист	Листов 1	

Гипротехмонтаж Москва

23205-20 ЭМ Формат А3

Формат	Зона	Поз.	Обозначение	Наименование	Кол.	Примеч.
				Документация		
А4			Т01Б 007 505 000	Сборочный чертеж		
				Детали		
Б4		1	Т01Б 007 506 000	Патрубок		
				Труба 219×6 ГОСТ 10704-76		
				В-ВСт3сп ГОСТ 10705-80		
				L=2075±0,8 мм	1	65,404 кг
				Стандартные изделия		
		2		Отвод 90° 219×6		
				ГОСТ 17375-83	2	
		3		Фланец 1-200-16		
				ГОСТ 12821-80	1	
		4		Болт М20-6q×70.58		
				ГОСТ 7798-70	12	
		5		Гайка М20-6Н.5		
				ГОСТ 5915-70	12	
		6		Шайба 20.01.08 кп		
				ГОСТ 11371-78	1	
		7		Прокладка А-200-16		
				ГОСТ 15180-70	1	

Изм.	Лист	N докум.	Подп.	Дата	Т01Б.007 506.000			
Разраб.		Сташкова			Трубопровод	Лит.	Лист	Листов 1
Пров.		Трофимов				Гипротехмонтаж Москва		
Гл.констр.		Сидоров						
Н.контр.		Ястребов						
Утв.		Кагерманянц						

Формат А4

Формат	Зона	Поз.	Обозначение	Наименование	Кол.	Примеч.
				Документация		
А4			Т01Б.007 504 000 СБ	Сборочный чертеж		
				Детали		
Б4		1	Т01Б.007 504 001	Патрубок		
				Труба 89×3 ГОСТ 10704-76		
				В-ВСт3сп ГОСТ 10705-80		
				L=1365±1,2 мм	1	8,68 кг
				Стандартные изделия		
		2		Отвод 90° 89×3,5		
				ГОСТ 17375-83	1	
		3		Переход К108×4-89×3,5		
				ГОСТ 17378-83		

Изм.	Лист	N докум.	Подп.	Дата	Т01Б.007 504 000			
Разраб.		Сташкова			Трубопровод	Лит.	Лист	Листов 1
Пров.		Трофимов				Гипротехмонтаж Москва		
Гл.констр.		Сидоров						
Н.контр.		Ястребов						
Утв.		Кагерманянц						

Формат А4

Инв. N подл. | Подпись и дата | Взам. инв. N | Инв. N дубл. | Подпись и дата

Т01Б.007 506.000

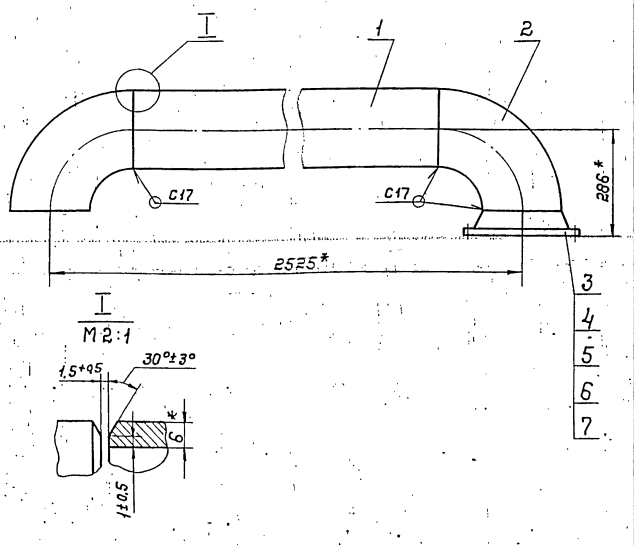

1. Неуказанные предельные отклонения размеров $\pm\frac{t2}{2}$
2. Шероховатость детали поз.1 по торцам - Rz160
3. Сварные швы по ГОСТ 16037-80
4. * Размеры для справок

Изм.	Лист	N докум.	Подп.	Дата	Т01Б.007 506 000 СБ			
Разраб.		Сташкова			Трубопровод	Лит.	Масса	Масшт.
Пров.		Трофимов			Сборочный чертеж		110,75	1:10
Гл.констр.		Сидоров				Лист	Листов 1	
Н.контр.		Ястребов				Гипротехмонтаж Москва		
Утв.		Кагерманянц						

Формат А4

Т01Б.007 504.000 СБ

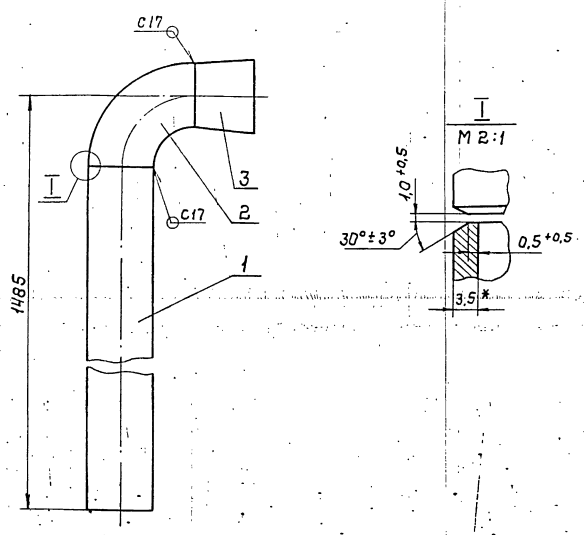

1. Неуказанные предельные отклонения размеров $\pm\frac{t2}{2}$
2. Шероховатость детали поз.1 по торцам - Rz160
3. Сварные швы по ГОСТ 16037-80
4. * Размеры для справок

Изм.	Лист	N докум.	Подп.	Дата	Т01Б.007 504.000 СБ			
Разраб.		Сташкова			Трубопровод	Лит.	Масса	Масшт.
Пров.		Трофимов			Сборочный чертеж		11.08	1:5
Гл.констр.		Сидоров				Лист	Листов 1	
Н.контр.		Ястребов				Гипротехмонтаж Москва		
Утв.		Кагерманянц						

Инв. N подл. | Подпись и дата | Взам. инв. N | Инв. N дубл. | Подпись и дата

Формат А4

Формат	Зона	Поз.	Обозначение	Наименование	Кол	Примеч.
				Документация		
А4			Т01Б.007.505.000 СБ.	Сборочный чертеж		
				Детали		
Б4		1	Т01Б.007.505.001	Патрубок		
				Труба 108×3,5 ГОСТ 10704-75 В-ВСт3сп ГОСТ 10705-80		
				L=1335±1,2 мм	1	12,041 кг
				Стандартны изделия		
		2		Отвод 90° 108×4 ГОСТ 17375-83	1	

Изм.	Лист	№ докум.	Подп.	Дата	Т01Б.007.505.000		
Разраб.		Сташкова			Трубопровод	Лит	Лист 1	Листов 1
Пров.		Трофимов				Гипротехмонтаж Москва	
Н.контр.		Сидоров					
Н.контр.		Ястребов					
Утв.		Катеринянц					

Инв.№ подл. | Подп. и дата | Взам. инв.№ | Инв.№ дубл. | Подп. и дата

Формат А4

Формат	Зона	Поз.	Обозначение	Наименование	Кол	Примеч.
				Документация		
А3			Т01Б.007.508.000 СБ	Сборочный чертеж		
				Детали		
А3		1	Т01Б.007.508.001	Патрубок	1	
				Стандартные изделия		
		2		Муфта 15 ГОСТ 8966-75	1	
		3		Контргайка 15 ГОСТ 8968-75	1	

Изм.	Лист	№ докум.	Подп.	Дата	Т01Б.007.508.000		
Разраб.		Сташкова			Трубопровод	Лит	Лист 1	Листов 1
Пров.		Трофимов				Гипротехмонтаж Москва	
Гл.констр.		Сидоров					
Н.контр.		Ястребов					
Утв.		Катеринянц					

Инв.№ подл. | Подпись и дата | Взам. инв.№ | Инв.№ дубл. | Подпись и дата

Формат А4

Т01Б.007.505.000СБ

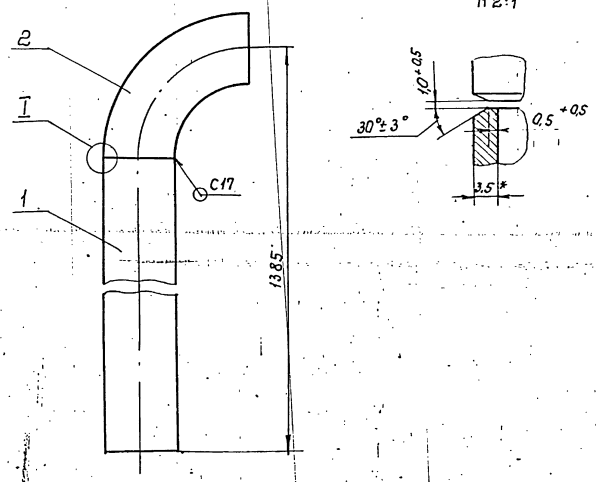

1. Неуказанные предельные отклонения размеров $\pm \frac{t_2}{2}$
2. Шероховатость детали поз.1 по торцам — $R_z 160$
3. Сварные швы по ГОСТ 16037-80.
4. *Размеры для справок.

Изм.	Лист	№ докум.	Подп.	Дата	Т01Б.007.505.000 СБ.			
Разраб.		Сташкова			Трубопровод Сборочный чертеж	Лит	Масса 14,54	Масшт. 1:5
Пров.		Трофимов				Лист	Листов 1	
Гл.констр.		Сидоров				Гипротехмонтаж Москва		
Н.контр.		Ястребов						
Утв.		Катеринянц						

Инв.№ подл. | Подп. и дата | Взам. инв.№ | Инв.№ дубл. | Подп. и дата

Формат А4

Т01Б.007.130.087

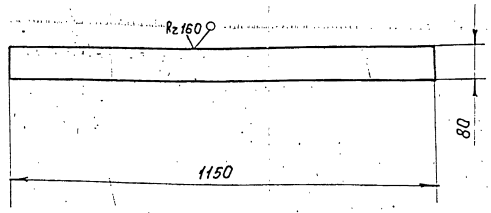

Предельные отклонения размеров $\pm \frac{t_2}{2}$

Изм.	Лист	№ докум.	Подп.	Дата	Т01Б.007.130.087			
Разраб.		Волкова			Ребро жесткости	Лит	Масса 4,4	Масшт. 1:10
Пров.		Катова				Лист	Листов 1	
Гл.констр.		Сидоров				Гипротехмонтаж Москва		
Н.контр.		Чекалина						
Утв.		Катеринянц						

Лист Б-ПН-0-6,0 ГОСТ 19903-74 ВСт3пс6-1 ТУ 14-1-3023-80

Инв.№ подл. | Подп. и дата | Взам. инв.№ | Инв.№ дубл. | Подп. и дата

Формат А4

Формат	Зона	Поз.	Обозначение	Наименование	Кол.	Примеч.
				Документация		
А3			Т01Б.008 507.000 СБ	Сборочный чертеж		
				Детали		
				Патрубок		
				Труба 133×4 ГОСТ 10704-76 / В-Вст3сп ГОСТ 10705-80		
Б4		1	Т01Б.008 507.001	L = 110 ± 0,3мм	1	1,399кг
Б4		2	Т01Б.008 507.002	L = 176 ± 0,5 мм	1	2,238 кг
Б4		3	Т01Б.008 507.003	L = 405 ± 0,8 мм	1	5,151 кг
Б4		4	Т01Б.008 507.004	L = 635 ± 0,8 мм	1	8,077 кг
				Стандартные изделия		
				Отводы ГОСТ 17375-83		
		5		60° 133 × 4,0	1	
		6		90° 133 × 4,0	2	
		7		Фланец 1-125-10		
				ГОСТ 12821-80	2	
		8		Болт М16-6g × 65.58		
				ГОСТ 7798-70	16	
		9		Гайка М16-6Н.5		
				ГОСТ 5915-70	16	
		10		Шайба 16.01.08 кп		
				ГОСТ 11371-78	2	

Изм.	Лист	N докум.	Подп.	Дата	Т01Б. 007 507. 000		
Разраб.		Сташкова			Трубопровод	Лит.	Лист 1 / Листов 2
Пробер.		Трофимов				Гипротехмонтаж Москва	
Гл. констр.		Сидоров					
Н. контр.		Ястребов					
Утв.		Катерманянц					

Формат А4

Формат	Зона	Поз.	Обозначение	Наименование	Кол.	Примеч.
		11		Прокладка А-125-10 ГОСТ 15180-70	2	
		12		Задвижка 30ч6бр Ду125 Ру10 ГОСТ 8437-75	1	

Подп. и дата | Инв. № подл. | Взам. инв. № | Инв. № дубл. | Подп. и дата

Изм.	Лист	N докум.	Подп.	Дата	Т01Б. 007 507. 000	Лист 2

Формат А4

Т01Б.008 507.000 СБ

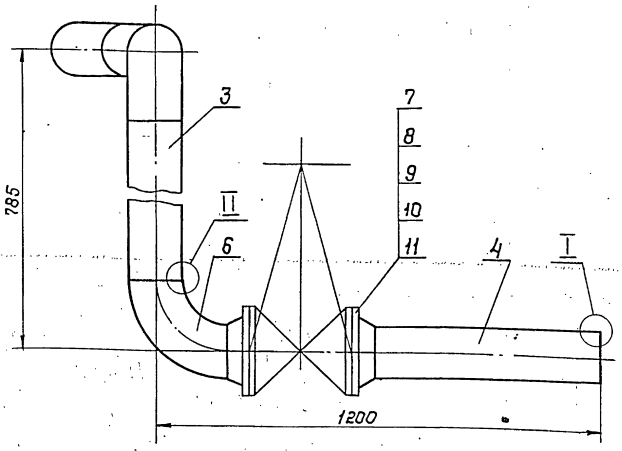

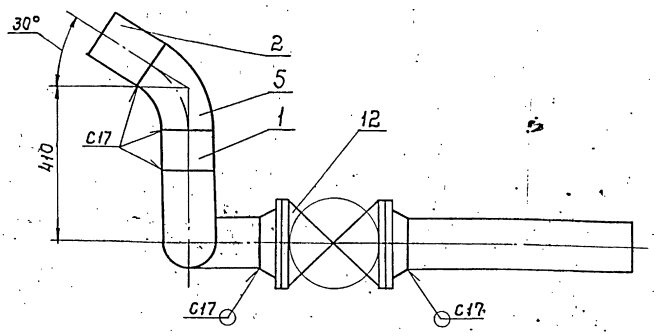

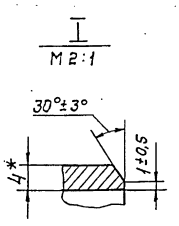

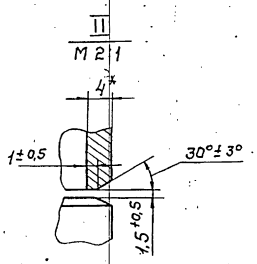

1. Неуказанные предельные отклонения размеров $\pm \frac{t2}{2}$
2. Шероховатость деталей поз. 1,2,3,4 по торцам. – Rz160
3. Сварные швы по ГОСТ 16037-80
4* Размеры для справок

Изм.	Лист	N докум.	Подп.	Дата	Т01Б. 007 507. 000 СБ			
Разраб.		Сташкова			Трубопровод	Лит.	Масса 101.63	Масшт. 1:10
Пробер.		Трофимов			Сборочный чертеж		Лист	Листов 1
Гл. констр.		Сидоров				Гипротехмонтаж Москва		
Н. контр.		Ястребов						
Утв.		Катерманянц						

Серия 5.903-11 Выпуск 1-7

Т01Б.007.508.000СБ

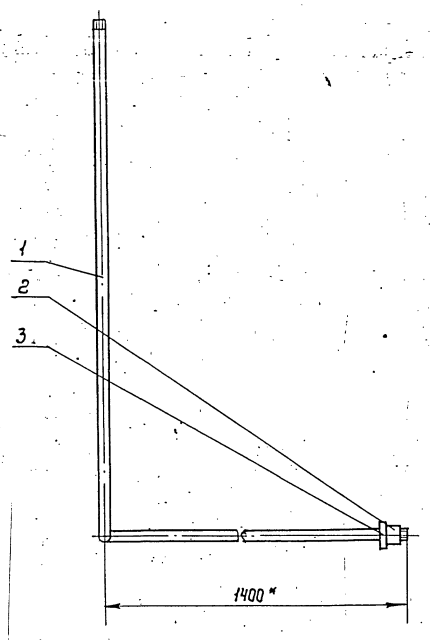

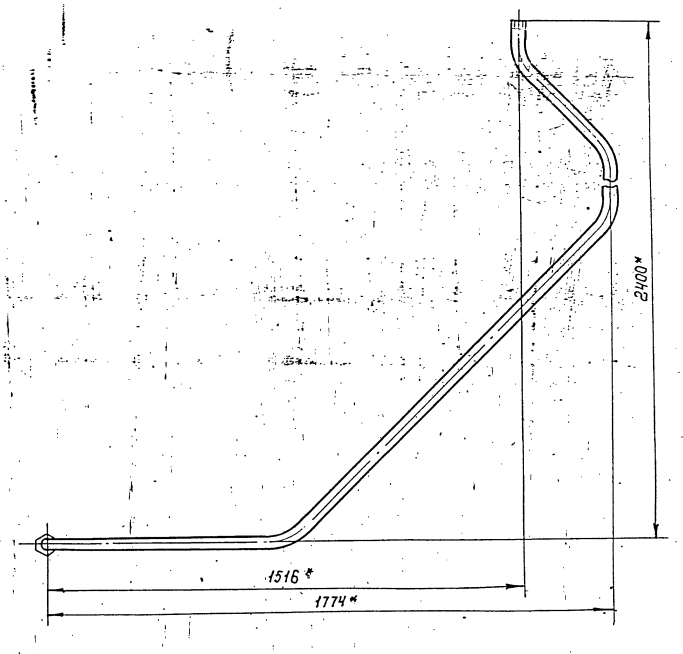

*Размеры для справок

					Т01Б.007.508.000 СБ			
Изм.	Лист	№ докум.	Подп.	Дата	Трубопровод	Лит.	Масса	Масшт
Разраб.		Павлов					7.0	1:10
Пров.		Сидоров			Сборочный чертеж	Лист	Листов 1	
Гл. констр.		Сидоров						
Н. контр.		Молотков				Гипротехмонтаж Москва		
Утв.		Кагерманян						

Формат А

Инв. № подл. | Подп. и дата | Взам. инв. № | Инв. № дубл. | Подп. и дата

Т01Б.007.508.001

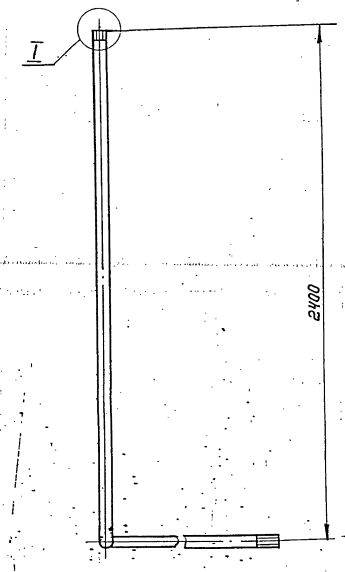

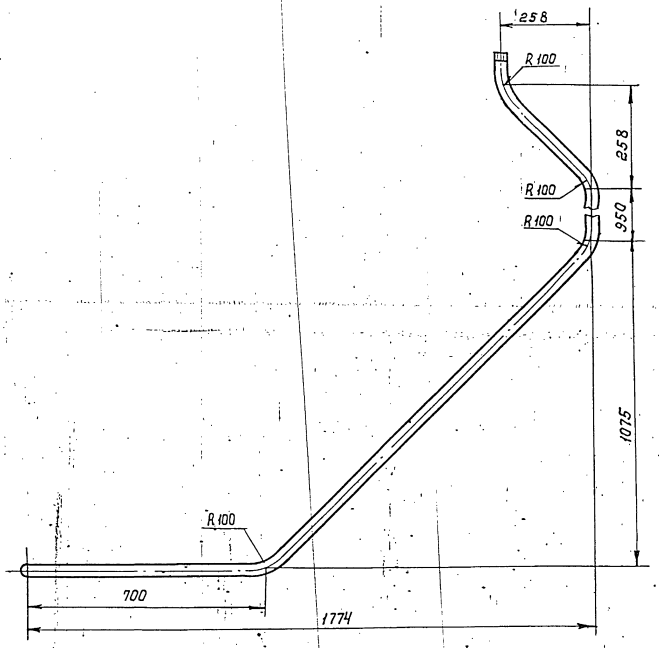

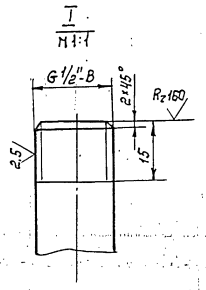

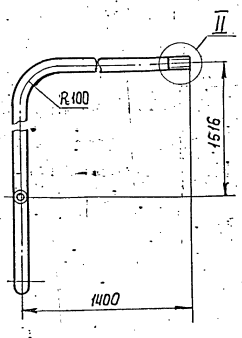

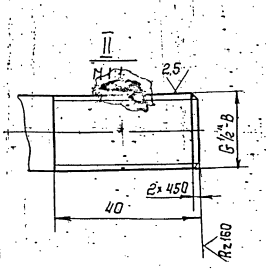

1. Неуказанные предельные отклонения размеров $\pm \frac{t \cdot 2}{2}$
2. Длина трубной заготовки L = 4976 мм.

					Т01Б.007.508.001			
Изм.	Лист	№ докум.	Подп.	Дата	Патрубок	Лит	Масса	Масшт
Разраб.		Павлов					6,6	1:10
Пров.		Сидоров				Лист	Листов 1	
Гл. констр.		Сидоров						
Н. контр.		Молотков			Труба 22×2,8 ГОСТ 8734-75 / Б20 ГОСТ 8733-74.	Гипротехмонтаж Москва		
Утв.		Кагерманян						

Инв. № подл. | Подп. и дата | Взам. инв. № | Инв. № дубл. | Подп. и дата

Формат	Зона	Поз.	Обозначение	Наименование	Кол.	Примечание
				Документация		
А2			А12В064.000СБ	Сборочный чертеж		
А2			А12В064.000СО	Схема автоматизации		
А2			А12В064.00034	Схема электрических соединений		
				Сборочные единицы		
А4		1	А12В058.010	Статив	1	
А4		2	А12В058.020	Статив	1	
А4		3	А12В058.030-02	Сочленение исполнительного механизма МЭО-100/25-0,25Р с регулирующим клапаном Т-33Б	1	
А4		4	А12В058.060-01	Сочленение исполнительного механизма МЭО-100/25-0,25Р с регулирующим клапаном	1	
А4		5	А12В060.010-01	Сочленение исполнительного механизма МЭО-100/25-0,25Р с регулирующим клапаном	1	

Изм.	Лист	№ докум.	Подп.	Дата
Разраб.	Чебоксаров	Чебоксаров		11-89
Пров.	Фрадкин	Фрадкин		
Рук. гр.	Фрадкин	Фрадкин		
Н. контр.	Литвак	Литвак		
Утв.	Спивак	Спивак		

А12В064.000

Крупноблочная деаэрационно питательная установка КБДПУ 100-120 Установка приборов контроля и автоматизации

Лит.	Лист	Листов
И	1	3

САНТЕХПРОЕКТ

Формат А4

Формат	Зона	Поз.	Обозначение	Наименование	Кол.	Примечание
				Стандартные изделия		
		6		Сосуд уравнительный СУМ-63 ОСТ 25-1160-84	2	
				Прочие изделия		
		7		Установка В-16-80 манометра МТП 160×6 ТК4-3137-70	1	
		8		Установка В-16-225 манометра МТП 160×1 ТК4-3139-70	2	
		9		Установка Г-16-225 Манометра МГП 160×6 ТК4-3138-70	1	
		10		Установка Г-16-225 манометра МТП 160×10 ТК4-3138-70	1	
		11		Установка Г-16-225 мановакуумметра МВТП 160×1,5 ТК4-3138-70	1	
		12		Установка В-200-450 мановакуумметра МВТП 160×1,5 ТК4-3141-70	1	
		13		Установка 1 датчика ДПЭ-1 ТМ4-113-74	4	

Инв. № подл. | Подп. и дата | Взам. инв. № | Инв. № дубл. | Подп. и дата

Изм. Лист № докум. Подп. Дата

А12В064.000

Лист 2

Формат А4

Формат	Зона	Поз.	Обозначение	Наименование	Кол.	Примечание
				Установка термометра ТП 124066 в оправе на Ру 6 кгс/см² ТМ4-142-75	5	
		15		Установка термометра ТП 124066 в оправе на Ру 6 кгс/см² ТМ4-142-75	1	
		16		Установка термометра ТП 1240 1638 в оправе но Ру 6 кгс/см² ТМ4-142-75	1	
				Материалы		
				Труба 14×2 ГОСТ 8734-75 / Д ГОСТ 8733-74	72	м
			Приборы контроля и автоматизации заказываются по заказной спецификации раздела автоматизации рабочего проекта котельной			
			Изделия, изготавливаемые по типовым монтажным чертежам ТМ и отраслевым нормалям, типовые конструкции ТК поставляются Главмонтажавтоматикой Минмонтажспецстроя СССР.			

Инв. № подл. | Подп. и дата | Взам. инв. № | Инв. № дубл. | Подп. и дата

Изм. Лист № докум. Подп. Дата

А12В064.000

Лист 3

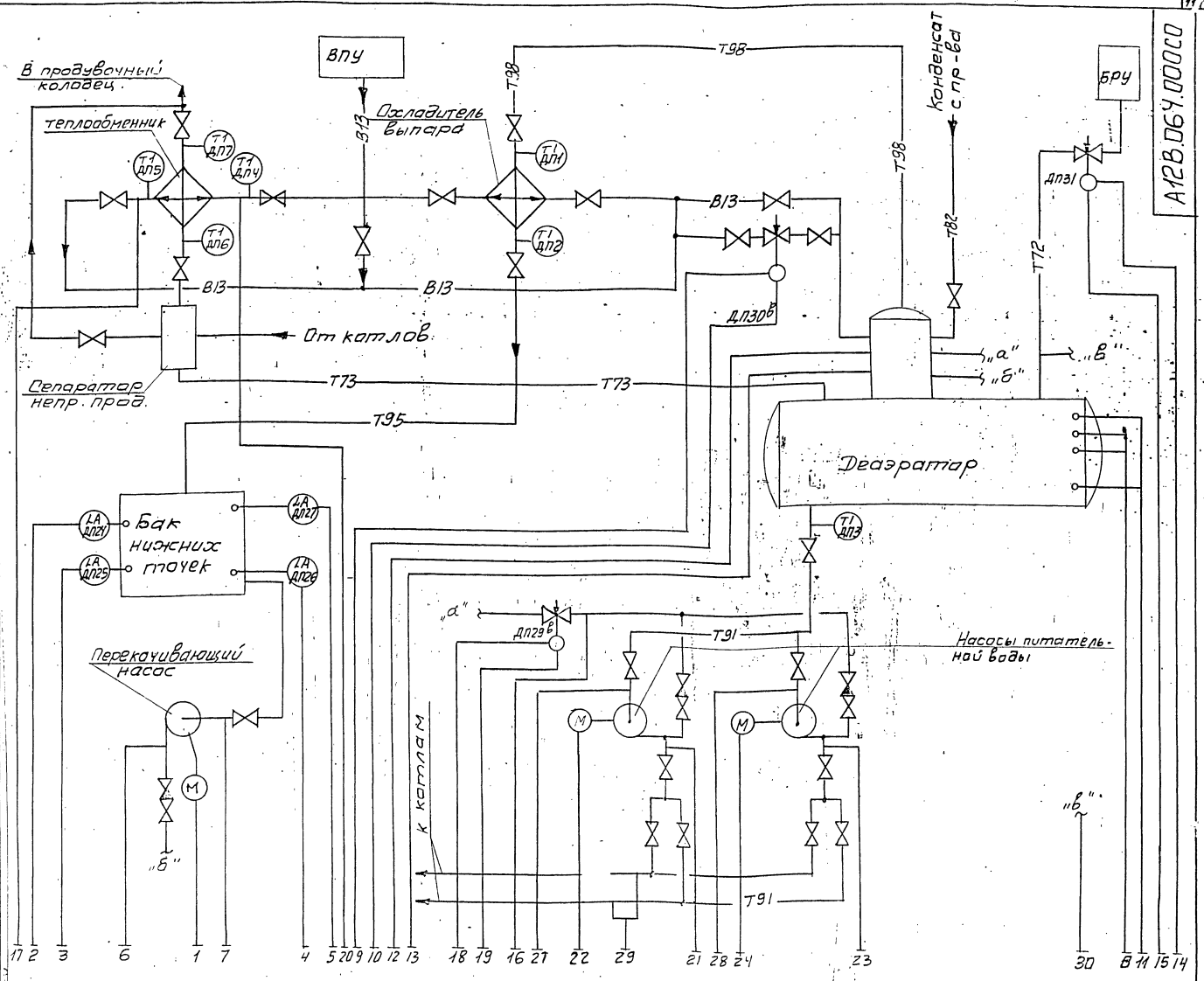

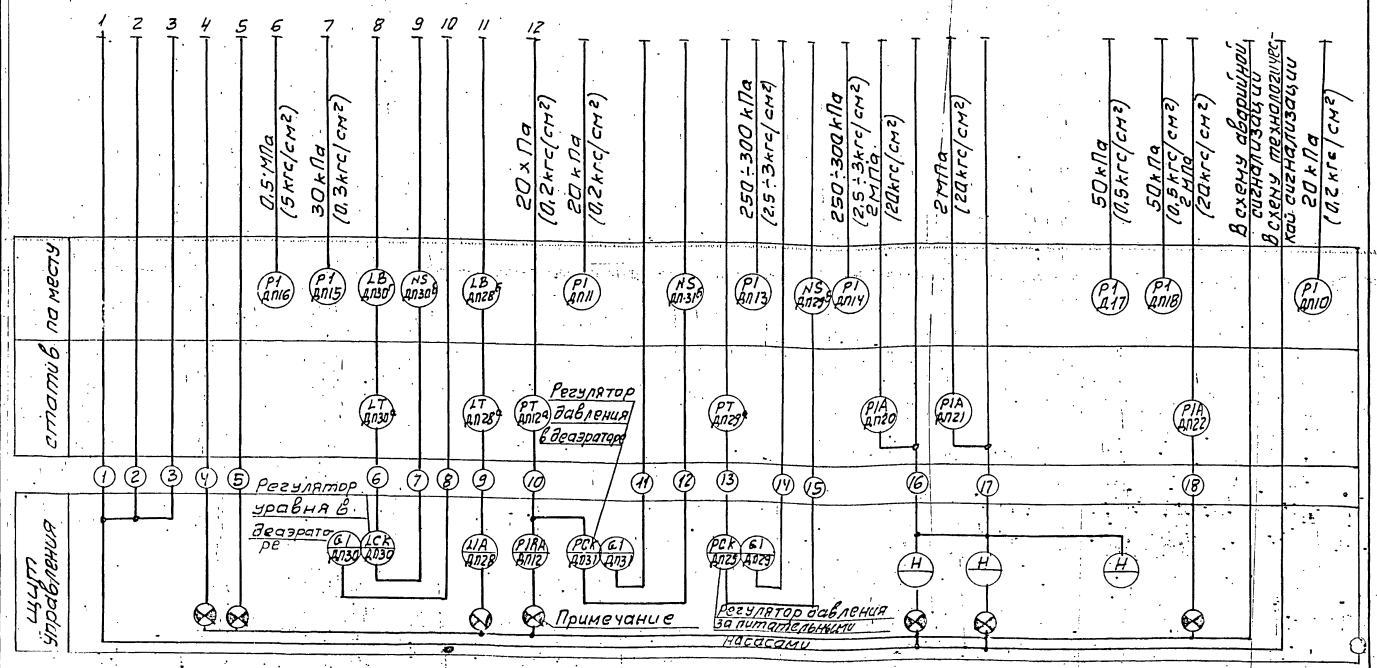

1. Условные обозначения приборов приняты по ГОСТ 21.404-85.
2. Маркировка электроаппаратуры определяется по проекту автоматизации котельной.
3. Резервные буквы: "N" - усилитель; „в" - сосуд.
4. Установка приборов с указанием их типов приведена на листах данного альбома.
5. Щит управления с установленными на нем приборами и аппаратурой с блоком не поставляется.

Изм.	Лист	N докум.	Подп.	Дата
Разр.		Нагли		
Пров.		Этингер		
Нач. гр.		Нагли		
Н. спец.		Этингер		
Н-контр.		Черных		
Утв.		Файерштейн		

А12В.064.00000

Крупноблочная деаэрационно-питательная установка КБДПУ 100-120
Установка приборов контроля и автоматизации
Схема автоматизации

Литер	Масса	Масшт.
И		
Лист 1	Листов 1	

сантехпроект

Инв. № подл. | Подпись и дата | Взам. инв. № | Инв. № дубл. | Подпись и дата

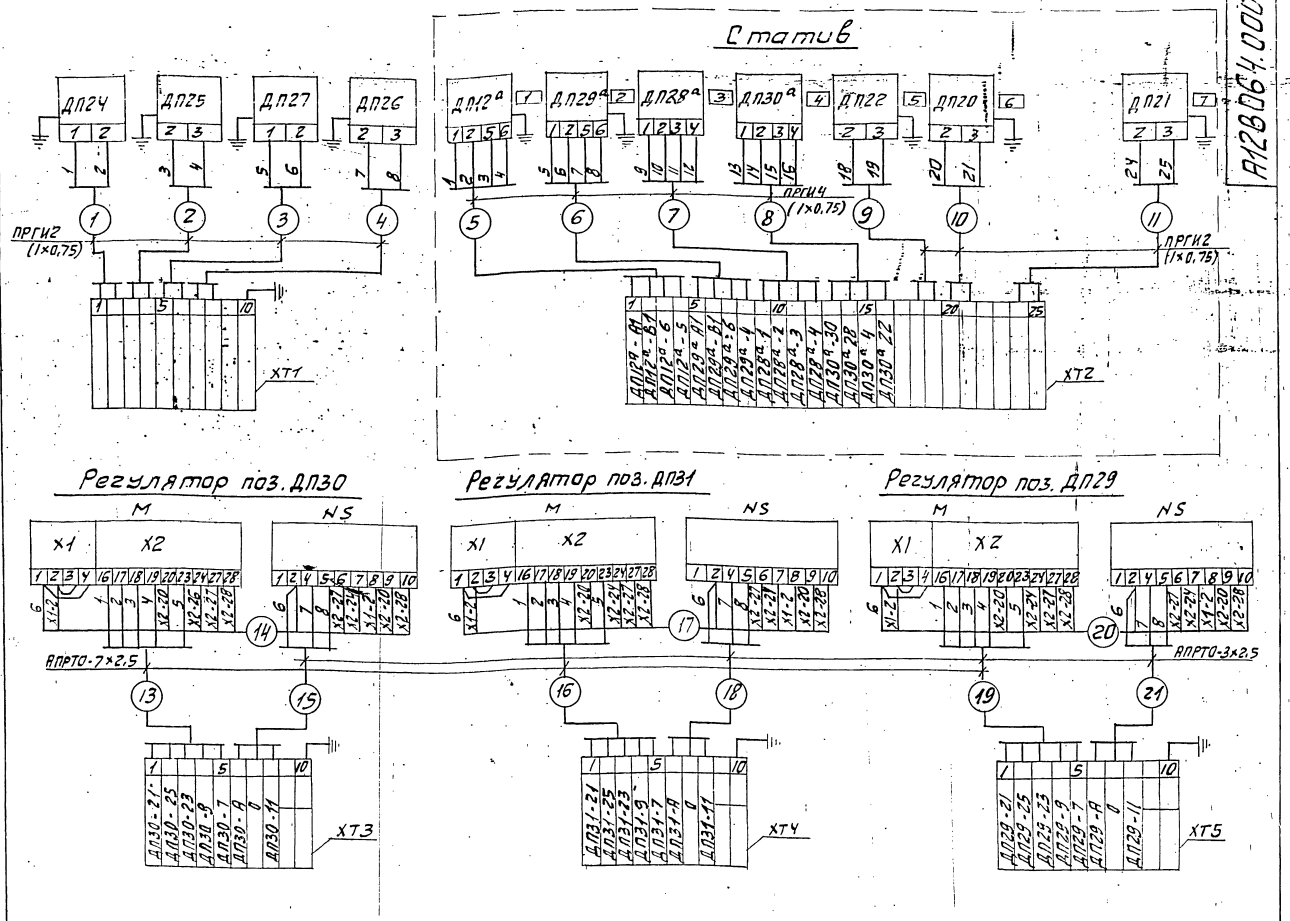

Перечень надписей в рамках

N рамки	Текст надписи	к-во	Примеч.
1	Давление в деаэраторе	1	
2	Давление питательной воды	1	
3	Уровень в деаэраторе (контроль)	1	
4	Уровень в деаэраторе (регулирование)	1	
5	Давление в питательных магистралях	1	
6	Насос N1	1	
7	Насос N2	1	
		1	

Перечень элементов схемы

Обозн.	Наименование	Тип	К-во	Примеч.
ДП12а, ДП29а	Преобразователь	сапфир 22ДИ	2	
ДП28а, ДП30а	Дифманометр	ДМ	2	
ДП20... ДП23	Манометр эл. контактный	ЭКМ	3	
ДП24... ДП27	Датчик уровня поплавковый	ДПЭ	4	
ХТ2	Коробка соединительная	КСП-25	1	
ХТ1; ХТ3...ХТ5	То же	КС-10-1	4	
М	Исполнительный механизм	МЭО	3	
NS	Усилитель	УЗ9	3	
—	Провод	ПРГИ 1×0,75		
—	Провод	АПРТО-3×2,5		
—	Провод	АПРТО-7×2,5		

1. Маркировка цепей дана условно. В нижней части соединительных коробок при монтаже проставляется отсутствующая маркировка в соответствии с реальным проектом.
2. Провод ПРГИ и АПРТО прокладывается в предусмотренном для этого металлорукове.
3. В одном из кабелей, подводимых к коробке от щита управления, предусмотреть жилу для заземления статива.

			А12В064.000ЭЧ	
Изм.	Лист	№ докум.	Подп.	Дата
Разраб		Нагли		
Пров.		Этингер		
Рук. гр.		Нагли		
Ст. спец.		Этингер		
Н. контр.		Черных		
Утв.		Рафаилович		

Крупноблочная деаэрационно-питательная установка КБДПУ-400-120
Установка приборов контроля и автоматизации
Схема электрических соединений

Лит	Масса	Масштаб
И		

Лист 1 | Листов 2

сантехпроект

ДП31

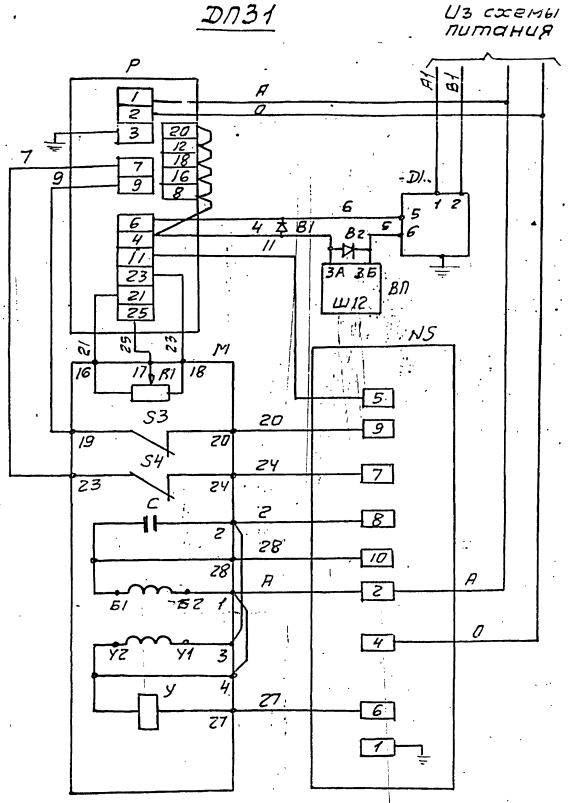

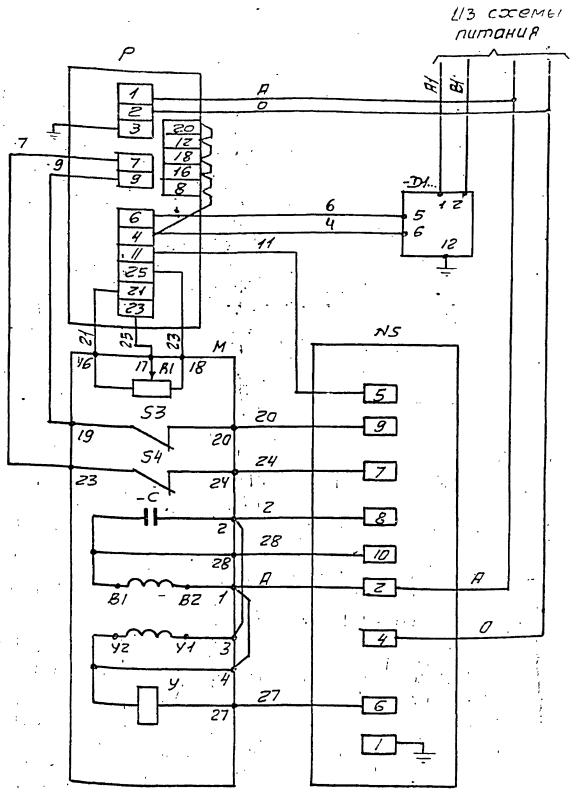

ДП30

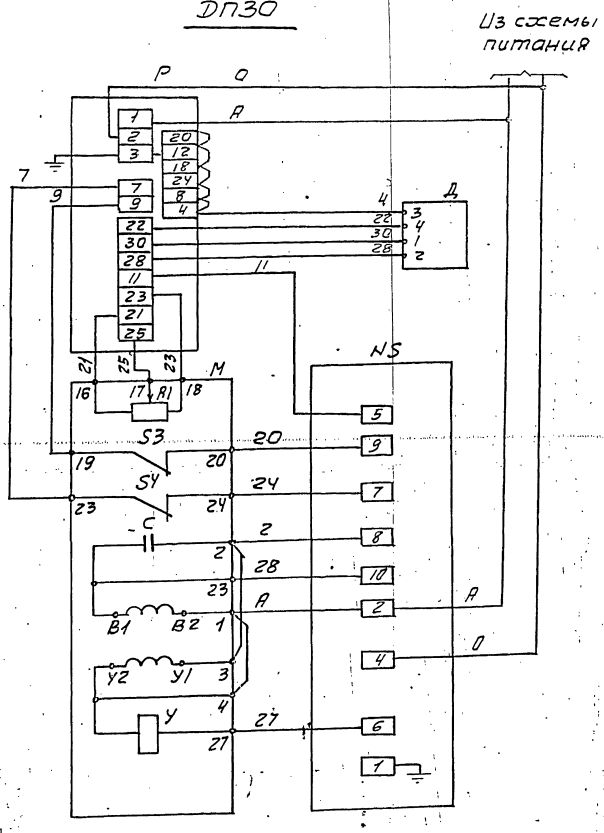

Перечень элементов схемы

Обозначение	Наименование	к-во	Примечание
	Аппаратура на щите управления		
Р	Регулирующий прибор РС-29-	1	
ВП	Вторичный прибор	1	
В1;В2	Защитное устройство В-01	2	
	Аппаратура по месту		
М	Механизм электрический однооборотный МЭО	1	
R1	Датчик реостатный	1	Комплект исполнительного механизма
S3;S4	Микропереключатель	2	
У	Электромагнит	1	
С	Конденсатор	1	
NS	Усилитель трехпозиционный У29.3	1	
Д1	Датчик „Сапфир"	1	
Д	Дифференциально-трансформаторный датчик	1	

В схеме регулятора перед маркировкой жил поставить индекс, соответствующий позиции регулирующего прибора.

Изм	Лист	№ докум	Подп.	Дата	А12В 064.000Э4	Лист 2

Инв. № подл. | Подп. и дата | Взам. инв. | Инв. № дубл. | Подп. и дата

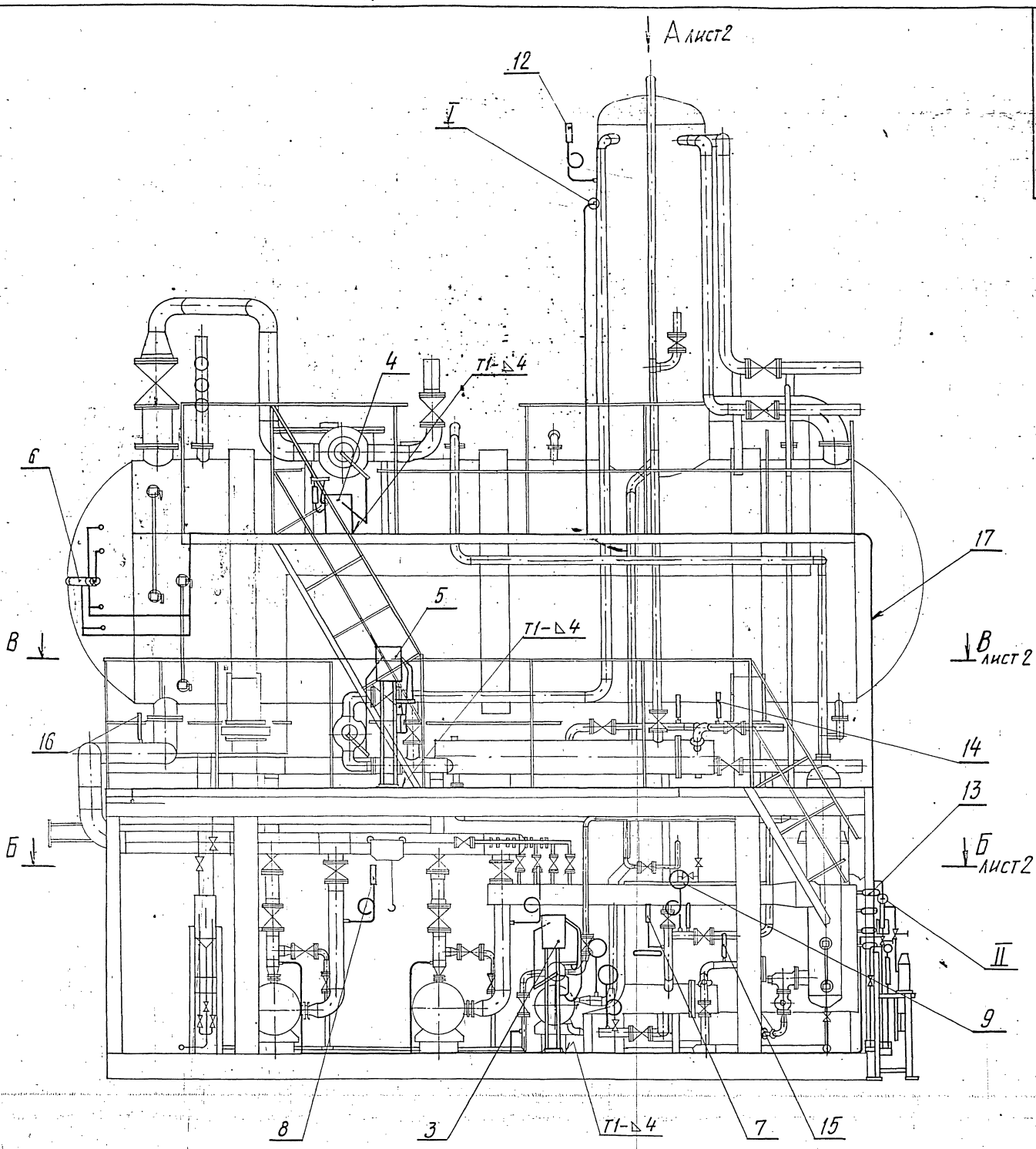

I
М1:2

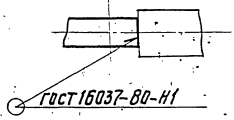

II
М1:1

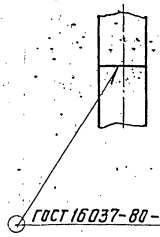

Сварные швы по ГОСТ 5264-80

					А12В064.000СБ		
Изм.	Лист	№ докум.	Подп.	Дата	Крупноблочная деаэрационно-питательная установка КБДПУ-100-120 Установка приборов контроля и автоматизации.	Лит.	Масса	Масштаб
Разраб.		Чебоксаров		IX-87		И	389	1:25
Пров.		Фрадкин				Лист 1	Листов 2	
Рук. гр.		Фрадкин						
Гл. спец.		Грановский				САНТЕХПРОЕКТ		
Н. контр.		Литвак						
Утв.		Сливак						

Вид А

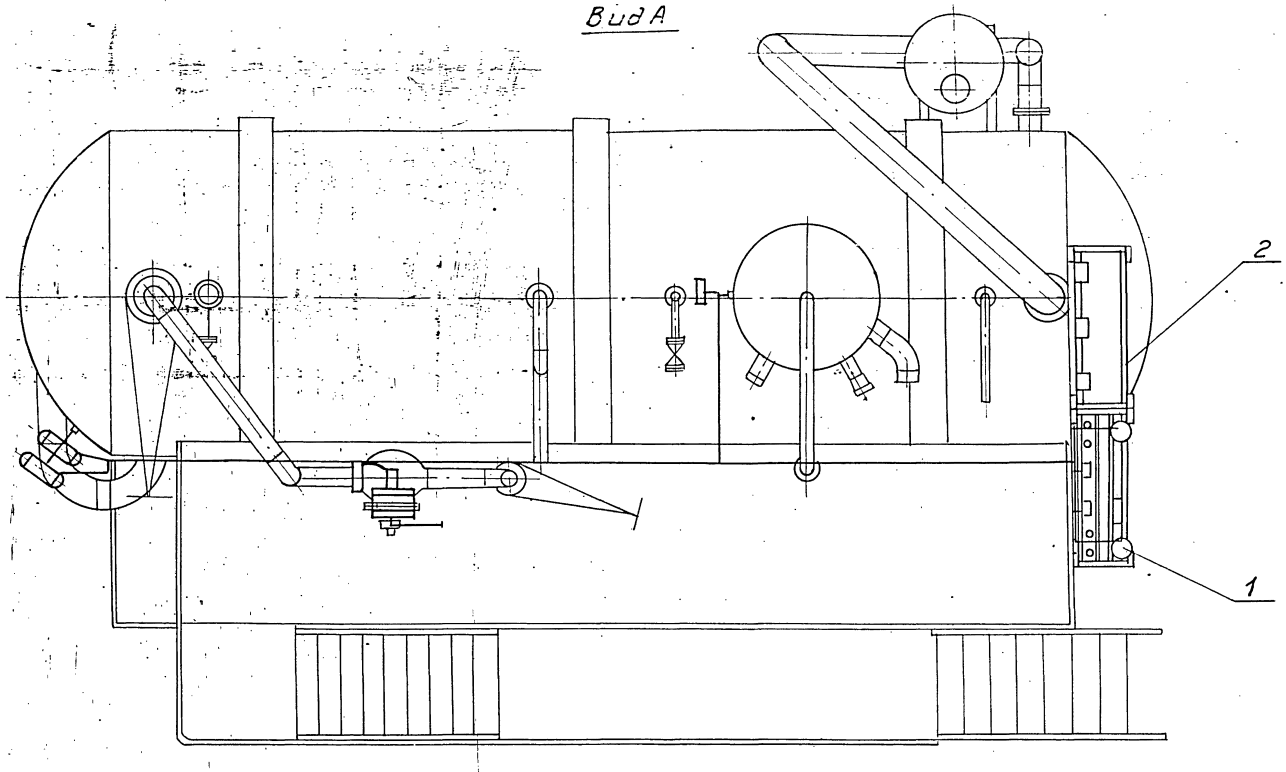

Б-Б

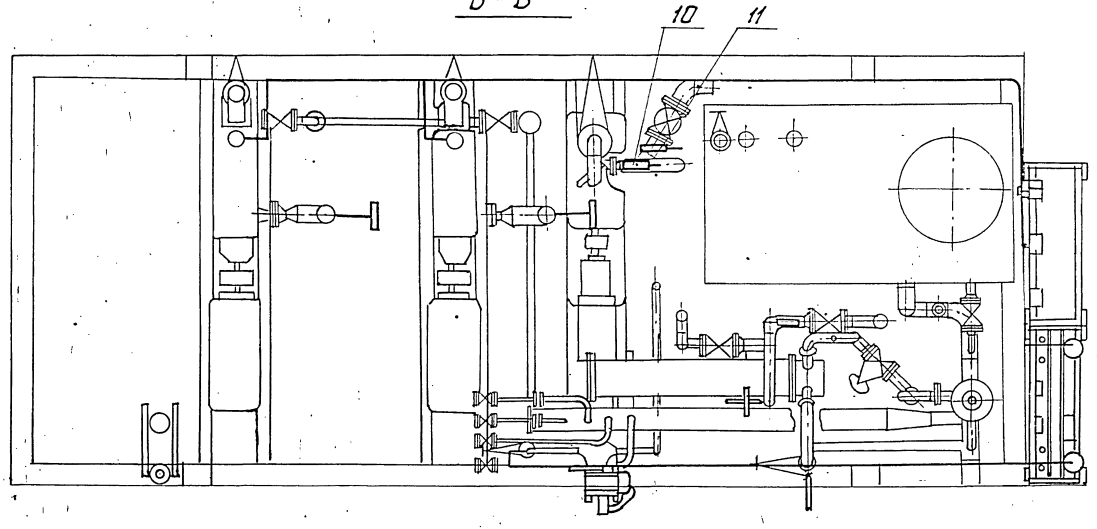

В-В

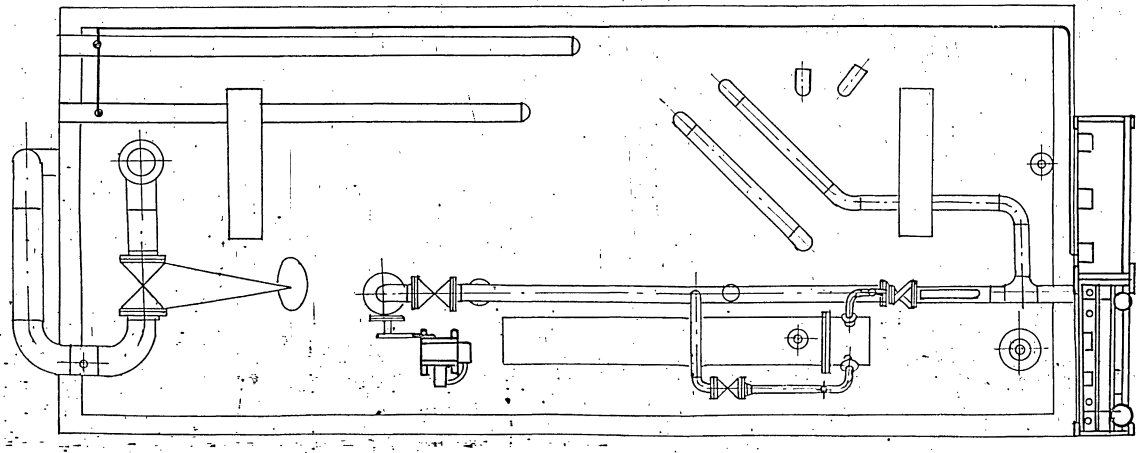

Формат	Зона	Поз.	Обозначение	Наименование	Кол.	Примечание
				Документация		
А2			А12В058.010 СБ	Сборочный чертеж		
				Стандартные изделия		
		1		Болт М6×25.36		
				ГОСТ 7798-70	4	
		2		Гайка М6.4		
				ГОСТ 5915-70	4	
		3		Шайба 6.02		
				ГОСТ 11371-78	4	
				Прочие изделия		
		4		Установка 1 дифманометра ДМ		С одной обвязкой
				модели 3583 перепад		
				25кПа (0,25 кгс/см²)		
				ТМ4-390-86	1	
		5		Установка 1 дифманометра ДМ		С одной обвязкой
				модели 3583 перепад		
				4кПа (400 кгс/м²)		
				ТМ4-390-86	1	

Изм.	Лист	N докум.	Подп.	Дата
Разраб.		Меднова		IV-87
Пров.		Фрадкин		
Рук.гр.		Фрадкин		
Н.контр.		Литвак		
Утв.		Спивак		

А12В058.010

Статив

Лит.	Лист	Листов
И	1	2

САНТЕХПРОЕКТ

Формат	Зона	Поз.	Обозначение	Наименование	Кол.	Примечание
		6		Установка 1 преобразователя Сапфир		
				22ДИ-2130-02-УХЛ		
				3,1-0,5/25к Па-05		
				ТМ4-411-86	1	
		7		Установка 1 преобразователя Сапфир		
				22ДИ-2150-02-УХЛ		
				3,1-0,5/2,5 МПа-05		
				ТМ4-411-86	1	
		8		Установка 2 коллектора КС-1100		
				ТМ4-419-86	1	
		9		Рама РПП-2		
				ТМ4-546-81	1	
		10		Коробка соединительная КСП-25		
				0.528.012 ТУ	1	
				Материалы		
		11		Провод ПРГИ 1×0,75		
				ГОСТ 20520-80	16	м
		12		Трубка ПВХ 9×1		
				ТУ6-05-1342-76	4	м

Инв.№ подл. | Подп. и дата | Взам. инв.№ | Инв.№ дубл. | Подп. и дата

Изм.	Лист	N докум.	Подп.	Дата

А12В058.010

Лист 2

Формат А4

Формат	Зона	Поз.	Обозначение	Наименование	Кол.	Примечание
				Документация		
А2			А12В058.020 СБ	Сборочный чертеж		
				Прочие изделия		
		1		Установка 2 манометра ЭКМ-160×1У		
				ТМ4-413-86	3	
		2		Установка 2 коллектора КС-1100		
				ТМ4 419-86	1	
		3		Рама РПП-2		
				ТМ4-546-81	1	

Инв.№ подл. | Подп. и дата | Взам. инв.№ | Инв.№ дубл. | Подп. и дата

Изм.	Лист	N докум.	Подп.	Дата
Разраб.		Меднова		IX-87
Пров.		Фрадкин		
Рук.гр.		Фрадкин		
Н.контр.		Литвак		
Утв.		Спивак		

А12В058.020

Статив

Лит.	Лист	Листов
И		1

САНТЕХПРОЕКТ

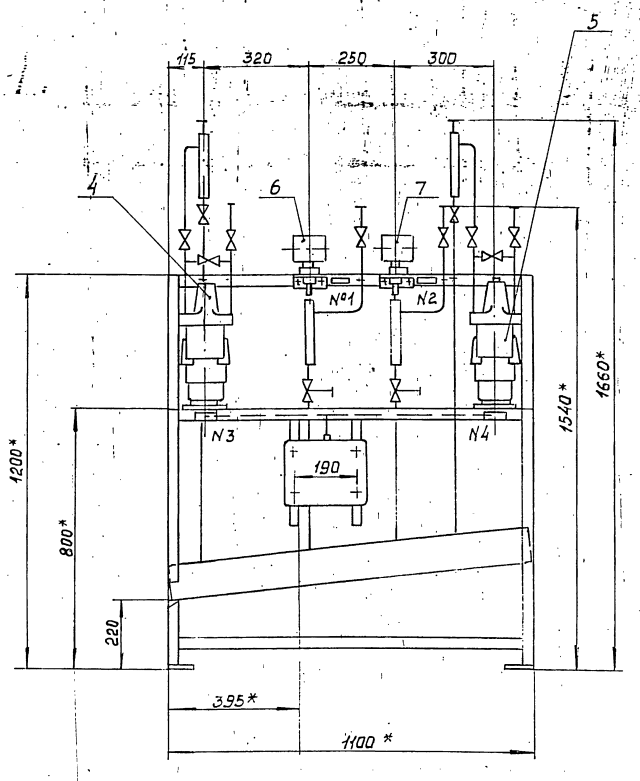

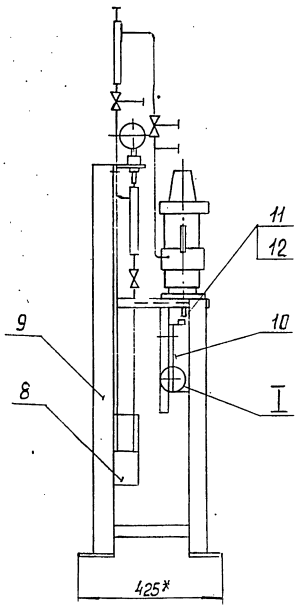

I
М1:1

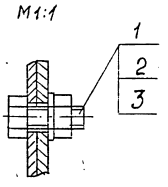

№ рамки	Текст надписи в рамке	Кол.	Примеч.
1	Давление в деаэраторе	1	
2	Давление питательной воды	1	
3	Уровень в деаэраторе (контроль)	1	
4	Уровень в деаэраторе (регулирование)	1	

1. Размеры для справок.
2. $\pm \frac{t_2}{2}$
3. Провода (поз. 11) прокладывать в трубах (поз.12).

Изм.	Лис	№ докум.	Подп.	Дата
Разраб.		Меднова		
Пров.		Фрадкин		
Рук. гр.		Фрадкин		
Гл. спец.		Грановский		
Н. контр.		Литвак		
Утв.		Спивак		

А12В.058.010 СБ

Статив

Лит.	Масса	Масшт.
И	105	1:10

Лист	Листов 1

Сантехпроект

Инв. № подл. | Подп. и дата | Взам. инв. № | Инв. № дубл. | Подп. и дата

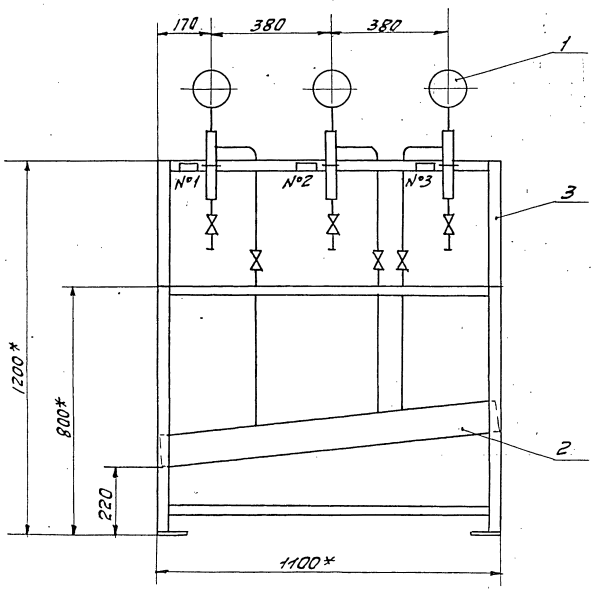

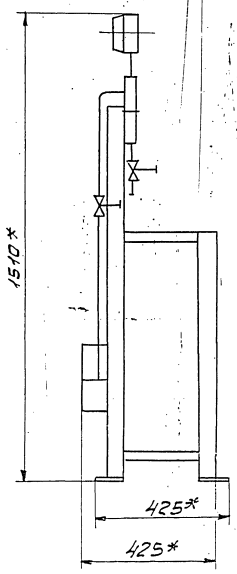

№ рамки	Текст надписи в рамке	Кол.	Примеч.
N1	Давление в питательных магистралях	1	
N2	Насос №1	1	
N3	Насос №2	1	

1* Размеры для справок.

2. $\pm\frac{t_2}{2}$

						А12В058.020СБ			
Изм.	Лист	N докум.	Подп.	Дата			Лит.	Масса	Масшт.
Разр.		Меднова			Статив		И	48	1:10
Пров.		Фрадкин					Лист	Листов 1	
Рук. гр.		Фрадкин							
Гл. спец.		Грановский					сантехпроект		
Н. контр.		Литвак							
Утв.		Спивак							

Копировал А3 Формат А3

Серия 5.903-11 Выпуск 1-7

А12В058.005

6,3 (V)

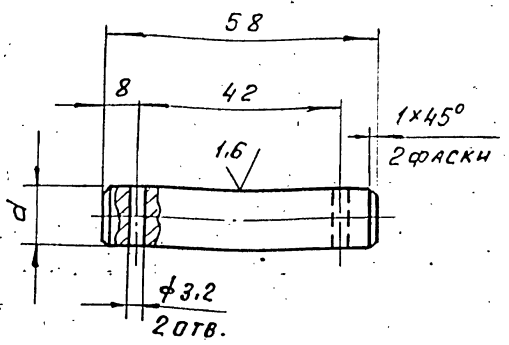

Обозначение	d, мм	Масса, кг
А12В058.005	12	0,06
-01	15	0,08

Неуказанные предельные отклонения размеров: Н14; h14; $\pm \frac{t_2}{2}$.

Изм.	Лист	№ докум.	Подп.	Дата
Разраб.		Володуева		9-87
Пров.		Фрадкин		
Рук. груп.		Мерзлякова		
Гл. спец.		Грановский		
Н. контр.		Литвак		
Утв.		Спивак		

А12В058.005

Ось

Лит	Масса	Масшт.
И	см. табл.	1:1

Лист | Листов 1

Ст. 3 ГОСТ 380-71

САНТЕХПРОЕКТ

Формат А4

Формат	Зона	Поз.	Обозначение	Наименование	Кол.	Примечание
				Документация		
А2			А12В058.030СБ	Сборочный чертеж		
				Сборочные единицы		
А4		1	А12В058.040	Опора	1	
				Детали		
А4		2	А12В058.005	Ось	1	
		3	-01	Ось	1	
				Стандартные изделия		
				Болты ГОСТ 7798-70		
		4		М6×25.36	4	
		5		М12×40.36	4	
		6		Винт М4×20.36		
				ГОСТ 17473-80	4	
				Гайки ГОСТ 5915-70		
		7		М4.4	4	
		8		М6.4	4	
		9		М12.4	4	

Изм.	Лист	№ докум.	Подп.	Дата
Разраб.		Володуева		9-87
Пров.		Фрадкин		
Рук. гр.		Мерзлякова		
Н. контр.		Литвак		
Утв.		Спивак		

А12В058.030

Сочленение исполнительного механизма МЭО-100/25-0,25Р с регулирующим клапаном Т-33б

Лист	Листов	Листов
И	1	3

САНТЕХПРОЕКТ

Формат А4

Формат	Зона	Поз.	Обозначение	Наименование	Кол.	Примечание
				Шайбы ГОСТ 11371-78		
		10		6.02	4	
		11		12.02	2	
		12		16.02	2	
		13		Шплинт 3,2×22		
				ГОСТ 397-79	4	
				Прочие изделия		
		14		Механизм		
				электрический		
				исполнительный		
				МЭО-100/25-0,25Р		
				ТУ 25-02.19/401-81	1	
		15		Усилитель трехпози-		
				ционный У29.3		
				ТУ 25.02(61)-84	1	
		16		Коробка соедини-		
				тельная КС-10-1		
				ТУ 36,2568-83	1	
				Материалы		
				Провода		
				ГОСТ 20520-80		
		17		АПРТО-7×2,5	2,0	м
		18		АПРТО-3×2,5	0,5	м

Изм.	Лист	№ докум.	Подп.	Дата

А12В058.030

Лист 2

Формат	Зона	Поз.	Обозначение	Наименование	Кол.	Примечание
				Металлорукав		
				ТУ 22-3988-77		
		19		Р3-ЦХ-Ш ф18 мм	0,5	м
		20		Р3-ЦХ-Ш ф25 мм	1,5	м
			Переменные данные для исполнений:			
				А12В058.030		
				Сборочные единицы		
А4		21	А12В058.050	Штанга	1	
				А12В058.030-01		
				Сборочные единицы		
А4		21	А12В058.050-01	Штанга	1	
				А12В058.030-02		
				Сборочные единицы		
А4		21	А12В058.050-02	Штанга	1	

Изм.	Лист	№ докум.	Подп.	Дата

А12В058.030

Лист 3

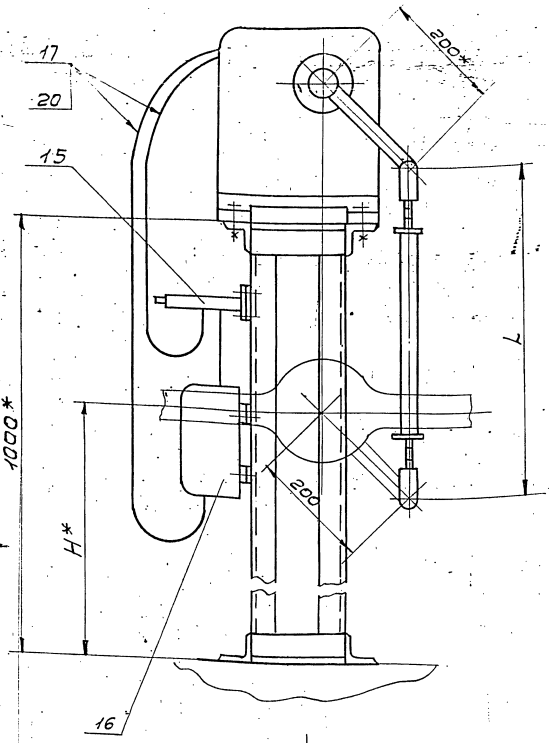

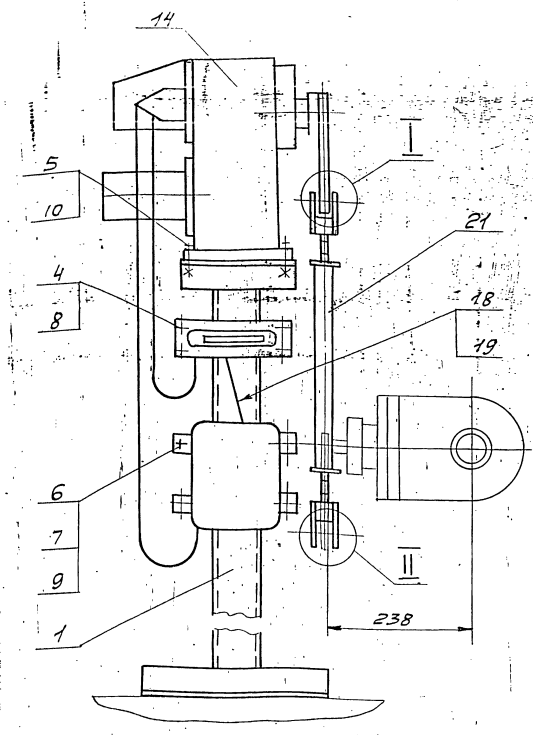

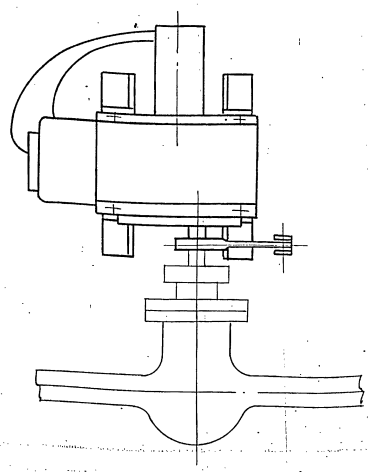

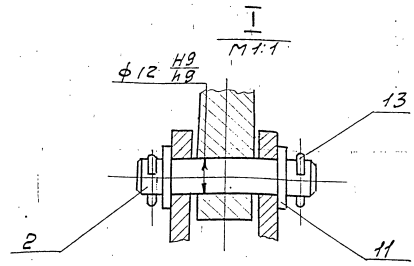

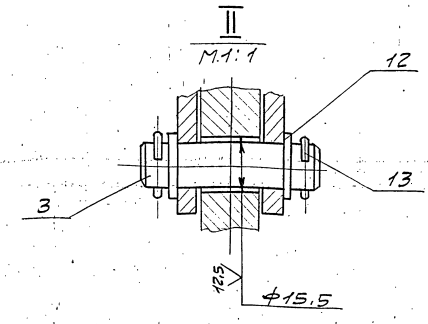

Обозначение	Тип блока КБДПУ	Размеры, мм		масса, кг
		H*	L	
А12В058.030	15-20	700	540	54,9
	15-30			
-01	25-76	690	550	54,95
-02	50-76	740	500	54,8
	50-114			
	100-114			
	100-120			
	100-180			

1. * Размеры для справок.
2. H14; h14; $\pm\frac{t_2}{2}$.
3. Провода поз. 17 прокладывать в металлорукаве поз. 20; провода поз. 18 прокладывать в металлорукаве поз. 19.

					А12В058.030СБ			
Изм.	Лист	N докум.	Подп.	Дата	Сочленение исполнительного механизма МЭО-100/25-0,25 Р с регулирующим клапаном Т-33Б	Лит. И	Масса см. табл.	Масшт. —
Разр.		Волобуева		9-81				
Пров.		Фрадкин						
Рук. гр.		Мерзлякова				Лист	Листов 1	
Гл. спец.		Грановская						
Н-конт.		Литвал				сантехпроект		
Утв.		Спивак						

Серия 5.903-11 Выпуск 1-4

Формат	Зона	Поз.	Обозначение	Наименование	Кол.	Примечание
				Документация		
А3			А12В058.040 СБ	Сборочный чертеж		
				Детали		
БЧ		1	А12В058.018	Уголок		
				Уголок 50×50×5-БГОСТ8509-86 / Вст.3-I-ГОСТ535-79		
				L=144-1,0	4	0,54кг
БЧ		2	А12В058.019	Уголок		
				Уголок 50×50×5-БГОСТ8509-86 / Вст.3-I-ГОСТ535-79		
				L=180-1,0	2	0,68кг
БЧ		3	А12В058.021	Уголок		
				Уголок 50×50×5-БГОСТ8509-86 / Вст.3-I-ГОСТ535-79		
				L=300-1,3	2	1,13кг
АЧ		4	А12В058.022	Плита -	1	
БЧ		5	А12В058.023	Полоса		
				Полоса ПП-30		
				ТУ36.1113-75		
				ℓ=200-1,1	2	0,52кг

Изм	Лист	№ докум.	Подп.	Дата
Разраб.	Болобуева			9-87
Пров.	Фрадкин			
Рук.гр.	Мерзлякова			
Н.контр.	Литвак			
Утв.	Спивак			

А12В058.040

Опора

Лит.	Лист	Листов
И	1	2

САНТЕХПРОЕКТ

Формат А4

Формат	Зона	Поз.	Обозначение	Наименование	Кол.	Примечание
		6	А12В058.024	Швеллер 6 ГОСТ 8240-72 / Швеллер 6 Ст.3-I-ГОСТ 535-79		
				L=980-2,3	2	6,9кг

Изм.	Лист	№ докум.	Подп.	Дата

А12В058.040

Лист 2

Формат А4

А12В058.040СБ

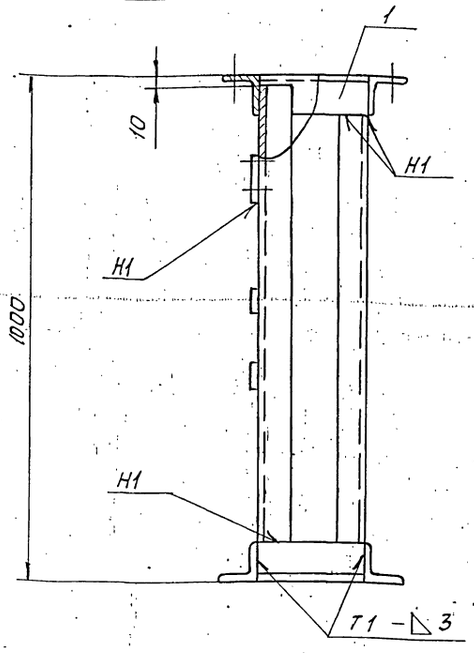

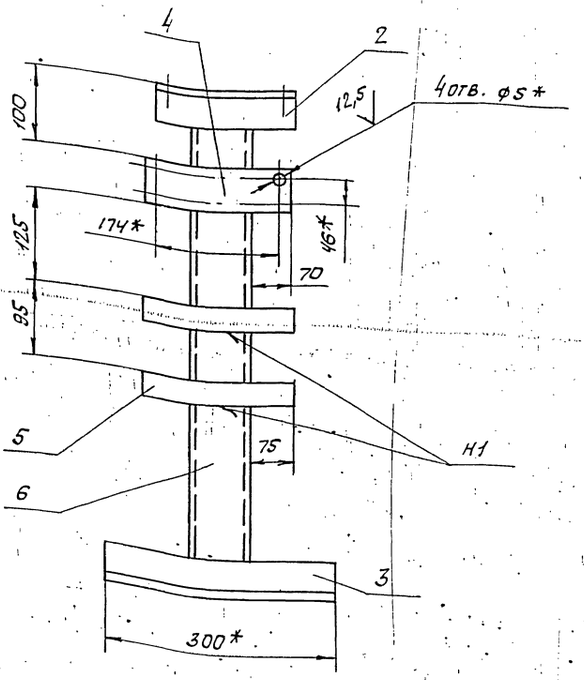

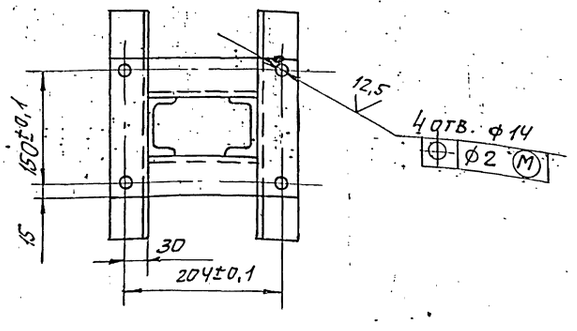

1. *. Размер для справок.
2. $H14;\ h14;\ -\frac{t2}{2}$.
3. Сварные швы по ГОСТ 5264-80.

Изм	Лист	№ докум.	Подп.	Дата
Разраб.	Болобуева			9-87
Пров.	Фрадкин			
Рук.гр.	Мерзлякова			
Гл.спец.	Грановский			
Н.контр.	Литвак			
Утв.	Спивак			

А12В058.040 СБ.

Опора

Лит.	Масса	Масштаб
И	См. табл.	—

Лист	Листов 1

САНТЕХПРОЕКТ

Инв.№ подл. | Подп. и дата | Взам. инв.№ | Инв.№ дубл. | Подп. и дата

Формат	Зона	Поз.	Обозначение	Наименование	Кол.	Примечание
				Документация		
А3			А12В058.050 СБ	Сборочный чертеж		
				Детали		
А4		1	А12В032.008	Ушко	2	
		2	— 01	Ушко	2	
А4		3	А12В032.009	Винт	1	
		4	— 01	Винт	1	
А4		5	А12В032.011	Втулка	1	
		6	— 01	Втулка	1	
А4		7	А12В032.012	Бобышка	2	
				Переменные данные для исполнений		
				А12В058.050		
				Детали		
БЧ		8	А12В058.031	Труба		
				Труба 32×4 ГОСТ 8734-75 / Д ГОСТ 8733-74		
				ℓ=290-1,3	1	0,8 кг
				А12В058.050-01		
				Детали		
БЧ		8	А12В058.032	Труба ℓ=300-1,3		
				Труба 32×4 ГОСТ 8734-75 / Д ГОСТ 8733-74	1	0,83 кг

Изм.	Лист	№ докум.	Подп.	Дата
Разраб.	Волобуева			9-87
Пров.	Фрадкин			
Рук. гр.	Мерзлякова			
Н. контр.	Литвак			
Утв.	Спивак			

А12В058.050

Штанга

Лит.	Лист	Листов
И	1	2

САНТЕХПРОЕКТ

Формат А4

Инв. № подл. | Подп. и дата | Взам. инв. № | Инв. № дубл. | Подп. и дата

Формат	Зона	Поз.	Обозначение	Наименование	Кол.	Примечание
				А12В058.050-02		
				Детали		
БЧ		8	А12В058.032	Труба		
				Труба 32×4 ГОСТ 8734-75 / Д ГОСТ 8733-74		
				ℓ=250-1,3	1	0,69 кг
				А12В058.050-03		
				Детали		
БЧ		8	А12В058.033	Труба		
				Труба 32×4 ГОСТ 8734-75 / Д ГОСТ 8733-74		
				ℓ=205-1,15	1	0,6 кг
				А12В058.050-04		
				Детали		
БЧ		8	А12В058.034	Труба		
				Труба 32×4 ГОСТ 8734-75 / Д ГОСТ 8733-74		
				ℓ=430-1,55	1	1,2 кг
				А12В058.050-05		
				Детали		
БЧ		8	А12В058.035	Труба		
				Труба 32×4 ГОСТ 8734-75 / Д ГОСТ 8733-74		
				ℓ=470	1	1,3 кг

Изм.	Лист	№ докум.	Подп.	Дата

А12В058.050

Лист 2

Формат А4

А12В058.050СБ

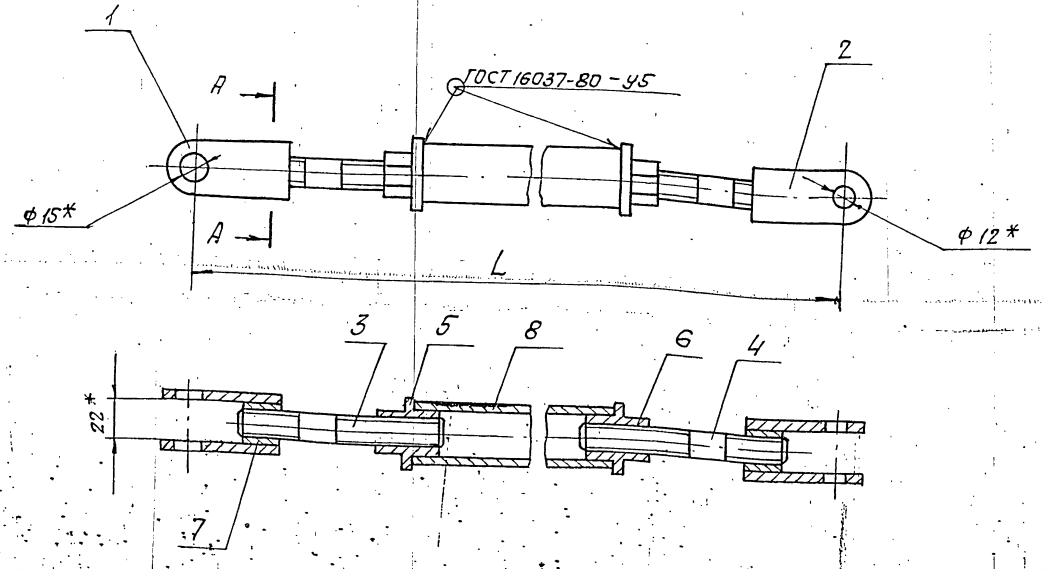

А — А
М1:1

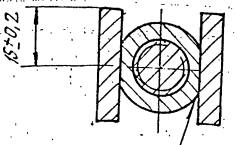

ГОСТ 11534-75-У1

Обозначение	L, мм	Масса, кг
А12В058.050	540-1,75	1,95
—01	550-1,75	2,00
—02	500-1,75	1,85
—03	455-1,55	1,75
—04	680-2,0	2,35
—05	720-2,0	2,45

* Размеры для справок.

Изм.	Лист	№ докум.	Подп.	Дата
Разраб.	Волобуева			9-87
Пров.	Фрадкин			
Рук. гр.	Мерзлякова			
Гл. спец.	Грановский			
Н. контр.	Литвак			
Утв.	Спивак			

А12В058.050 СБ

Штанга

Лит.	Масса	Масштаб
И	См. табл.	—
Лист	Листов 1	

САНТЕХПРОЕКТ

А12В032.008

(√)

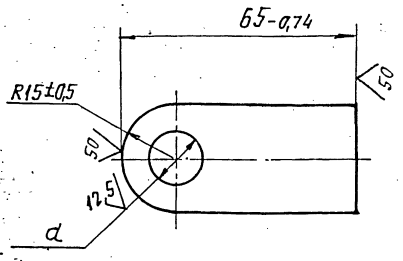

Обозначение	d, мм	Масса, кг
А12В032.008	$15^{+0,43}$	0,11
-01	$12^{+0,43}$	0,12

Изм.	Лист	№ докум.	Подп.	Дата	А12В032.008		
Разраб.		Волобуева		9-87	Ушко	Лит.	Масса / Масштаб
Пров.		Фрядкин				И	см. табл. / 1:1
Рук. гр.		Мерзлякова				Лист	Листов
Н. контр.		Лейтес		11.87	Полоса 30×6-Б ГОСТ 103-76 / Вст3-I ГОСТ 535-79	САНТЕХПРОЕКТ	
Утв.		Спивак					

Копировал: Тужилкина Формат: А4

Серия 5.903-11 Выпуск 1-2

Инв. № подл. | Подп. и дата | Взам. инв. № | Инв. № дубл. | Подп. и дата

А12В032.009

12,5 (√)

А12В032.009

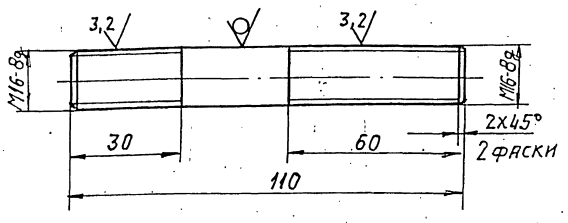

А12В032.009-01

Остальное - см. А12В032.009

М1:2

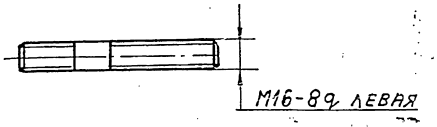

Неуказанные предельные отклонения размеров: $h14; \pm \frac{IT14}{2}$

Изм.	Лист	№ докум.	Подп.	Дата	А12В032.009		
Разраб.		Волобуева		9-87	Винт	Лит.	Масса / Масштаб
Пров.		Фрядкин				И	0,17 / 1:1
Рук. гр.		Мерзлякова				Лист	Листов 1
Н. контр.		Лейтес		11.87	Круг 16-В ГОСТ 2590-71 / Вст3-I ГОСТ 535-79	САНТЕХПРОЕКТ	
Утв.		Спивак					

Копировал: Тужилкина Формат: А4

Инв. № подл. | Подп. и дата | Взам. инв. № | Инв. № дубл. | Подп. и дата

А12В032.011

12,5 (√)

А12В032.011

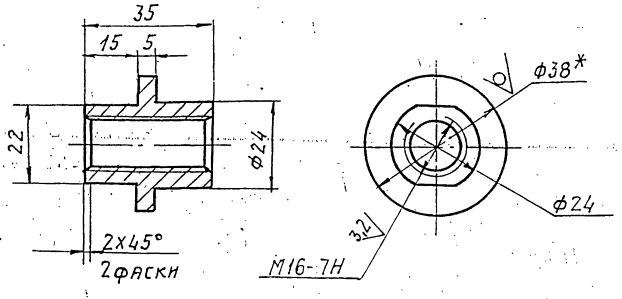

А12В032.011-01

Остальное - см. А12В032.011

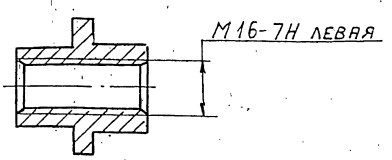

1. * Размер для справок.
2. $h14; \pm \frac{IT14}{2}$.

Изм.	Лист	№ докум.	Подп.	Дата	А12В032.011		
Разраб.		Волобуева		9-87	Втулка	Лит.	Масса / Масштаб
Пров.		Фрядкин				И	0,1 / 1:1
Рук. гр.		Мерзлякова				Лист	Листов 1
Н. контр.		Лейтес		11.87	Круг 38-В ГОСТ 2590-71 / Вст3-II ГОСТ 535-79	САНТЕХПРОЕКТ	
Утв.		Спивак					

Копировал: Тужилкина Формат: А4

Инв. № подл. | Подп. и дата | Взам. инв. № | Инв. № дубл. | Подп. и дата

А12В032.012

25 (√)

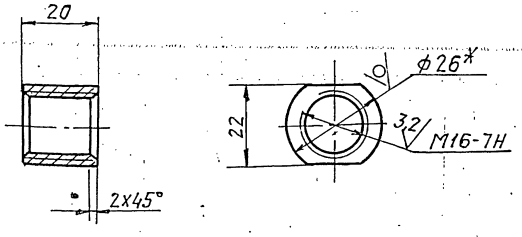

1. * Размер для справок.
2. h14.

Изм.	Лист	№ докум.	Подп.	Дата	А12В032.012		
Разраб.		Волобуева		9-87	Бобышка	Лит.	Масса / Масштаб
Пров.		Фрядкин				И	0,07 / 1:1
Рук. гр.		Мерзлякова				Лист	Листов 1
Н. контр.		Лейтес		11.87	Круг 26-В ГОСТ 2590-71 / Вст3-II ГОСТ 535-79	САНТЕХПРОЕКТ	
Утв.		Спивак					

Инв. № подл. | Подп. и дата | Взам. инв. № | Инв. № дубл. | Подп. и дата

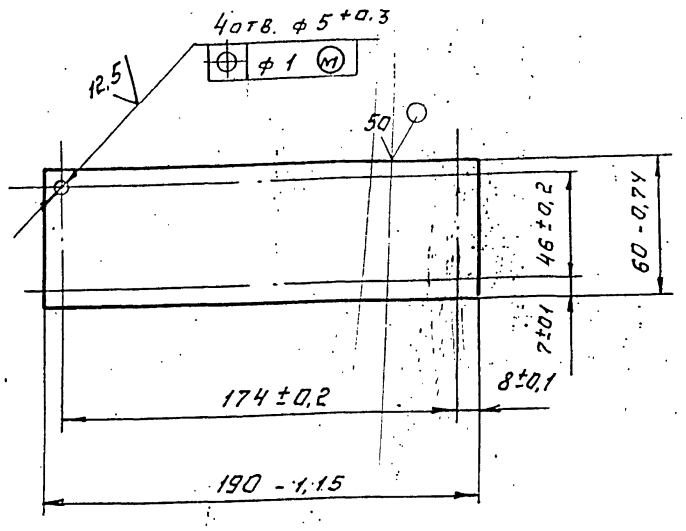

Изм.	Лист	N докум.	Подп.	Дата
Разраб.	Болобуева			9-87
Провер.	Фрадкин			
Рук.груп.	Мерзлякова			
Гл.спец.	Грановский			
Н.контр.	Литвак			
Утв.	Спивак			

А12В058.022

Плита

Лит	Масса	Масштаб
И	0,2	1:2

Лист	Листов 1

Лист 63 Гост 19903-74
4-IV-В Ст3 Гост 16523-70

САНТЕХПРОЕКТ

Копировал: Формат А4

Формат	Зона	Поз.	Обозначение	Наименование	Кол.	Примечание
				Документация		
А2			А12В058.060 СБ	Сборочный чертеж		
				Детали		
А4		1	А12 В058.005	Ось	1	
		2		Ось	1	
А4		3	А12В058.022	Плита	1	
Б4		4	А12В058.041	Плита		
				Лист Б5 Гост 19903-74		
				ВСт3 Гост 14637-79		
				180-1 × 248 - 1,15	1	1,6 кг.
				Стандартные изделия		
				Болты Гост 7798-70		
		5		м6 × 25.36	4	
		6		м12 × 40.36	4	
		7		Винт м4 × 20.36		
				Гост 17473-80	4	
				Гайки Гост 5915-70		
		8		м4.4	4	
		9		м6.4	4	
		10		м12.4	4	

Подп. и дата | Инв. N подл. | Взам. инв. N | Инв. N дубл. | Подп. и дата

Изм.	Лист	N докум.	Подп.	Дата
Разраб.	Болобуева			9-87
Пров.	Фрадкин			
Рук.гр.	Мерзлякова			
Н.контр.	Литвак			
Утв.	Спивак			

А12В058.060

Сочленение исполнительного механизма МЭО-100/25-0,25Р с регулирующим клапаном

Лит	Лист	Листов
И	1	3

САНТЕХПРОЕКТ

Копировал Формат А4

Формат	Зона	Поз.	Обозначение	Наименование	Кол.	Примечание
				Шайбы Гост 11371-78		
		11		6.02		
		12		12.02		
		13		16.02		
		14		Шплинт 3,2 × 22		
				Гост 397-79		
				Прочие изделия		
		15		Механизм		
				электрический		
				исполнительный		
				МЭО-100/25-0,25Р		
				ТУ 25-02.191401-81	1	
		16		Усилитель трехпозиционный У29.3		
				ТУ 25.02(61)-84	1	
		17		Коробка соединительная КС-10-1		
				ТУ 36.2568-83	1	
				Материалы		
				Провода		
				Гост 20520-80		
		18		АПРТО-7 × 2,5	2,0	м
		19		АПРТО-3 × 2,5	0,5	м

Изм.	Лист	N докум.	Подп.	Дата

А12В058.060

Лист 2

Копировал Формат А4

Формат	Зона	Поз.	Обозначение	Наименование	Кол.	Примечание
				Металлорукав		
				ТУ 22-3988-77		
		20		Р3-Ц Х-Ш ф 18мм	0,5	м
		21		Р3-Ц Х-Ш ф 25мм	1,5	м
		22		Полоса ПП-30		
				ТУ 36.1113-75	0,41	м
			Переменные данные	для исполнений:		
				А12В058.060		
				Сборочные единицы		
А4		23	А12 В058.050-01	Штанга	1	
				А12В058.060-01		
				Сборочные единицы		
А4		25	А12.В0 58.050-03	Штанга	1	

Подп. и дата | Инв. N подл. | Взам. инв. N | Инв. N дубл. | Подп. и дата

Изм.	Лист	N докум.	Подп.	Дата

А12В058.060

Лист 3

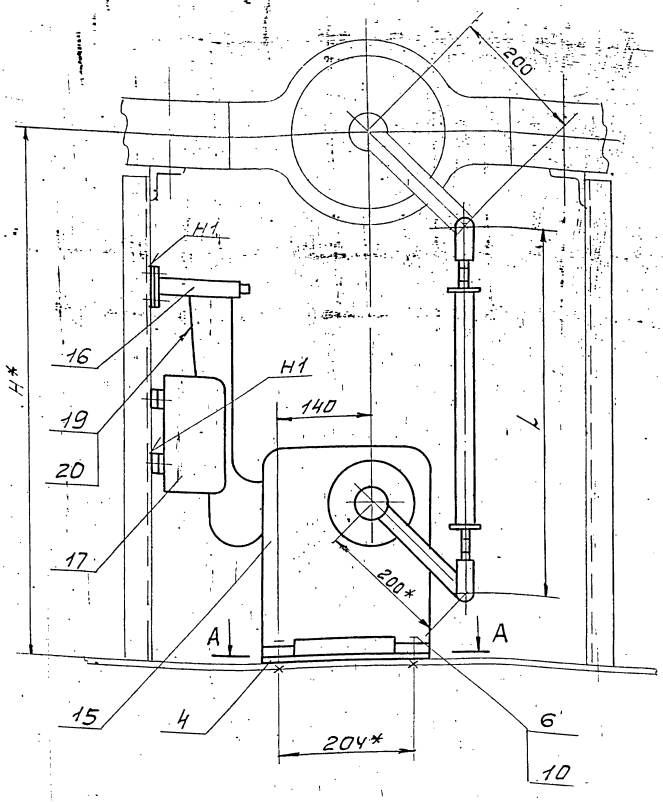

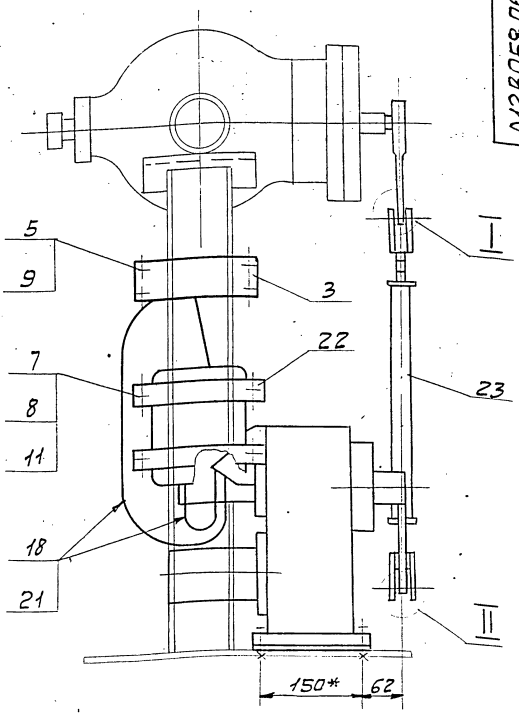

I
М1:1

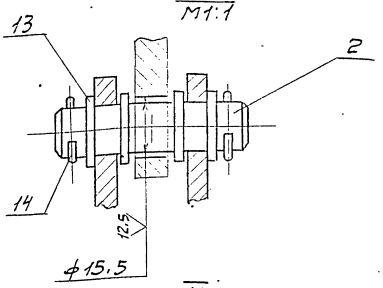

II
М1:1

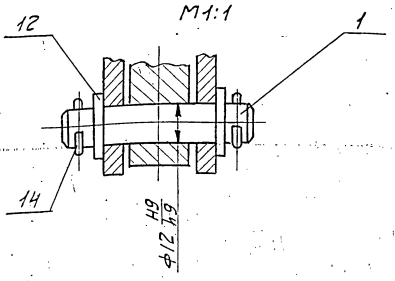

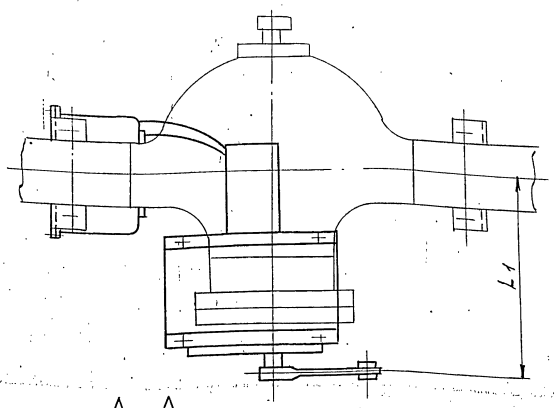

А–А

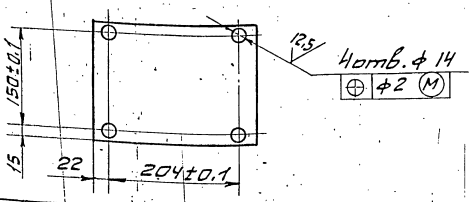

1.* Размеры для справок.
2. H14; h14; $\pm\frac{t2}{2}$.
3. Сварные швы по ГОСТ 5264-80.
4. Провода поз.18 прокладывать в металлорукаве поз.21; провода поз.19 прокладывать в металлорукаве поз.20.

Обозначение	Тип блока КБДПУ	Тип клапана	Размеры, мм H*:	L	L1	Масса, кг.
А12В058.060	15-20	6с-9-1	800	555		36.0
	15-30				302	
	25-76					
	50-76	6с-9-2				
-01	50-114		700	455	333	35.7
	100-114					
	100-120	6с-9-3				
	100-180					

Изм.	Лист	N докум.	Подп.	Дата
Разр.		Волобуева		9-84
Провер.		Фрайкин		
Рук. гр.		Мерзлякова		
Гл. спец.		Горновский		
Н. контр.		Литвак		
Утв.		Спивак		

А12В058.060СБ

Сочленение исполнительного механизма НЭО.100/25-0.25Р с регулирующим клапаном

Лит.	Масса	Масшт.
И	см. табл.	1:5

Лист Листов 1

сантехпроект

Инв. N подл. | Подп. и дата | Взам. инв. N | Инв. N дубл. | Подпись и дата

Формат	Зона	Поз.	Обозначение	Наименование	Кол.	Примечание
				Документация		
А2			А12В058.0 ОСБ	Сборочный чертеж		
				Сборочные единицы		
А4		1	А12В058.040	Опора	1	
				Детали		
А4		2	А12В058.005	Ось	1	
		3	-01	Ось	1	
				Стандартные изделия		
				Болты ГОСТ 7798-70		
		4		М6х25.36	4	
		5		М12х40.36	4	
		6		Винт М4х20.36 ГОСТ 17473-80	4	
				Гайки ГОСТ 5915-70		
		7		М4.4	4	
		8		М6.4	4	
		9		М12.4	4	

Инв.№ подл. | Подп. и дата | Взам. инв.№ | Инв.№ дубл. | Подп. и дата

Изм.	Лист	№ докум.	Подп.	Дата	А12В060.010			
Разраб.		Волобуева		9-87	Сочленение исполнительного механизма МЭО-100/25-0,25Р с регулирующим клапаном.	Лит	Лист 1	Листов 3
Провер.		Фрайкин				И		
Нач.гр.		Мерзлякова				САНТЕХПРОЕКТ		
Н.контр.		Литвак						
Утв.		Спивак						

Копировал

Формат А4

Формат	Зона	Поз.	Обозначение	Наименование	Кол.	Примечание
				Шайбы ГОСТ 11371-78		
		10		6.02		
		11		12.02		
		12		16.02		
		13		Шплинт 3,2х22 ГОСТ 397-79		
				Прочие изделия		
		14		Механизм электрический исполнительный МЭО-100/25-0,25Р ТУ 25-02.1914Г1-81	1	
		15		Усилитель трехпозиционный У29.3 ТУ 25.02/61)-84	1	
		16		Коробка соединительная КС-10-1 ТУ36.2568-83	1	
				Материалы		
				Провода ГОСТ 20520-80		
		17		ППРТО-7х2,5	2,0	м
		18		АПРТО-3х2,5	0,5	м

Изм.	Лист	№ докум.	Подп.	Дата	А12В060.010	Лист 2

Формат	Зона	Поз.	Обозначение	Наименование	Кол.	Примечание
				Металлорукав ТУ 22-3988-77		
		19		Р3-ЦХ-Ш ф 18мм	0,5	м
		20		Р3-ЦХ-Ш ф 25мм	1,5	м
			Переменные данные для исполнений			
				А12В060.010 Сборочные единицы		
А4		21	А12В058.050-05	Штанга	1	
				А12В060.010-01 Сборочные единицы		
А4		21	А12В058.050	Штанга	1	

Инв.№ подл. | Подп. и дата | Взам. инв.№ | Инв.№ дубл. | Подп. и дата

Изм.	Лист	№ докум.	Подп.	Дата	А12В060.010	Лист 3

А12В060.010СБ

Серия 5.903-11 Выпуск 1-7

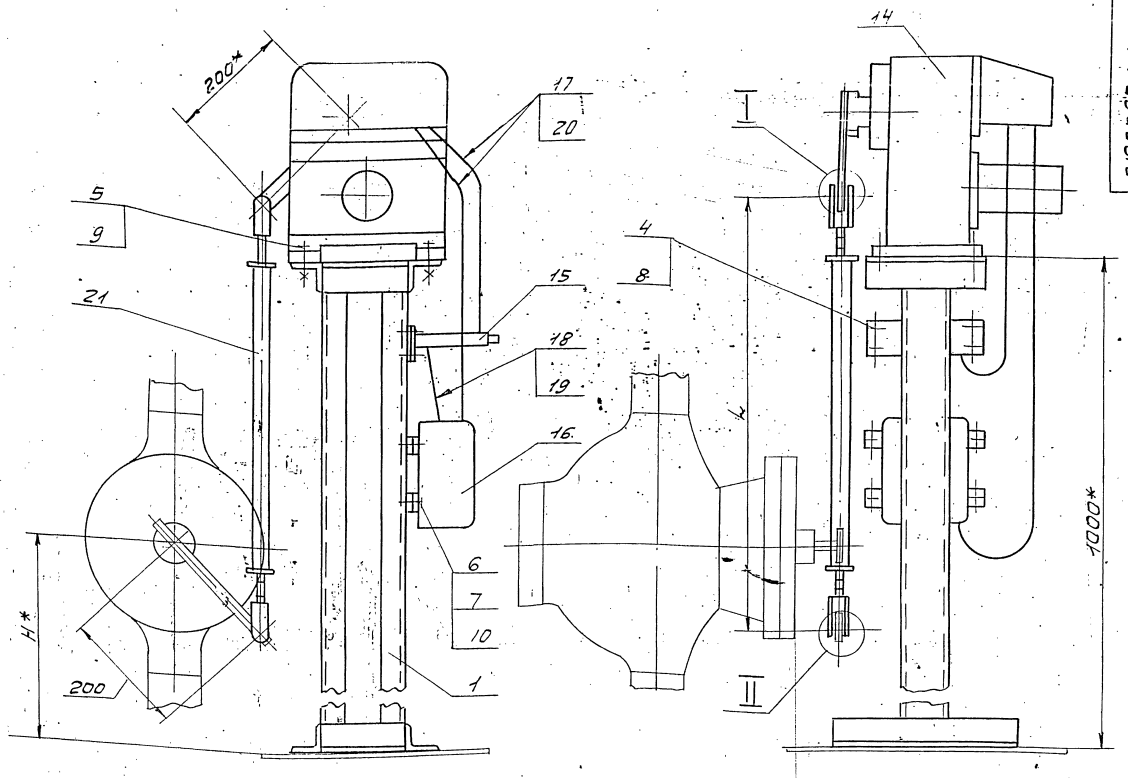

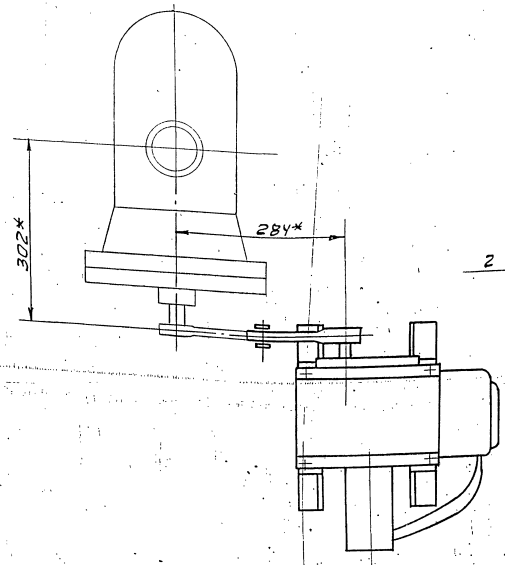

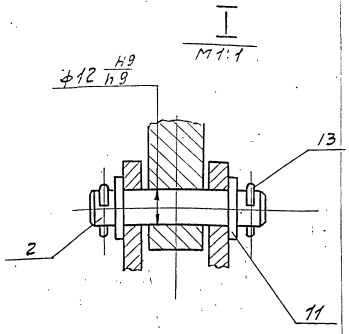

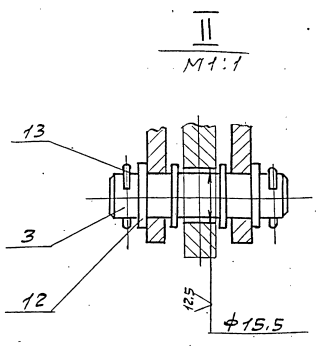

1. * Размеры для справок.
2. H14; h14; $\pm\frac{t_2}{2}$
3. Провода поз. 17 прокладывать в металлорукаве поз. 20; провода поз. 18 прокладывать в металлорукаве поз. 19.

Обозначение	Тип блока КБДПУ	Тип клапана	Размеры, мм H*	Размеры, мм L	Масса кг
А12В060.010	25-76	6с-9-1	520	720	55,4
	50-76				
	50-114				
-01	100-114	6с-9-2	700	540	54,9
	100-120				
	100-180				

Изм.	Лист	N докум.	Подп.	Дата
Разр.		Волобуева		9.87
Пров.		Фрадкин		
Рук. гр.		Мерзляков		
Гл. спец.		Грановский		
Н. конт.		Литвак		

А12В060.010СБ

Сочленение исполнительного механизма МЭО-100/25-0,25р с регулирующим клапаном

Лит.	Масса	Масшт.
И	см. табл.	—

Лист | Листов 1

Сантехпроект

Инв. N подл. | Подпись и дата | Взам. инв. N | Инв. N дубл. | Подпись и дата

А12В 053.000С6

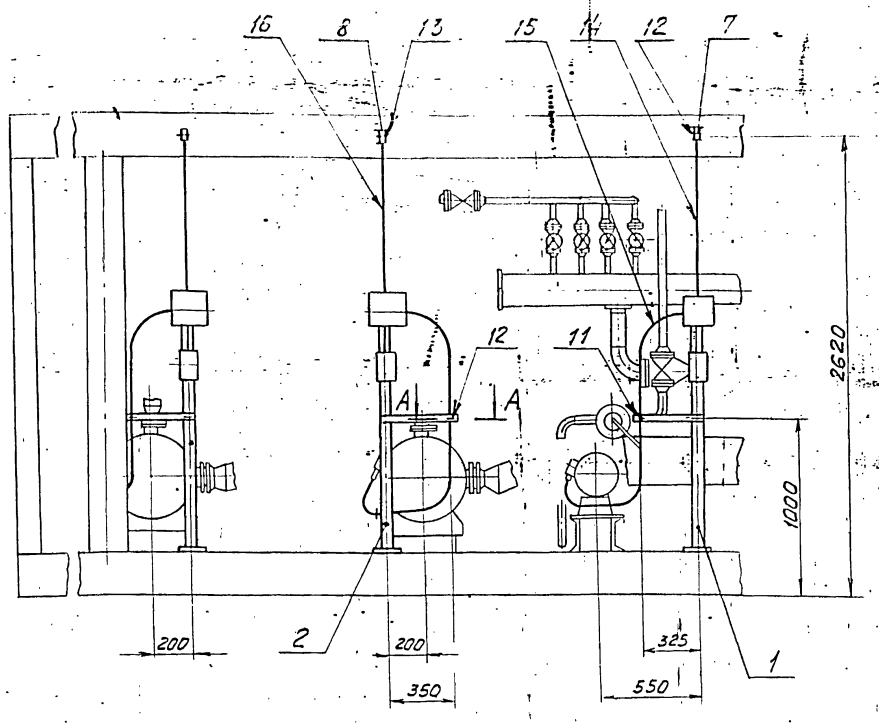

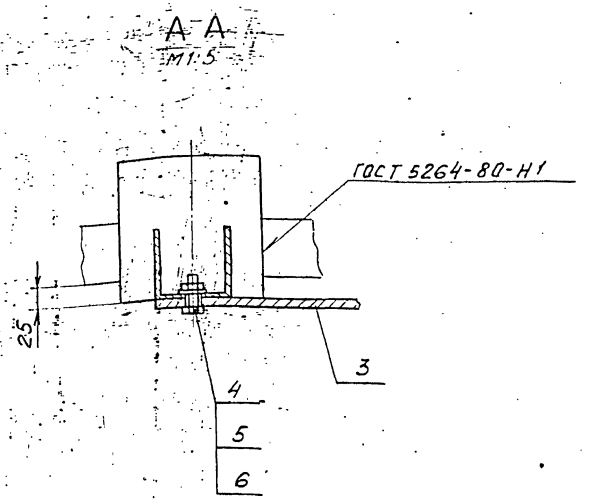

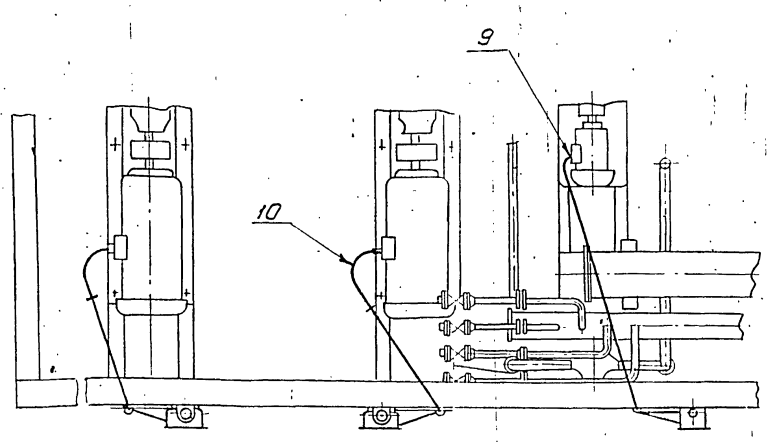

1 $\pm \frac{t_2}{2}$

2 Минимальный радиус гибки труб R 250 мм.

					А12В 053.000 СБ
Изм.	Лист	N докум.	Подп.	Дата	Крупноблочная деаэрационно-питательная установка КБДПУ-100-120 Установка электрооборудования.
Разр.		Чебоксарова		IX-87	
Пров.		Фрадкин			
Рук.гр.		Фрадкин			
Гл.спец		Грановский			
Н.контр.		Литвак			
Утв.		Сливак			

Лит.	Масса	Масшт
И	68,2	1:25

Лист | Листов 1

САНТЕХПРОЕКТ

Формат А3

Формат	Зона	Поз.	Обозначение	Наименование	Кол.	Примечание
				Документация		
А3			А12В 053.000СБ	Сборочный чертеж		
				Сборочные единицы		
А4		1	А12В 043.010	Стойка	1	
А4		2	А12В 047.010	Стойка	2	
				Детали		
		3	А12В 053.001	Полоса перфорированная		
				8К 106 ТУ 36-1447-77		
				L=445-455	3	0,94 кг
				Стандартные изделия		
		4		Болт М8×30.		
				ГОСТ 7798-70	3	
		5		Гайка М8.4.		
				ГОСТ 5915-70	3	
		6		Шайба 8 ГОСТ 11371-78	3	
		7		Муфта короткая 32		
				ГОСТ 8954-75	1	
		8		Муфта короткая 50		
				ГОСТ [illegible]-75	2	

					А12В 053.000
Изм.	Лист	N докум.	Подп.	Дата	Крупноблочная деаэрационно-питательная установка КБДПУ-100-120 Установка электрооборудования.
Разр.		Чебоксарова		IX-87	
Пров.		Фрадкин			
Рук.гр.		Фрадкин			
Н.контр.		Литвак			
Утв.		Сливак			

Лит.	Лист	Листов
И	1	2

САНТЕХПРОЕКТ

Формат	Зона	Поз.	Обозначение	Наименование	Кол.	Примечание
				Прочие изделия		
		9		Гибкий ввод К1086У3		
				ТУ36-1684-81	1	
		10		Гибкий ввод К1088У3		
				ТУ 36-1684-81	2	
		11		Хомутик С4 3942		
				ТУ36-1448-82	1	
		12		Хомутик С440У2		
				ТУ 36-1448-82	3	
		13		Хомутик С441У2		
				ТУ 36-1448-82.	2	
				Материалы		
		14		Труба 32×2,8 ГОСТ 3262-75	1	м
		15		Труба 40×3,0 ГОСТ 3262-75	3	м
		16		Труба 50×3,0 ГОСТ 3262-75	6	м

Инв.N подл. | Подп. и дата | Взам.инв.N | Инв.N дубл. | Подп. и дата

					А12В 053.000
Изм.	Лист	N докум.	Подп.	Дата	

Лист 2

Серия 5.903-11 Выпуск 1-4

Формат	Зона	Поз.	Обозначение	Наименование	Кол.	Примечание
				Документация		
А4			А12В043.010 СБ	Сборочный чертеж		
				Детали		
Б4		1	А12В043.011	Труба 15х2,5 ГОСТ3262-75		
				L=230-1,15	1	0,27кг
А4		2	А12В043.012	Скоба	1	
Б4		3	А12В043.013	Шайба		
				Лист 63,0 ГОСТ19903-74 У-Ц-В ст.3 ГОСТ16523-70		
				ф7-0,36х ф22-0,52	1	0,01кг
				Стандартные изделия		
				Болт ГОСТ 7798-70		
		4		М6х40.36	1	
		5		М10х30.36	2	
		6		Винт М5х30.36 ГОСТ1491-72	2	
				Гайки ГОСТ5915-70		
		7		М6.У	1	
		8		М10.У	2	
		9		Шайба 10 ГОСТ11371-78	2	

Изм.	Лист	№ докум.	Подп.	Дата
Разраб.		Чебоксарова		IX-87
Пров.		Фрадкин		
Рук.гр.		Фрадкин		
Н.контр.		Литвак		
Утв.		Спивак		

А12В043.010

Стойка

Лит.	Масса	Масштаб
И		
Лист 1	Листов 2	

САНТЕХПРОЕКТ

Формат А4

Формат	Зона	Поз.	Обозначение	Наименование	Кол.	Примечание
				Прочие изделия		
		10		Стойка К310М ТУ36-22-88	1	
		11		Коробка У995м У3 ТУ36-2415-81	1	
		12		Пост кнопочного управления ПКУ15-21.111-40У3 ТУ16-526.333:83	1	

А12В043.010

Лист 2

Формат А4

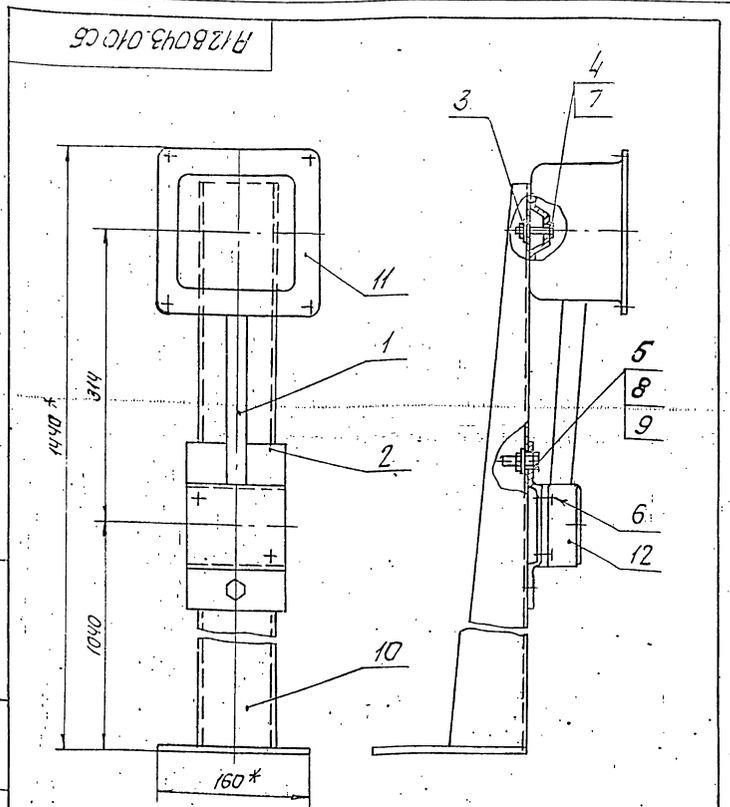

1.* Размеры для справок.

2. $\pm\frac{t2}{2}$.

А12В043.010 СБ

Изм.	Лист	№ докум.	Подп.	Дата
Разраб.		Чебоксарова		IX-87
Пров.		Фрадкин		
Рук.гр.		Фрадкин		
Гл.спец.		Грановский		
Н.контр.		Литвак		
Утв.		Спивак		

Стойка

Лит.	Масса	Масштаб
И	6,5	1:4
Лист	Листов 1	

САНТЕХПРОЕКТ

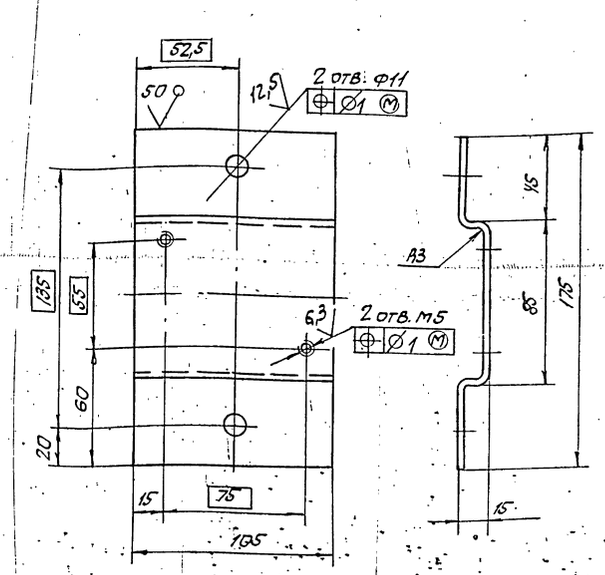

Неуказанные предельные отклонения размеров: H14; h14; $\pm\frac{t2}{2}$.

А12В043.012

Изм.	Лист	№ докум.	Подп.	Дата
Разраб.		Чебоксарова		IX-87
Пров.		Фрадкин		
Рук.гр.		Фрадкин		
Гл.спец.		Грановский		
Н.контр.		Литвак		
Утв.		Спивак		

Скоба

Лит.	Масса	Масштаб
И	0,45	1:2
Лист	Листов 1	

Лист 63,0 ГОСТ19903-74 У-Ц-В ст.3 ГОСТ16523-70

САНТЕХПРОЕКТ

Серия 5.903-11 Выпуск 1-7

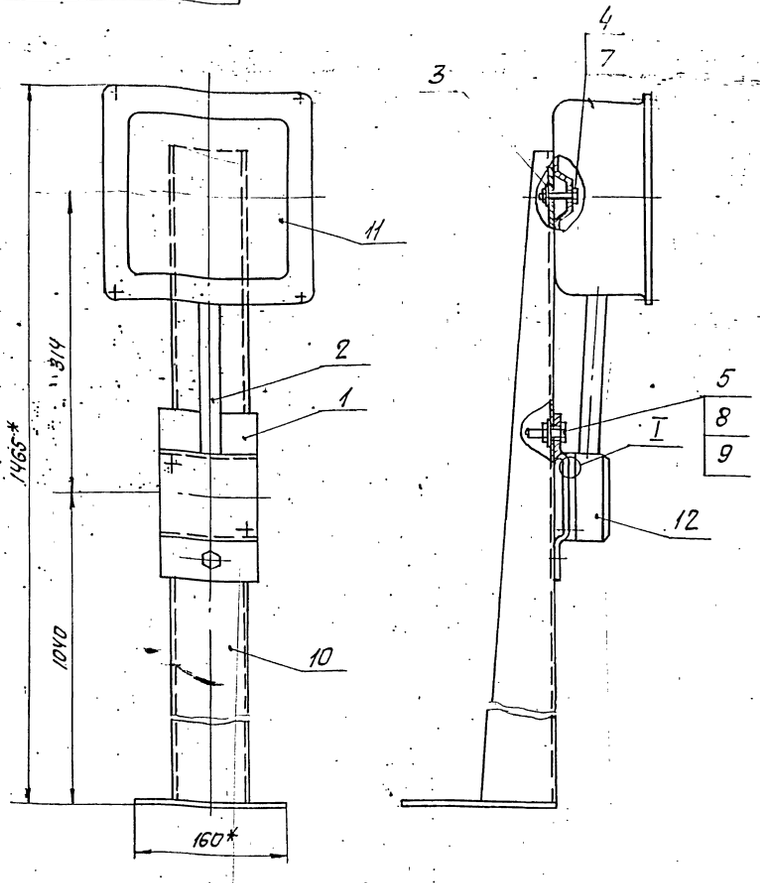

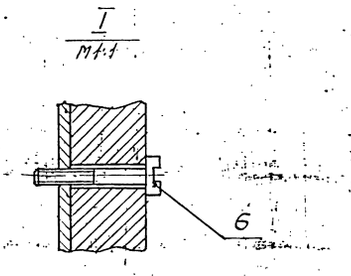

1.* Размеры для справок.

2. $\pm \frac{t2}{2}$.

Изм.	Лист	№ докум.	Подп.	Дата	А12В047.010СБ			
Разраб.		Чебоксарова			Стойка	Лит.	Масса	Масштаб
Пров.		Фрадкин				И	7,2	1:4
Рук.гр.		Фрадкин				Лист	Листов 1	
Гл.спец.		Грановский						
Н.контр.		Литвак				САНТЕХПРОЕКТ		
Утв.		Сливак						

Формат А3

Формат	Зона	Поз.	Обозначение	Наименование	Кол.	Примечание
				Документация		
А3			А12В047.010СБ	Сборочный чертеж		
				Детали		
А4		1	А12В043.012	Скоба	1	
Б4		2	А12В047.011	Труба 15×2,5 ГОСТ 3262-75		
				L=205-1,15	1	0,24кг
Б4		3	А12В047.012	Шайба		
				Лист Б3,0 ГОСТ 19903-74 4-IV-В Ст.3 ГОСТ 16523-70		
				Ф7-0,36×Ф22-0,52	1	0,01кг
				Стандартные изделия		
				Болт ГОСТ 7798-70		
		4		М6×40.36	1	
		5		М10×30.36	2	
		6		Винт М5×30.36		
				ГОСТ 1491-72	2	
				Гайки ГОСТ 5915-70		
		7		М6.4	1	
		8		М10.4	2	
		9		Шайба 10		
				ГОСТ 11371-78	2	

Изм.	Лист	№ докум.	Подп.	Дата	А12В047.010			
Разраб.		Чебоксарова			Стойка	Лит.	Лист	Листов
Пров.		Фрадкин				И	1	2
Рук.гр.		Фрадкин				САНТЕХПРОЕКТ		
Н.контр.		Литвак						
Утв.		Сливак						

Формат А4

Формат	Зона	Поз.	Обозначение	Наименование	Кол.	Примечание
				Прочие изделия		
		10		Стойка К310М		
				ТУ36-22-88	1	
		11		Коробка У996мУ3		
				ТУ36-2415-81	1	
		12		Пост кнопочного		
				управления		
				ПКУ15-21-111-40У3		
				ТУ16-526.333-83	1	

Подп. и дата | Инв. № подл. | Взам. инв. № | Инв. № дубл. | Подп. и дата

Изм	Лист	№ докум.	Подп.	Дата	А12В047.010	Лист

Серия 5.903-11 Выпуск 1-7

Обозначение изолируемого оборудования и трубопровода	Наименование изолируемого оборудования трубопровода.	Кол-во	Размеры: Наружн. диаметр или размеры сечения мм	Размеры: Длин. или высота м	Расположение	t теплоносителя °С	Теплоизоляционная конструкция: Назначение	Теплоизоляционная конструкция: Наименование основных элементов	Толщина мм	Поверхность м²	Объем теплоизоляционного слоя м³	Лист основного комплекта обозначение ссылочных или прилагаемых документов	Примечание
1	2	3	4	5	6	7	8	9	10	11	12	13	14
	Оборудование												
Т.186.05.00.000СБ	Бак деаэраторный V=25 м³	1	ø2200	6.58	горизонт.	104	от тепло	Изделия минераловатные с				7.903.9-3.08	
							лопотерь	гофрированной структурой 2ИГС-100	120		8,0	Выпуск 1. часть	
								Алюминиевое защитное покрытие	0,8	52,3		7.903.9-21-33	
	Днище деаэратора	2	ø2200			104°	от тепло	Изделия минераловатные с гоф				7.903.9-3.08	
							потерь	рированной структурой 2ИГС-100	120		0,775	Выпуск 1. часть	
								Алюминиевое защитное покрытие	0,8	7.2		3.903-11.45	
Т.О.-419 СБ	Колонка деаэрационная ДА-100	1	ø1000	1,98	вертик.	104°	от тепло	Изделия минераловатные с гоф-				7.903.9-3.08	
							потерь	рированной структурой 2ИГС 100	120		1.03	Выпуск 1 часть	
								Алюминиевое защитное покрытие	0.8	8.6		7.903.9-21-34	
	Днище деаэрационной колонки ДА-100	1	ø1000			104°	от тепло	Изделия минераловатные с гоф-				7.903.9-3.08	
							потерь	рированной структурой 2ИГС-100	120		0,36	Выпуск 1 часть	
								Алюминиевое защитное покрытие	0,8	3,8		3.903-11.44	
	Предохранительное устройство	1	ø700	0,8	вертик.	104°	от тепло	Изделия минераловатные с гоф				7.903.9-3.08	
	ДА-100						потерь	рированной структурой 2ИГС 100	120		0,5	Выпуск 1 часть	
								Алюминиевое защитное покрытие	0,8	3,9		7.903.9-21-34	
	Охладитель выпара ОВА-8	1	ø325	2.55	гориз.	104°	от тепло	Изделия минераловатные с гоф-				7.903.9-3.08	
							потерь	рированной структурой 2ИГС 100	70		0,35	Выпуск 1 часть	
								Алюминиевое защитное покрытие	0.5	4.6		7.903.9-21-33	
ОСТ 24.838.1-72	Сепаратор непрерывной продувки	1	ø325	2.0	вертик.	104°	от тепло	Изделия минераловатные с гоф				7.903.9-3.08	
	Ду 300						потерь	рированной структурой 2ИГС 100	70		0,33	Выпуск 1 часть	
								Алюминиевое защитное покрытие	0.5	2.99		7.903.9-21-34	
ОСТ 34-42-559-82	Бак нижних точек V=2.5 м³	1	2130×1220	2.0	вертик	104°	от тепло	Изделия минераловатные с гоф				7.903.9-3.08	
							потерь	рированной структурой 2ИГС 100	120		2.232	Выпуск 1 часть	
								Алюминиевое защитное покрытие	0.8	18.6		7.903.9-21-34	
	Подогреватель водоводяной F=5 м²	1	ø273	1555	гориз.	104°	от тепло	Изделия минераловатные с гоф-				7.903.9-3.08	
	Q=20-40 т/ч						потерь	рированной структурой 2ИГС 100	70		0.282	Выпуск 1 часть	
								Алюминиевое защитное покрытие	0,5	3.32		7.903.9-21-33	
	Днище подогревателя водоводяного	2	ø273			104°	от тепло	Изделия минераловатные с гоф				7.903.9-3.08	
							потерь	рированной структурой 2ИГС 100	70		0.029	Выпуск 1 часть	
								Алюминиевое защитное покрытие	0,5	0,36		3.903-11.30	
	Трубопроводы.												
	Трубопровод		ø273	1	вертик.	165°	от тепло	Изделия минераловатные с гоф				7.903.9-3.08	
							потерь	рированной структурой 2ИГС 100	120		0,237	Выпуск 1 часть 1	
								Алюминиевое защитное покрыти	0,5	1.758		7.903.9-21-34	
	Трубопровод		ø219	4	гориз.	165°	от тепло	Изделия минераловатные с гоф-				7.903.9-3.08	
							потерь	рированной структурой 2ИГС 100	120		0,82	Выпуск 1. часть	
								Алюминиевое защитное покрыти	0.5	7.328		7.903.9-21-33	
	Трубопровод		ø219	10	вертик.	165°	от тепло	Изделия минераловатные с гоф				7.903.9-3.08	
							потерь	рированной структурой 2ИГС 100	120		2,05	Выпуск 1. часть	
								Алюминиевое защитное покрытие	0,5	15.82		7.903.9-21-34	
	Отвод 90°	2	ø219			165°	от тепло	Изделия минераловатные с гоф				7.903.9-3.08	
							потерь	рированной структурой 2ИГС 100	120		0,0401	Выпуск 1. часть	
								Алюминиевое защитное штампо	0.5	0.453			
								ванное покрытие				3.903-11.03	
	Трубопровод		ø219	5	гориз.	104°	от тепло	Изделия минераловатные с гоф				7.903.9-3.08	
							потерь	рированной структурой 2ИГС 100	60		0.425	Выпуск 1. часть	
								Алюминиевое защитное покрытие	0.5	5.745		7.903.9-21-33	
	Трубопровод		ø219	1	вертик.	104°	от тепло	Изделия минераловатные с гоф				7.903.9-3.08	
							потерь	рированной структурой 2ИГС 100	60		0.085	Выпуск 1. часть	
								Алюминиевое защитное покрытие	0.5	1.149		7.903.9-21-34	

1. Теплоизоляцию крупноблочной деаэрационно-питательной установки КБДПУ-100-120 производить по ТИ.007000.ТМВ-ТК
2. Потребность в теплоизоляционных материалах на КБДПУ-100-120 см. ТИ.007000.ТМВ-М.
3. Объём теплоизоляционных работ на КБДПУ-100-120 см. ТИ.007000.ТМВ-ОР.
4. Штампы привязки приведены в целях уточнения типа изоляции для конкретных условий монтажа.

Инв.№ подл. | Подп. и дата | Взам.инв.№ | Инв.№ дубл. | Подп. и дата

Привязан

Инв.№

Изм.	Лист	№ докум.	Подп.	Дата
Нач.отд.	Кладов			
Гл.спец.	Лурье			
Рук.гр.	Иванова			
Ст.инж.	Калинина			
Н.контр.	Камушкина			

ТИ. 007. 000. ТМВ-ТК

КБДПУ-100-120

Ведомость теплоизоляционных конструкций

Лит	Лист	Листов
	1	4

ГАНТЕХПРОЕКТ

Обозначение изолируемого оборудования и трубопровода	Наименование изолируемого оборудования и трубопровода	Кол-во	Размеры: Наружный диаметр или размеры сечения мм	Размеры: длина или высота м	Расположение	t теплоносителя °С	Теплоизоляционная конструкция: Назначение	Теплоизоляционная конструкция: Наименование основных элементов	Толщина мм	Поверхность м²	Объем теплоизоляционного слоя м³	Лист основного комплекта обозначение ссылочных или прилагаемых документов	Примечание
1	2	3	4	5	6	7	8	9	10	11	12	13	14
	Отвод 90°	5	ф219			104°	от тепло-	Изделия минераловатные с гоф-				7.903.9-3.08	
							потерь	рированной структурой 2ИГС 100	60		0,177	Выпуск 1 часть 1	
								Алюминиевое защитное штам-					
								пованное покрытие	0,5	2,81		3.903 11. 03	
	Трубопровод		ф 159	3	гориз.	194°	от тепло-	Изделия минераловатные с гоф-				7.903.9-3.08	
							потерь	рированной структурой 2ИГС 100	120	-	0,246	Выпуск 1, часть 1	
								Алюминиевое защитное покрытие	0,5	5,28		7.903.9-2.1-33	
	Трубопровод		ф 159	2	гориз.	165°	от тепло-	Изделия минераловатные с гоф-				7.903.9-3.08	
							потерь	рированной структурой 2ИГС 100	120		0,164	Выпуск 1 часть 1	
								Алюминиевое защитное покрытие	0,5	3,52		7.903.9-2.1-33	
	Трубопровод		ф 159	2	вертик.	165°	от тепло-	Изделия минераловатные с гоф-				7.903, 9-3.08	
							потерь	рированной структурой 2ИГС 100	120		0,164	Выпуск 1 часть 1	
								Алюминиевое защитное покрытие	0,5	3,52		7.903.9-2.1-34	
	Отвод 90°	4	ф 159			165°	от тепло-	Изделия минераловатные с гоф-				7.903.9-3.08	
							потерь	рированной структурой 2ИГС 100	120		0,234	Выпуск 1 часть 1	
								Алюминиевое защитное штампо-					
								ванное покрытие	0,5	2,48		3.903. 11. 03	
	Трубопровод		ф 159	5	гориз.	104°	от тепло-	Изделия минераловатные с гоф-				7.903.9-3.08	
							потерь	рированной структурой 2ИГС 100	60		0,205	Выпуск 1 часть 1	
								Алюминиевое защитное покрытие	0,5	4,4		7.903.9-2.1-33	
	Трубопровод		ф 159	17	вертик.	104°	от тепло-	Изделия минераловатные с гоф-				7.903.9-3.08	
							потерь	рированной структурой 2ИГС 100	60		0,691	Выпуск 1 часть 1	
								Алюминиевое защитное покрытие	0,5	14,96		7.903.9-2.1-34	
	Отвод 90°	8	ф 159			104°	от тепло-	Изделия минераловатные с гоф-				7.903.9-3.08	
							потерь	рированной структурой 2ИГС 100	60		0,117	Выпуск 1, часть 1	
								Алюминиевое защитное штампован-					
								ное покрытие	0,5	2,48		3.903 11. 03	
	Трубопровод		ф 133	8	гориз.	104°	от тепло-	Изделия минераловатные с гоф-				7.903.9-3.08	
							потерь	рированной структурой 2ИГС 100	60		0,288	Выпуск 1 часть 1	
								Алюминиевое защитное покрытие	0,5	6,4		7.903.9-2.1-33	
	Трубопровод		ф 133	2	гориз.	90°	от тепло-	Изделия минераловатные с гоф-				7.903.9-3.08	
							потерь	рированной структурой 2ИГС 100	60		0,072	Выпуск 1, часть 1	
								Алюминиевое защитное покрытие	0,5	1,6		7.903.9-2.1-33	
	Трубопровод		ф 133	2	вертик.	90°	от тепло-	Изделия минераловатные с гоф-				7.903.9-3.08	
							потерь	рированной структурой 2ИГС 100	60		0,072	Выпуск 1 часть 1	
								Алюминиевое защитное покрытие	0,5	1,6		7.903.9-2,1-34	
	Отвод 90°	2	ф 133			90°	от тепло-	Изделия минераловатные с гоф-				7,903.9-3,08	
							потерь	рированной структурой 2ИГС 100	60		0,022	Выпуск 1 часть 1	
								Алюминиевое защитное штампо-					
								ванное покрытие	0,5	0,475		3.903.11. 03	
	Трубопровод		ф 108	2	вертик.	160°	от тепло-	Изделия минераловатные с гоф-				7.903.9-3.08	
							потерь	рированной структурой 2ИГС 100	120		0,128	Выпуск 1 часть 1	
								Алюминиевое защитное покрытие	0,5	2,88		7.903.9-2.1-34	
	Трубопровод		ф 108	12	гориз.	104°	от тепло-	Изделия минераловатные с гоф-				7.903.9-3.08	
							потерь	рированной структурой 2ИГС 100	60		0,384	Выпуск 1 часть 1	
								Алюминиевое защитное покрытие	0,5	8,64		7.903.9-2.1-33	
	Трубопровод		ф 108	16	вертик.	104°	от тепло-	Изделия минераловатные с гоф-				7.903.9-3.08	
							потерь	рированной структурой 2ИГС 100	60		0,512	Выпуск 1 часть 1	
								Алюминиевое защитное покрытие	0,5	11,52		7.903.9-2.1-34	
	Отвод 90°	14	ф 108			104°	от тепло-	Изделия минераловатные с гоф-				7.903.9-3.08	
							потерь	рированной структурой 2ИГС 100	60		0,105	Выпуск 1, часть 1	
								Алюминиевое защитное штампо-					
								ванное покрытие	0,5	2,37		3.903.11.03	
	Отвод 45°	12	ф 108			104°	от тепло-	Изделия минераловатные с гоф-				7.903.9-3.08	
							потерь	рированной структурой 2ИГС 100	60		0.036	Выпуск 1 часть 1	
								Алюминиевое защитное штампо-					
								ванное покрытие	0,5	1,49		3.903.11. 03	

Серия 5.903-11 Выпуск 1-7

Привязан:

Инв. №

Изм.	Лист	№ докум.	Подп.	Дата

ТИ.007.000.ТМВ-ТК Лист 2

Серия 5.903-11 Выпуск 1-7

Обозначение изолируемого оборудования и трубопровода	Наименование изолируемого оборудования и трубопровода	Кол-во	Размеры: наружн. диаметр или размеры сечения	Размеры: длина или высота, м	Расположение	t теплоносителя °С	Теплоизоляционная конструкция: Назначение	Теплоизоляционная конструкция: Наименование основных элементов	Теплоизоляционная конструкция: Толщина, мм	Поверхность, м²	Объем теплоизоляционного слоя, м³	Лист основного комплекта обозначен. ссылочных или прилагаем. документов	Примечание
1	2	3	4	5	6	7	8	9	10	11	12	13	14
	Трубопровод		⌀89	7	гориз.	104°	от тепло	Холстопрошивное полотно ХПС-Т-5	70		0.245	7.903.9-21-11	
							потерь	Алюминиевое защитное покрытие	0.5	5.04		7.903.9-21-33	
	Трубопровод		⌀89	23	вертик	104°	от тепло	Холстопрошивное полотно ХПС-Т-5	70		0.805	7.903.9-21-12	
							потерь	Алюминиевое защитное покрыт.	0.5	16.56		7.903.9-21-34	
	Отвод 90°	16	⌀89			104°	от тепло	Холстопрошивное полотно ХПС-Т-5	70		0.1	7.903.9-21-11	
							потерь	Алюминиевое защитное покры-					
								тие штампованное	0.5	3.2		3.903-11.03	
	Отвод 45°	4	⌀89			104°	от тепло	Холстопрошивное полотно ХПС-Т-5	70		0.009	7.903.9-21-11	
							потерь	Алюминиевое защитное штам-					
								пованное покрытие	0.5	0.352		3.903-11.03	
	Трубопровод		⌀57	1	вертик	160°	от тепло	Холстопрошивное полотно ХПС-Т-5	60		0.017	7.903.9-21-12	
							потерь	Алюминиевое защитное покрыт.	0.5	0.49		7.903.9-21-34	
	Отвод 90°	1	⌀57			160°	от тепло	Холстопрошивное полотно ХПС-Т-5	60		0.006	7.903.9-21-11	
							потерь	Алюминиевое защитное штам-					
								пованное покрытие	0.5	0.138		3.903-11.03	
	Трубопровод		⌀57	18	гориз.	104°	от тепло	Холстопрошивное полотно ХПС-Т-5	50		0.306	7.903.9-21-11	
							потерь	Алюминиевое защитное покр.	0.5	8.82		7.903.9-21-33	
	Трубопровод		⌀57	21	вертик	104°	от тепло	Холстопрошивное полотно ХПС-Т-5	50		0.357	7.903.9-21-12	
							потерь	Алюминиевое защитное покрыт.	0.5	10.29		7.903.9-21-34	
	Отвод 90°	23	⌀57			104°	от тепло	Холстопрошивное полотно ХПС-Т-5	50		0.098	7.903.9-21-11	
							потерь	Алюминиевое защитное штам-					
								пованное покрытие	0.5	2.8		3.903-11.03	
	Трубопровод		⌀38	3	гориз.	160°	от тепло	Холстопрошивное полотно ХПС-Т-5	60		0.054	7.903.9-21-11	
							потерь	Алюминиевое защитное покр.	0.5	1.5		7.903.21-33	
	Трубопровод		⌀38	3	вертик.	160°	от тепло	Холстопрошивное полотно ХПС-Т-5	60		0.054	7.903-21-12	
							потерь	Алюминиевое защитное покр.	0.5	1.5		7.903-21-34	
	Трубопровод		⌀32	5	гориз.	104°	от тепло	Холстопрошивное полотно ХПС-Т-5	50		0.065	7.903.9-21-11	
							потерь	Алюминиевое защитное покр.	0.5	2.05		7.903.21-33	
	Трубопровод		⌀32	10	вертик	104°	от тепло	Холстопрошивное полотно ХПС-Т-5	50		0.13	7.903-21-12	
							потерь	Алюминиевое защитное покрыт.	0.5	4.1		7.903.21-34	
	Отвод 90°	10	⌀32			104°	от тепло	Холстопрошивное полотно ХПС-Т-5	50		0.012	7.903.9-21-11	
							потерь	Алюминиевое защитное штам-					
								пованное покрытие	0.5	0.46		3.903-11.03	
	Трубопровод		⌀26.8	3	гориз.	90°	от тепло	Холстопрошивное полотно ХПС-Т-5	40		0.036	7.903.9-21-11	
							потерь	Алюминиевое защитное покр.	0.5	1.17		7.903-21-33	
	Трубопровод		⌀26.8	3	вертик	90°	от тепло	Холстопрошивное полотно ХПС-Т-5	40		0.036	7.903.9-21-12	
							потерь	Алюминиевое защитное покрыт	0.5	1.17		7.903-21-34	
	Трубопровод		⌀25	3	гориз.	194°	от тепло	Холстопрошивное полотно ХПС-Т-5	40		0.021	7.903.9-21-11	
							потерь	Алюминиевое защитное покр.	0.5	0.99		7.903-21-33	
	Трубопровод		⌀25	3	вертик	194°	от тепло	Холстопрошивное полотно ХПС-Т-5	40		0.024	7.903.9-21-12	
							потерь	Алюминиевое защитное покр.	0.5	0.99		7.903-21-34	
	Отвод 90°	4	⌀25			194°	от тепло	Холстопрошивное полотно ХПС-Т-5	40		0.004	7.903.9-21-11	
							потерь	Алюминиевое защитное штам-					
								пованное покрытие	0.5	0.13		3.903-11.03	
	Трубопровод		⌀21.3	10	гориз.	104°	от теп-	Холстопрошивное полотно ХПС-Т-5	40		0.07	7.903.9-21-11	
							лопотерь	Алюминиевое защитное покр.	0.5	31		7.903.21-33	
	Трубопровод		⌀21.3	20	вертик	104°	от теп-	Холстопрошивное полотно ХПС-Т-5	40		0.14	7.903.9-21-12	
							лопотерь	Алюминиевое защитное покрыт.	0.5	6.2		7.903.9-21-34	
	Отвод 90°	10	⌀21.3			104°	от теп-	Холстопрошивное полотно ХПС-Т-5	40		0.008	7.903.9-21-11	
							лопотерь	Алюминиевое защитное штам-					
								пованное покрытие.	0.5	0.33		3.903-11.03	

Инв. N подл. | Подп. и дата | Взам. инв. N | Инв. N дубл. | Подп. и дата

ПРИВЯЗАН

Инв N°

Изм	Лист	N докум.	Подп.	Дата

Обозначение изолируемого оборудования и трубопровода	Наименование изолируемого оборудования и трубопровода	Кол-во	Размеры: Наружный диаметр или размеры сечения	Размеры: Длина или высота м	Расположение	t теплоносителя °С	Теплоизоляционная конструкция: Назначение	Теплоизоляционная конструкция: Наименование основных элементов	Толщина мм	Поверхность м²	Объем теплоизоляционного слоя м³	Лист основного комплекта обозначен. ссылочных или прилагаемых документов	Примечание
1	2	3	4	5	6	7	8	9	10	11	12	13	14
	Арматура	1	ф250			165°		Матрацы минераловатные в обкладке					
								из стеклоткани	120		0,17	7.903.9-2.2-06	
								Алюминиевое защитное покрытие	0,5	3,2		7.903.9-2.2-11.12	
								Отделка торцов гофрированными					
	Арматура	2	ф200			104°		диафрагмами				7.903.9-2.2-34	
								Матрацы минераловатные в обк-					
								ладке из стеклоткани	60		0,19	7.903.9-2.2-06	
								Алюминиевое защитное покрытие	0,5	3,28		7.903.9-2.2-11,12	
								Отделка торцов гофрированными					
	Арматура	2	ф150			165°		диафрагмами				7.903.9-2.2-34	
								Матрацы минераловатные в об-					
								кладке из стеклоткани	120		0,3	7.903.9-2.2-06	
								Алюминиевое защитное покрытие	0,5	5,3		7.903.9-2.2-11.12	
								Отделка торцов гофрированны-					
	Арматура	2	ф150			104°		ми диафрагмами				7.903.9-2.2-34	
								Матрацы минераловатные в об-					
								кладке из стеклоткани	60		0,16	7.903.9-2.2-06	
								Алюминиевое защитное покрытие	0,5	2,75		7.903.9-2.2-11.12	
								Отделка торцов гофрированными					
	Арматура	1	ф125			90°		диафрагмами				7.903.9-2.2-34	
								Матрацы минераловатные в об-					
								кладке из стеклоткани	60		0,064	7.903.9-2.2-06	
								Алюминиевое защитное покрытие	0,5	1,18		7.903.9-2.2-11.12	
								Отделка торцов гофрированными					
	Арматура	15	ф100			104°		диафрагмами				7.903.9-2.2-34	
								Матрацы минераловатные в об-					
								кладке из стеклоткани	60		0,86	7.903.9-2.2-06	
								Алюминиевое защитное покрытие	0,5	1502		7.903.9-2.2-11,12	
								Отделка торцов гофрированными					
	Арматура	9	ф80			104°		диафрагмами				7.903.9-2.2-34	
								Матрацы минераловатные в об-					
								кладке из стеклоткани	60		0,445	7.903.9-2.2-06	
								Алюминиевое защитное покрытие	0,5	8,1		7.903.9-2.2-11,12	
								Отделка торцов гофрированными					
	Арматура	13	ф50			104°		диафрагмами				7.903.9-2.2-34	
								Матрацы минераловатные в об-					
								кладке из стеклоткани	60		0,6	7.903.9-2.2-06	
								Алюминиевое защитное покрытие	0,5	11,2		7.903.9-2.2-11.12	
								Отделка торцов гофрированными					
	Арматура	3	ф32			160°		диафрагмами				7.903.9-2.2-34	
								Матрацы минераловатные в об-					
								кладке из стеклоткани	60		0,054	7.903.9-2.2-06	
								Алюминиевое защитное покрытие	0,5	0,95	—	7.903.9-2.2-11.12	
	Арматура	3	ф25			104°		Отделка торцов гофрирован. диафраг.				7.903.9-2.2-34	
								Матрацы минераловатные в об-					
								кладке из стеклоткани	50		0,038	7.903.9-2.2-06	
								Алюминиевое защитное покрытие	0,5	0,84		7.903.9-2.2-11.12	
	Арматура	18	ф20			194°		Отделка торцов гофрирован. диафрагм.				7.903.9-2.2-34	
								Матрацы минераловатные в					
								обкладке из стеклоткани	40		0,115	7.903.9-2.2-06	
								Алюминиевое защитное покрытие	0,5	4,2		7.903.9-2.2-11,12	
	Фланцевое соединение	1	ф50			104°		Отделка торцов гофрирован. диафраг.				7.903.9-2.2-34	
								Матрацы минераловатные в					
								обкладке из стеклоткани	60		0,027	7.903.9-2.2-16.17	
	Фланцевое соединение	4	ф20			194°		Алюминиевое защитное покрытие	0,5	0,55			
								Матрацы минераловатные в об					
								кладке из стеклоткани	40		0,04	7.903.9-2.2-16,17	
								Алюминиевое защитное покрытие	0,5	0,5		7.903.9-2.2-1,17	
								Разгружающее устройство				7.903.9-2.1-47	
								Элемент разгружающего устройства				7.903.9-2.1-48	
								Кольцо опорное				7.903.9-2.1-45	

Привязан:

Инв №

Изм.	Лист	№ докум.	Подп.	Дата

ТИ. 007. 000. ТМВ-ТК

Лист 4

Наименование материала и единица измерения	Код материала	Код ед. изм.	Кол.	Примечание
Изделия минераловатные с гофрированной структурой на синтетическом связующем				
ТУ 36.16.22-8-86				
2ИГС-100 735000.500.60	576202		735	
2ИГС-100 30.000.500.70	576202		30	
м		006		
Маты минераловатные прошивные 2М-100	576212			
ГОСТ 21880-76 м³		113	4	
Холстопрошивное полотно ХПС-Т-5 ТУ6-11-454-77	595280			
м³		113	3	
Алюминиевое защитное покрытие ГОСТ 21631-76	181110			
δ=0,8			95	
δ=0,5			252	
м²		055		
Элемент покрытия штампованный ТУ-36-2427-81	181110			
δ=0,5			21	
м²		055		

ТИ.007.000 ТМВ-М

КБДПУ-100-120

Ведомость материалов теплоизоляции

Сантехпроект

Лит. | Лист 1 | Листов 4

Изм. Кол. N докум. Подп. Дата

Нач.отд. Кладов; Гл.спец. Урье; Рук.гр. Иванова; Ст.инж. Калинина; Н.контр. Камушкина

Инв.№ подл. | Подпись и дата | Взам.инв.№ | Инв.№ дубл. | Подпись и дата

Формат А4

Наименование материала и единица измерения	Код материала	Код ед. изм.	Кол.	Примечание
Лента 2х30 ст 3пс	093500			
ГОСТ 6009-74 кг		116	7190	
Лента 3х30 ст 3пс	093500			
ГОСТ 6009-74 кг		116	180	
Лента 0,8х20	181110			
ТУ 48-21-636-79 кг		116	97	
Лист АД 1Н-1	090202			
ГОСТ 21631-76 кг		116	115	
Лист АД 1Н-0,8	090202			
ГОСТ 21631-76 кг		116	600	
Лист АД 1Н-0,5	090202			
ГОСТ 21631-76 кг		116	420	
Лист Б-ПН-0-1,6	090202			
ГОСТ 19901-74				
20 ГОСТ 16523-70				
L=54 мм кг		116	0,5	
Картон асбестовый КАОН 1-8	257631			
ГОСТ 2850-80 кг		116	10,5	
Проволока 3-0-4	121100			
ГОСТ 3282-74 кг		116	2,8	
Проволока 2-0-4	121100			
ГОСТ 3282-74 кг		116	200	
Проволока 0,8-0-4	121100			
ГОСТ 3282-74 кг		116	3,5	

ТИ 007.000.ТМВ-М Лксс 2

Изм. Лист № докум. Подп. Дата

Инв.№ подл. | Подпись и дата | Взам.инв.№ | Инв.№ дубл. | Подпись и дата

Формат А4

Наименование материала и единица измерения	Код материала	Код ед. изм.	Кол.	Примечание
Проволока 4-0-4	121100			
ГОСТ 3282-74				
L=115 мм кг		116	0,1	
Пряжка тип I-А	181110			
ТУ 36-1492-77 кг		116	6,8	
Пряжка тип II-А	18 1110			
ТУ 36-1492-77 кг		116	320	
Уголок 32х32х3-Б	093200			
ГОСТ 8509-72				
L=30 кг		116	50	
Болт М8-30.36.019	128100			
ГОСТ 7798-70 кг		116	12	
Гайка М8.4.019	128100			
ГОСТ 10621-80 кг		116	7	
Винт 4х12 04.019	12 8401			
ГОСТ 10621-80 кг		116	10	
Заклепка 4х24.37	128500			
ГОСТ 10299-80 кг		116	0,1	
Заклепка комбинированная	128500			
СТД 985 кг		116	8	
ТУ 36-1598-77 шт.		796	1800	
Диафрагма тип II кг	181110	116	1	
ТУ 36-2543-83 шт.		796	280	
Нить стеклянная крученая комплексная	595220			
БС-10-160х1х3 (50)				

ТИ 007.000.ТМВ-М Лист 3

Изм. Лист № докум. Подпись Дата

Инв.№ подл. | Подпись и дата | Взам.инв.№ | Инв.№ дубл. | Подпись и дата

Наименование материала и единица измерения	Код материала	Код ед. изм.	Кол.	Примечание
ГОСТ 8325-78 кг		116	0,06	

ТИ 007.000.ТМВ-М Лист 4

Изм. Лист № докум. Подпись Дата

Инв.№ подл. | Подпись и дата | Взам.инв.№ | Инв.№ дубл. | Подпись и дата

№строки	Наименование вида работ	Ед. изм.	Код вида работ	Код ед. изм.	Количество
1	Изоляция трубопроводов и оборудования изделиями минераловатными гофрированной структуры 2ИГС 100	м3		113	22
2	Изоляция трубопроводов холстопрошивным полотном ХПС-Т-5	м3		113	3
3	Изоляция арматуры матрацами минераловатными в обкладке из стеклоткани	м3		113	4
4	Покрытие поверхности изоляции трубопроводов, оборудования и арматуры алюминиевым защитным покрытием	м2		055	347
5	Покрытие поверхности изоляции отводов алюминиевым защитным штампованным покрытием	м2		055	21

Привязан:

Инв. №

ТИ. 007. 000 ТМВ-ОР

Изм.	Лист		
Нач. отд.	Кладов		
Гл. спец.	Лурье		
Рук. гр.	Иванова		
Ст. инж.	Калинина		
Н. контр.	Камушкина		

КБДПУ - 100 - 120

Ведомость объемов работ теплоизоляции

Лит.	Лист	Листов
	1	1

Сантехпроект

Инв. № подл. | Подп. и дата | Взам. инв. № | Инв. № дубл. | Подп. и дата

Изм. Лист № докум. Подп. Дата

Лист

Формат А4

№строки	Наименование вида работ	Ед. изм.	Код вида работ	Код ед. изм.	Количество

Инв. № подл. | Подп. и дата | Взам. инв. № | Инв. № дубл. | Подп. и дата

Изм. Лист № докум. Подп. Дата

Лист

Формат А4

№строки	Наименование вида работ	Ед. изм.	Код вида работ	Код ед. изм.	Количество

Инв. № подл. | Подп. и дата | Взам. инв. № | Инв. № дубл. | Подп. и дата

Изм. Лист № докум. Подп. Дата

Лист

Формат А4

№строки	Наименование вида работ	Ед. изм.	Код вида работ	Код ед. изм.	Количество

Инв. № подл. | Подп. и дата | Взам. инв. № | Инв. № дубл. | Подп. и дата

Изм. Лист № докум. Подп. Дата

Лист

План на отм. 2700

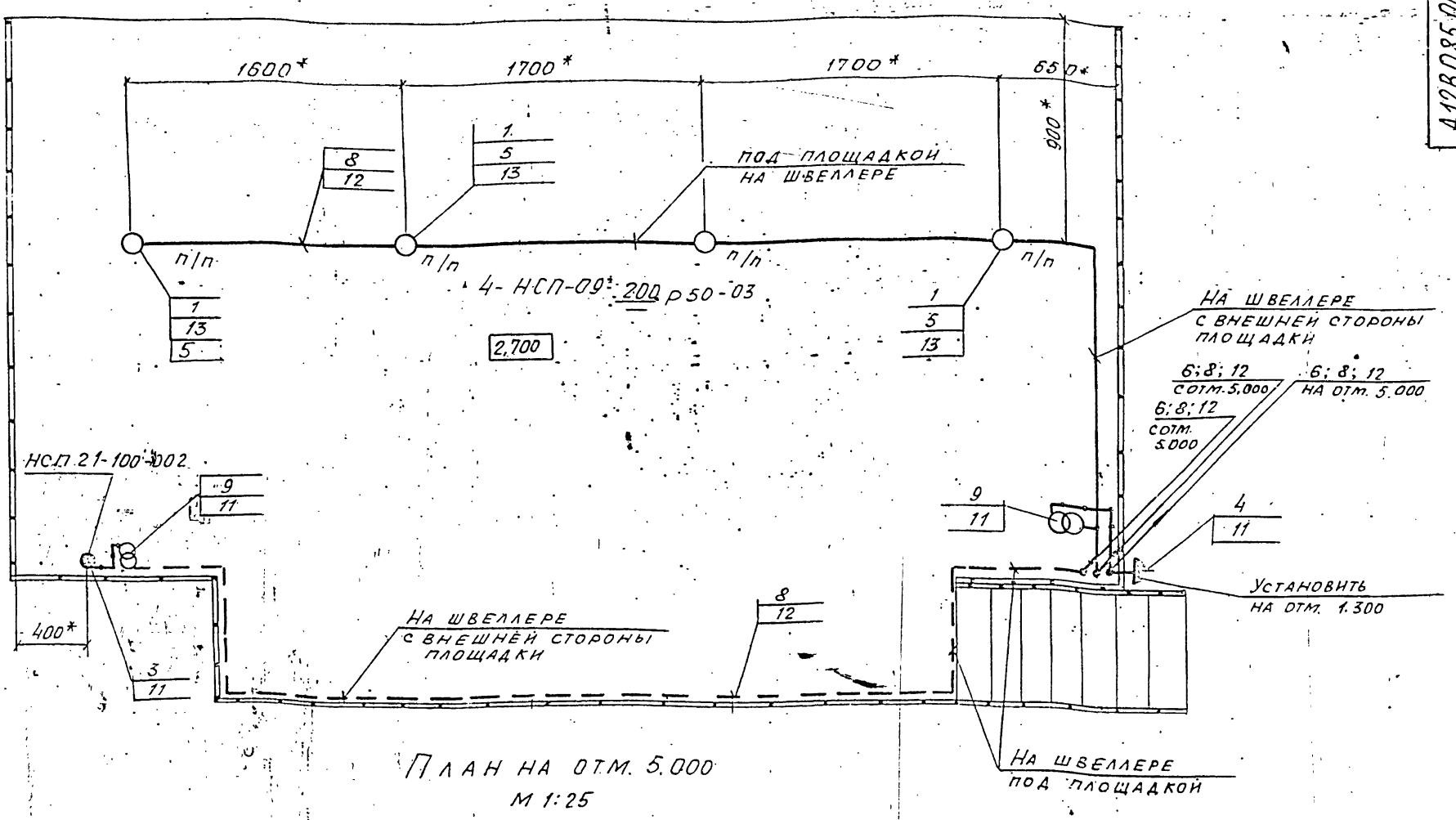

План на отм. 5.000

М 1:25

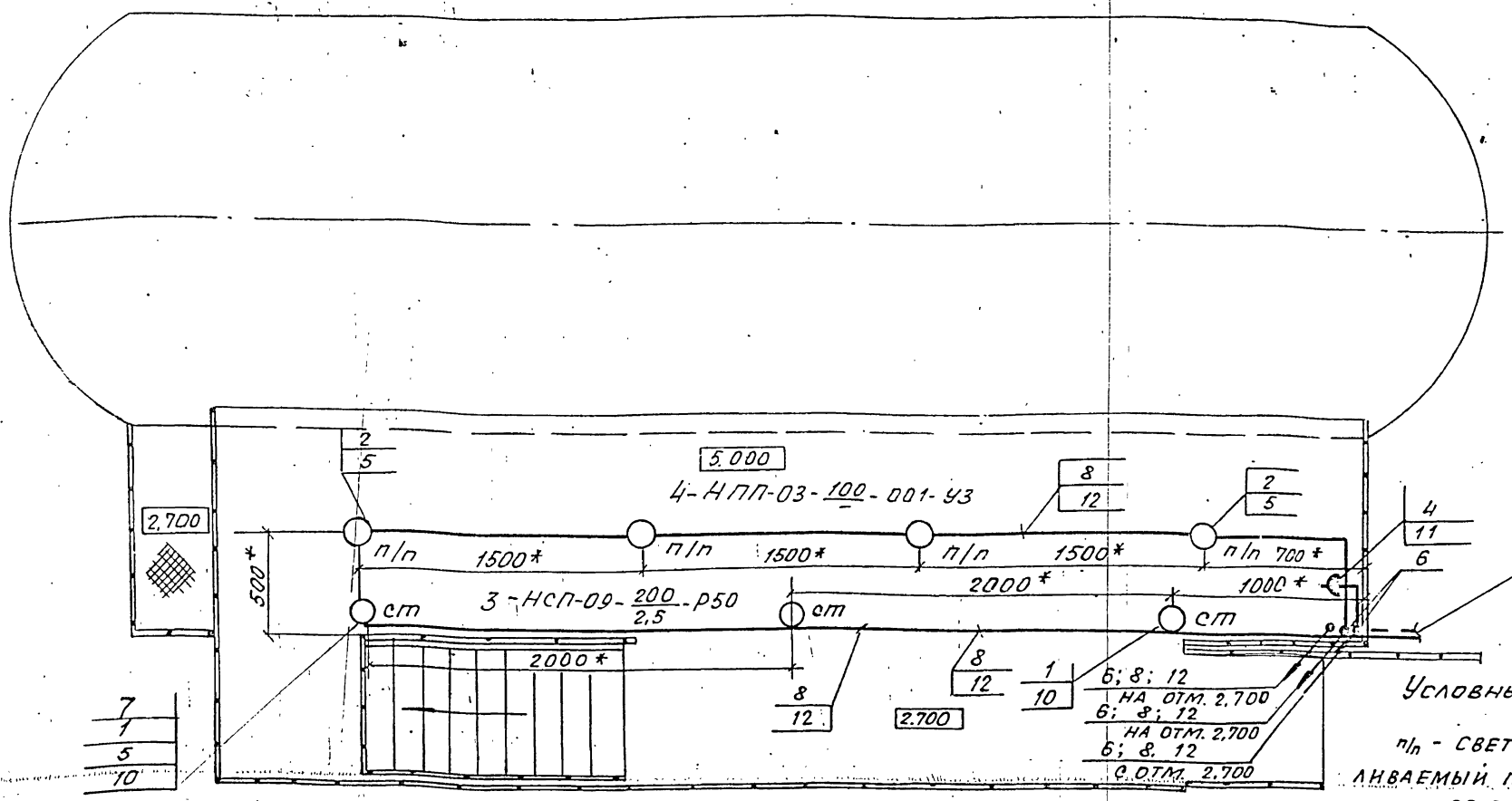

1. * Размеры уточняются при монтаже.
2. Стойку (поз.11) приварить к металлоконструкции блока швом Т1 -△3 ГОСТ 5264-80.
3. Швеллер (поз.12) приварить к металлоконструкции блока швом Т1 -△3 50/150 ГОСТ 5264-80.
4. Крюки (поз. 13) приварить к нижней поверхности площадки швом Т1 △3 ГОСТ 5264-80.
5. Изделия и материалы поз. 1...9 заказываются по спецификации электротехнической части проекта котельной.

Условные обозначения

п/п - светильник, устанавливаемый под площадкой

ст - светильник, устанавливаемый на стойке

Марка, поз.	Обозначение	Наименование	Кол.	Масса ед.,кг	Примечание
1	2	3	4	5	6
1	НСП09-200/Р50-03	Светильник подвесной			
		для ламп накаливания	7		
2	НПП-03-100-001.	Светильник потолочный			
		для ламп накаливания	4		
3	НСП21-100-002-У3	Светильник местного освещения	1		
4	IP43-01С-10/42	Розетка штепсельная			
		2-х полюсная, IP43	2		
5	КОР 73	Коробка ответвительная	11		

1	2	3	4	5	6
6	КОР 74	Коробка ответвительная	5		
7	АПВ-380-1х2,5	Провод ГОСТ 6323-79	20м		
8	АВВГ-660-2х4	Кабель ГОСТ 16442-80	45м		
9	ЯТП-0,25; 220/12В	Ящик с понижающим трансформатором	2		
10	К 987	Стойка	3	Крепление к перилам площадки	
11	К310М	Стойка	5	приварить	
12	К347У2	Швеллер	20	приварить	
13	У625М	Крюк	4	Приварить уголок для держателя	

Изм.	Лист	№ докум.	Подп.	Дата
Разраб.		Никошкова		
Провер.		Немец		87
Рук. гр.		Никошкова		
Гл. спец.		Немец		87
Н. контр.		Гохбойм		
Утв.		Файерштейн		IX.87

А12В085.000 ЭЭ7

Крупноблочная деаэрационно-питательная установка КБДПУ-100-120. Электроосвещение.

Лит.	Масса	Масштаб
Лист	Листов 1	

САНТЕХПРОЕКТ

Инв.№ подл. | Подп. и дата | Взам. инв.№ | Инв.№ дубл. | Подп. и дата

gost.e-ecolog.ru