ТИПОВАЯ ДОКУМЕНТАЦИЯ НА КОНСТРУКЦИИ, ИЗДЕЛИЯ И УЗЛЫ ЗДАНИЙ И СООРУЖЕНИЙ

СЕРИЯ 5.903-11

БЛОКИ ТЕПЛОМЕХАНИЧЕСКОГО ОБОРУДОВАНИЯ ДЛЯ ПАРОВЫХ КОТЕЛЬНЫХ

ВЫПУСК 1-6

КРУПНОБЛОЧНАЯ ДЕАЭРАЦИОННО-ПИТАТЕЛЬНАЯ УСТАНОВКА КБДПУ-100-114

ЧАСТЬ 2
СТР.79-142

gost.e-ecolog.ru

ЦЕНА

Серия 5.903-11 выпуск 1-6

Формат	Зона	Поз.	Обозначение	Наименование	Кол.	Прим.
				Документация		
А2			ТО16.006.200.000 СБ	Сборочный чертеж		
				Сборочные единицы		
А3		1	ТО16.006.201.000	Паропровод	1	
А3		2	ТО16.006.202.000	Паропровод	1	
А4		3	ТО16.006.203.000	Трубопровод	1	
А4		4	ТО16.006.204.000	Трубопровод	1	
А4		5	ТО16.006.205.000	Трубопровод	1	
А4		6	ТО16.006.206.000	Трубопровод	1	
А4		7	ТО16.006.207.000	Трубопровод	1	
А4		8	ТО16.006.208.000	Трубопровод	1	
А4		9	ТО16.006.209.000	Трубопровод	1	
А4		10	ТО16.006.210.000	Металлоконструкция	1	
А4		11	ТО16.006.211.000	Трубопровод в БХОП	1	
				Детали		
А4		15	ТО16.006.200.002	Стойка	2	
А4		16	-01	Стойка	2	
А4		17	-02	Стойка	4	
А4		18	-03	Стойка	2	
А4		19	-04	Стойка	1	

Инв.№подл. | Подп. и дата | Взам. инв.№ | Инв.№дубл. | Подп. и дата

Изм.	Лист	№докум.	Подп.	Дата
Разраб.		Трофимов		
Пров.		Сидоров		
Н.контр.		Ястребов		
Утв.		Кузнецов		

ТО16.006 200.000

Блок верхний

Лит.	Лист	Листов
	1	3

Гипротехмонтаж Москва

Формат А4

Формат	Зона	Поз.	Обозначение	Наименование	Кол.	Примеч.
				Стандартные изделия		
				Болты ГОСТ 7798-70		
		20		М16-6g х 65.58	8	
		21		М12-6g х 50.58	12	
		22		М10-6g х 45.58	4	
				Гайки ГОСТ 5915-70		
		26		М16-6Н.5	8	
		27		М12-6Н.5	12	
		28		М10-6Н.5	4	
				Шайбы ГОСТ 11371-78		
		32		16.01.08 кп	8	
		33		12.01.08 кп	12	
		34		10.01.08 кп	4	
				Прокладки ГОСТ 15180-70		
		36		А-200-6	1	
		37		А-65-6	2	
		38		А-50-6	1	
		39		А-20-6	1	

Инв.№подл. | Подп. и дата | Взам. инв.№ | Инв.№дубл. | Подп. и дата

Изм.	Лист	№докум.	Подп.	Дата

ТО16.006 200.000

Лист 2

Формат А4

Формат	Зона	Поз.	Обозначение	Наименование	Кол.	Примеч.
				Опоры ГОСТ 14911-82		
		41		ОПБ2-26.8	2	
		42		ОПБ2-57	2	
		43		ОПБ2-89	4	
		44		ОПБ-108	5	
				Прочие изделия		
		47	Т.186.05.00.000	Бак деаэраторный 25 м³*	1	

* Изготовление и поставку производит заказчик.

Калькодержатель: Ленинградский филиал "Энергомонтажпроект"

Инв.№подл. | Подп. и дата | Взам. инв.№ | Инв.№дубл. | Подп. и дата

Изм.	Лист	№докум.	Подп.	Дата

ТО16.006 200.000

Лист 3

Формат А4

ТО16.006 200.002

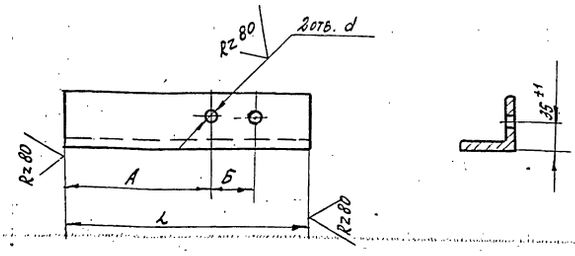

Обозначение	Размеры, мм. L	А	Б	d	Масса кг
ТО16.006.200.002	230	115	70	12	1.31
-01	320	215	70	12	1.83
-02	375	197	106	14	2.145
-03	700	489	122	14	4.0
-04	320	197	106	14	1.83

Инв.№подл. | Подп. и дата | Взам. инв.№ | Инв.№дубл. | Подп. и дата

Изм.	Лист	№докум.	Подп.	Дата
Разраб.		Сташкова		
Пров.		Трофимов		
Т.контр.		Сидоров		
Н.контр.		Ястребов		
Утв.		Кагерманян		

ТО16.006 200.002

Стойка

Лит.	Масса	Масшт.
	См. табл.	—

Лист | Листов 1

Уголок 63х63х6-Б-ГОСТ 8509-72 Вст3сп2-1-ГОСТ 535-79

Гипротехмонтаж

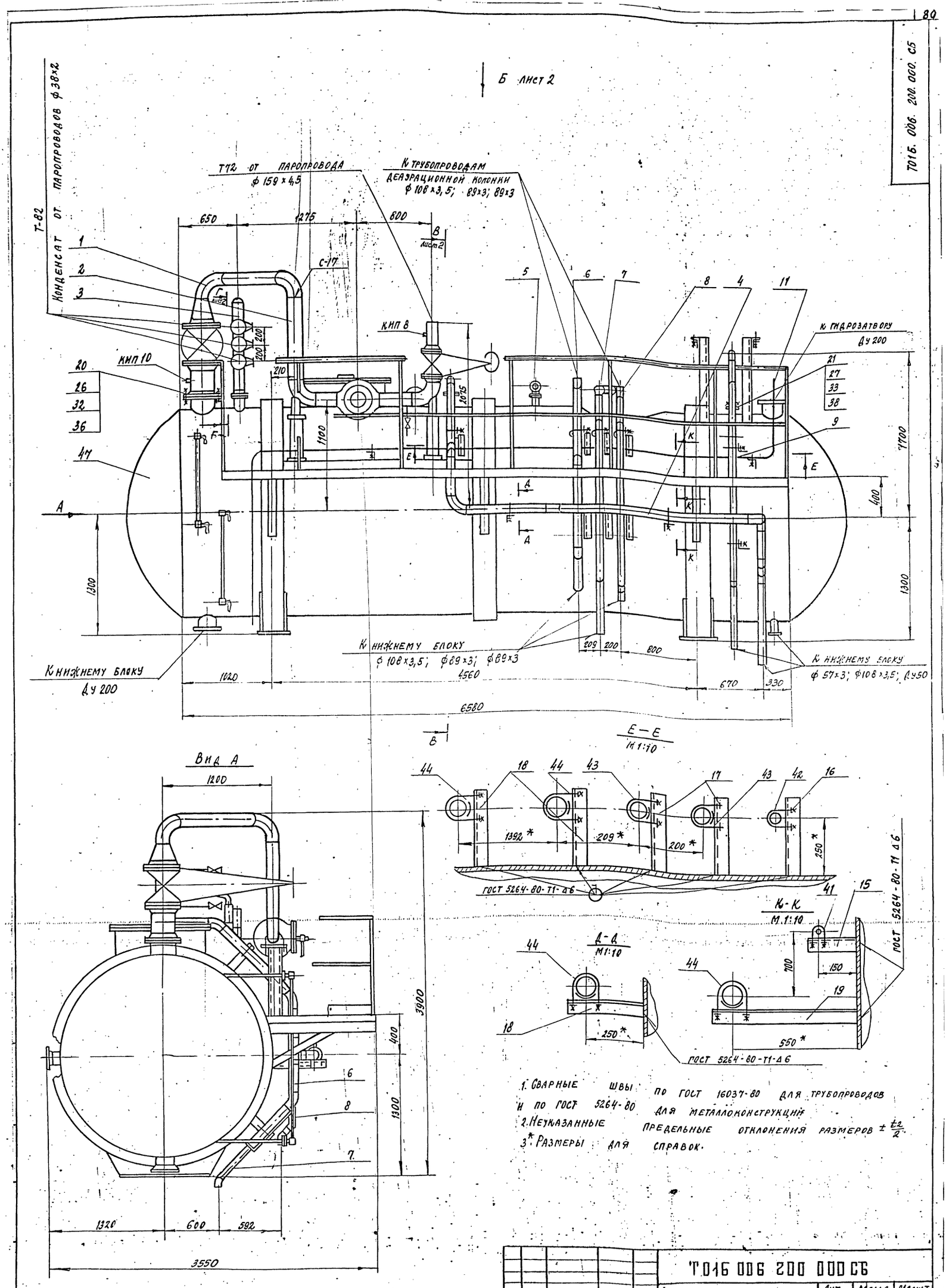

1. Сварные швы по ГОСТ 16037-80 для трубопроводов и по ГОСТ 5264-80 для металлоконструкций
2. Неуказанные предельные отклонения размеров $\pm \frac{t_2}{2}$
3*. Размеры для справок.

					Т016 006 200 000 СБ			
Изм.	Лист	№ докум.	Подп.	Дата	Блок верхний. Сборочный чертеж	Лит.	Масса	Масшт.
Разраб.		Трофимов					6146,3	1:25
Провер.		Сидоров				Лист 1	Листов 2	
Гл. конст.		Сидоров				ГИПРОТЕХМОНТАЖ		
Н. контр.		Астребов						

Вид Б лист 1

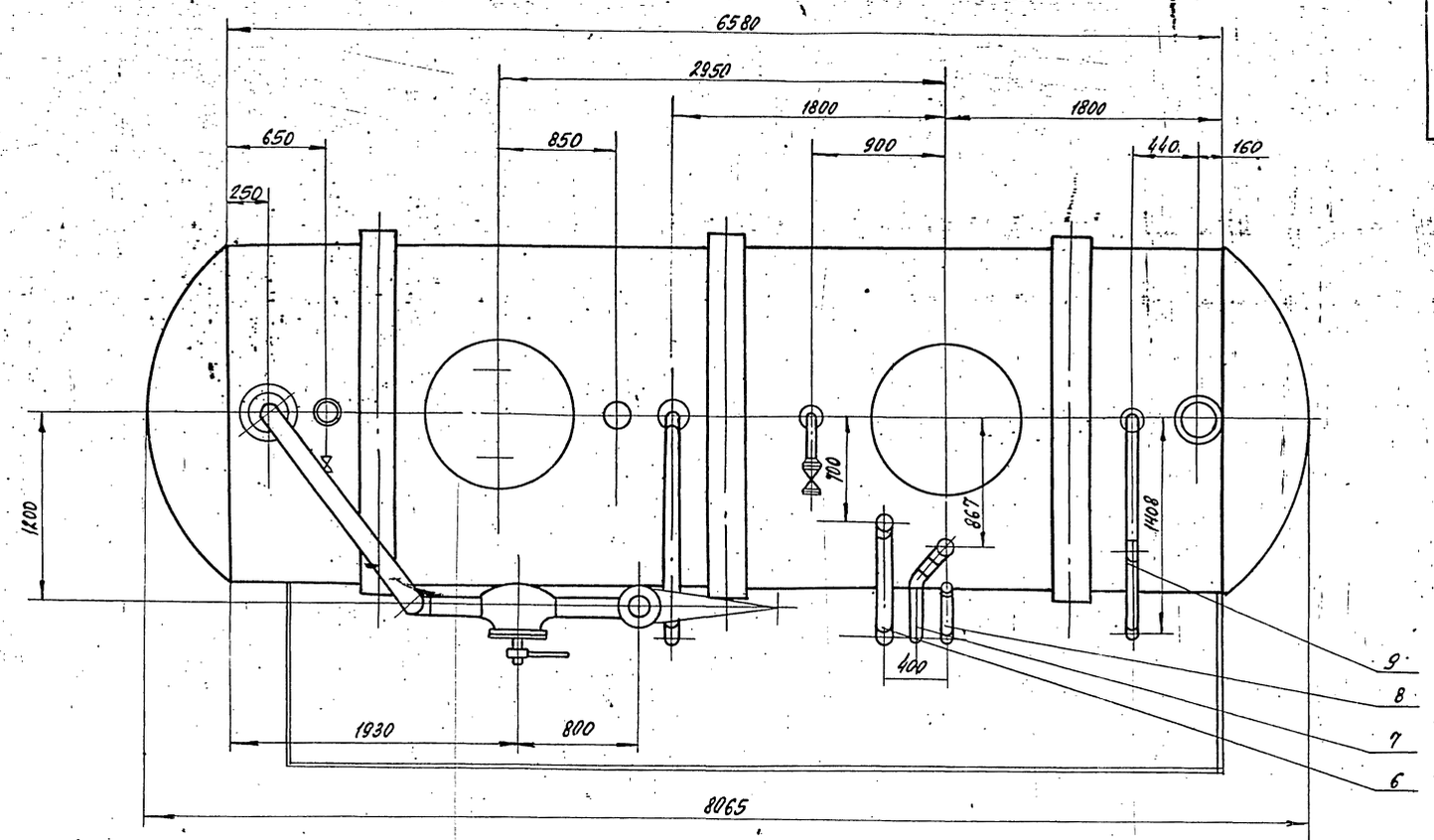

Г-Г лист 1

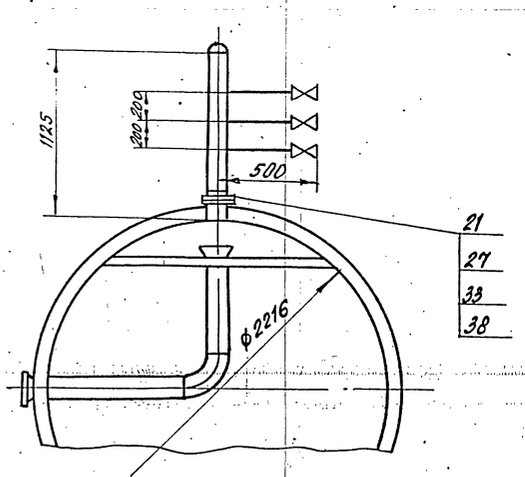

В-В лист 1

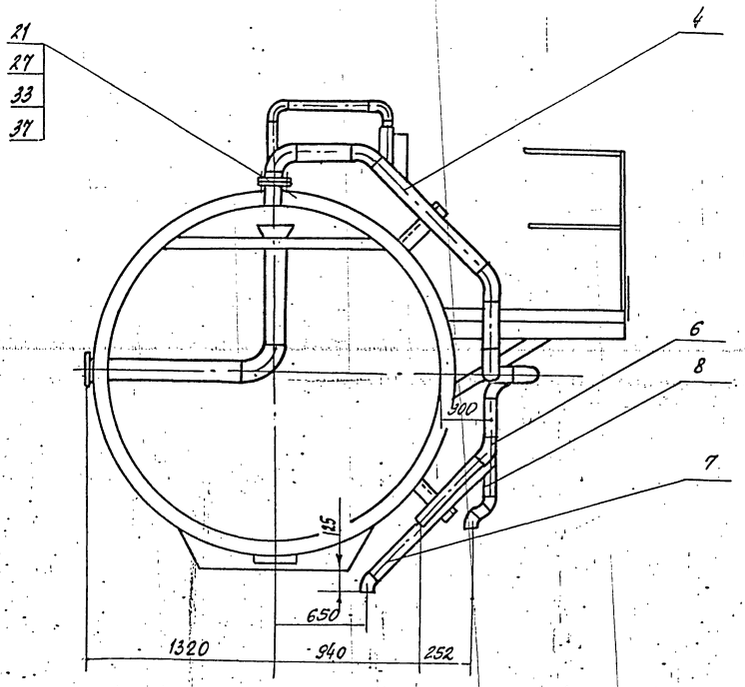

Инв.№ подл.	Подп. и дата	Взам. инв.№	Инв.№ дубл.	Подп. и дата

Изм.	Лист	№ докум.	Подп.	Дата	ТО16 006 200 000 СБ	Лист 2

Серия 5. УИЗ-11 выпуск 1-6

Формат	Зона	Поз.	Обозначение	Наименование	Кол.	Примеч.
				Документация		
А3			Т01Б.006.201.000 СБ.	Сборочный чертеж		
				Детали		
А4		1	Т01Б.006.201.001	Патрубок	1	
Б4		2	Т01Б.006.201.002.	Патрубок	1	
				Труба 159×4,5 ГОСТ 10704-76 В-ВСТ3СП ГОСТ 10705-80		
				L=1096±1,2 мм	1	18,8 кг
				Стандартные изделия		
		3		Отвод 90° 159×4,5 ГОСТ 17375-83	2	
		4		Переход К 273×7-159×4,5 ГОСТ 17378-83	1	
				Фланцы ГОСТ 12821-80 ВСТ3СП2		
		5		1-250-6	1	
		6		1-250-16	2	
		7		Болт М24-6д×80.58 ГОСТ 7798-70	24	
		8		Гайка М24-6Н.5 ГОСТ 5915-70	24	

Изм.	Лист	№ докум.	Подп.	Дата	Т01Б.006.201.000		
Разраб.		Жерздева			Паропровод	Лит.	Лист 1 / Листов 2
Пров.		Трофимов				Гипротехмонтаж	
Гл. констр.		Сидоров					
Н. контр.		Молотков					
Утв.		Кагерманян					

Формат А4

Формат	Зона	Поз.	Обозначение	Наименование	Кол.	Примеч.
		9		Прокладка А-250-16 ГОСТ 15180-70	2	
		10		Шайба 24.01.08 КП ГОСТ 11371-78	24	
		11		Задвижка Ду 250 РУ 16 30С41НЖ1 ГОСТ 10194-78	1	
				Прочие изделия		
		12		Штуцер М20×1,5-50 3К4-33-76	1	Сборник 25 ПМА, ММСС СССР
		13		Колпачок М20×1,5 3К4-31-75	1	Сборник 50 ПМА, ММСС СССР
		14		Прокладка 18 3К4-36-70	1	Сборник 25 ПМА, ММСС СССР

Инв. № подл. | Подп. и дата | Взам. инв. № | Инв. № дубл. | Подп. и дата

Изм.	Лист	№ докум.	Подп.	Дата	Т01Б.006.201.000	Лист 2

Формат А4

Формат	Зона	Поз.	Обозначение	Наименование	Кол.	Примеч.
				Документация		
А3			Т01Б.008.202.000 СБ.	Сборочный чертеж		
				Детали		
А4		1	Т01Б.008.202.001.	Патрубок	1	
				Патрубки		
				Труба 159×4,5 ГОСТ 10704-76 В-ВСТ3СП ГОСТ 10705-80		
Б4		2	Т01Б.008.202.002	L=250±0,5 мм	1	4,29 кг
Б4		3	Т01Б.008.202.003.	L=350±0,8 мм	1	6,00 кг
В4		4	Т01Б.008.202.004	L=810±0,8 мм	1	14,92 кг
				Стандартные изделия		
		5		Отвод 90° 159×4,5 ГОСТ 17375-83	2	
		6		Фланец 1-150-16 ГОСТ 12821-80	2	
		7		Болт М20-6д×70-58 ГОСТ 7798-70	16	
		8		Гайка М20-6Н.5 ГОСТ 5715-70	16	
		9		Прокладка А-150-16 ГОСТ 15180-70	2	

Изм.	Лист	№ докум.	Подп.	Дата	Т01Б.006.202.000		
Разраб.		Жерздева			Паропровод	Лит.	Лист 1 / Листов 2
Пров.		Трофимов				Гипротехмонтаж	
Гл. констр.		Сидоров				Москва	
Н. контр.		Молотков					
Утв.		Кагерманян					

Формат	Зона	Поз.	Обозначение	Наименование	Кол.	Примеч.
		10		Шайба 20.01.08 КП ГОСТ 11371-78	16	
		11		Задвижка Ду 150 Ру 16 30С41НЖ1 ГОСТ 10194-78	1	
				Прочие изделия		
		12		Клапан поворотный Ду150 РУ100 6С-9-3 ТУ 404-728-80	1	
		13		Штуцер М20×1,5-50 3К4-33-76	1	Сборник 25 ПМА, ММСС СССР
		14		Колпачок М20×1,5 3К4-31-75	1	Сборник 50 ПМА, ММСС СССР
		15		Прокладка 18 3К4-36-70	1	Сборник 25 ПМА, ММСС СССР

Инв. № подл. | Подп. и дата | Взам. инв. № | Инв. № дуб. | Подп. и дата

Изм.	Лист	№ докум.	Подп.	Дата	Т01Б.006.202.000	Лист 2

Т016.006.201.000СБ

Серия 5.903-11 Выпуск 1-6

Инв.№ подл. | Подп. и дата | Взам.инв.№ | Инв.№ дубл. | Подп. и дата

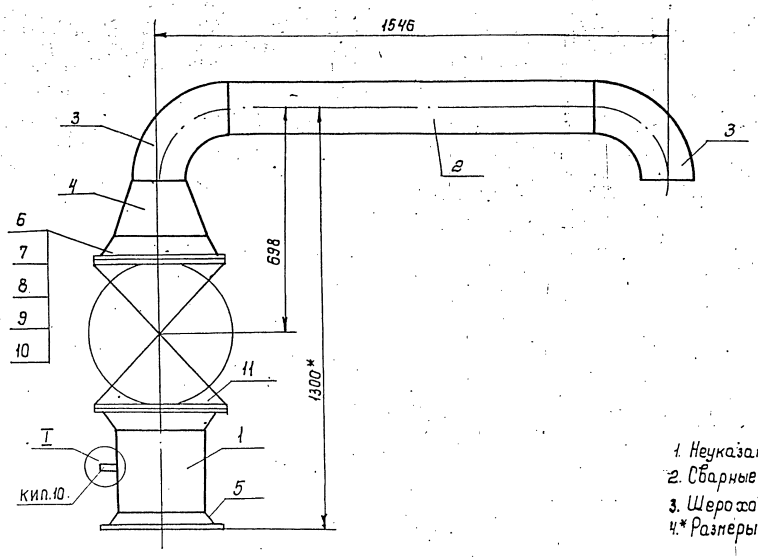

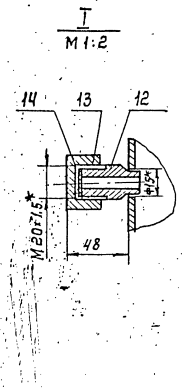

1. Неукаэанные предельные отклонения размеров $\pm \frac{t_2}{2}$
2. Сварные швы по ГОСТ 16037-80
3. Шероховатость детали поз. 2 по торцам Rz160
4. * Размеры для справок.

				Т016.006.201.000СБ.			
Изм.	Лист	№ докум.	Подп.	Дата		Лит.	Масса	Масшт.
Разраб.		Жерздева			Паропровод сборочный чертеж.		344,0	1:10
Пров.		Трофимов				Лист	Листов 1	
Гл. констр.		Сидоров				Гипротехмонтажс Москва		
Н. контр.		Устребов						
Утв.		Катерманян						

Формат А3

Т016.006.202.000СБ

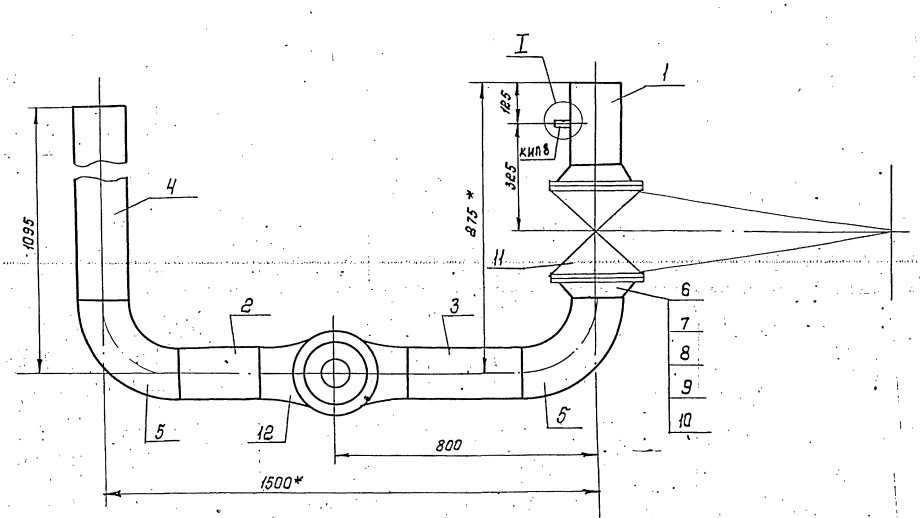

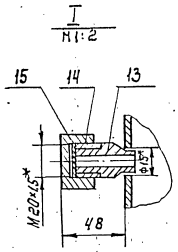

1. Неукаэанные предельные отклонения размеров $\pm \frac{t_2}{2}$
2. Сварные швы по ГОСТ 16037-80
3. Шероховатость деталей поз. 2,3,4 по торцам Rz160
4. * Размеры для справок.

				Т016.006.202.000СБ.			
Изм.	Лист	№ докум.	Подп.	Дата		Лит.	Масса	Масшт.
Разраб.		Жерздева			Паропровод сборочный чертеж.		287,5	1:10
Пров.		Трофимов				Лист	Листов 1	
Гл. констр.		Сидоров				Гипротехмонтажс Москва		
Н. контр.		Устребов						
Утв.		Катерманян						

Инв.№ подл. | Подп. и дата | Взам.инв.№ | Инв.№ дубл. | Подп. и дата

ТП16.006.201.001

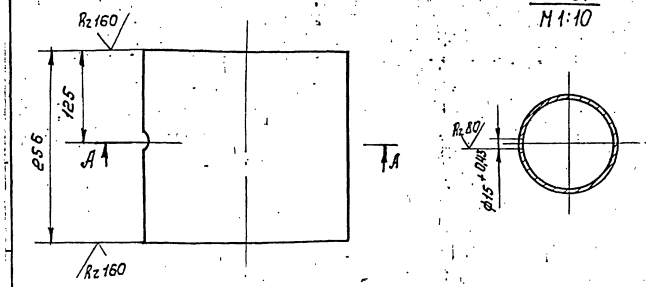

А-А
М 1:10

Неуказанные предельные отклонения размеров $\pm \frac{t_2}{2}$

				Т01Б.006.201.001		
Изм.	Лист	№ докум.	Подп.	Дата	Патрубок	Лит. / Масса 8,46 / Масшт 1:5
Разраб.		Жерздева				Лист / Листов 1
Пров.		Трофимов				
Гл. констр.		Сидоров				
Н. контр.		Молоткова			Труба 273×5 ГОСТ 10704-76 / В-ВСТ3СП5 ГОСТ 10705-80	Гипротехмонтаж Москва
Утв.		Когерманян				

Формат А4

ТП16.006.202.001

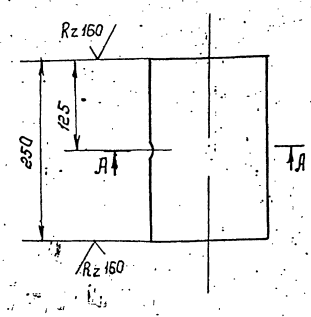

А-А

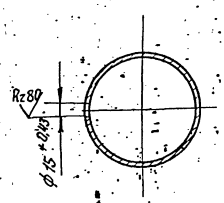

Неуказанные предельные отклонения размеров $\pm \frac{t_2}{2}$

				Т01Б.006.202.001		
Изм.	Лист	№ докум.	Подп.	Дата	Патрубок	Лит. / Масса 4,29 / Масшт 1:5
Разраб.		Жерздева				Лист / Листов 1
Пров.		Трофимов				
Гл. констр.		Сидоров				
Н. контр.		Молоткова			Труба 159×4,5 ГОСТ 10704-76 / В-ВСТ3СП5 ГОСТ 10705-80	Гипротехмонтаж Москва
Утв.		Когерманян				

Формат А4

Инв.№ подл. | Подп. и дата | Взам. инв.№ | Инв.№ дубл. | Подп. и дата

Формат	Зона	Поз.	Обозначение	Наименование	Кол.	Примеч.
				Документация		
А4			Т01Б.006.203.000 СБ	Сборочный чертеж		
				Детали		
А4		1	Т01Б.006.203.001	Патрубок	1	
А4		2	Т01Б.006.203.002	Патрубок	3	
				Стандартные изделия		
		3		Фланец 1-100-6 ВСТ3сп2 ГОСТ 12821-80	1	
		4		Фланец 1-32-16 ВСТ3сп2 ГОСТ 12821-80	3	
		5		Болт М16-6д.50.58 ГОСТ 7798-70	12	
		6		Гайки М16-6Н.5 ГОСТ 5915-70	12	
		7		Шайба 16.01.08 кп ГОСТ 11371-78	12	
		8		Прокладка 1-32-16 ГОСТ 15180-70	3	
		9		Вентиль 15К419п1 Ду32 Ру16 ГОСТ 18162-72	3	
		10		Заглушка 108×4 ГОСТ 17379-83	1	

				Т01Б.006.203.000		
Изм.	Лист	№ докум.	Подп.	Дата	Трубопровод	Лит. / Лист / Листов 1
Разраб.		Коналова				
Пров.		Трофимов				
Гл. констр.		Сидоров				
Н. контр.		Молоткова				Гипротехмонтаж Москва
Утв.		Когерманян				

Формат А4

Инв.№ подл. | Подп. и дата | Взам. инв.№ | Инв.№ дубл. | Подп. и дата

Формат	Зона	Поз.	Обозначение	Наименование	Кол.	Примеч.
				Документация		
А4			Т01Б.006.205.000 СБ	Сборочный чертеж		
				Детали		
Б4		1	Т01Б.006.205.001	Патрубок		
				Труба 57×3 ГОСТ 10704-76 / В-ВСТ3СП ГОСТ 10705-80		
				ℓ=200-1	1	0,8 кг
				Стандартные изделия		
		2		Отвод 90°57×3 ГОСТ 17375-83	1	
		3		Фланец 1-50-6 ВСТ3сп2 ГОСТ 12821-80	1	
		4		Фланец 1-50-16 ВСТ3сп2 ГОСТ 12821-80	1	
		5		Болты М16-6д.50.5.8 ГОСТ 7798-70	4	
		6		Гайки М16-6Н.5 ГОСТ 5915-70	4	
		7		Шайба 16.01.08 кп ГОСТ 11371-78	4	
		8		Прокладка 1-50-16 ГОСТ 15180-70	1	
		9		Задвижка 30ч6бр Ду50 Ру16 ГОСТ 8437-75	1	

				Т01Б.006.205.000		
Изм.	Лист	№ докум.	Подп.	Дата	Трубопровод	Лит. / Лист / Листов 1
Разраб.		Коналова				
Пров.		Трофимов				
Гл. констр.		Сидоров				
Н. контр.		Молоткова				Гипротехмонтаж Москва
Утв.		Налоткова				

Серия 5.903-11 Выпуск 1-6

Т01Б.006 203.000 СБ

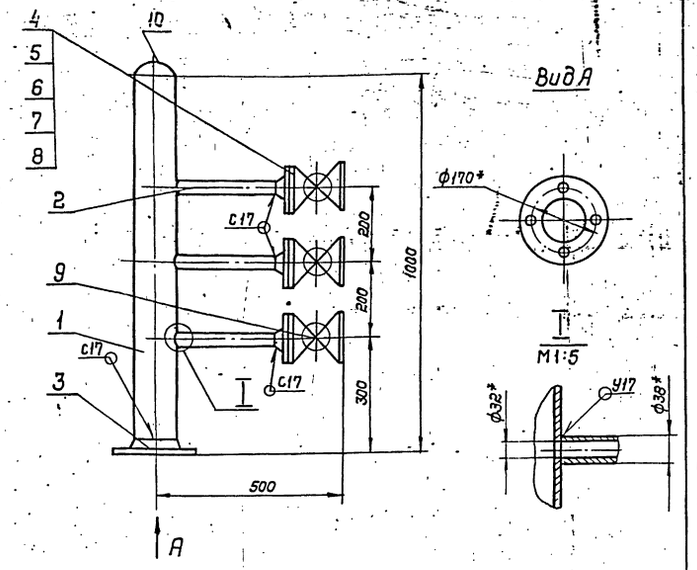

1. Неуказанные предельные отклонения размеров $\pm \frac{t_2}{2}$
2. Сварные швы по ГОСТ 16037-80
3.* Размеры для справок

Изм.	Лист	N докум.	Подп.	Дата	Т01Б.006 203.000 СБ	Лит.	Масса	Масшт.
Разраб.		Комолова			Трубопровод		34	1:10
Пров.		Трофимов			Сборочный чертеж	Лист	Листов 1	
Гл.констр.		Сидоров				Гипротехмонтаж Москва		
Н.контр.		Молоткова						
Утв.		Катерженец						

Инв.№ подл. | Подпись и дата | Взам.инв.№ | Инв.№ дубл. | Подпись и дата

Формат А4

Т01Б.006 203.001

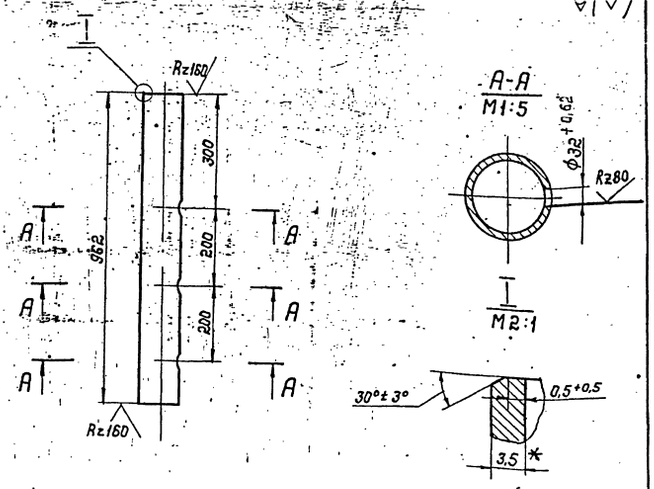

1. Неуказанные предельные отклонения размеров $\pm \frac{t_2}{2}$
2.* Размеры для справок.

Изм.	Лист	N докум.	Подп.	Дата	Т01Б.006 203.001	Лит.	Масса	Масшт.
Разраб.		Комолова			Патрубок		8,7	1:10
Пров.		Трофимов				Лист	Листов 1	
Гл.констр.		Сидоров				Гипротехмонтаж Москва		
Н.контр.		Молоткова			Труба 108х3,5 ГОСТ 10704-76 / В-ВСт3сп ГОСТ 10705-80			
Утв.		Катерженец						

Инв.№ подл. | Подпись и дата | Взам.инв.№ | Инв.№ дубл. | Подпись и дата

Формат А4

Т01Б.006 203.002

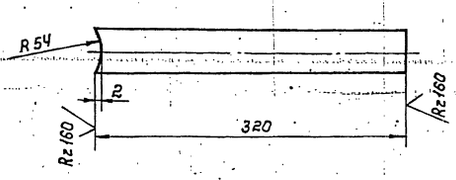

Неуказанные предельные отклонения размеров $\pm \frac{t_2}{2}$

Изм.	Лист	N докум.	Подп.	Дата	Т01Б.006 203.002	Лит.	Масса	Масшт.
Разраб.		Комолова			Патрубок		0,54	1:4
Пров.		Трофимов				Лист	Листов 1	
Гл.констр.		Сидоров				Гипротехмонтаж Москва		
Н.контр.		Молоткова			Труба 38х2 ГОСТ 10704-76 / В-ВСт3сп ГОСТ 10705-80			
Утв.		Катерженец						

Инв.№ подл. | Подпись и дата | Взам.инв.№ | Инв.№ дубл. | Подпись и дата

Т01Б.006 205.000 СБ

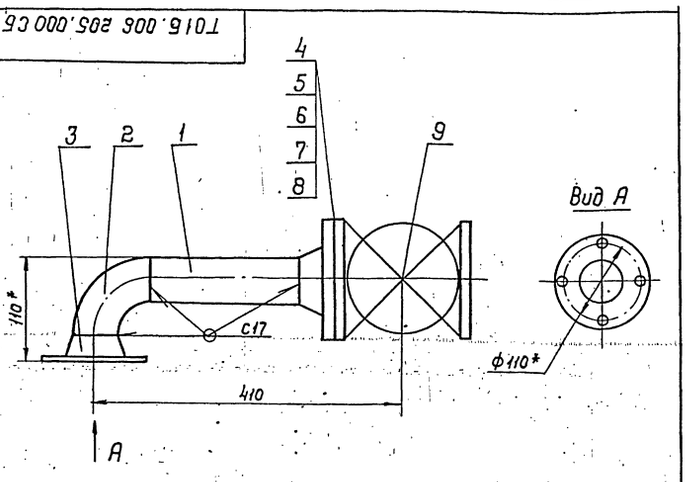

1. Неуказанные предельные отклонения размеров $\pm \frac{t_2}{2}$
2. Шероховатость детали поз.1 по торцам - Rz160
3. Сварные швы по ГОСТ 16037-80
4.* Размеры для справок

Изм.	Лист	N докум.	Подп.	Дата	Т01Б.006 205.000 СБ	Лит.	Масса	Масшт.
Разраб.		Комолова			Трубопровод		23	1:5
Пров.		Трофимов			Сборочный чертеж	Лист	Листов 1	
Гл.констр.		Сидоров				Гипротехмонтаж Москва		
Н.контр.		Молоткова						
Утв.		Катерженец						

Инв.№ подл. | Подпись и дата | Взам.инв.№ | Инв.№ дубл. | Подпись и дата

Формат	Зона	Поз.	Обозначение	Наименование	Кол.	Примеч.
				Документация		
А3			ТО1Б.006 204 000Б	Сборочный чертеж		
				Детали		
				Патрубки		
				Труба 108×3,5 ГОСТ 10704-76 / В-Ст3сп ГОСТ 10705-80		
Б4		1	ТО1Б.006 204 001	L = 86 ± 0,3 мм	1	0,77 кг
Б4		2	ТО1Б.006 204 002	L = 288 ± 0,5 мм	1	2,60 кг
Б4		3	ТО1Б.006 204 003	L = 396 ± 0,8 мм	1	3,57 кг
Б4		4	ТО1Б.006 204 004	L = 412 ± 0,8 мм	1	3,72 кг
Б4		5	ТО1Б.006 204 005	L = 850 ± 0,8 мм	1	7,66 кг
Б4		6	ТО1Б.006 204 006	L = 890 ± 0,8 мм	1	8,03 кг
Б4		7	ТО1Б.006 204 007	L = 1007 ± 1,2 мм	1	9,08 кг
Б4		8	ТО1Б.006 204 008	L = 1850 ± 1,2 мм	1	16,69 кг
				Стандартные изделия		
				Отводы ГОСТ 17375-83		
		9		90° 108×4	6	
		10		45° 108×4	4	
		11		Фланец 1-100-6 ГОСТ 12821-80 Вст3сп2	1	

Инв. № подл. | Подпись и дата | Взам. инв. № | Инв. № дубл. | Подпись и дата

Изм.	Лист	№ докум.	Подп.	Дата
Разраб.		Жердева		
Пров.		Трофимов		
Гл. констр.		Сидоров		
Н. контр.		Ястребов		
Утв.		Катерманец		

ТО1Б.006 204.000

Трубопровод

Лит.	Лист	Листов
		1

Гипротехмонтаж Москва

Формат А4

Формат	Зона	Поз.	Обозначение	Наименование	Кол.	Примеч.
				Документация		
А3			ТО1Б.006 211 000 СБ	Сборочный чертеж		
				Детали		
А4		1	ТО1Б.006 211 001	Патрубок	1	
А4		2	ТО1Б.006 211 002	Патрубок	1	

Инв. № подл. | Подпись и дата | Взам. инв. № | Инв. № дубл. | Подпись и дата

Изм.	Лист	№ докум.	Подп.	Дата
Разраб.		Сташкова		
Пров.		Трофимов		
Гл. констр.		Сидоров		
Н. контр.		Ястребов		
Утв.		Катерманец		

ТО1Б.006 211.000

Трубопровод в БХОП

Лит.	Лист	Листов
		1

Гипротехмонтаж Москва

Формат А4

ТО1Б.006 204.000 СБ

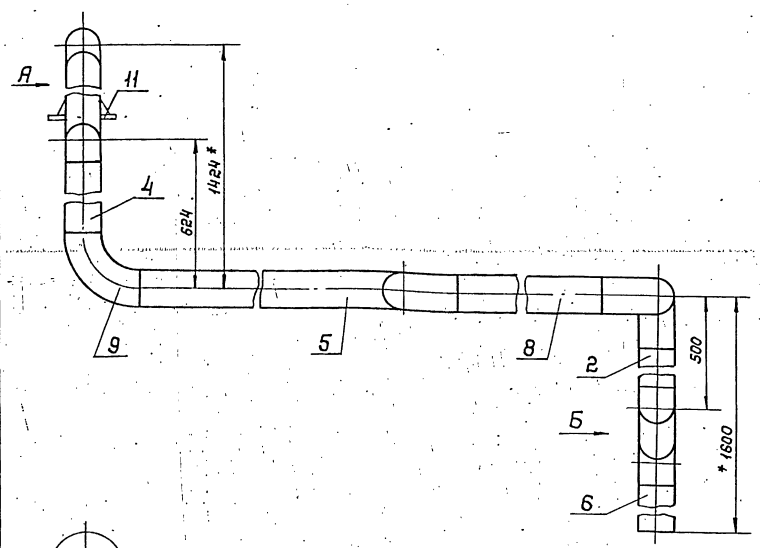

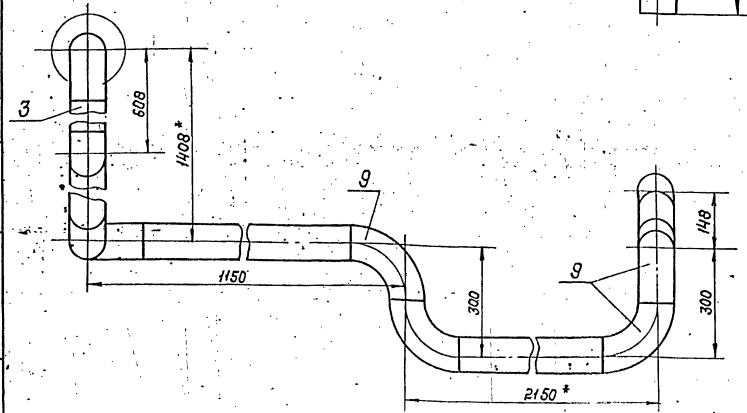

Вид А

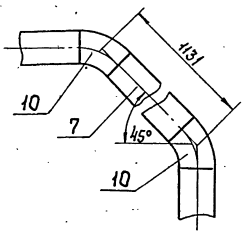

Вид Б

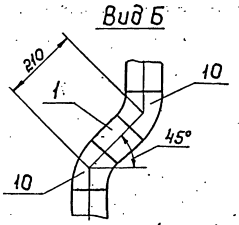

1. Предельные отклонения размеров ± t2/2
2. Сварные швы по ГОСТ 16037-80
3. Шероховатость деталей поз. 1,2,3,4,5 по торцам Rz160
4. * Размеры для справок

Изм.	Лист	№ докум.	Подпись	Дата
Разраб.		Жердева		
Пров.		Трофимов		
Гл. констр.		Сидоров		
Н. контр.		Молоткова		
Утв.				

ТО1Б.006 204.000 СБ

Трубопровод

Сборочный чертеж

Лит.	Масса	Масшт.
	75,67	1:10
Лист	Листов 1	

Гипротехмонтаж Москва

Серия 5.903-11 выпуск 1-6

Т016.006.206.000 СБ

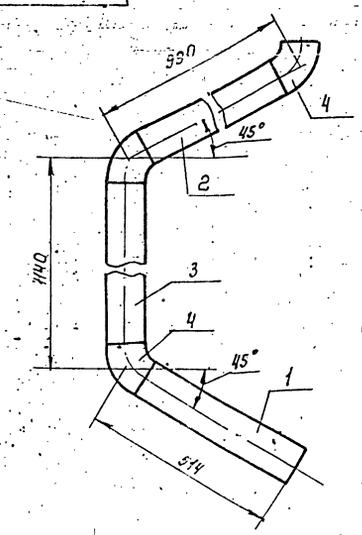

1. Предельные отклонения размеров $\pm \frac{t_2}{2}$
2. Сварные швы по ГОСТ 16037-80
3. Шероховатость деталей поз 1,2,3 по торцам Rz160

Изм.	Лист	№ докум.	Подп.	Дата
Разраб.		Жерздева		
Пров.		Трофимов		
Гл. констр.		Сидоров		
Н. контр.		Молоткова		
Утв.		Негерманян		

Т016.006.206.000 СБ

Трубопровод
Сборочный чертеж.

Лит	Масса	Масшт
	31,05	1:10

Лист. Листов: 1

Гипротехмонтаж
Москва

Формат А4

Формат	Зона	Поз.	Обозначение	Наименование	Кол.	Примеч.
				Документация		
А4			Т016.006.206.000 СБ	Сборочный чертеж		
				Детали		
				Патрубки		
				Труба 108×3,5 ГОСТ 10704-76 / В-ВСЗСП ГОСТ 10705-80		
Б4		1	Т016.006.206.001.	L=452±0,8 мм	1	4,08 кг
Б4		2	Т016.006.206.002.	L=806±0,8 мм	1	7,81 кг
Б4		3	Т016.006.206.003.	L=1016±1,2 мм	1	9,16 кг
				Стандартные изделия		
		4		Отвод 90° 108×4 ГОСТ 17375-83	4	

Т016.006.206.000

Трубопровод

Лит	Лист	Листов
		1

Гипротехмонтаж
Москва

Формат А4

Т016.006.207.000 СБ

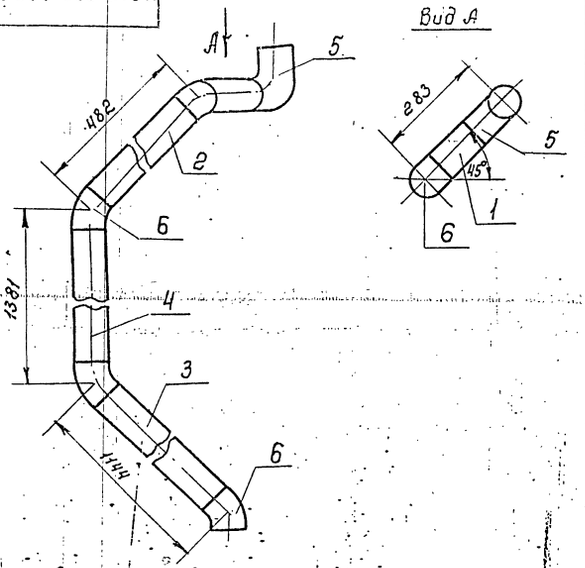

1. Предельные отклонения размеров $\pm \frac{t_2}{2}$
2. Сварные швы по ГОСТ 16037-80
3. Шероховатость деталей поз. 1,2,3,4 по торцам Rz160

Изм.	Лист	№ докум.	Подп.	Дата
Разраб.		Жерздева		
Пров.		Трофимов		
Гл. констр.		Сидоров		
Н. контр.		Молоткова		
Утв.		Негерманян		

Т016.006.207.000 СБ.

Трубопровод
Сборочный чертеж

Лит	Масса	Масшт
	22,14	1:10

Лист Листов

Гипротехмонтаж
Москва

Формат	Зона	Поз.	Обозначение	Наименование	Кол.	Примеч.
				Документация		
А4			Т016.006.207.000 СБ.	Сборочный чертеж		
				Детали		
				Патрубки		
				Труба 89×3 ГОСТ 10704-76 / В-ВСТ3СП ГОСТ 10705-80		
Б4		1	Т016.006.207.001.	L=113±0,3 мм	1	0,72 кг
Б4		2	Т016.006.207.002.	L=382±0,8 мм	1	2,43 кг
Б4		3	Т016.006.207.003.	L=1044±1,2 мм	1	6,64 кг
Б4		4	Т016.006.207.004.	L=1281±1,2 мм	1	8,15 кг
				Стандартные изделия		
				Отводы ГОСТ 17375-83		
	5			90° 89×3,5	1	1,4
	6			45° 89×3,5	4	0,7

Т016.006.207.000

Трубопровод

Лит	Лист	Листов
		1

Гипротехмонтаж
Москва.

ТО1Б.006 208.000 СБ

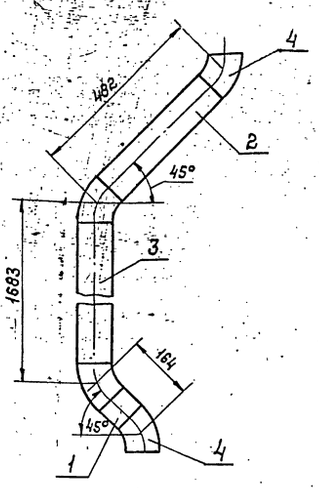

1. Предельные отклонения размеров $\pm \frac{t2}{2}$
2. Сварные швы по ГОСТ 16037-80
3. Шероховатость деталей поз. 1,2,3 по торцам Rz160

Изм.	Лист	N докум.	Подп.	Дата
Разраб.		Жерздева		
Пров.		Трофимов		
Т.контр.		Сидоров		
Н.контр.		Ястребов		
Утв.		Катерманяц		

ТО1Б.006 208.000 СБ

Трубопровод
Сборочный чертеж

Лит.	Масса	Масшт.
	18,51	1:10
Лист	Листов 1	

Гипротехмонтаж
Москва

Формат А4

Формат	Зона	Поз.	Обозначение	Наименование	Кол.	Примеч.
				Документация		
А4			ТО1Б.006 208.000 СБ	Сборочный чертеж		
				Детали		
				Патрубки		
				Труба 89×3 ГОСТ 10704-76 / В-ВСт3сп ГОСТ 10705-80		
Б.Ч		1	ТО1Б.006 208.001	L = 64±0,3мм	1	0,41кг
Б.Ч		2	ТО1Б.006 208.002	L = 382±0,8мм	1	2,43кг
Б.Ч		3	ТО1Б.006 208.003	L = 1583±1,2мм	1	10,07кг
				Стандартные изделия		
		4		Отвод 45° 89×3,5 ГОСТ 17375-83	4	

Подп. и дата | Инв. N дубл. | Взам. инв. N | Подп. и дата | Инв. N подл.

Изм.	Лист	N докум.	Подп.	Дата
Разраб.		Жерздева		
Пров.		Трофимов		
Гл.констр.		Сидоров		
Н.контр.		Ястребов		
Утв.		Катерманяц		

ТО1Б.006 208.000

Трубопровод

Лит.	Лист	Листов
		1

Гипротехмонтаж
Москва

Формат А4

ТО1Б.006 209.000 СБ

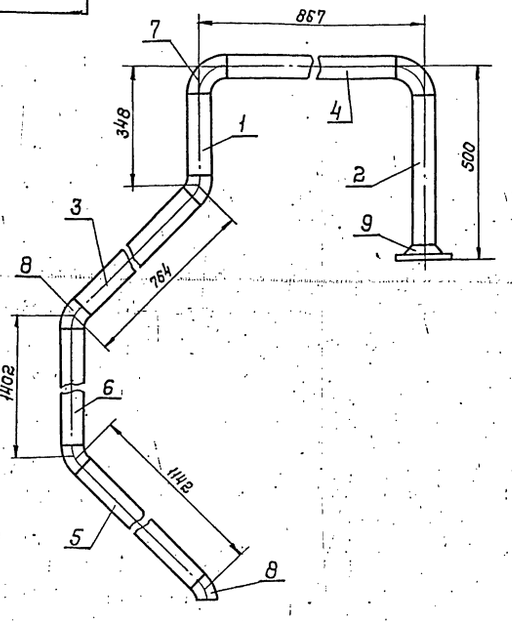

1. Предельные отклонения размеров $\pm \frac{t2}{2}$
2. Сварные швы по ГОСТ 16037-80.
3. Шероховатость деталей поз. 1,2,3,4,5,6 по торцам Rz160

Изм.	Лист	N докум.	Подп.	Дата
Разраб.		Жерздева		
Пров.		Трофимов		
Гл.констр.		Сидоров		
Н.контр.		Молотилова		
Утв.		Катерманяц		

ТО1Б.006 209.000 СБ

Трубопровод
Сборочный чертеж

Лит.	Масса	Масшт.
	21,63	1:10
Лист	Листов 1	

Гипротехмонтаж
Москва

Формат	Зона	Поз.	Обозначение	Наименование	Кол.	Примеч.
				Документация		
А4			ТО1Б.006 209.000 СБ	Сборочный чертеж		
				Детали		
				Патрубки		
				Труба 57×3 ГОСТ 10704-76 / В-ВСт3сп ГОСТ 10705-80		
Б.Ч		1	ТО1Б.006 209.001	L = 243±0,5мм	1	0,97кг
Б.Ч		2	ТО1Б.006 209.002	L = 387±0,8мм	1	1,55кг
Б.Ч		3	ТО1Б.006 209.003	L = 704±0,8мм	1	2,81кг
Б.Ч		4	ТО1Б.006 209.004	L = 717±0,8мм	1	2,87кг
Б.Ч		5	ТО1Б.006 209.005	L = 1082±1,2мм	1	4,33кг
Б.Ч		6	ТО1Б.006 209.006	L = 1342±1,2мм	1	5,37кг
				Стандартные изделия		
		7		Отвод ГОСТ 17375-83 90°57×3	2	
		8		45° 57×3	4	
		9		Фланец 1-50-6 ГОСТ 12821-80 Вст3сп2	1	

Подп. и дата | Инв. N дубл. | Взам. инв. N | Подп. и дата | Инв. N подл.

Изм.	Лист	N докум.	Подп.	Дата
Разраб.		Жерздева		
Пров.		Трофимов		
Гл.констр.		Сидоров		
Н.контр.		Молотилова		
Утв.		Катерманяц		

ТО1Б.006 209.000

Трубопровод

Лит.	Лист	Листов
		1

Гипротехмонтаж
Москва

Серия 5.903-11 выпуск 1-6

Формат	Зона	Поз.	Обозначение	Наименование	Кол.	Примеч.
				Документация		
			Т01Б.006.210.000.СБ	Сборочный чертеж		А2
				Детали		
Б4		1	Т01Б.006.210.001	Балка		
				Швеллер 16 ГОСТ 8240-72 / Вст3пс6-1 ТУ14-1-3023-80		
				ℓ = 6130 ± 5.0 мм	1	87.0 кг
Б4		2	Т01Б.006.210.002	Элемент ограждения		
				Уголок $\frac{L\ 25\times25\times3\ ГОСТ\ 8509-86}{Вст3кп2\ ГОСТ\ 380-71}$	1	
				ℓ = 1200 ± 1.2 мм	2	1.3 кг
Б4		3	Т01Б.006.210.003	Ребро жесткости		
				Полоса $\frac{6.0\ ГОСТ\ 103-76}{Вст3кп2\ ГОСТ\ 380-71}$		
				80×1055	8	3.9 кг
Б4		4	Т01Б.006.210.004	Ребро жесткости		
				Полоса $\frac{6.0\ ГОСТ\ 103-76}{Вст3кп2\ ГОСТ\ 380-71}$		
				80×750	2	2.8 кг
Б4		5	Т01Б.006.210.005	Ребро жесткости		
				Полоса $\frac{6.0\ ГОСТ\ 103-76}{Вст3кп2\ ГОСТ\ 380-71}$		
				80×585	2	2.2 кг
Б4		6	Т01Б.006.210.006	Элемент ограждения		
				Полоса $\frac{4.0\ ГОСТ\ 103-76}{Вст3кп2\ ГОСТ\ 380-71}$		
				140×5060	1	22.2 кг
Б4		7	Т01Б.006.210.007	Элемент ограждения		
				Швеллер неравнополочный		
				$\frac{B\ 50\times40\times12\times2,5\ ГОСТ\ 8281-80}{Вст3кп2\ ГОСТ\ 11474-76}$		
				ℓ = 1200 ± 1.2 мм	2	2.2 кг

Т01Б.006 210.000

Изм.	Лист	№ докум.	Подп.	Дата
Разраб.		Ручкина		
Пров.		Котова		
Гл.инж.		Сидоров		
Н.контр.		Чекалина		
Утв.		Кагерманян		

Металлоконструкция

Литера	Лист	Листов
	1	2

Гипротехмонтаж
Ленинград 1987

Формат А4

Формат	Зона	Поз.	Обозначение	Наименование	Кол.	Примеч.
А4		8	Т01Б.006.210.008	Балка	2	
А4		9	Т01Б.006.210.009	Балка	3	
А4		10	Т01Б.006.210.010	Подкос	4	
А4		11	Т01Б.006.210.011	Подкос	2	
А4		12	Т01Б.006.210.012	Элемент ограждения	1	
А4		13	Т01Б.006.210.013	Косынка	3	
А4		14	Т01Б.006.210.014	Косынка	4	
А4		15	Т01Б.006.210.015	Косынка	3	
А4		16	Т01Б.006.210.016	Элемент ограждения	1	
А4		17	Т01Б.006.210.017	Элемент ограждения	10	
А4		18	Т01Б.006.210.018	Настил	1	
Б4		19	Т01Б.006.210.019	Пластина		
				Полоса $\frac{10.0\ ГОСТ\ 103-76}{Вст3кп2\ ГОСТ\ 380-71}$		
				95×70	6	0.45
				Балка		
				Швеллер $\frac{10\ ГОСТ\ 8240-72}{Вст3пс6-1\ ТУ14-303-80}$		
Б4		20	Т01Б.006.210.020	ℓ = 2000 ± 2мм	1	17.2
Б4		21	Т01Б.006.210.021	ℓ = 2400 ± 2мм	1	20.6
Б4		22	Т01Б.006.210.022	Пластина		
				Лист $\frac{Б\text{-}ПН\text{-}О\text{-}8\ ГОСТ\ 19903-74}{Вст3пс6-1\ ТУ14-1-3023-80}$		
				140×140	4	1.23
Б4		23	Т01Б.006.210.023	Стойка		
				Труба $\frac{150\times4.5\ ГОСТ\ 10704-76}{Вст3сп\ ГОСТ\ 10705-80}$		
				ℓ = 420 ± 0.5	2	7.21
				Стандартные изделия		
		24		Опора 159.06.ОСТ 34-42-622-84	2	
		25		Болт М16-6g×55.58 ГОСТ 7798-70	8	
		26		Гайка М16-6Н.5 ГОСТ 5915-70	16	
		27		Шайба 16.01.08кп ГОСТ 11371-78	16	

Т01Б.006 210.000

Изм.	Лист	№ докум.	Подп.	Дата

Лист 2

Формат А4

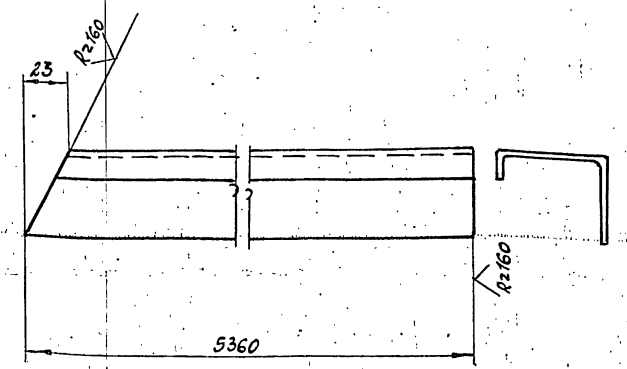

Предельные отклонения размеров $\pm\frac{\ell_2}{2}$.

Т01Б.006 210.016

Изм.	Лист	№ докум.	Подп.	Дата
Разраб.		Ручкина		
Пров.		Котова		
Гл.конс.		Сидоров		
Н.контр.		Ястребов		
Утв.		Кагерманян		

Элемент ограждения

Лит.	Масса	Масштаб
	9.9	1:2
Лист	Листов 1	

Швеллер неравнополочный 850×40×12×2.5 ГОСТ 8281-80 / Вст3кп2 ГОСТ 11474-76

Гипротехмонтаж
Ленинград 1987

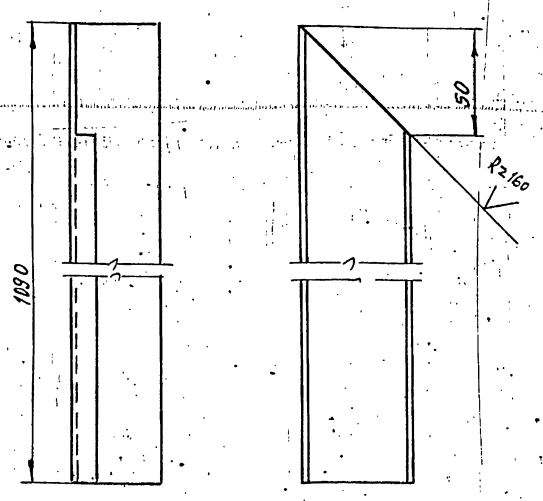

Т01Б.006 210.017

Изм.	Лист	№ докум.	Подп.	Дата
Разраб.		Ручкина		
Пров.		Котова		
Гл.конст.		Сидоров		
Н.контр.		Ястребов		
Утв.		Кагерманян		

Элемент ограждения

Лит.	Масса	Масштаб
	2.0	1:2
Лист	Листов 1	

Швеллер неравнополочный 850×40×12×2.5 ГОСТ 8281-80 / Вст3кп2 ГОСТ 11474-76

Гипротехмонтаж
Ленинград 1987

ТО16.006.210.000.СБ

Серия 5.903-11 выпуск 1-6

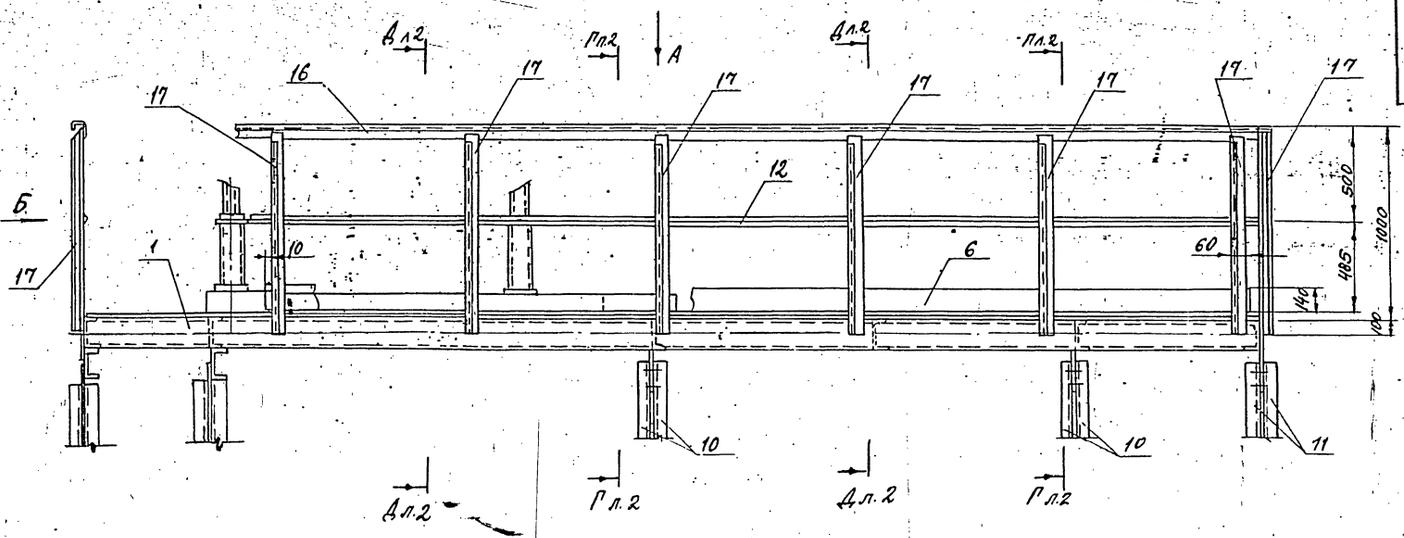

Вида

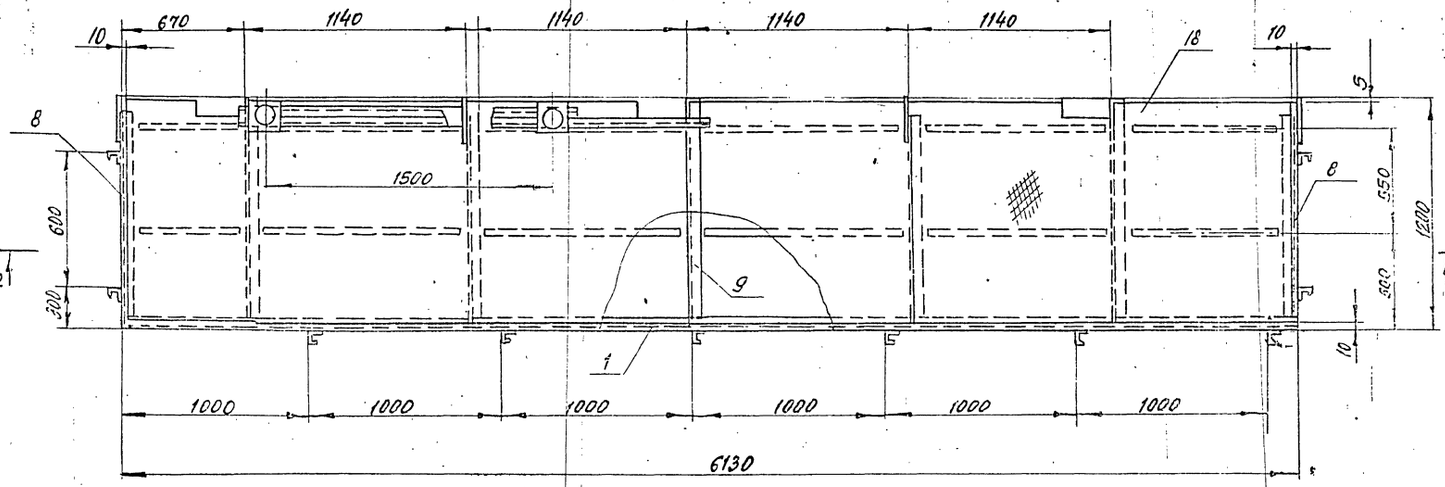

Вид б

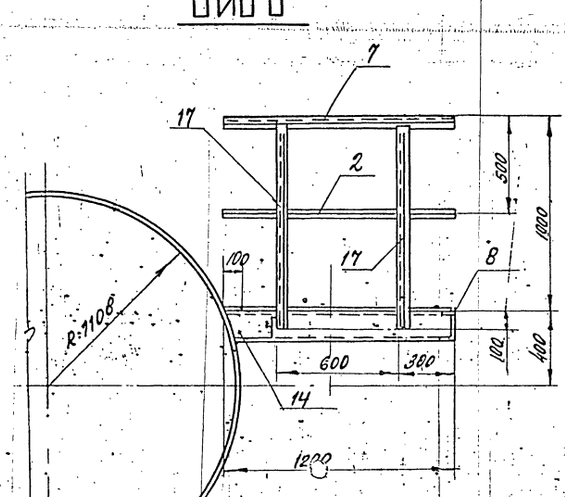

1. Сварные швы по ГОСТ 5264-80.
2. Электроды Э-46, Э-50 ГОСТ 9467-75.
3. Сварные швы сплошные по контуру прилегания свариваемых деталей. Катет сварных швов по наименьшей толщине свариваемых деталей.
4. Сварные швы очистить от шлака и окалины. Шероховатость сварных швов Rz 160.
5. Неуказанные предельные отклонения размеров ±5.

					ТО16.006 210.000 СБ		
Изм.	Лист	№ докум.	Подп.	Дата	Металлоконструкция	Лит.	Масса	Масш.
Разраб.		Ручкина					631.6	1:20
Провер.		Котова			Сборочный чертеж	Лист 1	Листов 2	
Гл.конс.		Сидоров				ГИПРОТЕХМОНТАЖ		
Н.контр.		Ветребов						

В Н Д В

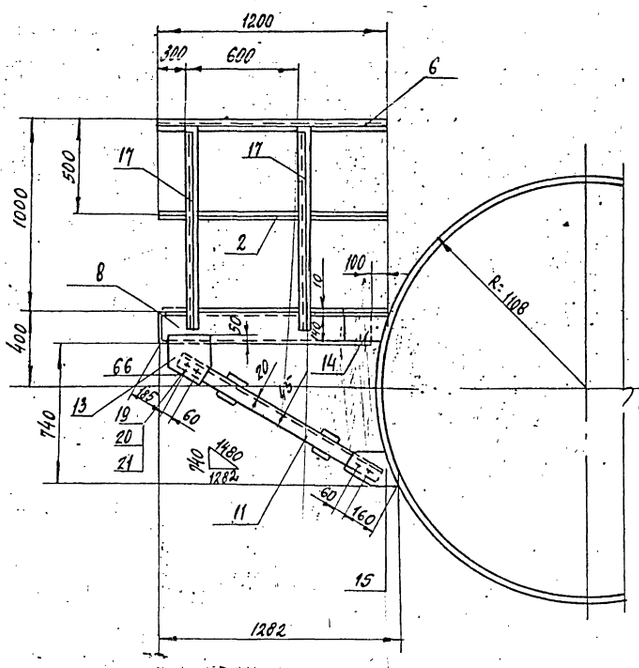

Д – Д

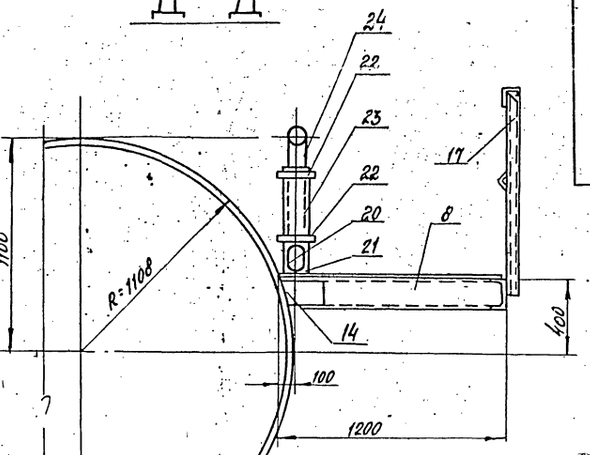

Г — Г

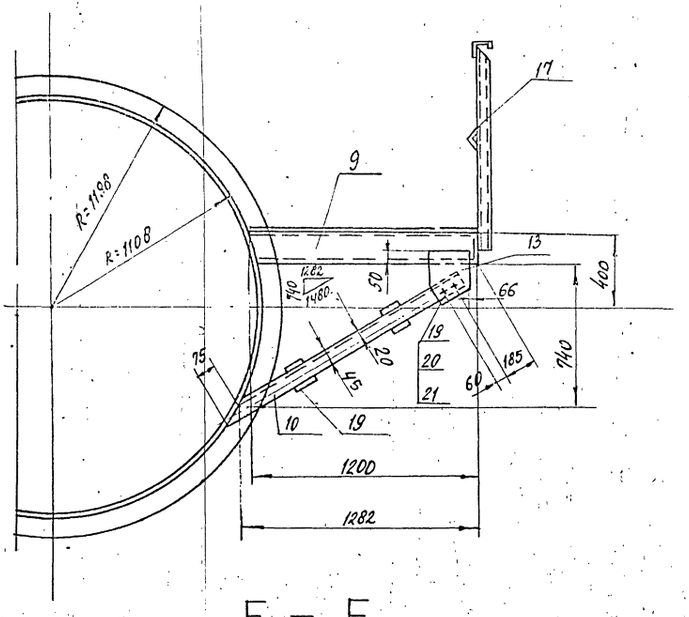

Е — Е

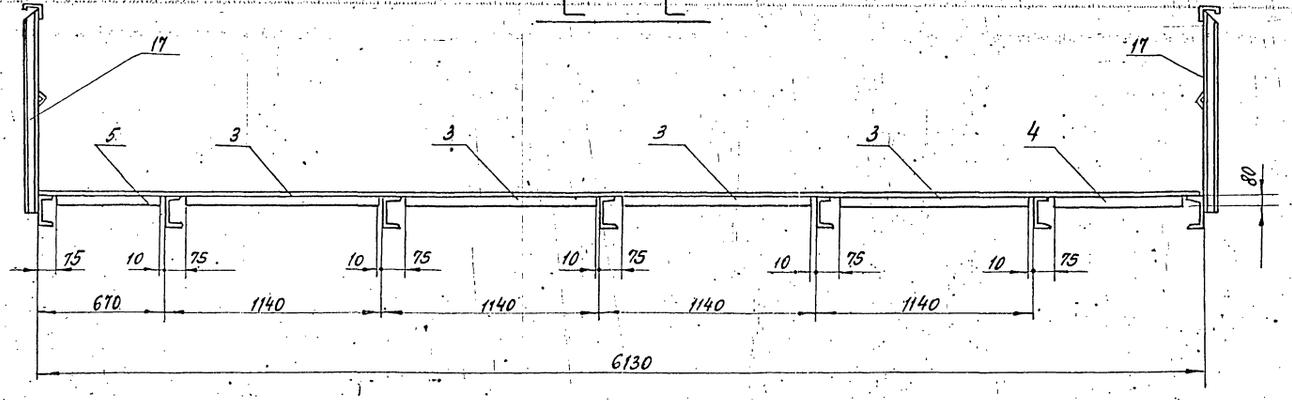

Инв.№ подл.	Подпись и дата	Взам. инв.№	Инв.№ дубл.	Подпись и дата

Изм.	Лист	№ докум.	Подпись	Дата	Т016.00621 0.000 СБ	Лист 2

Т016.006 210.008

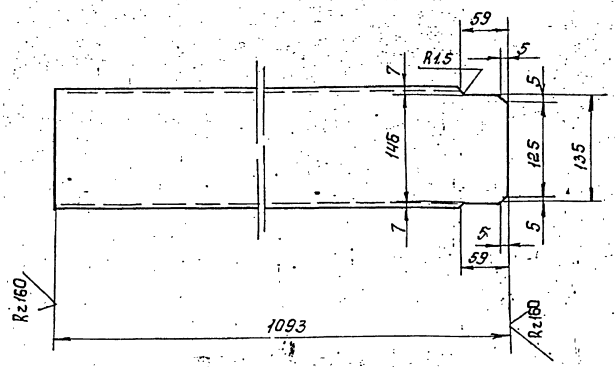

Предельные отклонения размеров $\pm \frac{t_2}{2}$

Изм.	Лист	№ докум.	Подп.	Дата	Т01Б.006 210.008. Балка	Лит	Масса	Масшт
Разраб.		Ручкина					15,5	1:5
Пров.		Котова				Лист	Листов 1.	
Гл. констр.		Сидоров						
Н. контр.		Ястребов			Швеллер 16 ГОСТ 8240-72 / Вст 3пс 6-1 ТУ 14-1-3023-80	Гипротехмонтаж		
Утв.		Катеринин						

Формат А4

Т016.006 210.009

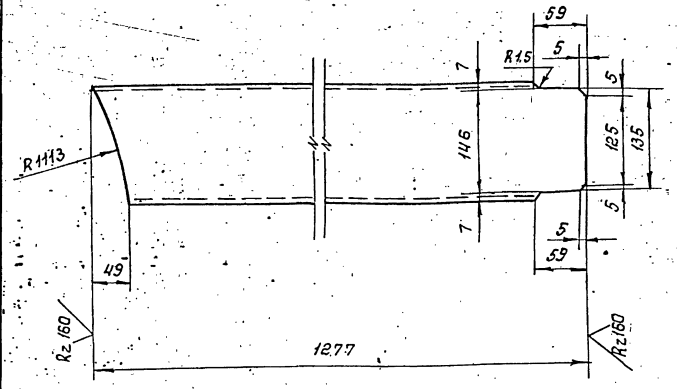

Предельные отклонения размеров $\pm \frac{t_2}{2}$

Изм.	Лист	№ докум.	Подп.	Дата	Т01Б.006 210.009 Балка	Лит	Масса	Масшт
Разраб.		Ручкина					18,2	1:5
Пров.		Котова				Лист	Листов 1	
Гл. конст.		Сидоров						
Н. контр.		Ястребов			Швеллер 16 ГОСТ 8240-72 / Вст 3пс 6-1 ТУ 14-1-3023-80	Гипротехмонтаж		
Утв.		Катеринин						

Инв. № подл. | Подп. и дата | Взам. инв. № | Инв. № дубл. | Подп. и дата

Формат А4

Т016.006 210.010

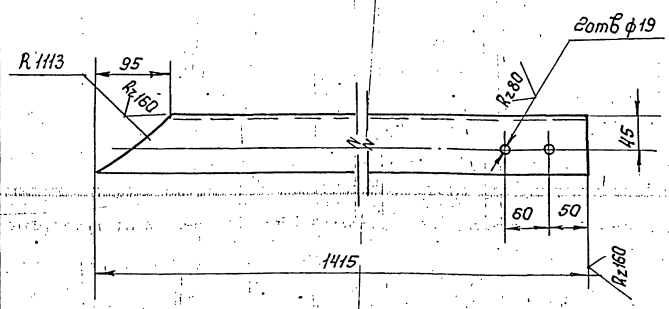

Предельные отклонения размеров отверстий H14; остальных $\pm \frac{t_2}{2}$

Изм.	Лист	№ докум.	Подп.	Дата	Т01Б.006 210.010 Подкос	Лит.	Масса	Масшт
Разраб		Ручкина					9,8	1:5
Пров.		Котова				Лист	Листов 1.	
Гл. констр.		Сидоров						
Н. контр.		Ястребов			Уголок 75×75×6 ГОСТ 8509-86 / Вст 3пс 6-1 ТУ 14-1-3023-80	Гипротехмонтаж		
Утв.		Катеринин						

Формат А4

Т016.006 210.011

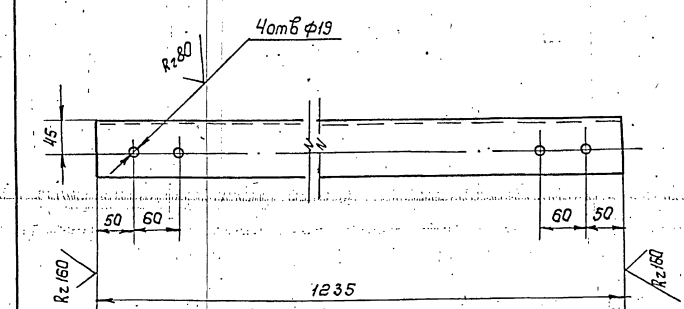

Предельные отклонения размеров отверстий H14; остальных $\pm \frac{t_2}{2}$

Изм.	Лист	№ докум.	Подп.	Дата	Т01Б.006 210.011 Подкос	Лит.	Масса	Масшт.
Разраб		Ручкина					8,5	1:5
Пров.		Котова				Лист	Листов 1	
Гл. конст.		Сидоров						
Н. контр.		Ястребов			Уголок 75×75×6 ГОСТ 8509-86 / Вст 3пс 6-1 ТУ 14-1-3023-80	Гипротехмонтаж		
Утв.		Катеринин						

Инв. № подл. | Подп. и дата | Взам. инв. № | Инв. № дубл. | Подп. и дата

Т016.006 210.012

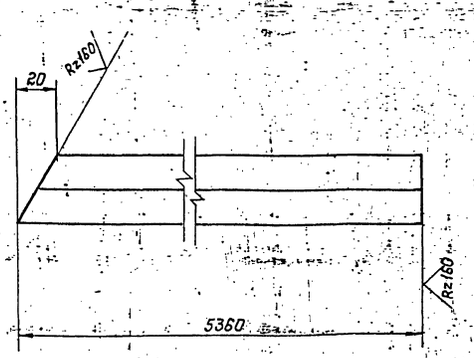

Предельные отклонения размеров $\pm \frac{t_2}{2}$

Изм.	Лист	N докум.	Подп.	Дата	Т01Б.006 210.012			
Разраб.		Ручкина			Элемент ограждения	Лит.	Масса	Масшт.
Пров.		Котова					6,0	1:5
Гл.констр.		Сидоров				Лист	Листов 1	
Н.контр.		Ястребов			Уголок 25×25×3 ГОСТ 8509-86 ВСт3кп2 ГОСТ 380-71	Гипротехмонтаж Москва		
Утв.		Катерманинц						

Формат А4

Т016.006 210.013

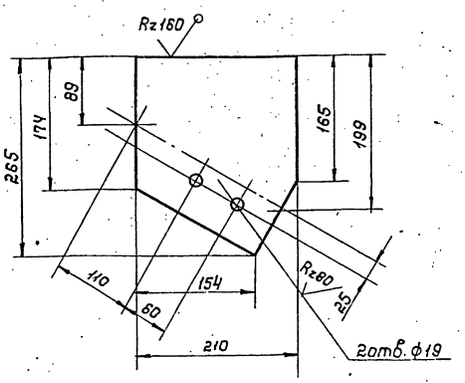

Предельные отклонения размеров отверстий H14; остальных $\pm \frac{t_2}{2}$

Изм.	Лист	N докум.	Подп.	Дата	Т01Б.006 210.013			
Разраб.		Ручкина			Косынка	Лит.	Масса	Масшт.
Пров.		Котова					2,6	1:5
Гл.констр.		Сидоров				Лист	Листов 1	
Н.контр.		Ястребов			Лист Б-ПН-0-10,0 ГОСТ 19903-74 ВСт3пс6-1 ТУ14-1-3023-80	Гипротехмонтаж Москва		
Утв.		Катерманинц						

Формат А4

Т016.006 210.014

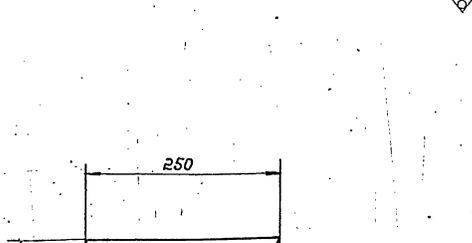

Предельные отклонения размеров $\pm \frac{t_2}{2}$

Изм.	Лист	N докум.	Подп.	Дата	Т01Б.006 210.014			
Разраб.		Ручкина			Косынка	Лит.	Масса	Масшт.
Пров.		Котова					1,6	1:5
Гл.констр.		Сидоров				Лист	Листов 1	
Н.контр.		Ястребов			Лист Б-ПН-0-10,0 ГОСТ 19903-74 ВСт3пс6-1 ТУ14-1-3023-80	Гипротехмонтаж Москва		
Утв.		Катерманинц						

Формат А4

Т016.006 210.015

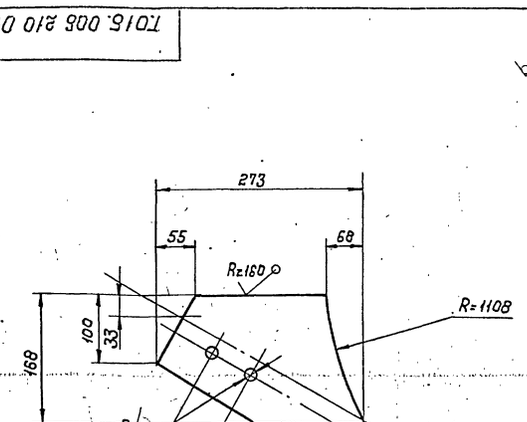

Предельные отклонения размеров отверстий H14; остальных $\pm \frac{t_2}{2}$

Изм.	Лист	N докум.	Подп.	Дата	Т01Б.006 210.015			
Разраб.		Ручкина			Косынка	Лит.	Масса	Масшт.
Пров.		Котова					2,2	1:5
Гл.констр.		Сидоров				Лист	Листов 1	
Н.контр.		Ястребов			Лист Б-ПН-0-10,0 ГОСТ 19903-74 ВСт3пс6-1 ТУ14-1-3023-80	Гипротехмонтаж Москва		
Утв.		Катерманинц						

Инв.№ подл. | Подп. и дата | Взам.инв.№ | Инв.№ дубл. | Подп. и дата

ТО16.006 211.000 СБ

Серия 5.903-11 выпуск 1-6

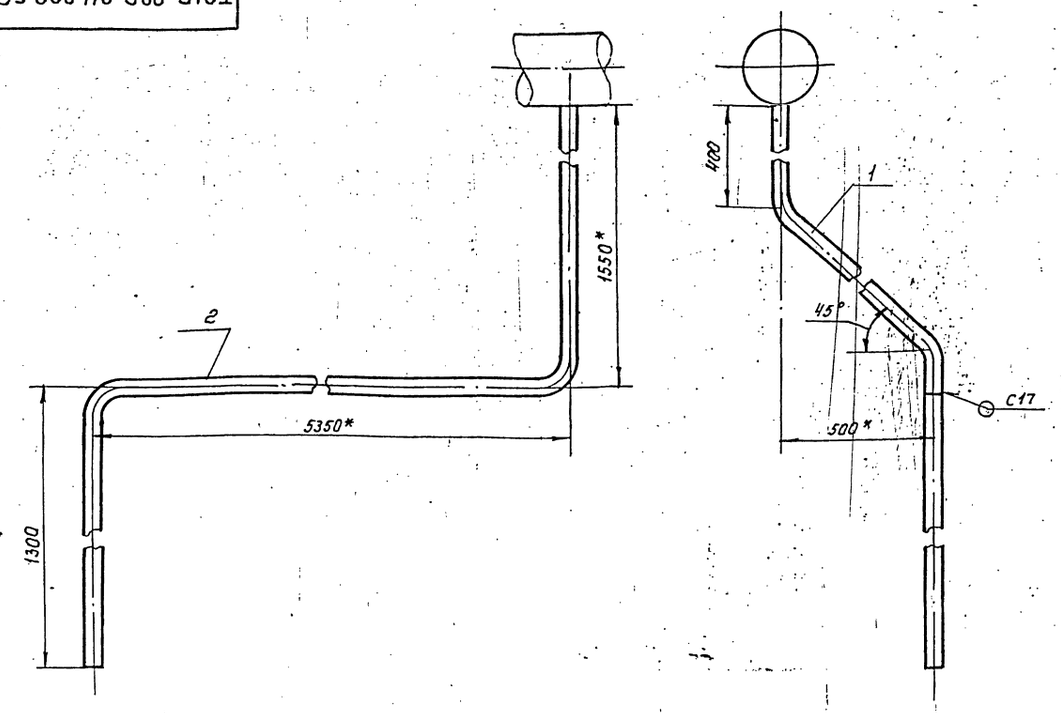

1. Неуказанные предельные отклонения размеров $\pm \frac{t_2}{2}$
2. Сварные швы по ГОСТ 16037-80.
3. * Размеры для справок.

Изм.	Лист	№ докум.	Подп.	Дата
Разраб.		Сташкова		
Пров.		Трофимов		
Гл. конст.		Сидоров		
Н. контр.		Ястребов		
Утв.		Катеринин		

ТО16.006 211.000 СБ

Трубопровод в БХОП

сборочный чертеж

Лит.	Масса	Масшт.
	19,81	1:5
Лист	Листов 1	

Гипротехмонтаж

Формат А3

ТО16.006 211.001

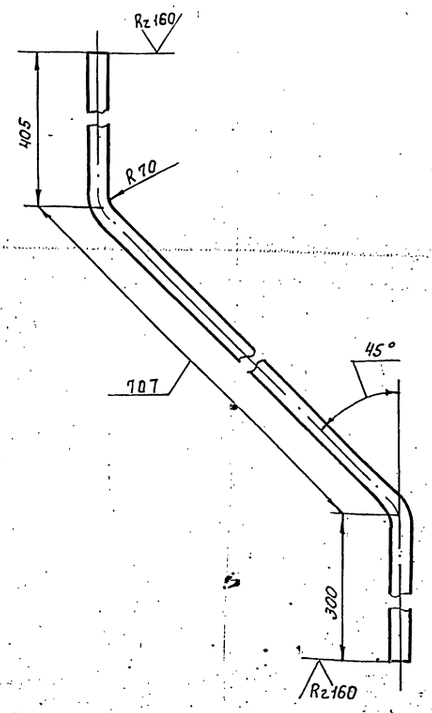

1. Предельные отклонения размеров $\pm \frac{t_2}{2}$
2. Длина трубной заготовки $L = 1352 \pm 12$ мм

Изм.	Лист	№ докум.	Подп.	Дата
Разраб.		Сташкова		
Пров.		Трофимов		
Гл. конст.		Сидоров		
Н. контр.		Ястребов		
Утв.		Катеринин		

ТО16.006 211.001

Патрубок

Лит.	Масса	Масшт.
	3,23	1:5
Лист	Листов 1	

Труба 25,5×3 ГОСТ 32.62-75

Гипротехмонтаж

Формат А4

ТО16.006 211.002

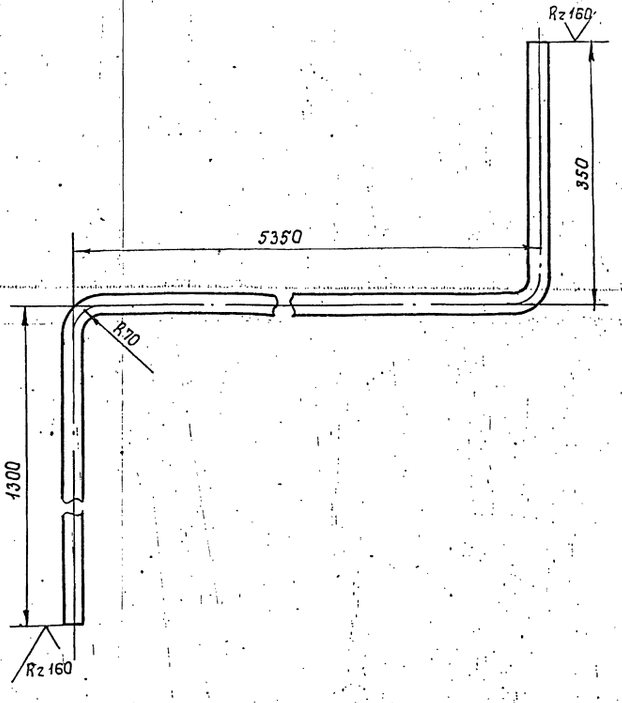

1. Предельные отклонения размеров $\pm \frac{t_2}{2}$
2. Длина трубной заготовки $L = 6940 \pm 5,0$ мм

Изм.	Лист	№ докум.	Подп.	Дата
Разраб.		Сташкова		
Пров.		Трофимов		
Гл. конст.		Сидоров		
Н. контр.		Ястребов		
Утв.		Катеринин		

ТО16.006 211.002

Патрубок

Лит.	Масса	Масшт.
	16,58	1:5
Лист	Листов 1	

Труба 25,6×3 ГОСТ 32.62-75

Гипротехмонтаж

Инв. № подл. | Подп. и дата | Взам. инв. № | Инв. № дубл. | Подп. и дата

Серия 5.903-11 Выпуск 1-6

Формат	Зона	Поз.	Обозначение	Наименование	Кол.	Примеч.
				Документация		
А2			ТО1Б.006.300.000 СБ.	Сборочный чертеж		
				Сборочные единицы		
А4		1	ТО1Б.006.301.000	Трубопровод	1	
А4		2	ТО1Б.006.302.000	Трубопровод	1	
		3	ТО1Б.006.303.000	Кронштейн	2	
				Детали		
А4		4	ТО1Б.006.300.001.	Отвод	1	
А4		5	ТО1Б.006.300.002.	Патрубок	1	
				Прочие изделия		
				Устройство предохранительное ДА-100*	1	1035 кг

* Поставляется в комплекте с колонкой деаэрационной заказчиком.

Инв.№ подл. | Подп. и дата | Взам. инв.№ | Инв.№ дубл. | Подп. и дата

Изм.	Лист	№ докум.	Подп.	Дата
Разраб.		Павлов		
Пров.		Сидоров		
Н. контр.		Ястребов		
Утв.		Кузнецов		

ТО1Б.006.300.000

Установка гидрозатвор

Лит.	Масса	Масштаб
		1

Гипротехмонтаж Москва

Формат А4

Формат	Зона	Поз.	Обозначение	Наименование	Кол.	Примеч.
				Документация		
А4			ТО1Б.006.301.000 СБ	Сборочный чертеж		
				Детали		
Б4		1	ТО1Б.006.301.001.	Патрубок		
				Труба 152×4,5 ГОСТ 10704-76 / В-ВСТ3сп ГОСТ 10705-80		
				$L = 80 \pm 0,3$ мм.	1	1,3 кг
				Стандартные изделия		
		2		Отвод 90° 159×4,5		
				ГОСТ 17375-83	1	
		3		Переход К 159×4,5-108×4,0		
				ГОСТ 17378-83	1	
		4		Фланец-1-100-2,5 ВСТ3 сп2		
				ГОСТ 12821-80	1	

Инв.№ подл. | Подп. и дата | Взам. инв.№ | Инв.№ дубл. | Подп. и дата

Изм.	Лист	№ докум.	Подп.	Дата
Пробер		Сидоров		
Разраб.		Павлов		
Н. контр.		Ястребов		
Утв.		Кузнецов		

ТО1Б.006.301.000

Трубопровод

Лит.	Масса	Масштаб
		1

Гипротехмонтаж Москва

Формат А4

Формат	Зона	Поз.	Обозначение	Наименование	Кол.	Прим.
				Документация		
А4			ТО1Б.006.302.000 СБ	Сборочный чертеж		
				Детали		
Б4		1	ТО1Б.006.302.001	Патрубок		
				Труба 152×4,5 ГОСТ 10704-76 / В-ВСТ3сп ГОСТ 10705-80		
				$\ell = 775 \pm 0,8$ мм	1	12,7 кг.
Б4		2	ТО1Б.006.302.002	Патрубок		
				Труба 152×4,5 ГОСТ 10704-76 / В-ВСТ3сп ГОСТ 10705-80		
				$\ell = 595 \pm 0,8$ мм	1	9,74 кг
				Стандартные изделия		
		3		Отвод 90° 159×4,5		
				ГОСТ 17375-83	1	

Инв.№ подл. | Подп. и дата | Взам. инв.№ | Инв.№ дубл. | Подп. и дата

Изм.	Лист	№ докум.	Подп.	Дата
Разраб.		Павлов		
Пров.		Сидоров		
Н. контр.		Ястребов		
Утв.		Кузнецов		

ТО1Б.006.302.000

Трубопровод

Лит.	Масса	Масштаб
		1

Гипротехмонтаж Москва

Формат	Зона	Поз.	Обозначение	Наименование	Кол.	Примеч.
				Документация		
А3			ТО1Б.006.303.000 СБ.	Сборочный чертеж	1	
				Детали		
А4			ТО1Б.006.303.001	Консоль	1	
А4			ТО1Б.006.303.002	Подкос	1	

Инв.№ подл. | Подп. и дата | Взам. инв.№ | Инв.№ дубл. | Подп. и дата

Изм.	Лист	№ докум.	Подп.	Дата
Разраб.		Колодова		
Пров.		Трофимов		
Н. контр.		Молоткова		
Утв.		Катеринин		

ТО1Б.006.303.000

Кронштейн

Лит.	Масса	Масштаб
		1

Гипротехмонтаж Москва

Формат А4

Т016.006.300.000 СБ

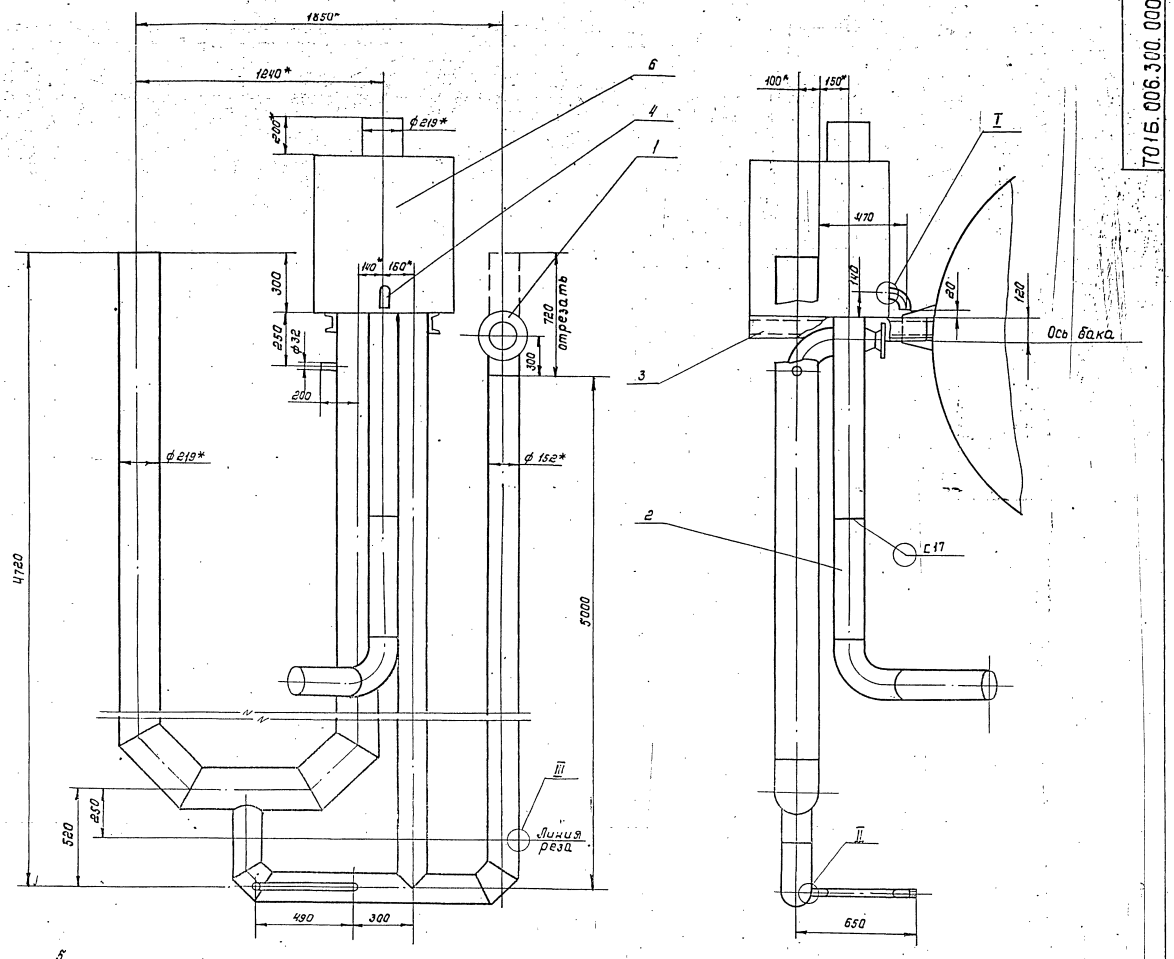

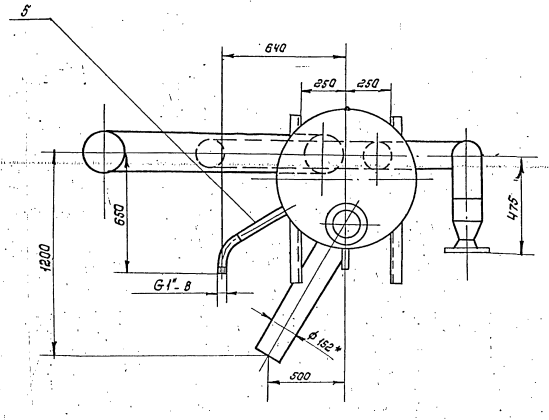

1. Неуказаные предельные отклонения размеров $\pm\frac{t_2}{2}$
2. Сварные швы по ГОСТ 16037-80.
3* Размеры для справок.

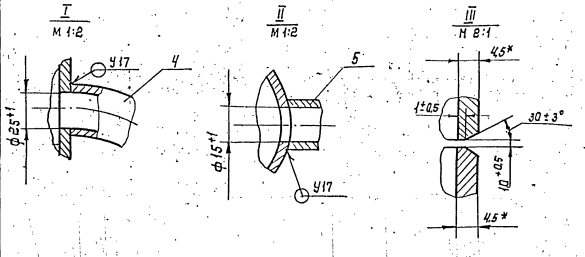

					Т.016.006.300.000 СБ			
Изм.	Лист	№ докум.	Подп.	Дата	Установка гидрозатвора сборочный чертеж.	Лит.	Масса	Масшт.
Разраб.		Трофимов					115,17	1:15
Пров.		Сидоров				Лист	Листов:1	
Гл.констр.		Сидоров						
Н.контр.		Ястребов				Гипротехмонтаж Москва.		
Утв.		Кагерманян						

Серия 5.903-11 выпуск 1-6

Т01Б.006 301 000 СБ

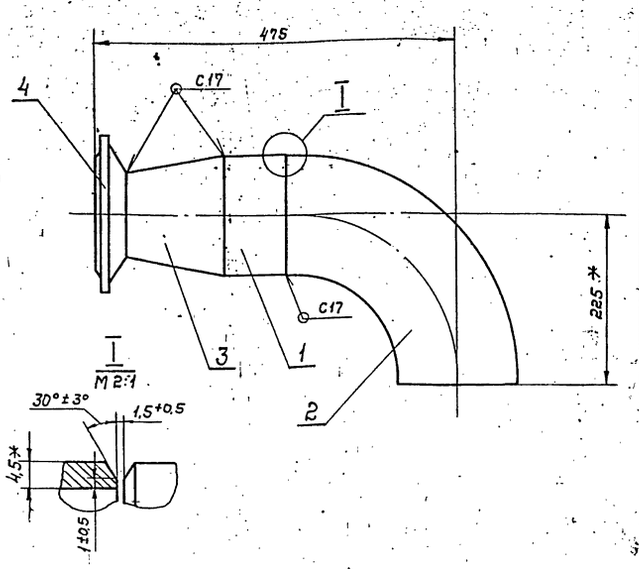

1. Сварные швы по ГОСТ 16037-80
2* Размеры для справок

Изм.	Лист	N докум.	Подп.	Дата	Т01Б.006 301 000 СБ	Лит.	Масса	Масшт.
Разраб.		Резцова			Трубопровод		12,6	1:5
Пров.		Трофимов			Сборочный чертеж	Лист	Листов 1	
Гл.констр.		Сидоров				Гипротехмонтаж Москва		
Н.контр.		Ястребов						
Утв.		Кагерманян						

Формат А4

Т01Б.006 302 000 СБ

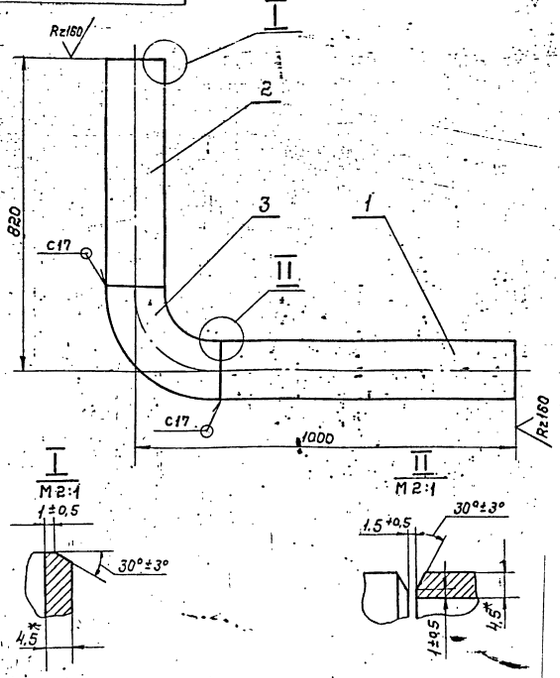

1. Неуказанные предельные отклонения размеров $\pm \frac{t_2}{2}$
2. Сварные швы по ГОСТ 16037-80
3. Размеры для справок

Изм.	Лист	N докум.	Подп.	Дата	Т01Б.006 302 000 СБ	Лит.	Масса	Масшт.
Разраб.		Резцова			Трубопровод		28,5	1:10
Пров.		Трофимов			Сборочный чертеж	Лист	Листов 1	
Гл.констр.		Сидоров				Гипротехмонтаж Москва		
Н.контр.		Ястребов						
Утв.		Ястребов						

Формат А4

Т01Б.006 300 001

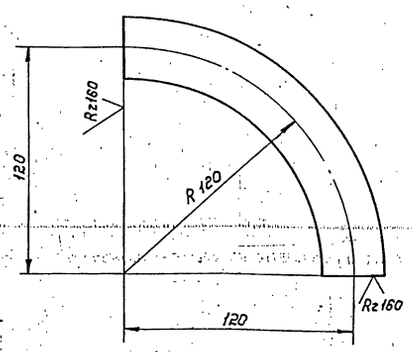

1. Неуказанные предельные отклонения размеров $\pm \frac{t_2}{2}$
2. Длина трубной заготовки $L = 190 \pm 0,5$ мм

Изм.	Лист	N докум.	Подп.	Дата	Т01Б.006 300 001	Лит.	Масса	Масшт.
Разраб.		Резцова			Отвод		0,45	1:2
Пров.		Трофимов				Лист	Листов 1	
Гл.констр.		Сидоров			Отвод 90° 32×2,5 Сталь 20	Гипротехмонтаж Москва		
Н.контр.		Ястребов						
Утв.		Кагерманян						

Т01Б.006 300 002

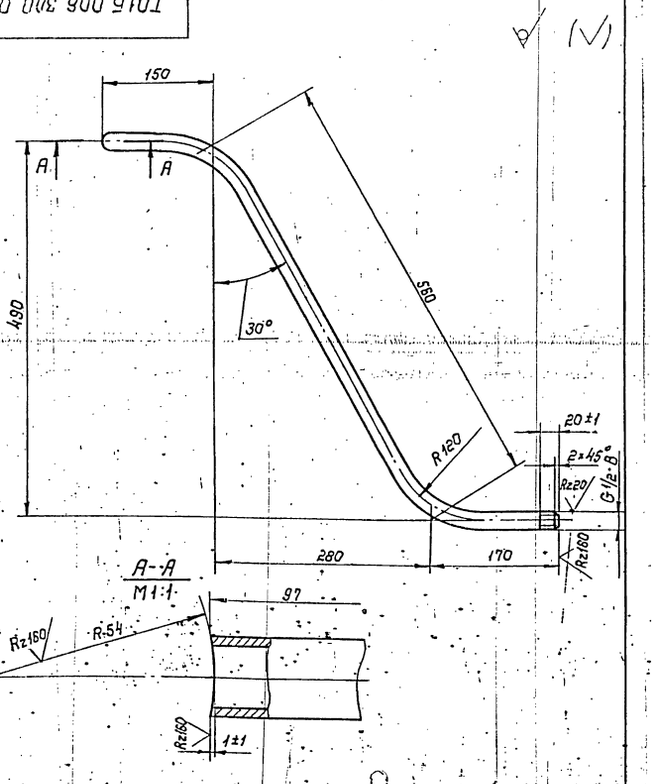

1. Неуканные предельные отклонения размеров $\pm \frac{t_2}{2}$
2. Длина трубной заготовки $L = 827 \pm 0,8$ мм

Изм.	Лист	N докум.	Подп.	Дата	Т01Б.006 300 002	Лит.	Масса	Масшт.
Разраб.		Резцова			Патрубок		0,9	1:5
Пров.		Трофимов				Лист	Листов 1	
Гл.констр.		Сидоров			Труба 15×2,5 ГОСТ 3262-75	Гипротехмонтаж Москва		
Н.контр.		Ястребов						
Утв.		Кагерманян						

Подп. и дата | Инв. N дубл. | Взам. инв. N | Подп. и дата | Инв. N подл.

Т01Б.006 303 000 СБ

Т01Б.006 303 000 СБ

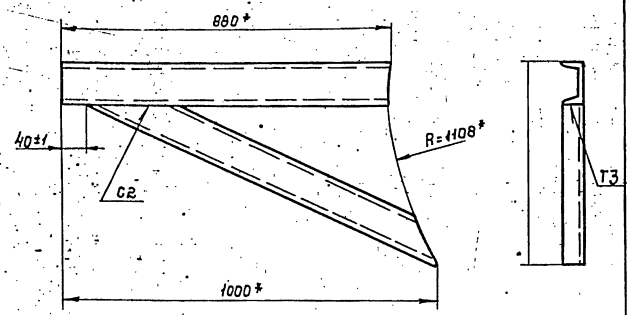

Т01Б.006 303 000-01 СБ-зеркальное отражение

остальное см. Т01Б.006 303 000 СБ

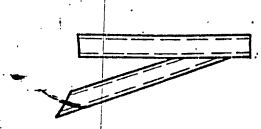

1. Сварные швы по ГОСТ 16037-80. Сварные швы сплошные по контуру прилегания. Катет шва 6 мм.
2. * Размеры для справок

Изм.	Лист	N докум.	Подп.	Дата	Т01Б.006 303 000 СБ			
Разраб.		Комолова			Кронштейн	Лит.	Масса	Масшт.
Пров.		Трофимов					15,6	1:10
Гл.констр.		Сидоров			Сборочный чертеж	Лист	Листов 1	
Н.контр.		Молоткова				Гипротехмонтаж Москва		
Утв.		Угерманянц						

Формат А4

Т01Б.006 303 001

Т01Б.006 303 001

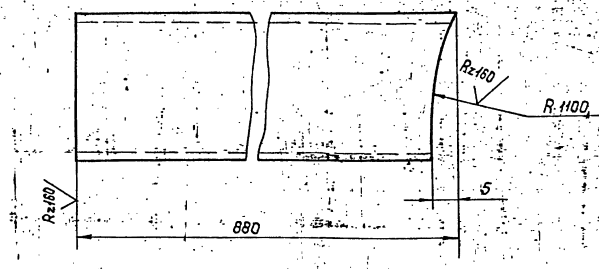

Т01Б.006 303 001-01-зеркальное отражение

остальное см. Т01Б.006 303-001

М 1:10

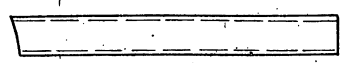

Неуказанные предельные отклонения размеров $\pm \frac{t_{2r}}{2}$

Изм.	Лист	N докум.	Подп.	Дата	Т01Б.006 303 001			
Разраб.		Комолова			Консоль	Лит.	Масса	Масшт.
Пров.		Трофимов					7,4	1:2,5
Гл.констр.		Сидоров				Лист	Листов 1	
Н.контр.		Молоткова			Швеллер 10 ГОСТ 8240-72 / ВСт3сп2-1 ГОСТ 535-79	Гипротехмонтаж Москва		
Утв.		Угерманянц						

Формат А4

Т01Б.006 303 002

Т01Б.006 303 002

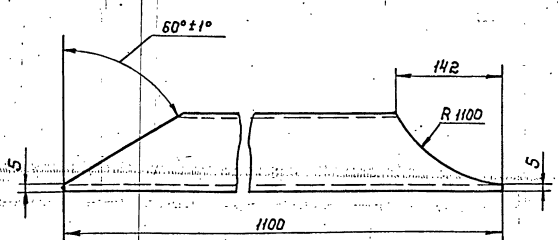

Т01Б.006 303 002-01- зеркальное отражение

остальное см. Т01Б.006 303 002

М 1:10



Изм.	Лист	N докум.	Подп.	Дата	Т01Б.006 303 002			
Разраб.		Комолова			Подкос	Лит.	Масса	Масшт.
Пров.		Трофимов					8,2	1:5
Гл.констр.		Сидоров				Лист	Листов 1	
Н.контр.		Молоткова			Швеллер 10 ГОСТ 8240-72 / ВСт3сп2 ГОСТ 535-79	Гипротехмонтаж Москва		
Утв.		Угерманянц						

Т01Б.006 210 018

Т01Б.006 210 018

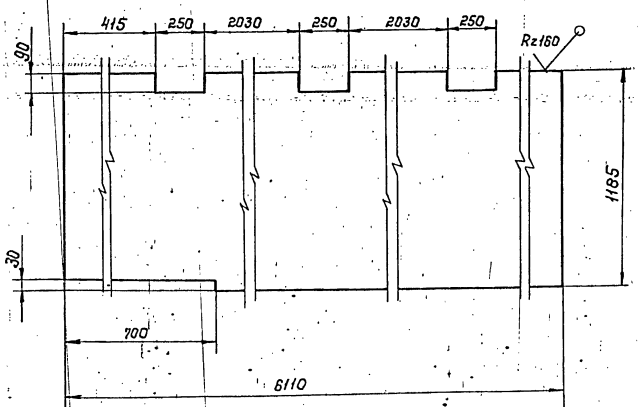

Изм.	Лист	N докум.	Подп.	Дата	Т01Б.006 210 018			
Разраб.		Рукина			Настил	Лит.	Масса	Масшт.
Пров.		Катаев					30,3	1:20
Гл.констр.		Сидоров				Лист	Листов 1	
Н.контр.		Ястребов			Лист,ромб. К-пу-5 ГОСТ 8568-67 / ВСт3сп ГОСТ 535-79	Гипротехмонтаж Москва		
Ут.		Угерманянц						

Подпись и дата | Инв. N дубл. | Взам. инв. N | Подпись и дата | Инв. N подл.

Формат	Зона	Поз.	Обозначение	Наименование	Кол.	Примеч.
				Документация		
А4			Т01Б.006.401.000 СБ	Сборочный чертеж		
				Сборочные единицы		
		1	1.450.3-3.1 1.2.1.0.0СБ	Марш лестницы. НЛХШ 60-30.6	1	серия 1.450.3-3 выпуск 1 обрезать на 295 мм.
		2	1.450.3-3.1 4.1.2.1.0СБ	Ограждение лестничного марша ОГл НЛХ 60-10.30	1	серия 1.450.3-3 выпуск 1 обрезать на 295 мм.
		3	1.450.3-3.1 4.1.2.1.0СБ	Ограждение лестничного марша ОГп НЛХ 60-10.30	1	серия 1.450.3-3 выпуск 1 обрезать на 295 мм.

Изм.	Лист	№ докум.	Подп.	Дата	Т01Б.006.401.000			
Разраб.		Ручкина			Металлоконструкция	Литер	Лист	Листов 1
Пробер.		Котова				Гипротехмонтаж Москва		
Т. контр.		Сидоров						
Н. контр.		Чекалина						
Утв.		Когерманц						

Формат А4

Инв. № подл. | Подп. и дата | Взам. инв. № | Инв. № дубл. | Подп. и дата

Т01Б.006.402.015

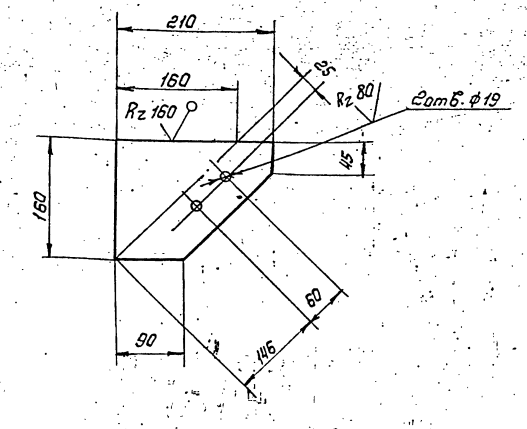

Предельные отклонения размеров отверстий Н14, остальных $\pm \frac{t_2}{2}$

Изм.	Лист	№ докум.	Подп.	Дата	Т01Б.006.402.015			
Разраб.		Котова			Косынка	Лит.	Масса	Масштаб
Пров.		Сидоров					1,5	1:5
Гл. констр.		Сидоров				Лист	Листов 1	
Н. контр.		Чекалина			Лист Б-ПН-0-100 ГОСТ 19.903-74 Вст3пс6-1 ТУ14-1-3023-80	Гипротехмонтаж Москва		
Утв.		Когерманц						

Формат А4

Инв. № подл. | Подп. и дата | Взам. инв. № | Инв. № дубл. | Подп. и дата

Формат	Зона	Поз.	Обозначение	Наименование	Кол.	Примеч.
				Документация		
			Т01Б.006.402.000 СБ	Сборочный чертеж		А2
				Детали		
Б4		1	Т01Б.006.402.001	Балка 16 ГОСТ 8240-72 / швеллер Вст3пс6-1 ТУ14-1-3023-80		
				L = 118 ± 1,2 мм	1	16,8 кг
Б4		2	Т01Б.006.402.002	Балка 16 ГОСТ 8240-72 / швеллер Вст3пс6-1 ТУ14-1-3023-80		
				L = 1175 ± 1,2 мм	1	16,7 кг
Б4		3	Т01Б.006.402.003	Уголок 75×75×6 ГОСТ 8509-86 / Уголок Вст3пс6-1 ТУ14-1-3023-80		
				L = 140 ± 0,5 мм	3	1,0 кг
Б4		4	Т01Б.006.402.004	Уголок 75×75×6 ГОСТ 8509-86 / Уголок Вст3пс6-1 ТУ14-1-3023-80		
				L = 110 ± 0,3 мм	1	0,8 кг
Б4		5	Т01Б.006.402.005	Элемент ограждения / Полоса 4,0 ГОСТ 103-76 / Вст3кп2 ГОСТ 380-71		
				140×8320	1	10,2 кг
Б4		6	Т01Б.006.402.006	Настил / Лист рифл Б К-ПУ-5×1180×3720 / Вст3кп2-1 ГОСТ 535-79	1	180,7 кг
А4		7	Т01Б.006.402.007	Балка	1	

Изм.	Лист	№ докум.	Подп.	Дата	Т01Б.006.402.000			
Разраб.		Ручкина			Металлоконструкция	Литер	Лист 1	Листов 2
Пробер.		Котова				Гипротехмонтаж Москва		
Т. контр.		Сидоров						
Н. контр.		Чекалина						
Утв.		Когерманц						

Формат А4

Инв. № подл. | Подп. и дата | Взам. инв. № | Инв. № дубл. | Подп. и дата

Формат	Зона	Поз.	Обозначение	Наименование	Кол.	Примеч.
А4		8	Т01Б.006.402.008	Балка	2	
А4		9	Т01Б.006.402.009	Подкос	4	
А4		10	Т01Б.006.402.010	Косынка	2	
А4		11	Т01Б.006.402.011	Косынка	1	
А4		12	Т01Б.006.402.012	Элемент ограждения	1	
А4		13	Т01Б.006.402.013	Элемент ограждения	1	
А4		14	Т01Б.006.402.014	Элемент ограждения	3	
А4		15	Т01Б.006.402.015	Косынка	1	
				Стандартные изделия		
		16		Болт М16-6g×55.58 ГОСТ 7798-70	8	
		17		Гайка М16-6Н.5 ГОСТ 5915-70	16	
		18		Шайба 16.01.08.КП ГОСТ 11371-78	16	

Изм.	Лист	№ докум.	Подп.	Дата	Т01Б.006.402.000	Лист 2

Инв. № подл. | Подп. и дата | Взам. инв. № | Инв. № дубл. | Подп. и дата

Формат А4

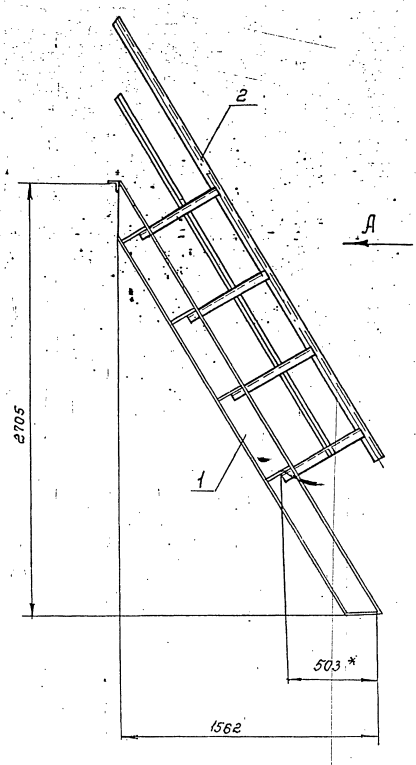

Вид А

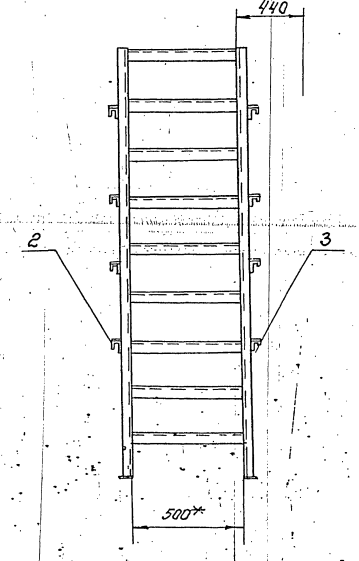

1. Сварные швы по ГОСТ 5264-80
Г Электроды Э-46; Э-50 ГОСТ 9467-75
3. Сварные швы сплошные по контуру прилегания свариваемых деталей
Катет сварных швов по наименьшей толщине свариваемых деталей
4. Сварные швы очистить от шлака и окалины
Шероховатость сварных швов R_z 160
5. Неуказанные предельные отклонения размеров $\pm \frac{t_2}{2}$
6 * Размеры для справок.

					Т01Б.006.401.000 СБ		
Изм.	Лист	№ докум.	Подп.	Дата		Лит.	Масса	Масшт
Разраб		Ручкина			Металлоконструкция		136	1:20
Пров.		Котова						
Т.контр		Сидоров			Сборочный чертеж	Лист	Листов 6: 1
Н.контр		Устребов				Гипротехмонтаж	
Утв.		Катеринян					

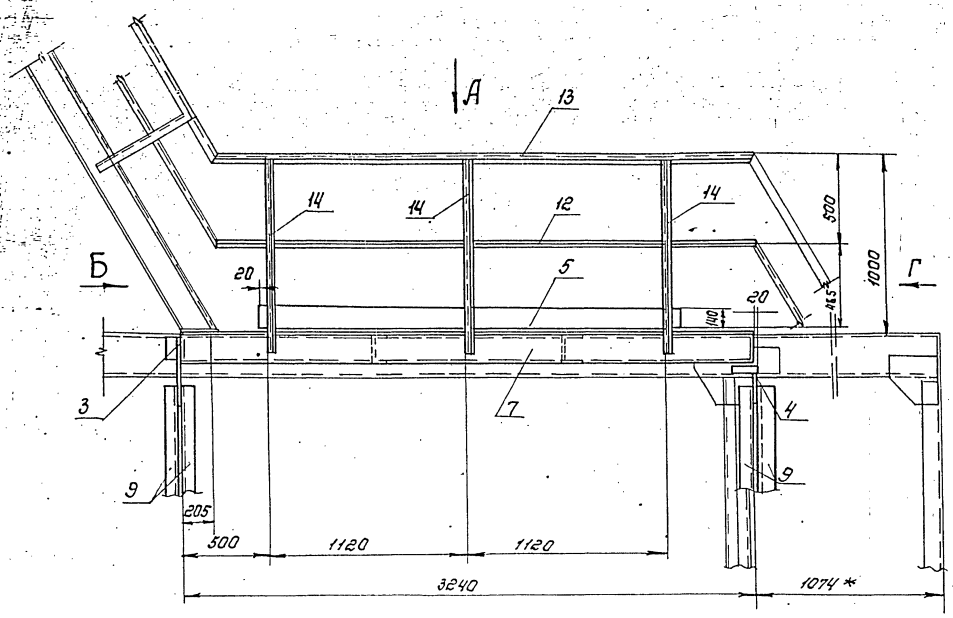

Вид А

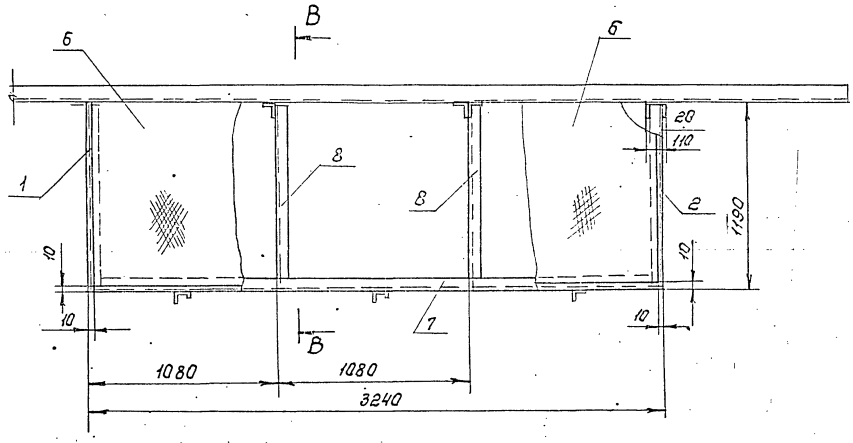

Вид Б

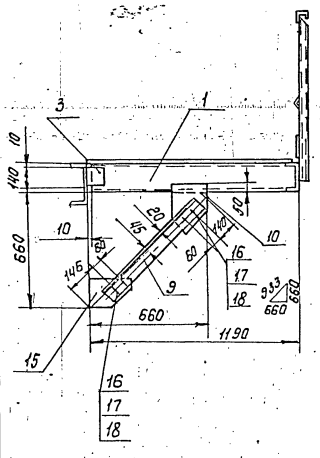

Вид Г

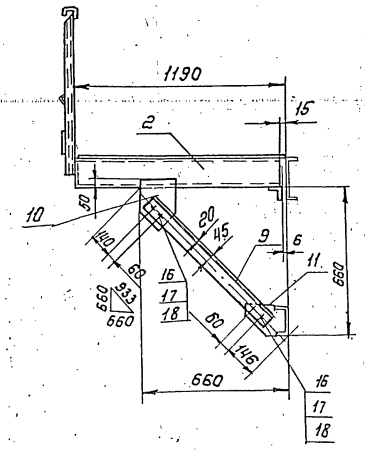

1. Сварные швы по ГОСТ 5264-80
2. Электроды Э-46; Э50; ГОСТ 9467-75
3. Сварные швы сплошные по контуру прилегания свариваемых деталей. Катет сварных швов по наименьшей толщине свариваемых деталей
4. Сварные швы очистить от шлака и окалины. Шероховатость сварных швов $R_z 160$
5. Неуказанные предельные отклонения размеров $\pm \frac{t}{2}$
6. *Размер для справок

В-В

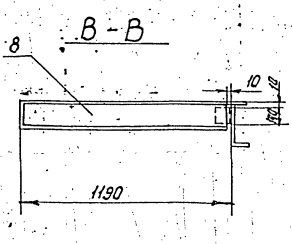

					Т.016.006.402.000 СБ.			
Изм.	Лист	№ докум.	Подп.	Дата		Лит	Масса	Масшт.
Разраб.		Ручкина			Металлоконструкция		323,8	1:20
Провер.		Котова			Сборочный чертеж	Лист	Листов 1	
Гл. констр.		Сидоров						
Н. контр.		Остребов				Гипротехмонтаж Москва.		
Утв.		Катеринин						

Инв. № подл. | Подп. и дата | Взам. инв. № | Инв. № дубл. | Подп. и дата

Серия 5.903-11 Выпуск 1-6

Т01Б.006.402.007

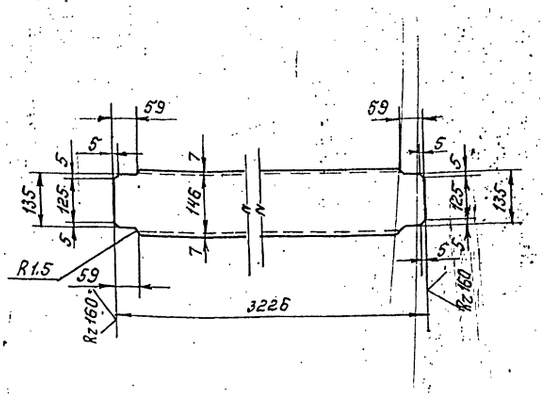

Предельные отклонения размеров $\pm \frac{t_2}{2}$

Изм.	Лист	№ докум.	Подп.	Дата	Т01Б.006.402.007	Лит	Масса	Масшт.
Разраб.		Ручкина			Балка		45,9	1:10
Пров.		Котова				Лист	Листов 1	
Гл. констр.		Сидоров						
Н. контр.		Ястребов			швеллер 16 ГОСТ 8240-72 ВСТ3пс6-1 ТУ14-1-3023-80	Гипротехмонтаж Москва		
Утв.		Когерманян						

Формат А4

Т01Б.006.402.008

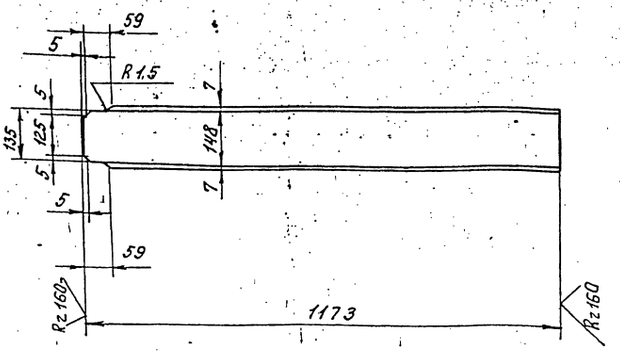

Предельные отклонения размеров $\pm \frac{t_2}{2}$

Изм.	Лист	№ докум.	Подп.	Дата	Т01Б.006.402.008	Лит	Масса	Масшт
Разраб.		Ручкина			Балка		16,8	1:10
Пров.		Котова				Лист	Листов 1	
Гл. констр.		Сидоров						
Н. контр.		Ястребов			швеллер 16 ГОСТ 8240-72 ВСТ3пс6-1 ТУ14-1-3023-80	Гипротехмонтаж		
Утв.		Когерманян						

Формат А4

Взам. инв. № | Инв. № подл. | Подп. и дата

Т01Б.006.402.009

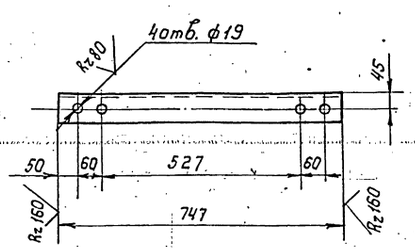

Предельные отклонения размеров отверстий H14; остальных $\pm \frac{t_2}{2}$

Изм.	Лист	№ докум.	Подп.	Дата	Т01Б.006.402.009	Лит	Масса	Масшт
Разраб.		Ручкина			Подкос		5,1	1:10
Пров.		Котова				Лист	Листов 1	
Гл. констр.		Сидоров						
Н. контр.		Ястребов			Уголок 75×75×6 ГОСТ 8509-86 ВСТ3пс6-1 ТУ14-1-3023-80	Гипротехмонтаж		
Утв.		Когерманян						

Т01Б.006.402.010

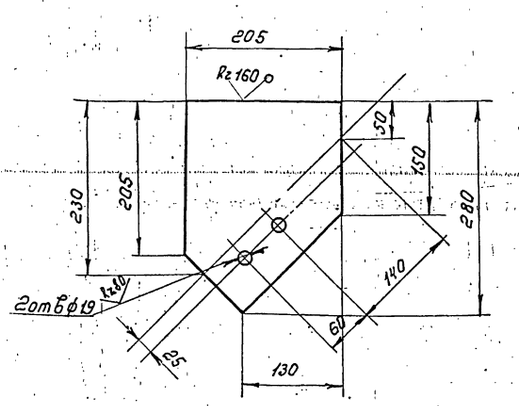

Предельные отклонения размеров отверстий H14; остальных $\pm \frac{t_2}{2}$

Изм.	Лист	№ докум.	Подп.	Дата	Т01Б.006.402.010	Лит	Масса	Масшт
Разраб.		Ручкина			Косынка		2,7	1:5
Пров.		Котова				Лист	Листов 6	
Гл. констр.		Сидоров						
Н. контр.		Ястребов			Лист 6-ПН-0-100 ГОСТ 19903-74 ВСТ3пс6-1 ТУ14-1-3023-80	Гипротехмонтаж		
Утв.		Когерманян						

Серия 5.903-11 выпуск 1-6

Т01Б.006 402.011

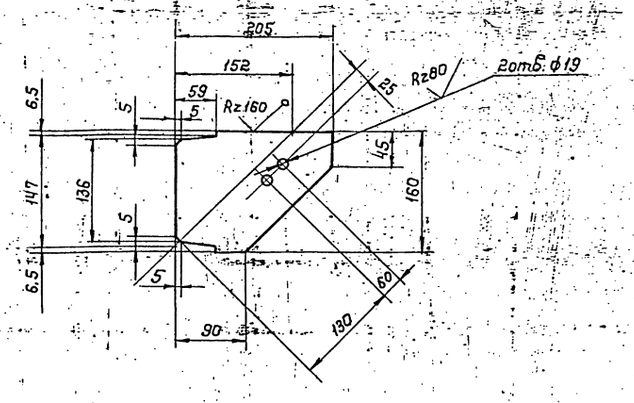

Предельные отклонения размеров $\pm \frac{t_2}{2}$

Изм.	Лист	N докум.	Подп.	Дата
Разраб.		Ручкина		
Пров.		Котова		
Гл.констр.		Сидоров		
Н. контр.		Ястребов		
Утв.		Катермянц		

Косынка

Лит.	Масса	Масшт.
	1,5	1:5
Лист	Листов 1	

Лист Б-ПН-0-10,0 ГОСТ 19903-74 / ВСт3пс6-1ТУ14-1-3023-80

Гипротехмонтаж Москва

Формат А4

Т01Б.006 402.012

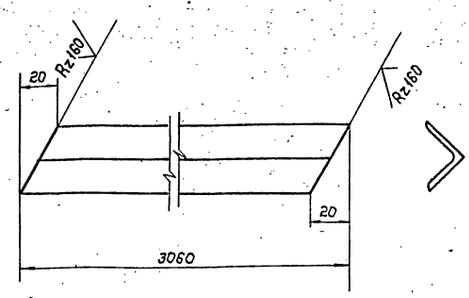

Предельные отклонения размеров $\pm \frac{t_2}{2}$

Изм.	Лист	N докум.	Подп.	Дата
Разраб.		Ручкина		
Пров.		Котова		
Гл.констр.		Сидоров		
Н. контр.		Ястребов		
Утв.		Катермянц		

Элемент ограждения

Лит.	Масса	Масшт.
	3,4	1:2
Лист	Листов 1	

Уголок 25×25×3-В ГОСТ 8509-80 / ВСт3кп2 ГОСТ 380-71

Гипротехмонтаж Москва

Формат А4

Т01Б.006 402.013

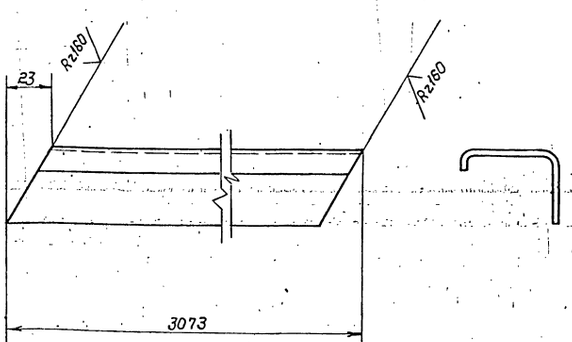

Предельные отклонения размеров $\pm \frac{t_2}{2}$

Изм.	Лист	N докум.	Подп.	Дата
Разраб.		Ручкина		
Пров.		Котова		
Гл.констр.		Сидоров		
Н. контр.		Ястребов		
Утв.		Катермянц		

Элемент ограждения

Лит.	Масса	Масшт.
	5,7	1:2
Лист	Листов 1	

Швеллер неравнополочный В 50×40×12×2,5 ГОСТ 8281-80 / ВСт3кп2 ГОСТ 11474-76

Гипротехмонтаж Москва

Т01Б.006 402.014

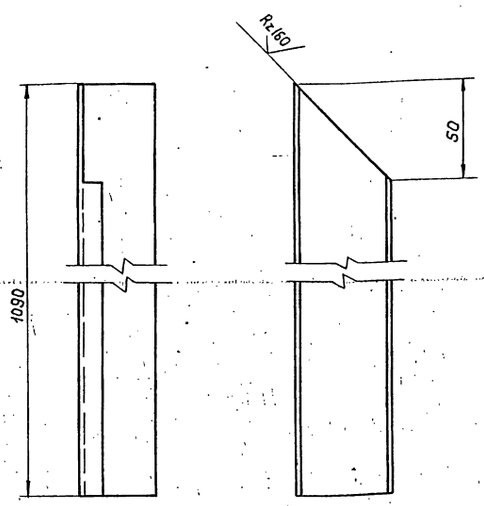

Предельные отклонения размеров $\pm \frac{t_2}{2}$

Изм.	Лист	N докум.	Подп.	Дата
Разраб.		Ручкина		
Пров.		Котова		
Гл.констр.		Сидоров		
Н. контр.		Ястребов		
Утв.		Катермянц		

Элемент ограждения

Лит.	Масса	Масшт.
	2,0	1:2
Лист	Листов 1	

Швеллер неравнополочный В 50×40×12×2,5 ГОСТ 8281-80 / ВСт3кп2 ГОСТ 11474-76

Гипротехмонтаж Москва

Серия 5.903-11 Выпуск 1-6

Формат	Зона	Поз.	Обозначение	Наименование	Кол.	Примеч.
				Документация		
А4			Т01Б.006.403.000 СБ	Сборочный чертеж		
				Сборочные единицы		
		1	1.450.3-31 1.2.1.0.0 СБ	Марш лестничный МЛХ Ш60-24.6	1	серия 1.450.3-3 выпуск 1 обрезать на 95 мм.
		2	1.450.3-3.1 4.1.2.1.0 СБ	Ограждение лестничного марша ОГл МЛХ-10.24		серия 1.450.3-3 выпуск 1 обрезать на 95 мм.
		3	1.450.3.-3.1. 4.1.2.1.0 СБ	Ограждение лестничного марша ОГП МЛХ-10.24		серия 1.450.3-3 выпуск 1 обрезать на 95 мм.

Изм.	Лист	№ докум.	Подп.	Дата
Разраб.		Ручкина		
Провер.		Котова		
Гл. констр.		Сидоров		
Н. контр.		Чекалина		
Утв.		Кагерманян		

Т01Б.006 403.000

Металлоконструкция

Литер	Лист	Листов
		1

Гипротехмонтаж Москва.

Формат А4

Т01Б.006.404.018

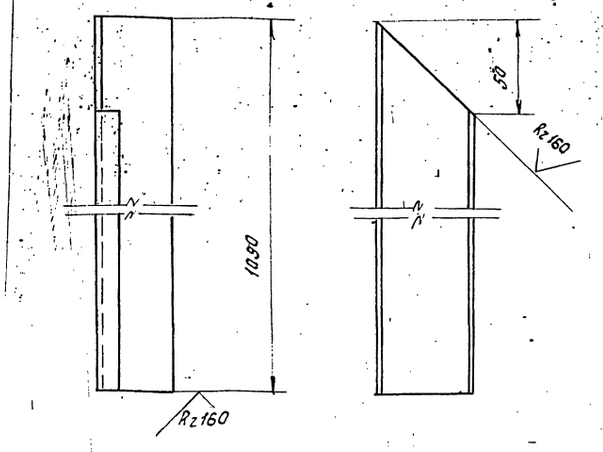

Предельные отклонения размеров $\pm \frac{t_2}{2}$

Изм.	Лист	№ докум.	Подп.	Дата
Разраб.		Ручкина		
Пров.		Котова		
Гл. констр.		Сидоров		
Н. контр.		Ястребов		
Утв.		Кагерманян		

Т01Б.006 404.018

Элемент ограждения

Лит	Масса	Масшт.
	2,0	1:2

Лист | Листов 1

Швеллер неравнополочный 650×40×12×2,5 ГОСТ 8281-80 / ВСТ3КП2 ГОСТ 11474-76

Гипротехмонтаж Москва

Формат А4

Формат	Зона	Поз.	Обозначение	Наименование	Кол.	Примеч.
				Документация		
А2			Т01Б.006 404.000 СБ	Сборочный чертеж		
				Детали		
Б4		1	Т01Б.006.404.001	Балка швеллер 16 ГОСТ 8240-72 / ВСТ3ПС6-1ТУ14-1-3023-80		
				L = 1845 ± 1,2 мм	1	26,3 кг
Б4		2	Т01Б.006 404.002	Балка швеллер 16 ГОСТ 8240-72 / ВСТ3ПС6-1ТУ14-1-3023-80		
				L = 735 ± 0,8 мм	1	10,4 кг
Б4		3	Т01Б.006 404.003	Уголок Уголок 75×75×6 ГОСТ 8509-86 / ВСТ3ПС6-1ТУ14-1-3023-80		
				L = 140 ± 0,5 мм	1	0,9 кг
Б4		4	Т01Б.006 404.004	Элемент ограждения Уголок 25×25×3 ГОСТ 8509-86 / ВСТ3КП2 ГОСТ 380-74		
				L = 800 ± 0,8 мм	1	0,9 кг
Б4		5	Т01Б.006 404.005	Косынка Лист 6-ЛН-0-6,0 ГОСТ 19903-74 / ВСТ3ПС6-1-ТУ14-1-3023-80		
				150×180	4	1,3 кг
Б4		6	Т01Б.006 404.006	Ребро жесткости Полоса 6,0 ГОСТ 103-76 / ВСТ3КП2 ГОСТ 380-71		
				80×585	1	2,2 кг
Б4		7	Т01Б.006 404.007	Элемент ограждения Швеллер неравнополочный 650×40×12×2,5 ГОСТ 8281-80 / ВСТ3КП2 ГОСТ 11474-76		
				L = 800 ± 0,8 мм	1	1,5 кг
					1	24,5 кг
Б4		8	Т01Б.006 404.008	Лист ромб К-ПУ-5×715×810 / ст 3В ГОСТ 8509-86		

Изм.	Лист	№ докум.	Подп.	Дата
Разраб.		Ручкина		
Провер.		Котова		
Гл. констр.		Сидоров		
Н. контр.		Ястребов		
Утв.		Кагерманян		

Т01Б.006 404.000

Металлоконструкция

Литера	Лист	Листов
	1	2

Гипротехмонтаж Москва

Формат А4

Форм.	Зона	Поз.	Обозначение	Наименование	Кол.	Примеч.
А4		9	Т01Б.006 404.009	Балка	1	
А4		10	Т01Б.006 404.010	Балка	2	
А4		11	Т01Б.006 404.011	Подкос	2	
А4		12	Т01Б.006 404.012	Подкос	2	
А4		13	Т01Б.006 404.013	Элемент ограждения	1	
А4		14	Т01Б.006 404.014	Косынка	2	
А4		15	Т01Б.006 404.015	Косынка	1	
А4		16	Т01Б.006 404.016	Косынка	1	
А4		17	Т01Б.006 404.017	Элемент ограждения	1	
А4		18	Т01Б.006 404.018	Элемент ограждения	4	
				Стандартные изделия		
		19		Болт М16-6д×55; 5.8 ГОСТ 7798-70	6	
		20		Гайка М16-6Н.5 ГОСТ 5915-70	12	
		21		Шайба 16.01.08 КП ГОСТ 11371-78	12	

Изм.	Лист	№ докум.	Подп.	Дата

Т01Б.006 404.000

Лист 2

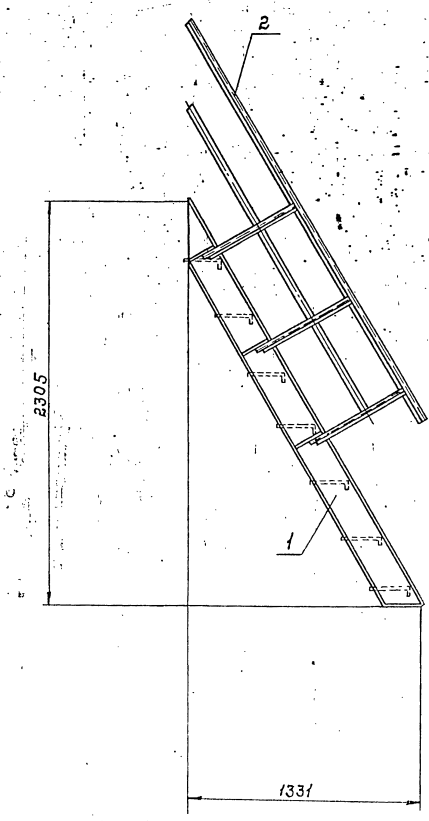

Вид А

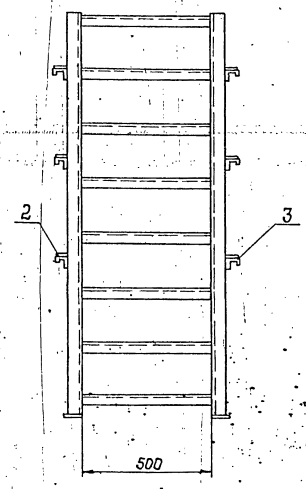

1. Сварные швы по ГОСТ 5264-80
2. Электроды Э-46; Э-50 ГОСТ 9467-75
3. Сварные швы сплошные по контуру прилегания свариваемых деталей
   Катет сварных швов по наименьшей толщине свариваемых деталей
4. Сварные швы очистить от шлака и окалины
   Шероховатость сварных швов $Rz160$
5. Неуказанные предельные отклонения размеров $\pm \frac{t}{2}$

Изм.	Лист	N докум.	Подп.	Дата	Т01Б.006 403 000 СБ			
Разраб.		Ручкина			Металлоконструкция	Лит.	Масса	Масштаб
Пров.		Котова					114	1:20
Гл.констр.		Сидоров			Сборочный чертеж	Лист	Листов 1	
Н.контр.		Устребов				Гипротехмонтаж Москва		
Утв.		Катеринин						

Инв.№ подл. | Подп. и дата | Взам. инв.№ | Инв.№ дубл. | Подпись и дата

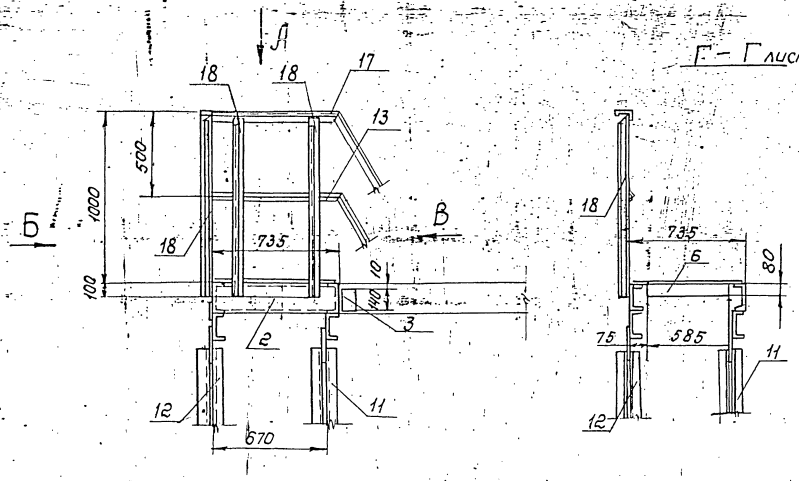

Вид А

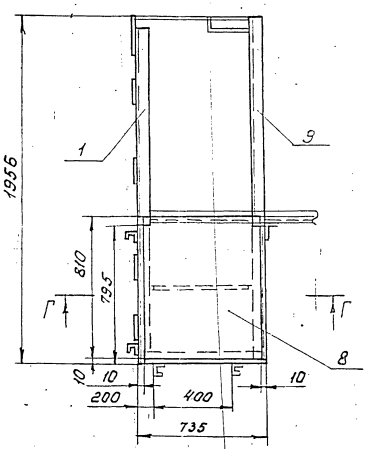

Вид Б

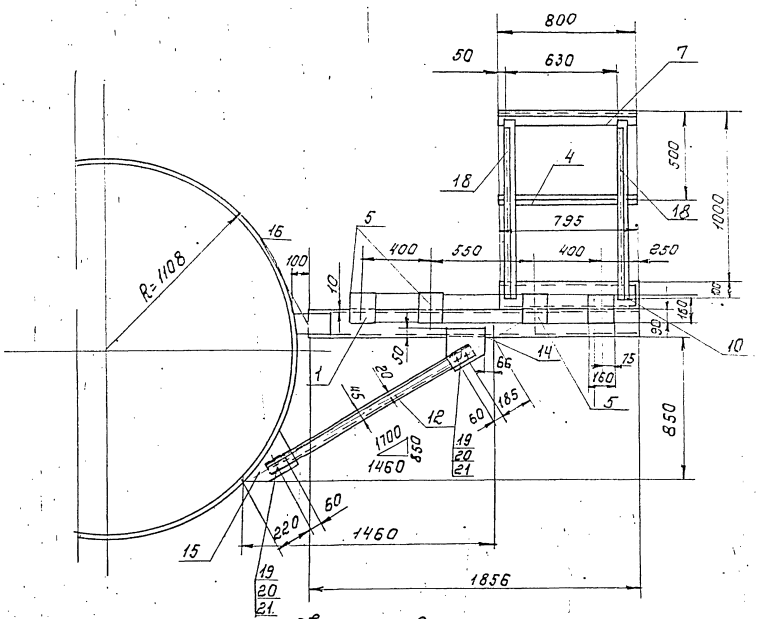

Вид В

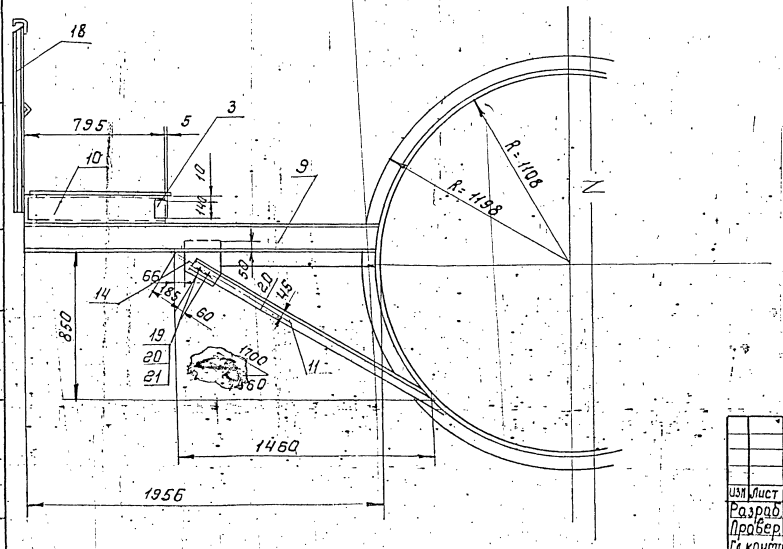

1. Сварные швы по ГОСТ 5264-80
2. Электроды Э-46; Э50 ГОСТ 9467-75
3. Сварные швы сплошные по контуру прилегания свариваемых деталей. Катет сварных швов по наименьшей толщине свариваемых деталей
4. Сварные швы очистить от шлака и окалины шероховатость сварных швов $R_z 160$
5. Неуказанные предельные отклонения размеров $\pm \frac{t}{2}$

				ТО16.006.404.000 СБ			
Изм.	Лист	№ докум.	Подп.	Дата			
Разраб.		Ручкина			Металлоконструкция	Лит	Масса	Масшт
Провер.		Котова					167.7	1:20
Гл. констр.		Сидоров			Сборочный чертеж	Лист	Листов: 1	
Н. контр.		Ястребов				Гипротехмонтаж Москва.		
Утв.		Кагерманян						

Серия 5.903-11 Выпуск 1-6

Т016.006.404.009

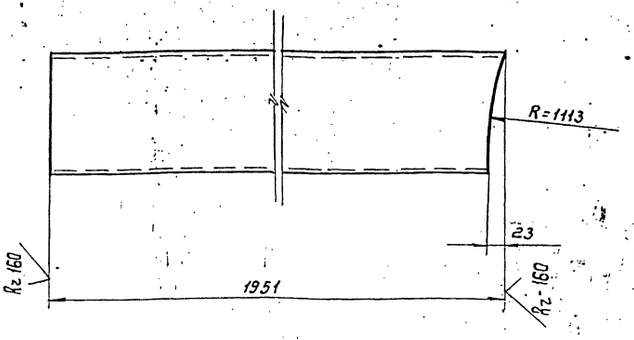

Предельные отклонения размеров $\pm \frac{t_2}{2}$

Изм.	Лист	№ докум.	Подп.	Дата
Разраб.		Ручкина		
Пров.		Котова		
Гл. констр.		Сидоров		
Н. контр.		Ястребов		
Утв.		Катеринянц		

Т01Б.006.404.009

Балка

Лит.	Масса	Масшт.
	27,7	1:5
Лист	Листов 1	

швеллер 16 ГОСТ 8240-72 / ВСт3пс6-1 ТУ 14-1-3023-80

Гипротехмонтаж Москва

Формат А4

Инв. № подл. | Подп. и дата | Взам. инв. № | Инв. № дубл. | Подп. и дата

Т01Б.006.404.010

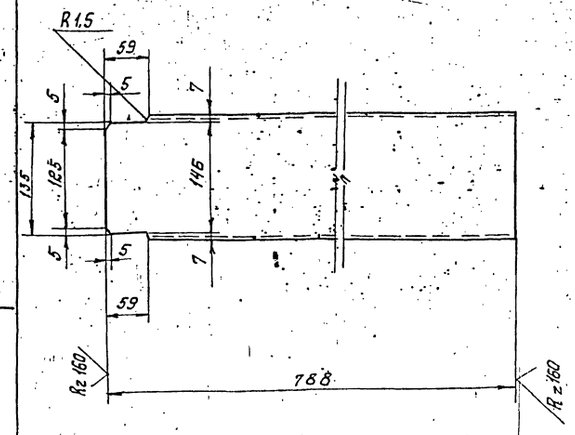

Предельные отклонения размеров $\pm \frac{t_2}{2}$

Изм.	Лист	№ докум.	Подп.	Дата
Разраб.		Ручкина		
Пров.		Котова		
Гл. констр.		Сидоров		
Н. контр.		Ястребов		
Утв.		Катеринянц		

Т01Б.006.404.010

Балка

Лит.	Масса	Масшт.
	11,2	1:5
Лист	Листов 1	

швеллер 16 ГОСТ 8240-72 / ВСт3пс6-1 ТУ 14-1-3023-80

Гипротехмонтаж Москва

Формат А4

Инв. № подл. | Подп. и дата | Взам. инв. № | Инв. № дубл. | Подп. и дата

Т016.006.404.011

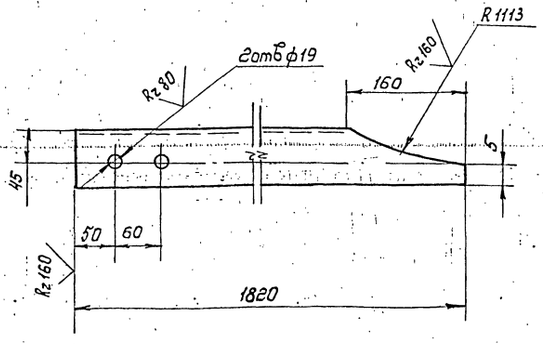

Предельные отклонения размеров отверстий H14; остальных $\pm \frac{t_2}{2}$

Изм.	Лист	№ докум.	Подп.	Дата
Разраб.		Ручкина		
Пров.		Котова		
Гл. констр.		Сидоров		
Н. контр.		Ястребов		
Утв.		Катеринянц		

Т016.006.404.011

Подкос

Лит.	Масса	Масшт.
	12,5	1:5
Лист	Листов 1	

Уголок 75×75×6 ГОСТ 8509-86 / ВСт3пс6-1 ТУ 14-1-3023-80

Гипротехмонтаж Москва

Формат А4

Инв. № подл. | Подп. и дата | Взам. инв. № | Инв. № дубл. | Подп. и дата

Т016.006.404.012

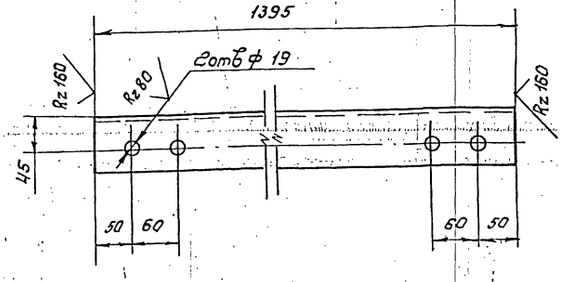

Предельные отклонения размеров отверстий H-14; остальных $\pm \frac{t_2}{2}$

Изм.	Лист	№ докум.	Подп.	Дата
Разраб.		Ручкина		
Пров.		Котова		
Гл. констр.		Сидоров		
Н. контр.		Ястребов		
Утв.		Катеринянц		

Т016.006.404.012

Подкос

Лит.	Масса	Масшт.
	9,6	1:5
Лист	Листов 1	

Уголок 75×75×6 ГОСТ 8509-86 / ВСт3пс6-1 ТУ 14-1-3023-80

Гипротехмонтаж Москва

Инв. № подл. | Подп. и дата | Взам. инв. № | Инв. № дубл. | Подп. и дата

Т016.006 Н04.013

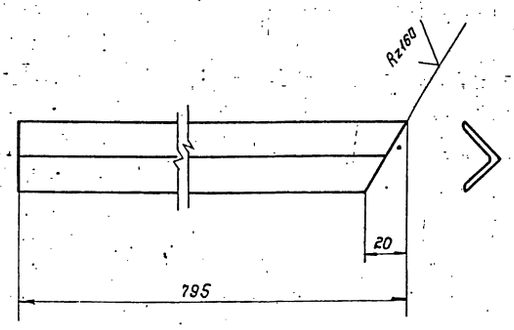

Предельные отклонения размеров $\pm \frac{t_2}{2}$

Изм.	Лист	N докум.	Подп.	Дата
Разраб.		Ручкина		
Пров.		Котова		
Гл.констр.		Сидоров		
Н.контр.		Ястребов		
Утв.		Катеманянц		

Т01Б.006 404.013

Элемент ограждения

Лит.	Масса	Масшт.
	0,9	1:2
Лист	Листов 1	

Уголок 25×25×3 ВГОСТ 8509-86 / ВСт3кп2-1 ГОСТ 535-79

Гипротехмонтаж Москва

Формат А4

Т016.006 Н04.014

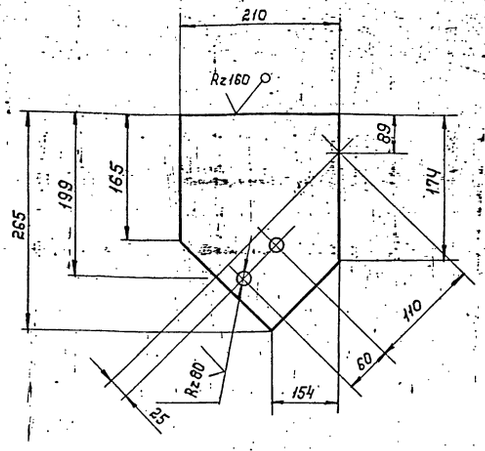

Предельные отклонения размеров отверстий Н14, остальных $\pm \frac{t_2}{2}$

Изм.	Лист	N докум.	Подп.	Дата
Разраб.		Ручкина		
Пров.		Котова		
Гл.констр.		Сидоров		
Н.контр.		Ястребов		
Утв.		Катеманянц		

Т01Б.006 404.014

Косынка

Лит.	Масса	Масшт.
	2,6	1:5
Лист	Листов 1	

Лист Б-ПН-0-10,0 ГОСТ 19903-74 / ВСт3пс6-1 ТУ 14-1-3023-80

Гипротехмонтаж Москва

Формат А4

Т016.006 Н04.015

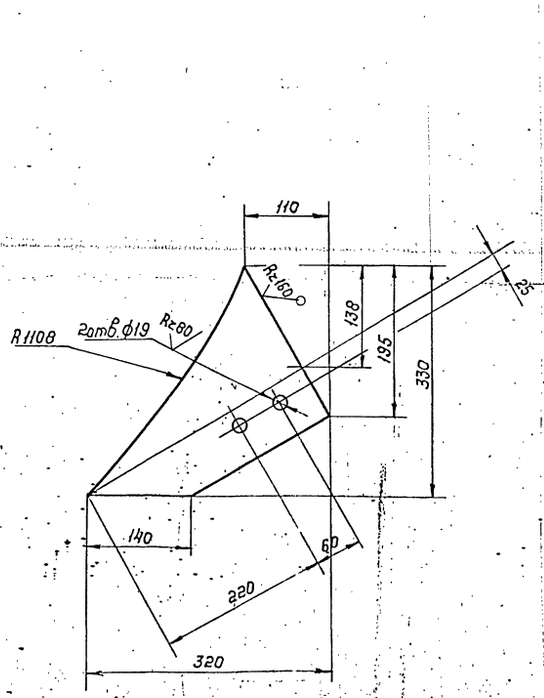

Предельные отклонения размеров отверстий Н14, остальных $\pm \frac{t_2}{2}$

Изм.	Лист	N докум.	Подп.	Дата
Разраб.		Ручкина		
Пров.		Котова		
Гл.констр.		Сидоров		
Н.контр.		Ястребов		
Утв.		Катеманянц		

Т01Б.006 404.015

Косынка

Лит.	Масса	Масшт.
	4,5	1:5
Лист	Листов 1	

Лист Б-ПН-0-10,0 ГОСТ 19903-74 / ВСт3пс6-1 ТУ 14-1-3023-80

Гипротехмонтаж Москва

Т016.006 Н04.016

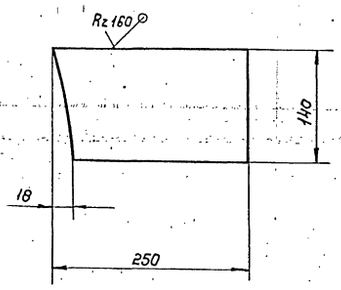

Предельные отклонения размеров $\pm \frac{t_2}{2}$

Изм.	Лист	N докум.	Подп.	Дата
Разраб.		Ручкина		
Пров.		Котова		
Гл.констр.		Сидоров		
Н.контр.		Ястребов		
Утв.		Катеманянц		

Т01Б.006 404.016

Косынка

Лит.	Масса	Масшт.
	2,2	1:5
Лист	Листов 1	

Лист Б-ПН-0-10,0 ГОСТ 19903-74 / ВСт3пс6-1 ТУ 14-1-3023-80

Гипротехмонтаж Москва

Взам.инв.№ | Инв.№ дубл. | Подп. и дата | Инв.№ подл. | Подп. и дата

Серия 5.903-11 Выпуск 1-6

Форм.	Зона	Поз.	Обозначение	Наименование	Кол.	Примеч.
				Документация		
А3			Т01Б.006.502.000 СБ.	Сборочный чертеж		
				Детали		
				Патрубок		
				Труба 89×3,5 ГОСТ 10704-76 / В-ВСТ3сп ГОСТ 10705-80		
БЧ		1	Т01Б.006.502.001.	L = 200 ± 0,5 мм	1	1,476 кг.
БЧ		2	Т01Б.006.502.002.	L = 813 ± 0,8 мм	1	5,99 кг.
БЧ		3	Т01Б.006.502.003.	L = 945 ± 0,8 мм.	1	6,974 кг.
				Стандартные изделия		
		4		Отвод 90° 89×3,5		
				ГОСТ 17375-83	2	1,4
		5		Переход К 89×3,5-76×3,5		
				ГОСТ 17378-83	1	
		6		Фланец 1-80-10 ВСт3сп2		
				ГОСТ 12821-80	2	
		7		Болт М16-6д×55.58		
				Гост 7798-70	8	
		8		Гайка М16-6Н.5		
				ГОСТ 5915-70	8	
		9		Шайба 16.01.08 КП.		
				ГОСТ 11371-78	2	

Инв.№ подл. | Подп. и дата | Взам.инв.№ | Инв.№ дубл. | Подп. и дата

Изм.	Лист	№ докум.	Подп.	Дата
Разраб.		Сташкова		
Пров.		Трофимов		
Гл.констр.		Сидоров		
Н.контр.		Ястребов		
Утв.		Когерманян		

Т01Б.006.502.000

Трубопровод

Лит.	Лист	Листов
	1	2

Гипротехмонтаж Москва

Формат А4

Форм.	Зона	Поз.	Обозначение	Наименование	Кол.	Примеч.
				Прокладка А-80-10		
				ГОСТ 15180-70.	2	
				Задвижка 30ч6бр		
				Ду 80 Ру 10 ГОСТ 8437-75	1	

Инв.№ подл. | Подп. и дата | Взам.инв.№ | Инв.№ дубл. | Подп. и дата

Изм.	Лист	№ докум.	Подп.	Дата

Т01Б.006.502.000

Лист 2

Формат А-4

Т01Б.006.502.000СБ

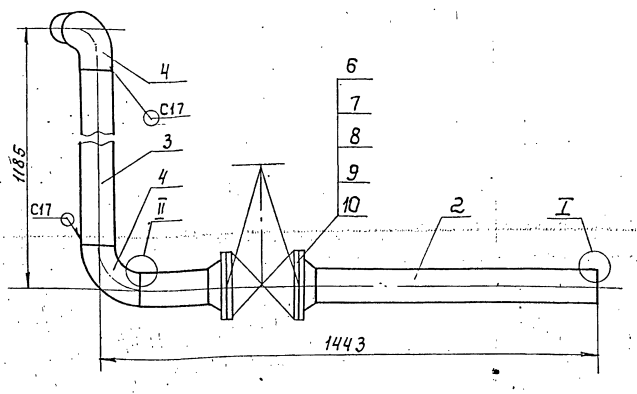

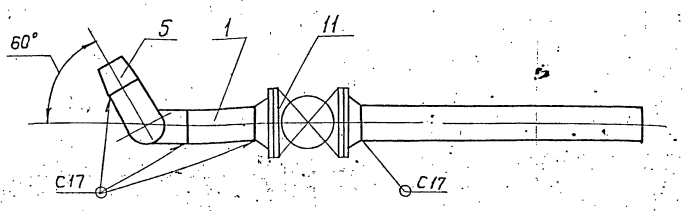

I
М 2:1

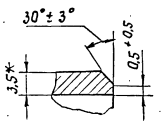

II
М 2:1

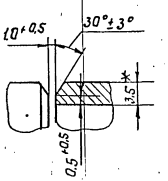

1. Неуказанные предельные отклонения размеров $\pm \frac{t2}{2}$
2. Шероховатость деталей поз. 1,2,3 по торцам – $R_z 160$
3. Сварные швы по ГОСТ 16037-80.
4. * Размеры для справок

Инв.№ подл. | Подп. и дата | Взам.инв.№ | Инв.№ дубл. | Подп. и дата

Изм.	Лист	№ докум.	Подп.	Дата
Разраб.		Сташкова		
Провер.		Трофимов		
Гл.констр.		Сидоров		
Н.контр.		Ястребов		
Утв.		Когерманян		

Т01Б.006.502.000 СБ

Трубопровод
Сборочный чертеж

Лит.	Масса	Масшт.
	55,49	1:10
Лист	Листов: 1	

Гипротехмонтаж Москва

Формат	Зона	Поз.	Обозначение	Наименование	Кол.	Примеч.
				Документация		
А3			Т01Б.006 503 000 СБ	Сборочный чертеж		
				Детали		
Б4		1	Т01Б.006 503 001	Патрубок		
				Труба 57×3 ГОСТ 10704-76		
				В-ВСт3сп ГОСТ 10705-80		
				L = 155 ± 0,5 мм	1	0,62 кг
				Патрубок		
				Труба 89×3 ГОСТ 10704-76		
				В-ВСт3сп ГОСТ 10705-80		
Б4		2	Т01Б.006 503 002	L = 620 ± 0,8 мм	1	3,943 кг
Б4		3	Т01Б.006 503 003	L = 827 ± 0,8 мм	1	5,258 кг
Б4		4	Т01Б.006 503 004	L = 1205 ± 2,0 мм	1	7,663 кг
				Стандартные изделия		
		5		Отводы ГОСТ 17375-83		
		5		90° 57×3	1	
		6		90° 89×3,5	2	
		7		Тройник 89×3,5-57×3		
				ГОСТ 17376-83	1	
		8		Фланец 1-50-10 ВСт3сп2		
				ГОСТ 12821-80	2	

Изм.	Лист	N докум.	Подп.	Дата
Разраб.		Сташкова		
Пров.		Трофимов		
Гл.констр.		Сидоров		
Н.контр.		Ястребов		
Утв.		Натерманец		

Т01Б.006 503 000

Трубопровод

Лит.	Лист	Листов
	1	2

Гипротехмонтаж Москва

Формат А4

Формат	Зона	Поз.	Обозначение	Наименование	Кол.	Примеч.
		9		Болт М16-6g×50.58		
				ГОСТ 7798-70	8	
		10		Гайка М16-6Н.5		
				ГОСТ 5915-70	8	
		11		Шайба 16.01.08 кп		
				ГОСТ 11371-78	2	
		12		Прокладка А-50-10		
				ГОСТ 15180-70	2	
		13		Задвижка 30ч6бр		
				Ду50 Ру10 ГОСТ 8437-75	1	

Инв.№ подл. | Подпись и дата | Взам.инв.№ | Инв.№ дубл. | Подпись и дата

Изм.	Лист	N докум.	Подп.	Дата

Т01Б.006 503 000

Лист 2

Формат А4

Т01Б.006 503 000 СБ

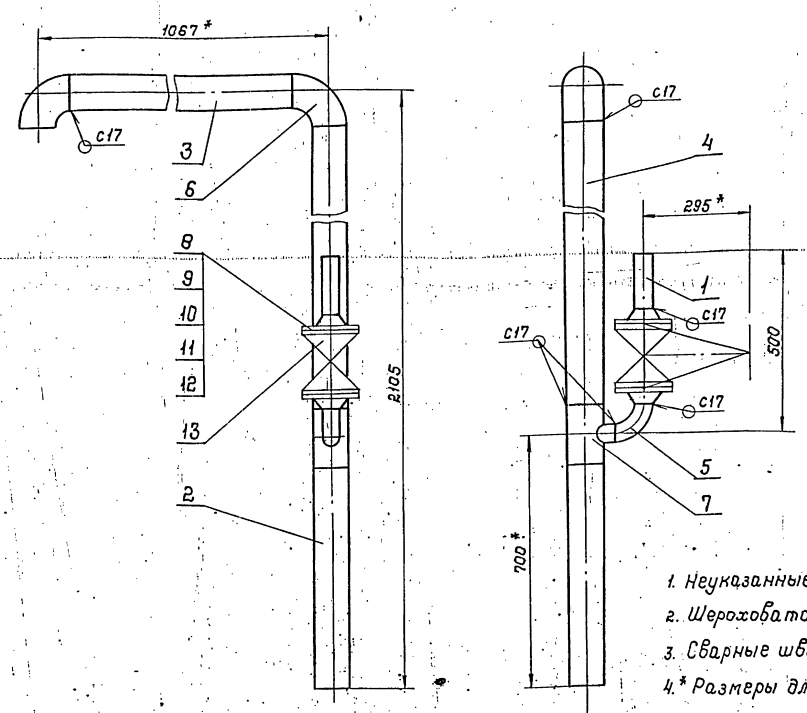

1. Неуказанные предельные отклонения размеров ± IT2/2
2. Шероховатость деталей поз. 1,2,3,4 по торцам - Rz160
3. Сварные швы по ГОСТ 16037-80
4. * Размеры для справок

Изм.	Лист	N докум.	Подп.	Дата
Разраб.		Сташкова		
Пров.		Трофимов		
Гл.констр.		Сидоров		
Н.контр.		Ястребов		
Утв.		Натерманец		

Т01Б.006 503 000 СБ

Трубопровод

Сборочный чертеж

Лит.	Масса	Масшт.
	46,8	1:10
Лист	Листов 1	

Гипротехмонтаж Москва

Формат	Зона	Поз.	Обозначение	Наименование	Кол.	Прим.
				Документация		
А4			ТО16.006.505.000 СБ.	Сборочный чертеж		
				Детали		
Б4		1	ТО16.006.505.001.	Патрубок		
				Труба 108×3,5 ГОСТ 10704-76 / В-ВСТ3СП ГОСТ 10705-80		
				L = 1335 ± 1,2 мм	1	12,041 кг
				Стандартные изделия		
		2		Отвод 90° 108×4 ГОСТ 17375-83	1	

Инв. № подл. | Подп. и дата | Взам. инв. № | Инв. № дубл. | Подп. и дата

Изм.	Лист	№ докум.	Подп.	Дата
Разраб.		Сташкова		
Пров.		Трофимов		
Гл. констр.		Сидоров		
Н. контр.		Устребов		
Утв.		Катерманич		

ТО16.006.505.000

Трубопровод

Лит.	Лист.	Листов
		1

Гипротехмонтаж

Формат А4

Формат	Зона	Поз.	Обозначение	Наименование	Кол.	Примеч.
				Документация		
А3			ТО16.006.508.000 СБ	Сборочный чертеж		
				Детали.		
А3		1	ТО16.006.508.001	Патрубок	1	
				Стандартные изделия		
		2		Муфта 15 ГОСТ 8966-75	1	
		3		Контргайка 15 ГОСТ 8968-75	1	

Инв. № подл. | Подп. и дата | Взам. инв. № | Инв. № дубл. | Подп. и дата

Изм.	Лист	№ докум.	Подп.	Дата
Разраб.		Сташкова		
Пров.		Трофимов		
Гл. констр.		Сидоров		
Н. контр.		Устребов		
Утв.		Катерманич		

ТО16.006.508.000

Трубопровод

Лит.	Лист	Листов
		1

Гипротехмонтаж

Формат А4

ТО16.006.505.000СБ

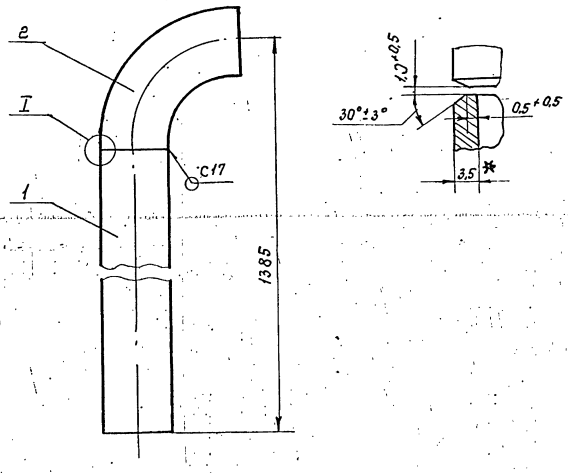

1. Неуказанные предельные отклонения размеров $\pm \frac{t_2}{2}$
2. Шероховатость детали поз. 1 по торцам – Rz 160
3. Сварные швы по ГОСТ 16037-80.
4. * Размеры для справок.

Инв. № подл. | Подп. и дата | Взам. инв. № | Инв. № дубл. | Подп. и дата

Изм.	Лист	№ докум.	Подп.	Дата
Разраб.		Сташкова		
Пров.		Трофимов		
Гл. констр.		Сидоров		
Н. контр.		Устребов		
Утв.		Катерманич		

ТО16.006.505.000 СБ.

Трубопровод.

Сборочный чертеж.

Лит.	Масса	Масшт
	14,54	1:5
Лист	Листов: 1	

Гипротехмонтаж

Формат А4

ТО16.006.404.017

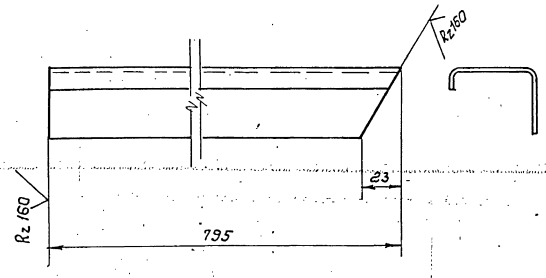

Предельные отклонения размеров $\pm \frac{t_2}{2}$

Инв. № подл. | Подп. и дата | Взам. инв. № | Инв. № дубл. | Подп. и дата

Изм.	Лист	№ докум.	Подп.	Дата
Разраб.		Ручкина		
Пров.		Котова		
Гл. констр.		Сидоров		
Н. контр.		Устребов		
Утв.		Катерманич		

ТО16.006.404.017

Элемент ограждения

Швеллер неравнополочный 8 50×40×12×2,5 ГОСТ 8281-80 / ВСТ3кп2 ГОСТ 11474-76

Лит.	Масса	Масшт
	1,5	1:2
Лист	Листов: 1	

Гипротехмонтаж

Формат А4

Формат	Зона	Поз.	Обозначение	Наименование	Кол.	Примеч.
				Документация		
А4			Т01Б.006 506 000	Сборочный чертеж		
				Детали		
Б4		1	Т01Б.006 506 000	Патрубок		
				Труба 219×6 ГОСТ 10704-76		
				В-Вст3сп ГОСТ 10705-80		
				L = 2075 ± 0,8 мм	1	65,404кг
				Стандартные изделия		
		2		Отвод 90° 219×6		
				ГОСТ 17375-83	2	
		3		Фланец 1-200-16В Ст3сп2		
				ГОСТ 12821-80	1	
		4		Болт М20-6g×70.58		
				ГОСТ 7798-70	12	
		5		Гайка М20-6Н.5		
				ГОСТ 5915-70	12	
		6		Шайба 20.01.08 КП		
				ГОСТ 11371-78	1	
		7		Прокладка А-200-16		
				ГОСТ 15180-70	1	

Изм.	Лист	N докум.	Подп.	Дата	Т01Б.006.506.000			
Разраб.		Сташкова			Трубопровод	Лит.	Лист	Листов 1
Пров.		Трофимов						
Гл.констр.		Сидоров				Гипротеххмонтаж Москва		
Н.контр.		Ястребов						
Утв.		Катерманянц						

Формат А4

Формат	Зона	Поз.	Обозначение	Наименование	Кол.	Примеч.
				Документация		
А4			Т01Б.006 504 000СБ	Сборочный чертеж		
				Детали		
Б4		1	Т01Б.006 504 001	Патрубок		
				Труба 89×3 ГОСТ 10704-76		
				В-Вст3сп ГОСТ 10705-80		
				L = 1365 ± 1,2 мм	1	8,68 кг
				Стандартные изделия		
		2		Отвод 90° 89×3,5		
				ГОСТ 17375-83	1	
		3		Переход К 108×4-89×3,5		
				ГОСТ 17378-83	1	

Изм.	Лист	N докум.	Подп.	Дата	Т01Б.006 504 000			
Разраб.		Сташкова			Трубопровод	Лит.	Лист	Листов 1
Пров.		Трофимов						
Гл.констр.		Сидоров				Гипротеххмонтаж Москва		
Н.контр.		Ястребов						
Утв.		Катерманянц						

Формат А4

Инв.№ подл. | Подпись и дата | Взам.инв.№ | Инв.№ дубл. | Подпись и дата

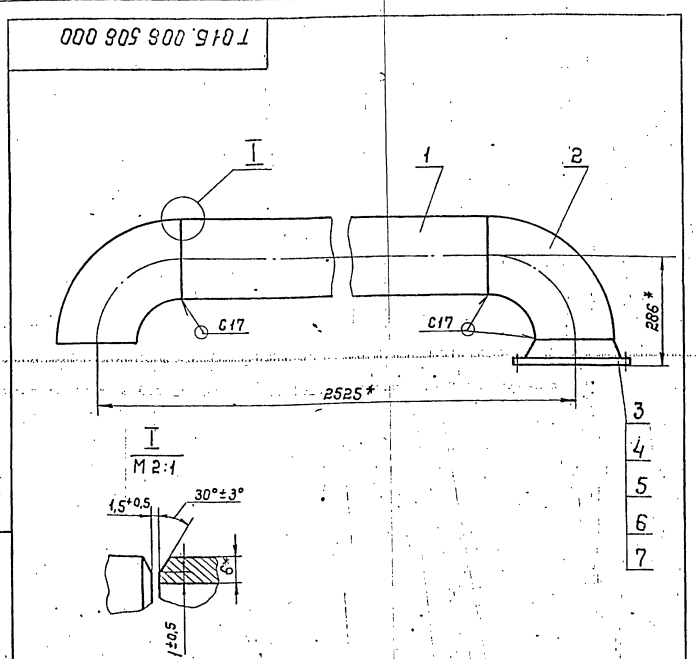

1. Неуказанные предельные отклонения размеров $\pm \frac{t2}{2}$
2. Шероховатость детали поз.1 по торцам - Rz160
3. Сварные швы по ГОСТ 16037-80
4. * Размеры для справок

Изм.	Лист	N докум.	Подп.	Дата	Т01Б.006 506 000 СБ			
Разраб.		Сташкова			Трубопровод	Лит.	Масса	Масшт.
Пров.		Трофимов					110,75	1:10
Гл.констр.		Сидоров			Сборочный чертеж	Лист	Листов 1	
Н.контр.		Ястребов				Гипротеххмонтаж Москва		
Утв.		Катерманянц						

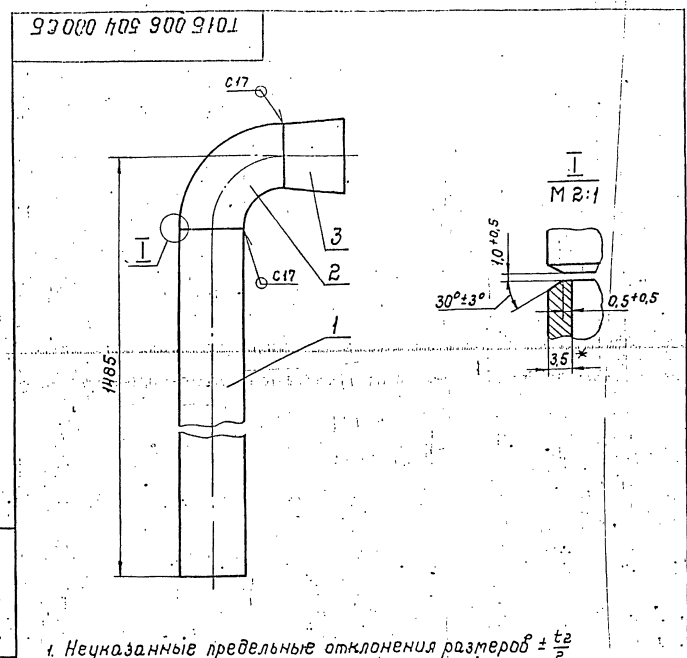

1. Неуказанные предельные отклонения размеров $\pm \frac{t2}{2}$
2. Шероховатость детали поз.1 по торцам - Rz160
3. Сварные швы по ГОСТ 16037-80
4. * Размеры для справок

Изм.	Лист	N докум.	Подп.	Дата	Т01Б.006 504 000 СБ			
Разраб.		Сташкова			Трубопровод	Лит.	Масса	Масшт.
Пров.		Трофимов					11,08	1:5
Гл.констр.		Сидоров			Сборочный чертеж	Лист	Листов 1	
Н.контр.		Ястребов				Гипротеххмонтаж Москва		
Утв.		Катерманянц						

Серия 5.903-11 Выпуск 1-6

Форм.	Зона	Поз.	Обозначение	Наименование	Кол.	Примеч.
				Документация		
А3			Т01Б.006.507.000 СБ.	Сборочный чертеж		
				Детали		
				Патрубок		
Б4		1	Т01Б.006.507.001.	Трубы 133×4 ГОСТ 10704-76 / В-ВСт3сп ГОСТ 10705-80 L = 110 ± 0,3 мм.	1	1,399 кг
Б4		2	Т01Б.006.507.002.	L = 176 ± 0,5 мм	1	2,238 кг
Б4		3	Т01Б.006.507.003.	L = 405 ± 0,8 мм.	1	5,151 кг
Б4		4	Т01Б.006.507.004.	L = 635 ± 0,8 мм.	1	8,077 кг
				Стандартные изделия		
				Отводы ГОСТ 17375-83		
		5		60° 133×4,0	1	
		6		90° 133×4,0	2	
		7		Фланец 1-125-10.В Ст3сп ГОСТ 12821-80	2	
		8		Болт М16-6д×65.58 ГОСТ 7798-70	16	
		9		Гайка М16-6Н.5 ГОСТ 5915-70	16	
		10		Шайба 16.01.08КП ГОСТ 11371-78	2	

Изм.	Лист	№ докум.	Подп.	Дата	Т01Б.006.507.000		
Разраб.		Сташкова			Трубопровод.	Лит	Лист 1 / Листов 2
Пров.		Трофимов				Гипротехмонтаж Москва.	
Гл. констр.		Сидоров					
Н. контр.		Ястребов					
Утв.		Катерманян					

Инв.№ подл. | Подп. и дата | Взам. инв.№ | Инв.№ дубл. | Подп. и дата

Формат А4

Форм.	Зона	Поз.	Обозначение	Наименование	Кол.	Примеч.
		11		Прокладка А425-10 ГОСТ 15180-70	1/2	
		12		Заглушка 304 6Бр Ду 125 Ру10 ГОСТ 8437-75	1	

Инв.№ подл. | Подп. и дата | Взам. инв.№ | Инв.№ дубл. | Подп. и дата

Изм.	Лист	№ докум.	Подп.	Дата	Т01Б.006.507.000	Лист 2

Формат А4

Т01Б.006.507.000 СБ

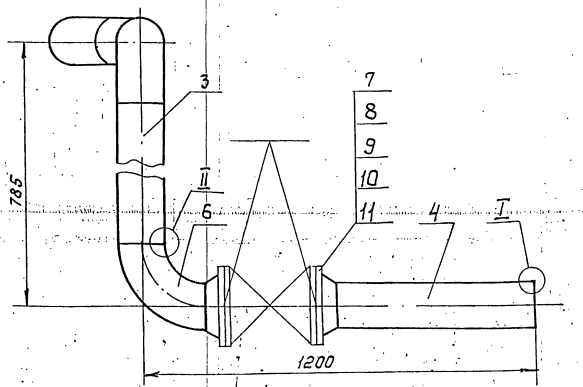

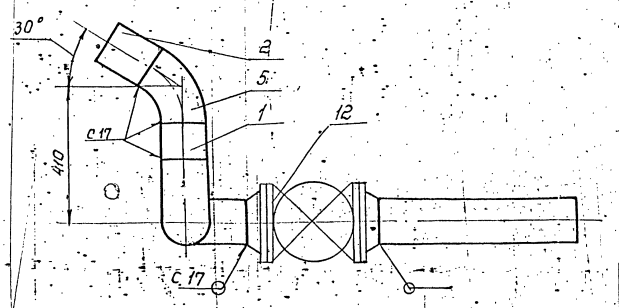

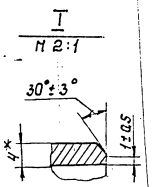

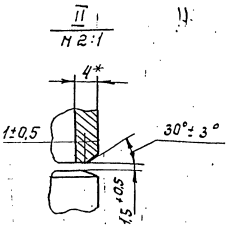

1. Неуказанные предельные отклонения размеров $\pm \frac{t}{2}$
2. Шероховатость деталей поз. 1, 2, 3, 4 по торцам — Rz 160
3. Сварные швы по ГОСТ 16037-80.
4. * Размеры для справок.

Изм.	Лист	№ докум.	Подп.	Дата	Т01Б.006.507.000 СБ			
Разраб.		Сташкова			Трубопровод. Сборочный чертеж	Лит	Масса 101,63	Масшт. 1:10
Пров.		Трофимов				Лист	Листов 1	
Гл. констр.		Сидоров				Гипротехмонтаж Москва.		
Н. контр.		Ястребов						
Утв.		Катерманян						

Инв.№ подл. | Подп. и дата | Взам. инв.№ | Инв.№ дубл. | Подп. и дата

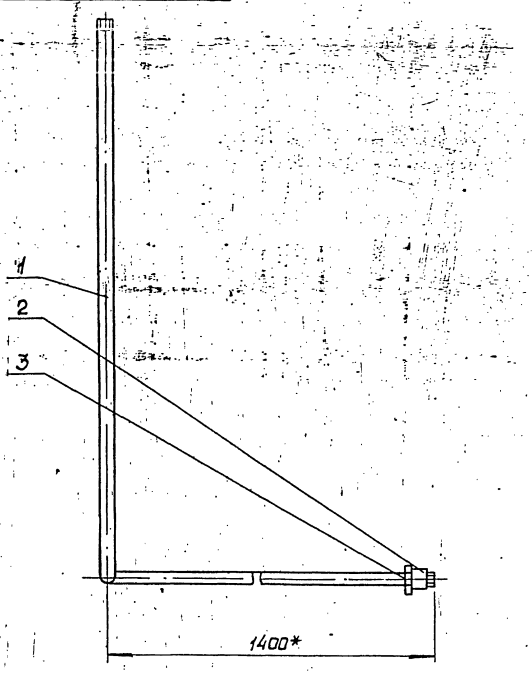

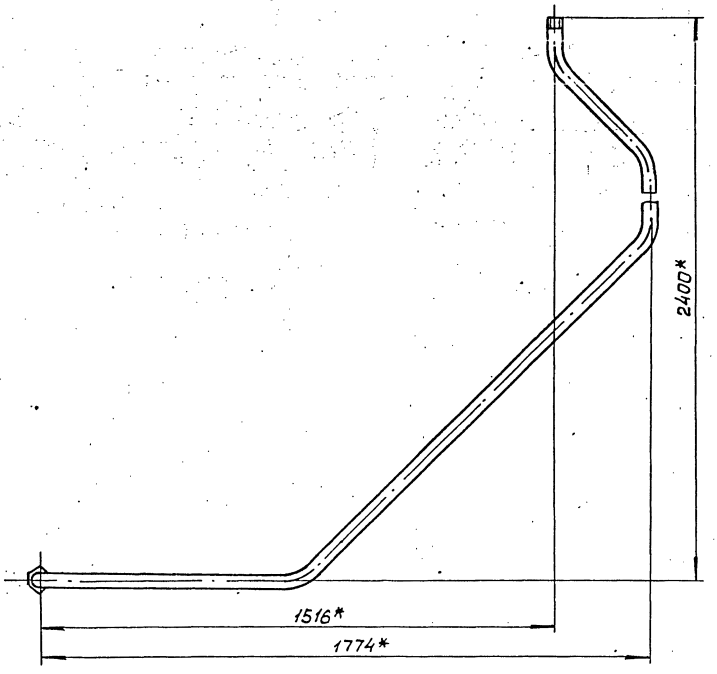

* Размеры для справок

					Т01Б.006 508.000 СБ		
Изм.	Лист	№ докум.	Подп.	Дата	Трубопровод Сборочный чертеж	Лит.	Масса 7.0 / Масшт. 1:1
Разраб.		Павлов				Лист	Листов 1
Пров.		Сидоров				Гипротехмонтаж Москва	
Гл.конст.		Сидоров					
Н.контр.		Малоткова					
Утв.		Когерманяц					

Формат А3

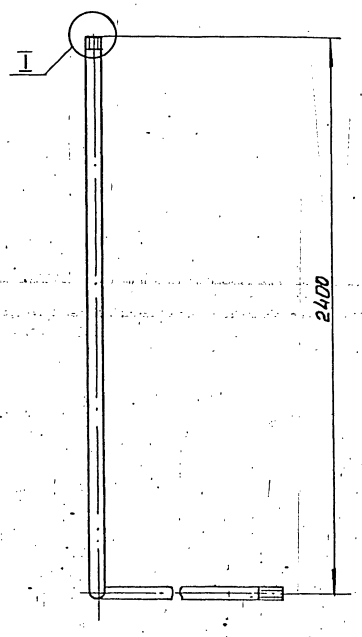

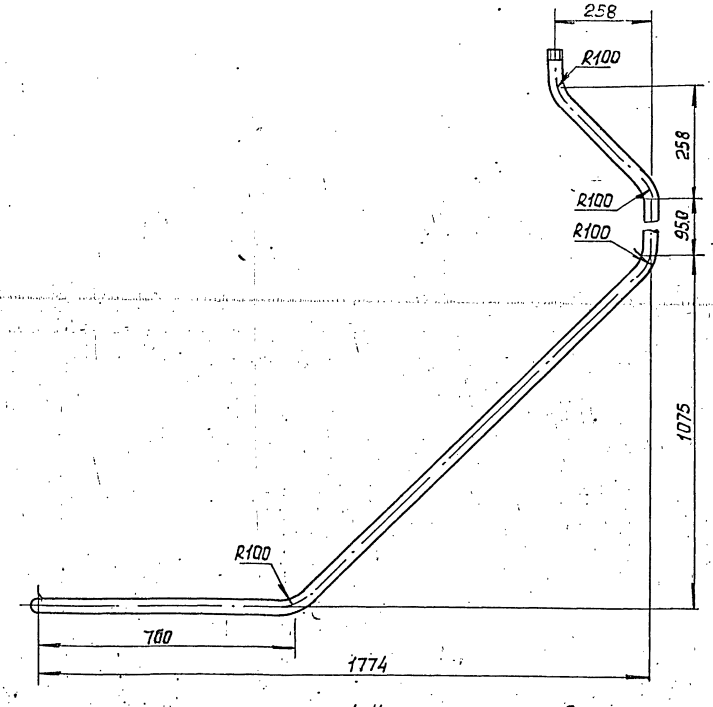

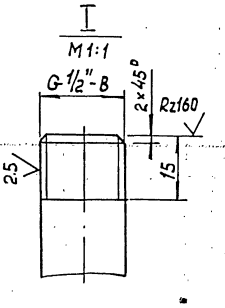

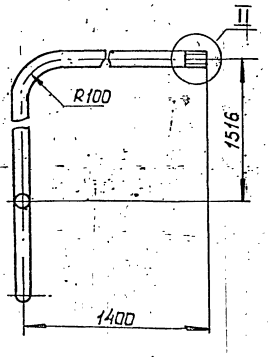

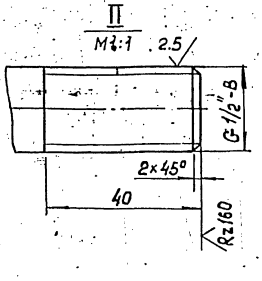

1. Неуказанные предельные отклонения размеров $\pm \frac{t_2}{2}$
2. Длина трубной заготовки L= 4976мм

					Т01Б.006 508.001		
Изм.	Лист	№ докум.	Подп.	Дата	Патрубок	Лит.	Масса 6,6 / Масшт. 1:10
Разраб.		Павлов				Лист	Листов 1
Пров.		Сидоров				Гипротехмонтаж г. Москва	
Гл.конст.		Сидоров					
Н.контр.		Малоткова					
Утв.		Когерманяц			Труба 22×2.8 ГОСТ 8734-75 / 20 ГОСТ 8733-74		

Серия 5.903-11 выпуск 1-6

Формат	Зона	Поз.	Обозначение	Наименование	Кол.	Примечание
				Документация		
А2			А12В063.000СБ	Сборочный чертеж		
А2			А12В063.000СО	Схема автоматизации		
А2			А12В063.000-Э4	Схема электрических соединений		
				Сборочные единицы		
А4		1	А12В058.010	Статив	1	
А4		2	А12В058.030-02	Сочленение исполнительного механизма МЭО-100/25-0,25Р с регулирующим клапаном Т-33Б	1	
А4		3	А12В058.060-01	Сочленение исполнительного механизма МЭО-100/25-0,25Р с регулирующим клапаном	1	
А4		4	А12В059.010	Статив	1	
А4		5	А12В060.010-01	Сочленение исполнительного механизма МЭО-100/25-0,25Р с регулирующим клапаном	1	

Инв.№ подл. | Подп. и дата | Взам. инв.№ | Инв.№ дубл. | Подпись и дата

Изм.	Лист	№ докум.	Подп.	Дата
Разраб.		Чебоксаров		IX-87
Пров.		Фрадкин		
Рук. гр.		Фрадкин		
Н. контр.		Литвак		
Утв.		Спивак		

А12В063.000

Крупноблочная деаэрационно-питательная установка КБДПУ 100-114 Установка приборов контроля и автоматизации

Лит.	Лист	Листов
	1	3

САНТЕХПРОЕКТ

Формат А4

Формат	Зона	Поз.	Обозначение	Наименование	Кол.	Примечание
				Стандартные изделия		
		6		Сосуд уравнительный		
				СУМ-63 ОСТ 25-1160-84	2	
				Прочие изделия		
		7		Установка В-16-80		
				манометра МТП160×6		
				ТК4-3137-70	1	
		8		Установка В-16-225		
				манометра МТП160×1		
				ТК4-3139-70	3	
		9		Установка Г-16-225		
				манометра МТП160×6		
				ТК4-3138-70	1	
		10		Установка Г-16-225		
				манометра МТП160×10		
				ТК4-3138-70	1	
		11		Установка Г-16-225		
				мановакуумметра		
				МВТП160×1,5 ТК4-3138-70	1	
		12		Установка В-200-450		
				мановакуумметра		
				МВТП160×1,5 ТК4-314-1-70	1	
		13		Установка 1 датчика		
				ДПЭ-1 ТМ4-113-74	4	

Инв.№ подл. | Подп. и дата | Взам. инв.№ | Инв.№ дубл. | Подпись и дата

Изм.	Лист	№ докум.	Подп.	Дата

А12В063.000 Лист 2

Формат А4

Формат	Зона	Поз.	Обозначение	Наименование	Кол.	Примечание
		14		Установка термометра		
				П4 1240 66 В оправе на		
				Ру6 кгс/см² ТМ4-142-75	5	
		15		Установка термометра		
				П5 1240 66 В оправе на		
				Ру6 кгс/см². ТМ4-142-75	1	
		16		Установка термометра		
				П5 1240 183 В оправе на		
				Ру6 кгс/см² ТМ4-142-75	1	
				Материалы		
		17		Труба 14×2 ГОСТ 8734-75 / Д ГОСТ 8733-74	80	м

Приборы контроля и автоматизации заказываются по заказной спецификации раздела автоматизации рабочего проекта котельной. Изделия, изготавливаемые по типовым монтажным чертежам ТМ и отраслевым нормалям, типовые конструкции поставляются Главмонтажавтоматикой Минмонтажспецстроя СССР.

Инв.№ подл. | Подп. и дата | Взам. инв.№ | Инв.№ дубл. | Подпись и дата

Изм.	Лист	№ докум.	Подп.	Дата

А12В063.000 Лист 3

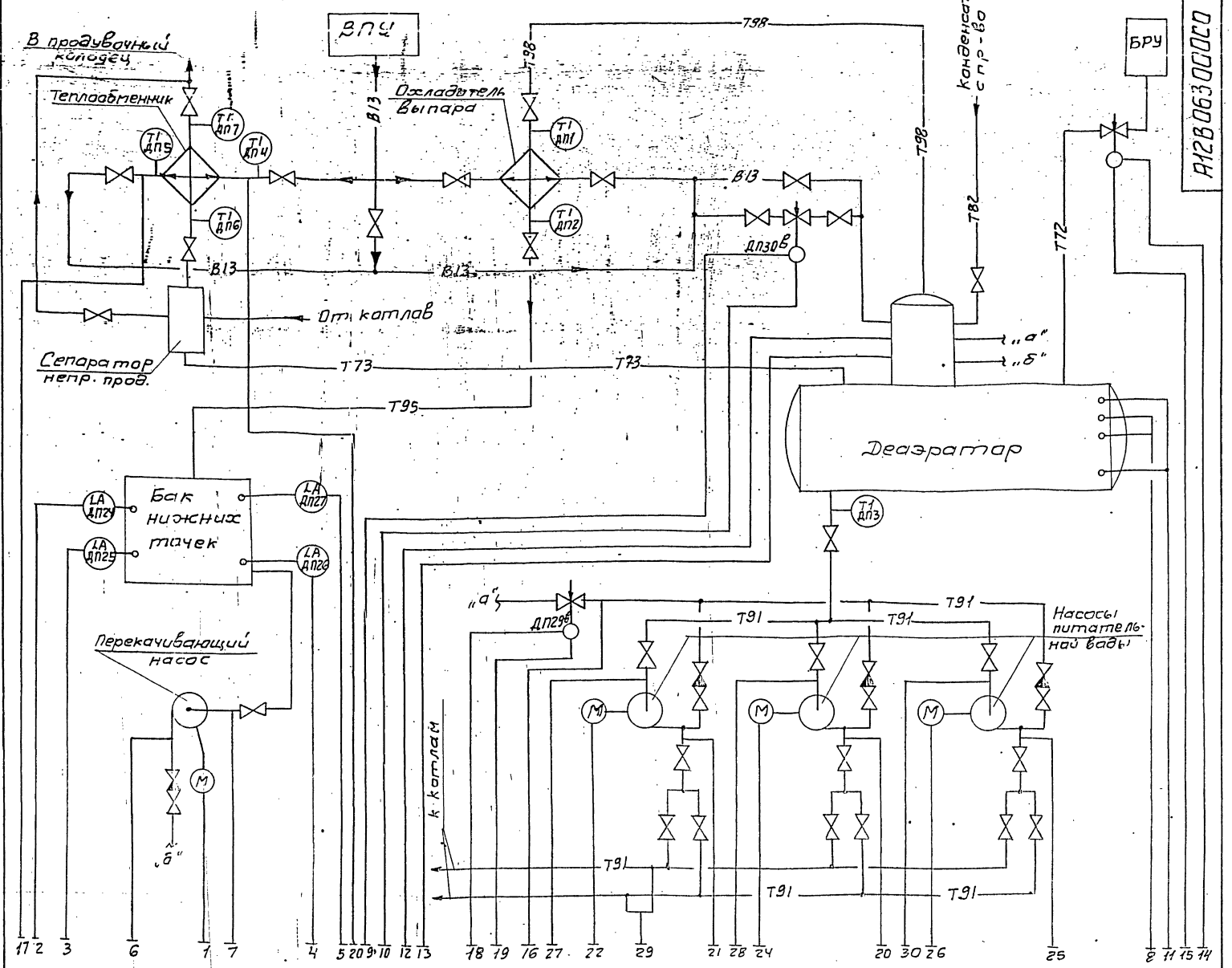

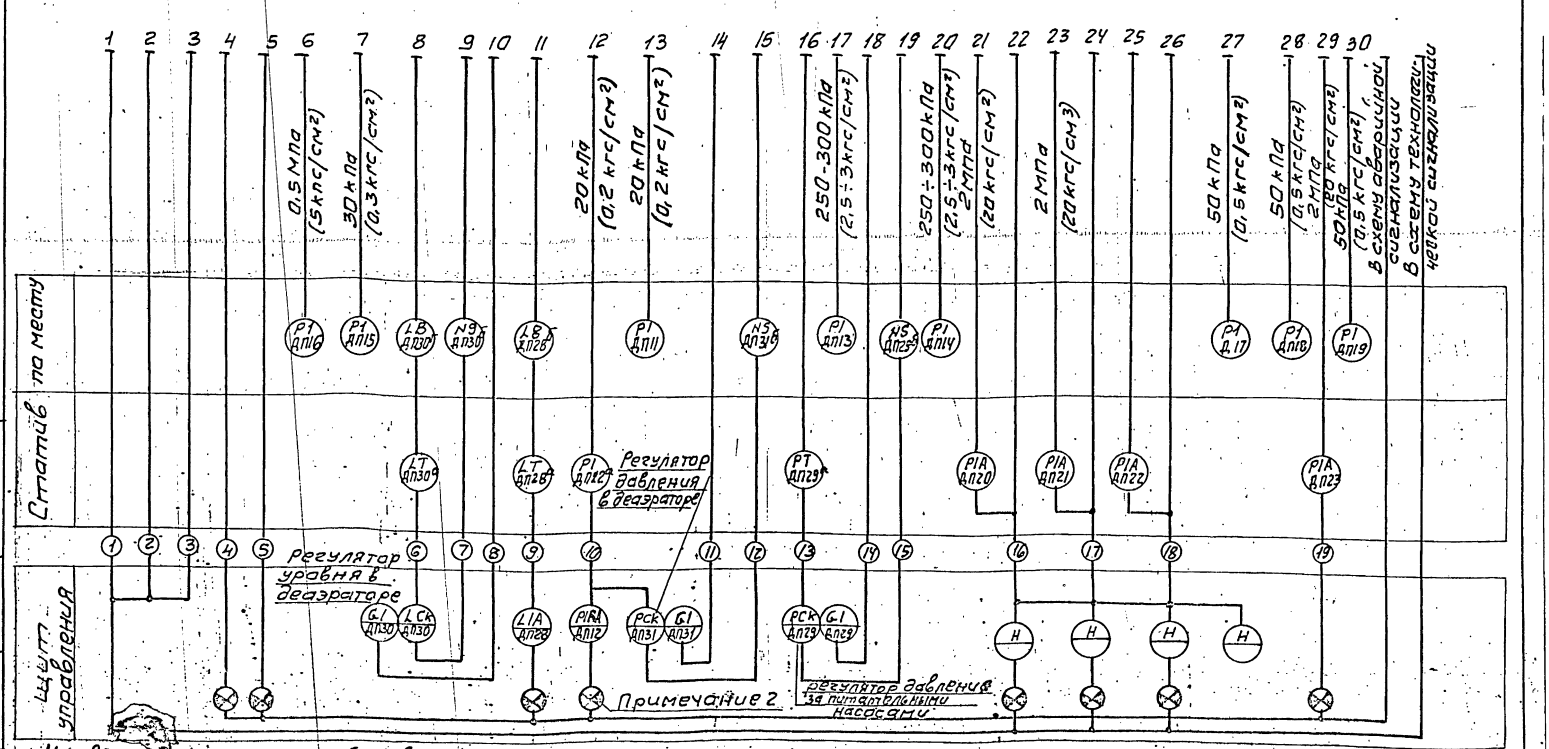

1. Условные обозначения приборов приняты по ГОСТ 21.404-85.
2. Маркировка электроаппаратуры определяется по проекту автоматизации котельной.
3. Резервные буквы: N - усилитель; „В" - сосуд.
4. Установка приборов с указанием их типа в приведена на листах ... данного альбома.
5. Щит управления с установленными на нем прибарами и аппаратурой с блоком не поставляется.

Изм.	Лист	№ докум.	Подп.	Дата
Разр.		Нагли		
Пров.		Этингер		
Рук. гр.		Нагли		
Гл. спец.		Этингер		
Н. контр.		Черных		
Утв.		Файерштейн		

А12В 063.000 СО

Крупноблочная деаэрационная питательная установка КБДПУ 100-114
Установка приборов контроля и автоматизации
Схема автоматизации

Лит.	Масса	Масштаб
И		
Лист 1	Листов 1	

сантехпроект

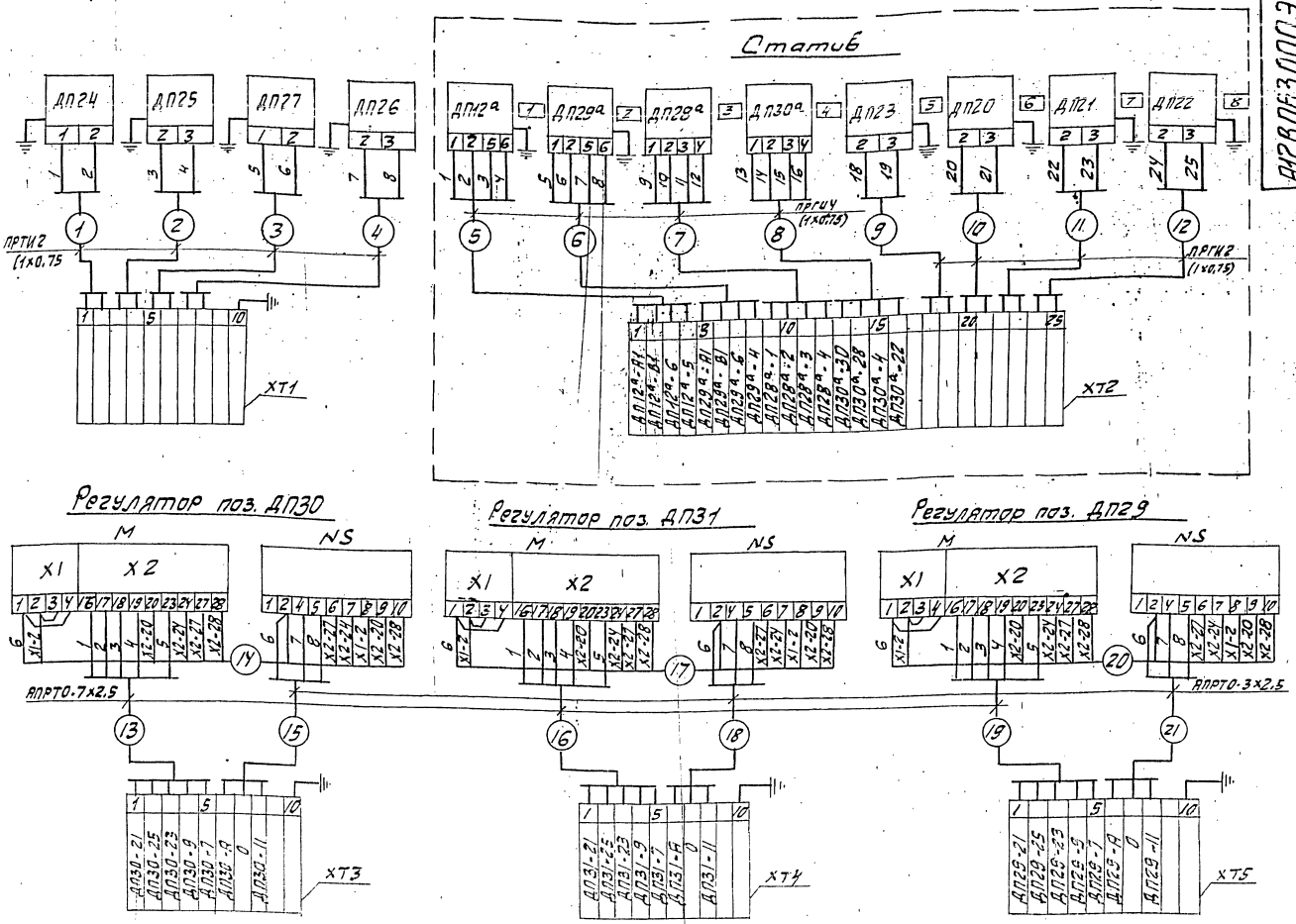

Перечень надписей в ранках

N ранки	Текст надписи	К-во	Примеч.
1	Давление в деаэраторе	1	
2	Давление питательной воды	1	
3	Уровень в деаэраторе (контроль)	1	
4	Уровень в деаэраторе (регулирующий)	1	
5	Давление в питательной магистралях	1	
6	Насос N 1	1	
7	Насос N 2	1	
8	Насос N 3	1	

Перечень элементов схемы

Обозн.	Наименование	Тип	К-во	Примеч.
ДП12а, ДП29а	Преобразователь	сапфир 22ДИ	2	
ДП28а, ДП30а	Дифманометр	ДМ	2	
ДП20, ДП23	Манометр эл. контактный	ЭКМ	4	
ДП24... ДП27	Датчик уровня поплавковый	ДПЭ	4	
ХТ2	Коробка соединительная	КСП-25	1	
ХТ1, ХТ3...ХТ5	То же	КС-10-1	4	
М	Исполнительный механизм	МЭО	3	
NS	Усилитель	УР9	3	
—	Провод	ПРГИ1х0,75		
—	Провод	АПРТО-3х2,5		
—	Провод	АПРТО-7х2,5		

1. Маркировка цепей дана условно. В нижней части соединительных коробок при монтаже проставляется отсутствующая маркировка в соответствии с реальным проектом.
2. Провод ПРГИ и АПРТО прокладывается в предусмотренном для этого металлорукаве.
3. В одном из кабелей подводимых к коробке от щита управления предусмотреть жилу для заземления статива.

Изм.	Лист	N докум.	Подп.	Дата	А12В063.000ЭЧ		
Разр.		Нагли			Крупноблочная деаэрационно-питательная установка КБДПУ 100-114	Лит.	Масса	Масшт.
Пров.		Этингер				И		
Рук. гр.		Нагли			Установка приборов контроля и автоматизации			
Гл. спец.		Этингер			Схема электрических соединений	Лист 1	Листов 2	
Н. контр.		Черных				сантехпроект		
Утв.		Файерштейн						

Инв. N подл. | Подпись и дата | Взам. инв. N | Инв. N дубл. | Подпись и дата

ДП31

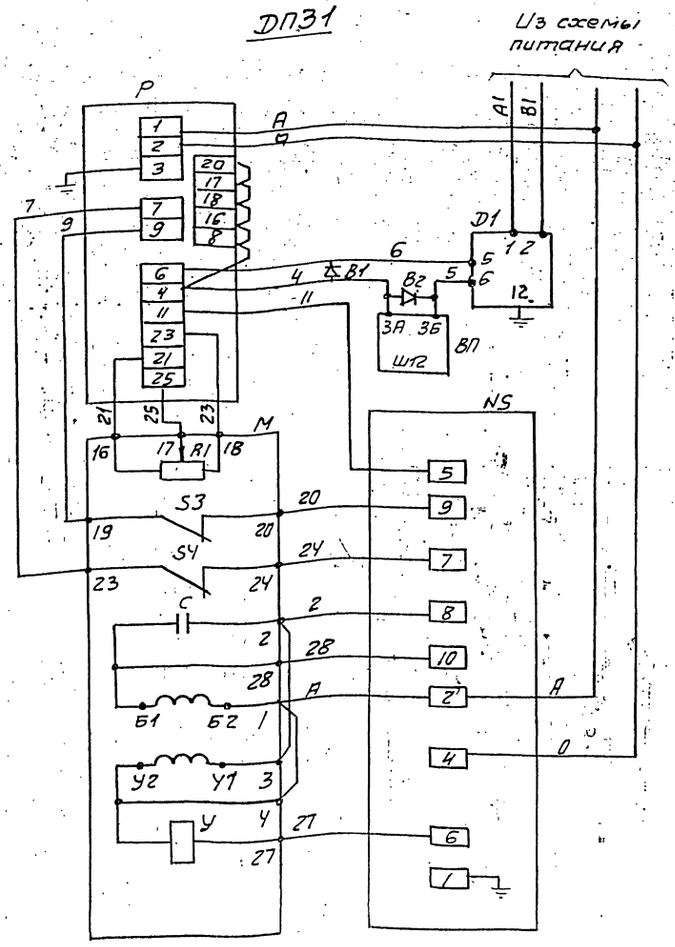

ДП29.

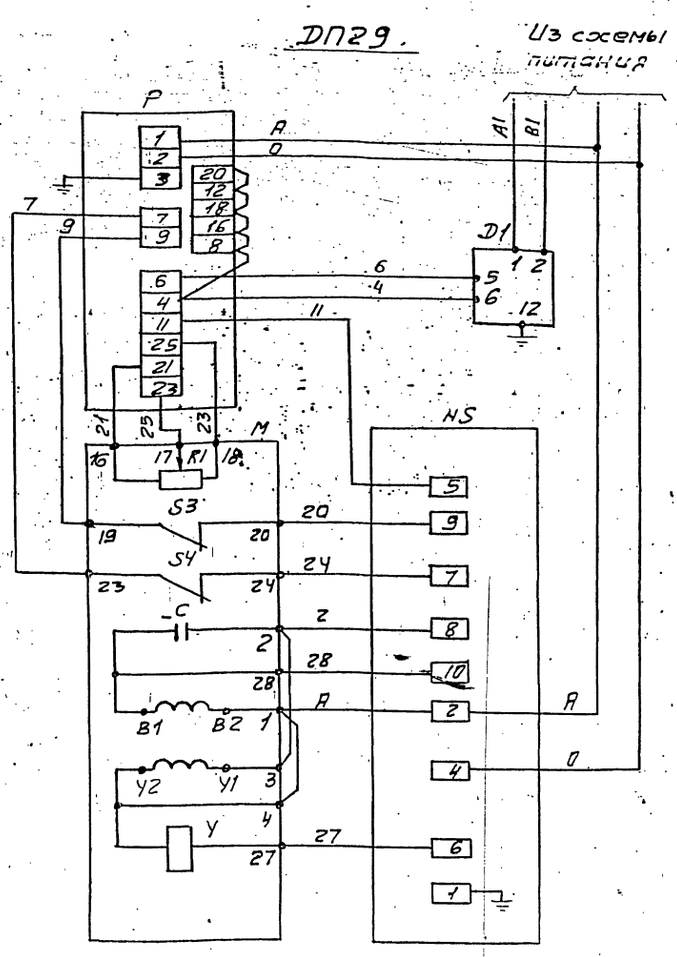

ДП30

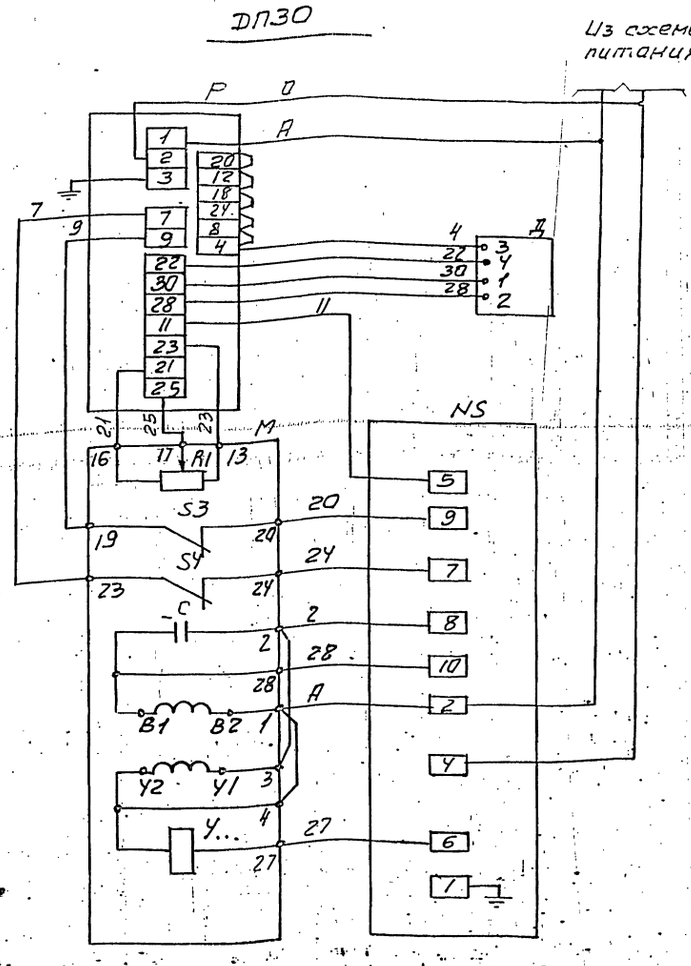

Перечень элементов схемы

Обозначение	Наименование	К-во	Примеч.
	Аппаратура на щите управления		
Р	Регулирующий прибор РС-29	1	
ВП	Вторичный прибор	1	
В1; В2	Защитное устройство В-01	2	
	Аппаратура по месту		
М	Механизм электрический однооборотный МЭО-	1	
R1	Датчик реостатный	1	Комплект исполнительного механизма
S3; S4	Микропереключатель	2	
У	Электромагнит	1	
С	Конденсатор	1	
NS	Усилитель трехпозиционный У29.3	1	
А1	Датчик „Сапфир"	1	
D	Дифференциально-трансформаторный датчик	1	

В схеме регулятора перед маркировкой жил поставить индекс, соответствующий позиции регулирующего прибора.

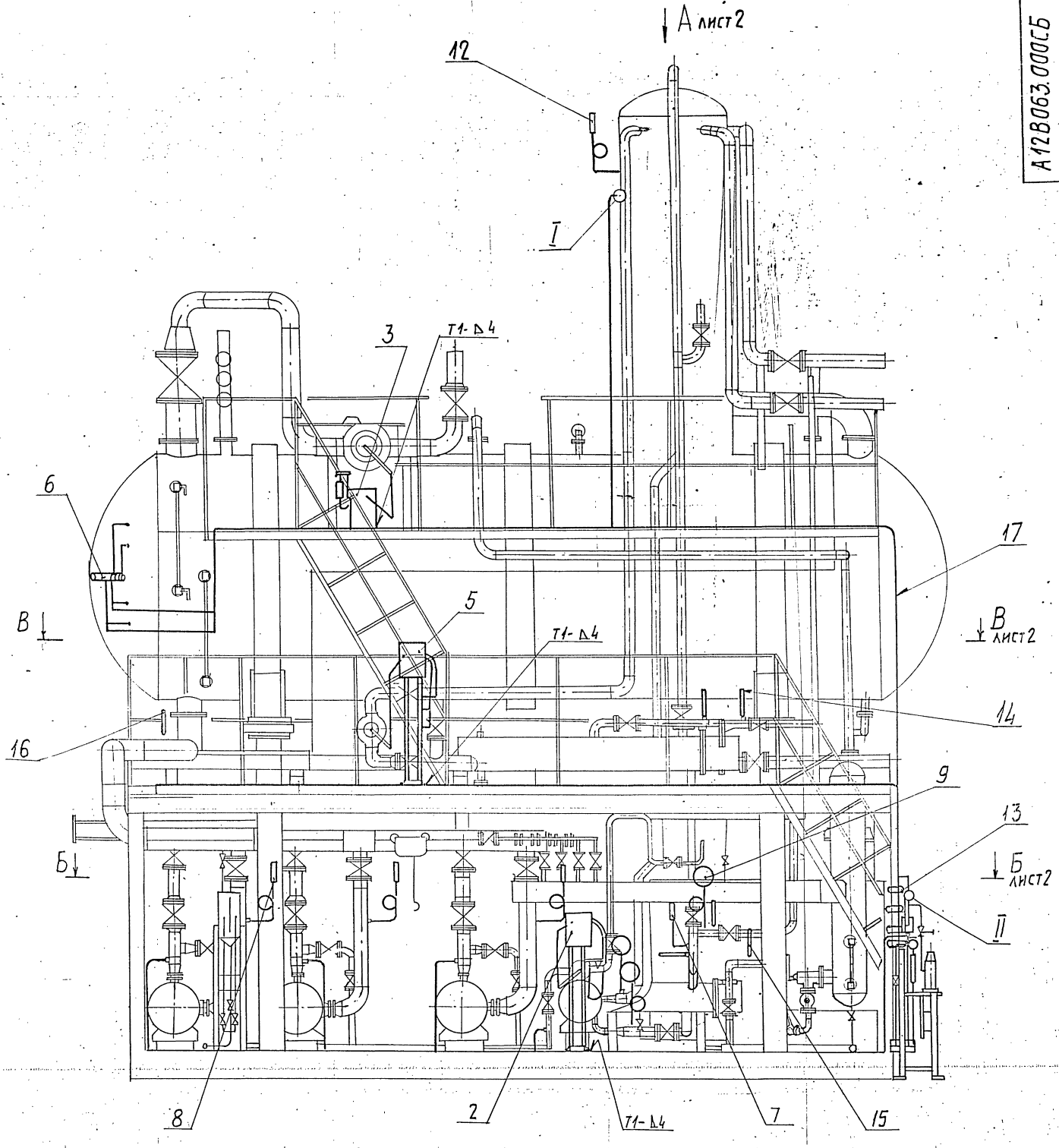

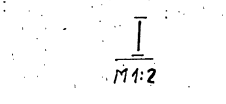

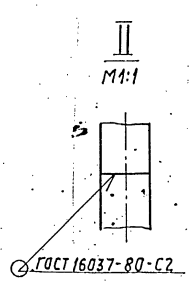

Сварные швы по ГОСТ 5264-80

					А12В063.000СБ		
Изм.	Лист	№ докум.	Подп.	Дата	Крупноблочная деаэрационно-питательная установка КБДПУ-100-114. Установка приборов контроля и автоматизации.	Лит.	Масса	Масштаб
Разраб.		Чебоксаров		9.IX-87		И	425	1:25
Пров.		Фрадкин				Лист 1	Листов 2	
Рук.гр.		Фрадкин						
Гл.спец.		Грановский				САНТЕХПРОЕКТ		
Н.контр.		Литвак						
Утв.		Сливак						

Инв.№ подл. | Подп. и дата | Взам.инв.№ | Инв.№ дубл. | Подп. и дата

Вид А

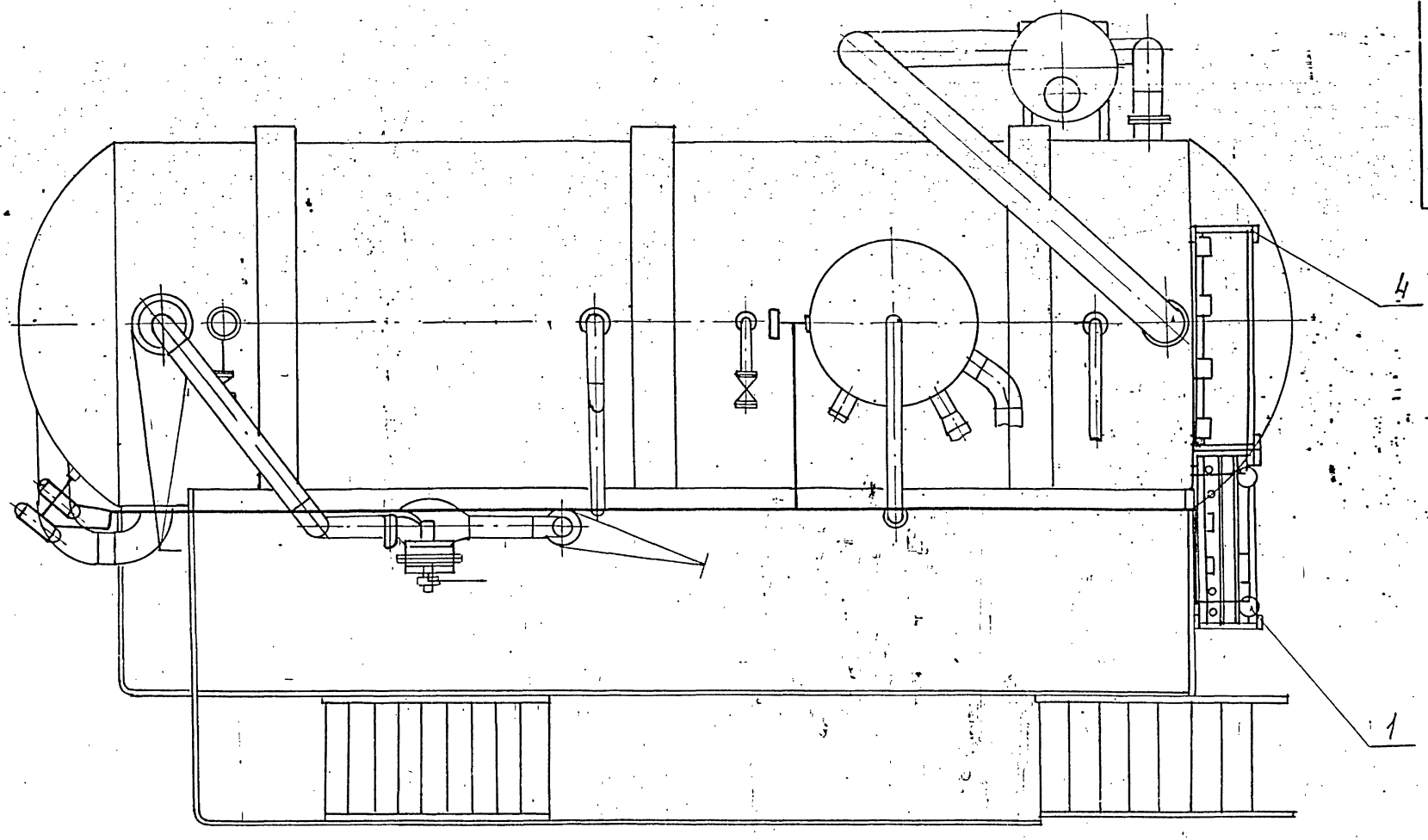

Б-Б

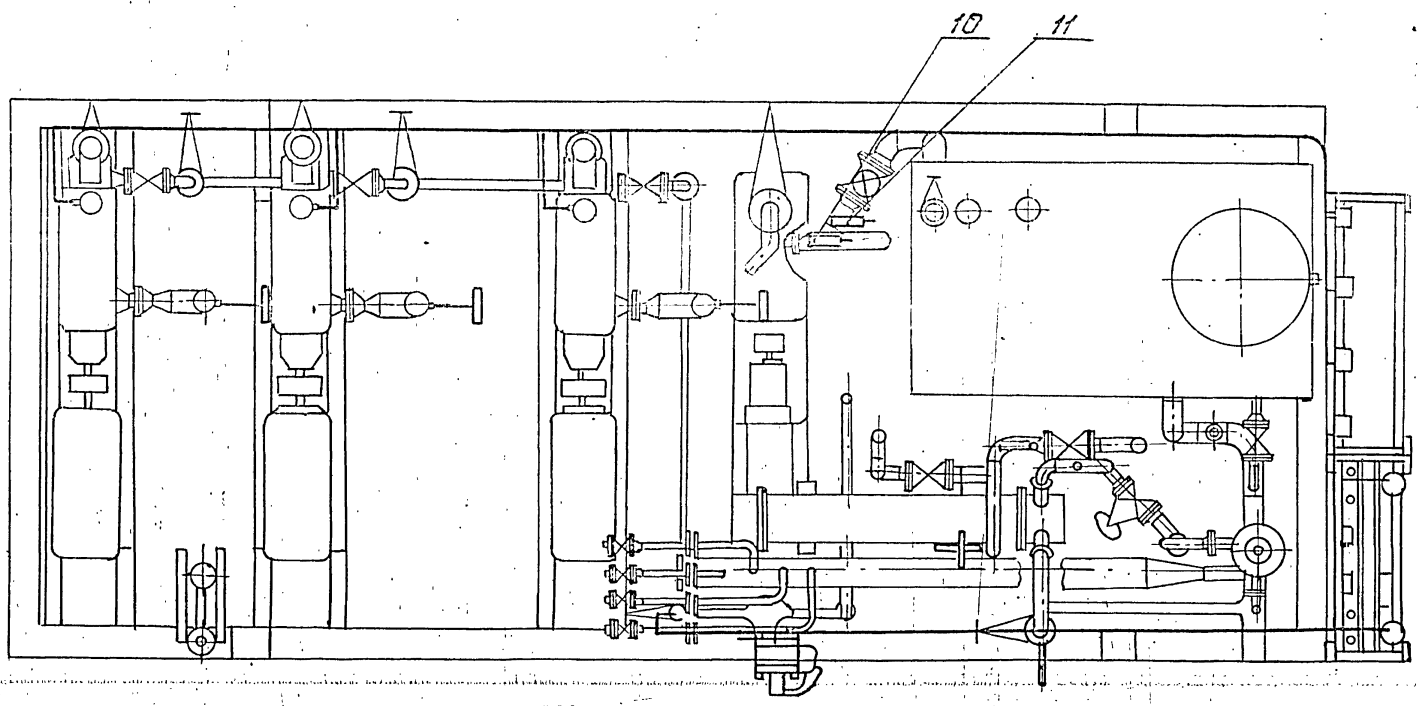

В-В

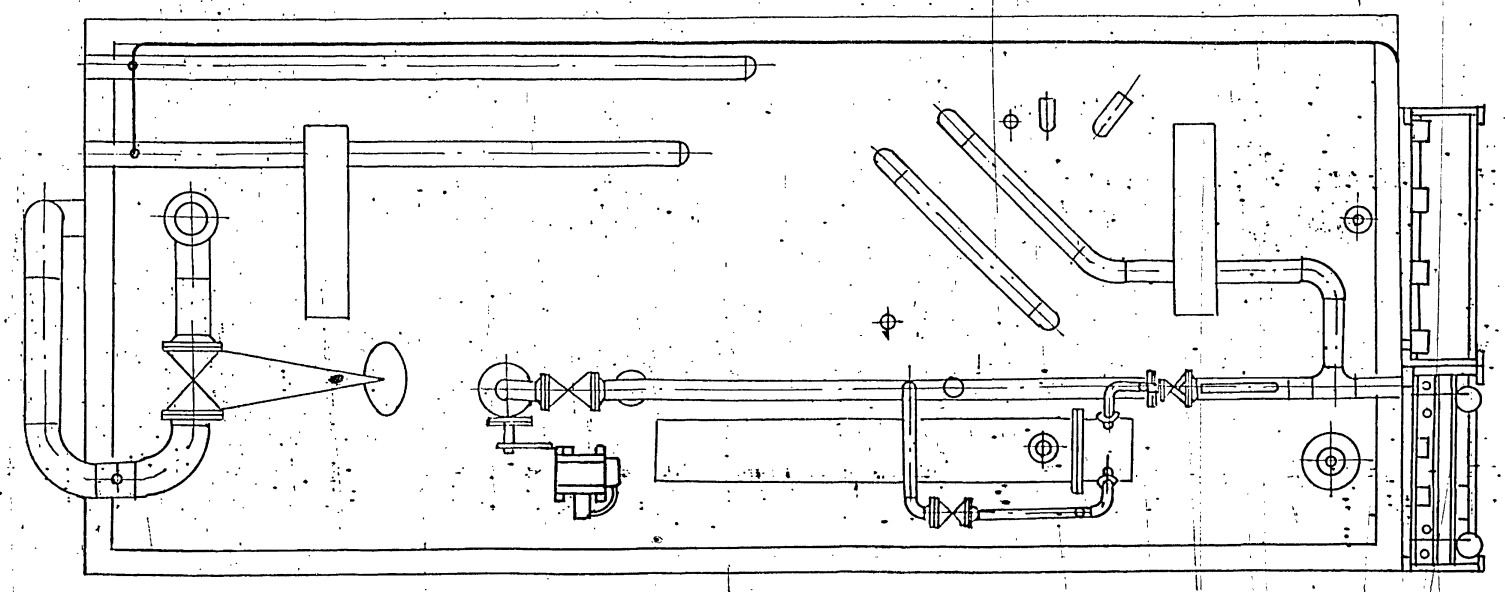

Изм	Лист	№ докум.	Подп.	Дата	А12В 063.000 СБ	Лист 2

Копировал: Фирон 23205-18 Ч3 Формат А2

Серия 5.903-11 Выпуск 1-6

Формат	Зона	Поз.	Обозначение	Наименование	Кол.	Примечание
				Документация		
А2			А128058.010СБ	Сборочный чертеж		
				Стандартные изделия		
		1		Болт М6х25.36 ГОСТ 7798-70	4	
		2		Гайка М6.4 ГОСТ 5915-70	4	
		3		Шайба 6.02 ГОСТ 11371-78	4	
				Прочие изделия		
		4		Установка 1 дифманометра ДМ модели 3583 перепад 25кПа (0,25кгс/см²) ТМ4-390-86	1	С одной обвязкой
		5		Установка 1 дифманометра ДМ модели 3583 перепад 4кПа (400кгс/м²) ТМ4-390-86	1	С одной обвязкой

Подп. и дата | Инв.№ подл. | Взам. инв.№ | Инв.№ дубл. | Подп. и дата

Изм.	Лист	№ докум.	Подп.	Дата
Разраб.	Медновa		12-87	
Провер.	Фрайкин			
Рук. гр.	Фрайкин			
Н. контр.	Литвак			
Утв.	Сливак			

А128058.010

Статив

Лит.	Лист	Листов
И	1	2

САНТЕХПРОЕКТ

Копировал Формат А4

Формат	Зона	Поз.	Обозначение	Наименование	Кол.	Примечание
		6		Установка 1 преобразователя Сапфир 22ДИ-2130-02-УХЛ 3,1-0,5/25к По-05 ТМ4-411-86	1	
		7		Установка 1 преобразователя Сапфир 22ДИ-2150-02-УХЛ 3,1-0,5/2,5МПа-05 ТМ4-411-86	1	
		8		Установка 2 коллектора КС-1100 ТМ4-419-86	1	
		9		Рама РПП-2 ТМ4-546-81	1	
		10		Коробка соединительная КСП-25 0.528.012 ТУ	1	
				Материалы		
		11		Провод ПРГИ 1х0,75 ГОСТ 20520-80	16	м
		12		Трубка ПВХ9х1 ТУ6-05-1342-76	4	м

Подп. и дата | Инв.№ подл. | Взам. инв.№ | Инв.№ дубл. | Подп. и дата

Изм.	Лист	№ докум.	Подп.	Дата

А128058.010

Лист 2

Копировал Формат А4

Формат	Зона	Поз.	Обозначение	Наименование	Кол.	Примечание
				Документация		
А2			А128059.010 СБ	Сборочный чертеж		
				Прочие изделия		
		1		Установка 2 манометра ЭКМ-160х1У ТМ4-413-86	4	
		2		Установка 1 коллектора КС-700 ТМ4-419-86	2	
		3		Рама РПП-1 ТМ4-546-81	2	

Подп. и дата | Инв.№ подл. | Взам. инв.№ | Инв.№ дубл. | Подп. и дата

Изм.	Лист	№ докум.	Подп.	Дата
Разраб.	Медновa		12-87	
Провер.	Фрайкин			
Рук. гр.	Фрайкин			
Н. контр.	Литвак			
Утв.	Сливак			

А128059.010

Статив

Лит.	Лист	Листов
И	1	1

САНТЕХПРОЕКТ

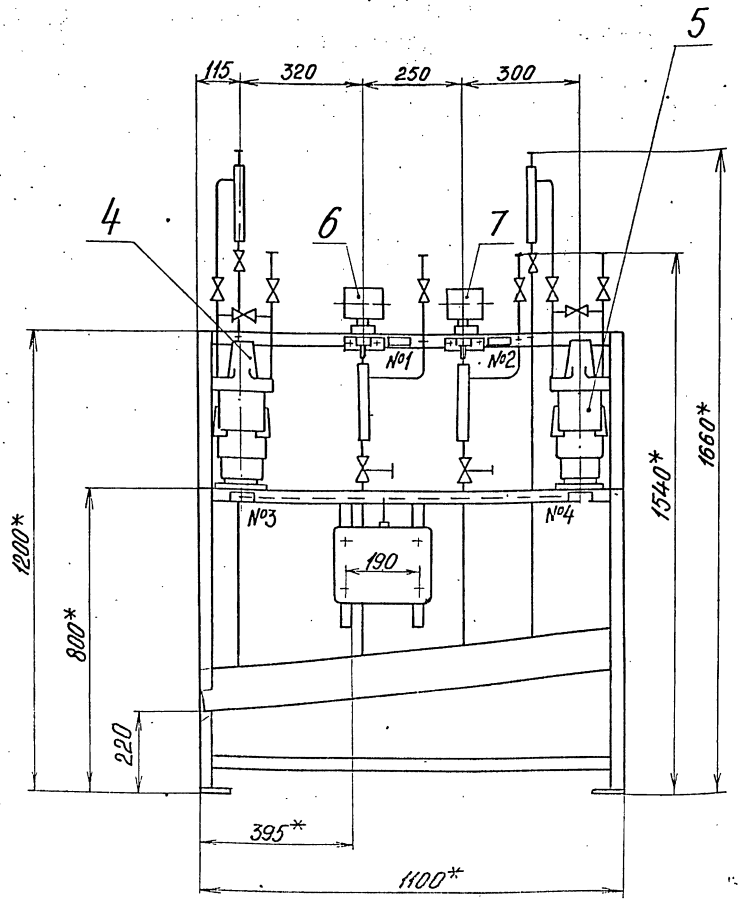

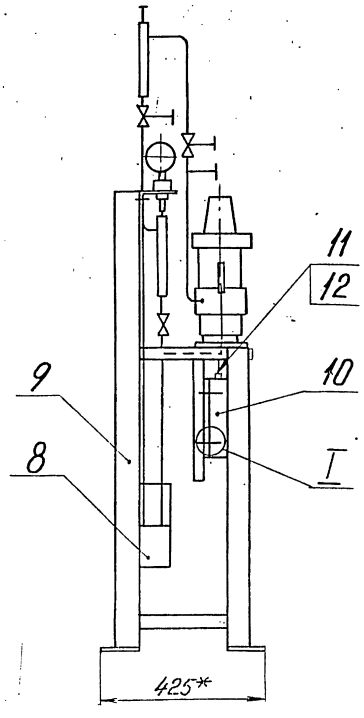

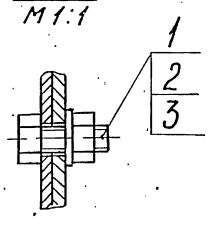

№ рамки	Текст надписи в рамке	Кол.	Примеч.
1	Давление в деаэраторе	1	
2	Давление питательной воды	1	
3	Уровень в деаэраторе (контроль)	1	
4	Уровень в деаэраторе (регулирование)	1	

1. *Размеры для справок.
2. $\frac{+t_2}{-2.}$
3. Провода (поз.11) прокладывать в трубках (поз.12)

Изм.	Лист	№ докум.	Подп.	Дата
Разраб.		Медников		
Пров.		Фрадкин		
Рук. гр.		Фрадкин		
Гл. спец.		Грановский		
Н. контр.		Литвак		
Утв.		Спивак		

Копировал

А12В058.010СБ

Статив

Лит.	Масса	Масштаб
И	105	1:10

Лист | Листов 1

САНТЕХПРОЕКТ

А12В 059.010 СБ

Серия 5.903-11 выпуск 1-6

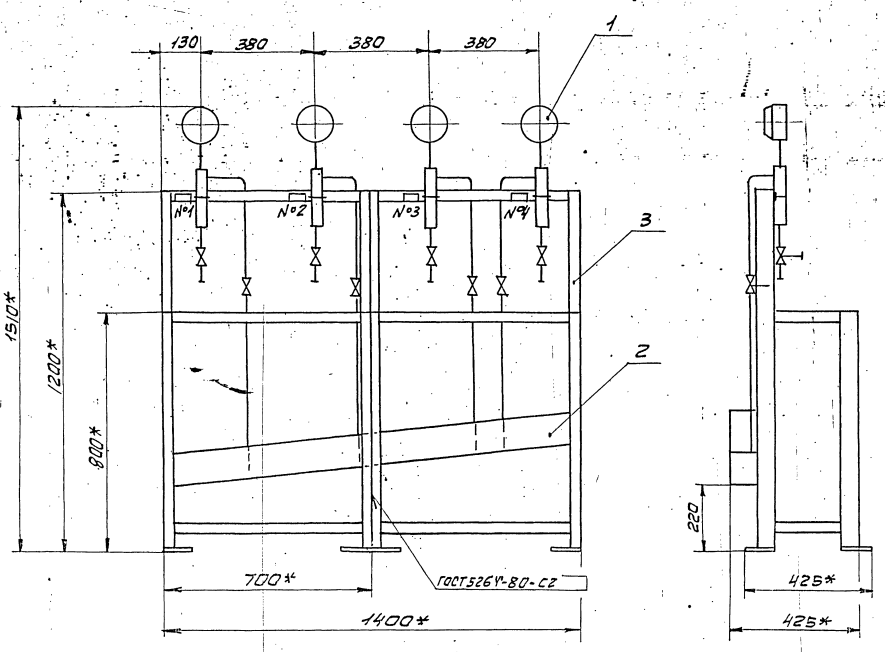

№ рамки	Текст надписи в рамке	Кол.	Примеч.
1	Давление в питательных магистралях	1	
2	Насос №1	1	
3	Насос №2	1	
4	Насос №3	1	

1.* Размеры для справок.
2. $\pm \frac{t_2}{2}$

					А12В059.010СБ			
Изм.	Лист	N докум.	Подп.	Дата	Статив	Лит.	Масса	Масшт
Разр		Меднова				И	75	1:10
Пров		Фрадкин				Лист	Листов 1	
Рук.гр.		Фрадкин						
Гл.спец		Грановский				сантехпроект		
Н.конт		Литвак						
Утв.		Спивак						

Инв. № подл. | Подп. и дата | Взам. инв. № | Инв. № дубл. | Подпись и дата

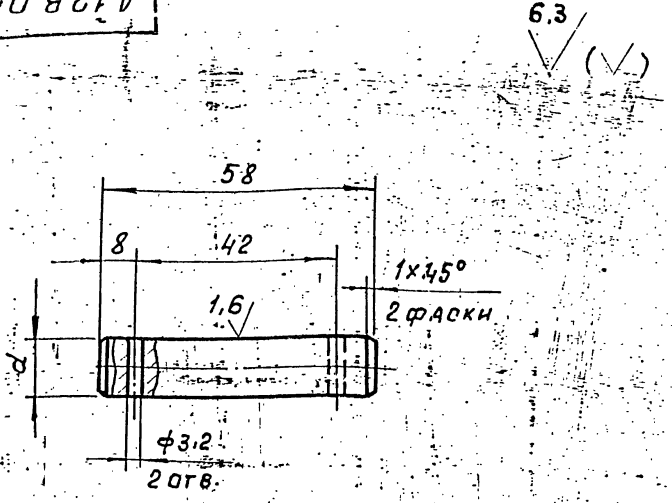

Обозначение	d, мм	Масса, кг
А128 058.005	12	0,06
-01	15	0,08

Неуказанные предельные отклонения размеров: $H14$; $h14$; $\pm \frac{t_2}{2}$.

Изм.	Лист	№ докум.	Подп.	Дата
Разраб.	Волобуева			5-82
Пров.	Фрайкин			
Рук. гр.	Мерзлякова			
Гл. спец.	Грановский			
Н. контр.	Литвак			
Утв.	Спивак			

А128.058.005

Ось

Лит.	Масса	Масштаб
И	См. табл.	1:1
Лист	Листов 1	

Ст.3 ГОСТ 380-71

САНТЕХПРОЕКТ

Формат А4

Формат	Зона	Поз.	Обозначение	Наименование	Кол.	Примечание
				Документация		
А2			А128 058.030СБ	Сборочный чертеж		
				Сборочные единицы		
А4		1	А128 058.040	Опора	1	
				Детали		
А4		2	А128 058.005	Ось	1	
		3	-01	Ось	1	
				Стандартные изделия		
				Болты ГОСТ 7798-70		
		4		М6х25; 36	4	
		5		М12х40.36	4	
		6		Винт М4х20,36 ГОСТ 17473-80	4	
				Гайки ГОСТ 5915-70		
		7		М4.4	4	
		8		М6.4	4	
		9		М12.4	4	

Инв. № подл. | Подп. и дата | Взам. инв. № | Инв. № дубл. | Подп. и дата

Изм.	Лист	№ докум.	Подп.	Дата
Разраб.	Колобуева			9-82
Пров.	Фрайкин			
Рук. гр.	Мерзлякова			
Н. контр.	Литвак			
Утв.	Спивак			

А128 058.030

Сочленение исполнительного механизма МЭО-100/25-0,25Р с регулирующим клапаном Т-336

Лит.	Лист	Листов
И	1	3

САНТЕХПРОЕКТ

Формат А4

Формат	Зона	Поз.	Обозначение	Наименование	Кол.	Примечание
				Шайбы ГОСТ 11371-78		
		10		6.02	4	
		11		12.02	2	
		12		16.02	2	
		13		Шплинт 3,2х22 ГОСТ 397-79	4	
				Прочие изделия		
		14		Механизм электрический исполнительный МЭО-100/25-0,25Р ТУ 25-02.191401-81	1	
		15		Усилитель трехпозиционный У29.3 ТУ 25.02(61)-84	1	
		16		Коробка соединительная КС-10-1 ТУ36.2568-83	1	
				Материалы		
				Провода ГОСТ 20520-80		
		17		АПРТО-7х2,5	2,0	м
		18		АПРТО-3х2,5	0,5	м

Инв. № подл. | Подп. и дата | Взам. инв. № | Инв. № дубл. | Подп. и дата

А128 058.030

Лист 2

Формат	Зона	Поз.	Обозначение	Наименование	Кол.	Примечание
				Металлорукав ТУ 22-3988-77		
		19		Р3-ЦХ-Ш ф 18 мм	0,5	м
		20		Р3-ЦХ-Ш ф 25 мм	1,5	м
				Переменные данные для исполнений:		
				А128058.030 Сборочные единицы		
А4		21	А128 058.050	Штанга	1	
				А128058.030-01 Сборочные единицы		
А4		21	А128 058.050-01	Штанга	1	
				А128 058.030-02 Сборочные единицы		
А4		21	А128 058.050-02	Штанга	1	

Инв. № подл. | Подп. и дата | Взам. инв. № | Инв. № дубл. | Подп. и дата

А128 058.030

Лист 3

Серия 5.903-11 Выпуск 1-6

Формат	Зона	Поз.	Обозначение	Наименование	Кол.	Примечание
				Документация		
А3			А12В058.040 СБ	Сборочный чертеж		
				Детали		
Б4		1	А12В058.018	Уголок		
				Уголок 50х50х5-Б ГОСТ 8509-86 / Ст3-I-ГОСТ 535-79		
				L=144-10	4	0,54 кг
Б4		2	А12В058.019	Уголок		
				Уголок 50х50х5-Б ГОСТ 8509-86 / Ст3-I-ГОСТ 535-79		
				L=180-1,0	2	0,68 кг
Б4		3	А12В058.021	Уголок		
				Уголок 50х50х5-Б ГОСТ 8509-86 / Ст3-I-ГОСТ 535-79		
				L=300-1,3	2	1,13 кг
А4		4	А12В058.022	Плита	1	
Б4		5	А12В058.023	Полоса		
				Полоса ПП-30		
				ТУ 36.1113-75		
				ℓ=200-1,1	2	0,52 кг

Изм.	Лист	№ докум.	Подп.	Дата
Разраб.		Волобуева		9.87
Пров.		Фрадкин		
Рук. гр.		Мерзлякова		
Н. контр.		Литвак		
Утв.		Спивак		

А12В058.040

Опора

Лит.	Лист	Листов
И	1	2

САНТЕХПРОЕКТ

Формат А4

Формат	Зона	Поз.	Обозначение	Наименование	Кол.	Примечание
		6	А12В058.024	Швеллер		
				Швеллер 8 ГОСТ 8240-72 / Ст3-I-ГОСТ 535-79		
				L=980-2,3	2	6,9 кг

А12В058.040

Формат А4

А12В058.040СБ

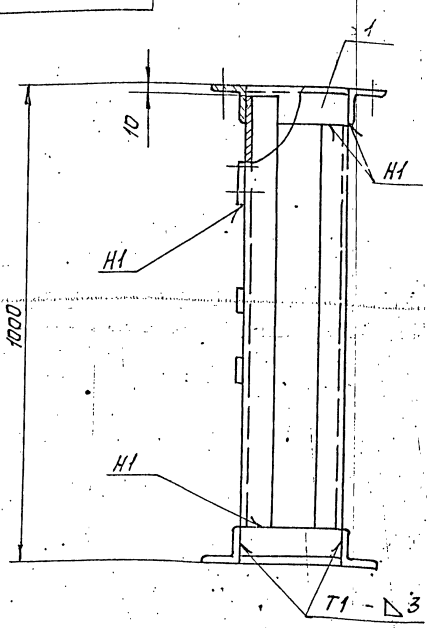

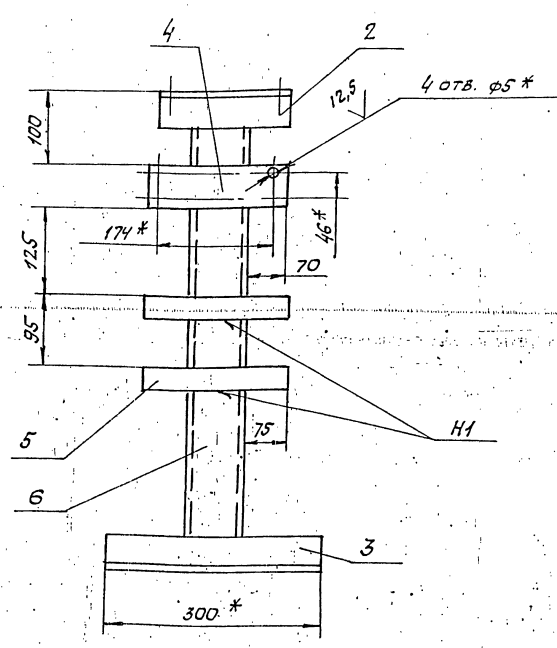

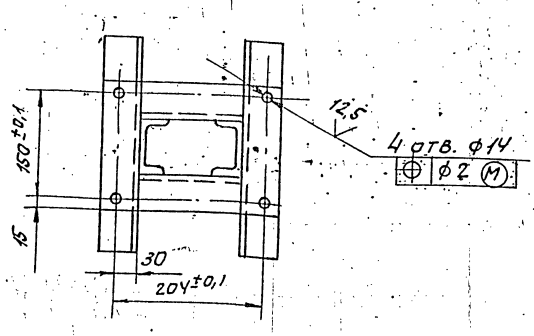

1. * Размер для справок.
2. Н14; h14; ± t2/2.
3. Сварные швы по ГОСТ 5264-80.

Изм.	Лист	№ докум.	Подп.	Дата
Разраб.		Волобуева		9.87
Пров.		Фрадкин		
Рук. гр.		Мерзлякова		
Гл. спец.		Романова		
Н. контр.		Литвак		
Утв.		Спивак		

А12В058.040СБ

Опора

Лит.	Масса	Масштаб
И	См. табл.	—
Лист	Листов 1	

САНТЕХПРОЕКТ

Копировал

Формат	Зона	Поз.	Обозначение	Наименование	Кол.	Примечание
				Документация		
А3			А12В058.050СБ	Сборочный чертеж		
				Детали		
А4		1	А12В032.008	Ушко	2	
		2	-01	Ушко	2	
А4		3	А12В032.009	Винт	1	
		4	-01	Винт	1	
А4		5	А12В032.011	Втулка	1	
		6	-01	Втулка	1	
А4		7	А12В032.012	Бобышка	2	
			Переменные данные для исполнений			
				А12В058.050		
				Детали		
Б4		8	А12В058.031	Труба		
				Труба 32х4 ГОСТ 8734-75 / Д ГОСТ 8733-74		
				ℓ = 290-1,3	1	0,8 кг
				А12В058.050-01		
				Детали		
Б4		8	А12В058.032	Труба ℓ=300-1,3		
				Труба 32х4 ГОСТ 8734-75 / Д ГОСТ 8733-74	1	0,83 кг

Изм.	Лист	№ докум.	Подп.	Дата
Разраб.	Волобуева			9-87
Пров.	Фрадкин			
Рук. гр.	Мерзлякова			
Ч. конт.	Литвак			
Утв.	Спивак			

А12В058.050

Штанга

Лит.	Лист	Листов
И	1	2

САНТЕХПРОЕКТ

Формат А4

Формат	Зона	Поз.	Обозначение	Наименование	Кол.	Примечание
				А12В058.050-02		
				Детали		
Б4		8	А12В058.032	Труба		
				Труба 32х4 ГОСТ 8734-75 / Д ГОСТ 8733-74		
				ℓ = 250-1,3	1	0,69 кг
				А12В058.050-03		
				Детали		
Б4		8	А12В058.033	Трубы		
				Труба 32х4 ГОСТ 8734-75 / Д ГОСТ 8733-74		
				ℓ = 205-1,15	1	0,6 кг
				А12В058.050-04		
				Детали		
Б4		8	А12В058.034	Труба		
				Труба 32х4 ГОСТ 8734-75 / Д ГОСТ 8733-74		
				ℓ = 430-1,55	1	1,2 кг
				А12В058.050-05		
				Детали		
Б4		8	А12В058.035	Труба		
				Труба 32х4 ГОСТ 8734-75 / Д ГОСТ 8733-74		
				ℓ = 470	1	1,3 кг

Инв. № подл. | Подп. и дата | Взам. инв. № | Инв. № дубл. | Подп. и дата

Изм.	Лист	№ докум.	Подп.	Дата

А12В058.050

Лист 2

Формат А4

А12В058.050СБ

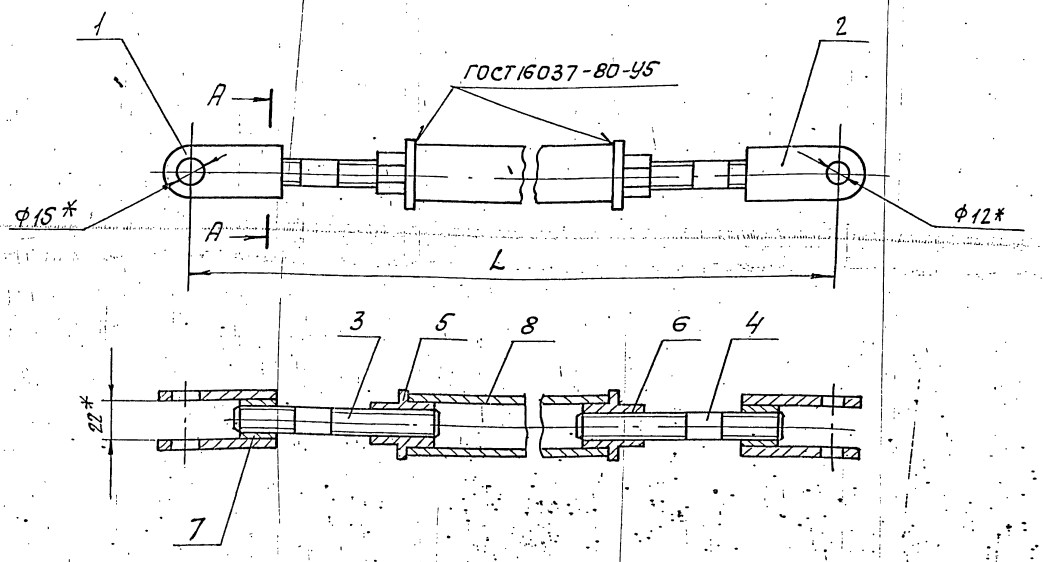

А — А
М 1:1

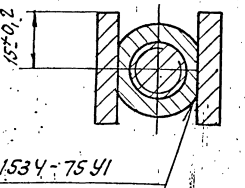

Обозначение	L, мм	Масса, кг
А12В058.050	540-1,75	1,95
-01	550-1,75	2,00
-02	500-1,75	1,85
-03	455-1,55	1,75
-04	680-2,0	2,35
-05	720-2,0	2,45

* Размеры для справок.

Изм.	Лист	№ докум.	Подп.	Дата
Разраб.	Волобуева			9-87
Пров.	Фрадкин			
Рук. гр.	Мерзлякова			
Гл. спец.	Грановский			
Н. контр.	Литвак			
Утв.	Спивак			

А12В058.050СБ

Штанга

Лит.	Масса	Масштаб
И	См. табл.	—
Лист	Листов 1	

САНТЕХПРОЕКТ

А12В032.008

(√)

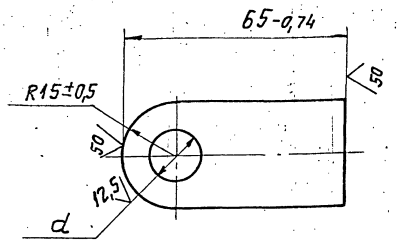

Обозначение	d, мм	Масса, кг
А12В032.008	$15^{+0,43}$	0,11
-01	$12^{+0,43}$	0,12

Изм.	Лист	№ докум.	Подп.	Дата	
Разраб.	Волобуева			9-81	А12В032.008
Пров.	Фрадкин				Ушко
Рук. гр.	Мерзлякова				Лит. И; Масса см. табл.; Масшт. 1:1
Н. контр.	Лейтес			11.81	Лист; Листов
Утв.	Спивак				Полоса 30х6-Б ГОСТ 103-76 / ВСт3-I ГОСТ 535-79
					САНТЕХПРОЕКТ

Копировал: Тужилкина Формат: А4

Инв. № подл. | Подп. и дата | Взам. инв. № | Инв. № дубл. | Подп. и дата

А12В032.009

12,5

(√)

А12В032.009

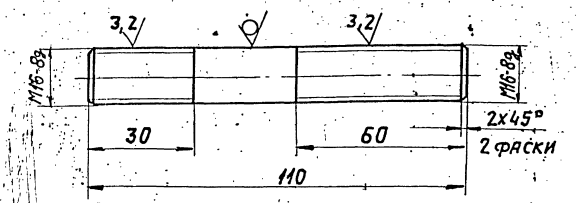

А12В032.009-01

Остальное - см. А12В032.009

М1:2

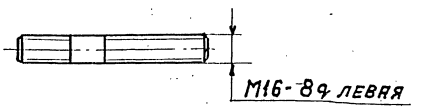

Неуказанные предельные отклонения размеров: $h14; \pm \frac{t_2}{2}$.

Изм.	Лист	№ докум.	Подп.	Дата	
Разраб.	Волобуева			9-81	А12В032.009
Пров.	Фрадкин				Винт
Рук. гр.	Мерзлякова				Лит. Н; Масса 0,17; Масшт. 1:1
Н. контр.	Лейтес			11.81	Лист 1; Листов 1
Утв.	Спивак				Круг 16-В ГОСТ 2590-71 / ВСт3-I ГОСТ 535-79
					САНТЕХПРОЕКТ

Копировал: Тужилкина Формат: А4

Инв. № подл. | Подп. и дата | Взам. инв. № | Инв. № дубл. | Подп. и дата

А12В032.011

12,5

(√)

А12В032.011

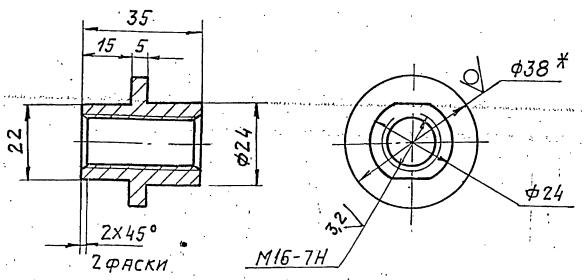

А12В032.011-01

Остальное - см. А12В032.011

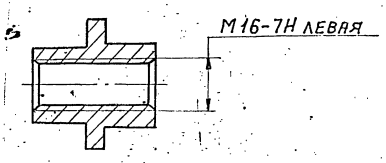

1.* Размер для справок.

2. $h14; \pm \frac{t_2}{2}$.

Изм.	Лист	№ докум.	Подп.	Дата	
Разраб.	Волобуева			9-81	А12В032.011
Пров.	Фрадкин				Втулка
Рук. гр.	Мерзлякова				Лит. И; Масса 0,1; Масшт. 1:1
Н. контр.	Лейтес			11.81	Лист; Листов 1
Утв.					Круг 38-В ГОСТ 2590-71 / ВСт3-II ГОСТ 535-79
					САНТЕХПРОЕКТ

Инв. № подл. | Подп. и дата | Взам. инв. № | Инв. № дубл. | Подп. и дата

А12В032.012

2,5

(√)

А12В032.012

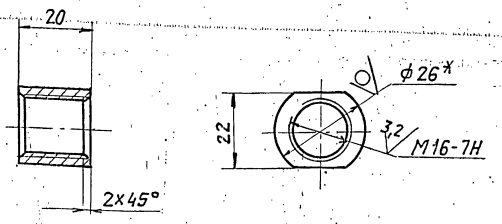

1.* Размер для справок.

2. h14.

Изм.	Лист	№ докум.	Подп.	Дата	
Разраб.	Волобуева			9-81	А12В032.012
Пров.	Фрадкин				Бобышка
Рук. гр.	Мерзлякова				Лит. И; Масса 0,07; Масшт. 1:1
Н. контр.	Лейтес			11.81	Лист 1; Листов 1
Утв.	Спивак				Круг 26-В ГОСТ 2590-71 / ВСт3-II ГОСТ 535-79
					САНТЕХПРОЕКТ

Инв. № подл. | Подп. и дата | Взам. инв. № | Инв. № дубл. | Подп. и дата

А12В058.022

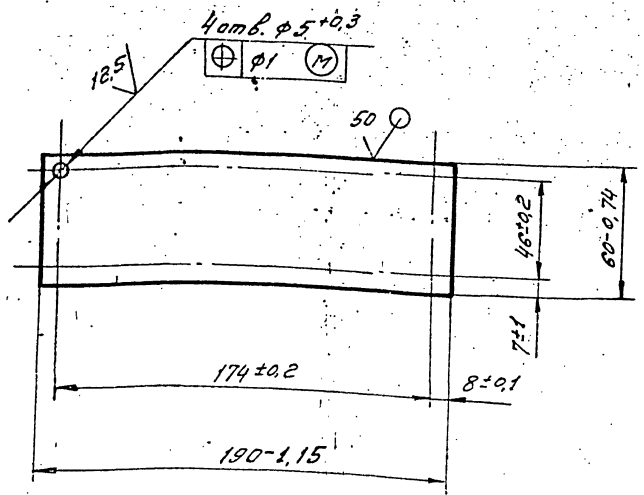

Изм.	Лист	№ докумен.	Подп.	Дата
Разраб.		Волобуева		9-84
Провер.		Фрадкин		
Рук. груп.		Мерзлякова		
Гл. спец.		Грановский		
Н. контр.		Литвак		
Утв.		Спивак		

А12В058.022

Плита

Лит.	Масса	Масштаб
И	0,28	1:2

Лист Б3 ГОСТ 19903-74
4-IV-В.Ст.3 ГОСТ 16523-70

Лист | Листов 1

САНТЕХПРОЕКТ

Копировал

Формат А4

Формат	Зона	Поз.	Обозначение	Наименование	Кол.	Примечание
				Документация		
А2			А12В058.060СБ	Сборочный чертеж		
				Детали		
А4		1	А12В058.005	Ось	1	
		2	-01	Ось	1	
А4		3	А12В058.022	Плита	1	
Б4		4	А12В058.041	Плита		
				Б5 ГОСТ 19903-74		
				Лист В.Ст.3 ГОСТ 14637-79		
				180-1 х 248-1.15	1	1,6 кг
				Стандартные изделия		
				Болты ГОСТ 7798-70		
		5		М6х25.36	4	
		6		М12х40.36	4	
		7		Винт М4х20.36		
				ГОСТ 17473-80	4	
				Гайки ГОСТ 5915-70		
		8		М4.4	4	
		9		М6.4	4	
		10		М12.4	4	

Инв.№ подл. | Подп. и дата | Взам. инв.№ | Инв.№ дубл. | Подп. и дата

Изм.	Лист	№ докум.	Подп.	Дата
Разраб.		Волобуева		9-84
Провер.		Фрадкин		
Рук. гр.		Мерзлякова		
Н. контр.		Литвак		
Утв.		Спивак		

А12В058.060

Сочленение исполнительного механизма МЭС-100/25-0,25Р с регулирующим клапаном

Лит.	Лист	Листов
И	1	3

САНТЕХПРОЕКТ

Копировал

Формат А4

Формат	Зона	Поз.	Обозначение	Наименование	Кол.	Примечание
				Шайбы ГОСТ 11371-78		
		11		6.02		
		12		12.02		
		13		16.02		
		14		Шплинт 3,2х22		
				ГОСТ 397-79		
				Прочие изделия		
		15		Механизм		
				электрический		
				исполнительный		
				МЭО-100/25-0,25Р		
				ТУ 25-02.191401-81	1	
		16		Усилитель трехпозиционный У29.3		
				ТУ 25.02(61)-84	1	
		17		Коробка соединительная КС-10-1		
				ТУ36.2568-83	1	
				Материалы		
				Провода		
				ГОСТ 20520-80		
		18		АПРТО - 7х2,5	2,0	м
		19		АПРТО - 3х2,5	0,5	м

А12В058.060 Лист 2

Изм. Лист № докум. Подп. Дата

Формат	Зона	Поз.	Обозначение	Наименование	Кол.	Примечание
				Металлорукав		
				ТУ 22-3988-77		
		20		Р3-ЦХ-Ш ф18мм	0,5	м
		21		Р3-ЦХ-Ш ф25мм	1,5	м
		22		Полоса ПП-30		
				ТУ36.1113-75	0,41	м
			Переменные данные	для исполнений		
				А12В058.060		
				Сборочные единицы		
А4		23	А12В058.050-01	Штанга	1	
				А12В058.060-01		
				Сборочные единицы		
А4		23	А12В058.050-03	Штанга	1	

Инв.№ подл. | Подп. и дата | Взам. инв.№ | Инв.№ дубл. | Подп. и дата

А12В058060СБ

Серия 5.903-11 Выпуск 1-6

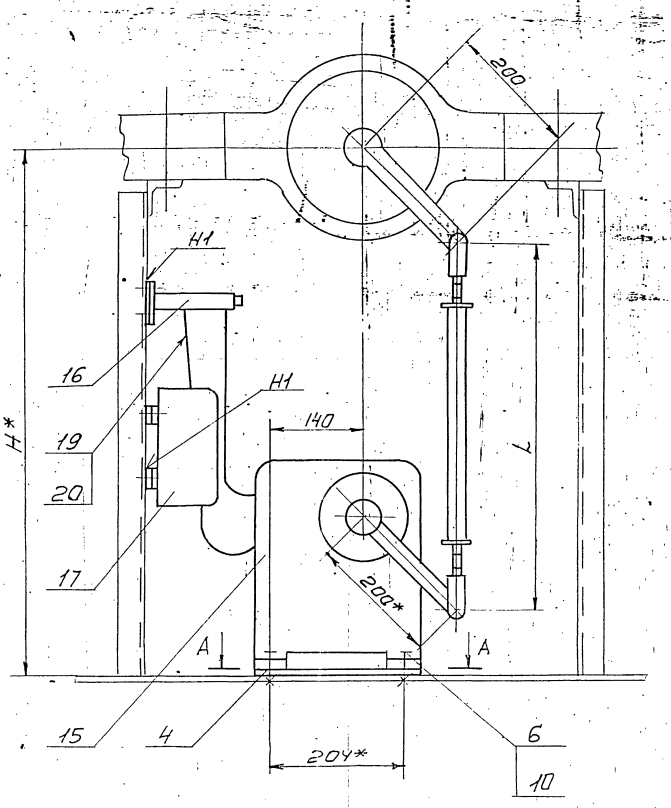

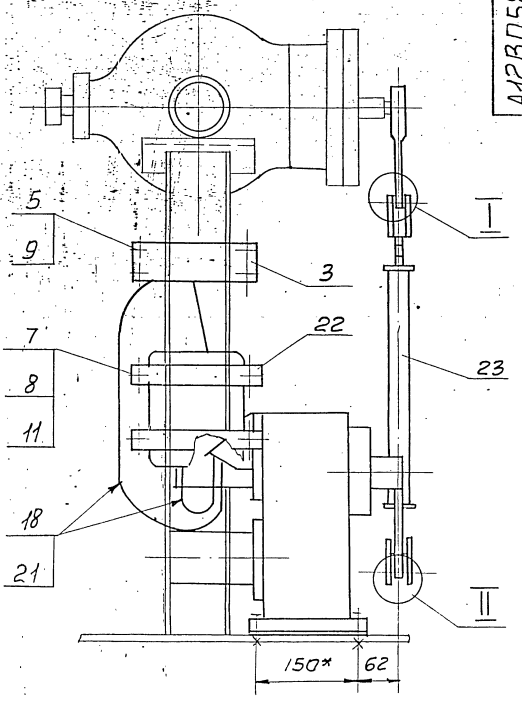

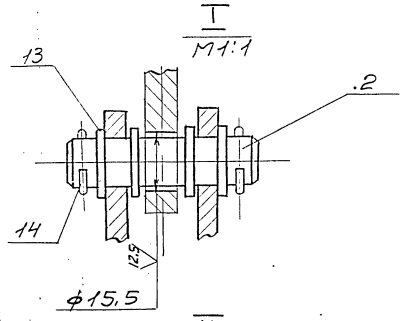

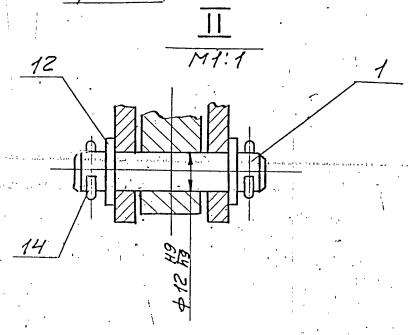

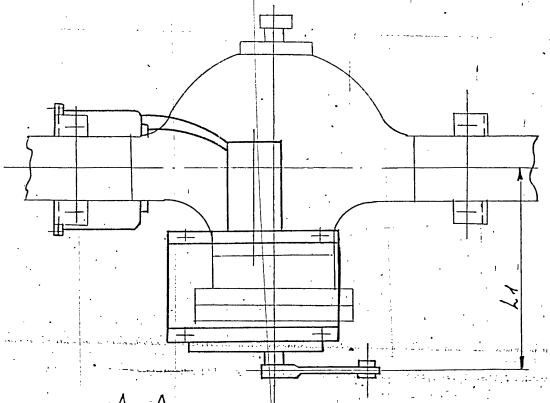

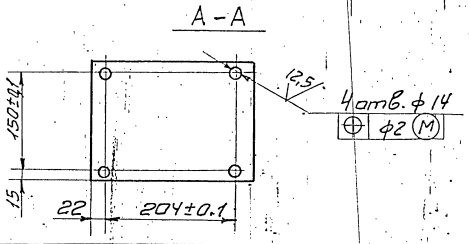

1.* Размеры для справок.
2. H14; h14; $\pm\frac{t_2}{2}$.
3. Сварные швы по ГОСТ 5264-80.
4. Провода поз. 18 прокладывать в металлорукове поз. 21; провода поз. 19 прокладывать в металлорукове поз. 20

Обозначение	Тип блока КБДПУ	Тип клапана	Размеры, мм H*	L	L1	Масса, кг
А12В058,060	15-20	6с-9-1	800	555	302	36.0
	15-20					
-01	25-76					
	50-76	6с-9-2	700	455	333	35.7
	50-114					
	100-114	6с-9-3				
	100-120					
	100-180					

					А12В058.060СБ		
изм.	лист	N докум.	подп.	дата	Сочленение исполнительного механизма НЭО-100/25-0,25 Р с регулирующим клапаном	Лит.	Масса	Масшт.
Разраб.		Волобуева		9-87		II	см. табл	1:5
Пров.		Фрадкин				Лист	Листов 1
Рук. гр.		Мерзлякова					
Гл. спец.		Гриновский				сантехпроект	
Н. кон.		Литвак					
Утв.		Спивак					

Инв. N подл. | Подпись и дата | Взам. инв. N | Инв. N дубл. | Подпись и дата

Формат	Зона	Поз.	Обозначение	Наименование	Кол.	Примечание
				Документация		
А2			А12В058.0СБ	Сборочный чертеж		
				Сборочные единицы		
А4		1	А12В058.040	Опора	1	
				Детали		
А4		2	А12В058.005	Ось	1	
		3	— 01	Ось	1	
				Стандартные изделия		
				Болты ГОСТ 7798-70		
		4		М6×25.36	4	
		5		М12×40.36	4	
		6		Винт М4×20.36		
				ГОСТ 17473-80	4	
				Гайки ГОСТ 5915-70		
		7		М4.4	4	
		8		М6.4	4	
		9		М12.4	4	

Инв.№ подл. | Подп. и дата | Взам. инв.№ | Инв.№ дубл. | Подп. и дата

Изм.	Лист	№ докум.	Подп.	Дата	А12В060.010			
Разраб.		Волобуева		5-84	Сочленение исполнительного механизма МЭО-100/25-0,25Р с регулирующим клапаном	Лит.	Лист 1	Листов 3
Пров.		Фрейкин						
Рук.гр.		Мерзлякова				САНТЕХПРОЕКТ		
Н.контр.		Латвак						
Утв.		Слквак						

Формат А4

Формат	Зона	Поз.	Обозначение	Наименование	Кол.	Примечание
				Шайбы ГОСТ 11371-78		
		10		6.02		
		11		12.02		
		12		16.02		
		13		Шплинт 3,2×22		
				ГОСТ 397-79		
				Прочие изделия		
		14		Механизм		
				электрический		
				исполнительный		
				МЭО-100/25-0,25Р		
				ТУ25-02.191401-81	1	
		15		Усилитель трехпози-		
				ционный У29.3		
				ТУ25.02(61)-84	1	
		16		Коробка соедини-		
				тельная КС-10-1		
				ТУ36.2568-83	1	
				Материалы		
				Провода		
				ГОСТ 20520-80		
		17		АПВТО-7×2,5	2,0	м
		18		АПВГО-3×2,5	0,5	м

Лист 2

Формат	Зона	Поз.	Обозначение	Наименование	Кол.	Примечание
				Металлорукав		
				ТУ22-3988-77		
		19		РЗ-ЦХ-Ш ф 18 мм	0,5	м
		20		РЗ-ЦХ-Ш ф 25 мм	1,5	м
			Переменные данные для исполнений:			
				А12В060.010		
				Сборочные единицы		
А4		21	А12В058.050-05	Штанга	1	
				А12В060.010-01		
				Сборочные единицы		
А4		21	А12В058.050	Штанга	1	

Инв.№ подл. | Подп. и дата | Взам. инв.№ | Инв.№ дубл. | Подп. и дата

			А12В060.010	Лист 3

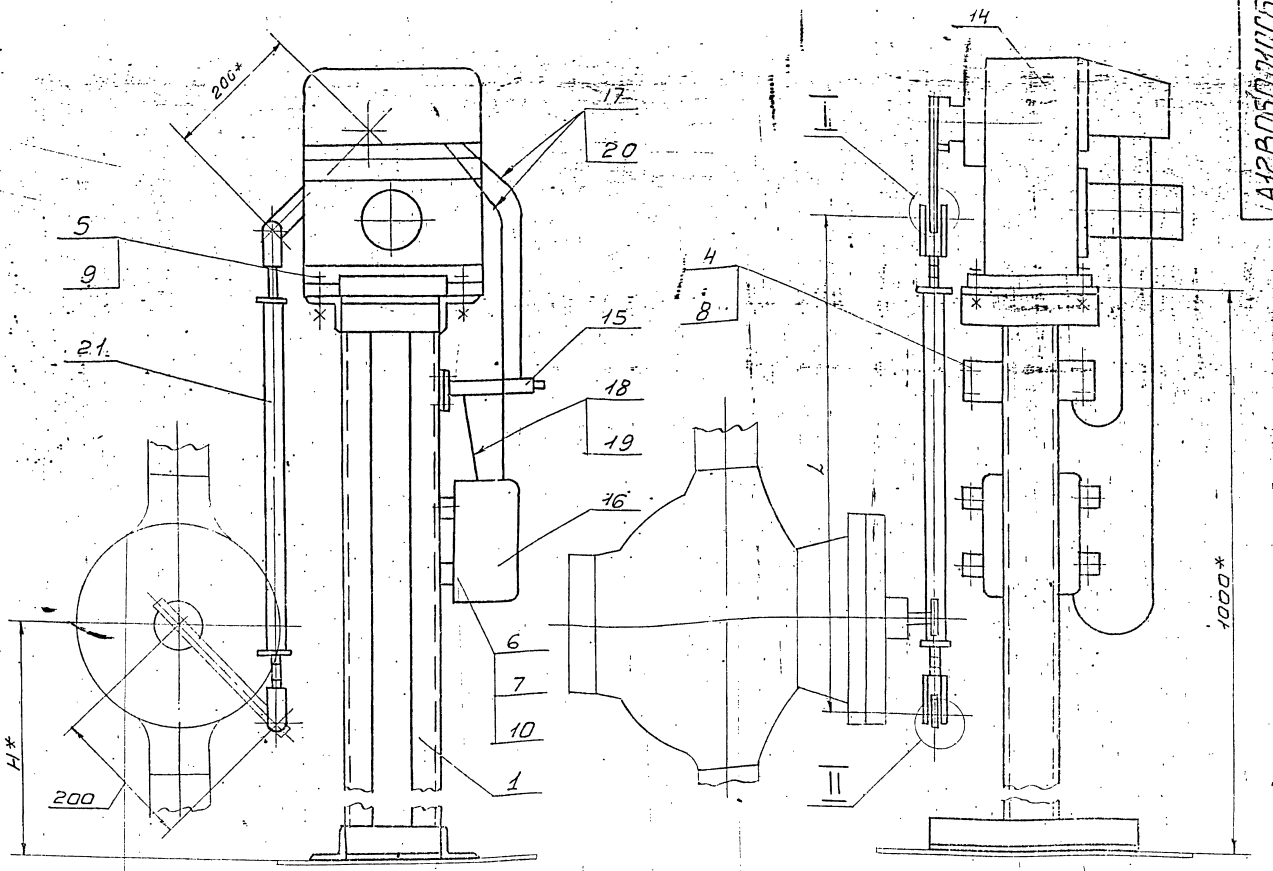

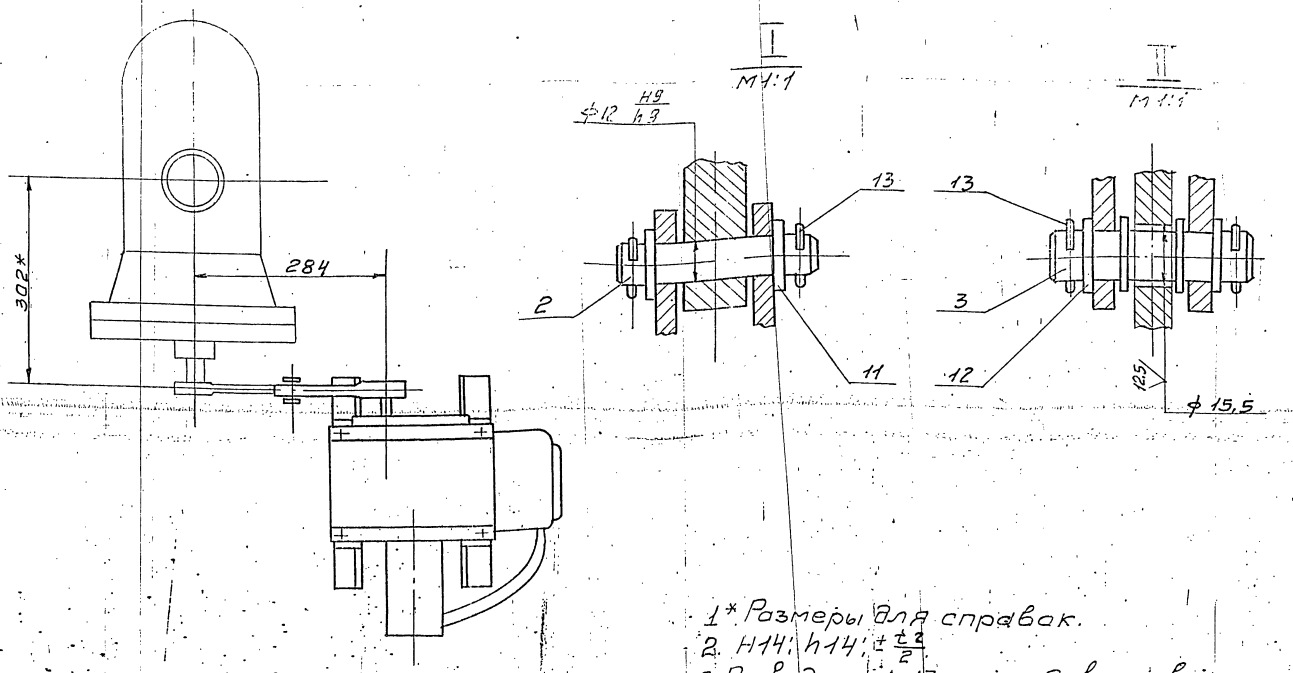

1* Размеры для справок.

2. $H14; h14; \pm\frac{t}{2}$

3. Провода поз. 17 прокладывать в металлорукаве поз. 20, провода поз. 18 прокладывать в металлорукаве поз. 19.

Обозначение	Тип блока КБДЛУ	Тип клапана	Размеры, мм H*	Размеры, мм L	Масса кг
А12В060.010	25-76	6с-9-1	520	720	55.4
	50-76				
	50-114				
-01	100-114	6с-9-2	700	540	54.9
	100-120				
	100-180				

Изм.	Лист	N докум.	Подп.	Дата
Разраб.	Володарева			9.84
Пров.	Фравкин			
Рук. гр.	Нерзлекова			
Гл. спец.	Грановский			
Н. контр.	Литвак			
Утв.	Сливал			

А12В060.010СБ

Сочленение исполнительного механизма МЭО-100/25-0,25 Р с регулирующим клапаном

Лит.	Масса	Масш.
И	см. табл.	—

Лист | Листов 1

сантехпроект

Инв. № подл. | Подпись и дата | Взам. инв. № | Инв. № дубл. | Подпись и дата

А12В 052.000 СБ

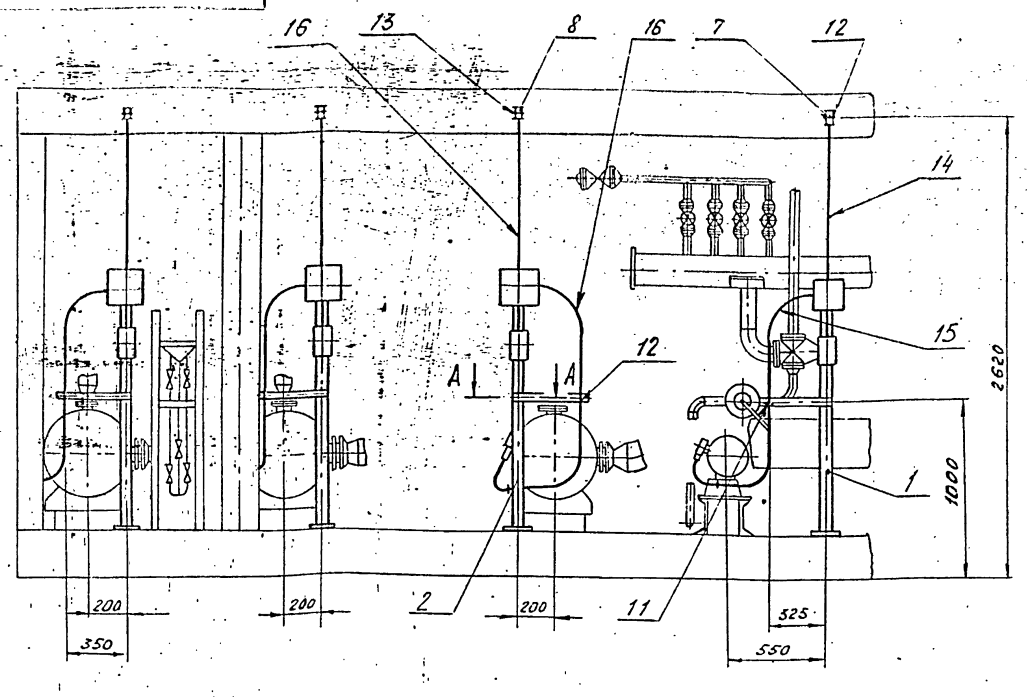

А-А
М1:5

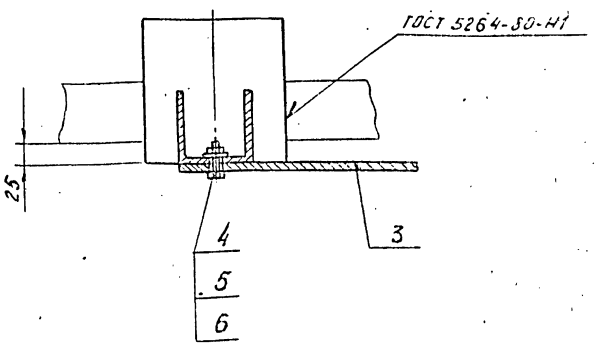

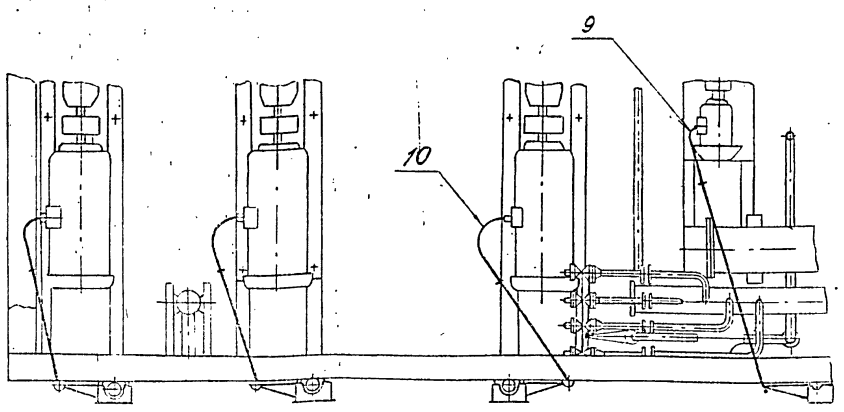

1. $\pm \frac{t_2}{2}$

2. Минимальный радиус гибкий труб R250мм.

				А12В 052.000 СБ	
Изм.	Лист	№ докум.	Подп.	Дата	
Разраб.		Чебоксарова		IX-87	Крупноблочная деаэрационно-питательная установка К5д ПУ-100-114. Установка электрооборудования.
Пров.		Фрадкин			Лит. И; Масса 91,85; Масштаб 1:25
Рук.гр.		Фрадкин			Лист; Листов 1
Гл.спец.		Граковский			САНТЕХПРОЕКТ
Н.контр.		Литвак			
Утв.		Сливак			

Копировал: Формат А3

Формат	Зона	Поз.	Обозначение	Наименование	Кол.	Примечание
				Документация		
А3			А12В 052.000 СБ	Сборочный чертеж		
				Сборочные единицы		
А4		1	А12В 043.010	Стойка	1	
А4		2	А12В 047.010	Стойка	3	
				Детали		
А4		3	А12В 052.001	Полоса перфорированная 8К 106 ТУ 36-1447-77 L=445-1,55	4	0,94кг
				Стандартные изделия		
		4		Болт М8х30.36 ГОСТ 7798-70	4	
		5		Гайка М8.4 ГОСТ 5915-70	4	
		6		Шайба 8 ГОСТ 11371-78	4	
		7		Муфта короткая 32 ГОСТ 8954-75	1	
		8		Муфта короткая 50 ГОСТ 8954-75	3	

				А12В 052.000	
Изм.	Лист	№ докум.	Подп.	Дата	
Разраб.		Чебоксарова		IX-87	Крупноблочная деаэрационно-питательная установка КБДПУ-100-114. Установка электрооборудования.
Пров.		Фрадкин			Лит. И; Лист 1; Листов 2
Рук.гр.		Фрадкин			САНТЕХПРОЕКТ
Н.контр.		Литвак			
Утв.		Сливак			

Копировал: Формат А3

Формат	Зона	Поз.	Обозначение	Наименование		Примечание
				Прочие изделия		
		9		Гибкий ввод К 1086 У3 ТУ 36-1684-81	1	
		10		Гибкий ввод К 1088 У3 ТУ 36-1684-81	3	
		11		Хомутик С 439 У2 ТУ 36-1448-82	1	
		12		Хомутик С 440 У2 ТУ 36-1448-82	4	
		13		Хомутик С 441 У2 ТУ 36-1448-82	3	
				Материалы		
		14		Труба 32х2,8 ГОСТ 3262-75	1	м
		15		Труба 40х3,0 ГОСТ 3262-75	3	м
		16		Труба 50х3,0 ГОСТ 3262-75	9	м.

Подп. и дата | Взам. инв. № | Инв. № дубл. | Подп. и дата | Инв. № подл.

				А12В 052.000	Лист 2
Изм.	Лист	№ докум.	Подп.	Дата	

Серия 5.903-11 Выпуск 1-6

Формат	Зона	Поз.	Обозначение	Наименование	Кол.	Примечание
				Документация		
А4			А12В0У3.010 СБ	Сборочный чертеж		
				Детали		
Б4		1	А12В0У3.011	Труба 15×2,5 ГОСТ 3262-75		
				L=230-1,15	1	0,27кг
А4		2	А12В0У3.012	Скоба	1	
Б4		3	А12В0У3.013	Шайба		
				Лист 63,0 ГОСТ 19903-74 / 4-Н-В Ст3 ГОСТ 16523-70		
				Ф7-0,36 х Ф22-0,52	1	0,01кг
				Стандартные изделия		
				Болт ГОСТ 7798-70		
		4		М6х40.36	1	
		5		М10х30.36	2	
		6		Винт М5х30.36		
				ГОСТ 1491-72	2	
				Гайки ГОСТ 5915-70		
		7		М6.У	1	
		8		М10.У	2	
		9		Шайба 10		
				ГОСТ 11371-78	2	

Разраб. Фрадкин; Пров. Фрадкин; Рук.гр. Фрадкин; Н.контр. Литвак; Утв. Сливак

А12В0У3.010

Стойка

Лит. | Лист 1 | Листов 2

САНТЕХПРОЕКТ

Копировал | Формат А4

Формат	Зона	Поз.	Обозначение	Наименование	Кол.	Примечание
				Прочие изделия		
		10		Стойка К310М		
				ТУ36-22-88	1	
		11		Коробка У995М У3		
				ТУ36-2У16-81	1	
		12		Пост кнопочного		
				управления		
				ПКУ45-21.111-40У3		
				ТУ16-526.333-83	1	

Инв.№ подл. | Подп. и дата | Взам. инв.№ | Инв.№ дубл. | Подп. и дата

Изм. Лист № докум. Подп. Дата

А12В0У3.010

Лист 2

Копировал | Формат А4

А12В0У3.010

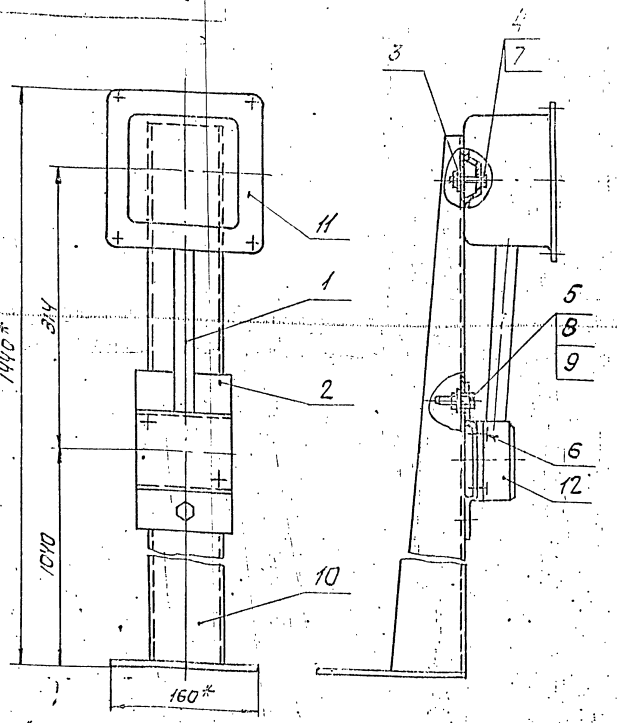

1. * Размеры для справок.
2. $\pm\frac{t2}{2}$.

Разраб. Чебоксарова; Пров. Фрадкин; Рук.гр. Фрадкин; Гл.спец. Ярановский; Н.контр. Литвак; Утв. Сливак

А12В0У3.010 СБ

Стойка

Лит. | Масса 6,5 | Масштаб 1:4

Лист | Листов 1

САНТЕХПРОЕКТ

Копировал | Формат А4

А12В0У3.012

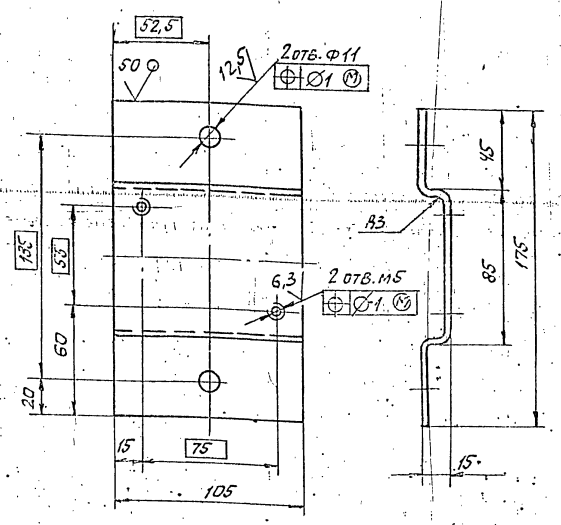

Неуказанные предельные отклонения размеров: H14; h14; $\pm\frac{t2}{2}$.

Разраб. Чебоксарова; Пров. Фрадкин; Рук.гр. Фрадкин; Гл.спец. Грачевский; Н.контр. Литвак; Утв. Сливак

А12В0У3.012

Скоба

Лист 63,0 ГОСТ 19903-74 / 4-Н-В Ст.3 ГОСТ 16523-70

Лит. | Масса 0,45 | Масштаб 1:2

Лист | Листов 1

САНТЕХПРОЕКТ

Копировал | Формат А4

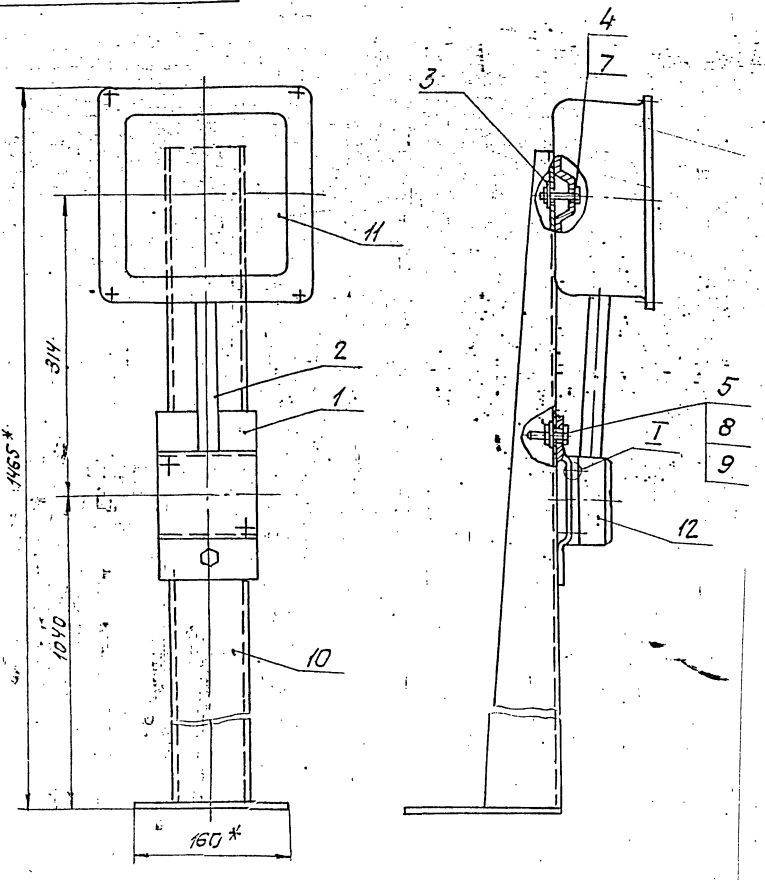

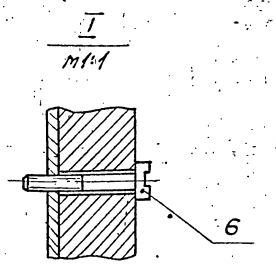

1.* Размеры для справок.

2. ± t2/2.

					А12В047.010СБ		
Изм.	Лист	№ докум.	Подп.	Дата			
Разраб.		Чебоксарова			Стойка	Лит.	Масса	Масштаб
Пров.		Фрадкин				И	7,2	1:4
Рук.гр.		Фрадкин				Лист	Листов 1
Гл.спец.		Грановский					
Н.контр.		Литвак				САНТЕХПРОЕКТ	
Утв.		Спивак					

Формат А3

Формат	Зона	Поз.	Обозначение	Наименование	Кол.	Примечание
				Документация		
А3			А12В047.010СБ	Сборочный чертеж		
				Детали		
А4		1	А12В043.012	Скоба	1	
Б4		2	А12В047.011	Труба 15×2,5 ГОСТ 3262-75		
				L=205-1.15	1	0,24кг
Б4		3	А12В047.012	Шайба		
				Лист 63,0 ГОСТ 19903-74		
				4-Т-В Ст.3 ГОСТ 16523-70		
				Ф7-0.36 × Ф22-0,52	1	0,01кг
				Стандартные изделия		
				Болт ГОСТ 7798-70		
		4		М6×40.36	1	
		5		М10×30.36	2	
		6		Винт М5×30.36		
				ГОСТ 1491-72	2	
				Гайки ГОСТ 5915-70		
		7		М6.У	1	
		8		М10.У	2	
		9		Шайба 10		
				ГОСТ 11371-78	2	

					А12В047.010		
Изм.	Лист	№ докум.	Подп.	Дата			
Разраб.		Чебоксарова			Стойка	Лит.	Лист	Листов
Пров.		Фрадкин				И	1	2
Рук. гр.		Фрадкин				САНТЕХПРОЕКТ	
Н. контр.		Литвак					
Утв.		Спивак					

Формат А4

Формат	Зона	Поз.	Обозначение	Наименование	Кол.	Примечание
				Прочие изделия		
		10		Стойка К310М		
				ТУ36-22-88	1	
		11		Коробка У996м УЗ		
				ТУ36-2415-81	1	
		12		Пост кнопочного		
				управления		
				ПКУ15-21.111-УОУЗ		
				ТУ16-526-333-83	1	

Инв. № подл. | Подп. и дата | Взам. инв. № | Инв. № дубл. | Подп. и дата

					А12В047.010	Лист 2
Изм.	Лист	№ докум.	Подп.	Дата		

Серия 5.903-11 выпуск 1-6

Обозначение изолируемого оборудования и трубопровода	Наименование изолируемого оборудования трубопровода	Кол-во	Размеры: Наружн. диаметр или размеры сечения мм	Размеры: Длина или высота м	Расположение	t теплоносителя °С	Теплоизоляционная конструкция: Назначение	Теплоизоляционная конструкция: Наименование основных элементов	Толщина мм	Поверхность м²	Объем теплоизоляционного слоя м³	Лист основного комплекта обозначение ссылочных или прилагаемых документов	Примечание
1	2	3	4	5	6	7	8	9	10	11	12	13	14
	Оборудование												
Т186.05.00.000.СБ	Бак деаэраторный V=25м³	1	ф2200	6,58	горизонт.	104°	от тепло-	Изделия минераловатные с				7.903.9-3.08	
							потерь	гофрированной структурой 2ИГС-100	120		8,0	вып. 1 часть 1	
								Алюминиевое защитное покрытие	0,8	52,3		7.903.9-2.1-33	
	Днище деаэратора	2	ф2200			104°	от тепло-	Изделия минераловатные с гоф-				7.903.9-3.08	
							потерь	рированной структурой 2ИГС-100	120		0,775	вып. 1 часть 1	
								Алюминиевое защитное покрытие	0,8	7,2		3.903-11.45	
Т.О.-419 СБ	Колонка деаэрационная ДА-100	1	ф1000	1,98	вертик.	104°	от тепло-	Изделия минераловатные с гоф-				7.903.9-3.08	
							потерь	рированной структурой 2ИГС-100	120		1,03	вып. 1 часть 1	
								Алюминиевое защитное покрытие	0,8	8,6		7.903.9-2.1-34	
	Днище деаэрационной колонки ДА-100	1	ф1000			104°	от тепло-	Изделия минераловатные с гоф-				7.903.9-3.08	
							потерь	рированной структурой 2ИГС 100	120		0,36	вып. 1 часть 1	
								Алюминиевое защитное покрытие	0,8	3,8		3.903-11.44	
	Предохранительное устройство ДА-100	1	ф700	0,8	вертик.	104°	от тепло-	Изделия минераловатные с гоф-				7.903.9-3.08	
							потерь	рированной структурой 2ИГС 100	120		0,5	вып. 1 часть 1	
								Алюминиевое защитное покрытие	0,8	3,9		7.903.9-2.1-34	
	Охладитель выпара ОВА-8	1	ф325	2,55	гориз.	104°	от тепло-	Изделия минераловатные с гоф-				7.903.9-3.08	
							потерь	рированной структурой 2ИГС 100	70		0,35	вып. 1 часть 1	
								Алюминиевое защитное покрытие	0,5	4,6		7.903.9-2.1-33	
ОСТ24.838.11-72	Сепаратор непрерывной продувки Ду 300	1	ф325	2,0	вертик.	104°	от тепло-	Изделия минераловатные с гоф-				7.903.9-3.08	
							потерь	рированной структурой 2ИГС 100	70		0,33	вып. 1 часть 1	
								Алюминиевое защитное покрытие	0,5	2,99		7.903.9-2.1-34	
ОСТ34.42-559-82	Бак нижних точек V=2,5м³	1	2130×1220	2,0	вертик.	104°	от тепло-	Изделия минераловатные с гоф-				7.903.9-3.08	
							потерь	рированной структурой 2ИГС 100	120		2,232	вып. 1 часть 1	
								Алюминиевое защитное покрытие	0,8	18,8		7.903.9-2.1-34	
	Подогреватель водоводяной F=5м² Q=20-40 т/ч	1	ф273	1,555	горизонт.	104°	от тепло-	Изделия минераловатные с гоф-				7.903.9-3.08	
							потерь	рированной структурой 2ИГС 100	70		[illegible]	вып. 1 часть 1	
								Алюминиевое защитное покрытие	0,5	[illegible]		7.903.9-2.1-33	
	Днище подогревателя водоводяного	2	ф273			104°	от тепло-	Изделия минераловатные с гоф-				7.903.9-3.08	
							потерь	рированной структурой 2ИГС 100	70		0,029	вып. 1 часть 1	
								Алюминиевое защитное покрытие	0,5	[illegible]		[illegible]	
	Трубопроводы												
	Трубопровод		ф273	1	вертик.	165°	от тепло-	Изделия минераловатные с гоф-				7.903.9-3.08	
							потерь	рированной структурой 2ИГС 100	120		0,237	вып. 1 часть 1	
								Алюминиевое защитное покрытие	0,5	1,756		7.903.9-2.1-34	
	Трубопровод		ф219	4	горизонт.	165°	от тепло-	Изделия минераловатные с гоф-				7.903.9-3.08	
							потерь	рированной структурой 2ИГС 100	120		0,82	вып. 1 часть 1	
								Алюминиевое защитное покрытие	0,5	7,328		7.903.9-2.1-33	
	Трубопровод		ф219	10	вертик.	165°	от тепло-	Изделия минераловатные с гоф-				7.903.9-3.08	
							потерь	рированной структурой 2ИГС 100	120		2,05	вып. 1 часть 1	
								Алюминиевое защитное покрытие	0,5	15,82		7.903.9-2.1-34	
	Отвод 90°	2	ф219			165°	от тепло-	Изделия минераловатные с гоф-				7.903.9-3.08	
							потерь	рированной структурой 2ИГС 100	120		0,0401	вып. 1 часть 1	
								Алюминиевое защитное штампо-	0,5	0,453			
								ванное покрытие				3.903-11.03	
	Трубопровод		ф219	5	горизонт.	104°	от тепло-	Изделия минераловатные гоф-				7.903.9-3.08	
							потерь	рированной структурой 2ИГС 100	60		0,425	вып. 1 часть 1	
								Алюминиевое защитное покрытие	0,5	5,745		7.903.9-2.1-33	
	Трубопровод		ф219	1	вертик.	104°	от тепло-	Изделия минераловатные с гоф-				7.903.9-3.08	
							потерь	рированной структурой 2ИГС 100	60		0,085	вып. 1 часть 1	
								Алюминиевое защитное покрытие	0,5	1,149		7.903.9-2.1-34	

1. Теплоизоляцию крупноблочной деаэрационно-питательной установки КБДПУ-100-114 производить по ТИ.006000.ТМВ-ТК.
2. Потребность в теплоизоляционных материалах на КБДПУ-100-114 см. ТИ.006000.ТМВ-М.
3. Объём теплоизоляционных работ на КБДПУ-100-114 см. ТИ.006000.ТМВ-ОР.
4. Штампы привязки приведены в целях уточнения типа изоляции для конкретных условий монтажа.

Инв. № подл. | Подп. и дата | Взам. инв. № | Инв. № дубл. | Подп. и дата

Привязан

Инв. №

Изм.	Лист	№ докум.	Подп.	Дата
Нач. отд.		Кладов		
Гл. спец.		Лурье		
Рук. гр.		Иванова		
Ст. инж.		Калинина		
Н. контр.		Камушкина		

ТИ.006.000.ТМВ-ТК

КБДПУ-100-114 Ведомость теплоизоляционных конструкций.

Лит.	Лист	Листов
	1	4

САНТЕХПРОЕКТ

Обозначение изолируемого оборудования и трубопровода.	Наименование изолируемого оборудования и трубопровода.	Кол-во	Размеры: Наружный диаметр или размеры сечения мм	Размеры: Длина или высота м	Расположение	t теплоносителя °С	Теплоизоляционная конструкция: Назначение	Теплоизоляционная конструкция: Наименование основных элементов.	Толщина мм	Поверхность м²	Объем теплоизоляционного слоя м³	Лист основного комплекта обозначение ссылочных или прилагаемых документов	Примечание
1	2	3	4	5	6	7	8	9	10	11	12	13	14
	Отвод 90°	5	ф219			104°	от тепло	Изделия минераловатные с гоф				7.903.9-3.08	
							потерь	рированной структурой ГИГС 100	60		0,177	Выпуск 1 часть	
								Алюминиевое защитное штам					
								пованное покрытие.	0,5	2,81		3.903;11.03	
	Трубопровод		ф159	8	Гориз.	194°	от тепло	Изделия минераловатные с гоф-				7.903.9-3.08	
							потерь	рированной структурой ГИГС 100	120		0,246	Выпуск 1 часть	
								Алюминиевое защитное покрытие	0,5	5,28		7.903.9-21-33	
	Трубопровод		ф159	2	Гориз.	165°	от тепло	Изделия минераловатные с гоф-				7.903.9-3.08	
							потерь	рированной структурой ГИГС 100	120		0,164	Выпуск 1 часть	
								Алюминиевое защитное покрытие	0,5	3,52		7.903.9-21-33	
	Трубопровод		ф159	2	Вертик	165°	от тепло	Изделия минераловатные с гоф-				7.903.9-3.08	
							потерь	рированной структурой ГИГС 100	120		0,164	Выпуск 1 часть	
								Алюминиевое защитное покрытие	0,5	3,52		7.903.9 2.1-34	
	Отвод 90°	4	ф159			165°	от тепло	Изделия минераловатные с гоф-				7.903.9-3.08	
							потерь	рированной структурой ГИПС 100	120		0,234	Выпуск 1 часть	
								Алюминиевое защитное штампо-					
								ванное покрытие	0,5	2,48		3.903.11.03	
	Трубопровод		ф159	5	Гориз.	104°	от тепло	Изделия минераловатные с гоф-				7.903.9-3.08	
							потерь	рированной структурой ГИГС 100	60		0,205	Выпуск 1 часть	
								Алюминиевое защитное покрытие	0,5	4,4		7.903.9-2.1-33	
	Трубопровод		ф159	17	Вертик	104°	от тепло	Изделия минераловатные с гоф-				7.903.9-3.08	
							потерь	рированной структурой ГИГС 100	60		0,691	Выпуск 1 часть	
								Алюминиевое защитное покрытие	0,5	14,96		7.903.9-21-34	
	Отвод 90°	8	ф159			104°	от тепло	Изделия минераловатные с гоф-				7.903.9-3.08	
							потерь	рированной структурой ГИГС 100	60		0,117	Выпуск 1 часть	
								Алюминиевое защитное штампован					
								ное покрытие	0,5	2,48		3.903-11.03.	
	Трубопровод		ф133	8	Гориз.	104°	от тепло	Изделия минераловатные с гоф-				7.903.9-3.08	
							потерь	рированной структурой ГИГС 100	60		0,288	Выпуск 1 часть	
								Алюминиевое защитное покрытие	0,5	6,4		7.903.9-21-33	
	Трубопровод		ф133	2	Гориз.	90°	от тепло	Изделия минераловатные с гоф-				7.903.9-3.08	
							потерь	рированной структурой ГИГС 100	60		0,072	Выпуск 1 часть	
								Алюминиевое защитное покрытие	0,5	1,6		7.903.9-21-33	
	Трубопровод		ф133	2	Вертик.	90°	от тепло	Изделия минераловатные с гоф-				7.903.9-3.08	
							потерь	рированной структурой ГИГС 100	60		0,072	Выпуск 1 часть	
								Алюминиевое защитное покрытие	0,5	1,6		7.903.9-21-34	
	Отвод 90°	2	ф133			90°	от тепло	Изделия минераловатные с гоф-				7.903.9-3.08	
							потерь	рированной структурой ГИГС 100	60		0,022	Выпуск 1 часть	
								Алюминиевое защитное штампо-					
								ванное покрытие.	0,5	0,475		3.903-11.03	
	Трубопровод		ф108	2	Вертик.	160°	от тепло	Изделия минераловатные с гоф-				7.903.9-3.08	
							потерь	рированной структурой ГИГС 100	120		0,128	Выпуск 1 часть	
								Алюминиевое защитное покрытие	0,5	2,88		7.903.9-21-34	
	Трубопровод		ф108	12	Гориз.	104°	от тепло	Изделия минераловатные с гоф-				7.903.9-3.08	
							потерь	рированной структурой ГИГС 100	60		0,384	Выпуск 1 часть	
								Алюминиевое защитное покрытие	0,5	8,64		7.903.9-21-33	
	Трубопровод		ф108	16	Вертик.	104°	от тепло	Изделия минераловатные с гоф				7.903.9-3.08	
							потерь	рированной структурой ГИГС 100	60		0,512	Выпуск 1 часть	
								Алюминиевое защитное покрытие	0,5	11,52		7.903.9-21-34	
	Отвод 90°	14	ф108			104°	от тепло	Изделия минераловатные с гоф-				7.903.9-3.08	
							потерь	рированной структурой ГИГС 100	60		0,105	Выпуск 1 часть	
								Алюминиевое защитное штампо-					
								ванное покрытие.	0,5	2,37		3.903-11.03	
	Отвод 45°	12	ф108			104°	от тепло	Изделия минераловатные с гоф-				7.903.9-3.06	
							потерь	рированной структурой ГИГС 100	60		0,036	Выпуск 1 часть	
								Алюминиевое защитное штампо					
								ванное покрытие	0,5	1,49		3.903-11.03	

Привязан

Инв №

Изм. Лист № докум. Подп. Дата

ТИ. 006. 000. ТМВ-ТК

Лист 2

Серия 5.903-11 выпуск 1-5

Обозначение изолируемого оборудования и трубопроводов	Наименование изолируемого оборудования и трубопроводов	Кол-во	Размеры: Наружный диаметр или размеры сечения	Размеры: Длина или высота м	Расположение	t теплоносителя °С	Теплоизоляционная конструкция: назначение	Теплоизоляционная конструкция: Наименование основных элементов	Теплоизоляционная конструкция: Толщина мм	Поверхность изоляции м²	Объем теплоизоляционного слоя м³	Лист основного комплекта. Обозначение ссылочных или прилагаемых документов	Примечание
1	2	3	4	5	6	7	8	9	10	11	12	13	14
	Трубопровод		Ø 89	7	горизонт.	104°	от теп-	Холстопрошивное полотно ХПС-Т-5	70		0,245	7.903.9-21-11	
							лопотерь	Алюминиевое защитное покрытие	0,5	5,04		7.903.9-21-33	
	Трубопровод		Ø 89	23	вертик.	104°	от тепло	Холстопрошивное полотно ХПС-Т-5	70		0,805	7.903.9-2.1-12	
							потерь	Алюминиевое защитное покрытие	0,5	16,56		7.903.9-2.1-34	
	Отвод 90°	15	Ø 89			104°	от тепло	Холстопрошивное полотно ХПС-Т	70		0,1	7.903.9-2.1-11	
							потерь	Алюминиевое защитное штампов.					
								покрытие	0,5	32		3.903-11.03	
	Отвод 45°	4	Ø 89			104°	от тепло	Холстопрошивное полотно ХПС-Т-5	70		0,009	7.903.9-2.1-11	
							потерь	Алюминиевое защитное штампо-					
								вание покрытие	0,5	0,353		3.903-11.03	
	Трубопровод		Ø 57	1	вертик.	150°	от тепло	Холстопрошивное полотно ХПС-Т-5	60		0,017	7.903.9-2.1-12	
							потерь	Алюминиевое защитное покрытие	0,5	0,49		7.903.9-2.1-34	
	Отвод 90°	1	Ø 57			150°	от тепло	Холстопрошивное полотно ХПС-Т-5	60		0,006	7.903.9-2.1-11	
							потерь	Алюминиевое защитное штампо-					
								вание покрытие	0,5	0,138		3.903-11.03	
	Трубопровод		Ø 57	18	горизонт.	104°	от тепло	Холстопрошивное полотно ХПС-Т-5	50		0,306	7.903.9-2.1-11	
							потерь	Алюминиевое защитное покрытие	0,5	8,62		7.903.9-2.1-34	
	Трубопровод		Ø 57	21	вертик.	104°	от тепло	Холстопрошивное полотно ХПС-Т-5	50		0,357	7.903.9-2.1-12	
							потерь	Алюминиевое защитное покрытие	0,5	10,29		7.903.9-2.1-34	
	Отвод 90°	23	Ø 57			104°	от тепло	Холстопрошивно полотно ХПС-Т-5	50		0,598	7.903.9-2.1-11	
							потерь	Алюминиевое защитное штампован					
								ное покрытие	0,5	2,6		3.903-11.03	
	Трубопровод		Ø 38	3	горизонт.	150°	от тепло	Холстопрошивное полотно ХПС-Т-5	60		0,054	7.903.9-2.1-11	
							потерь	Алюминиевое защитное покрытие	0,5	1,5		7.903.2.1-33	
	Трубопровод		Ø 38	3	вертик.	150°	от тепло	Холстопрошивное полотно ХПС-Т-5	60		0,054	7.903-2.1-12	
							потерь	Алюминиевое защитное покрытие	0,5	1,5		7.903-2.1-34	
	Трубопровод		Ø 32	5	горизонт.	104°	от тепло	Холстопрошивное полотно ХПС-Т-5	50		0,065	7.903-2.1-11	
							потерь	Алюминиевое защитное покрытие	0,5	2,05		7.903-2.1-33	
	Трубопровод		Ø 32	10	вертик.	104°	от тепло	Холстопрошивное полотно ХПС-Т-5	50		0,13	7.903-2.1-12	
							потерь	Алюминиевое защитное покрытие	0,5	4,1		7.903-2.1-34	
	Отвод 90°	10	Ø 32			104°	от тепло	Холстопрошивное полотно ХПС-Т-5	50		0,012	7.903.9-2.1-11	
							потерь	Алюминиевое защитное штампо-					
								ванное покрытие	0,5	0,46		3.903-11.03	
	Трубопровод		Ø 25,8	3	горизонт.	90°	от тепло	Холстопрошивное полотно ХПС-Т-5	40		0,036	7.903.9-2.1-11	
							потерь	Алюминиевое защитное покрытие	0,5	1,17		7.903-2.1-33	
	Трубопровод		Ø 25,8	3	вертик.	90°	от тепло	Холстопрошивное полотно ХПС-Т-5	40		0,036	7.903.9-2.1-12	
							потерь	Алюминиевое защитное покрытие	0,5	1,17		7.903-2.1-34	
	Трубопровод		Ø 25	3	горизонт.	194°	от тепло	Холстопрошивное полотно ХПС-Т-5	40		0,024	7.903.9-2.1-11	
							потерь	Алюминиевое защитное покрытие	0,5	0,99		7.903-2.1-33	
	Трубопровод		Ø 25	3	вертик.	194°	от тепло	Холстопрошивное полотно ХПС-Т-5	40		0,024	7.903.9-2.1-12	
							потерь	Алюминиевое защитное покрытие	0,5	0,99		7.903-2.1-34	
	Отвод 90°		Ø 25			194°	от тепло	Холстопрошивное полотно ХПС-Т-5	40		0,004	7.903.9-2.1-11	
							потерь	Алюминиевое защитное штамповая					
								ное покрытие	0,5	0,13		3.903-11.03	
	Трубопровод		Ø 21,3	10	горизонт.	104°	от тепло	Холстопрошивное полотно ХПС-Т-5	40		0,97	7.903-2.1-11	
							потерь	Алюминиевое защитное покрытие	0,5	31		7.903-2.1-33	
	Трубопровод		Ø 21,3	20	вертик.	104°	от тепло	Холстопрошивное полотно ХПС-Т-5	40		0,14	7.903.9-2.1-12	
							потерь	Алюминиевое защитное покрытие	0,5	6,2		7.903.9-2.1-34	
	Отвод 90°	10	Ø 21,3			104°	от тепло	Холстопрошивн полотно ХПС-Т-5	40		0,008	7.903.9-2.1-11	
							потерь	Алюминиевое защитное штампо-					
								ванное покрытие	0,5	0,33		3.903-11.03	

Привязан:

Инв. №

Изм. Лист № докум. Подп. Дата

ТИ.006.000 ТМВ-ТК

Ли

Инв. № подл. | Подп. и дата | Взам. инв. № | Инв. № дубл. | Подп. и дата

Обозначение изолируемого оборудования и трубопровода	Наименование изолируемого оборудования и трубопровода	Кол-во	Размеры: Наружный диаметр или размеры сечения Ду	Размеры: Длина или высота м	Расположение	t теплоносителя °С	Теплоизоляционная конструкция: Назначение	Теплоизоляционная конструкция: Наименование основных элементов	Толщина мм	Поверхность м²	Объем теплоизоляционного слоя м³	Лист основного комплекта обозначение ссылочных или приагаемых документов	Примечание
1	2	3	4	5	6	7	8	9	10	11	12	13	14
	Арматура	1	ф250			165°		Матрацы минераловатные в обкладке из стеклоткани	120		0,17	7.903.9-22.06	
								Алюминиевое защитное покрытие. Отделка торцов гофрированными диафрагмами.	0,5	3,2		7.903.9-22.111.12 7.903.9-22.34	
	Арматура	2	ф200			104°		Матрацы минераловатные в обкладке из стеклоткани	60		0,15	7.903.9-22.06	
								Алюминиевое защитное покрытие	0,5	3,28		7.903.9-22.111.12	
								Отделка торцов гофрированными диафрагмами				7.903.9-22.34	
	Арматура	2	ф150			165°		Матрацы минераловатные в обкладке из стеклоткани	120		0,3	7.903.9-22.06	
								Алюминиевое защитное покрытие	0,5	5,3		7.903.9-22.111.12	
								Отделка торцов гофрированными диафрагмами				7.903.9-22.34	
	Арматура	3	ф150			104°		Матрацы минераловатные в обкладке из стеклоткани	60		0,23	7.903.9-22.06	
								Алюминиевое защитное покрытие	0,5	3,96		7.903.9-22.111.12	
								Отделка торцов гофрированными диафрагмами				7.903.9-22.34	
	Арматура	1	ф125			90°		Матрацы минераловатные в обкладке из стеклоткани	60		0,064	7.903.9-22.06	
								Алюминиевое защитное покрытие	0,5	1,18		7.903.9-22.111.12	
								Отделка торцов гофрированными диафрагмами				7.903.9-22.34	
	Арматура	18	ф100			104°		Матрацы минераловатные в обкладке из стеклоткани	60		0,95	7.903.9-22.06	
								Алюминиевое защитное покрытие	0,5	10		7.903.9-22.111.12	
								Отделка торцов гофрированными диафрагмами				7.903.9-22.34	
	Арматура	9	ф80			104°		Матрацы минераловатные в обкладке из стеклоткани	60		0,44	7.903.9-22.06	
								Алюминиевое защитное покрытие	0,5	6,1		7.903.9-22.111.12	
								Отделка торцов гофрированными диафрагмами				7.903.9-22.34	
	Арматура	15	ф50			104°		Матрацы минераловатные в обкладке из стеклоткани	60		0,63	7.903.9-22.06	
								Алюминиевое защитное покрытие. Отделка торцов гофрированными диафрагмами.	0,5	11,7		7.903.9-22.111.12 7.903.9-22.34	
	Арматура	3	ф32			160°		Матрацы минераловатные в обкладке из стеклоткани	60		0,054	7.903.9-22.06	
								Алюминиевое защитное покрытие	0,5	0,95		7.903.9-22.111.12	
								Отделка торцов гофрирован. диафрам.				7.903.9-22.34	
	Арматура	3	ф25			104°		Матрацы минераловатные в обкладке из стеклоткани	50		0,033	7.903.9-22.06	
								Алюминиевое защитное покрытие	0,5	0,84		7.903.9-22.111.12	
								Отделка торцов гофриров. диафрагм.				7.903.9-22.34	
	Арматура	19	ф20			194°		Матрацы минераловатные в обкладке из стеклоткани	40		0,12	7.903.9-22.06	
								Алюминиевое защитное покрытие	0,5	4,4		7.903.9-22.111.12	
								Отделка торцов. гофриров. диафрагм.				7.903.9-22.34	
	Фланцевое соединение	1	ф50			104°		Матрацы минераловатные в обкладке из стеклоткани	60		0,027	7.903.9-22.16.11	
								Алюминиевое защитное покрытие	0,5	0,55			
	Фланцевое соединение	4	ф20			194°		Матрацы минераловатные в обкладке из стеклоткани	40		0,04	7.903.9-22.16.11	
								Алюминиевое защитное покрытие	0,5	0,5		7.903.9-22.16.12	
								Разгружающее устройство				7.903.9-21.45	
								Элемент разгружающего устройства. Кольцо опорное				7.903.9-21.46	

Привязан

Инв. №

Изм. Кол.уч. Лист № докум. Подп. Дата

№ строки	Наименование материала и единица измерения	Код материала	Код ед. изм.	Кол.	Примечание
	Изделия минераловатные с ориентированной структурой на синтетическом связующем ТУ 36.16.22-8-86				
	2ИГС-100 735000.500-60	576202		735	
	2ИГС-100 30000.500.70	576202		30	
	м		006		
	Маты минераловатные прошивные 2М-100	576212			
	ГОСТ 21880-76 м³		113	4	
	Холстопрошивное полотно ХПС-Т-5 ТУ6-11-454-77	595280			
	м³		113	3	
	Алюминиевое защитное покрытие ГОСТ 21631-76	181110			
	δ = 0,8			95	
	δ = 0,5			252	
	м²		055		
	Элемент покрытия штампованный ТУ-36-2427-81	181110			
	δ = 0,5			21	
	м²		055		

Привязан:

ТИ. 006.000 ТМВ-М

Изм.	Лист	№ докум.	Подп.	Дата
Нач. отд.	Кладов			
Гл. спец.	Курье			
Рук. гр.	Иванова			
Ст. инж.	Калинина			
Н. контр.	Калошкина			

КПДУ-100-114

Ведомость материалов теплоизоляции

Лит.	Лист	Листов
	1	4

САНТЕХПРОЕКТ

Формат А4

№ строки	Наименование материала и единица измерения	Код материала	Код ед. изм.	Кол.	Примечание
	Лента 2х30 ст 3 пс	093500			
	ГОСТ 6009-74 кг		116	1200	
	Лента 3х30 ст 3 пс	093500			
	ГОСТ 6009-74 кг		116	180	
	Лента 0,8х20	181110			
	ТУ 48-21-636-79 кг		116	100	
	Лист АД 1Н-1	090202			
	ГОСТ 21631-76 кг		116	110	
	Лист АД 1Н-0,8	090202			
	ГОСТ 21631-76 кг		116	640	
	Лист АД 1Н-0,5	090202			
	ГОСТ 21631-76 кг		116	420	
	Лист Б-ПН-О-1,6	090202			
	ГОСТ 19901-74				
	20 ГОСТ 16523-70				
	L = 54 мм кг		116	0,5	
	Картон асбестовый КАОН 1-8	257631			
	ГОСТ 2850-80 кг		116	11	
	Проволока 3-О-Ч	121100			
	ГОСТ 3282-74 кг		116	3	
	Проволока 2-О-Ч	121100			
	ГОСТ 3282-74 кг		116	200	
	Проволока 0,8-О-Ч	121100			
	ГОСТ 3282-74 кг		116	3,5	

Привязан:

Инв. №

ТИ. 006.000 ТМВ-М

Лист 2

Формат А4

№ строки	Наименование материала и единица измерения	Код материала	Код ед. изм.	Кол.	Примечание
	Проволока 4-О-Ч	121100			
	ГОСТ 3282-74				
	L = 115 мм кг		116	0,1	
	Пряжка тип I-А	181110			
	ТУ 36-1492-77 кг		116	6,8	
	Пряжка тип II-А	18 1110			
	ТУ 36-1492-77 кг		116	360	
	Уголок 32х32х3-Б	093200			
	ГОСТ 8509-72				
	L = 30 кг		116	50	
	Болт М8-30.36.019	12 8100			
	ГОСТ 7798-70 кг		116	12	
	Гайка М8.4.019	128100			
	ГОСТ 10621-80 кг		116	7	
	Винт 4х12.04.019	12 8401			
	ГОСТ 10621-80 кг		116	10	
	Заклепка 4х24.37	128500			
	ГОСТ 10299-80 кг		116	0,1	
	Заклепка комбинированная СТД 985 кг	128500	116	8	
	ТУ 36-1598-77 шт		796	2000	
	Диафрагма тип II кг	181110	116	1	
	ТУ 36-25 43-83 шт		796	310	
	Нить стеклянная крученая комплексная БС-10-160х1х3 (-50)	59 5220			

Привязан:

Инв. №

ТИ. 006.000 ТМВ-М

Лист 3

Формат А4

№ строки	Наименование материала и единица измерения	Код материала	Код ед. изм.	Кол.	Примечание
	ГОСТ 8325-78 кг		116	0,06	

Привязан:

Инв. №

ТИ. 006.000 ТМВ-М

Лист 4

Формат А4

№ строки	Наименование вида работ	Ед. изм.	Код вида работ	Код ед. изм.	Количество
1	Изоляция трубопроводов и оборудования изделиями минераловатными с гафрированной структурой 2НГС 100	м3		113	22
2	Изоляция трубопроводов холстопрошивным полотном ХПС-Т-5	м3		113	3
3	Изоляция арматуры матрацами минераловатными в обкладке из стеклоткани.	м3		113	4
4	Покрытие поверхности изоляции трубопроводов. оборудования и арматуры алюминиевым защитным покрытием.	м2		055	347
5	Покрытие поверхности изоляции отводов алюминиевым защитным штампованным покрытием	м2		055	21

Привязан:

Инв. №

ТИ 006.000 ТМВ-ОР

Изм.	Лист	№ докум.	Подп.	Дата
Нач.отд.	Кладов			
Гл.спец.	Урье			
Рук.гр.	Иванова			
Техник	Калинина			
Н.контр.	Алтушенко			

КБДПУ-100-114 Ведомость объемов работ теплоизоляции

Лит.	Лист	Листов
	1	1

Сантехпроект

Формат А4

Взам. инв. № | Инв. № дубл. | Подп. и дата | Инв. № подл. | Подп. и дата

Изм. Лист № докум. Подп. Дата

Лист

№ строки	Наименование вида работ	Ед. изм.	Код вида работ	Код ед. изм.	Количество

Взам. инв. № | Инв. № дубл. | Подп. и дата | Инв. № подл. | Подп. и дата

Изм. Лист № докум. Подп. Дата

Лист

№ строки	Наименование вида работ	Ед. изм.	Код вида работ	Код ед. изм.	Количество

Взам. инв. № | Инв. № дубл. | Подп. и дата | Инв. № подл. | Подп. и дата

Изм. Лист № докум. Подп. Дата

Лист

№ строки	Наименование вида работ	Ед. изм.	Код вида работ	Код ед. изм.	Количество

Взам. инв. № | Инв. № дубл. | Подп. и дата | Инв. № подл. | Подп. и дата

Изм. Лист № докум. Подп. Дата

Лист

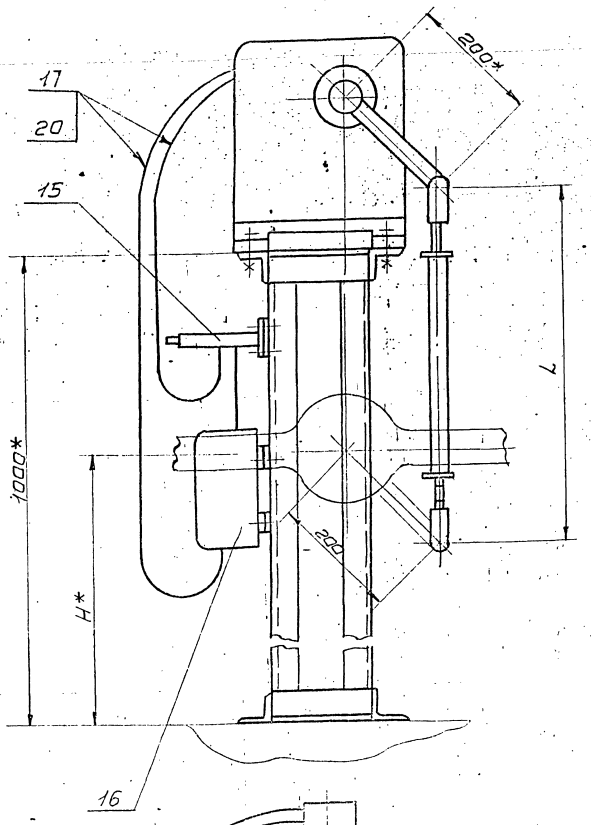

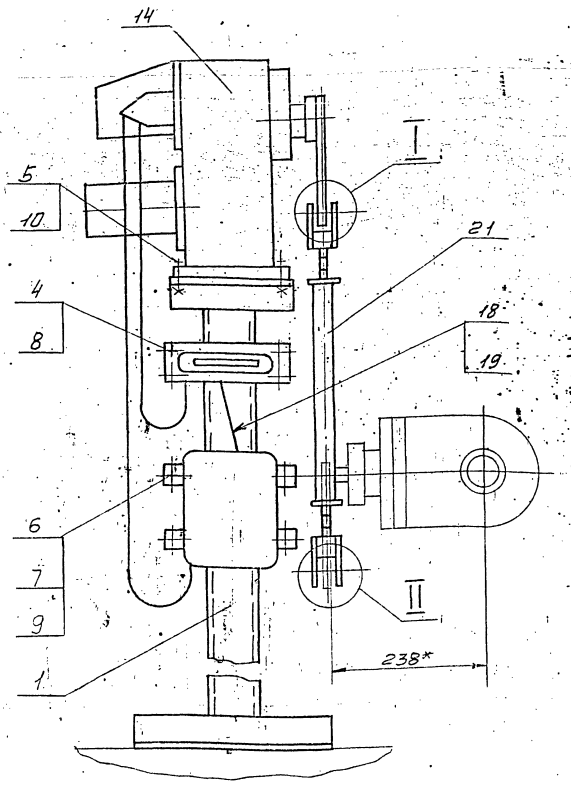

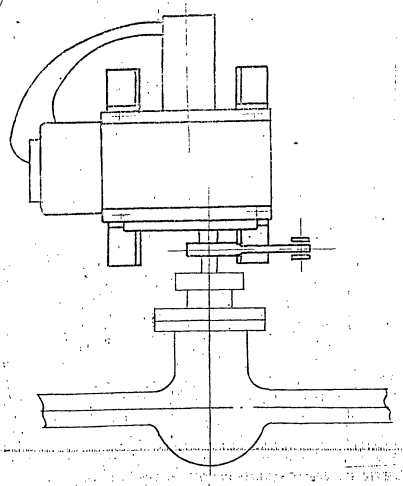

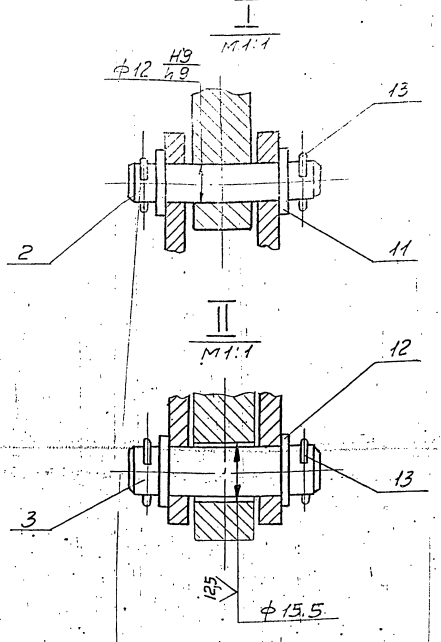

Обозначение	Тип блока КБДПУ	Размеры, мм H*	Размеры, мм L	Масса, кг.
А12В058.030	15-20	700	540	54,9
	15-30			
-01	25-76	690	550	54,95
-02	50-76	740	500	54,8
	50-114			
	100-114			
	100-120			
	100-180			

1. * Размеры для справок.
2. $H14; h14; \pm\frac{t_z}{2}$.
3. Провода поз. 17 прокладывать в металлорукаве поз. 20; провода поз. 18 прокладывать в металлорукаве поз. 19.

Изм.	Лист	N докум.	Подп.	Дата
Разраб.	Волобуева		9.87
Пров.	Фрабкин		
Рук. гр.	Мерзлякова		
Гл. спец.	Грановская		
Н. контр.	Литвак		
Утв.	Спивак		

А12В058 030СБ

Сочленение исполнительного механизма МЭО-400/125-0,25Р с регулирующим клапаном Т-33б

Лит.	Масса	Масшт.
И	см. табл.	—

Лист | Листов 1

сантехпроект

Инв. N подл. | Подпись и дата | Взам. инв. N | Инв. N дубл. | Подпись и дата

План на отм. 2.700

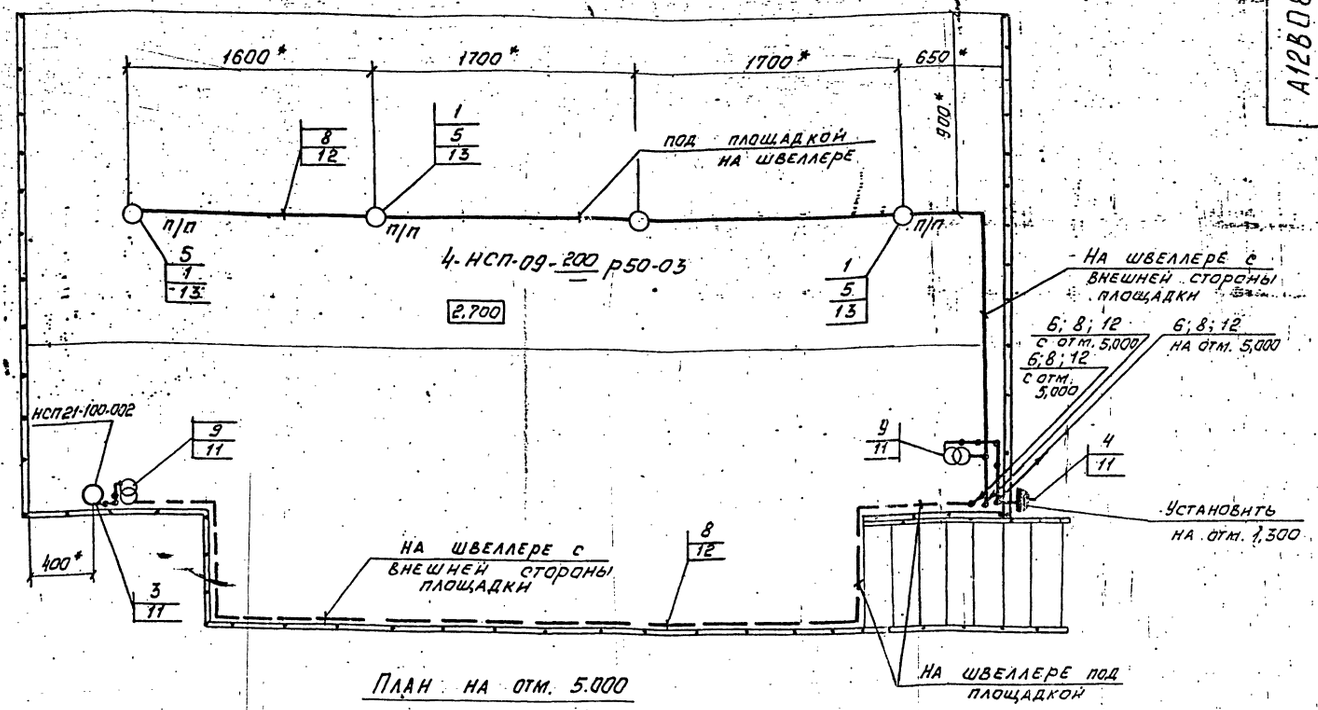

План на отм. 5.000

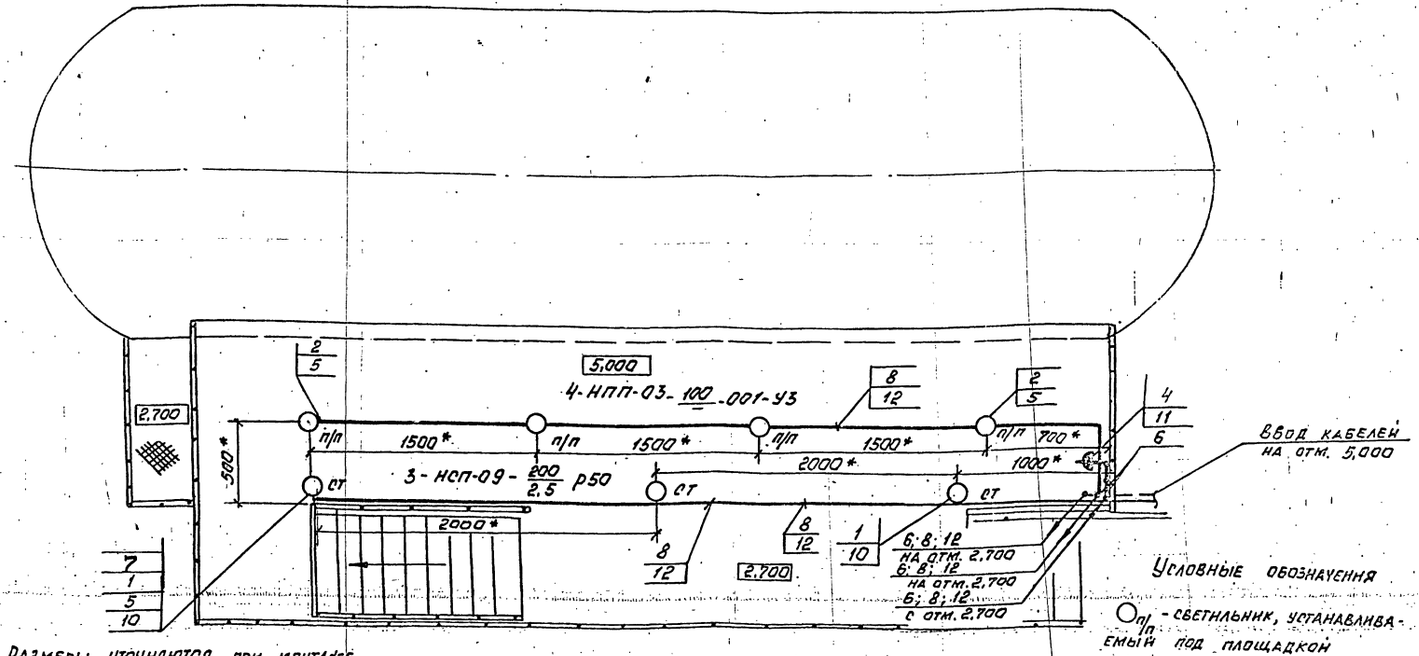

Условные обозначения

○п/п - светильник, устанавливаемый под площадкой

○ст - светильник, устанавливаемый на стойке

1. * Размеры уточняются при монтаже
2. Стойку (поз. 11) приварить к металлоконструкции блока швом Т1-Δ3 Гост 5264-80
3. Швеллер (поз. 12) приварить к металлоконструкции блока швом Т1-Δ3 50/150 Гост 5264-80
4. Крюки (поз. 13) приварить к нижней поверхности площадки швом Т1-Δ3 Гост 5264-80.
5. Изделия и материалы поз. 1..9 закрузываются по спецификации электротехнической части проекта «Котельной»

Марка, поз.	Обозначение	Наименование	Кол.	Масса ед., кг	Примечание
1	2	3	4	5	6
1	НСП09-200/350-03	Светильник подвесной			
		для ламп накаливания	7		
2	НПП-03-100-001	Светильник потолочный			
		для ламп накаливания	4		
3	НСП21-100-002-У3	Светильник местного освещения	1		
4	ГР43-01С-10/42	Розетка штепсельная			
		2-х полюсная, IPУ3	2		
5	КОР73	Коробка ответвительная	11		
6	КОР74	Коробка ответвительная	5		

1	2	3	У	5	6
7	АПВ-380-1×2,5	Провод Гост 6323-79	20м		
8	АВВГ-660-2×4	Кабель Гост 15942-80	45м		
9	АТП-0,25; 220/12В.	Ящик с понижающим трансформатором	2		
10	К987	Стойка	3	Крепление к перилам площад.	
11	К310м	Стойка	5	приварить	
12	К3У7У2	Швеллер	20	приварить	
13	У625м	Крюк	4	приварить уголок для фиксации светильника	

Изм.	Лист	N докум.	Подп.	Дата
Разраб.		Нижошкова		
Провер.		Немец		87
Рук. гр.		Нижошкова		
Гл. спец.		Немец		87
Н. контр.		Гохбойм		
Утв.		Фанерштейн		1981

А12В084.00ЭЭ7

Крупноблочная деаэрационно-питательная установка КБДПУ-100-114 Электроосвещение

Лит	Масса	
Лист	Листов 1	

САНТЕХПРОЕКТ

gost.e-ecolog.ru