ТИПОВАЯ ДОКУМЕНТАЦИЯ НА КОНСТРУКЦИИ,
ИЗДЕЛИЯ И УЗЛЫ ЗДАНИЙ И СООРУЖЕНИЙ

СЕРИЯ 5.903-11

БЛОКИ
ТЕПЛОМЕХАНИЧЕСКОГО ОБОРУДОВАНИЯ
ДЛЯ ПАРОВЫХ КОТЕЛЬНЫХ

ВЫПУСК 1-5

КРУПНОБЛОЧНАЯ ДЕАЭРАЦИОННО-
ПИТАТЕЛЬНАЯ УСТАНОВКА
КБДПУ-50-114

ЧАСТЬ 2
СТР 74-144

23205-16
ЦЕНА

gost.e-ecolog.ru

Серия 5.903-11 Выпуск 1-5

Формат	Зона	Поз.	Обозначение	Наименование	Кол.	Примеч.
				Документация		
А2			Т01Б.005.200.000СБ	Сборочный чертеж		
				Сборочные единицы		
А4		1	Т01Б.005.201.000	Паропровод	1	
А4		2	Т01Б.005.202.000	Паропровод	1	
А4		3	Т01Б.005.203.000	Трубопровод	1	
А4		4	Т01Б.005.204.000	Трубопровод	1	
А4		5	Т01Б.005.205.000	Трубопровод	1	
А4		6	Т01Б.005.206.000	Трубопровод	1	
А4		7	Т01Б.005.207.000	Трубопровод	1	
А4		8	Т01Б.005.208.000	Трубопровод	1	
А4		9	Т01Б.005.209.000	Трубопровод	1	
А4		10	Т01Б.005.210.000	Опора	1	
А4		11	Т01Б.005.211.000	Опора	1	
А4		12	Т01Б.005.220.000	Металлоконструкция	1	
				Детали		
А4		14	Т01Б.005.200.001	Патрубок	1	
А4		15	Т01Б.005.200.002	Стойка	5	
А4		16	-01	Стойка	3	
А4		17	-02	Стойка	4	
А4		18	Т01Б.005.100.001	Фланец	1	

Инв.№ подл. | Подпись и дата | Взам.инв.№ | Инв.№ дубл. | Подп. и дата

Т01Б.005.200.000

Изм.	Лист	N докум.	Подп.	Дата
Разраб.		Павлов		
Пров.		Сидоров		
Н.контр.		Молотикова		
Утв.		Катерманищ		

Блок верхний

Лит	Лист	Листов
	1	3

Гипротехмонтаж Москва

Формат А4

Формат	Зона	Поз.	Обозначение	Наименование	Кол.	Примеч.
				Стандартные изделия		
				Болты ГОСТ 7798-70		
		20		М16-6g х 65,58	8	
		21		М12-6g х 50,58	12	
		22		М10-6g х 45,58	4	
				Гайки ГОСТ 5915-70		
		26		М16-6Н.5	8	
		27		М12-6Н.5	12	
		28		М10-6Н.5	4	
				Шайбы ГОСТ 11371-78		
		32		16.01.08 кп	8	
		33		12.01.08 кп	12	
		34		10.01.08 кп	4	
				Прокладки ГОСТ 15180-70		
		36		А-200-6	1	
		37		А-65-6	2	
		38		А-50-6	1	
		39		А-20-6	1	

Инв.N подл. | Подп. и дата | Взам.инв.№ | Инв.№ дубл. | Подп. и дата

Т01Б.005.200.000

Изм. | Лист | N докум. | Подп. | Дата

Лист 2

Формат А4

Формат	Зона	Поз.	Обозначение	Наименование	Кол.	Примеч.
				Опоры ГОСТ 14911-82		
		41		ОПБ2-26,8	5	
		42		ОПБ2-57	3	
		43		ОПБ2-89	4	
				Прочие изделия		
		47	Т186.0400.000СБ*	Бак деаэраторный		
				V=15 м³	1	

* Калькодержатель—Ленинградский филиал „Энергомонтажпроект". Изготовление и поставку производит заказчик.

Инв.№ подл. | Подп. и дата | Инв.№ дубл. | Взам.инв.№ | Инв.№ дубл. | Подп. и дата

Т01Б.005.200.000

Изм. | Лист | N докум. | Подп. | Дата

Лист 3

Формат А4

Т01Б.005.129.002

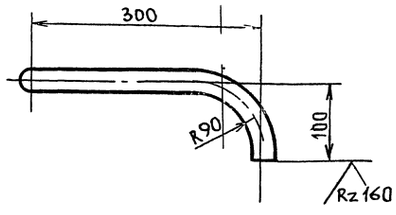

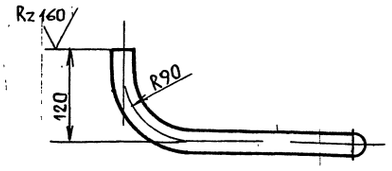

1. Предельные отклонения размеров $\pm \frac{tz}{2}$.
2. Длина трубной заготовки $L = 482 \pm 0,8$ мм.

Инв.№ подл. | Подп. и дата | Инв.№ дубл. | Взам.инв.№ | Инв.№ дубл. | Подп. и дата

Т01Б.005.129.002

Изм.	Лист	N докум.	Подп.	Дата
Разраб.		Баркова		
Пров.		Павлов		
Т.контр.		Сидоров		
Н.контр.		Молотикова		
Утв.		Катерманищ		

Патрубок

Лит.	Масса	Масшт.
	0,71	1:5
Лист	Листов 1	

Труба 92х2 ГОСТ 8734-78 / Б20 ГОСТ 8733-74

Гипротехмонтаж Москва

23205-16 2

Формат А4

Серия 5.903-11 Выпуск 1-5

Т01Б.005200.000СБ

Б лист 2

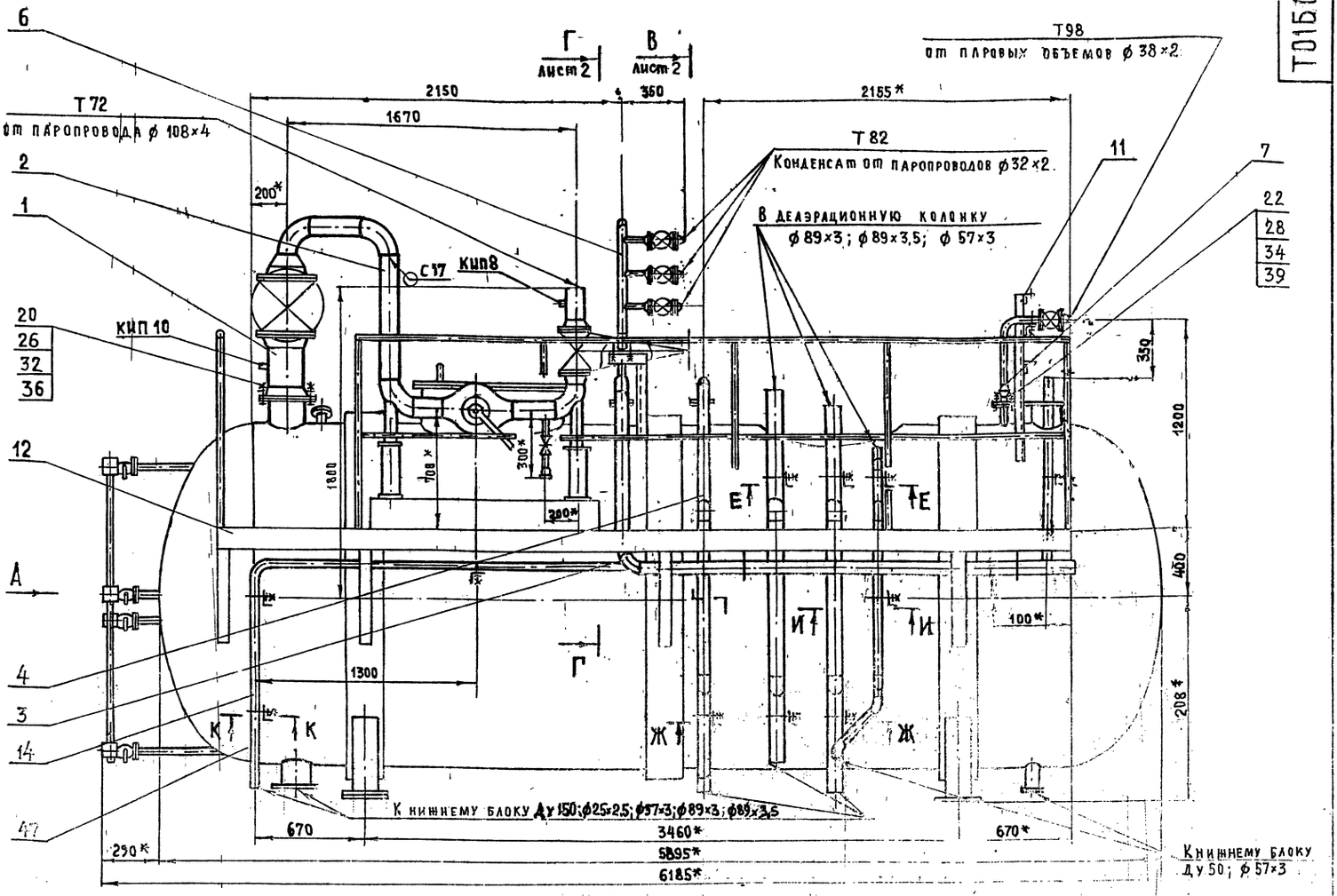

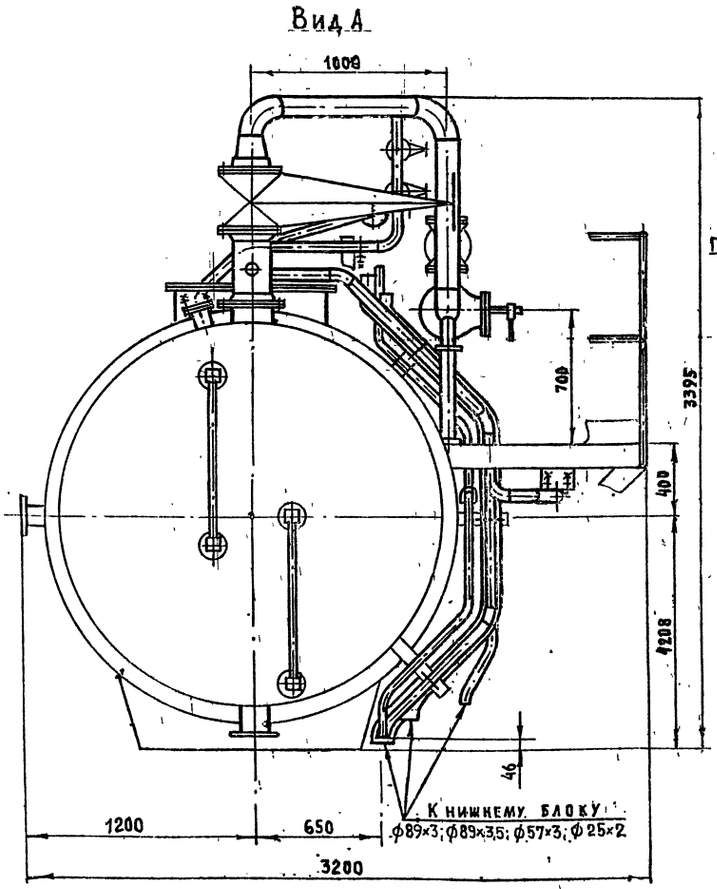

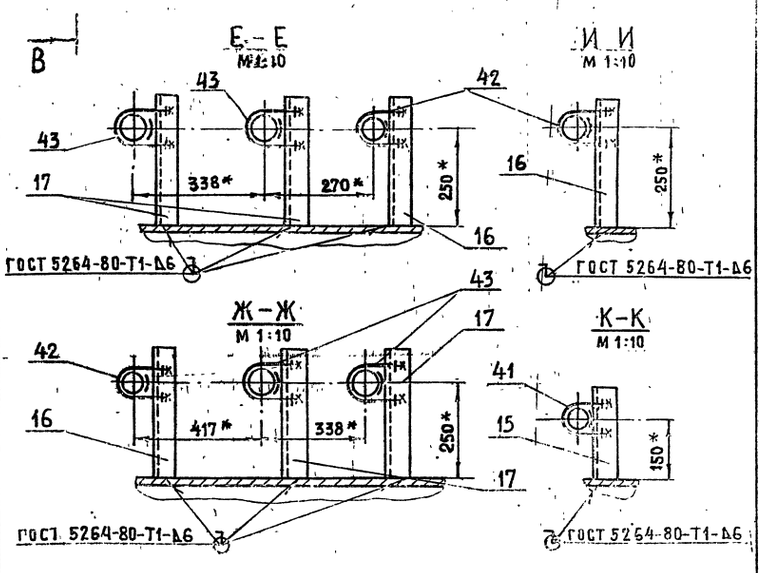

1. Сварные швы по ГОСТ 16037-80 для трубопроводов и по ГОСТ 5264-80 для металлоконструкции.
2. Неуказанные предельные отклонения размеров $\pm \frac{t_2}{2}$.
3. * Размеры для справок.

Изм	Лист	№ докум.	Подп.	Дата	Т01Б.005200.000СБ			
Разраб		Павлов			Блок верхний оборочный чертеж	Лит.	Масса 4580	Масштаб 1:20
Пров		Сидоров				Лист 1	Листов 2	
Гл. констр		Сидоров				ГИПРОТЕХМОНТАЖ Москва		
Н. контр		Молоткова						
Утв		Кагерманянц						

Копировал 23205-16 3 Формат А2

Инв. № подл. | Подп. и дата | Взам. инв. № | Инв. № дубл. | Подп. и дата

Вид Б лист 1

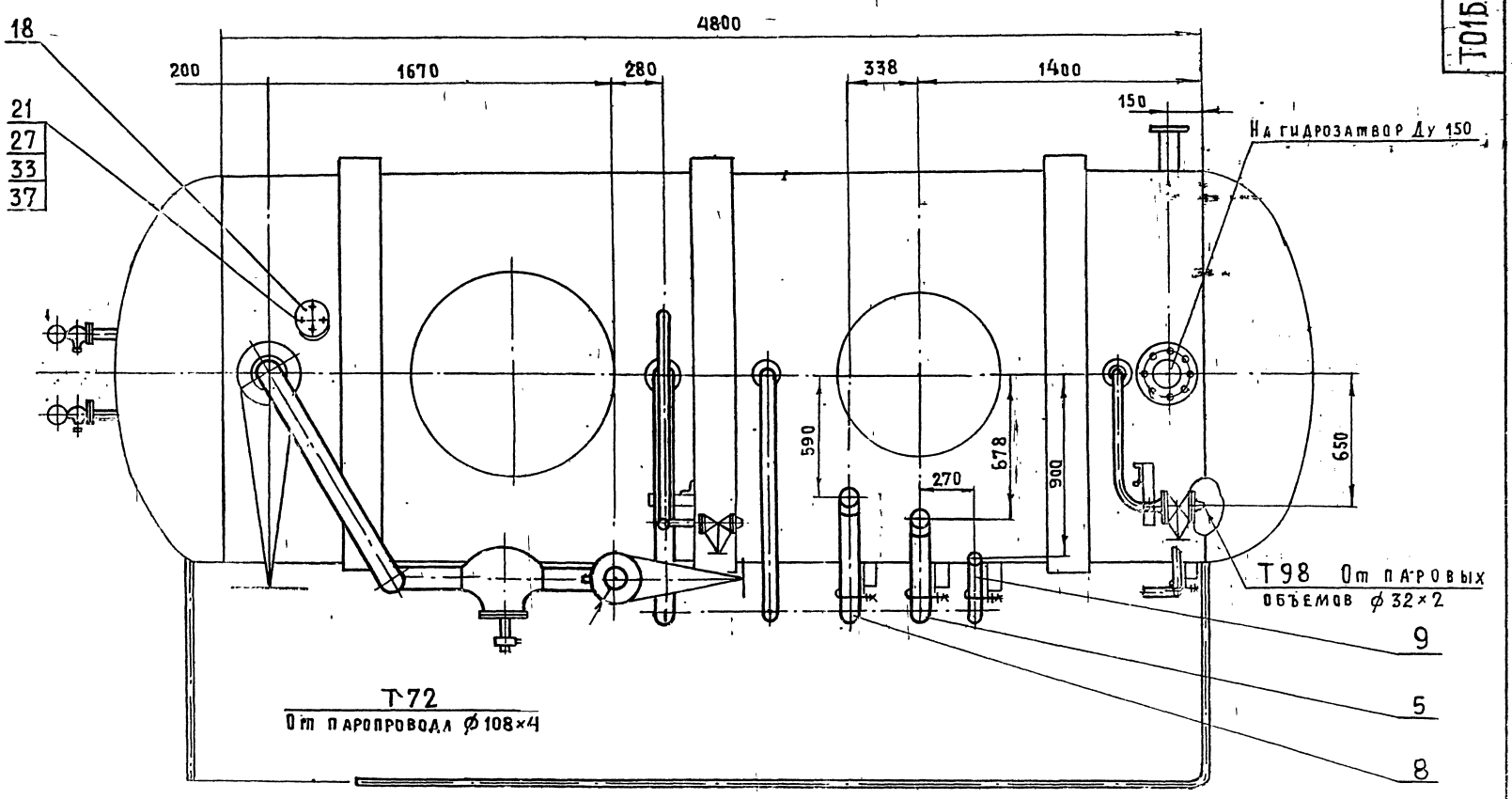

В – В лист 1

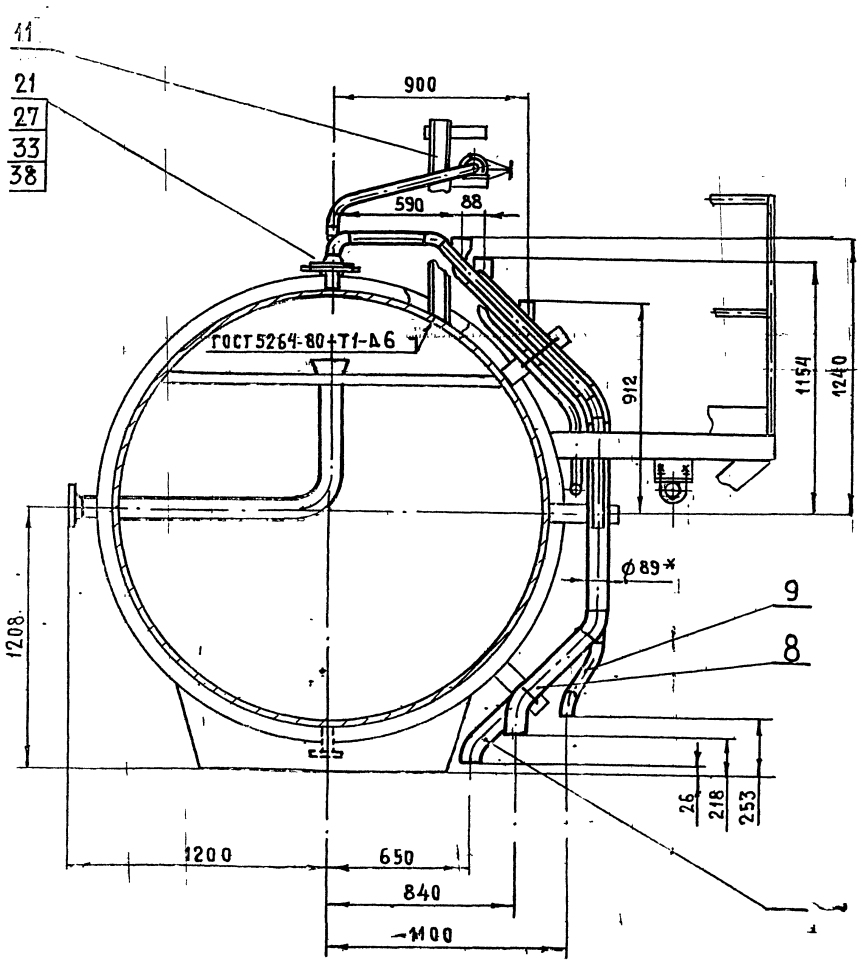

Г – Г лист 1

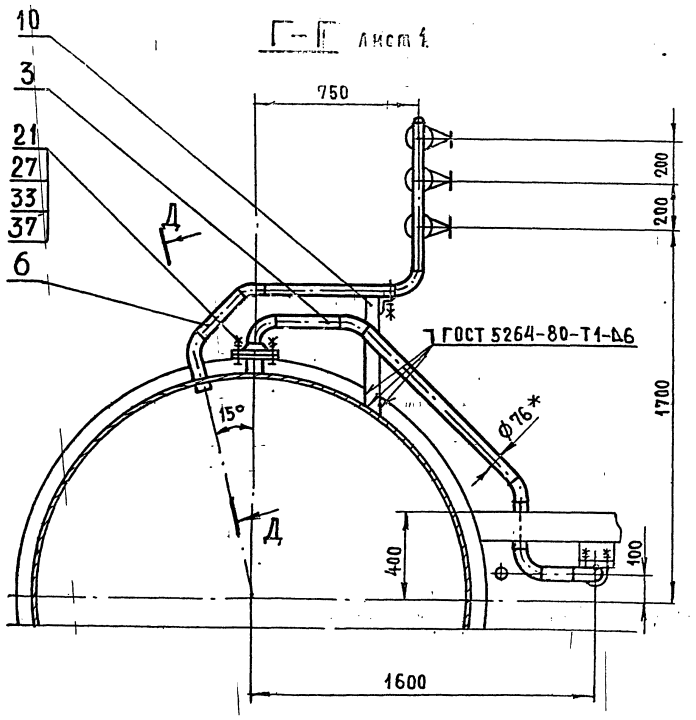

Д – Д М 1:4

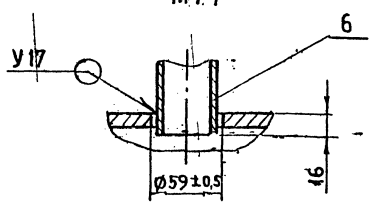

Инв. № подл. | Подп. и дата | Взам. инв. № | Инв. № дубл. | Подп. и дата

Изм	Лист	№ докум	Подп	Дата	Т01Б 005.200.000 СБ	Лист 2

Копировал 13205-16 4 Формат А2

Серия 5.903-11 Выпуск 1-5

Формат	Зона	Поз.	Обозначение	Наименование	Кол.	Примечан.
				Документация		
А3			Т01Б.005.201.000 СБ	Сборочный чертеж		
				Детали		
А4		1	Т01Б.005.201.001	Патрубок	1	
Б4		2	Т01Б.005.201.002	Патрубок		
				Труба 108х4 ГОСТ 8732-78 / Б20 ГОСТ 8731-74		
				L= 860-1.6	1	8,8 кг
				Стандартные изделия		
		3		Отвод 90° 108х4		
				ГОСТ 17375-83	2	
		4		Переход К219х6-108х4		
				ГОСТ 17378-83	1	
		5		Фланец 1-200-6ВСт3сп5		
				ГОСТ 12821-80	1	
		6		Фланец 1-200-16 ВСт3сп5		
				ГОСТ 12821-80	2	

Подп. и дата | Инв. № дубл. | Взам. инв. № | Подп. и дата | Инв. № подл.

Т01Б.005.201.000

Изм.	Лист	№ докум.	Подп.	Дата
Разраб.	Комолова			
Пров.	Павлов			
Гл. констр.	Сидоров			
Н. контр.	Ястребов			
Утв.	Кузнецов			

Паропровод

Лит.	Лист	Листов
	1	2

Гипротехмонтаж Москва

Формат А4

Формат	Зона	Поз.	Обозначение	Наименование	Кол.	Примеч.
		7		Болт М20-6g х 70.58		
				ГОСТ 7798-70	24	
		8		Гайка М20-6Н.5		
				ГОСТ 5915-70	24	
		9		Шайба 20.01.08 КП		
				ГОСТ 11371-78	24	
		10		Прокладка А-200-16		
				ГОСТ 15180-70	2	
		11		Задвижка 30с 41 нж1		
				Ду 200 Ру 16 ГОСТ 10194-78	1	
				Прочие изделия		
		12		Штуцер М20х1,5-50		
				3 КЧ-33-76	1	Сборник №25 ПМА ММСС СССР
		13		Колпачок М20х1,5		
				3КЧ-31-76	1	Сборник №50 ПМА ММСС СССР
		14		Прокладка 18		
				3КЧ-36-76	1	Сборник №25 ПМА ММСС СССР

Подп. и дата | Инв. № дубл. | Взам. инв. № | Подп. и дата | Инв. № подл.

Т01Б.005.201.000

Изм.	Лист	№ докум.	Подп.	Дата

Лист 2

Формат А4

Формат	Зона	Поз.	Обозначение	Наименование	Кол.	Примеч.
				Документация		
А3			Т01Б.005.202.000 СБ	Сборочный чертеж		
				Детали		
А4		1	Т01Б.005.202.001	Патрубок	1	
А4		2	Т01Б.005.201.001-01	Патрубок	1	
А4		3	Т01Б.005.201.001-02	Патрубок	1	
Б4		4	Т01Б.005.202.002	Патрубок		
				Труба 108х4 ГОСТ 8732-78 / Б20 ГОСТ 8731-74		
				L=733-1.6	1	7,52 кг
Б4		5	Т01Б.005.202.003	Патрубок		
				Труба 108х4 ГОСТ 8732-78 / Б20 ГОСТ 8731-74		
				L=155-1	1	1,6 кг
				Стандартные изделия		
		6		Отвод 90° 108х4		
				ГОСТ 17375-83	2	

Подп. и дата | Инв. № дубл. | Взам. инв. № | Подпись и дата | Инв. № подл.

Т01Б.005.202.000

Изм.	Лист	№ докум.	Подп.	Дата
Разраб.	Комолова			
Пров.	Павлов			
Н. контр.	Молоткова			
Утв.	Катерманюк			

Паропровод

Лит.	Лист	Листов
	1	2

Гипротехмонтаж Москва

Формат А4

Формат	Зона	Поз.	Обозначение	Наименование	Кол.	Примеч.
		7		Фланец 1-100-16 ВСт3сп5		
				ГОСТ 12821-80	2	
		8		Болт М16-6g х 60.58		
				ГОСТ 7798-70	16	
		9		Гайка М16-6Н.5		
				ГОСТ 5915-70	16	
		10		Шайба 16.01.08 КП		
				ГОСТ 11371-78	16	
		11		Прокладка 1-100-16		
				ГОСТ 15180-70	2	
		12		Задвижка 30с 41 нж1		
				Ду 100 Ру 16 ГОСТ 10194-78	1	
		13		Муфта 15 ГОСТ 8966-75	1	
		14		Сгон 15 ГОСТ 8965-75	1	
		15		Контргайка 15 ГОСТ 8968-75	1	
		16		Вентиль 15кч 18 п1		
				Ду 15 Ру 16 ГОСТ 18161-72	1	
				Прочие изделия		
		17		Клапан регулирующий 6с-9-2		
				Ду 100 Ру 100 ТУ 404-728-80	1	
		18		Штуцер М20х1,5-50		
				3КЧ-33-76	1	Сборник №25 ПМА ММСС СССР
		19		Колпачок М20х1,5		
				3КЧ-31-76	1	Сборник №50 ПМА ММСС СССР
		20		Прокладка 18		
				3КЧ-36-76	1	Сборник №25 ПМА ММСС СССР

Подп. и дата | Инв. № дубл. | Взам. инв. № | Подп. и дата | Инв. № подл.

Т01Б.005.202.000

Изм.	Лист	№ докум.	Подп.	Дата

Лист 2

Формат А4

Серия 5.903-11 Выпуск 1-5

Инв. № подл. | Подп. и дата | Взам. инв. № | Инв. № дубл. | Подп. и дата

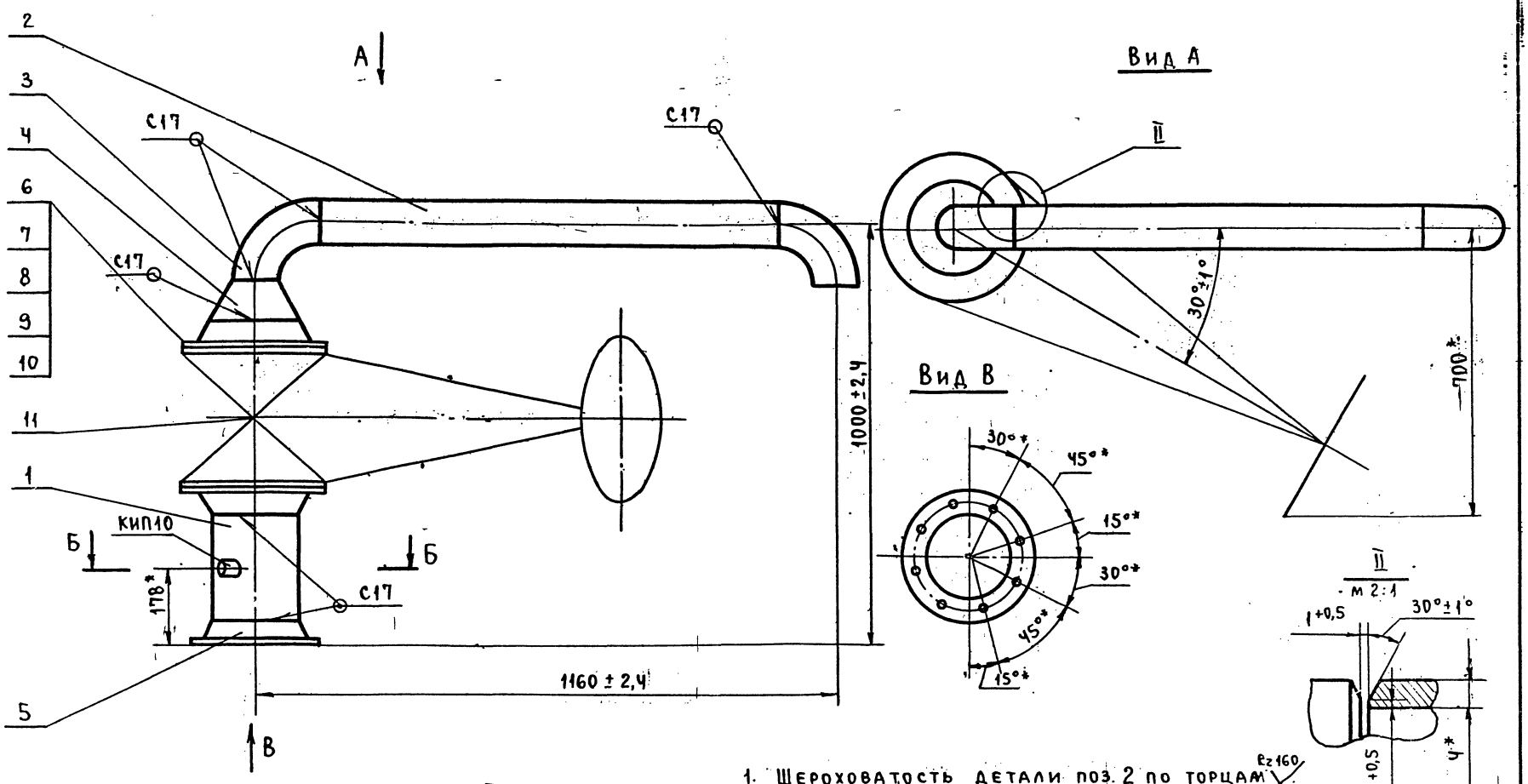

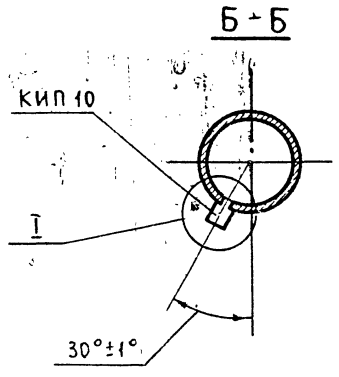

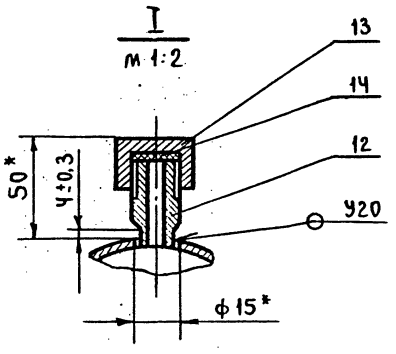

1. Шероховатость детали поз. 2 по торцам Rz160
2. Сварные швы по ГОСТ 16037-80.
3. *Размеры для справок.

						Т01Б.005.201.000 СБ	
Изм.	Лист	№ докум.	Подп.	Дата			
Разраб.		Комолова			Паропровод. Сборочный чертеж.	Лит.	Масса 203 / Масштаб 1:10
Пров.		Павлов				Лист	Листов 1
Гл. конст.		Сидоров				ГИПРОТЕХМОНТАЖ Москва	
Н. контр.		Ястребов					
Утв.		Кузнецов					

Формат А3

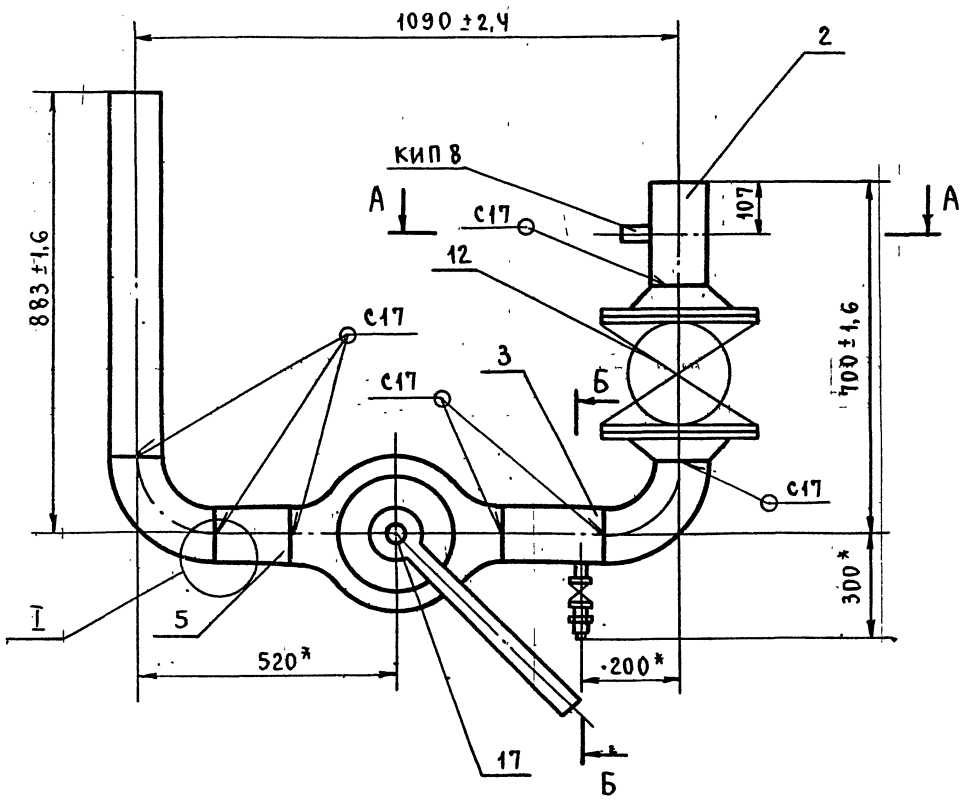

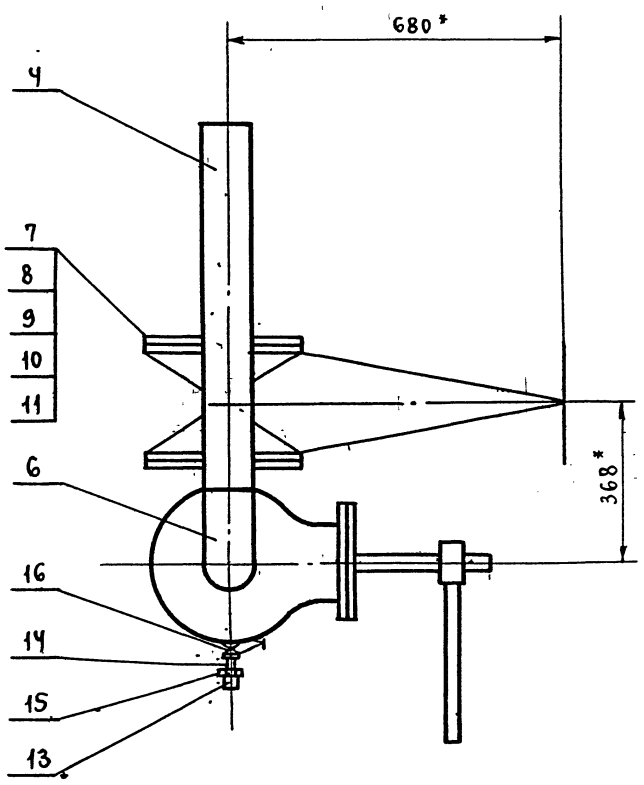

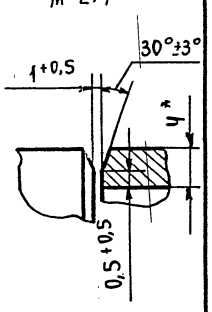

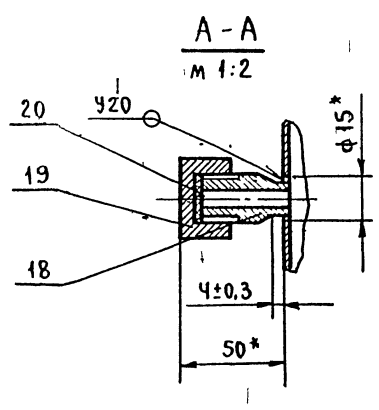

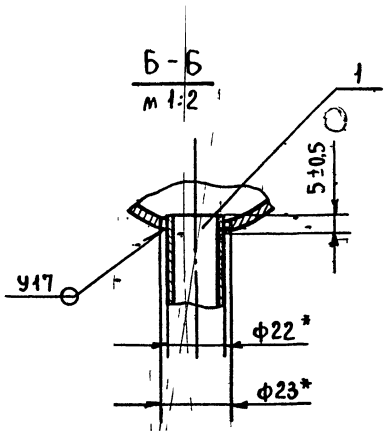

1. Шероховатость деталей поз. 4;5 по торцам Rz160
2. Сварные швы по ГОСТ 16037-80.
3. *Размеры для справок.

						Т01Б.005.202.000 СБ	
Изм.	Лист	№ докум.	Подп.	Дата			
Разраб.		Комолова			Паропровод. Сборочный чертеж.	Лит.	Масса 176 / Масштаб 1:10
Пров.		Павлов				Лист	Листов 1
Гл. конст.		Сидоров				ГИПРОТЕХМОНТАЖ Москва	
Н. контр.		Ястребов					
Утв.		Кузнецов					

Формат А3

ТП16.005 200.001

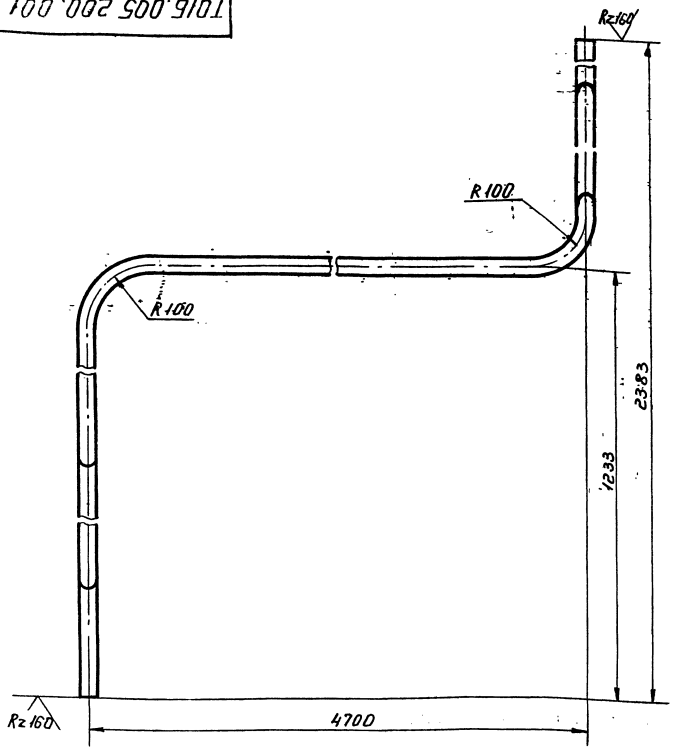

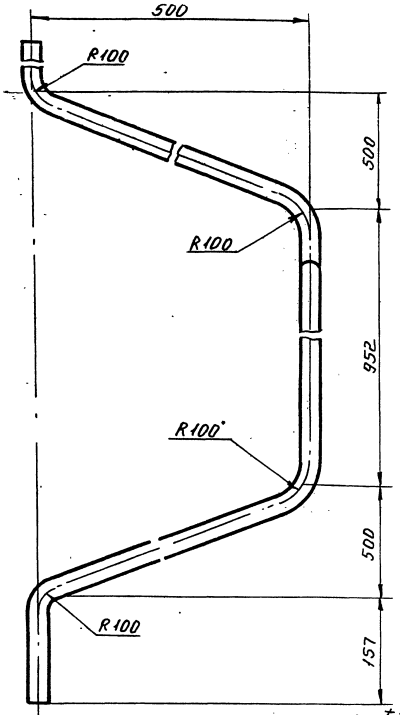

1. Неуказанные предельные отклонения размеров $\pm \frac{t_2}{2}$.
2. Длина заготовки детали L = 7564 ± 2 мм.

Изм.	Лист	№ докум.	Подп.	Дата	ТП16.005 200.001			
Разраб.		Комолова			Патрубок	Лит.	Масса	Масшт.
Пров.		Павлов					13.9	1:5
Гл. констр.		Сидоров				Лист	Листов 1	
Н. контр.		Малоткова			Труба 25×2,5-12×18Н12Т ГОСТ 9941-81	Гипротехмонтаж Москва		
Ут. в.		Когерманян						

Формат А3

ТП16.005 200.002

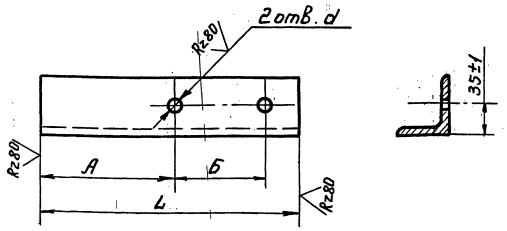

Обозначение	Размеры, мм				Масса, кг
	L	А	Б	d	
ТП16.005.200.002	190	131	38	10	1,10
-01	305	180	70	14	1,74
-02	325	197	106	14	1,86
03	300	210	70	14	1,73
-04	230	104	106	14	1,31
-05	205	135	54	12	1,17

Изм.	Лист	№ докум.	Подп.	Дата	ТП16.005 200 002-			
Разраб.		Павлов			Опора	Лит.	Масса	Масштаб
Пров.		Сидоров					см. табл.	—
Гл. констр.		Сидоров				Лист	Листов 1	
Н. контр.		Малоткова			Уголок 63×63×6-В-ГОСТ 8509-86 ВСт3сп2-Т-ГОСТ 535-79	Гипротехмонтаж Москва		
Ут. в.		Когерманян						

Формат А4

ТП16.005 202.001

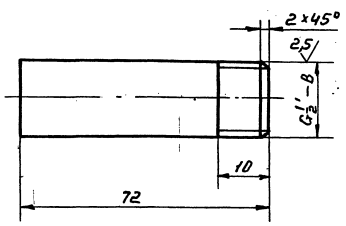

1. Неуказанные предельные отклонения размеров $\pm \frac{t_2}{2}$.
2. Шероховатость поверхности детали по торцам Rz80

Изм.	Лист	№ докум.	Подп.	Дата	ТП16.005.202.001			
Разраб.		Павлов			Патрубок	Лит.	Масса	Масшт.
Пров.		Сидоров					0,1	1:1
Гл. констр.		Сидоров				Лист	Листов	
Н. контр.		Малоткова			Труба 22×2,8 ГОСТ 8734-75 Б20 ГОСТ 8733-74	Гипротехмонтаж Москва		
Ут. в.		Когерманян						

Формат А4

Серия 5.903-11 Выпуск 1-5

Формат	Зона	Поз.	Обозначение	Наименование	Кол.	Примеч.
				Документация		
А4			ТО1Б.005.203.000 СБ	Сборочный чертеж		
				Детали		
Б.Ч		1	ТО1Б.005.203.001	Патрубок		
				Труба 76х3 ГОСТ 10704-76 / ВСт3сп5 ГОСТ 10705-80		
				L=2530-4	1	13,7 кг
Б.Ч		2	ТО1Б.005.203.002	Патрубок		
				Труба 76х3 ГОСТ 10704-76 / ВСт3сп5 ГОСТ 10705-80		
				L=928-1.6	1	5 кг
Б.Ч		3	ТО1Б.005.203.003	Патрубок		
				Труба 76х3 ГОСТ 10704-76 / ВСт3сп5 ГОСТ 10705-80		
				L=370-1.6	1	2 кг
Б.Ч		4	ТО1Б.005.203.004	Патрубок		
				Труба 76х3 ГОСТ 10704-76 / ВСт3сп5 ГОСТ 10705-80		
				L=283-1	1	1,53 кг

Инв.№ подл. | Подп. и дата | Взам. инв.№ | Инв.№ дубл. | Подп. и дата

Изм.	Лист	№ докум.	Подп.	Дата
Разраб.		Кочалова		
Пров.		Павлов		
Т. контр.		Сидоров		
Н. контр.		Астребов		
Утв.		Кузнецов		

ТО1Б.005 203.000

Трубопровод

Лит.	Лист	Листов
	1	2

Гипротехмонтаж Москва

Формат А4

Формат	Зона	Поз.	Обозначение	Наименование	Кол.	Примеч.
		5	ТО1Б.005 203.005	Патрубок		
				Труба 76х3 ГОСТ 10704-76 / ВСт3сп5 ГОСТ 10705-80		
				С=142-1	1	0,8 кг
				Стандартные изделия		
		6		Отвод 90° 76х3.5		
				ГОСТ 17375-83	3	
		7		Отвод 45° 76х3.5		
				ГОСТ 17375-83	2	
		8		Фланец 1-65-6 ВСт3сп5		
				ГОСТ 12821-80	1	

Инв.№ подл. | Подп. и дата | Взам. инв.№ | Инв.№ дубл. | Подп. и дата

Изм.	Лист	№ докум.	Подп.	Дата

ТО1Б.005 203.000

Лист 2

Формат А4

Формат	Зона	Поз.	Обозначение	Наименование	Кол.	Примеч.
				Документация		
А4			ТО1Б.005.204.000 СБ	Сборочный чертеж		
				Детали		
Б.Ч.		1	ТО1Б.005.204.001	Патрубок		
				Труба 57х3 ГОСТ 8732-78 / Б20 ГОСТ 8731-74		
				L=988-1.6	1	4 кг
Б.Ч.		2	ТО1Б.005.204.002	Патрубок		
				Труба 57х3 ГОСТ 8732-78 / Б20 ГОСТ 8731-74		
				L=901-1.6	1	3.6 кг
Б.Ч.		3	ТО1Б.005.204.003	Патрубок		
				Труба 57х3 ГОСТ 8732-78 / Б20 ГОСТ 8731-74		
				L=800-1.6	1	3,2 кг
Б.Ч		4	ТО1Б.005.204.004	Патрубок		
				Труба 57х3 ГОСТ 8732-78 / Б20 ГОСТ 8731-74		
				С=431-1.6	1	1.7 кг

Инв.№ подл. | Подп. и дата | Взам. инв.№ | Инв.№ дубл. | Подп. и дата

Изм.	Лист	№ докум.	Подп.	Дата
Разраб.		Комолова		
Пров.		Павлов		
Т. контр.		Сидоров		
Н. контр.		Астребов		
Утв.		Кузнецов		

ТО1Б.005 204.000

Трубопровод.

Лит.	Лист	Листов
	1	2

Гипротехмонтаж Москва

Формат А4

Формат	Зона	Поз.	Обозначение	Наименование	Кол.	Примеч.
				Стандартные изделия		
		5		Отвод 90°57х3		
				ГОСТ 17375-83	1	
		6		Отвод 45° 57х3		
				ГОСТ 17375-83	4	
		7		Фланец 1-50-6 ВСт3сп5		
				ГОСТ 12821-80	1	

Инв.№ подл. | Подп. и дата | Взам. инв.№ | Инв.№ дубл. | Подп. и дата

Изм.	Лист	№ докум.	Подп.	Дата

ТО1Б.005 204.000

Лист 2

Серия 5.903-11 Выпуск 1-5

Формат	Зона	Поз.	Обозначение	Наименование	Кол.	Примеч.
				Документация		
А4			ТО1Б.005.205.000 СБ	Сборочный чертеж		
				Детали		
				Патрубки		
				Труба 89х35 ГОСТ 8732-78 / Б20 ГОСТ 8731-74		
Б4		1	ТО1Б.005.205.001	L=948-1.6	1	7.0кг
Б4		2	ТО1Б.005.205.002	L=760-1.6	1	5.6кг
Б4		3	ТО1Б.005.205.003	L=720-1.6	1	5.3кг
				Стандартные изделия		
		4		Отвод 45° 89х3.5 ГОСТ 17375-83	4	

ТО1Б.005.205.000

Изм. Лист № докум. Подп. Дата
Разраб. Павлов
Пров. Сидоров
Н. контр. Молоткова
Утв. Когерманянц

Трубопровод

Лит. Лист Листов 1

Гипротехмонтаж Москва

Формат А4

Инв. № подл. | Подп. и дата | Взам. инв. № | Инв. № дубл. | Подп. и дата

Формат	Зона	Поз.	Обозначение	Наименование	Кол.	Прим.
				Документация		
А3			ТО1Б.005.207.000 СБ	Сборочный чертеж		
				Детали		
А4		1	ТО1Б.005.207.001	Патрубок	1	
				Стандартные изделия		
				Переходы ГОСТ 17378-83		
		2		К57х4-38х2	1	
		3		К57х4-45х2.5	1	
		4		К45х2.5-25х1.6	1	
				Фланцы ГОСТ 12821-80		
		5		1-20-6 ВСт3сп5	1	
		6		1-32-16 ВСт3сп5	2	
		7		Болт М16-6g х 55,58 ГОСТ 7798-70	8	
		8		Гайка М16-6Н5 ГОСТ 5915-70	8	
		9		Шайба 16.01.08кп ГОСТ 11371-78	8	
		10		Прокладка А-32-16 ГОСТ 15180-70	2	
		11		Вентиль 15кч19п2 Ду32 Ру16 ГОСТ 18162-72	1	

ТО1Б.005.207.000

Изм. Лист № докум. Подп. Дата
Разраб. Павлов
Пров. Сидоров
Н. контр. Молоткова
Утв. Когерманянц

Трубопровод

Лит. Лист Листов 1

Гипротехмонтаж Москва

Формат А4

Инв. № подл. | Подп. и дата | Взам. инв. № | Инв. № дубл. | Подп. и дата

Формат	Зона	Поз.	Обозначение	Наименование	Кол.	Прим.
				Документация		
А3			ТО1Б.005.206.000 СБ	Сборочный чертеж		
				Детали		
А4		1	ТО1Б.005.206.001	Патрубок	1	
Б4		2	ТО1Б.005.206.002	Патрубок		
				Труба 57х3 ГОСТ 10704-76 / ВСт3сп5 ГОСТ 10705-80		
				ℓ=700-1.6	1	2.7кг
Б4		3	ТО1Б.005.206.003	Патрубок		
				Труба 57х3 ГОСТ 10704-76 / ВСт3сп5 ГОСТ 10705-80		
				ℓ=360-1.6	1	1.4кг
Б4		4	ТО1Б.005.206.004	Патрубок		
				Труба 32х2 ГОСТ 10704-76 / ВСт3сп2 ГОСТ 10705-80		
				ℓ=126.5-0.5	3	0,2кг
Б4		5	ТО1Б.005.206.005	Патрубок		
				Труба 57х3 ГОСТ 10704-76 / ВСт3сп5 ГОСТ 10705-80		
				ℓ=62-0.5	4	0,23кг

ТО1Б.005 206.000

Изм. Лист № докум. Подп. Дата
Разраб. Комолова
Пров. Павлов
Т. контр. Сидоров
Н. контр. Остреров
Утв. Кузнецов

Трубопровод.

Лит. Лист Листов 2

Гипротехмонтаж Москва

Формат А4

Инв. № подл. | Подп. и дата | Взам. инв. № | Инв. № дубл. | Подп. и дата

Формат	Зона	Поз.	Обозначение	Наименование	Кол.	Примеч.
				Стандартные изделия		
		6		Отвод 90° 57х3 ГОСТ 17375-83	1	
		7		Отвод 60° 57х3 ГОСТ 17375-83	1	
		8		Отвод 45° 57х3 ГОСТ 17375-83	1	
		9		Заглушка 57х3 ГОСТ 17379-83	1	
		10		Фланец 1-25-16 ВСт3сп5 ГОСТ 12821-80	6	
		11		Болт М12-6g х 50.58 ГОСТ 7798-70	24	0,057кг
		12		Гайки М12-6Н5 ГОСТ 5915-70	24	0,015кг
		13		Шайба 12.01.08кп ГОСТ 11371-78	24	
		14		Прокладка А-25-16 ГОСТ 15180-70	6	
		15		Вентиль запорный 15кч19п2 Ду25 Ру16 ГОСТ 18162-72	3	

ТО1Б.005 206.000

Изм. Лист № докум. Подп. Дата

Лист 2

Формат А4

Т01Б.005.201.002

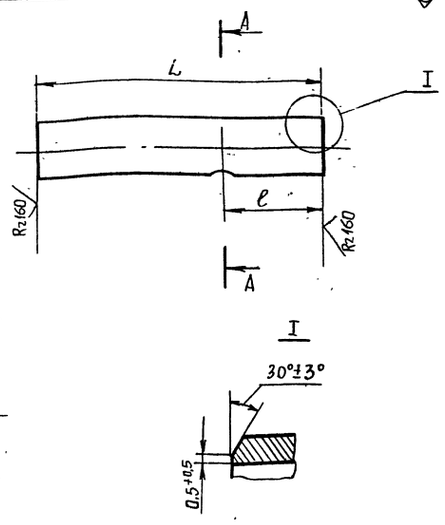

Обозначение	Размеры, мм L	e	d	Материал	Масса, кг
Т01Б.005.201.001	250	125	15	Труба 219х5 ГОСТ 8732-78 / Б20 ГОСТ 8731-74	6,6
-01	214	107	15	Труба 108х4 ГОСТ 8732-78 / Б20 ГОСТ 8731-74	2,2
-02	205	50	23	Труба 108х4 ГОСТ 8732-78 / Б20 ГОСТ 8731-74	1,1

Неуказанные предельные отклонения размеров $\pm \frac{t_2}{2}$.

Изм.	Лист	N докум.	Подп.	Дата	Т01Б.005.201.001			
Разраб.		Комолова			Патрубок	Лит	Масса	Масшт.
Пров.		Павлов					см. табл.	—
Гл.констр.		Сидоров				Лист	Листов 1	
Н.контр.		Ястребов			см. таблицу	Гипротехмонтаж Москва		
Утв.		Кузнецов						

Формат А4

Т01Б.005.203.000СБ

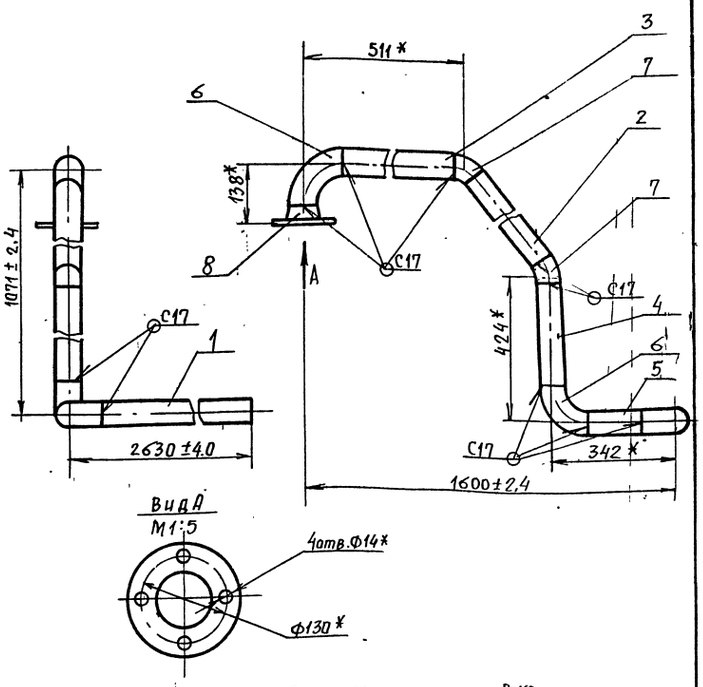

Вид А
М1:5

1. Шероховатость деталей поз. 1÷5 по торцам Rz160
2. Сварные швы по ГОСТ 16037-80.
3. * Размеры для справок.

Изм.	Лист	N докум.	Подп.	Дата	Т01Б.005.203.000СБ			
Разраб.		Комолова			Трубопровод Сборочный чертеж.	Лит	Масса	Масшт.
Пров.		Павлов					28	1:10
Гл.констр.		Сидоров				Лист	Листов 1	
Н.контр.		Ястребов				Гипротехмонтаж Москва		
Утв.		Кузнецов						

Формат А4

Т01Б.005.204.000СБ

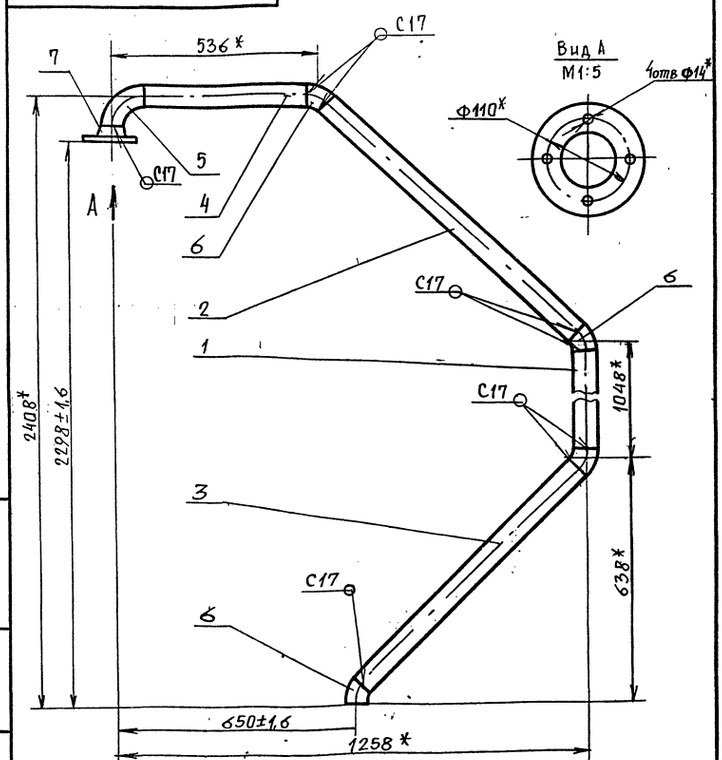

Вид А
М1:5

1. Шероховатость деталей поз 1÷4 по торцам Rz160
2. Сварные швы по ГОСТ 16037-80
3. * Размеры для справок.

Изм.	Лист	N докум.	Подп.	Дата	Т01Б.005.204.000СБ			
Разраб.		Комолова			Трубопровод Сборочный чертеж	Лит.	Масса	Масшт.
Пров.		Павлов					15,73	1:10
Гл.констр.		Сидоров				Лист	Листов 1	
Н.контр.		Ястребов				Гипротехмонтаж Москва		
Утв.		Кузнецов						

Формат А4

Т01Б.005.205.000СБ

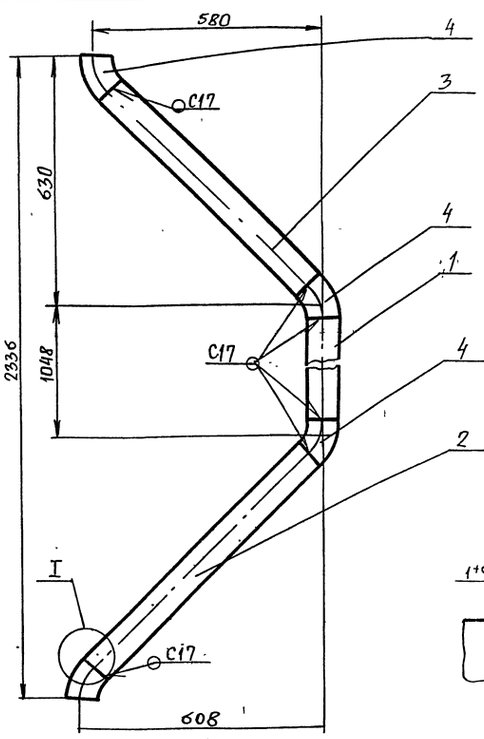

I повернуто
М 2:1

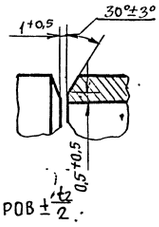

1. Неуказанные предельные отклонения размеров $\pm \frac{t_2}{2}$.
2. Сварные швы по ГОСТ 16037-80.
3. Шероховатость деталей поз. 1÷3 по торцам Rz160

Изм.	Лист	N докум.	Подп.	Дата	Т01Б.005.205.000СБ			
Разраб.		Комолова			Трубопровод Сборочный чертеж	Лит	Масса	Масшт.
Пров.		Павлов					20,7	1:10
Гл.констр.		Сидоров				Лист	Листов 1	
Н.контр.		Ястребов				Гипротехмонтаж Москва		
Утв.		Кузнецов						

Формат А4

Т01Б.005.206.000 СБ

Серия 5.903-11 выпуск 1-5

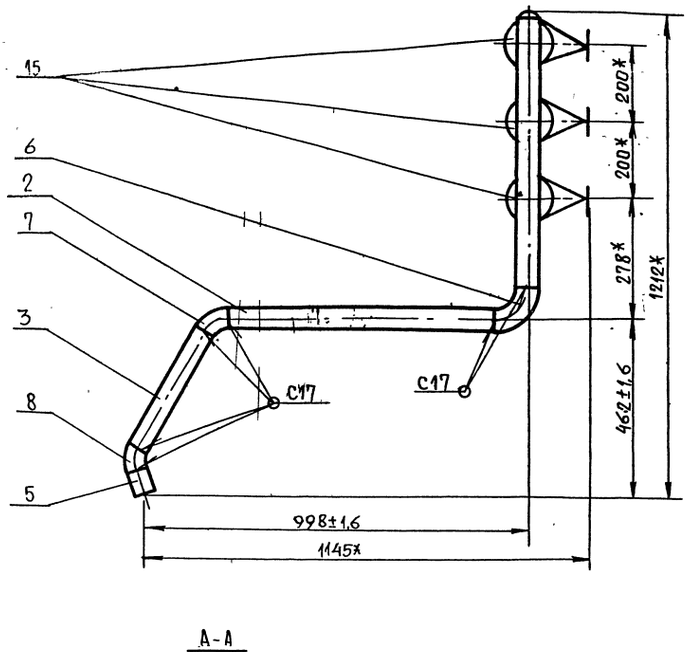

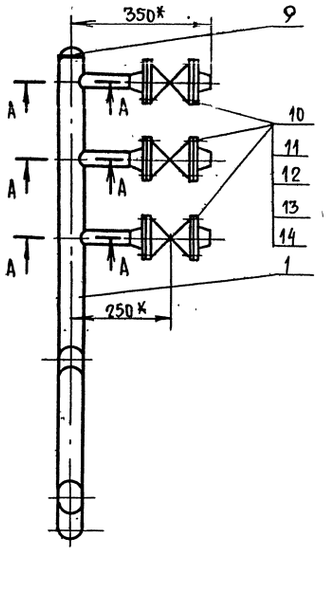

А-А
М1:1

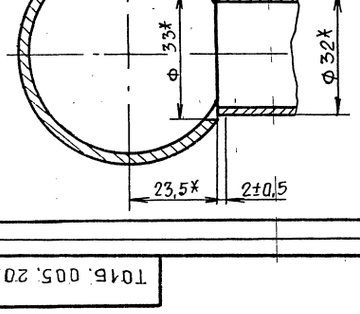

1. Шероховатость деталей поз. 2-5 по торцам Rz160.
2. Сварные швы по ГОСТ 16037-80.
3* Размеры для справок.

					Т01Б.005.206.000 СБ		
Изм.	Лист	№докум.	Подп.	Дата	Трубопровод Сборочный чертеж	Лит.	Масса 24,7 / Масшт 1:10
Разраб.		Павлов				Лист	Листов 1
Пров.		Сидоров				Гипротехмонтаж Москва	
Гл.констр.		Сидоров					
Н.контр.		Молоткова					
Утв.		Катерманяц					

Формат А3

Инв.№ подл. | Подп. и дата | Взам.инв.№ | Инв.№ дубл. | Подп. и дата

Т01Б.005.207.000 СБ

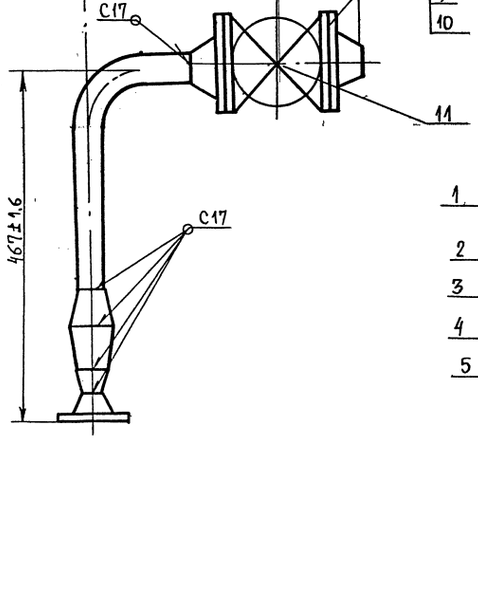

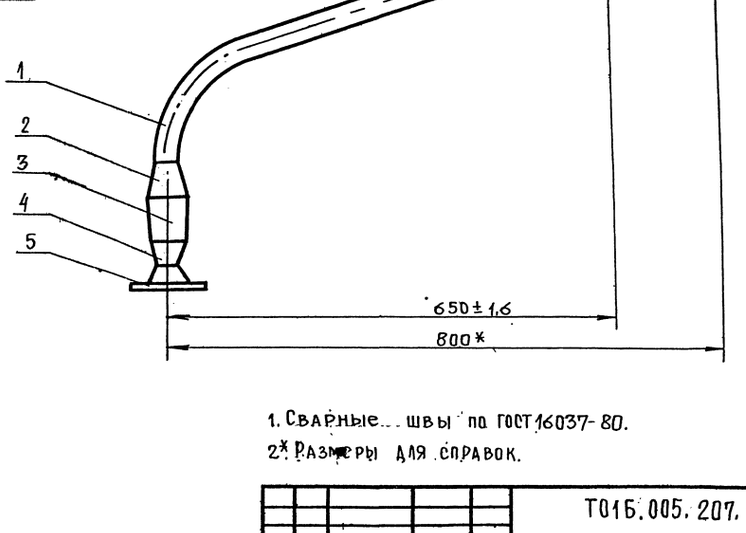

1. Сварные швы по ГОСТ 16037-80.
2* Размеры для справок.

					Т01Б.005.207.000 СБ		
Изм.	Лист	№докум.	Подп.	Дата	Трубопровод Сборочный чертеж	Лит.	Масса 12 / Масшт 1:5
Разраб.		Комолова				Лист	Листов 1
Пров.		Павлов				Гипротехмонтаж Москва	
Гл.констр.		Сидоров					
Н.контр.		Ястребов					
Утв.		Кузнецов					

Формат А3

Инв.№ подл. | Подп. и дата | Взам.инв.№ | Инв.№ дубл. | Подп. и дата

Серия 5.903-11 выпуск 1-5

Формат	Зона	Поз.	Обозначение	Наименование	Кол.	Примеч.
				Документация		
А4			Т01Б.005.208.000СБ	Сборочный чертеж		
				Детали		
				Патрубки		
				Труба 89×3 ГОСТ 10704-76 / Вст3сп5 ГОСТ 10705-80		
Б4		1	Т01Б.005.208.001	L=948-1,6	1	6,9кг
Б4		2	Т01Б.005.208.002	L=843-1,6	1	6,2кг
Б4		3	Т01Б.005.208.003	L=489-1,6	1	3,5кг
				Стандартные изделия		
		4		Отвод 45° 89×3,5 ГОСТ 17375-83	4	

Инв.№ подл. | Подпись и дата | Взам. инв.№ | Инв.№ дубл. | Подпись и дата

Изм.	Лист	№ докум.	Подп.	Дата
Разраб.		Павлов		
Пров.		Сидоров		
Н.контр.		Молоткова		
Утв.		Кагерманянц		

Т01Б.005.208.000

Трубопровод

Лит.	Лист	Листов
		1

ГИПРОТЕХМОНТАЖ Москва

Формат А4

Формат	Зона	Поз.	Обозначение	Наименование	Кол.	Примеч.
				Документация		
А4			Т01Б.005.209.000СБ	Сборочный чертеж		
				Детали		
				Патрубки		
				Труба 57×3 ГОСТ 10704-76 / Вст3сп5 ГОСТ 10705-80		
Б4		1	Т01Б.005.209.001	L=1073-2,4	1	
Б4		2	Т01Б.005.209.002	L=461-1,6		
Б4		3	Т01Б.005.209.003	L=387-1,6		
				Стандартные изделия		
		4		Отвод 45° 57×3 ГОСТ 17375-83	4	

Инв.№ подл. | Подпись и дата | Взам. инв.№ | Инв.№ дубл. | Подпись и дата

Изм.	Лист	№ докум.	Подп.	Дата
Разраб.		Павлов		
Пров.		Сидоров		
Н.контр.		Молоткова		
Утв.		Кагерманянц		

Т01Б.005.209.000

Трубопровод

Лит.	Лист	Листов
		1

ГИПРОТЕХМОНТАЖ Москва

Формат А4

Формат	Зона	Поз.	Обозначение	Наименование	Кол.	Примеч.
				Документация		
А4			Т01Б.005.210.000СБ	Сборочный чертеж		
				Детали		
А4		1	Т01Б.005.210.001	Стойка	1	
А4		2	Т01Б.005.200.002-03	Опора	1	
				Стандартные изделия		
		3		Опора ОПБ2-57 ГОСТ 14911-82	1	

Инв.№ подл. | Подпись и дата | Взам. инв.№ | Инв.№ дубл. | Подпись и дата

Изм.	Лист	№ докум.	Подп.	Дата
Разраб.		Павлов		
Пров.		Сидоров		
Н.контр.		Молоткова		
Утв.		Кагерманянц		

Т01Б.005.210.000

Опора

Лит.	Лист	Листов
	1	1

ГИПРОТЕХМОНТАЖ Москва

Формат А4

Формат	Зона	Поз.	Обозначение	Наименование	Кол.	Примеч.
				Документация		
А4			Т01Б.005.211.000СБ	Сборочный чертеж		
				Детали		
А4		1	Т01Б.005.211.001	Стойка	1	
А4		2	Т01Б.005.200.002-04	Опора	2	
А4		3	Т01Б.005.200.002-05	Опора	1	
				Стандартные изделия		
		4		Опоры ГОСТ 14911-82 ОПБ2-38	1	
		5		ОПБ2-89	2	

Инв.№ подл. | Подпись и дата | Взам. инв.№ | Инв.№ дубл. | Подпись и дата

Изм.	Лист	№ докум.	Подп.	Дата
Разраб.		Павлов		
Пров.		Сидоров		
Н.контр.		Молоткова		
Утв.		Кагерманянц		

Т01Б.005.211.000

Опора

Лит.	Лист	Листов
		1

ГИПРОТЕХМОНТАЖ Москва

Серия 5.903-11 Выпуск 1-5

Инв.№ подл. | Подп. и дата | Взам. инв.№ | Инв.№ дубл. | Подп. и дата

Т016.005.208.000СБ

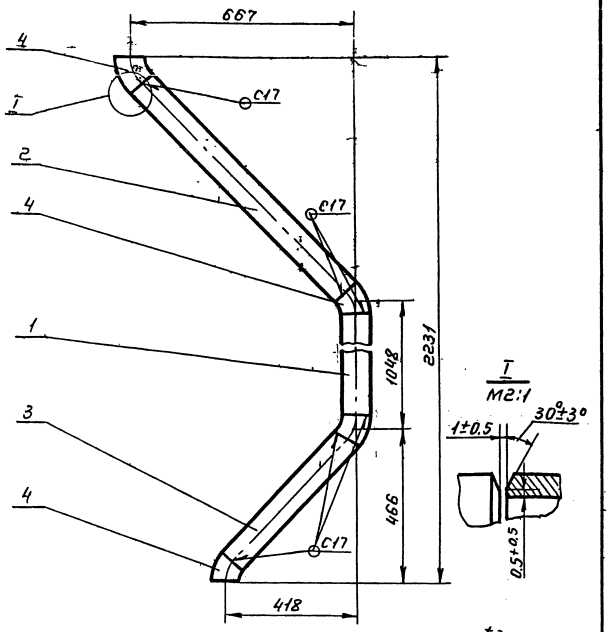

1. Неуказанные предельные отклонения размеров $\pm \frac{t_2}{2}$.
2. Сварные швы по ГОСТ 16037-80.
3. Шероховатость деталей поз. 1÷3 по торцам $Rz160$.

Изм.	Лист	№ докум.	Подп.	Дата	Т016.005.208.000СБ	Лит.	Масса	Масшт.
Разраб.		Комолова			Трубопровод сварочный чертеж.		19.4	1:10
Пров.		Павлов				Лист	Листов 1	
Гл.констр.		Сидоров						
Н.контр.		Ястребов			Гипротехмонтаж Москва			
Утв.		Кузнецов						

Формат А4

Т016.005.209.000СБ

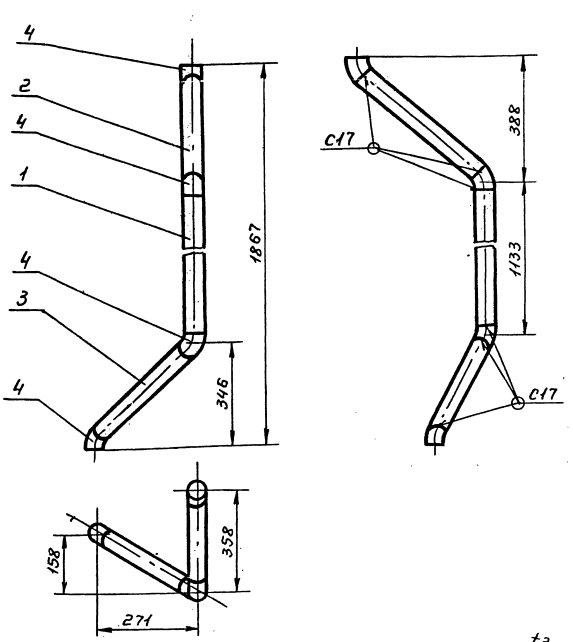

1. Неуказанные предельные отклонения размеров $\pm \frac{t_2}{2}$.
2. Сварные швы по ГОСТ 16037-80.
3. Шероховатость деталей поз. 1÷3 по торцам $Rz160$.

Изм.	Лист	№ докум.	Подп.	Дата	Т016.005.209.000СБ	Лит.	Масса	Масшт.
Разраб.		Комолова			Трубопровод сборочный чертеж.		9	1:10
Пров.		Павлов				Лист	Листов 1	
Гл.констр.		Сидоров						
Н.контр.		Ястребова			Гипротехмонтаж Москва			
Утв.		Кузнецов						

Формат А4

Т016.005.206.001

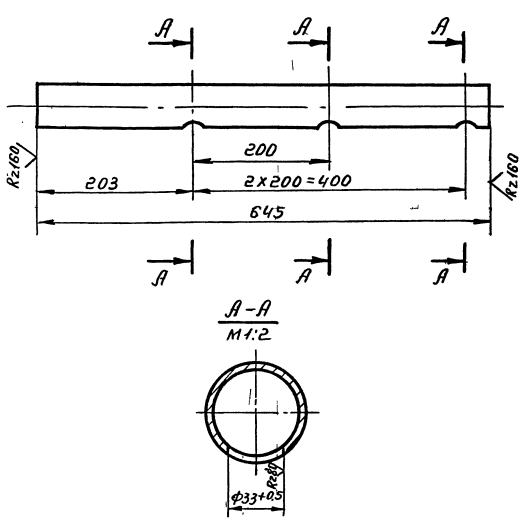

Неуказанные предельные отклонения размеров $\pm \frac{t_2}{2}$.

Изм.	Лист	№ докум.	Подп.	Дата	Т016.005.206.001	Лит.	Масса	Масшт.
Разраб.		Павлов			Патрубок		2.6	1:5
Пров.		Сидоров				Лист	Листов 1	
Гл.констр.		Сидоров						
Н.контр.		Молотков			Труба 57х3 ГОСТ 10704-76 / ВСт3сп5 ГОСТ 10705-80	Гипротехмонтаж Москва		
Утв.		Когерманян						

Формат А4

Т016.005.207.001

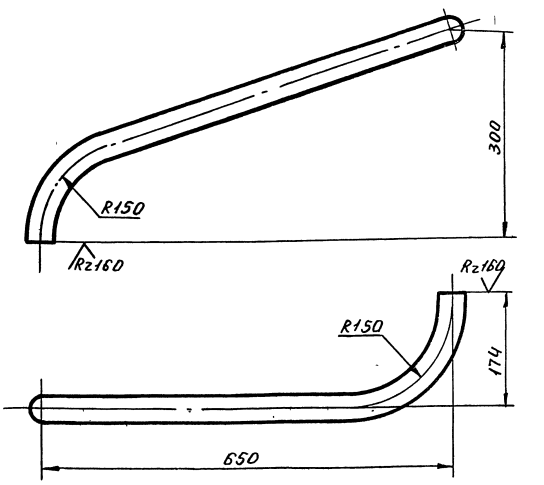

1. Неуказанные предельные отклонения размеров $\pm \frac{t_2}{2}$.
2. Длина трубной заготовки $L=860$ мм.

Изм.	Лист	№ докум.	Подп.	Дата	Т016.005.207.001	Лит.	Масса	Масшт.
Разраб.		Павлов			Патрубок		1.5	1:5
Пров.		Сидоров				Лист	Листов 1	
Гл.констр.		Сидоров						
Н.контр.		Молотков			Труба 38х2 ГОСТ 10704-76 / ВСт3сп5 ГОСТ 10705-80	Гипротехмонтаж Москва		
Утв.		Когерманян						

Формат А4

Серия 5.903-11 Выпуск 1-5

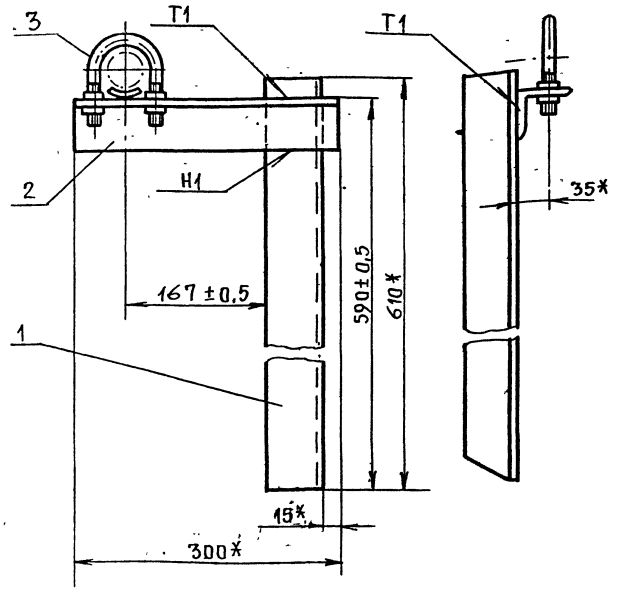

1.* Размеры для справок.

2. Сварные швы по ГОСТ 5264-80. Катет шва 6мм.

Изм.	Лист	№ докум.	Подп.	Дата
Разраб.		Павлов		
Пров.		Сидоров		
Гл. констр.		Сидоров		
Н. контр.		Молоткова		
Утв.		Катерманянц		

ТО1Б.005.210.000 СБ

Опора

Сборочный чертеж

Лит.	Масса	Масшт.
	5,6	1:5
Лист	Листов 1	

Гипротехмонтаж Москва

Формат А4

Инв. № подл. | Подп. и дата | Взам. инв. № | Инв. № дубл. | Подп. и дата

ТО1Б.005.210.000

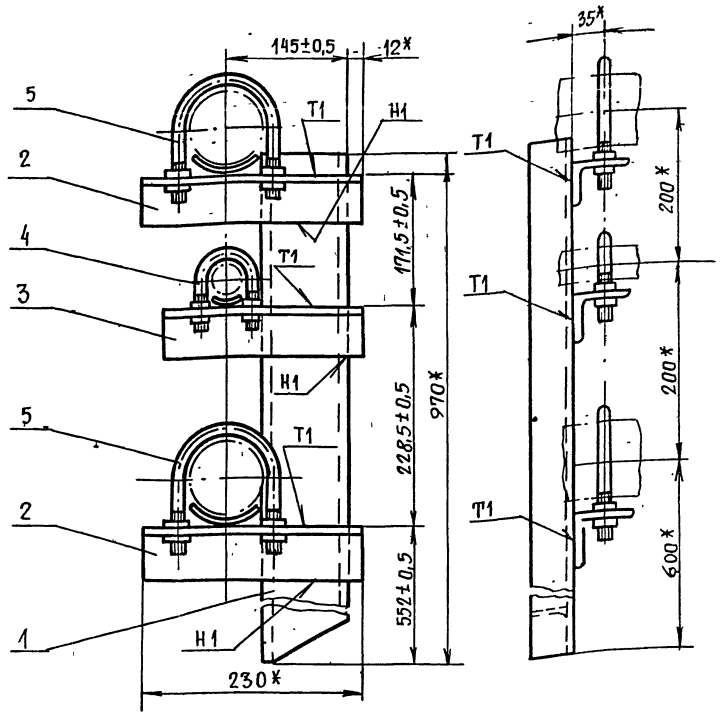

1.* Размеры для справок.

2. Сварные швы по ГОСТ 5264-80. Катет шва 6мм.

Изм.	Лист	№ докум.	Подп.	Дата
Разраб.		Павлов		
Пров.		Сидоров		
Гл. констр.		Сидоров		
Н. контр.		Молоткова		
Утв.		Катерманянц		

ТО1Б.005.211.000 СБ

Опора

Сборочный чертеж

Лит.	Масса	Масшт.
	13,3	М1:5
Лист	Листов 1	

Гипротехмонтаж Москва

Формат А4

Инв. № подл. | Подп. и дата | Взам. инв. № | Инв. № дубл. | Подп. и дата

ТО1Б.005.211.000

ТО1Б.005.210.001

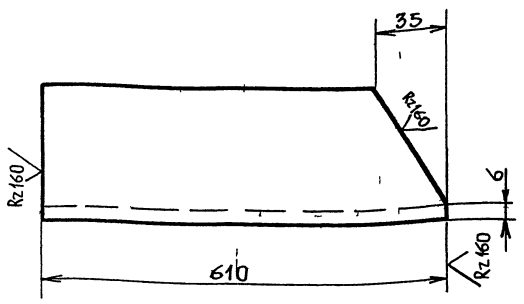

Неуказанные предельные отклонения размеров $\pm \frac{t_2}{2}$

Изм.	Лист	№ докум.	Подп.	Дата
Разраб.		Павлов		
Пров.		Сидоров		
Гл. констр.		Сидоров		
Н. контр.		Молоткова		
Утв.		Катерманянц		

ТО1Б.005.210.001

Стойка

Лит.	Масса	Масшт.
	3,5	1:2
Лист	Листов 1	

Уголок 63х63х6-Б-ГОСТ 8509-72 Вст3сп2-I-ГОСТ 535-79

Гипротехмонтаж Москва

Формат А4

Инв. № подл. | Подп. и дата | Взам. инв. № | Инв. № дубл. | Подп. и дата

ТО1Б.005.210.001

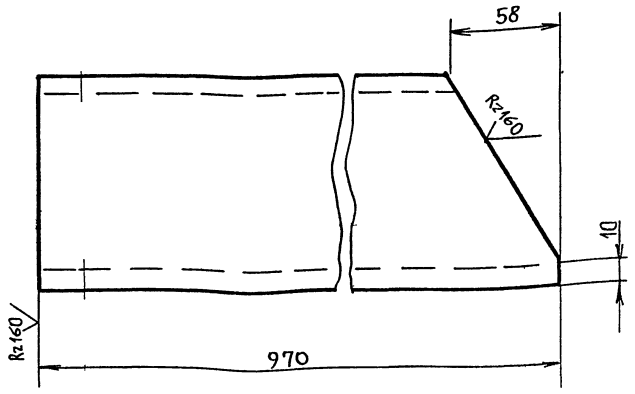

Неуказанные предельные отклонения размеров $\pm \frac{t_2}{2}$

Изм.	Лист	№ докум.	Подп.	Дата
Разраб.		Павлов		
Пров.		Сидоров		
Гл. констр.		Сидоров		
Н. контр.		Молоткова		
Утв.		Катерманянц		

ТО1Б.005.211.001

Стойка

Лит.	Масса	Масшт.
	8,3	1:2
Лист	Листов 1	

Швеллер 10-ГОСТ 8240-72 Вст3пс5-I-ГОСТ 535-79

Гипротехмонтаж Москва

23205-16 14

Формат А4

Инв. № подл. | Подп. и дата | Взам. инв. № | Инв. № дубл. | Подп. и дата

ТО1Б.005.211.001

Формат	Зона	Поз.	Обозначение	Наименование	Кол.	Примеч.
				Документация		
А2			Т01Б.005.220.000СБ	Сборочный чертеж		
				Детали		
Б4		1	Т01Б.005.220.001	БАЛКА		
				Швеллер 16 ГОСТ 8240-72 / Вст3пс6-1 ТУ14-1-3023-80		
				L = 4800±3,0мм	1	68,2кг
Б.Ч.		2	Т01Б.005.220.002	Элемент ограждения		
				Уголок 25х25х3 ГОСТ 8509-86 / Вст3кп2 ГОСТ 535-79		
				L=1120±1,2 мм	2	1,3кг
Б.Ч.		3	Т01Б.005.220.003	Ребро жесткости		
				Полоса Б-ПН-0-6,0 ГОСТ 103-76 / Вст3кп2 ГОСТ 535-79		
				80х780	8	2,9кг
Б.Ч.		4	Т01Б.005.220.004	Ребро жесткости		
				Полоса Б-ПН-0-6,0 ГОСТ 103-76 / Вст3кп2 ГОСТ 535-79		
				80х585	2	2,2 кг
Б.Ч.		5	Т01Б.005.220.005	Ребро жесткости		
				Полоса Б-ПН-0-6,0 ГОСТ 103-76 / Вст3кп2 ГОСТ 535-79		
				80х520	12	2,0кг
Б.Ч.		6	Т01Б.005.220.006	Элемент ограждения		
				Полоса Б-ПН-0-4,0 ГОСТ 103-76 / Вст3кп2 ГОСТ 535-79		
				140х3670	1	24,2кг
Б.Ч.		7	Т01Б.005.220.007	Элемент ограждения		
				Швеллер неравнополочный В 50х40х12х2,5 ГОСТ 8281-80 / Вст3кп2 ГОСТ 14974-76 L=1120±1,2мм	2	2,1кг

Т01Б.005.220.000

Изм.	Лист	N докум.	Подп.	Дата
Разраб.		Ручкина		
Провер.		Котова		
Гл.констр.		Сидоров		
Н.контр.		Чекалина		
Утв.		Катермания		

Металлоконструкция

Лит.	Лист	Листов
	1	3

Гипротехмонтаж Ленинград

Подп. и дата | Инв. N дубл. | Взам. инв. N | Подпись и дата | Инв. N подл.

Формат А4

Формат	Зона	Поз.	Обозначение	Наименование	Кол.	Примеч.
А4		8	Т01Б.005.220.008	Балка	4	
А4		9	Т01Б.005.220.009	Балка	3	
А4		10	Т01Б.005.220.010	Водкос	2	
А4		11	Т01Б.005.220.011	Водкос	4	
А4		12	Т01Б.005.220.012	Элемент ограждения	1	
А4		13	Т01Б.005.220.013	Косынка	3	
А4		14	Т01Б.005.220.014	Косынка	1	
А4		15	Т01Б.005.220.015	Косынка	4	
А4		16	Т01Б.005.220.016	Элемент ограждения	1	
А4		17	Т01Б.005.220.017	Элемент ограждения	9	
А4		18	Т01Б.005.220.018	Настил	1	
Б4		19	Т01Б.005.220.019	Пластина		
				Полоса 10 ГОСТ 103-76 / Вст3кп2 ГОСТ 535-79		
				95х70	6	0,52кг
Д4		20	Т01Б.005.220.020	Балка	1	
Б4		21	Т01Б.005.220.021	Балка		
				Швеллер 10 ГОСТ 8240-72 / Вст3пс6-1 ТУ14-1-3023-80		
				L=1960±2мм	1	16,8кг
Б4		22	Т01Б.005.220.022	Пластина		
				Лист Б-ПН-0-8,0 ГОСТ 19903-74 / Вст3пс6-1 ТУ14-1-3023-80		
				140х140	4	1,23кг
Б4		23	Т01Б.005.220.023	Стойка		
				Труба 108х4 ГОСТ 10704-76 / В-Вст3сп ГОСТ 10705-80		
				L=425±0,5мм	2	
				Стандартные изделия		
		24		Опора 108-04		
				ОСТ 34-42-622-84	2	

Т01Б.005.220.000 Лист 2

Подп. и дата | Инв. N дубл. | Взам. инв. N | Подп. и дата | Инв. N подл.

Формат А4

Формат	Зона	Поз.	Обозначение	Наименование	Кол.	Примеч.
		25		Болт М16-6g х55,58 ГОСТ 7798-70	8	
		26		Гайка М16-6Н,5 ГОСТ 5915-70	16	
		27		Шайба 16.01.08кп ГОСТ 11371-78	16	

Т01Б.005.220.000 Лист 3

Подп. и дата | Инв. N дубл. | Взам. инв. N | Подпись и дата | Инв. N подл.

Формат А4

Т01Б.005.140.090

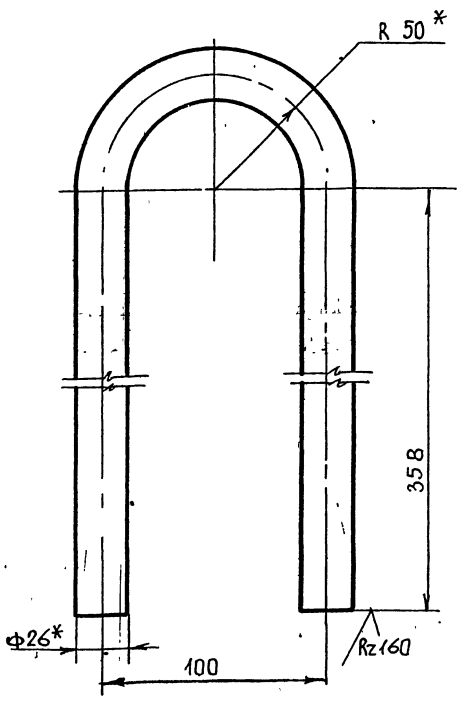

1. Предельные отклонения размеров $\pm \frac{t_2}{2}$
2. L заготовки 873 мм
3. * Размеры для справок.

Изм.	Лист	N докум.	Подп.	Дата
Разраб.		Орлова		
Пров.		Котова		
Гл.констр.		Сидоров		
Н.контр.		Ястребов		
Утв.		Катермания		

Петля

Литера	Масса	Масштаб
	3,1	1:2

Лист 1	Листов 1

Круг 26 В ГОСТ 2590-71 / Вст3кп2 ГОСТ 535-79

Гипротехмонтаж Ленинград

23205-16 15

Подп. и дата | Инв. N дубл. | Взам. инв. N | Подп. и дата | Инв. N подл.

Формат А4

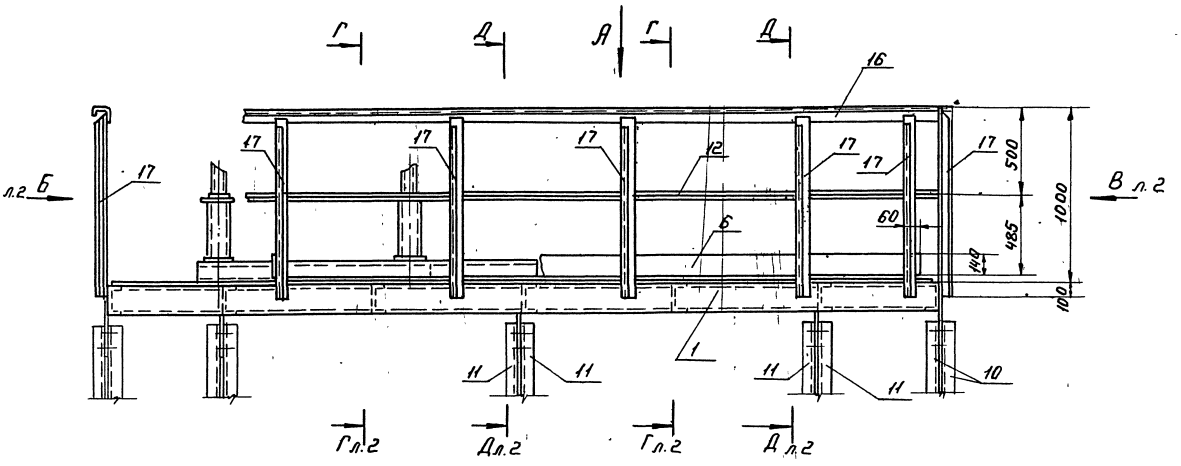

Вид А

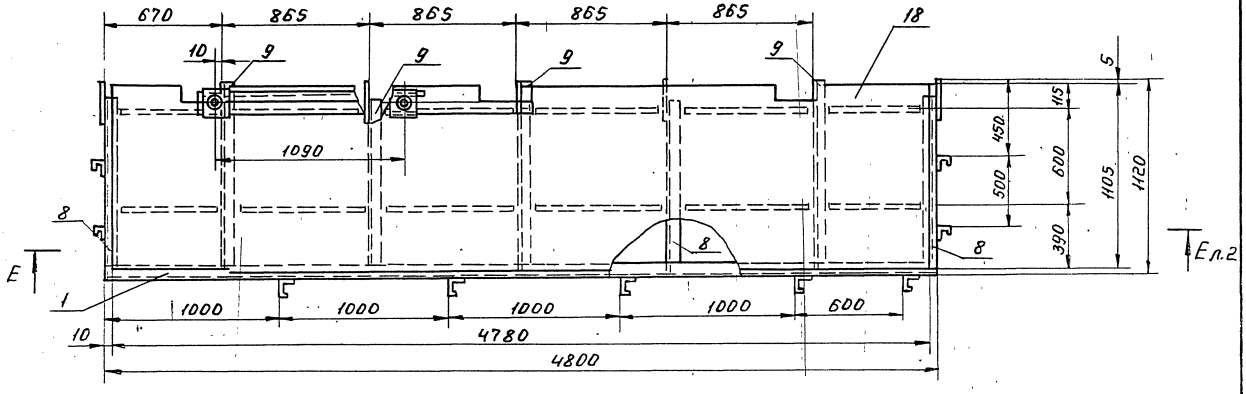

Вид Б

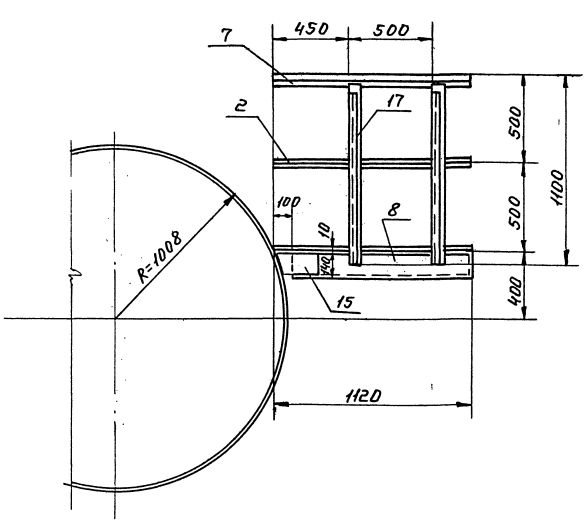

1. Сварные швы по ГОСТ 5264-80.
2. Электроды Э-46; Э-50 ГОСТ 9467-75.
3. Сварные швы сплошные по контуру прилегания свариваемых деталей. Катет сварных швов по наименьшей толщине свариваемых деталей.
4. Сварные швы очистить от шлака и окалины Шероховатость сварных швов $R_z 160$
5. Неуказанные предельные отклонения размеров $\pm \frac{t}{2}$

					Т.016.005-220.000 СБ		
Изм.	Лист.	№ докум.	Подп.	Дата			
Разраб.		Ручкина			Металлоконструкция. Сборочный чертеж	Лит.	Масса 558,5	Масшт. 1:20
Провер.		Котова						
Т.контр.		Сидоров				Лист 1	Листов 2	
Н.контр.		Чекалина				Гипротехмонтаж		
Утв.		Когерманян						

Инв. № подл. | Подп. и дата | Взам. инв. № | Инв. № дубл. | Подп. и дата

Серия 5.903-11 Выпуск 1-5

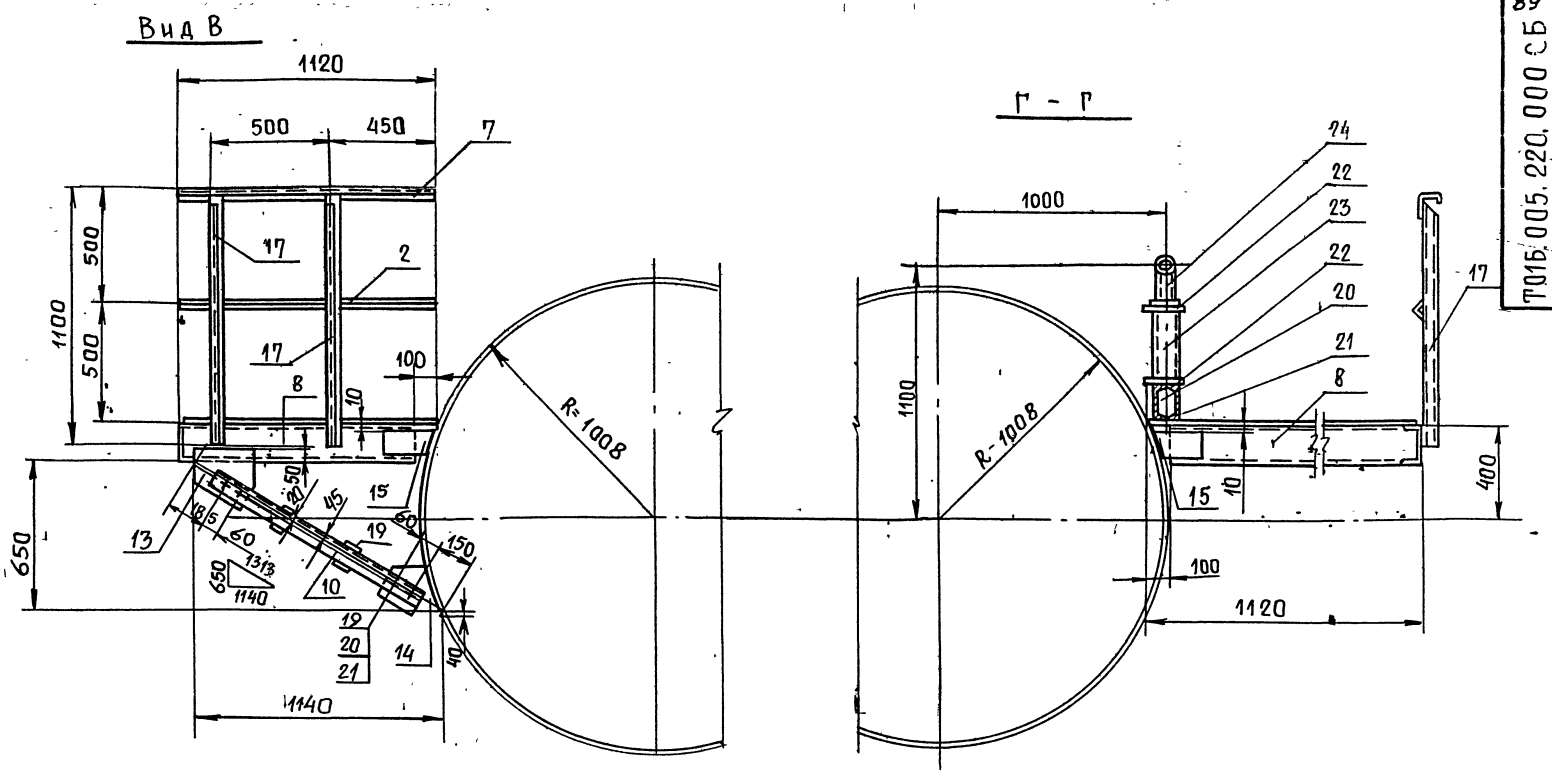

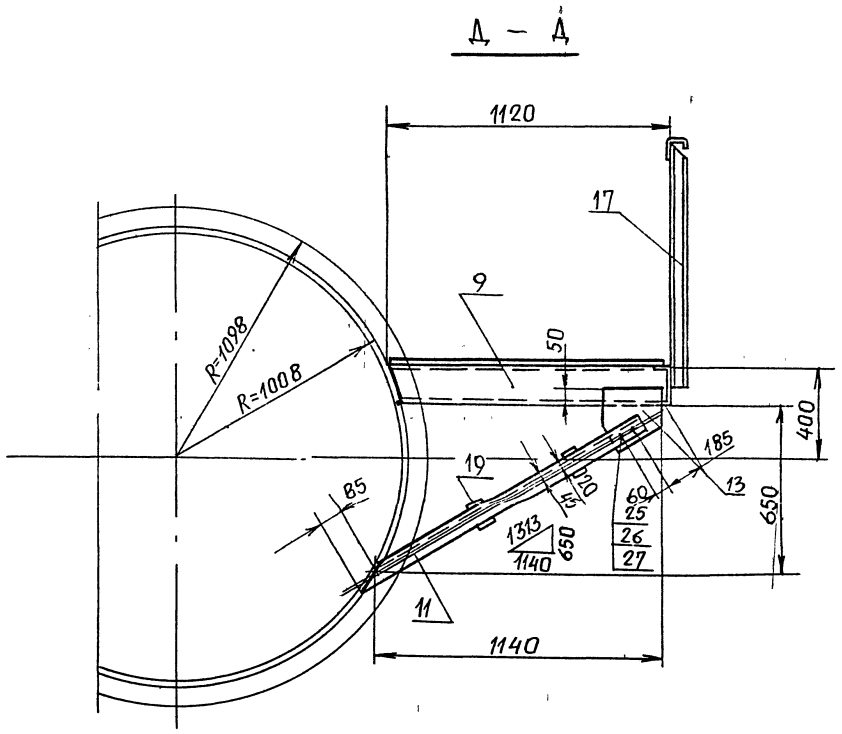

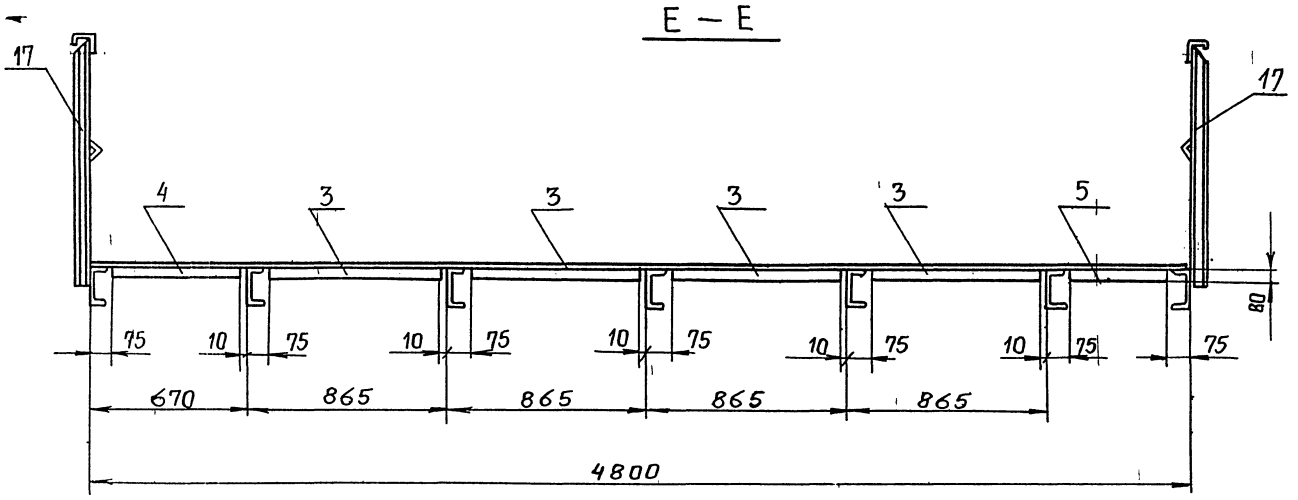

Изм	Лист	№докум	Подп	Дата	Т01Б.005.220.000 СБ	Лист 2

23205-16 17 формат А2

Инв. № подл. | Подп. и дата | Взам. инв. № | Инв. № дубл. | Подп. и дата

ТО1Б.005 220.008

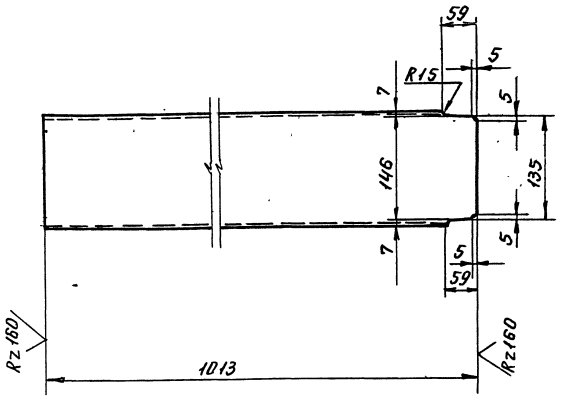

Предельные отклонения размеров $\pm \frac{t_2}{2}$

Изм.	Лист	№ докум.	Подп.	Дата
Разраб.		Ручкина		
Пров.		Котова		
Гл. констр.		Сидоров		
Н. контр.		Чекалина		
Утв.		Кагерманян		

ТО1Б.005 220.008

Балка

Лит.	Масса	Масшт.
	14,4	1:5
Лист	Листов 1	

Швеллер 16 ГОСТ 8240-72 Вст3пс6-1 ТУ14-1-3023-80

Гипротехмонтаж Ленинград

Формат А4

ТО1Б.005 220.009

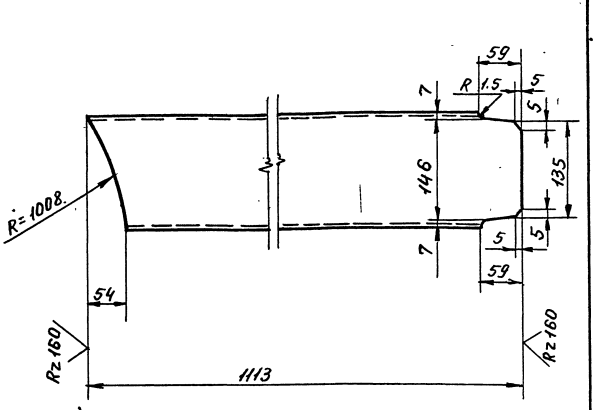

Предельные отклонения размеров $\pm \frac{t_2}{2}$.

Изм.	Лист	№ докум.	Подп.	Дата
Разраб.		Ручкина		
Пров.		Котова		
Гл. констр.		Сидоров		
Н. контр.		Чекалина		
Утв.		Кагерманян		

ТО1Б.005 220.009

Балка

Лит.	Масса	Масшт.
	15,8	1:5
Лист	Листов 1	

Швеллер 16 ГОСТ 8240-72 Вст3пс6-1 ТУ14-1-3023-80

Гипротехмонтаж Ленинград

Формат А4

ТО1Б.005 220.010

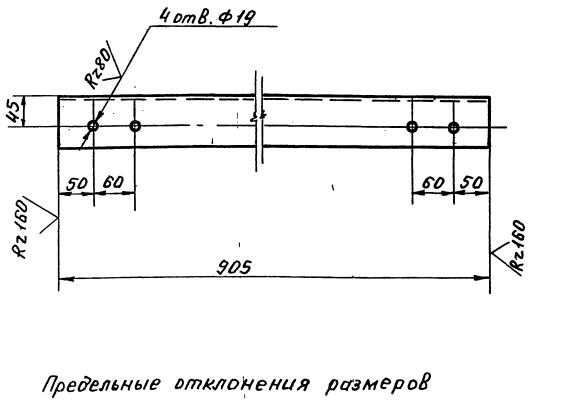

Предельные отклонения размеров отверстий H14, остальных $\pm \frac{t_2}{2}$.

Изм.	Лист	№ докум.	Подп.	Дата
Разраб.		Ручкина		
Пров.		Котова		
Гл. констр.		Сидоров		
Н. контр.		Чекалина		
Утв.		Кагерманян		

ТО1Б.005 220.010

Подкос

Лит.	Масса	Масшт.
	6,2	1:5
Лист	Листов 1	

Уголок 75х75х6 ГОСТ 8509-86 Вст3пс6-1 ТУ14-1-3023-80

Гипротехмонтаж Ленинград

Формат А4

ТО1Б.005 220.011

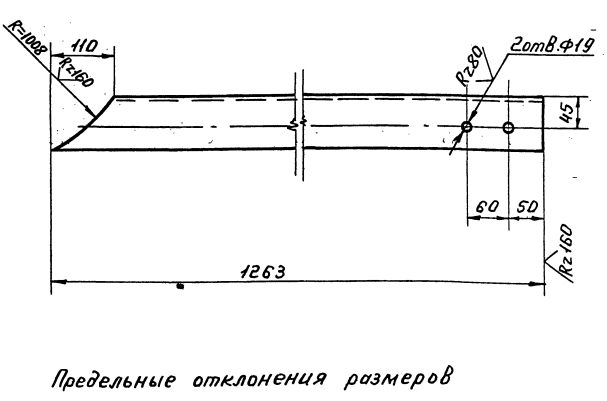

Предельные отклонения размеров отверстий H14, остальных $\pm \frac{t_2}{2}$.

Изм.	Лист	№ докум.	Подп.	Дата
Разраб.		Ручкина		
Пров.		Котова		
Гл. констр.		Сидоров		
Н. контр.		Чекалина		
Утв.		Кагерманян		

ТО1Б.005 220.011

Подкос

Лит.	Масса	Масшт.
	8,7	1:5
Лист	Листов 1	

Уголок 75х75х6 ГОСТ 8509-86 Вст3пс6-1 ТУ14-1-3023-80

Гипротехмонтаж Ленинград

Формат А4

Инв. № подл. | Подп. и дата | Взам. инв. № | Инв. № дубл. | Подп. и дата

Серия 5.903-11 - Выпуск 1-5

Т01Б.005.220.012

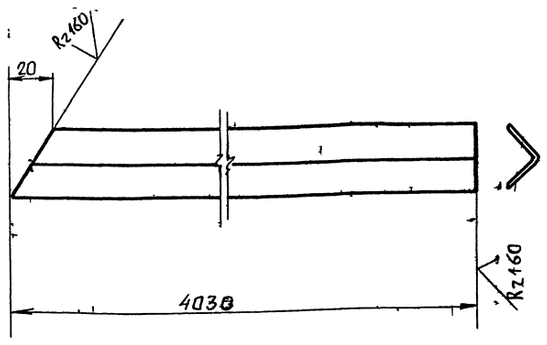

Предельные отклонения размеров $\pm \frac{t_2}{2}$

Изм.	Лист	№ докум.	Подп.	Дата
Разраб.		Ручкина		
Пров.		Котова		
Гл. констр.		Сидоров		
Н. контр.		Чекалина		
Утв.		Катерманинц		

Т01Б.005.220.012

Элемент ограждения

Лит.	Масса	Масшт.
	4,5	1:2
Лист	Листов 1	

Уголок 25х25х3 ГОСТ 8509-86 / Вст3кп2-1 ГОСТ 535-79

Гипротехмонтаж Ленинград

Формат А4

Т01Б.005.220.013

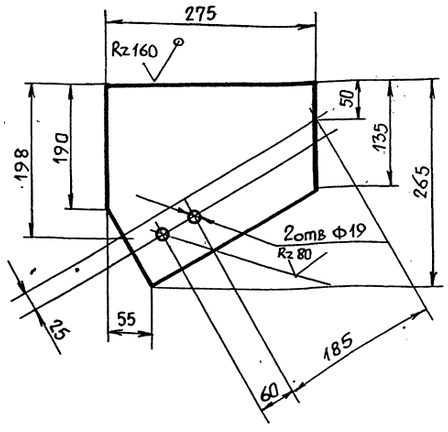

Предельные отклонения размеров отверстий H14; остальных $\pm \frac{t_2}{2}$

Изм.	Лист	№ докум.	Подп.	Дата
Разраб.		Ручкина		
Пров		Котова		
Гл. констр.		Сидоров		
Н. контр		Чекалина		
Утв.		Катерманинц		

Т01Б.005.220.013

Косынка

Лит	Масса	Масшт
	3,5	1:5
Лист	Листов 1	

Лист Б-ПН-0-10 ГОСТ 19903-74 / Вст3пс6-1ТУ14-1-3023-80

Гипротехмонтаж Ленинград

Формат А4

Т01Б.005.220.014

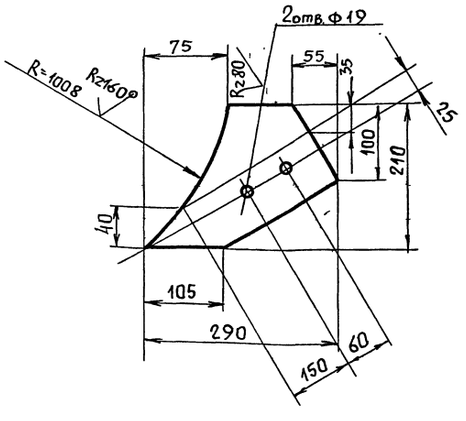

Предельные отклонения размеров отверстий H14, остальных $\pm \frac{t_2}{2}$

Изм.	Лист	№ докум.	Подп.	Дата
Разраб.		Ручкина		
Пров.		Котова		
Гл. констр.		Сидоров		
Н. контр.		Чекалина		
Утв.		Катерманинц		

Т01Б.005.220.014

Косынка

Лит.	Масса	Масшт.
	2,2	1:5
Лист	Листов 1	

Лист Б-ПН-0-10 ГОСТ 19903-74 / Вст3пс6-1ТУ14-1-3023-80

Гипротехмонтаж Ленинград

Формат А4

Т01Б.005.220.015

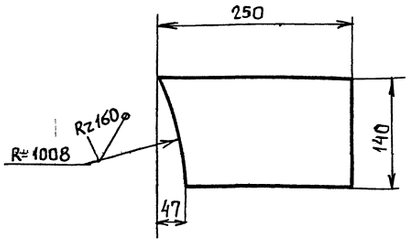

Предельные отклонения размеров $\pm \frac{t_2}{2}$.

Изм.	Лист	№ докум.	Подп.	Дата
Разраб.		Ручкина		
Пров.		Котова		
Гл. констр.		Сидоров		
Н. контр.		Чекалина		
Утв.		Катерманинц		

Т01Б.005.220.015

Косынка

Лит.	Масса	Масшт.
	1,6	1:5
Лист 1	Листов 1	

Лист Б-ПН-0-10 ГОСТ 19903-74 / Вст3пс6-1ТУ14-1-3023-80

Гипротехмонтаж Ленинград

Формат А4

Серия 5.903-11 выпуск 1-5

Т016.005.220.016

Предельные отклонения размеров $\pm \frac{t_2}{2}$

Изм.	Лист	N докум.	Подп.	Дата
Разраб.		Ручкина		
Пров.		Котова		
Гл. констр.		Сидоров		
Н. контр.		Чекалина		
Утв.		Катерманянц		

Т01Б.005.220.016

Элемент ограждения

Лит.	Масса	Масшт.
	7,5	1:2
Лист	Листов 1	

Швеллер неравнополочный В50х40х12х2,5 ГОСТ 8281-80 / Вст.3 кп2 ГОСТ 11474-76

Гипротехмонтаж Ленинград

Формат А4

Инв. № подл. | Подп. и дата | Взам. инв. № | Инв. № дубл. | Подп. и дата

Т016.005.220.017

Предельные отклонения размеров $\pm \frac{t_2}{2}$

Изм.	Лист	N докум.	Подп.	Дата
Разраб.		Ручкина		
Пров.		Котова		
Гл. констр.		Сидоров		
Н. контр.		Чекалина		
Утв.		Катерманянц		

Т01Б.005.220.017

Элемент ограждения

Лит.	Масса	Масшт.
	2,0	1:2
Лист	Листов 1	

Швеллер неравнополочный В50х40х12х2,5 ГОСТ 8281-80 / Вст.3 кп2 ГОСТ 11474-76

Гипротехмонтаж Ленинград

Формат А4

Инв. № подл. | Подп. и дата | Взам. инв. № | Инв. № дубл. | Подп. и дата

Т016.005.220.018

Предельные отклонения размеров $\pm \frac{t_2}{2}$.

Изм.	Лист	N докум.	Подп.	Дата
Разраб.		Ручкина		
Пров.		Котова		
Гл. констр.		Сидоров		
Н. контр.		Чекалина		
Утв.		Катерманянц		

Т01Б.005.220.018

Настил

Лит.	Масса	Масшт.
	223,4	1:20
Лист	Листов 1	

Лист ромб. К-ПУ-5х1105х4780 Б Ст 3сп ГОСТ 8568-77

Гипротехмонтаж Ленинград

Формат А4

Инв. № подл. | Подп. и дата | Взам. инв. № | Инв. № дубл. | Подп. и дата

Т016.005.220.020

Изм.	Лист	N докум.	Подп.	Дата
Разраб.		Павлов		
Пров.		Сидоров		
Гл. констр.		Сидоров		
Н. контр.		Чекалина		
Утв.		Катерманянц		

Т01Б.005.220.020

Балка

Лит.	Масса	Масшт.
	17	1:5
Лист	Листов 1	

Швеллер 10 ГОСТ 8240-72 / Вст3пс6-1 ТУ 14-1-3023-80

Гипротехмонтаж Ленинград

Формат А4

Инв. № подл. | Подп. и дата | Взам. инв. № | Инв. № дубл. | Подп. и дата

Формат	Зона	Поз.	Обозначение	Наименование	Кол.	Примеч.
				Документация		
А2			ТО1Б.005.300.000 СБ	Сборочный чертеж		
				Сборочные единицы		
А4		1	ТО1Б.005.301.000	Трубопровод	1	
А4		2	ТО1Б.005.302.000	Трубопровод	1	
А4		3	ТО1Б.005.303.000	Кронштейн	1	
А4		4	ТО1Б.005.303.000-01	Кронштейн	1	
				Детали		
А4		5	ТО1Б.005.300.001	Отвод	1	
А4		6	ТО1Б.005.300.002	Патрубок	1	
				Прочие изделия		
		7		Устройство предохранительное ДА-50*	1	

* Поставляется в комплекте с деаэрационной колонкой заказчиком

Инв.№ подл. | Подпись и дата | Взам.инв.№ | Инв.№ дубл. | Подпись и дата

Изм.	Лист	№ докум.	Подп.	Дата
Разраб.		Павлов		
Пров.		Сидоров		
Н.контр.		Молоткова		
Утв.		Согерманян		

ТО1Б.005.300.000

Установка гидрозатвора

Лит.	Лист	Листов
		1

ГИПРОТЕХМОНТАЖ Москва 1987

Формат А4

Формат	Зона	Поз.	Обозначение	Наименование	Кол.	Примеч.
				Документация		
А4			ТО1Б.005.301.000 СБ	Сборочный чертеж		
				Детали		
Б4		1	ТО1Б.005.301.001	Патрубок		
				Труба 108×4 ГОСТ 10704-76 / ВСт3сп5 ГОСТ 10705-80		
				L = 180 - 1,0	1	1,85кг
				Стандартные изделия		
		2		Отвод 90° 108×4 ГОСТ 17375-83	1	
		3		Переход К108×4-89×3,5 ГОСТ 17378-83	1	
		4		Фланец 1-80-2,5 ВСт3сп5 ГОСТ 12821-80	1	

Инв.№ подл. | Подпись и дата | Взам.инв.№ | Инв.№ дубл. | Подпись и дата

Изм.	Лист	№ докум.	Подп.	Дата
Разраб.		Павлов		
Пров.		Сидоров		
Н.контр.		Молоткова		
Утв.		Согерманян		

ТО1Б.005.301.000

Трубопровод

Лит.	Лист	Листов
		1

ГИПРОТЕХМОНТАЖ Москва 1987

Формат А4

Формат	Зона	Поз.	Обозначение	Наименование	Кол.	Примеч.
				Документация		
А4			ТО1Б.005.302.000 СБ	Сборочный чертеж		
				Детали		
Б4		1	ТО1Б.005.302.001	Патрубок		
				Труба 108×4 ГОСТ 10704-76 / ВСт3сп5 ГОСТ 10705-80		
				L = 730 - 1,8	1	7,5кг
Б4		2	ТО1Б.005.302.002	Патрубок		
				Труба 108×4 ГОСТ 10704-76 / ВСт3сп5 ГОСТ 10705-80		
				L = 670 - 1,6	1	6,9кг
				Стандартные изделия		
		3		Отвод 90° 108×4 ГОСТ 17375-83	1	

Инв.№ подл. | Подпись и дата | Взам.инв.№ | Инв.№ дубл. | Подпись и дата

Изм.	Лист	№ докум.	Подп.	Дата
Разраб.		Павлов		
Пров.		Сидоров		
Н.контр.		Молоткова		
Утв.		Согерманян		

ТО1Б.005.302.000

Трубопровод

Лит.	Лист	Листов
		1

ГИПРОТЕХМОНТАЖ Москва 1987

Формат А4

Формат	Зона	Поз.	Обозначение	Наименование	Кол.	Примеч.
				Документация		
А4			ТО1Б.005.303.000 СБ	Сборочный чертеж		
А4			ТО1Б.005.303.000-01 СБ	Сборочный чертеж		
				Детали		
А4		1	ТО1Б.005.303.001	Консоль	1	
А4		1	ТО1Б.005.303.001-01	Консоль	1	
А4		2	ТО1Б.005.303.002	Подкос	1	
А4		2	ТО1Б.005.303.002-01	Подкос	1	

Инв.№ подл. | Подпись и дата | Взам.инв.№ | Инв.№ дубл. | Подпись и дата

Изм.	Лист	№ докум.	Подп.	Дата
Разраб.		Павлов		
Пров.		Сидоров		
Н.контр.		Молоткова		
Утв.		Согерманян		

ТО1Б.005.303.000

Кронштейн

Лит.	Лист	Листов
		1

ГИПРОТЕХМОНТАЖ Москва 1987

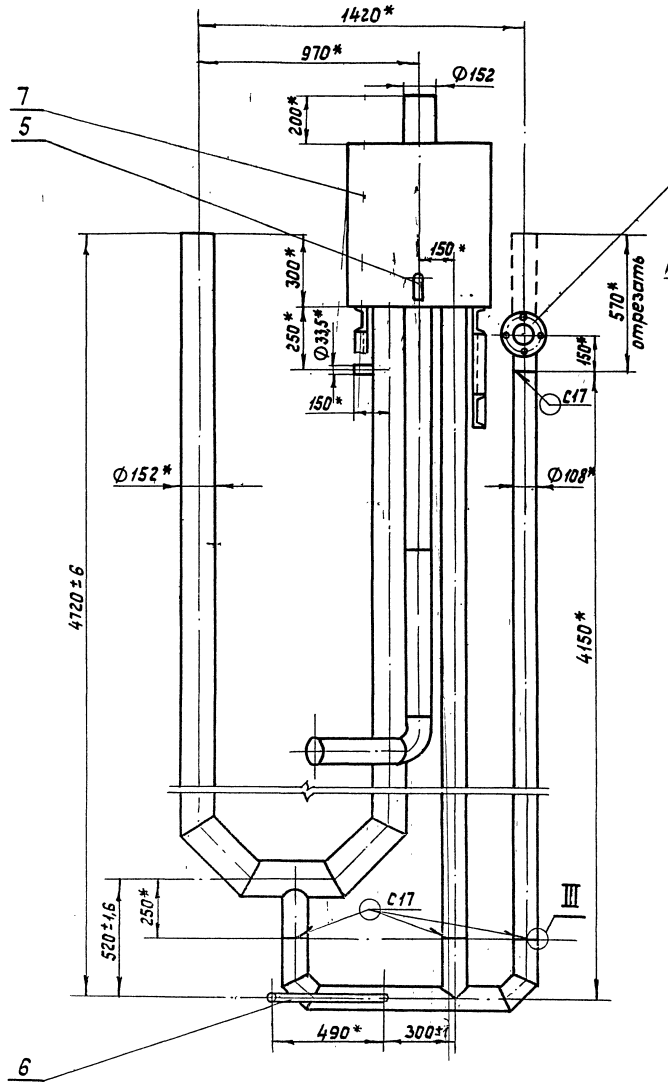

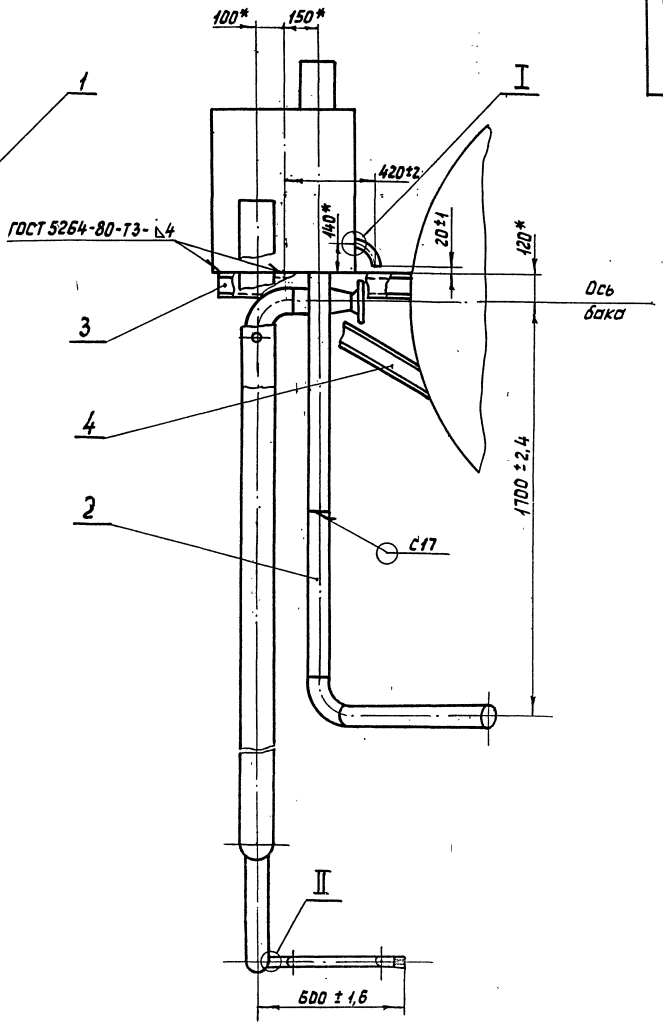

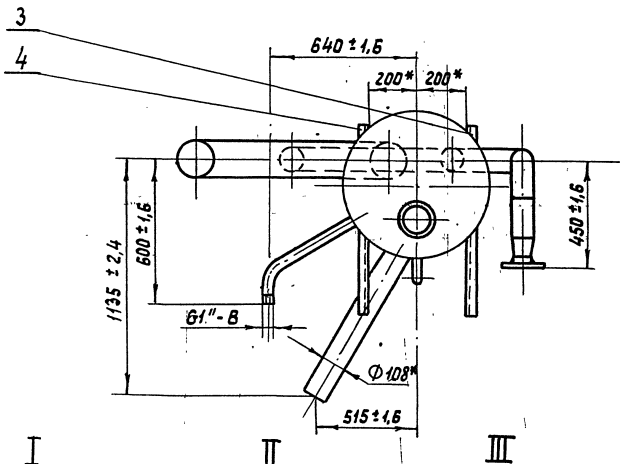

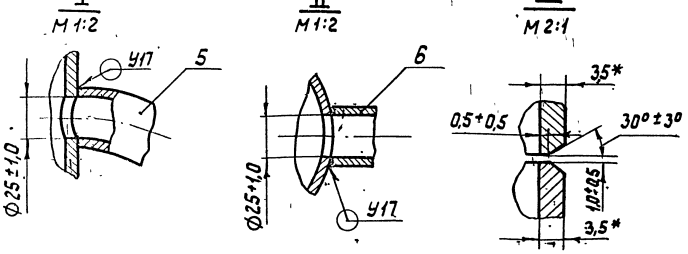

1.* Размеры для справок.

2. Сварные швы трубных соединений по ГОСТ 16037-80.

3. Сварные швы соединений деталей поз. 3; 4 и 7 по ГОСТ 5264-80. Сварные швы сплошные по контуру прилегания свариваемых деталей.

Изм.	Лист	№ докум.	Подп.	Дата
Разраб.		Павлов		
Пров.		Сидоров		
Гл.конст.		Сидоров		
Н.контр.		Молоткова		
Утв.		Катерманяну		

Т01Б.005.300.000СБ

Установка гидрозатвора
Сборочный чертеж

Лит.	Масса	Масштаб
	545	1:15
Лист	Листов 1	

ГИПРОТЕХМОНТАЖ
Москва 1987

Копировал 23205-16 22 Формат А2

Инв.№подл. | Подпись и дата | Взам.инв.№ | Инв.№дубл. | Подпись и дата

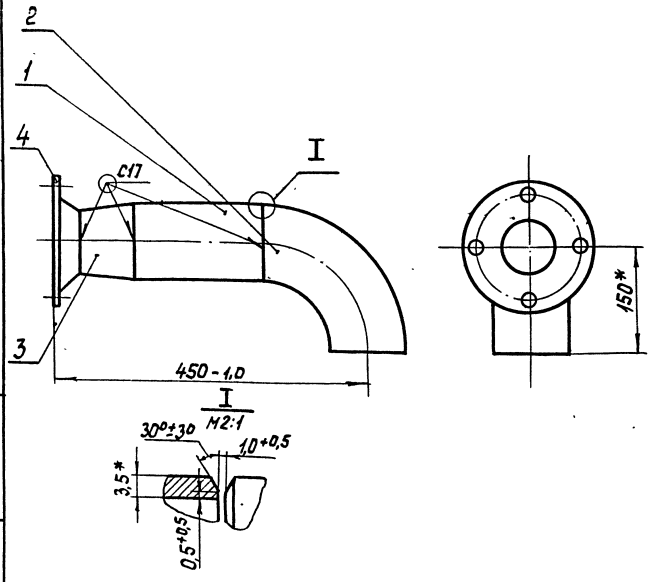

1. Сварные швы по ГОСТ 16037-80.
2. * Размеры для справок.

Изм.	Лист	№ докум.	Подп.	Дата	Т01Б.005 301.000СБ			
Разраб.		Комолова			Трубопровод Сборочный чертеж	Лит.	Масса	Масштаб
Пров.		Павлов					8,1	1:5
Гл.констр.		Сидоров				Лист	Листов 1	
Н.контр.		Молоткова			ГИПРОТЕХМОНТАЖ Москва			
Утв.		Когерманяну						

Копировал Формат А4

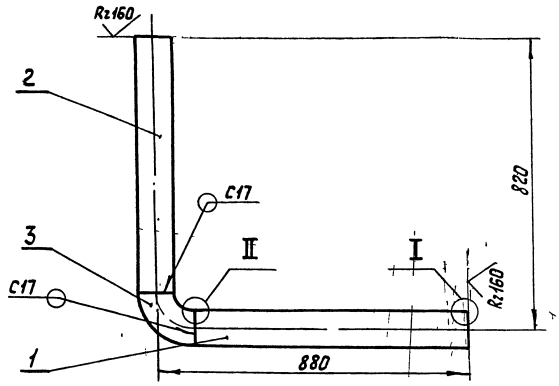

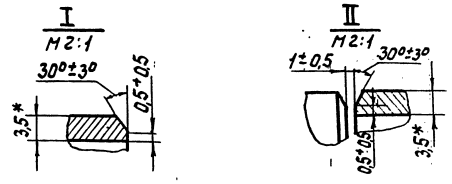

1. Неуказанные предельные отклонения размеров $\pm \frac{t_z}{2}$.
2. Сварные швы по ГОСТ 16037-80.
3. * Размеры для справок.

Изм.	Лист	№ докум.	Подп.	Дата	Т01Б.005 302.000СБ			
Разраб.		Комолова			Трубопровод Сборочный чертеж	Лит.	Масса	Масштаб
Пров.		Павлов					17,2	1:10
Гл.констр.		Сидоров				Лист	Листов 1	
Н.контр.		Молоткова			ГИПРОТЕХМОНТАЖ Москва			
Утв.		Когерманяну						

Копировал Формат А4

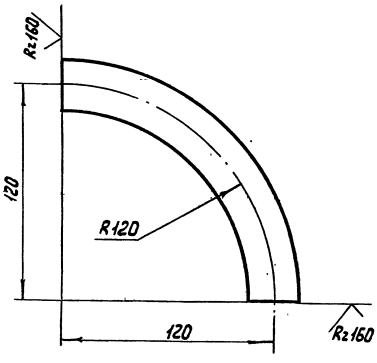

1. Неуказанные предельные отклонения размеров $\pm \frac{t_z}{2}$.
2. Длина трубной заготовки 190 ±0,5 мм

Изм.	Лист	№ докум.	Подп.	Дата	Т01Б.005 300.001			
Разраб.		Комолова			Отвод	Лит.	Масса	Масштаб
Пров.		Павлов					0,45	1:2
Гл.констр.		Сидоров				Лист	Листов 1	
Н.контр.		Молоткова			ГИПРОТЕХМОНТАЖ Москва			
Утв.		Когерманяну			Труба 25×3,2 ГОСТ 3262-75			

Формат А4

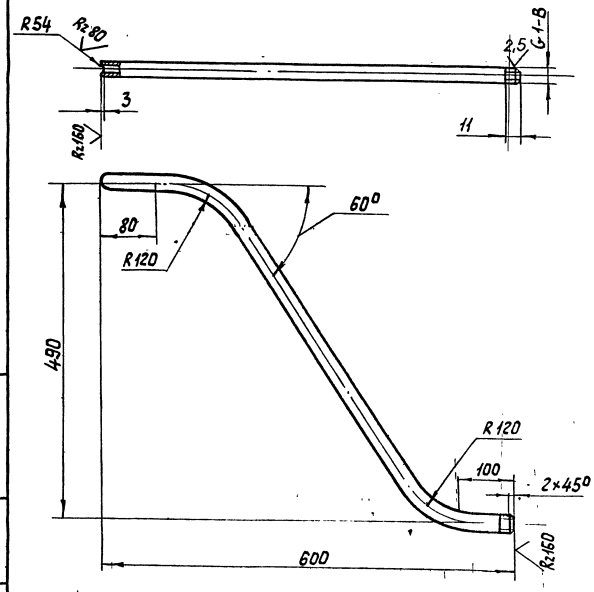

1. Неуказанные предельные отклонения размеров $\pm \frac{t_z}{2}$.
2. Длина трубной заготовки 930 ± 0,8 мм

Изм.	Лист	№ докум.	Подп.	Дата	Т01Б.005 300.002			
Разраб.		Комолова			Патрубок	Лит.	Масса	Масштаб
Пров.		Павлов					2,2	1:5
Гл.констр.		Сидоров				Лист	Листов 1	
Н.контр.		Молоткова			ГИПРОТЕХМОНТАЖ Москва			
Утв.		Когерманяну			Труба 25×3,2 ГОСТ 3262-75			

 Копировал Сопина Формат А4

Инв.№ подл. | Подпись и дата | Взам.инв.№ | Инв.№ дуб. | Подпись и дата

Серия 5.903-11 Выпуск 1-5

Т016.005 303.000СБ

Т016.005 303.000СБ

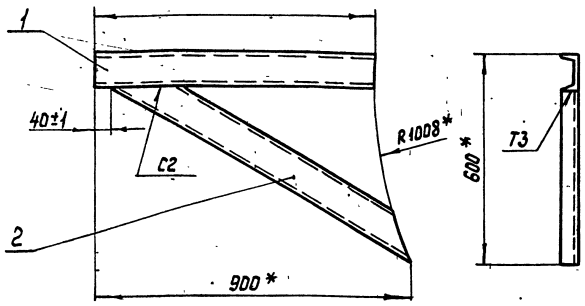

Т016.005 303.000-01СБ - зеркальное отражение
остальное - см. Т016.005 303.000
М 1:20

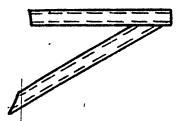

1.* Размеры для справок.
2. Сварные швы по ГОСТ 5264-80. Сварные швы сплошные по контуру прилегания. Катет шва 6 мм

Изм.	Лист	№ докум.	Подп.	Дата	Т016.005 303.000СБ			
Разраб.		Павлов			Кронштейн. Сборочный чертеж	Лит.	Масса	Масштаб
Пров.		Сидоров					15,1	1:10
Гл.констр		Сидоров				Лист	Листов 1	
Н.контр.		Молоткова				ГИПРОТЕХМОНТАЖ Москва		
Утв.		Когерманяц						

Копировал Формат А4

Т016.005 303.001

Т016.005 303.001

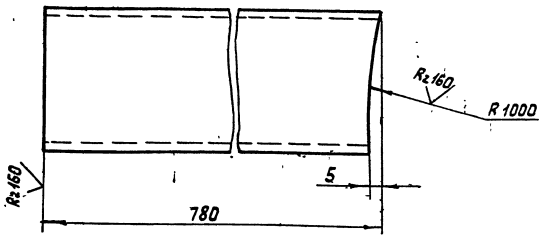

Т016.005 303.001-01 - зеркальное отражение
остальное - см. Т016.005 303.001
М 1:10

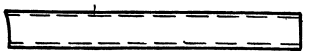

Неуказанные предельные отклонения размеров $\pm \frac{t_2}{2}$

Изм.	Лист	№ докум.	Подп.	Дата	Т016.005 303.001			
Разраб.		Павлов			Консоль	Лит.	Масса	Масштаб
Пров.		Сидоров					6,5	1:2,5
Гл.констр		Сидоров				Лист	Листов 1	
Н.контр.		Молоткова			Швеллер 10-ГОСТ 8240-72 Вст3сп2-1-ГОСТ 535-79	ГИПРОТЕХМОНТАЖ Москва		
Утв.		Когерманяц						

Копировал Формат А4

Т016.005 303.002

Т016.005 303.002

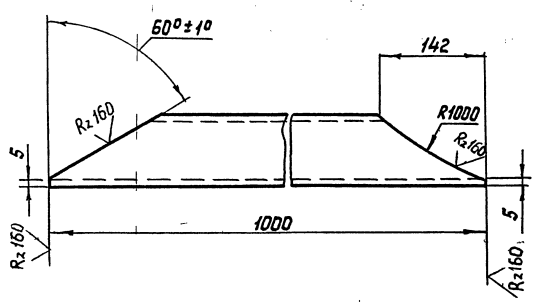

Т016.005 303.002-01 - зеркальное отражение
остальное см. Т016.005 303.002

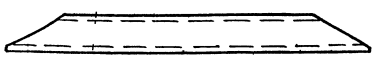

Неуказанные предельные отклонения размеров $\pm \frac{t_2}{2}$

Изм.	Лист	№ докум.	Подп.	Дата	Т016.005 303.002			
Разраб.		Павлов			Подкос	Лит.	Масса	Масштаб
Пров.		Сидоров					8,6	1:5
Гл.констр		Сидоров				Лист	Листов 1	
Н.контр.		Молоткова			Швеллер 10-ГОСТ 8240-72 Вст3сп2-1-ГОСТ 535-79	ГИПРОТЕХМОНТАЖ Москва		
Утв.		Когерманяц						

Копировал Формат А4

Инв.№подл. | Подпись и дата | Взам.инв.№ | Инв.№ дуб. | Подпись и дата

Серия 5.903-11 Выпуск 1-5

Формат	Зона	Поз.	Обозначение	Наименование	Кол.	Примеч.
				Документация		
А2			Т01Б.005401.000 СБ	Сборочный чертеж		
				Сборочные единицы		
		1	1.450.3-3.1 1.2.1.0.0СБ	Лестничный марш МЛХШ 60-12.6	1	Серия 1.450.3-3 Выпуск 1 обрезать на 395мм
		2	1.450.3-3.1 4.1.2.1.0СБ	Ограждение лестничного марша ОГл МЛХ60-10.12	1	Серия 1.450.3-3 Выпуск 1
		3	1.450.3-3.1 4.1.2.1.0СБ	Ограждение лестничного марша ОГп МЛХ60-10.12	1	Серия 1.450.3-3 Выпуск 1
Б4		4	Т01Б.005401.004	Стойка Уголок 75×75×6 ГОСТ 8509-72 В Ст3пс6-1 Т914-1-3023-80 L=794±0,8мм	4	5,5кг
Б4		5	Т01Б.005401.005	Элемент ограждения Уголок 25×25×3 ГОСТ 8509-72 В Ст3кп2 ГОСТ 535-79 L=950±0,8мм	3	1,1кг
Б4		6	Т01Б.005401.006	Элемент ограждения Швеллер В50×40×12×2,5 ГОСТ 8281-80 В Ст3кп2 ГОСТ 11474-76 L=950±0,8мм	3	1,8кг
Б4		7	Т01Б.005401.007	Пластина Лист Б-ПН-0-6,0 ГОСТ 19903-74 В Ст3пс6-1 Т914-1-3023-80 95×95	4	42,5кг

Подп. и дата | Инв. № дубл. | Взам. инв. № | Подп. и дата | Инв. № подл.

Изм.	Лист	№ докум.	Подп.	Дата
Разраб.	Каневская			
Пров.	Котова			
Гл. констр.	Сидоров			
Н. контр.	Ястребов			
Утв.	Багерманян			

Т01Б.005401.000

Металлоконструкция

Лит.	Лист	Листов
	1	2

Гипротехмонтаж Ленинград

Копировал Смирнова — формат А4

Формат	Зона	Поз.	Обозначение	Наименование	Кол.	Примеч.
Б4		8	Т01Б.005401.008	Настил Листромб. К-ПУ-5×860×890 В Ст3сп ГОСТ 8568-77	1	32,4кг
А4		9	Т01Б.005401.009	Уголок	4	
А4		10	Т01Б.005401.010	Элемент ограждения	6	
А4		11	Т01Б.005401.011	Косынка	6	

Подп. и дата | Инв. № дубл. | Взам. инв. № | Подп. и дата | Инв. № подл.

Изм.	Лист	№ докум.	Подп.	Дата

Т01Б.005401.000

Лист 2

Копировал Смирнова — формат А4

Формат	Зона	Поз.	Обозначение	Наименование	Кол.	Примеч.

Подп. и дата | Инв. № дубл. | Взам. инв. № | Подп. и дата | Инв. № подл.

Изм.	Лист	№ докум.	Подп.	Дата

Лист

Копировал Смирнова — формат А4

Формат	Зона	Поз.	Обозначение	Наименование	Кол.	Примеч.

Подп. и дата | Инв. № дубл. | Взам. инв. № | Подп. и дата | Инв. № подл.

Изм.	Лист	№ докум.	Подп.	Дата

Лист

Копировал Смирнова 23205-16 25 формат А4

Серия 5.903-11 Выпуск 1-5

Вид Б

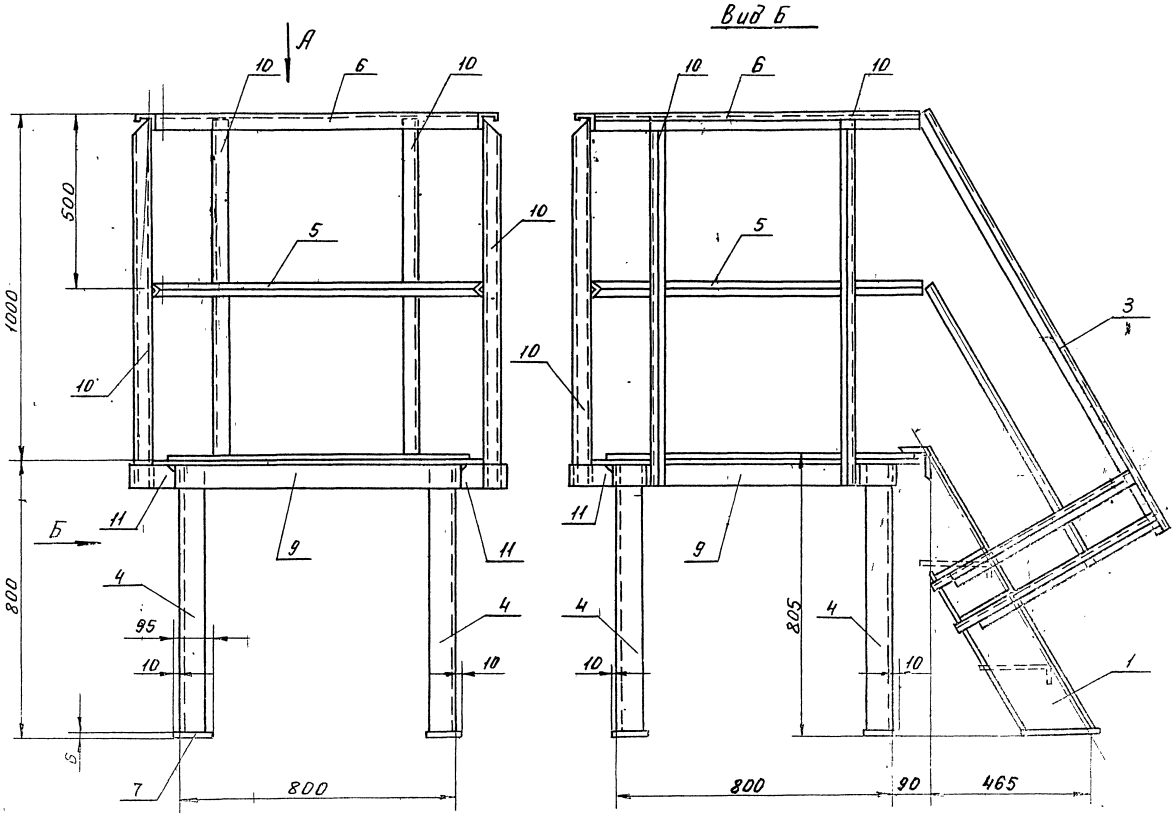

Вид А

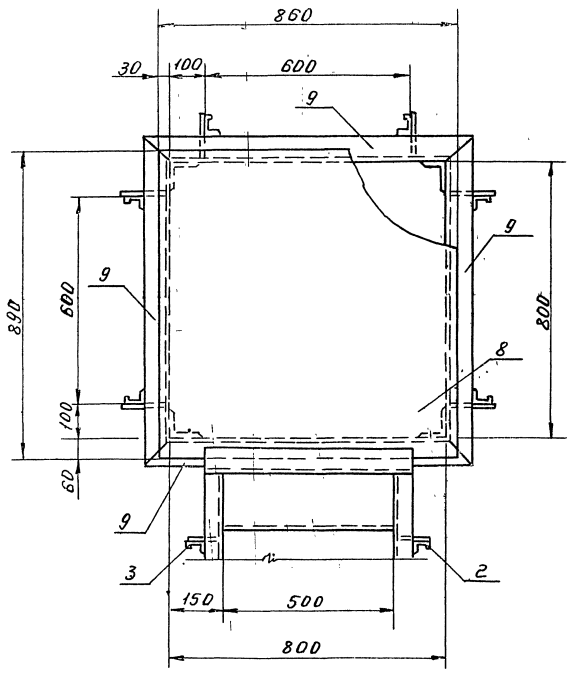

1. Сварные швы по ГОСТ 5264-80.
2. Сварные швы сплошные по контуру прилегания свариваемых деталей. Катет сварных швов по наименьшей толщине свариваемых деталей.
3. Электроды Э-46, Э-50 ГОСТ 9467-75.
4. Сварные швы очистить от шлака и окалины.
   Шероховатость сварных швов $R_z 160$.
5. Неуказанные предельные отклонения размеров $\pm \frac{t_2}{2}$
6. *Размер для справок.

					Т016.005 401.000 СБ		
Изм.	Лист	№ докум.	Подп.	Дата	Металлоконструкция	Лит.	Масса	Масшт.
Разраб.		Бирюкова					273.5	1:20
Пров.		Котова			Сборочный чертеж	Лист	Листов 1
Гл. конст.		Сидоров					
Н. контр.		Костребов				Гипротехмонтаж	
Утв.		Кугерманов					

Инв. № подл. | Подп. и дата | Взам. инв. № | Инв. № дубл. | Подп. и дата

Серия 5.903-11 Выпуск 1-5

Т01Б.005.401.009

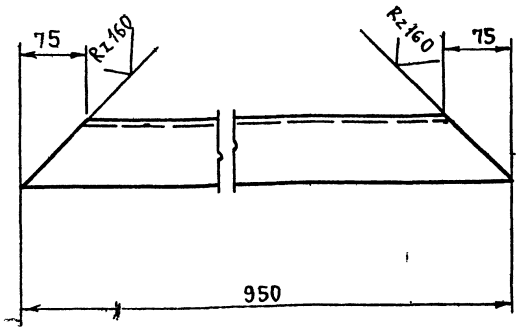

Предельные отклонения размеров $\pm \frac{t_2}{2}$.

Изм.	Лист	№ докум.	Подп.	Дата
Разраб.		Каневская		
Пров.		Котова		
Гл.конст.		Сидоров		
Н.контр.		Ястребов		
Утв.		Кагерманя		

Т01Б.005.401.009

Уголок

Лит.	Масса	Масштаб
	6,5	1:5
Лист	Листов 1	

Уголок 75×75×6 ВГост 8509-86 / Вст3пс5-1 ТУ14-1-3023-80

ГИПРОТЕХМОНТАЖ Ленинград

Формат А4

Т01Б.005.401.010

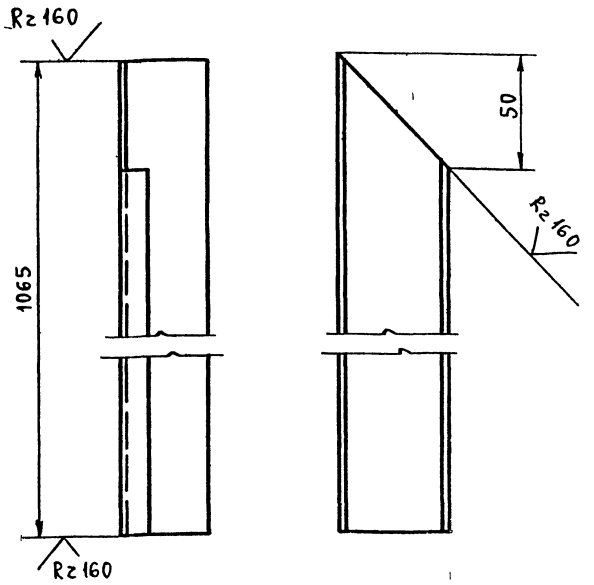

Предельные отклонения размеров $\pm \frac{t_2}{2}$

Изм.	Лист	№ докум.	Подп.	Дата
Разраб.		Каневская		
Пров.		Котова		
Гл.конст.		Сидоров		
Н.контр.		Ястребов		
Утв.		Кагерманя		

Т01Б.005.401.010

Элемент ограждения

Лит.	Масса	Масштаб
	2,0	1:2
Лист	Листов 1	

Швеллер В 50×40×12×2,5 гост 8281-80 / Вст 3 кп 2 гост 11474-76

ГИПРОТЕХМОНТАЖ Ленинград

Формат А4

Т01Б.005.401.011

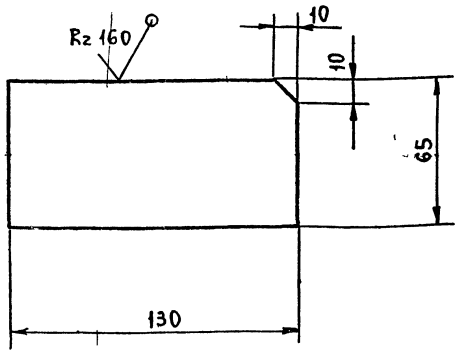

Изм.	Лист	№ докум.	Подп.	Дата
Разраб.		Каневская		
Пров.		Котова		
Гл.конст.		Сидоров		
Н.контр.		Ястребов		
Утв.		Кагерманя		

Т01Б.005.401.011

Косынка

Лит.	Масса	Масштаб
	0,4	1:2
Лист	Листов 1	

Лист Б-ПН-0-8,0 ГОСТ 19903-74 / Вст3пс6-1 ТУ14-1-3023-80

ГИПРОТЕХМОНТАЖ Ленинград

Формат А4

Формат	Зона	Поз.	Обозначение	Наименование	Кол.	Примеч.
				Документация		
			Т01Б.005.402.000 СБ	Сборочный чертеж		
				Сборочные единицы		
		1	1.450.3-3.1 1,2,1.0.ОСБ	Марш лестничный МЛХШ 60-30.6	1	серия 1.450.3-3 Выпуск 1 обрезать на 295мм
		2	1.450.3-3.1 4.1.2.1.ОСБ	Ограждение лестничного марша ОГп МЛХ 60-10.30	1	серия 1.450.3-3 Выпуск 1 обрезать на 295мм
		3	1.450.3-3.1 4.1.2.1.ОСБ	Ограждение лестничного марша ОГп МЛХ 60-10.30	1	серия 1.450.3-3 Выпуск 1 обрезать на 295мм

Изм.	Лист	№ докум.	Подп.	Дата
Разраб.		Ручкина		
Пров.		Котова		
Гл.конст.		Сидоров		
Н.контр.		Чекалина		
Утв.		Кагерманя		

Т01Б.005.402.000

Металлоконструкция

Литера	Лист	Листов
		1

ГИПРОТЕХМОНТАЖ Ленинград

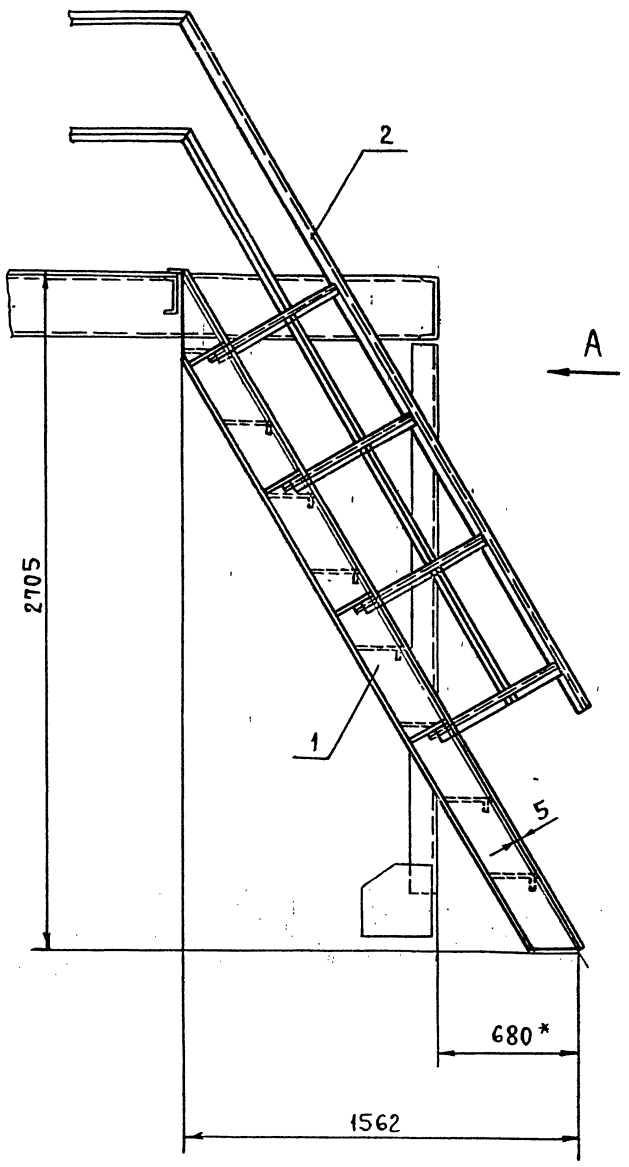

Вид А

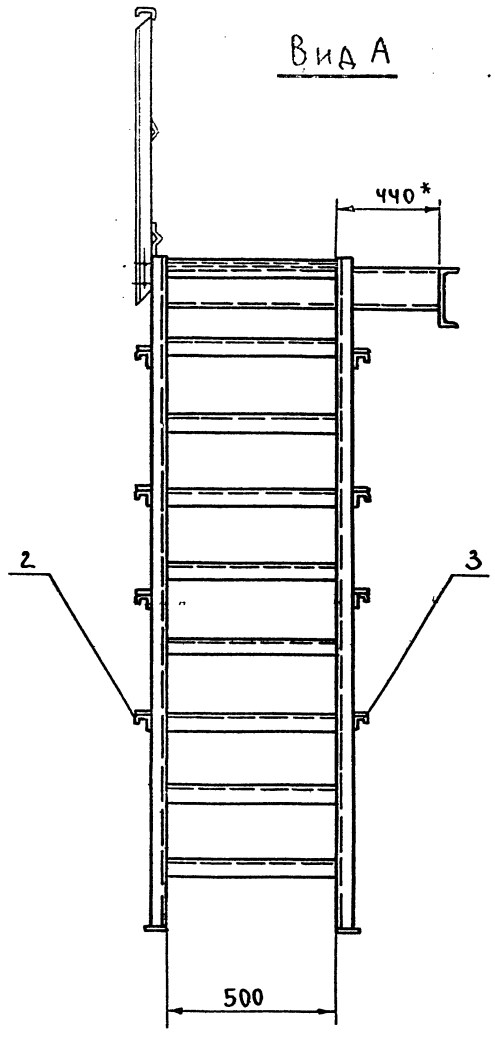

1. Сварные швы по ГОСТ 5264-80.
2. Электроды Э-46; Э-50 ГОСТ 9467-75.
3. Сварные швы сплошные по контуру прилегания свариваемых деталей. Катет сварных швов по наименьшей толщине свариваемых деталей.
4. Сварные швы очистить от шлака и окалины. Шероховатость сварных швов $R_z 160$.
5. Неуказанные предельные отклонения размеров $\pm \frac{t}{2}$.
6. * Размер для справок.

					Т01Б.005.402.000СБ		
Изм.	Лист	N докум.	Подп.	Дата			
Разраб.		Ручкина			Металлоконструкция. Сборочный чертеж.	Лит.	Масса 136 / Масштаб 1:20
Пров.		Котова				Лист	Листов: 1
Гл. конст.		Сидоров					
Н. контр.		Ястребов				Гипротехмонтаж Ленинград	
Утв.		Кагерманян					

Инв. N подл. | Подпись и дата | Взам. инв. N | Инв. N дубл. | Подпись и дата

Серия 5.903-11. Выпуск 1-5

Формат	Зона	Поз.	Обозначение	Наименование	Кол.	Примеч.
				Документация		
			Т01Б.005.403.000СБ	Сборочный чертеж		А2
				Детали		
Б.Ч.		1	Т01Б.005.403.001	Балка		
				Швеллер 16 ГОСТ 8240-72 / Вст3пс6-1 ТУ14-1-3023-80		
				L=955±0,8 мм	1	13,6 кг
Б.Ч.		2	Т01Б.005.403.002	Балка		
				Швеллер 16 ГОСТ 8240-72 / Вст3пс6-1 ТУ14-1-3023-80		
				L=950±0,8 мм	1	13,5 кг
Б.Ч.		3	Т01Б.005.403.003	Уголок		
				Уголок 75×75×6 ГОСТ 8509-86 / Вст3пс6-1 ТУ14-1-3023-80		
				L=140±0,5 мм	3	1,0 кг
Б.Ч.		4	Т01Б.005.403.004	Уголок		
				Уголок 75×75×6 ГОСТ 8509-86 / Вст3пс6-1 ТУ14-1-3023-80		
				L=110±0,3 мм	1	0,8 кг
Б.Ч.		5	Т01Б.005.403.005	Элемент ограждения		
				Полоса 4,0 ГОСТ 103-76 / Вст3сп2 ГОСТ 535-79		
				140×1560	1	6,9 кг
Б.Ч.		6	Т01Б.005.403.006	Настил		
				Лист ромб. К-ПУ-5×955×2310 / Вст3сп ГОСТ 8568-77	1	93,3 кг
				955×2310		
А4		7	Т01Б.005.403.007	Балка	1	

Т01Б.005.403.000

Изм.	Лист	№ докум.	Подп.	Дата
Разраб.		Ручкина		
Пров.		Котова		
Гл.конст.		Сидоров		
Н.контр.		Чекалина		
Утв.		Кагерманэ		

Металлоконструкция

Литера	Лист	Листов
	1	2

ГИПРОТЕХМОНТАЖ Ленинград

Формат А4

Инв.№ подл. | Подпись и дата | Взам.инв.№ | Инв.№ дубл. | Подпись и дата

Формат	Зона	Поз.	Обозначение	Наименование	Кол.	Примеч.
А4		8	Т01Б.005.403.008	Балка	2	
А4		9	Т01Б.005.403.009	Подкос	4	
А4		10	Т01Б.005.403.010	Косынка	2	
А4		11	Т01Б.005.403.011	Косынка	1	
А4		12	Т01Б.005.403.012	Элемент ограждения	1	
А4		13	Т01Б.005.403.013	Элемент ограждения	1	
А4		14	Т01Б.005.403.014	Элемент ограждения	3	
А4		15	Т01Б.005.403.015	Косынка	1	
Б.Ч.		19		Пластина		
				Полоса 8,0 ГОСТ 103-76 / Вст3сп2 ГОСТ 535-79		
				95×70	2	
				Стандартные изделия		
		16		Болт М16-6g×55.58	8	
				ГОСТ 7798-70		
		17		Гайка М16-6Н.5	16	
				ГОСТ 5915-70		
		18		Шайба 16.01.08 кп	16	
				ГОСТ 11371-78		

Т01Б.005.403.000 Лист 2

Изм. Лист № докум. Подп. Дата

Формат А4

Т01Б.005.403.015

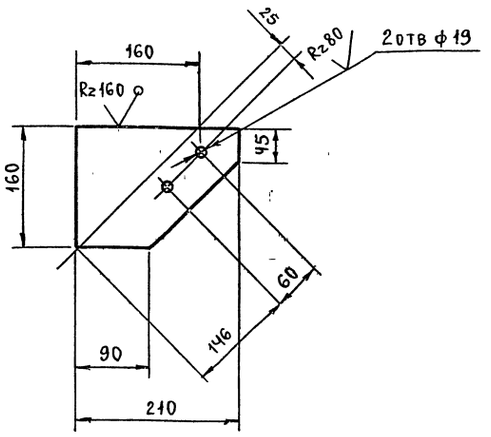

Предельные отклонения размеров:, отверстий Н14; остальных $\pm \frac{t_2}{2}$

Т01Б.005.403.015

Изм.	Лист	№ докум.	Подп.	Дата
Разраб.		Ручкина		
Пров.		Котова		
Гл.конст.		Сидоров		
Н.контр.		Чекалина		
Утв.		Кагерманэ		

Косынка

Лит.	Масса	Масштаб
	1,5	1:5

Лист | Листов: 1

Лист Б-ПН-0-10,0 ГОСТ 19903-74 / Вст3пс6-1 ТУ14-3023-80

ГИПРОТЕХМОНТАЖ Москва

Формат А4

Формат	Зона	Поз.	Обозначение	Наименование	Кол.	Примеч.
				Документация		
			Т01Б.005-4ОЧ.000СБ	Сборочный чертеж		
				Сборочные единицы		
		1	1.450.3-3.1 1.2.10.0СБ	Марш лестничный МЛХш 60-24.6		Серия 1.450.3-3 Выпуск 1 обрезать на 95мм
		2	1.450.3-3.1 41.2.1.0СБ	Ограждение лестничного марша ОГл МЛХ-10.24		Серия 1.450.3-3 Выпуск 1 обрезать на 95мм
		3	1.450.3-3.1 4.1.2.10СБ	Ограждение лестничного марша ОГл МЛХ-10.24		Серия 1.450.3-3 Выпуск 1 обрезать на 95мм

Т01Б.005.4ОЧ.000

Изм.	Лист	№ докум.	Подп.	Дата
Разраб.		Ручкина		
Провер.		Котова		
Гл.конст.		Сидоров		
Н.контр.		Чекалина		
Утв.		Кагерманэ		

Металлоконструкция

Литера	Лист	Листов
		1

ГИПРОТЕХМОНТАЖ Ленинград

Формат А4

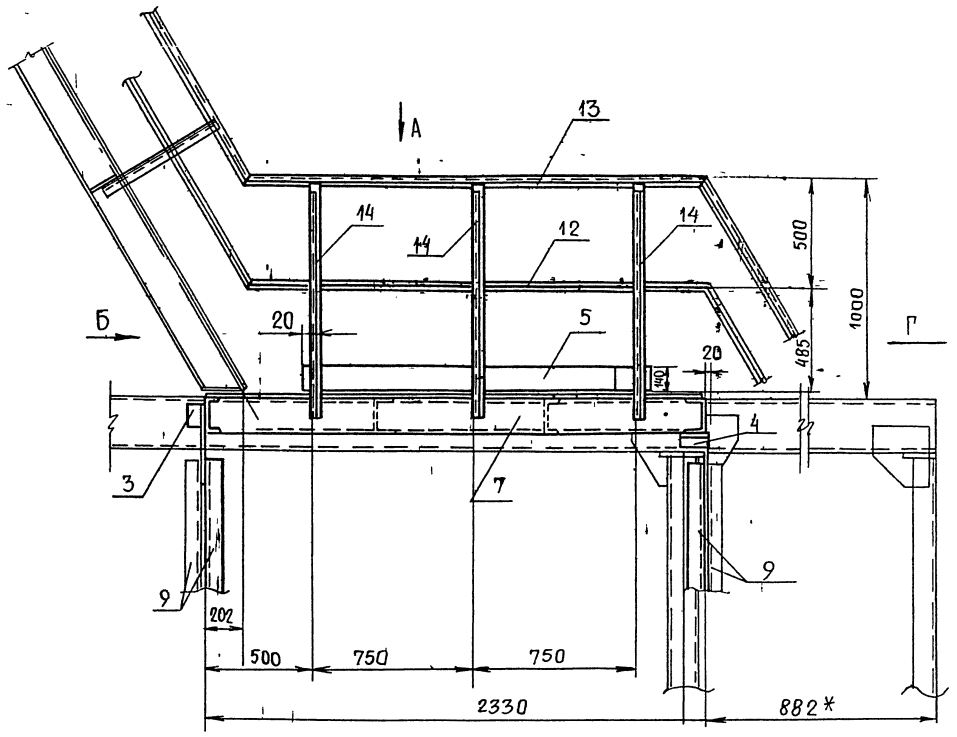

Вид А

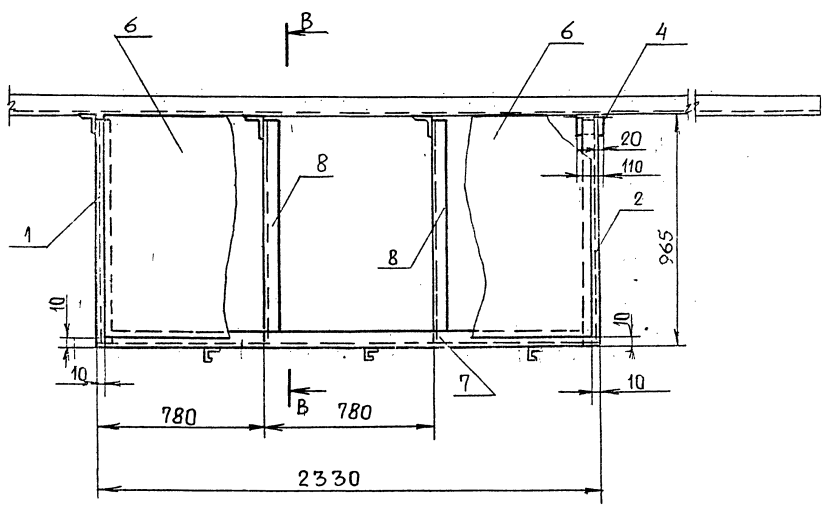

Вид Б

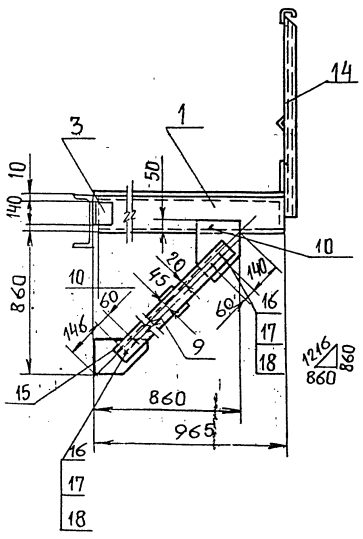

Вид Г

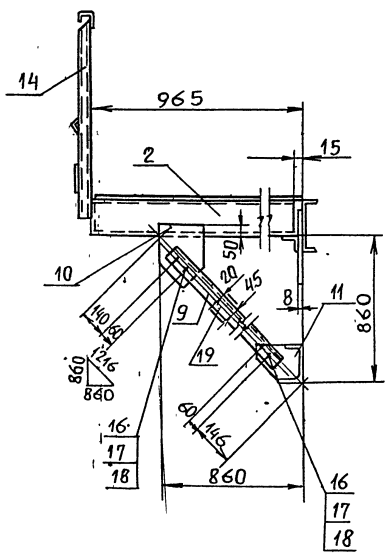

В - В

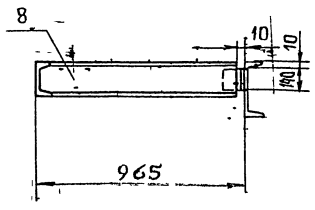

1. Сварные швы по ГОСТ 5264-80.
2. Электроды Э-46; Э-50 ГОСТ 9467-75.
3. Сварные швы сплошные по контуру прилегания свариваемых деталей. Катет сварных швов по наименьшей толщине свариваемых деталей.
4. Сварные швы очистить от шлака и окалины: Шероховатость сварных швов Rz160
5. Неуказанные предельные отклонения размеров $\pm \frac{t}{2}$
6. * Размер для справок.

					ТО1Б.005.403.000СБ			
Изм.	Лист	№ докум.	Подп.	Дата				
Разраб.		Ручкина			Металлоконструкция	Лит.	Масса	Масшт.
Провер.		Котова			Сборочный чертеж		227,8	1:20
Гл.констр.		Сидоров				Лист 1	Листов 1	
Н.контр.		Ястребов				Гипротехмонтаж Ленинград		
Утв.		Кагерманян						

Формат А2

Инв.№ подл. | Подпись и дата | Взам.инв.№ | Инв.№ дубл. | Подп. и дата

Серия 5.903-11 Выпуск 1-5

Т01Б.005 403.007

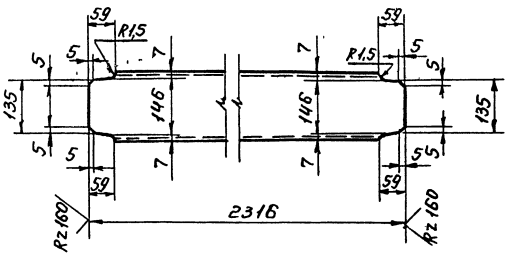

Предельные отклонения размеров $\pm \frac{t_2}{2}$

Изм.	Лист	№ докум.	Подп.	Дата	Т01Б.005 403.007	Лит.	Масса	Масшт.
Разраб.		Ручкина			Балка		32.9	1:10
Пров.		Котова				Лист	Листов 1	
Гл.констр.		Сидоров						
Н.контр.		Ястребов			Швеллер 16 ГОСТ 8240-72 / Вст3пс6-1 ТУ14-1-3023-80	Гипротехмонтаж Ленинград		
Утв.		Котерманян						

Формат А4

Т01Б.005 403.008

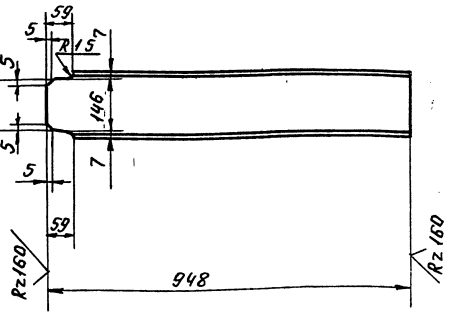

Предельные отклонения размеров $\pm \frac{t_2}{2}$.

Изм.	Лист	№ докум.	Подп.	Дата	Т01Б.005 403.008	Лит.	Масса	Масшт.
Разраб.		Ручкина			Балка		13.5	1:10
Пров.		Котова				Лист	Листов 1	
Гл.констр.		Сидоров						
Н.контр.		Ястребов			Швеллер 16 ГОСТ 8240-72 / Вст3пс6-1 ТУ14-1-3023-80	Гипротехмонтаж Ленинград		
Утв.		Котерманян						

Формат А4

Т01Б.005 403.009

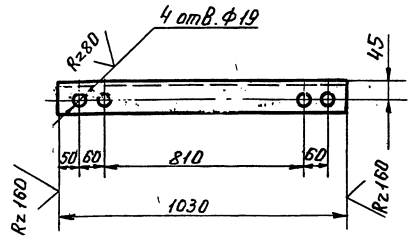

Предельные отклонения размеров отверстий H14, остальных $\pm \frac{t_2}{2}$.

Изм.	Лист	№ докум.	Подп.	Дата	Т01Б.005 403.009	Лит.	Масса	Масшт.
Разраб.		Ручкина			Подкос.		7.1	1:10
Пров.		Котова				Лист	Листов 1	
Гл.констр.		Сидоров						
Н.контр.		Ястребов			Уголок 75х75х6 ГОСТ 8509-86 / Вст3пс6-1 ТУ14-1-3023-80	Гипротехмонтаж Ленинград		
Утв.		Котерманян						

Формат А4

Т01Б.005 403.010

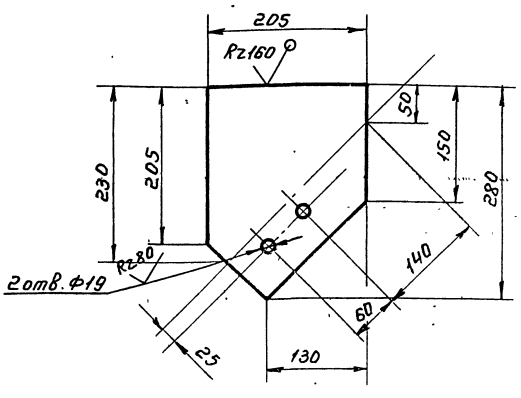

Предельные отклонения размеров отверстий H14, остальных $\pm \frac{t_2}{2}$.

Изм.	Лист	№ докум.	Подп.	Дата	Т01Б.005 403 010	Лит.	Масса	Масшт.
Разраб.		Ручкина			Косынка		3.6	1:5
Пров.		Котова				Лист	Листов 1	
Гл.констр.		Сидоров						
Н.контр.		Ястребов			Лист Б-III-0-8.0 ГОСТ 19903-74 / Вст3пс6-1 ТУ14-1-3023-80	Гипротехмонтаж Ленинград		
Утв.		Котерманян						

Формат А4

Т016.005.403.011

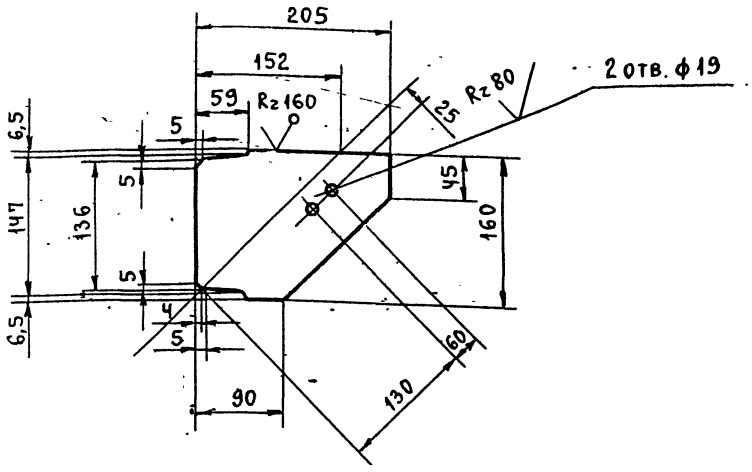

Предельные отклонения размеров $\pm \frac{t_2}{2}$.

Изм.	Лист	№ докум.	Подп.	Дата	Т016.005.403.011
Разраб.		Ручкина			Косынка
Пров.		Котова			Лит. / Масса 2,0 / Масшт. 1:5
Гл.конст.		Сидоров			Лист / Листов: 1
Н.контр.		Чекалина			Лист Б-ПН-0-10,0 ГОСТ 19903-74 Вст3пс6-1 ТУ14-1-3023-80
Утв.		Кагерманя			ГИПРОТЕХМОНТАЖ Ленинград

Формат А4

Т016.005.403.012

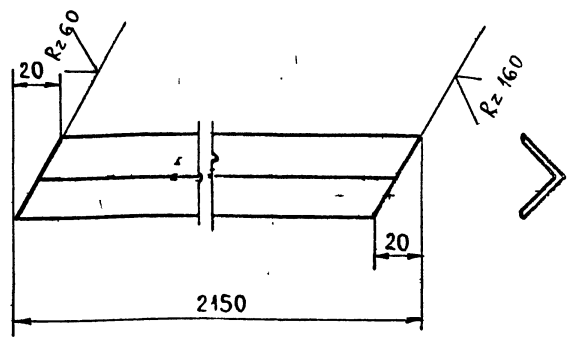

Предельные отклонения размеров $\pm \frac{t_2}{2}$.

Изм.	Лист	№ докум.	Подп.	Дата	Т016.005.403.012
Разраб.		Ручкина			Элемент ограждения
Пров.		Котова			Лит. / Масса 2,4 / Масшт. 1:2
Гл.конст.		Сидоров			Лист / Листов: 1
Н.контр.		Чекалина			Уголок 25×25×3-В ГОСТ 8509-86 Вст3кп2-I ГОСТ 535-79
Утв.		Кагерманя			ГИПРОТЕХМОНТАЖ Ленинград

Формат А4

Т016.005.403.013

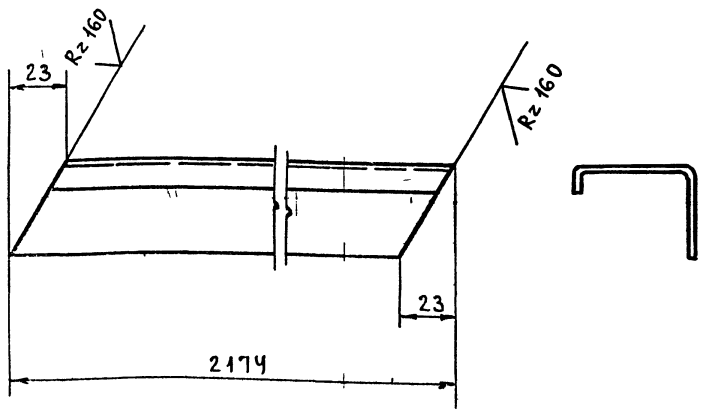

Предельные отклонения размеров $\pm \frac{t_2}{2}$

Изм.	Лист	№ докум.	Подп.	Дата	Т016.005.403.013
Разраб.		Ручкина			Элемент ограждения
Пров.		Котова			Лит. / Масса 4,0 / Масшт. 1:2
Гл.конст.		Сидоров			Лист / Листов:
Н.контр.		Чекалина			Швеллер неравнополочный В50×40×12×2,5 ГОСТ 8281-80 Вст3кп2 ГОСТ 380-71
Утв.		Кагерманя			ГИПРОТЕХМОНТАЖ Ленинград

Формат А4

Т016.005.403.014

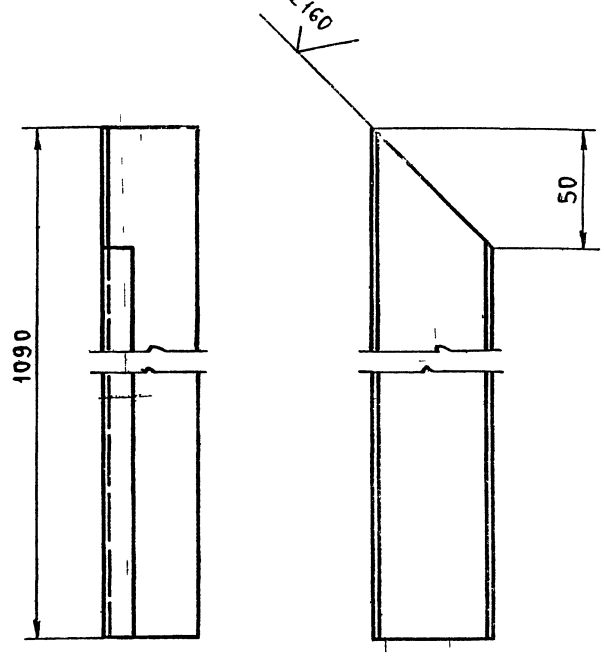

Предельные отклонения размеров $\pm \frac{t_2}{2}$.

Изм.	Лист	№ докум.	Подп.	Дата	Т016.005.403.014
Разраб.		Ручкина			Элемент ограждения
Пров.		Котова			Лит. / Масса 2,0 / Масшт. 1:2
Гл.конст.		Сидоров			Лист / Листов:
Н.контр.		Чекалина			Швеллер неравнополочный L50×40×12×2,5 ГОСТ 8281-80 Вст3кп2 ГОСТ 380-71
Утв.		Кагерманя			ГИПРОТЕХМОНТАЖ Ленинград

Формат А4

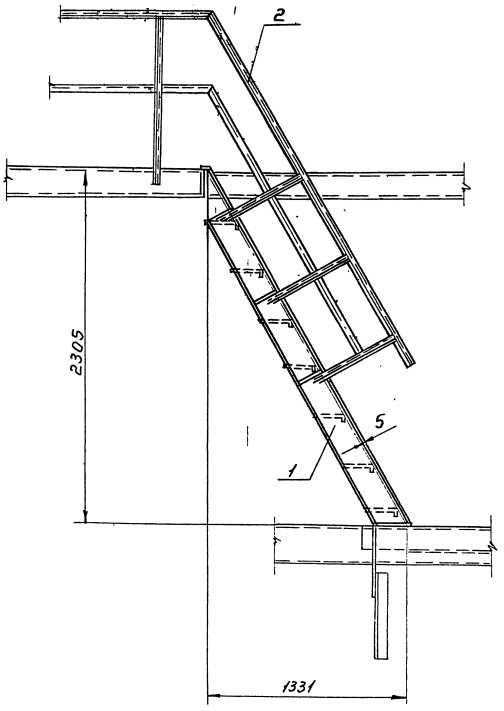

А

Вид А

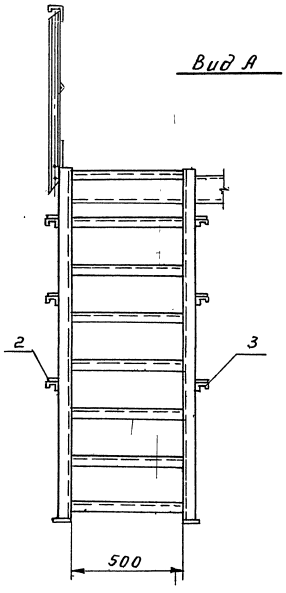

1. Сварные швы по ГОСТ 5264-80.
2. Электроды Э-46, Э-50 ГОСТ 9467-75.
3. Сварные швы сплошные по контуру прилегания свариваемых деталей. Катет сварных швов по наименьшей толщине свариваемых деталей.
4. Сварные швы очистить от шлака и окалины.

   Шероховатость сварных швов Rz160
5. Неуказанные предельные отклонения размеров $\pm \frac{t}{2}$.

					ТО16.005 404.000 СБ			
Изм.	Лист	№ докум.	Подп.	Дата				
Разраб.		Ручкина			Металлоконструкция. Сборочный чертеж.	Лит.	Масса	Масшт.
Провер.		Котова					114	1:20
Гл. констр.		Сидоров				Лист 1	Листов	
Н. контр.		Астревов				Гипротехмонтаж		
Утв.		Житомирская						

Формат А2

Инв. № подл. | Подп. и дата | Взам. инв. № | Инв. № дубл. | Подп. и дата

Серия 5.903-11 выпуск 1-5

Формат	Зона	Поз.	Обозначение	Наименование	Кол.	Прим.
				Документация		
			Т01Б.005 405.000 СБ	Сборочный чертеж		
				Детали		
Б.4		1	Т01Б.005 405.001	Балка Швеллер 16 ГОСТ 8240-72 / Вст3пс6-1ТУ14-1-3023-80		
				L = 1766 ± 1,2 мм	1	26,3 кг
Б.4		2	Т01Б.005 405.002	Балка Швеллер 16 ГОСТ 8240-72 / Вст3пс6-1ТУ14-1-3023-80		
				L = 735 ± 0,8 мм	1	10,4 кг
Б.4		3	Т01Б.005 405.003	Уголок Уголок 75х75х6В ГОСТ 8509-86 / Вст3пс-6-1ТУ14-1-3023-80		
				L = 140 ± 0,5 мм	1	0,9 кг
Б.4		4	Т01Б.005 405.004	Элемент ограждения Уголок 25х25х3 ГОСТ 8509-86 / Вст3кп2 ГОСТ 535-79		
				L = 800 ± 0,8 мм	1	0,9 кг
Б.4		5	Т01Б.005 405.005	Косынка Лист Б-ПН-0-6.0 ГОСТ 19903-74 / Вст3пс6-1ТУ14-1-3023-80		
				150 х 180	4	1,3 кг
Б.4		6	Т01Б.005 405.006	Ребро жесткости Полоса 6.0 ГОСТ 103-76 / Вст3кп2 ГОСТ 535-79		
				80 х 585	1	2,2 кг
Б.4		7	Т01Б.005 405.007	Элемент ограждения Швеллер неравнополочный 850х40х12х2,5 ГОСТ 8281-80 / Вст3кп2 ГОСТ 11474-76		
				L = 800 ± 0,8 мм	1	1,5 кг

Изм.	Лист	№ докум.	Подп.	Дата
Разраб.		Ручкина		
Провер.		Котова		
Гл.констр.		Сидоров		
Н.контр.		Ястребов		
Утв.		Кагерманяни		

Т01Б.005 405.000

Металлоконструкция

Литера	Лист	Листов
	1	2

Гипротехмонтаж Ленинград

Формат А4

Формат	Зона	Поз.	Обозначение	Наименование	Кол.	Прим.
Б.4		8	Т01Б.005 405.008	Настил		
				Лист ромб. К-ПЧ-5 х 715 х 810 / Вст3кп2-1 ГОСТ 8568-77	1	24,5 кг
А4		9	Т01Б.005 405.009	Балка	1	
А4		10	Т01Б.005 405.010	Балка	2	
А4		11	Т01Б.005 405.011	Подкос	2	
А4		12	Т01Б.005 405.012	Подкос	2	
А4		13	Т01Б.005 405.013	Элемент ограждения	1	
А4		14	Т01Б.005 405.014	Косынка	2	
А4		15	Т01Б.005 405.015	Косынка	1	
А4		16	Т01Б.005 405.016	Косынка	1	
А4		17	Т01Б.005 405.017	Элемент ограждения	1	
А4		18	Т01Б.005 405.018	Элемент ограждения	4	
Б4		22		Пластина Полоса 10 ГОСТ 103-76 / Вст3кп2 ГОСТ 380-71		
				95 х 70	4	0,52 кг
				Стандартные изделия		
		19		Болт М16-6g х 55.58 ГОСТ 7798-70	6	
		20		Гайка М16-6Н.5 ГОСТ 5915-70	12	
		21		Шайба 16.01.08 кп ГОСТ 11371-78	12	

Т01Б.005 405.000

Лист 2

Формат А4

Т01Б.005 405.017

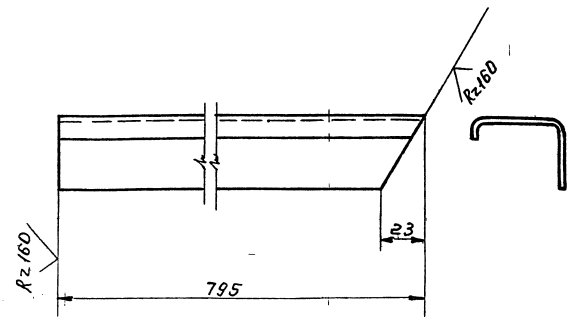

Предельные отклонения размеров $\pm \frac{t_2}{2}$.

Т01Б.005 405.017

Изм.	Лист	№ докум.	Подп.	Дата
Разраб.		Ручкина		
Пров.		Котова		
Гл.констр.		Сидоров		
Н.контр.		Ястребов		
Утв.		Кагерманяни		

Элемент ограждения.

Лит.	Масса	Масшт.
	1.5	1:2

Лит. Листов 1

Швеллер неравнополочный 850х40х12х2,5 ГОСТ 8281-80 / Вст3кп2 ГОСТ 11474-76

Гипротехмонтаж Ленинград

Формат А4

Т01Б.005 405.018

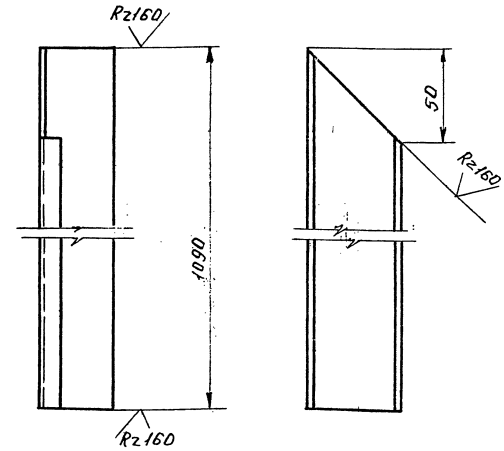

Предельные отклонения размеров $\pm \frac{t_2}{2}$.

Т01Б.005 405.018

Изм.	Лист	№ докум.	Подп.	Дата
Разраб.		Ручкина		
Пров.		Котова		
Гл.констр.		Сидоров		
Н.контр.		Ястребов		
Утв.		Кагерманяни		

Элемент ограждения.

Лит.	Масса	Масшт.
	2.0	1:2

Лист Листов 1

Швеллер неравнополочный 850х40х12х2,5 ГОСТ 8281-80 / Вст3кп2 ГОСТ 11474-76

Гипротехмонтаж Ленинград

Формат А4

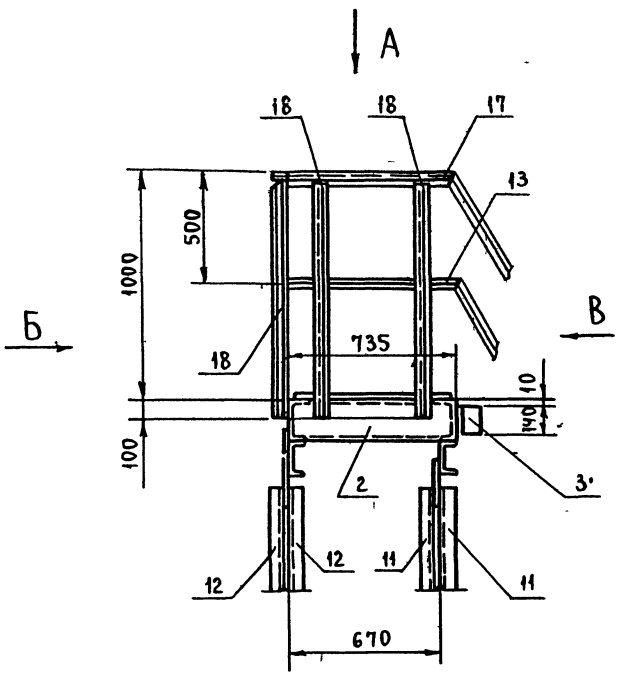

Г-Г

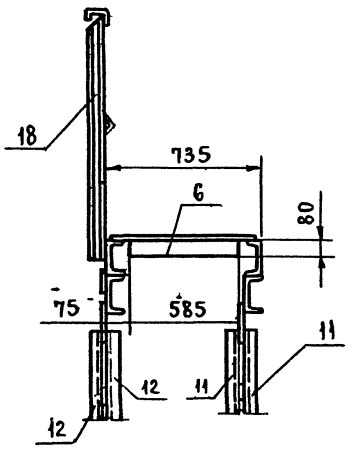

Вид А

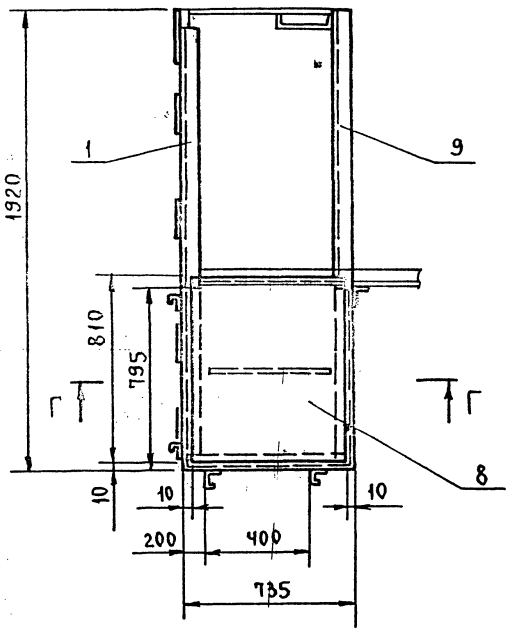

Вид Б

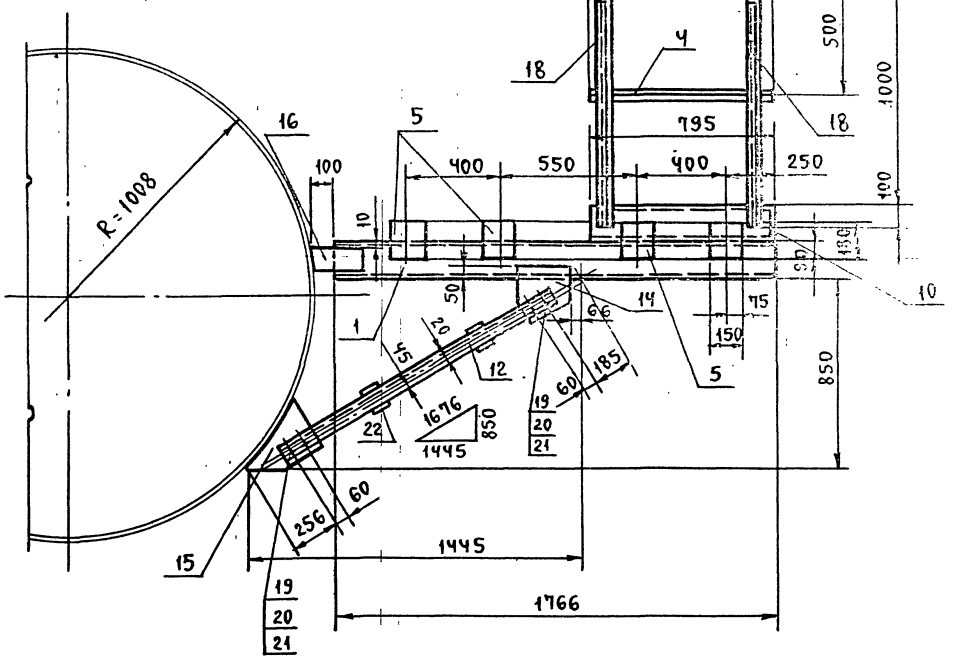

Вид В

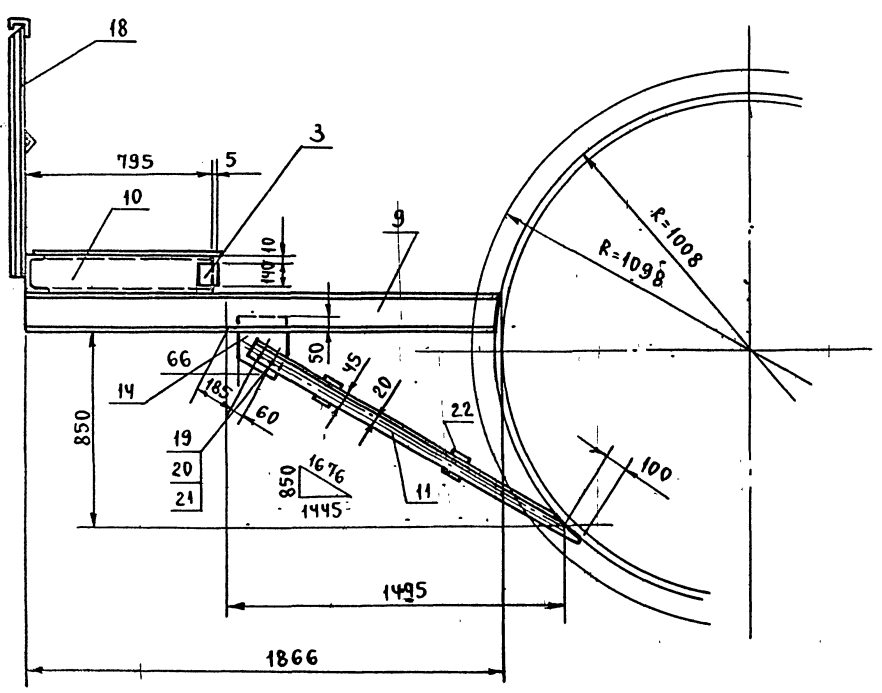

1. Сварные швы по ГОСТ 5264-80.
2. Электроды Э-46; Э-50 ГОСТ 9467-75.
3. Сварные швы сплошные по контуру прилегания свариваемых деталей. Катет сварных швов по наименьшей толщине свариваемых деталей.
4. Сварные швы очистить от шлака и окалины. Шероховатость сварных швов $R_z 160$.
5. Неуказанные предельные отклонения размеров $\pm \frac{t_2}{2}$

Изм.	Лист	№ докум.	Подп.	Дата	Т016.005.405.000 СБ		
Разраб.		Ручкина			Металлоконструкция. Сборочный чертеж.	Лит	Масса 178,2	Масштаб 1:20
Пров.		Котова				Лист	Листов 1	
Гл. конст.		Сидоров				ГИПРОТЕХМОНТАЖ ЛЕН ОТДЕЛ		
Н. контр.		Ястребов						
Утв.		Кагерманян						

Инв. № подл. | Подпись и дата | Взам. инв. № | Инв. № дубл. | Подпись и дата

Формат А2

Т016.005405.009

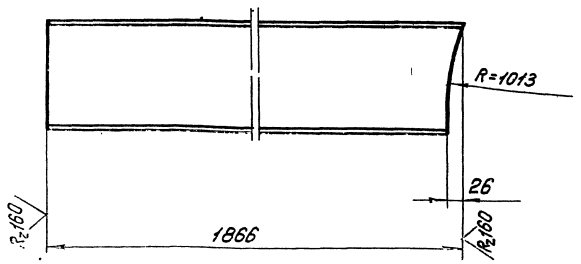

Предельные отклонения размеров $\pm \frac{t_2}{2}$.

Изм. Лист	№ докум.	Подп.	Дата	Т016.005 405.009	
Разраб.	Ручкина			Балка	Лит. / Масса 27,7 / Масшт. 1:5
Пров.	Котова				Лист / Листов: 1
Гл. констр.	Сидоров			Швеллер 16 ГОСТ 8240-72 ВСт3пс6-1ТУ14-1-3023-80	Гипротехмонтаж Москва
Н. контр.	Ястребов				
Утв.	Кагерманян				

Копировал Барулина Формат А4

Т016.005405.010

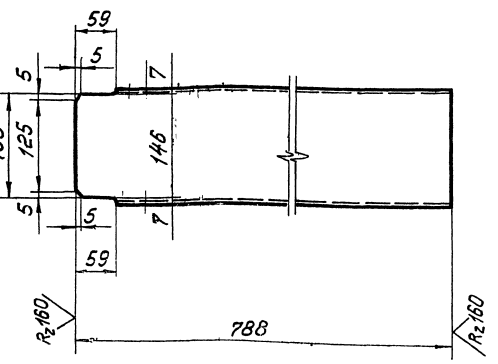

Предельные отклонения размеров $\pm \frac{t_2}{2}$

Изм. Лист	№ докум.	Подп.	Дата	Т016.005 405.010	
Разраб.	Ручкина			Балка	Лит. / Масса 11,2 / Масшт. 1:5
Пров.	Котова				Лист / Листов:
Гл. констр.	Сидоров			Швеллер 16 ГОСТ 8240-72 ВСт3пс6-1ТУ14-1-3023-80	Гипротехмонтаж Москва
Н. контр.	Ястребов				
Утв.	Кагерманян				

Копировал Барулина Формат А4

Т016.005405.011

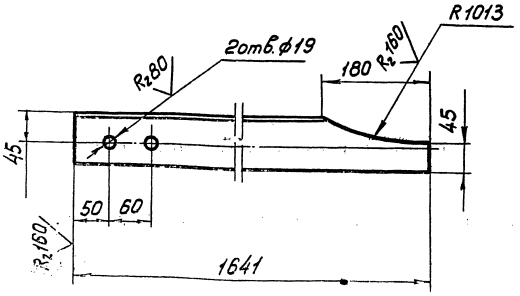

Предельные отклонения размеров отверстий H14; остальных $\pm \frac{t_2}{2}$.

Изм. Лист	№ докум.	Подп.	Дата	Т016.005 405.011	
Разраб.	Ручкина			Подкос	Лит. / Масса 12,5 / Масшт. 1:5
Пров.	Котова				Лист / Листов: 1
Гл. констр.	Сидоров			Уголок 75×75×6 ГОСТ 8509-86 ВСт3пс6-1ТУ14-1-3023-80	Гипротехмонтаж Москва
Н. контр.	Ступеребов				
Утв.	Кагерманян				

Копировал Барулина Формат А4

Т016.005405.012

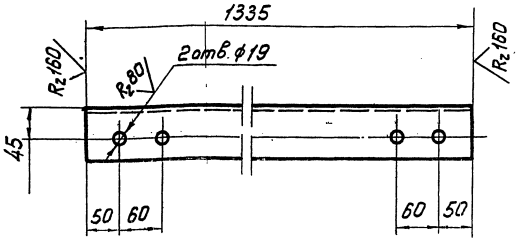

Предельные отклонения размеров отверстий H14; остальных $\pm \frac{t_2}{2}$

Изм. Лист	№ докум.	Подп.	Дата	Т016.005 405.012	
Разраб.	Ручкина			Подкос	Лит. / Масса 9,6 / Масшт. 1:5
Пров.	Котова				Лист / Листов:
Гл. констр.	Сидоров			Уголок 75×75×6 ГОСТ 8509-86 ВСт3пс6-1ТУ14-1-3023-80	Гипротехмонтаж Москва
Н. контр.	Ястребов				
Утв.	Кагерманян				

Копировал Барулина Формат А4

Серия 5.903-11 выпуск 1-5

Т01Б.005405.013

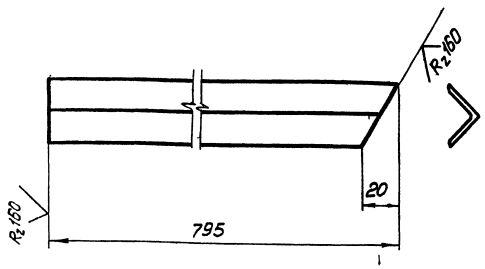

Предельные отклонения размеров $\pm \frac{t_2}{2}$.

Изм.	Лист	№ докум.	Подп.	Дата	Т01Б.005405.013			
Разраб.		Ручкина			Элемент ограждения	Лит.	Масса 0,9	Масшт. 1:2
Пров.		Котова				Лист	Листов:	
Гл. констр.		Сидоров						
Н. контр.		Ястребов			Уголок 25×25×3 ГОСТ 8509-86 / ВСт3пс2-I ГОСТ 535-79	Гипротехмонтаж Москва		
Утв.		Кагерманянц						

Копировал Барулина Формат А4

Т01Б.005405.014

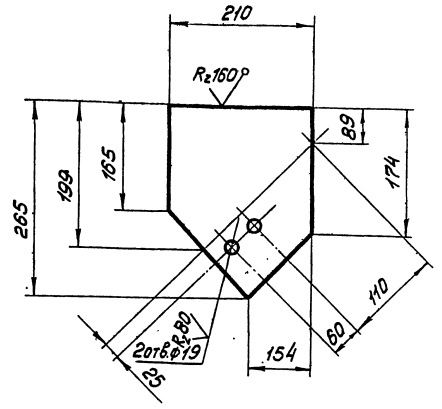

Предельные отклонения размеров отверстий Н14 остальных $\pm \frac{t_2}{2}$.

Изм.	Лист	№ докум.	Подп.	Дата	Т01Б.005405.014			
Разраб.		Ручкина			Косынка	Лит.	Масса 2,6	Масшт. 1:5
Пров.		Котова				Лист	Листов: 1	
Гл. констр.		Сидоров						
Н. контр.		Ястребов			Лист Б-ПН-10 ГОСТ 19903-74 / ВСт3пс6-1 ТУ14-1-3023-80	Гипротехмонтаж Москва		
Утв.		Кагерманянц						

Копировал Барулина Формат А4.

Т01Б.005405.015

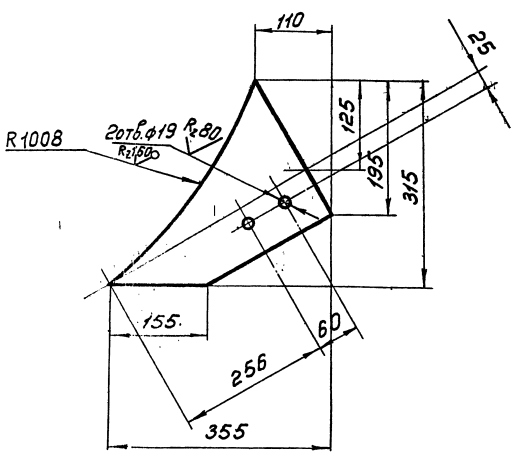

Предельные отклонения размеров отверстий Н14, остальных $\pm \frac{t_2}{2}$

Изм.	Лист	№ докум.	Подп.	Дата	Т01Б.005405.015			
Разраб.		Ручкина			Косынка	Лит	Масса 4,5	Масшт 1:5
Пров.		Котова				Лист	Листов 1	
Гл. констр.		Сидоров						
Н. контр.		Ястребов			Лист Б-ПН-0-10 ГОСТ 19903-74 / ВСт3пс6-1 ТУ14-1-3023-80	Гипротехмонтаж Москва		
Утв.		Кагерманянц						

Копировал Барулина

Т01Б.005405.016

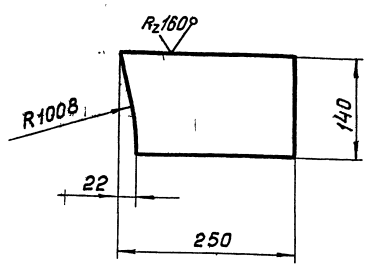

Предельные отклонения размеров $\pm \frac{t_2}{2}$

Изм.	Лист	№ докум.	Подп.	Дата	Т01Б.005405.016			
Разраб.		Ручкина			Косынка	Лит.	Масса 1,6	Масш. 1:5
Пров.		Котова				Лист	Листов:	
Гл. констр.		Сидоров						
Н. контр.		Ястребов			Лист Б-ПН-0-10 ГОСТ 19903-74 / ВСт3пс6-1 ТУ14-1-3023-80	Гипротехмонтаж Москва		
Утв.		Кагерманянц						

Копировал Барулина 23205-16 37 Формат А4

Формат	Зона	Поз	Обозначение	Наименование	Кол.	Прим.
				Документация		
А4			Т01Б.005 501.000СБ	Сборочный чертеж		
				Детали		
Б4		1	Т01Б005 501.001	Патрубок		
				Труба 76×3 ГОСТ 10704-76 / Вст3сп5 ГОСТ 10705-80		
				L = 1682 - 2,4	1	9,1 кг
Б4		2	Т01Б005.501002	Патрубок		
				Труба 76×3 ГОСТ 10704-76 / Вст3сп5 ГОСТ 10705-80		
				L = 100 ÷ 0,6	1	0,54 кг
				Стандартные изделия		
		3		Отвод 90° 76×3,5 ГОСТ 17375-83	2	
		4		Переход К108×4-76×3,5 ГОСТ 17378-83	1	
		5		Фланец 1-100-6 Вст3сп5 ГОСТ 12821-80	1	

Инв.№ подл. | Подп. и дата | Взам. инв.№ | Инв.№ дубл. | Подп. и дата

Изм.	Лист	№ докум.	Подп.	Дата
Разраб.		Комолова		
Пров.		Павлов		
Т.контр.		Сидоров		
Н.контр.		Ястребов		
Утв.		Кузнецов		

Т01Б.005501.000

Трубопровод

Лит.	Лист	Листов
		1

Гипротехмонтаж Москва

Копировал Барулина Формат А4

Формат	Зона	Поз	Обозначение	Наименование	Кол.	Прим.
			—	Документация		
А4			Т01Б.005 502 000 СБ	Сборочный чертеж		
			-01СБ	Сборочный чертеж		
				Детали		
Б4		1	Т01Б.005 502 001	Патрубок		
				Труба 89×3 ГОСТ 10704-76 / Вст3сп5 ГОСТ 10705-80		
				L = 1476 - 2,4	1	10,9 кг
			-01	Патрубок		
				Труба 89×3,5 ГОСТ 8732-78 / Б20 ГОСТ 8731-74		
				L = 1563 - 2,4	1	11,5 кг
				Стандартные изделия		
		2		Отвод 90° 89×3,5 ГОСТ 17373-83	1	

Инв.№ подл. | Подп. и дата | Взам. инв.№ | Инв.№ дубл. | Подп. и дата

Изм.	Лист	№ докум.	Подп.	Дата
Разраб.		Комолова		
Пров.		Павлов		
Т.контр.		Сидоров		
Н.контр.		Ястребов		
Утв.		Кузнецов		

Т01Б.005 502.000

Трубопровод

Лит.	Лист	Листов
		1

Гипротехмонтаж Москва

Копировал Барулина Формат А4

Т01Б.005501.000СБ

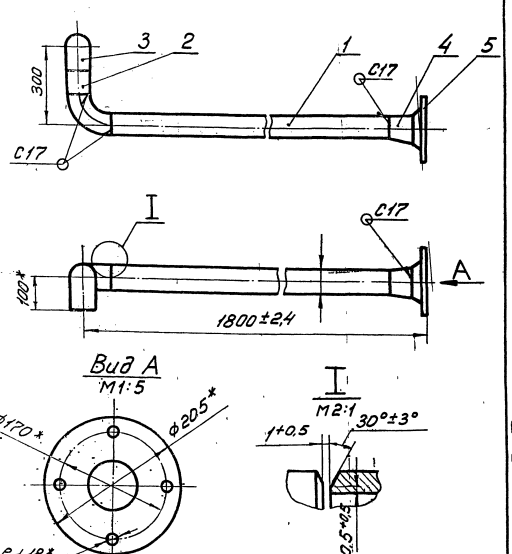

1. Шероховатость деталей поз. 1÷2 по торцам $R_z 160$
2. Сварные швы по ГОСТ 16037-80
3. * Размеры для справок.

Т01Б.005501.000СБ

Изм.	Лист	№ докум.	Подп.	Дата
Разраб.		Комолова		
Пров.		Павлов		
Т.контр.		Сидоров		
Н.контр.		Ястребов		
Утв.		Кузнецов		

Трубопровод
Сборочный чертеж

Лит.	Масса	Масшт.
	15,9	1:10
Лист	Листов: 1	

Гипротехмонтаж Москва

Копировал Барулина Формат А4

Т01Б.005502.000СБ

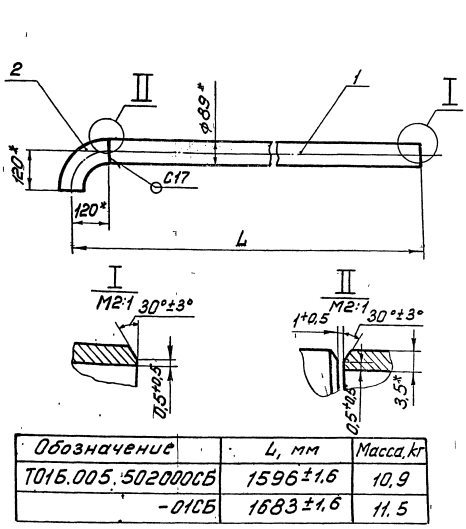

Обозначение	L, мм	Масса, кг
Т01Б.005.502000СБ	1596±1,6	10,9
-01СБ	1683±1,6	11,5

1. Шероховатость детали поз. 1 по торцам $R_z 160$
2. Сварной шов до ГОСТ 16037-80.
3. * Размеры для справок.

Т01Б.005502.000СБ

Изм.	Лист	№ докум.	Подп.	Дата
Разраб.		Комолова		
Пров.		Павлов		
Т.контр.		Сидоров		
Н.контр.		Ястребов		
Утв.		Кузнецов		

Трубопровод
Сборочный чертеж

Лит.	Масса	Масшт.
	см. табл.	1:10
Лист	Листов: 1	

Гипротехмонтаж Москва

Копировал Барулина 23205-16 38 Формат А4

Формат	Зона	Поз.	Обозначение	Наименование	Кол.	Прим.
				Документация		
А3			Т01Б.005503.000СБ	Сборочный чертеж		
				Детали		
Б4		1	Т01Б.005503.001	Патрубок. Труба 57×3 ГОСТ 10704-76 / ВСт3сп5 ГОСТ 10705-80 L=1272-2,4	1	5,1 кг
Б4		2	Т01Б.005503.002	Патрубок. Труба 57×3 ГОСТ 10704-76 / ВСт3сп5 ГОСТ 10705-80 L=750-1,6	1	3 кг
Б4		3	Т01Б.005503.003	Патрубок. Труба 57×3 ГОСТ 10704-76 / ВСт3сп5 ГОСТ 10705-80 L=697-1,6	1	2,8 кг
Б4		4	Т01Б.005503.004	Патрубок. Труба 57×3 ГОСТ 10704-76 / ВСт3сп5 ГОСТ 10705-80 L=323-1,6	1	1,3 кг

Инв.№подл. | Подп. и дата | Взам.инв.№ | Инв.№дубл. | Подп. и дата

Изм.	Лист	№ докум.	Подп.	Дата	Т01Б.005503.000			
Разраб.		Комолова			Трубопровод	Лит.	Лист 1	Листов 2
Пров.		Павлов				Гипротехмонтаж Москва		
Н.контр.		Сидоров						
Утв.		Кузнецов						

Копировал: Барулина Формат А4

Формат	Зона	Поз.	Обозначение	Наименование	Кол.	Прим.
Б4		5	Т01Б.005503.005	Патрубок. Труба 57×3 ГОСТ 10704-76 / ВСт3сп5 ГОСТ 10705-80 L=90-0,6	1	0,4 кг
				Стандартные изделия		
		6		Отвод 90°57×3 ГОСТ 17375-83	3	
		7		Отвод 45°57×3 ГОСТ 17375-83	2	
		8		Тройник 57×3 ГОСТ 17375-83	1	
		9		Фланец 1-50-10 ВСт3сп5 ГОСТ 12821-80	2	
		10		Болт М16-6g×55,58 ГОСТ 7798-70	8	
		11		Гайка М16-6Н.5 ГОСТ 5915-70	8	
		12		Шайба 16.01.08кп ГОСТ 11371-78	8	
		13		Прокладка А-50-10 ГОСТ 15180-70	2	
		14		Заглушка 30ч6бр Ду50 Ру10 ГОСТ 8437-75	1	

Инв.№подл. | Подп. и дата | Взам.инв.№ | Инв.№дубл. | Подп. и дата

Изм.	Лист	№ докум.	Подп.	Дата	Т01Б.005503.000	Лист 2

Копировал: Барулина Формат А4

Формат	Зона	Поз.	Обозначение	Наименование	Кол.	Прим.
				Документация		
А3			Т01Б.005504.000СБ	Сборочный чертеж		
				Детали		
А4		1	Т01Б.005504.001	Патрубок	1	
Б4		2	Т01Б.005504.002	Патрубок. Труба 89×3 ГОСТ 10704-76 / ВСт3сп5 ГОСТ 10705-80 L=1197-2,4	1	7,6 кг
Б4		3	Т01Б.005504.003	Патрубок. Труба 89×3 ГОСТ 10704-76 / ВСт3сп5 ГОСТ 10705-80 L=200-1,0	1	1,3 кг
Б4		4	Т01Б.005504.004	Патрубок. Труба 25×2,5-12×18Н12Т ГОСТ 9941-81 L=105,5-1,0	1	0,12 кг

Инв.№подл. | Подп. и дата | Взам.инв.№ | Инв.№дубл. | Подп. и дата

Изм.	Лист	№ докум.	Подп.	Дата	Т01Б 005504.000			
Разраб.		Комолова			Трубопровод	Лит.	Лист 1	Листов 2
Пров.		Павлов				Гипротехмонтаж Москва		
Н.контр.		Сидоров						
Утв.		Кузнецов						

Копировал: Барулина Формат А4

Формат	Зона	Поз.	Обозначение	Наименование	Кол.	Прим.
				Стандартные изделия		
		5		Отвод 90°89×3,5 ГОСТ 17375-83	2	
		6		Переход К89×3,5-76×3,5 ГОСТ 17378-83	1	
		7		Фланец 1-80-10 ВСт3сп5 ГОСТ 12821-80	2	
		8		Болт М16-6g×60,58 ГОСТ 7798-70	8	
		9		Гайка М16-6Н.5 ГОСТ 5915-70	8	
		10		Шайба 16.01.08 кп ГОСТ 11371-78	8	
		11		Прокладка А-80-10 ГОСТ 15180-70	2	
		12		Заглушка 30ч6бр Ду80 Ру10 ГОСТ 8437-75	1	

Инв.№подл. | Подп. и дата | Взам.инв.№ | Инв.№дубл. | Подп. и дата

Изм.	Лист	№ докум.	Подп.	Дата	Т01Б.005504.000	Лист 2

Копировал: Барулина Формат А4

ТО1Б.005503.000СБ

Серия 5.903-11 Выпуск 1-5

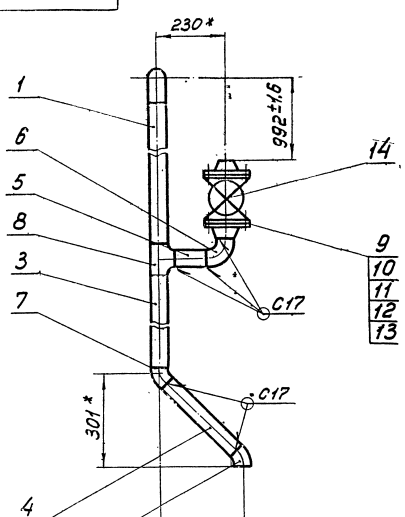

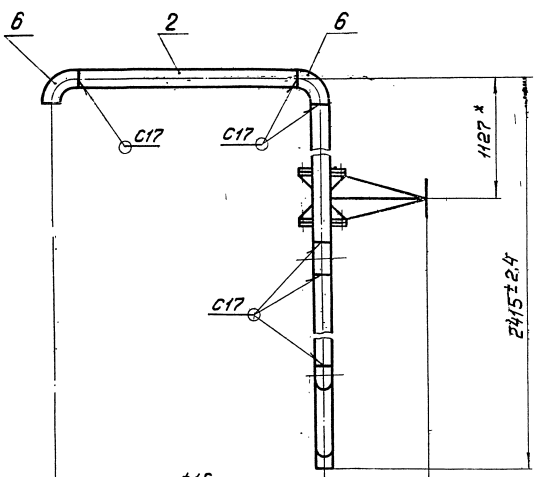

1. Шероховатость деталей поз.1÷5 по торцам R_z160
2. Сварные швы по ГОСТ 16037-80.
3. * Размеры для справок.

					ТО1Б.005503.000СБ		
Изм.	Лист	№ докум.	Подп.	Дата		Лит.	Масса	Масшт.
Разраб.		Павлов			Трубопровод Сборочный чертеж		39	1:10
Пров.		Сидоров				Лист	Листов: 1
Гл. констр.		Сидоров				Гипротехмонтаж Москва
Н. контр.		Молоткова					
Утв.		Коегерманяц					

Копировал: Барулина Формат А3

ТО1Б.005504.000СБ

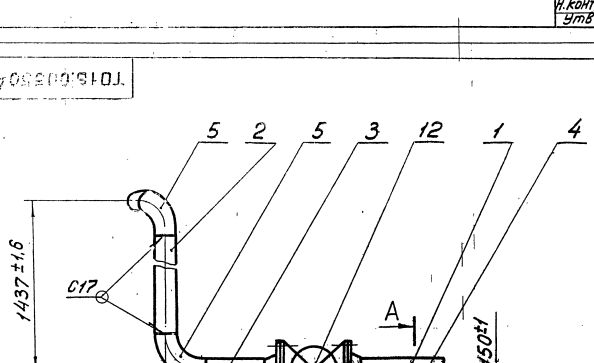

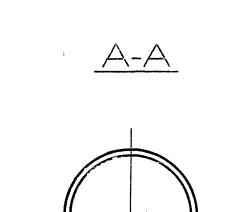

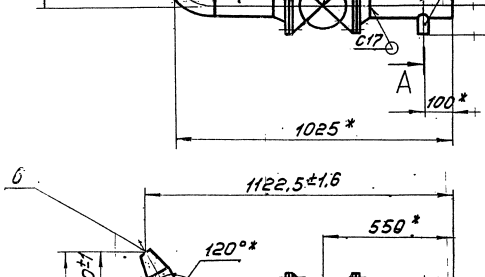

1. Шероховатость деталей поз.2÷3 по торцам R_z160
2. Сварные швы по ГОСТ 16037-80.
3. * Размеры для справок.

					ТО1Б.005504.000СБ		
Изм.	Лист	№ докум.	Подп.	Дата		Лит.	Масса	Масшт.
Разраб.		Павлов			Трубопровод Сборочный чертеж		52	1:10
Пров.		Сидоров				Лист	Листов: 1
Гл. констр.		Сидоров				Гипротехмонтаж Москва
Н. контр.		Молоткова					
Утв.		Коегерманяц					

Копировал: Барулина Формат А3

Инв. № подл. | Подп. и дата | Взам. инв. № | Инв. № дубл. | Подп. и дата

23.10.05-16 40

Серия 5.903-11. Выпуск 1-5

Формат	Зона	Поз.	Обозначение	Наименование	Кол.	Прим.
				Документация		
А4			Т01Б.005.505.000 СБ	Сборочный чертеж		
				Детали		
Б4		1	Т01Б005.505001	Патрубок		
				Труба 89×3 ГОСТ 10704-76 / ВСт3сп5 ГОСТ 10705-80		
				L = 797-1,6	1	5,9 кг
Б4		2	Т01Б005.505002	Патрубок		
				Труба 89×3 ГОСТ 10704-76 / ВСт3сп5 ГОСТ 10705-80		
				L = 395-1,6	1	2,9 кг
Б4		3	Т01Б005.505003	Патрубок		
				Труба 89×3 ГОСТ 10704-76 / ВСт3сп5 ГОСТ 10705-80		
				L = 154-1	1	1,1 кг
Б4		4	Т01Б005.505004	Патрубок		
				Труба 89×3 ГОСТ 10704-76 / ВСт3сп5 ГОСТ 10705-80		
				L = 78-0,6	1	0,3

Инв.№ подл. | Подп. и дата | Взам. инв.№ | Инв.№ дубл. | Подп. и дата

Изм.	Лист	№ докум.	Подп.	Дата	Т01Б.005505.000			
Разраб.	Комолова				Трубопровод	Лит.	Лист 1	Листов 2
Пров.	Павлов					Гипротехмонтаж Москва		
Т. контр.	Сидоров							
Н. контр.	Ястребов							
Утв.	Кузнецов							

Копировал Барулина Формат А4

Формат	Зона	Поз.	Обозначение	Наименование	Кол.	Прим.
				Стандартные изделия		
		5		Отвод 90°89×3,5 ГОСТ 17375-83	3	
		6		Фланец 1-80-10 ВСт3сп5 ГОСТ 12821-80	2	
		7		Болт М16-6g×60.58 ГОСТ 7798-70	8	
		8		Гайки М16-6Н.5 ГОСТ 5915-70	8	
		9		Шайба 16.01.0.8 кп ГОСТ 11371-72	8	
		10		Прокладка А-80-10 ГОСТ 15180-70	2	
		11		Заглушка 30Ч6бр Ду80 Ру10 ГОСТ 8437-75	1	

Инв.№ подл. | Подп. и дата | Взам. инв.№ | Инв.№ дубл. | Подп. и дата

Изм.	Лист	№ докум.	Подп.	Дата	Т01Б.005505.000	Лист 2

Копировал: Барулина Формат А4

Т01Б.005504.001

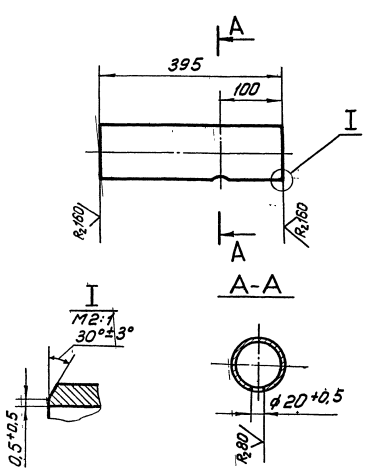

Неуказанные предельные отклонения размеров $\pm \frac{t_2}{2}$.

Изм.	Лист	№ докум.	Подп.	Дата	Т01Б.005504.001			
Разраб.	Комолова				Патрубок	Лит.	Масса 0,12	Масшт. 1:5
Пров.	Павлов					Лист	Листов 1	
Т. контр.	Сидоров					Гипротехмонтаж Москва		
Н. контр.	Ястребов				Труба 89×3 ГОСТ 10704-78 / ВСт3сп5 ГОСТ 10705-80			
Утв.	Кузнецов							

Копировал Барулина Формат А4

Т01Б.005505.000СБ

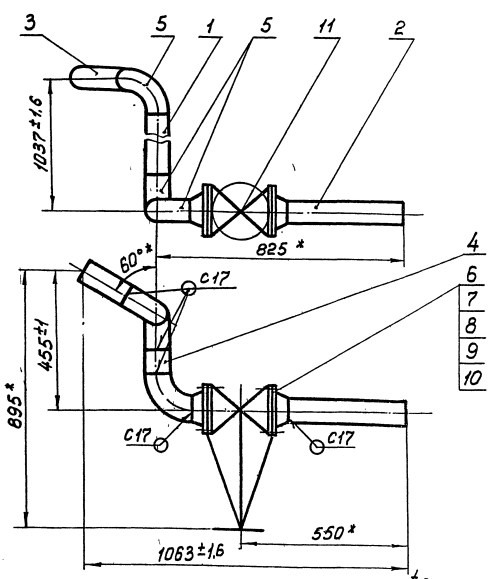

1. Шероховатость деталей поз. 1÷4 по торцам $\pm \frac{t_2}{2}$.
2. Сварные швы по ГОСТ 16037-80.
3. *Размеры для справок.

Изм.	Лист	№ докум.	Подп.	Дата	Т01Б.005505.000СБ			
Разраб.	Комолова				Трубопровод Сборочный чертеж	Лит.	Масса 52,2	Масшт. 1:10
Пров.	Павлов					Лист	Листов 1	
Т. контр.	Сидоров					Гипротехмонтаж Москва		
Н. контр.	Ястребов							
Утв.	Кузнецов							

Копировал Барулина 903.05-16 91 Формат А4

Формат	Зона	Поз.	Обозначение	Наименование	Кол.	Примеч.
				Документация		
А4			Т01Б.005.506.000 СБ	Сборочный чертеж		
				Детали		
Б4		1	Т01Б.005.506.001	Патрубок		
				Труба 159×4,5 ГОСТ 10704-76 / Вст3сп5 ГОСТ 10705-80		
				ℓ=1727-2,4	1	23,6 кг.
Б4		2	Т01Б.005.506.002	Патрубок		
				Труба 159×4,5 ГОСТ 10704-76 / Вст3сп5 ГОСТ 10705-80		
				ℓ=758-1,6	1	13 кг
				Стандартные изделия		
		3		Отвод 90° 159×4,5		
				ГОСТ 17375-83	2	

Инв.№ подл. | Подпись и дата | Взам. инв.№ | Инв.№ дубл. | Подпись и дата

Изм.	Лист	№ докум.	Подп.	Дата	Т01Б.005.506.000			
Разраб.		Чарунская			Трубопровод	Лит.	Лист	Листов 1
Пров.		Павлов				ГИПРОТЕХМОНТАЖ Москва		
Н.контр.		Молоткова						
Утв.		Кагерманян						

Формат А4

Формат	Зона	Поз.	Обозначение	Наименование	Кол.	Примеч.
				Документация		
А3			Т01Б-005-507.000 СБ	Сборочный чертеж		
				Детали		
А3		1	Т01Б-005-507.001	Патрубок	1	
				Стандартные изделия		
		2		Вентиль 15кч 18п1 Ду25 Ру16 ГОСТ 18161-72	1	

Инв.№ подл. | Подпись и дата | Взам. инв.№ | Инв.№ дубл. | Подпись и дата

Изм.	Лист	№ докум.	Подп.	Дата	Т01Б.005.507.000			
Разраб.		Павлов			Трубопровод	Лит.	Лист	Листов 1
Пров.		Сидоров				ГИПРОТЕХМОНТАЖ Москва		
Н.контр.		Молотков						
Утв.		Кагерманян						

Формат А4

Формат	Зона	Поз.	Обозначение	Наименование	Кол.	Примеч.
				Документация		
А3			Т01Б.005.508.000 СБ	Сборочный чертеж		
				Детали		
А3		1	Т01Б.005.508.001	Патрубок	1	
				Стандартные изделия		
		2		Муфта 25 ГОСТ 8966-75	1	
		3		Контргайка 25 ГОСТ 8968-75	1	

Инв.№ подл. | Подпись и дата | Взам. инв.№ | Инв.№ дубл. | Подпись и дата

Изм.	Лист	№ докум.	Подп.	Дата	Т01Б.005.508.000			
Разраб.		Павлов			Трубопровод	Лит.	Лист	Листов 1
Пров.		Сидоров				ГИПРОТЕХМОНТАЖ Москва		
Н.контр.		Молотков						
Утв.		Кагерманян						

Формат А4

Т01Б.005.506.000СБ

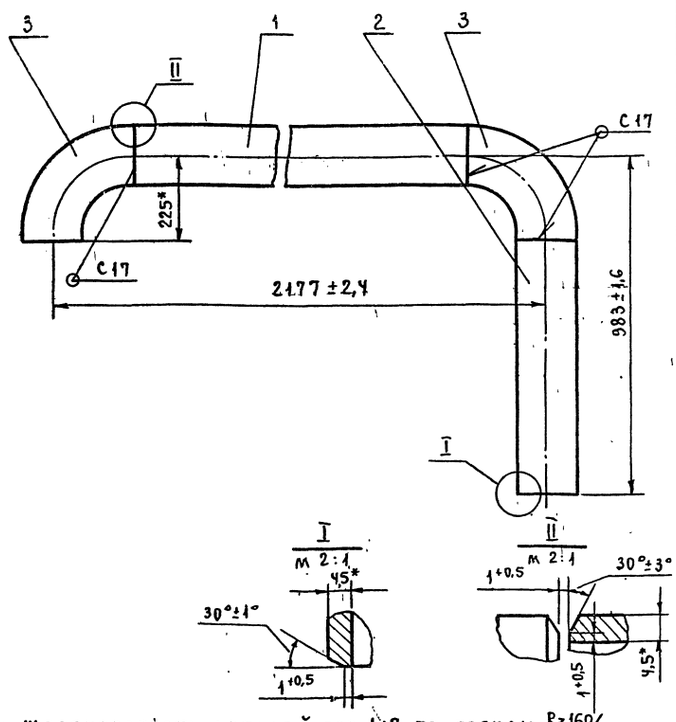

1. Шероховатость деталей поз. 1÷2 по торцам R_z160.
2. Сварные швы по ГОСТ 16037-80.
3. *Размеры для справок.

Инв.№ подл. | Подпись и дата | Взам. инв.№ | Инв.№ дубл. | Подпись и дата

Изм.	Лист	№ докум.	Подп.	Дата	Т01Б.005.506.000СБ				
Разраб.		Комолова			Трубопровод. Сборочный чертеж	Лит.	Масса	Масштаб	
Пров.		Павлов					54,8	1:10	
Гл.конст.		Сидоров				Лист	Листов 1		
Н.контр.		Ястребов				ГИПРОТЕХМОНТАЖ Москва			
Утв.		Кагерманян							

Формат А4

ТО1Б.005507.000СБ

Серия 5.903-11 Выпуск 1-5

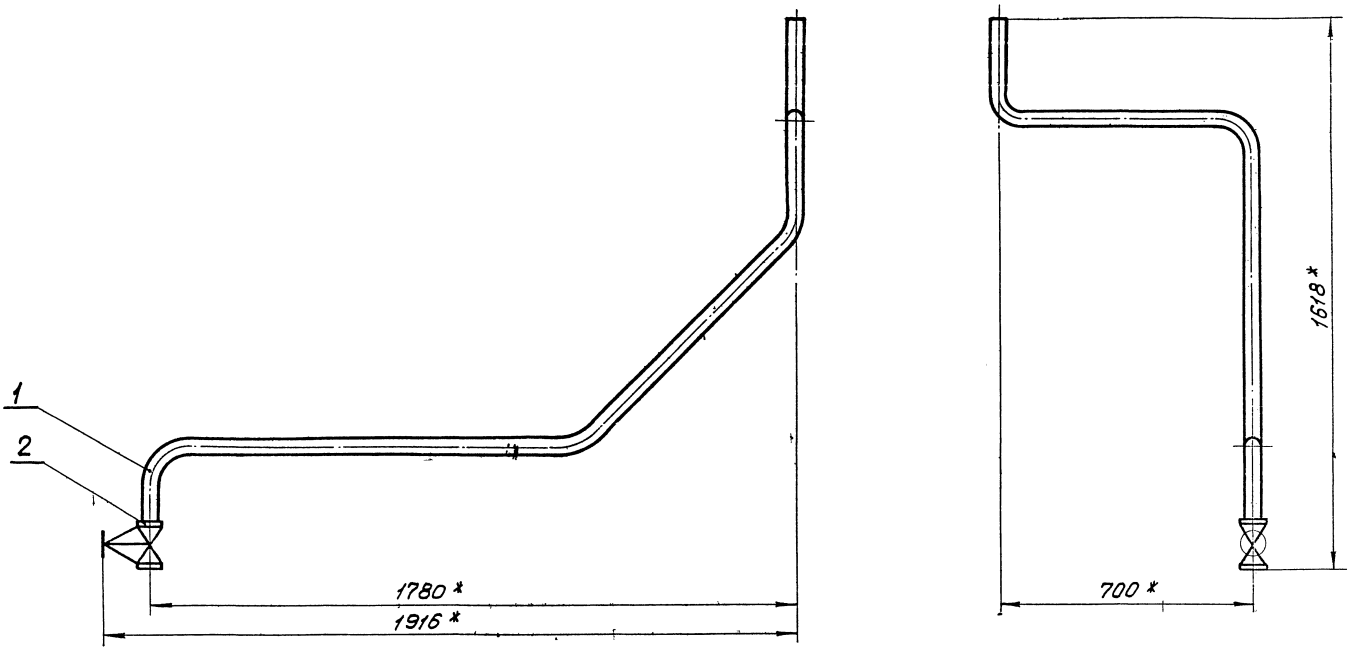

* Размеры для справок.

					ТО1Б.005 507.000 СБ		
Изм.	Лист	№ докум.	Подп.	Дата			
Разраб.		Павлов			Трубопровод	Лит.	Масса 12,2 / Масшт. 1:10
Пров.		Сидоров					
Т. контр.		Сидоров			Сборочный чертеж	Лист	Листов 1
Н. контр.		Малоткова				Гипротехмонтаж Москва	
Утв.		Кагерманян					

Копировал: Барулина Формат А3

Инв. № подл. | Подп. и дата | Взам. инв. № | Инв. № дубл. | Подп. и дата

ТО1Б.005507.001

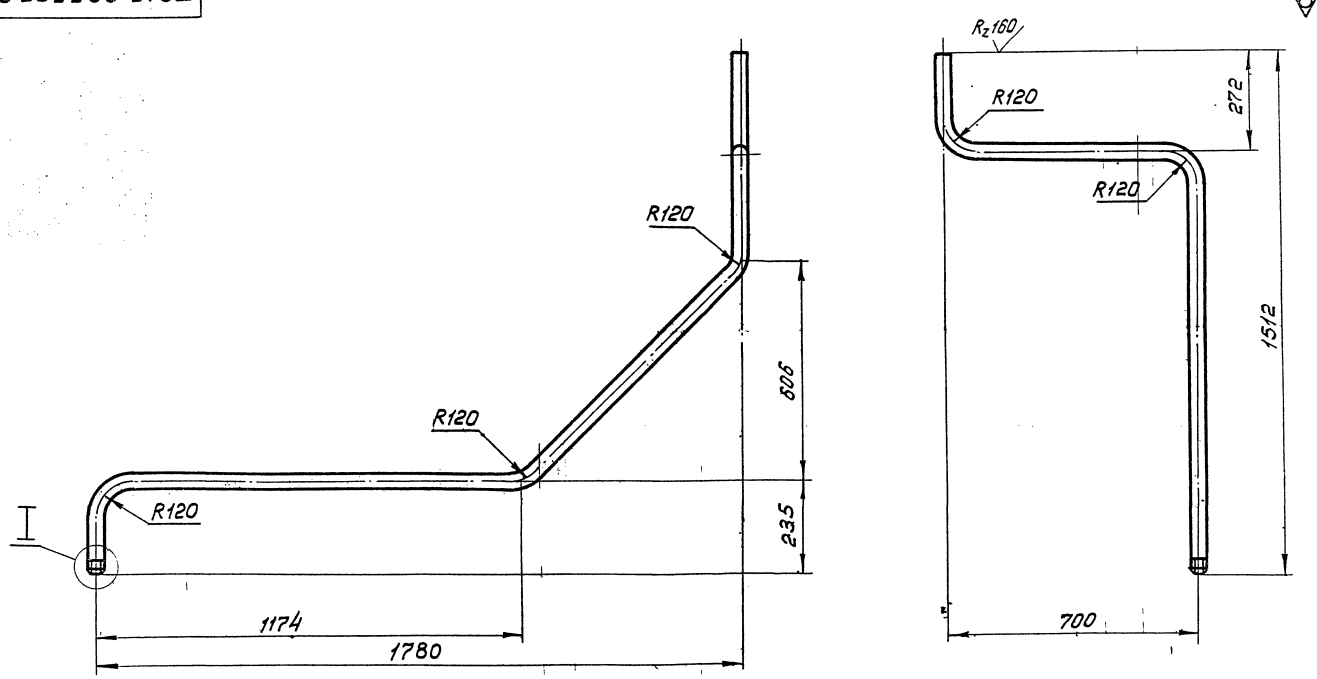

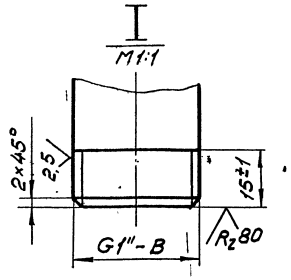

1. Неуказанные предельные отклонения размеров $\pm \frac{t_2}{2}$
2. Длина трубной заготовки $L = 3470$ мм $\pm 3{,}0$

					ТО1Б.005 507.001		
Изм.	Лист	№ докум.	Подп.	Дата			
Разраб.		Павлов			Патрубок	Лит.	Масса 10,8 / Масшт. 1:10
Пров.		Сидоров					
Т. контр.		Сидоров				Лист:	Листов 1
Н. контр.		Малоткова			Труба 25×3,2 ГОСТ 3262-70	Гипротехмонтаж Москва	
Утв.		Кагерманян					

23205-16 ИЗ Копировал: Барулина Формат А3

Инв. № подл. | Подп. и дата | Взам. инв. № | Инв. № дубл. | Подп. и дата

Т01Б.005.508.000 СБ

Серия 5.903-11 Выпуск 1-5

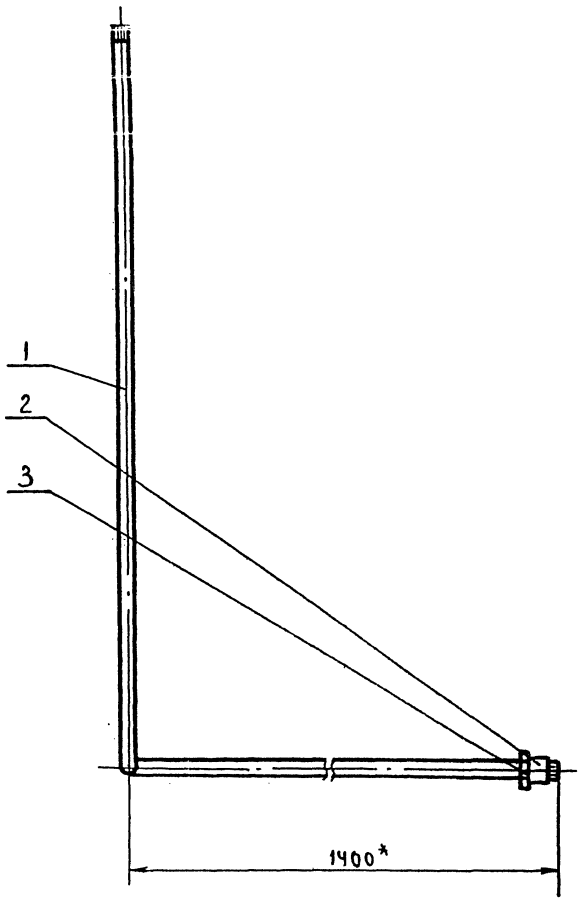

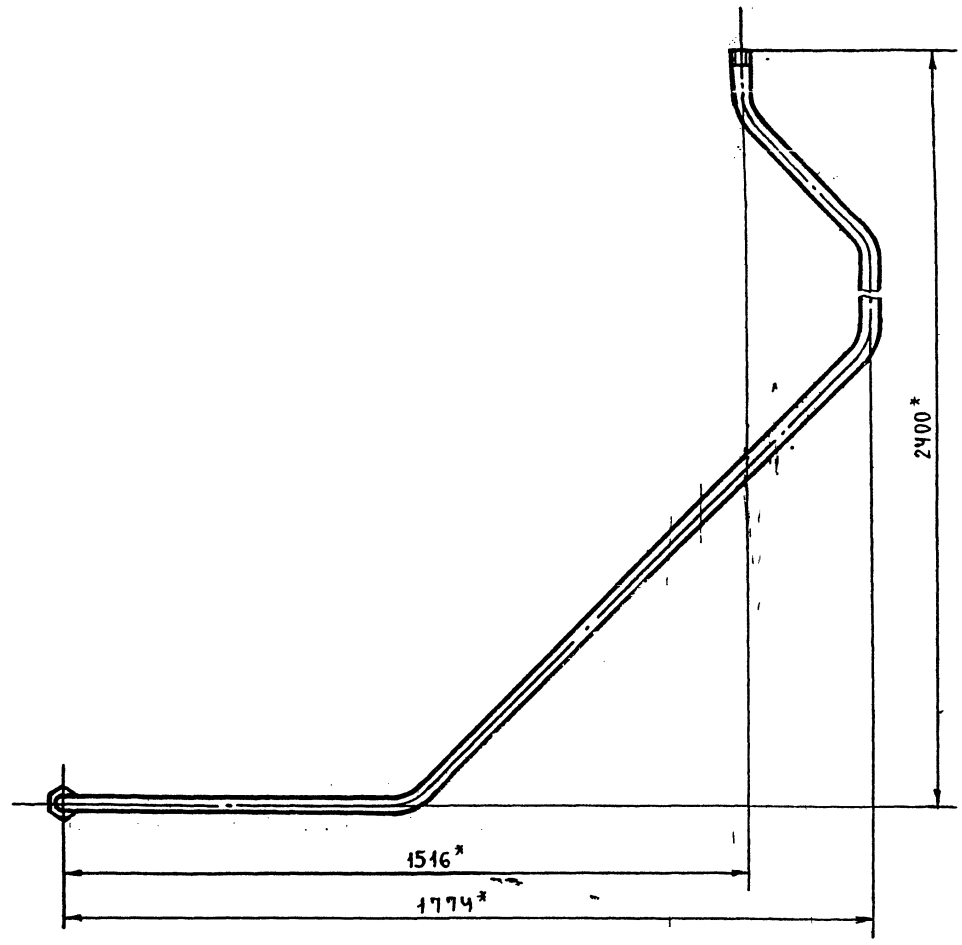

*Размеры для справок

					Т01Б.005.508.000 СБ	
Изм.	Лист	№ докум.	Подп.	Дата	Трубопровод. Сборочный чертеж	Лит. / Масса: 7,0 / Масштаб: 1:10
Разраб.		Павлов				Лист / Листов: 1
Пров.		Сидоров				ГИПРОТЕХМОНТАЖ Москва
Гл.конст.		Сидоров				
Н.контр.		Молоткова				
Утв.		Кагерманяц				

Инв. № подл. | Подпись и дата | Взам. инв. № | Инв. № дубл. | Подпись и дата

Формат А3

Т01Б.005.508.001

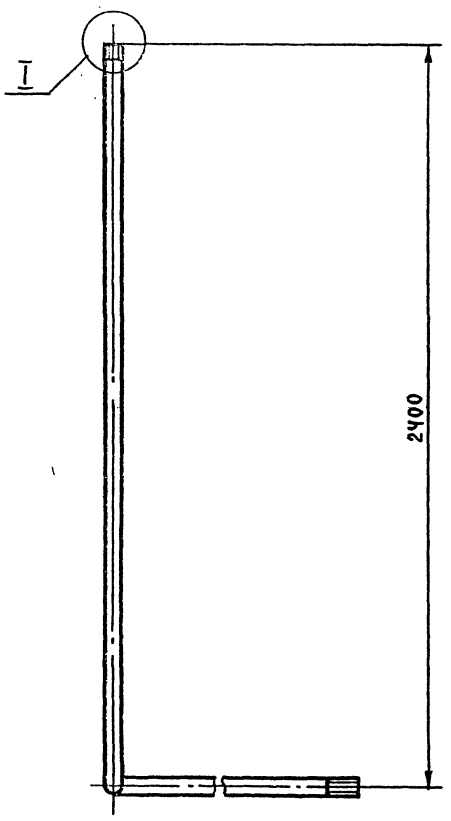

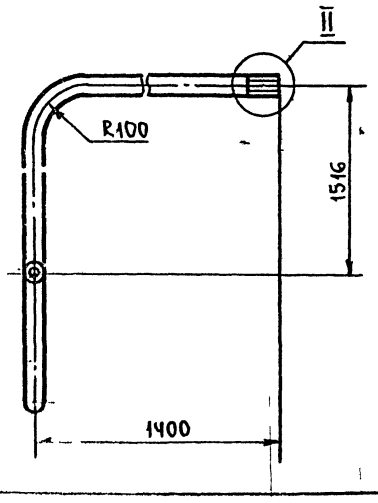

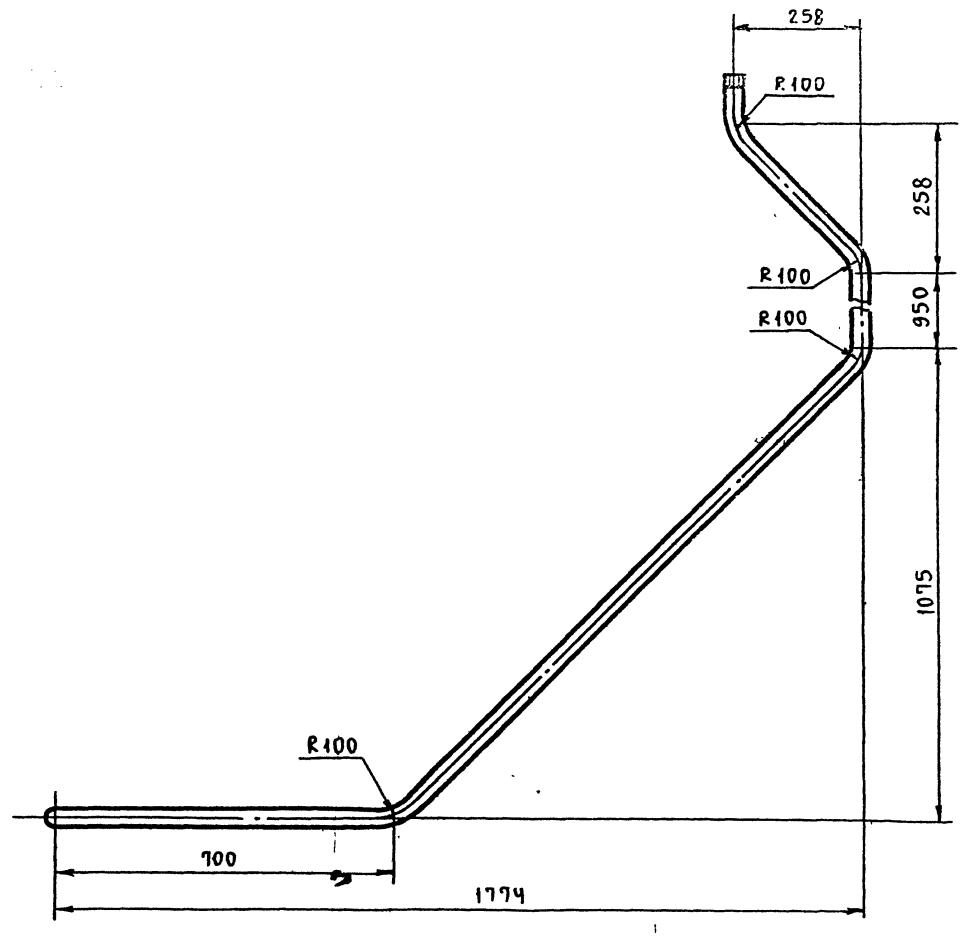

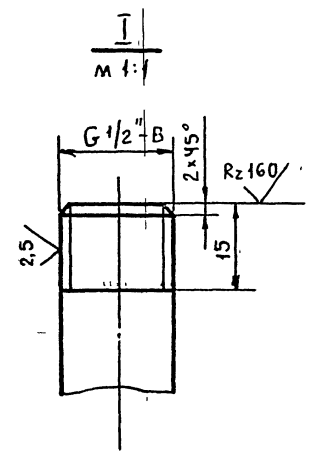

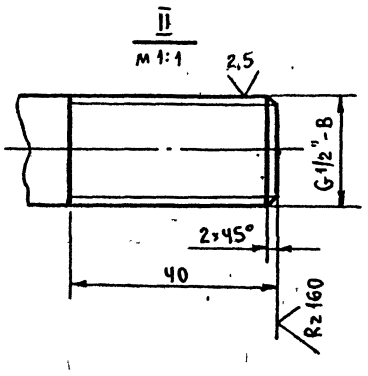

1. Неуказанные предельные отклонения размеров $\pm \frac{t_2}{2}$.
2. Длина трубной заготовки L=4976 мм.

					Т01Б.005.508.001	
Изм.	Лист	№ докум.	Подп.	Дата	Патрубок	Лит / Масса: 6,6 / Масштаб: 1:10
Разраб.		Павлов				Лист / Листов: 1
Пров.		Сидоров				ГИПРОТЕХМОНТАЖ Москва
Гл.конст.		Сидоров				
Н.контр.		Молоткова			Труба 22×2,8 ГОСТ 8734-75 / Б20 ГОСТ 8733-74	
Утв.		Кагерманяц				

Формат	Зона	Поз.	Обозначение	Наименование	Кол.	Примечание
				Документация		
А2			А12В062.000 СБ	Сборочный чертеж		
А2			А12В062.000 СО	Схема автоматизации		
А2			А12В062.000 Э4	Схема электрических соединений		
				Сборочные единицы		
А4		1	А12В058.010	Статив	1	
А4		2	А12В058.030-02	Сочленение исполнительного механизма МЭО-100/25-0,25Р с регулирующим клапаном Т33Б	1	
А4		3	А12В058.060-01	Сочленение исполнительного механизма МЭО-100/25-0,25Р с регулирующим клапаном	1	
А4		4	А12В059.010	Статив	1	
А4		5	А12В060.010	Сочленение исполнительного механизма МЭО-100/25-0,25Р с регулирующим клапаном	1	

Инв.№ подл. | Подп. и дата | Взам. инв.№ | Инв.№ дубл. | Подп. и дата

Изм.	Лист	№ докум.	Подп.	Дата	А12В062.000		
Разраб.		Чебоксаров			Крупноблочная деаэрационно питательная установка КБДПУ 50-114 Установка приборов контроля и автоматизации	Лит.	Лист 1	Листов 3
Пров.		Фрадкин				И		
Рук.гр.		Фрадкин				САНТЕХПРОЕКТ		
Н.контр.		Литвак						
Утв.		Сливак						

Формат А4

Формат	Зона	Поз.	Обозначение	Наименование	Кол.	Примечание
				Стандартные изделия		
		6		Сосуд уравнительный СУМ-63 ОСТ 25-1160-84	2	
		7		Установка В-16-80 манометра МТП 160×6 ТК4-3137-70	1	
		8		Установка В-16-225 манометра МТП 160×1 ТК4-3139-70	3	
		9		Установка Г-16-225 манометра МТП 160×6 ТК4-3138-70	1	
		10		Установка Г-16-225 манометра МТП 160×10 ТК4-3138-70	1	
		11		Установка Г-16-225 мановакуумметра МВТП 160×1,5 ТК4-3138-70	1	
		12		Установка В-200-450 мановакуумметра МВТП 160×1,5 ТК4-3138-70	1	
		13		Установка 1 датчика ДПЭ-1 ТМ4-113-74	4	

Инв.№ подл. | Подп. и дата | Взам. инв.№ | Инв.№ дубл. | Подп. и дата

Изм.	Лист	№ докум.	Подп.	Дата	А12В062.000	Лист 2

Формат А4

Формат	Зона	Поз.	Обозначение	Наименование	Кол.	Примечание
		14		Установка термометра П4 1240 103 в оправе на Ру 6 кгс/см² ТМ4-142-75	5	
		15		Установка термометра П5 1240 103 в оправе на Ру 6 кгс/см² ТМ4-142-75	2	
				Материалы		
		16		Труба 14×2 ГОСТ 8734-75 Д ГОСТ 8733-74	74	м

Приборы контроля и автоматизации заказываются по заказной спецификации раздела автоматизации рабочего проекта котельной

Изделия, изготавливаемые по типовым монтажным чертежам ТМ и отраслевым нормалям, типовые конструкции ТК поставляются Главмонтажавтоматикой Минмонтажспецстроя СССР.

Инв.№ подл. | Подп. и дата | Взам. инв.№ | Инв.№ дубл. | Подп. и дата

Изм.	Лист	№ докум.	Подп.	Дата	А12В062.000	Лист 3

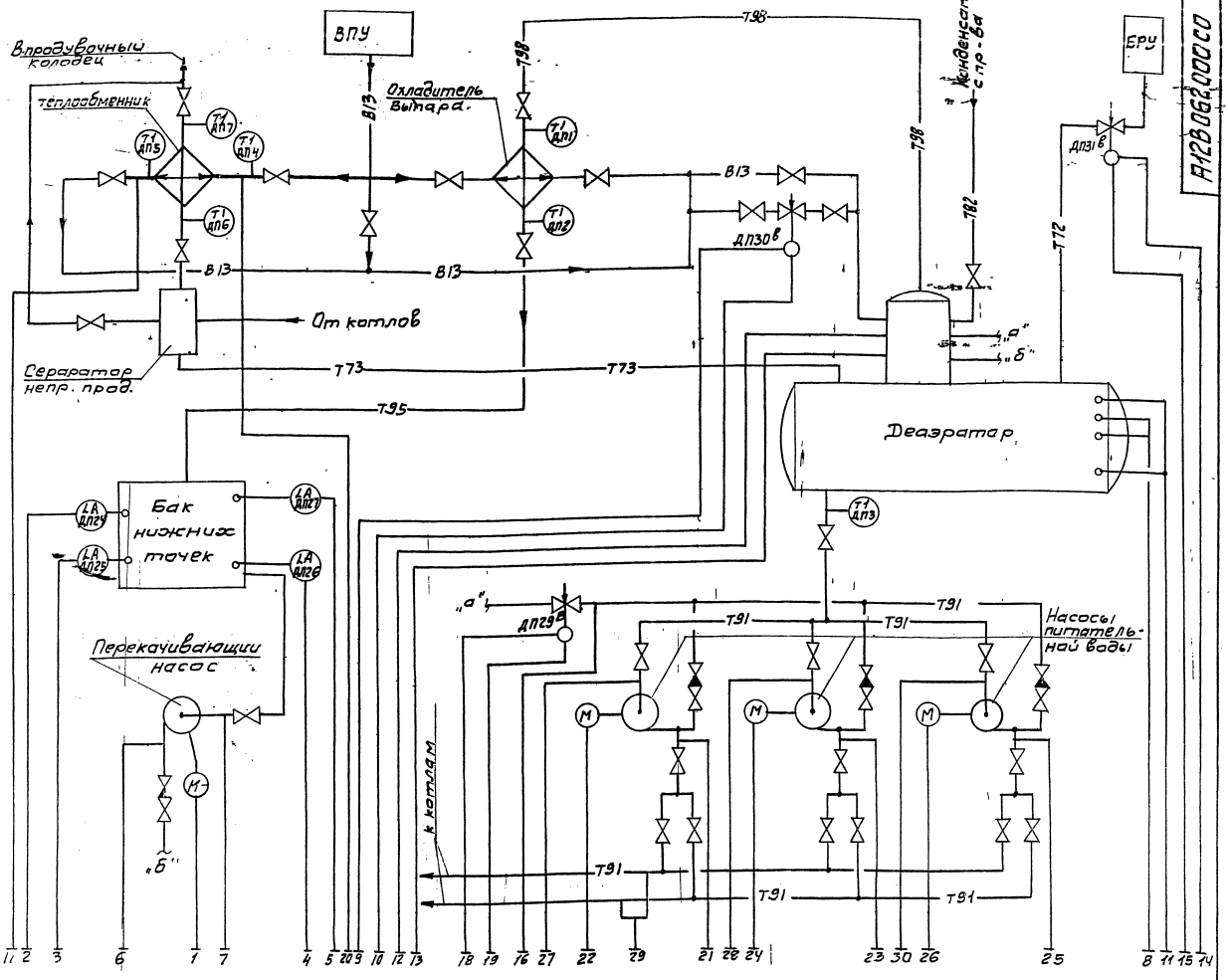

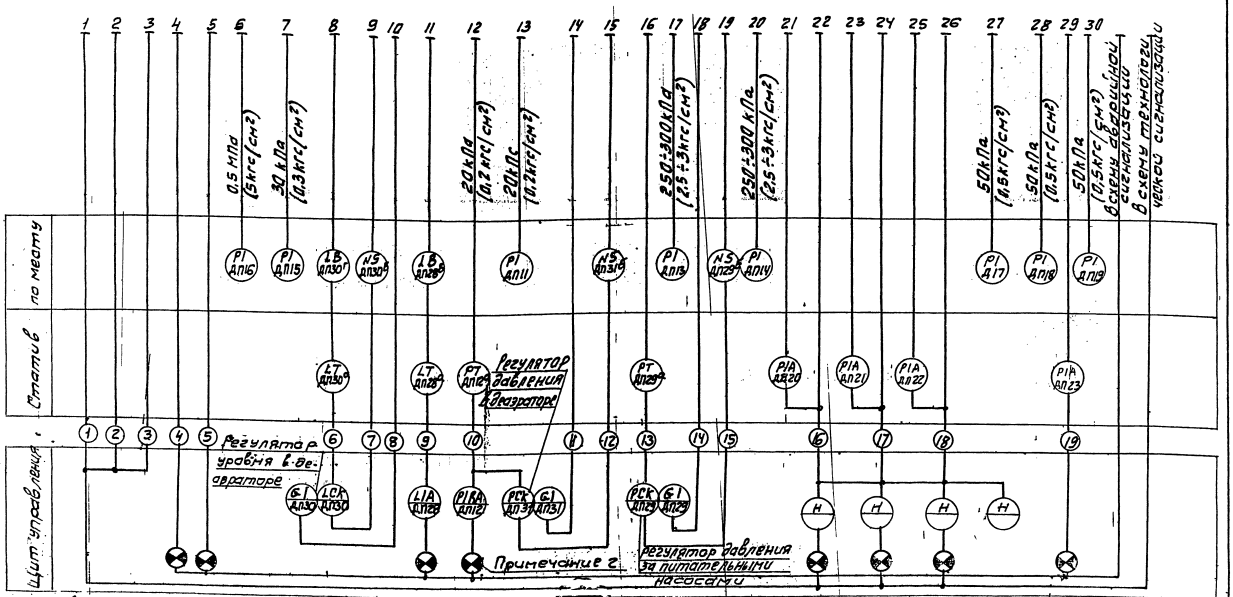

1. Условные обозначения приборов приняты по ГОСТ 21.404-85
2. Маркировка электроаппаратуры определяется на проектах автоматизации котельной.
3. Резервные буквы: N - усилитель; В - сосуд.
4. Установка приборов с указанием их типов приведена на листах ..... Ванного альбома.
5. Щит управления с установленными на нем приборами и аппаратурой с блоком не поставляется.

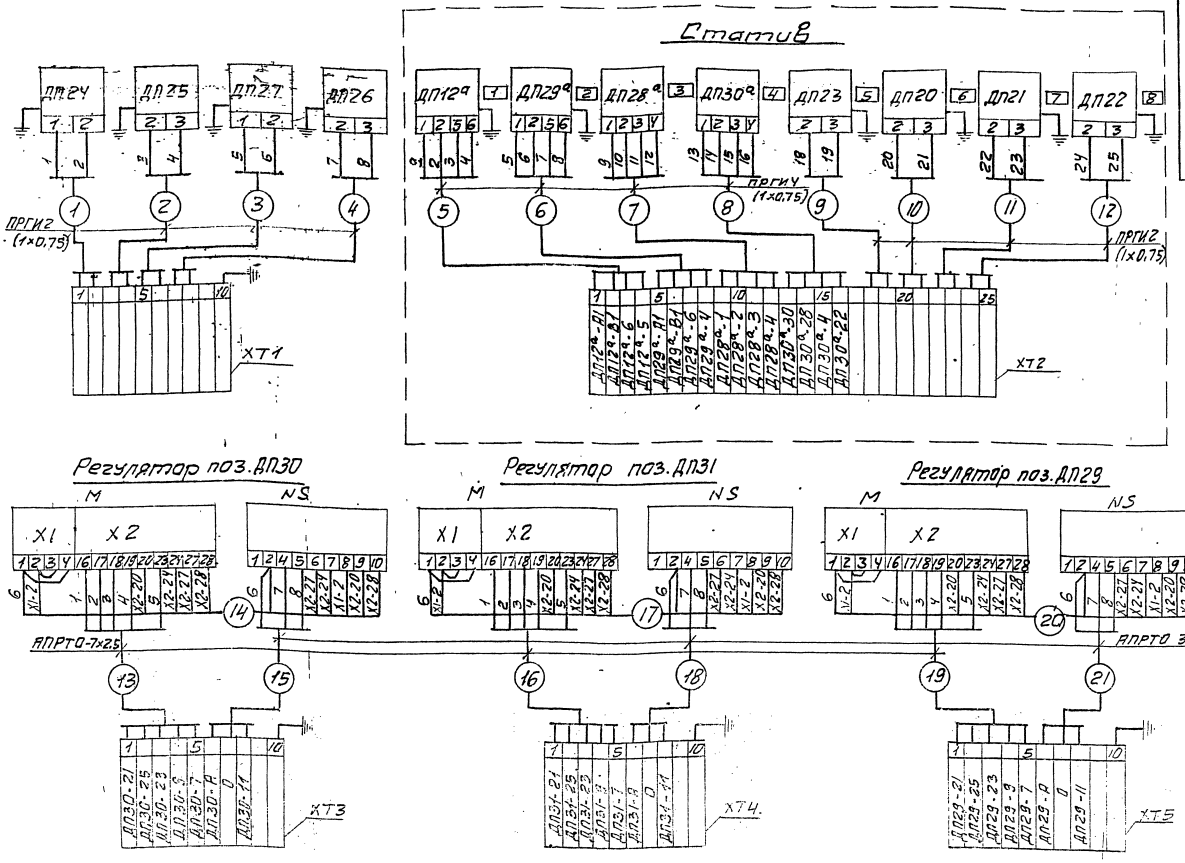

Перечень надписей в рамках

N рамки	Текст надписи	К-во	Примеч.
1	Давление в деаэраторе	1	
2	Давление питательной воды	1	
3	Уровень в деаэраторе (контроль)	1	
4	Уровень в деаэраторе (регулиров)	1	
5	Давление в питат. магистралях	1	
6	Насос N 1	1	
7	Насос N 2	1	
8	Насос N 3	1	

Перечень элементов схемы

Обозн.	Наименование	Тип	К-во	Примеч
ДП12а, ДП29а	Преобразователь	Сапфир 22ДИ	2	
ДП28а, ДП30а	Дифманометр	ДМ	2	
ДП20...ДП23	Манометр эл. контактный	ЭКМ	4	
ДП24...ДП27	Датчик уровня поплавковый	ДПЭ	4	
ХТ2	Коробка соединительная	КСП-25	1	
ХТ1, ХТ3...ХТ5	То же	КС-10-1	4	
М	Исполнительный механизм	МЭО	3	
NS	Усилитель	Ц29	3	
—	Провод	ПРГИ1×0,75		
—	Провод	АПРТО-3×2,5		
—	Провод	АПРТО-7×2,5		

1. Маркировка цепей дана условно. В нижней части соединительных коробок при монтаже проставляется отсутствующая маркировка в соответствии с реальным проектом.
2. Провод ПРГИ и АПРТО прокладывается в предусмотренном для этого металлорукаве.
3. В одном из кабелей подводимых к коробке от щита управления предусмотреть жилу для заземления статива.

				А12В 062.000Э4	
Изм.	Лист	N докум.	Подп.	Дата	Крупноблочная деаэрационно-питательная установка КБДПУ 50-114 Установка приборов контроля и автоматизации Схема электрической соединений
Разраб.		Нагяи			Лит И / Масса / Масшт
Провер.		Этинген			
Рук. гр.		Нагяи			Лист 1 / Листов 2
Гл. спец.		Этинген			САНТЕХПРОЕКТ
Н-конт.		Черных			
Утв.		Ерштейн			

Серия 5.903-11 Выпуск 1-5

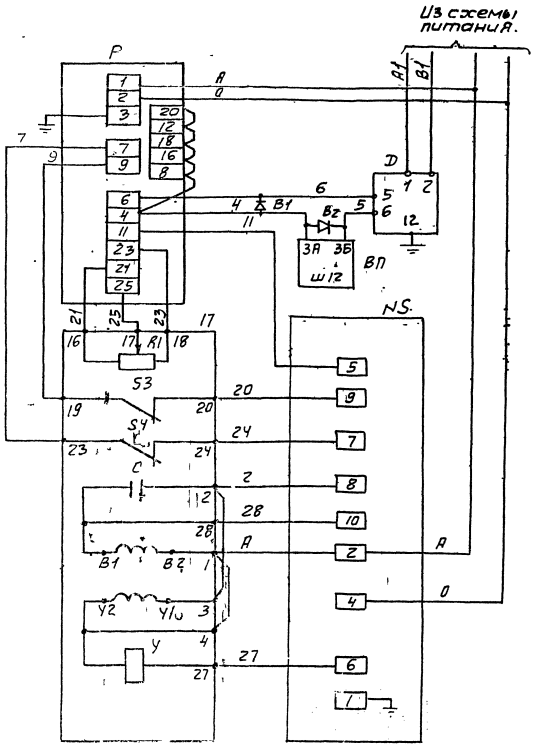

ДП29

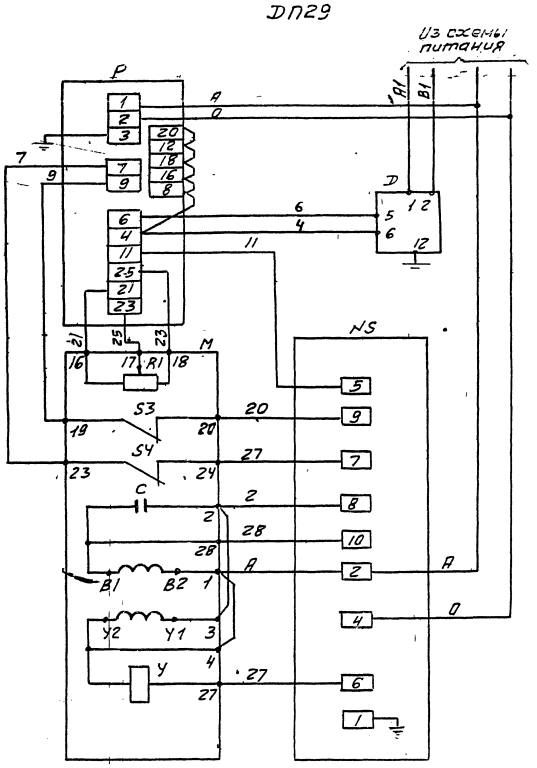

ДП30

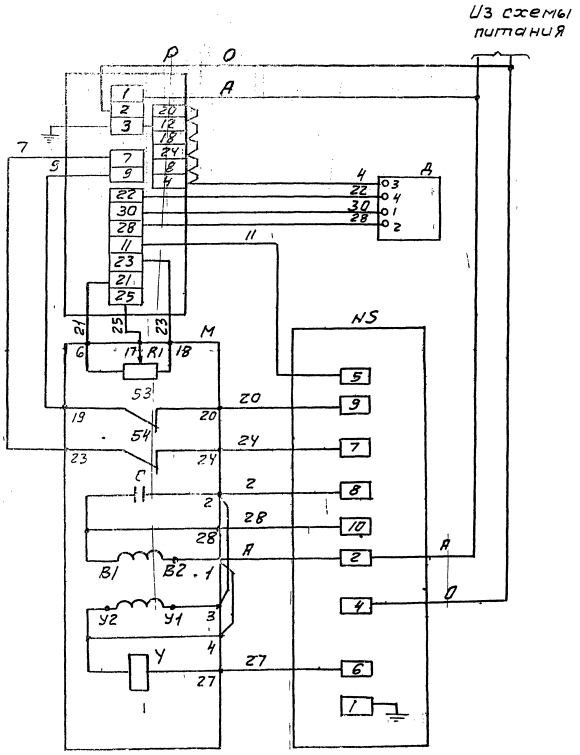

Перечень элементов схемы

обозначение	Наименование	к-во	Примечание
	Аппаратура на щите управления		
Р	Регулирующий прибор РС-29	1	
ВП	Вторичный прибор	1	
В1; В2	Защитное устройство В-01	2	
	Аппаратура по месту		
М	Механизм электрический однооборотный МЭО-	1	
R1	Датчик реостатный	1	Комплект исполнительного механизма
S3; S4	Микропереключатель	2	
У	Электромагнит	1	
С	Конденсатор	1	
NS	Усилитель трёхпозиционный У29.3	1	
Д1	Датчик „Сапфир"	1	
Д	Дифференциальный-трансформаторный датчик.	1	

В схеме регулятора перед маркировкой жил проставить индекс, соответствующий позиции регулирующего прибора.

Изм	Лист	N.докум.	Подп.	Дата	А12В062.000Э4	Лист 2

Инв N подл. | Подпись и дата | Взам. инв. | Инв N дубл. | Подпись и дата

Серия 5.903-11 Выпуск 1-5

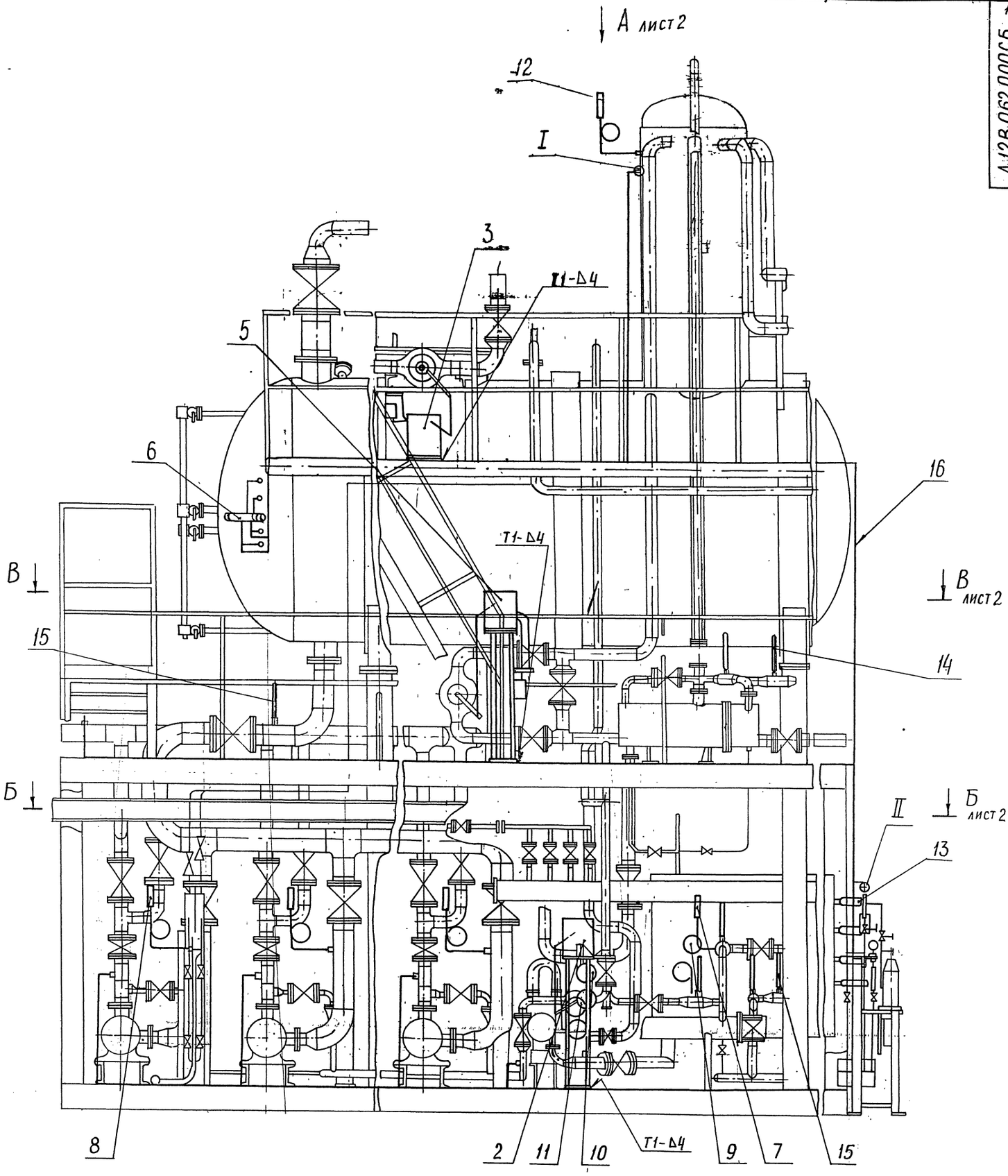

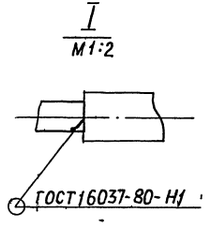

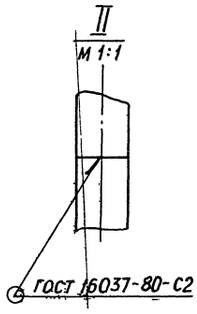

Сварные швы по ГОСТ 5264-80

					А12В 062.000СБ
Изм.	Лист	№ докум.	Подп.	Дата	Крупноблочная деаэрационно-питательная установка КБДПУ 50-114 Установка приборов контроля и автоматизации
Разраб.		Чебоксаров		IX-87	
Пров.		Фрадкин			
Рук.гр.		Фрадкин			
Гл.спец.		Грановский			
Н.контр.		Литвак			
Утв.		Спивак			

Лит.	Масса	Масштаб
И	422	1:20
Лист 1	Листов 2	
САНТЕХПРОЕКТ		

Инв.№подл. | Подп. и дата | Взам.инв.№ | Инв.№дубл. | Подп. и дата

Серия 5.903-11 Выпуск 1-5

Вид А

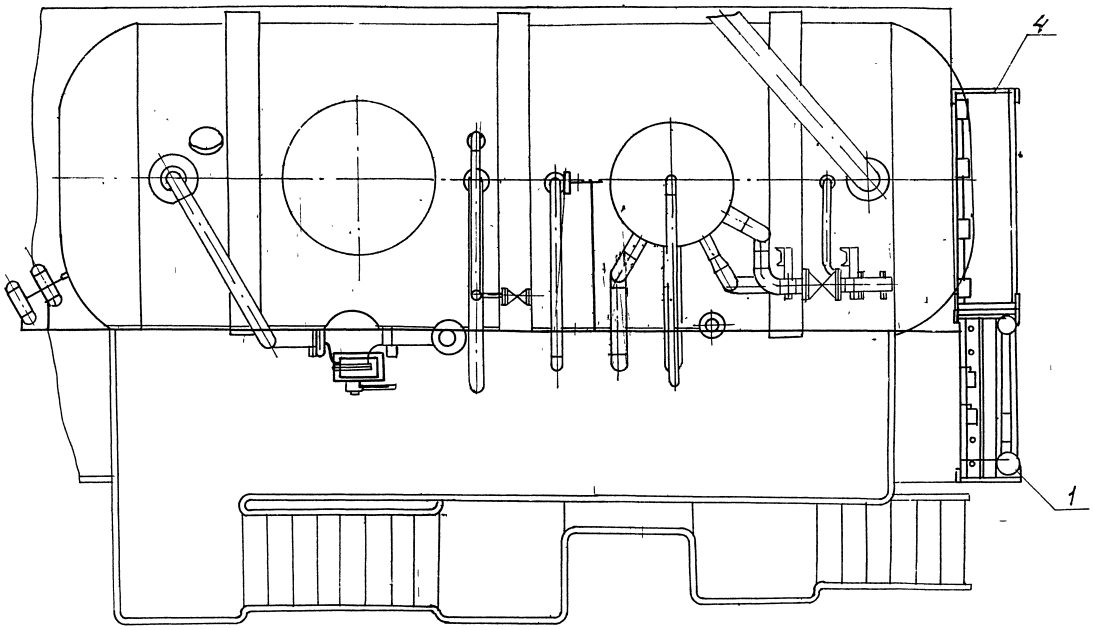

Б – Б

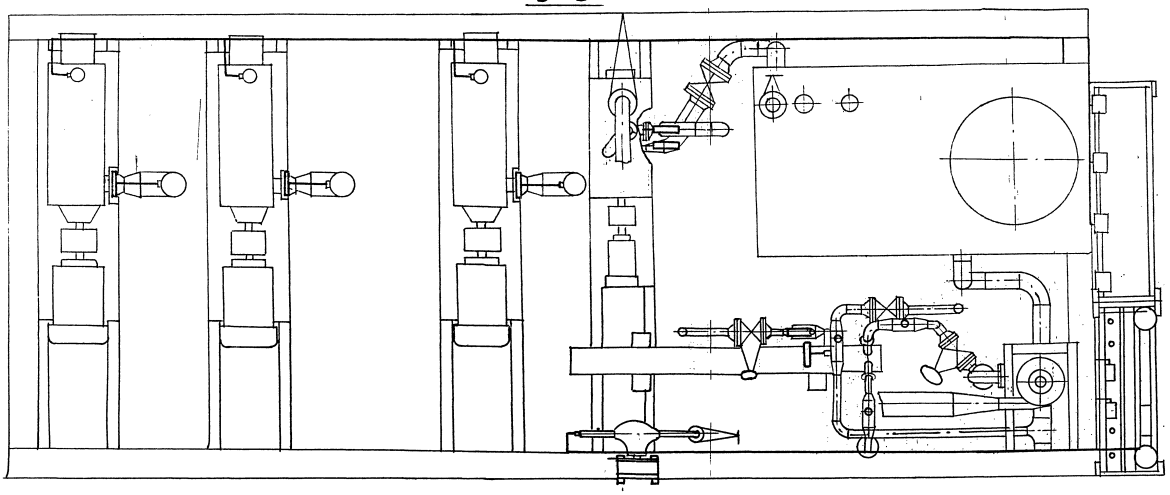

В – В

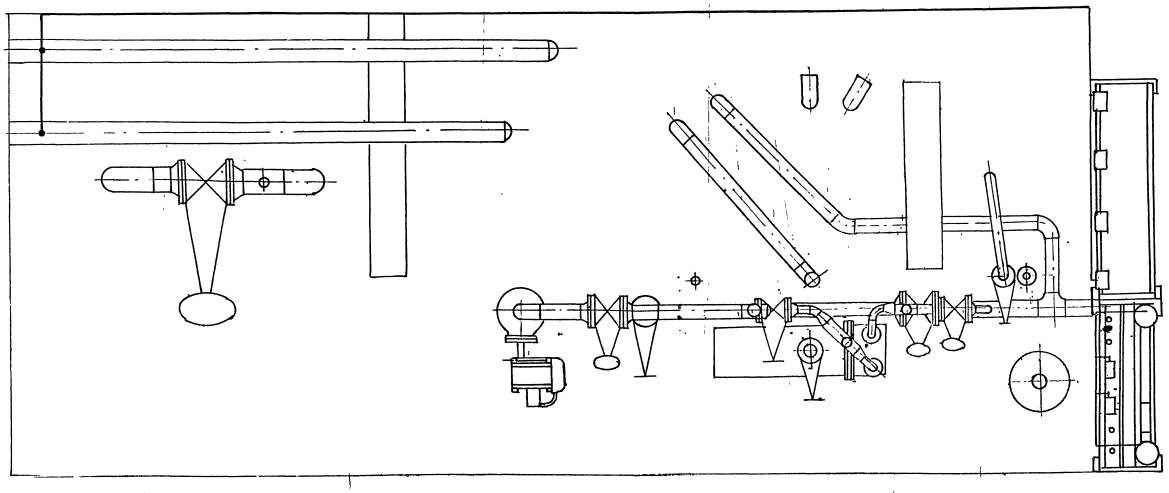

Серия 5.903-11 выпуск 1-5

Формат	Зона	Поз	Обозначение	Наименование	Кол.	Примечание
				Документация		
А2			А12В058.010 СБ	Сборочный чертеж		
				Стандартные изделия		
		1		Болт М6×25.36		
				Гост 7798-70	4	
		2		Гайка М6.4		
				Гост 5915-70	4	
		3		Шайба 6.02		
				Гост 11371-78	4	
				Прочие изделия		
		4		Установка 1 дифма-нометра ДМ модели 3583 перепад 25кПа (0,25кгс/см²) ТМ4-390-86		С одной обвязкой
		5		Установка 1 дифманометра ДМ модели 3583 перепад 4кПа (400кгс/м²) ТМ4-390-86	1	С одной обвязкой

Подп. и дата | Инв. № дубл. | Взам. инв. № | Подп. и дата | Инв. № подл.

Изм	Лист	№ докум.	Подп.	Дата
Разраб.		Меднова		IX-87
Пров.		Фрадкин		
Рук. гр.		Фрадкин		
Н. контр.		Литвак		
Утв.		Спивак		

А12В058.010

Статив

Лит.	Лист	Листов
И	1	2

САНТЕХПРОЕКТ

Копировал Формат А4

Формат	Зона	Поз.	Обозначение	Наименование	Кол.	Примечание
		6		Установка 1 преобразователя Сапфир 22ДИ-2130-02-УХЛ 3,1-0,5/25к Па-05 ТМ4-411-86	1	
		7		Установка 1 преобразователя Сапфир 22ДИ-2150-02-УХЛ 3,1-0,5/2,5 МПа-05 ТМ4-411-86	1	
		8		Установка 2 коллектора КС-1100 ТМ4-419-86	1	
		9		Рама рпп-2 ТМ4-546-81	1	
		10		Коробка соединительная КСП-25 0.528.012 ТУ	1	
				Материалы		
		11		Провод ПРГИ 1×0,75 Гост 20520-80	16	м
		12		Трубка ПВХ 9×1 ТУ6-05-1342-76	4	м

Подп. и дата | Инв. № дубл. | Взам. инв. № | Подп. и дата | Инв. № подл.

Изм	Лист	№ докум.	Подп.	Дата

А12В058.010

Лист 2

Копировал Формат А4

Формат	Зона	Поз.	Обозначение	Наименование	Кол.	Примечание
				Документация		
А2			А12В059.010 СБ	Сборочный чертеж		
				Прочие изделия		
		1		Установка 2 манометра ЭКМ-160×1У ТМ4-413-86	4	
		2		Установка 1 коллектора КС-700 ТМ4-419-86	2	
		3		Рама рпп-1 ТМ4-546-81	2	

Подп. и дата | Инв. № дубл. | Взам. инв. № | Подп. и дата | Инв. № подл.

Изм	Лист	№ докум.	Подп.	Дата
Разраб.		Меднова		IX-87
Пров.		Фрадкин		
Рук. гр.		Фрадкин		
Н. контр.		Литвак		
Утв.		Спивак		

А12В059.010

Статив

Лит.	Лист	Листов
И	1	1

САНТЕХПРОЕКТ

Копировал 23205-16 51 Формат А4

А12В058.010СБ

Серия 5.903-11 Выпуск 1-5

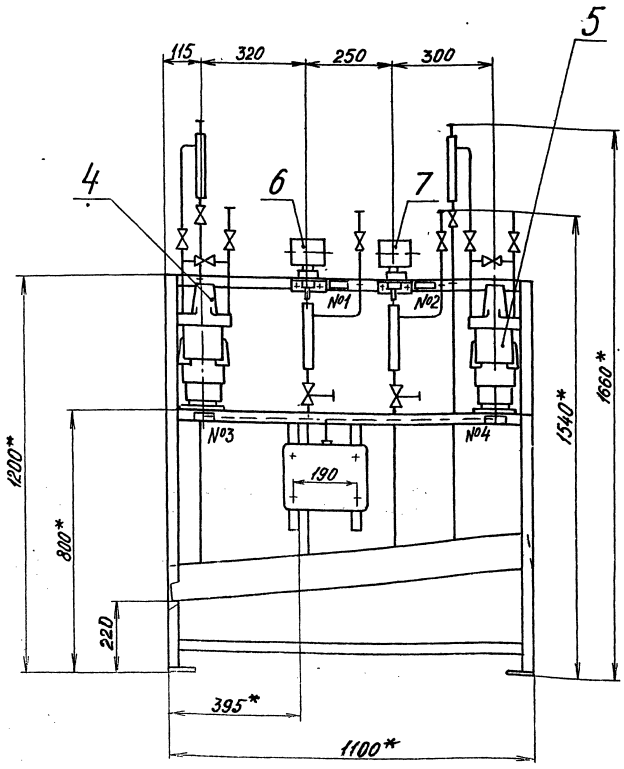

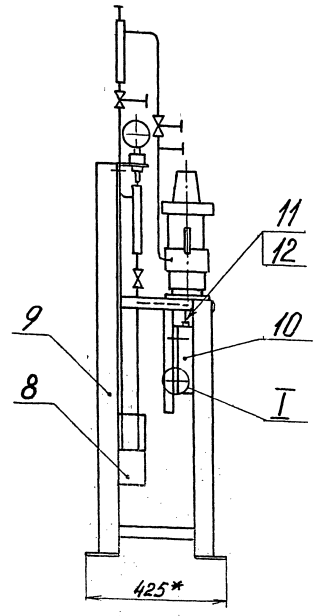

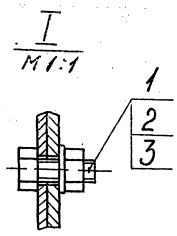

№ рамки	Текст надписи в рамке	Кол.	Примеч.
1	Давление в деаэраторе	1	
2	Давление питательной воды	1	
3	Уравень в деаэраторе (контроль)	1	
4	Уровень в деаэраторе (регулирование)	1	

1. *Размеры для справок.
2. $\pm\frac{t_2}{2}$.
3. Провода (поз.11) прокладывать в трубках (поз.12).

					А12В 058.010СБ			
Изм.	Лист	№ докум.	Подп.	Дата	Статив	Лит.	Масса	Масш.
Разраб.		Меднова				И	105	1:10
Пров.		Фрадкин				Лист	Листов 1	
Рук.гр.		Фрадкин				САНТЕХПРОЕКТ		
Гл.спец.		Грановский						
Н.контр.		Литвак						
Утв.		Сливак						

Инв.№ подл. | Подп. и дата | Взам.инв.№ | Инв.№ дубл. | Подп. и дата

Копировал Анисимова 23205-16 52 Формат А2

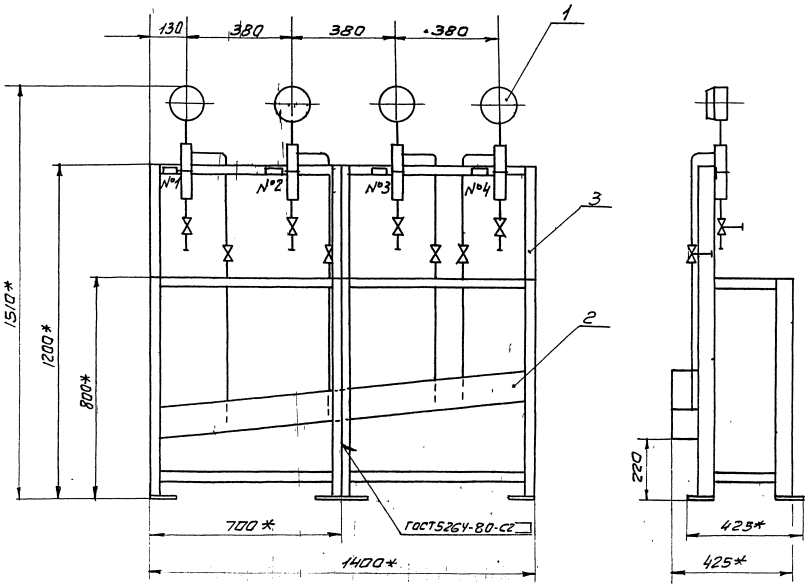

N° рамки.	Текст надписи в рамке	Кол.	Примеч.
1	Давление в питательных магистралях.	1	
2	Насос N°1	1	
3	Насос N°2	1	
4	Насос N°3	1	

1*Размеры для справок.

2. $\pm\frac{t_2}{2}$

Изм.	Лист	N докум.	Подп.	Дата	А12В059.010СБ			
Разр.		Медников			Статив	Лит	Масса	Масшт
Пров.		Фрайкин				И	75	1:10
Рук. гр.		Фрайкин				Лист	Листов 1	
Гл. спец.		Романовский				сантехпроект		
Н. контр.		Литвак						
Утв.		Спивак						

Инв. N подл. | Подпись и дата | Взам. инв. N | Инв. N дубл. | Подпись и дата

A12B058.005

Серия 5.903-11 выпуск 1-5

6,3 (√)

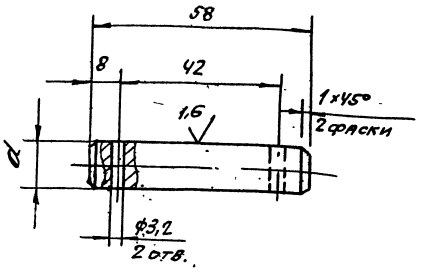

Обозначение	d, мм	Масса, кг
A12B058005	12	0,06
-01	15	0,08

Неуказанные предельные отклонения размеров: H14; h14; $\pm\frac{t2}{2}$.

Изм	Лист	№ докум.	Подп.	Дата
Разраб.		Волобуева		9-87
Пров.		Фрадкин		
Рук. гр.		Мерзлякова		
Гл. спец.		Грановский		
Н. контр.		Литвак		
Утв.		Сливак		

A12B058.005

Ось

Лит. II | Масса: См. табл. | Масштаб: 1:1

Лист | Листов 1

Ст.3 ГОСТ 380-71

САНТЕХПРОЕКТ

Формат А4

Формат	Зона	Поз.	Обозначение	Наименование	Кол.	Примечание
				Документация		
А2			A12B058.030СБ	Сборочный чертеж		
				Сборочные единицы		
А4		1	A12B058.040	Опора	1	
				Детали		
А4		2	A12B058 005	Ось	1	
		3	-01	Ось	1	
				Стандартные изделия		
				Болты ГОСТ 7798-70		
		4		М6×25.36	4	
		5		М12×40.36	4	
		6		Винт М4×20.36		
				ГОСТ 17473-80	4	
				Гайки ГОСТ 5915-70		
		7		М4.4	4	
		8		М6.4	4	
		9		М12.4	4	

A12B058.030

Изм	Лист	№ докум.	Подп.	Дата
Разраб.		Волобуева		9-87
Пров.		Фрадкин		
Рук. гр.		Мерзлякова		
Н. контр.		Литвак		
Утв.		Сливак		

Сочленение исполнительного механизма МЭО-100/25-0,25Р с регулирующим клапаном Т-33Б

Лит. II | Лист 1 | Листов 3

САНТЕХПРОЕКТ

Формат А4

Формат	Зона	Поз.	Обозначение	Наименование	Кол.	Примечание
				Шайбы ГОСТ 11371-78		
		10		6.02	4	
		11		12.02	2	
		12		16.02	2	
		13		Шплинт 3,2×22		
				ГОСТ 397-79	4	
				Прочие изделия		
		14		Механизм электрический исполнительный МЭО-100/25-0,25Р ТУ 25-02, 191401-81	1	
		15		Усилитель трехпозиционный У29.3 ТУ25.02 (61)-84	1	
		16		Коробка соединительная КС-10-1 ТУ36.256 8-83	1	
				Материалы		
				Провода ГОСТ 2052-80		
		17		АПРТО-7×2,5	2,0	м
		18		АПРТО-3×2,5	0,5	м

Изм	Лист	№ докум.	Подп.	Дата

A12B058.030

Лист 2

Формат А4

Формат	Зона	Поз.	Обозначение	Наименование	Кол.	Примечание
				Металлорукав ТУ22-3988-77		
		19		РЗ-ЦХ-Ш ф18мм	0,5	м
		20		РЗ-ЦХ-Ш ф25мм	1,5	м
			Переменные данные для исполнений:			
				A12B058.030		
				Сборочные единицы		
А4		21	A12B058.050	Штанга	1	
				A12B058.030-01		
				Сборочные единицы		
А4		21	A12B058.050-01	Штанга	1	
				A12B058.030-02		
				Сборочные единицы		
А4		21	A12B058.050-02	Штанга	1	

Изм	Лист	№ докум.	Подп.	Дата

A12B058.030

Лист 3

23205-16 54

Серия 5.903-11 выпуск 1-5

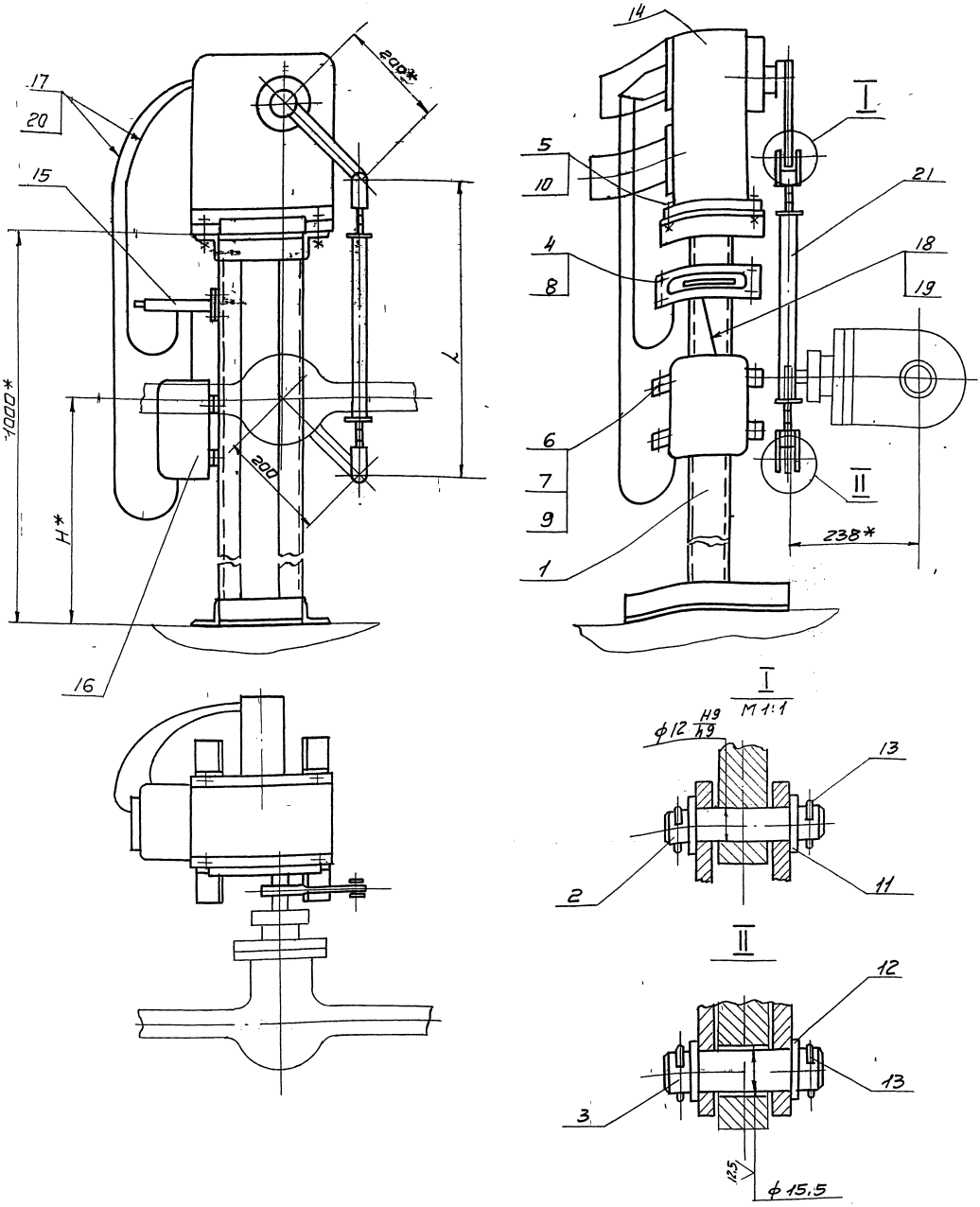

Обозначение	Тип блока КБДПУ	Размеры, мм		Масса кг
		H*	L	
А12В058.030	15-20	700	540	54,9
	15-30			
-01	25-76	690	550	54,95
	50-76			
	50-114			
-02	100-114	740	500	54,8
	100-120			
	100-180			

1. * Размеры для справок.
2. H14; h14; $\pm\frac{t_2}{2}$.
3. Провода поз. 17 прокладывать в металлорукаве поз. 20; провода поз. 18 прокладывать в металлорукаве поз. 19.

					А12В058.030СБ			
Изм.	Лист	N докум.	Подп.	Дата	Сочленение исполнительного механизма МЭО-100/25-0,25Р с регулирующим клапаном Т-33Б	Лит.	Масса	Масш.
Разраб.		Володуева		9-87		И	см. табл.	—
Провер.		Фрадкин						
Рук. гр.		Нерзлякова				Лист	Листов 1	
Гл. спец.		Грановский						
Н. конт.		Литвак				сантехпроект		
Утв.		Спивак						

Инв. № подл. | Подпись и дата | Взам. инв. № | Инв. № дубл. | Подпись и дата

Формат	Зона	Поз.	Обозначение	Наименование	Кол.	Примечание
				Документация		
А3			А12 В058.040СБ	Сборочный чертеж		
				Детали		
Б4		1	А12 В058. 018	Уголок		
				Уголок 50×50×5-Б ГОСТ 8509-86 Вст3кп2 ГОСТ 535-79		
				L = 144 - 1,0	4	0,54кг
Б4		2	А12 В058. 019	Уголок		
				Уголок 50×50×5-Б ГОСТ 8509-86 Вст3кп2 ГОСТ 535-79		
				L = 180 - 1,0	2	0,68кг
Б4		3	А12 В058. 021	Уголок		
				Уголок 50×50×5-Б ГОСТ 8509-86 Вст3кп2 ГОСТ 535-79		
				L = 300 - 1,3	2	1,13кг
А4		4	А12 В058. 022	Плита	1	
Б4		5	А12 В058. 023	Полоса		
				Полоса ПП-30,		
				ТУ 36. 1113-75		
				ℓ = 200 - 1,1	2	0,52кг

Изм.	Лист	№ докум.	Подп.	Дата
Разраб.		Володуева		9.83
Пров.		Фрадкин		
Рук. гр.		Мерзлякова		
Н. контр.		Литвак		
Утв.		Спивак		

А12 В058. 040

Опора

Лит.	Лист	Листов
И	1	2

САНТЕХПРОЕКТ

Копировал Диденкова

Формат А4

Формат	Зона	Поз.	Обозначение	Наименование	Кол.	Примечание
		6	А12 В058. 024	Швеллер		
				Швеллер 8 ГОСТ 8240-72 Вст3кп2 ГОСТ 535-79		
				L = 980 - 2,3	2	6,9кг

А12 В058. 040

Лист 2

Формат А4

А12 В058. 040СБ

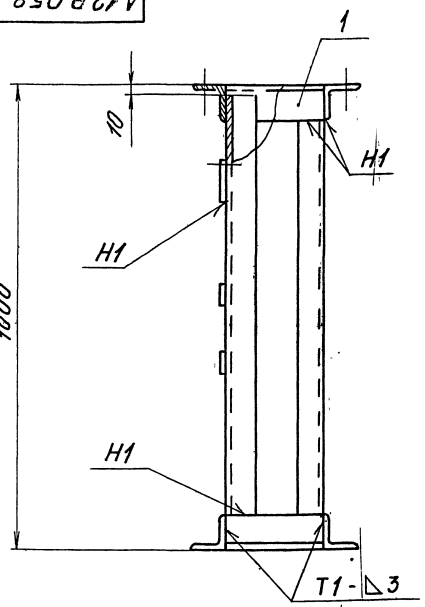

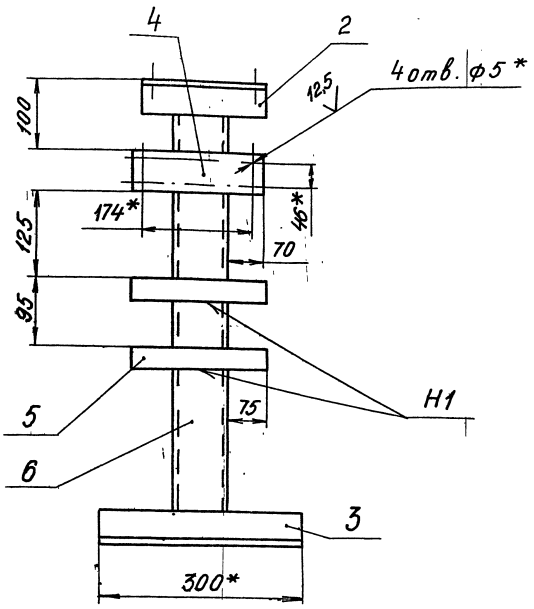

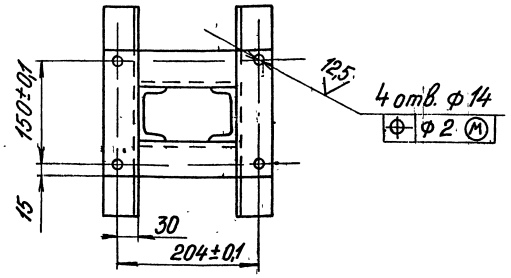

1 * Размер для справок

2. Н14; h14; $\pm \frac{t_2}{2}$.

3. Сварные швы по ГОСТ 5264-80.

Изм.	Лист	№ докум.	Подп.	Дата
Разраб.		Володуева		9.83
Пров.		Фрадкин		
Рук. гр.		Мерзлякова		
Гл. спец.		Грановский		
Н. контр.		Литвак		
Утв.		Спивак		

А12 В058. 040 СБ

Опора

Лит.	Масса	Масш.
И	см. табл.	-

Лист	Листов 1

САНТЕХПРОЕКТ

Инв. № подл. | Подп. и дата | Взам. инв. № | Инв. № дубл. | Подп. и дата

Серия 5.903-11 Выпуск 1-5

Формат	Зона	Поз.	Обозначение	Наименование	Кол.	Примечание
				Документация		
А3			А12В058.050-СБ	Сборочный чертеж		
				Детали		
А4		1	А12В032.008	Ушко	2	
		2	—01	Ушко	2	
А4		3	А12В032.009	Винт	1	
		4	—01	Винт	1	
А4		5	А12В032.011	Втулка	1	
		6	—01	Втулка	1	
А4		7	А12В032.012	Бобышка	2	
				Переменные данные для исполнений		
				А12В058.050		
				Детали		
Б4		8	А12В058.031	Труба		
				Труба 32×4 ГОСТ 8734-75 Д ГОСТ 8733-74		
				ℓ = 290 - 1,3	1	0,8 кг
				А12В058.050-01		
				Детали		
Б4		8	А12В058.032	Труба ℓ=300-1,3		
				Труба 32×4 ГОСТ 8734-75 Д ГОСТ 8733-74	1	0,85 кг

Инв.№ подл. | Подп. и дата | Взам. инв.№ | Инв.№ дубл. | Подп. и дата

Изм.	Лист	№ докум.	Подп.	Дата
Разраб.		Болобуева		9-83
Пров.		Фрадкин		
Рук.гр.		Мерзлякова		
Н.контр.		Литвак		
Утв.		Спивак		

А12В058.050

Штанга

Лит.	Лист	Листов
И	1	2

САНТЕХПРОЕКТ

Формат А4

Формат	Зона	Поз.	Обозначение	Наименование	Кол.	Примечание
				А12В058.050-02		
				Детали		
Б4		8	А12В058.032	Труба		
				Труба 32×4 ГОСТ 8734-75 Д ГОСТ 8733-74		
				ℓ = 250 - 1,3	1	0,69 кг
				А12В058.050-03		
				Детали		
Б4		8	А12В058.033	Труба		
				Труба 32×4 ГОСТ 8734-75 Д ГОСТ 8733-74		
				ℓ = 205 - 1,15	1	0,6 кг
				А12В058.050-04		
				Детали		
Б4		8	А12В058.034	Труба		
				Труба 32×4 ГОСТ 8734-75 Д ГОСТ 8733-74		
				ℓ = 430 - 1,55	1	1,2 кг
				А12В058.050-05		
				Детали		
Б4		8	А12В058.035	Труба		
				Труба 32×4 ГОСТ 8734-75 Д ГОСТ 8733-74		
				ℓ = 470	1	1,3 кг

Инв.№ подл. | Подп. и дата | Взам. инв.№ | Инв.№ дубл. | Подп. и дата

Изм.	Лист	№ докум.	Подп.	Дата

А12В058.050

Лист 2

Формат А4

А12В058.050СБ

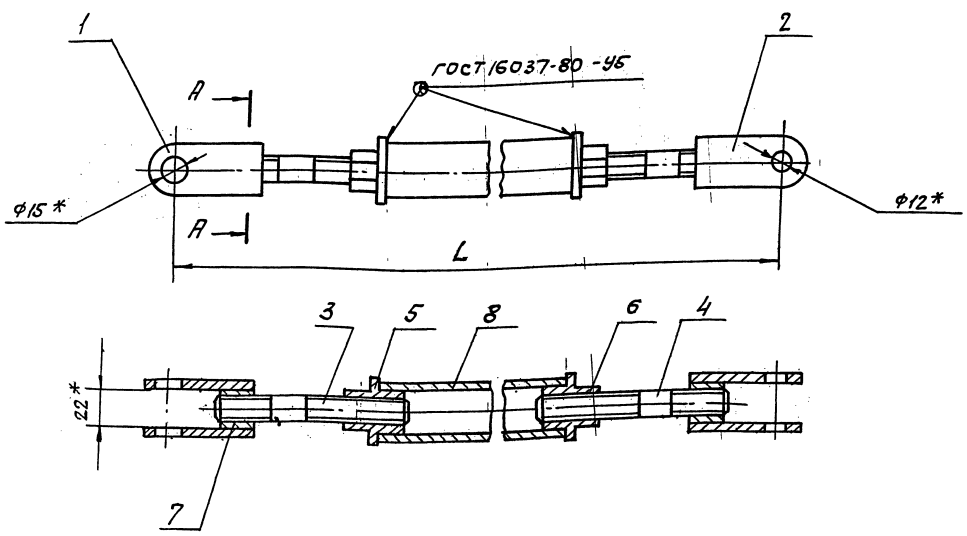

А—А
М1:1

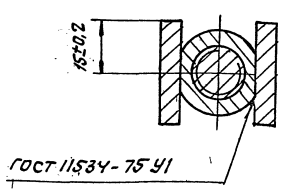

* Размеры для справок.

Обозначение	L, мм	Масса, кг
А12В058.050	540 - 1,75	1,95
—01	550 - 1,75	2,00
—02	500 - 1,75	1,85
—03	455 - 1,65	1,75
—04	680 - 2,0	2,35
—05	720 - 2,0	2,45

Инв.№ подл. | Подп. и дата | Взам. инв.№ | Инв.№ дубл. | Подп. и дата

Изм.	Лист	№ докум.	Подп.	Дата
Разраб.		Болобуева		9-83
Пров.		Фрадкин		
Рук.гр.		Мерзлякова		
Гл.спец.		Рахновский		
Н.контр.		Литвак		
Утв.		Спивак		

А12В058.050СБ

Штанга.

Лит.	Масса	Масштаб
И	См. табл.	—
Лист	Листов 1	

САНТЕХПРОЕКТ

Формат А3

А12В032.008

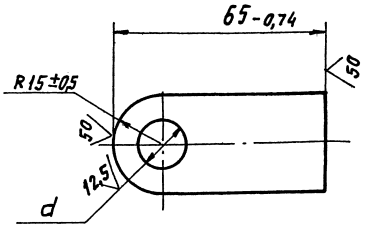

Обозначение	d, мм	Масса, кг
А12В032.008	$15^{+0,43}$	0,11
-01	$12^{+0,43}$	0,12

Изм.	Лист	№ докум.	Подп.	Дата	А12В032.008
Разраб.		Волобуева		9-87	Ушко
Пров.		Фрадкин			Лит. И; Масса: см. табл.; Масшт.: 1:1
Рук. гр.		Мерзлякова			Лист; Листов
Н. контр.		Лейтес		10.87	Полоса 30×6-Б ГОСТ 103-76 / Вст3-II ГОСТ 535-79
Утв.		Спивак			САНТЕХПРОЕКТ

Копировал: Тужилкина Формат: А4

А12В032.009

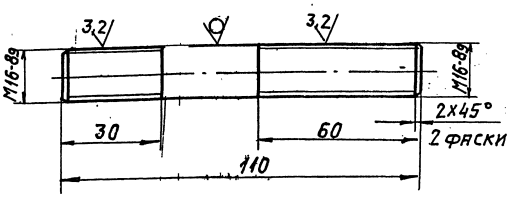

А12В032.009-01

Остальное - см. А12В032.009

М 1:2

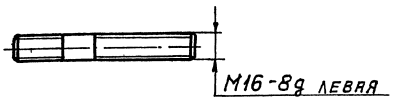

Неуказанные предельные отклонения размеров: $h14; \pm \frac{t2}{2}$.

Изм.	Лист	№ докум.	Подп.	Дата	А12В032.009
Разраб.		Волобуева		9-87	Винт
Пров.		Фрадкин			Лит. И; Масса: 0,17; Масшт.: 1:1
Рук. гр.		Мерзлякова			Лист; Листов 1
Н. контр.		Лейтес		10.87	Круг 16-В ГОСТ 2590-71 / Вст3-I ГОСТ 535-79
Утв.		Спивак			САНТЕХПРОЕКТ

Копировал: Тужилкина Формат: А4

А12В032.011

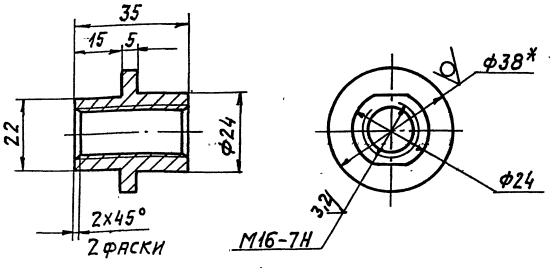

А12В032.011-01

Остальное - см. А12В032.011

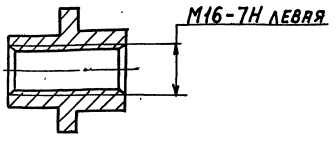

1 * Размер для справок.

2. $h14; \pm \frac{t2}{2}$.

Изм.	Лист	№ докум.	Подп.	Дата	А12В032.011
Разраб.		Волобуева		9-87	Втулка
Пров.		Фрадкин			Лит. И; Масса: 0,1; Масштаб: 1:1
Рук. гр.		Мерзлякова			Лист; Листов 1
Н. контр.		Лейтес		10.87	Круг 38-В ГОСТ 2590-71 / Вст3-II ГОСТ 535-79
Утв.		Спивак			САНТЕХПРОЕКТ

Копировал: Тужилкина Формат: А4

А12В032.012

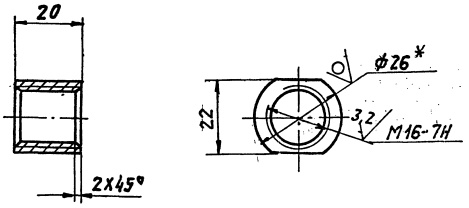

1. * Размер для справок.

2. h14.

Изм.	Лист	№ докум.	Подп.	Дата	А12В032.012
Разраб.		Волобуева		9-87	Бобышка
Пров.		Фрадкин			Лит. И; Масса: 0,07; Масштаб: 1:1
Рук. груп.		Мерзлякова			Лист; Листов 1
Н. контр.		Лейтес		10.87	Круг 26-В ГОСТ 2590-71 / Вст3-II ГОСТ 535-79
Утв.		Спивак			САНТЕХПРОЕКТ

Копировал: Тужилкина 23205-16 58 Формат: А4

А12В032.008

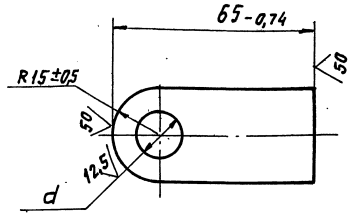

Обозначение	d, мм	Масса, кг
А12В032.008	$15^{+0,43}$	0,11
-01	$12^{+0,43}$	0,12

Изм.	Лист	№ докум.	Подп.	Дата	А12В032.008
Разраб.		Волобуева		9.82	Ушко
Пров.		Фрадкин			Лит. И; Масса -см. табл.; Масшт. 1:1
Рук. гр.		Мерзлякова			Лист; Листов
Н. контр.		Лейтес		11.82	Полоса 30×6-Б ГОСТ 103-76 / ВСт3-Т ГОСТ 535-79
Утв.		Спивак			САНТЕХПРОЕКТ

Копировал: Тужилкина Формат: А4

Инв. № подл. | Подп. и дата | Взам. инв. № | Инв. № дубл. | Подп. и дата

А12В032.009

12,5 (√)

13D

А12В032.009

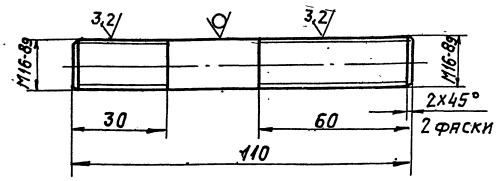

А12В032.009-01

Остальное - см. А12В032.009

М 1:2

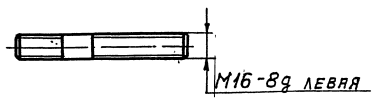

Неуказанные предельные отклонения размеров: $h14; \pm \frac{t2}{2}$.

Изм.	Лист	№ докум.	Подп.	Дата	А12В032.009
Разраб.		Волобуева		9.82	Винт
Пров.		Фрадкин			Лит. И; Масса 0,17; Масшт. 1:1
Рук. гр.		Мерзлякова			Лист; Листов 1
Н. контр.		Лейтес		11.82	Круг 16-В ГОСТ 2590-71 / ВСт3-Т ГОСТ 535-79
Утв.		Спивак			САНТЕХПРОЕКТ

Копировал: Тужилкина Формат: А4

Инв. № подл. | Подп. и дата | Взам. инв. № | Инв. № дубл. | Подп. и дата

А12В032.011

12,5 (√)

А12В032.011

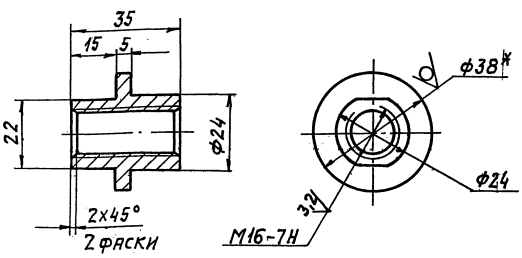

А12В032.011-01

Остальное - см. А12В032.011

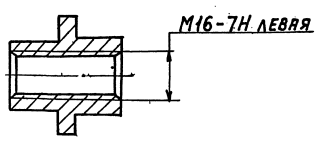

1.* Размер для справок.

2. $h14; \pm \frac{t2}{2}$.

Изм.	Лист	№ докум.	Подп.	Дата	А12В032.011
Разраб.		Волобуева		9.82	Втулка
Пров.		Фрадкин			Лит. И; Масса 0,1; Масштаб 1:1
Рук. гр.		Мерзлякова			Лист; Листов 1
Н. контр.		Лейтес		11.82	Круг 38-В ГОСТ 2590-71 / ВСт3-II ГОСТ 535-79
Утв.		Спивак			САНТЕХПРОЕКТ

Копировал: Тужилкина Формат: А4

Инв. № подл. | Подп. и дата | Взам. инв. № | Инв. № дубл. | Подп. и дата

А12В032.012

25 (√)

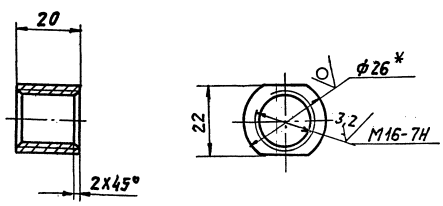

1.* Размер для справок.

2. h14.

Изм.	Лист	№ докум.	Подп.	Дата	А12В032.012
Разраб.		Волобуева		9.82	Бобышка
Пров.		Фрадкин			Лит. И; Масса 0,07; Масштаб 1:1
Рук. груп.		Мерзлякова			Лист; Листов 1
Н. контр.		Лейтес		11.82	Круг 26-В ГОСТ 2590-71 / ВСт3-II ГОСТ 535-79
Утв.		Спивак			САНТЕХПРОЕКТ

Копировал: Тужилкина 23205-16 58 Формат: А4

Инв. № подл. | Подп. и дата | Взам. инв. № | Инв. № дубл. | Подп. и дата

Серия 5.903-11 выпуск 1-5

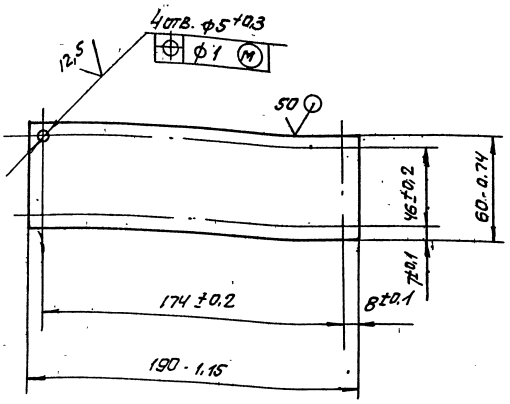

Изм.	Лист	№ докум.	Подп.	Дата	А12В058.022			
Разраб.		Волобуева		9-87	Плита	Лит.	Масса	Масштаб
Пров.		Фрадкин				И	0,28	1:2
Рук.гр.		Мерзлякова				Лист	Листов 1	
Гл.спец.		Грановский			Лист Б3 ГОСТ 19903-74	САНТЕХПРОЕКТ		
Н.контр.		Литвак			Ч-Н-В Ст.3 ГОСТ 16523-70			
Утв.		Сливак						

Формат А4

Формат	Зона	Поз.	Обозначение	Наименование	Кол.	Примечание
				Документация		
А2			А12В058.060 СБ	Сборочный чертеж		
				Детали		
А4		1	А12В058.005	Ось	1	
		2	-01	Ось	1	
А4		3	А12В058.022	Плита	1	
Б4		4	А12В058.041	Плита		
				Лист Б3 ГОСТ 19903-74		
				В Ст.3 ГОСТ 14637-79		
				180-1×248-1,15	1	1,6 кг
				Стандартные изделия		
				Болты ГОСТ 7798-70		
		5		М6×25.36	4	
		6		М12×40.36	4	
		7		Винт М4×20.36		
				ГОСТ 17473-80	4	
				Гайки ГОСТ 5915-70		
		8		М4.4	4	
		9		М6.4	4	
		10		М12.4	4	

Изм.	Лист	№ докум.	Подп.	Дата	А12В058.060			
Разраб.		Волобуева		9-87	Сочленение исполнительного механизма МЭО-100/25-0,25Р с регулирующим клапаном	Лит.	Лист 1	Листов 3
Пров.		Фрадкин				САНТЕХПРОЕКТ		
Рук.гр.		Мерзлякова						
Н.контр.		Литвак						
Утв.		Сливак						

Формат А4

Формат	Зона	Поз.	Обозначение	Наименование	Кол.	Примечание
				Шайбы ГОСТ 11371-78		
	11			6.02		
	12			12.02		
	13			16.02		
	14			Шплинт 3,2×22		
				ГОСТ 397-79		
				Прочие изделия		
	15			Механизм		
				электрический		
				исполнительный		
				МЭО-100/25-0,25Р		
				ТУ25-02.19140I-81	1	
	16			Усилитель трехпозиционный У29.3		
				ТУ25.02(61)-84	1	
	17			Коробка соединительная КС-10-1		
				ТУ36.2568-83	1	
				Материалы		
				Провода		
				ГОСТ 20520-80		
	18			АПРТО-7×2,5	2,0	м
	19			АПРТО-3×2,5	0,5	м

Изм.	Лист	№ докум.	Подп.	Дата	А12В058.060	Лист 2

Формат А4

Формат	Зона	Поз.	Обозначение	Наименование	Кол.	Примечание
				Металлорукав		
				ТУ22-3988-77		
		20		РЗ-ЦХ-Ш ф18мм	0,5	м
		21		РЗ-ЦХ-Ш ф25мм	1,5	м
		22		Полоса ПП-30		
				ТУ36.1113-75	0,41	м
				Переменные данные для исполнений:		
				А12В058.060		
				Сборочные единицы		
А4		23	А12В058.050-01	Штанга	1	
				А12В058.060-01		
				Сборочные единицы		
А4		23	А12В058.050-03	Штанга	1	

Изм.	Лист	№ докум.	Подп.	Дата	А12В058.060	Лист 3

Формат А4

Серия 5903-11 Выпуск 1-5

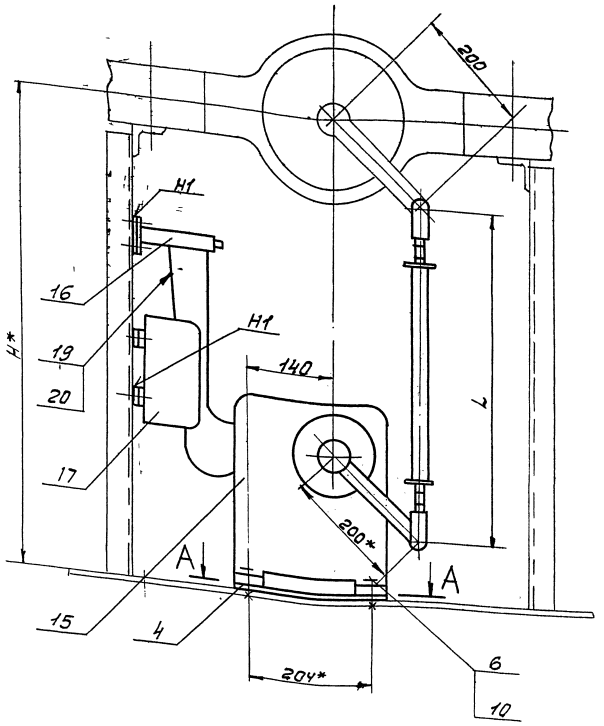

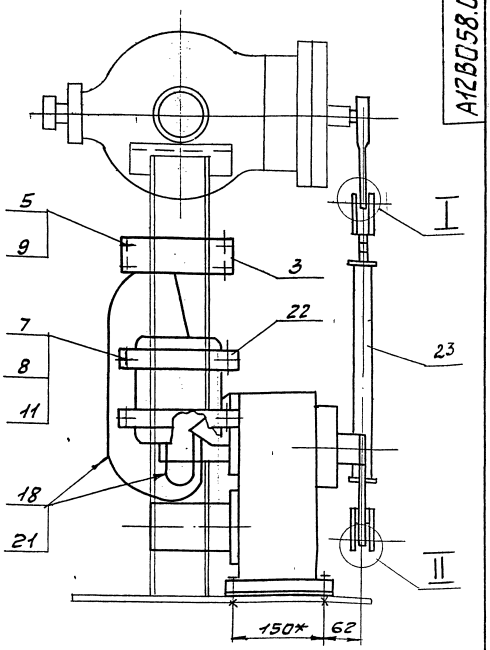

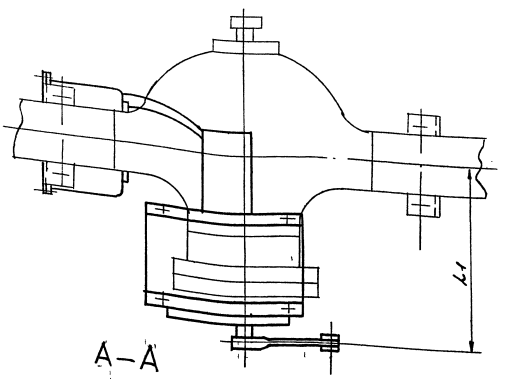

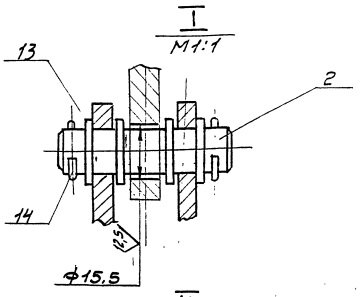

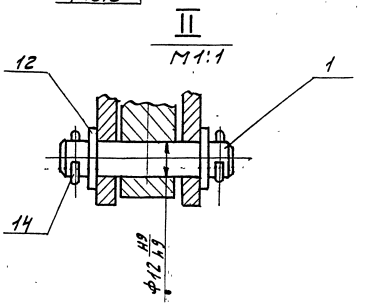

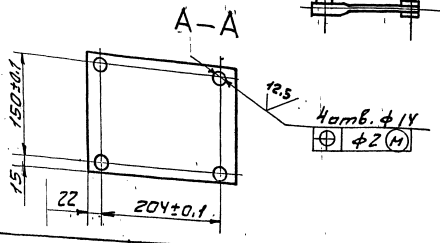

1. * Размеры для справок.
2. H14; h14; $\pm\frac{t2}{2}$.
3. Сварные швы по ГОСТ 5264-80.
4. Провода шв. 18 прокладывать в металлорукаве поз. 21; провода поз. 19 прокладывать в металлорукаве поз. 20.

Обозначение	Тип блока КБДПУ	Тип клапана	Размеры, мм H*	L	L1	Масса кг
А12В058.060	15-20	6с-9-1	800	555	302	36.0
	15-30					
-01	25-76	6с-9-2	700	455	333	35.7
	50-76					
	50-114					
	100-114	6с-9-3				
	100-120					
	100-180					

Изм.	Лист	N Докум.	Подп.	Дата
Разраб.		Волобуева		9-87
Пров.		Фрадкин		
Рук. гр.		Мерзляков		
Гл. спец.		Гринов		
Н-конт.		Литвак		
Утв.		Спивак		

А12В 058.060 СБ

Сочленение исполнительного механизма МЭО-100/25-0,25Р с регулирующим клапаном

Лит.	Масса	Масш.
И	см табл.	1:5

Лист | Листов

сантехпроект

Инв. N подл. | Подпись и дата | Взам. инв. N | Инв. N дубл. | Подпись и дата

Формат	Зона	Поз.	Обозначение	Наименование	Кол.	Примечание
				Документация		
А2			А12 В 058. 00 СБ	Сборочный чертеж		
				Сборочные единицы		
А4		1	А12 В 058. 040	Опора	1	
				Детали		
А4		2	А12 В 058 005	Ось	1	
		3	-01	Ось	1	
				Стандартные изделия		
				Болты ГОСТ 7798-70		
		4		М6 х 25.36	4	
		5		М12 х 40.36	4	
		6		Винт М4х20.36 ГОСТ 17473-80	4	
				Гайки ГОСТ 5915-70		
		7		М4. 4	4	
		8		М6. 4	4	
		9		М12.4	4	

Подл. | Подп. и дата | Инв. № дубл. | Взам. инв. № | Подп. и дата | Инв. № подл.

Изм.	Лист	№ докум.	Подп.	Дата	А 12 В 060. 010			
Разраб.		Волобуева		9-87	Сочленение исполнительного механизма М90-100/25-0,25Р с регулирующим клапаном.	Лит.	Лист 1	Листов 3
Пров.		Фрадкин						
Рук.гр.		Мерзлякова				САНТЕХПРОЕКТ		
Н.контр.		Литвак						
Утв.		Спивак						

Формат А4

Формат	Зона	Поз.	Обозначение	Наименование	Кол.	Примечание
				Шайбы ГОСТ 11371-78		
		10		6. 02		
		11		12. 02		
		12		16. 02		
		13		Шплинт 3,2х22 ГОСТ 397-79		
				Прочие изделия		
		14		Механизм электрический исполнительный М90-100/25-0,25Р ТУ 25-02. 191401-81	1	
		15		Усилитель трехпозиционный У29.3 ТУ 25. 02(61)-84	1	
		16		Коробка соединительная КС-10-1 ТУ 36. 2568-83	1	
				Материалы		
				Провода ГОСТ 20520-80		
		17		АПРТО- 7х2,5	2,0	м
		18		АПРТО- 3х2,5	0,5	м

Инв. № подл. | Подп. и дата | Поз. № дубл. | Инв. № | Взам. инв. № | Подп. и дата

Изм.	Лист	№ докум.	Подп.	Дата	А 12 В 060. 010	Лист 2

Формат А4

Формат	Зона	Поз.	Обозначение	Наименование	Кол	Примечание
				Металлорукав ТУ 22-3988-77		
		19		Р3-Ц Х-Ш ф 18мм	0,5	м
		20		Р3-Ц Х-Ш ф 25мм	1,5	м
			Переменные данные для исполнений			
				А 12 В 0 60. 010 Сборочные единицы		
А4		21	А 12 В. 0 58. 050-05	Штанга	1	
				А12 В0 60. 010-01 Сборочные единицы		
А4		21	А 12 В 058. 050	Штанга	1	

Подп. и дата | Инв. № дубл. | Взам. инв. № | Подп. и дата | Инв. № подл.

Изм.	Лист	№ докум.	Подп.	Дата	А 12 В 060. 010	Лист 3

Серия 5.903-11 выпуск 1-5

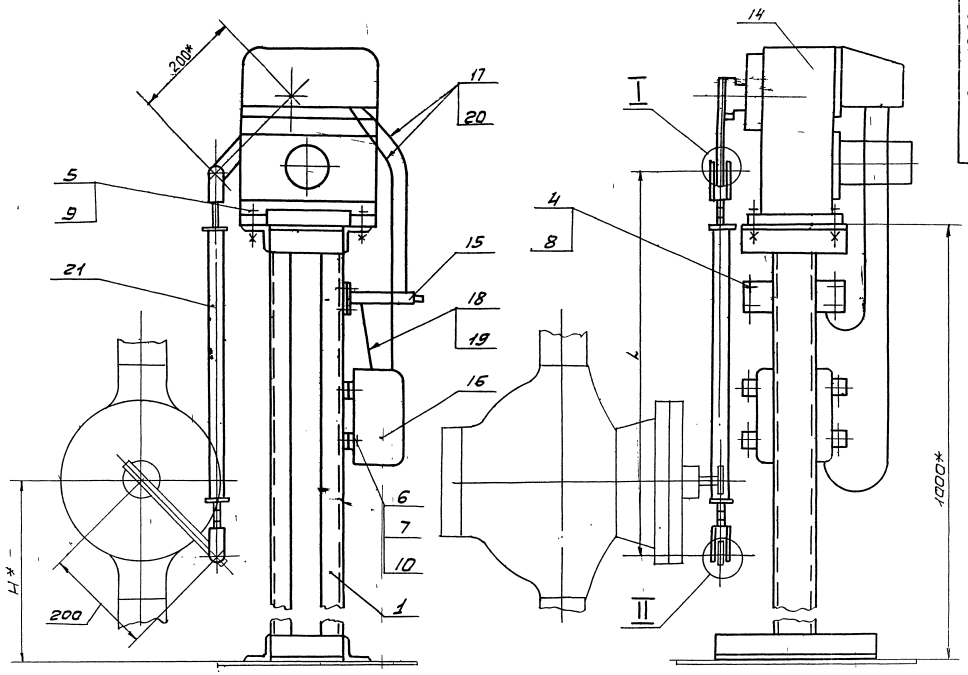

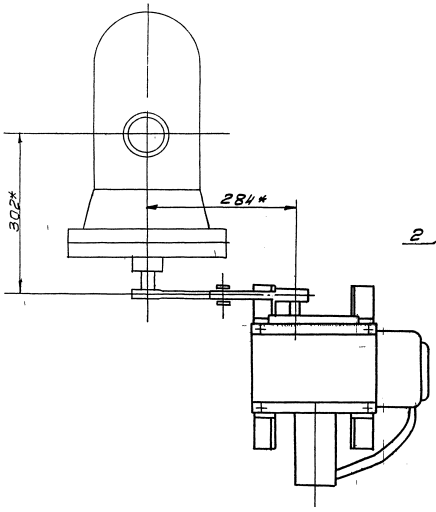

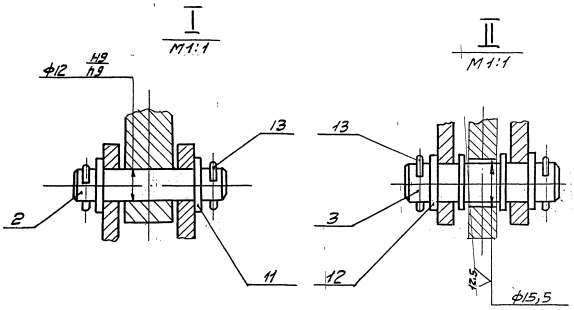

1 * Размеры для справок
2. H14; h14; ± t2/2.
3 Провода поз. 17 прокладывать в металлорукаве поз. 20; провода поз. 18 прокладывать в металлорукаве поз. 19.

Обозначение	Тип блока КБДПУ	Тип клапана	Размеры, мм		Масса кг
			H*	L	
А12В060.010	25-76	6с-9-1	520	720	55,4
	50-76				
	50-114				
-01	100-114	6с-9-2	700	540	54,9
	100-120				
	100-180				

Изм.	Лист	N докум.	Подп.	Дата	А12В060.010СБ
Разраб.	Володуева			9-87	Сочленение исполнительного механизма МЭО-100/25-0,25Р с регулирующим клапаном
Провер.	Фрадкин				
Рук-гр.	Мерзляева				
Гл. спец.	Грановский				
Н-конт.	Литвак				
Утв.	Спивак				

Лит.	Масса	Масш.
И	см. табл.	–
Лист	Листов 1	
сантехпроект		

Инв. N подл. | Подпись и дата | Взам. инв. N | Инв. N дубл. | Подпись и дата

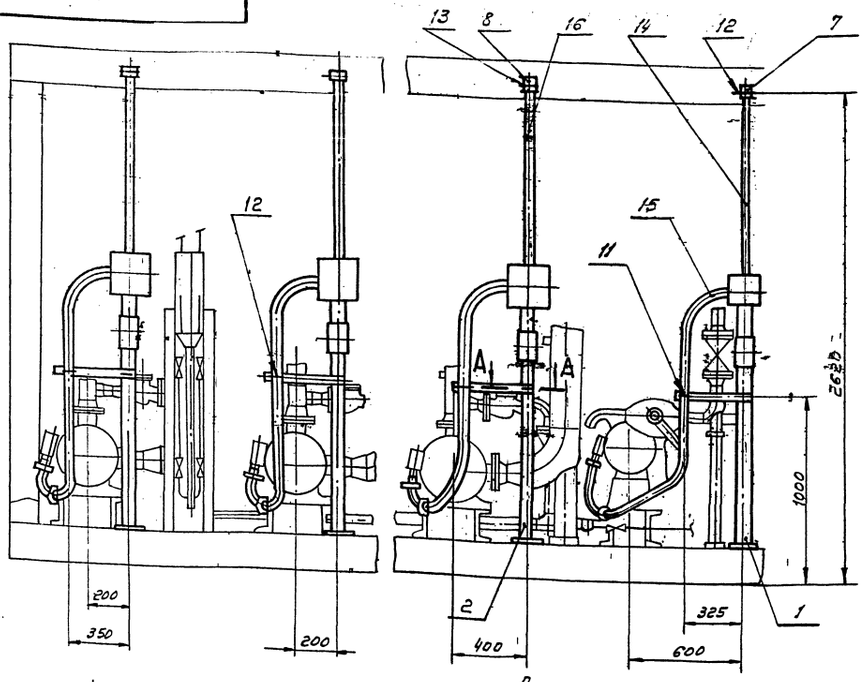

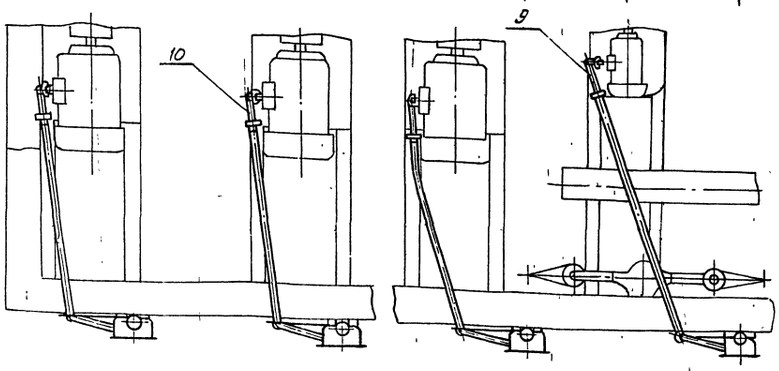

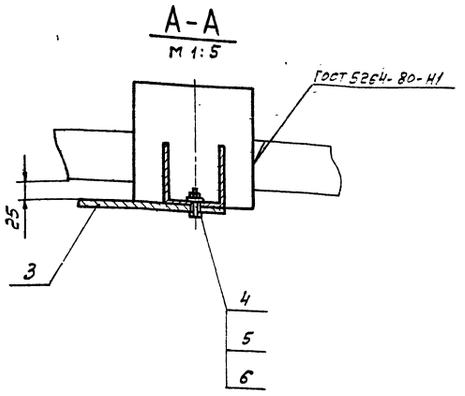

1. $\pm \frac{t_2}{2}$.

2. Минимальный радиус гибки труб R 250 мм.

					А12В 051.000СБ
Изм.	Лист.	№ докум.	Подп.	Дата	Крупноблочная дезаэрационно-питательная установка КБДПУ-50-114. Установка электрооборудования
Разраб.		Чебакседров			
Провер.		Фрадкин			
Рук. гр.		Фрадкин			
Гл. спец.		Грановский			
Н. контр.		Литвак			
Утв.		Спивак			

Лит.	Масса	Масштаб
И	99.68	1:20
Лист	Листов 1	

САНТЕХПРОЕКТ

Копировал: Формат А3

Формат	Зона	Поз.	Обозначение	Наименование	Кол.	Примечание
				Документация		
А3			А12В 051.000СБ	Сборочный чертеж		
				Сборочные единицы		
А4		1	А12В 043.010	Стойка	1	
А4		2	А12В 047.010	Стойка	3	
				Детали		
Б4		3		Полоса перфорированная 8К 106 ТУ36-1447-77 L = 445-1.55	4	0,94 кг
				Стандартные изделия		
		4		Болт М 8х30.36 ГОСТ 7798-70	4	
		5		Гайка М8.4 ГОСТ 5915-70	4	
		6		Шайба 8 ГОСТ 11371-78	4	
		7		Муфта короткая 32 ГОСТ 8954-75	1	
		8		Муфта короткая 50 ГОСТ 8954-75	3	

Формат	Зона	Поз.	Обозначение	Наименование	Кол.	Примечание
				Прочие изделия		
		9		Гибкий ввод КЮ86У3 ТУ36-1684-81	1	
		10		Гибкий ввод КЮ88У3 ТУ36-1684-81	3	
		11		Хомутик С43У2 ТУ36-1448-82	1	
		12		Хомутик С44У2 ТУ36-1448-82	4	
		13		Хомутик С44У2 ТУ36-1448-82	3	
				Материалы		
		14		Труба 32х2,8 ГОСТ 3262-75	1	м
		15		Труба 40х3,0 ГОСТ 3262-75	3	м
		16		Труба 50х3,0 ГОСТ 3262-75	11	м

Изм.	Лист.	№ докум.	Подп.	Дата
Разраб.		Чебакседров		IX-87
Пров.		Фрадкин		
Рук. гр.		Фрадкин		
Н. контр.		Литвак		
Утв.		Спивак		

А12В 051.000

Крупноблочная дезаэрационно-питательная установка КБДПУ-50-114. Установка электрооборудования

Лит.	Лист	Листов
И	1	2

САНТЕХПРОЕКТ

Копировал: Формат А4

А12В051 000 Лист 2

Инв. № подл. | Подп. и дата | Взам. инв. № | Инв. № дубл. | Подп. и дата

А12В 051 000

Серия 5.903-11 Выпуск 1-5

Формат	Зона	Поз.	Обозначение	Наименование	Кол.	Примечание
				Документация		
А4			А12В043.010СБ	Сборочный чертеж		
				Детали		
Б4		1	А12В043.011	Труба 15х2,5 ГОСТ 3262-75		
				L=230-1,15	1	0,27 кг
А4		2	А12В043.012	Скоба	1	
Б4		3	А12В043.013	Шайба		
				Лист Б3.0 ГОСТ 19903-74		
				4-IV-В Ст3 ГОСТ 16523-70		
				ф7-0,36 х ф22-0,52	1	0,01 кг
				Стандартные изделия		
				Болт ГОСТ 7798-70		
		4		М6х40.36	1	
		5		М10х30.36	2	
		6		Винт М5х30.36		
				ГОСТ 1491-72	2	
				Гайки ГОСТ 5915-70		
		7		М6.4	1	
		8		М10.4	2	
		9		Шайба 10		
				ГОСТ 11371-78	2	

Подп. и дата | Инв. № подл. | Взам. инв. № | Инв. № дубл. | Подп. и дата

Изм.	Лист	N докум.	Подп.	Дата
Разраб.		Чебоксаров		IX-87
Пров.		Фрадкин		
Рук. гр.		Фрадкин		
Н. контр.		Литвак		
Утв.		Спивак		

А12В043.010

Стойка

Лит.	Лист	Листов
И	1	2

САНТЕХПРОЕКТ

Копировал: Тужилкина Формат: А4

Формат	Зона	Поз.	Обозначение	Наименование	Кол	Примечание
				Прочие изделия		
		10		Стойка К310М		
				ТУ36-22-88	1	
		11		Коробка У395м У3		
				ТУ36-2415-81	1	
		12		Пост кнопочного		
				управления		
				ПКУ15-21.11-40У3		
				ТУ16-526.333-83	1	

Подп. и дата | Инв. № подл. | Взам. инв. № | Инв. № дубл. | Подп. и дата

Изм.	Лист	N докум.	Подп.	Дата

А12В043.010

Лист 2

Копировал: Тужилкина Формат: А4

А12В043.010СБ

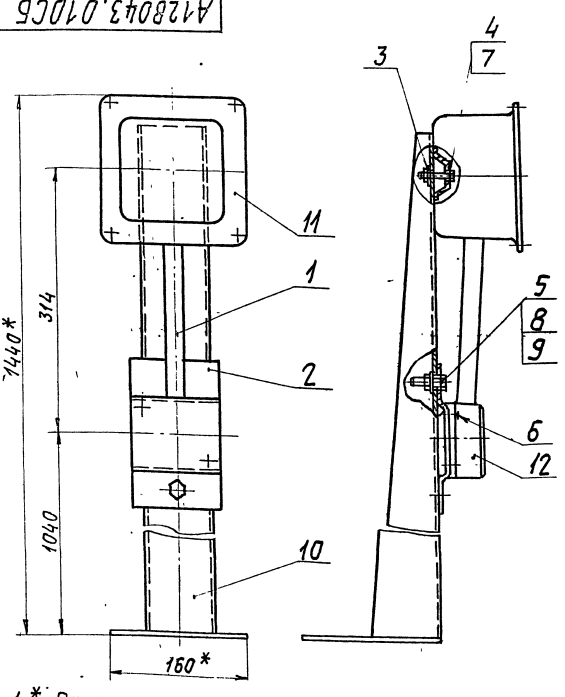

1.* Размеры для справок.

2. $\pm \frac{t_2}{2}$

Подп. и дата | Инв. № подл. | Взам. инв. № | Инв. № дубл. | Подп. и дата

Изм.	Лист	N° докум.	Подп.	Дата
Разраб.		Чебоксаров		IX-87
Пров.		Фрадкин		
Рук. гр.		Фрадкин		
Гл. спец.		Грановский		
Н. контр.		Литвак		
Утв.		Спивак		

А12В043.010СБ

Стойка

Лит.	Масса	Масштаб
И	6,5	1:4
Лист	Листов 1	

САНТЕХПРОЕКТ

Копировал: Тужилкина Формат: А4

А12В043.012

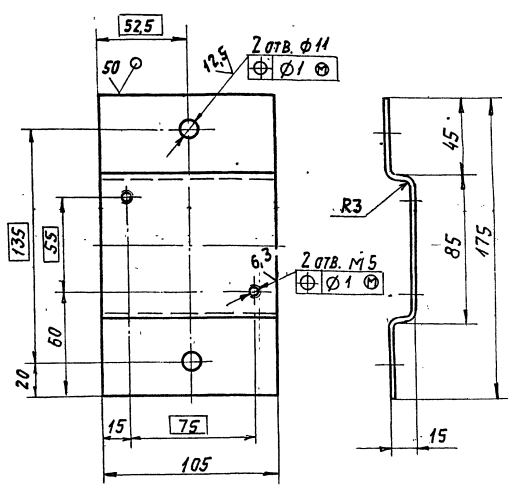

Неуказанные предельные отклонения размеров: $H14; h14; \pm \frac{t_2}{2}$

Подп. и дата | Инв. № подл. | Взам. инв. № | Инв. № дубл. | Подп. и дата

Изм.	Лист	N° докум.	Подп.	Дата
Разраб.		Чебоксаров		IX-87
Пров.		Фрадкин		
Рук. гр.		Фрадкин		
Гл. спец.		Грановский		
Н. контр.		Литвак		
Утв.		Спивак		

А12В043.012

Скоба

Лит.	Масса	Масштаб
И	0,45	1:2
Лист	Листов 1	

Лист Б3.0 ГОСТ 19903-74
4-IV-В Ст3 ГОСТ 16523-70

САНТЕХПРОЕКТ

 Копировал: Тужилкина Формат: А4

А12В047.010СБ

Серия 5.903-11 выпуск 1-5

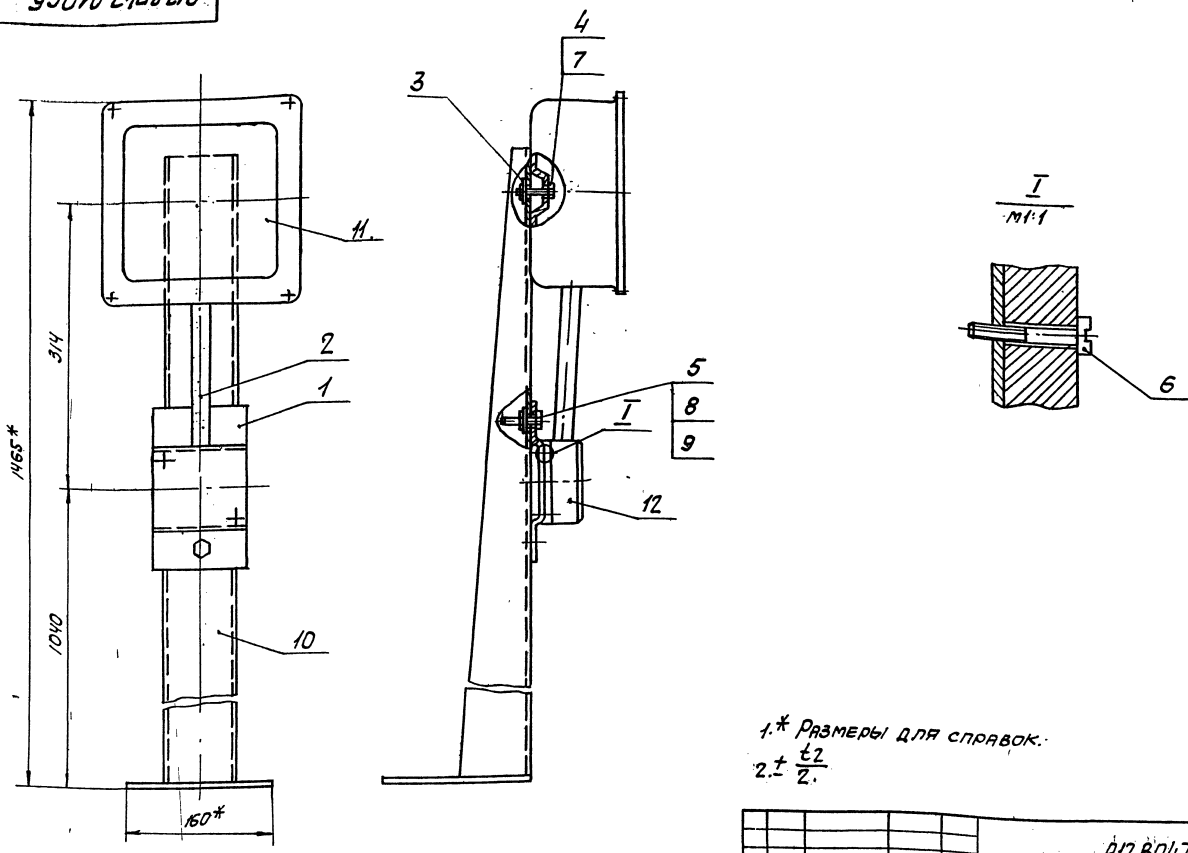

1.* Размеры для справок.
2. $\pm \frac{t2}{2}$.

Изм	Лист	№ докум.	Подп	Дата	А12В047.010СБ			
Разраб.		Чебоксарова			Стойка	Лит.	Масса	Масштаб
Пров.		Фрадкин				И	7.2	1:4
Рук гр		Фрадкин				Лист	Листов 1	
Гл спец		Грановский				САНТЕХПРОЕКТ		
Н контр		Литвак						
Утв.		Спивак						

Формат А3

Формат	Зона	Поз	Обозначение	Наименование	Кол	Примечание
				Документация		
А3			А12В047.010СБ	Сборочный чертеж		
				Детали		
А4		1	А12В043.012	Скоба	1	
Б4		2	А12В047.011	Труба 15×2,5 ГОСТ 3262-75		
				L=205-1,15	1	0,24кг
Б4		3	А12В047.012	Шайба		
				Лист Б3,0 ГОСТ 19903-74		
				4-IV-В Ст.3 ГОСТ 16523-70		
				Ф7-0,36 × Ф22--0,52	1	0,01кг
				Стандартные изделия		
				Болт ГОСТ 7798-70		
		4		М6×40.36	1	
		5		М10×30.36	2	
		6		Винт М5×30.36		
				ГОСТ 1491-72	2	
				Гайки ГОСТ 5915-70		
		7		М6.4	1	
		8		М10 4	2	
		9		Шайба 10		
				ГОСТ 11371-78	2	

Изм	Лист	№ докум	Подп	Дата	А12В047.010			
Разраб.		Чебоксарова			Стойка	Лит	Лист	Листов
Пров.		Фрадкин				И	1	2
Рук.гр.		Фрадкин				САНТЕХПРОЕКТ		
Н.контр		Литвак						
Утв.		Спивак						

Формат А4

Формат	Зона	Поз.	Обозначение	Наименование	Кол	Примечание
				Прочие изделия		
		10		Стойка К310М		
				ТУ36-22-88	1	
		11		Коробка У996МУ3		
				ТУ36-2415-81	1	
		12		Пост кнопочного.		
				управления		
				ПКУ15-21.111-40У3		
				ТУ16-526.333-83	1	

Изм	Лист	№ докум	Подп	Дата	А12В047.010	Лист
						2

Инв. № подл. | Подп. и дата | Взам. инв. № | Инв. № дубл. | Подп. и дата

Обозначение изолируемого оборудования и трубопровода	Наименование изолируемого оборудования трубопровода	Кол-во	Размеры: Наружн. диаметр или размеры сечения мм	Размеры: длина или высота м	Расположение	t теплоносителя °С	Теплоизоляционная конструкция: Назначение	Теплоизоляционная конструкция: Наименование основных элементов	Толщина мм	Поверхность м²	Объем теплоизоляционного слоя м³	Лист основного комплекта обозначение ссылочных или прилагаемых документов	Примечание
1	2	3	4	5	6	7	8	9	10	11	12	13	14
	Оборудование												
Т186.04.00.000.СБ	Бак деаэраторный V=15 м³	1	ф2000	4,8	горизонт	104°	от теп-	Изделия минераловатные с				7.903.9-3.08	
							лопотерь	гофрированной структурой 2ИГС-100	120		4,8	Выпуск 1 часть I	
								Алюминиевое защитное покрытие	0,8	39,4		7.903.9-2.1-33	
	Днище деаэратора	2	ф2000			104°	от тепло-	Изделия минераловатные с гоф-				7.903.9-3.08	
							потерь	рированной структурой 2ИГС-100	120		0,647	Выпуск 1 часть I	
								Алюминиевое защитное покрытие	0,8	6,2		3.903-11.45	
Т.О.-419-92СБ	Колонка деаэрационная ДА-50	1	ф 800	2,025	вертик.	104°	от тепло-	Изделия минераловатные с гоф-				7.903.9-3.08	
							потерь	рированной структурой 2ИГС 100	120		0,865	Выпуск 1 часть I	
								Алюминиевое защитное покрытие	0,8	6,8		7.903.9-2.1-34	
	Днище деаэрационной колонки ДА-50	1	ф 800			104°	от тепло-	Изделия минераловатные с гоф-				7.903.9-3.08	
							потерь	рированной структурой 2ИГС 100	120		0,13	Выпуск 1 часть I	
								Алюминиевое защитное покрытие	0,8	1,38		3.903-11.44	
	Предохранительное устройство ДА-50	1	ф 600	0,7	вертик.	104°	от тепло-	Изделия минераловатные с гоф-				7.903.9-3.08	
							потерь	рированной структурой 2ИГС 100	120		0,4	Выпуск 1 часть I	
								Алюминиевое защитное покрытие	0,8	3,5		7.903.9-2.1-34	
	Охладитель выпара ОВА-2	1	ф 325	1,2	гориз.	104°	от тепло-	Изделия минераловатные с гоф-				7.903.9-3.08	
							потерь	рированной структурой 2ИГС 100	70		0,25	Выпуск 1 часть I	
								Алюминиевое защитное покрытие	0,5	2,3		7.903.9-2.1-33	
ООТ 24.838117-72	Сепаратор непрерывной продувки Ду 300	1	ф 325	2,0	вертик.	104°	от тепло-	Изделия минераловатные с гоф-				7.903.9-3.08	
							потерь	рированной структурой 2ИГС 100	70		0,33	Выпуск 1 часть I	
								Алюминиевое защитное покрытие	0,5	2,99		7.903.9-2.1-34	
ОСТ 34-42-553-82	Бак нижних точек V=2,5 м³	1	2130×1220	2,0	вертик.	104°	от тепло-	Изделия минераловатные с гоф-				7.903.9-3.08	
							потерь	рированной структурой 2ИГС 100	120		2,232	Выпуск 1 часть I	
								Алюминиевое защитное покрытие	0,8	18,6		7.903.9-2.1-34	
	Подогреватель водоводяной F=16 м² Q=5-10 т/ч	1	ф 159	2	горизонт	104°	от тепло-	Изделия минераловатные с гоф-				7.903.9-3.08	
							потерь	рированной структурой 2ИГС 100	70		0,082	Выпуск 1 часть I	
								Алюминиевое защитное покрытие	0,5	1,76		7.903.9-2.1-33	
	Днище подогревателя водоводяного	2	ф 159			104°	от тепло-	Изделия минераловатные с гоф-				7.903.9-3.08	
							потерь	рированной структурой 2ИГС 100	70		0,019	Выпуск 1 часть I	
								Алюминиевое защитное покрытие	0,5	0,26		3.903-11.30	
	Трубопроводы												
	Трубопровод		ф 159	3	гориз.	194°	от тепло-	Изделия минераловатные с гоф-				7.903.9-3.08	
							потерь	рированной структурой 2ИГС 100	120		0,246	Выпуск 1 часть I	
								Алюминиевое защитное покрытие	0,5	5.28		7.903.9-2.1-33	
	Трубопровод		ф 159	7	гориз.	104°	от тепло-	Изделия минераловатные с гоф-				7.903.9-3.08	
							потерь	рированной структурой 2ИГС 100	60		0,287	Выпуск 1 часть I	
								Алюминиевое защитное покрытие	0,5	6,2		7.903.9-2.1-33	
	Трубопровод		ф 159	15	вертик.	104°	от тепло-	Изделия минераловатные с гоф-				7.903.9-3.08	
							потерь	рированной структурой 2ИГС 100	60		0,617	Выпуск 1 часть I	
								Алюминиевое защитное покрытие	0,5	13,9		7.903.9-2.1-34	
	Отвод 90°	9	ф 159			104°	от тепло-	Изделия минераловатные с гоф-				7.903.9-3.08	
							потерь	рированной структурой 2ИГС 100	60		0,132	Выпуск 1 часть I	
								Алюминиевое защитное штампован-					
								ное покрытие	0,5	2,8		3.903-11.03	
	Трубопровод		ф 133	8	гориз.	104°	от тепло-	Изделия минераловатные с гоф-				7.903.9-3.08	
							потерь	рированной структурой 2ИГС 100	60		0,288	Выпуск 1 часть I	
								Алюминиевое защитное покрытие	0,5	6,4		7.903.9-2.1-33	
	Трубопровод		ф 108	3	гориз.	165°	от тепло-	Изделия минераловатные с гоф-				7.903.9-3.08	
							потерь	рированной структурой 2ИГС 100	120		0,192	Выпуск 1 часть I	
								Алюминиевое защитное покрытие	0,5	4,32		7.903.9-2.1-33	

1. Теплоизоляцию крупноблочной деаэрационно-питательной установки КБДПУ-50-114 производить по ТИ.005.000 ТМВ-ТК.
2. Потребность в теплоизоляционных материалах на КБДПУ-50-114 см. ТИ.005.000.ТМВ-М.
3. Объём теплоизоляционных работ по КБДПУ-50-114 см. ТИ.005.000.ТМВ-ОР.
4. Штампы привязки приведены в целях уточнения типа изоляции для конкретных условий монтажа.

Серия 5.903-11 Выпуск 1-5

Инв.№ подл. | Подп. и дата | Взам.инв.№ | Инв.№ дубл. | Подп. и дата

Привязан:

Инв.№

Изм.	Лист	№ докум.	Подп.	Дата
Нач.отд.	Кладов			
Гл.спец.	Лурье			
Рук.гр.	Иванова			
Ст.инж.	Калинина			
Н.контр.	Камушкина			

ТИ.005.000.ТМВ-ТК

КБДПУ-50-114 Ведомость теплоизоляционных конструкций

Лит	Лист	Листов
	1	4

САНТЕХПРОЕКТ

Обозначение изолируемого оборудования и трубопровода	Наименование изолируемого оборудования и трубопровода	Кол-во	Размеры: наружный диаметр или размеры сечения мм	Размеры: длина или высота м	Расположение	t теплоносителя °С	Теплоизоляционная конструкция: назначение	Теплоизоляционная конструкция: наименование основных элементов	Толщина мм	Поверхность м²	Объем теплоизоляционного слоя м³	Лист основного комплекта обозначение ссылочных или прилагаемых документов	Примечание
1	2	3	4	5	6	7	8	9	10	11	12	13	14
	Отвод 90°	5	ф219			104°	от тепло	Изделия минераловатные с гоф				7.903.9-3.08	
							потерь	рированной структурой 2ИГС 100	60		0,177	Выпуск 1 часть 1	
								Алюминиевое защитное штам					
	Трубопровод		ф159	3	гориз	194°		пованное покрытие	0,5	2,81		3.903.11.03	
							от тепло	Изделия минераловатные с гоф-				7.903.9-3.08	
							потерь	рированной структурой 2ИГС 100	120		0,246	Выпуск 1 часть 1	
	Трубопровод		ф159	2	гориз	165°		Алюминиевое защитное покрытие	0,5	5,28		7.903.9-2.1-33	
							от тепло	Изделия минераловатные с гоф-				7.903.9-3.08	
							потерь	рированной структурой 2ИГС 100	120		0,164	Выпуск 1 часть 1	
	Трубопровод		ф159	2	вертик	165°		Алюминиевое защитное покрытие	0,5	3,52		7.903.9-2.1-33	
							от тепло-	Изделия минераловатные с гоф-				7.903.9-3.08	
							потерь	рированной структурой 2ИГС 100	120		0,164	Выпуск 1 часть 1	
	Отвод 90°	4	ф159			165°		Алюминиевое защитное покрытие	0,5	3,52		7.903.9-2.1-34	
							от тепло	Изделия минераловатные с гоф-				7.903.9-3.08	
							потерь	рированной структурой 2ИГС 100	120		0,234	Выпуск 1 часть 1	
								Алюминиевое защитное штампо-					
	Трубопровод		ф159	5	гориз	104°		ванное покрытие	0,5	2,48		3.903.11.03	
							от тепло	Изделия минераловатные с гоф-				7.903.9-3.08	
							потерь	рированной структурой 2ИГС 100	60		0,205	Выпуск 1 часть 1	
	Трубопровод		ф159	17	вертик.	104°		Алюминиевое защитное покрытие	0,5	4,4		7.903.9-2.1-33	
							от тепло	Изделия минераловатные с гоф-				7.903.9-3.08	
							потерь	рированной структурой 2ИГС 100	60		0,691	Выпуск 1 часть 1	
	Отвод 90°	8	ф159			104°		Алюминиевое защитное покрытие	0,5	14,96		7.903.9-2.1-34	
							от тепло	Изделия минераловатные с гоф-				7.903.9-3.08	
							потерь	рированной структурой 2ИГС 100	60		0,117	Выпуск 1 часть 1	
								Алюминиевое защитное штампован-					
	Трубопровод		ф133	8	гориз.	104°		ное покрытие	0,5	2,48		3.903.11.03	
							от тепло	Изделия минераловатные с гоф				7.903.9-3.08	
							потерь	рированной структурой 2ИГС 100	60		0,288	Выпуск 1 часть 1	
	Трубопровод		ф133	2	гориз.	90°		Алюминиевое защитное покрытие	0,5	6,4		7.903.9-2.1-33	
							от тепло	Изделия минераловатные с гоф-				7.903.9-3.08	
							потерь	рированной структурой 2ИГС 100	60		0,072	Выпуск 1 часть 1	
	Трубопровод		ф133	2	вертик.	90°		Алюминиевое защитное покрытие	0,5	1,6		7.903.9-2.1-33	
							от тепло	Изделия минераловатные с гоф-				7.903.9-3.08	
							потерь	рированной структурой 2ИГС 100	60		0,072	Выпуск 1 часть 1	
	Отвод 90°	2	ф133			90°		Алюминиевое защитное покрытие	0,5	1,6		7.903.9-2.1-34	
							от тепло	Изделия минераловатные с гоф-				7.903.9-3.08	
							потерь	рированной структурой 2ИГС 100	60		0,022	Выпуск 1 часть 1	
								Алюминиевое защитное штампован					
	Трубопровод		ф108	2	вертик	160°		ное покрытие	0,5	0,475		3.903.11.03	
							от тепло	Изделия минераловатные с гоф-				7.903.9-3.08	
							потерь	рированной структурой 2ИГС 100	120		0,128	Выпуск 1 часть 1	
	Трубопровод		ф108	12	гориз.	104°		Алюминиевое защитное покрытие	0,5	2,88		7.903.9-2.1-34	
							от тепло	Изделия минераловатные с гоф				7.903.9-3.08	
							потерь	рированной структурой 2ИГС 100	60		0,384	Выпуск 1 часть 1	
	Трубопровод		ф108	16	вертик.	104°		Алюминиевое защитное покрытие	0,5	8,64		7.903.9-2.1-33	
							от тепло	Изделия минераловатные с гоф				7.903.9-3.08	
							потерь	рированной структурой 2ИГС 100	60		0,512	Выпуск 1 часть 1	
	Отвод 90°	14	ф108			104°		Алюминиевое защитное покрытие	0,5	11,52		7.903.9-2.1-34	
							от тепло	Изделия минераловатные с гоф-				7.903.9-3.08	
							потерь	рированной структурой 2ИГС 100	60		0,105	Выпуск 1 часть 1	
								Алюминиевое защитное штампован					
	Отвод 45°	12	ф108			104°		ное покрытие	0,5	2,37		3.903.11.03	
							от тепло	Изделия минераловатные с гоф				7.903.9-3.08	
							потерь	рированной структурой 2ИГС 100	60		0,036	Выпуск 1 часть 1	
								Алюминиевое защитное штампо					
								ванное покрытие.	0,5	1,49		3.903.11.03	

Инв № подл. | Подп. и дата | Взам. инв. № | Инв. № дубл. | Подп. и дата

Привязан

Инв. №

ТИ.005.000.ТМВ-ТК

Изм. Лист № докум. Подп. Дата

Обозначение изолируемого оборудования и трубопровода	Наименование изолируемого оборудования и трубопровода	Кол-во	Размеры: Наружный диаметр или размеры сечения мм	Размеры: длина или высота м	Расположение	t теплоносителя °С	Теплоизоляционная конструкция: Назначение	Теплоизоляционная конструкция: Наименование основных элементов	Толщина мм	Поверхность м²	Объем теплоизоляционного слоя м³	Лист основного комплекта обозначение ссылочных или прилагаемых документов	Примечание
1	2	3	4	5	6	7	8	9	10	11	12	13	14
	Отвод 45°	8	ф57			104	от тепло-	Холстопрошивное полотно ХПС-Т-5	50		0,018	7.903.9-2.1-11	
							потерь	Алюминиевое защитное штампованное покрытие	0,5	0,8		3.903-11.03	
	Трубопровод		ф45	3	горизонт	104°	от тепло-	Холстопрошивное полотно ХПС-Т-5	50		0,06	7.903.9-2.1-11	
							потерь	Алюминиевое защитное покрытие	0,5	1,56		7.903.9-2.1-33	
	Трубопровод		ф45	3	вертик.	104°	от тепло-	Холстопрошивное полотно ХПС-Т-5	50		0,06	7.903.9-2.1-12	
							потерь	Алюминиевое защитное покрытие	0,5	1,56		7.903.9-2.1-34	
	Отвод 90°	4	ф45			104°	от тепло-	Холстопрошивное полотно ХПС-Т-5	50		0,012	7.903.9-2.1-11	
							потерь	Алюминиевое защитное штампованное покрытие	0,5	0,36		3.903-11.03	
	Трубопровод		ф38	4	горизонт	104°	от тепло-	Холстопрошивное полотно ХПС-Т-5	50		0,072	7.903.9-2.1-11	
							потерь	Алюминиевое защитное покрытие	0,5	2,0		7.903-2.1-33	
	Трубопровод		ф38	3	вертик.	104°	от тепло-	Холстопрошивное полотно ХПС-Т-5	50		0,054	7.903-2.1-12	
							потерь	Алюминиевое защитное покрытие	0,5	1,5		7.903-2.1-34	
	Отвод 90°	7	ф38			104°	от тепло-	Холстопрошивное полотно ХПС-Т-5	50		0,011	7.903.9-2.1-11	
							потерь	Алюминиевое защитное штампованное покрытие	0,5	0,41		3.903-11.03	
	Трубопровод		ф32	5	гориз.	194°	от тепло-	Холстопрошивное полотно ХПС-Т-5	50		0,11	7.903.9-2.1-11	
							потерь	Алюминиевое защитное покрытие	0,5	2,7		7.903-2.1-33	
	Трубопровод		ф32	2	вертик.	194°	от тепло-	Холстопрошивное полотно ХПС-Т-5	50		0,044	7.903-2.1-12	
							потерь	Алюминиевое защитное покрытие	0,5	1,08		7.903-2.1-34	
	Отвод 90°	7	ф32			194°	от тепло-	Холстопрошивное полотно ХПС-Т-5	50		0,009	7.903.9-2.1-11	
							потерь	Алюминиевое защитное штампованное покрытие	0,5	0,033		3.903-11.03	
	Трубопровод		ф32	6	гориз.	104°	от тепло-	Холстопрошивное полотно ХПС-Т-5	50		0,078	7.903-2.1-11	
							потерь	Алюминиевое защитное покрытие	0,5	2,46		7.903-2.1-33	
	Трубопровод		ф32	5	вертик.	104°	от тепло-	Холстопрошивное полотно ХПС-Т-5	50		0,065	7.903-2.1-12	
							потерь	Алюминиевое защитное покрытие	0,5	2,05		7.903-2.1-34	
	Отвод 90°	10	ф32			104°	от тепло-	Холстопрошивное полотно ХПС-Т-5	50		0,012	7.903.9-2.1-11	
							потерь	Алюминиевое защитное штампованное покрытие	0,5	0,46		3.903-11.03	
	Трубопровод		ф26,8	3	гориз.	90°	от тепло-	Холстопрошивное полотно ХПС-Т-5	40		0,036	7.903.9-2.1-11	
							потерь	Алюминиевое защитное покрытие	0,5	1,17		7.903-2.1-33	
	Трубопровод		ф26,8	3	вертик.	90°	от тепло-	Холстопрошивное полотно ХПС-Т-5	40		0,036	7.903.9-2.1-12	
							потерь	Алюминиевое защитное покрытие	0,5	1,17		7.903-2.1-34	
	Трубопровод		ф21,3	10	гориз	104°	от тепло	Холстопрошивное полотно ХПС-Т-5	40		0,07	7.903.9-2.1-11	
							потерь	Алюминиевое защитное покрытие	0,5	31		7.903-2.1-33	
	Трубопровод		ф21,3	20	вертик.	104°	от тепло	Холстопрошивное полотно ХПС-Т-5	40		0,14	7.903.9-2.1-12	
							потерь	Алюминиевое защитное покрытие	0,5	6,2		7.903.9-2.1-34	
	Отвод 90°	10	ф21,3			104°	от тепло	Холстопрошивное полотно ХПС-Т-5	40		0,008	7.903.9-2.1-11	
							потерь	Алюминиевое защитное штампованное покрытие	0,5	0,33		3.903-11.03	

Инв.№ подл. | Подп. и дата | Взам. инв.№ | Инв.№ дубл. | Подп. и дата

Привязан:

Инв.№

Изм.	Лист	№ докум.	Подп.	Дата

ТИ.005.000 ТМВ-ТК Лист 3

Обозначение изолируемого оборудования и трубопровода	Наименование изолируемого оборудования и трубопровода	Кол-во	Размеры: Наружный диаметр или размеры сечения Ду	Размеры: длина или высота м	Расположение	t теплоносителя °С	Теплоизоляционная конструкция: Назначение	Теплоизоляционная конструкция: Наименование основных элементов	Толщина мм	Поверхность м²	Объем теплоизоляционного слоя м³	Лист основного комплекта обозначение ссылочных или прилагаемых документов	Примечание
1	2	3	4	5	6	7	8	9	10	11	12	13	14
	Арматура	1	ф200			165°		Матрацы минераловатные в обкладке из стеклоткани	120		0,192	7.903.9-22-0,6	
								Алюминиевое защитное покрытие	0,5	3,28		7.903.9-22-11,12	
								Отделка торцов гофрированными диафрагмами				7.903.9-22-34	
	Арматура	4	ф150			104°		Матрацы минераловатные в обкладке из стеклоткани	60		0,3	7.903.9-22-06	
								Алюминиевое защитное покрытие	0,5	5,28		7.903.9-22-11,12	
								Отделка торцов гофрированными диафрагмами				7.903.9-22-34	
	Арматура	2	ф100			165°		Матрацы минераловатные в обкладке из стеклоткани	120		0,212	7.903.9-2.2-06	
								Алюминиевое защитное покрытие	0,5	4		7.903.9-2.24,12	
								Отделка торцов гофрированными диафрагмами				7.903.9-2.2-34	
	Арматура	1	ф100			104°		Матрацы минераловатные в обкладке из стеклоткани	60		0,053	7.903.9-22-0,6	
								Алюминиевое защитное покрытие	0,5	1		7.903.9-2.2-11,12	
								Отделка торцов гофрированными диафрагмами				7.903.9-2.2-34	
	Арматура	21	ф80			104°		Матрацы минераловатные в обкладке из стеклоткани	60		1,01	7.903.9-2.2-0,6	
								Алюминиевое защитное покрытие	0,5	18,8		7.903.9-22-11,12	
								Отделка торцов гофрированными диафрагмами				7.903.9-22-34	
	Арматура	14	ф50			104°		Матрацы минераловатные в обкладке из стеклоткани	60		0,59	7.903.9-2.2-0,6	
								Алюминиевое защитное покрытие	0,5	10,92		7.903.9-22-11,12	
								Отделка торцов гофрированными диафрагмами				7.903.9-2.2-34	
	Арматура	6	ф40			104°		Матрацы минераловатные в обкладке из стеклоткани	60		0,084	7.903.9-22-06	
								Алюминиевое защитное покрытие	0,5	1,93		7.903.9-22-11,12	
								Отделка торцов гофрированными диафрагмами				7.903.9-2.2-34	
	Арматура	3	ф32			104°		Матрацы минераловатные в обкладке из стеклоткани	60		0,04	7.903.9-22-06	
								Алюминиевое защитное покрытие	0,5	0,93		7.903.9-22-11,12	
								Отделка торцов гофрированными диафрагмами				7.903.9-2.2-34	
	Арматура	11	ф25			194°		Матрацы минераловатные в обкладке из стеклоткани	60		0,87	7.903.9-22-06	
								Алюминиевое защитное покрытие	0,5	3,52		7.903.9-22-11,12	
								Отделка торцов гофрирован. диафрагмами				7.903.9-2.2-34	
	Арматура	3	ф25			104°		Матрацы минераловатные в обкладке из стеклоткани	50		0,0048	7.903.9-22.06	
								Алюминиевое защитное покрытие	0,5	0,69		7.903.9-22-11,12	
								Отделка торцов гофрированными диафрагмами				7.903.9-22-34	
	Арматура	11	ф15			104°		Матрацы минераловатные в обкладке из стеклоткани	40		0,066	7.903.9-2.2-06	
								Алюминиевое защитное покрытие	0,5	2,42		7.903.9-22-11,12	
								Отделка торцов гофрированными диафрагмами				7.903.9-22-34	
	Фланцевое соединение	1	ф50			104°		Матрацы минераловатные в обкладке из стеклоткани	60		0,027	7.903.9-2.2-16,17	
								Алюминиевое защитное покрытие	0,5	0,55			
	Фланцевое соединение	4	ф32			194°		Матрацы минераловатные в обкладке из стеклоткани	40		0,06	7.903.9-2.2-16,17	
								Алюминиевое защитное покрытие	0,5	1,2		7.903.9-2.2-16,17	
								Разгружающее устройство				7.903.9-2.1-47	
								Элемент разгружающего устройства				7.903.9-2.1-48	
								Кольцо опорное				7.903.9-2.1-45	

Инв.№ подл. | Подп. и дата | Взам.инв.№ | Инв.№ дубл. | Подп. и дата

Привязан

Инв.№

Изм. Лист № докум. Подп. Дата

ТИ.005.000 ТМВ-ТК

Серия 5.903-11 Выпуск 1-5

№ строки	Наименование материала и единица измерения	Код материала	Код ед. изм	Кол.	Примечание
	Изделия минераловатные с гофрированной структурой на синтетическом связующем ТУ 36.16.22-8-86				
	2ИГС-100 335000.500-60	576202		335	
	2ИГС-100 28000.500.70	576202		28	
	м		006		
	Маты минераловатные прошивные 2М-100 ГОСТ 21880-76	576212			
	$м^3$		113	3,9	
	Холстопрошивное полотно ХПС-Т-5 ТУ6-11-454-77	595280			
	$м^3$		113	3,4	
	Алюминиевое защитное покрытие ГОСТ 21631-76	181110			
	$\delta = 0,8$			76	
	$\delta = 0,5$			207	
	$м^2$		055		
	Элемент покрытия штампованный ТУ-36-2427-81	181110			
	$\delta = 0,5$			17	
	$м^2$		055		

Инв. № подл. | Подп. и дата | Взам. инв. № | Инв. № дубл. | Подп. и дата

Изм. Лист № докум. Подп. Дата

Н. контр. Камушкина

ТИ. 005.000 ТМВ-М

КПДПУ-50-114 Ведомость материалов теплоизоляции

Лит. 1 | Лист 1 | Листов 4

САНТЕХПРОЕКТ

№ строки	Наименование материала и единица измерения	Код материала	Код ед. изм	Кол.	примечан.
	Лента 2х30 ст-3 пс ГОСТ 6009-74	093500 кг	116	980	
	Лента 3х30. Ст 3 пс ГОСТ 6009-74	093500 кг	116	135	
	Лента 0,8х20 ТУ 48-21-636-79	181110 кг	116	95	
	Лист АД 1Н-1 ГОСТ 21631-76	090202 кг	116	105	
	Лист АД 1Н-0,8 ГОСТ 21631-76	090202 кг	116	520	
	Лист АД1Н-0,5 ГОСТ21631-76	090202 кг	116	250	
	Картон асбестовый КАОН 1-8 ГОСТ 2850-80	кг	116	9,4	
	Проволока 3-О-4 ГОСТ 3282-74	121100 кг	116	2,3	
	Проволока 2-О-4 ГОСТ 3282-74	121100 кг	116	225	
	Проволока 0,8-О-4 ГОСТ 3282-74	121100 кг	116	2,9	

Инв. № подл. | Подп. и дата | Взам. инв. № | Инв. № дубл. | Подп. и дата

Изм. Лист № докум. Подп. Дата

ТИ. 005.000 ТМВ-М

Лист 2

№ строки	Наименование материала и единица измерения	Код материала	Код ед. изм	Кол.	Примечание
	Пряжка тип I-А ТУ 36-1492-77	181110 кг	116	5,5	
	Пряжка тип II-А ТУ 36-1492-77	18 1110 кг	116	300	
	Уголок 32х32х3-Б ГОСТ 8509-72 L = 30	093200 кг	116	30	
	Болт М8-30.36.019 ГОСТ 7798-70	12 8100 кг	116	13	
	Гайка М8.4.019 ГОСТ 10621-80	128100 кг	116	6	
	Винт 4х12 04.019 ГОСТ 10621-80	12 8401 кг	116	10	
	Заклепка комбинированная СТД 985	128500 кг	116	2,5	
	ТУ 36-1598-77	шт	736	2000	
	Диафрагма тип II ТУ 36-2543-83	181110 кг	116	0,8	
		шт	276	310	
	Нить стеклянная крученая комплексная БС-10-160х1х3/50 ГОСТ 8325-78	59 5220 кг	116	0,13	

Инв. № подл. | Подп. и дата | Взам. инв. № | Инв. № дубл. | Подп. и дата

Привязан

Инв. №

Изм. Лист № докум. Подп. Дата

ТИ. 005.000 ТМВ-М

Лист 3

Привязан

Инв. №

Изм. Лист № докум. Подп. Дата

ТИ. 005.000 ТМВ-М

Лист 4

Серия 5.903-11 Выпуск 1-5

Источники	Наименование вида работ	Ед. изм.	Код вида работ	Код ед. изм.	Количество
1	Изоляция трубопроводов и оборудования изделиями минераловатными с гофрированной структурой .2ИГС100	м3		113	11
2	Изоляция трубопроводов холстопрошивным полотном ХПС-Т-5.	м3		113	34
3	Изоляция арматуры матрацами минераловатными в обкладке из стеклоткани	м3		113	3,9
4	Покрытие поверхности изоляции трубопроводов, оборудования и арматуры алюминиевым защитным покрытием	м2		055	283
5	Покрытие поверхности изоляции отводов алюминиевым защитным штампованным покрытием	м2		055	17

Привязан

Инв. №

ТИ.005.000. ТМВ-ОР

Изм.	Лист	№ докум.	Подп.	Дата
Нач.отд.	Кладов			
Гл.спец.	Лурье			
Рук.гр.	Куанова			
Ст.инж.	Калинина			
Н.контр.	Камушкина			

КБДПУ - 50 - 114

Ведомость объемов работ теплоизоляция

Лит.	Лист	Листов
	1	1

Сантехпроект

Инв.№ подл. | Подп. и дата | Взам.инв.№ | Инв.№ дубл. | Подп. и дата

Источники	Наименование вида работ	Ед. изм.	Код вида работ	Код ед. изм.	Количество

(45)

Инв.№ подл. | Подп. и дата | Взам.инв.№ | Инв.№ дубл. | Подп. и дата

Изм. Лист № докум. Подп. Дата

Лист

Источники	Наименование вида работ	Ед. изм.	Код вида работ	Код ед. изм.	Количество

Инв.№ подл. | Подп. и дата | Взам.инв.№ | Инв.№ дубл. | Подп. и дата

Изм. Лист № докум. Подп. Дата

Серия 5.903-11 выпуск 1-5

План на отм. 2.700

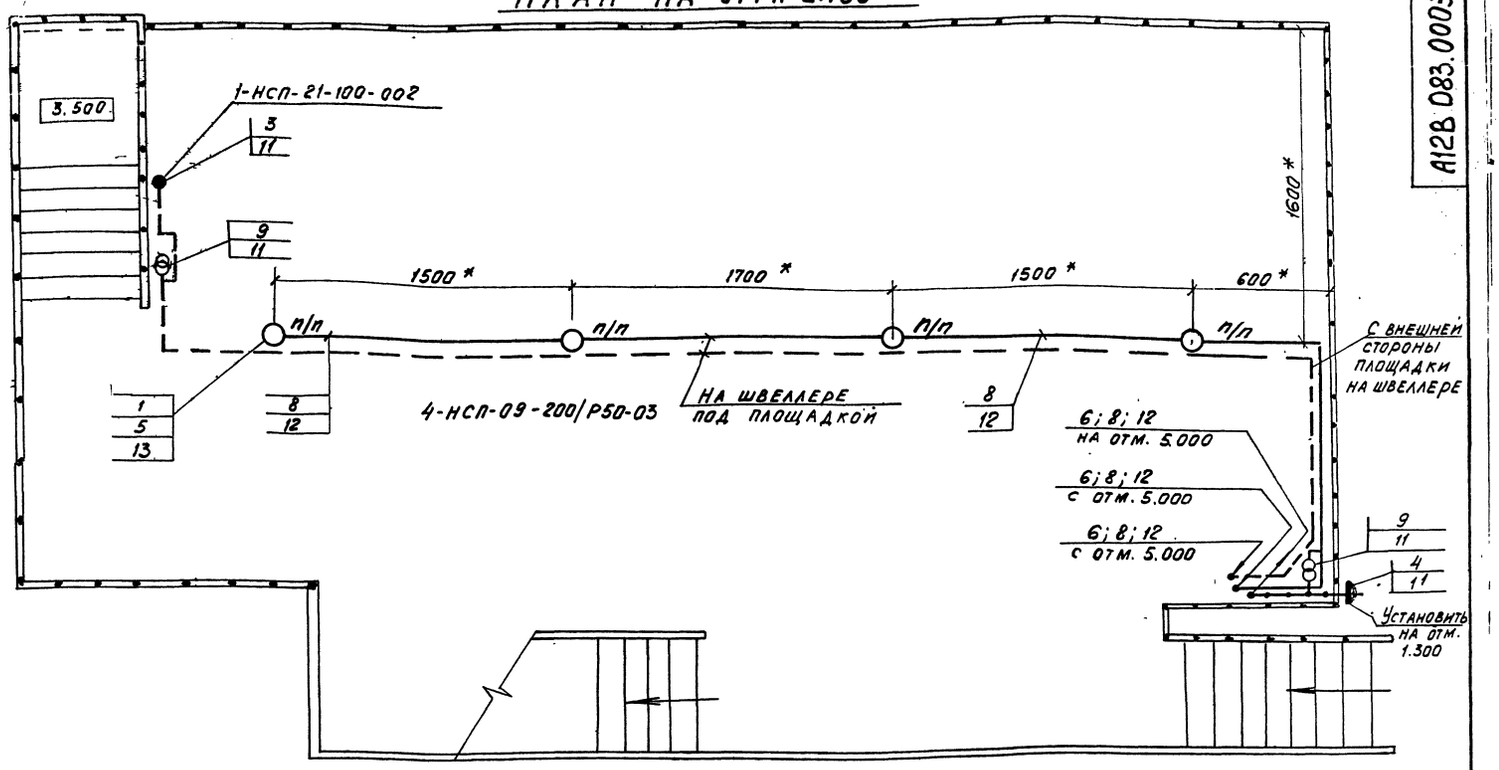

План на отм. 5.000

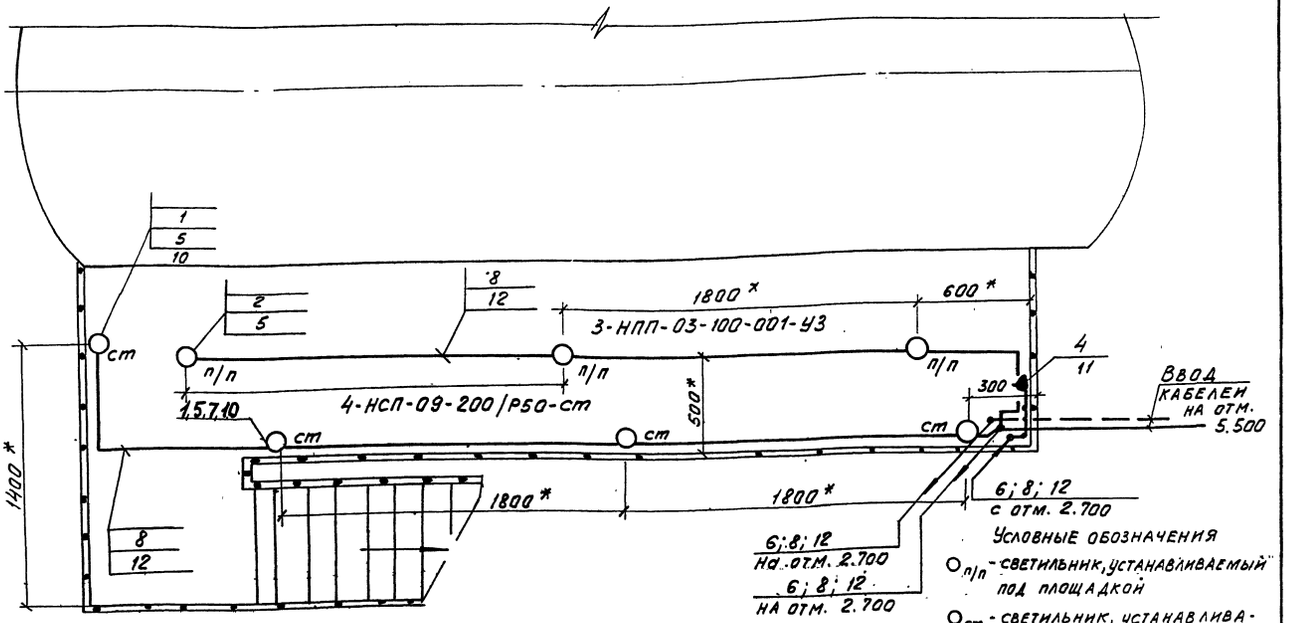

1.* Размеры уточняются при монтаже.

2. Стойку (поз. 11) приварить к металлоконструкции блока швом Т1-Δ3 ГОСТ 5264-80.

3. Швеллер (поз. 12) приварить к металлоконструкции блока швом Т1-Δ3 50/150 ГОСТ 5264-80.

4 Крюки (поз. 13) приварить к нижней поверхности площадки швом Т1-Δ3 ГОСТ 5264-80.

5. Изделия и материалы поз. 1...9 заказываются по спецификации электротехнической части проекта котельной.

Марка поз.	Обозначение	Наименование	Кол.	Масса ед., кг	Примечание
1	2	3	4	5	6
1	НСП09-200/Р50-03	Светильник подвесной для ламп накаливания	8		
2	НПП-03-100-001	Светильник потолочный для ламп накаливания	3		
3	НСП27-100-002-У3	Светильник местного освещения	1		
4	IP43-01С-10/42	Розетка штепсельная 2х полюсная, IP43	2		
5	КОР73	Коробка ответвительная	11		
6	КОР74	Коробка ответвительная	5		
7	АПВ-380-1×2,5	Провод ГОСТ 6323-79	24м		
8	АВВГ-660-2×4	Кабель ГОСТ 16442-80	40м		
9	ЯТП-0,25; 220/12В	Ящик с понижающим трансформатором	2		
10	К987	Стойка	4	крепление к перилам площадки	
11	К310М	Стойка	5	приварить	
12	К347	Швеллер	20	приварить	
13	У625М	Крюк	4	приварить уголок для держател. светильника	

Изм.	Лист	N докум.	Подп.	Дата
Разраб.		Никошкова		IX.87
Провер.		Немец		
Рук. гр.		Никошкова		
Гл. спец.		Немец		
Н. контр.		Гохбойм		
Утв.		Фанерштейн		

А12В083.000 ЭТ

Крупноблочная деаэрационно-питательная установка КБДПУ-50-114 Электроосвещение.

Лит	Масса	Масшт.

Лист | Листов

Госстрой СССР
САНТЕХПРОЕКТ
г. Москва

Копировал

23205-16

(72)

Инв. N подл. | Подп. и дата | Взам. инв. N | Инв. N дубл. | Подп. и дата

cgost.e-ecolog.ru