ТИПОВАЯ ДОКУМЕНТАЦИЯ НА КОНСТРУКЦИИ, ИЗДЕЛИЯ И УЗЛЫ ЗДАНИЙ И СООРУЖЕНИЙ

СЕРИЯ 5.903-11

БЛОКИ ТЕПЛОМЕХАНИЧЕСКОГО ОБОРУДОВАНИЯ ДЛЯ ПАРОВЫХ КОТЕЛЬНЫХ

ВЫПУСК 1-2

КРУПНОБЛОЧНАЯ ДЕАЭРАЦИОННО-ПИТАТЕЛЬНАЯ УСТАНОВКА КБДПУ - 15 - 30

ЧАСТЬ 2
СТР. 76 ÷ 136

23205-10

gost.e-ecolog.ru

Серия 5.903-11 выпуск 1-2

Формат	Зона	Поз.	Обозначение	Наименование	Кол.	Примеч.
				Документация		
А2			Т01Б.002.200.000 СБ	Сборочный чертеж		
				Сборочные единицы		
А4		1	Т01Б.002.201.000	Паропровод	1	
А3		2	Т01Б.002.202.000	Паропровод	1	
А4		3	Т01Б.002.203.000	Трубопровод	1	
А4		4	Т01Б.002.204.000	Трубопровод	1	
А3		5	Т01Б.002.205.000	Трубопровод	1	
А3		6	Т01Б.002.206.000	Трубопровод	1	
		7	Т01Б.002.207.000	Металлоконструкция	1	
				Детали		
А4		8	Т01Б.002.200.001	Заглушка фланцевая	1	
А4		9	Т01Б.002.200.002	Консоль	1	
А4		10	-01	Консоль	1	
А4		11	-02	Консоль	1	
А4		12	-03	Консоль	1	
А4		13	Т01Б.002.200.003	Консоль	1	
Б4		14	Т01Б.002.200.004	Стойка		
				Уголок 63х63х5-В ГОСТ 8509-80 / В ст3кп2-I ГОСТ 535-79		
				ℓ= 900±0,8 мм	1	

Изм.	Лист	№ докум.	Подп.	Дата
Разраб.	Кузнецова			
Пров.	Сидоров			
Н. контр.	Молоткова			
Утв.	Кагерманян			

Т01Б 002 200.000

Блок верхний КБДПУ-15-30

Лит.	Лист	Листов
	1	

ГИПРОТЕХМОНТАЖ Москва

Инв. № подл. | Подпись и дата | Взам. инв. № | Инв. № док. | Подп. и дата

Копировал: Формат А4

Формат	Зона	Поз.	Обозначение	Наименование	Кол.	Примеч.
				Стандартные изделия		
		15		М16-6g х 60,58	8	
		16		М12-6g х 50,58	8	
				Гайки ГОСТ 5915-70		
		17		М16-6Н.5	8	
		18		М12-6Н.5	8	
				Шайбы ГОСТ 11371-78		
		19		16.01.08 кп	8	
		20		12.01.08 кп	8	
				Прокладки ГОСТ 15180-70		
		21		А-150-6	1	
		22		А-50-6	1	
		23		А-20-6	1	
				Опоры ГОСТ 14911-82		
		25		ОПБ2-57	3	
		26		ОПБ2-76	2	
				Прочие изделия		
		27	Т186.02.00.000 СБ*	Бак деаэраторный V=4,0	1	1200 кг

* Изготовление и поставку производит заказчик. Калькодержатель-Ленинградский филиал „Энергомонтажпоскт"

Т01Б.002 200.000

Лист 2

Изм. | Лист | № докум. | Подп. | Дата

Копировал: Формат А4

Формат	Зона	Поз.	Обозначение	Наименование	Кол.	Примеч.
				Документация		
А4			Т01Б.002.201.000 СБ	Сборочный чертеж		
				Детали		
А4		1	Т01Б.002.201.001	Патрубок	1	
А4		2	Т01Б.002.201.002	Патрубок	1	
А4		3	Т01Б.002.201.003	Патрубок	1	
Б4		4	Т01Б.002.201.004	Патрубок		
				Труба 89х3 ГОСТ 10704-76 / В-В ст3сп ГОСТ 10705-14		
				ℓ= 480±0,8	1	3,04 кг
Б4		5	Т01Б.002.201.005	Патрубок		
				Труба 89х3 ГОСТ 10704-76 / В-В ст3сп ГОСТ 10705-74		
				ℓ= 200±0,5	1	1,27 кг
				Стандартные изделия		
		6		Отвод 90°.89х3,5 ГОСТ 17375-83	2	

Изм.	Лист	№ докум.	Подп.	Дата
Разраб.	Комолова			
Пров.	Кузнецова			
Н. контр.	Молоткова			
Утв.	Кагерманян			

Т01Б.002 201.000

Паропровод

Лит.	Лист	Листов
	1	2

ГИПРОТЕХМОНТАЖ Москва

Инв. № подл. | Подпись и дата | Взам. инв. № | Инв. № док. | Подп. и дата

Формат	Зона	Поз.	Обозначение	Наименование	Кол.	Примеч.
		7		Фланец 1-80-16 В Ст3сп2 ГОСТ 12821-80	2	
		8		Болт М16-6g.60.58 ГОСТ 7798-70	8	
		9		Гайка М16-6Н.5 ГОСТ 5915-70	8	
		10		Шайба 16.01.08 кп ГОСТ 11371-78	8	
		11		Прокладка А-80-16 ГОСТ 15180-70	2	
		12		Задвижка 30с.41нж Ду80Ру16 ГОСТ 10194-78	1	
		13		Клапан регулирующий 6с-9-1 Ду80Ру100	1	
		14		Вентиль 15кч18п Ду15Ру10	1	
		15		Штуцер М20х1,5-50 3кч-33-76	1	Сборник 25 ПМА ММСС СССР
		16		Прокладка 18 3кч-36-70	1	Сборник 25 ПМА ММСС СССР
		17		Колпачок М20х1,5 3кч-31-75	1	Сборник 50 ПМА ММСС СССР

Т01Б.002 201.000

Лист 2

Изм. | Лист | № докум. | Подп. | Дата

Т016.002.200.000 СБ

Серия 5.903-11 выпуск 1-2

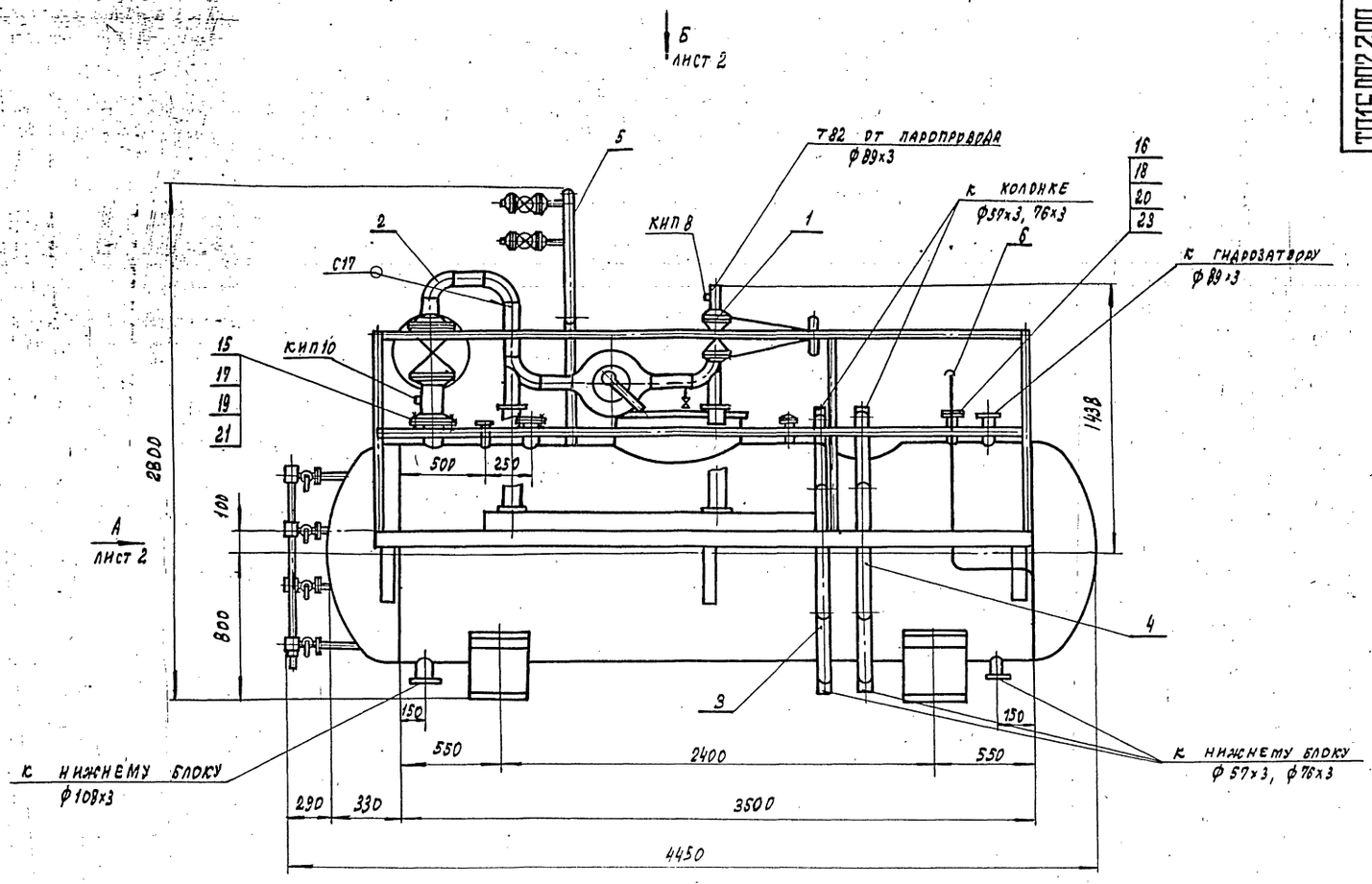

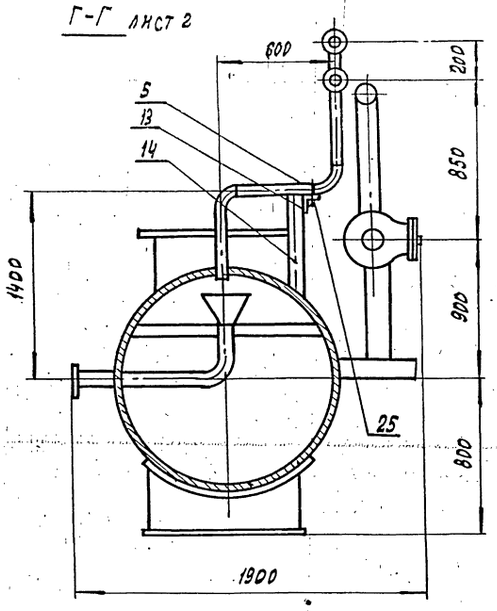

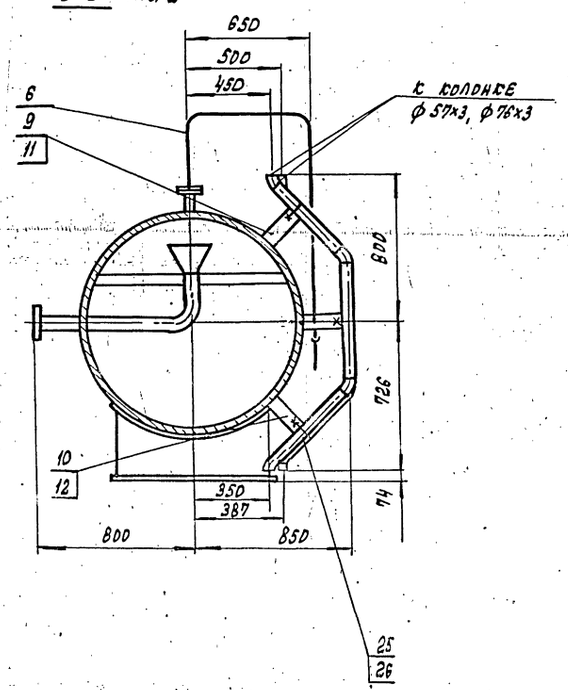

1. Неуказанные предельные отклонения размеров $\pm\frac{tz}{2}$
2. Сварку трубопроводов производить по ГОСТ 16037-80, металлоконструкции по ГОСТ 5264-80
3. Размеры для справок

					Т016.002.200.000 СБ			
Изм.	Лист	№ докум.	Подп.	Дата	Блок верхний КБДПУ-15-30. Сборочный чертеж	Лит	Масса	Масштаб
Разраб.		Кузнецова				—	2060	1:20
Провер.		Сидоров				Лист 1	Листов 2	
Гл. конст.		Сидоров				ГИПРОТЕХМОНТАЖ Москва		
Т. контр.								
Н. контр.		Молоткова						
Утв.		Кагерманяна						

Инв. № подл. | Подп. и дата | Взам. инв. № | Инв. № дубл. | Подп. и дата

Вид Б лист 1

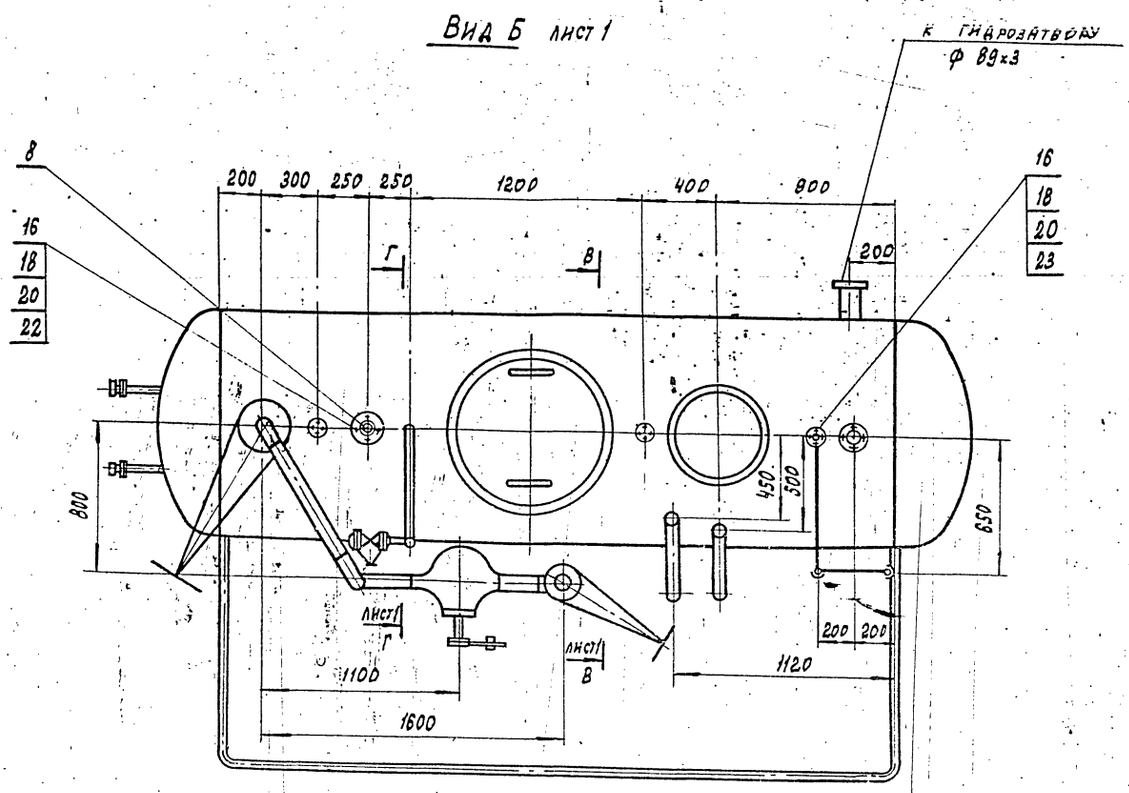

Вид А лист 1

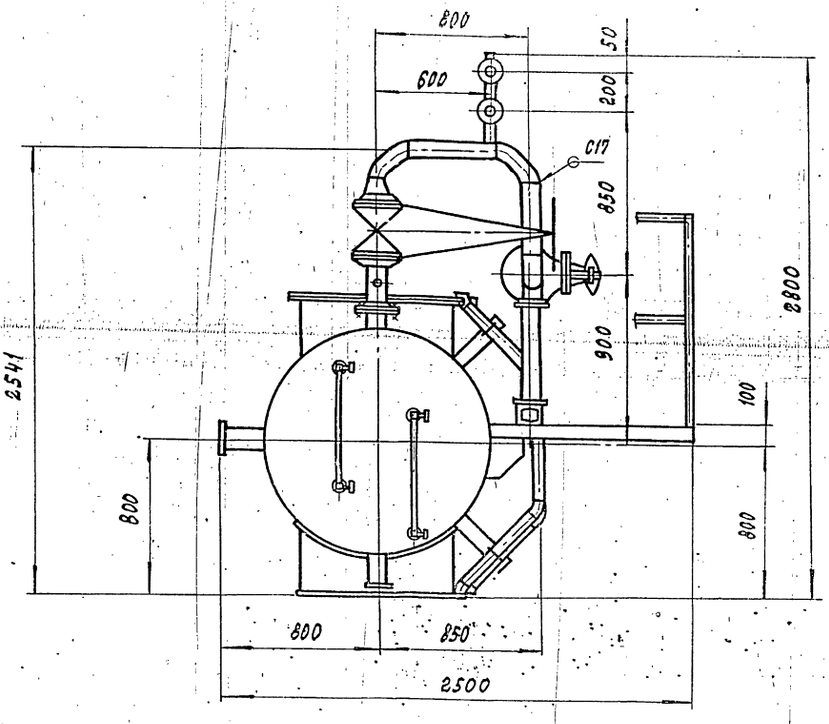

Серия 5.903-11 выпуск 1-2

Т016.002.201.000СБ

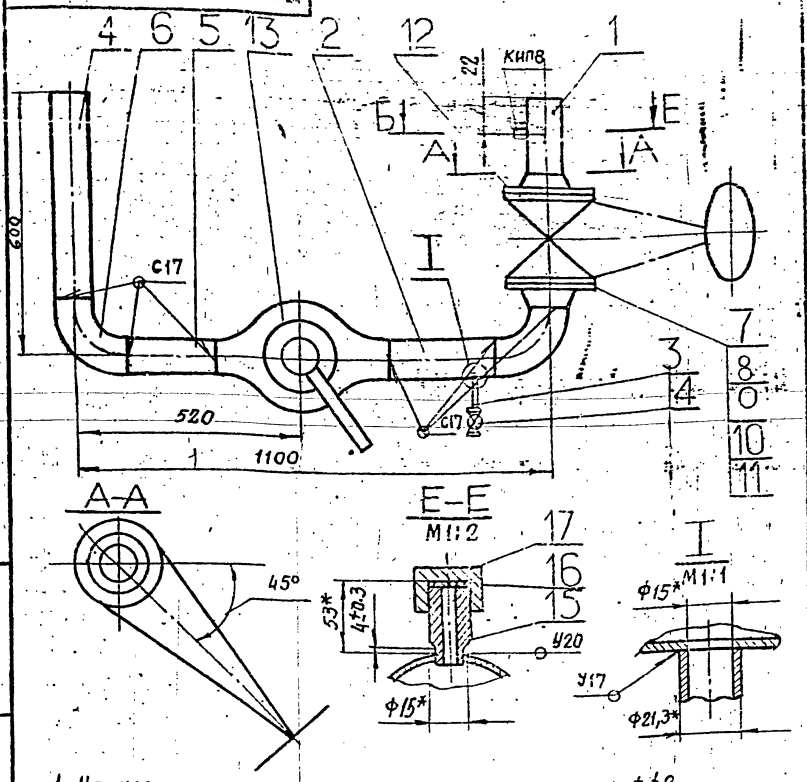

1. Неуказанные предельные отклонения размеров $\pm \frac{t2}{2}$
2. Шероховатость деталей поз. 4, 5 по торцам – Rz 160
3. Сварные швы по ГОСТ 16037-80
4. *Размеры для справок

Изм.	Лист	№ докум.	Подп.	Дата	Т016002.201.000СБ		
Разраб.		Комолова			Паропровод	Лит.	Масса	Масштаб
Пров.		Кузнецова			Сборочный чертеж		158	1:10
Гл.констр.		Сидоров				Лист	Листов
Н.контр.		Ястребов				ГИПРОТЕХМОНТАЖ Москва	
Утв.		Кагерманянц					

Копировал Формат А

Т016.002.201.001

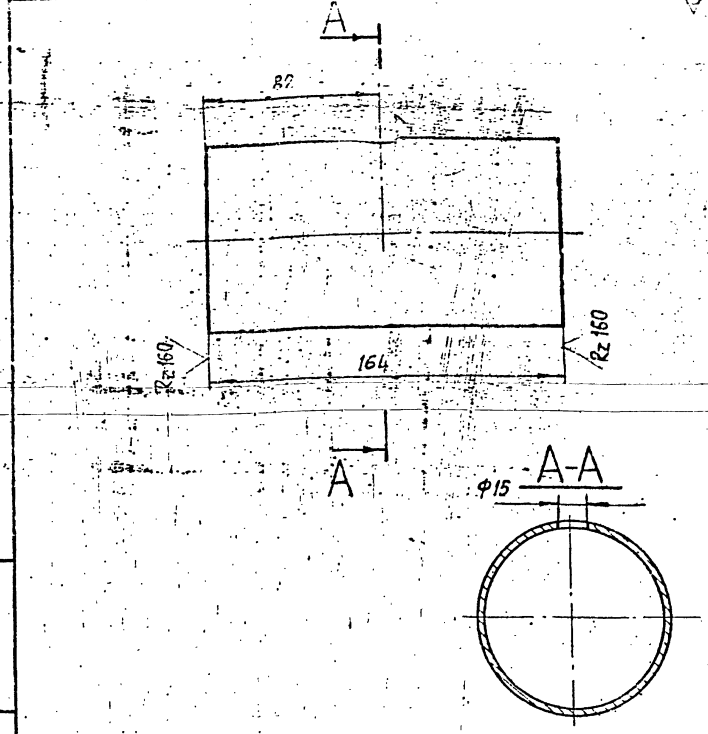

Предельные отклонения размеров $\pm \frac{t2}{2}$

Изм.	Лист	№ докум.	Подп.	Дата	Т016002.201.001			
Разраб.		Комолова			Патрубок	Лит.	Масса	Масшт.
Пров.		Кузнецова					1	1:2
Гл.констр.		Сидоров				Лист	Листов
Н.контр.		Ястребов			Труба 89х3 ГОСТ 10704-76 / В ВСт3спГОСТ 10705-80	ГИПРОТЕХМОНТАЖ Москва		
Утв.		Кагерманянц						

Копировал Формат А4

Т016.002.201.002

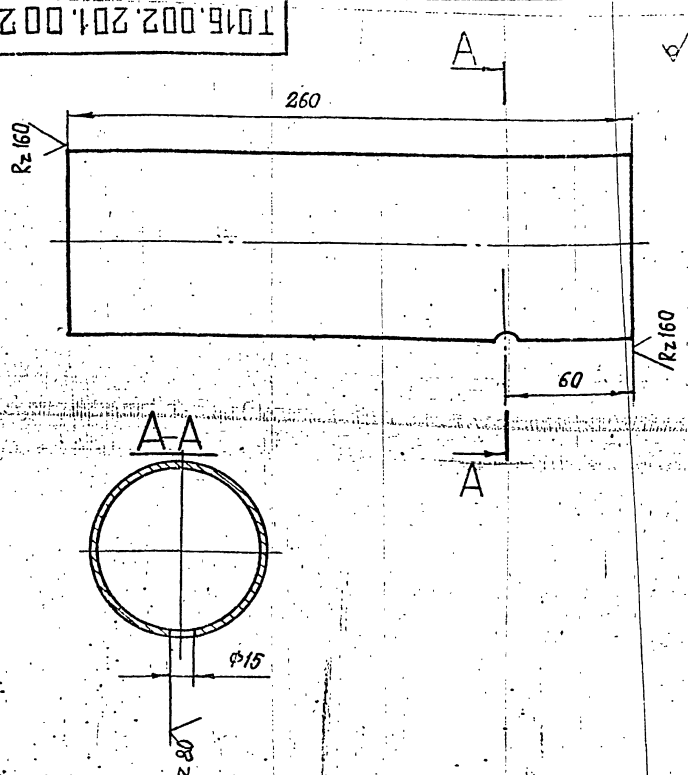

Предельные отклонения размеров $\pm \frac{t2}{2}$

Изм.	Лист	№ докум.	Подп.	Дата	Т016002.201.002			
Разраб.		Комолов			Патрубок	Лит.	Масса	Масштаб
Пров.		Кузнецова					1,6	1:2
Гл.констр.		Сидоров				Лист	Листов 1
Н.контр.		Ястребов			Труба 89х3 ГОСТ 10704-76 / В ВСт3спГОСТ 10705-80	ГИПРОТЕХМОНТАЖ Москва		
Утв.		Кагерманянц						

Т016.002.201.003

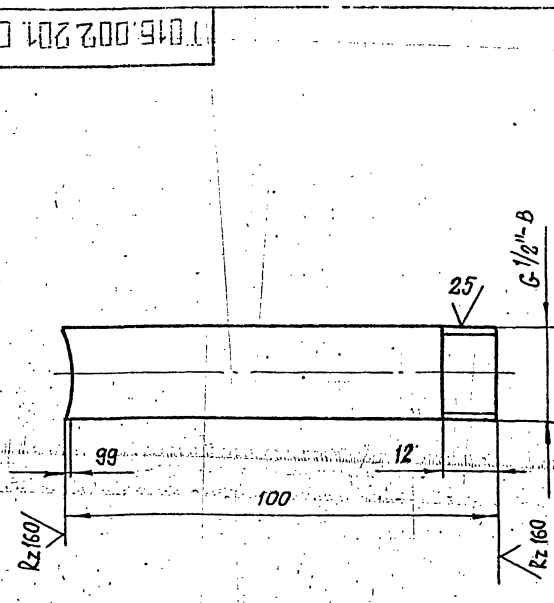

Предельные отклонения размеров $\pm \frac{t2}{2}$

Изм.	Подп.	№ докум.	Подп.	Дата	Т016002.201.003			
Разраб.		Комолова			Патрубок	Лит.	Масса	Масштаб
Пров.		Кузнецова					0,12	1:1
Гл.констр.		Сидоров				Лист	Листов 1
Н.контр.		Ястребов			Труба 15х2,8 ГОСТ 3262-75	ГИПРОТЕХМОНТАЖ Москва		
Утв.		Кагерманянц						

Серия 5.905-11 - выпуск 1-2

Формат	Зона	Поз.	Обозначение	Наименование	Кол.	Примеч.
				Документация		
А2			ТО1Б. 002 202. 000 СБ	Сборочный чертеж		
				Детали		
-		1	ТО1Б. 002 202. 001	Патрубок		см. черт. ТО1Б. 001202 000 СБ
				Труба 159×4,5 ГОСТ 10704-76 / В-ВСт3сп ГОСТ 10705-80		
				$d = 200 \pm 0,5$ мм	1	3,43 кг
Б4		2	ТО1Б. 002 202. 002	Патрубок		
	-			Труба 89×3 ГОСТ 10704-76 / В-ВСт3сп ГОСТ 10705-80		
				$d = 705 \pm 0,8$ мм	1	4,5 кг
				Стандартные изделия		
		3		Отвод 90° 89×3,5		
				ГОСТ 17375-83	2	
		4		Переход К 159×4,5-89×3,5		
				ГОСТ 17378-83	1	
		5		Фланцы ГОСТ 12821-80 ВСт3сп2		
				1-150-6	1	
		6		1-150-16	2	

Изм.	Лист	№ докум.	Подп.	Дата	ТО1Б. 002202. 000		
Разраб.		Резцова			Трубопровод	Лит.	Лист 1 / Листов 2
Пров.		Кузнецова				ГИПРОТЕХМОНТАЖ Москва	
Гл. конст.		Сидоров					
Н. контр.		Молоткова					
Утв.		Александрин					

Копировал Формат А4

Формат	Зона	Поз.	Обозначение	Наименование	Кол.	Примеч.
		7		Болт М20-6g×70.58		
				ГОСТ 7798-70	16	
		8		Гайка М20-6Н.5		
				ГОСТ 5915-70	16	
		9		Прокладка А-150-16		
				ГОСТ 15180-70	2	
		10		Шайба 16.01.08 кп		
				ГОСТ 11371-78	16	
				Прочие изделия		
		11		Задвижка 30с41нж		
				Ду 150, Ру 16		
				ТУ26-07-1260-80	1	
		12		Штуцер М20×1,5-50		
				ЗКЧ-33-76	1	Сборник 25 ПМА МЖКС СССР
		13		Колпачок М20×1,5		
				ЗКЧ-31-76	1	Сборник 50 ПМА МЖКС СССР
		14		Прокладка 18		
				ЗКЧ-36-70	1	Сборник 25 ПМА МЖКС СССР

Изм.	Лист	№ докум.	Подп.	Дата	ТО1Б. 002202. 000	Лист 2

Копировал Формат А4

Формат	Зона	Поз.	Обозначение	Наименование	Кол.	Примеч.
				Документация		
А4			ТО1Б. 002 204. 000 СБ	Сборочный чертеж		
				Детали		
Б4		1	ТО1Б. 002 204. 001	Патрубок		
				Труба 57×3 ГОСТ 10704-76 / В-ВСт3сп ГОСТ 10705-80		
				$d = 435 \pm 0,8$ мм	1	1,74 кг
Б4		2	ТО1Б. 002 204. 002	Патрубок		
				Труба 57×3 ГОСТ 10704-76 / В-ВСт3сп ГОСТ 10705-80		
				$d = 653 \pm 0,8$ мм	1	2,61 кг
Б4		3	ТО1Б. 002 204. 003	Патрубок		
				Труба 57×3 ГОСТ 10704-76 / В-ВСт3сп ГОСТ 10705-80		
				$d = 596 \pm 0,8$ мм	1	2,4 кг
				Стандартные изделия		
		4		Отвод 90° 57×3		
				ГОСТ 17375-83	4	

Изм.	Лист	№ докум.	Подп.	Дата	ТО1Б. 002204. 000		
Разраб.		Резцова			Трубопровод	Лит.	Лист / Листов
Пров.		Кузнецова				ГИПРОТЕХМОНТАЖ Москва	
Гл. конст.		Сидоров					
Н. контр.		Молоткова					
Утв.		Александрин					

Копировал Формат А4

Формат	Зона	Поз.	Обозначение	Наименование	Кол.	Примеч.
				Документация		
А4			ТО1Б. 002 203. 000 СБ	Сборочный чертеж		
				Детали		
Б4		1	ТО1Б. 002 203. 001	Патрубок		
				Труба 76×3 ГОСТ 10704-76 / В-ВСт3сп ГОСТ 10705-80		
				$d = 484 \pm 0,8$ мм	1	2,6 кг
Б4		2	ТО1Б. 002 203. 002	Патрубок		
				Труба 76×3 ГОСТ 10704-76 / В-ВСт3сп ГОСТ 10705-80		
				$d = 544 \pm 0,8$ мм	1	2,9 кг
Б4		3	ТО1Б. 002 203. 003	Патрубок		
				Труба 76×3 ГОСТ 10704-76 / В-ВСт3сп ГОСТ 10705-80		
				$d = 625 \pm 0,8$ мм	1	3,4 кг
				Стандартные изделия		
		4		Отвод 90° 76×3,5		
				ГОСТ 17375-83	4	

Изм.	Лист	№ докум.	Подп.	Дата	ТО1Б. 002203. 000		
Разраб.		Резцова			Трубопровод	Лит.	Лист 1 / Листов
Пров.		Кузнецова				ГИПРОТЕХМОНТАЖ Москва	
Гл. конст.		Сидоров					
Н. контр.		Молоткова					
Утв.		Александрин					

Серия 5.903-11 выпуск 1-2

Т016.002202.000СБ

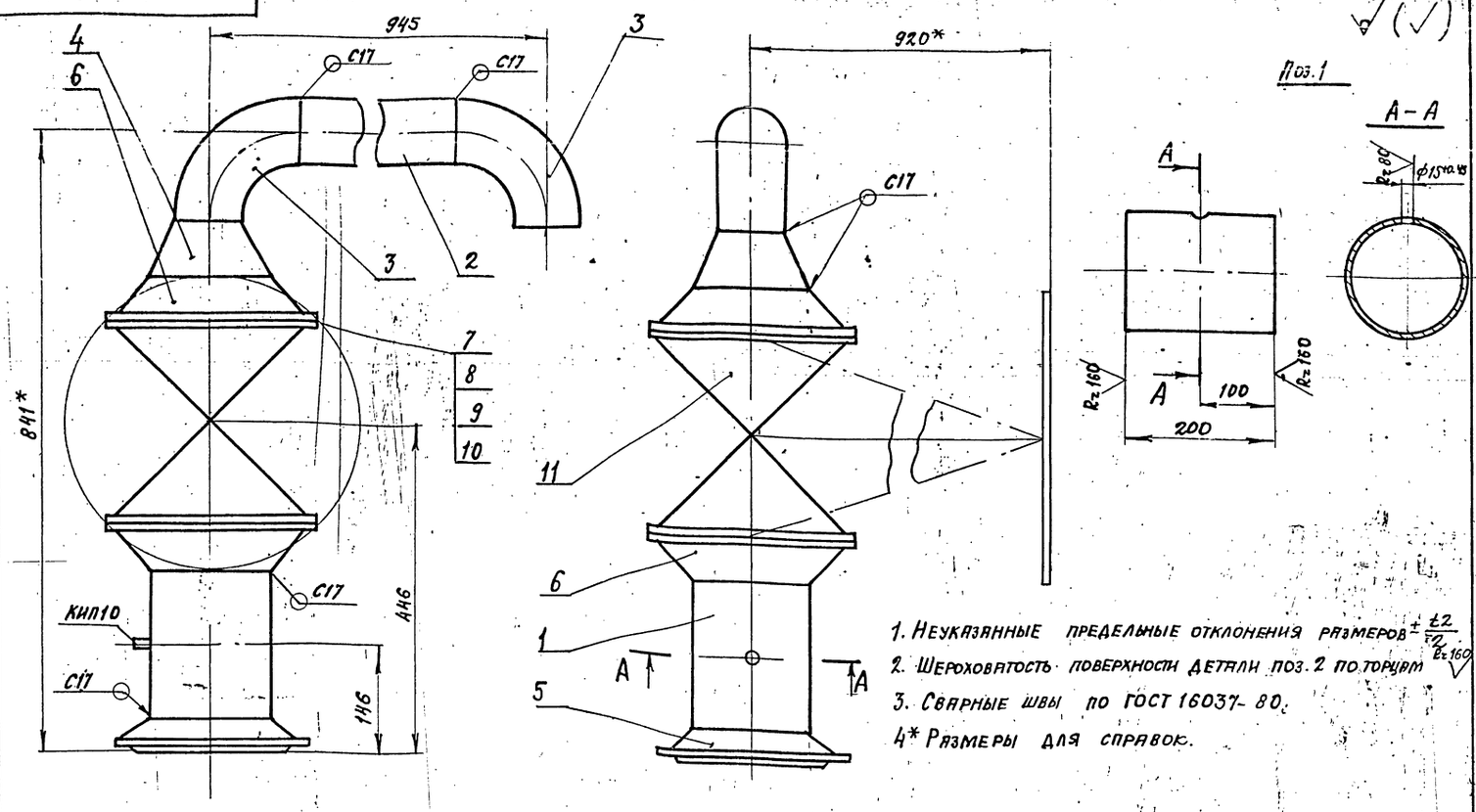

1. Неуказанные предельные отклонения размеров $\pm\frac{t_2}{2}$
2. Шероховатость поверхности детали поз. 2 по торцам Rz160
3. Сварные швы по ГОСТ 16037-80.
4* Размеры для справок.

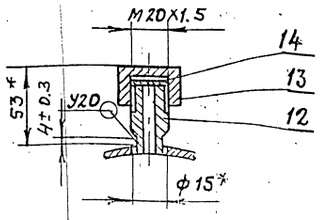

Изм.	Лист	№ докум.	Подп.	Дата	Т016. 002202. 000СБ			
Разраб.		Резцова			Паропровод Сборочный чертеж	Лит.	Масса 139,8	Масштаб 1:5
Пров.		Кузнецова				Лист	Листов 1	
Гл. констр.		Сидоров				ГИПРОТЕХМОНТАЖ Москва		
Н. контр.		Молоткова						
Утв.		Катерманянц						

Копировал Формат А3

Инв. № подл. | Подпись и дата | Взам. инв. № | Инв. № дубл. | Подпись и дата

Т016.002203.000СБ

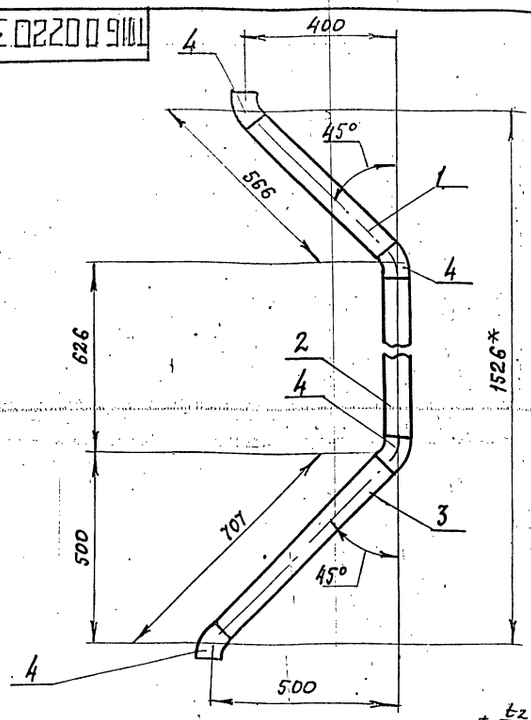

1. Неуказанные предельные отклонения размеров $\pm\frac{t_2}{2}$
2. Шероховатость поверхности деталей поз. 1, 2 и 3 по торцам Rz160
3. Сварные швы С17 по ГОСТ 16037-80
4* Размеры для справок

Изм.	Лист	№ докум.	Подп.	Дата	Т016. 002203. 000СБ			
Разраб.		Резцова			Трубопровод Сборочный чертеж	Лит.	Масса 12.9	Масштаб 1:10
Пров.		Кузнецова				Лист	Листов 1	
Гл. констр.		Сидоров				ГИПРОТЕХМОНТАЖ Москва		
Н. контр.		Молоткова						
Утв.		Катерманянц						

Инв. № подл. | Подпись и дата | Взам. инв. № | Инв. № дубл. | Подпись и дата

Т01.002204.000СБ

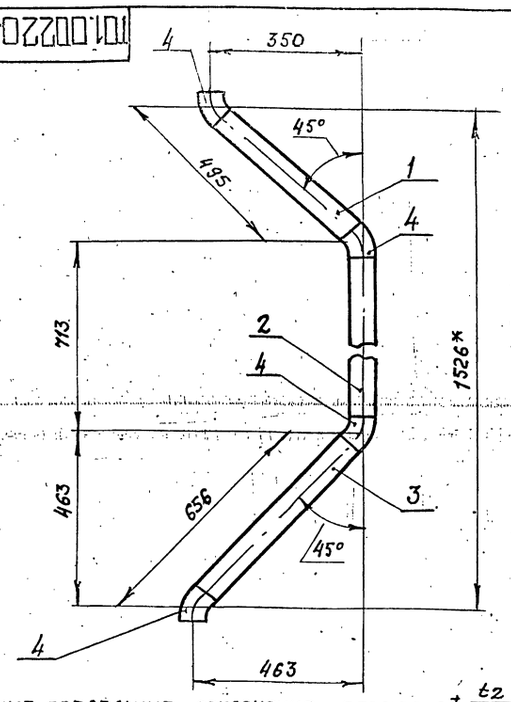

1. Неуказанные предельные отклонения размеров $\pm\frac{t_2}{2}$
2. Шероховатость поверхности деталей поз: 1, 2 и 3 по торцам Rz160
3. Сварные швы С17 по ГОСТ 16037-80.
4* Размеры для справок.

Изм.	Лист	№ докум.	Подп.	Дата	Т016. 002204. 000СБ			
Разраб.		Резцова			Трубопровод Сборочный чертеж	Лит.	Масса 8.75	Масштаб 1:10
Пров.		Кузнецова				Лист	Листов 1	
Гл. констр.		Сидоров				ГИПРОТЕХМОНТАЖ Москва		
Н. контр.		Молоткова						
Утв.		Катерманянц						

Инв. № подл. | Подпись и дата | Взам. инв. № | Инв. № дубл. | Подпись и дата

Серия 5.903-11 выпуск 1-2

Формат	Зона	Поз.	Обозначение	Наименование	Кол.	Примеч.
				Документация		
А3			ТО1Б.002205.000СБ	Сборочный чертеж	1	
				Детали		
А4		1	ТО1Б.002205.001	Патрубок	2	
А4		2	ТО1Б.002205.002	Патрубок	1	
				Патрубки		
				Труба 57х3 ГОСТ 10704-76 / В-ВСт3сп ГОСТ 10705-80		
Б4		3	ТО1Б.001205.003	L = 450 ± 0,8 мм.	1	1,8 кг
Б4		4	ТО1Б.001205.004	L = 775 ± 0,8 мм.	1	3,1 кг
				Стандартные изделия		
		5		Отвод 90° 57х3		
				ГОСТ 17375-83	2	
		6		Заглушка 57х3		
				ГОСТ 17379-83	1	
		7		Фланец 1-25-16		
				ГОСТ 12821-80 ВСт3сп2	2	
		8		Болт М12-6g х 45,58		
				ГОСТ 7798-70	8	
		9		Гайка М12-6Н,5		
				ГОСТ 5916-70	8	
		10		Прокладка А-25-16		
				ГОСТ 15180-70	2	

Инв.№ подл. | Подпись и дата | Взам. инв.№ | Инв.№ дубл. | Подп. и дата

Изм.	Лист	№ докум.	Подп.	Дата	ТО1Б.002205.000		
Разраб.		Резцова			Трубопровод	Лит.	Лист 1 / Листов 2
Пров.		Кузнецова				ГИПРОТЕХМОНТАЖ Москва	
Гл.конс.		Сидоров					
Н.контр.		Молоткова					
Утв.		Кагерманян					

Копировал: Формат А4

Формат	Зона	Поз.	Обозначение	Наименование	Кол.	Примеч.
		11		Шайба 12.01.08ГКП ГОСТ 11371-78	8	
		12		Вентиль 15К4 13п2 Ду25, Ру16 ГОСТ 18162-72	2	

Инв.№ подл. | Подпись и дата | Взам. инв.№ | Инв.№ дубл. | Подп. и дата

Изм.	Лист	№ докум.	Подп.	Дата	ТО1Б.002205.000	Лист 2

Копировал: Формат А4

Формат	Зона	Поз.	Обозначение	Наименование	Кол.	Примеч.
				Документация		
А3			ТО1Б.002206.000СБ	Сборочный чертеж		
				Детали		
А3		1	ТО1Б.002206.001	Патрубок	1	
				Стандартные изделия		
		2		Фланец 1-32-6 ГОСТ 12821-80 ВСт3сп2	1	

Инв.№ подл. | Подпись и дата | Взам. инв.№ | Инв.№ дубл. | Подп. и дата

Изм.	Лист	№ докум.	Подп.	Дата	ТО1Б.002206.000		
Разраб.		Резцова			Трубопровод	Лит.	Лист 1 / Листов 1
Пров.		Кузнецова				ГИПРОТЕХМОНТАЖ Москва	
Гл.конс.		Сидоров					
Н.контр.		Молоткова					
Утв.		Кагерманян					

Копировал: Формат А4

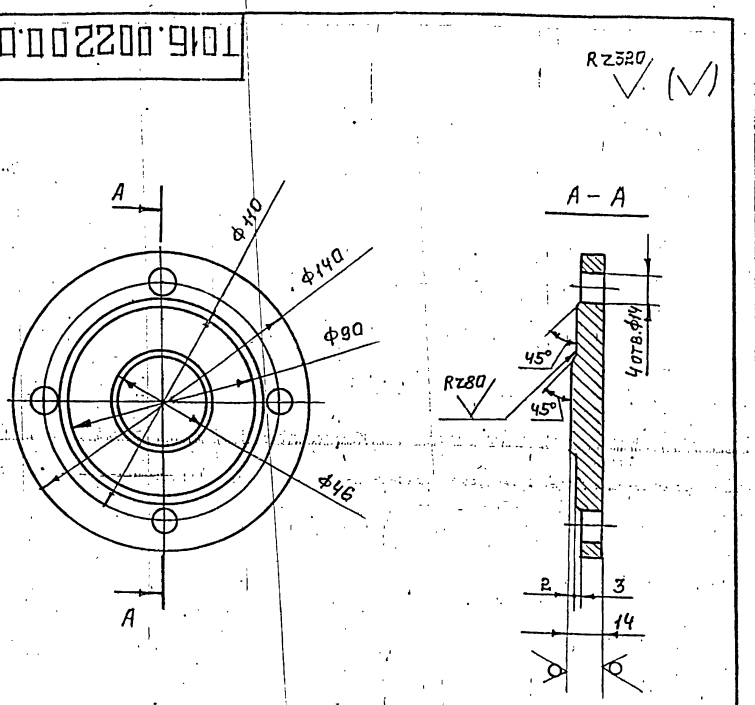

Инв.№ подл. | Подпись и дата | Взам. инв.№ | Инв.№ дубл. | Подп. и дата

Изм.	Лист	№ докум.	Подп.	Дата	ТО1Б.002200.001			
Разраб.		Агеева			Заглушка фланцевая	Лит.	Масса 1,0	Масштаб 1:2
Пров.		Кузнецова				Лист	Листов 1	
Гл.контр.		Сидоров				ГИПРОТЕХМОНТАЖ Москва		
Н.контр.		Молоткова						
Утв.		Кагерманян			Лист 6-ПН-14 ГОСТ 19903-74 / В Ст3пс2 ГОСТ 14637-79			

Серия 5.903-11 выпуск 1-2

Т016.002205.000С6

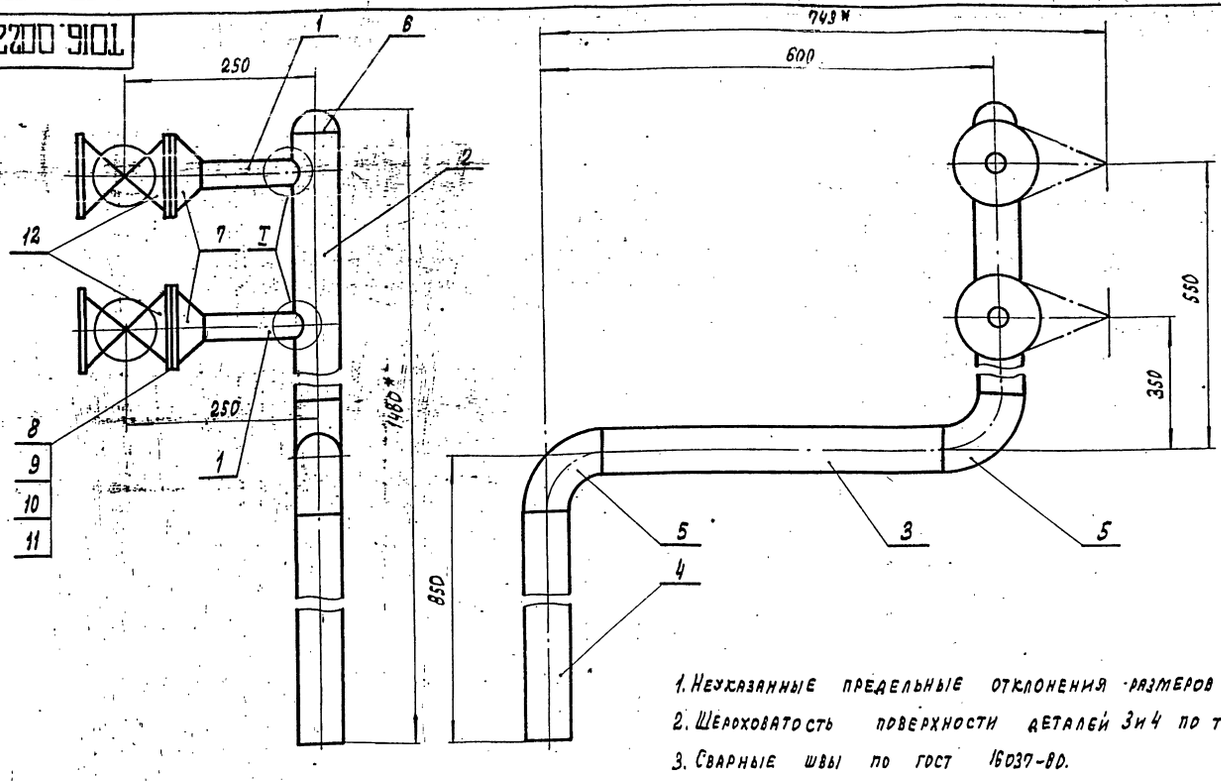

1. Неуказанные предельные отклонения размеров $\pm\frac{t_2}{2}$.
2. Шероховатость поверхности деталей 3 и 4 по торцам Rz160.
3. Сварные швы по ГОСТ 16037-80.
4.* Размеры для справок.

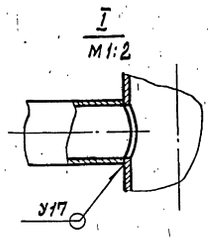

Изм.	Лист	№ докум.	Подп.	Дата	Т016.002205.000С6	Лит.	Масса	Масштаб
Разраб.		Резцова			Трубопровод. Сборочный чертеж		16.5	1:5
Провер.		Кузнецова				Лист	Листов 1	
Гл.конст.		Сидоров				ГИПРОТЕХМОНТАЖ Москва		
Н.контр.		Молоткова						
Утв.		Кагерманянц						

Копировал: Формат А3

Инв. № подл. | Подпись и дата | Взам. инв. № | Инв. № дубл. | Подпись и дата

Т016.002205.001

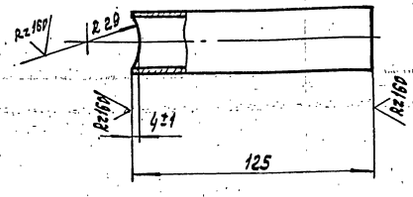

Неуказанные предельные отклонения размеров $\pm\frac{t_2}{2}$.

Изм.	Лист	№ докум.	Подп.	Дата	Т016.002205.001	Лит.	Масса	Масштаб
Разраб.		Резцова			Патрубок		0,18	1:2
Провер.		Кузнецова				Лист	Листов 1	
Гл.конст.		Сидоров				ГИПРОТЕХМОНТАЖ Москва		
Н.контр.		Молоткова			Труба 32×2 ГОСТ 10704-76 / В-ВСт3спГОСТ 10705-80			
Утв.		Кагерманянц						

Копировал: Формат А4

Т016.002205.002

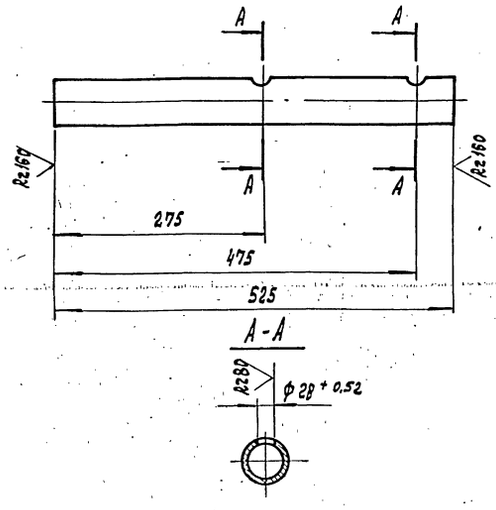

Неуказанные предельные отклонения размеров $\pm\frac{t_2}{2}$.

Изм.	Лист	№ докум.	Подп.	Дата	Т016.002205.002	Лит.	Масса	Масшт.
Разраб.		Резцова			Патрубок		2.1	1:5
Провер.		Кузнецова				Лист	Листов 1	
Гл.конст.		Сидоров				ГИПРОТЕХМОНТАЖ Москва		
Н.контр.		Молоткова			Труба 57×3 ГОСТ 10704-76 / В ВСт3сп ГОСТ 10705-80			
Утв.		Кагерманянц						

Копировал: Формат А4

Инв. № подл. | Подпись и дата | Взам. инв. № | Инв. № дубл. | Подпись и дата

ТП16.002206.000СБ

Серия 5.903-11 выпуск 1-2

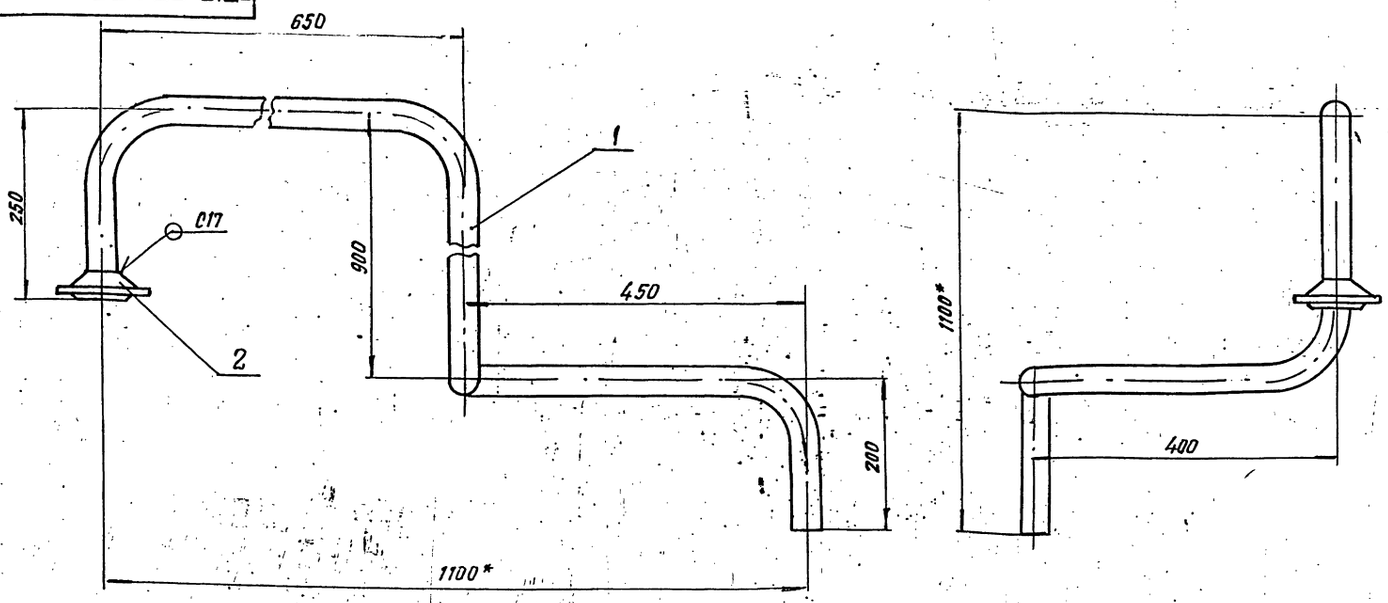

1. Неуказанные предельные отклонения размеров $\pm \frac{t2}{2}$
2. Сварные швы по ГОСТ 16037-80.
3. * Размеры для справок

Изм.	Лист	№ докум.	Подп.	Дата	ТП16.002206.000СБ			
Разраб.		Резцова			Трубопровод сборочный чертеж	Лит.	Масса	Масшт.
Пров.		Кузнецова					5.8	1:5
Гл. констр.		Сидоров				Лист	Листов 1	
Н. контр.		Молоткова				ГИПРОТЕХМОНТАЖ Москва		
Утв.		Кагерманян						

Копировал

Формат А3

Инв.№ подл. | Подп. и дата | Инв.№ дубл. | Взам. инв.№ | Подп. и дата

ТП16.002206.001

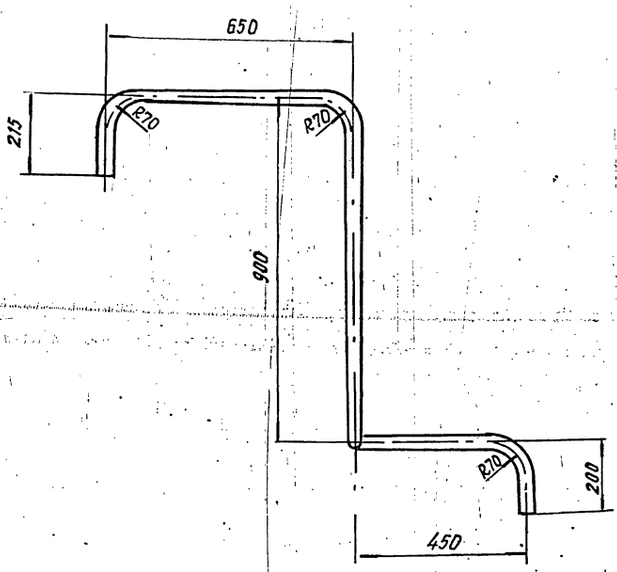

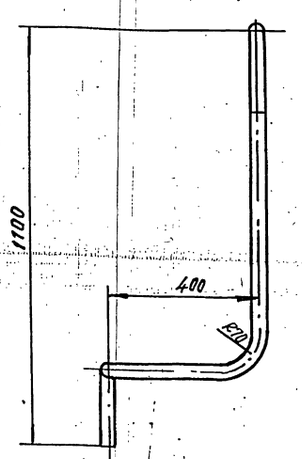

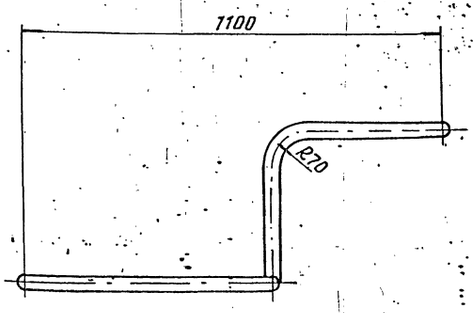

1. Неуказанные предельные отклонения размеров $\pm \frac{t2}{2}$
2. Длина трубной заготовки $L = 2600 \pm 2.0$ мм

Изм.	Лист	№ докум.	Подп.	Дата	ТП16.002206.001			
Разраб.		Резцова			Патрубок	Лит.	Масса	Масштаб
Пров.		Кузнецова					4.7	1:10
Гл. конс.		Сидоров				Лист	Листов 1	
Н. кон.		Молоткова			Труба 38×2 ГОСТ 10704-76 / Б ВСт3сп ГОСТ 10705-80	ГИПРОТЕХМОНТАЖ Москва		
Утв.		Кагерманян						

Инв.№ подл. | Подп. и дата | Инв.№ дубл. | Взам. инв.№ | Подп. и дата

Формат	Зона	Поз.	Обозначение	Наименование	Кол.	Примеч.
				Документация		
*			Т015.002207.000СБ	Сборочный чертеж		А2
				Детали		
БЧ		1	Т015.002207.001	Балка		
				Швеллер 16 ГОСТ 8240-72 / Ст3пс6-1 ТУ14-1-3023-80		
				L = 3500 ± 3,0мм	1	49,7кг
БЧ		2	Т015.002207.002	Опора		
				Уголок 100×100×11 ГОСТ 8509-86 / Ст3пс6-1 ТУ14-1-3023-80		
				L = 1832 ± 1,2мм	6	19,8кг
БЧ		3	Т015.002207.003	Элемент ограждения		
				Уголок 25×25×3 ВГОСТ 8509-86 / Ст3кп2-1 ГОСТ 535-79		
				L = 1100 ± 1,2мм	2	1,2кг
БЧ		4	Т015.002207.004	Пластина		
				Лист 6-ПН-0-8,0 ГОСТ 19903-74 / Ст3пс6-1 ТУ14-1-3023-80		
				120×120	6	0,7кг
БЧ		5	Т015.002207.005	Пластина		
				Лист 6-ПН-0-8,0 ГОСТ 19903-74 / Ст3пс6-1 ТУ14-1-3023-80		
				100×200	5	0,9кг
БЧ		6	Т015.002207.006	Ребро жесткости		
				Полоса 6-ПН-0-8,0 ГОСТ 103-76 / Ст3кп2 ГОСТ 535-79		
				80×790	6	3,0кг
БЧ		7	Т015.002207.007	Ребро жесткости		
				Полоса 8-ПН-0-8,0 ГОСТ 103-76 / Ст3кп2 ГОСТ 535-79		
				80×725	2	2,7кг

Т015.002207.000

Изм. Лист № докум. Подп. Дата

Разраб. Бурнаков; Пров. Котова; Гл. инж. проекта; Н. контр. Ястребов; Утв. Гагарманов

Металлоконструкции

Литер | Лист | Листов 1

Гипротехмонтаж Ленинград

Копировал Кожевникова Формат А4

Формат	Зона	Поз.	Обозначение	Наименование	Кол.	Примеч.
БЧ		8	Т015.002207.008	Элемент ограждения		
				6-ПН-Л-40 ГОСТ 103-76 / Сталь Ст3кп2 ГОСТ 535-79		
				140×1880	1	8,3кг
БЧ		9	Т015.002207.009	Элемент ограждения		
				Швеллер 12П ГОСТ 8240-97 / 40×40×4 ГОСТ 8278-83 / Ст3кп2 ГОСТ 14-76		
				L = 1100 ± 1,2мм	2	2,0кг
БЧ		10	Т015.002207.010	Настил		
				Лист рифл. К-ПУ-5×1880×3480 / Ст3сп ГОСТ 8568-77	1	150,9кг
БЧ		11	Т015.002207.011	Сваи 36		
				75×75×6 ГОСТ 8509-80 / Уголок Ст3пс6-1 ТУ14-1-3023-80		
				L = 1660 ± 1,2 мм	2	11,4кг
АЧ		12	Т015.002207.012	Балка	5	
АЧ		13	Т015.002207.015	Элемент ограждения	1	
АЧ		14	Т015.002207.019	Косынка	5	
АЧ		15	Т015.002207.020	Элемент ограждения	1	
АЧ		16	Т015.002207.021	Элемент ограждения	7	
БЧ		17	Т015.002207.022	Балка		
				Швеллер 10 ГОСТ 8240-72 / Ст3пс6-1 ТУ14-303-80		
				L=2400±2,0мм	2	20,62
БЧ		18	Т015.002207.023	Пластина		
				Лист 6-ПН-0,8 ГОСТ 19903-74 / Ст3пс6-1 ТУ14-1-3023-80		
				140×140	4	1,23
БЧ		19	Т015.002207.024	Стойка		
				Труба 108×4 ГОСТ 10704-76 / Ст3сп ГОСТ 10705-80		
				L=656±0,8мм		6,73
				Стандартные изделия		
		20		Опора 89-03 ОСТ 34-42-622-84	2	

Т015.002207.000 — Лист 2

Изм. Лист № докум. Подп. Дата

Копировал Кожевникова Формат А4

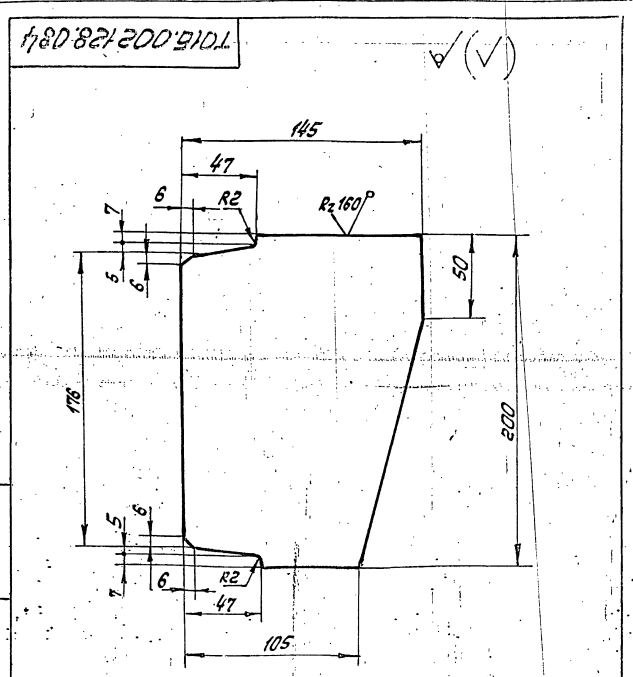

Предельные отклонения размеров $\pm \frac{t_2}{2}$

Т015.002128.084

Ребро

Лит. | Масса | Масштаб: 1,4 | 1:2

Лист | Листов 1

Гипротехмонтаж Москва

Лист 6-ПН-0-6,0 ГОСТ 19903-74 / Ст3пс6-1 ТУ14-1-3023-80

Изм. Лист № докум. Подп. Дата

Разраб. Грекров; Пров. Котова; Т. контр. Сиваров; Н. контр. Чекалина; Утв. Текелиди

Копировал Кожевникова Формат А4

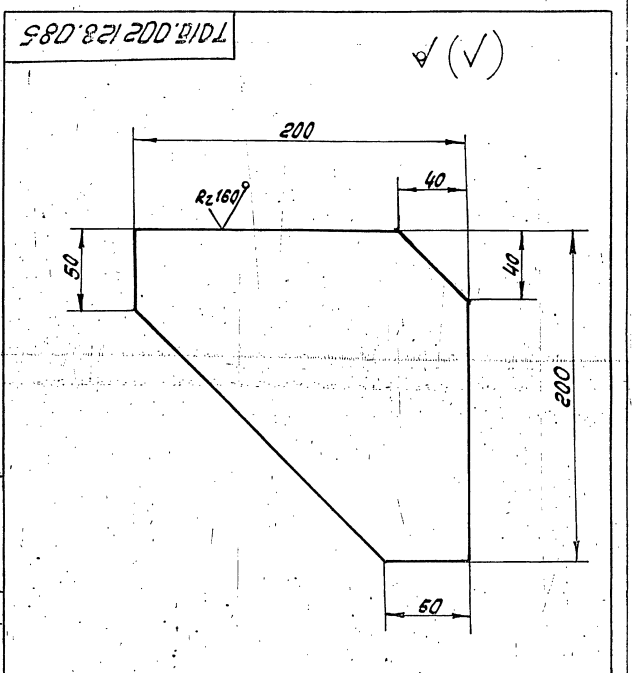

Предельные отклонения размеров $\pm \frac{t_2}{2}$

Т015.002128.085

Ребро

Лит. | Масса | Масштаб: 1,9 | 1:2

Лист | Листов 1

Гипротехмонтаж Ленинград

Лист 6-ПН-0-6,0 ГОСТ 19903-74 / Ст3кп6-1 ТУ14-1-3023-80

Изм. Лист № докум. Подп. Дата

Разраб. Грекров; Пров. Котова; Т. контр. Сиваров; Н. контр. Чекалина; Утв. Текелиди

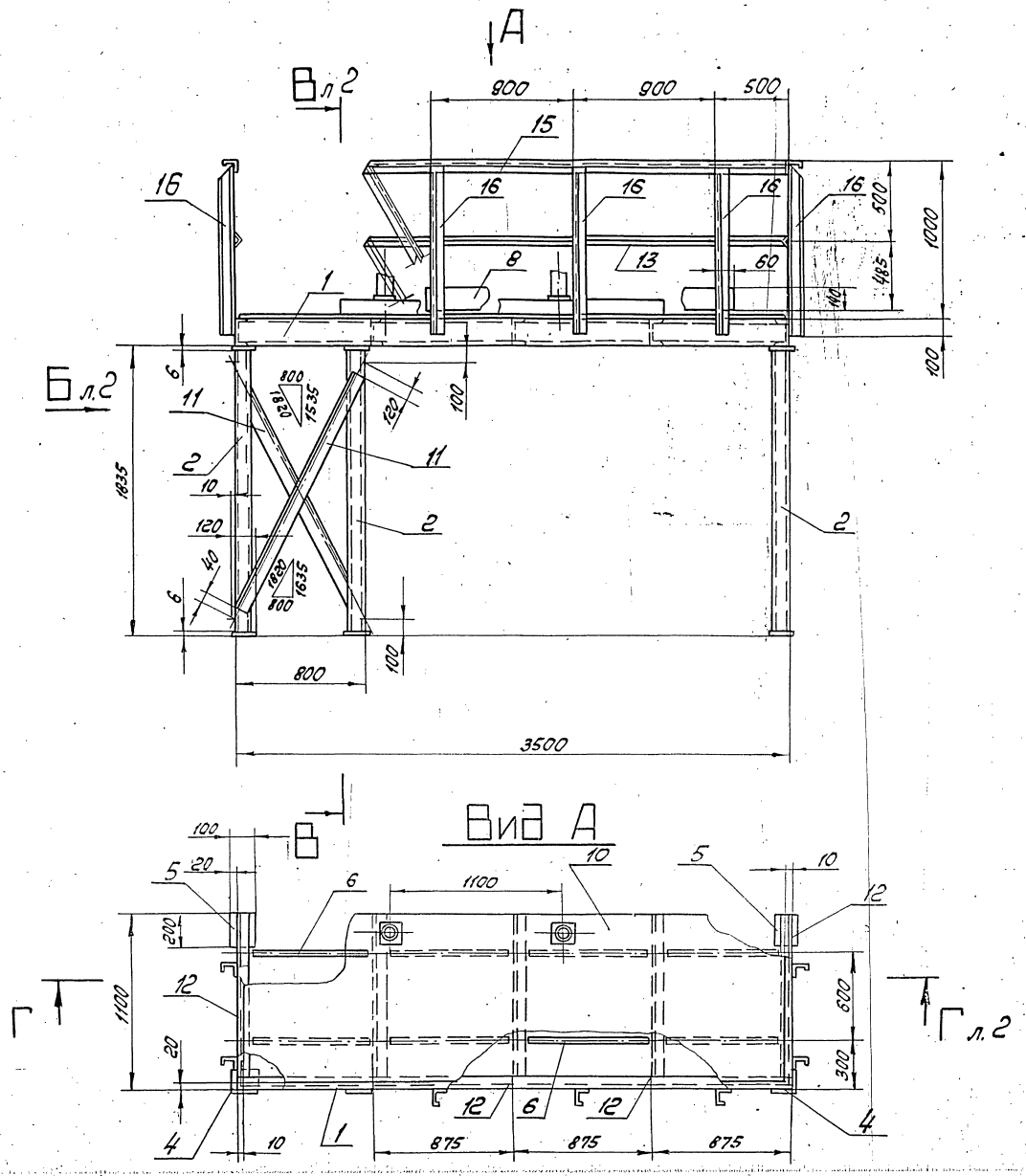

1. Сварные швы по ГОСТ 5264-80.
2. Сварные швы сплошные по катету прилегания свариваемых деталей.
Катет свариваемых швов по наименьшей толщине свариваемых деталей.
3. Электроды типа Э-46, Э-50 ГОСТ 9467-75.
4. Сварные швы очистить от шлака и окалины. Шероховатость сварных швов Rz160.
5. Неуказанные предельные отклонения размеров $\pm \frac{t_2}{2}$.

					Т01Б-002.207.000СБ			
Изм.	Лист	№ докум.	Подп.	Дата	Металлоконструкция Сборочный чертеж	Лит.	Масса	Масштаб
Разраб.		Бирюкова					500,5	1:20
Пров.		Котова				Лист 1	Листов 2	
Гл.констр.		Сидоров				Гипротехмонтаж Ленотдел		
Н.контр.		Ястребов						
Утв.		Полеманова						

Инв. № подл. | Подп. и дата | Взам. инв. № | Инв. № дубл. | Подп. и дата

Вид Б лист 1

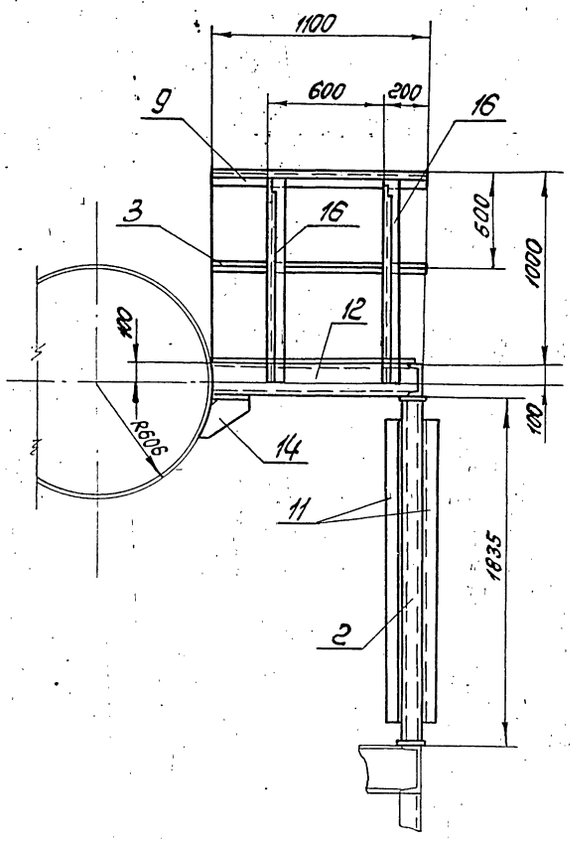

В – В лист 1

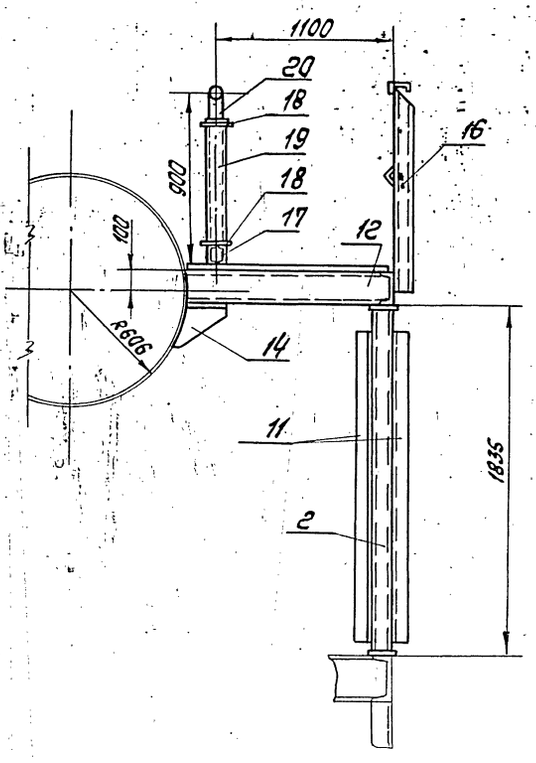

Г – Г лист 1

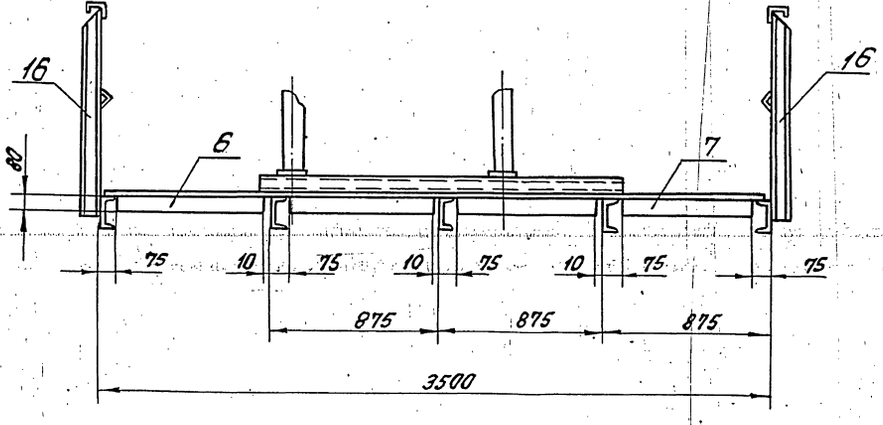

Копировал Ксенофонтова 23205-10 13 Формат А2

Серия 5.903-11 Выпуск 1-2

Т01Б.002207.012

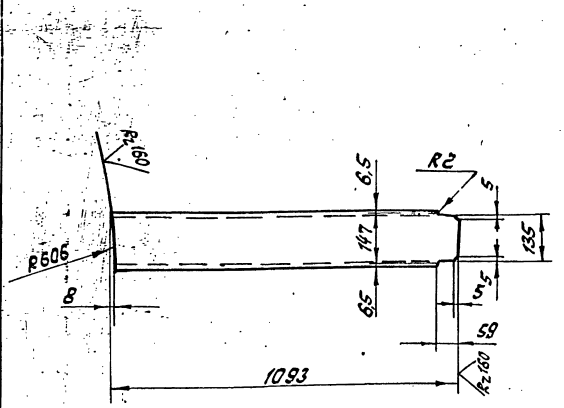

Предельные отклонения размеров $\pm \frac{t_2}{2}$

Изм.	Лист	№ докум.	Подп.	Дата
Разраб.		Бирюкова		
Пров.		Котова		
Гл. констр.		Сидоров		
Н. контр.		Ястребов		
Утв.		Калерманяк		

Т01Б.002207.012

Балка

Лит.	Масса	Масштаб
	15,5	1:10

Лист | Листов 1

Швеллер 16 ГОСТ 8240-72 / ВСт3ПС6ТУ14-1-3023-80

Гипротехмонтаж Ленинград

Копировал Ксенофонтова — формат А4

Т01Б.002207.013

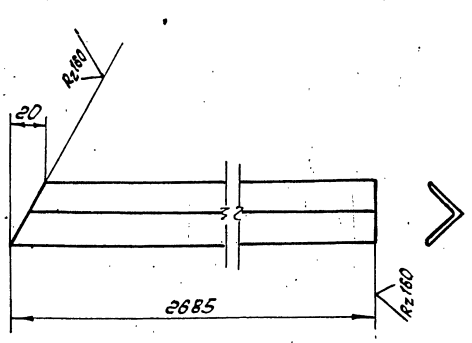

Предельные отклонения размеров $\pm \frac{t_2}{2}$

Изм.	Лист	№ докум.	Подп.	Дата
Разраб.		Бирюкова		
Пров.		Котова		
Гл. констр.		Сидоров		
Н. контр.		Ястребов		
Утв.		Калерманяк		

Т01Б.002207.013

Элемент ограждения

Лит.	Масса	Масштаб
	3,0	1:2

Лист | Листов 1

Уголок 25×25×38 ГОСТ 8509-86 / ВСт3КП2-1 ГОСТ 535-79

Гипротехмонтаж Ленинград

Копировал Ксенофонтова — формат А4

Т01Б.002207.014

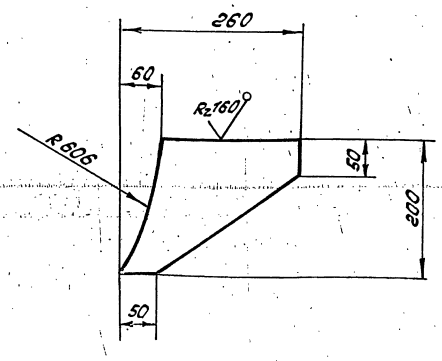

Предельные отклонения размеров $\pm \frac{t_2}{2}$

Изм.	Лист	№ докум.	Подп.	Дата
Разраб.		Бирюкова		
Пров.		Котова		
Гл. констр.		Сидоров		
Н. контр.		Ястребов		
Утв.		Калерманяк		

Т01Б.002207.014

Косынка

Лит.	Масса	Масштаб
	2,4	1:5

Лист | Листов 1

Лист Б-ПК-0-ВП ГОСТ 19903-74 / ВСт3ПС6-1ТУ14-1-3023-80

Гипротехмонтаж Ленинград

Копировал Ксенофонтова

Т01Б.002207.015

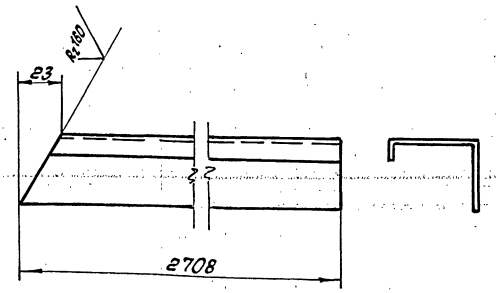

Предельные отклонения размеров $\pm \frac{t_2}{2}$

Изм.	Лист	№ докум.	Подп.	Дата
Разраб.		Бирюкова		
Пров.		Котова		
Гл. констр.		Сидоров		
Н. контр.		Ястребов		
Утв.		Калерманяк		

Т01Б.002207.015

Элемент ограждения

Лит.	Масса	Масштаб
	5,0	1:2

Лист | Листов 1

Швеллер неравнополочный В 50×40×12×2,5 ГОСТ 8281-80 / ВСт3КП2 ГОСТ 11474-76

Гипротехмонтаж Ленинград

Инв. № подл. | Подп. и дата | Взам. инв. № | Инв. № дубл. | Подп. и дата

Формат	Зона	Поз.	Обозначение	Наименование	Кол.	Примеч.
				Документация		
А2			ТО 16.002 300.000 СБ	Сборочный чертеж	1	
				Сборочные единицы		
А4		1	ТО 16.002 301.000	Колено	1	
А4		2	ТО 16.002 302.000	Трубопровод	1	
А4		3	ТО 16.002 303.000	Кронштейн	1	
		4	-01	Кронштейн	1	
А4		5	ТО 16.002 304.000	Трубопровод	1	
				Детали		
А4		6	ТО 16.002 300.001	Отвод	1	
—		7	ТО 16.002 304.001	Патрубок	1	См. черт. ТО16.002 ВОЧ-000 СБ
				Прочие изделия		
		8		Устройство предохранительное ДЛ-25	1	

Инв. № подл. | Подпись и дата | Взам. инв. № | Инв. № дубл. | Подпись и дата

Изм.	Лист	№ докум.	Подп.	Дата
Разраб.		Кузнецова		
Пров.		Сидоров		
Н. контр.		Молоткова		
Утв.		Катерманюк		

ТО16.002 300.000

Установка гидрозатвора

Лит.	Лист	Листов
		1

ГИПРОТЕХМОНТАЖ Москва

Копировал

Формат А4

Формат	Зона	Поз.	Обозначение	Наименование	Кол.	Примечан.
				Документация		
А4			ТО 16.002301.000 СБ	Сборочный чертеж		
				Детали		
Б4		1	ТО 16.002301.001	Патрубок		
				Труба 89×3 ГОСТ 3732-Т Сталь 20 ГОСТ 8731-75		
				L = 242 ± 0.5 мм	1	1.0 кг
				Стандартные изделия		
				Отвод 90° 89×3.5		
				ГОСТ 17375-83	1	
				Фланец 1-80-2.5		
				ГОСТ 12821-80 ВСт3сп2	1	

Инв. № подл. | Подпись и дата | Взам. инв. № | Инв. № дубл. | Подп. и дата

Изм.	Лист	№ докум.	Подп.	Дата
Разраб.		Резцова		
Пров.		Кузнецова		
Гл. конст.		Сидоров		
Н. контр.		Молоткова		
Утв.		Катерманюк		

ТО16.002301.000

Колено

Лит.	Лист	Листов
		1

ГИПРОТЕХМОНТАЖ Москва

Копировал

Формат А4

Формат	Зона	Поз.	Обозначение	Наименование	Кол.	Примеч.
				Документация		
А4			ТО 16.002 302.000 СБ	Сборочный чертеж		
				Детали		
Б4		1	ТО16.002302.001	Патрубок		
				Труба 89×3 ГОСТ 8732-78 Сталь 20 ГОСТ 8731-75		
				L = 980 ± 0.8 мм	1	5.3 кг
Б4		2	ТО 16.002 302.002	Патрубок		
				Труба 89×3 ГОСТ 8732-78 Сталь 20 ГОСТ 8731-75		
				L = 260 ± 0.5 мм	1	1.6 кг
Б4		3	ТО16.002 302.003	Патрубок		
				Труба 89×3 ГОСТ 8732-78 Сталь 20 ГОСТ 8731-75		
				L = 580 ± 0.8 мм	1	3.7 кг
				Стандартные изделия		
		4		Отвод 90° 89×3.5 ГОСТ 17375-83	3	

Инв. № подл. | Подпись и дата | Взам. инв. № | Инв. № дубл. | Подпись и дата

Изм.	Лист	№ докум.	Подп.	Дата
Разраб.		Резцова		
Пров.		Сидоров		
Н. контр.		Молоткова		
Утв.		Катерманюк		

ТО16.002302.000

Трубопровод

Лит.	Лист	Листов
		1

ГИПРОТЕХМОНТАЖ Москва

Формат	Зона	Поз.	Обозначение	Наименование	Кол.	Примеч.
				Документация		
А4			ТО 16.002 303.000 СБ	Сборочный чертеж	1	
				Детали		
А4		1	ТО 16.002 303.001	Консоль	1	5.4 кг
			-01	Консоль	1	5.4 кг
А4		2	ТО 16.002 303.002	Подкос	2	4.4 кг

Инв. № подл. | Подпись и дата | Взам. инв. № | Инв. № дубл. | Подпись и дата

Изм.	Лист	№ докум.	Подп.	Дата
Разраб.		Кузнецова		
Пров.		Сидоров		
Н. контр.		Молоткова		
Утв.		Катерманюк		

ТО16.002 303.000

Кронштейн

Лит.	Лист	Листов
		1

ГИПРОТЕХМОНТАЖ Москва

Т016.002.300.000 СБ

Серия 5.903-11 выпуск 1-2

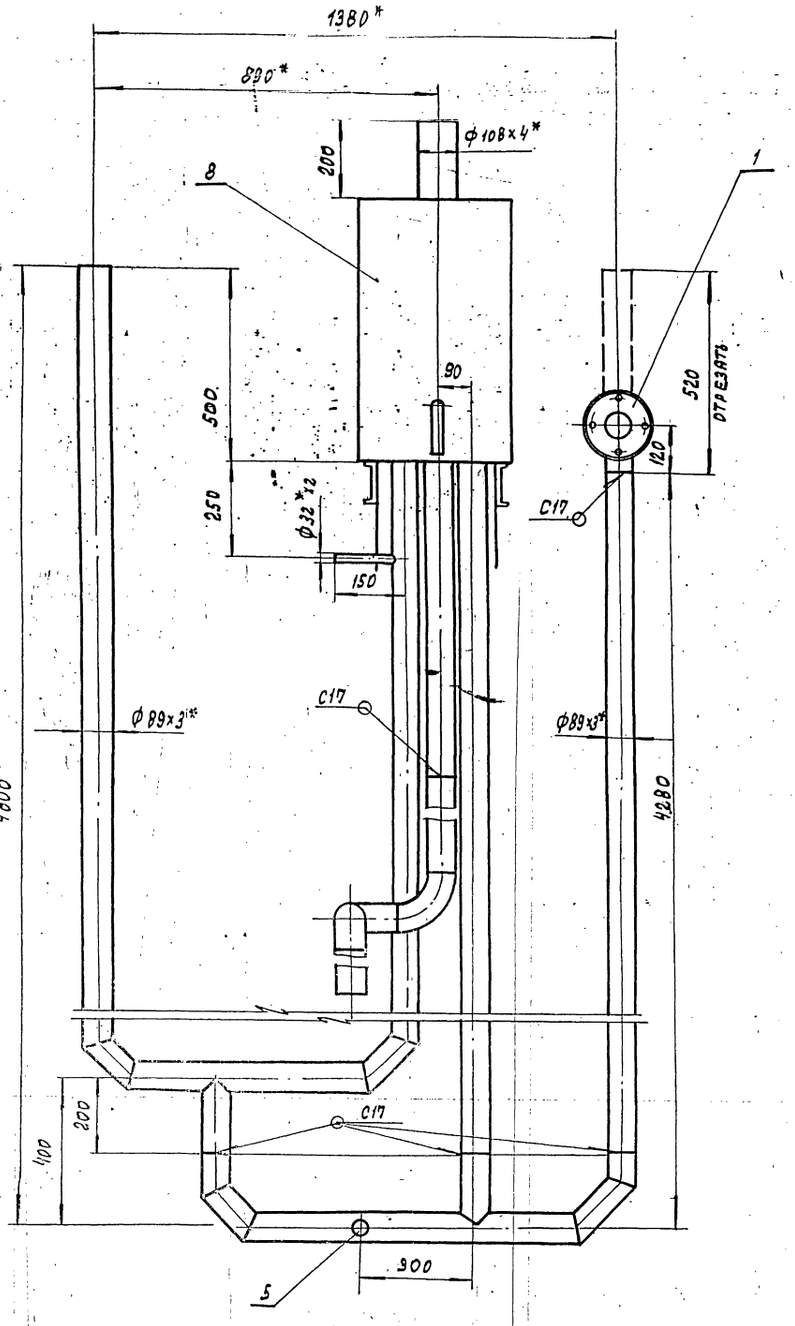

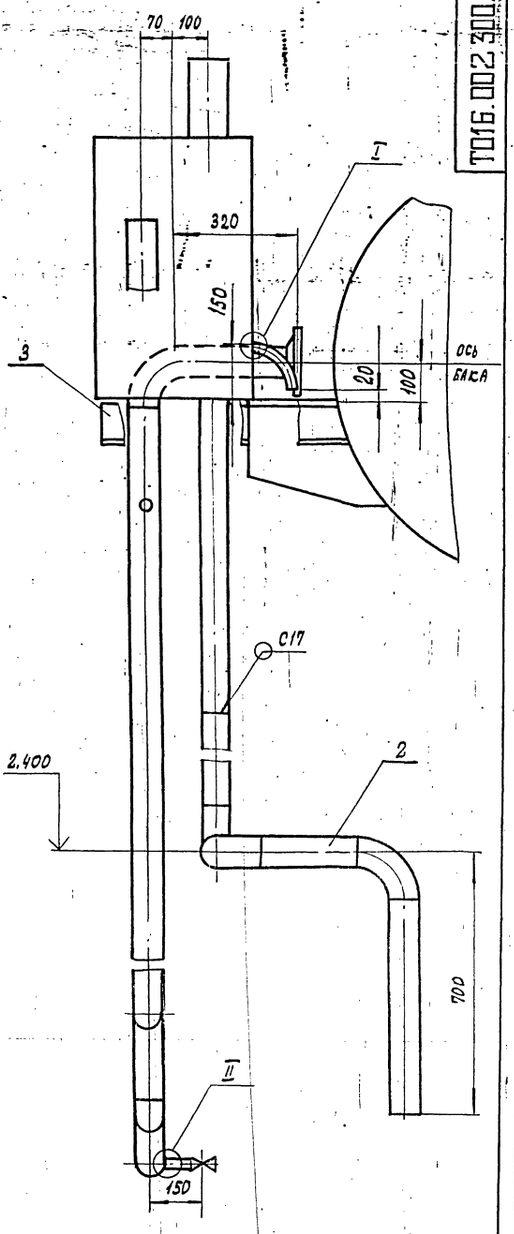

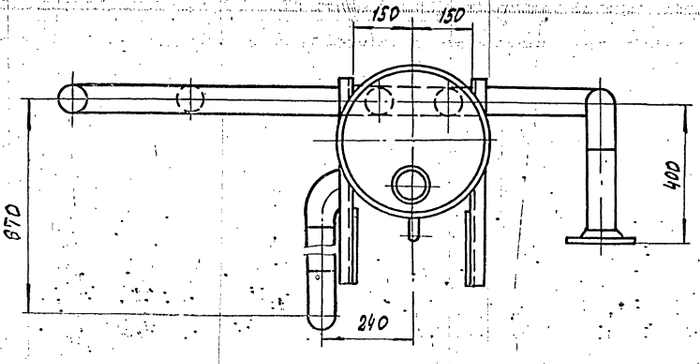

1. Неуказанные предельные отклонения размеров $\pm \frac{t_2}{2}$.
2. Сварные швы по ГОСТ 16037-80.
3. * Размеры для справок.

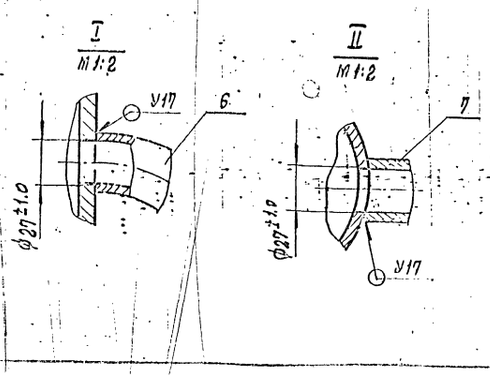

Изм.	Лист	№ докум.	Подп.	Дата	Т016.002.300.000 СБ			
Разраб.		Кузнецова			Установка гидрозатвора. Сборочный чертеж	Лит	Масса	Масшт.
Провер.		Сидоров				-	289,6	1:10
Гл. конст.		Сидоров				Лист	Листов 1	
Н. контр.		Молоткова				ГИПРОТЕХМОНТАЖ		
Утв.		Катерманян				Москва		

Инв. № подл. | Подп. и дата | Инв. № дубл. | Подп. и дата

Серия 5.903-11 выпуск 1-2

Т01Б.002300.001

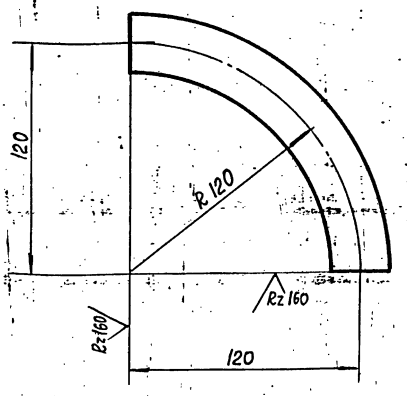

Неуказанные предельные отклонения размеров $\pm \frac{t_2}{2}$

Изм.	Лист	№ докум.	Подп.	Дата
Разраб.		Резцова		
Пров.		Кузнецова		
Гл.констр.		Сидоров		
Н.контр.		Молоткова		
Утв.		Кагерманянц		

Т01Б. 002300. 001

Отвод 90°

Лит.	Масса	Масштаб
	0,3	1:2

Лист | Листов 1

Труба 32×2,5 ГОСТ 8732-78 / Сталь 20 ГОСТ 8731-75

ГИПРОТЕХМОНТАЖ Москва

Формат А4

Формат	Зона	Поз.	Обозначение	Наименование	Кол.	Примеч.
				Документация		
А4			Т01Б. 002304. 000СБ	Сборочный чертеж		
				Детали		
Б4		1	Т01Б. 002304. 001	Патрубок		см. черт. Т01Б.002304
				25×2,8 ГОСТ 3262-75		
				$L = 65 \pm 0,3$ мм	1	000СБ
				Стандартные изделия		
				Вентиль 15кч 18п		
				Ду 25, Ру 16 ГОСТ 5761-74	1	

Изм.	Лист	№ докум.	Подп.	Дата
Разраб.		Резцова		
Пров.		Кузнецова		
Гл.констр.		Сидоров		
Н.контр.		Молоткова		
Утв.		Кагерманянц		

Т01Б. 002304. 000

Трубопровод

Лит.	Лист	Листов
		1

ГИПРОТЕХМОНТАЖ Москва

Формат А4

Т01Б.002301.000СБ

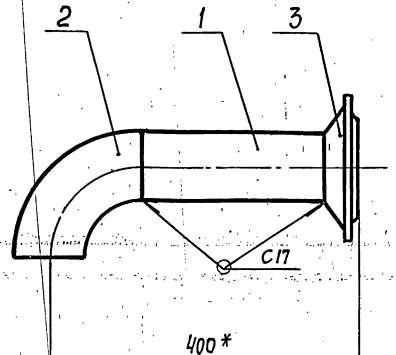

1. Неуказанные предельные отклонения размеров $\pm \frac{t_2}{2}$
2. Шероховатость поверхностей детали поз. 1 по торцам Rz160
3. Сварные швы по ГОСТ 16037-80.
4* Размеры для справок

Изм.	Лист	№ докум.	Подп.	Дата
Разраб.		Резцова		
Пров.		Кузнецова		
Гл.констр.		Сидоров		
Н.контр.		Молоткова		
Утв.		Кагерманянц		

Т01Б. 002301. 000СБ

Колено

Сборочный чертеж

Лит.	Масса	Масштаб
	5,5	1:5

Лист | Листов 1

ГИПРОТЕХМОНТАЖ Москва

Формат А4

Т01Б.002302.000СБ

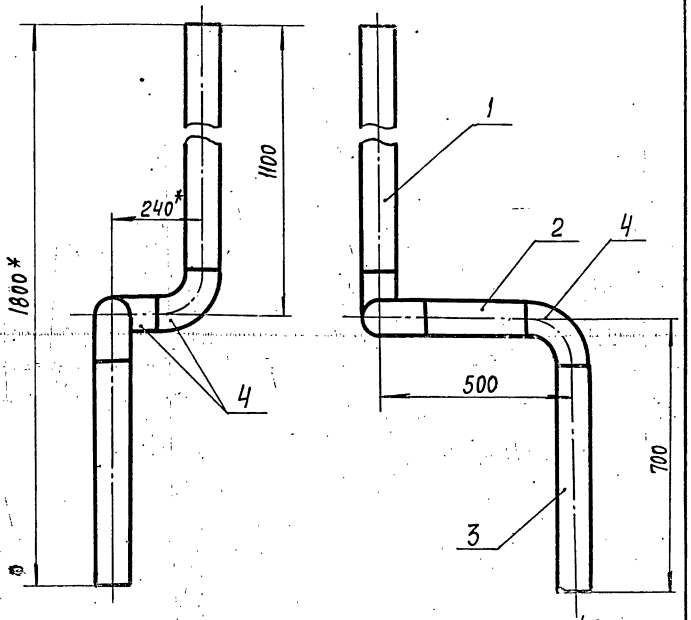

1. Неуказанные предельные отклонения размеров $\pm \frac{t_2}{2}$
2. Шероховатость поверхностей деталей поз. 1; 2 и 3 по торцам Rz160
3. Сварные швы С17 по ГОСТ 16037-80
4* Размеры для справок.

Изм.	Лист	№ докум.	Подп.	Дата
Разраб.		Резцова		
Пров.		Кузнецова		
Гл.констр.		Сидоров		
Н.контр.		Молоткова		
Утв.		Кагерманянц		

Т01Б. 002302. 000СБ

Трубопровод

Сборочный чертеж

Лит.	Масса	Масштаб
	15,6	1:10

Лист | Листов 1

ГИПРОТЕХМОНТАЖ Москва

Формат А4

Инв.№ подл. | Подпись и дата | Взам. инв.№ | Инв.№ дубл. | Подпись и дата

Серия 5.903-11 выпуск 1-2

Т016.002303.000СБ

Т01Б. 002 303.000 СБ

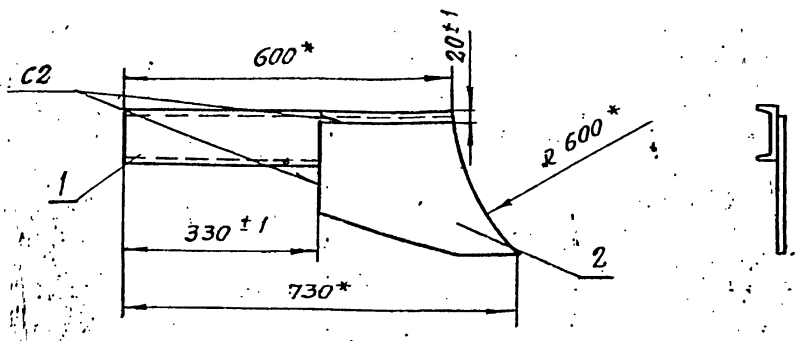

Т01Б. 002303.000-01СБ – зеркальное отражение

Остальное см. Т01Б.002303.000 СБ

М1:20

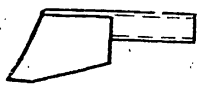

1* Размеры для справок
2. Сварные швы по ГОСТ 5264-80
Сварные швы сплошные по контуру прилегания катет шва 6 мм.

Изм	Лист	№ докум.	Подп.	Дата	Т016.002303.000СБ	Лит	Масса	Масштаб
Разраб.		Кузнецова			Кронштейн	-	9,8	1:10
Пров.		Сидоров			Сборочный чертеж	Лист	Листов 1	
Гл. констр.		Сидоров						
Н. контр.		Молоткова				ГИПРОТЕХМОНТАЖ Москва		
Утв.		Кагерманянц						

Копировал

Формат А4

Т016.002303.001

Т01Б. 002 303.001

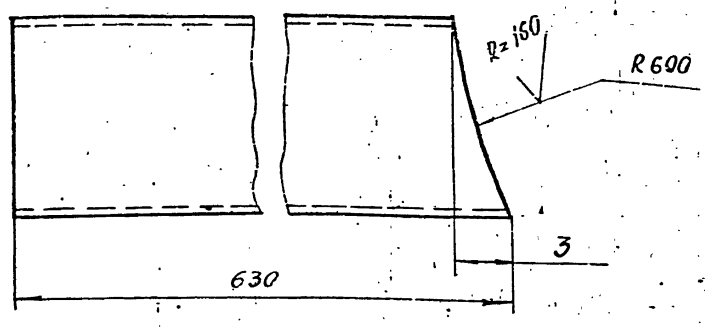

Т01Б.002303.001-01 – зеркальное отражение

Остальное см. Т01Б.002303.001

М1:10

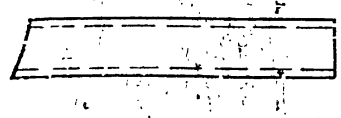

Неуказанные предельные отклонения размеров $\pm \frac{t_2}{2}$

Изм	Лист	№ докум.	Подп.	Дата	Т016.002303.001	Лит	Масса	Масштаб
Разраб.		Кузнецова			Консоль	-	5,4	1:2,5
Пров.		Сидоров				Лист	Листов 1	
Гл. констр.		Сидоров						
Н. контр.		Молоткова			Швеллер 10-ГОСТ 8240-72	ГИПРОТЕХМОНТАЖ Москва		
Утв.		Кагерманянц			В Ст.3 СП2-I ГОСТ 535-75			

Формат А4

Т016.002303.002

Т01Б. 002 303.002

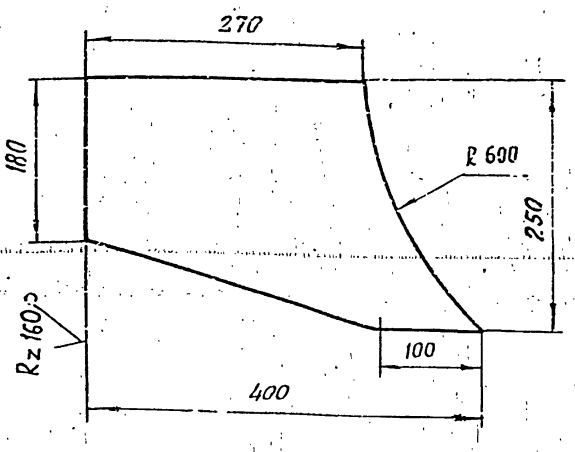

Неуказанные предельные отклонения размеров $\pm \frac{t_2}{2}$

Изм	Лист	№ докум.	Подп.	Дата	Т016.002303.002	Лит	Масса	Масштаб
Разраб.		Кузнецова			Подкос		4,4	1:5
Пров.		Сидоров				Лист	Листов 1	
Гл. констр.		Сидоров						
Н. контр.		Молоткова			Лист Б-ПН-0-8,0 ГОСТ 19903-74	ГИПРОТЕХМОНТАЖ Москва		
Утв.		Кагерманянц			В Ст.3 СП2-I ГОСТ 535-79			

Т016.002304.000СБ

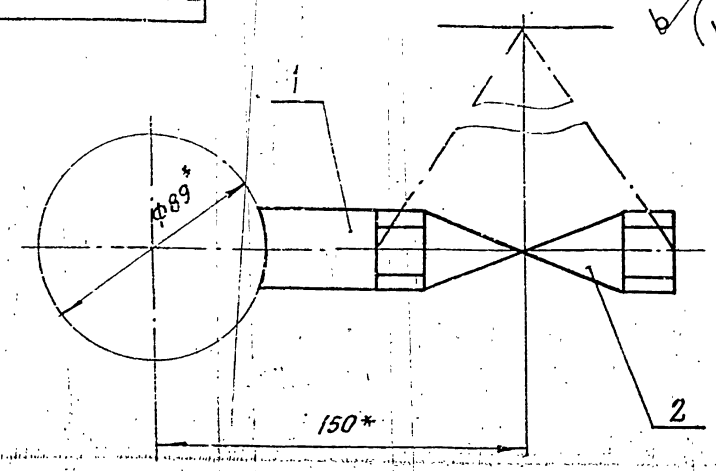

Поз. 1

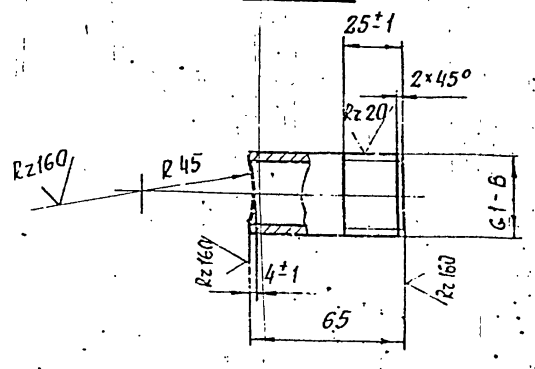

1. Неуказанные предельные отклонения размеров $\pm \frac{t_2}{2}$
2* Размеры для справок

Изм	Лист	№ докум.	Подп.	Дата	Т016.002304.000СБ	Лит	Масса	Масштаб
Разраб.		Резцова			Трубопровод		1.6	1:2
Пров.		Кузнецова			Сборочный чертеж	Лист	Листов 1	
Гл. констр.		Сидоров						
Н. контр.		Молоткова				ГИПРОТЕХМОНТАЖ Москва		
Утв.		Кагерманянц						

Серия 5.903-11 выпуск 1-2

Формат	Зона	Поз.	Обозначение	Наименование	Кол.	Примеч.
				Документация		
А2			ТО16.002 401. 000	Сборочный чертеж		
				Сборочные единицы		
		1	1.450.3-3.1 1.2.1.0. ОСБ	Лестничный марш		серия 1.450.3-3
				МЛХШ60 - 12. Б	1	выпуск 1 обрезать на 395 мм.
		2	1.450.3-3.1 4.1.2.1. ОСБ	Ограждение		серия 1.450.3-3
				лестничного марша		выпуск 1
				ОГЛ МЛХ60-10 12	1	
		3	1.450.3-3.1 4.1.2.1. ОСБ	Ограждение		серия 1.450.3-3
				лестничного марша		выпуск 1
				ОГп МЛХ60-10.12	1	
Б4		4	ТО16.002 401. 004	Стойка		
				Уголок 75х75х6-В ГОСТ 8509-78 / Вст3пс6-1 ТУ14-1-3023-80		
				L = 794 ± 0,8 мм	4	5,5 кг
Б4		5	ТО16.002 401.005	Элемент ограждения		
				Уголок 2.5х25х3 В ГОСТ 8509-72 / Вст3кп2-1 ГОСТ 535-79		
				L = 950 ± 0,8 мм	3	1,1 кг
Б4		6	ТО16.002 401. 006	Элемент ограждения		
				L50х40х12х25 ГОСТ 8281-69 / Вст3кп2 ГОСТ 535-79		
				L = 950 ± 0,8	3	1,8 кг

Инв.№ подл. | Подп. и дата | Взам. инв.№ | Инв.№ дубл. | Подп. и дата

Изм.	Лист	№ докум.	Подп.	Дата
Разраб.		Бирюкова		
Пров.		Котова		
Н. контр.		Астребов		
Утв.		Кагерманян		

ТО16. 002 401. 000

Металлоконструкция

Литера	Лист	Листов
	1	2

ГИПРОТЕХМОНТАЖ
Ленинград

Копировал: Формат А4

Формат	Зона	Поз.	Обозначение	Наименование	Кол.	Примеч.
Б4		7	ТО16. 002 401. 007	Пластина		
				Лист Б-ПН-0-6.0 ГОСТ 19903-74 / Вст3пс6-1 ТУ14-1-3023-80		
				95х95	4	0,4 кг
Б4		8	ТО16. 002 401. 008	Настил		
				Лист ромб. К-ПУ-5х860х890 / Б Ст3сп ГОСТ 8568-77	1	32,4 кг.
А4		9	ТО16. 002 401. 009	Уголок		
А4		10	ТО16. 002 401. 010	Элемент ограждения	6	
А4		11	ТО16. 002 401. 011	Косынка	6	

Инв.№ подл. | Подп. и дата | Взам. инв.№ | Инв.№ дубл. | Подп. и дата

Изм.	Лист	№ докум.	Подп.	Дата

ТО16. 002 401. 000

Лист 2

Копировал: Формат А4

Формат	Зона	Поз.	Обозначение	Наименование	Кол.	Примеч.
				Документация		
			ТО16.002 403. 000СБ	Сборочный чертеж		А2
				Детали		
Б4		1	ТО16. 002 403. 001	Балка		
				Швеллер 15 ГОСТ 8240-72 / Вст3пс6-1 ТУ14-1-3023-80		
				L = 890 ± 0,8 мм.	2	12,6 кг
Б4		2	ТО16.002 403.002	Уголок		
				Уголок 75х75х6 В ГОСТ 8509-86 / Вст3пс6-1 ТУ14-1-3023-80		
				L = 120 ± 0,3 мм.	2	0,8 кг
Б4		3	ТО16. 002 403.003	Настил		
				Лист ромб. К-ПУ-5х825х890 / Вст3сп ГОСТ 8568-77	1	31,1 кг
А4		4	ТО16. 002. 403. 004	Балка	1	
А4		5	ТО16. 002 403. 005	Подкос	2	
А4		6	ТО16. 002 403. 006	Элемент ограждения	1	
А4		7	ТО16. 002 403. 007	Косынка	2	
А4		8	ТО16. 002 403. 008	Косынка	2	
А4		9	ТО16. 002 403. 009	Элемент ограждения	1	
А4		10	ТО16. 002 403. 010	Элемент ограждения	1	

Инв.№ подл. | Подп. и дата | Взам. инв.№ | Инв.№ дубл. | Подп. и дата

Изм.	Лист	№ докум.	Подп.	Дата
Разраб.		Бирюкова		
Пров.		Котова		
Н. контр.		Астребов		
Утв.		Кагерманян		

ТО16. 002 403. 000

Металлоконструкция

Литера	Лист	Листов
	1	2

ГИПРОТЕХМОНТАЖ
Ленинград

Формат	Зона	Поз.	Обозначение	Наименование	Кол.	Примеч.
				Стандартные изделия		
				Болт		
		11		М16-6g х 50.58	8	
				ГОСТ 7798-70		
		12		Гайка		
				М16-6Н5		
				ГОСТ 5915-70	16	
		13		Шайба		
				16.01 08 КП		
				ГОСТ 11371-78	16	

Инв.№ подл. | Подп. и дата | Взам. инв.№ | Инв.№ дубл. | Подп. и дата

Изм.	Лист	№ докум.	Подп.	Дата

ТО16. 002 403. 000

Лист 2

Т016.002 401 000СБ

Серия 5.903-11 выпуск 1-2

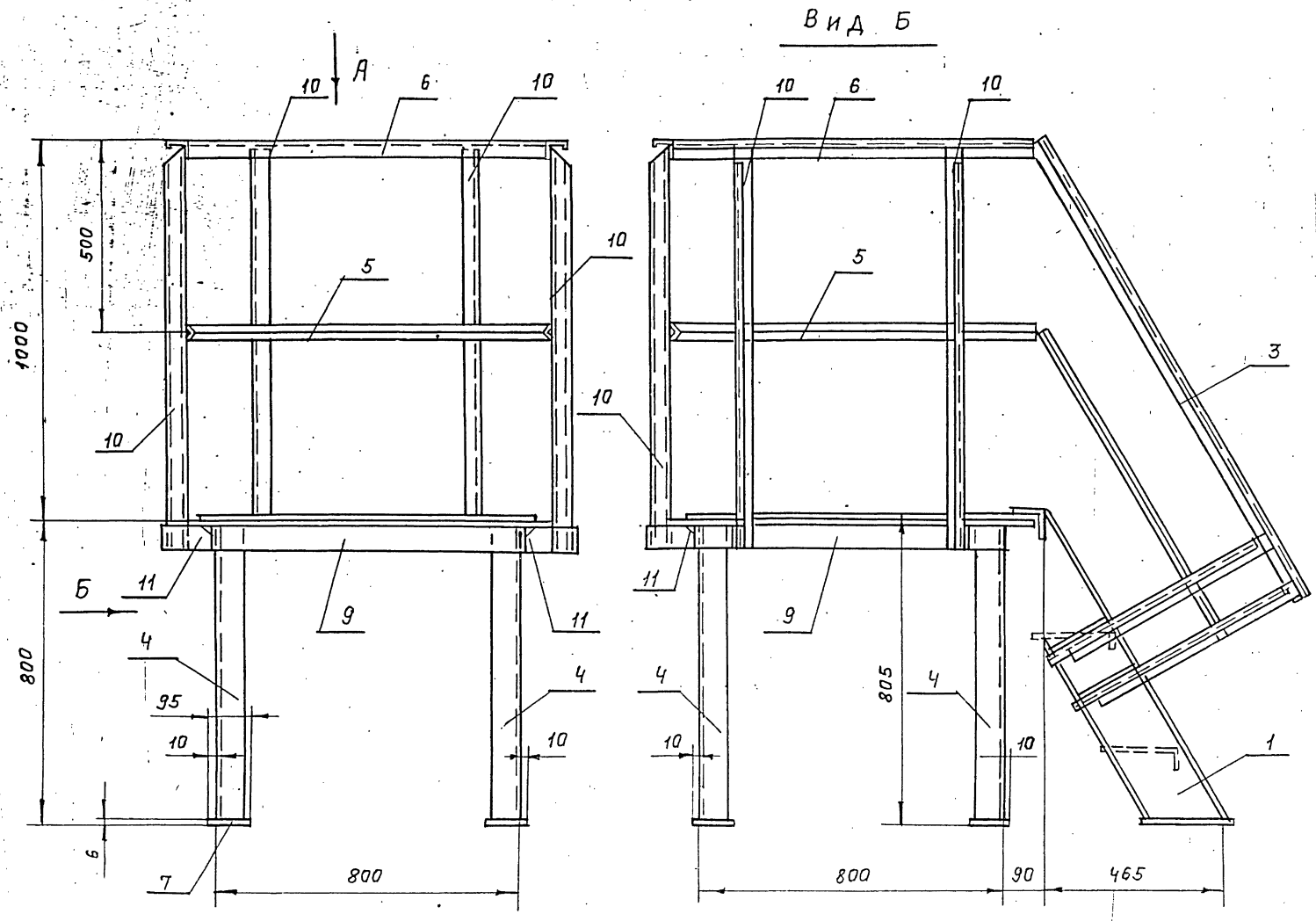

1. Сварные швы по ГОСТ 5264-80.
2. Сварные швы сплошные по контуру прилегания свариваемых деталей. Катет сварных швов по наименьшей толщине свариваемых деталей.
3. Электроды типа Э-46, Э-50 ГОСТ 9467-75.
4. Сварные швы очистить от шлака и окалины. Шероховатость сварных швов Rz160
5. Неуказанные предельные отклонения размеров $\pm\frac{t_2}{2}$.
6. * Размер для справок.

					Т016.002 401.000 СБ			
Изм	Лист	№ докум	Под п.	Дата	Металлоконструкция. Сборочный чертеж.	Лит	Масса	Масшт
Разраб.		Бирюкова					163,1	1:10
Пров.		Котова				Лист	Листов: 1	
Гл. конст		Сидоров				ГИПРОТЕХМОНТАЖ Ленинград		
Н. конст.		Ястребов						
Утв.		Кисельманян						

Инв. № подл. | Подп. и дата | Взам. инв. № | Инв. № дубл. | Подп. и дата

Т01Б.002401.009

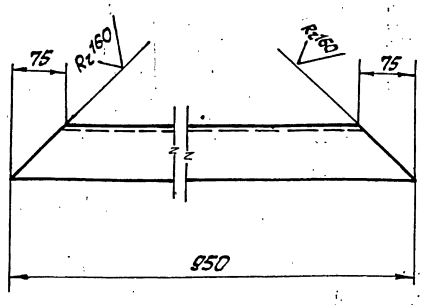

Предельные отклонения размеров $\pm\frac{t_2}{2}$

Изм.	Лист	№ докум.	Подп.	Дата
Разраб.		Бирюкова		
Пров.		Котова		
Гл.констр.		Сидоров		
Н.контр.		Ястребов		
Утв.		Калерманянц		

Уголок

Лит.	Масса	Масштаб
	6,5	1:5

Лист 1 | Листов 1

Уголок 75×75×6 ГОСТ 8509-72 / ВСт 3ПС6-1 ТУ14-1-3023-80

Гипротехмонтаж Ленинград

Копировал Ксенафонтова — Формат А4

Т01Б.002401.010

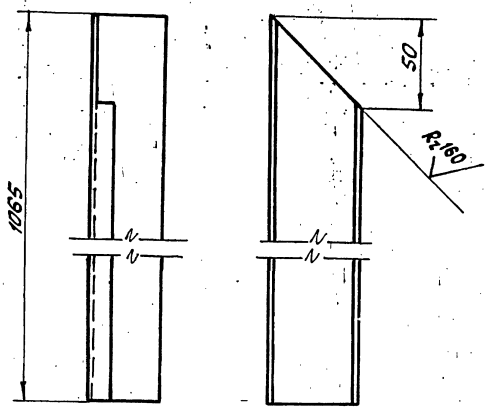

Предельные отклонения размеров $\pm\frac{t_2}{2}$

Изм.	Лист	№ докум.	Подп.	Дата
Разраб.		Бирюкова		
Пров.		Котова		
Гл.констр.		Сидоров		
Н.контр.		Ястребов		
Утв.		Калерманянц		

Элемент ограждения

Лит.	Масса	Масштаб
	2,0	1:2

Лист 1 | Листов 1

Швеллер неравнополочный 850×40×12×2,5 ГОСТ 8281-80 / ВСт 3КП2 ГОСТ 380-71

Гипротехмонтаж Ленинград

Копировал Ксенафонтова — Формат А4

Т01Б.002401.011

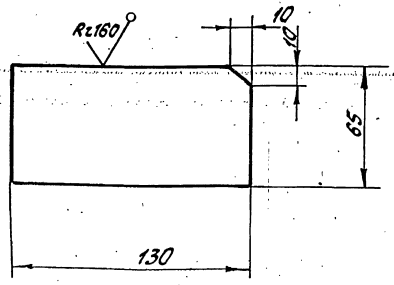

Изм.	Лист	№ докум.	Подп.	Дата
Разраб.		Баркова		
Пров.		Котова		
Гл.констр.		Сидоров		
Н.контр.		Ястребов		
Утв.		Калерманянц		

Косынка

Лит.	Масса	Масштаб
	0,4	1:2

Лист 1 | Листов 1

Лист Б-ПК-0-6,0 ГОСТ 19903-74 / ВСт 3ПС6-1 ТУ14-1-3023-80

Гипротехмонтаж Ленинград

Копировал Ксенафонтова — Формат А4

Изм.	Лист	№ докум.	Подп.	Дата
Разраб.				
Пров.				
Гл.констр.				
Н.контр.				
Утв.				

Лит.	Масса	Масштаб

Лист | Листов

Гипротехмонтаж Ленинград

Копировал Ксенафонтова 23205-10 21 — Формат А4

ТО16.002 403.008

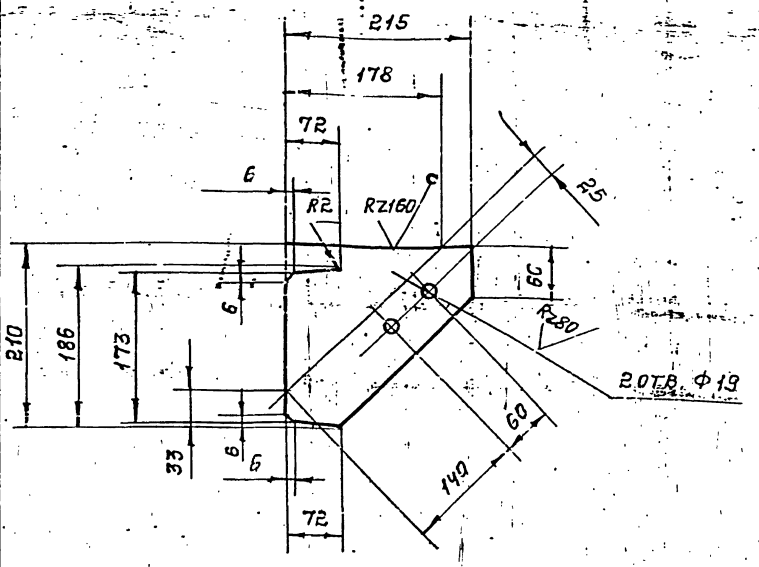

Предельные отклонения размеров отверстий H14, остальных $\pm\frac{t_2}{2}$

ТО16.002 403.008

Изм.	Лист	№ докум.	Подп.	Дата
Разраб.		Бирюкова		
Пров.		Котова		
Гл. конст.		Сидоров		
Н. контр.		Астреева		
Утв.		Катермакин		

Косынка

Лит.	Масса	Масштаб
	2,8	1:5

Лист | Листов 1

Лист 5-ПН-0-5,0 ГОСТ 19903-74 / ВСт3пс6-1 ГОСТ 14-1-3023-80

ГИПРОТЕХМОНТАЖ Ленинград

Копировал: | Формат А4

ТО16.002 403.009

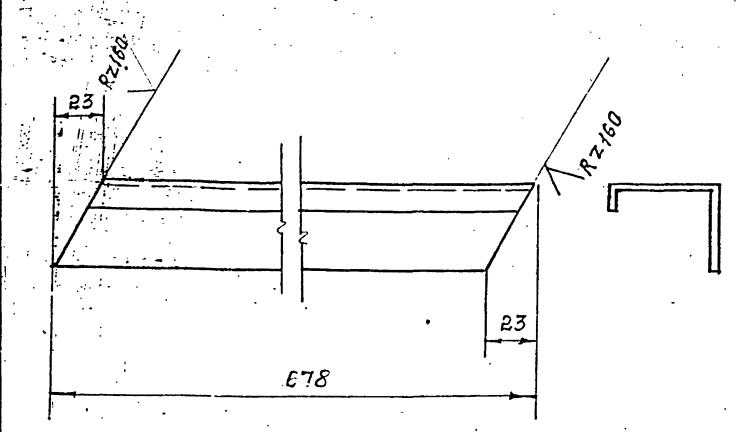

Предельные отклонения размеров $\pm\frac{t_2}{2}$

ТО16.002 403.009

Изм.	Лист	№ докум.	Подп.	Дата
Разраб.		Бирюкова		
Пров.		Котова		
Гл. конст.		Сидоров		
Н. контр.		Астреева		
Утв.		Катермакин		

Элемен ограждения

Лит.	Масса	Масштаб
	1,5	1:2

Лист | Листов 1

Швеллер неравнополочный 50×40×1Ех2,5 ГОСТ 8281-80 / Ст3кп2 ГОСТ 14771-76

ГИПРОТЕХМОНТАЖ Ленинград

Копировал: | Формат А4

ТО16.002 403.010

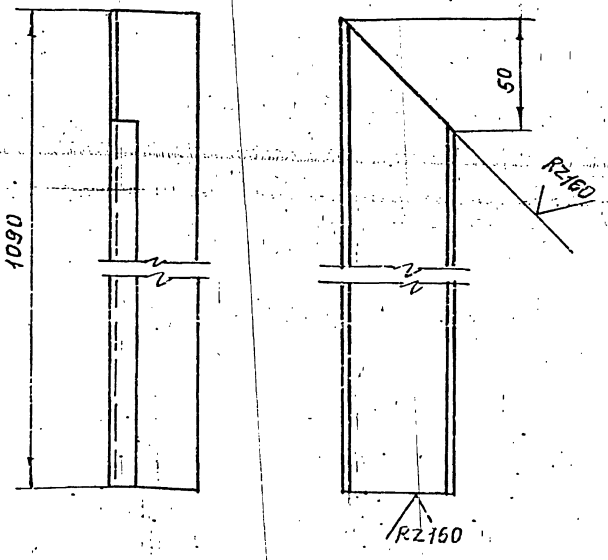

Предельные отклонения размеров $\pm\frac{t_2}{2}$

ТО16.002 403.010

Изм.	Лист	№ докум.	Подп.	Дата
Разраб.		Бирюкова		
Пров.		Котова		
Гл. конст.		Сидоров		
Н. контр.		Астреева		
Утв.		Катермакин		

Элемен ограждения

Лит.	Масса	Масштаб
	2,0	1:2

Лист | Листов 1

Швеллер неравнополочный 50×40×1Ех2,5 ГОСТ 8281-80 / Ст3кп2 ГОСТ 14771-76

ГИПРОТЕХМОНТАЖ Ленинград

Копировал: | Формат А4

Формат	Зона	Поз.	Обозначение	Наименование	Кол.	Примеч.
				Документация		
			ТО16.002 402.000 СБ	Сборочный чертеж		А2
				Сборочные единицы		
		1	1.450.3-3.1 1.21.00СБ	Марш лестничный		Серия 1.450.3-3
				МЛХШ60-30,6	1	Выпуск 1 обрезать на 2.95 мм
		2	1.450.3-3.1 4.1.2.1. ОСБ	Ограждение лестничного марша		Серия 1.450.3-3
				ОГЛ МЛХ60-10.30	1	Выпуск 1 обрезать на 2.95 мм
		3	1.450.3-3.1 4.1.2.1. ОСБ	Ограждение лестничного марша		Серия 1.450.3-3
				ОГЛ МЛХ60-10.30	1	Выпуск 1 обрезать на 2.95 мм

ТО16.002 402.000

Изм.	Лист	№ докум.	Подп.	Дата
Разраб.		Бирюкова		
Пров.		Котова		
Н. контр.		Астреев		
Утв.		Катермакин		

Металлоконструкция

Литера	Лист	Листов

ГИПРОТЕХМОНТАЖ Ленинград

Серия 5.903-11 выпуск 1-2

Инв. № подл. | Подп. и дата | Взам. инв. № | Инв. № дубл. | Подп. и дата

Т016 002 402 000 СБ

Серия 5.903-11 выпуск 1÷2

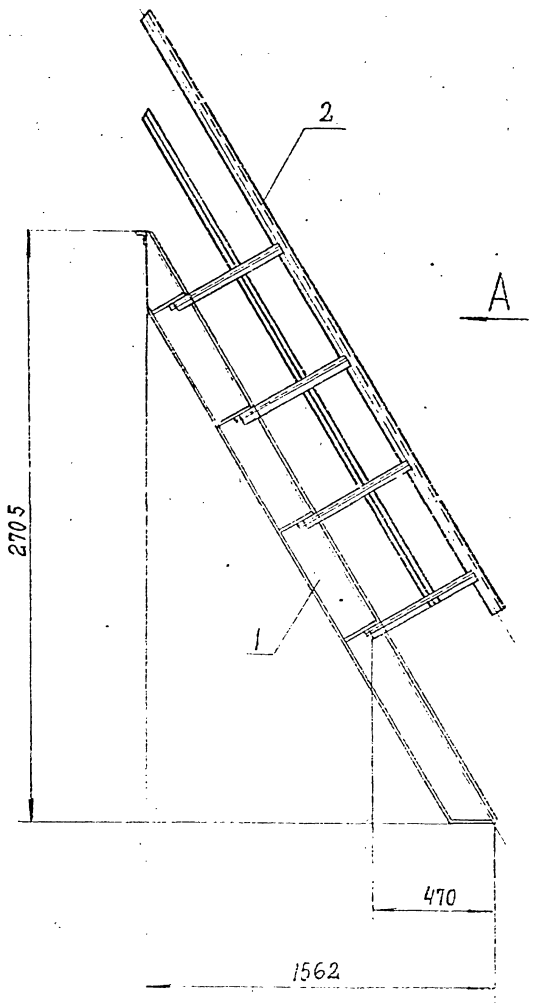

Вид А

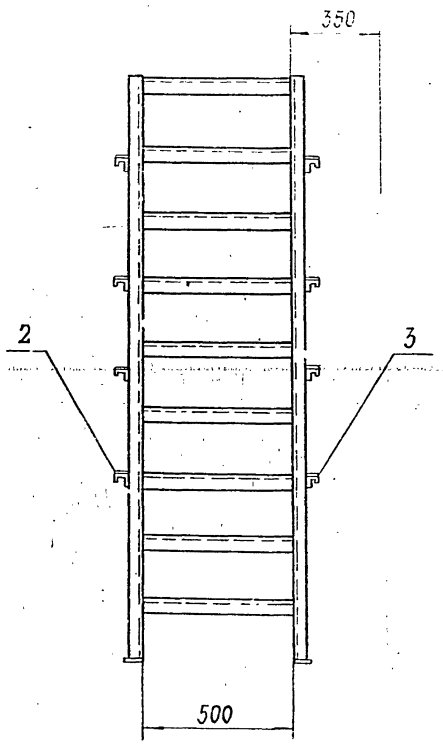

1. Сварные швы по ГОСТ 5264-80
2. Электроды типа Э-46, Э-50 ГОСТ 9467-75
3. Сварные швы сплошные по контуру прилегания свариваемых деталей. Катет сварных швов по наименьшей толщине свариваемых деталей
4. Сварные швы очистить от шлака и окалины Шероховатость сварных швов Rz 160
5. Неуказанные предельные отклонения размеров $\pm\frac{t}{2}$
6* Размер для справок.

					Т016.002402000СБ			
Изм	Лист	№ докум	Подп	Дата	Металлоконструкция Сборочный чертеж	Лит	Масса	Масштаб
Разраб		Бирюкова					115,2	1:20
Пров.		Котова				Лист		Листов 1
Гл. констр.		Сидоров				ГИПРОТЕХМОНТАЖ Ленинград		
Н. контр.		Ястребов						
Утв.		Кагерманян						

Инв. № подл. | Подп. и дата | Взам. инв. № | Инв. № дубл. | Подпись и дата

Т01Б.002.403.000СБ

Серия 5.903-11 Выпуск 1-2

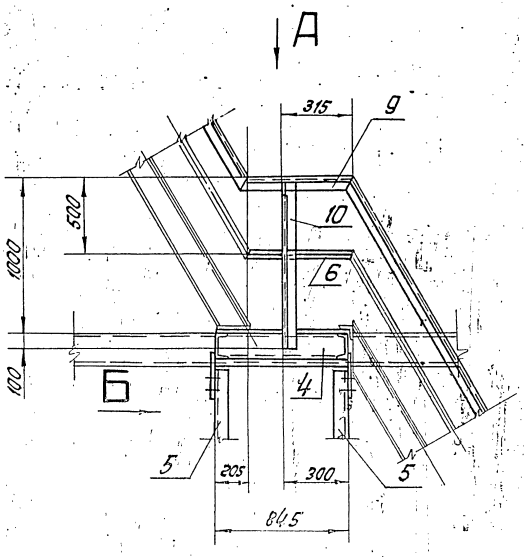

Вид Б

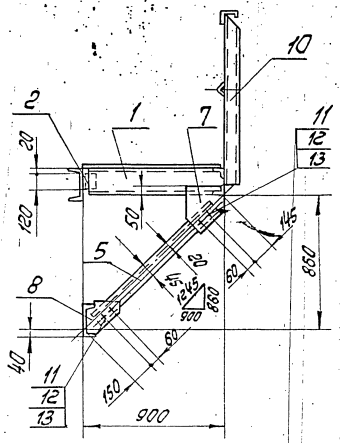

Вид А

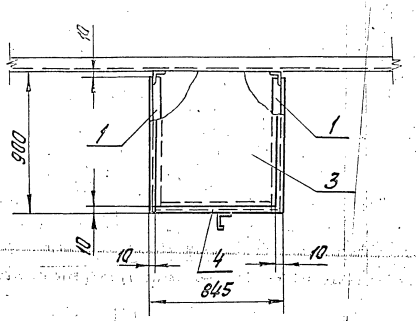

1. Сварные швы по ГОСТ 5264-80.
2. Сварные швы сплошные по контуру прилегания свариваемых деталей.
Катет сварных швов по наименьшей толщине свариваемых деталей.
3. Электроды типа Э-46, Э-50 ГОСТ 9467-75.
4. Сварные швы очистить от шлака и окалины.
Шероховатость сварных швов $R_z 160$
5. Неуказанные предельные отклонения размеров $\pm \frac{t_2}{2}$.
6. *Размер для справок

Изм.	Лист	№ докум.	Подп.	Дата	Т01Б.002.403.000СБ.			
Разраб.		Бирюкова			Металлоконструкция Сборочный чертеж	Лит.	Масса 102,6	Масштаб 1:20
Пров.		Котова				Лист	Листов 1	
Гл.констр.		Сидоров				Гипротехмонтаж Лен.отдел		
Н.контр.		Ястребов						
Утв.								

Инв. № подл. | Подп. и дата | Взам. инв. № | Инв. № дубл. | Подп. и дата

Серия 5.903-11 Выпуск 1-2

Инв.№ подл. | Подп. и дата | Взам. инв.№ | Инв.№ дубл. | Подп. и дата

Т01Б.002403.004

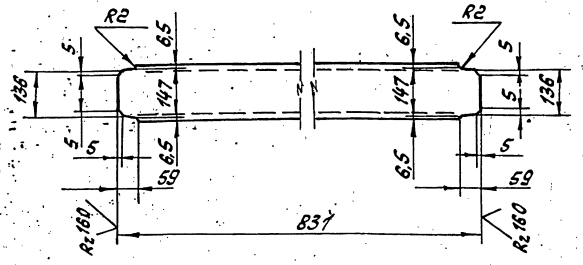

Предельные отклонения размеров $\pm \frac{t_2}{2}$

Изм.	Лист	№ докум.	Подп.	Дата	Т01Б.002403.004	Лит.	Масса	Масштаб
Разраб.		Бирюкова			Балка		11,8	
Пров.		Котова				Лист	Листов 1	
Гл.констр.		Сидоров						
Н.контр.		Астреева			Швеллер 16 ГОСТ 8240-72 / Вст 3ПС6-1 ТУ 14-1-3023-80	Гипротехмонтаж Ленинград		
Утв.		Капранович						

Копировал Ксенофонтова — Формат А4

Т01Б.002403.005

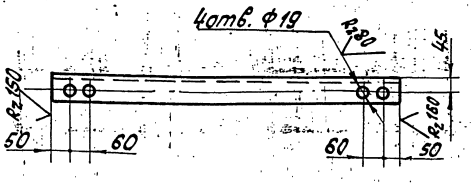

Предельные отклонения размеров: отверстий H14, остальных $\pm \frac{t_2}{2}$

Изм.	Лист	№ докум.	Подп.	Дата	Т01Б.002403.005	Лит.	Масса	Масштаб
Разраб.		Бирюкова			Подкос		7,2	1:10
Пров.		Котова				Лист	Листов 1	
Гл.констр.		Сидоров						
Н.контр.		Астреева			Уголок 75×75×6 ГОСТ 8509-86 / Вст 3ПС6-1 ТУ 14-1-3023-80	Гипротехмонтаж Ленинград		
Утв.		Капранович						

Копировал Ксенофонтова — Формат А4

Т01Б.002403.006

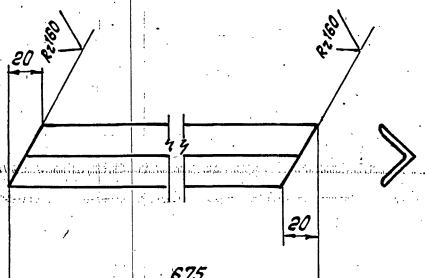

Предельные отклонения размеров $\pm \frac{t_2}{2}$

Изм.	Лист	№ докум.	Подп.	Дата	Т01Б.002403.006	Лит.	Масса	Масштаб
Разраб.		Бирюкова			Элемент ограждения		0,8	1:2
Пров.		Котова				Лист	Листов 1	
Гл.констр.		Сидоров						
Н.контр.		Астреева			Уголок 25×25×3 ГОСТ 8509-86 / Вст 3КП2-1 ГОСТ 535-79	Гипротехмонтаж Ленинград		
Утв.		Капранович						

Копировал Ксенофонтова — Формат А4

Т01Б.002403.007

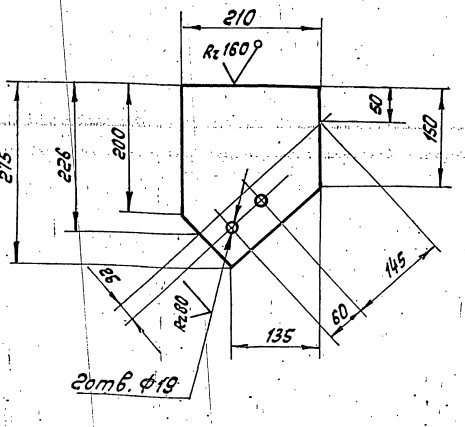

Предельные отклонения размеров отверстий H14; остальных $\pm \frac{t_2}{2}$

Изм.	Лист	№ докум.	Подп.	Дата	Т01Б.002403.007	Лит.	Масса	Масштаб
Разраб.		Бирюкова			Косынка		3,6	1:5
Пров.		Котова				Лист	Листов 1	
Гл.констр.		Сидоров						
Н.контр.		Астреева			Лист 6-III-0-8.0 ГОСТ 19903-74 / Вст 3ПС6-1 ТУ 14-1-3023-80	Гипротехмонтаж Ленинград		
Утв.		Капранович						

Копировал Ксенофонтова 23205-10 25 — Формат А4

Серия 5.903-11 выпуск 1-2

Т016.002 405.011

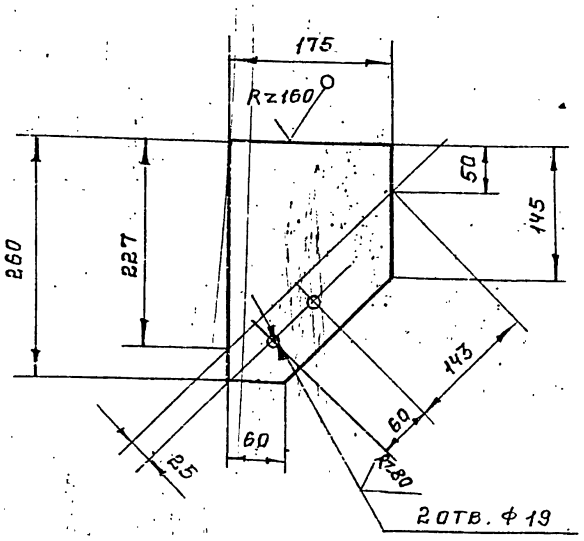

Предельные отклонения размеров: отверстий Н14, остальных $\pm \frac{t_2}{2}$

Изм.	Лист	№ докум.	Подп.	Дата	Т016.002 405.011			
Разраб.		Бирюкова			Косынка	Лит.	Масса	Масштаб
Пров.		Котова					2,9	1:5
Гл. конст.		Сидоров				Лист	Листов: 1	
Н. контр.		Ястребов			Лист Б-ПН-0-8,0 ГОСТ 19903-74	ГИПРОТЕХМОНТАЖ		
Утв.		Кагерманянц			Вст3пс6-ГТУ14-1-3023-80	Ленинград		

Копировал: Формат А4

Т016.002 405.012

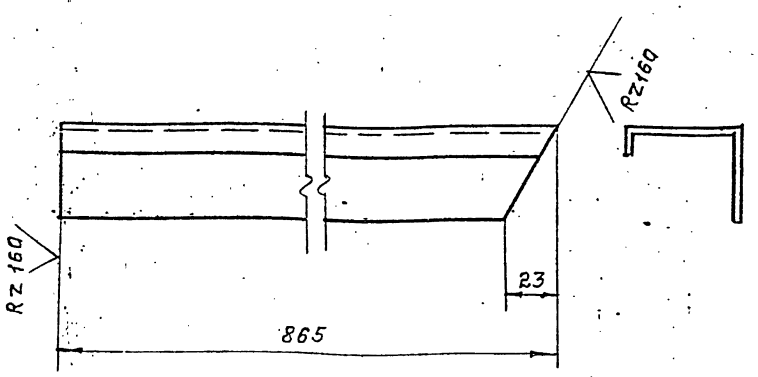

Предельные отклонения размеров $\pm \frac{t_2}{2}$

Изм.	Лист	№ докум.	Подп.	Дата	Т016.002 405.012			
Разраб.		Бирюкова			Элемент ограждения.	Лит.	Масса	Масштаб
Пров.		Котова					1,6	1:2
Гл. конст.		Сидоров				Лист	Листов: 1	
Н. контр.		Ястребов			Швеллер неравнополочный 50х40х12х2,5 ГОСТ 8281-80	ГИПРОТЕХМОНТАЖ		
Утв.		Кагерманянц			Вст3кп2 ГОСТ 11474-76	Ленинград		

Копировал: Формат А4

Т016.002 405.013

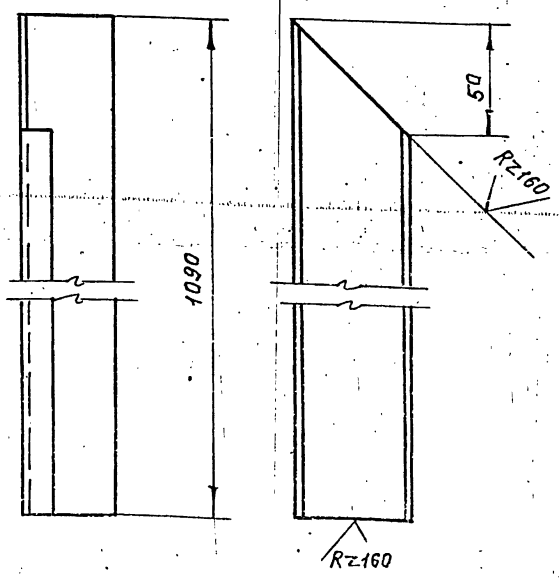

Предельные отклонения размеров $\pm \frac{t_2}{2}$

Изм.	Лист	№ докум.	Подп.	Дата	Т016.002 405.013			
Разраб.		Бирюкова			Элемент ограждения	Лит.	Масса	Масштаб
Пров.		Котова					2,0	1:2
Гл. конст.		Сидоров				Лист	Листов: 1	
Н. контр.		Ястребов			Швеллер неравнополочный 50х40х12х2,5, ГОСТ 8281-80	ГИПРОТЕХМОНТАЖ		
Утв.		Кагерманянц			Вст3кп2 ГОСТ 11474-76	Ленинград		

Копировал: Формат А4

Формат	Зона	Поз.	Обозначение	Наименование	Кол.	Примеч.
				Документация		
*			Т016.002 404.000СБ	Сборочный чертеж		А2
				Сборочные единицы		
		1	1.450.3-3.1 1.2.1.00СБ	Марш лестничный МЛХШ60-24,6		Серия 1.450.3-3 выпуск 1 обрезать на 395 мм.
		2	1.450.3-3.1 4.1.2.1.0СБ	Ограждение лестничного марша ОГлМЛХ-10.24	1	Серия 1.450.3-3 выпуск 1 обрезать на 395 мм.
		3	1.450.3-3.1 4.1.2.1.0СБ	Ограждение лестничного марша ОГлМПХ-10.24	1	Серия 1.450.3-3 выпуск 1 обрезать на 395 мм.

Изм.	Лист	№ докум.	Подп.	Дата	Т016.002 404.000			
Разраб.		Бирюкова			Металлоконструкция	Литера	Лист	Листов
Провер.		Котова						1
Н. контр.		Ястребов				ГИПРОТЕХМОНТАЖ		
Утв.		Кагерманянц				Ленинград		

Копировал: Формат А4

Т016 002 404.000СБ

Серия 5.903-11 выпуск 1-2

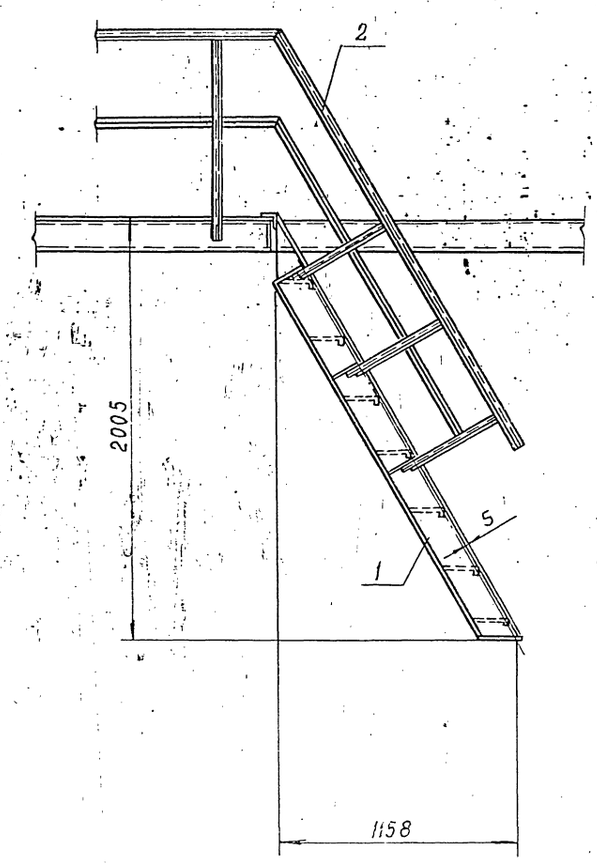

А

Вид А

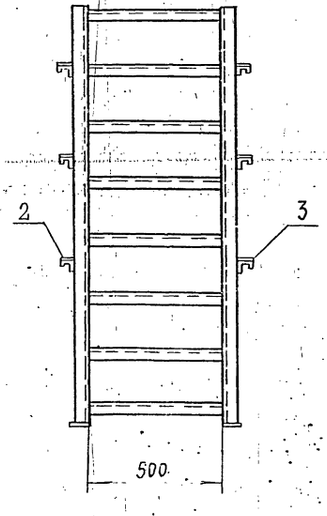

1. Сварные швы по ГОСТ 5264-80
2. Электроды типа Э-46, Э-50 ГОСТ 9467-75
3. Сварные швы сплошные по контуру прилегания свариваемых деталей.
   Катет сварных швов по наименьшей толщине свариваемых деталей.
4. Сварные швы очистить от шлака и окалины
   Шероховатость сварных швов Rz 160
5. Неуказанные предельные отклонения размеров $\pm\frac{t}{2}$

					Т016-002 404.000-СБ			
Изм	Лист	№ докум	Подп.	Дата	Металлоконструкция Сборочный чертеж	Лит.	Масса	Масштаб
Разраб.		Бирюкова	Бирюк				91,1	1:20
Провер.		Котова	Котов			Лист		Листов 1
Гл. конст.		Сидоров				ГИПРОТЕХМОНТАЖ Ленинград		
Н контр		Ясгребов						
УТВ		Кагерманян						

Инв. № подл. | Подп. и дата | Взам. инв. № | Инв. № дубл. | Подп. и дата

Серия 5.903-11 Выпуск 1-2

Формат	Зона	Поз.	Обозначение	Наименование	Кол.	Примеч.
				Документация		
*			Т01Б.002405.000СБ	Сборочный чертеж		R2
				Детали		
БЧ		1	Т01Б.002405.001	Балка 16 ГОСТ 8240-72 Швеллер Ст3Сп6-17Ч/Ч-1-ЗОГ3-80		
				L = 885 ± 0,8мм	2	12,6кг
БЧ		2	Т01Б.002405.002	Уголок 100х75х6 ГОСТ 8510-86-ВС Уголок Ст3Сп6-1ГКЧ-1-ЗОГ3-80		
				L = 120 ± 0,5мм	2	0,8кг
БЧ		3	Т01Б.002405.003	Элемент ограждения Уголок 25х25х3-А ГОСТ 8509-86 Ст3 3кп2-1 ГОСТ 535-79		
				L = 900 ± 0,8мм	1	1,0кг
БЧ		4	Т01Б.002405.004	Элемент ограждения Швеллер нормальный 8СМ40 ± 12-25 ГОСТ 8240-80 Ст3кп2 ГОСТ 13474-76		
				L = 900 ± 0,8мм	1	1,7кг
БЧ		5	Т01Б.002405.005	Ребро жесткости Полоса 5ПК-0-80 ПСТ 103-76 Ст3кп2 ГОСТ 380-71		
				80х650	1	2,4кг
БЧ		6	Т01Б.002405.006	Настил Лист рифл. К-ПУ-5х1800х900 Ст3сп ГОСТ 8568-77	1	29,7кг

Изм.	Лист	№ докум.	Подп.	Дата
Разраб.		Бурмакова		
Провер.		Котова		
Н. контр.		Астафьев		
Утв.		Хохотвяки		

Т01Б.002405.000

Металлоконструкция

Лит.	Лист	Листов
	1	2

Ленкигражданпроект

Копировал Ксенофонтова Формат А4

Формат	Зона	Поз.	Обозначение	Наименование	Кол.	Примеч.
А4		7	Т01Б.002405.007	Балка	1	
А4		8	Т01Б.002405.008	Подкос	2	
А4		9	Т01Б.002405.009	Элемент ограждения	1	
А4		10	Т01Б.002405.010	Косынка	2	
А4		11	Т01Б.002405.011	Косынка	2	
А4		12	Т01Б.002405.012	Элемент ограждения	1	
А4		13	Т01Б.002405.013	Элемент ограждения	3	
				Стандартные изделия		
		14		Болт М16х50 ГОСТ 7798-70	8	
		15		Гайка М16 ГОСТ 5915-70	16	
		16		Шайба 16 ГОСТ 11371-78	16	

Т01Б.002405.000 Лист 2

Копировал Ксенофонтова Формат А4

Инв. № подл. | Подп. и дата | Взам. инв. № | Инв. № дубл. | Подп. и дата

Формат	Зона	Поз.	Обозначение	Наименование	Кол.	Примеч.

Изм. Лист № докум. Подп. Дата

Лист

Копировал Ксенофонтова Формат А4

Формат	Зона	Поз.	Обозначение	Наименование	Кол.	Примеч.

Изм. Лист № докум. Подп. Дата

Лист

Копировал Ксенофонтова Формат А4

Серия 5.903-11 выпуск 1-2

ТОБ.002.405.000СБ

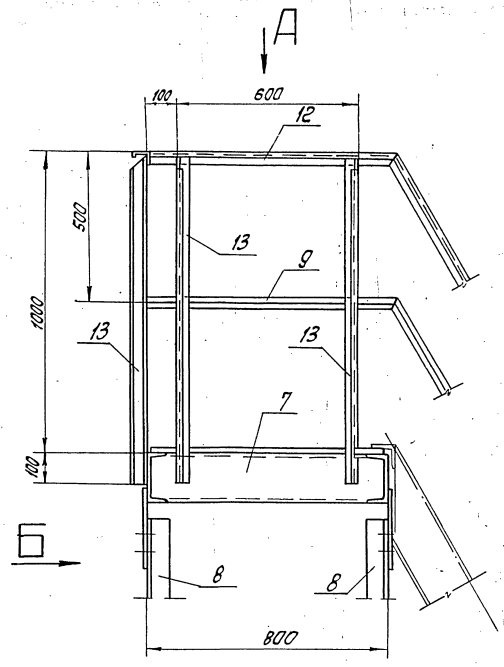

Вид Б

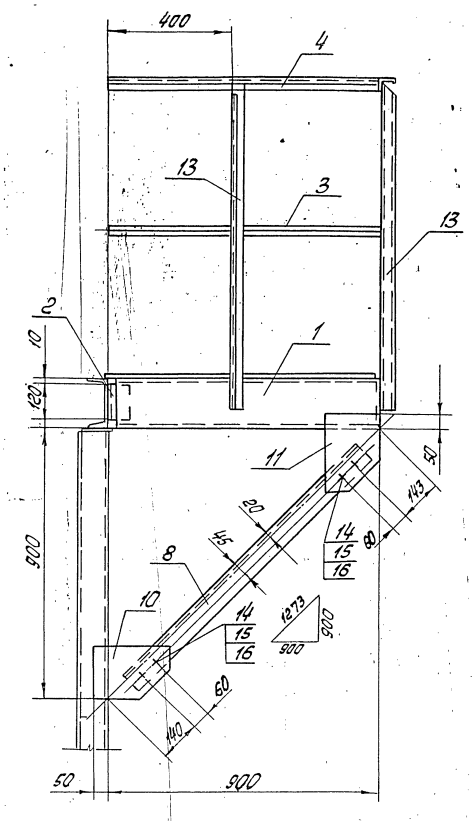

Вид А

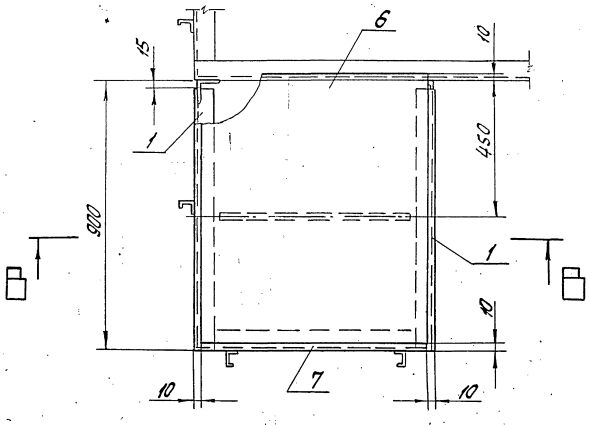

В – В

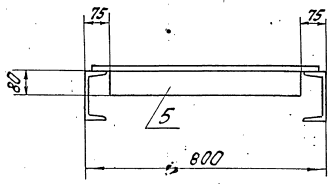

1. Сварные швы по ГОСТ 5264-80.
2. Сварные швы сплошные по контуру прилегания свариваемых деталей.
Катет сварных швов по наименьшей толщине свариваемых деталей.
3. Электроды типа Э-46; Э-50 ГОСТ 9467-75.
4. Сварные швы очистить от шлака и окалины.
Шероховатость сварных швов $R_z 100$
5. Неуказанные предельные отклонения размеров $\pm \frac{t_2}{2}$
6. *Размер для справок.

					ТОБ.002.405.000СБ			
Изм.	Лист	№ докум.	Подп.	Дата	Металлоконструкция Сборочный чертеж	Лит.	Масса	Масштаб
Разраб.		Бирюкова	Бирюков				109,6	1:10
Пров.		Котова	Котова			Лист	Листов 1	
Гл.констр.		Сидоров				Гипротехмонтаж		
Н.контр.		Ястребов				Лен. отдел		
Утв.		Катеринченко						

Инв. № подл. | Подп. и дата | Взам. инв. № | Инв. № дубл. | Подп. и дата

Т016.002405.007

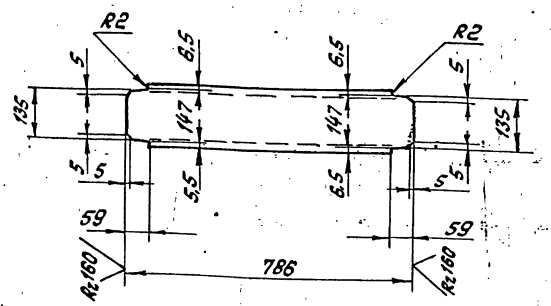

Предельные отклонения размеров $\pm \frac{t_2}{2}$

Изм.	Лист	№ докум.	Подп.	Дата	
Разраб.		Бирюкова			Балка
Пров.		Потова			
Т. контр.		Сиборов			
Н. контр.		Петребов			
Утв.		Нагорнянц			

Лит. | Масса 11,2 | Масштаб 1:10
Лист | Листов 1
Гипротехмонтаж Ленинград

Швеллер 16 ГОСТ 8240-72 / ВСт3пс6-1 ГУ14-1-3023-80

Копировал Ксенофонтова Формат А4

Т016.002405.008

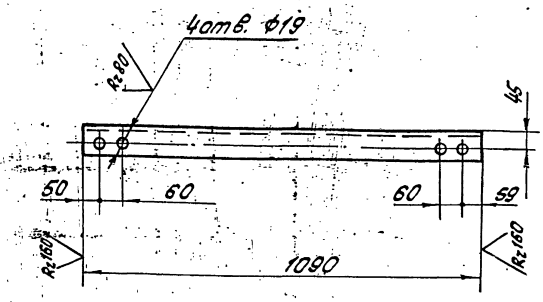

Предельные отклонения размеров: отверстий H14, остальных $\pm \frac{t_2}{2}$

Изм.	Лист	№ докум.	Подп.	Дата	
Разраб.		Бирюкова			Подкос
Пров.		Потова			
Т. контр.		Сиборов			
Н. контр.		Петребов			
Утв.		Нагорнянц			

Лит. | Масса 7,5 | Масштаб 1:10
Лист | Листов 1
Гипротехмонтаж Ленинград

Уголок 75×75×6 ГОСТ 8509-85 / ВСт3пс6-1 ГУ14-1-3023-80

Копировал Ксенофонтова Формат А4

Т016.002405.009

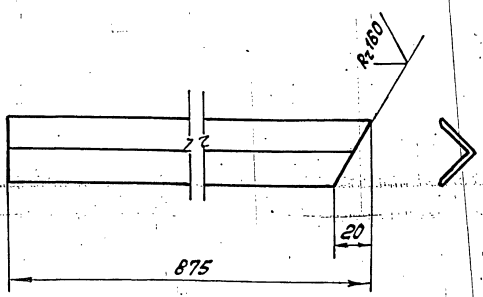

Предельные отклонения размеров $\pm \frac{t_2}{2}$

Изм.	Лист	№ докум.	Подп.	Дата	
Разраб.		Бирюкова			Элемент ограждения
Пров.		Потова			
Т. контр.		Сиборов			
Н. контр.		Петребов			
Утв.		Нагорнянц			

Лит. | Масса 1,0 | Масштаб 1:2
Лист | Листов 1
Гипротехмонтаж Ленинград

Уголок 25×25×4 ГОСТ 8509-85 / ВСт3пс6-1 ГОСТ 535-79

Копировал Ксенофонтова Формат А4

Т016.002405.010

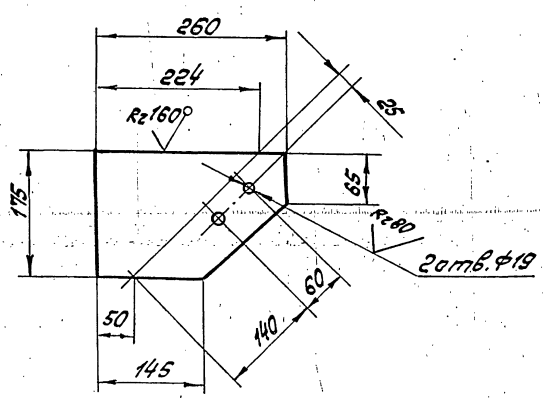

Предельные отклонения размеров: отверстий H14, остальных $\pm \frac{t_2}{2}$

Изм.	Лист	№ докум.	Подп.	Дата	
Разраб.		Бирюкова			Косынка
Пров.		Потова			
Т. контр.		Сиборов			
Н. контр.		Петребов			
Утв.		Нагорнянц			

Лит. | Масса 2,9 | Масштаб 1:5
Лист | Листов 1
Гипротехмонтаж Ленинград

Лист 6-ПН-0-8, ГОСТ 19903-74 / ВСт3пс6-1 ГУ14-1-3023-80

Копировал Ксенофонтова

Формат А4

Серия 5.903-11 выпуск 1-2

Форма	Зона	Поз.	Обозначение	Наименование	Кол.	Примеч.
				Документация		
			Т01Б.002 502.000СБ	Сборочный чертеж		
				Детали		
А4		1	Т01Б.002 502.001	Патрубок	1	
А4		2	Т01Б.002 502.002	Патрубок		
				Труба 57х3 ГОСТ 10704-76 / В-ВСт3сп ГОСТ 10705-80		
				L=540±0,8 мм.	2	2,16 кг
				Стандартные изделия		
		3		Отвод 90° 57х3		
				ГОСТ 17375-83	2	
		4		Фланец 1-50-10		
				ГОСТ 12821-80	2	
		5		Болт М16-6g х50,58		
				ГОСТ 7798-70	8	
		6		Гайка М16-6Н,5		
				ГОСТ 5915-70	8	
		7		Прокладка А-50-10		
				ГОСТ 15180-70	2	
		8		Шайба 16.01.08 КП		
				ГОСТ 11371-78	8	
		9		Задвижка Ду50 Ру10		
				30ч6бр ГОСТ 8437-75	1	

Т01Б.002502.000

Изм.	Лист	№ докум.	Подпись	Дата
Разраб.		Жердева		
Пров.		Кузнецова		
Гл. конс.		Сидоров		
Н. контр.		Молоткова		
Утв.		Кагерманян		

Трубопровод

Лит.	Лист	Листов
		1

ГИПРОТЕХМОНТАЖ Москва

Инв. № подл. | Подпись и дата | Взам. инв. № | Инв. № док. | Подп. и дата

Копировал: Телеш. Формат А4

Форма	Зона	Поз.	Обозначение	Наименование	Кол.	Примеч.
				Документация		
			Т01Б.002503.000 СБ	Сборочный чертеж		
				Детали		
Б4		1	Т01Б.002 503.001	Патрубок		
				Труба 57х3 ГОСТ 10704-76 / В-ВСт3сп ГОСТ 10705-74		
				ℓ=1725±12 мм	1	6,9 кг
				Стандартные изделия		
		2		Отвод 90° 57х3		
				ГОСТ 17375-83	1	0,5 кг

Т01Б.002 503.000

Изм.	Лист	№ докум.	Подп.	Дата
Разраб.		Кузнецова		
Пров.		Сидоров		
Н. контр.		Молоткова		
Утв.		Кагерманян		

Трубопровод

Лит.	Лист	Листов
		1

ГИПРОТЕХМОНТАЖ Москва

Инв. № подл. | Подпись и дата | Взам. инв. № | Инв. № док. | Подп. и дата

Копировал: Телеш. Формат А4

Форма	Зона	Поз.	Обозначение	Наименование	Кол.	Примеч.
				Документация		
			Т01Б.002.504.000СБ	Сборочный чертеж		
				Детали		
Б4		1	Т01Б.002-504.001	Патрубок		
				Труба 38х2 ГОСТ 10704-76 / В-ВСт3сп ГОСТ-10705-80		
				ℓ=1144±1,2 мм	1	2,0
				Стандартные изделия		
		2		Переход К57х4-38х2		
				ГОСТ 17378-83	1	0,2 кг
		3		Переход К100х4-57х3		
				ГОСТ 17378-83	1	0,9 кг
		4		Фланец 1-100-6		
				ГОСТ 12821-80	1	3,35 кг

Т01Б.002 504.000

Изм.	Лист	№ докум.	Подп.	Дата
Разраб.		Кузнецова		
Пров.		Сидоров		
Н. контр.		Молоткова		
Утв.		Кагерманян		

Трубопровод

Лит.	Лист	Листов
		1

ГИПРОТЕХМОНТАЖ Москва

Инв. № подл. | Подпись и дата | Взам. инв. № | Инв. № док. | Подп. и дата

Формат	Зона	Поз.	Обозначение	Наименование	Кол.	Примеч.
				Документация		
А4			Т01Б.001 505.000СБ	Сборочный чертеж		
				Детали:		
				Патрубки		
				Труба 57х3 ГОСТ 10704-76 / В-ВСт3сп ГОСТ 10705-80		
Б4		1	Т01Б.001 505.001	L=525±0,8 мм.	1	2,1
Б4		2	Т01Б.001 505.002	L=540±0,8 мм	2	2,16
				Стандартные изделия		
		3		Отвод 90° 57х3		
				ГОСТ 17375-83	2	
		4		Фланец 1-50-10		
				ГОСТ 12821-80	2	
		5		Болт М16-60х50,58		
				ГОСТ 7798-70	2	
		6		Гайка М16-6Н,5		
				ГОСТ 5915-70	8	
		7		Прокладка А-50-10		
				ГОСТ 15180-70	2	
		8		Шайба 16.01.08 КП		
				ГОСТ 11371-78	8	
		9		Задвижка Ду50 Ру10		
				30ч6бр ГОСТ 8437-75	1	

Т01Б 002 505 000

Изм.	Лист	№ докум.	Подпись	Дата
Разраб.		Жердева		
Пров.		Кузнецова		
Гл. конс.		Сидоров		
Н. контр.		Молоткова		
Утв.		Кагерманян		

Трубопровод

Лит.	Лист	Листов
		1

ГИПРОТЕХМОНТАЖ

Инв. № подл. | Подпись и дата | Взам. инв. № | Инв. № док. | Подп. и дата

ТП16.002500.000С6

Серия 5.903-11 выпуск 1-2

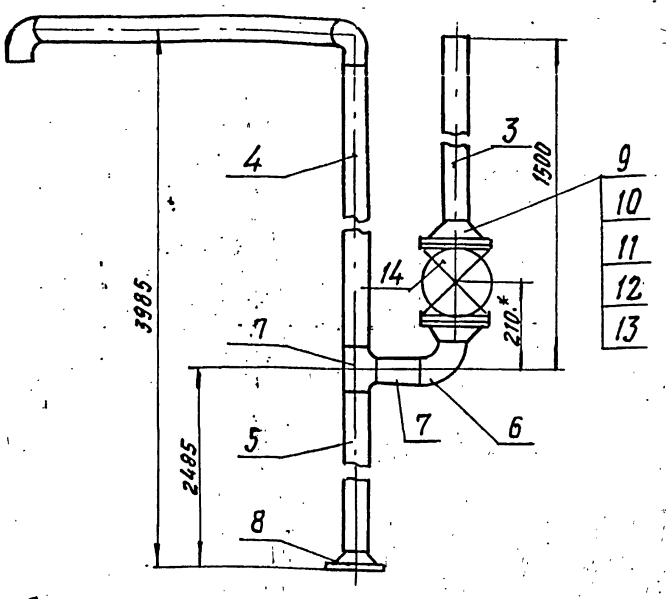

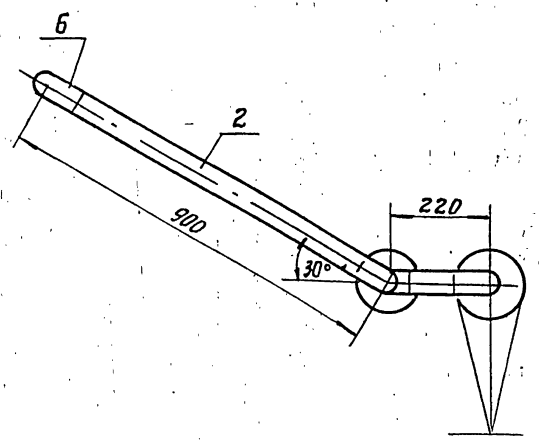

1. Предельные отклонения размеров $\pm\frac{t_2}{2}$
2. Сварные швы по ГОСТ 16037-80
3. Шероховатость деталей поз. 1, 2, 3, 4, 5 по торцам $R_z 160$
4. * Размеры для справок

					ТП16.002500.000С6	
Изм.	Лист	№ докум.	Подп.	Дата		
Разраб.		Жерздева			Трубопровод Сборочный чертеж	Лит. / Масса 51.1 / Масштаб 1:10
Пров.		Кузнецова				Лист / Листов 1
Гл. конст.		Сидоров				ГИПРОТЕХМОНТАЖ Москва
Н. контр.		Молоткова				
Утв.		Катерманюк				

Копировал

Формат А3

Инв. № подл. | Подп. и дата | Взам. инв. № | Инв. № дубл. | Подп. и дата

ТП16.002502.000С6

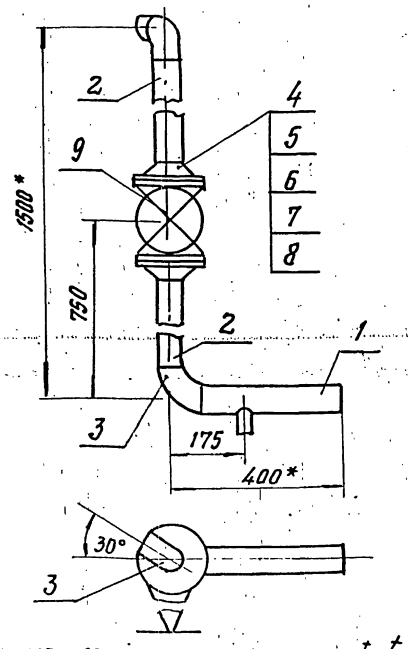

1. Предельные отклонения размеров $\pm\frac{t_2}{2}$
2. Сварные швы по ГОСТ 16037-80
3. Шероховатость деталей поз. 2 по торцам $R_z 160$
4. * Размеры для справок

					ТП16.002502.000С6	
Изм.	Лист	№ докум.	Подп.	Дата		
Разраб.		Жерздева			Трубопровод Сборочный чертеж	Лит. / Масса 28.6 / Масштаб 1:10
Пров.		Кузнецова				Лист / Листов 1
Гл. конс.		Сидоров				ГИПРОТЕХМОНТАЖ Москва
Н. контр.		Молоткова				
Утв.		Катерманюк				

Инв. № подл. | Подп. и дата | Взам. инв. № | Инв. № дубл. | Подп. и дата

ТП16.002502.001

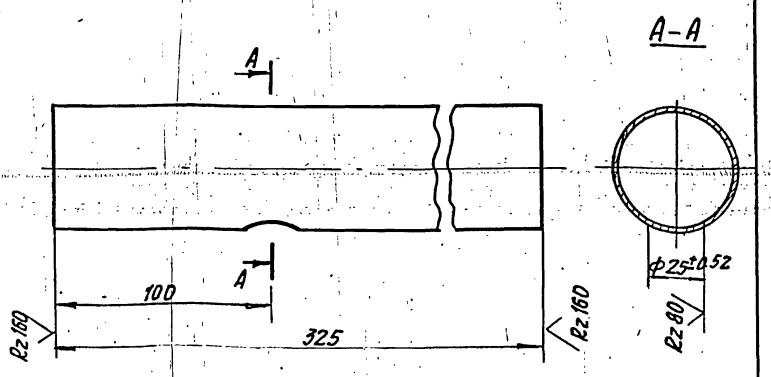

Неуказанные предельные отклонения размеров $\pm\frac{t_2}{2}$

					ТП16.002502.001	
Изм.	Лист	№ докум.	Подп.	Дата		
Разраб.		Жерздева			Патрубок	Лит. / Масса 1.30 / Масштаб 1:2
Пров.		Кузнецова				Лист / Листов 1
Гл. конс.		Сидоров				ГИПРОТЕХМОНТАЖ Москва
Н. контр.		Молоткова			Труба 57×3 10704-76 / В-ВСт3кп ГОСТ 10705-60	
Утв.		Катерманюк				

Инв. № подл. | Подп. и дата | Взам. инв. № | Инв. № дубл. | Подп. и дата

Серия 5.903-11 выпуск 1-2

Т016.002 501.000 СБ

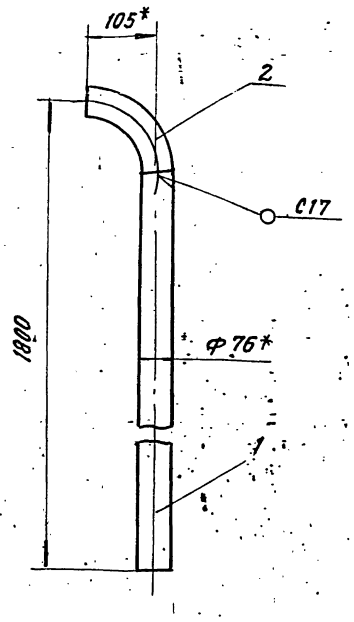

1. Неуказанные предельные отклонения размеров $\pm \frac{t2}{2}$
2. Шероховатость детали поз. 1 по торцам - Rz 160
3. Сварные швы по ГОСТ 16037-80
4. * Размеры для справок

Изм.	Лист	№ докум.	Подп.	Дата
Разраб.		Кузнецова		
Пров.		Сидоров		
Гл. конст.		Сидоров		
Н. контр.		Молоткова		
Утв.		Катерманяк		

Т016.002 501.000 СБ

Трубопровод
Сборочный чертеж

Лит.	Масса	Масштаб
-	10.1	1:5
Лист	Листов 1	

ГИПРОТЕХМОНТАЖ
Москва

Копировал

Формат А4

Инв. № подл. | Подп. и дата | Взам. инв. № | Инв. № дубл. | Подп. и дата

Т016.002 503.000 СБ

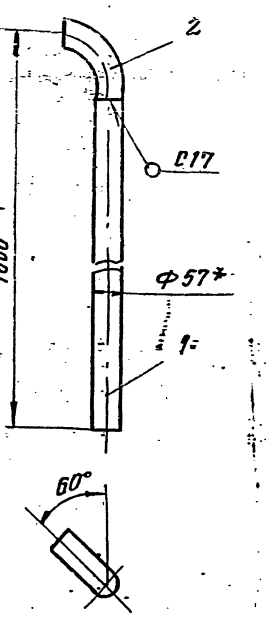

1. Неуказанные предельные отклонения размеров $\pm \frac{t2}{2}$
2. Шероховатость детали поз. 1 по торцам - Rz 160
3. Сварные швы по ГОСТ 16037-80
4. * Размеры для справок

Изм.	Лист	№ докум.	Подп.	Дата
Разраб.		Кузнецова		
Пров.		Сидоров		
Гл. конст.		Сидоров		
Н. контр.		Молоткова		
Утв.		Катерманяк		

Т016.002 503.000 СБ

Трубопровод
Сборочный чертеж

Лит.	Масса	Масштаб
	7.4	1:5
Лист	Листов 1	

ГИПРОТЕХМОНТАЖ
Москва

Копировал

Формат А4

Инв. № подл. | Подп. и дата | Взам. инв. № | Инв. № дубл. | Подп. и дата

Т016.002 504.000 СБ

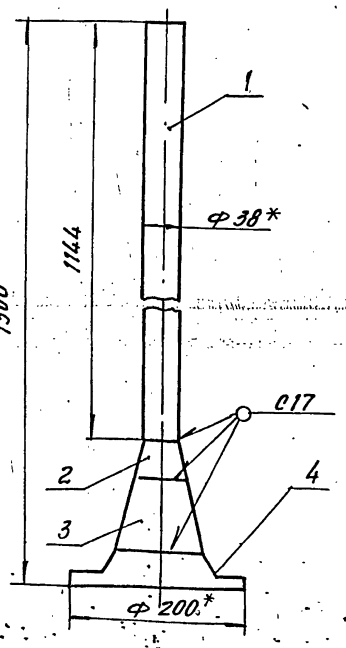

1. Неуказанные предельные отклонения размеров $\pm \frac{t2}{2}$
2. Шероховатость детали поз. 1 по торцам - Rz 160
3. Сварные швы по ГОСТ 16037-80
4. * Размеры для справок.

Изм.	Лист	№ докум.	Подп.	Дата
Разраб.		Кузнецова		
Пров.		Сидоров		
Гл. конс		Сидоров		
Т. контр.				
Н. контр.		Молоткова		
Утв.		Катерманяк		

Т016.002 504.000 СБ

Трубопровод
Сборочный чертеж

Лит.	Масса	Масштаб
-	6.5	1:5
Лист	Листов 1	

ГИПРОТЕХМОНТАЖ
Москва

Копировал

Инв. № подл. | Подп. и дата | Взам. инв. № | Инв. № дубл. | Подп. и дата

Т016.002505.000СБ

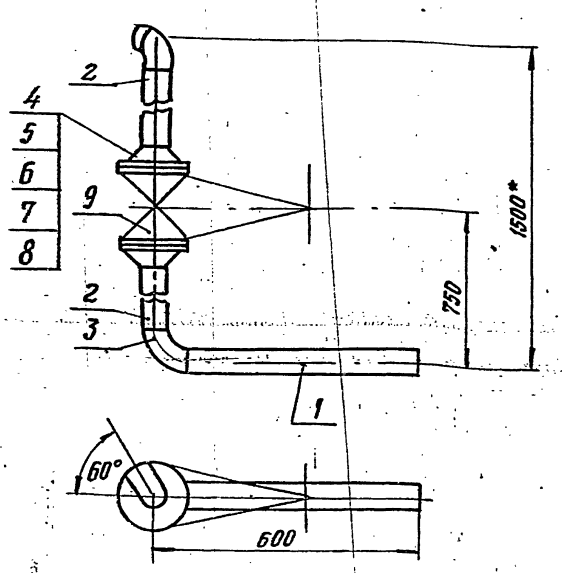

1. Предельные отклонения размеров $\pm \frac{t2}{2}$
2. Сварные швы по ГОСТ 16037-80.
3. Шероховатость деталей поз. 1, 2 по торцам - Rz 160
4* Размеры для справок.

Изм.	Лист	№ докум.	Подп.	Дата
Разраб.		Кузнецова		
Пров.		Сидоров		
Гл. конст.		Сидоров		
Н. контр.		Молоткова		
Утв.		Катерманяк		

Т016.002505.000СБ

Трубопровод
Сборочный чертеж

Лит.	Масса	Масштаб
	31.56	1:10
Лист	Листов 1	

ГИПРОТЕХМОНТАЖ
Москва

Инв. № подл. | Подп. и дата | Взам. инв. № | Инв. № дубл. | Подп. и дата

Формат	Зона	Поз.	Обозначение	Наименование	Кол.	Примеч.
				Документация		
			Т01Б.002 5СЕ.000 СБ	Сборочный чертеж		
				Детали		
Б4		1	Т01Б.002 5СЕ.001	Патрубок		
				Труба 32х2 ГОСТ 10704-76 / В-Ст3сп ГОСТ 10705-80		
				ℓ = 399±3.0 мм	1	6,5 кг
				Стандартные изделия		
		2		Фланец 1-25-6		
				ГОСТ 12821-80 Ст3сп2	1	0,76

Т01Б.002 505.000

Изм. Лист № докум. Подп. Дата
Разраб. Кузнецова
Пров. Сидоров
Н.контр. Молоткова
Утв. Чегерминский

Трубопровод

Лит | Лист | Листов 1

ГИПРОТЕХМОНТАЖ Москва

Копировал | Формат А4

Формат	Зона	Поз.	Обозначение	Наименование	Кол.	Примеч.
				Документация		
А4			Т01Б.002 507.000 СБ	Сборочный чертеж		
				Детали		
Б4		1	Т01Б.002 507.001	Патрубок		
				Труба 57х3 ГОСТ 10704-76 / В-Ст3сп ГОСТ 10705-80		
				ℓ = 1420±1.2	1	5,7кг
Б4		2	Т01Б.002 507.002	Патрубок		
				Труба 57х3 ГОСТ 10704-76 / В-Ст3сп ГОСТ 10705-80		
				ℓ = 850±0.8	1	3,4кг
				Стандартные изделия		
		3		Отвод 90° 57х3		
				ГОСТ 17375-83	4	0,5кг

Т01Б.002507.000

Изм. Лист № докум. Подп. Дата
Разраб. Агеева
Пров. Кузнецова
Гл.констр. Сидоров
Н.контр. Молоткова
Утв. Чегерминский

Трубопровод

Лит | Лист | Листов 1

ГИПРОТЕХМОНТАЖ Москва

Копировал | Формат А4

Т01Б.002 506.000СБ

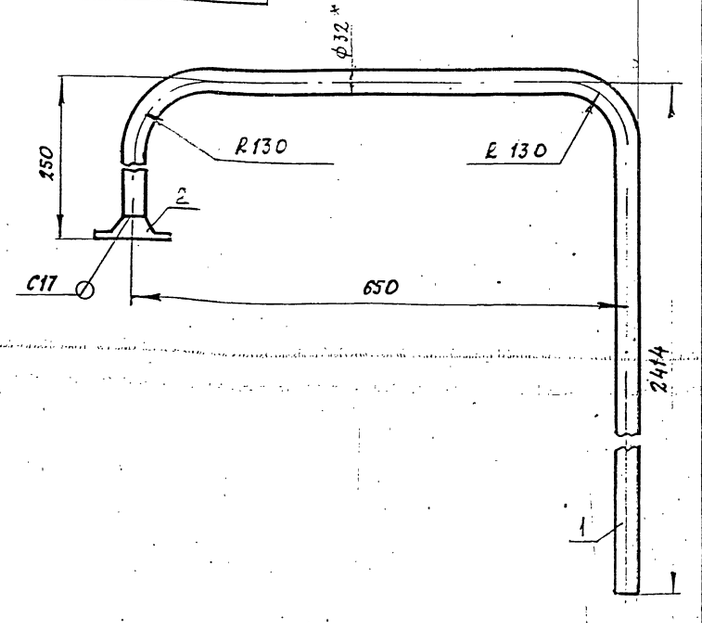

1. Неуказанные предельные отклонения размеров $\pm \frac{t2}{2}$
2. Шероховатость детали поз.1 по торцам - $R_z 160$
3. Сварные швы по ГОСТ 16037-80
4. * Размеры для справок

Т01Б.002 506.000 СБ

Изм. Лист № докум. Подп. Дата
Разраб. Кузнецова
Пров. Сидоров
Гл.констр. Сидоров
Н.контр. Молоткова
Утв. Чегерминский

Трубопровод
Сборочный чертеж

Лит	Масса	Масштаб
	7,3	1:5
Лист	Листов 1	

ГИПРОТЕХМОНТАЖ Москва

Копировал | Формат А4

Т01Б.002507.000СБ

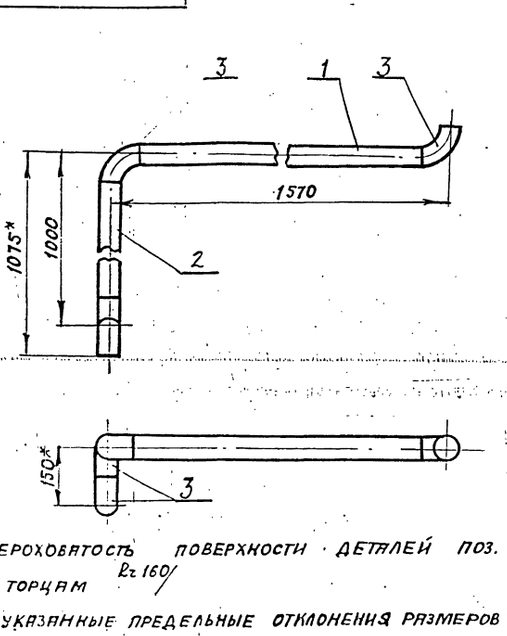

1. Шероховатость поверхности деталей поз. 1.2 по торцам $R_z 160$
2. Неуказанные предельные отклонения размеров $\pm \frac{t2}{2}$
3. Сварные швы С17 по ГОСТ 16037-80
4. * Размеры для справок

Т01Б.002507.000СБ

Изм. Лист № докум. Подп. Дата
Разраб. Агеева
Пров. Кузнецова
Гл.констр. Сидоров
Н.контр. Молоткова
Утв. Чегерминский

Трубопровод
Сборочный чертеж

Лит	Масса	Масштаб
	11,1	1:10
Лист	Листов 1	

ГИПРОТЕХМОНТАЖ Москва

Копировал | Формат А4

Формат	Зона	Поз.	Обозначение	Наименование	Кол.	Примечание
				Документация		
А2			А12В 059.000 СБ	Сборочный чертеж		
А2			А 12 В 059.000 СО	Схема автоматизации		
А2			А 12 059.000 ЭЧ	Схема электрических соединений		
				Сборочные единицы		
А4		1	А12В 058.010	Статив	1	
А4		2	А.12В 058.030	Сочленение исполнительного механизма МЭО-100/25-0,25 Р с регулирующим клапаном Т-33 б	1	
А4		3	А12В 058.060	Сочленение исполнительного механизма МЭО-100/25-0,25 Р с регулирующим клапаном	1	
А4		4	А 12 В 058.070	Сочленение исполнительного механизма МЭО-100/25-0,25 Р с регулирующим клапаном 9с-3-32	1	
А4		5	А12В 059.010	Статив	1	

Инв.№ подл. | Подп. и дата | Взам. инв.№ | Инв.№ дубл. | Подп. и дата

Изм.	Лист	N докум.	Подп.	Дата
Разраб.		Чебоксаров		IX-87
Пров.		Фрадкин		
Рук. гр.		Фрадкин		
Н.контр.		Литвак		
Утв.		Спивак		

А12В 059.000

Крупноблочная деаэрационно-питательная установка КБДПУ 15-30
Установка приборов контроля и автоматизации

Лит. | Лист 1 | Листов 3

СантехПроект

Формат А4

Формат	Зона	Поз.	Обозначение	Наименование	Кол.	Примечание
				Стандартные изделия		
		6		Сосуд уравнительный СУМ-63 ОСТ 25-1160-84	2	
				Прочие изделия		
		7		Установка Г-16-80 манометра МТП160×6 ТКЧ-3136-70	2	
		8		Установка Г-16-225 манометра МТП 160×10 ТКЧ-3138-70	1	
		9		Установка В-16-225 манометра МТП 160×1 ТКЧ-3139-70	3	
		10		Установка Г-16-225 мановакуумметра МВТП 160×1,5 ТКЧ-3138-70	1	
		11		Установка В-200-450 мановакуумметра МВТП 160×1,5 ТКЧ-3141-70	1	
		12		Установка 1 датчика ДПЭ-1 ТМЧ-113-74	4	
		13		Установка термометра ПЧ1 240 103 В оправе на Ру 6 кгс/см² ТМЧ-142-75	5	

Инв.№ подл. | Подп. и дата | Взам. инв.№ | Инв.№ дубл. | Подп. и дата

Изм.	Лист	N докум.	Подп.	Дата

А12В 059.000 Лист 2

Формат А4

Формат	Зона	Поз.	Обозначение	Наименование	Кол.	Примечание
		14		Установка термометра ПЗ 1240 103 В оправе на Ру 6 кгс/см² ТМЧ-142-75	2	
				Материалы		
		15		Труба 14×2 ГОСТ 8734-75 / Д ГОСТ 8733-74	68	м

Приборы контроля и автоматизации заказываются по заказной спецификации раздела автоматизации рабочего проекта котельной

Изделия, изготавливаемые по типовым монтажным чертежам ТМ и отраслевым нормалям, типовые конструкции ТК поставляются Главмонтажавтоматикой Минмонтажспецстроя СССР.

Инв.№ подл. | Подп. и дата | Взам. инв.№ | Инв.№ дубл. | Подп. и дата

Изм.	Лист	N докум.	Подп.	Дата

А12В 059.000 Лист 3

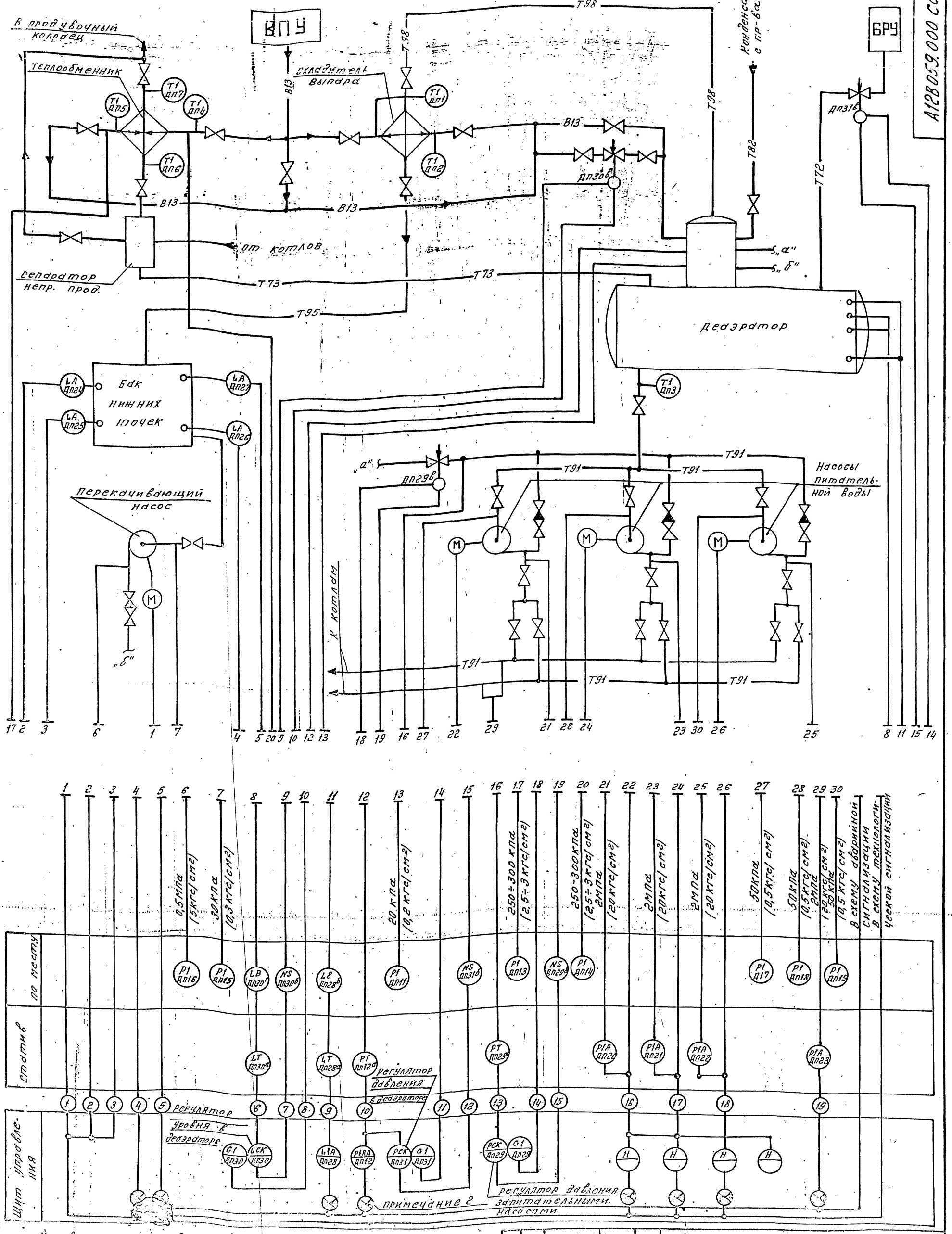

Изм.	Лист	№ докумен.	Подп.	Дата	А12В059.000 СО
Разраб.		Нагли			Крупноблочная деаэрационно-питательная установка КБДУ 15-30. Установка приборов контроля и автоматизации. Схема автоматизации.
Провер.		Этингон			Лит. / Масса / Масшт.
Рук. гр.		Нагли			
Гл. спец.		Этингон			Лист 1 / Листов 1
Н. контр.		Черных			САНТЕХПРОЕКТ
Утв.					

Инв. № подл. | Подп. и дата | Взам. инв. № | Инв. № дубл. | Подп. и дата

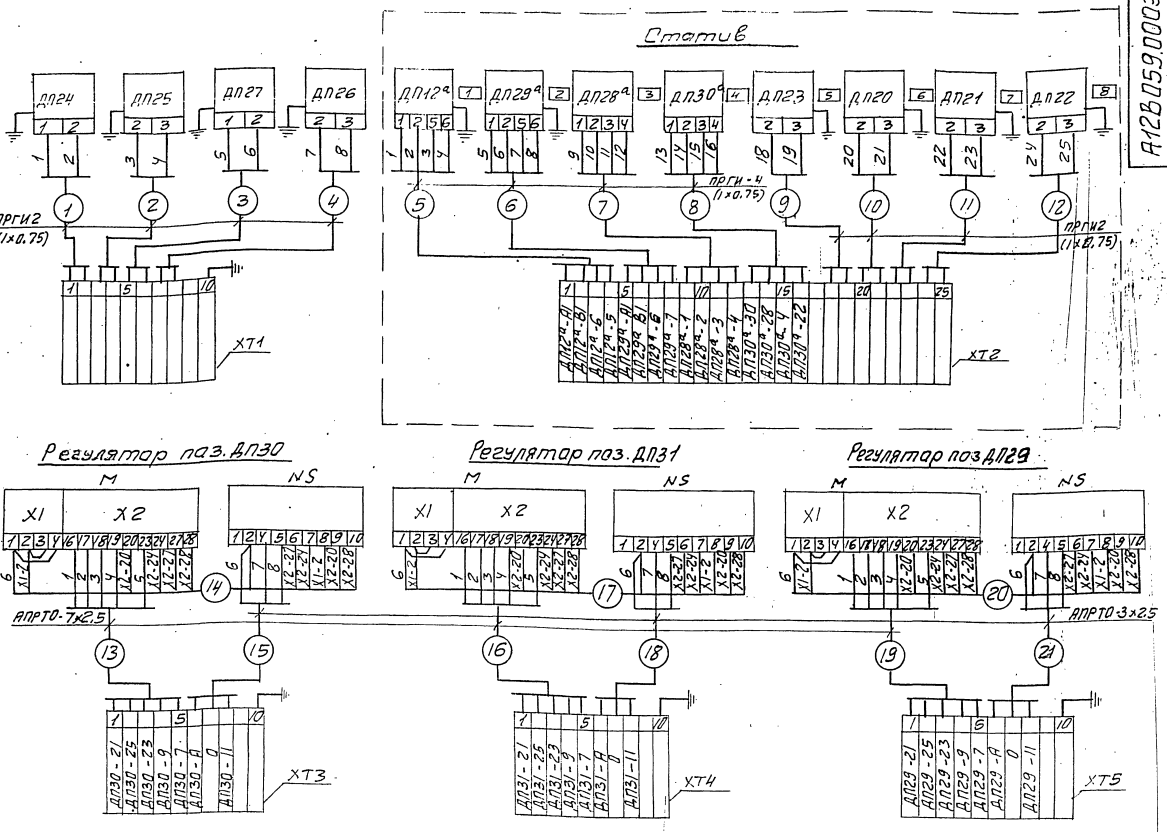

Перечень надписей в рамках

N рамки	Текст надписей	к-во	Примеч.
1	Давление в деаэраторе	1	
2	Давление питательной воды	1	
3	Уровень в деаэраторе (контроль)	1	
4	Уровень в деаэраторе (регулирование)	1	
5	Давление в питательных магистралях	1	
6	Насос N°1	1	
7	Насос N°2	1	
8	Насос N°3	1	

Перечень элементов схемы

Обозн.	Наименование	Тип	к-во	Прим.
ДП12а; ДП29а;	Преобразователь	сапфир 22ДИ	2	
ДП28а; ДП30а	Дифманометр	ДМ	2	
ДП20... ДП23	Манометр эл. контактный	ЭКМ	4	
ДП21... ДП27	Датчик уровня поплавковый	ДПЭ	4	
ХТ2	Коробка соединительная	КСП-25	1	
ХТ1 ХТ3...ХТ5	То же	КС-10-1	4	
М	Исполнительный механизм	МЭО	3	
NS	Усилитель	У29	3	
—	Провод	ПРГИ×0.75		
—	Провод	АПРТО-3×2.5		
—	Провод	АПРТО-7×2.5		

1. Маркировка цепей дана условно. В нижней части соединительных коробок при монтаже проставляется отсутствующая маркировка, в соответствии с реальным проектом.
2. Провод ПРГИ и АПРТО прокладывается в предусматренном для этого металлорукаве.
3. В один из кабелей, подводимых к коробке от щита управления, предусматреть жилу для заземления статива.

| | | |

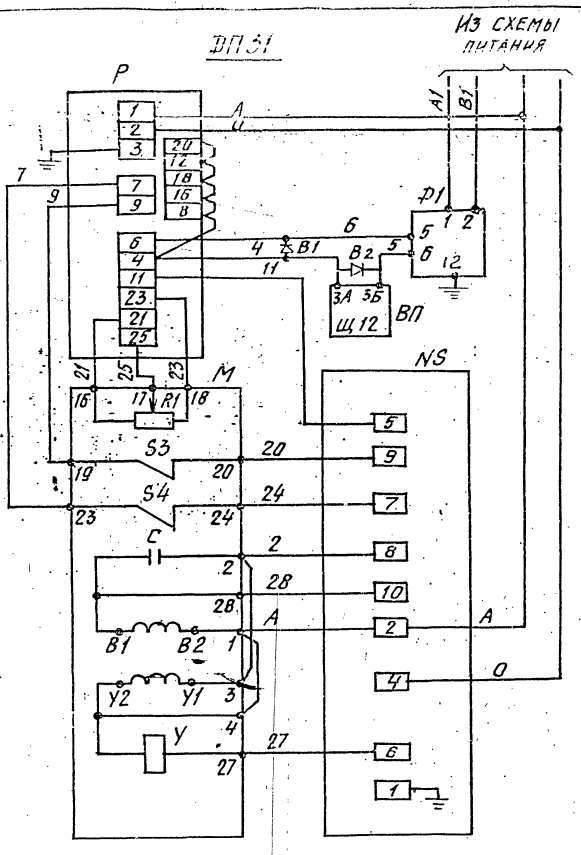

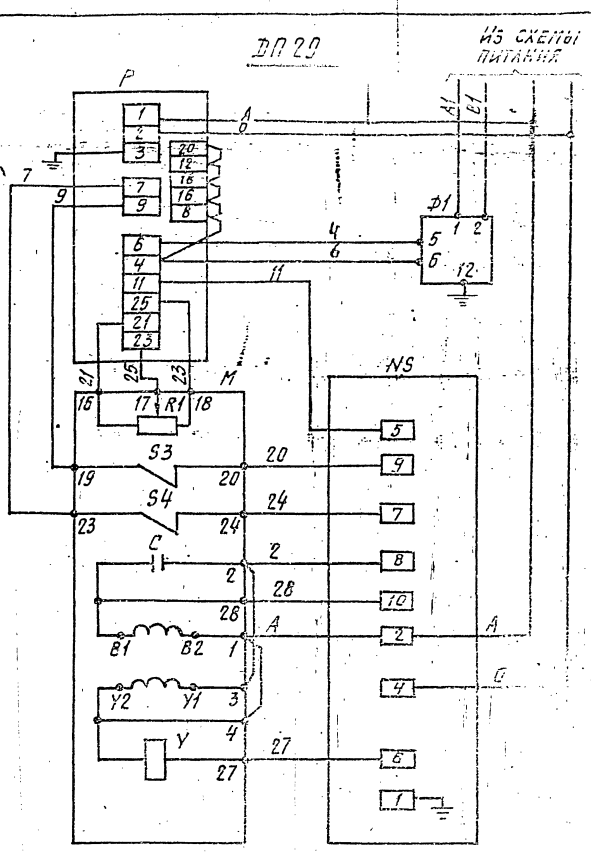

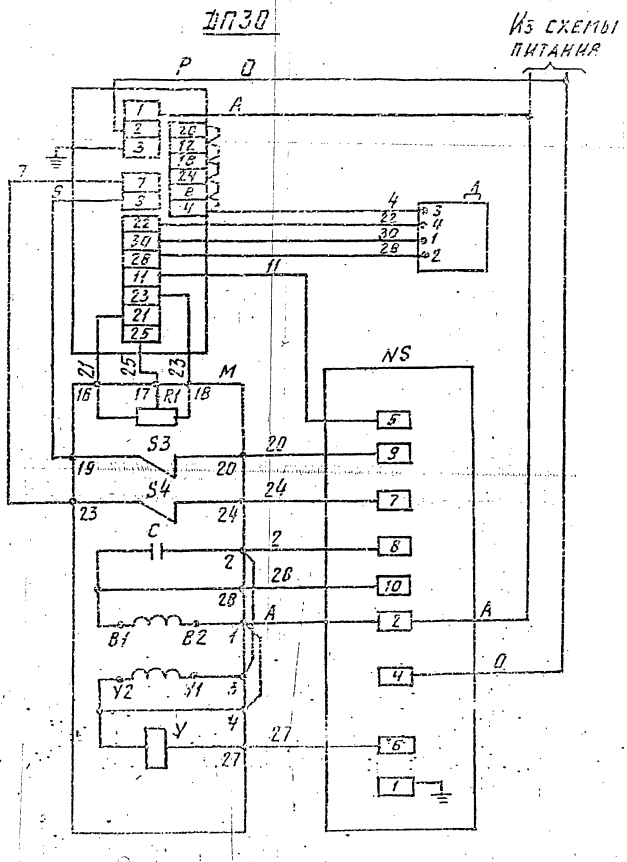

Перечень элементов схемы

Обозначение	Наименование	К-во	Примечание
	Аппаратура на щите управления.		
Р	Регулирующий прибор РС-29.	1	
ВП	Вторичный прибор	1	
В1;В2	Защитное устройство В-01.	2	
	Аппаратура по месту		
М	Механизм электрический однооборотный МЭО	1	
R1	Датчик реостатный	1	Комплект исполнительного механизма
S3;S4	Микропереключатель	2	
Y	Электромагнит	1	
С	Конденсатор	1	
NS	Усилитель трёхпозиционный У29.3	1	
Д1	Датчик „Сапфир"	1	
D	Дифференциально-трансформаторный датчик.	1	

О[illegible]ЕМЕ РЕГУЛЯТОРА ПЕРЕД МАРКИРОВКОЙ ЖИЛ ПРОСТАВИТЬ ИНДЕКС, СООТВЕТСТВУЮЩИЙ ПОЗИЦИИ РЕГУЛИРУЮЩЕГО ПРИБОРА.

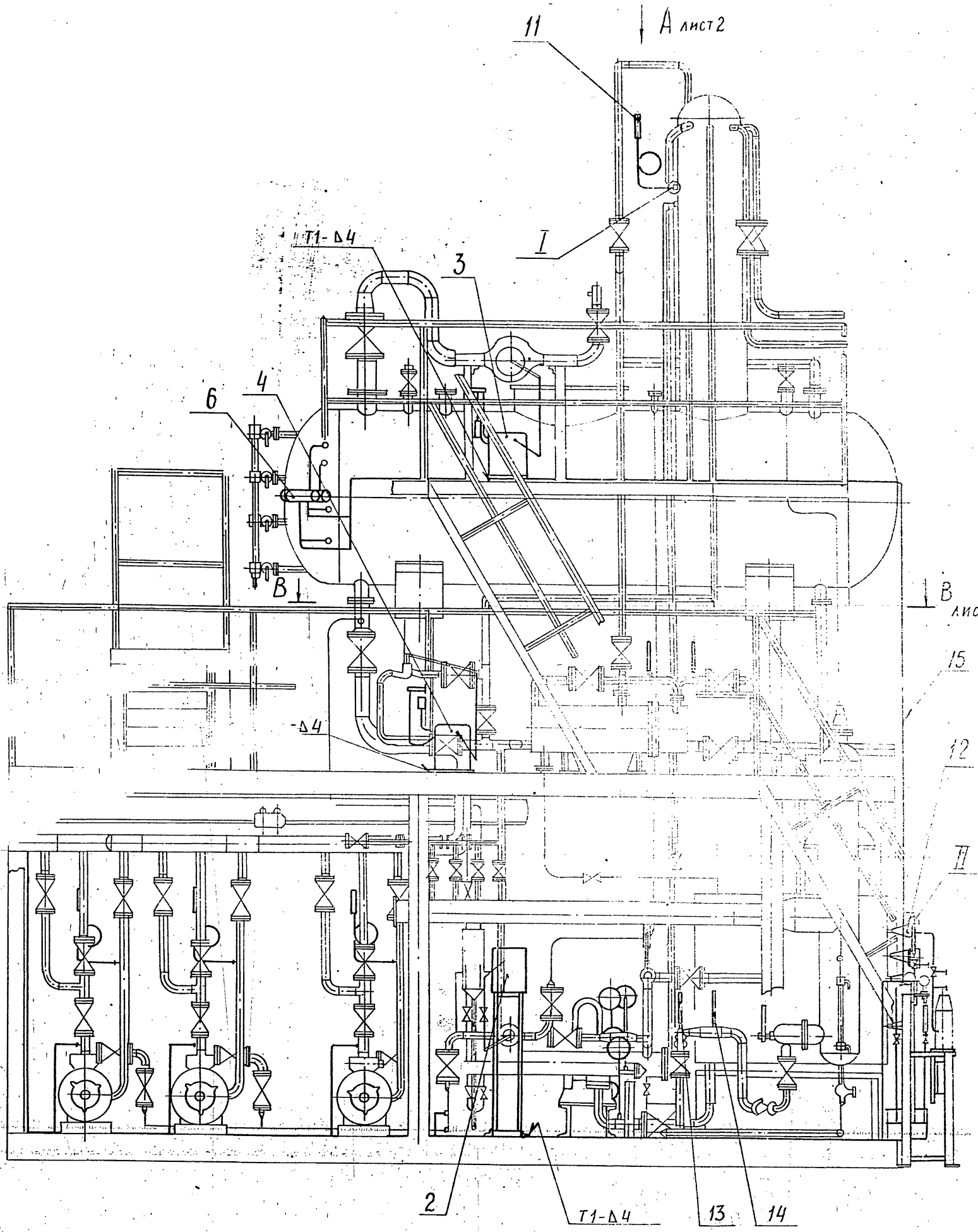

I
М 1:2

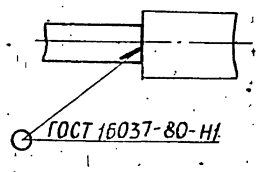

II
М 1:1

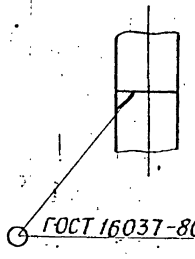

Сварные швы по ГОСТ 5264-80

					А12В059.000 СБ	
Изм.	Лист	№ докум.	Подп.	Дата	Крупноблочная деэрационно-питательная установка КБДПУ 15-30 Установка приборов контроля и автоматизации	Лит. И; Масса 399,5; Масштаб 1:20
Разраб.		Чебоксаров		IX-XX		Лист 1 Листов 2
Пров.		Фрадкин				САНТЕХПРОЕКТ
Рук. гр.		Фрадкин				
Гл. спец.		Грановский				
Н. контр.		Литвак				
Утв.		Ершов				

Инв. № подл. | Подп. и дата | Взам. инв. № | Инв. № дубл. | Подп. и дата

Вид А

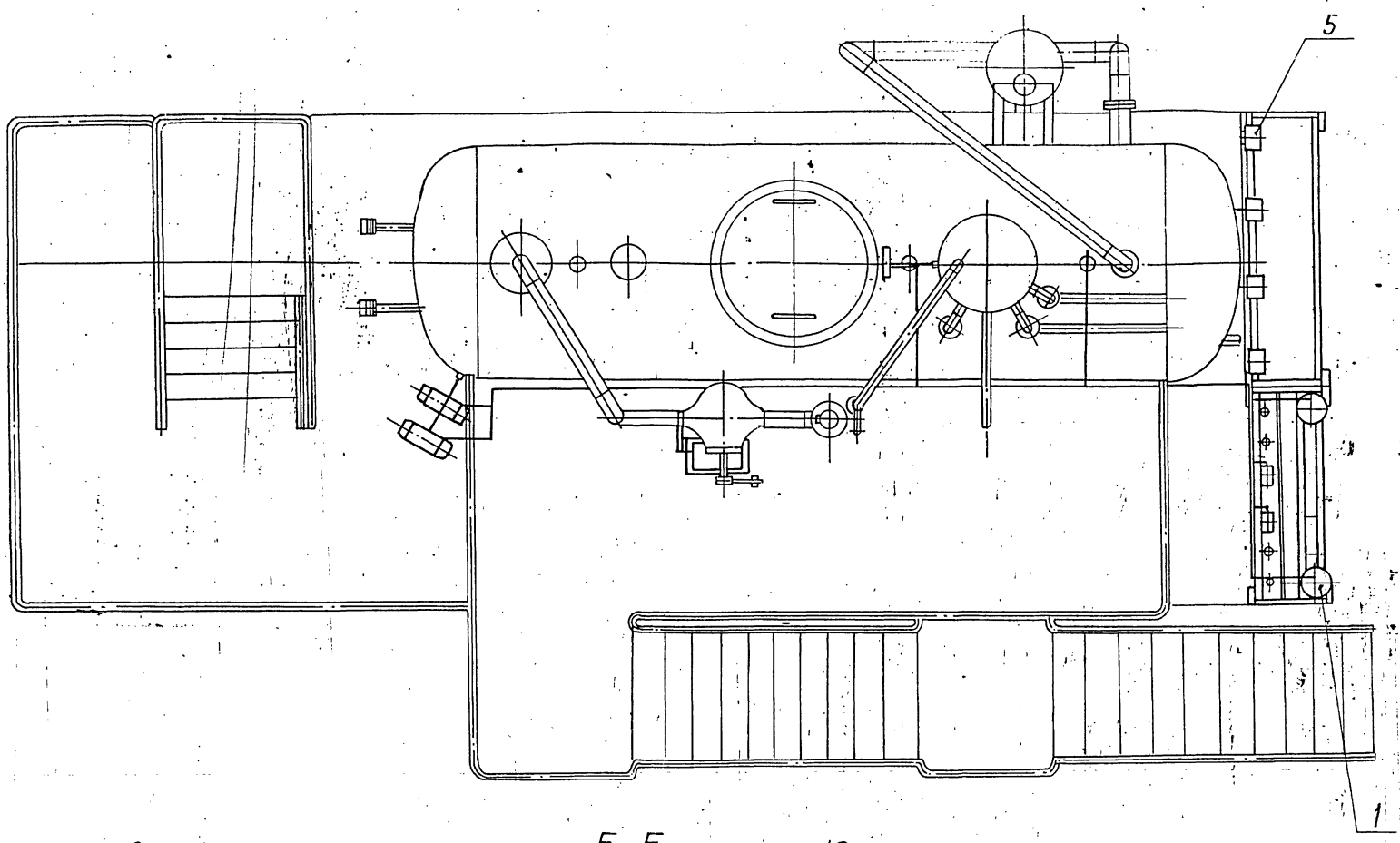

Е-Е

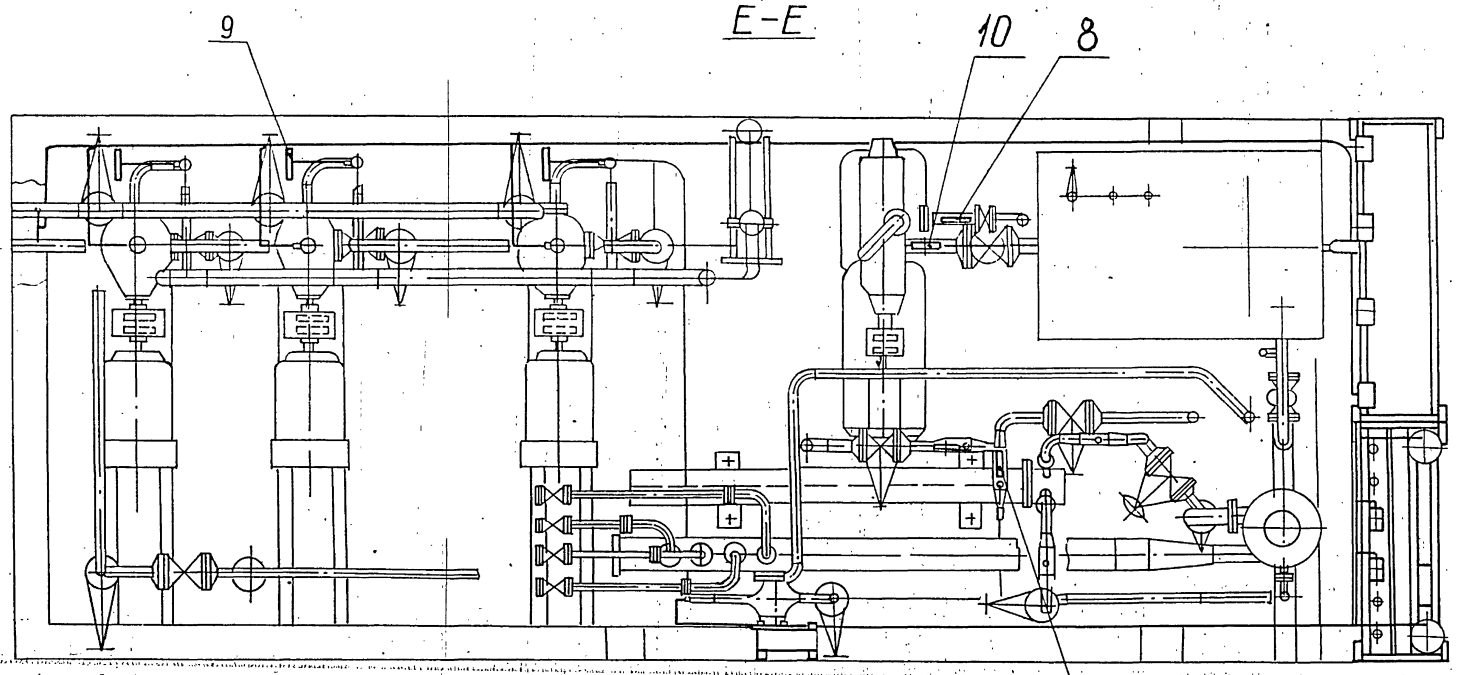

В - В

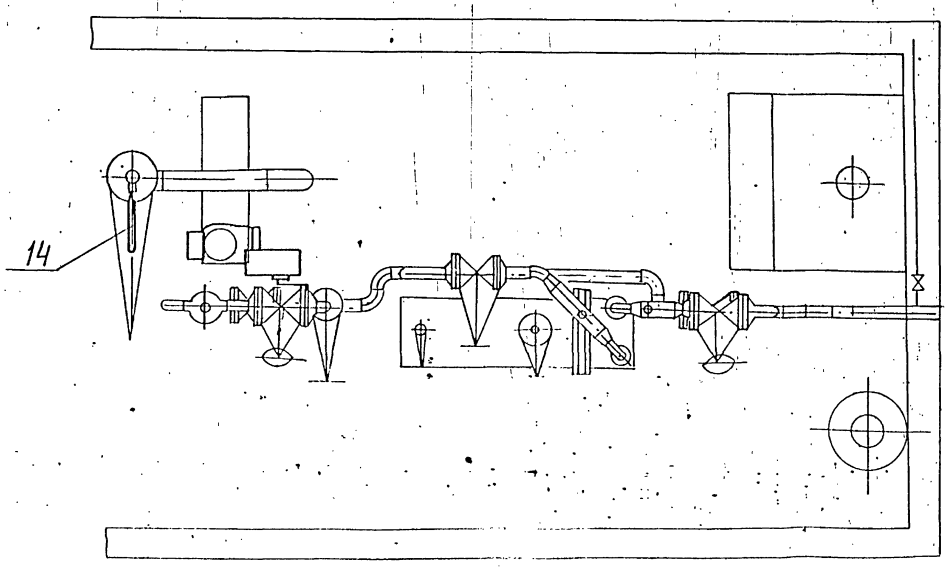

Формат	Зона	Поз.	Обозначение	Наименование	Кол.	Примечание
				Документация		
А2			А12В058.010 СБ	Сборочный чертеж		
				Стандартные изделия		
		1		Болт М6×25.36		
				ГОСТ 7798-70	4	
		2		Гайка М6.4		
				ГОСТ 5915-70	4	
		3		Шайба 6.02		
				ГОСТ 11371-78	4	
				Прочие изделия		
		4		Установка 1 дифманометра ДМ		С одной обвязкой
				модели 3583 перепад		
				25кПа (0,25 кгс/см²)		
				ТМ4-390-86	1	
		5		Установка 1 дифманометра ДМ		С одной обвязкой
				модели 3583 перепад		
				4кПа (400 кгс/м²)		
				ТМ4-390-86	1	

Подп. и дата | Инв. № дубл. | Взам. инв. № | Инв. № подл. | Подп. и дата

Изм.	Лист	N докум.	Подп.	Дата
Разраб.	Меднова	Медн	11-87	
Пров.	Фрадкин			
Рук. гр.	Фрадкин			
Н. контр.	Литвак			
Утв.	Спивак			

А12В058.010

Статив

Лит.	Лист	Листов
И	1	2

САНТЕХПРОЕКТ

Формат А4

Формат	Зона	Поз.	Обозначение	Наименование	Кол.	Примечание
		6		Установка 1 преобразователя Сапфир		
				22ДИ-2130-02-УХА		
				3,1-0,5/25 кПа-05		
				ТМ4-411-86	1	
		7		Установка 1 преобразователя Сапфир		
				22ДИ-2150-02-УХЛ		
				3,1-0,5/25 МПа-05		
				ТМ4-411-86	1	
		8		Установка 2 коллектора КС-1100		
				ТМ4-419-86	1	
		9		Рама РПП-2		
				ТМ4-546-81	1	
		10		Коробка соединительная КСП-25		
				0.528.012 ТУ	1	
				Материалы		
		11		Провод ПРГИ 1×0.75		
				ГОСТ 20520-80	16	м
		12		Трубка ПВХ 9×1		
				ТУ6-05-1342-76	4	м

Подп. и дата | Инв. № дубл. | Взам. инв. № | Инв. № подл. | Подп. и дата

Изм.	Лист	N докум.	Подп.	Дата

А12В058.010

Лист 2

Формат А4

Формат	Зона	Поз.	Обозначение	Наименование	Кол.	Примечание
				Документация		
А2			А12В059.010 СБ	Сборочный чертеж		
				Прочие изделия		
		1		Установка 2 манометра ЭКМ-160×1У		
				ТМ4-413-86	4	
		2		Установка 1 коллектора КС-700		
				ТМ4-419-86	2	
		3		Рама РПП-1		
				ТМ4-546-81	2	

Подп. и дата | Инв. № дубл. | Взам. инв. № | Инв. № подл. | Подп. и дата

Изм.	Лист	N докум.	Подп.	Дата
Разраб.	Меднова	Медн	11-87	
Пров.	Фрадкин			
Рук. гр.	Фрадкин			
Н. контр.	Литвак			
Утв.	Спивак			

А12В059.010

Статив

Лит.	Лист	Листов
И		1

САНТЕХПРОЕКТ

А12В.058.010СБ

Серия 5.903-11 выпуск 1-2

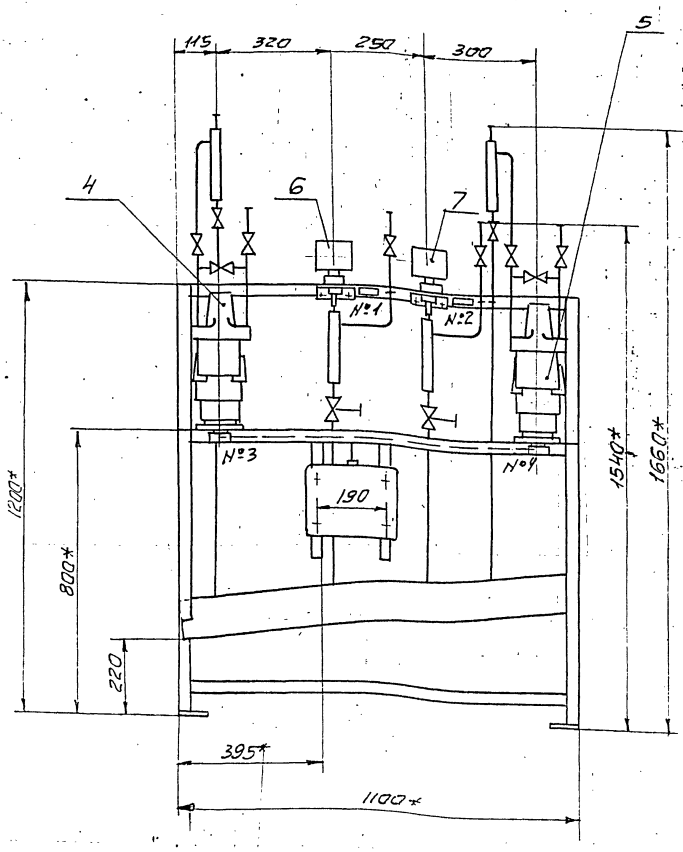

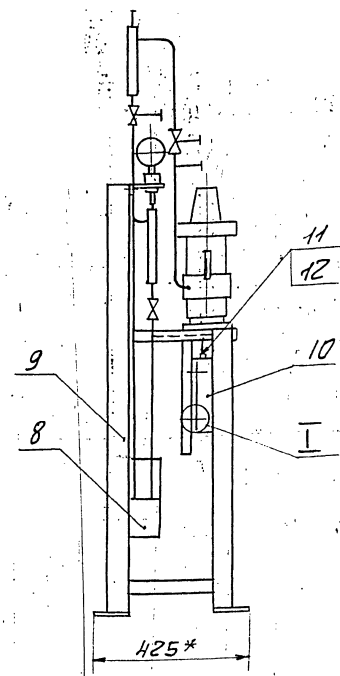

I
М1:1

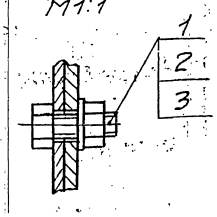

№ рамки	Текст надписи в рамке	Кол.	Примеч.
1	Давление в деаэраторе	1	
2	Давление питательной воды	1	
3	Уровень в деаэраторе (контроль)	1	
4	Уровень в деаэраторе (регулирование)	1	

1.* Размеры для справок.
2. $\pm\frac{t_2}{2}$.
3. Провода (поз. 11) прокладывать в трубках (поз. 12)

Изм.	Лист	N докум.	Подп.	Дата	А12В.058.010 СБ			
Разр.		Медная			Статив	Лит	Масса	Масшт.
Пров.		Фрадкин				И	105	1:10
Рук. гр.		Фрадкин				Лист	Листов 1	
Гл. спец.		Граневский				Сантехпроект		
Н.-конт.		Литвак						
Утв.		Слуцкая						

Инв. N подл. | Подпись и дата | Взам. инв. N | Инв. N дубл. | Подпись и дата

23205-10 42

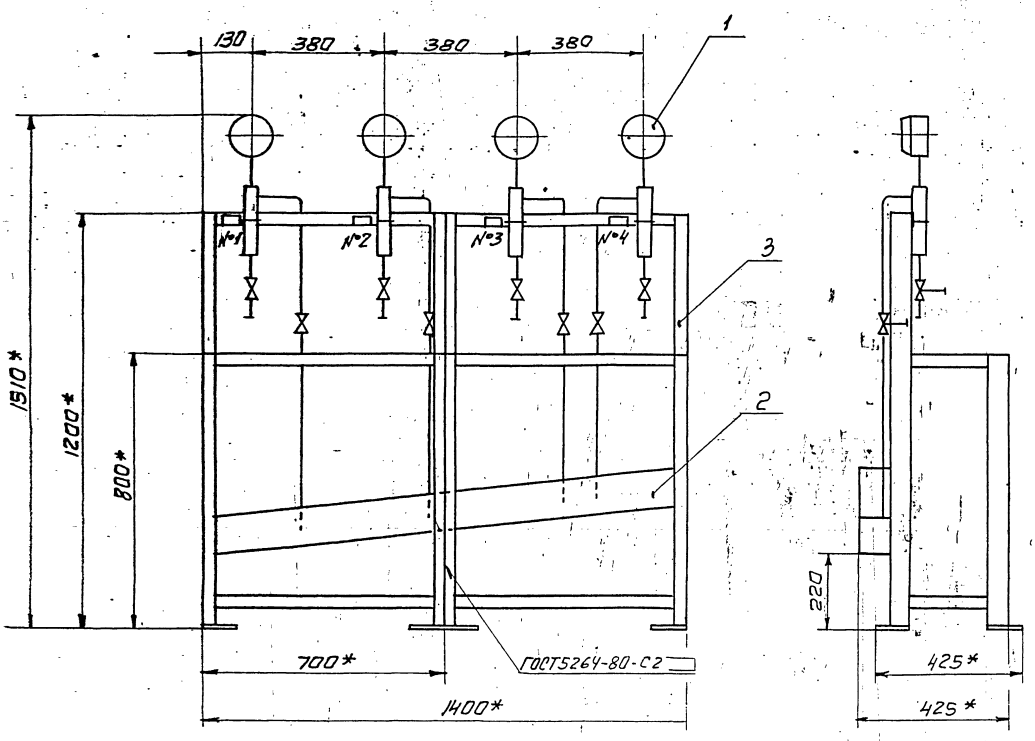

№ рамки	Текст надписи в рамке	Кол.	Примеч.
1	Давление в питательных магистралях	1	
2	Насос №1	1	
3	Насос №2	1	
4	Насос №3	1	

1.* Размеры для справок.

2 ± $\frac{t_2}{2}$.

				А12В059.010 СБ			
Изм.	Лист	N докум.	Подп.	Дата			
Разраб.		Мебнова			Статив	Лит.	Масса	Масшт.
Пров.		Фрайкин				И	75	1:10
Рук. гр.		Фрайкин				Лист	Листов 67
Гл. спец.		Грановский					
Н. контр.		Литвак				сантехпроект	
Утв.		Спивак					

Формат А2

Серия 5.903-11 выпуск 1-2

A12B058.005

6,3 (√)

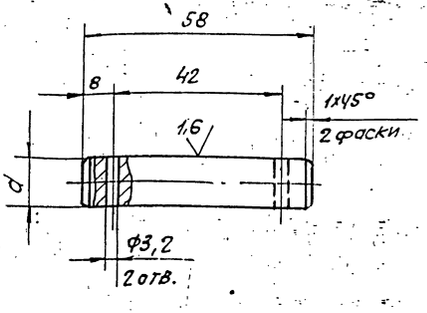

Обозначение	d, мм	Масса, кг
A12B058 005	12	0,06
—01	15	0,08

Неуказанные предельные отклонения размеров: H14; h14; $\pm\frac{t2}{2}$

Изм	Лист	№ докум.	Подп.	Дата
Разраб.		Волобуева		9-87
Пров.		Фрадкин		
Рук.гр.		Мерзлякова		
Гл.спец.		Грановский		
Н.контр.		Литвак		
Утв.		Спивак		

A12B058.005

Ось

Лит.	Масса	Масштаб
И	см. табл.	1:1

Лист | Листов 1

Ст-3 ГОСТ 380-71

САНТЕХПРОЕКТ

Формат	Зона	Поз.	Обозначение	Наименование	Кол.	Примечание
				Документация		
А2			A12B058.030СБ	Сборочный чертеж		
				Сборочные единицы		
А4		1	A12B058.040	Опора	1	
				Детали		
А4		2	A12B058.005	Ось	1	
		3	—01	Ось	1	
				Стандартные изделия		
				Болты ГОСТ 7798-70		
		4		М6 x 25.36	4	
		5		М12 x 40.36	4	
		6		Винт М4 x 20.36		
				ГОСТ 17473-80	4	
				Гайки ГОСТ 5915-70		
		7		М4.4	4	
		8		М6.4	4	
		9		М12.4	4	

A12B058.030

Изм	Лист	№ докум.	Подп.	Дата
Разраб.		Волобуева		9-87
Пров.		Фрадкин		
Рук.гр.		Мерзлякова		
Н.контр.		Литвак		
Утв.		Спивак		

Сочленение исполнительного механизма МЭО-100/25-0,25Р с регулирующим клапаном Т-33б

Лит.	Лист	Листов
И	1	3

САНТЕХПРОЕКТ

Формат А4

Формат	Зона	Поз.	Обозначение	Наименование	Кол.	Примечание
				Шайбы ГОСТ 11371-78		
		10		6.02	4	
		11		12.02	2	
		12		16.02	2	
		13		Шплинт 3,2 x 2,2		
				ГОСТ 397-79	4	
				Прочие изделия		
		14		Механизм электрический исполнительный МЭО-100/25-0,25Р		
				ТУ25-02.191401-81	1	
		15		Усилитель трехпозиционный У29.3		
				ТУ25.02 (61)-84	1	
		16		Коробка соединительная КС-10-1		
				ТУ36.2568-83	1	
				Материалы		
				Провода ГОСТ 20520-80		
		17		АПРТО-7 x 2,5	2,0	м
		18		АПРТО-3 x 2,5	0,5	м

Изм	Лист	№ докум.	Подп.	Дата

A12B058.030

Лист 2

Формат А4

Формат	Зона	Поз.	Обозначение	Наименование	Кол.	Примечание
				Металлорукав ТУ22-3988-77		
		19		РЗ-ЦХ-Ш ф18 мм	0,5	м
		20		РЗ-ЦХ-Ш ф25мм	1,5	м
			Переменные данные для исполнений:			
				A12B058.030		
				Сборочные единицы		
А4		21	A12B058.050	Штанга	1	
				A12B058.030-01		
				Сборочные единицы		
А4		21	A12B058.050-01	Штанга	1	
				A12B058.030-02		
				Сборочные единицы		
А4		21	A12B058.050-02	Штанга	1	

Изм	Лист	№ докум.	Подп.	Дата

A12B058.030

Лист 3

Копировал Рошкова 23205-10 44 Формат А4

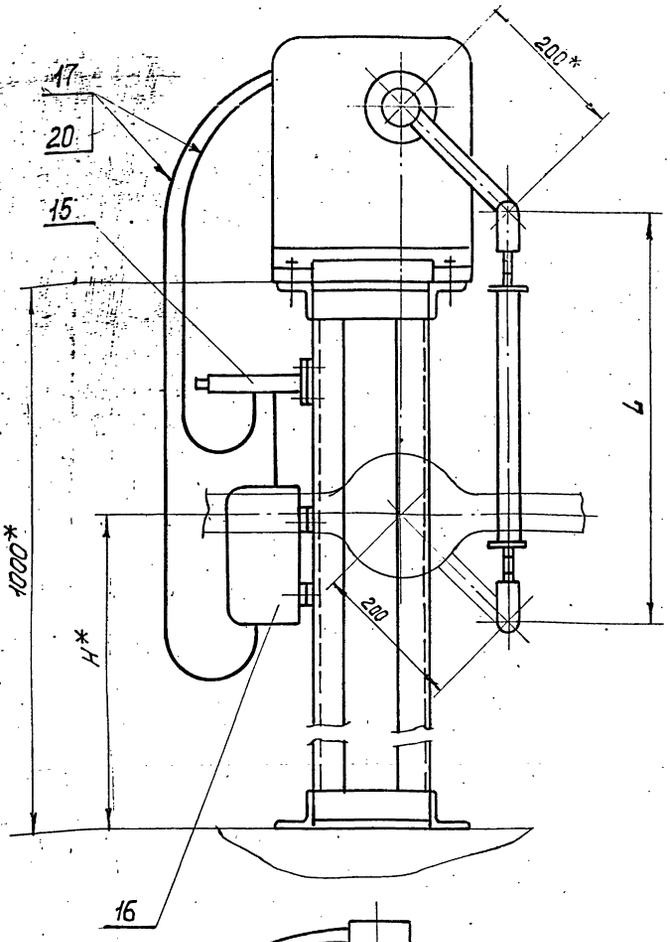

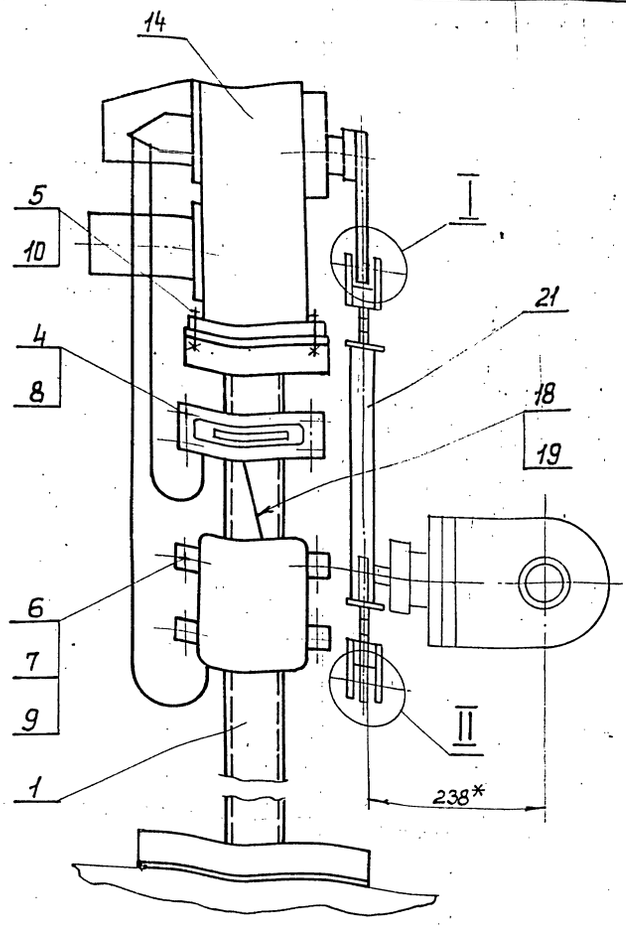

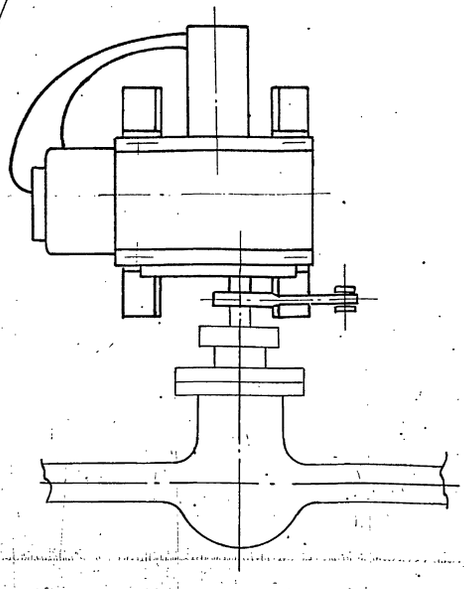

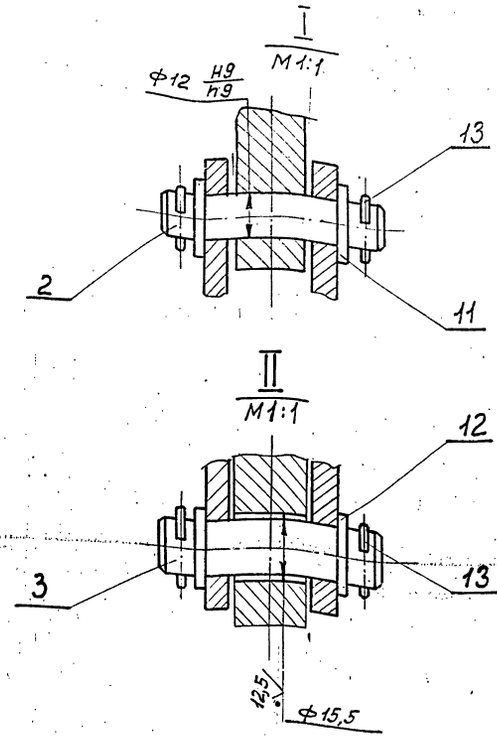

Обозначение	Тип блока КБДПУ	Размеры, мм H*	Размеры, мм L	Масса, кг
А 12 В 058. 030	15 - 20	700	540	54,9
	15 - 30			
-01	25 - 76	690	550	54,95
-02	50 - 76	740	500	54,8
	50 - 114			
	100 - 114			
	100 - 120			
	100 - 180			

1 *Размеры для справок.

2 H14; h14; $\pm \frac{IT}{2}$.

3 Провода поз. 17 прокладывать в металлорукаве поз. 20; провода поз. 18 прокладывать в металлорукаве поз. 19.

					А 12 В 058. 030 СБ		
Изм.	Лист	№ докум.	Подп.	Дата	Сочленение исполнительного механизма МЭО-100/25-0,25 Р с регулирующим клапаном Т-336	Лит.	Масса / Масштаб
Разраб.		Волобуева		9.81		И	см. табл. / —
Пров.		Фролкин				Лист	Листов 1
Рук. гр.		Фролкин					
Гл. спец.		Фролкин				Сантехпроект	
Н. контр.		Липкина					
Утв.		Спирин					

Инв. № подл. | Подп. и дата | Взам. инв. № | Инв. № дубл. | Подп. и дата

Серия 5.903-11 Выпуск 1-2

Формат	Зона	Поз.	Обозначение	Наименование	Кол.	Примечание
				Документация		
А3			А12В058.040СБ	Сборочный чертеж		
				Детали		
Б4		1	А12В058.018	Уголок		
				Уголок 50×50×5-Б ГОСТ 8509-86 / Ст3-Т ГОСТ 535-79		
				L=144-1,0	4	0,54 кг
Б4		2	А12В058.019	Уголок		
				Уголок 50×50×5-Б ГОСТ 8509-86 / Ст3-Т ГОСТ 535-79		
				L=180-1,0	2	0,68 кг
Б4		3	А12В058.021	Уголок		
				Уголок 50×50×5-Б ГОСТ 8509-86 / Ст3-Т ГОСТ 535-79		
				L=300-1,3	2	1,13 кг
АУ		4	А12В058.022	Плита	1	
Б4		5	А12В058.023	Полоса		
				Полоса ПП-30 ТУ 36.1113-75		
				ℓ=200-1,1	2	0,52 кг

Изм.	Лист	№ докум.	Подп.	Дата
Разраб.		Волобуева		9-87
Пров.		Фрадкин		
Рук.гр.		Мерзлякова		
Н.контр.		Литвак		
Утв.		Сливак		

А12В058.040

Опора

Лит.	Лист	Листов
И	1	2

САНТЕХПРОЕКТ

Формат А4

Формат	Зона	Поз.	Обозначение	Наименование	Кол.	Примечание
		6	А12В058.024	Швеллер 8 ГОСТ 8240-72 / Швеллер Ст3-Т-ГОСТ 535-79		
				L=980-2,3	2	6,9 кг

Изм.	Лист	№ докум.	Подп.	Дата

А12В058.040

Лист 2

Формат А4

А12В058.040СБ

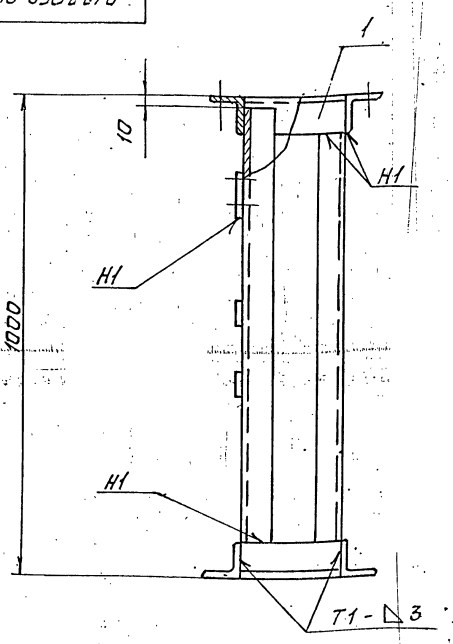

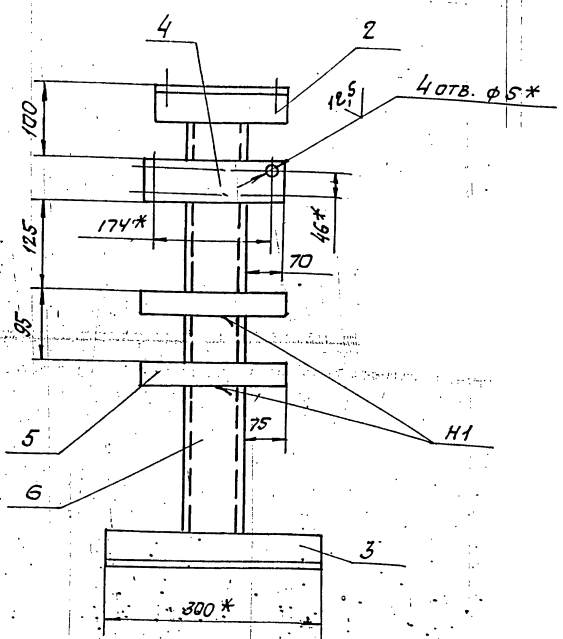

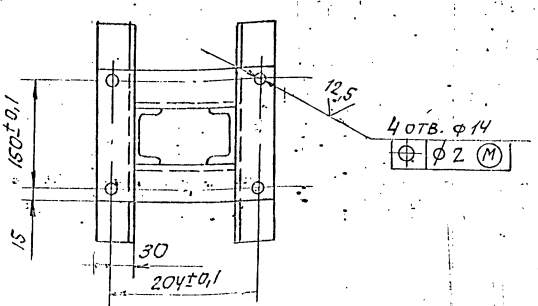

1.* Размер для справок.

2. $H14; h14; \pm\frac{t2}{2}$.

3. Сварные швы по ГОСТ 5264-80.

Изм.	Лист	№ докум.	Подп.	Дата
Разраб.		Волобуева		9-87
Пров.		Фрадкин		
Рук.гр.		Мерзлякова		
Гл.спец.		Гранковский		
Н.контр.		Литвак		
Утв.		Сливак		

А12В058.040 СБ

Опора.

Лит.	Масса	Масштаб
И	см. табл.	—
Лист	Листов 1	

САНТЕХПРОЕКТ

Инв.№ подл. | Подп. и дата | Взам. инв.№ | Инв.№ дубл. | Подп. и дата

Серия 5.903-11 выпуск 1-2

Формат	Зона	Поз.	Обозначение	Наименование	Кол.	Примечание
				Документация		
А3			А12В058.050 СБ	Сборочный чертеж		
				Детали		
А4		1	А12В032.008	Ушко	2	
		2	—01	Ушко	2	
А4		3	А12В032.009	Винт	1	
		4	—01	Винт	1	
А4		5	А12В032.011	Втулка	1	
		6	—01	Втулка	1	
А4		7	А12В032.012	Бобышка	2	
			Переменные данные для исполнений			
				А12В058.050		
				Детали		
Б4		8	А12В058.031	Труба		
				Труба 32х4 ГОСТ 8734-75 / Д ГОСТ 8733-74		
				ℓ=290-1,3	1	0,8кг
				А12В058.050-01		
				Детали		
Б4		8	А12В058.032	Труба ℓ=300-1,3		
				Труба 32х4 ГОСТ 8734-75 / Д ГОСТ 8733-74	1	0,83кг

Изм	Лист	№ докум.	Подп.	Дата	А12В058.050			
Разраб.		Волобуева		9-87	Штанга	Лит. И	Лист 1	Листов 2
Пров.		Фрадкин						
Рук.гр.		Мерзляков						
Н.контр.		Литвак						
Утв.		Спивак						

Формат А4

Формат	Зона	Поз.	Обозначение	Наименование	Кол.	Примечание
				А12В058.050-02		
				Детали		
Б4		8	А12В058.032	Труба		
				Труба 32х4 ГОСТ 8734-75 / Д ГОСТ 8733-74		
				ℓ=250-1,3	1	0,69кг
				А12В058.050-03		
				Детали		
Б4		8	А12В058.033	Труба		
				Труба 32х4 ГОСТ 8734-75 / Д ГОСТ 8733-74		
				ℓ=205-1,15	1	0,6 кг
				А12В058.050-04		
				Детали		
Б4		8	А12В058.034	Труба		
				Труба 32х4 ГОСТ 8734-75 / Д ГОСТ 8733-74		
				ℓ=430-1,55	1	1,2кг
				А12В058.050-05		
				Детали		
Б4		8	А12В058.035	Труба		
				Труба 32х4 ГОСТ 8734-75 / Д ГОСТ 8733-74		
				ℓ=470	1	1,3кг

Изм	Лист	№ докум.	Подп.	Дата	А12В058.050	Лист 2

Формат А4

А12В058.050СБ

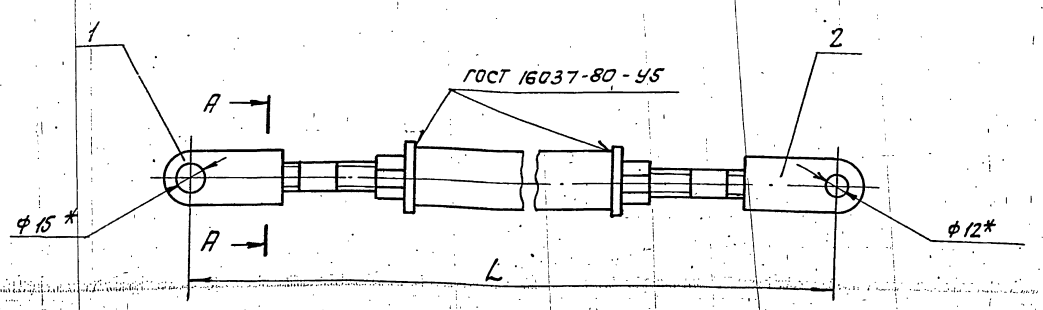

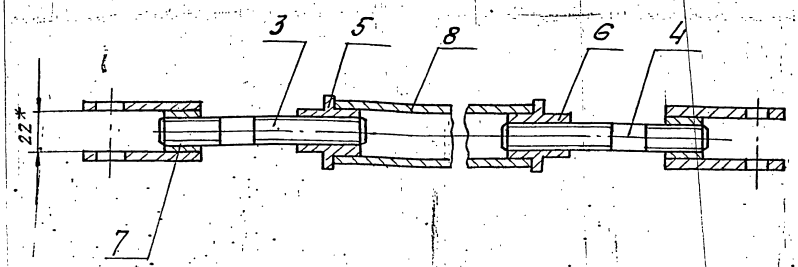

А—А
М1:1

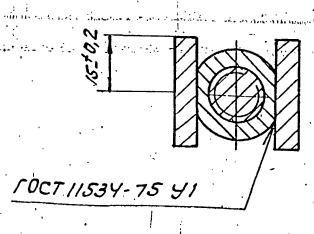

* Размеры для справок.

Обозначение	L, мм	Масса, кг
А12В058.050	540-1,75	1,95
—01	550-1,75	2,00
—02	500-1,75	1,85
—03	455-1,55	1,75
—04	680-2,0	2,35
—05	720-2,0	2,45

Изм	Лист	№ докум.	Подп.	Дата	А12В058.050 СБ			
Разраб.		Волобуева		9-87	Штанга	Лит. И	Масса См. табл.	Масштаб —
Пров.		Фрадкин						
Рук.гр.		Мерзляков						
Гл.спец.		Грановский				Лист	Листов 1	
Н.контр.		Литвак						
Утв.		Спивак						

Инв. № подл. | Подп. и дата | Взам. инв. № | Инв. № дубл. | Подп. и дата

Серия 5.903-11 Выпуск 1-2

А12В032.008

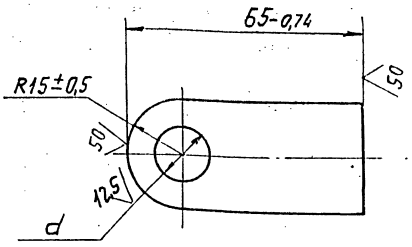

Обозначение	d, мм	Масса, кг
А12В032.008	15+0,43	0,11
-01	12+0,43	0,12

Изм.	Лист	№ докум.	Подп.	Дата
Разраб.		Золобуева		9.87
Пров.		Фрадкин		
Рук. гр.		Мерзлякова		
Н. контр.		Лентес		9.87
Утв.		Спивак		

А12В032.008

Ушко

Лит.	Масса	Масштаб
И	см. табл.	1:1
Лист	Листов	

Полоса 30х6-В ГОСТ 103-76 / В Ст3-I ГОСТ 535-79

САНТЕХПРОЕКТ

Копировал: Тужилкина Формат: А4

Инв. № подл. | Подп. и дата | Взам. инв. № | Инв. № дубл. | Подп. и дата

А12В032.009

12,5 (√)

А12В032.009

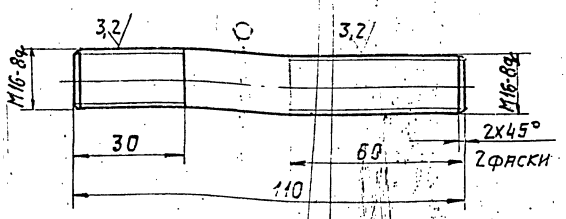

А12В032.009-01

Остальное - см. А12В032.000

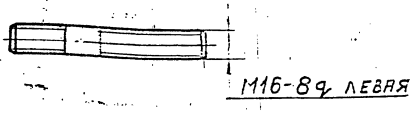

Неуказанные предельные отклонения размеров: $h14; \pm \frac{t2}{2}$

Изм.	Лист	№ докум.	Подп.	Дата
Разраб.		Золобуева		9.87
Пров.		Фрадкин		
Рук. гр.		Мерзлякова		
Н. контр.		Лентес		9.87
Утв.		Спивак		

А12В032.009

Винт

Лит.	Масса	Масштаб
И	0,17	1:1
Лист	Листов 1	

Круг 16-В ГОСТ 2590-71 / В Ст3-I ГОСТ 535-79

САНТЕХПРОЕКТ

Копировал: Тужилкина Формат: А4

Инв. № подл. | Подп. и дата | Взам. инв. № | Инв. № дубл. | Подп. и дата

А12В032.011

12,5 (√)

А12В032.011

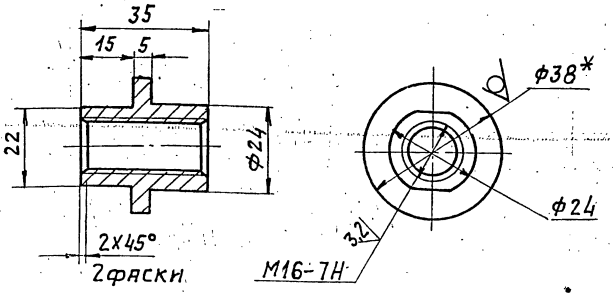

А12В032.011-01

Остальное - см. А12В032.011

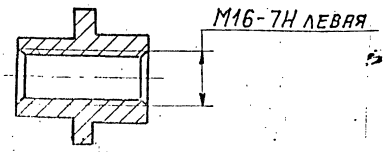

1. * Размер для справок.
2. $h14; \pm \frac{t2}{2}$

Изм.	Лист	№ докум.	Подп.	Дата
Разраб.		Золобуева		9.87
Пров.		Фрадкин		
Рук. гр.		Мерзлякова		
Н. контр.		Лентес		9.87
Утв.		Спивак		

А12В032.011

Втулка

Лит.	Масса	Масштаб
И	0,1	1:1
Лист	Листов 1	

Круг 38-В ГОСТ 2590-71 / В Ст3-II ГОСТ 535-79

САНТЕХПРОЕКТ

Инв. № подл. | Подп. и дата | Взам. инв. № | Инв. № дубл. | Подп. и дата

А12В032.012

25 (√)

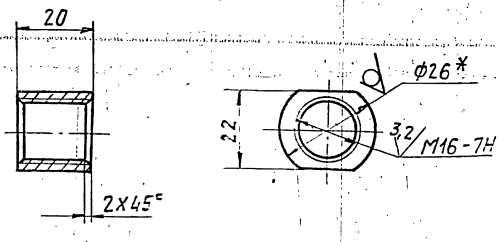

1. * Размер для справок.
2. h14

Изм.	Лист	№ докум.	Подп.	Дата
Разраб.		Золобуева		9.87
Пров.		Фрадкин		
Рук. гр.		Мерзлякова		
Н. контр.		Лентес		9.87
Утв.		Спивак		

А12В032.012

Бобышка

Лит.	Масса	Масштаб
И	0,07	1:1
Лист	Листов 1	

Круг 26-В ГОСТ 2590-71 / В Ст3-II ГОСТ 535-79

САНТЕХПРОЕКТ

Инв. № подл. | Подп. и дата | Взам. инв. № | Инв. № дубл. | Подп. и дата

Серия 5.903-11 Выпуск 1-2

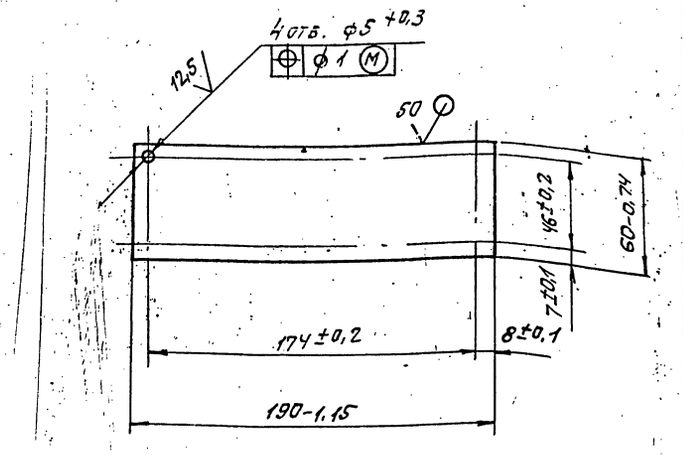

Изм.	Лист	№ докум.	Подп.	Дата
Разраб.	Волобуева			9-84
Пров.	Фрадкин			
Рук. гр.	Мерзлякова			
Гл. спец.	Грановский			
Н. контр.	Литвак			
Утв.	Спивак			

А12В058.022

Плита

Лит.	Масса	Масштаб
И	0,28	1:2

Лист Листов 1

Лист Б3 ГОСТ 19903-74
Ч-IV-В Ст-3 ГОСТ 16523-70

САНТЕХПРОЕКТ

Формат А4

Инв. № подл. | Подп. и дата | Взам. инв. № | Инв. № дубл. | Подп. и дата

Формат	Зона	Поз.	Обозначение	Наименование	Кол.	Примечание
				Документация		
А2			А12В058.060 СБ	Сборочный чертеж		
				Детали		
А4		1	А12В058.005	Ось	1	
		2	— 01	Ось	1	
А4		3	А12В058.022	Плита	1	
Б4		4	А12В058.041	Плита		
				Лист Б5 ГОСТ 19903-74 Вст3 ГОСТ 14637-79		
				180-1×248-1,15	1	1,6 кг
				Стандартные изделия		
				Болты ГОСТ 7798-70		
		5		М6×25.36	4	
		6		М12×40.36	4	
		7		Винт М4×20.36 ГОСТ 17473-80	4	
				Гайки ГОСТ 5915-70		
		8		М4.4	4	
		9		М6.4	4	
		10		М12.4	4	

Инв. № подл. | Подп. и дата | Взам. инв. № | Инв. № дубл. | Подп. и дата

А12В058.060

Изм.	Лист	№ докум.	Подп.	Дата
Разраб.	Волобуева			9-84
Пров.	Фрадкин			
Рук. гр.	Мерзлякова			
Н. контр.	Литвак			
Утв.	Спивак			

Сочленение исполнительного механизма МЭО-100/25-0,25Р с регулирующим клапаном

Лит.	Лист	Листов
И	1	3

САНТЕХПРОЕКТ

Формат А4

Формат	Зона	Поз.	Обозначение	Наименование	Кол.	Примечание
				Шайбы ГОСТ 11371-78		
		11		6.02		
		12		12.02		
		13		16.02		
		14		Шплинт 3.2×22 ГОСТ 397-79		
				Прочие изделия		
		15		Механизм электрический исполнительный МЭО-100/25-0,25Р ТУ25-02.191401-81	1	
		16		Усилитель трехпозиционный У29.3 ТУ25.02(61)-84	1	
		17		Коробка соединительная КС-10-1 ТУ36.2568-83	1	
				Материалы		
				Провода ГОСТ 20520-80		
		18		АПРТО-7×2,5	2,0	м
		19		АПРТО-3×2,5	0,5	м

Инв. № подл. | Подп. и дата | Взам. инв. № | Инв. № дубл. | Подп. и дата

А12В058.060

Изм.	Лист	№ докум.	Подп.	Дата

Лист 2

Формат	Зона	Поз.	Обозначение	Наименование	Кол.	Примечание
				Металлорукав ТУ22-3988-77		
		20		Р3-ЦХ-Ш ф18мм	0,5	м
		21		Р3-ЦХ-Ш ф25мм	1,5	м
		22		Полоса ПП-30 ТУ36.1113-75	0,41	м
				Переменные данные для исполнений:		
				А12В058.060		
				Сборочные единицы		
А4		23	А12В058.050-01	Штанга	1	
				А12В058.060-01		
				Сборочные единицы		
А4		23	А12В058.050-03	Штанга	1	

Инв. № подл. | Подп. и дата | Взам. инв. № | Инв. № дубл. | Подп. и дата

А12В058.060

Изм.	Лист	№ докум.	Подп.	Дата

Лист 3

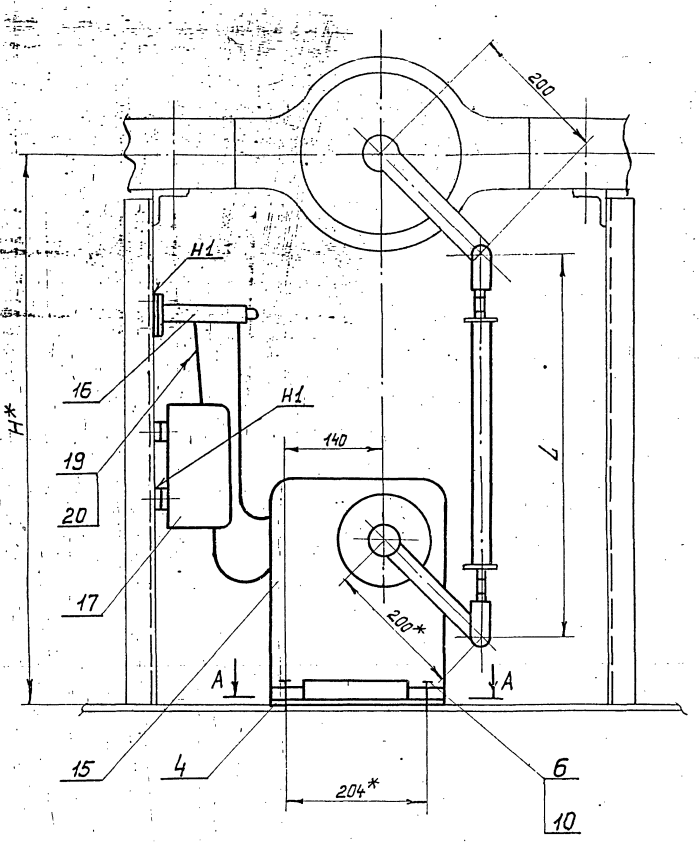

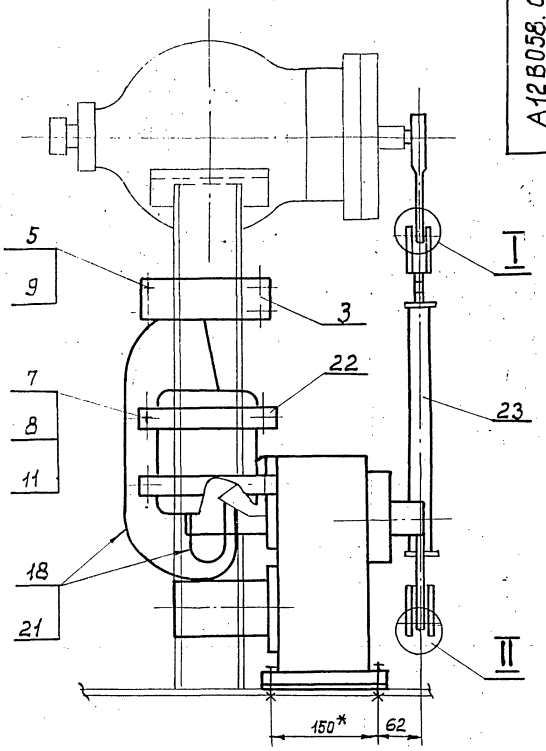

I
М 1:1

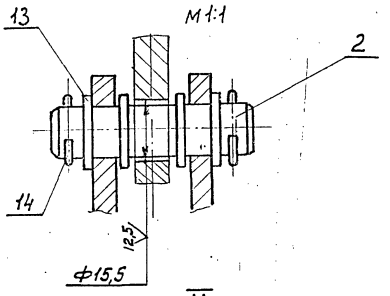

II
М 1:1

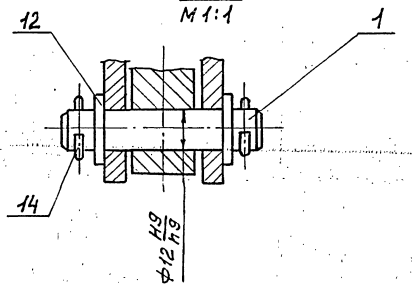

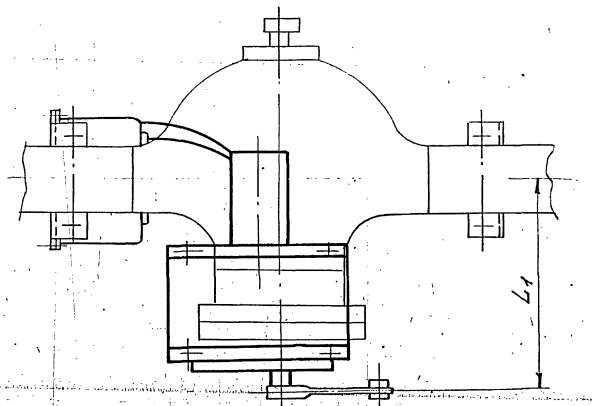

А-А

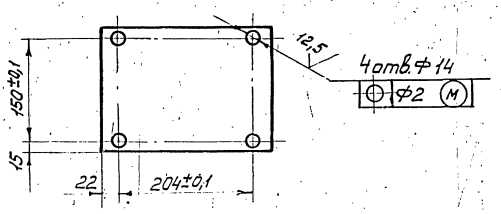

1 * Размеры для справок

2 H14; h14; $\pm \frac{t_2}{2}$.

3 Сварные швы по Гост 5264-80.

4 Провода поз. 18 прокладывать в металлорукаве поз. 21; провода поз. 19 прокладывать в металлорукаве поз. 20.

Обозначение	Тип блока КБДПУ	Тип клапана	Размеры, мм H*	L	L1	Масса, кг
А12В058.060	15-20	6с-9-1	800	555	302	36,0
	15-30					
-01	25-76	6с-9-2	100	455	333	15,7
	50-76					
	50-114					
	100-114					
	100-120	6с-9-3				
	100-180					

Изм.	Лист	№ докум.	Подп.	Дата
Разраб.		Белобуева		9.91
Пров.		Фрадкин		
Рук. гр.		Нералякова		
Гл. спец.		Грановский		
Н. контр.		Литвак		
Утв.		Гицвак		

А12В058.060СБ

Сочленение исполнительного механизма МЭО-100/25-0,25Р с регулирующим клапаном

Лит.	Масса	Масштаб
И	см. табл.	1:5

Лист | Листов 1

Сантехпроект

Инв.№ подл. | Подп. и дата | Взам.инв.№ | Инв.№ дубл. | Подп. и дата

Серия 5.903-11 Выпуск 1-2

Формат	Зона	Поз.	Обозначение	Наименование	Кол.	Примечание
				Документация		
А2			А12В058.070 СБ	Сборочный чертеж		
				Сборочные единицы		
А4		1	А12В 058. 050-04	Штанга	1	
				Детали		
А4		2	А12В058. 005	Ось	1	
А4		3	А12В058. 022	Плита	1	
Б4		4	А12В058. 023	Полоса		
				Полоса ПП-30		
				ТУ 36. 1113-75	2	0,52 кг
Б4		5	А12В058. 041	Плита		
				Лист Б5 Гост 19903-74		
				Ст3 Гост 14637-79		
				180-1 х 248-1,15	1	1,6 кг
А4		6	А12В058. 045	Ось	1	
				Стандартные изделия		
				Болты Гост 7798-70		
		7		М6 х 25.36	4	
		8		М12х40.36	4	

Изм.	Лист	N докум.	Подп.	Дата
Разраб.	Володуева			IX-87
Пров.	Фрадкин			
Рук.гр.	Мерзлякова			
Н.контр.	Литвак			
Утв.	Спивак			

А12В058.070

Сочленение исполнительного механизма МЭО-100/25-0,25Р с регулирующим клапаном 9с-3-3-2

Лит.	Лист	Листов
И	1	3

САНТЕХПРОЕКТ

Копировал: Формат А4

А12В058.045

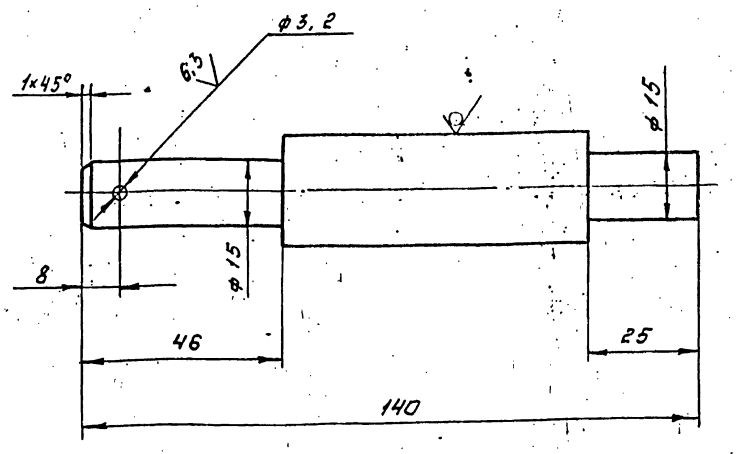

Неуказанные предельные отклонения размеров: $H14; h14; \pm \frac{t_2}{2}$

Изм.	Лист	N докум.	Подп.	Дата
Разраб.	Волобуева			IX-87
Пров.	Фрадкин			
Рук.гр.	Мерзлякова			
Гл.спец.	Грановская			
Н.контр.	Литвак			
Утв.	Спивак			

Ось

Лит	Масса	Масштаб
И	0,37	1:1
Лист	Листов 1	

Круг $\frac{25в\ Гост\ 2590-71}{В\ Ст\ 3-I\ Гост\ 535-79}$

САНТЕХПРОЕКТ

Копировал: Формат А4

Формат	Зона	Поз.	Обозначение	Наименование	Кол.	Примечание
		9		Винт М4х20.36		
				Гост 17473-80	4	
				Гайки Гост 5915-70		
		10		М4.4	4	
		11		М6.4	4	
		12		М12.4	4	
				Шайбы Гост 11371-78		
		13		6.02	4	
		14		12.02	2	
		15		16.02	1	
		16		Шплинт 3,2х22		
				Гост 397-79	3	
				Прочие изделия		
		17		Механизм		
				электрический		
				исполнительный		
				МЭО-100/25-0,25Р		
				ТУ 25-02.191401-81	1	
		18		Усилитель трехкаскадный У29.3		
				ТУ 25.02.[illegible]1-84	1	
		19		Коробка соединительная КС-10-1		
				ТУ 36. 2568-83	1	

Изм	Лист	N докум.	Подп.	Дата

А12В058.070

Лист 2

Формат	Зона	Поз.	Обозначение	Наименование	Кол.	Примечание
				Материалы		
				Провода		
				Гост 20520-80		
		20		АПРТО - 7 х 2,5	2,0	м
		21		АПРТО - 3 х 2,5	0,5	м
				Металлорукав		
				ТУ 22-3988-77		
		22		Р3-Ц-Х-Ш ф 18 мм	0,5	м
		23		Р3-Ц-Х-Ш ф 25 мм	1,5	м

Изм	Лист	N докум.	Подп.	Дата

А12В058.070

Лист 3

А 12 В 058.070 СБ

Серия 5.903-11 выпуск 1-2

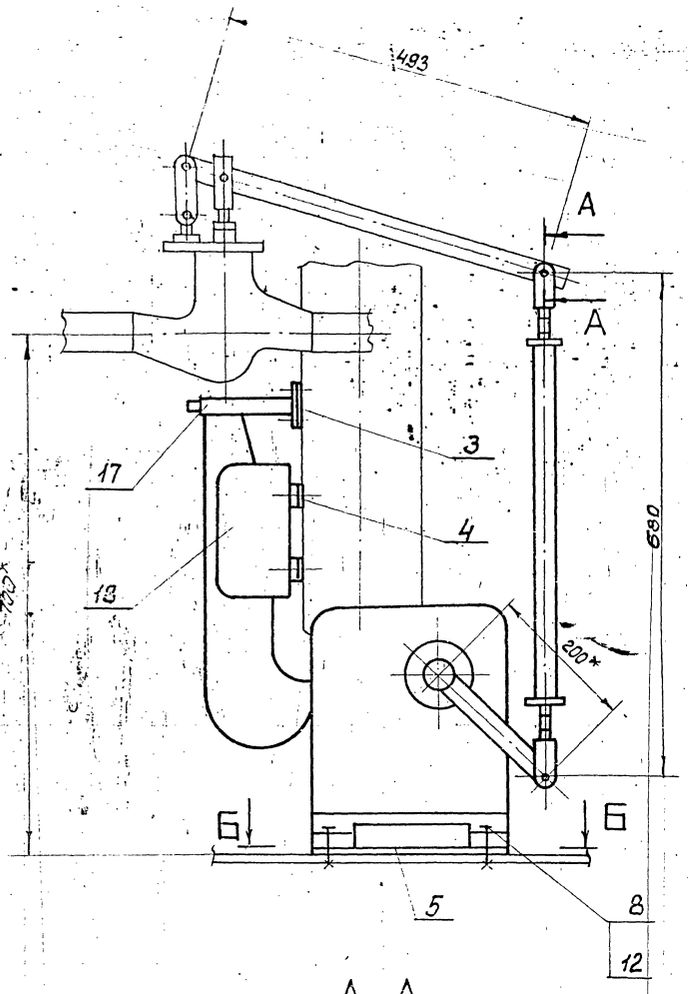

А–А
М 1:1

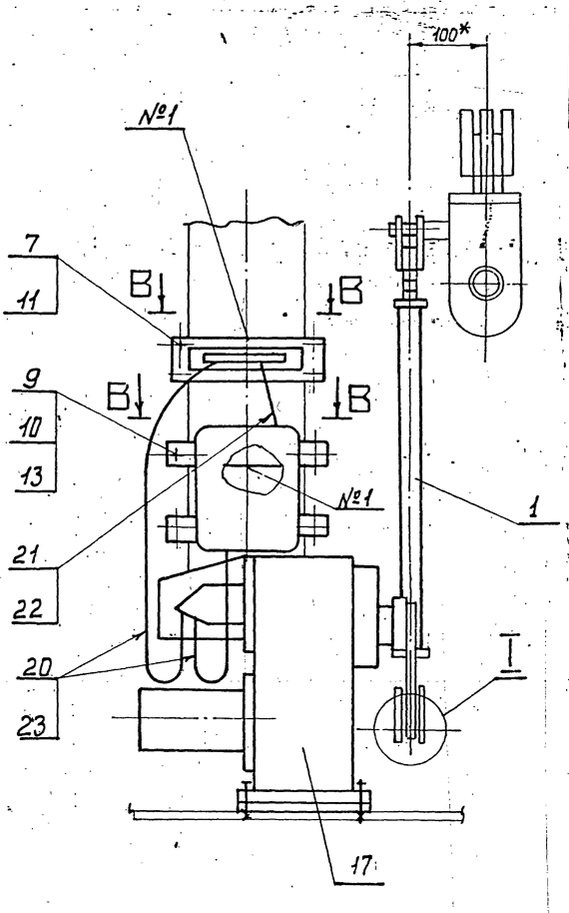

I
М 1:1

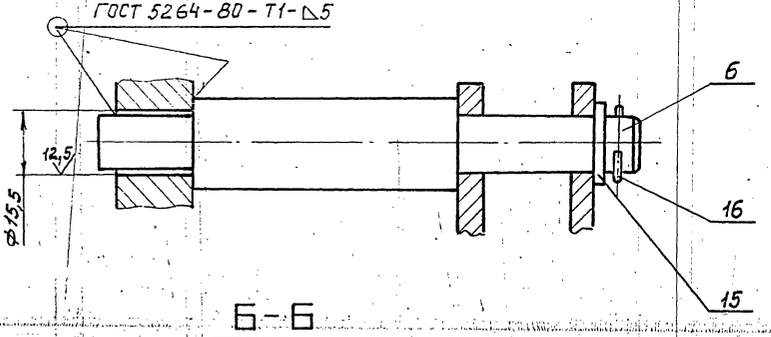

Б–Б

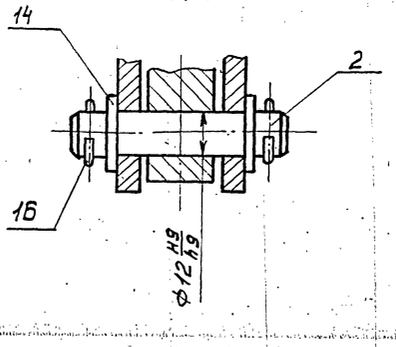

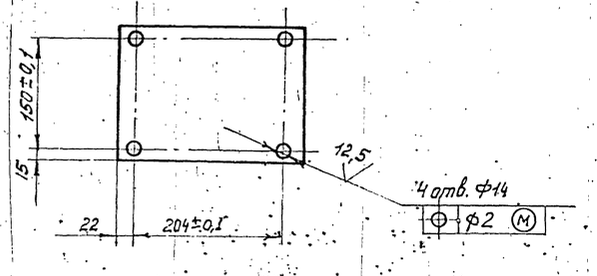

В–В

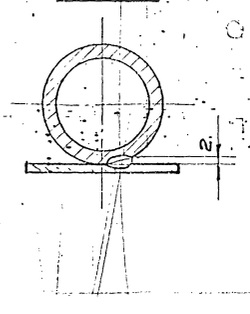

1 * Размеры для справок.
2 Н14; h14; $\pm \frac{t_2}{2}$.
3 Шов № 1 – сварка ручная электродуговая
4 Провода поз. 20 прокладывать в металлорукаве поз 23; провода поз. 21 прокладывать в металлорукаве поз. 22

					А 12 В 058.070 СБ			
Изм.	Лист	№ докум.	Подп.	Дата	Сочленение исполнительного механизма МЭО-100/25-0,25Р с регулирующим клапаном 9с-3-3-2	Лит.	Масса	Масштаб
Разраб.		Волобуева		9.81		И	37,2	1:5
Пров.		Крадкин				Лист	Листов 1	
Рук. гр.		Мерзлякова						
Гл. спец.		Грановский				Сантехпроект		
Н. контр.		Литвак						
Утв.		Спивак						

Инв. № подл. | Подп. и дата | Взам. инв. № | Инв. № дубл. | Подп. и дата

Серия 5.903-11 выпуск 1-2

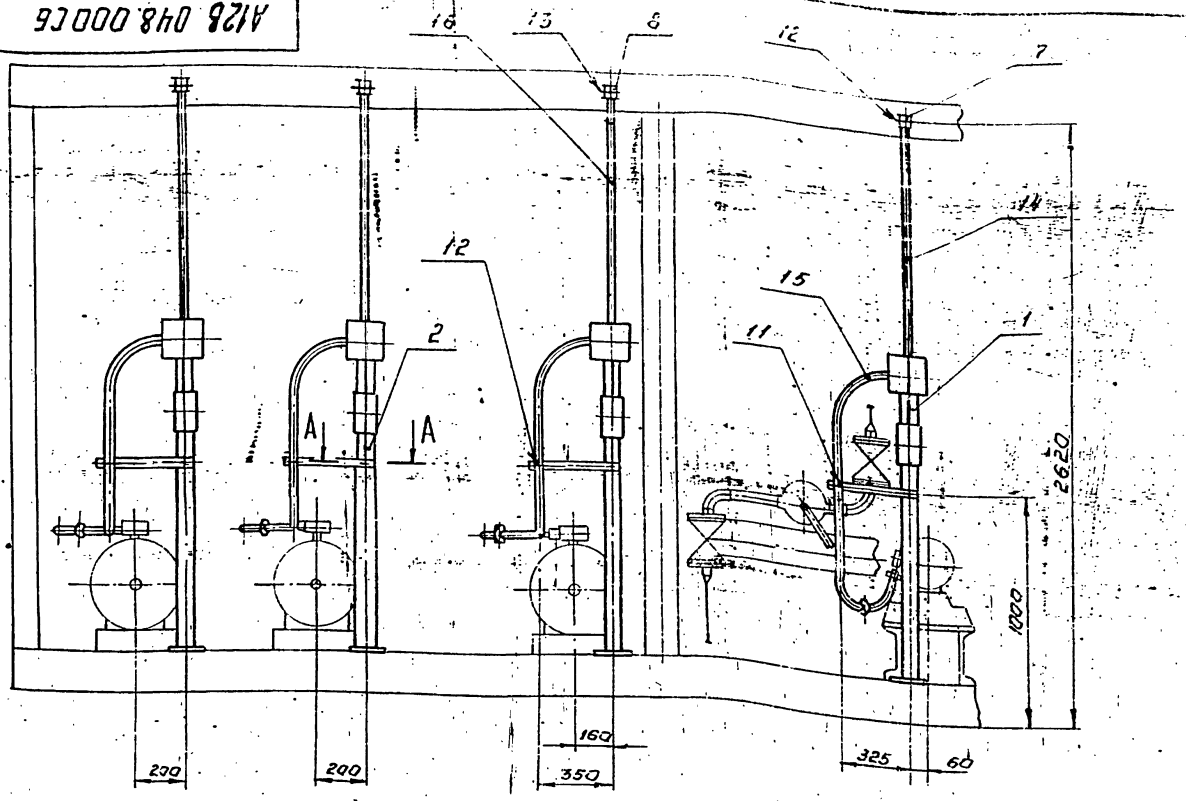

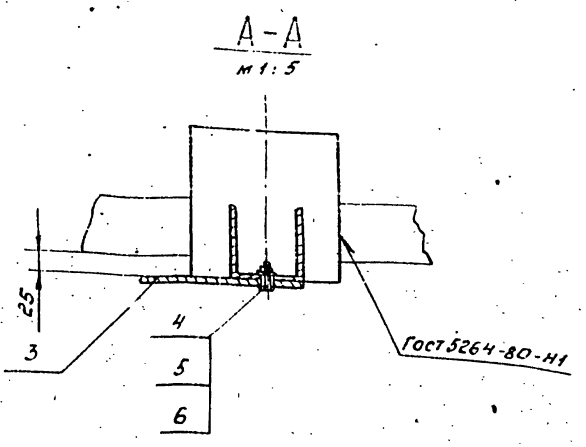

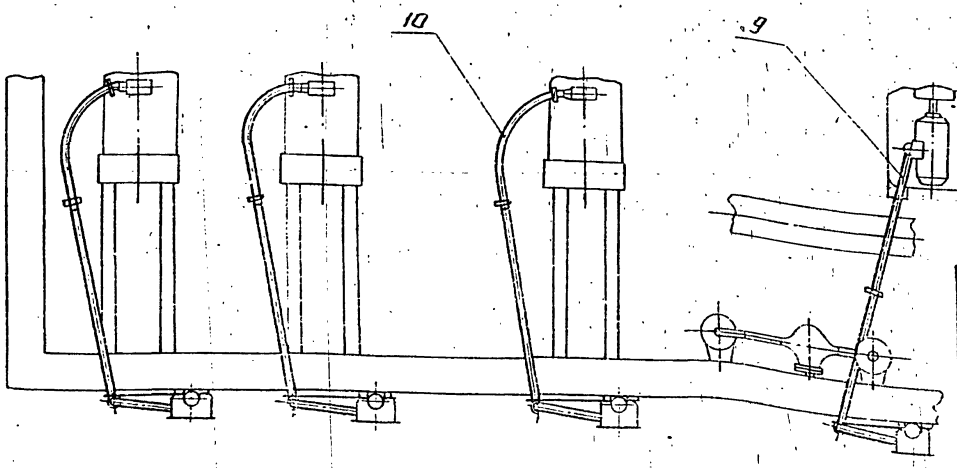

1. $\pm \frac{t_c}{2}$

2. Минимальный радиус гибки труб R 250мм

Изм.	Лист	N докум.	Подп.	Дата
Разраб.	Чебоксаров			4.97
Пров.	Фрадкин			
Рук.гр.	Фрадкин			
Гл.спец.	Грековский			
Н.контр.	Литбак			
Утв.	Спивак			

А12В 048.000 СБ

Крупноблочная деаэрационно-питательная установка КБДПУ-15-30

Установка электрооборудования

Лит.	Масса	Масштаб
И	35,45	1:20
Лист	Листов 1	

САНТЕХПРОЕКТ

Копировал: Формат А3

Формат	Зона	Поз.	Обозначение	Наименование	Кол.	Примечание
				Документация		
А3			А12В 048.000СБ	Сборочный чертеж		
				Сборочные единицы		
А4		1	А12В 043.010	Стойка	1	
А4		2	А12В 047.010	Стойка	3	
				Детали		
Б.4		3	А12В 048.001	Полоса перфорированная 8К106 ТУ 36-1447-77 L = 445	4	0,94 кг
				Стандартные изделия		
		4		Болт М8×30.36 Гост 7798-70	4	
		5		Гайка М8.4 Гост 5915-70	4	
		6		Шайба 8 Гост 11371-78	4	
		7		Муфта короткая 32 Гост 8954-75	1	

Изм.	Лист	N докум.	Подп.	Дата
Разраб.	Чебоксаров			4.97
Пров.	Фрадкин			
Рук.гр.	Фрадкин			
Н.контр.	Литбак			
Утв.	Спивак			

А12В 048.000

Крупноблочная деаэрационно-питательная установка КБДПУ-15-30

Установка электрооборудования

Лит.	Лист	Листов
И	1	2

САНТЕХПРОЕКТ

Формат	Зона	Поз.	Обозначение	Наименование	Кол.	Примечание
		8		Муфта короткая 50 Гост 8954-75	3	
				Прочие изделия		
		9		Гибкий ввод К108Б93 ТУ 36-1684-81	1	
		10		Гибкий ввод К108В93 ТУ 36-1684-81	3	
		11		Хомутик С43992 ТУ 36-1448-82	1	
		12		Хомутик С44092 ТУ 36-1448-82	4	
		13		Хомутик С44192 ТУ 36-1448-82	3	
				Материалы		
		14		Труба 32×2,8 Гост 3262-75	1	м
		15		Труба 40×3,0 Гост 3262-75	3	м
		16		Труба 50×3,0 Гост 3262-75	10	м

Серия 5.903-11 Выпуск 1-2

Формат	Зона	Поз.	Обозначение	Наименование	Кол.	Примечание
				Документация		
А4			А12В043.010СБ	Сборочный чертеж		
				Детали		
Б4		1	А12В043.011	Труба 15×2,5 ГОСТ 3262-75		
				L=230-1,15	1	0,27кг
А4		2	А12В043.012	Скоба	1	
Б4		3	А12В043.013	Шайба		
				Лист 63,0 ГОСТ 19903-74		
				Ч-Д-В Ст.3 ГОСТ 16523-70		
				Ф7-0.36×Ф22-0,52	1	0,01кг
				Стандартные изделия		
				Болт ГОСТ 7798-70		
		4		М6×40.36	1	
		5		М10×30.36	2	
		6		Винт М5×30.36		
				ГОСТ 1491-72	2	
				Гайки ГОСТ 5915-70		
		7		М6.4	1	
		8		М10.4	2	
		9		Шайба 10		
				ГОСТ 11371-78	2	

Изм.	Лист	№ докум.	Подп.	Дата
Разраб.		Чебоксаров		IX-87
Пров.		Фрадкин		
Рук. гр.		Фрадкин		
Н. контр.		Литвак		
Утв.		Спивак		

А12В043.010

Стойка

Лит.	Лист	Листов
И	1	2

САНТЕХПРОЕКТ

Формат А4

Формат	Зона	Поз.	Обозначение	Наименование	Кол.	Примечание
				Прочие изделия		
		10		Стойка К31ОМ		
				ТУ36-22-88	1	
		11		Коробка У995мУ3		
				ТУ36-2415-81	1	
		12		Пост кнопочного		
				управления		
				ПКУ15-21.111-40У3		
				ТУ16-526.333-83	1	

А12В043.010

Лист 2

Формат А4

А12В043.010СБ

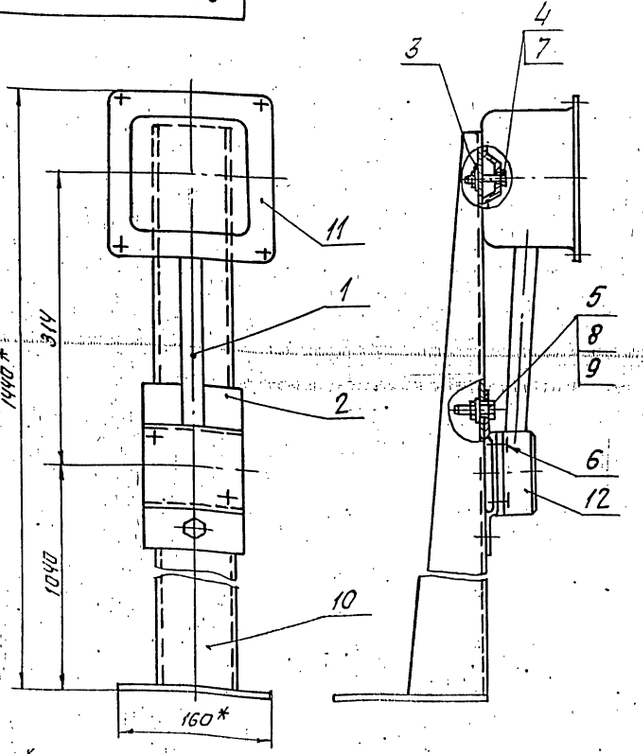

1* Размеры для справок.

$2 \pm \frac{t_2}{2}$

Изм.	Лист	№ докум.	Подп.	Дата
Разраб.		Чебоксаров		IX-87
Пров.		Фрадкин		
Рук. гр.		Фрадкин		
Гл. спец.		Гранковский		
Н. контр.		Литвак		
Утв.		Спивак		

А12В043.010 СБ

Стойка

Лит.	Масса	Масштаб
И	6,5	1:4
Лист	Листов 1	

САНТЕХПРОЕКТ

А12В043.012

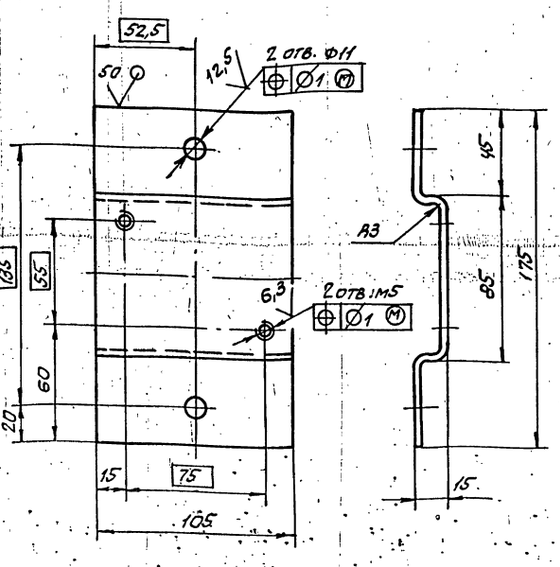

Неуказанные предельные отклонения размеров: $H14; h14; \pm \frac{t_2}{2}$

Изм.	Лист	№ докум.	Подп.	Дата
Разраб.		Чебоксаров		IX-87
Пров.		Фрадкин		
Рук. гр.		Фрадкин		
Гл. спец.		Гранковский		
Н. контр.		Спивак		
Утв.				

А12В043.012

Скоба

Лит.	Масса	Масштаб
И	0,45	1:2
Лист	Листов 1	

Лист 63,0 ГОСТ 19903-74
Ч-Д-В Ст.3 ГОСТ 16523-70

САНТЕХПРОЕКТ

А12В047.010СБ

Серия 5.903-11 выпуск 1-2

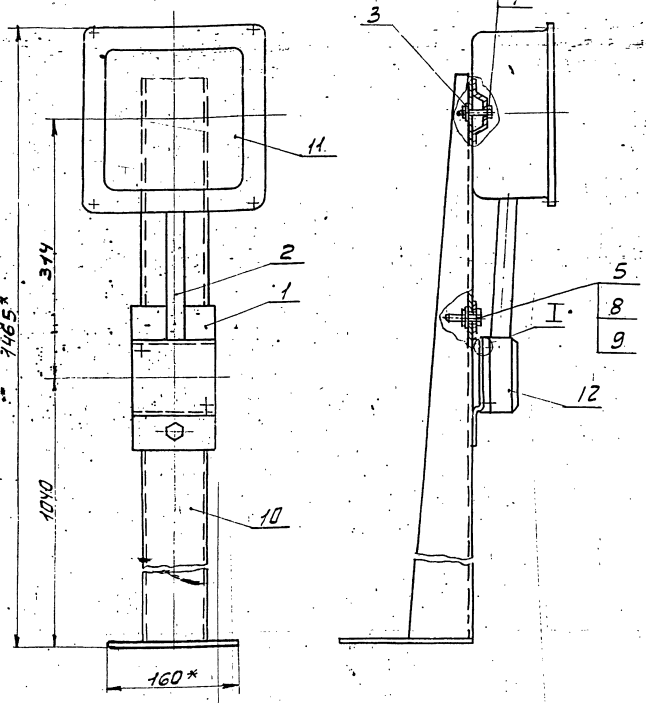

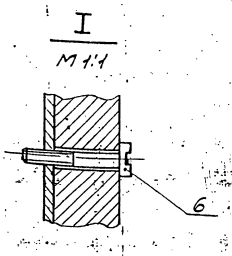

1* Размеры для справок

2. $\pm \frac{t_2}{2}$

Изм	Лист	N докум.	Подп.	Дата
Разраб.		Чебоксаров		
Пров.		Фрадкин		
Рук. гр.		Фрадкин		
Гл. спец.		Грановский		
Н. контр.		Литвак		
Утв.		Спивак		

А12В047.010СБ

Стойка

Лит.	Масса	Масшт.
И	7,2	1:4

Лист | Листов 1

САНТЕХПРОЕКТ

Инв. N подл. | Подпись и дата | Взам. инв. N | Инв. N дубл. | Подпись и дата

копировал: формат А3

Формат	Зона	Поз.	Обозначение	Наименование		Примечание
				Документация		
А3			А12В047.010СБ	Сборочный чертеж		
				Детали		
А4		1	А12В.043.012	Скоба	1	
Б4		2	А12В.047.011	Труба 15×2,5 ГОСТ 3262-75		
				L=205-1,15	1	0,24кг.
Б4		3	А12В047.012	Шайба		
				Лист Б3.0 ГОСТ 19903-74		
				4-IV-ВСт3 ГОСТ 16523-70		
				Ф7-0,36* Ф22-0,52	1	0,01кг.
				Стандартные изделия		
				Болт ГОСТ 7798-70		
		4		М6×40.36	1	
		5		М10×30.36	2	
		6		Винт М5×30.36		
				ГОСТ 1491-72	2	
				Гайки ГОСТ 5915-70		
		7		М6.4	1	
		8		М10.4	2	
		9		Шайба 10		
				ГОСТ 11371-78	2	

Изм	Лист	N докум.	Подп.	Дата
Разраб.		Чебоксаров		
Пров.		Фрадкин		
Рук. гр.		Фрадкин		
Н. контр.		Литвак		
Утв.		Спивак		

А12В047.010

Стойка

Лит	Лист	Листов
И	1	2

САНТЕХПРОЕКТ

Формат	Зона	Поз.	Обозначение	Наименование		Примечание
				Прочие изделия		
		10		Стойка К310М		
				ТУ36-22-88	1	
		11		Коробка У996МУ3		
				ТУ36-2415-81	1	
		12		Пост кнопочного		
				Управления		
				ПКУ15-21.111-40У3		
				ТУ16-526.333-83	1	

Инв. N подл. | Подпись и дата | Взам. инв. N | Инв. N дубл. | Подпись и дата

А12В047.010

Лист 2

Серия 5.903-11 выпуск 1-2

Обозначение изолируемого оборудования и трубопровода	Наименование изолируемого оборудования трубопровода	Кол-во	Размеры: Наружн. диаметр или размеры сечения мм	Размеры: Длина или высота м	Расположение	t теплоносителя °С	Теплоизоляционная конструкция: Назначение	Теплоизоляционная конструкция: Наименование основных элементов	Толщина мм	Поверхность м²	Объем теплоизоляционного слоя м³	Лист основного комплекта обозначение ссылочных или прилагаемых документов	Примечание
1	2	3	4	5	6	7	8	9	10	11	12	13	14
	Оборудование												
Т186.0200.000.СБ	Бак деаэраторный V=4 м³	1	ф1200	3,5	горизонт	104°	от теплопотерь	Изделия минераловатные с гофрированной структурой 2ИГС-100	120		1,74	7.903.9-3.08 выпуск 1, часть 1	
								Алюминиевое защитное покрытие	0,8	15,7		7.903.9-2.1-33	
	Днище деаэратора	2	ф1200			104°	от теплопотерь	Изделия минераловатные с гофрированной структурой 2ИГС-100	120		0,251	7.903.9-3.08 выпуск 1, часть 1	
								Алюминиевое защитное покрытие	0,8	2,57		3.903-11.45	
Т.О.-431-01-СБ	Колонка деаэрационная ДА-15	1	ф 530	1,98	вертик.	104°	от теплопотерь	Изделия минераловатные с гофрированной структурой 2ИГС 100	120		0,588	7.903.9-3.08 выпуск 1, часть 1	
								Алюминиевое защитное покрытие	0,8	4,82		7.903.9-2.1-34	
	Днище деаэрационной колонки ДА-15	1	ф 530			104°	от теплопотерь	Изделия минераловатные с гофрированной структурой 2ИГС 100	120		0,081	7.903.9-3.08 выпуск 1, часть 1	
								Алюминиевое защитное покрытие	0,8	0,9		3.903-11.44	
	Предохранительное устройство ДА-15	1	ф 400	0,7	вертик.	104°	от теплопотерь	Изделия минераловатные с гофрированной структурой 2ИГС 100	120		0,4	7.903.9-3.08 выпуск 1, часть 1	
								Алюминиевое защитное покрытие	0,8	2,463		7.903.9-2.1-34	
	Охладитель выпара ОВА-2	1	ф 325	1,2	гориз.	104°	от теплопотерь	Изделия минераловатные с гофрированной структурой 2ИГС 100	70	—	0,25	7.903.9-3.08 выпуск 1, часть 1	
								Алюминиевое защитное покрытие	0,5	2,3		7.903.9-2.1-33	
ОСТ 24.838.11-72	Сепаратор непрерывной продувки Ду 300	1	ф 325	2,0	вертик.	104°	от теплопотерь	Изделия минераловатные с гофрированной структурой 2ИГС 100	70		0,33	7.903.9-3.08 выпуск 1, часть 1	
								Алюминиевое защитное покрытие	0,5	2,99		7.903.9-2.1-34	
ОСТ34-42-559-82	Бак нижних точек V=1,0 м³	1	855×1220	1,3	вертик.	104°	от теплопотерь	Изделия минераловатные с гофрированной структурой 2ИГС 100	120		1,232	7.903.9-3.08 выпуск 1, часть 1	
								Алюминиевое защитное покрытие	0,8	10,6		7.903.9-2.1-34	
	Подогреватель водоводяной F=1,0 м² Q=5-10 т/ч	1	ф 159	2	горизонт	104°	от теплопотерь	Изделия минераловатные с гофрированной структурой 2ИГС 100	70		0,082	7.903.9-3.08 выпуск 1, часть 1	
								Алюминиевое защитное покрытие	0,5	1,76		7.903.9-2.1-33	
	Днище подогревателя водоводяного	2	ф 159			104°	от теплопотерь	Изделия минераловатные с гофрированной структурой 2ИГС 100	70		0,019	7.903.9-3.08 выпуск 1, часть 1	
								Алюминиевое защитное покрытие	0,5	0,26		3.903-11.30	
	Трубопроводы												
	Трубопровод		ф 159	3	гориз.	194°	от теплопотерь	Изделия минераловатные с гофрированной структурой 2ИГС 100	120		0,246	7.903.9-3.08 выпуск 1, часть 1	
								Алюминиевое защитное покрытие	0,5	5,28		7.903.9-2.1-33	
	Трубопровод		ф108	4	гориз.	104°	от теплопотерь	Изделия минераловатные с гофрированной структурой 2ИГС 100	60		0,205	7.903.9-3.08 выпуск 1, часть 1	
								Алюминиевое защитное покрытие	0,5	2,88		7.903.9-2.1-33	
	Трубопровод		ф 108	1	вертик.	104°	от теплопотерь	Изделия минераловатные с гофрированной структурой 2ИГС 100	60		0,051	7.903.9-3.08 выпуск 1, часть 1	
								Алюминиевое защитное покрытие	0,5	0,72		7.903.9-2.1-34	
	Отвод 90°	3	ф 108			104°	от теплопотерь	Изделия минераловатные с гофрированной структурой 2ИГС 100	60		0,05	7.903.9-3.08 выпуск 1, часть 1	
								Алюминиевое защитное штампованное покрытие	0,5	1,2		7.903.11.03	
	Трубопровод		ф 89	2	гориз.	104°	от теплопотерь	Холстопрошивное полотно ХПС-Т-5	120		0,112	7.903.9-2.1-11	
								Алюминиевое защитное покрытие	0,5	2,64		7.903.9-2.1-33	
	Трубопровод		ф 89	1	вертик.	104°	от теплопотерь	Холстопрошивное полотно ХПС-Т-5	120		0,056	7.903.9-2.1-12	
								Алюминиевое защитное покрытие	0,5	1,32		7.903.9-2.1-34	
	Отвод 90°	4	ф 89			104°	от теплопотерь	Холстопрошивное полотно ХПС-Т-5	120		0,1	7.903.9-2.1-11	
								Алюминиевое защитное штампованное покрытие	0,5	2,1		3.903-11.03	

1. Теплоизоляцию крупноблочной деаэрационно-питательной установки КБДПУ-15-30 производить по ТИ 002000.ТМВ-ТК.
2. Потребность в теплоизоляционных материалах на КБДПУ-15-30 см. ТИ.002000.ТМВ-М.
3. Объём теплоизоляционных работ на КБДПУ-15-30 см. ТИ.002000.ТМВ-ОР
4. Штампы привязки приведены в целях уточнения типа изоляции для конкретных условий монтажа.

Инв. № подл. | Подп. и дата | Взам. инв. № | Инв. № дубл. | Подп. и дата

Привязан:

Инв. №

Изм.	Лист	№ докум.	Подп.	Дата
Нач. отд.		Кладов		
Гл. спец.		Лурье		
Рук. гр.		Иванова		
Ст. инж.		Калинина		
Н. контр.		Камушкина		

ТИ 002.000 ТМВ-ТК

КБДПУ-15-30

Ведомость теплоизоляционных конструкций

Лит.	Лист	Листов
	1	4

Серия 5.903-11 Выпуск 1-2

Обозначение изолируемого оборудования и трубопровода	Наименование изолируемого оборудования и трубопровода	Кол-во	Размеры: Наружный диаметр или размеры сечения	Размеры: Длина или высота м	Расположение	t теплоносителя °С	Теплоизоляционная конструкция: Назначение	Теплоизоляционная конструкция: Наименование основных элементов	Толщина мм	Поверхность м²	Объем теплоизоляционного слоя м³	Лист основного комплекта обозначение документа или прилагаемых документов	Примечание
1	2	3	4	5	6	7	8	9	10	11	12	13	14
	Трубопровод		ф 89	20	гориз.	165°	от тепло-	Холстопрошивное полотно ХПС-Т-5	120		0,56	7.903.9-2.1-11	
							потерь	Алюминиевое защитное покрытие	0,5	13,2		7.903.9-2.1-33	
	Трубопровод		ф 89	15	вертик.	165°	от тепло-	Холстопрошивное полотно ХПС-Т-5	120		0,42	7.903.9-2.1-12	
							потерь	Алюминиевое защитное покрытие	0,5	9,9		7.903.9-2.1-34	
	Отвод 90°	10	ф 89			165°	от тепло-	Холстопрошивное полотно ХПС-Т-5	120		0,12	7.903.9-2.1-11	
							потерь	Алюминиевое защитное штампованное покрытие	0,5	2,62		3.903-11.03	
	Трубопровод		ф76	1	горизонт	104°	от тепло-	Холстопрошивное полотно ХПС-Т-5	60		0,026	7.903.9-2.1-11	
							потерь	Алюминиевое защитное покрытие	0,5	0,62		7.903-2.1-33	
	Трубопровод		ф76	8	вертик.	104°	от тепло-	Холстопрошивное полотно ХПС-Т-5	60		0,168	7.903-2.1-12	
							потерь	Алюминиевое защитное покрытие	0,5	4,96		7.903-2.1-34	
	Отвод 90°	2	ф 76			104°		Холстопрошивное полотно ХПС-Т-5	60		0,022	7.903.9-2.1-11	
								Алюминиевое защитное штампованное покрытие	0,5	0,4		7.903-11.03	
	Трубопровод		ф57	5	горизонт	104°	от тепло-	Холстопрошивное полотно ХПС-Т-5	60		0,176	7.903.9-2.1-11	
							потерь	Алюминиевое защитное покрытие	0,5	2,8		7.903.9-2.1-33	
	Трубопровод		ф57	14	вертик.	104°	от тепло-	Холстопрошивное полотно ХПС-Т-5	60		0,49	7.903.9-2.1-12	
							потерь	Алюминиевое защитное покрытие	0,5	7,84		7.903.9-2.1-34	
	Отвод 90°	28	ф57			104°	от тепло-	Холстопрошивное полотно ХПС-Т-5	60		0,16	7.903.9-2.1-11	
							потерь	Алюминиевое защитное штампованное покрытие	0,5	3,9		3.903-11.03	
	Отвод 45°	7	ф57			104°	от тепло-	Холстопрошивное полотно ХПС-Т-5	60		0,04	7.903.9-2.1-11	
							потерь	Алюминиевое защитное штампованное покрытие	0,5	1,04		3.903-11.03	
	Трубопровод		ф57	6	гориз.	90°	от тепло-	Холстопрошивное полотно ХПС-Т-5	50		0,065	7.903-2.1-11	
							потерь	Алюминиевое защитное покрытие	0,5	2,05		7.903-2.1-33	
	Трубопровод		ф57	12	вертик.	90°	от тепло-	Холстопрошивное полотно ХПС-Т-5	50		0,13	7.903-2.1-12	
							потерь	Алюминиевое защитное покрытие	0,5	4,1		7.903-2.1-34	
	Отвод 90°	10	ф 57			90°	от тепло-	Холстопрошивное полотно ХПС-Т-5	50		0,012	7.903.9-2.1-11	
							потерь	Алюминиевое защитное штампованное покрытие	0,5	0,46		3.903-11.03	
	Отвод 90°	5	ф45			104°	от тепло-	Холстопрошивное полотно ХПС-Т-5	50		0,055	7.903.9-2.1-11	
							потерь	Алюминиевое защитное штампованное покрытие	0,5	0,45		3.903-11.03	
	Трубопровод		ф38	2	горизонт	104°	от тепло-	Холстопрошивное полотно ХПС-Т-5	50		0,306	7.903.9-2.1-11	
							потерь	Алюминиевое защитное покрытие	0,5	1,0		7.903.9-2.1-33	
	Трубопровод		ф38	3	вертик.	104°	от тепло-	Холстопрошивное полотно ХПС-Т-5	50		0,057	7.903.9-2.1-12	
							потерь	Алюминиевое защитное покрытие	0,5	1,5		7.903.9-2.1-34	
	Отвод 90°	5	ф38			104°	от тепло-	Холстопрошивное полотно ХПС-Т-5	50		0,008	7.903.9-2.1-11	
							потерь	Алюминиевое защитное штампованное покрытие	0,5	0,29		3.903-11.03	
	Трубопровод		ф32	4	горизонт	194°	от тепло-	Холстопрошивное полотно ХПС-Т-5	60		0,0075	7.903.9-2.1-11	
							потерь	Алюминиевое защитное покрытие	0,5	1,5		7.903-2.1-33	
	Трубопровод		ф32	2	вертик.	194°	от тепло-	Холстопрошивное полотно ХПС-Т-5	60		0,054	7.903-2.1-12	
							потерь	Алюминиевое защитное покрытие	0,5	1,5		7.903-2.1-34	
	Отвод 90°	7	ф32			194°		Холстопрошивное полотно ХПС-Т-5	40		0,0084	7.903.9-2.1-11	
								Алюминиевое защитное штампованное покрытие	0,5	0,33		3.903-11.03	
	Трубопровод		ф32	16	гориз.	104°	от тепло-	Холстопрошивное полотно ХПС-Т-5	50		0,85	7.903-2.1-11	
							потерь	Алюминиевое защитное покрытие	0,5	1,85		7.903-2.1-33	
	Трубопровод		ф32	6	вертик.	104°	от тепло-	Холстопрошивное полотно ХПС-Т-5	50		0,13	7.903-2.1-12	
							потерь	Алюминиевое защитное покрытие	0,5	4,1		7.903-2.1-34	
	Отвод 90°	10	ф32			104°	от тепло-	Холстопрошивное полотно ХПС-Т-5	50		0,012	7.903.9-2.1-11	
							потерь	Алюминиевое защитное штампованное покрытие	0,5	0,46		3.903-11.03	
	Трубопровод		ф 26,8	3	гориз.	90°	от тепло-	Холстопрошивное полотно ХПС-Т-5	40		0,036	7.903.9-2.1-11	
							потерь	Алюминиевое защитное покрытие	0,5	1,17		7.903-2.1-33	
	Трубопровод		ф 26,8	3	вертик.	90°	от тепло-	Холстопрошивное полотно ХПС-Т-5	40		0,036	7.903.9-2.1-12	
							потерь	Алюминиевое защитное покрытие	0,5	1,17		7.903-2.1-34	

Привязан:

Инв. №

Взам. инв. № | Подп. и дата | Инв. № подл. | Подп. и дата

Серия 5.903-11 выпуск 1-2

Обозначение изолируемого оборудования и трубопровода	Наименование изолируемого оборудования и трубопровода	Кол-во	Размеры: наружный диаметр или размеры сечения, мм	Размеры: длина или высота, м	Расположение	t теплоносителя °С	Теплоизоляционная конструкция: Назначение	Теплоизоляционная конструкция: Наименование основных элементов	Толщина, мм	Поверхность, м²	Объем теплоизоляционного слоя, м³	Лист основного комплекта обозначение ссылочных или прилагаемых документов	Примечание
1	2	3	4	5	6	7	8	9	10	11	12	13	14
	Трубопровод		ф25	3	гориз.	194°	от тепло-	Холстопрошивное полотно ХПС-Т-5	40		0,024	7.903.9-2.1-11	
							потерь	Алюминиевое защитное покрытие	0,5	0,99		7.903.2.1-33	
	Трубопровод		ф25	3	вертик.	194°	от тепло-	Холстопрошивное полотно ХПС-Т-5	40		0,024	7.903.9-2.1-12	
							потерь	Алюминиевое защитное покрытие	0,5	0,99		7.903-2,1-34	
	Отвод 90°	4	ф25			194°		Холстопрошивное полотно ХПС-Т-5	40		0,004	7.903.9-2.1-11	
								Алюминиевое защитное штампован-					
								ное покрытие	0,5	0,13		3.903-11.03	
	Трубопровод		ф21,3	10	гориз.	104°		Холстопрошивное полотно ХПС-Т-5	40		0,07	7.903.9-2.1-11	
								Алюминиевое защитное покрытие	0,5	31		7.903-2.1-33	
	Трубопровод		ф21,3	20	вертик.	104°		Холстопрошивное полотно ХПС-Т-5	40		0,14	7.903.9-2.1-12	
								Алюминиевое защитное покрытие	0,5	6,2		7.903.9-2,1-34	
	Отвод 90°	10	ф21,3			104°		Холстопрошивное полотно ХПС-Т-5	40		0,008	7.903.9-2.1-11	
								Алюминиевое защитное штам-					
								пованное покрытие	0,5	0,33		3.903-11.03	
	Арматура		Ду										
	Арматура	1	ф150			165°		Матрацы минераловатные в об-					
								кладке из стеклоткани	120		0,06	7.903.9-2.2-06	
								Алюминиевое защитное покрытие	0,5	1,88		7.903.9-22-11,12	
								Отделка торцов гофрированными					
								диафрагмами				7.903.9-2.2-34	
	Арматура	2	ф 80			165°		Матрацы минераловатные в об-					
								кладке из стеклоткани	120		0,1	7.903.9-2.2-06	
								Алюминиевое защитное покрытие	0,5	2,64		7.903.9-22-11,12	
								Отделка торцов гофрированными					
								диафрагмами				7.903.9-2.2-34	
	Арматура	3	ф 80			104°		Матрацы минераловатные в об-					
								кладке из стеклоткани.	60		0,15	7.903.9-22-06	
								Алюминиевое защитное покрытие		2,33		7.903.9-22-11,12	
								Отделка торцов гофрированными					
								диафрагмами				7.903.9-2.2-34	
	Арматура	24	ф50			104°		Матрацы минераловатные в об-					
								кладке из стеклоткани	60		0,5	7.903.9-22-06	
								Алюминиевое защитное покрытие	0,5	14,25		7.903.9-22-11,12	
								Отделка торцов гофрированными					
								диафрагмами				7.903.9-2.2-34	
	Арматура	7	ф50			90°		Матрацы минераловатные в об-					
								кладке из стеклоткани	60		0,154	7.903.9-22.06	
								Алюминиевое защитное покрытие	0,5	4,144		7.903.9-22-11,12	
								Отделка торцов гофрирован. диафрагмами				7.903.9-2.2-34	
	Арматура	9	ф40			104°		Матрацы минераловатные в об-					
								кладке из стеклоткани	50		0,1248	7.903.9-22.06	
								Алюминиевое защитное покрытие	0,5	4,182		7.903.9-22-11,12	
								Отделка торцов гофрированными диафрагмами				7.903.9-22.34	
	Арматура	1	ф32			104°		Матрацы минераловатные в					
								обкладке из стеклоткани	40		0,0171	7.903.9-22-06	
								Алюминиевое защитное покрытие	0,5	0,315		7.903.9-22-11,12	
								Отделка торцов гофрированными диафрагмами				7.903.9-2.2-34	
	Арматура	8	ф25			194°		Матрацы минераловатные в об-					
								кладке из стеклоткани	60		0,156	7.903.9-22-06	
								Алюминиевое защитное покрытие	0,5	2,68		7.903.9-22-11,12	
								Отделка торцов гофрированными					
								диафрагмами				7.903.9-2.2-34	
	Арматура	6	ф25			104°		Матрацы минераловатные в об-					
								кладке из стеклоткани	60		0,1254	7.903.9-22-06	
								Алюминиевое защитное покрытие	0,5	2,344		7.903.9-22-11,12	
								Отделка торцов гофрирован. диафрагмами				7.903.9-2.2-34	

Инв. № подл. | Подп. и дата | Взам. инв. № | Инв. № дубл. | Подп. и дата

Привязан:

Инв. №

Типовой проект

Серия 5.903-11 выпуск 1-2

Обозначение изолируемого оборудования и трубопровода	Наименование изолируемого оборудования и трубопровода	Кол-во	Размеры: наружный диаметр или размеры сечения Ду	Размеры: длина или высота м	Расположение	t теплоносителя °С	Теплоизоляционная конструкция: Назначение	Теплоизоляционная конструкция: Наименование основных элементов	Толщина мм	Поверхность м²	Объем теплоизоляционного слоя м³	Лист основного комплекта обозначение ссылочных или прилагаемых документов	Примечание
1	2	3	4	5	6	7	8	9	10	11	12	13	14
	Арматура	1	ф20			104°		Матрацы минераловатные в обкладке из стеклоткани	60		0,023	7.903.9-2.2-06	
								Алюминиевое защитное покрытие	0,5	0,56		7.903.9-22-14.12	
								Отделка торцов гофрированными диафрагмами				7.903.9-2.2-34	
	Арматура	11	ф15			104°		Матрацы минераловатные в обкладке из стеклоткани	60		0,119	7.903.9-2.2-06	
								Алюминиевое защитное покрытие	0,5	3,0		7.903.9-2.2-14.12	
								Отделка торцов гофрированными диафрагмами				7.903.9-2.2-34	
	Фланцевое соединение	1	ф32			104°		Матрацы минераловатные в обкладке из стеклоткани	60		0,017	7.903.9-2.2-16.17	
								Алюминиевое защитное покрытие	0,5	0,539			
	Фланцевое соединение	4	ф32			194°		Матрацы минераловатные в обкладке из стеклоткани	40		0,048	7.903.9-2.2-16.17	
								Алюминиевое защитное покрытие	0,5	1,84		7.903.9-2.2-16.17	
								Разгружающее устройство				7.903.9-2.1-47	
								Элемент разгружающего устройства				7.903.9-2.1-48	
								Кольцо опорное				7.903.9-2.1-45	

Инв. № подл. | Подп. и дата | Взам. инв. № | Инв. № дубл. | Подп. и дата

Привязан:

Инв. № | Взам. инв. № | Инв. № подл. | Подп. и дата

ТИ.002.000 ТМ81К

Серия 5.903-11 Выпуск 1-2

№строки	Наименование материала и единица измерения	Код материала	Код ед. изм.	Кол.	Примечание
	Изделия минераловатные слоистой структурой на синтетическом связующем				
	ТУ 36.16.22-8-86				
	2ИГС-100 175000 500-60	576202		175	
	2ИГС-100 20000.500.70	576202		20	
	м		006		
	Маты минераловатные прошивные 2М-100	576212			
	ГОСТ 21880-76 м3		113	2	
	Холстопрошивное полотно ХПС-Т-5 ТУ6-11-454-77	595280			
	м3		113	3,7	
	Алюминиевое защитное покрытие ГОСТ 21631-76	181110			
	S = 0,8			38	
	S = 0,5			157	
	м2		055		
	Элемент покрытия штампованный ТУ-36-2427-81	181110			
	S = 0,5			11,5	
	м2		055		

Привязан:

ТИ. 002.000 ТМВ-М

Изм. Лист № докум. Подп. Дата

Нач. отд. Калаов

Гл. спец. Дурье

Рук. гр. Иванова

Ст. инж. Калинина

Н. контр. Камушкина

КБДПУ-15-30

Ведомость материалов

Лит. 1 | Лист 1 | Листов 4

САНТЕХПРОЕКТ

№строки	Наименование материала и единица измерения	Код материала	Код ед. изм.	Кол.	Примечание
	Лента 2х30 Ст.3 пс	093500			
	ГОСТ 6009-74 кг		116	460	
	Лента 3х30 Ст3 пс	09 3500			
	ГОСТ 6009-74 кг		116	65	
	Лента 0,8х20	181110			
	ТУ 48-21-636-79 кг		116	80	
	Лист АД1Н-1	090202			
	ГОСТ 21631-76 кг		116	50	
	Лист АД1Н-0,8	09 0202			
	ГОСТ 21631-76 кг		116	325	
	Лист АД1Н-0,5	09 0202			
	ГОСТ 21631-76 кг		116	225	
	Картон асбестовый	257631			
	КАОН 1-8				
	ГОСТ 2850-80 кг		116	6,3	
	Проволока	121100			
	3-О-4				
	ГОСТ 3282-74 кг		116	1,2	
	Проволока	121100			
	2-О-4				
	ГОСТ 3282-74 кг		116	230	
	Проволока 0,8-О-4	121100			
	ГОСТ 3282-74 кг		116	0,1	

Привязан:

Инв. №

ТИ. 002.000 ТМВ-М

Лист 2

№строки	Наименование материала и единица измерения	Код материала	Код ед. изм.	Кол.	Примечание
	Пряжка тип I-А	181110			
	ТУ 36-1492-77 кг		116	3,5	
	Пряжка тип II-А	18 1110			
	ТУ 36-1492-77 кг		116	320	
	Уголок 32х32х3-Б	093200			
	ГОСТ 8509-72				
	L = 30 кг		116	5	
	Болт М8-30.36.019	128100			
	ГОСТ 7798-70 кг		116	13,5	
	Гайка М8.4.019	128100			
	ГОСТ 10621-80 кг		116	5,5	
	Винт 4х12.04.019	128401			
	ГОСТ 10621-80 кг		116	16	
	Заклепка комбинированная	128500			
	СТД 985 кг		116	7	
	ТУ 36-1598-77 шт		796	1720	
	Диафрагма тип II кг	181110	116	0,9	
	ТУ 36-2543-83 шт		796	300	
	Нить стеклянная крученая комплексная	59 5220			
	БС-10-160х1х3 (30)				

Привязан:

ТИ. 002.000 ТМВ-М

Лист 3

№строки	Наименование материала и единица измерения	Код материала	Код ед. изм.	Кол.	Примечание
	ГОСТ 8325-78 кг		116	0,1	

Привязан:

Инв. №

ТИ 002.000 ТМВ-М

Лист 4

Серия 5.903-11 · Выпуск 1-2

№строки	Наименование вида работ	Ед. изм.	Код вида работ	Код ед. изм.	Количество
1	Изоляция трубопроводов и оборудования изделиями минераловатными с гофрированной структурой 2НГС100	м³		113	6
2	Изоляция трубопроводов холстопрошивным полотном ХПС-Т-5	м³		113	3,7
3	Изоляция арматуры матрацами минераловатными в обкладке из стеклоткани	м³		113	2
4	Покрытие поверхности изоляции трубопроводов. оборудования и арматуры алюминиевым защитным покрытием	м²		055	175
5	Покрытие поверхности изоляции отводов алюминиевым защитным штампованным покрытием	м²		055	11,5

Привязан:

Инв. №

ТИ.002.000 ТМВ-ОР

Изм.	Лист	№ докум.	Подп.	Дата
Нач. отд.	Кладов		
Гл. спец.	Лурье		
Рук. гр.	Иванова		
Ст. инж.	Калинина		
Н. контр.	Бамушкина		

КБДПУ 15-30

Ведомость объемов работ теплоизоляции

Лит.	Масса	Масштаб

Лист	Листов
1	1

Сантехпроект

Инв. № подл. | Подп. и дата | Взам. инв. № | Инв. № дубл. | Подп. и дата

Изм. | Лист | № докум. | Подп. | Дата

Лист

План на отм. 2.700

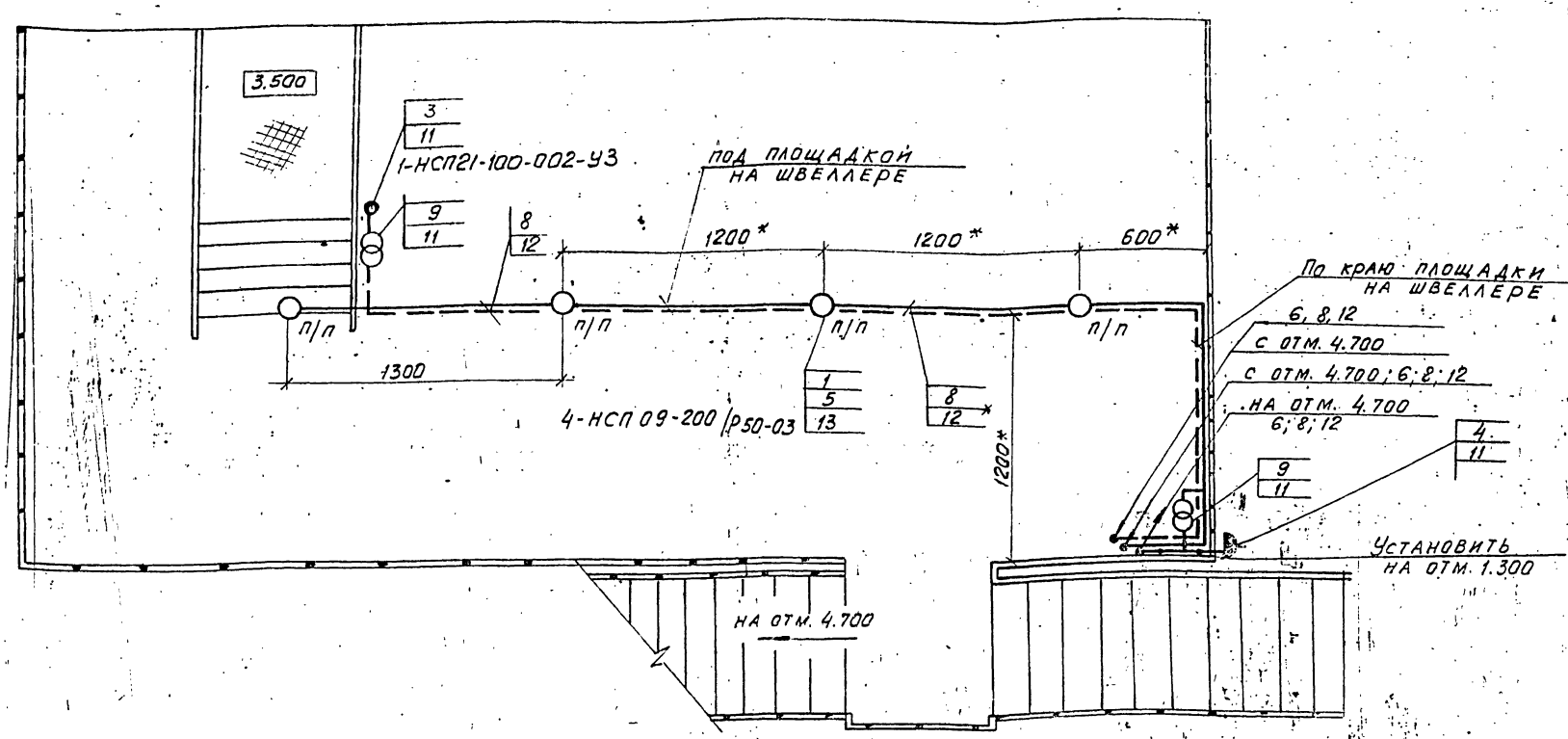

План на отм. 4.700

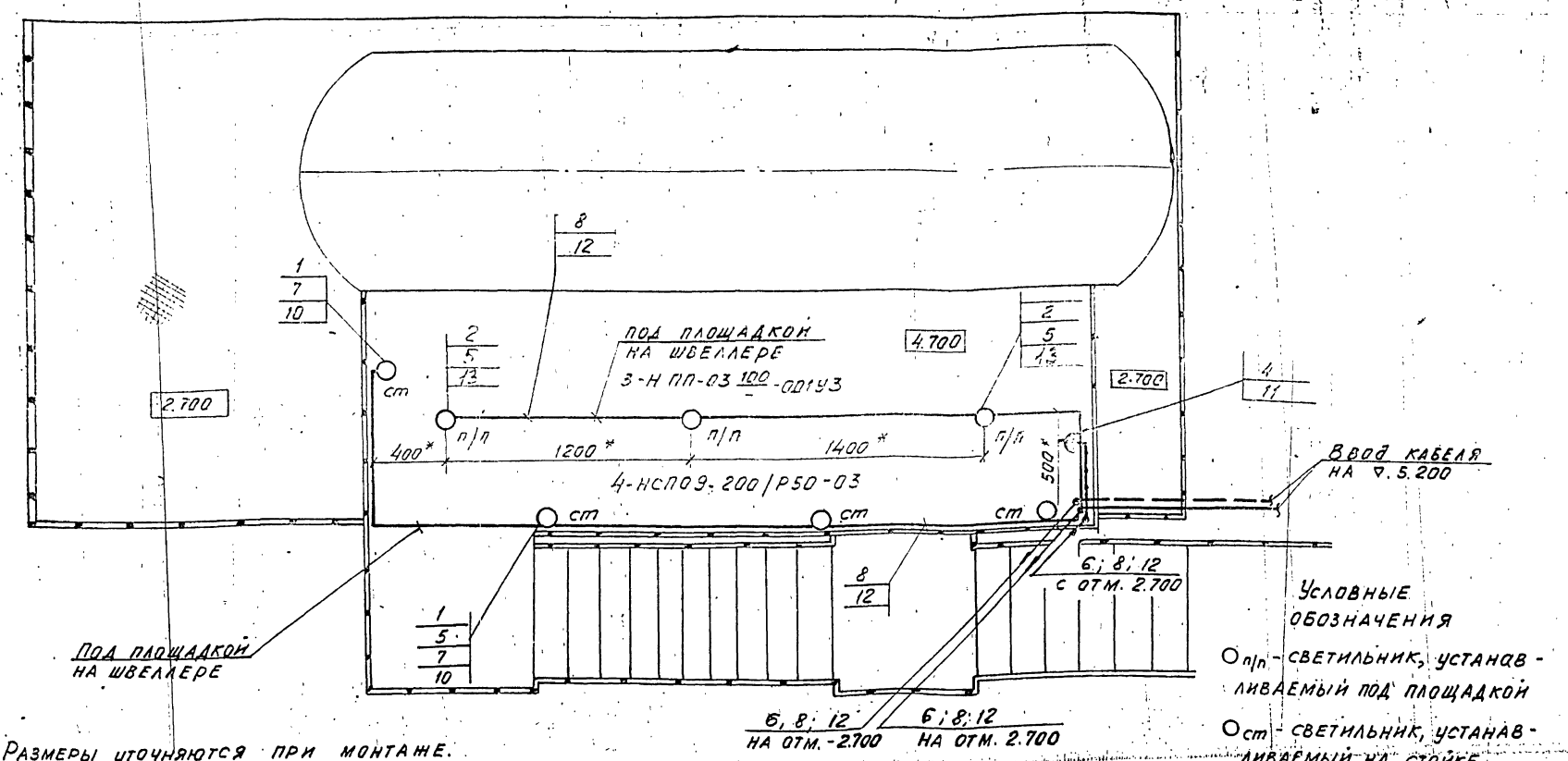

Условные обозначения

○ п/п - светильник, устанавливаемый под площадкой

○ ст - светильник, устанавливаемый на стойке.

1. * Размеры уточняются при монтаже.
2. Стойку (поз. 11) приварить к металлоконструкции блока швом Т1 - Δ3 ГОСТ 5264-80.
3. Швеллер (поз. 12) приварить к металлоконструкции блока швом Т1 - Δ3 50/150 ГОСТ 5264-80.
4. Крюки (поз. 13) приварить к нижней поверхности площадки швом Т1 - Δ3 ГОСТ 5264-80.
5. Изделия и материалы поз. 1...9 заказываются по спецификации электротехнической части проекта котельной

Марка поз.	Обозначение	Наименование	Кол.	Масса ед., кг	Примечание
1	2	3	4	5	6
1	НСП 09-200/Р50-03	Светильник подвесной для ламп накаливания	8		
2	НПП-03-100-001	Светильник потолочный для ламп накаливания	3		
3	НСП21-100-002-У3	Светильник местного освещения	1		
	Р43-01С-10/42	Розетка штепсельная 2-х полюсная, I Р43	2		
5	КОР73	Коробка ответвительная	11		
6	КОР74	Коробка ответвительная	5		

1	2	3	4	5	6
7	АПВ-380-1×2,5	Провод ГОСТ 6323-79	20	м	
8	АВВГ-660-2×4	Кабель ГОСТ 16442-80	45	м	
9	ЯТП-0,25/220/12В	Ящик с понижающим трансформатором	2		
10	К987	Стойка	4	Крепление к перилам площад.	
11	К310 М	Стойка	5	приварить	
12	К347У2	Швеллер	20	приварить	
13	У625 М	Крюк	4	приварить	
				уголок для держателя светильника.	

Изм.	Лист	№ докум.	Подп.	Дата
Разраб.		Никошкова		
Провер.		Немец		
Рук. гр.		Никошкова		
Гл. спец.		Немец		
Н. контр.		Гокбайм		
Утв.		Файнштейн		

А12В080.000.37

Крупноблочная деаэрационно-питательная установка КБДПУ 15-30 Электроосвещение.

Лит.	Масса	Масшт.
		1:20

Лист 1 Листов 1

Госстрой СССР САНТЕХПРОЕКТ г. Москва

Инв. № подл. | Подп. и дата | Взам. инв. № | Инв. № дубл. | Подп. и дата

gost.e-ecolog.ru