Типовые конструкции, изделия и узлы зданий и сооружений

СЕРИЯ 1.231.9-7

ПАНЕЛИ ПЕРЕГОРОДОК ГИПСОБЕТОННЫЕ

ВЫПУСК 2

ПАНЕЛИ ПЕРЕГОРОДОК ГИПСОБЕТОННЫЕ ДЛЯ ОБЩЕСТВЕННЫХ ЗДАНИЙ С ВЫСОТАМИ ЭТАЖЕЙ 3.3; 3.6 И 4.2 М В КОНСТРУКЦИЯХ КАРКАСА СЕРИИ 1.020-1/83

ИЗ 2-Х ЧАСТЕЙ

ЧАСТЬ II

(СТР. 124—245)

РАБОЧИЕ ЧЕРТЕЖИ

1 0971-ПЭ

gost.e-ecolog.ru

Отпускная цена
на момент реализации
указана в счет-накладной

Типовые конструкции, изделия и узлы зданий и сооружений

СЕРИЯ 1.231.9-7

ПАНЕЛИ ПЕРЕГОРОДОК ГИПСОБЕТОННЫЕ

ВЫПУСК 2

ПАНЕЛИ ПЕРЕГОРОДОК ГИПСОБЕТОННЫЕ ДЛЯ ОБЩЕСТВЕННЫХ ЗДАНИЙ С ВЫСОТАМИ ЭТАЖЕЙ 3,3; 3,6 И 4,2м В КОНСТРУКЦИЯХ КАРКАСА СЕРИИ 1.020-1/83

ИЗ 2-Х ЧАСТЕЙ

ЧАСТЬ II

(СТР. 124-245)

Разработаны:
ЦНИИЭП учебных зданий

Гл инженер А.Ляхович
Нач. отдела В. Греков
ГИП З. Шахова

Утверждены и введены в действие с 01.05.84.
Госгражданстроем
Приказ от 29.03.84 N 99

Форм	Зона	Поз.	Обозначение	Наименование	Кол. на испол. 1.231.9-7.2-25.0.00 —																		Примечание
					—	01	02	03	04	05	06	07	08	09	10	11	12	13	14	15	16	17	18	19	
				Документация																				
А3			1.231.9-7.2-25.0.00СБ	Сборочный чертеж	×	×	×	×	×	×	×	×	×	×	×	×	×	×	×	×	×	×	×	×	
А4			1.231.9-7.2-00.0.00ПЗ	Пояснительная записка	×	×	×	×	×	×	×	×	×	×	×	×	×	×	×	×	×	×	×	×	
				Сборочные единицы																				
				Каркас деревянный																				
А3		1	1.231.9-7.2-25.1.00	КД 141	1	1	1																	
			-01	КД 142				1	1	1														
			-02	КД 143							1	1	1											
			-03	КД 144										1	1	1								
			-04	КД 145													1	1	1					
			-05	КД 146																1	1	1		
			-06	КД 147																			1	1	
				Материалы																				
				Бетон на гипсовом вяжущем, М50	0.13			0.16			0.17			0.20			0.23			0.26			0.38		м3
				Бетон на гипсоцементнопуц цолановом вяжущем, М50		0.13			0.16			0.17			0.20			0.23			0.26			0.38	м3
				Бетон на гипсоцементнопуц цолановом вяжущем, М75			0.13			0.16			0.17			0.20			0.23			0.26			м3

Инв. № подл. | Подпись и дата | Взам. инв. №

Н. контр.	Калякина	
Нач. отд.	Греков	
ГИП	Шахова	
Рук. гр.	Калякина	
Ст. инж.	Бесценная	
Инж.	Бурова	

1.231.9-7.2-25.0.00

Панель ПГ 4,7.31.10 — —ПГ 13,7.31.10

Стадия	Лист	Листов
Р	1	2

ЦНИИЭП учебных зданий

Форм.	Зона	Поз.	Обозначение	Наименование	Кол. на испол. 1.231.9-7.2-25.0.00- 20	21	22	23	Примечание
				Документация					
А3			1.231.9-7.2-25.0.000Сб	Сборочный чертеж	X	X	X	X	
А4			1.231.9-7.2-00.0.00ПЗ	Пояснительная записка	X	X	X	X	
				Сборочные единицы					
				Каркас деревянный					
А3	1		1.231.9-7.2-25.1.00-06	КД 147	1				
			-07	КД 148		1	1	1	
				Материалы					
				Бетон на гипсовом вяжущем, М50		0.40			м3
				Бетон на гипсоцементнопуц. цоколевом вяжущем, М50			0.40		м3
				Бетон на гипсоцементнопуц. цоколевом вяжущем, М75	0.38			0.40	м3

Инв. № подл. | Подпись и дата | Взам. инв. №

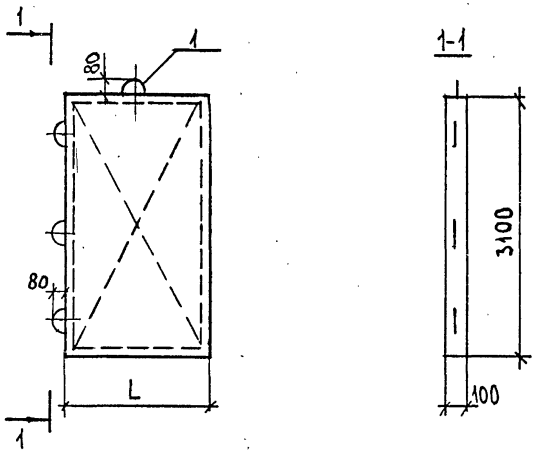

Обозначение	Марка	L, мм	Масса, кг
1.231.9-7.2-25.0.00	ПГ 4,7.31.10-5Г	470	185
-01	ПГ 4,7.31.10-5ГЦ		
-02	ПГ 4,7.31.10-7ГЦ		
-03	ПГ 5,7.31.10-5Г	570	225
-04	ПГ 5,7.31.10-5ГЦ		
-05	ПГ 5,7.31.10-7ГЦ		
-06	ПГ 6,2.31.10-5Г	620	245
-07	ПГ 6,2.31.10-5ГЦ		
-08	ПГ 6,2.31.10-7ГЦ		
-09	ПГ 7,2.31.10-5Г	720	285
-10	ПГ 7,2.31.10-5ГЦ		
-11	ПГ 7,2.31.10-7ГЦ		

Обозначение	Марка	L, мм	Масса, кг
1.231.9-7.2-25.0.00 -12	ПГ 8,2.31.10-5Г	820	325
-13	ПГ 8,2.31.10-5ГЦ		
-14	ПГ 8,2.31.10-7ГЦ		
-15	ПГ 9,2.31.10-5Г	920	345
-16	ПГ 9,2.31.10-5Г		
-17	ПГ 9,2.31.10-5ГЦ		
-18	ПГ 13,2.31.10-5Г	1320	530
-19	ПГ 13,2.31.10-5ГЦ		
-20	ПГ 13,2.31.10-7ГЦ		
-21	ПГ 13,7.31.10-5Г	1370	550
-22	ПГ 13,7.31.10-5ГЦ		
-23	ПГ 13,7.31.10-7ГЦ		

Н.контр.	Калякина	
Нач.отд.	Греков	
ГИП	Шахова	
Рук.гр.	Калякина	
Ст.инж.	Бесценная	
Инж.	Бурова	

1.231.9-7.2-25.0.00СБ

Панель ПГ 4,7.31.10 — — ПГ 13,7.31.10
Сборочный чертеж.

Стадия	Масса	Масштаб
Р	См. табл.	1:50
Лист	Листов 1	

ЦНИИЭП учебных зданий

Инв.№подл. | Подп. и дата | Взам.инв.№

Инв. № подл.	Подпись и дата	Взам. инв. №

Форм	Зона	Поз.	Обозначение	Наименование	Кол. на исполн. 1.231.9-7.2-25.1.00-								Примечание
					–	01	02	03	04	05	06	07	
				Документация									
А3			1.231.9-7.2-25.1.00СБ	Сборочный чертеж	X	X	X	X	X	X	X	X	
А3			1.231.9-7.2-00.2.00	Узлы каркаса	X	X	X	X	X	X	X	X	
				Детали									
				Нижний брус									
БЧ		1	1.231.9-7.2-25.1.01	ℓ=470	2								
			-25.1.02	ℓ=570		2							
			-25.1.03	ℓ=620			2						
			-25.1.04	ℓ=720				2					
			-25.1.05	ℓ=820					2				
			-25.1.06	ℓ=920						2			
			-25.1.07	ℓ=1320							2		
			-25.1.08	ℓ=1370								2	

Н. контр.	Калякина	
Нач. отд.	Греков	
ГИП	Шахова	
Рук. гр.	Калякина	
Ст. инж.	Бесценная	
Инж.	Бурова	

1.231.9-7.2-25.1.00

Каркас деревянный КД 141 – КД 148

Стадия	Лист	Листов
Р	1	3

ЦНИИЭП учебных зданий

Формат А4

Копировал

Инв. № подл.	Подпись и дата	Взам. инв. №

Форм	Зона	Поз.	Обозначение	Наименование	Кол. на исполн. 1.231.9-7.2-25.1.00-								Примечание
					–	01	02	03	04	05	06	07	
				Верхний брус									
БЧ		2	-25.1.09	ℓ=470	2								
			-25.1.10	ℓ=570		2							
			-25.1.11	ℓ=620			2						
			-25.1.12	ℓ=720				2					
			-25.1.13	ℓ=820					2				
			-25.1.14	ℓ=920						2			
			-25.1.15	ℓ=1320							2		
			-25.1.16	ℓ=1370								2	
БЧ		3	-25.1.17	Боковой брус, ℓ=2980	4	4	4	4	4	4	4	4	
БЧ		4	-25.1.18	Фиксатор, ℓ=100	3	3	3	3	3	3	3	3	
БЧ		5	-25.1.19	Соединительная планка									
				ℓ=250	4	4	4	4	4	4	4	4	
БЧ		6	-01.1.20	Подкос	7,7	8,2	8,5	9,0	9,5	10,2	12,7	13,1	
				Монтажная петля									
АЧ		9	1.231.9-7.2-00.1.00-07	П8	3								
			-08	П9		3							
			-09	П10			3						

1.231.9-7.2-25.1.00

Лист 2

Формат А4

1987-1-02.6

121

Инв. № подл.	Подпись и дата	Взам. инв. №

Форм.	Зона	Поз.	Обозначение	Наименование	Кол. на испол. 1.231.9-7.2-25.1.00-									Примечание
					–	01	02	03	04	05	06	07		
А4		9	1.231.9-7.2-00.1.00 -10	П11				3						
А4		8	-11	П12	1	1	1	1	1	1				
А4		9	-12	П13					3					
			-13	П14						3				
			-14	П15							3			
			-15	П16								3		
А4		8	-17	П18							1	1		
				Стандартные изделия										
				Гвозди, ГОСТ 4028-63*	0,16	0,16	0,16	0,16	0,16	0,16	0,16	0,16		кг

Размеры сечений брусков деревянного каркаса панелей смотри документ 1.231.9-7.2-25.1.00СБ

1.231.9-7.2-25.1.00 | Лист 3

Формат А4

Копия верна

Инв. № подл.	Подпись и дата	Взам. инв. №

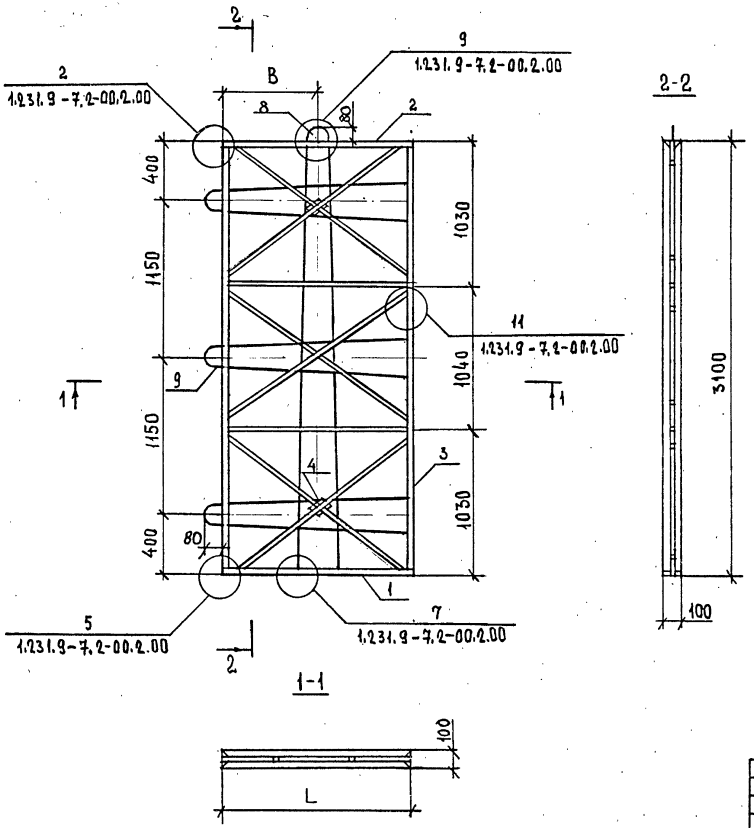

Обозначение	Марка	L, мм	B, мм
1.231.9-7.2-25.1.00	КД 141	470	235
-01	КД 142	570	285
-02	КД 143	620	310
-03	КД 144	720	360
-04	КД 145	820	410
-05	КД 146	920	460
-06	КД 147	1320	660
-07	КД 148	1370	685

Поз.	Наименование	Сечение
1	Нижний брус	40×50
2	Верхний брус	40×50
3	Боковой брус	40×50
4	Фиксатор	40×50
5	Соединительная планка	10×60
6	Подкос	10×20
7	Угловой раскос	10×80

Н.контр.	Калякина	
Нач.отд.	Греков	
ГИП	Шахова	
Рук.гр	Калякина	
Ст.инж.	Бесценная	
Инж.	Бурова	

1.231.9 – 7.2–25.1.00СБ

Каркас деревянный КД 141 – КД 148 Сборочный чертеж

Стадия	Масса	Масштаб
Р	–	1:25
Лист		Листов 1

ЦНИИЭП учебных зданий

18971-02 8 Формат А3

Инв.№ подл. | Подпись и дата | Взам.инв.№

Форм.	Зона	Поз.	Обозначение	Наименование	Кол. на испол. 1.231.9-7.2-26.0.00-																		Примечание
					-	01	02	03	04	05	06	07	08	09	10	11	12	13	14	15	16	17	18	19	
				Документация																				
А3			1.231.9-7.2-26.0.00СБ	Сборочный чертеж	×	×	×	×	×	×	×	×	×	×	×	×	×	×	×	×	×	×	×	×	
А4			1.231.9-7.2-00.0.00ПЗ	Пояснительная записка	×	×	×	×	×	×	×	×	×	×	×	×	×	×	×	×	×	×	×	×	
				Сборочные единицы																				
				Каркас деревянный																				
А3		1	1.231.9-7.2-26.1.00	КД 149	1	1	1																	
			-01	КД 150				1	1	1														
			-02	КД 151							1	1	1											
			-03	КД 152										1	1	1								
			-04	КД 153													1	1	1					
			-05	КД 154																1	1	1		
			-06	КД 155																			1	1
				Материалы																				
				Бетон на гипсовом																				
				вяжущем, М50	0,42			0,43			0,45			0,46			0,50			0,53			0,60		м3
				Бетон на гипсоцементном																				
				цолановом вяжущем, М50		0,42			0,43			0,45			0,46			0,50			0,53			0,60	м3
				Бетон на гипсоцементном																				
				цолановом вяжущем, М75			0,42			0,43			0,45			0,46			0,50			0,53			м3

Н. контр.	Калялкина	
Нач. отд.	Греков	
ГИП	Шахова	
Рук. гр.	Калялкина	
Ст. инж.	Бесценная	
Инж.	Бурова	

1.231.9-7.2-26.0.00

Панель ПГ14,2.31.10 – – ПГ29,8.31.10

Стадия	Лист	Листов
Р	1	2

ЦНИИЭП учебных зданий

18971-02 9

Формат А3

Инв.№ подл. | Подпись и дата | Взам.инв.№

Форм.	Зона	Поз.	Обозначение	Наименование	Кол. на испол. 1.231.9-7.2-26.0.00- 20	21	22	23	24	25	26	27	28	29	30	31	32	33	34	35	Примечание
				Документация																	
А3			1.231.9-7.2-26.0.00СБ	Сборочный чертеж	Х	Х	Х	Х	Х	Х	Х	Х	Х	Х	Х	Х	Х	Х	Х	Х	
А4			1.231.9-7.2-00.0.00ПЗ	Пояснительная записка	Х	Х	Х	Х	Х	Х	Х	Х	Х	Х	Х	Х	Х	Х	Х	Х	
				Сборочные единицы																	
				Каркас деревянный																	
А3		1	1.231.9-7.2-26.1.00-06	КД 155	1																
			-07	КД 156		1	1	1													
			-08	КД 157					1	1	1										
			-09	КД 158								1	1	1							
			-10	КД 159											1	1	1				
			-11	КД 160														1	1	1	
				Материалы																	
				Бетон на гипсовом вяжущем, М50		0,61			0,69			0,77			0,80			0,90			м3
				Бетон на гипсоцементнопуц-цолановом вяжущем, М50			0,61			0,69			0,77			0,80			0,90		м3
				Бетон на гипсоцементнопуц-цолановом вяжущем, М75	0,60			0,61			0,69			0,77			0,80			0,90	м3

Инв.№ подл. | Подпись и дата | Взам.инв.№

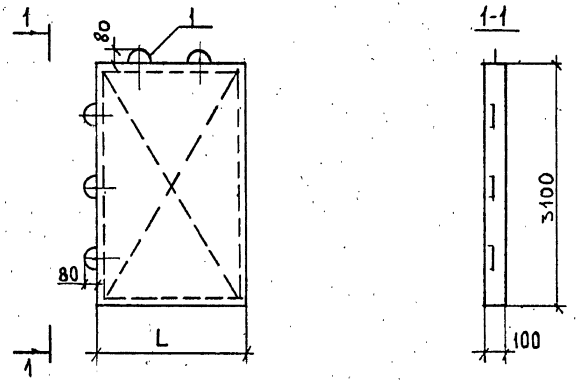

Обозначение	Марка	L, мм	Масса, кг
1.231.9-7.2-26.0.00	ПГ 14,2.31.10-5Г	1420	570
-01	ПГ 14,2.31.10-5ГЦ		
-02	ПГ 14,2.31.10-7ГЦ		
-03	ПГ 14,6.31.10-5Г	1460	585
-04	ПГ 14,6.31.10-5ГЦ		
-05	ПГ 14,6.31.10-7ГЦ		
-06	ПГ 15,2.31.10-5Г	1520	610
-07	ПГ 15.2.31.10-5ГЦ		
-08	ПГ 15,2.31.10-7ГЦ		
-09	ПГ 15,6.31.10-5Г	1560	625
-10	ПГ 15,6.31.10-5ГЦ		
-11	ПГ 15,6.31.10-7ГЦ		
-12	ПГ 16,6.31.10-5Г	1660	675
-13	ПГ 16,6.31.10-5ГЦ		
-14	ПГ 16,6.31.10-7ГЦ		
-15	ПГ 17,8.31.10-5Г	1780	715
-16	ПГ 17,8.31.10-5ГЦ		
-17	ПГ 17,8.31.10-7ГЦ		

Обозначение	Марка	L, мм	Масса, кг
1.231.9-7.2-26.0.00-18	ПГ 19,8.31.10-5Г	1980	805
-19	ПГ 19,8.31.10-5ГЦ		
-20	ПГ 19,8.31.10-7ГЦ		
-21	ПГ 20,3.31.10-5Г	2030	815
-22	ПГ 20.3.31.10-5ГЦ		
-23	ПГ 20,3.31.10-7ГЦ		
-24	ПГ 22,9.31.10-5Г	2290	925
-25	ПГ 22,9.31.10-5ГЦ		
-26	ПГ 22,9.31.10-7ГЦ		
-27	ПГ 25,6.31.10-5Г	2560	1030
-28	ПГ 25,6.31.10-5ГЦ		
-29	ПГ 25,6.31.10-7ГЦ		
-30	ПГ 26,6.31.10-5Г	2660	1070
-31	ПГ 26,6.31.10-5ГЦ		
-32	ПГ 26,6.31.10-7ГЦ		
-33	ПГ 29,8.31.10-5Г	2980	1200
-34	ПГ 29,8.31.10-5ГЦ		
-35	ПГ 29,8.31.10-7ГЦ		

Н.контр.	Калякина	
Нач. отд.	Грекова	
ГИП	Шакова	
Рук.гр.	Калякина	
Ст.инж	Бесценная	
Инж.	Бурова	

1.231.9-7.2-26.0.00СБ

Панель ПГ 14,2.31.10 — ПГ 29,8.31.10
Сборочный чертеж.

Стадия	Масса	Масштаб
Р	См. табл.	1:50
Лист	Листов	

ЦНИИЭП учебных зданий

18971-02 11

Формат А3

Инв.№ подл. | Подпись и дата | Взам. инв.№

Копия верна

Форм.	Зона	Поз.	Обозначение	Наименование	Кол. на испол. 1.231.9-7.2-26.1.00-												Примечание
					–	01	02	03	04	05	06	07	08	09	10	11	
				Документация													
А3			1.231.9-7.2-26.1.00СБ	Сборочный чертеж	×	×	×	×	×	×	×	×	×	×	×	×	
А3			1.231.9-7.2-00.2.00	Узлы каркаса	×	×	×	×	×	×	×	×	×	×	×	×	
				Детали													
Бч		1		Нижний брус													
			1.231.9-7.2-26.1.01	ℓ = 1420	2												
			-26.1.02	ℓ = 1460		2											
			-26.1.03	ℓ = 1520			2										
			-26.1.04	ℓ = 1560				2									
			-26.1.05	ℓ = 1660					2								
			-26.1.06	ℓ = 1780						2							
			-26.1.07	ℓ = 1980							2						
			-26.1.08	ℓ = 2030								2					
			-26.1.09	ℓ = 2290									2				
			-26.1.10	ℓ = 2560										2			
			-26.1.11	ℓ = 2660											2		
			-26.1.12	ℓ = 2980												2	
Бч		1		Верхний брус													
			-26.1.13	ℓ = 1420	2												
			-26.1.14	ℓ = 1460		2											
			-26.1.15	ℓ = 1520			2										
			-26.1.16	ℓ = 1560				2									
			-26.1.17	ℓ = 1660					2								
			-26.1.18	ℓ = 1780						2							
			-26.1.19	ℓ = 1980							2						

Инв. № подл. | Подпись и дата | Взам. инв. №

Н. контр.	Каляпкина	
Нач. отд.	Греков	
ГИП	Шахова	
Рук. гр	Каляпкина	
Ст. инж.	Бесценная	
Инж.	Бурова	

1.231.9-7.2-26.1.00

Каркас деревянный КД 149 – КД 160

Стадия	Лист	Листов
Р	1	2

ЦНИИЭП учебных зданий

Формат А3

Форм.	Зона	Поз.	Обозначение	Наименование	Кол. на испол. 1.231.9-7.2-26.1.00 —												Примечание
					—	01	02	03	04	05	06	07	08	09	10	11	
			1.231.9-7.2-26.1.20	ℓ = 2030								2					
			-26.1.21	ℓ = 2290									2				
			-26.1.22	ℓ = 2560										2			
			-26.1.23	ℓ = 2660											2		
			-26.1.24	ℓ = 2980												2	
БЧ	3		-25.1.17	Боковой брус, ℓ = 2980	4	4	4	4	4	4	4	4	4	4	4	4	
БЧ	4		-25.1.18	Фиксатор, ℓ = 100	3	3	3	3	3	3	3	3	3	3	3	3	
БЧ	5		-25.1.19	Соединительная планка													
				ℓ = 250	4	4	4	4	4	4	4	4	4	4	4	4	
БЧ	6		-01.1.20	Подкос	14,5	15,0	17,2	17,5	17,7	18,7	20,5	21,0	26,5	27,5	31,0	31,5	
				Монтажная петля													
А4	8		1.231.9-7.2-00.1.00-11	П12	2	2	2	2	2	2	2	2	2				
А4	9		-17	П18										2	2	2	
			-18	П19	3												
			-19	П20		3											
			-20	П21			3										
			-21	П22				3									
			-22	П23					3								
			-23	П24						3							
			-25	П26							3						
			-26	П27								3					
			-27	П28									3				
			-28	П29										3			
			-29	П30											3		
			-30	П31												3	
				Стандартные изделия													
				Гвозди, ГОСТ 4028-63*	0,20	0,20	0,20	0,20	0,32	0,32	0,32	0,32	0,33	0,33	0,33	0,33	кг

Размеры сечений брусков деревянного каркаса панелей смотри документ 1.231.9-7.2-25.1.00СБ

1.231.9-7.2-26.1.00

Лист 2

Копия верна

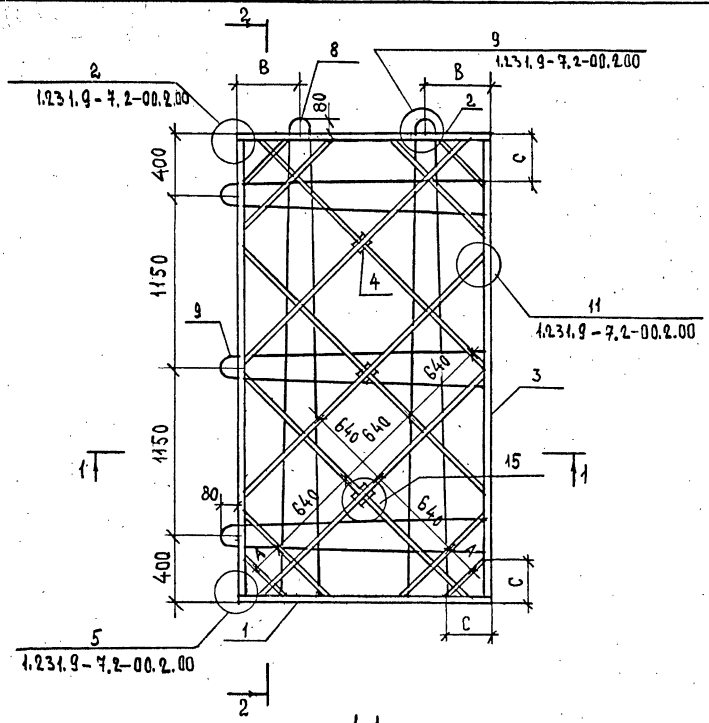

Обозначение	Марка	L, мм	A, мм	B, мм	C, мм
1.231.9-7.2-26.1.00	КД 149	1420	640	350	440
-01	КД 150	1460			460
-02	КД 151	1520	140		300
-03	КД 152	1560	160		
-04	КД 153	1660	170	450	300
-05	КД 154	1780	210		
-06	КД 155	1980	290		
-07	КД 156	2030	320		
-08	КД 157	2290	170	600	
-09	КД 158	2560	200		
-10	КД 159	2660	320		
-11	КД 160	2980	340		

Н. контр.	Каляпкина	
Нач. отд.	Греков	
ГИП	Шахова	
Рук. гр	Каляпкина	
Ст. инж.	Бесценная	
Инж	Бурова	

1.231.9-7.2-26.1.00СБ

Каркас деревянный КД 149 – КД 160 Сборочный чертеж

Стадия	Масса	Масштаб
Р	–	1:25
Лист	Листов 1	

ЦНИИЭП учебных зданий

Формат А3

18971-02 14

Инв. № подл. | Подп. и дата | Взам. инв. №

Копия верна

Форм.	Зона	Поз.	Обозначение	Наименование	Кол. на исполн. 1.231.9-7.2-27.0.00- —	01	02	03	04	05	06	07	08	09	10	11	12	13	14	15	16	17	18	19	Примечание
				Документация																					
А3			1.231.9-7.2-27.0.00СБ	Сборочный чертеж	×	×	×	×	×	×	×	×	×	×	×	×	×	×	×	×	×	×	×	×	
А4			1.231.9-7.2-00.0.00ПЗ	Пояснительная записка	×	×	×	×	×	×	×	×	×	×	×	×	×	×	×	×	×	×	×	×	
				Сборочные единицы																					
				Каркас деревянный																					
А3		1	1.231.9-7.2-27.1.00	КД 161	1	1	1																		
			-01	КД 162				1	1	1															
			-02	КД 163							1	1	1												
			-03	КД 164										1	1	1									
			-04	КД 165													1	1	1						
			-05	КД 166																1	1	1			
			-06	КД 167																			1	1	
				Материалы																					
				Бетон на гипсовом вяжущем, М50	0,14			0,17			0,18			0,22			0,29			0,28			0,31		$м^3$
				Бетон на гипсоцементнопуц-цолановом вяжущем, М50		0,14			0,17			0,18			0,22			0,25			0,28			0,31	$м^3$
				Бетон на гипсоцементнопуц-цолановом вяжущем, М75			0,14			0,17			0,18			0,22			0,25			0,28			$м^3$

Н. контр.	Калякина	
Нач. отд.	Греков	
ГИП	Шахова	
Рук. гр.	Калякина	
Ст. инж.	Бесценная	
Инж.	Степашкина	

1.231.9-7.2-27.0.00

Панель ПГ 4,7.33.10 – – ПГ 13,7.33.10

Стадия	Лист	Листов
Р	1	2

ЦНИИЭП учебных зданий

18971-02 15

Формат А3

Инв. № подл. | Подпись и дата | Взам. инв. №

Копия верна

Форм.	Зона	Поз.	Обозначение	Наименование	Кол. на испол. 1.231.9-7.2-27.0.00- 20	21	22	23	Примечание
				Документация					
А3			1.231.9-7.2-27.0.00СБ	Сборочный чертеж	X	X	X	X	
А4			1.231.9-7.2-00.0.00ПЗ	Пояснительная записка	X	X	X	X	
				Сборочные единицы					
				Каркас деревянный					
А3		1	1.231.9-7.2-27.1.00-06	КД 167	1				
			-07	КД 168		1	1	1	
				Материалы					
				Бетон на гипсовом вяжущем, М50		0,43			м³
				Бетон на гипсоцементнопуц-цолановом вяжущем, М50			0,43		м³
				Бетон на гипсоцементнопуц-цолановом вяжущем, М75	0,31			0,43	м³

Инв. № подл. | Подпись и дата | Взам. инв. №

Копия верна

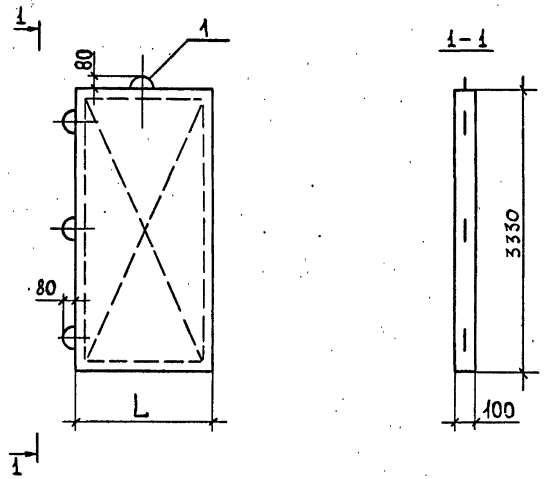

Обозначение	Марка	L, мм	Масса, кг
1.231.9-7.2-27.0.00	ПГ 4,7.33.10-5Г	470	195
-01	ПГ 4,7.33.10-5ГЦ		
-02	ПГ 4,7.33.10-7ГЦ		
-03	ПГ 5,7.33.10-5Г	570	235
-04	ПГ 5,7.33.10-5ГЦ		
-05	ПГ 5,7.33.10-7ГЦ		
-06	ПГ 6,2.33.10-5Г	620	255
-07	ПГ 6,2.33.10-5ГЦ		
-08	ПГ 6,2.33.10-7ГЦ		
-09	ПГ 7,2.33.10-5Г	720	300
-10	ПГ 7,2.33.10-5ГЦ		
-11	ПГ 7,2.33.10-7ГЦ		

Обозначение	Наименование	L, мм	Масса, кг
1.231.9-7.2-27.0.00-12	ПГ 8,2.33.10-5Г	820	345
-13	ПГ 8,2.33.10-5ГЦ		
-14	ПГ 8,2.33.10-7ГЦ		
-15	ПГ 9,2.33.10-5Г	920	385
-16	ПГ 9,2.33.10-5ГЦ		
-17	ПГ 9,2.33.10-7ГЦ		
-18	ПГ 13,2.33.10-5Г	1320	560
-19	ПГ 13,2.33.10-5ГЦ		
-20	ПГ 13,2.33.10-7ГЦ		
-21	ПГ 13,7.33.10-5Г	1370	585
-22	ПГ 13,7.33.10-5ГЦ		
-23	ПГ 13,7.33.10-7ГЦ		

Н.контр.	Каляпкина	
Нач. отд.	Грекова	
ГИП	Шахова	
Рук.гр.	Каляпкина	
Ст.инж.	Бесценная	
Инж.	Степашкина	

1.231.9-7.2-27.0.00СБ

Панель ПГ 4,7.33.10-
-ПГ 13,7.33.10
Сборочный чертеж.

Стадия	Масса	Масштаб
Р	см. табл.	1:50
Лист	Листов 1	

ЦНИИЭП учебных зданий

Формат А3

18971-02 17

Инв. № подл. | Подпись и дата | Взам. инв. №

Инв. № подл.	Подпись и дата	Взам. инв. №

Форм.	Зона	Поз.	Обозначение	Наименование	Кол. на испол. 1.231.9-7.2-27.1.00 —	01	02	03	04	05	06	07		Примечание
				Документация										
А3			1.231.9-7.2-27.1.00СБ	Сборочный чертеж	X	X	X	X	X	X	X	X		
А3			1.231.9-7.2-00.2.00	Узлы каркаса	X	X	X	X	X	X	X	X		
				Детали										
				Нижний брус										
БЧ		1	1.231.9-7.2-25.1.01	ℓ=470	2									
			-25.1.02	ℓ=570		2								
			-25.1.03	ℓ=620			2							
			-25.1.04	ℓ=720				2						
			-25.1.05	ℓ=820					2					
			-25.1.06	ℓ=920						2				
			-25.1.07	ℓ=1320							2			
			-25.1.08	ℓ=1370								2		

Н.контр.	Калякина	
Нач.отд.	Греков	
ГИП	Шахова	
Рук.гр.	Калякина	
Ст. инж.	Бесценная	
Инж.	Степашкина	

1.231.9-7.2-27.1.00

Каркас деревянный КД 161 - КД 168

Стадия	Лист	Листов
Р	1	3

ЦНИИЭП учебных зданий

Формат А4

Копия верна

Инв. № подл.	Подпись и дата	Взам. инв. №

Форм.	Зона	Поз.	Обозначение	Наименование	Кол. на испол. 1.231.9-7.2-27.1.00 —	01	02	03	04	05	06	07		Примечание
				Верхний брус										
БЧ		2	1.231.9-7.2-25.1.09	ℓ=470	2									
			-25.1.10	ℓ=570		2								
			-25.1.11	ℓ=620			2							
			-25.1.12	ℓ=720				2						
			-25.1.13	ℓ=820					2					
			-25.1.14	ℓ=920						2				
			-25.1.15	ℓ=1320							2			
			-25.1.16	ℓ=1370								2		
БЧ		3	-27.1.01	Боковой брус, ℓ=3210	4	4	4	4	4	4	4	4		
БЧ		4	-25.1.18	Фиксатор, ℓ=100	3	3	3	3	3	3	3	3		
БЧ		5	-25.1.19	Соединительная планка										
				ℓ=250	4	4	4	4	4	4	4	4		
БЧ		6	-01.1.20	Подкос	8,2	8,6	8,9	9,4	9,9	10,5	12,6	13,3		м
				Монтажная петля										
А4		8	1.231.9-т.2-00.1.00-06	П7	1	1	1	1	1	1				
А4		9	-07	П8	3									
			-08	П9		3								

1.231.9-7.2-27.1.00

Лист 2

Формат А4

1897-02 18

Инв. № подл.	Подпись и дата	Взам. инв. №

Форм.	Зона	Поз.	Обозначение	Наименование	Кол. на исполн. 1.231.9-7.2-27.1.00-									Примечание
					—	01	02	03	04	05	06	07		
А4		9	1.231.9-7.2-00.1.00-09	П10			3							
			-10	П11				3						
			-12	П13					3					
			-13	П14						3				
			-14	П15							3			
			-15	П16								3		
А4		8	-16	П17							1	1		
				Стандартные изделия										
				Гвозди, ГОСТ 4028-63*	0,16	0,16	0,16	0,16	0,16	0,16	0,16	0,16		кг

Размеры сечений брусков деревянного каркаса панелей смотри документ 1.231.9-7.2-25.1.00СБ

1.231.9 - 7.2- 27.1.00

Лист 3

Формат А4

Копия верна

Инв. № подп.	Подпись и дата	Взам. инв. №

18971-02 19

Лист

140

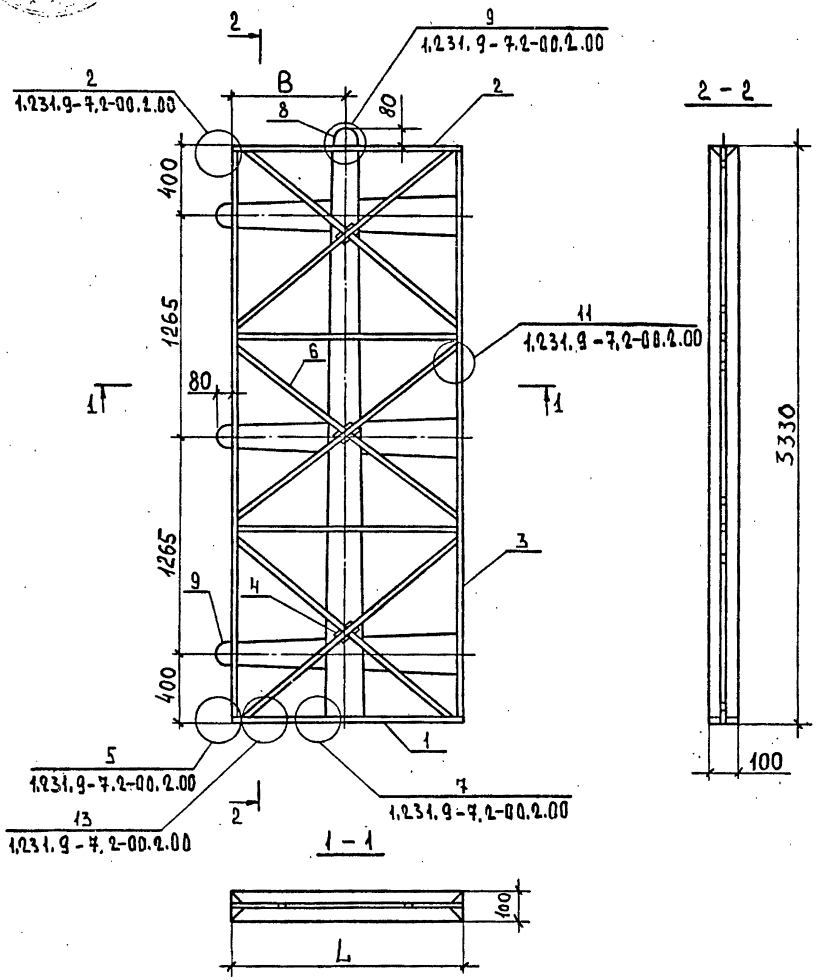

Обозначение	Марка	L, мм	B, мм
1.231.9-7.2-27.1.00	КД 161	470	235
-01	КД 162	570	285
-02	КД 163	620	310
-03	КД 164	720	360
-04	КД 165	820	410
-05	КД 166	920	460
-06	КД 167	1320	660
-07	КД 168	1370	685

Н.контр.	Калякина	
Нач. отд.	Греков	
ГИП	Шахова	
Рук. гр.	Калякина	
Ст. инж.	Бесценная	
Инж.	Степашкина	

1.231.9-7.2-27.1.00СБ

Каркас деревянный КД 161 - КД 168 Сборочный чертеж.

Стадия	Масса	Масштаб
Р	-	1:25
Лист	Листов 1	

ЦНИИЭП учебных зданий

18971-02 20

Формат А3

Инв. № подл. | Подпись и дата | Взам. инв. №

Форм.	Зона	Поз.	Обозначение	Наименование	Кол. на исполн. 1.231.9-7.2-28.0.00- —	1	2	3	4	5	6	7	8	9	10	11	12	13	14	15	16	17	18	19	Примечание
				Документация																					
А3			1.231.9-7.2-28.0.00СБ	Сборочный чертеж	×	×	×	×	×	×	×	×	×	×	×	×	×	×	×	×	×	×	×	×	
А4			1.231.9-7.2-00.0.00ПЗ	Пояснительная записка	×	×	×	×	×	×	×	×	×	×	×	×	×	×	×	×	×	×	×	×	
				Сборочные единицы																					
				Каркас деревянный																					
А3		1	1.231.9-7.2-28.1.00	КД 169	1	1	1																		
			-01	КД 170				1	1	1															
			-02	КД 171							1	1	1												
			-03	КД 172										1	1	1									
			-04	КД 173													1	1	1						
			-05	КД 174																1	1	1			
			-06	КД 175																			1	1	
				Материалы																					
				Бетон на гипсовом вяжущем, М50	0,44			0,46			0,48			0,49			0,52			0,56			0,59		м³
				Бетон на гипсоцементопуц-цолановом вяжущем, М50		0,44			0,46			0,48			0,49			0,52			0,56			0,59	м³
				Бетон на гипсоцементопуц-цолановом вяжущем, М75			0,44			0,46			0,48			0,49			0,52			0,56			м³

Н.контр.	Калякина	
Нач. отд.	Греков	
ГИП	Шахова	
Рук. гр.	Калякина	
Ст. инж.	Бесценная	
Инж.	Степашкина	

1.231.9-7.2-28.0.00

Панель ПГ 14,2.33.10-ПГ 29,8.33.10

Стадия	Лист	Листов
Р	1	2

ЦНИИЭП учебных зданий

Инв. № подл. | Подпись и дата | Взам. инв. №

18971-02 21

Формат А3

КОПИЯ ВЕРНА

Форм.	Зона	Поз.	Обозначение	Наименование	Кол. на испол. 1.231.9-7.2-28.0.00- 20	21	22	23	24	25	26	27	28	29	30	31	32	33	34	35	36	37	38		Примечание
				Документация																					
А3			1.231.9-7.2-28.0.00СБ	Сборочный чертеж	X	X	X	X	X	X	X	X	X	X	X	X	X	X	X	X	X	X	X		
А4			1.231.9-7.2-00.0.00ПЗ	Пояснительная записка	X	X	X	X	X	X	X	X	X	X	X	X	X	X	X	X	X	X	X		
				Сборочные единицы																					
				Каркас деревянный																					
А3		1	1.231.9-7.2-28.1.00-06	КД 175	1																				
			-07	КД 176		1	1	1																	
			-08	КД 177					1	1	1														
			-09	КД 178								1	1	1											
			-10	КД 179											1	1	1								
			-11	КД 180														1	1	1					
			-12	КД 181																	1	1	1		
				Материалы																					
				Бетон на гипсовом вяжущем, М50		0,62			0,64			0,72			0,81			0,84			0,95			м³	
				Бетон на гипсоцементнопуц. шлаковом вяжущем, М50			0,62			0,64			0,72			0,81			0,84			0,95		м³	
				Бетон на гипсоцементнопуц. шлаковом вяжущем, М75	0,59			0,62			0,64			0,72			0,81			0,84			0,95	м³	

Копия верна

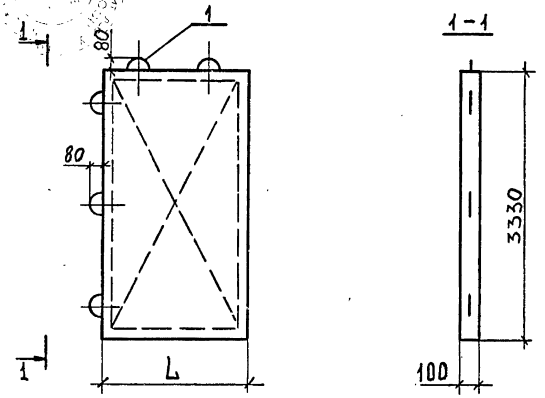

Обозначение	Марка	l, мм	Масса, кг
1.231.9-7.2-28.0.00	ПГ 14,2.33.10-5Г	1420	605
-01	ПГ 14,2.33.10-5ГЦ		
-02	ПГ 14,2.33.10-7ГЦ		
-03	ПГ 14,6.33.10-5Г	1460	625
-04	ПГ 14,6.33.10-5ГЦ		
-05	ПГ 14,6.33.10-7ГЦ		
-06	ПГ 15,2.33.10-5Г	1520	650
-07	ПГ 15,2.33.10-5ГЦ		
-08	ПГ 15,2.33.10-7ГЦ		
-09	ПГ 15,6.33.10-5Г	1560	665
-10	ПГ 15,6.33.10-5ГЦ		
-11	ПГ 15,6.33.10-7ГЦ		
-12	ПГ 16,6.33.10-5Г	1660	710
-13	ПГ 16,6.33.10-5ГЦ		
-14	ПГ 16,6.33.10-7ГЦ		
-15	ПГ 17,8.33.10-5Г	1780	760
-16	ПГ 17,8.33.10-5ГЦ		
-17	ПГ 17,8.33.10-7ГЦ		

Обозначение	Марка	l, мм	Масса, кг
1.231.9-7.2-28.0.00-18	ПГ 18,6.33.10-5Г	1860	795
-19	ПГ 18,6.33.10-5ГЦ		
-20	ПГ 18,6.33.10-7ГЦ		
-21	ПГ 19,8.33.10-5Г	1980	845
-22	ПГ 19,8.33.10-5ГЦ		
-23	ПГ 19,8.33.10-7ГЦ		
-24	ПГ 20,3.33.10-5Г	2030	865
-25	ПГ 20,3.33.10-5ГЦ		
-26	ПГ 20,3.33.10-7ГЦ		
-27	ПГ 22,9.33.10-5Г	2290	980
-28	ПГ 22,9.33.10-5ГЦ		
-29	ПГ 22,9.33.10-7ГЦ		
-30	ПГ 25,6.33.10-5Г	2560	1100
-31	ПГ 25,6.33.10-5ГЦ		
-32	ПГ 25,6.33.10-7ГЦ		
-33	ПГ 26,6.33.10-5Г	2660	1145
-34	ПГ 26,6.33.10-5ГЦ		
-35	ПГ 26,6.33.10-7ГЦ		
-36	ПГ 29,8.33.10-5Г	2980	1285
-37	ПГ 29,8.33.10-5ГЦ		
-38	ПГ 29,8.33.10-7ГЦ		

Н. контр.	Каляпкина	
Нач. отд.	Греков	
ГИП	Шахова	
Рук. гр.	Каляпкина	
Ст. инж.	Бесценная	
Инж.	Степашкина	

1.231.9-7.2-28.0.00СБ

Панель ПГ 14,2.33.10 – – ПГ 29,8.33.10 Сборочный чертеж.

Стадия	Масса	Масштаб
Р	см. табл.	1:50
Лист	Листов 1	

ЦНИИЭП учебных зданий

Формат А3

Инв. № подл. | Подпись и дата | Взам. инв. №

Копия верна

Форм.	Зона	Поз.	Обозначение	Наименование	Кол. на исполн. 1.231.9-7.2-28.1.00- —	01	02	03	04	05	06	07	08	09	10	11	12	Примечание
				Документация														
А3			1.231.9-7.2-28.1.00 СБ	Сборочный чертеж	×	×	×	×	×	×	×	×	×	×	×	×	×	
А3			1.231.9-7.2-00.2.00	Узлы каркаса	×	×	×	×	×	×	×	×	×	×	×	×	×	
				Детали														
				Нижний брус														
Б4		1	1.231.9-7.2-26.1.01	ℓ=1420	2													
			-26.1.02	ℓ=1460		2												
			-26.1.03	ℓ=1520			2											
			-26.1.04	ℓ=1560				2										
			-26.1.05	ℓ=1660					2									
			-26.1.06	ℓ=1780						2								
			-28.1.01	ℓ=1860							2							
			-26.1.07	ℓ=1980								2						
			-26.1.08	ℓ=2030									2					
			-26.1.09	ℓ=2290										2				
			-26.1.10	ℓ=2560											2			
			-26.1.11	ℓ=2660												2		
			-26.1.12	ℓ=2980													2	
				Верхний брус														
Б4		2	-26.1.13	ℓ=1420	2													
			-26.1.14	ℓ=1460		2												
			-26.1.15	ℓ=1520			2											
			-26.1.16	ℓ=1560				2										
			-26.1.17	ℓ=1660					2									
			-26.1.18	ℓ=1780						2								
			-28.1.02	ℓ=1860							2							

Инв. № подл. | Подпись и дата | Взам. инв. №

Н. контр.	Каляпкина	
нач. отд.	Греков	
ГИП	Шахова	
Рук. гр.	Каляпкина	
Ст. инж.	Бесценная	
Инж.	Степашкина	

1.231.9-7.2-28.1.00

Каркас деревянный КД 169 - КД 181

Стадия	Лист	Листов
Р	1	2

ЦНИИЭП учебных зданий

18971-02 24

Формат А3

Копия верна

Форм.	Зона	Поз.	Обозначение	Наименование	Кол. на испол. 1.231.9-7.2-28.1.00 —													Примечание
					—	01	02	03	04	05	06	07	08	09	10	11	12	
			1.231.9-7.2-26.1.19	ℓ = 1980								2						
			-26.1.20	ℓ = 2030									2					
			-26.1.21	ℓ = 2290										2				
			-26.1.22	ℓ = 2560											2			
			-26.1.23	ℓ = 2660												2		
			-26.1.24	ℓ = 2980													2	
БЧ		3	-27.1.01	Боковой брус, ℓ=3210	4	4	4	4	4	4	4	4	4	4	4	4	4	
БЧ		4	-25.1.18	Фиксатор, ℓ=100	3	3	3	3	3	3	3	3	3	4	4	4	4	
БЧ		5		Соединительная планка														
			-25.1.19	ℓ=250	4	4	4	4	4	4	4	4	4	4	4	4	4	
БЧ		6	-01.1.20	Подкос	16,8	17,3	18,0	18,4	19,8	20,7	21,2	22,1	22,4	26,3	28,5	29,5	32,2	м
				Монтажная петля														
А4		8	1.231.9-7.2-00.1.00-06	П7	2	2	2	2	2	2	2	2	2					
			-16	П17										2	2	2	2	
А4		9	-18	П19	3													
			-19	П20		3												
			-20	П21			3											
			-21	П22				3										
			-22	П23					3									
			-23	П24						3								
			-24	П25							3							
			-25	П26								3						
			-26	П27									3					
			-27	П28										3				
			-28	П29											3			
			-29	П30												3		
			-30	П31													3	
				Материалы														
				Гвозди, ГОСТ 4028-63*	0,20	0,20	0,20	0,20	0,20	0,20	0,20	0,20	0,20	0,20	0,20	0,20	0,20	кг

Размеры сечений брусков деревянного каркаса панелий смотри документ 1.231.9-7.2-25.1.00СБ

1.231.9-7.2-28.1.00

Лист 2

Инв. № подл. | Подпись и дата | Взам. инв. №

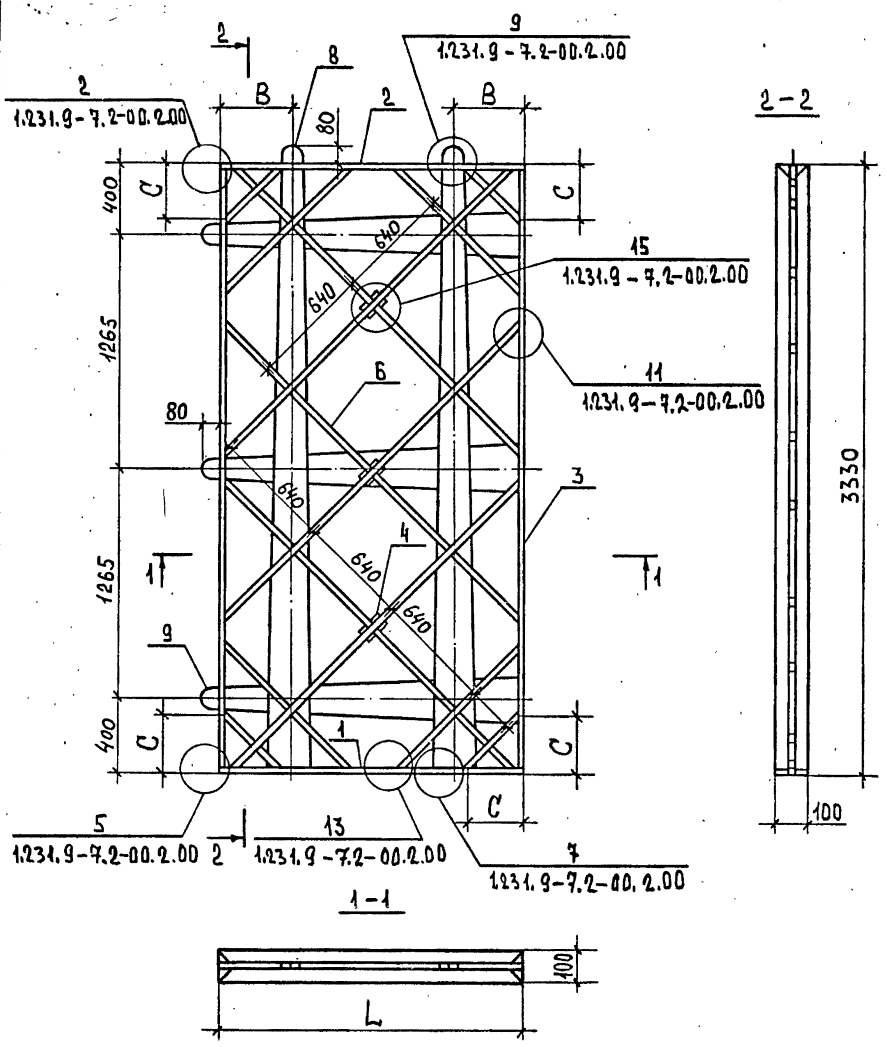

Обозначение	Марка	L, мм	A, мм	B, мм	C, мм
1.231.9-7.2-28.1.00	КД 169	1420	180	350	300
-01	КД 170	1460	200		
-02	КД 171	1520	220		
-03	КД 172	1560	240		
-04	КД 173	1660	270	450	300
-05	КД 174	1780	320		
-06	КД 175	1860	350		
-07	КД 176	1980	380		
-08	КД 177	2030	400		
-09	КД 178	2290	170	600	300
-10	КД 179	2560	270		
-11	КД 180	2660	300		
-12	КД 181	2980	410		

Н.контр.	Каляпкина	
Нач.отд.	Греков	
ГИП	Шахова	
Рук.гр.	Каляпкина	
Ст.инж.	Бесценная	
Инж.	Степашкина	

1.231.9-7.2-28.1.00СБ

Каркас деревянный КД 169 – КД 181 Сборочный чертеж.

Стадия	Масса	Масштаб
Р	–	1:25
Лист	Листов 1	

ЦНИИЭП учебных зданий

18971-02 26

Формат А3

Инв. № подл. | Подпись и дата | Взам. инв. №

Копия верна

Форм.	Зона	Поз.	Обозначение	Наименование	Кол. на испол. 1.231.9-7.2-29.0.00 —												Примечание
					—	01	02	03	04	05	06	07	08	09	10	11	
				Документация													
А3			1.231.9-7.2-29.0.00СБ	Сборочный чертеж	×	×	×	×	×	×	×	×	×	×	×	×	
А4			1.231.9-7.2-00.0.00ПЗ	Пояснительная записка	×	×	×	×	×	×	×	×	×	×	×	×	
				Сборочные единицы													
				Каркас деревянный													
А3		1	1.231.9-7.2-29.1.00	КД 182	1	1	1										
			-01	КД 183				1	1	1							
			-02	КД 184							1	1	1				
			-03	КД 185										1	1	1	
				Материалы													
				Бетон на гипсовом вяжущем, М50	0,13			0,17			0,18			0,21			м³
				Бетон на гипсоцементнопуц. цолановом вяжущем, М50		0,13			0,17			0,18			0,21		м³
				Бетон на гипсоцементнопуц. цолановом вяжущем, М75			0,13			0,17			0,18			0,21	м³

Н. контр.	Каляпкина	
Нач. отд.	Греков	
ГИП	Шахова	
Рук. гр.	Каляпкина	
Ст. инж.	Бесценная	
Инж.	Бурова	

1.231.9-7.2-29.0.00

Панель ПГВ 4,7.33.10 — — ПГВ 13,7.33.10.

Стадия	Лист	Листов
Р	1	2

ЦНИИЭП учебных зданий

Инв. № подл. | Подпись и дата | Взам. инв. №

18971-02 27

Формат А3

Копия верна

Форм.	Зона	Поз.	Обозначение	Наименование	Кол. на испол. 1.231.9-7.2-29.0.00— 12	13	14	15	16	17	18	19	20	21	22	23	Примечание
				Документация													
А3			1.231.9-7.2-29.0.0СБ	Сборочный чертеж	X	X	X	X	X	X	X	X	X	X	X	X	
А4			1.231.9-7.2-00.0.00ПЗ	Пояснительная записка	X	X	X	X	X	X	X	X	X	X	X	X	
				Сборочные единицы													
				Каркас деревянный													
А3		1	1.231.9-7.2-29.1.00-04	КД 186	1	1	1										
			-05	КД 187				1	1	1							
			-06	КД 188							1	1	1				
			-07	КД 189										1	1	1	
				Материалы													
				Бетон на гипсовом вяжущем, М50	0,25			0,28			0,41			0,42			м3
				Бетон на гипсоцементнопуццолановом вяжущем, М50		0,25			0,28			0,41			0,42		м3
				Бетон на гипсоцементнопуццолановом вяжущем, М75			0,25			0,28			0,41			0,42	м3

Взам. инв. №

Подпись и дата

Инв. № подл.

Копия верна

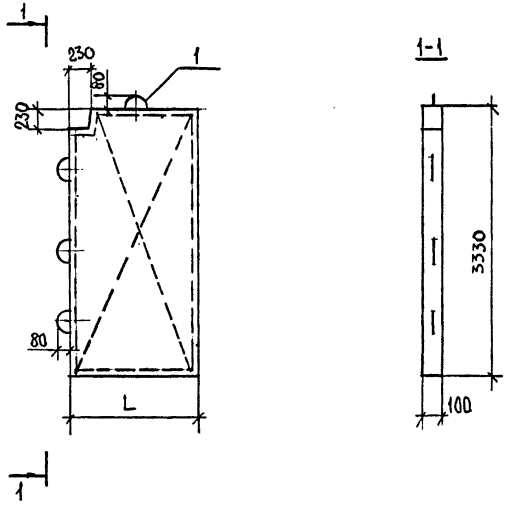

Обозначение	Марка	L, мм	Масса, кг
1.231.9-7.2-29.0.00	ПГВ 4,7.33.10-5Г-1	470	190
-01	ПГВ 4,7.33.10-5ГЦ-1		
-02	ПГВ 4,7.33.10-7ГЦ-1		
-03	ПГВ 5,7.33.10-5Г-1	570	230
-04	ПГВ 5,7.33.10-5ГЦ-1		
-05	ПГВ 5,7.33.10-7ГЦ-1		
-06	ПГВ 6,2.33.10-5Г-1	620	250
-07	ПГВ 6,2.33.10-5ГЦ-1		
-08	ПГВ 6,2.33.10-7ГЦ-1		
-09	ПГВ 7,2.33.10-5Г-1	720	295
-10	ПГВ 7,2.33.10-5ГЦ-1		
-11	ПГВ 7,2.33.10-7ГЦ-1		

Обозначение	Марка	L, мм	Масса, кг
1.231.9-7.2-29.0.00-12	ПГВ 8,2.33.10-5Г-1	820	340
-13	ПГВ 8,2.33.10-5ГЦ-1		
-14	ПГВ 8,2.33.10-7ГЦ-1		
-15	ПГВ 9,2.33.10-5Г-1	920	380
-16	ПГВ 9,2.33.10-5ГЦ-1		
-17	ПГВ 9,2.33.10-7ГЦ-1		
-18	ПГВ 13,2.33.10-5Г-1	1320	560
-19	ПГВ 13,2.33.10-5ГЦ-1		
-20	ПГВ 13,2.33.10-7ГЦ-1		
-21	ПГВ 13,7.33.10-5Г-1	1370	580
-22	ПГВ 13,7.33.10-5ГЦ-1		
-23	ПГВ 13,7.33.10-7ГЦ-1		

Н.контр.	Калякина	
Нач.отд.	Греков	
ГИП	Шахова	
Рук.гр.	Калякина	
Ст.инж.	Бесценная	
Инж.	Бурова	

1.231.9-7.2-29.0.00СБ

Панель ПГВ 4,7.33.10 — — ПГВ 13,7.33.10. Сборочный чертеж

Стадия	Масса	Масштаб
Р	см. табл.	1:50
Лист	Листов	

ЦНИИЭП учебных зданий

18971-02 29

Формат А3

Инв.№подл. | Подпись и дата | Взам.инв.№

Инв.№ подл.	Подпись и дата	Взам. инв.№

Форм.	Зона	Поз.	Обозначение	Наименование	Кол. на исполн. 1.231.9-7.2-29.1.00-								Примечание
					-	01	02	03	04	05	06	07	
				Документация									
А3			1.231.9-7.2-29.1.00СБ	Сборочный чертеж	X	X	X	X	X	X	X	X	
А3			1.231.9-7.2-00.2.00	Узлы каркаса	X	X	X	X	X	X	X	X	
				Детали									
БЧ		1		Нижний брус									
			1.231.9-7.2-25.1.01	ℓ = 470	2								
			-25.1.02	ℓ = 570		2							
			-25.1.03	ℓ = 620			2						
			-25.1.04	ℓ = 720				2					
			-25.1.05	ℓ = 820					2				
			-25.1.06	ℓ = 920						2			
			-25.1.07	ℓ = 1320							2		

Н.контр.	Каляпкина	
Нач.отд.	Греков	
ГИП	Шахова	
Рук.гр	Каляпкина	
Ст.инж.	Бесценная	
Инж.	Бурова	

1.231.9-7.2-29.1.00

Каркас деревянный
КД 182 — КД 189

Стадия	Лист	Листов
Р	1	4

ЦНИИЭП учебных зданий

Формат А4

Копия верна

Инв.№ подл.	Подпись и дата	Взам. инв.№

Форм.	Зона	Поз.	Обозначение	Наименование	Кол. на исполн. 1.231.9-7.2-29.1.00-								Примечание
					-	01	02	03	04	05	06	07	
			-25.1.08	ℓ = 1370									
				Верхний брус									
БЧ		2	1.231.9-7.2-29.1.01	ℓ = 140	2	2	2	2	2	2	2	2	
			-29.1.02	ℓ = 240	2								
			-29.1.03	ℓ = 340		2							
			-29.1.04	ℓ = 390			2						
			-29.1.05	ℓ = 490				2					
			-29.1.06	ℓ = 590					2				
			-29.1.07	ℓ = 690						2			
			-29.1.08	ℓ = 1090							2		
			-29.1.09	ℓ = 1140								2	
				Боковой брус									
БЧ		3	-27.1.01	ℓ = 3210	2	2	2	2	2	2	2	2	
			-29.1.10	ℓ = 3040	2	2	2	2	2	2	2	2	
			-29.1.11	ℓ = 230	2	2	2	2	2	2	2	2	
				Соединительная планка									
БЧ		5	-25.1.19	ℓ = 250	3	3	3	3	3	3	3	3	
			-29.1.12	ℓ = 220	1	1	1	1	1	1	1	1	
			-29.1.13	ℓ = 470	1	1	1	1	1	1	1	1	

1.231.9-7.2-29.1.00

Лист 2

Формат А4

Форм.	Зона	Поз.	Обозначение	Наименование	Кол. на исполн. 1.231.9-7.2-29.1.00-								Примечание
					-	01	02	03	04	05	06	07	
			1.231.9-7.2-29.1.14	ℓ=570		1							
			-29.1.15	ℓ=620			1						
			-29.1.16	ℓ=720				1					
			-29.1.17	ℓ=820					1				
			-29.1.18	ℓ=920						1			
			-29.1.19	ℓ=1320							1		
			-29.1.20	ℓ=1370								1	
				Фиксатор									
БЧ		4	-25.1.18	ℓ=100	3	3	3	3	3	3	3	3	
БЧ		6	-01.1.20	Подкос	7,7	8,2	8,5	9,0	9,5	10,1	12,7	13,0	
				Монтажная петля									
А3		8	1.231.9-7.2-00.1.00-06	П7	1	1	1	1	1	1	1	1	
А4		9	-07	П8	3								
			-08	П9		3							
			-09	П10			3						
			-10	П11				3					

Форм.	Зона	Поз.	Обозначение	Наименование	Кол. на исполн. 1.231.9-7.2-29.1.00-								Примечание
					-	01	02	03	04	05	06	07	
А4		9	1.231.9-7.2-00.1.00-12	П13					3				
			-13	П14						3			
			-14	П15							3		
			-15	П16								3	
А3		8	-16	П17							1	1	
				Стандартные изделия									
				Гвозди, ГОСТ 4028-63*	0,27	0,27	0,27	0,27	0,27	0,27	0,27	0,27	кг

Размеры сечений брусков деревянного каркаса панелей смотри документ 1.231.9-7.2-25.1.00СБ

Копия верна

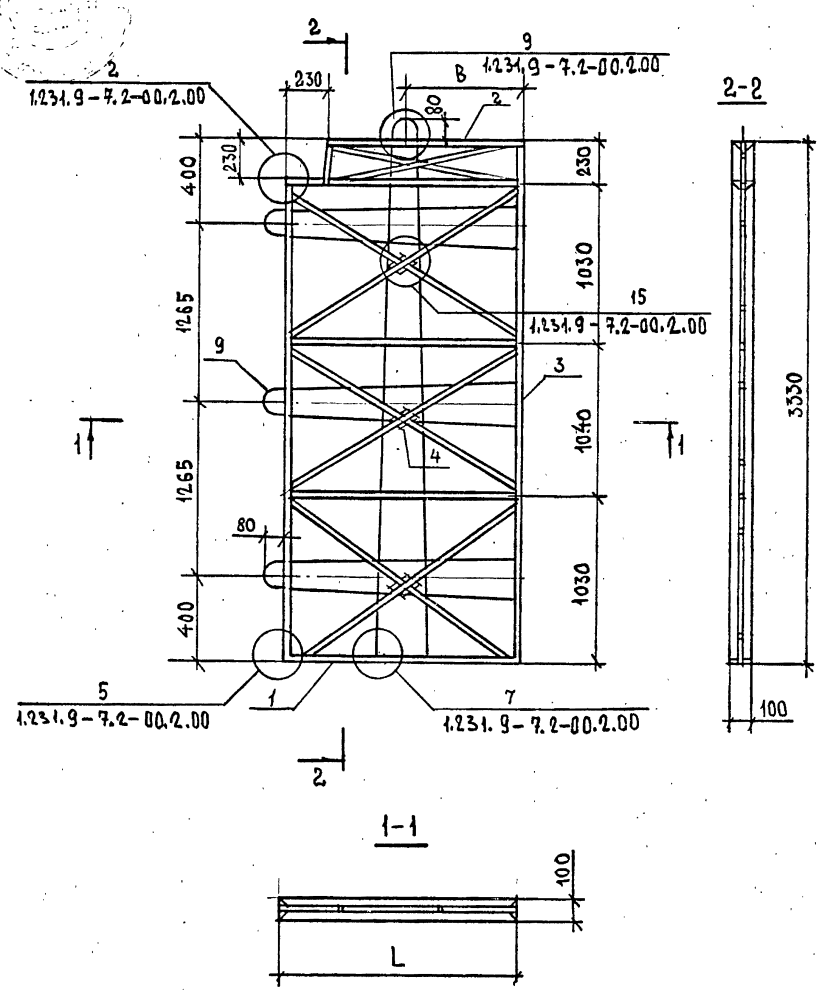

Обозначение	Марка	L, мм	B, мм
1.231.9-7.2-29.1.00	КД 182	470	235
-01	КД 183	570	285
-02	КД 184	620	310
-03	КД 185	720	360
-04	КД 186	820	410
-05	КД 187	920	460
-06	КД 188	1320	660
-07	КД 189	1370	685

Н.контр.	Каляпкина	
Нач.отд.	Греков	
ГИП	Шахова	
Рук.гр	Каляпкина	
Ст.инж.	Бесценная	
Инж.	Бурова	

1.231.9-7.2-29.1.00СБ

Каркас деревянный КД 182 — КД 189 Сборочный чертеж

Стадия	Масса	Масштаб
Р	—	1:25
Лист	Листов	

ЦНИИЭП учебных зданий

Инв.№ подл. | Подпись и дата | Взам.инв.№

Форм.	Зона	Поз.	Обозначение	Наименование	Кол. на испол. 1.231.9-7.2-30.0.00-																			Примечание
					–	01	02	03	04	05	06	07	08	09	10	11	12	13	14	15	16	17	18	19	
				Документация																				
А3			1.231.9-7.2-30.0.00СБ	Сборочный чертеж	Х	Х	Х	Х	Х	Х	Х	Х	Х	Х	Х	Х	Х	Х	Х	Х	Х	Х	Х	Х	
А4			1.231.9-7.2-00.0.00ПЗ	Пояснительная записка	Х	Х	Х	Х	Х	Х	Х	Х	Х	Х	Х	Х	Х	Х	Х	Х	Х	Х	Х	Х	
				Сборочные единицы																				
				Каркас деревянный																				
А3		1	1.231.9-7.2-30.1.00	КД 190	1	1	1																	
			-01	КД 191				1	1	1														
			-02	КД 192							1	1	1											
			-03	КД 193										1	1	1								
			-04	КД 194													1	1	1					
			-05	КД 195																1	1	1		
			-06	КД 196																			1	1
				Материалы																				
				Бетон на гипсовом вяжущем, М50	0,44			0,46			0,48			0,49			0,52			0,56			0,59		м3
				Бетон на гипсоцементно-пуццолановом вяжущем, М50		0,44			0,46			0,48			0,49			0,52			0,56			0,59	м3
				Бетон на гипсоцементно-пуццолановом вяжущем, М75			0,44			0,46		0,48				0,49			0,52			0,56			м3

Н.контр.	Калякина		1.231.9-7.2-30.0.00
Нач.отд.	Греков		Панель ПГВ 14,2.33.10-ПГВ 29,8.33.10
ГИП	Шахова		Стадия: Р; Лист: 1; Листов: 2
Рук.гр.	Калякина		ЦНИИЭП учебных зданий
Ст.инж.	Бесценная		
Инж.	Бурова		

Инв.№подл. | Подпись и дата | Взам.инв.№

Форм.	Зона	Поз.	Обозначение	Наименование	Кол. на испол. 1.231.9-7.2-30.0.00— 20	21	22	23	24	25	26	27	28	29	30	31	32	33	34	35	36	37	38	Примечание
				Документация																				
А3			1.231.9-7.2-30.0.00СБ	Сборочный чертеж	X	X	X	X	X	X	X	X	X	X	X	X	X	X	X	X	X	X	X	
А4			1.231.9-7.2-00.0.00ПЗ	Пояснительная записка	X	X	X	X	X	X	X	X	X	X	X	X	X	X	X	X	X	X	X	
				Сборочные единицы																				
				Каркас деревянный																				
А3		1	1.231.9-7.2-30.1.00-06	КД 196	1																			
			-07	КД 197		1	1	1																
			-08	КД 198					1	1	1													
			-09	КД 199								1	1	1										
			-10	КД 200											1	1	1							
			-11	КД 201														1	1	1				
			-12	КД 202																	1	1	1	
				Материалы																				
				Бетон на гипсовом вяжущем, М50		0,62			0,64			0,72			0,81			0,84			0,95			м3
				Бетон на гипсоцементнопуц-цолановом вяжущем, М50			0,62			0,64			0,72			0,81			0,84			0,95		м3
				Бетон на гипсоцементнопуц-цолановом вяжущем, М75	0,59			0,62			0,64			0,72			0,81			0,84			0,95	м3

Копия верна

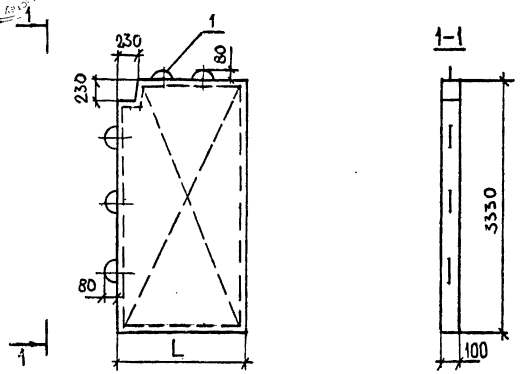

Обозначение	Марка	L, мм	Масса, кг
1.231.9-7.2-30.0.00	ПГВ 14,2.33.10-5Г-1	1420	600
-01	ПГВ 14,2.33.10-5ГЦ-1		
-02	ПГВ 14,2.33.10-7ГЦ-1		
-03	ПГВ 14,6.33.10-5Г-1	1460	620
-04	ПГВ 14,6.33.10-5ГЦ-1		
-05	ПГВ 14,6.33.10-7ГЦ-1		
-06	ПГВ 15,2.33.10-5Г-1	1520	645
-07	ПГВ 15,2.33.10-5ГЦ-1		
-08	ПГВ 15,2.33.10-7ГЦ-1		
-09	ПГВ 15,6.33.10-5Г-1	1560	660
-10	ПГВ 15,6.33.10-5ГЦ-1		
-11	ПГВ 15,6.33.10-7ГЦ-1		
-12	ПГВ 16,6.33.10-5Г-1	1660	705
-13	ПГВ 16,6.33.10-5ГЦ-1		
-14	ПГВ 16,6.33.10-7ГЦ-1		
-15	ПГВ 17,8.33.10-5Г-1	1780	755
-16	ПГВ 17,8.33.10-5ГЦ-1		
-17	ПГВ 17,8.33.10-7ГЦ-1		

Обозначение	Марка	L, мм	Масса, кг
1.231.9-7.2-30.0.00-18	ПГВ 18,6.33.10-5Г-1	1860	790
-19	ПГВ 18,6.33.10-5ГЦ-1		
-20	ПГВ 18,6.33.10-7ГЦ-1		
-21	ПГВ 19,8.33.10-5Г-1	1980	840
-22	ПГВ 19,8.33.10-5ГЦ-1		
-23	ПГВ 19,8.33.10-7ГЦ-1		
-24	ПГВ 20,3.33.10-5Г-1	2030	860
-25	ПГВ 20,3.33.10-5ГЦ-1		
-26	ПГВ 20,3.33.10-7ГЦ-1		
-27	ПГВ 22,9.33.10-5Г-1	2290	975
-28	ПГВ 22,9.33.10-5ГЦ-1		
-29	ПГВ 22,9.33.10-7ГЦ-1		
-30	ПГВ 25,6.33.10-5Г-1	2560	1095
-31	ПГВ 25,6.33.10-5ГЦ-1		
-32	ПГВ 25,6.33.10-7ГЦ-1		
-33	ПГВ 26,6.33.10-5Г-1	2660	1140
-34	ПГВ 26,6.33.10-5ГЦ-1		
-35	ПГВ 26,6.33.10-7ГЦ-1		
-36	ПГВ 29,8.33.10-5Г-1	2980	1275
-37	ПГВ 29,8.33.10-5ГЦ-1		
-38	ПГВ 29,8.33.10-7ГЦ-1		

Н. контр.	Калякина	
Нач. отд.	Греков	
ГИП	Шахова	
Рук. гр	Калякина	
Ст. инж.	Бесценная	
Инж.	Бурова	

1.231.9-7.2-30.0.0006

Панель ПГВ 14,2.33.10 — — ПГВ 29,8.33.10

Сборочный чертеж

Стадия	Масса	Масштаб
Р	см. табл.	1:50
Лист	Листов 1	

ЦНИИЭП учебных зданий

Инв.№ подл. | Подпись и дата | Взам. инв. №

Форм.	Зона	Поз.	Обозначение	Наименование	Код на исполн. 1.231.9-7.2-30.1.00-													Примечание
					-	01	02	03	04	05	06	07	08	09	10	11	12	
				Документация														
А3			1.231.9-7.2-30.1.00.СБ	Сборочный чертеж	×	×	×	×	×	×	×	×	×	×	×	×	×	
А3			1.231.9-7.2-00.2.00	Узлы каркаса	×	×	×	×	×	×	×	×	×	×	×	×	×	
				Детали														
БЧ		1		Нижний брус														
			1.231.9-7.2-26.1.01	ℓ = 1420	2													
			-26.1.02	ℓ = 1460		2												
			-26.1.03	ℓ = 1520			2											
			-26.1.04	ℓ = 1560				2										
			-26.1.05	ℓ = 1660					2									
			-26.1.06	ℓ = 1780						2								
			-28.1.01	ℓ = 1860							2							
			-26.1.07	ℓ = 1980								2						
			-26.1.08	ℓ = 2030									2					
			-26.1.09	ℓ = 2290										2				
			-26.1.10	ℓ = 2560											2			
			-26.1.11	ℓ = 2660												2		
			-26.1.12	ℓ = 2980													2	
БЧ		2		Верхний брус														
			1.231.9-7.2-29.1.01	ℓ = 140	2	2	2	2	2	2	2	2	2	2	2	2	2	
			-30.1.01	ℓ = 1190	2													
			-30.1.02	ℓ = 1230		2												
			-30.1.03	ℓ = 1290			2											
			-30.1.04	ℓ = 1330				2										

Н.контр.	Калякина	
Нач.отд.	Греков	
ГИП	Шахова	
Рук.гр.	Калякина	
Ст.инж.	Бесценная	
Инж.	Бурова	

1.231.9-7.2-30.1.00

Каркас деревянный КД 190 – КД 202

Стадия	Лист	Листов
Р	1	3

ЦНИИЭП учебных зданий

Инв.№ подл. | Подпись и дата | Взам. инв.№

Копия верна

Форм.	Зона	Поз.	Обозначение	Наименование	Кол. на исполн. 1.231.9-7.2-30.1.00-												Примечание
					-	01	02	03	04	05	06	07	08	09	10	11	12	
			1.231.9-7.2-30.1.05	ℓ=1430					2									
			-30.1.06	ℓ=1550						2								
			-30.1.07	ℓ=1630							2							
			-30.1.08	ℓ=1750								2						
			-30.1.09	ℓ=1800									2					
			-30.1.10	ℓ=2060										2				
			-30.1.11	ℓ=2330											2			
			-30.1.12	ℓ=2430												2		
			-30.1.13	ℓ=2750													2	
				Боковой брус														
БЧ		2	-29.1.10	ℓ=3040	2	2	2	2	2	2	2	2	2	2	2	2	2	
			-27.1.01	ℓ=3210	2	2	2	2	2	2	2	2	2	2	2	2	2	
			-30.1.14	ℓ=450	2	2	2	2	2	2	2	2	2	2	2	2	2	
				Соединительная планка														
БЧ		5	-29.1.12	ℓ=220	1	1	1	1	1	1	1	1	1	1	1	1	1	
			-25.1.19	ℓ=250	3	3	3	3	3	3	3	3	3	3	3	3	3	
			-30.1.15	ℓ=260	1	1	1	1	1	1	1	1	1	1	1	1	1	
				Угловой раскос														
БЧ		7	-30.1.16	ℓ=950	1	1	1	1	1	1	1	1	1	1	1	1	1	
				Фиксатор														
БЧ		4	-25.1.18	ℓ=100	3	3	3	3	3	3	3	3	3	3	3	3	3	
БЧ		6	-01.1.20	Подкос	14,9	15,3	15,8	16,2	17,1	18,1	18,7	19,5	19,9	24,3	26,6	27,6	30,3	
				Монтажная петля														
А4		8	1.231.9-7.2-00.1.00-06	П7	2	2	2	2	2	2	2	2	2	2				
			-16	П17											2	2	2	
А4		9	-18	П19	3													

Инв.№ подл. | Подпись и дата | Взам. инв.№

КОПИЯ ВЕРНА

Форм.	Зона	Поз.	Обозначение	Наименование	Кол. на исполн. 1.231.9-7.2-30.1.00-													Примечание
					–	01	02	03	04	05	06	07	08	09	10	11	12	
А4		9	1.231.9-7.2-00.1.00-19	П20		3												
			-20	П21			3											
			-21	П22				3										
			-22	П23					3									
			-23	П24						3								
			-24	П25							3							
			-25	П26								3						
			-26	П27									3					
			-27	П28										3				
			-28	П29											3			
			-29	П30												3		
			-30	П31													3	
				Стандартные изделия														
				Гвозди, ГОСТ4028-63*	0,36	0,36	0,36	0,36	0,37	0,37	0,37	0,37	0,37	0,39	0,39	0,39	0,39	кг

Размеры сечений брусков деревянного каркаса панелей смотри документ 1.231.9-7.2-25.1.00СБ

Инв.№ подл. | Подпись и дата | Взам. инв.№

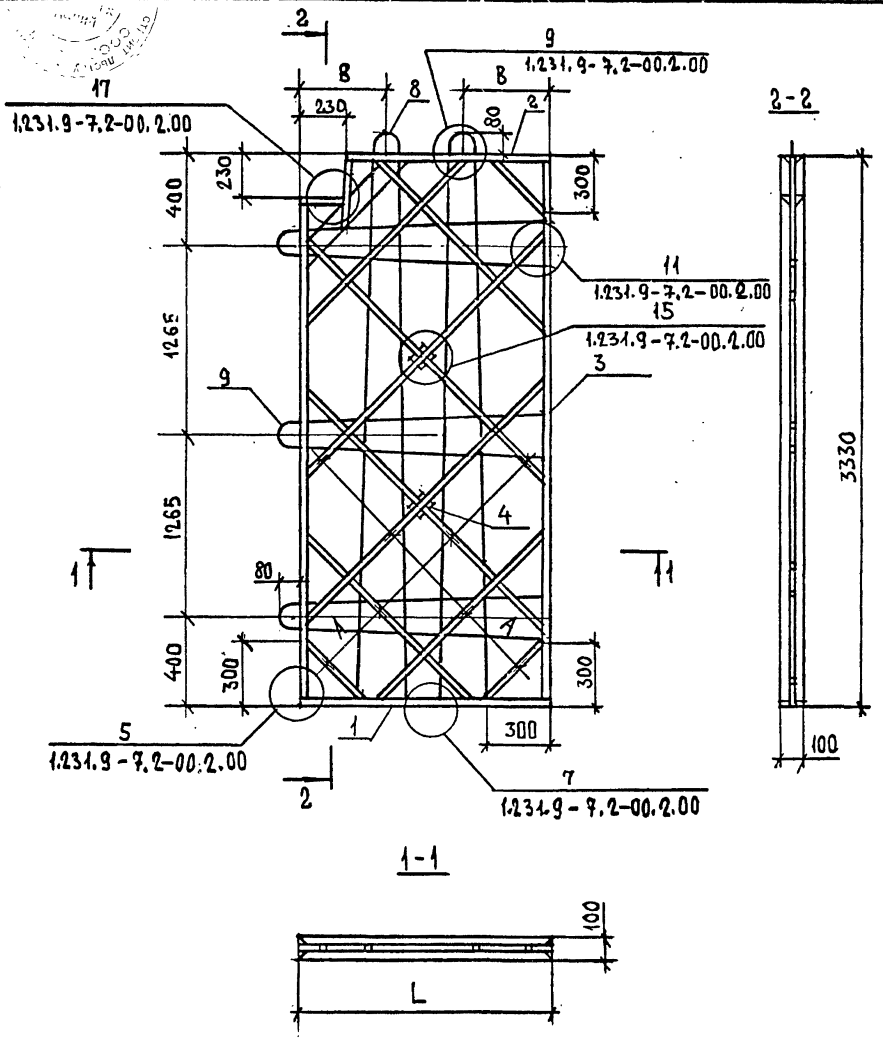

Обозначение	Марка	L, мм	A, мм	B, мм
1.231.9-7.2-30.1.00	КД 190	1420	500	350
-01	КД 191	1460	520	
-02	КД 192	1520	540	
-03	КД 193	1560	560	
-04	КД 194	1660	580	
-05	КД 195	1780	620	
-06	КД 196	1860	640	
-07	КД 197	1980	450	
-08	КД 198	2030	450	
-09	КД 199	2290	500	750
-10	КД 200	2560	600	
-11	КД 201	2660	630	
-12	КД 202	2980	490	

Н.контр.	Каляпкина	
Нач.отд.	Греков	
ГИП	Шахова	
Рук.гр.	Каляпкина	
Ст.инж.	Бесценная	
Инж.	Бурова	

1.231.9-7.2-30.1.00СБ

Каркас деревянный КД 190—КД 202 Сборочный чертеж

Стадия	Масса	Масштаб
Р	-	1:25
Лист	Листов	

ЦНИИЭП учебных зданий

Инв.№ подл. | Подпись и дата | Взам. инв.№

18971-02 39

Формат А3

ФОРМ.	ЗОНА	ПОЗ.	ОБОЗНАЧЕНИЕ	НАИМЕНОВАНИЕ	КОЛ. НА ИСПОЛН. 1.231.9-7.2-31.0.00-																		ПРИМЕЧАНИЕ
					-	01	02	03	04	05	06	07	08	09	10	11	12	13	14	15	16	17		
				Документация																			
А3			1.231.9-7.2-31.0.00СБ	Сборочный чертеж	X	X	X	X	X	X	X	X	X	X	X	X	X	X	X	X	X	X	
А4			1.231.9-7.2-00.0.00ПЗ	Пояснительная записка	X	X	X	X	X	X	X	X	X	X	X	X	X	X	X	X	X	X	
				Сборочные единицы																			
				Каркас деревянный																			
А3		1	1.231.9-7.2-31.1.00	КД 203	1	1	1																
			-01	КД 204				1	1	1													
			-02	КД 205							1	1	1										
			-03	КД 206										1	1	1							
			-04	КД 207													1	1	1				
			-05	КД 208																1	1	1	
				Материалы																			
				Бетон на гипсовом вяжущем, М50	0,51			0,55			0,57			0,61			0,62			0,71			м³
				Бетон на гипсоцементно-пуццолановом вяжущем, М50		0,51			0,55			0,57			0,61			0,62			0,71		м³
				Бетон на гипсоцементно-пуццолановом вяжущем, М75			0,51			0,55			0,57			0,61			0,62			0,71		м³

Н.контр.	Калякина	
Нач.отд.	Греков	
ГИП	Шахова	
Рук.гр.	Калякина	
Ст.инж.	Бесценная	
Инж.	Бурова	

1.231.9-7.2-31.0.00

Панель ПГВ 16,6.33.10 – ПГВ 29,8.33.10

Стадия	Лист	Листов
Р	1	2

ЦНИИЭП учебных зданий

Инв.№ подл. | Подпись и дата | Взам. инв.№

18971-02 40

Формат А3

Копия верна

Форм.	Зона	Поз.	Обозначение	Наименование	Кол. на испол. 1.231.9-7.2-31.0.00- 18	19	20	21	22	23	24	25	26	Примечание
				Документация										
А3			1.231.9-7.2-31.0.00СБ	Сборочный чертеж	×	×	×	×	×	×	×	×	×	
А4			1.231.9-7.2-00.0.00ПЗ	Пояснительная записка	×	×	×	×	×	×	×	×	×	
				Сборочные единицы										
				Каркас деревянный										
А3		1	1.231.9-7.2-31.1.00-06	КД 209	1	1	1							
			-07	КД 210				1	1	1				
			-08	КД 211							1	1	1	
				Материалы										
				Бетон на гипсовом вяжущем, М50	0,80			0,83			0,94			м3
				Бетон на гипсоцементно-пуццолановом вяжущем, М50		0,80			0,83			0,94		м3
				Бетон на гипсоцементно-пуццолановом вяжущем, М75			0,80			0,83			0,94	м3

Инв.№ подл. | Подпись и дата | Взам.инв.№

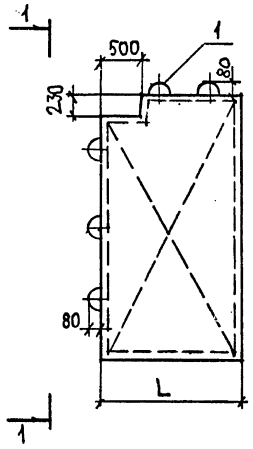

1-1

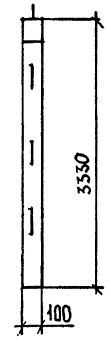

Обозначение	Марка	L, мм	Масса, кг
1.231.9-7.2-31.0.00	ПГВ 16,6.33.10-5Г-2	1660	695
-01	ПГВ 16,6.33.10-5ГЦ-2		
-02	ПГВ 16,6.33.10-7ГЦ-2		
-03	ПГВ 17,8.33.10-5Г-2	1780	745
-04	ПГВ 17,8.33.10-5ГЦ-2		
-05	ПГВ 17,8.33.10-7ГЦ-2		
-06	ПГВ 18,6.33.10-5Г-2	1860	780
-07	ПГВ 18,6.33.10-5ГЦ-2		
-08	ПГВ 18,6.33.10-7ГЦ-2		
-09	ПГВ 19,8.33.10-5Г-2	1980	830
-10	ПГВ 19,8.33.10-5ГЦ-2		
-11	ПГВ 19,8.33.10-7ГЦ-2		

Обозначение	Марка	L, мм	Масса, мм
1.231.9-7.2-31.0.00-12	ПГВ 20,3.33.10-5Г-2	2030	850
-13	ПГВ 20,3.33.10-5ГЦ-2		
-14	ПГВ 20,3.33.10-7ГЦ-2		
-15	ПГВ 22,9.33.10-5Г-2	2290	965
-16	ПГВ 22,9.33.10-5ГЦ-2		
-17	ПГВ 22,9.33.10-7ГЦ-2		
-18	ПГВ 25,6.33.10-5Г-2	2560	1085
-19	ПГВ 25,6.33.10-5ГЦ-2		
-20	ПГВ 25,6.33.10-7ГЦ-2		
-21	ПГВ 26,6.33.10-5Г-2	2660	1130
-22	ПГВ 26,6.33.10-5ГЦ-2		
-23	ПГВ 26,6.33.10-7ГЦ-2		
-24	ПГВ 29,8.33.10-5Г-2	2980	1265
-25	ПГВ 29,8.33.10-5ГЦ-2		
-26	ПГВ 29,8.33.10-7ГЦ-2		

Н.контр.	Каляпкина	
Нач.отд.	Греков	
ГИП	Шахова	
Рук.гр.	Каляпкина	
Ст.инж.	Бесценная	
Инж.	Бурова	

1.231.9-7.2-31.0.00СБ

Панель ПГВ 16,6.33.10- – ПГВ 29,8.33.10 Сборочный чертеж

Стадия	Масса	Масштаб
Р	см. табл.	1:50
Лист	Листов 1	

ЦНИИЭП учебных зданий

Инв.№ подл. | Подпись и дата | Взам. инв.№

ИНВ. № ПОДЛ.	ПОДПИСЬ И ДАТА	ВЗАМ. ИНВ. №

ФОРМ	ЗОНА	ПОЗ.	ОБОЗНАЧЕНИЕ	НАИМЕНОВАНИЕ	КОЛ. НА ИСПОЛН. 1.231.9 – 7.2 – 31.1.00 –									ПРИМЕЧАНИЕ
					–	01	02	03	04	05	06	07	08	
				ДОКУМЕНТАЦИЯ										
А3			1.231.9-7.2-31.1.00СБ	СБОРОЧНЫЙ ЧЕРТЕЖ	X	X	X	X	X	X	X	X	X	
А3			1.231.9-7.2-00.2.00	УЗЛЫ КАРКАСА	X	X	X	X	X	X	X	X	X	
				ДЕТАЛИ										
				НИЖНИЙ БРУС										
БЧ		1	1.231.9-7.2-26.1.05	l=1660	2									
			-26.1.06	l=1780		2								
			-28.1.01	l=1860			2							
			-26.1.07	l=1980				2						
			-26.1.08	l=2030					2					
			-26.1.09	l=2290						2				
			-26.1.10	l=2560							2			

Н.КОНТР.	КАЛЯПКИНА	
НАЧ.ОТД	ГРЕКОВ	
ГИП	ШАХОВА	
РУК.ГР.	КАЛЯПКИНА	
СТ.ИНЖ.	БЕСЦЕННАЯ	
ИНЖ.	БУРОВА	

1.231.9-7.2-31.1.00

КАРКАС ДЕРЕВЯННЫЙ КД 203 — КД 211

СТАДИЯ	ЛИСТ	ЛИСТОВ
Р	1	4

ЦНИИЭП УЧЕБНЫХ ЗДАНИЙ

ФОРМАТ А4

Копия верна

ИНВ. № ПОДЛ	ПОДПИСЬ И ДАТА	ВЗАМ. ИНВ. №

ФОРМ.	ЗОНА	ПОЗ.	ОБОЗНАЧЕНИЕ	НАИМЕНОВАНИЕ	КОЛ. НА ИСПОЛН. 1.231.9 – 7.2 – 31.1.00 –									ПРИМЕЧАНИЕ
					–	01	02	03	04	05	06	07	08	
			-26.1.11	l=2660								2		
			-26.1.12	l=2980									2	
				ВЕРХНИЙ БРУС										
БЧ		2	-31.1.01	l=410	2	2	2	2	2	2	2	2	2	
			-31.1.02	l=1160	2									
			-31.1.03	l=1280		2								
			-31.1.04	l=1360			2							
			-31.1.05	l=1480				2						
			-31.1.06	l=1530					2					
			-31.1.07	l=1790						2				
			-30.1.10	l=2060							2			
			-31.1.08	l=2160								2		
			-31.1.09	l=2480									2	
				БОКОВОЙ БРУС										
БЧ		3	1.231.9-7.2-29.1.10	l=3040	2	2	2	2	2	2	2	2	2	
			-27.1.01	l=3210	2	2	2	2	2	2	2	2	2	
			-30.1.14	l=450	2	2	2	2	2	2	2	2	2	

1.231.9-7.2-31.1.00

ЛИСТ 2

ФОРМАТ А4

18971-02 43

Инв.№ подл.	Подпись и дата	Взам. инв.№

Форм.	Зона	Поз.	Обозначение	Наименование	Кол. на исполн. 1.231.9-7.2-31.1.00-									Примечание
					-	01	02	03	04	05	06	07	08	
БЧ		4	-25.1.18	Фиксатор, ℓ=100	4	4	4	4	4	4	4	4	4	
БЧ		5		Соединительная планка										
			-29.1.12	ℓ=220	1	1	1	1	1	1	1	1	1	
			-25.1.19	ℓ=250	3	3	3	3	3	3	3	3	3	
			-31.1.16	ℓ=560	1	1	1	1	1	1	1	1	1	
БЧ		7		Угловой раскос,										
			-31.1.17	ℓ=1400	1	1	1	1	1	1	1	1	1	
БЧ		6	-01.1.20	Подкос	15,6	17,2	18,9	19,4	19,8	22,2	24,6	25,7	30,0	
				Монтажная петля										
А4		8	1.231.9-7.2-00.1.00-06	П7	2	2	2	2	2	2				
			-16	П17							2	2	2	
А4		9	-22	П23	3									
			-23	П24		3								
			-24	П25			3							
			-25	П26				3						
			-26	П27					3					

1.231.9-7.2-31.1.00

Лист 3

Формат А4

Копия верна

Инв.№ подл.	Подпись и дата	Взам. инв.№

Форм.	Зона	Поз.	Обозначение	Наименование	Кол. на исполн. 1.231.9-7.2-31.1.00-									Примечание
					-	01	02	03	04	05	06	07	08	
А4		9	1.231.9-7.2-00.1.00-27	П28						3				
			-28	П29							3			
			-29	П30								3		
			-30	П31									3	
				Стандартные изделия										
				ГВОЗД.Ц.ГОСТ4028-63*	0,37	0,37	0,37	0,37	0,37	0,39	0,39	0,39	0,39	кг

Размеры сечений брусков деревянного каркаса панелей смотри документ 1.231.9-7.2-25.1.00СБ

1.231.9-7.2-31.1.00

Лист 4

Формат А4

1971-02 44

165

Копия верна

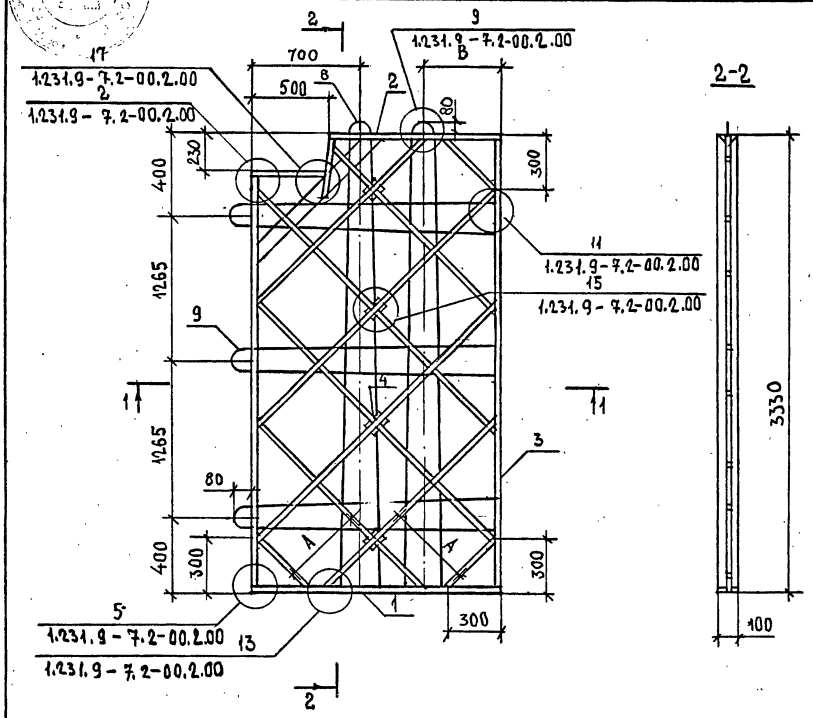

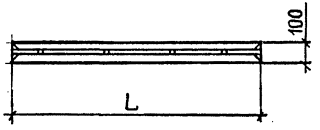

Обозначение	Марка	L, мм	A, мм	B, мм
1.231.9-7.2-31.1.00	КД203	1660	640	500
-01	КД204	1780	640	
-02	КД205	1860	640	
-03	КД206	1980	520	
-04	КД207	2030	550	
-05	КД208	2290	640	650
-06	КД209	2560	640	
-07	КД210	2660	640	
-08	КД211	2980	560	

Н. контр.	Калякина	
Нач. отд.	Греков	
ГИП	Шахова	
Рук. гр.	Калякина	
Ст. инж.	Бесценная	
Инж.	Бурова	

1.231.9-7.2-31.1.00СБ

КАРКАС ДЕРЕВЯННЫЙ КД 203 – КД 211

СБОРОЧНЫЙ ЧЕРТЕЖ

Стадия	Масса	Масштаб
Р	–	1:25
Лист		Листов

ЦНИИЭП учебных зданий

Формат А3

18971-02 45

Инв. № подл. | Подпись и дата | Взам. инв. №

ФОРМ.	ЗОНА	ПОЗ.	ОБОЗНАЧЕНИЕ	НАИМЕНОВАНИЕ	КОЛ. НА ИСПОЛН. 1.231.9-7.2-32.0.00-																	ПРИМЕЧАНИЕ
					-	01	02	03	04	05	06	07	08	09	10	11	12	13	14	15	16	17		
				Документация																			
А3			1.231.9-7.2-32.0.00СБ	Сборочный чертеж	X	X	X	X	X	X	X	X	X	X	X	X	X	X	X	X	X	X	
А4			1.231.9-7.2-00.0.00ПЗ	Пояснительная записка	X	X	X	X	X	X	X	X	X	X	X	X	X	X	X	X	X	X	
				Сборочные единицы																			
				Каркас деревянный																			
А3		1	1.231.9-7.2-32.1.00	КД 212	1	1	1																
			-01	КД 213				1	1	1													
			-02	КД 214							1	1	1										
			-03	КД 215										1	1	1							
			-04	КД 216													1	1	1				
			-05	КД 217																1	1	1	
				Материалы																			
				Бетон на гипсовом																			
				вяжущем, М50	0,51			0,55			0,57			0,61			0,62			0,71				м³
				Бетон на гипсоцементнопуц																			
				цолановом вяжущем, М50		0,51			0,55			0,57			0,61			0,62			0,71			м³
				Бетон на гипсоцементнопуц																			
				цолановом вяжущем, М75			0,51			0,55			0,57			0,61			0,62			0,71		м³

Инв.№ подл. | Подпись и дата | Взам.инв.№

Н.контр.	Каляпкина	
Нач.отд.	Греков	
ГИП	Шахова	
Рук.гр.	Каляпкина	
Ст.инж.	Бесценная	
Инж.	Бурова	

1.231.9-7.2-32.0.00

Панель ПГВ 16,6.33.10-
-ПГВ 29,8.33.10

Стадия	Лист	Листов
Р	1	2

ЦНИИЭП учебных зданий

Формат А3

Форм.	Зона	Поз.	Обозначение	Наименование	Кол. на испол. 1.231.9-7.2-32.0.00- 18	19	20	21	22	23	24	25	26	Примечание
				Документация										
А3			1.231.9-7.2-32.0.00СБ	Сборочный чертеж	X	X	X	X	X	X	X	X	X	
А4			1.231.9-7.2-00.0.00ПЗ	Пояснительная записка	X	X	X	X	X	X	X	X	X	
				Сборочные единицы										
				Каркас деревянный										
А3		1	1.231.9-7.2-32.1.00-06	КД 218	1	1	1							
			-07	КД 219				1	1	1				
			-08	КД 220							1	1	1	
				Материалы										
				Бетон на гипсовом вяжущем, М50	0,80			0,93			0,93			м³
				Бетон на гипсоцементнопуц-цолановом вяжущем, М50		0,80			0,83			0,93		м³
				Бетон на гипсоцементнопуц. цолановом вяжущем, М75			0,80			0,83			0,93	м³

Инв.№ подл. | Подпись и дата | Взам. инв.№

Копия верна

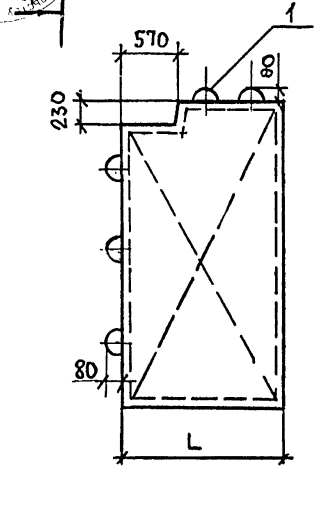

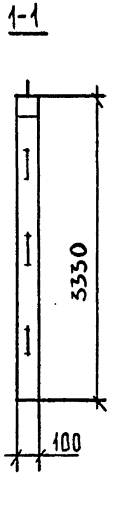

Обозначение	Марка	L, мм	Масса, кг
1.231.9-7.2-32.0.00	ПГВ 16,6.33.10-5Г-3	1660	695
-01	ПГВ 16,6.33.10-5ГЦ-3		
-02	ПГВ 16,6.33.10-7ГЦ-3		
-03	ПГВ 17,8.33.10-5Г-3	1780	745
-04	ПГВ 17,8.33.10-5ГЦ-3		
-05	ПГВ 17,8.33.10-7ГЦ-3		
-06	ПГВ 18,6.33.10-5Г-3	1860	780
-07	ПГВ 18,6.33.10-5ГЦ-3		
-08	ПГВ 18,6.33.10-7ГЦ-3		
-09	ПГВ 19,8.33.10-5Г-3	1980	830
-10	ПГВ 19,8.33.10-5ГЦ-3		
-11	ПГВ 19,8.33.10-7ГЦ-3		

Обозначение	Марка	L, мм	Масса, кг
1.231.9-7.2-32.0.00-12	ПГВ 20,3.33.10-5Г-3	2030	850
-13	ПГВ 20,3.33.10-5ГЦ-3		
-14	ПГВ 20,3.33.10-7ГЦ-3		
-15	ПГВ 22,9.33.10-5Г-3	2290	965
-16	ПГВ 22,9.33.10-5ГЦ-3		
-17	ПГВ 22,9.33.10-7ГЦ-3		
-18	ПГВ 25,6.33.10-5Г-3	2560	1085
-19	ПГВ 25,6.33.10-5ГЦ-3		
-20	ПГВ 25,6.33.10-7ГЦ-3		
-21	ПГВ 26,6.33.10-5Г-3	2660	1130
-22	ПГВ 26,6.33.10-5ГЦ-3		
-23	ПГВ 26,6.33.10-7ГЦ-3		
-24	ПГВ 29,8.33.10-5Г-3	2980	1265
-25	ПГВ 29,8.33.10-5ГЦ-3		
-26	ПГВ 29,8.33.10-7ГЦ-3		

Н.контр	Каляпкина	
Нач.отд.	Греков	
ГИП	Шахова	
Рук.гр.	Каляпкина	
Ст.инж.	Бесценная	
Инж.	Бурова	

1.231.9-7.2-32.0.00СБ

Панель ПГВ 16,6.33.10 – – ПГВ 29,8.33.10
Сборочный чертеж.

Стадия	Масса	Масштаб
Р	См. табл.	1:50
Лист	Листов 1	

ЦНИИЭП учебных зданий

18971-02 48

Формат А3

Инв.№ подл. | Подпись и дата | Взам. инв. №

ИНВ. № ПОДЛ.	ПОДПИСЬ И ДАТА	ВЗАМ. ИНВ. №

ФОРМ	ЗОНА	ПОЗ.	ОБОЗНАЧЕНИЕ	НАИМЕНОВАНИЕ	КОЛ. НА ИСПОЛН. 1.231.9-7.2-32.1.00-									ПРИМЕЧАНИЕ
					–	01	02	03	04	05	06	07	08	
				ДОКУМЕНТАЦИЯ										
А3			1.231.9-7.2-32.1.00СБ	СБОРОЧНЫЙ ЧЕРТЕЖ	X	X	X	X	X	X	X	X	X	
А3			1.231.9-7.2-00.2.00	УЗЛЫ КАРКАСА	X	X	X	X	X	X	X	X	X	
				ДЕТАЛИ										
				НИЖНИЙ БРУС										
Б4		1	1.231.9-7.2-26.1.05	ℓ=1660	2									
			-26.1.06	ℓ=1780		2								
			-28.1.01	ℓ=1860			2							
			-26.1.07	ℓ=1980				2						
			-26.1.08	ℓ=2030					2					
			-26.1.09	ℓ=2290						2				
			-26.1.10	ℓ=2560							2			

Н.КОНТР.	КАЛЯПКИНА	
НАЧ.ОТД.	ГРЕКОВ	
ГИП	ШАХОВА	
РУК.ГР.	КАЛЯПКИНА	
СТ.ИНЖ.	БЕСЦЕННАЯ	
ИНЖ.	БУРОВА	

1.231.9-7.2-32.1.00

КАРКАС ДЕРЕВЯННЫЙ КД 212 – КД 220

СТАДИЯ	ЛИСТ	ЛИСТОВ
Р	1	4

ЦНИИЭП УЧЕБНЫХ ЗДАНИЙ

ФОРМАТ А4

КОПИЯ ВЕРНА

ИНВ. № ПОДЛ.	ПОДПИСЬ И ДАТА	ВЗАМ. ИНВ. №

ФОРМ.	ЗОНА	ПОЗ.	ОБОЗНАЧЕНИЕ	НАИМЕНОВАНИЕ	КОЛ. НА ИСПОЛН. 1.231.9-7.2 32.1.00-									ПРИМЕЧАНИЕ
					–	01	02	03	04	05	06	07	08	
			-26.1.11	ℓ=2660								2		
			-26.1.12	ℓ=2980									2	
				ВЕРХНИЙ БРУС										
Б4		2	1.231.9-7.2-32.1.01	ℓ=480	2	2	2	2	2	2	2	2	2	
			-32.1.02	ℓ=1090	2									
			-32.1.03	ℓ=1210		2								
			-32.1.04	ℓ=1290			2							
			-32.1.05	ℓ=1410				2						
			-26.1.14	ℓ=1460					2					
			-32.1.06	ℓ=1720						2				
			-32.1.07	ℓ=1990							2			
			-32.1.08	ℓ=2090								2		
			-32.1.09	ℓ=2410									2	
				БОКОВОЙ БРУС										
Б4		3	1.231.9-7.2-29.1.10	ℓ=3040	2	2	2	2	2	2	2	2	2	
			-27.1.01	ℓ=3210	2	2	2	2	2	2	2	2	2	
			-30.1.14	ℓ= 450	2	2	2	2	2	2	2	2	2	

1.231.9-7.2-32.1.00

ЛИСТ 2

ФОРМАТ А4

Бч 20-11687

170

Инв.№ подл.	Подпись и дата	Взам. инв.№

Форм.	Зона	Поз.	Обозначение	Наименование	Кол. на испол. 1.231.9-7.2-32.1.00-									Примечание
					-	01	02	03	04	05	06	07	08	
Б4		4	-25.1.18	Фиксатор, ℓ=100	2	2	2	2	2	2	2	2	2	
				Соединительная планка										
Б4		5	-29.1.12	ℓ=220	1	1	1	1	1	1	1	1	1	
			-25.1.19	ℓ=250	3	3	3	3	3	3	3	3	3	
			-32.1.10	ℓ=600	1	1	1	1	1	1	1	1	1	
				Угловой раскос,										
Б4		7	-32.1.11	ℓ=1650										
Б4		6	-01.1.20	Подкос	15,6	17,2	18,9	19,4	19,8	22,3	24,4	25,7	30,0	м
				Монтажная петля										
А4		8	1.231.9-7.2-00.1.00-06	П7	2	2	2	2	2	2				
			-16	П17							2	2	2	
А4		9	-22	П23	3									
			-23	П24		3								
			-24	П25			3							
			-25	П26				3						
			-26	П27					3					

1.231.9-7.2-32.1.00	Лист 3

Формат А4

Инв.№ подл.	Подпись и дата	Взам. инв.№

Форм.	Зона	Поз.	Обозначение	Наименование	Кол. на испол. 1.231.9-7.2-32.1.00-									Примечание
					-	01	02	03	04	05	06	07	08	
А4		9	1.231.9-7.2-00.1.00-27	П28						3				
			-28	П29							3			
			-29	П30								3		
			-30	П31									3	
				Стандартные изделия										
				Гвозди, ГОСТ 4028-63	0,37	0,37	0,37	0,37	0,37	0,39	0,39	0,39	0,39	кг

Размеры сечений брусков деревянного каркаса панелей смотри документ 1.231.9-7.2-25.1.00СБ

1.231.9-7.2-32.1.00	Лист 4

Формат А4

1971-02 50

Копия верна

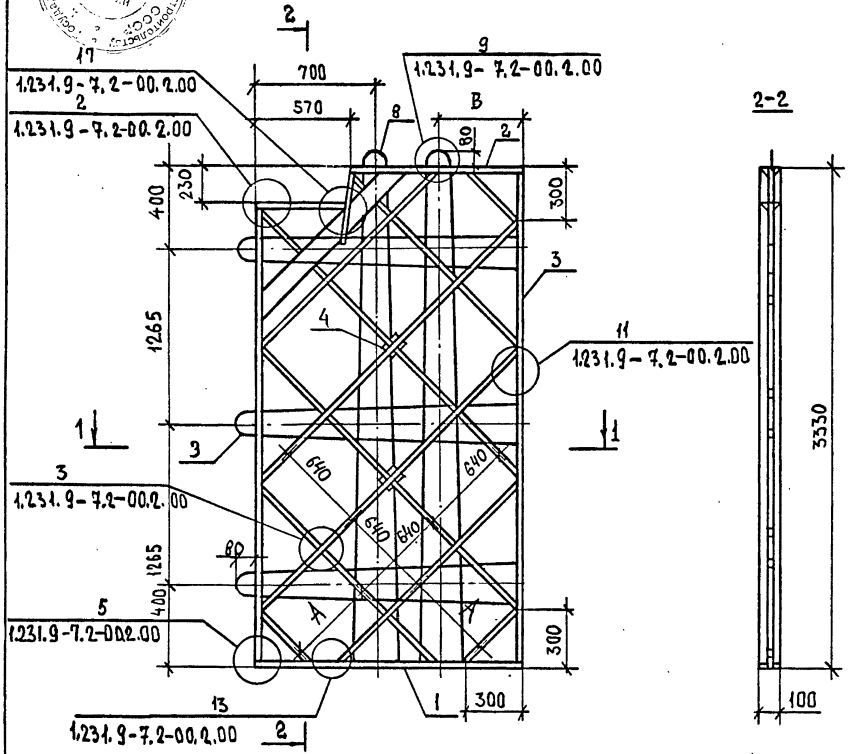

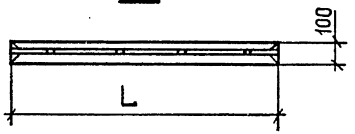

Обозначение	Марка	L, мм	A, мм	B, мм
1.231.9-7.2-32.1.00	КД212	1660	640	350
-01	КД213	1780	640	
-02	КД214	1860	640	
-03	КД215	1980	520	
-04	КД216	2030	550	
-05	КД217	2290	640	650
-06	КД218	2560	640	
-07	КД219	2660	640	
-08	КД220	2980	560	

Н. контр	Каляпкина	
Нач. отд.	Греков	
ГИП	Шахова	
Рук. гр.	Каляпкина	
Ст. инж.	Бесценная	
Инж.	Бурова	

1.231.9-7.2-32.1.00СБ

Каркас деревянный КД 212 — КД 220
Сборочный чертеж

Стадия	Масса	Масштаб
Р	-	1:25
Лист	Листов 1	

ЦНИИЭП учебных зданий

Инв. № подл. | Подпись и дата | Взам. инв. №

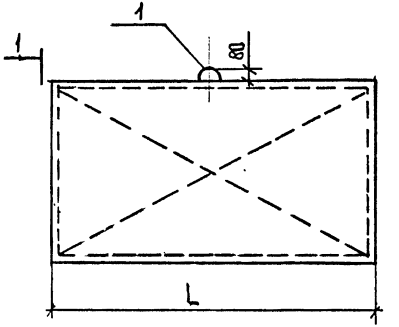

Обозначение	Марка	L, мм	Масса, кг
1.231.9 – 7.2-33.0.00	ПГ 9,9. 7.10-5Г	990	80
–01	ПГ 9,9. 7. 10-5ГЦ		
–02	ПГ 9,9. 7.10-7ГЦ		
–03	ПГ 11,9. 7. 10-5Г	1190	95
–04	ПГ 11,9. 7. 10-5ГЦ		
–05	ПГ 11,9. 7. 10-7ГЦ		

Н.контр.	Калякина	
Нач.отд.	Греков	
ГИП	Шахова	
Рук.гр.	Калякина	
Ст. инж.	Бесценная	
Инж.	Бурова	

1.231.9 – 7.2-33.0.00СБ

Панель ПГ 9,9. 7.10
ПГ 11,9. 7.10
Сборочный чертеж

Стадия	Масса	Масштаб
Р	см. табл.	1:15
Лист	Листов 1	

ЦНИИЭП учебных зданий

Инв.№ подл. | Подпись и дата | Взам. инв.№

18971-02 52

Формат А4

Копия верна

Обозначение	Наименование	Кол. на испол. 1.231.9-7.2-33.0.00- 01	02	03	04	05	Примечание
	Документация						
1.231.9-7.2-33.0.00СБ	Сборочный чертеж	Х	Х	Х	Х	Х	
1.231.9-7.2-00.0.0013	Пояснительная записка	Х	Х	Х	Х	Х	
	Сборочные единицы						
	Каркас деревянный						
1.231.9-7.2-33.1.00	КД 221	1	1	1	1	1	
-01	КД 222			1	1	1	
	Материалы						
	Бетон на гипсовом вяжущем, М50	0,06		0,07			м³
	Бетон на гипсоцементнопуц.						
	цолановом вяжущем, М50		0,06		0,07		м³
	Бетон на гипсоцементнопуц.						
	цолановом вяжущем, М75		0,06			0,07	м³

1.231.9-7.2-33.0.00

Панель ПГ 9,9. 7.10
ПГ 11,9. 7.10

Н.контр.	Калякина	
Нач.отд.	Греков	
ГИП	Шахова	
Рук.гр.	Калякина	
Ст. инж.	Бесценная	
Инж.	Бурова	

Стадия	Лист	Листов
Р		1

ЦНИИЭП учебных зданий

Формат А4

Инв.№ подл. | Подпись и дата | Взам. инв.№ | Формат

Инв. № подл.	Подпись и дата	Взам. инв. №

Форм.	Зона	Поз.	Обозначение	Наименование	Кол. на исполн. 1.231.9-7.2-33.1.00- —	01								Примечание
				Документация										
А4			1.231.9-7.2-33.1.00СБ	Сборочный чертеж	X	X								
А3			1.231.9-7.2-00.2.00	Узлы каркаса	X	X								
				Детали										
				Нижний брус										
Бч		1	1.231.9-7.2-33.1.01	ℓ = 990	2									
			-33.1.02	ℓ = 1190		2								
				Верхний брус										
Бч		2	-33.1.03	ℓ = 990	2									
			-30.1.01	ℓ = 1190		2								

Н. контр.	Каляпкина	
Нач. отд.	Греков	
ГИП	Шахова	
Рук. гр	Каляпкина	
Ст. инж.	Бесценная	
Инж.	Бурова	

1.231.9-7.2-33.1.00

Каркас деревянный КД 221, КД 282

Стадия	Лист	Листов
Р	1	2

ЦНИИЭП учебных зданий

Формат А4

Копия верна

Инв. № подл.	Подпись и дата	Взам. инв. №

Форм.	Зона	Поз.	Обозначение	Наименование	Кол. на исполн. 1.231.9-7.2 33.1.00- —	01								Примечание
				Боковой брус										
Бч		3	-33.1.04	ℓ = 540	4	4								
				Соединительная планка										
Бч		5	-25.1.19	ℓ = 250	4	4								
Бч		6	-01.1.20	Подкос	2,4	2,6								N
				Монтажная петля										
А4		8	1.231.9-7.2-00.1.00-36	П37	1	1								
				Стандартные изделия										
				Гвозди, ГОСТ 4028-63*	0,1	0,1								кг

Размеры сечений брусков деревянного каркаса панелей смотри документ 1.231.9-7.2-25.1.00СБ

1.231.9-7.2-33.1.00

Лист 2

Формат А4

1897-02 53

174

Копия верна

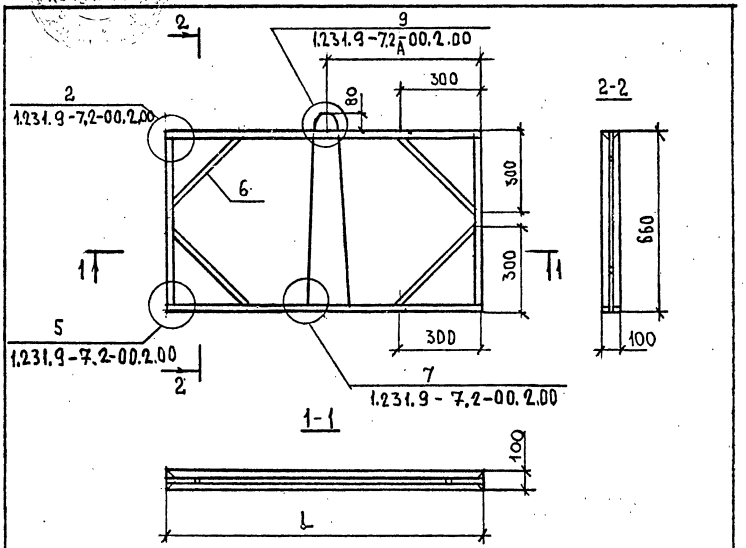

Обозначение	Марка	L, мм	A, мм
1.231.9-7.2-33.1.00	КД 221	990	495
-01	КД 222	1190	595

Поз.	Обозначение	Наименование	Кол.	Примечание
		Документация		
А4	1.231.9-7.2-34.0.00СБ	Сборочный чертеж	X	
А4	1.231.9-7.2-00.0.00.ПЗ	Пояснительная записка	X	
		Сборочные единицы		
		Каркас деревянный		
А4 1	1.231.9-7.2-34.1.00	КД 223	1	
		Материалы		
		Бетон на гипсовом вяжущем, М50	0,08	м³

Н.контр.	Каляпкина		
Нач.отд.	Греков		
ГИП	Шахова		
Рук.гр.	Каляпкина		
Ст.инж.	Бесценная		
Инж.	Бурова		

1.231.9-7.2-33.1.00СБ

Каркас деревянный КД 221, КД 222 Сборочный чертеж

Стадия	Масса	Масштаб
Р	—	1:15
Лист		Листов 1

ЦНИИЭП учебных зданий

Формат А4

Н.контр.	Каляпкина		
Нач.отд.	Греков		
ГИП	Шахова		
Рук.гр.	Каляпкина		
Ст.инж.	Бесценная		
Инж.	Бурова		

1.231.9-7.2-34.0.00

Панель ПГ 14.9.7.10

Стадия	Лист	Листов
Р		1

ЦНИИЭП учебных зданий

18971-02 54 Формат А4

Копия верна

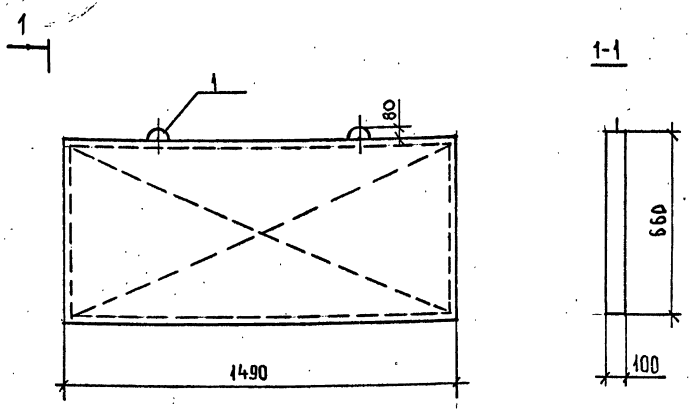

ФОРМ.	ЗОНА	ПОЗ.	ОБОЗНАЧЕНИЕ	НАИМЕНОВАНИЕ	КОЛ.	ПРИМЕЧАНИЕ
				Документация		
А4			1.231.9-7.2-34.1.00СБ	Сборочный чертеж	Х	
А3			1.231.9-7.2-00.2.00	Узлы каркаса	Х	
				Детали		
БЧ		1	1.231.9-7.2-34.1.01	Нижний брус, ℓ=1490	2	
БЧ		2	-34.1.02	Верхний брус, ℓ=1490	2	
БЧ		3	-33.1.04	Боковой брус, ℓ=560	4	
				Соединительная планка	4	
БЧ		5	-25.1.19	ℓ=250		
БЧ		6	-01.1.20	Подкос	2,38	м
А4		8	1.231.9-7.2-00.1.00-36	Монтажная петля П37	2	
				Стандартные изделия		
				ГВОЗДИ, ГОСТ 4028-63*	0,13	кг

Размеры сечений брусков деревянного каркаса панелей смотри документ 1.231.9-7.2-25.1.00СБ

Н.контр.	Каляпкина		
Нач.отд.	Греков		
ГИП	Шахова		
Рук.гр.	Каляпкина		
Ст.инж.	Бесценная		
Инж.	Бурова		

1.231.9-7.2-34.1.00

Каркас деревянный КД 223

Стадия	Лист	Листов
Р		1

ЦНИИЭП учебных зданий

Н.контр.	Каляпкина		
Нач.отд.	Греков		
ГИП	Шахова		
Рук.гр.	Каляпкина		
Ст.инж.	Бесценная		
Инж.	Бурова		

1.231.9-7.2-34.0.00СБ

Панель ПГ 14,9.7.10 сборочный чертеж.

Стадия	Масса	Масштаб
Р	12.0	1:15
Лист	Листов	

ЦНИИЭП учебных зданий

Инв.№ подл. | Подпись и дата | Взам.инв.№

Инв.№ подл. | Подпись и дата | Взам.инв.№

Формат А4

КОПИЯ ВЕРНА

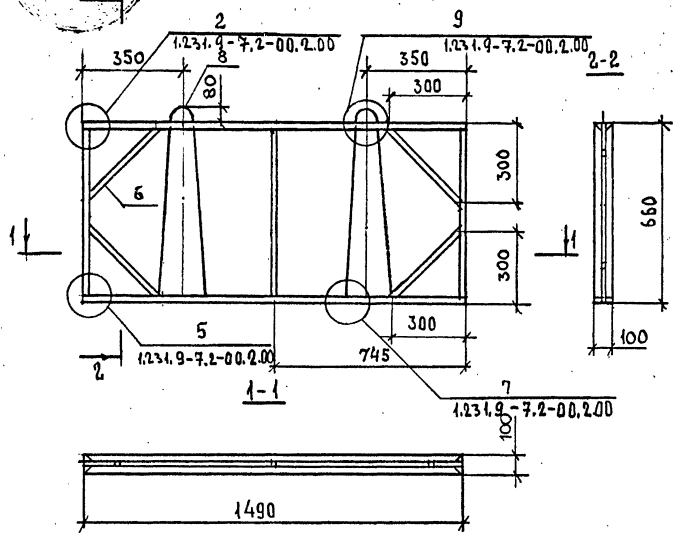

				1.231.9-7.2-34.1.00СБ		
Н.контр.	Калякина			Каркас деревянный КД 223 Сборочный чертеж	Стадия	Масса	Масштаб
Нач.отд.	Грекова				Р	—	1:15
ГИП	Шахова				Лист	Листов 1
Рук.гр	Калякина				ЦНИИЭП учебных зданий	
Ст.инж.	Бесценная					
Инж.	Бурова					

Инв.№ подл. | Подпись и дата | Взам.инв.№

Формат А4

Форм	Зона	Поз.	Обозначение	Наименование	Кол. на испол. 1.231.9-7.2-35.0.00						Примечание
					–	01	02	03	04	05	
				Документация							
А4			1.231.9-7.2-35.0.00СБ	Сборочный чертеж	X	X	X	X	X	X	
А4			1.231.9-7.2-00.0.00ПЗ	Пояснительная записка	X	X	X	X	X	X	
				Сборочные единицы							
				Каркас деревянный							
А4		1	1.231.9-7.2-35.1.00	КД 224	1	1	1				
			-01	КД 225				1	1	1	
				Материалы							
				Бетон на гипсовом вяжущем, М50	0,05			0,06			м3
				Бетон на гипсоцементнопуц цолановом вяжущем, М50			0,05		0,06		м3
				Бетон на гипсоцементнопуц цолановом вяжущем, М75			0,05			0,06	м3

1.231.9-7.2-35.0.00

Панель ПГ 6.9.10.10 – ПГ 9.9.10.10

Н.контр.	Калякина	
Нач.отд.	Грекова	
ГИП	Шахова	
Рук.гр	Калякина	
Ст.инж.	Бесценная	
Инж.	Бурова	

Стадия	Лист	Листов
Р	1	2

ЦНИИЭП учебных зданий

Формат А4

Инв.№ подл. | Подпись и дата | Взам.инв.№

Инв. № подл.	Подпись и дата	Взам. инв. №

Форм.	Зона	Поз.	Обозначение	Наименование	Кол. на исполн. 1.231.9-7.2-35.0.00- 06	07	08	09	10	11				Примечание
				Документация										
А4			1.231.9-7.2-35.0.00СБ	Сборочный чертеж	X	X	X	X	X	X				
А4			1.231.9-7.2-00.0.00ПЗ	Пояснительная записка	X	X	X	X	X	X				
				Сборочные единицы										
				Каркас деревянный										
А4		1	1.231.9-7.2-35.1.00-02	КД 226	1	1	1							
			-03	КД 227				1	1	1				
				Материалы										
				Бетон на гипсовом										
				вяжущем, М50	0,07			0,08						м3
				Бетон на гипсоцементнопуц										
				цолановом вяжущем, М50		0,07			0,08					м3
				Бетон на гипсоцементнопуц										
				цолановом вяжущем, М75			0,07			0,08				м3

| | | | | | | | | | |

Инв. № подл.	Подпись и дата	Взам. инв. №

Форм.	Зона	Поз.	Обозначение	Наименование	Кол. на исполн. 1.231.9-7.2-35.1.00-									Примечание
					–	01	02	03						
				Документация										
А4			1.231.9-7.2-35.1.00СБ	Сборочный чертеж										
А3			1.231.9-7.2-00.2.00	Узлы каркаса										
				Детали										
				Нижний брус										
БЧ		1	1.231.9-7.2-35.1.01	ℓ=690	2									
			-35.1.02	ℓ=790		2								
			-35.1.03	ℓ=890			2							
			-33.1.01	ℓ=990				2						
				Верхний брус										
БЧ		2	-29.1.07	ℓ=690	2									
			-35.1.04	ℓ=790		2								
			-35.1.05	ℓ=890			2							

Н. контр.	Калякина	
Нач. отд.	Греков	
ГИП	Шахова	
Рук. гр.	Калякина	
Ст. инж.	Бесценная	
Инж.	Бурова	

1.231.9-7.2-35.1.00

Каркас деревянный
КД 224 — КД 227

Стадия	Лист	Листов
Р	1	2

ЦНИИЭП учебных зданий

Формат А4

Копия верна

Инв. № подл.	Подпись и дата	Взам. инв. №

Форм.	Зона	Поз.	Обозначение	Наименование	Кол. на исполн. 1.231.9-7.2-35.1.00-									Примечание
					–	01	02	03						
			-33.1.03	ℓ=990				2						
				Боковой брус										
БЧ		3	-35.1.06	ℓ=840	4	4	4	4						
				Соединительная планка										
БЧ		5	-25.1.19	ℓ=250	4	4	4	4						
БЧ		6	-01.1.20	Подкос	2,4	2,5	2,6	2,7						м
				Монтажная петля										
А4		8	1.231.9-7.2-00.2.00-37	П38	1	1	1	1						
				Стандартные изделия										
				Гвозди, ГОСТ 4028-63*	0.10	0.10	0.10	0.10						кг

Размеры сечений брусков деревянного каркаса панелей смотри документ 1.231.9-7.2-25.1.00СБ

1.231.9-7.2-35.1.00

Лист 2

Формат А4

1977-20-58

179

Копия верна

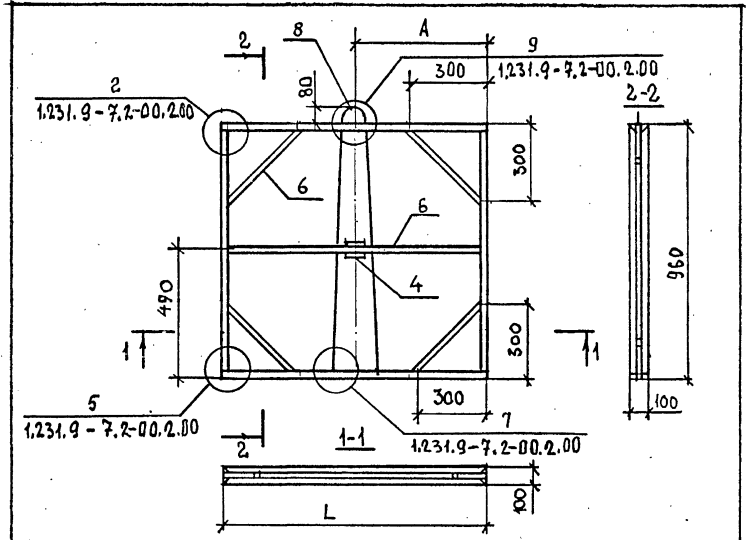

Обозначение	Марка	L, мм	A, мм
1.231.9-7.2-31.1.00	КД 224	690	345
-01	КД 225	790	395
-02	КД 226	890	445
-03	КД 227	990	495

Взам. инв. № | Подпись и дата | Инв. № подл.

Н.контр.	Калякина	
Нач.отд.	Греков	
ГИП	Шахова	
Рук.гр.	Калякина	
Ст.инж.	Бесценная	
Инж.	Бурова	

1.231.9-7.2-35.1.00СБ

Каркас деревянный КД 224 – КД 227
Сборочный чертеж

Стадия	Масса	Масштаб
Р	–	1:15
Лист		Листов 1

ЦНИИЭП учебных зданий

Формат А4

Обозначение		Наименование	Кол. на испол. 1.231.9-7.2-36.0.00 –	Примечание
		Документация		
1.231.9-7.2-36.0.00СБ	А3	Сборочный чертеж	01	
1.231.9-7.2-00.0.00ПЗ	А4	Пояснительная записка		
		Сборочные единицы		
1.231.9-7.2-36.1.00		Каркас деревянный	1	
-01		КД 228		
		КД 229	1	
		Материалы		
		Бетон на типсовом вяжущем, М50	0,10 0,10	м³

1.231.9-7.2-36.0.00

Панель ПГ 11.9.10.10;
ПГ 12.9.10.10.

Н.контр.	Калякина			
Нач.отд.	Греков			
ГИП	Шахова			
Рук.гр	Калякина			
Ст.инж	Бесценная			
Инж.	Бурова			

Стадия	Лист	Листов
Р		1

ЦНИИЭП учебных зданий
Формат А4

Инв. № подл. | Подпись и дата | Взам. инв. №

Копия верна

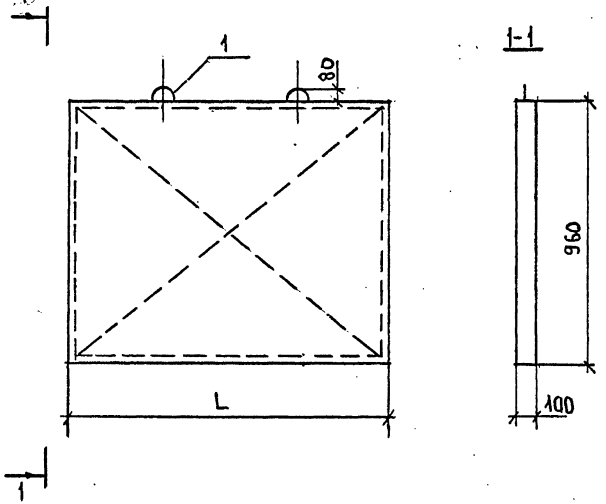

Обозначение	Марка	L, мм	Масса, кг
1.231.9-7.2-36.0.00	ПГ 11,9.10.10-5Г	1190	140
-01	ПГ 12,9.10.10-5Г	1290	155

1.231.9-7.2-36.0.00СБ

Панель ПГ11,9.10.10; ПГ12,9.10.10. Сборочный чертеж.

Стадия	Масса	Масштаб
Р	см. табл.	1:15
Лист	Листов 1	

ЦНИИЭП учебных зданий

Формат А4

Н.контр.	Каляпкина	
Нач.отд.	Греков	
ГИП	Шахова	
Рук.гр	Каляпкина	
Ст.инж.	Бесценная	
Инж.	Бурова	

Инв.№ подл. | Подпись и дата | Взам. инв. №

Обозначение	Наименование	Кол. на испол. 1.231.9-7.2-36.1.00-		Примечания
		-	01	
	Документация			
1.231.9-7.2-36.1.00СБ	Сборочный чертеж			
1.231.9-7.2-00.2.00	Узлы каркаса			
	Детали			
1.231.9-7.2-33.1.02	Нижний брус ℓ = 1190	2		
-36.1.01	ℓ = 1290		2	
	Верхний брус			
-30.1.01	ℓ = 1190	2		
-30.1.03	ℓ = 1290		2	

Инв.№ подл. | Подпись и дата | Взам. инв. №

Формат	Зона	Поз.	Обозначение	Кол.
А4			1.231.9-7.2-36.1.00СБ	
А3			1.231.9-7.2-00.2.00	
Б1		1	1.231.9-7.2-33.1.02	2
			-36.1.01	2
Б1		2	-30.1.01	2
			-30.1.03	2

Н.контр	Каляпкина	
Нач.отд.	Греков	
ГИП	Шахова	
Рук.гр.	Каляпкина	
Ст.инж.	Бесценная	
Инж.	Бурова	

1.231.9-7.2-36.1.00

Каркас деревянный КД 228; КД 229

Стадия	Лист	Листов
Р	1	2

ЦНИИЭП учебных зданий

Формат А4

Копия верна

Обозначение	Наименование	Кол. на испол. 1.231.9-7.2-36.1.00-	Примечание
		- 01	
	Боковой брус		
1.231.9-7.2-35.1.06 3	ℓ = 840	4 4	
	Соединительная планка		
-25.1.19 5	ℓ = 2.50	4 4	м
-01.1.20 6	подкос	2,9 3,0	м
-25.1.18 4	Фиксатор, ℓ = 100	1 1	
1.231.9-7.2-00.1.00-37 8	Монтажная петля П38	2 2	
	Стандартные изделия		
ГВЗД.И, ГОСТ 4028-63*		0,1 0,1	кг

Размеры сечений брусков деревянного каркаса панелей смотри документ 1.231.9-7.2-25.1.00СБ

1.231.9-7.2-36.1.00

Лист 2

Формат А4

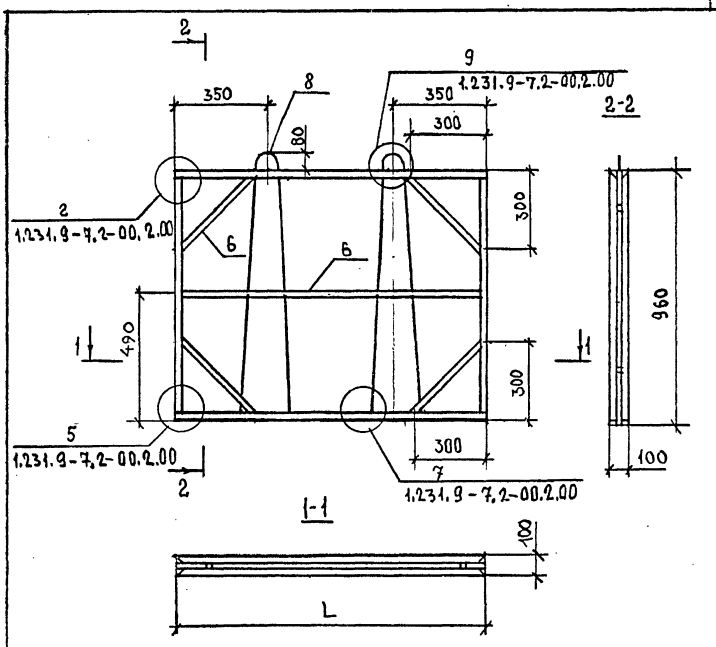

Обозначение	Марка	L, мм
1.231.9-7.2-36.1.00	КД 228	1190
-01	КД 229	1290

Н.контр.	Каляпкина	
Нач.отд.	Греков	
ГИП	Шахова	
Рук.гр.	Каляпкина	
Ст.инж.	Бесценная	
Инж.	Бурова	

1.231.9-7.2-36.1.00СБ

Каркас деревянный КД 228, КД 229 Сборочный чертеж

Стадия	Масса	Масштаб
Р	—	1:15
Лист	Листов	

ЦНИИЭП учебных зданий

18971-02 61 Формат А4

Копия верна

Форм.	Зона	Поз.	Обозначение	Наименование	Кол. на исполн. 1.231.9-7.2-37.0.00-																		Примечание
					-	01	02	03	04	05	06	07	08	09	10	11	12	13	14	15	16	17	18	19	
				Документация																					
А3			1.231.9-7.2-37.0.00СБ	Сборочный чертеж	X	X	X	X	X	X	X	X	X	X	X	X	X	X	X	X	X	X	X	X	
А4			1.231.9-7.2-00.0.00ПЗ	Пояснительная записка	X	X	X	X	X	X	X	X	X	X	X	X	X	X	X	X	X	X	X	X	
				Сборочные единицы																					
				Каркас деревянный																					
А3		1	1.231.9-7.2-37.1.00	КД 230	1	1	1																		
			-01	КД 231				1	1	1															
			-02	КД 232							1	1	1												
			-03	КД 233										1	1	1									
			-04	КД 234													1	1	1						
			-05	КД 235																1	1	1			
			-06	КД 236																			1	1	
				Материалы																					
				Бетон на гипсовом вяжущем, М50	0,15			0,19			0,20			0,24			0,28			0,31			0,45		м3
				Бетон на гипсоцементнопуц-цолановом вяжущем, М50		0,15			0,19			0,20			0,24			0,28			0,31			0,45	м3
				Бетон на гипсоцементнопуц-цолановом вяжущем, М75			0,15			0,19			0,20			0,24			0,28			0,31			м3

Взам. инв. №

Подпись и дата

Инв. № подл.

Н. контр.	Калякина	
Нач. отд.	Греков	
ГИП	Шахова	
Рук. гр	Калякина	
Ст. инж.	Бесценная	
Инж	Бурова	

1.231.9-7.2-37.0.00

Панель ПГ 4,7.37.10 — — ПГ 13,7.37.10

Стадия	Лист	Листов
Р	1	2

ЦНИИЭП учебных зданий

18971-02 62 Формат А3

Форм.	Зона	Поз.	Обозначение	Наименование	Кол. на испол. 1.231.9-7.2-37.0.00- 20	21	22	23	Примечание
				Документация					
А3			1.231.9-7.2-37.0.00СБ	Сборочный чертеж	X	X	X	X	
А4			1.231.9-7.2-00.0.00ПЗ	Пояснительная записка	X	X	X	X	
				Сборочные единицы					
				Каркас деревянный					
А3		1	1.231.9-7.2-37.1.00-06	КД 236	1				
			-07	КД 237		1	1	1	
				Материалы					
				Бетон на гипсовом					
				вяжущем, М50		0,47			м3
				Бетон на гипсоцементнопуц					
				цолановом вяжущем, М50			0,47		м3
				Бетон на гипсоцементнопуц					
				цолановом вяжущем, М75	0,45			0,47	м3

Инв. № подл. | Подпись и дата | Взам. инв. №

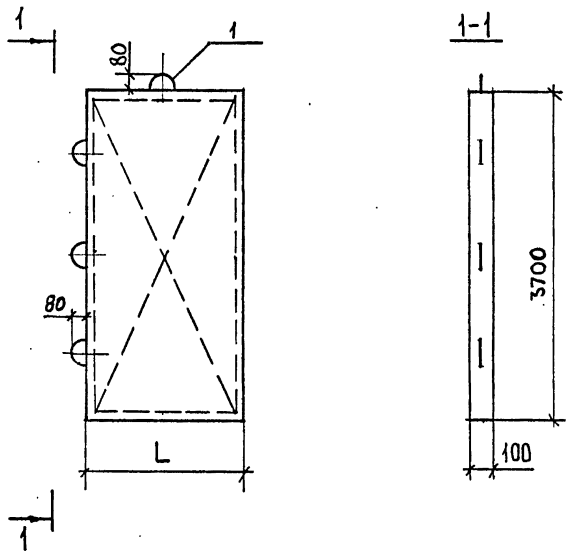

Обозначение	Марка	L, мм	Масса, кг
1.231.9-7.2-37.0.00	ПГ 4,7.37.10-5Г	470	215
-01	ПГ 4,7.37.10-5ГЦ.		
-02	ПГ 4,7.37.10-7ГЦ		
-03	ПГ 5,7.37.10-5Г	570	265
-04	ПГ 5,7.37.10-5ГЦ		
-05	ПГ 5,7.37.10-7ГЦ		
-06	ПГ 6,2.37.10-5Г	620	285
-07	ПГ 6,2.37.10-5ГЦ		
-08	ПГ 6,2.37.10-7ГЦ		
-09	ПГ 7,2.37.10-5Г	720	335
-10	ПГ 7,2.37.10-5ГЦ		
-11	ПГ 7,2.37.10-7ГЦ		

Обозначение	Марка	L, мм	Масса, кг
1.231.9-7.2-37.0.00-12	ПГ 8,2.37.10-5Г	820	385
-13	ПГ 8,2.37.10-5ГЦ		
-14	ПГ 8,2.37.10-7ГЦ		
-15	ПГ 9,2.37.10-5Г	920	435
-16	ПГ 9,2.37.10-5ГЦ		
-17	ПГ 9,2.37.10-7ГЦ		
-18	ПГ 13,2.37.10-5Г	1320	625
-19	ПГ 13,2.37.10-5ГЦ		
-20	ПГ 13,2.37.10-7ГЦ		
-21	ПГ 13,7.37.10-5Г	1370	650
-22	ПГ 13,7.37.10-5ГЦ		
-23	ПГ 13,7.37.10-7ГЦ		

Н.контр	Каляпкина	
Нач.отд.	Греков	
ГИП	Шахова	
Рук.гр	Каляпкина	
Ст.инж	Бесценная	
Инж	Бурова	

1.231.9-7.2-37.0.00СБ

Панель ПГ 4,7.37.10 — — ПГ 13,7.37.10

Сборочный чертеж

Стадия	Масса	Масштаб
Р	см. табл.	1:50
Лист	Листов 1	

ЦНИИЭП учебных зданий

Инв.№подл. | Подпись и дата | Взам.инв.№

18971-02 64

Формат А3

Инв.№ подл.	Подпись и дата	Взам. инв.№

Форм.	Зона	Поз.	Обозначение	Наименование	Кол. на исполн. 1.231.9-7.2-37.1.00 –	01	02	03	04	05	06	07		Примечание
				Документация										
А3			1.231.9-7.2-37.1.00СБ	Сборочный чертеж	×	×	×	×	×	×	×	×		
А3			1.231.9-7.2-00.2.00	Узлы каркаса	×	×	×	×	×	×	×	×		
				Детали										
				Нижний брус										
БЧ		1	1.231.9-7.2-25.1.01	ℓ=470	2									
			-25.1.02	ℓ=570		2								
			-25.1.03	ℓ=620			2							
			-25.1.04	ℓ=720				2						
			-25.1.05	ℓ=820					2					
			-25.1.06	ℓ=920						2				
			-25.1.07	ℓ=1320							2			
			-25.1.08	ℓ=1370								2		

Н.контр.	Каляпкина	
Нач.отд.	Греков	
ГИП	Шахова	
Рук.гр.	Каляпкина	
Ст.инж.	Бесценная	
Инж.	Бурова	

1.231.9-7.2-37.1.00

Каркас деревянный
КД 230 – КД 237

Стадия	Лист	Листов
Р	1	3

ЦНИИЭП учебных зданий

Формат А4

Копия верна

Инв.№ подл.	Подпись и дата	Взам.инв.№

Форм.	Зона	Поз.	Обозначение	Наименование	Кол. на исполн. 1.231.9-7.2-37.1.00 –	01	02	03	04	05	06	07		Примечание
				Верхний брус										
БЧ		2	1.231.9-7.2-25.1.09	ℓ=470	2									
			-25.1.10	ℓ=570		2								
			-25.1.11	ℓ=620			2							
			-25.1.12	ℓ=720				2						
			-25.1.13	ℓ=820					2					
			-25.1.14	ℓ=920						2				
			-25.1.15	ℓ=1320							2			
			-25.1.16	ℓ=1370								2		
БЧ		3	-37.1.01	Боковой брус, ℓ=3580	4	4	4	4	4	4	4	4		
БЧ		4	-25.1.18	Фиксатор, ℓ=100	3	3	3	3	3	3	3	3		
				Соединительная планка										
БЧ		5	25.1.19	ℓ=250	4	4	4	4	4	4	4	4		
БЧ		6	-01.1.20	Подкос	8,8	9,3	9,6	10,0	10,6	11,3	13,3	13,7		
				Монтажная петля										
АЧ		9	1.231.9-7.2-00.1.00-07	П8	3									
			-08	П9		3								
			-09	П10			3							
			-12	П13					3					

1.231.9-7.2-37.1.00

Лист 2

Формат А4

89 20-18971-02

186

Инв. № подл.	Подпись и дата	Взам. инв. №

Форм.	Зона	Поз.	Обозначение	Наименование	Кол. на исполн. 1.231.9-7.2-37.1.00-									Примечание
					–	01	02	03	04	05	06	07		
А4		9	1.231.9-7.2-00.1.00 –13	П14						3				
			-14	П15							3			
			-15	П16								3		
А4		8	-32	П33	1	1	1	1	1	1				
А4		9	-10	П11				3						
А4		8	-35	П36							1	1		
				Стандартные изделия										
				Гвозди, ГОСТ 4028-63*	0,26	0,26	0,26	0,26	0,26	0,26	0,26	0,26		кг

Размеры сечений брусков деревянного каркаса панелей смотри документ 1.231.9-7.2-25.1.00СБ

1.231.9-7.2-37.1.00 Лист 3

Формат А4

Копия верна

Инв. № подл.	Подпись и дата	Взам. инв. №

99 20-19781

187

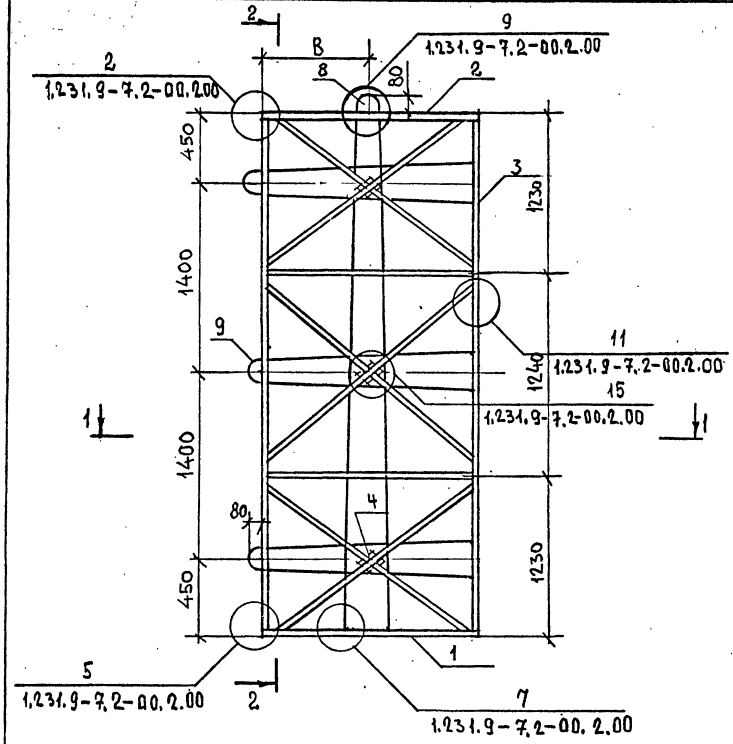

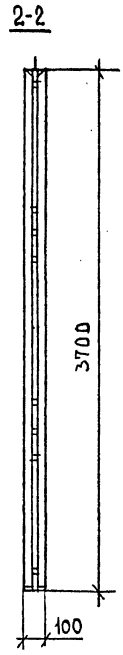

Обозначение	Марка	L, мм	B, мм
1.231.9-7.2-37.1.00	КД 230	470	235
-01	КД 231	570	285
-02	КД 232	620	310
-03	КД 233	720	360
-04	КД 234	820	410
-05	КД 235	920	460
-06	КД 236	1320	660
-07	КД 237	1370	685

1-1

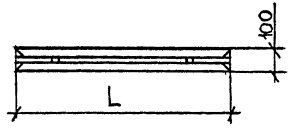

Н.контр.	Калякина	
Нач.отд.	Греков	
ГИП	Шахова	
Рук.гр	Калякина	
Ст.инж.	Бесценная	
Инж	Бурова	

1.231.9-7.2-37.1.00СБ

Каркас деревянный КД 230 - КД 237 Сборочный чертеж

Стадия	Масса	Масштаб
Р	-	1:25
Лист	Листов 1	

ЦНИИЭП учебных зданий

Взам.инв.№ | Подпись и дата | Инв.№ подл.

Копия верна

Форм.	Зона	Поз.	Обозначение	Наименование	Кол. на исполн. 1.231.9-7.2-38.0.00 —																				Примечание
					–	01	02	03	04	05	06	07	08	09	10	11	12	13	14	15	16	17	18	19	
				Документация																					
А3			1.231.9-7.2-38.0.00СБ	Сборочный чертеж	×	×	×	×	×	×	×	×	×	×	×	×	×	×	×	×	×	×	×	×	
А4			1.231.9-7.2-00.0.00.ПЗ	Пояснительная записка	×	×	×	×	×	×	×	×	×	×	×	×	×	×	×	×	×	×	×	×	
				Сборочные единицы																					
				Каркас деревянный																					
А3		1	1.231.9-7.2-38.1.00	КД 238	1	1	1																		
			-01	КД 239				1	1	1															
			-02	КД 240							1	1	1												
			-03	КД 241										1	1	1									
			-04	КД 242													1	1	1						
			-05	КД 243																1	1	1			
			-06	КД 244																			1	1	
				Материалы																					
				Бетон на гипсовом вяжущем, М50	0,49			0,51			0,53			0,55			0,58			0,63			0,70		$м^3$
				Бетон на гипсоцементнопуц-цолановом вяжущем, М50		0,49			0,51			0,53			0,55			0,58			0,63			0,70	$м^3$
				Бетон на гипсоцементнопуц-цолановом вяжущем, М75			0,49			0,51			0,53			0,55			0,58			0,63			$м^3$

Н. контр.	Каляпкина	[signature]
Нач. отд.	Греков	[signature]
Гип	Шахова	[signature]
Рук. гр.	Каляпкина	[signature]
Ст. инж.	Бесценная	[signature]
Инж.	Бурова	[signature]

1.231.9 — 7.2—38.0.00

ПАНЕЛЬ ПГ 14,2.37.10 — — ПГ 29,8.37.10

Стадия	Лист	Листов
Р	1	2

ЦНИИЭП учебных зданий

Инв. № подпис. | Подпись и дата | Взам. инв. №

18971-02 68 Формат А3

Форм	Зона	Поз.	Обозначение	Наименование	Кол. на испол. 1.231.9-7.2-38.0.00- 20	21	22	23	24	25	26	27	28	29	30	31	32	33	34	35					Примечание
				Документация																					
А3			1.231.9-7.2-38.0.00СБ	Сборочный чертеж	X	X	X	X	X	X	X	X	X	X	X	X	X	X	X	X					
А4			1.231.9-7.2-00.0.00ПЗ	Пояснительная записка	X	X	X	X	X	X	X	X	X	X	X	X	X	X	X	X					
				Сборочные единицы																					
				Каркас деревянный																					
А3		1	1.231.9-7.2-38.1.00-06	КД 244	1																				
			-07	КД 245		1	1	1																	
			-08	КД 246					1	1	1														
			-09	КД 247								1	1	1											
			-10	КД 248											1	1	1								
			-11	КД 249														1	1	1					
				Материалы																					
				Бетон на гипсовом вяжущем, М50		0,71			0,81			0,91			0,94			1,06							м³
				Бетон на гипсоцементно-пуццолановом вяжущем, М50			0,71			0,81			0,91			0,94			1,06						м³
				Бетон на гипсоцементнопуц цолановом вяжущем, М75	0,70			0,71			0,81			0,91			0,94			1,06					м³

Инв.№подл. | Подпись и дата | Взам.инв.№

1.231.9-7.2-38.0.00

Лист 2

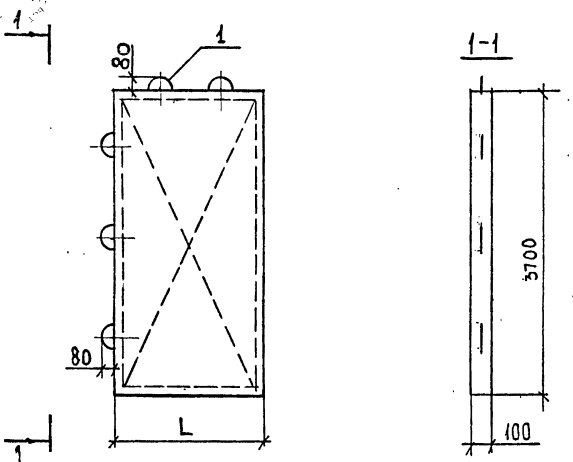

Обозначение	Марка	L, мм	Масса, кг
1.231.9-7.2-38.0.00	ПГ 14,2.37.10-5Г	1420	670
-01	ПГ 14,2.37.10-5ГЦ		
-02	ПГ 14,2.37.10-7ГЦ		
-03	ПГ 14,6.37.10-5Г	1460	690
-04	ПГ 14,6.37.10-5ГЦ		
-05	ПГ 14,6.37.10-7ГЦ		
-06	ПГ 15,2.37.10-5Г	1520	720
-07	ПГ 15,2.37.10-5ГЦ		
-08	ПГ 15,2.37.10-7ГЦ		
-09	ПГ 15,6.37.10-5Г	1560	740
-10	ПГ 15,6.37.10-5ГЦ		
-11	ПГ 15,6.37.10-7ГЦ		
-12	ПГ 16,6.37.10-5Г	1660	785
-13	ПГ 16,6.37.10-5ГЦ		
-14	ПГ 16,6.37.10-7ГЦ		
-15	ПГ 17,8.37.10-5Г	1780	845
-16	ПГ 17,8.37.10-5ГЦ		
-17	ПГ 17,8.37.10-7ГЦ		
-18	ПГ 19,8.37.10-5Г	1980	945
-19	ПГ 19,8.37.10-5ГЦ		
-20	ПГ 19,8.37.10-7ГЦ		
-21	ПГ 20,3.37.10-5Г	2030	970
-22	ПГ 20,3.37.10-5ГЦ		
-23	ПГ 20,3.37.10-7ГЦ		
-24	ПГ 22,9.37.10-5Г	2290	1095
-25	ПГ 22,9.37.10-5ГЦ		
-26	ПГ 22,9.37.10-7ГЦ		
-27	ПГ 25,6.37.10-5Г	2560	1225
-28	ПГ 25,6.37.10-5ГЦ		
-29	ПГ 25,6.37.10-7ГЦ		
-30	ПГ 26,6.37.10-5Г	2660	1275
-31	ПГ 26,6.37.10-5ГЦ		
-32	ПГ 26,6.37.10-7ГЦ		
-33	ПГ 29,8.37.10-5Г	2980	1425
-34	ПГ 29,8.37.10-5ГЦ		
-35	ПГ 29,8.37.10-7ГЦ		

Н.контр.	Калялкина	
Нач.отд.	Греков	
ГИП	Шахова	
Рук.гр.	Калялкина	
Ст.инж.	Бесценная	
Инж.	Бурова	

1.231.9-7.2-38.0.00СБ

Панель ПГ14,2.37,10 — — ПГ29,8.37.10 Сборочный чертеж.

Стадия	Масса	Масштаб
Р	см. табл.	1:50
Лист	Листов 1	

ЦНИИЭП учебных зданий

18971-02 70

Формат А3

Инв.№ подл. | Подпись и дата | Взам. инв.№

Форм.	Зона	Поз.	Обозначение	Наименование	Кол. на испол. 1.231.9-7.2-38.1.00 —												Примечание
					–	01	02	03	04	05	06	07	08	09	10	11	
				Документация													
А3			1.231.9-7.2-38.1.00СБ	Сборочный чертеж	×	×	×	×	×	×	×	×	×	×	×	×	
А3			1.231.9-7.2-00.2.00	Узлы каркаса	×	×	×	×	×	×	×	×	×	×	×	×	
				Детали													
				Нижний брус													
БЧ		1	1.231.9-7.2-26.1.01	ℓ=1420	2												
			-26.1.02	ℓ=1460		2											
			-26.1.03	ℓ=1520			2										
			-26.1.04	ℓ=1560				2									
			-26.1.05	ℓ=1660					2								
			-26.1.06	ℓ=1780						2							
			-26.1.07	ℓ=1980							2						
			-26.1.08	ℓ=2030								2					
			-26.1.09	ℓ=2290									2				
			-26.1.10	ℓ=2560										2			
			-26.1.11	ℓ=2660											2		
			-26.1.12	ℓ=2980												2	
				Верхний брус													
БЧ		1	-26.1.13	ℓ=1420	2												
			-26.1.14	ℓ=1460		2											
			-26.1.15	ℓ=1520			2										
			-26.1.16	ℓ=1560				2									
			-26.1.17	ℓ=1660					2								
			-26.1.18	ℓ=1780						2							
			-26.1.19	ℓ=1980							2						

Инв.№ подл. | Подпись и дата | Взам.инв.№

Н.контр.	Калякина	
Нач.отд.	Греков	
ГИП	Шахова	
Рук.гр	Калякина	
Ст.инж	Бесценная	
Инж.	Бурова	

1.231.9-7.2-38.1.00

Каркас деревянный КД 238 – КД 249

Стадия	Лист	Листов
Р	1	2

ЦНИИЭП учебных зданий

Форм	Зона	Поз	Обозначение	Наименование	Кол. на испол. 1.231.9-7.2-38.1.00-												Примечание
					-	01	02	03	04	05	06	07	08	09	10	11	
			1.231.9-7.2-26.1.20	ℓ=2030								2					
			-26.1.21	ℓ=2290									2				
			-26.1.22	ℓ=2560										2			
			-26.1.23	ℓ=2660											2		
			-26.1.24	ℓ=2980												2	
БЧ	3		-37.1.01	Боковой брус, ℓ=3580	4	4	4	4	4	4	4	4	4	4	4	4	
БЧ	4		-25.1.18	Фиксатор, ℓ=100	2	2	2	2	2	2	3	3	3	3	3	3	
БЧ	5			Соединительная планка													
			-25.1.19	ℓ=250	4	4	4	4	4	4	4	4	4	4	4	4	
БЧ	6		-01.1.20	Подкос	15,0	15,5	16,0	16,5	17,5	18,2	19,8	22,5	23,5	25,0	26,0	30,5	М
				Монтажная петля													
ДЧ	9		1.231.9-7.2-38.1.00-18	П19	3												
			-19	П20		3											
			-20	П21			3										
			-21	П22				3									
			-22	П23					3								
			-23	П24						3							
			-28	П29										3			
			-29	П30											3		
			-05	П6												3	
АЧ	8		-32	П33	2	2	2	2	2	2							
			-35	П36							2	2	2	2	2	2	
АЧ	9		-25	П26							3						
			-26	П27								3					
			-27	П28									3				
				Стандартные изделия													
				Гвозди, ГОСТ 4028-63*	0,34	0,34	0,34	0,34	0,33	0,33	0,33	0,33	0,36	0,36	0,36	0,36	КГ

Размеры сечений брусков деревянного каркаса панелей смотри документ 1.231.9-7.2-25.1.00СБ

1.231.9-7.2-38.1.00

Лист 2

Инв.№ подл. | Подпись и дата | Взам. инв.№

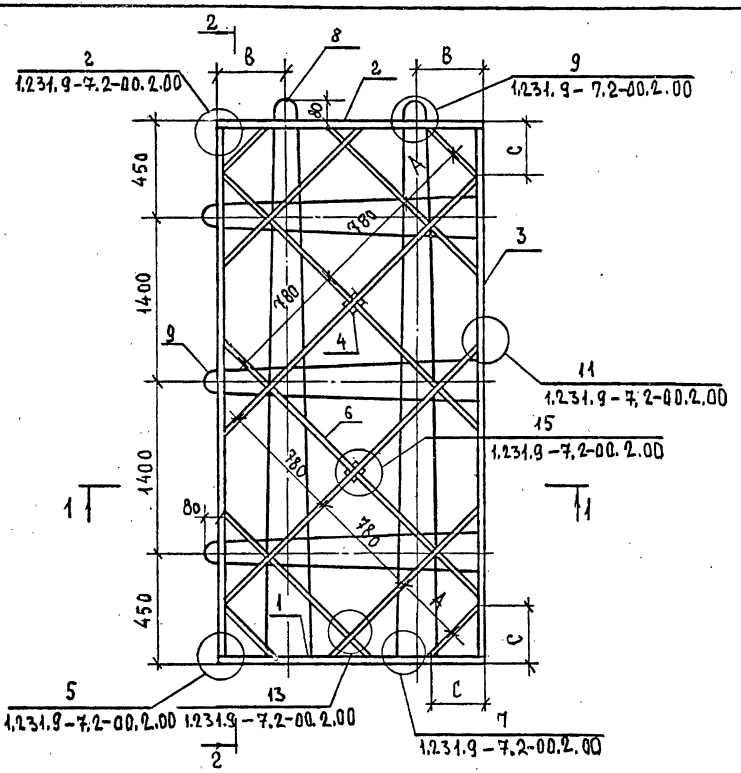

Обозначение	Марка	L, мм	A, мм	B, мм	C, мм
1.231.9-7.2-38.1.00	КД 238	1420	420	350	300
-01	КД 239	1460	440		
-02	КД 240	1520	460		
-03	КД 241	1560	480		
-04	КД 242	1660	500		
-05	КД 243	1780	550		
-06	КД 244	1980	620		
-07	КД 245	2030	260		
-08	КД 246	2290	360	650	370
-09	КД 247	2560	780		420
-10	КД 248	2660	780		300
-11	КД 249	2980	200		

1-1

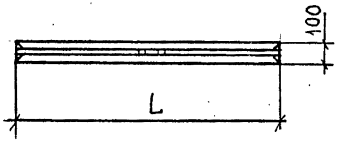

Н.контр.	Каляпкина	
Нач.отд.	Греков	
ГИП	Шахова	
Рук.гр.	Каляпкина	
Ст.инж.	Бесценная	
Инж.	Бурова	

1.231.9-7.2-38.1.00

Каркас деревянный КД 238-КД 249 Сборочный чертеж

Стадия	Масса	Масштаб
Р	-	1:25
Лист	Листов 1	

ЦНИИЭП учебных зданий

Инв.№ подл. | Подпись и дата | Взам. инв.№

Форм.	Зона	Поз.	Обозначение	Наименование	Кол. на исполн. 1.231.9-7.2-39.0.00—																		Примечание
					–	01	02	03	04	05	06	07	08	09	10	11	12	13	14	15	16	17	18	19	
				Документация																				
А3			1.231.9-7.2-39.0.00СБ	Сборочный чертеж	×	×	×	×	×	×	×	×	×	×	×	×	×	×	×	×	×	×	×	×	
А4			1.231.9-7.2-00.0.00ПЗ	Пояснительная записка	×	×	×	×	×	×	×	×	×	×	×	×	×	×	×	×	×	×	×	×	
				Сборочные единицы																				
				Каркас деревянный																				
А3		1	1.231.9-7.2-39.1.00	КД 250	1	1	1																	
			-01	КД 251				1	1	1														
			-02	КД 252							1	1	1											
			-03	КД 253										1	1	1								
			-04	КД 254													1	1	1					
			-05	КД 255																1	1	1		
			-06	КД 256																			1	1	
				Материалы																				
				Бетон на гипсовом вяжущем, М50	0,16			0,20			0,22			0,26			0,29			0,33			0,49		м³
				Бетон на гипсоцементнопуц-цолановом вяжущем, М50		0,16			0,20			0,22			0,26			0,29			0,33			0,49	м³
				Бетон на гипсоцементнопуц-цолановом вяжущем, М75			0,16			0,20			0,22			0,26			0,29			0,33			м³

Н.контр.	Калякина	
Нач.отд.	Греков	
ГИП	Шахова	
Рук.гр.	Калякина	
Ст.инж.	Бесценная	
Инж.	Бурова	

1.231.9-7.2-39.0.00

Панель ПГ 4.7.39.10 — — ПГ 13.7.39.10

Стадия	Лист	Листов
Р	1	2

ЦНИИЭП учебных зданий

Инв.№подл | Подпись и дата | Взам.инв.№

Форм	Зона	Поз.	Обозначение	Наименование	Кол. на испол. 1.231.9-7.2-39.0.00— 20	21	22	23	Примечание
				Документация					
А3			1.231.9-7.2-39.0.00СБ	Сборочный чертеж	X	X	X	X	
А4			1.231.9-7.2-00.0.00ПЗ	Пояснительная записка	X	X	X	X	
				Сборочные единицы					
				Каркас деревянный					
А3		1	1.231.9-7.2-38.1.00-06	КД 256	1				
			-07	КД 257		1	1	1	
				Материалы					
				Бетон на гипсовом вяжущем, М50		0,50			м³
				Бетон на гипсоцементно-пуццолановом вяжущем, М50			0,50		м³
				Бетон на гипсоцементно-пуццолановом вяжущем М75	0,49			0,50	м³

Инв. № подл. | Подпись и дата | Взам. инв. №

1.231.9-7.2-39.0.00

Лист 2

18971-02 75 Формат А3

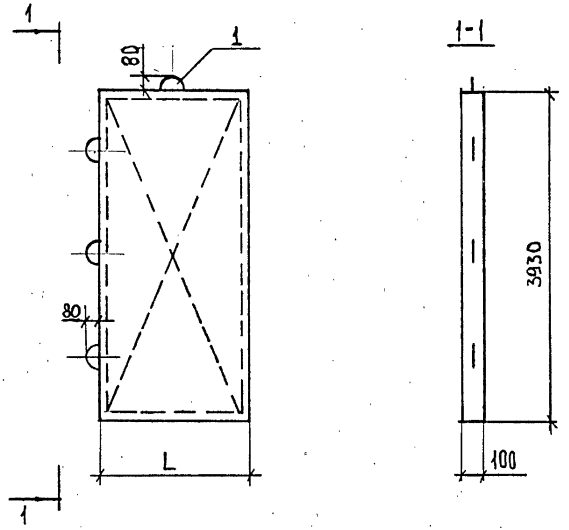

Обозначение	Марка	L, мм	Масса, кг
1.231.9-7.2-39.0.00	ПГ 4,7.39.10-5Г	470	230
-01	ПГ 4,7.39.10-5ГЦ		
-02	ПГ 4,7.39.10-7ГЦ		
-03	ПГ 5,7.39.10-5Г	570	280
-04	ПГ 5,7.39.10-5ГЦ		
-05	ПГ 5,7.39.10-7ГЦ		
-06	ПГ 6,2.39.10-5Г	620	305
-07	ПГ 6,2.39.10-5ГЦ		
-08	ПГ 6,2.39.10-7ГЦ		
-09	ПГ 7,2.39.10-5Г	720	360
-10	ПГ 7,2.39.10-5ГЦ		
-11	ПГ 7,2.39.10-7ГЦ		

Обозначение	Марка	L, мм	Масса, кг
1.231.9-7.2-39.0.00-12	ПГ 8,2.39.10-5Г	820	410
-13	ПГ 8,2.39.10-5ГЦ		
-14	ПГ 8,2.39.10-7ГЦ		
-15	ПГ 9,2.39.10-5Г	920	460
-16	ПГ 9,2.39.10-5ГЦ		
-17	ПГ 9,2.39.10-7ГЦ		
-18	ПГ 13,2.39.10-5Г	1320	665
-19	ПГ 13,2.39.10-5ГЦ		
-20	ПГ 13,2.39.10-7ГЦ		
-21	ПГ 13,7.39.10-5Г	1370	690
-22	ПГ 13,7.39.10-5ГЦ		
-23	ПГ 13,7.39.10-7ГЦ		

Н.контр.	Каляпкина	
Нач.отд.	Греков	
ГИП	Шахова	
Рук.гр	Каляпкина	
Ст.инж	Бесценная	
Инж.	Бурова	

1.231.9-7.2-39.0.00СБ

Панель ПГ 4,7.39.10 — — ПГ 13,7.39.10 Сборочный чертеж

Стадия	Масса	Масштаб
Р	См. табл.	1:50
Лист	Листов 1	

ЦНИИЭП учебных зданий

18971-02 76

Формат А3

Инв.№ подл. | Подпись и дата | Взам. инв.№

Инв. № подл.	Подпись и дата	Взам. инв. №

Форм.	Зона	Поз.	Обозначение	Наименование	Кол. на исполн. 1.231.9-7.2-39.1.00-								Примечание
					–	01	02	03	04	05	06	07	
				Документация									
А3			1.231.9-7.2-39.1.00СБ	Сборочный чертеж	×	×	×	×	×	×	×	×	
А3			1.231.9-7.2-00.2.00	Узлы каркаса	×	×	×	×	×	×	×	×	
				Детали									
БЧ		1		Нижний брус									
			1.231.9-7.2-25.1.01	ℓ = 470	2								
			-25.1.02	ℓ = 570		2							
			-25.1.03	ℓ = 620			2						
			-25.1.04	ℓ = 720				2					
			-25.1.05	ℓ = 820					2				
			-25.1.06	ℓ = 920						2			
			-25.1.07	ℓ = 1320							2		
			-25.1.08	ℓ = 1370								2	

Н. контр.	Калпкина	
Нач. отд.	Греков	
ГИП	Шахова	
Рук. гр.	Каляпкина	
Ст. инж.	Бесценная	
Инж.	Бурова	

1.231.9-7.2-39.1.00

Каркас деревянный КД 250 – КД 257

Стадия	Лист	Листов
Р	1	3

ЦНИИЭП учебных зданий

Формат А4

Копия верна

Инв. № подл.	Подпись и дата	Взам. инв. №

Форм.	Зона	Поз.	Обозначение	Наименование	Кол. на исполн. 1.231.9-7.2-39.1.00-								Примечание
					–	01	02	03	04	05	06	07	
БЧ		2		Верхний брус									
			1.231.9-7.2-25.1.09	ℓ = 470	2								
			-25.1.10	ℓ = 570		2							
			-25.1.11	ℓ = 620			2						
			-25.1.12	ℓ = 720				2					
			-25.1.13	ℓ = 820					2				
			-25.1.14	ℓ = 920						2			
			-25.1.15	ℓ = 1320							2		
			-25.1.16	ℓ = 1370								2	
БЧ		3	-39.1.01	Боковой брус, ℓ = 3810	4	4	4	4	4	4	4	4	
БЧ		4	-25.1.18	Фиксатор, ℓ = 100	3	3	3	3	3	3	3	3	
БЧ		5		Соединительная планка									
			-25.1.19	ℓ = 250	4	4	4	4	4	4	4	4	
БЧ		6	-01.1.20	Подкос	9,1	9,4	9,8	10,4	11,3	11,5	13,8	14,0	м
				Монтажная петля									
АЧ		9	1.231.9-7.2-00.1.00-07	П8	3								
			-08	П9		3							
			-09	П10			3						
			-12	П13					3				

1.231.9-7.2-39.1.00

Лист 2

Формат А4

1877-02 77

Инв. № подл.	Подпись и дата	Взам. инв. №

Форм.	Зона	Поз.	Обозначение	Наименование	Кол. на исполн. 1.231.9-7.2-39.1.00-								Примечание
					—	01	02	03	04	05	06	07	
А4		9	1.231.9-7.2-00.1.00-13	П14						3			
			-14	П15							3		
			-15	П16								3	
А4		8	1.231.9-7.2-00.1.00-31	П32	1	1	1	1	1				
А4		9	-10	П11				3					
А4		8	-34	П35						1	1	1	
				Стандартные изделия									
				Гвозди, ГОСТ 4028-63*	0.26	0.26	0.26	0.26	0.26	0.26	0.26	0.26	кг

Размеры сечений брусков деревянного каркаса панелей смотри документ 1.231.9-7.2-25.1.0005

1.231.9-7.2-39.1.00	Лист 3

Формат А4

Копия верна

Инв. № подл.	Подпись и дата	Взам. инв. №

Лист

18971-02 78

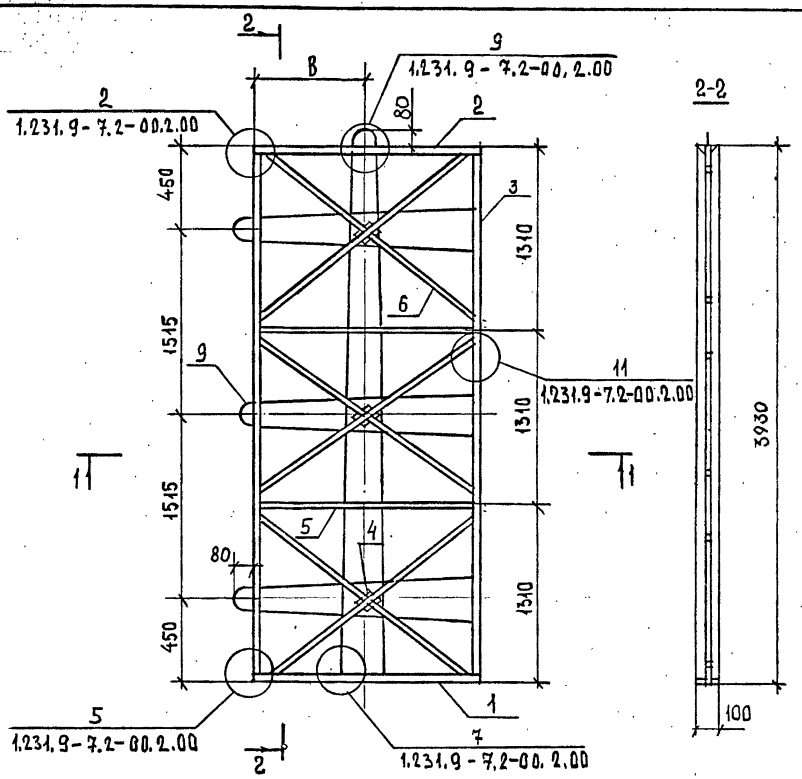

Обозначение	Марка	L, мм	B, мм
1.231.9-7.2-39.1.00	КД 250	470	235
-01	КД 251	570	285
-02	КД 252	620	310
-03	КД 253	720	360
-04	КД 254	820	410
-05	КД 255	920	460
-06	КД 256	1320	660
-07	КД 257	1370	685

Н. контр	Каляпкина	
Нач. отд.	Греков	
ГИП	Шахова	
Рук. гр.	Каляпкина	
Ст. инж.	Бесценная	
Инж.	Бурова	

1.231.9-7.2-39.1.00СБ

Каркас деревянный КД 250 — КД 257 Сборочный чертеж.

Стадия	Масса	Масштаб
Р	см. табл.	1:25
Лист	Листов 1	

ЦНИИЭП учебных зданий

Инв. № подл. | Подпись и дата | Взам. инв. №

Форм.	Зона	Поз.	Обозначение	Наименование	Кол. на испол. 1.231.9-7.2-40.0.00—																		Примечание
					—	01	02	03	04	05	06	07	08	09	10	11	12	13	14	15	16	17	18	19	
				Документация																				
А3			1.231.9-7.2-40.0.00СБ	Сборочный чертеж	×	×	×	×	×	×	×	×	×	×	×	×	×	×	×	×	×	×	×	×	
А4			1.231.9-7.2-00.0.00ПЗ	Пояснительная записка	×	×	×	×	×	×	×	×	×	×	×	×	×	×	×	×	×	×	×	×	
				Сборочные единицы																				
				Каркас деревянный																				
А3		1	1.231.9-7.2-40.1.00	КД 258	1	1	1																	
			-01	КД 259				1	1	1														
			-02	КД 260							1	1	1											
			-03	КД 261										1	1	1								
			-04	КД 262													1	1	1					
			-05	КД 263																1	1	1		
			-06	КД 264																			1	1
				Материалы																				
				Бетон на гипсовом вяжущем, М50	0,53			0,54			0,56			0,58			0,62			0,66			0,70		$м^3$
				Бетон на гипсоцементно-пуццолановом вяжущем, М50		0,53			0,54			0,56			0,58			0,62			0,66			0,70	$м^3$
				Бетон на гипсоцементно-пуццолановом вяжущем, М75			0,53			0,54			0,56			0,58			0,62			0,66			$м^3$

Н. контр.	Калякина	
Нач. отд.	Греков	
ГИП	Шахова	
Рук. гр.	Калякина	
Ст. инж.	Бесценная	
Инж.	Бурова	

1.231.9-7.2-40.0.00

Панель ПГ 14.2.39.10 — — ПГ 29.8.39.10

Стадия	Лист	Листов
Р	1	2

ЦНИИЭП учебных зданий

Инв. № подл. | Подпись и дата | Взам. инв. №

18971-02 80 Формат А3

Форм.	Зона	Поз.	Обозначение	Наименование	Кол. на исполн. 1.231.9-7.2-40.0.00— 20	21	22	23	24	25	26	27	28	29	30	31	32	33	34	35	36	37	38		Примечание
				Документация																					
А3			1.231.9-7.2-40.0.00СБ	Сборочный чертеж	X	X	X	X	X	X	X	X	X	X	X	X	X	X	X	X	X	X	X		
А4			1.231.9-7.2-00.0.00ПЗ	Пояснительная записка	X	X	X	X	X	X	X	X	X	X	X	X	X	X	X	X	X	X	X		
				Сборочные единицы																					
				Каркас деревянный																					
А3		1	1.231.9-7.2-40.1.00-06	КД 264	1																				
			-07	КД 265		1	1	1																	
			-08	КД 266					1	1	1														
			-09	КД 267								1	1	1											
			-10	КД 268											1	1	1								
			-11	КД 269														1	1	1					
			-12	КД 270																	1	1	1		
				Материалы																					
				Бетон на гипсовом																					
				вяжущем, М50		0,74			0,76			0,86			0,96			1,00			1,12				$м^3$
				Бетон на гипсоцементно-																					
				пуццолановом вяжущем М50			0,74			0,76			0,86			0,86			1,00			1,12			$м^3$
				Бетон на гипсоцементно-																					
				пуццолановом вяжущем М75	0,70			0,74			0,76			0,86			0,96			1,00			1,12			$м^3$

Инв.№ подл. | Подп. и дата | Взам. инв.№

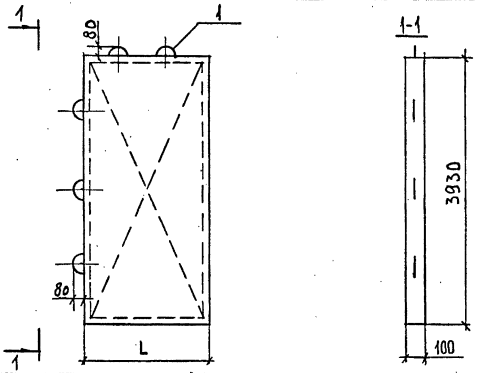

Обозначение	Марка	L, мм	Масса, кг
1.231.9-7.2-40.0.00	ПГ 14,2.39.10-5Г	1420	715
-01	ПГ 14,2.39.10-5ГЦ		
-02	ПГ 14,2.39.10-7ГЦ		
-03	ПГ 14,6.39.10-5Г	1460	735
-04	ПГ 14,6.39.10-5ГЦ		
-05	ПГ 14,6.39.10-7ГЦ		
-06	ПГ 15,2.39.10-5Г	1520	765
-07	ПГ 15,2.39.10-5ГЦ		
-08	ПГ 15,2.39.10-7ГЦ		
-09	ПГ 15,6.39.10-5Г	1560	785
-10	ПГ 15,6.39.10-5ГЦ		
-11	ПГ 15,6.39.10-7ГЦ		
-12	ПГ 16,6.39.10-5Г	1660	835
-13	ПГ 16,6.39.10-5ГЦ		
-14	ПГ 16,6.39.10-7ГЦ		
-15	ПГ 17,8.39.10-5Г	1780	895
-16	ПГ 17,8.39.10-5ГЦ		
-17	ПГ 17,8.39.10-7ГЦ		

Обозначение	Марка	L, мм	Масса, кг
1.231.9-7.2-40.0.00-18	ПГ 18,6.39.10-5Г	1860	945
-19	ПГ 18,6.39.10-5ГЦ		
-20	ПГ 18,6.39.10-7ГЦ		
-21	ПГ 19,8.39.10-5Г	1980	1005
-22	ПГ 19,8.39.10-5ГЦ		
-23	ПГ 19,8.39.10-7ГЦ		
-24	ПГ 20,3.39.10-5Г	2030	1030
-25	ПГ 20,3.39.10-5ГЦ		
-26	ПГ 20,3.39.10-7ГЦ		
-27	ПГ 22,9.39.10-5ГЦ	2290	1165
-28	ПГ 22,9.39.10-5ГЦ		
-29	ПГ 22,9.39.10-7ГЦ		
-30	ПГ 25,6.39.10-5Г	2560	1290
-31	ПГ 25,6.39.10-5ГЦ		
-32	ПГ 25,6.39.10-7ГЦ		
-33	ПГ 26,6.39.10-5Г	2660	1350
-34	ПГ 26,6.39.10-5ГЦ		
-35	ПГ 26,6.39.10-7ГЦ		
-36	ПГ 29,8.39.10-5Г	2980	1510
-37	ПГ 29,8.39.10-5ГЦ		
-38	ПГ 29,8.39.10-7ГЦ		

Н.контр.	Каляпкина		
Нач.отд.	Греков		
ГИП	Шахова		
Рук.гр.	Каляпкина		
Ст.инж.	Бесценная		
Инж.	Бурова		

1.231.9-7.2-40.00СБ

Панель ПГ 14,2.39.10 – – ПГ 29,8.39.10
Сборочный чертеж

Стадия	Масса	Масштаб
Р	–	1:50
Лист	Листов 1	

ЦНИИЭП учебных зданий

18971-02 82

Формат А3

Инв.№ подл. | Подпись и дата | Взам. инв.№

Форм.	Зона	Поз.	Обозначение	Наименование	Кол. на испол. 1.231.9-7.2-40.1.00-													Примечание
					–	01	02	03	04	05	06	07	08	09	10	11	12	
				Документация														
А3			1.231.9-7.2-40.1.00СБ	Сборочный чертеж	×	×	×	×	×	×	×	×	×	×	×	×	×	
А3			1.231.9-7.2-00.2.00	Узлы каркаса	×	×	×	×	×	×	×	×	×	×	×	×	×	
				Детали														
				Нижний брус														
БЧ		1	1.231.9-7.2-26.1.01	ℓ = 1420	2													
			-26.1.02	ℓ = 1460		2												
			-26.1.03	ℓ = 1520			2											
			-26.1.04	ℓ = 1560				2										
			-26.1.05	ℓ = 1660					2									
			-26.1.06	ℓ = 1780						2								
			-28.1.01	ℓ = 1860							2							
			-26.1.07	ℓ = 1980								2						
			-26.1.08	ℓ = 2030									2					
			-26.1.09	ℓ = 2290										2				
			-26.1.10	ℓ = 2560											2			
			-26.1.11	ℓ = 2660												2		
			-26.1.12	ℓ = 2980													2	
				Верхний брус														
БЧ		2	-26.1.13	ℓ = 1420	2													
			-26.1.14	ℓ = 1460		2												
			-26.1.15	ℓ = 1520			2											
			-26.1.16	ℓ = 1560				2										
			-26.1.17	ℓ = 1660					2									
			-26.1.18	ℓ = 1780						2								

Инв. № подл. | Подпись и дата | Взам. инв. №

Н. контр	Каляпкина	
Нач. отд.	Треков	
Гип	Шахова	
Рук. гр	Каляпкина	
Ст. инж.	Бесценная	
Инж.	Бурова	

1.231.9-7.2-40.1.00

Каркас деревянный КД 258 – КД 270

Стадия	Лист	Листов
Р	1	2

ЦНИИЭП учебных зданий

Форм.	Зона	Поз.	Обозначение	Наименование	Кол. на исполн. 1.231.9-7.2-40.1.00-													Примечание
					–	01	02	03	04	05	06	07	08	09	10	11	12	
			1.231.9-7.2-28.1.02	ℓ = 1860							2							
			– 26.1.19	ℓ = 1980								2						
			– 26.1.20	ℓ = 2030									2					
			– 26.1.21	ℓ = 2290										2				
			– 26.1.22	ℓ = 2560											2			
			– 26.1.23	ℓ = 2660												2		
			– 26.1.24	ℓ = 2980													2	
БЧ		3	– 39.1.01	Боковой брус, ℓ = 3810	4	4	4	4	4	4	4	4	4	4	4	4	4	
БЧ		4	– 25.1.18	Фиксатор, ℓ = 100	2	2	2	2	2	2	3	3	3	3	3	3	3	
БЧ		5		Соединительная планка														
			– 25.1.19	ℓ = 250	4	4	4	4	4	4	4	4	4	4	4	4	4	
БЧ		6	– 01.1.20	Подкос	15,5	15,9	16,3	16,7	17,5	18,6	19,2	20,3	20,7	24,3	26,6	27,6	30,5	м
				Монтажная петля П19	3													
А4		9	1.231.9-7.2-00.1.00-19	П20		3												
			-20	П21			3											
			-21	П22				3										
			-22	П23					3									
			-23	П24						3								
			-28	П29											3			
			-29	П30												3		
			-05	П6													3	
А4		8	-31	П32	2	2	2	2	2	2								
			-34	П35							2	2	2	2	2	2	2	
А4		9	-24	П25							3							
			-25	П26								3						
			-26	П27									3					
			-27	П28										3				
				Стандартные изделия														
				Гвозди, ГОСТ 4028-63*	0,34	0,34	0,34	0,34	0,33	0,33	0,33	0,33	0,33	0,36	0,36	0,36	0,36	кг

Размеры сечений брусков деревянного каркаса панелей смотри документ 1.231.9-7.2-25.1.00СБ

1.231.9-7.2-40.1.00

Лист 2

Инв. № подл. | Подпись и дата | Взам. инв. №

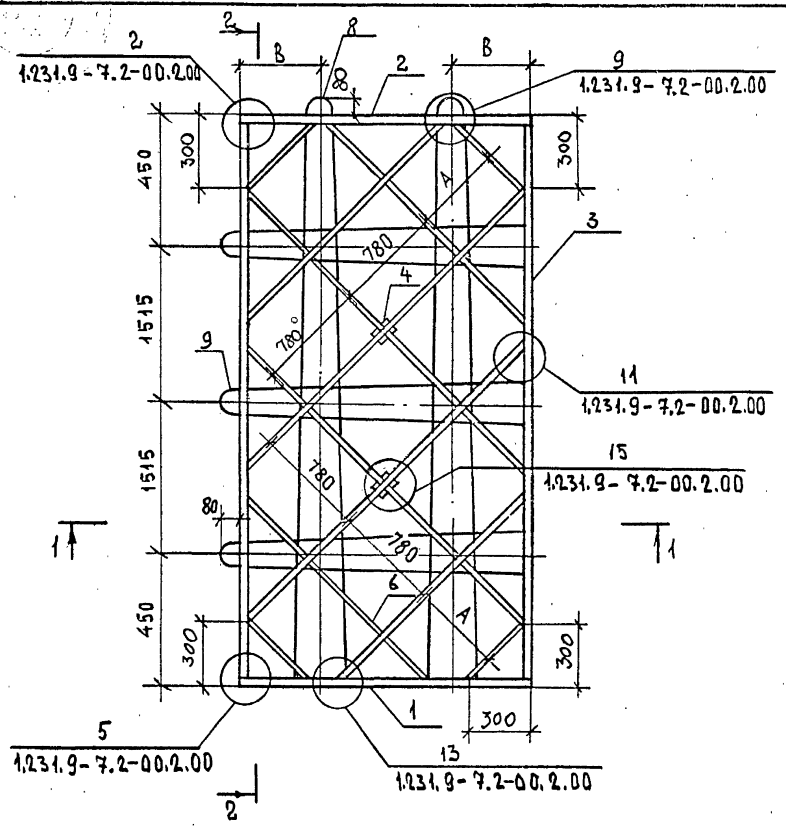

Обозначение	Марка	L, мм	A, мм	B, мм
1.231.9-7.2-40.1.00	КД 258	1420	500	350
-01	КД 259	1460	520	
-02	КД 260	1520	530	
-03	КД 261	1560	550	
-04	КД 262	1660	580	
-05	КД 263	1780	620	
-06	КД 264	1860	650	
-07	КД 265	1980	700	
-08	КД 266	2030	720	
-09	КД 267	2290	470	650
-10	КД 268	2560	500	
-11	КД 269	2660	550	
-12	КД 270	2980	260	

Н.контр.	Каляпкина	
Нач.отд.	Греков	
ГИП	Шахова	
Рук.гр.	Каляпкина	
Ст.инж.	Бесценная	
Инж.	Бурова	

1.231.9-7.2-40.1.00СБ

Каркас деревянный КД 258 – КД 270 Сборочный чертеж

Стадия	Масса	Масштаб
Р	–	1:25
Лист	Листов 1	

ЦНИИЭП учебных зданий

Формат А3

18971-02 85

Инв.№ подл. | Подпись и дата | Взам.инв.№

Форм	Зона	Поз	Обозначение	Наименование	Кол. на испол. 1.231.9-7.2-41.0.00- -	01	02	03	04	05	06	07	08	09	10	11	12	13	14	15	16	17	18	19	Примечание
				Документация																					
А3			1.231.9-7.2-41.0.00СБ	Сборочный чертеж	×	×	×	×	×	×	×	×	×	×	×	×	×	×	×	×	×	×	×	×	
А4			1.231.9-7.2-00.0.00ПЗ	Пояснительная записка	×	×	×	×	×	×	×	×	×	×	×	×	×	×	×	×	×	×	×	×	
				Сборочные единицы																					
				Каркас деревянный																					
А3		1	1.231.9-7.2-41.1.00	КД 271	1	1	1																		
			-01	КД 272				1	1	1															
			-02	КД 273							1	1	1												
			-03	КД 274										1	1	1									
			-04	КД 275													1	1	1						
			-05	КД 276																1	1	1			
			-06	КД 277																			1	1	
				Материалы																					
				Бетон на гипсовом вяжущем, М50	0,16			0,19			0,21			0,25			0,29			0,33			0,48		м³
				Бетон на гипсоцементнопуц. цоколевом вяжущем, М50		0,16			0,19			0,21			0,25			0,29			0,33			0,48	м³
				Бетон на гипсоцементнопуц. цоколевом вяжущем, М75			0,16			0,19			0,21			0,25			0,29			0,33			м³

Инв. № подл. | Подпись и дата | Взам. инв. №

Н. контр.	Калякина	
Нач. отд.	Греков	
ГИП	Шахова	
Рук. гр	Калякина	
Ст. инж.	Бесценная	
Инж	Бурова	

1.231.9-7.2-41.0.00

Панель ПГВ 4,7.39.10 – – ПГВ 13,7.39.10

Стадия	Лист	Листов
Р	1	2

ЦНИИЭП учебных зданий

Копия верна

Форм	Зона	Поз.	Обозначение	Наименование	Кол. на испол. 1.231.9-7.2-41.0.00— 20	21	22	23	Примечание
				Документация					
А3			1.231.9-7.2-41.0.000Сб	Сборочный чертеж	×	×	×	×	
А4			1.231.9-7.2-00.0.00Пз	Пояснительная записка	×	×	×	×	
				Сборочные единицы					
				Каркас деревянный					
А3		1	1.231.9-7.2-41.1.00-06	КД 277	1				
			-07	КД 278		1	1	1	
				Материалы					
				Бетон на гипсовом вяжущем, М50		0,50			м³
				Бетон на гипсоцементнопуц цолановом вяжущем, М50			0,50		м³
				Бетон на гипсоцементнопуц цолановом вяжущем, М75	0,48			0,50	м³

Инв.№ подл. | Подпись и дата | Взам.инв.№

18971-02 87 Формат А3

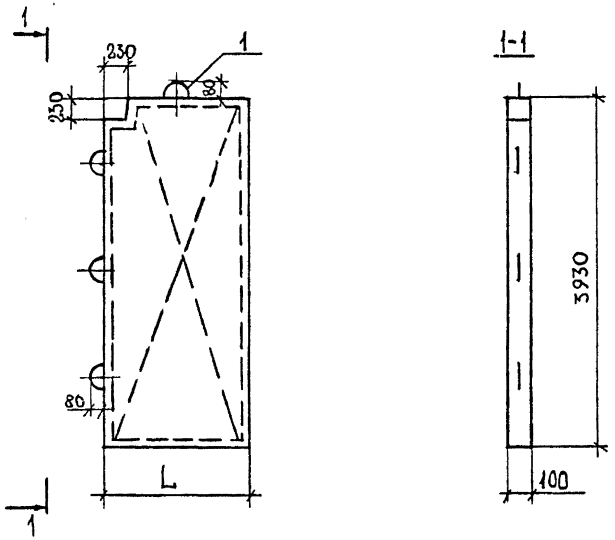

Обозначение	Марка	L, мм	Масса, кг
1.231.9-7.2-41.0.00	ПГВ 4,7.39.10-5Г-1	470	220
-01	ПГВ 4,7.39.10-5ГЦ-1		
-02	ПГВ 4,7.39.10-7ГЦ-1		
-03	ПГВ 5,7.39.10-5Г-1	570	270
-04	ПГВ 5,7.39.10-5ГЦ-1		
-05	ПГВ 5,7.39.10-7ГЦ-1		
-06	ПГВ 6,2.39.10-5Г-1	620	295
-07	ПГВ 6,2.39.10-5ГЦ-1		
-08	ПГВ 6,2.39.10-7ГЦ-1		
-09	ПГВ 7,2.39.10-5Г-1	720	350
-10	ПГВ 7,2.39.10-5ГЦ-1		
-11	ПГВ 7,2.39.10-7ГЦ-1		

Обозначение	Марка	L, мм	Масса, кг
1.231.9-7.2-41.0.00-12	ПГВ 8,2.39.10-5Г-1	820	400
-13	ПГВ 8,2.39.10-5ГЦ-1		
-14	ПГВ 8,2.39.10-7ГЦ-1		
-15	ПГВ 9,2.39.10-5Г-1	920	450
-16	ПГВ 9,2.39.10-5ГЦ-1		
-17	ПГВ 9,2.39.10-7ГЦ-1		
-18	ПГВ 13,2.39.10-5Г-1	1320	655
-19	ПГВ 13,2.39.10-5ГЦ-1		
-20	ПГВ 13,2.39.10-7ГЦ-1		
-21	ПГВ 13,7.39.10-5Г-1	1370	680
-22	ПГВ 13,7.39.10-5ГЦ-1		
-23	ПГВ 13,7.39.10-7ГЦ-1		

Н.контр	Каляпкина	
Нач.отд.	Греков	
ГИП	Шахова	
Рук.гр	Каляпкина	
Ст.инж	Бесценная	
Инж.	Бурова	

1.231.9-7.2-41.0.00СБ

Панель ПГВ 4,7.39.10-
- ПГВ 13,7.39.10
Сборочный чертеж

Стадия	Масса	Масштаб
Р	См. табл.	1:25
Лист		Листов 1

ЦНИИЭП учебных зданий

18971-02 88

Формат А3

Инв.№ подл. | Подпись и дата | Взам.инв.№

Инв.№ подл.	Подпись и дата	Взам. инв.№

Форм.	Зона	Поз.	Обозначение	Наименование	Кол. на исполн. 1.231.9-7.2-41.1.00 — –	01	02	03	04	05	06	07		Примечание
				Документация										
А3			1.231.9-7.2-41.1.00СБ	Сборочный чертеж	×	×	×	×	×	×	×	×		
А3			1.231.9-7.2-00.2.00	Узлы каркаса	×	×	×	×	×	×	×	×		
				Детали										
				Нижний брус										
БЧ		1	1.231.9-7.2-25.1.01	ℓ=470	2									
			-25.1.02	ℓ=570		2								
			-25.1.03	ℓ=620			2							
			-25.1.04	ℓ=720				2						
			-25.1.05	ℓ=820					2					
			-25.1.06	ℓ=920						2				
			-25.1.07	ℓ=1320							2			
			-25.1.08	ℓ=1370								2		

Н.контр.	Каляпкина		
Нач.отд.	Греков		
ГИП	Шахова		
Рук.гр.	Каляпкина		
Ст.инж	Бесценная		
Инж	Бурова		

1.231.9-7.2-41.1.00

Каркас деревянный КД 271 - КД 278

Стадия	Лист	Листов
Р	1	4

ЦНИИЭП учебных зданий

Формат А4

Копия верна

Инв.№ подл.	Подпись и дата	Взам. инв.№

Форм.	Зона	Поз.	Обозначение	Наименование	Кол. на исполн. 1.231.9-7.2-41.1.00 — –	01	02	03	04	05	06	07		Примечание
				Верхний брус										
БЧ		1	1.231.9-7.2-29.1.01	ℓ=140	2	2	2	2	2	2	2	2		
			-29.1.02	ℓ=240	2									
			-29.1.03	ℓ=340		2								
			-29.1.04	ℓ=390			2							
			-29.1.05	ℓ=490				2						
			-29.1.06	ℓ=590					2					
			-29.1.07	ℓ=690						2				
			-29.1.08	ℓ=1090							2			
			-29.1.09	ℓ=1140								2		
				Боковой брус										
БЧ		2	1.231.9-7.2-39.1.01	ℓ=3810	2	2	2	2	2	2	2	2		
			-41.1.01	ℓ=3640	2	2	2	2	2	2	2	2		
			-29.1.11	ℓ=230	2	2	2	2	2	2	2	2		

1.231.9-7.2-41.1.00

Лист 2

Формат А4

19371-02 89

210

Форм	Зона	Поз.	Обозначение	Наименование	Кол. на исполн. 1.231.9-7.2-41.1.00- –	01	02	03	04	05	06	07		Приме-чание
				Соединительная планка										
БЧ		5	1.231.9-7.2- 25.1.19	ℓ = 250	3	3	3	3	3	3	3	3		
			- 41.1.02	ℓ = 230	1	1	1	1	1	1	1	1		
			- 29.1.13	ℓ = 470	1									
			- 29.1.14	ℓ = 570		1								
			- 29.1.15	ℓ = 620			1							
			- 29.1.16	ℓ = 720				1						
			- 29.1.17	ℓ = 820					1					
			- 29.1.18	ℓ = 920						1				
			-29.1.19	ℓ = 1320							1			
			-29.1.20	ℓ = 1370								1		
БЧ		4	-25.1.18	Фиксатор, ℓ = 100	3	3	3	3	3	3	3	3		

Форм.	Зона	Поз.	Обозначение	Наименование	Кол. на исполн. 1.231.9-7.2-41.1.00- –	01	02	03	04	05	06	07		Приме-чание
БЧ		6	-01.1.20	Подкос	10,2	10,7	11,10	11,80	12,50	13,70	18,1	18,7		м
				Монтажная петля,										
АЧ		9	1.231.9-7.2-00.1.00 -07	П8	3									
			-08	П9		3								
			-09	П10			3							
			-12	П13					3					
			-13	П14						3				
			-14	П15							3			
			-15	П16								3		
АЧ		8	-31	П32	1	1	1	1	1	1				
АЧ		9	-10	П11				3						
АЧ		8	-34	П35							1	1		
				Стандартные изделия										
				Гвозди, ГОСТ 4028-63*	0,26	0,26	0,26	0,26	0,26	0,26	0,26	0,26		кг

Размеры сечения брусков деревянного каркаса панелей смотри документ 1.231.9-7.2-25.1.00СБ

Копия верна

1897-02 90

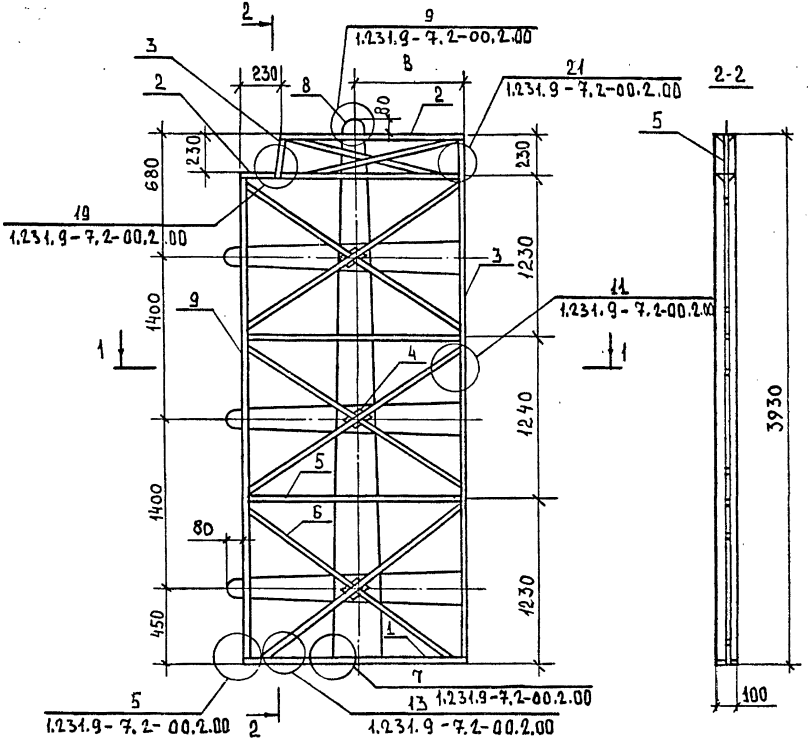

1-1

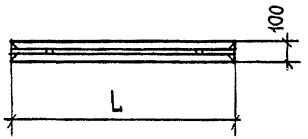

Обозначение	Марка	L, мм	B, мм
1.231.9-7.2-41.1.00	КД 271	470	235
-01	КД 272	570	285
-02	КД 273	620	310
-03	КД 274	720	360
-04	КД 275	820	410
-05	КД 276	920	460
-06	КД 277	1320	660
-07	КД 278	1370	685

Н.контр.	Калякина	
Нач.отд.	Греков	
ГИП	Шахова	
Рук.гр.	Калякина	
Ст.инж.	Бесценная	
Инж.	Бурова	

1.231.9-7.2-41.1.0СБ

Каркас деревянный
КД 271 – КД 278
Сборочный чертеж.

Стадия	Масса	Масштаб
Р	–	1:50
Лист	Листов 1	

ЦНИИЭП учебных зданий

18971-02 91 Формат А3

Инв.№ подл. | Подпись и дата | Взам. инв. №

Форм.	Зона	Поз.	Обозначение	Наименование	Кол. на испол. 1.231.9-7.2-42.0.00- –	01	02	03	04	05	06	07	08	09	10	11	12	13	14	15	16	17	18	19	Примечание
				Документация																					
А3			1.231.9-7.2-42.0.00 СБ	Сборочный чертеж	×	×	×	×	×	×	×	×	×	×	×	×	×	×	×	×	×	×	×	×	
А4			1.231.9-7.2-00.0.00 ПЗ	Пояснительная записка	×	×	×	×	×	×	×	×	×	×	×	×	×	×	×	×	×	×	×	×	
				Сборочные единицы																					
				Каркас деревянный																					
А3		1	1.231.9-7.2 42.1.00	КД 279	1	1	1																		
			-01	КД 280				1	1	1															
			-02	КД 281							1	1	1												
			-03	КД 282										1	1	1									
			-04	КД 283													1	1	1						
			-05	КД 284																1	1	1			
			-06	КД 285																			1	1	
				Материалы																					
				Бетон на гипсовом вяжущем, М50	0,52			0,54			0,56			0,57			0,61			0,66			0,69		м3
				Бетон на гипсоцементнопуц цолановом вяжущем, М50		0,52			0,54			0,56			0,57			0,61			0,66			0,69	м3
				Бетон на гипсоцементнопуц цолановом вяжущем, М75			0,52			0,54			0,56			0,57			0,61			0,66			м3

Н.контр.	Калякина	
Нач.отд.	Греков	
ГИП	Шахова	
Рук.гр.	Калякина	
Ст.инж.	Бесценная	
Инж.	Бурова	

1.231.9-7.2-42.0.00

Панель ПГВ 14,2.39.10-
– ПГВ 29,8.39.10

Стадия	Лист	Листов
Р	1	2

ЦНИИЭП учебных зданий

Инв. № подл. | Подпись и дата | Взам. инв. №

18971-02 92

Формат А3

Форм	Зона	Поз.	Обозначение	Наименование	Код. на исполн. 1.231.9-7.2-42.0.00— 20	21	22	23	24	25	26	27	28	29	30	31	32	33	34	35	36	37	38	Примечание
				Документация																				
А3			1.231.9-7.2-42.0.00СБ	Сборочный чертеж	X	X	X	X	X	X	X	X	X	X	X	X	X	X	X	X	X	X	X	
А4			1.231.9-7.2-00.0.00 ПЗ	Пояснительная записка	X	X	X	X	X	X	X	X	X	X	X	X	X	X	X	X	X	X	X	
				Сборочные единицы																				
				Каркас деревянный																				
А3		1	1.231.9-7.2-42.1.00-06	КД 285	1																			
			-07	КД 286		1	1	1																
			-08	КД 287					1	1	1													
			-09	КД 288								1	1	1										
			-10	КД 289											1	1	1							
			-11	КД 290														1	1	1				
			-12	КД 291																	1	1	1	
				Материалы																				
				Бетон на гипсовом вяжущем, М50		0,74			0,76			0,86			0,95			1,00			1,07			м³
				Бетон на гипсоцементнопуц-цолановом вяжущем, М50			0,74			0,76			0,86			0,95			1,00			1,07		м³
				Бетон на гипсоцементнопуц-цолановом вяжущем, М75	0,69			0,74			0,76			0,86			0,95			1,00			1,07	м³

Инв. № подл. | Подп. и дата | Взам. инв. №

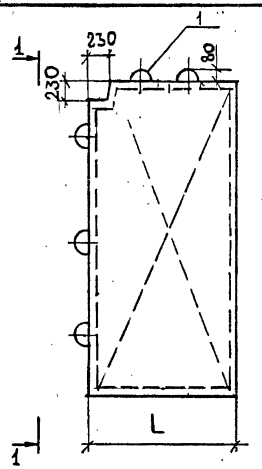

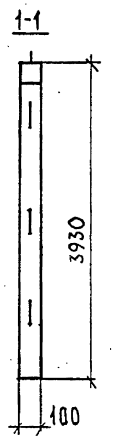

Обозначение	Марка	L, мм	Масса, кг
1.231.9-7.2-42.0.00	ПГВ 14,2.39.10-5Г-1	1420	710
-01	ПГВ 14,2.39.10-5ГЦ-1		
-02	ПГВ 14,2.39.10-7ГЦ-1		
-03	ПГВ 14,6.39.10-5Г-1	1460	730
-04	ПГВ 14,6.39.10-5ГЦ-1		
-05	ПГВ 14,6.39.10-7ГЦ-1		
-06	ПГВ 15,2.39.10-5Г-1	1520	760
-07	ПГВ 15,2.39.10-5ГЦ-1		
-08	ПГВ 15,2.39.10-7ГЦ-1		
-09	ПГВ 15,6.39.10-5Г-1	1560	780
-10	ПГВ 15,6.39.10-5ГЦ-1		
-11	ПГВ 15,6.39.10-7ГЦ-1		
-12	ПГВ 16,6.39.10-5Г-1	1660	830
-13	ПГВ 16,6.39.10-5ГЦ-1		
-14	ПГВ 16,6.39.10-7ГЦ-1		
-15	ПГВ 17,8.39.10-5Г-1	1780	890
-16	ПГВ 17,8.39.10-5ГЦ-1		
-17	ПГВ 17,8.39.10-7ГЦ-1		

Обозначение	Марка	L, мм	Масса, кг
1.231.9-7.2-42.0.00-18	ПГВ 18,6.39.10-5Г-1	1860	940
-19	ПГВ 18,6.39.10-5ГЦ-1		
-20	ПГВ 18,6.39.10-7ГЦ-1		
-21	ПГВ 19,8.39.10-5Г-1	1980	1000
-22	ПГВ 19,8.39.10-5ГЦ-1		
-23	ПГВ 19,8.39.10-7ГЦ-1		
-24	ПГВ 20,3.39.10-5Г-1	2030	1025
-25	ПГВ 20,3.39.10-5ГЦ-1		
-26	ПГВ 20,3.39.10-7ГЦ-1		
-27	ПГВ 22,9.39.10-5Г-1	2290	1160
-28	ПГВ 22,9.39.10-5ГЦ-1		
-29	ПГВ 22,9.39.10-7ГЦ-1		
-30	ПГВ 25,6.39.10-5Г-1	2560	1285
-31	ПГВ 25,6.39.10-5ГЦ-1		
-32	ПГВ 25,6.39.10-7ГЦ-1		
-33	ПГВ 26,6.39.10-5Г-1	2660	1345
-34	ПГВ 26,6.39.10-5ГЦ-1		
-35	ПГВ 26,6.39.10-7ГЦ-1		
-36	ПГВ 29,8.39.10-5Г-1	2980	1505
-37	ПГВ 29,8.39.10-5ГЦ-1		
-38	ПГВ 29,8.39.10-7ГЦ-1		

Н.контр.	Каляпкина	
Нач.отд.	Греков	
ГИП	Шахова	
Рук.гр	Каляпкина	
Ст.инж.	Бесценная	
Инж.	Бурова	

1.231.9-7.2-42.0.00СБ

Панель ПГВ 14,2.39.10-- ПГВ 29,8.39.10 Сборочный чертеж

Стадия	Масса	Масштаб
Р	см. табл.	1:50
Лист	Листов 1	

ЦНИИЭП учебных зданий

Формат А3

18971-02 94

Инв.№подл. | Подпись и дата | Взам.инв.№

Форм.	Зона	Поз.	Обозначение	Наименование	Кол. на исполн. 1.231.9-7.2-42.1.00 —												Примечание
					—	01	02	03	04	05	06	07	08	09	10	11	12	
				Документация														
А3			1.231.9-7.2-42.1.00СБ	Сборочный чертеж	X	X	X	X	X	X	X	X	X	X	X	X	X	
А3			1.231.9-7.2-00.2.00	Узлы каркаса	X	X	X	X	X	X	X	X	X	X	X	X	X	
				Детали														
				Нижний брус														
Б4		1	1.231.9-7.2-26.1.01	ℓ=1420	2													
			-26.1.02	ℓ=1460		2												
			-26.1.03	ℓ=1520			2											
			-26.1.04	ℓ=1560				2										
			-26.1.05	ℓ=1660					2									
			-26.1.06	ℓ=1780						2								
			-28.1.01	ℓ=1860							2							
			-26.1.07	ℓ=1980								2						
			-26.1.08	ℓ=2030									2					
			-26.1.09	ℓ=2290										2				
			-26.1.10	ℓ=2560											2			
			-26.1.11	ℓ=2660												2		
			-26.1.12	ℓ=2980													2	
				Верхний брус														
Б4		2	1.231.9-7.2-29.1.01	ℓ=140	2	2	2	2	2	2	2	2	2	2	2	2	2	
			-30.1.01	ℓ=1190	2													
			-30.1.02	ℓ=1230		2												
			-30.1.03	ℓ=1290			2											

Инв. № подл. | Подпись и дата | Взам. инв. №

Н.контр.	Калякина	
нач. отд.	Греков	
гип.	Шахова	
рук. гр.	Калякина	
ст. инж.	Бесценная	
инж.	Степашкина	

1.231.9-7.2-42.1.00

Каркас деревянный КД 279-КД 291

Стадия	Лист	Листов
Р	1	3

ЦНИИЭП учебных зданий

18971-02 95

Формат А3

Форм.	Зона	Поз.	Обозначение	Наименование	Кол. на исполн. 1.231.9-7.2-42.1.00—													Примечание
					—	01	02	03	04	05	06	07	08	09	10	11	12	
			1.231.9-7.2-30.1.04	ℓ=1330				2										
			-30.1.05	ℓ=1430					2									
			-30.1.06	ℓ=1550						2								
			-30.1.07	ℓ=1630							2							
			-30.1.08	ℓ=1750								2						
			-30.1.09	ℓ=1800									2					
			-30.1.10	ℓ=2060										2				
			-30.1.11	ℓ=2330											2			
			-30.1.12	ℓ=2430												2		
			-30.1.13	ℓ=2750													2	
				Боковой брус														
БЧ		3	-39.1.01	ℓ=3810	2	2	2	2	2	2	2	2	2	2	2	2	2	
			-41.1.01	ℓ=3640	2	2	2	2	2	2	2	2	2	2	2	2	2	
			-30.1.14	ℓ=450	2	2	2	2	2	2	2	2	2	2	2	2	2	
				Соединительная планка														
БЧ		5	-25.1.19	ℓ=250	3	3	3	3	3	3	3	3	3	3	3	3	3	
			-41.1.02	ℓ=230	1	1	1	1	1	1	1	1	1	1	1	1	1	
			-42.1.01	ℓ=270	1	1	1	1	1	1	1	1	1	1	1	1	1	
БЧ		4	-25.1.18	Фиксатор, ℓ=100	2	2	2	2	2	2	2	2	2	2	2	2	2	
БЧ		7	-42.1.03	Угловой раскос, ℓ=800	1	1	1	1	1	1	1	1	1	1	1	1	1	
БЧ		6	-01.1.20	Подкос	15,1	15,5	15,9	16,4	17,1	17,9	18,8	19,9	20,5	24,3	26,6	27,4	39,1	м
				Монтажная петля														
АЧ		9	1.231.9-7.2-00.1.00-18	П19	3													
			-19	П20		3												
			-20	П21			3											
			-21	П22				3										
			-22	П23					3									
			-23	П24						3								
			-28	П29											3			
			-29	П30												3		

Инв. № подл. | Подпись и дата | Взам. инв. №

Копия верна

Форм.	Зона	Поз.	Обозначение	Наименование	Кол. на испол. 1.231.9-7.2-42.1.00 —												Примечание
					—	01	02	03	04	05	06	07	08	09	10	11	12	
А4		9	1.231.9-7.2-00.1.00-05	П6													3	
А4		8	-31	П32	2	2	2	2	2	2								
			-34	П35							2	2	2	2	2	2	2	
А4		9	-24	П25							3							
			-25	П26								3						
			-26	П27									3					
			-27	П28										3				
				Стандартные изделия														
				Гвозди, ГОСТ 4028-63*	0,40	0,40	0,40	0,40	0,39	0,39	0,39	0,39	0,39	0,41	0,41	0,41	0,41	кг

Размеры сечений брусков деревянного каркаса панелей смотри документ 1.231.9-7.2-25.1.00сб

1.231.9-7.2-42.1.00

Лист 3

Инв. № подл. | Подпись и дата | Взам. инв. №

КОПИЯ ВЕРНА

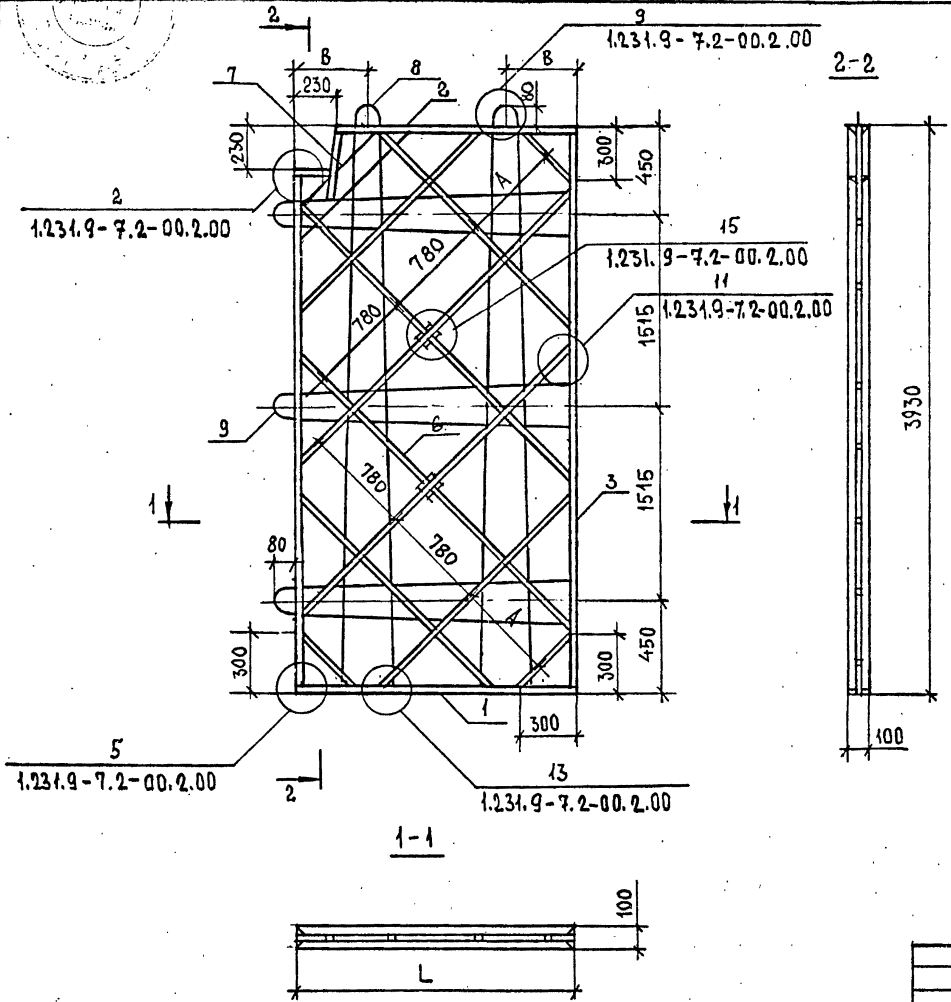

ОБОЗНАЧЕНИЕ	МАРКА	L, мм	A, мм	B, мм
1.231.9-7.2-42.1.00	КД 279	1420	500	350
-01	КД 280	1460	520	
-02	КД 281	1520	530	
-03	КД 282	1560	550	
-04	КД 283	1660	580	
-05	КД 284	1780	620	
-06	КД 285	1860	650	
-07	КД 286	1980	700	
-08	КД 287	2030	720	
-09	КД 288	2290	470	650
-10	КД 289	2560	500	
-11	КД 290	2660	550	
-12	КД 291	2980	260	

Н.КОНТР.	КАЛЯПКИНА	
НАЧ.ОТД.	ГРЕКОВ	
ГИП	ШАХОВА	
РУК.ГР.	КАЛЯПКИНА	
СТ.ИНЖ.	БЕСЦЕННАЯ	
ИНЖ	БУРОВА	

1.231.9-7.2-42.1.00СБ

КАРКАС ДЕРЕВЯННЫЙ КД 279 — КД 291
СБОРОЧНЫЙ ЧЕРТЕЖ

СТАДИЯ	МАССА	МАСШТАБ
Р	—	1:25
ЛИСТ	ЛИСТОВ 1	

ЦНИИЭП УЧЕБНЫХ ЗДАНИЙ

18971-02 98

ФОРМАТ А3

ИНВ.№ ПОДЛ. | ПОДПИСЬ И ДАТА | ВЗАМ.ИНВ.№

Форм.	Зона	Поз.	Обозначение	Наименование	Кол. на испол. 1.231.9-7.2-43.0.00 —												Примечание
					-	01	02	03	04	05	06	07	08	09	10	11	
				Документация													
А3			1.231.9-7.2-43.0.00СБ	Сборочный чертеж	×	×	×	×	×	×	×	×	×	×	×	×	
А4			1.231.9-7.2-00.0.00ПЗ	Пояснительная записка	×	×	×	×	×	×	×	×	×	×	×	×	
				Сборочные единицы													
				Каркас деревянный													
А3	1		1.231.9-7.2-42.1.00	КД 292	1	1	1										
			-01	КД 293				1	1	1							
			-02	КД 294							1	1	1				
			-03	КД 295										1	1	1	
				Материалы													
				Бетон на гипсовом вяжущем, М50	0,60			0,65			0,68			0,73			м3
				Бетон на гипсоцементнопуц. шлаковом вяжущем, М50		0,60			0,65			0,68			0,73		м3
				Бетон на гипсоцементнопуц. шлаковом вяжущем, М75			0,60			0,65			0,68			0,73	м3

Н.контр.	Калякина	
Нач.отд.	Греков	
ГИП	Шахова	
Рук.гр	Калякина	
Ст.инж.	Бесценная	
Инж.	Бурова	

1.231.9-7.2-43.0.00

Панель ПГВ 16,6.39.10-
– ПГВ 29,8.39.10

Стадия	Лист	Листов
Р	1	2

ЦНИИЭП учебных зданий

Формат А3

Инв.№ подл. | Подпись и дата | Взам. инв. №

18971-02 99

Формат	Зона	Поз.	Обозначение	Наименование	Кол. на исполн. 1.231.9-7.2-43.0.00— 12	13	14	15	16	17	18	19	20	21	22	23	24	25	26	Примечание
				Документация																
А3			1.231.9-7.2-43.0.00СБ	Сборочный чертеж	×	×	×	×	×	×	×	×	×	×	×	×	×	×	×	
А4			1.231.9-7.2-00.0.00ПЗ	Пояснительная записка	×	×	×	×	×	×	×	×	×	×	×	×	×	×	×	
				Сборочные единицы																
				Каркас деревянный																
А3		1	1.231.9-7.2-42.1.00-04	КД 296	1	1	1													
			-05	КД 297				1	1	1										
			-06	КД 298							1	1	1							
			-07	КД 299										1	1	1				
			-08	КД 300													1	1	1	
				Материалы																
				Бетон на гипсовом вяжущем, М50	0,75			0,85			0,94			0,99			1,11			м3
				Бетон на гипсоцементнопуццолановом вяжущем, М50		0,75			0,85			0,94			0,99			1,11		м3
				Бетон на гипсоцементнопуццолановом вяжущем, М75			0,75			0,85			0,94			0,99			1,11	м3

Инв. № подл. | Подпись и дата | Взам. инв. №

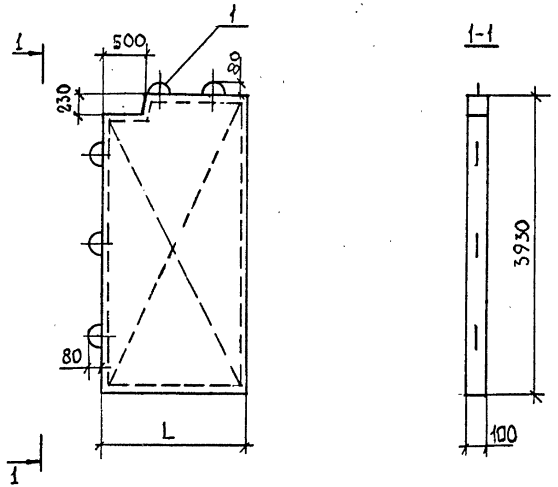

Обозначение	Марка	L, мм	Масса, кг
1.231.9-7.2-43.0.00	ПГВ 16,6.39.10-5Г-2	1660	820
-01	ПГВ 16,6.39.10-5ГЦ-2		
-02	ПГВ 16,6.39.10-7ГЦ-2		
-03	ПГВ 17,8.39.10-5Г-2	1780	880
-04	ПГВ 17,8.39.10-5ГЦ-2		
-05	ПГВ 17,8.39.10-7ГЦ-2		
-06	ПГВ 18,6.39.10-5Г-2	1860	930
-07	ПГВ 18,6.39.10-5ГЦ-2		
-08	ПГВ 18,6.39.10-7ГЦ-2		
-09	ПГВ 19,8.39.10-5Г-2	1980	990
-10	ПГВ 19,8.39.10-5ГЦ-2		
-11	ПГВ 19,8.39.10-7ГЦ-2		

Обозначение	Марка	L, мм	Масса, кг
1.231.9-7.2-43.0.00 -12	ПГВ 20,3.39.10-5Г-2	2030	1015
-13	ПГВ 20,3.39.10-5ГЦ-2		
-14	ПГВ 20,3.39.10-7ГЦ-2		
-15	ПГВ 22,9.39.10-5Г-2	2290	1150
-16	ПГВ 22,9.39.10-5ГЦ-2		
-17	ПГВ 22,9.39.10-7ГЦ-2		
-18	ПГВ 25,6.39.10-5Г-2	2560	1275
-19	ПГВ 25,6.39.10-5ГЦ-2		
-20	ПГВ 25,6.39.10-7ГЦ-2		
-21	ПГВ 26,6.39.10-5Г-2	2660	1335
-22	ПГВ 26,6.39.10-5ГЦ-2		
-23	ПГВ 26,6.39.10-7ГЦ-2		
-24	ПГВ 29,8.39.10-5Г-2	2980	1500
-25	ПГВ 29,8.39.10-5ГЦ-2		
-26	ПГВ 29,8.39.10-7ГЦ-2		

Н.контр.	Калякина	
Нач.отд.	Греков	
ГИП	Шахова	
Рук.гр	Калякина	
Ст.инж	Бесценная	
Инж	Бурова	

1.231.9-7.2-43.0.00СБ

Панель ПГВ 16,6.39.10-
– ПГВ 29,8.39.10
Сборочный чертеж

Стадия	Масса	Масштаб
Р	см. табл.	1:50
Лист	Листов 1	

ЦНИИЭП учебных зданий

18971-02 101

Формат А3

Инв.№ подл. | Подпись и дата | Взам. инв. №

Инв. № подл.	Подпись и дата	Взам. инв. №

Форм.	Зона	Поз.	Обозначение	Наименование	Кол. на исполн. 1.231.9-7.2-43.1.00-									Примечание
					-	01	02	03	04	05	06	07	08	
				Документация										
А3			1.231.9-7.2-43.1.00СБ	Сборочный чертеж	X	X	X	X	X	X	X	X	X	
А3			1.231.9-7.2-00.2.00	Узлы каркаса	X	X	X	X	X	X	X	X	X	
				Детали										
				Нижний брус										
БЧ		1	1.231.9-7.2-26.1.05	ℓ = 1660	2									
			-26.1.06	ℓ = 1780		2								
			-28.1.01	ℓ = 1860			2							
			-26.1.07	ℓ = 1980				2						
			-26.1.08	ℓ = 2030					2					
			-26.1.09	ℓ = 2290						2				

Н.контр.	Каляпкина	
Нач.отд.	Греков	
ГИП	Шахова	
Рук. гр	Каляпкина	
Ст. инж	Бесценная	
Инж.	Бурова	

1.231.9-7.2-43.1.00

Каркас деревянный КД 292 - КД 300

Стадия	Лист	Листов
Р	1	4

ЦНИИЭП учебных зданий

Формат А4

Копировал

Инв. № подл.	Подпись и дата	Взам. инв. №

Форм.	Зона	Поз.	Обозначение	Наименование	Кол. на исполн. 1.231.9-7.2-43.1.00-									Примечание
					-	01	02	03	04	05	06	07	08	
			-26.1.10	ℓ = 2560							2			
			-26.1.11	ℓ = 2660								2		
			-26.1.12	ℓ = 2980									2	
				Верхний брус										
БЧ		2	-31.1.01	ℓ = 410	2	2	2	2	2	2	2	2	2	
			-31.1.02	ℓ = 1160	2									
			-31.1.03	ℓ = 1260		2								
			-31.1.04	ℓ = 1360			2							
			-31.1.05	ℓ = 1480				2						
			-31.1.06	ℓ = 1530					2					
			-31.1.07	ℓ = 1790						2				
			-30.1.10	ℓ = 2060							2			
			-31.1.08	ℓ = 2160								2		
			-31.1.09	ℓ = 2480									2	
				Боковой брус										
БЧ		3	-39.1.01	ℓ = 3810	2	2	2	2	2	2	2	2	2	
			-41.1.01	ℓ = 3640	2	2	2	2	2	2	2	2	2	
			-30.1.14	ℓ = 450	2	2	2	2	2	2	2	2	2	

1.231.9-7.2-43.1.00

Лист 2

Формат А4

18971-02 201

283

Инв.№ подл.	Подпись и дата	Взам. инв. №

Форм.	Зона	Поз.	Обозначение	Наименование	Кол. на исполн. 1.231.9-7.2-43.1.00-									Примечание
					–	01	02	03	04	05	06	07	08	
				Соединительная планка										
Б4		5	1.231.9-7.2-44.1.02	ℓ=230	1	1	1	1	1	1	1	1	1	
			-25.1.19	ℓ=250	3	3	3	3	3	3	3	3	3	
			-43.1.01	ℓ=530	1	1	1	1	1	1	1	1	1	
				Фиксатор										
Б4		4	-25.1.18	ℓ=100	3	3	3	3	3	3	3	3	3	
				Угловой раскос										
			-14.1.08	ℓ=1200	1	1	1	1	1	1	1	1	1	
Б4		6	-01.1.20	Подкос	17,1	18,1	18,8	19,9	20,2	22,5	25,4	26,1	28,4	м
А4		9	1.231.9-7.2-00.1.00-22	Монтажная петля П23	3									
			-23	П24		3								
			-28	П29							3			
			-29	П30								3		
			-05	П6									3	

	1.231.9-7.2-43.1.00	Лист 3

Формат А4

Копия верна

Инв.№ подл.	Подпись и дата	Взам. инв. №

Форм.	Зона	Поз.	Обозначение	Наименование	Кол. на исполн. 1.231.9-7.2-43.1.00-									Примечание
А4		8	1.231.9-7.2-00.1.00-31	П32	2	2								
			-34	П35			2	2	2	2	2	2	2	
А4		9	-24	П25			3							
			-25	П26				3						
			-26	П27					3					
			-27	П28						3				
				Стандартные изделия										
				Гвозди, ГОСТ4028-63*	0,39	0,39	0,39	0,39	0,39	0,41	0,41	0,41	0,41	кг

Размеры сечений брусков деревянного каркаса панелей смотри документ 1.231.9-7.2-25.1.00СБ

	1.231.9-7.2-43.1.00	Лист 4

Формат А4

1987-02 103

224

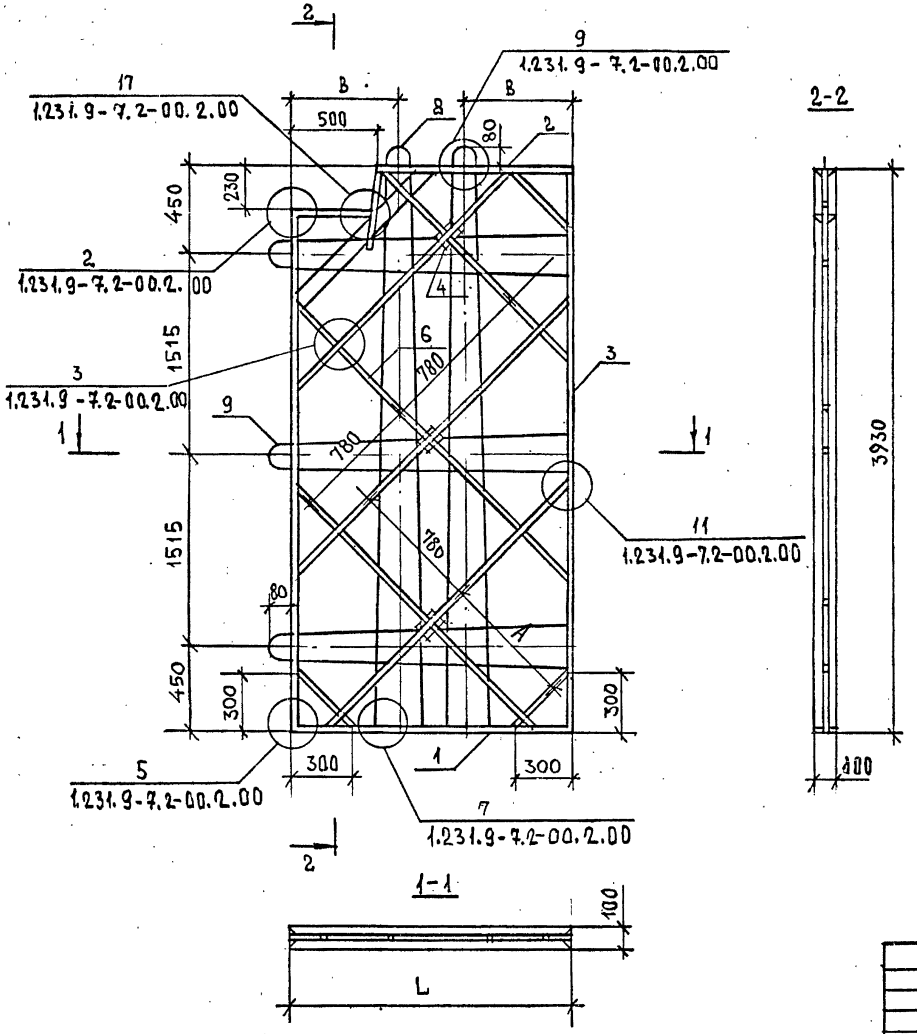

Обозначение	Марка	L, мм	A, мм	B, мм
1.231.9-7.2-43.1.00	КД 292	1660	650	600
-01	КД 293	1780	690	
-02	КД 294	1860	720	
-03	КД 295	1980	770	
-04	КД 296	2030	790	
-05	КД 297	2290	780	800
-06	КД 298	2560	720	
-07	КД 299	2660	680	
-08	КД 300	2980	780	

Н.контр.	Калякина	
Нач.отд.	Греков	
ГИП	Шахова	
Рук.гр	Калякина	
Ст.инж	Бесценная	
Инж.	Бурова	

1.231.9-7.2-43.1.00СБ

Каркас деревянный КД 292 – КД300 Сборочный чертеж

Стадия	Масса	Масштаб
Р	–	1:25
Лист	Листов 1	

ЦНИИЭП учебных зданий

Формат А3

Инв.№ подл. | Подпись и дата | Взам. инв.№

18971-02 104

Копия верна

Форм.	Зона	Поз.	Обозначение	Наименование	Кол. на испол. 1231.9-7.2-44.0.00-												Примечание
					-	01	02	03	04	05	06	07	08	09	10	11	
				Документация													
А3			1.231.9-7.2-44.0.00СБ	Сборочный чертеж	X	X	X	X	X	X	X	X	X	X	X	X	
А4			1.231.9-7.2-00.0.00ПЗ	Пояснительная записка	X	X	X	X	X	X	X	X	X	X	X	X	
				Сборочные единицы													
				Каркас деревянный													
А3		1	1.231.9-7.2-41.1.00	КД 301	1	1	1										
			-01	КД 302				1	1	1							
			-02	КД 303							1	1	1				
			-03	КД 304										1	1	1	
				Материалы													
				Бетон на гипсовом вяжущем, М50	0,61			0,66			0,69			0,74			м3
				Бетон на гипсоцементнопуц. цолановом вяжущем, М50		0,61			0,66			0,69			0,74		м3
				Бетон на гипсоцементнопуц. цолановом вяжущем, М75			0,61			0,66			0,69			0,74	м3

Н.контр.	Калякина	
Нач.отд.	Греков	
ГИП	Шахова	
Рук.гр	Калякина	
Ст.инж.	Бесценная	
Инж.	Бурова	

1.231.9-7.2-44.0.00

Панель ПГВ 16,6.39.10-
-- ПГВ 29,8.39.10

Стадия	Лист	Листов
Р	1	2

ЦНИИЭП учебных зданий

Инв.№ подл. | Подпись и дата | Взам. инв.№

Форм.	Зона	Поз.	Обозначение	Наименование	Кол. на испол. 1.231.9-7.2-44.0.00— 12	13	14	15	16	17	18	19	20	21	22	23	24	25	26	Примечание
				Документация																
А3			1.231.9-7.2-44.0.00СБ	Сборочный чертеж	X	X	X	X	X	X	X	X	X	X	X	X	X	X	X	
А4			1.231.9-7.2-00.0.00 ПЗ	Пояснительная записка	X	X	X	X	X	X	X	X	X	X	X	X	X	X	X	
				Сборочные единицы																
				Каркас деревянный																
А3		1	1.231.9-7.2-44.1.00	КД 305	1	1	1													
			-01	КД 306				1	1	1										
			-02	КД 307							1	1	1							
			-03	КД 308										1	1	1				
			-04	КД 309													1	1	1	
				Материалы																
				Бетон на гипсовом вяжущем, М50	0,76			0,86			0,95			1,00			1,07			м³
				Бетон на гипсоцементнопуц цолановом вяжущем, М50		0,76			0,86			0,95			1,00			1,07		м³
				Бетон на гипсоцементнопуц цолановом вяжущем, М75			0,76			0,86			0,95			1,00			1,07	м³

Инв. № подл. | Подпись и дата | Взам. инв. №

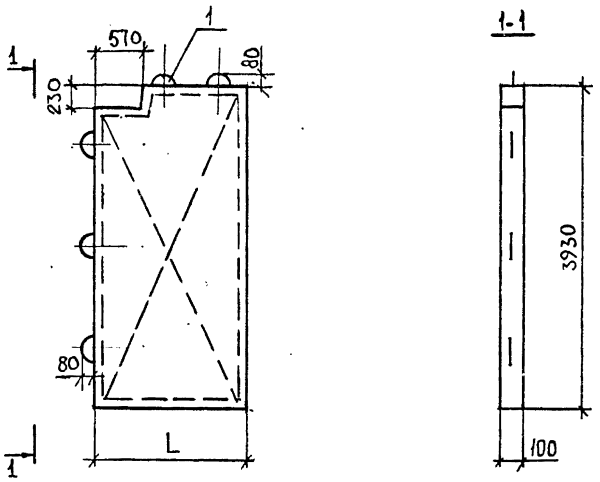

Обозначение	Марка	L, мм	Масса, кг
1.231.9-7.2-44.0.00	ПГВ 16,6.39.10-5Г-3	1660	820
-01	ПГВ 16,6.39.10-5ГЦ-3		
-02	ПГВ 16,6.39.10-7ГЦ-3		
-03	ПГВ 17,8.39.10-5Г-3	1780	880
-04	ПГВ 17,8.39.10-5ГЦ-3		
-05	ПГВ 17,8.39.10-7ГЦ-3		
-06	ПГВ 18,6.39.10-5Г-3	1860	930
-07	ПГВ 18,6.39.10-5ГЦ-3		
-08	ПГВ 18,6.39.10-7ГЦ-3		
-09	ПГВ 19,8.39.10-5Г-3	1980	990
-10	ПГВ 19,8.39.10-5ГЦ-3		
-11	ПГВ 19,8.39.10-7ГЦ-3		

Обозначение	Марка	L, мм	Масса, кг
1.231.9-7.2-44.0.0012	ПГВ 20,3.39.10-5Г-3	2030	1015
-13	ПГВ 20,3.39.10-5ГЦ-3		
-14	ПГВ 20,3.39.10-7ГЦ-3		
-15	ПГВ 22,9.39.10-5Г-3	2290	1150
-16	ПГВ 22,9.39.10-5ГЦ-3		
-17	ПГВ 22,9.39.10-7ГЦ-3		
-18	ПГВ 25,6.39.10-5Г-3	2560	1275
-19	ПГВ 25,6.39.10-5ГЦ-3		
-20	ПГВ 25,6.39.10-7ГЦ-3		
-21	ПГВ 26,6.39.10-5Г-3	2660	1435
-22	ПГВ 26,6.39.10-5ГЦ-3		
-23	ПГВ 26,6.39.10-7ГЦ-3		
-24	ПГВ 29,8.39.10-5Г-3	2980	1495
-25	ПГВ 29,8.39.10-5ГЦ-3		
-26	ПГВ 29,8.39.10-7ГЦ-3		

Н.контр.	Каляпкина	
Нач.отд	Греков	
ГИП	Шахова	
Рук.гр	Каляпкина	
Ст.инж.	Бесценная	
Инж.	Бурова	

1.231.9-7.2-44.0.0006

Панель ПГВ 16,6.39.10— — ПГВ 29,8.39.10

Сборочный чертеж

Стадия	Масса	Масштаб
Р	см. табл.	1:50

Лист | Листов 1

ЦНИИЭП учебных зданий

Инв.№ подл. | Подпись и дата | Взам.инв.№

18971-02 107 Формат А3

Инв.№ подл.	Подпись и дата	Взам. инв.№

Форм.	Зона	Поз.	Обозначение	Наименование	Кол. на исполн. 1.231.9-7.2-44.1.00-									Приме-чание
					-	01	02	03	04	05	06	07	08	
				Документация										
А3			1.231.9-7.2-44.1.00СБ	Сборочный чертеж	X	X	X	X	X	X	X	X	X	
А3			1.231.9-7.2-00.2.00	Узлы каркаса	X	X	X	X	X	X	X	X	X	
				Детали										
				Нижний брус										
Б4		1	1.231.9-7.2-26.1.05	ℓ=1650	2									
			-26.1.06	ℓ=1780		2								
			-26.1.01	ℓ=1860			2							
			-26.1.07	ℓ=1980				2						
			-26.1.08	ℓ=2030					2					
			-26.1.09	ℓ=2090						2				

Н.контр.	Каляпкина	
Нач.отд.	Греков	
ГИП	Шахова	
Рук.гр.	Каляпкина	
Ст.инж	Бесценная	
Инж	Бурова	

1.231.9-7.2-44.1.00

Каркас деревянный КД 301-КД 309

Стадия	Лист	Листов
Р	1	4

ЦНИИЭП учебных зданий

Формат А4

Копия верна

Инв.№ подл.	Подпись и дата	Взам. инв.№

Форм.	Зона	Поз.	Обозначение	Наименование	Кол. на исполн. 1.231.9-7.2-44.1.00-									Приме-чание
					-	01	02	03	04	05	06	07	08	
			-26.1.10	ℓ=2560							2			
			-26.1.11	ℓ=2660								2		
			-26.1.12	ℓ=2980									2	
				Верхний брус										
Б4		2	1.231.9-7.2-32.1.01	ℓ=480	2									
			-32.1.02	ℓ=1090	2									
			-32.1.03	ℓ=1210		2								
			-32.1.04	ℓ=1290			2							
			-32.1.05	ℓ=1410				2						
			-26.1.14	ℓ=1460					2					
			-32.1.06	ℓ=1720						2				
			-32.1.07	ℓ=1990							2			
			-32.1.08	ℓ=2090								2		
			-32.1.09	ℓ=2410									2	
				Боковой брус										
Б4		3	-39.1.01	ℓ=3810	2	2	2	2	2	2	2	2	2	
			-41.1.01	ℓ=3640	2	2	2	2	2	2	2	2	2	
			-30.1.14	ℓ=450	2	2	2	2	2	2	2	2	2	

1.231.9-7.2-44.1.00

Лист 2

Формат А4

1987-02 108

223

Инв. № подл.	Подпись и дата	Взам. инв. №

Форм	Зона	Поз	Обозначение	Наименование	Кол. на исполн. 1.231.9-7.2-44.1.00 —									Примечание
					–	01	02	03	04	05	06	07	08	
				Соединительная планка										
БЧ		5	1.231.9-7.2-44.1.02	ℓ = 230	1	1	1	1	1	1	1	1	1	
			-25.1.19	ℓ = 250	3	3	3	3	3	3	3	3	3	
			-32.1.10	ℓ = 600	1	1	1	1	1	1	1	1	1	
БУ		4	-25.1.18	Фиксатор, ℓ = 100	3	3	3	3	3	3	3	3	3	
				Угловой раскос										
БЧ		7	-32.1.11	ℓ = 1650	1	1	1	1	1	1	1	1	1	
БЧ		6	-01.1.20	Под. кос	17,1	18,1	18,8	19,9	20,2	22,5	25,4	26,1	28,4	м
АЧ		9	1.231.9-7.2-00.1.00-22	Монтажная петля П23	3									
			-23	П24		3								
			-28	П29							3			
			-29	П30								3		

1.231.9-7.2-44.1.00 — Лист 3

Формат А4

Инв. № подл.	Подпись и дата	Взам. инв. №

Форм.	Зона	Поз.	Обозначение	Наименование	Кол. на исполн. 1.231.9-7.2-44.1.00—									Примечание
					–	01	02	03	04	05	06	07	08	
АЧ		9	1.231.9-7.2-00.1.00-05	П6									3	
АЧ		8	-31	П32	2	2								
			-34	П35			2	2	2	2	2	2	2	
АЧ		9	-24	П25			3							
			-25	П26				3						
			-26	П27					3					
			-27	П28						3				
				Стандартные изделия										
				Гвозди, ГОСТ 4028-63*	0,39	0,39	0,39	0,39	0,39	0,41	0,41	0,41	0,41	кг

Размеры сечений брусков деревянного каркаса панелей смотри документ 1.231.9-7.2-25.1.00СБ

1.231.9-7.2-44.1.00 — Лист 4

Формат А4

Копия верна

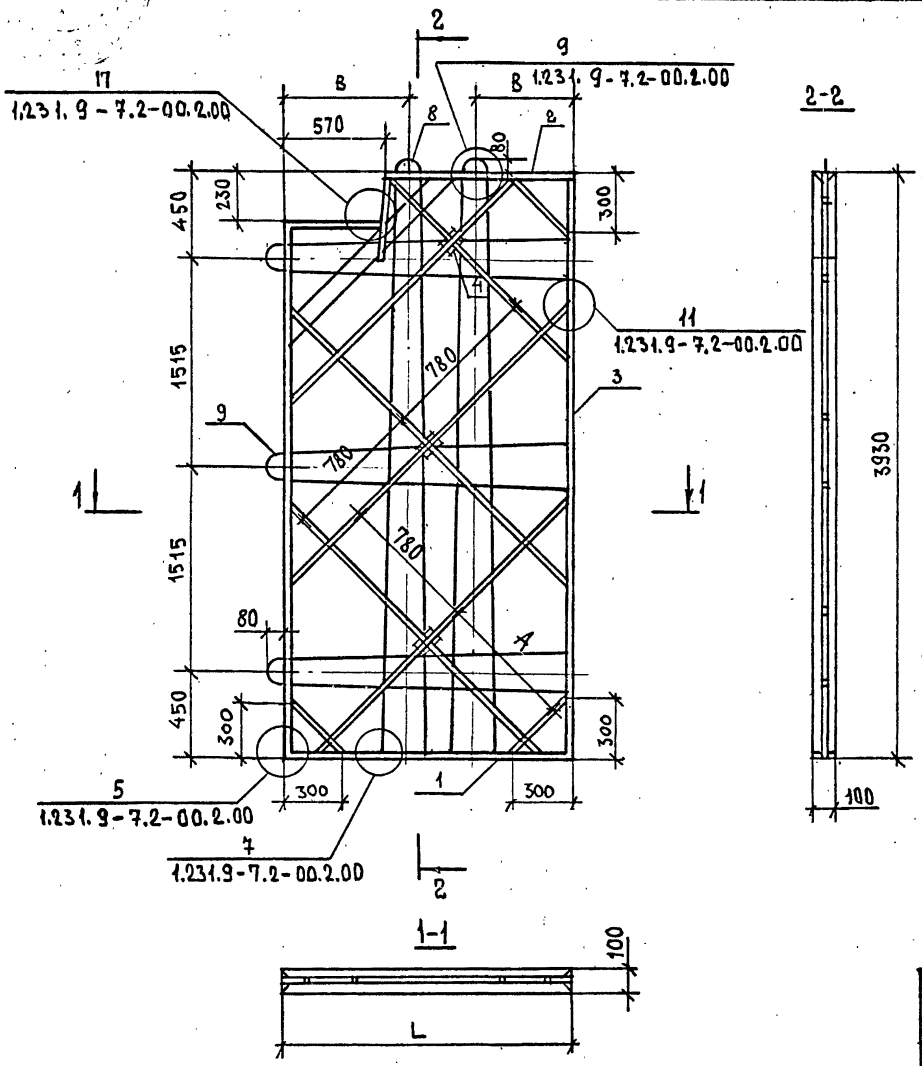

Обозначение	Марка	L, мм	A, мм	B, мм
1.231.9-7.2-44.1.00	КД 301	1660	650	750
-01	КД 302	1780	690	
-02	КД 303	1860	720	
-03	КД 304	1980	770	
-04	КД 305	2030	790	
-05	КД 306	2290	780	800
-06	КД 307	2560	720	
-07	КД 308	2660	680	
-08	КД 309	2980	780	

Н. контр.	Каляпкина	
Нач. отд	Греков	
ГИП	Шахова	
Рук. гр	Каляпкина	
Ст. инж	Бесценная	
Инж.	Бурова	

1.231.9-7.2-44.1.00СБ

Каркас деревянный КД 301 – КД 309
Сборочный чертеж

Стадия	Масса	Масштаб
Р	—	1:25
Лист		Листов 1

ЦНИИЭП учебных зданий

18971-02 110

Формат А3

Инв. № подл. | Подпись и дата | Взам. инв. №

Копия верна

Форм.	Зона	Поз.	Обозначение	Наименование	Кол.	Приме-чание
				Документация		
А4			1.231.9-7.2-45.0.00СБ	Сборочный чертеж	X	
А4			1.231.9-7.2-00.0.00ПЗ	Пояснительная записка	X	
				Сборочные единицы		
				Каркас деревянный		
			1.231.9-7.2-45.1.00	КД 310	1	
				Материалы		
				Бетон на гипсовом		
				вяжущем, М50	0,11	м3

Взам. инв. № | Подпись и дата | Инв. № подл.

Н. контр.	Каляпкина	
Нач. отд.	Греков	
ГИП	Шахова	
Рук. гр.	Каляпкина	
Ст. инж.	Бесценная	
Инж.	Бурова	

1.231.9-7.2-45.1.00

Панель ПГ 9.9.13.10

Стадия	Лист	Листов
Р		1

ЦНИИЭП учебных зданий

Формат А4

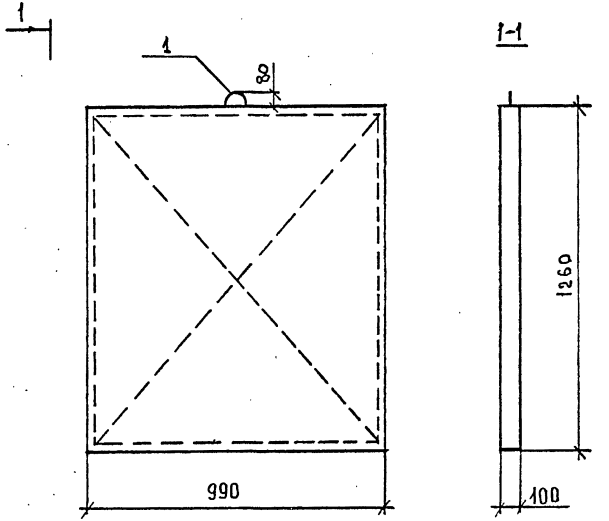

Взам. инв. № | Подпись и дата | Инв. № подл.

Н. контр.	Каляпкина	
Нач. отд.	Греков	
ГИП	Шахова	
Рук. гр.	Каляпкина	
Ст. инж.	Бесценная	
Инж.	Бурова	

1.231.9-7.2-45.0.00СБ

Панель ПГ 9.9.13.10
Сборочный чертеж

Стадия	Масса	Масштаб
Р	155	1:15
Лист		Листов 1

ЦНИИЭП учебных зданий

18971-02 111

Формат А4

Копия верна

Форм.	Зона	Поз.	Обозначение	Наименование	Кол.	Примечание
				Документация		
А4			1.231.9-7.2-45.1.00СБ	Сборочный чертеж		
А3			1.231.9-7.2-00.2.00	Узлы каркаса		
				Детали		
Б4		1	1.231.9-7.2-33.1.01	Нижний брус, ℓ=990	2	
Б4		2	-33.1.03	Верхний брус, ℓ=990	2	
Б4		3	-45.1.01	Боковой брус, ℓ=1140	4	
				Соединительная планка		
Б4		4	-25.1.19	ℓ=250	4	м
Б4		6	-01.1.20	Подкос	2,7	
А4		8	1.231.9-7.2-00.1.00-38	Монтажная петля П39	1	
				Стандартные изделия		
				Гвозди, ГОСТ 4028-63*	0,13	кг

Размеры сечений брусков деревянного каркаса панелей смотри документ 1.231.9-7.2-25.1.00СБ

Инв.№ подл. | Подпись и дата | Взам. инв.№

Н.контр.	Каляпкина		
Нач.отд.	Греков		
ГИП	Шахова		
Рук.гр.	Каляпкина		
Ст.инж.	Бесценная		
Инж.	Бурова		

1.231.9-7.2-45.1.00

Каркас деревянный КД 310

Стадия	Лист	Листов
Р		1

ЦНИИЭП учебных зданий

Формат А4

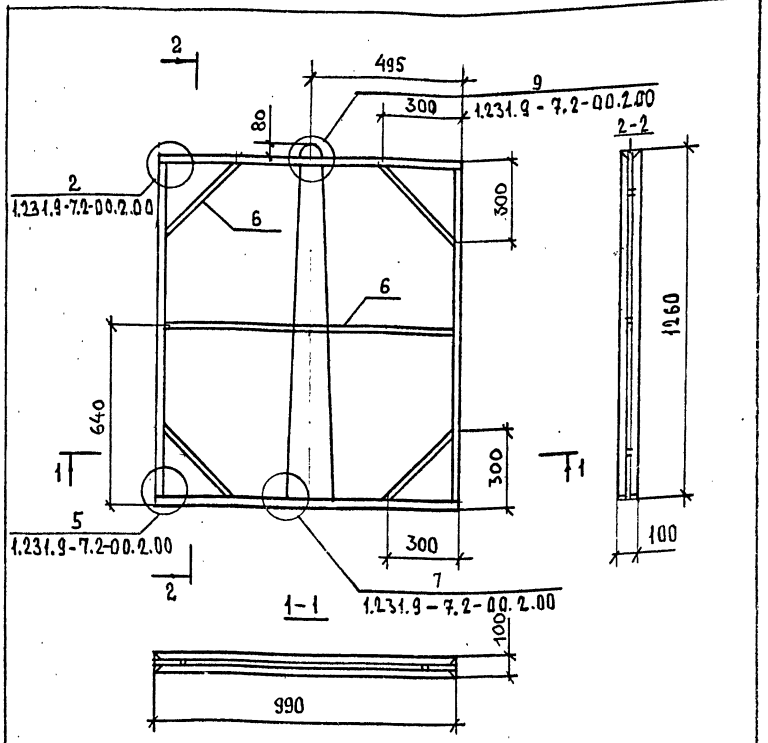

Н.контр.	Каляпкина		
Нач.отд.	Греков		
ГИП	Шахова		
Рук.гр	Каляпкина		
Ст.инж	Бесценная		
Инж.	Бурова		

1.231.9-7.2-45.1.00СБ

Каркас деревянный КД 310 Сборочный чертеж.

Стадия	Масса	Масштаб
Р	—	1:15
Лист 1	Листов 1	

ЦНИИЭП учебных зданий

18971-02 112

Формат А4

Копия верна

Обозначение	Наименование	Кол. на испол. 1.231.9-7.2-46.0.00 —	Примечание
	Документация		
1.231.9-7.2-46.0.00СБ	Сборочный чертеж	X X	
1.231.9-7.2-00.0.00ПЗ	Пояснительная записка	X X	
	Сборочные единицы		
	Каркас деревянный		
1.231.9-7.2-46.1.00	КД 311	1	
-01	КД 312	1	
	Материалы		
	Бетон на гипсовом вяжущем, М50	0,14 0,17	м³

Н.контр	Каляпкина		
Нач.отд.	Греков		
ГИП	Шахова		
Рук.гр	Каляпкина		
Ст.инж	Бесценная		
Инж.	Бурова		

1.231.9-7.2-46.0.00

Панель ПГ 11.9.13.10
ПГ 14.9.13.10

Стадия	Лист	Листов
Р		1

ЦНИИЭП учебных зданий

Формат А4

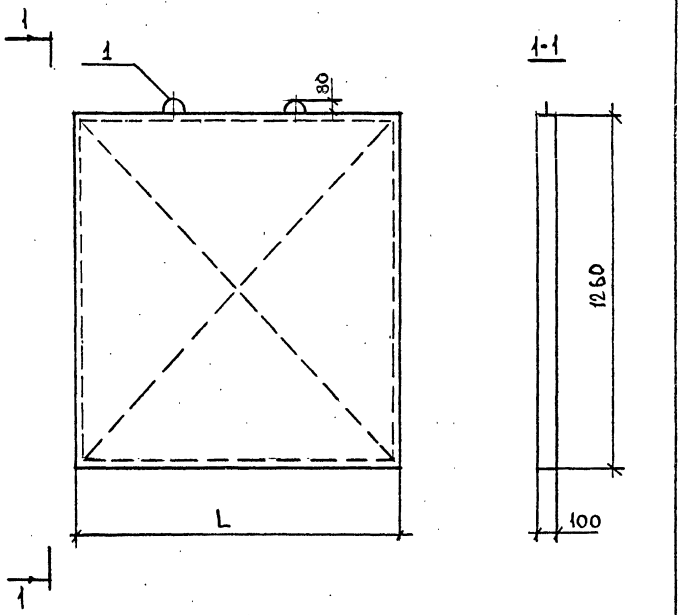

Обозначение	Марка	L, мм	Масса, кг
1.231.9-7.2-46.0.00	ПГ 11.9.13.10-5Г	1190	200
-01	ПГ 14.9.13.10-5Г	1490	240

1.231.9-7.2-46.0.00СБ

Панель ПГ 11.9.13.10;
ПГ 14.9.13.10
Сборочный чертеж.

Стадия	Масса	Масштаб
Р	См. табл.	1:15
Лист		Листов 1

Н.контр.	Каляпкина	
Нач.отд.	Греков	
ГИП	Шахова	
Рук.гр.	Каляпкина	
Ст.инж.	Бесценная	
Инж.	Бурова	

ЦНИИЭП учебных зданий

18971-02 113 Формат А4

Инв. № подл.	Подпись и дата	Взам. инв. №

Форм.	Зона	Поз.	Обозначение	Наименование	Кол. на испол. 1.231.9-7.2-46.1.00 —									Примечание
					–	01								
				Документация										
А4			1.231.9-7.2-46.0.00СБ	Сборочный чертеж	X	X								
А3			1.231.9-7.2-00.2.00	Узлы каркаса	X	X								
				Детали										
				Нижний брус										
БЧ		1	1.231.9-7.2-33.1.02	ℓ=1190	2									
			-34.1.01	ℓ=1490		2								
				Верхний брус										
БЧ		2	-30.1.01	ℓ=1190	2									
			-34.1.02	ℓ=1490		2								

Н. контр	Каляпкина	
Нач. отд.	Греков	
ГИП	Шахова	
Рук. гр.	Каляпкина	
Ст. инж.	Бесценная	
Инж.	Бурова	

1.231.9-7.2-46.1.00

Каркас деревянный
КД 311, КД 312

Стадия	Лист	Листов
Р	1	2

ЦНИИЭП учебных зданий

Формат А4

Копия верна

Инв. № подл.	Подпись и дата	Взам. инв. №

Форм.	Зона	Поз.	Обозначение	Наименование	Кол. на испол. 1.231.9-7.2-46.1.00 —									Примечание
					–	01								
БЧ		3	1.231.9-7.2-45.1.01	Боковой брус, ℓ=1140	4	4								
				Соединительный планка										
БЧ		5	-25.1.19	ℓ=250	4	4								
БЧ		6	-01.1.20	Подкос	29	4.5								м
				Монтажная петля										
А4		8	1.231.9-7.2-00.1.00-38	ПЗ9	2	2								
				Стандартные изделия										
				Гвозди, ГОСТ 4028-63*	0,13	0,13								кг

Размеры сечений брусков деревянного каркаса панелей смотри документ 1.231.9-7.2-25.1.00СБ

1.231.9-7.2-46.1.00

Лист 2

Формат А4

18971-02 117

235

КОПИЯ ВЕРНА

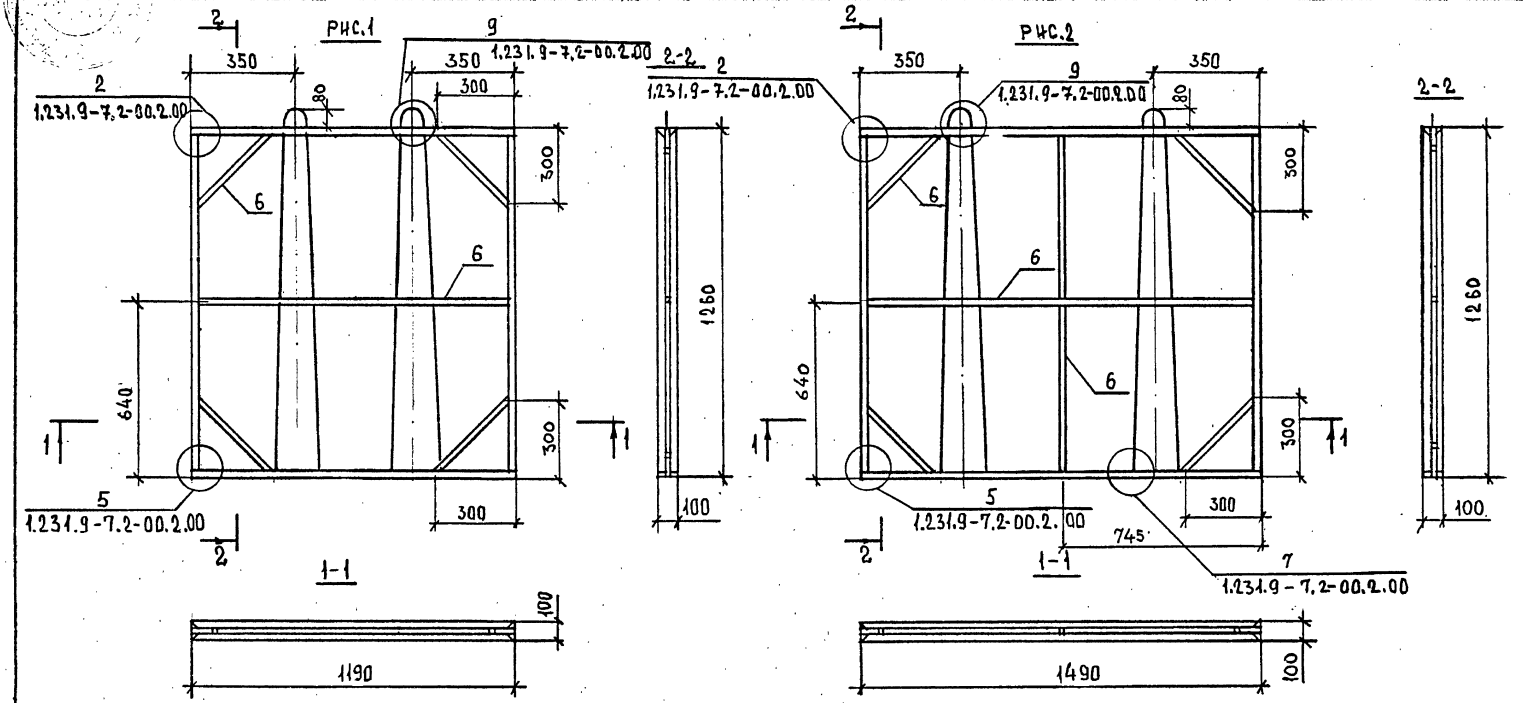

ОБОЗНАЧЕНИЕ	МАРКА	РИС
1.231.9-7.2-46.1.00	КД 311	1
-01	КД 312	2

Н.КОНТР	КАЛЯПКИНА	
НАЧ.ОТД.	ГРЕКОВ	
ГИП	ШАХОВА	
РУК.ГР.	КАЛЯПКИНА	
СТ.ИНЖ.	БЕСЦЕННАЯ	
ИНЖ.	БУРОВА	

1.231.9-7.2-46.1.00СБ

КАРКАС ДЕРЕВЯННЫЙ КД 311, КД 312
СБОРОЧНЫЙ ЧЕРТЕЖ

СТАДИЯ	МАССА	МАСШТАБ
Р	—	1:15
ЛИСТ		ЛИСТОВ 1

ЦНИИЭП учебных зданий

ИНВ.№ ПОДЛ. | ПОДПИСЬ И ДАТА | ВЗАМ. ИНВ. №

Формат А3

Инв.№ подл.	Подпись и дата	Взам. инв.№

Форм.	Зона	Поз.	Обозначение	Наименование	Кол. на испол. 1.231.9-7.2-47.0.00-									Примечание
					-	01	02	03	04	05				
				Документация										
А4			1.231.9-7.2-47.0.00СБ	Сборочный чертеж	X	X	X	X	X	X				
А4			1.231.9-7.2-00.0.00ПЗ	Пояснительная записка	X	X	X	X	X	X				
				Сборочные единицы										
				Каркас деревянный										
А4		1	1.231.9-7.2-47.1.00	КД 313	1	1	1							
			-01	КД 314				1	1	1				
				Материалы										
				Бетон на гипсовом										
				вяжущем, М50	0,10			0,11						м3
				Бетон на гипсоцементнопуц-										
				цолановом вяжущем, М50		0,10			0,11					м3
				Бетон на гипсоцементнопуц-										
				цолановом вяжущем, М75			0,10			0,11				м3

Н.контр.	Калякина	
Нач.отд.	Греков	
ГИП	Шахова	
Рук.гр.	Калякина	
Ст.инж	Бесценная	
Инж	Бурова	

1.231.9-7.2-47.0.00

Панель ПГ6,9.16.10 - - ПГ9,9.16.10

Стадия	Лист	Листов
Р	1	2

ЦНИИЭП учебных зданий

Формат А4

Копия верна

Инв.№ подл.	Подпись и дата	Взам. инв.№

Форм.	Зона	Поз.	Обозначение	Наименование	Кол. на испол. 1.231.9-7.2-47.0.00-									Примечание
					06	07	08	09	10	11				
				Документация										
А4			1.231.9-7.2-47.0.00СБ	Сборочный чертеж	X	X	X	X	X	X				
А4			1.231.9-7.2-00.0.00ПЗ	Пояснительная записка	X	X	X	X	X	X				
				Сборочные единицы										
				Каркас деревянный										
А4		1	1.231.9-7.2-47.1.00-02	КД 315	1	1	1							
			-03	КД 316				1	1	1				
				Материалы										
				Бетон на гипсовом										
				вяжущем, М50	0,13			0,14						м3
				Бетон на гипсоцементнопуц-										
				цолановом вяжущем, М50		0,13			0,14					м3
				Бетон на гипсоцементнопуц-										
				цолановом вяжущем, М75			0,13			0,14				м3

18971-02 116

1.231.9-7.2-47.0.00

Лист 2

Формат А4

Копия верна

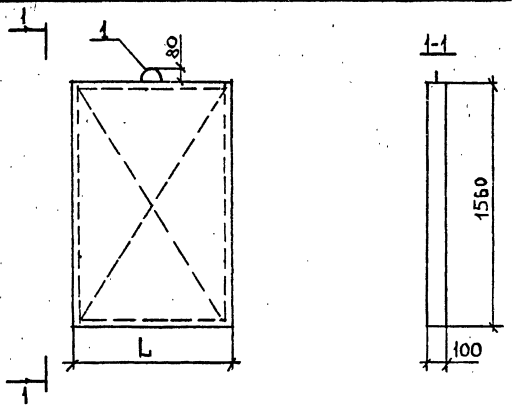

Обозначение	Марка	L, мм	Масса, кг
1.231.9-7.2-47.0.00	ПГ 6,9.16.10-5Г	690	140
-01	ПГ 6,9.16.10-5ГЦ		
-02	ПГ 6,9.16.10-7ГЦ		
-03	ПГ 7,9.16.10-5Г	790	155
-04	ПГ 7,9.16.10-5ГЦ		
-05	ПГ 7,9.16.10-7ГЦ		
-06	ПГ 8,9.16.10-5Г	890	180
-07	ПГ 8,9.16.10-5ГЦ		
-08	ПГ 8,9.16.10-7ГЦ		
-09	ПГ 9,9.16.10-5Г	990	195
-10	ПГ 9,9.16.10-5ГЦ		
-11	ПГ 9,9.16.10-7ГЦ		

1.231.9-7.2-47.0.00СБ

Панель ПГ 6,9.16.10 – – ПГ 9,9.16.10

Сборочный чертеж.

Стадия	Масса	Масштаб
Р	см. табл.	1:25
Лист	Листов 1	

ЦНИИЭП учебных зданий

Н.контр.	Каляпкина	
Нач.отд	Греков	
ГИП	Шахова	
Рук.гр.	Каляпкина	
Ст.инж.	Бесценная	
Инж.	Бурова	

Инв.№ подл. | Подпись и дата | Взам. инв.№

Инв.№ подл. | Подпись и дата | Взам. инв.№

Формат	Зона	Поз.	Обозначение	Наименование	Кол. на испол. 1.231.9-7.2-47.1.00-				Примечание
					-	01	02	03	
				Документация					
А4			1.231.9-7.2-47.1.00СБ	Сборочный чертеж	Х	Х	Х	Х	
А3			1.231.9-7.2-00.2.00	Узлы каркаса	Х	Х	Х	Х	
				Детали					
БЧ		1	1.231.9-7.2-35.1.01	Нижний брус ℓ=690	2				
			-35.1.02	ℓ=790		2			
			-35.1.03	ℓ=890			2		
			-33.1.01	ℓ=990				2	
		2	-29.1.04	Верхний брус ℓ=690	2				
			-35.1.02	ℓ=790		2			

1.231.9-7.2-47.1.00

Каркас деревянный КД 3,5-КД316

Стадия	Лист	Листов
Р	1	2

ЦНИИЭП учебных зданий

Нач.отд	Греков	
ГИП	Шахова	
Рук.гр.	Каляпкина	
Ст.инж.	Бесценная	
Инж.	Бурова	

Формат А4

18971-02 117

Копия верна

Поз.	Обозначение	Наименование	Кол. на испол. 1.231.9-7.2-47.1.00-			Примечание
			-	01	02	03	
	1.231.9-7.2-35.1.03	Боковой брус					
3	-47.1.01	ℓ = 890	4	4	4	4	
	-31.1.03	ℓ = 990				2	
4	-25.1.18	Фиксатор, ℓ = 100	1	1	1	1	
		Соединительная планка					
5	-25.1.19	ℓ = 250	4	4	4	4	
6	-01.1.20	Подкос	2,4	2,5	2,6	2,7	м
8	1.231.9-7.2-00.1.00-39	Монтажная петля П4Д	1	1			
	-21	П22			1	1	
		Стандартные изделия					
		Гвозди, ГОСТ 4028-63*	0,13	0,13	0,13	0,13	кг

Размеры сечений брусков деревянного каркаса панелей смотри документ 1.231.9-7.2-15.1.0005

1.231.9-7.2-47.1.00

Лист 2

Формат А4

Инв. № подл. | Подпись и дата | Взам. инв. №

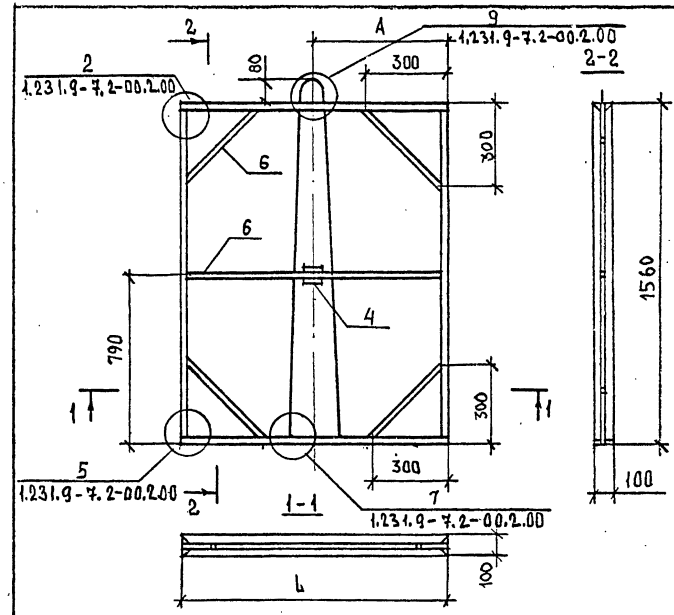

Обозначение	Марка	L, мм	A, мм
1.231.9-7.2-47.1.00	КД 313	690	345
-01	КД 314	790	395
-02	КД 315	890	445
-03	КД 316	990	495

1.231.9-7.2-47.1.00

Н. контр.	Каляпкина	
Нач. отд.	Греков	
ГИП	Шахова	
Рук. гр.	Каляпкина	
Ст. инж.	Бесценная	
Инж	Бурова	

Каркас деревянный КД 313 – 316 Сборочный чертеж

Стадия	Масса	Масштаб
Р	—	1:15
Лист	Листов 1	

ЦНИИЭП учебных зданий

Инв. № подл. | Подпись и дата | Взам. инв. №

18971-02 118

Формат А4

Инв. № подл.	Подпись и дата	Взам. инв. №

Формат	Зона	Поз.	Обозначение	Наименование	Кол. на испол. 1.231.9-7.2-48.0.00 –								Примечание
					–	01							
				Документация									
А3			1.231.9-7.2-48.0.00СБ	Сборочный чертеж	×	×							
А4			1.231.9-7.2-00.0.00ПЗ	Пояснительная записка	×	×							
				Сборочные единицы									
				Каркас деревянный									
А4		1	1.231.9-7.2-48.1.00	КД 317	1								
			-01	КД 318		1							
				Материалы									
				Бетон на гипсовом									
				вяжущем, М50	0,17	0,19							м3

Н.контр	Калякпкина	
Нач.отд.	Греков	
ГИП	Шахова	
Рук.гр	Калякпкина	
Ст.инж.	Бесценная	
Инженер	Бурова	

1.231.9-7.2-48.0.00

Панель ПГ11,9.16.10,
ПГ12,9.16.10

Стадия	Лист	Листов
Р		1

ЦНИИЭП учебных зданий

Формат А4

Копия верна

Инв. № подл.	Подпись и дата	Взам. инв. №

Обозначение	Марка	L, мм	Масса, кг
1.231.9-7.2-48.0.00	ПГ11,9.16.10-5Г	1190	235
-01	ПГ12,9.16.10-5Г	1290	255

Н.контр	Калякпкина	
Нач.отд.	Греков	
ГИП	Шахова	
Рук.гр	Калякпкина	
Ст.инж.	Бесценная	
Инж.	Бурова	

Панель ПГ11,9.16.10,
ПГ12,9.16.10

Сборочный чертеж.

1.231.9-7.2-48.0.00СБ

Стадия	Масса	Масштаб
Р	см. табл.	1:25
Лист		Листов 1

ЦНИИЭП учебных зданий

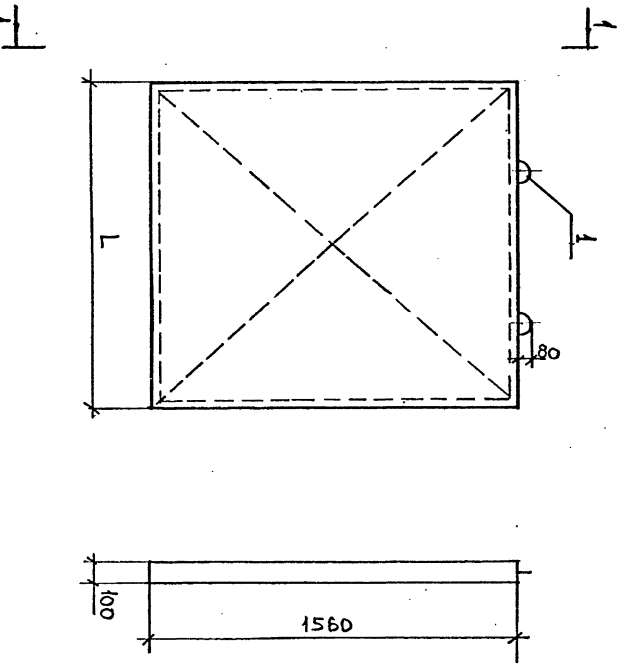

18977-02 119 Формат А4

Инв. № подл.	Подпись и дата	Взам. инв. №

Форм.	Зона	Поз.	Обозначение	Наименование	Кол. на испол. 1.231.9-7.2-48.1.00- —	Кол. на испол. 1.231.9-7.2-48.1.00- 01	Примечание
				Документация			
А4			1.231.9-7.2-48.1.00СБ	Сборочный чертеж	×	×	
А3			1.231.9-7.2-00.2.00	Узлы каркаса	×	×	
				Детали			
БЧ		1		Нижний брус			
			1.231.9-7.2-33.1.02	ℓ = 1190	2		
			-36.1.01	ℓ = 1290		2	
БЧ		2		Верхний брус			
			-30.1.01	ℓ = 1190	2		
			-30.1.03	ℓ = 1290		2	

Н. контр.	Каляпкина	
Нач. отд	Греков	
ГИП	Шахова	
Рук. гр.	Каляпкина	
Ст. инж.	Бесценная	
Инж.	Бурова	

1.231.9-7.2-48.1.00

Каркас деревянный КД 317; КД 318

Стадия	Лист	Листов
Р	1	2

ЦНИИЭП учебных зданий

Формат А4

Копия верна

Инв. № подл.	Подпись и дата	Взам. инв. №

Форм.	Зона	Поз.	Обозначение	Наименование	Кол. на испол. 1.231.9-7.2-48.1.00- —	Кол. на испол. 1.231.9-7.2-48.1.00- 01	Примечание
БЧ		3		Боковой брус			
			-47.1.01	ℓ = 1440	4	4	
БЧ		4	-25.1.18	Фиксатор, ℓ = 100	1	1	
БЧ		5		Соединительная планка			
			-25.1.19	ℓ = 250	4	4	
БЧ		6	-01.1.20	Подкос	2,9	3,0	М
А4		8	1.231.9-7.2-00.1.00 -39	Монтажная петля П40	2	2	
				Стандартные изделия			
				Гвозди, ГОСТ 4028-63*	0,13	0,13	кг

Размеры сечений брусков деревянного каркаса панелей смотри документ 1.231.9-7.2-25.1.00СБ

1.231.9-7.2-48.1.00

Лист 2

Формат А4

1.231.9-7.2-48.1.00

Копия верна

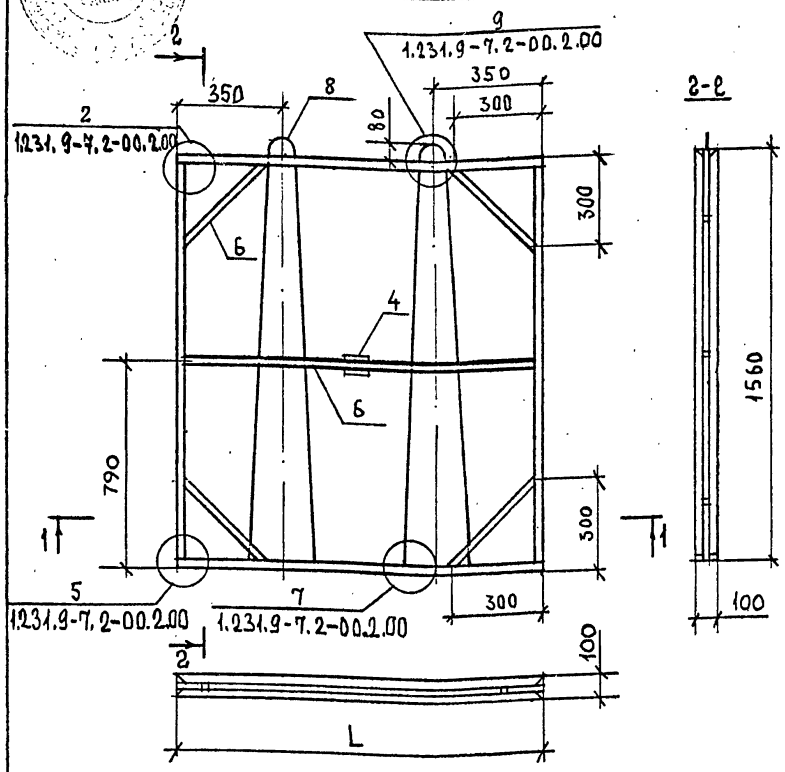

Обозначение	Марка	L, мм
1.231.9-7.2-48.1.00	КД 317	1190
-01	КД 318	1290

Н.контр	Каляпкина		
Нач.отд.	Греков		
ГИП	Шахова		
Рук.гр.	Каляпкина		
Ст.инж.	Бесценная		
Инж.	Бурова		

1.231.9-7.2-48.1.00

Каркас деревянный КД317, КД318 Сборочный чертеж.

Стадия	Масса	Масштаб
Р	—	1:15
Лист	Листов 1	

ЦНИИЭП учебных зданий

Формат А4

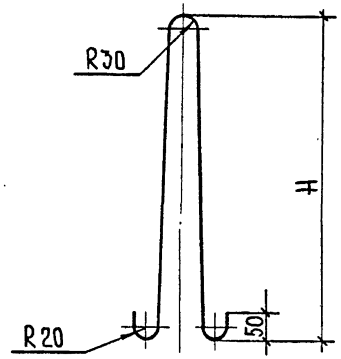

Обозначение	Марка	Диаметр ф, мм	Высота H, мм	Длина L, мм	Масса, кг
1.231.9-7.2-00.1.00	П1	6 AI	3110	6580	1,46
-01	П2	6 AI	2880	5940	1,31
-02	П3	8 AI	3110	6580	2,60
-03	П4	8 AI	2880	5940	2,35
-04	П5	10 AI	3110	6580	4,06
-05	П6	10 AI	3060	6300	3,89
-06	П7	8 AI	3410	7180	2,84
-07	П8	6 AI	550	1280	0,28
-08	П9	6 AI	650	1480	0,33
-09	П10	6 AI	700	1580	0,35
-10	П11	6 AI	800	1780	0,40
-11	П12	8 AI	3180	6540	2,56
-12	П13	6 AI	900	1980	0,44
-13	П14	6 AI	1000	2180	0,48
-14	П15	8 AI	1400	2980	1,18

Н.контр	Каляпкина		
Нач.отд.	Греков		
ГИП	Шахова		
Рук.гр.	Каляпкина		
Ст.инж.	Бесценная		
Инж.	Степашкина		

1.231.9-7.2-00.1.00

Монтажная петля П1 ÷ П40

Стадия	Масса	Масштаб
Р	См. табл.	—
Лист 1	Листов 2	

ГОСТ 5781-82

ЦНИИЭП учебных зданий

18971-02 121 Формат А4

Инв.№ подл. | Подпись и дата | Взам. инв.№

Обозначение	Марка	Диаметр ф, мм	Высота H, мм	Длина L, мм	Масса, кг
-15	П16	8 AI	1450	3080	1,22
-16	П17	10 AI	3410	7180	4,43
-17	П18	10 AI	3180	6540	4,00
-18	П19	8 AI	1500	3180	1,26
-19	П20	8 AI	1540	3260	1,29
-20	П21	8 AI	1600	3380	1,34
-21	П22	8 AI	1640	3460	1,37
-22	П23	8 AI	1740	3660	1,45
-23	П24	8 AI	1860	3900	1,54
-24	П25	8 AI	1940	4060	1,60
-25	П26	8 AI	2060	4300	1,70
-26	П27	8 AI	2110	4400	1,74
-27	П28	8 AI	2370	4920	1,94
-28	П29	8 AI	2640	5460	2,16
-29	П30	8 AI	2740	5660	2,24
-30	П31	8 AI	3060	6300	2,49
-31	П32	8 AI	4010	8380	3,24
-32	П33	8 AI	3780	7400	2,90
-33	П34	6 AI	440	1100	0,24
-34	П35	10 AI	4010	8380	5,06
-35	П36	10 AI	3780	7400	4,53
-36	П37	6 AI	740	1700	0,38
-37	П38	6 AI	1040	2300	0,51
-38	П39	6 AI	1340	2900	0,64
-39	П40	6 AI	1640	3500	0,78

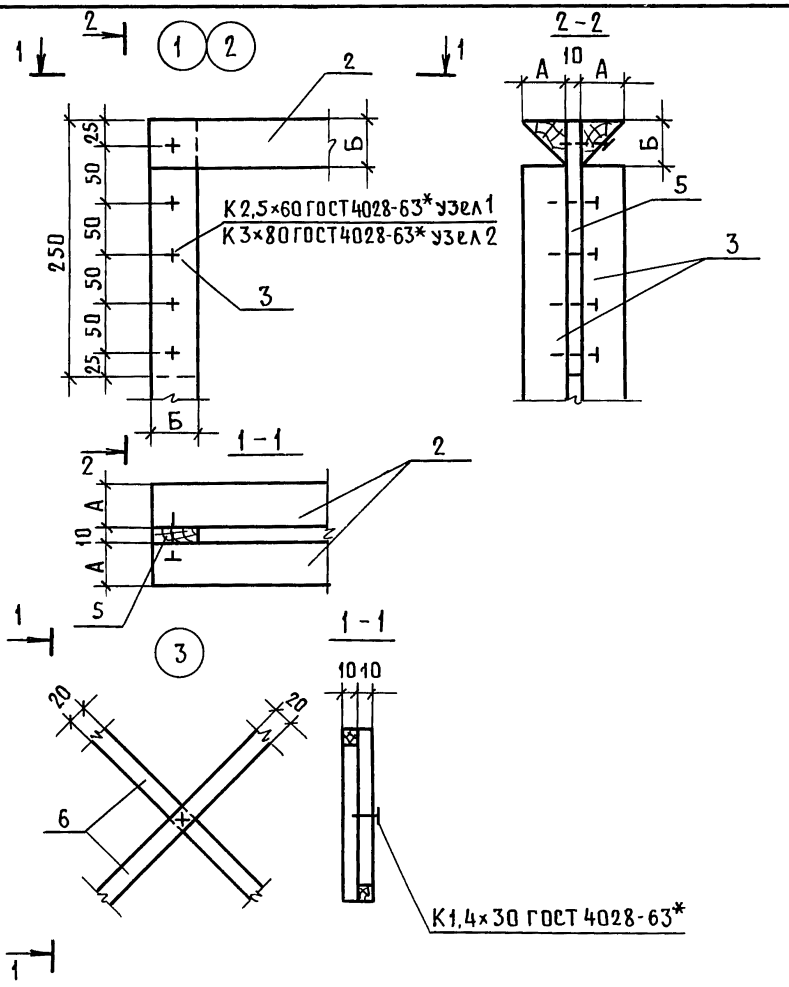

Н.контр.	Каляпкина	Подп.	
Нач.отд.	Грекова	"	
ГИП	Шахова	"	
Рук.гр.	Каляпкина	"	
Ст.инж.	Бесценная	"	
Инж.	Степашкина	"	

1.231.9-7.2-00.2.00

Узел 1-15

Стадия	Масса	Масштаб
Р	-	1:5
Лист 1	Листов 3	

ЦНИИЭП учебных зданий

Инв.№ подл. | Подп. и дата | Взам.инв.№

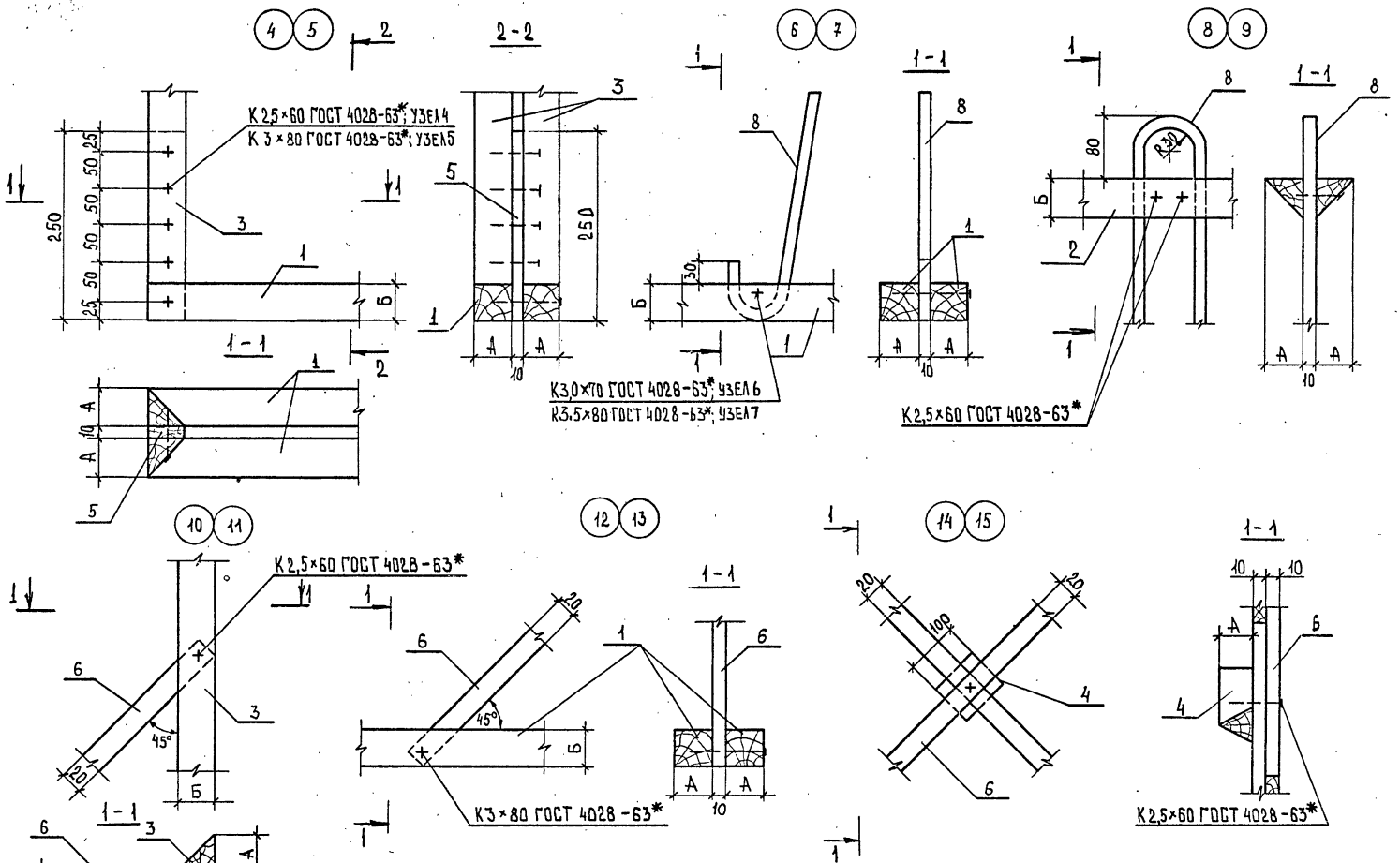

Инв. № подл.	Подпись и дата	Взам. инв. №

1.231.9-7.2-00.2.00

Лист 2

18971-02 123 Формат А3

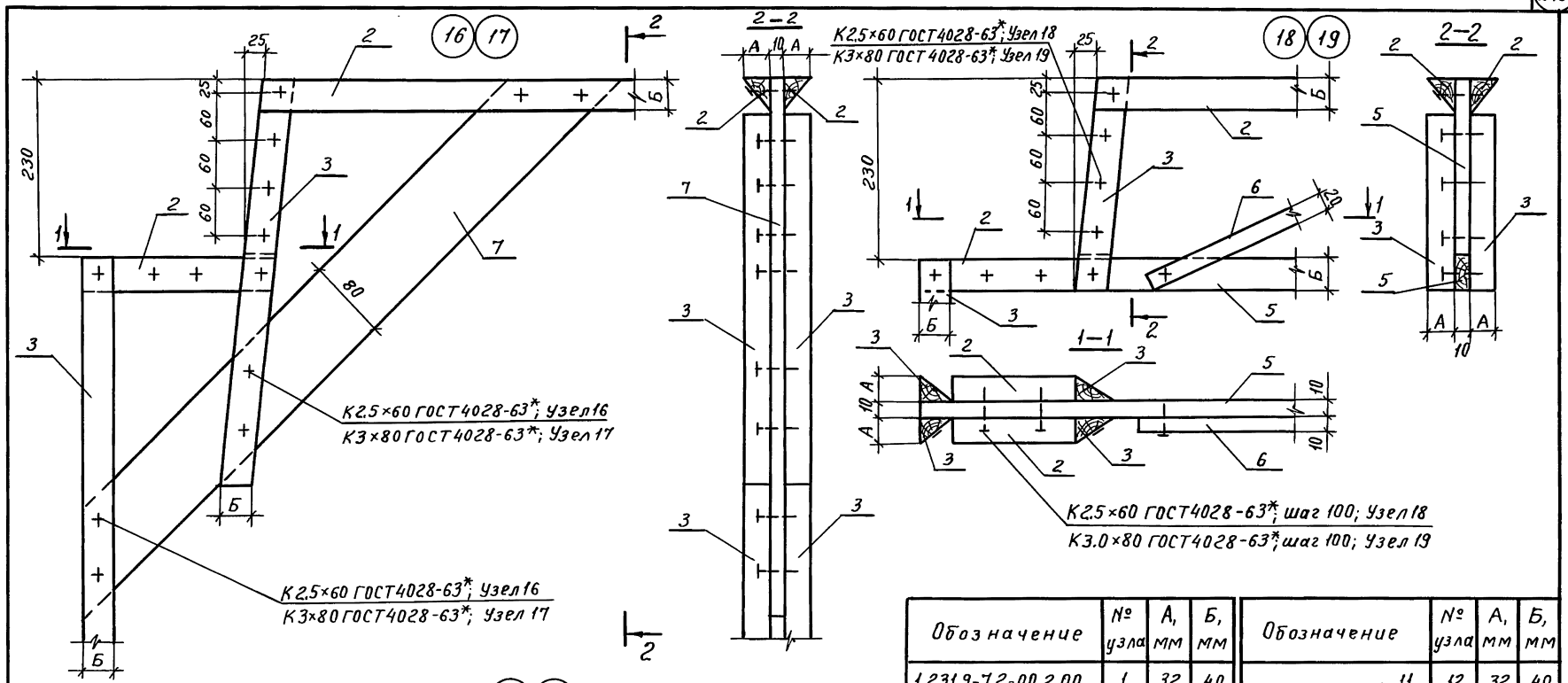

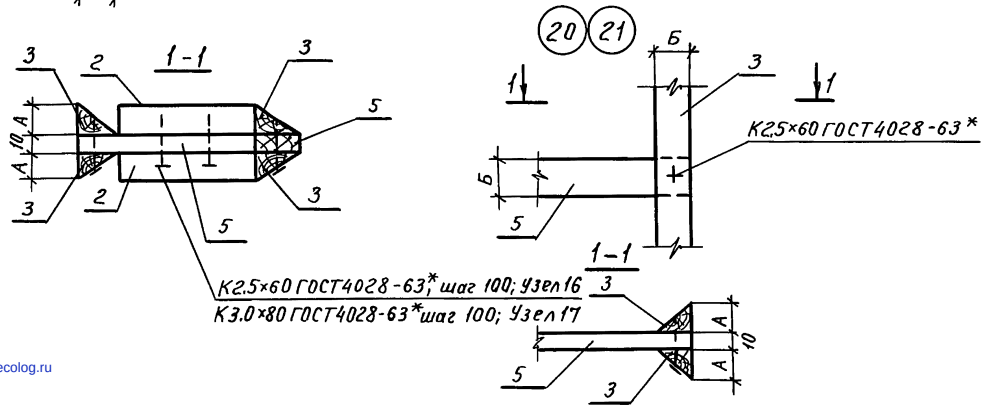

Обозначение	№ узла	А, мм	Б, мм	Обозначение	№ узла	А, мм	Б, мм
1.231.9-7.2-00.2.00	1	32	40	–11	12	32	40
–01	2	40	60	–12	13	40	60
–02	3	—	—	–13	14	32	—
–03	4	32	40	–14	15	40	—
–04	5	40	60	–15	16	32	40
–05	6	32	40	–16	17	40	60
–06	7	40	60	–17	18	32	40
–07	8	32	40	–18	19	40	60
–08	9	40	60	–19	20	32	40
–09	10	32	40	–20	21	40	60
–10	11	40	60				

1.231.9-7.2-00.2.00

Лист 3

Взам.инв.№ | Подпись и дата | Инв.№ подл.

gost.e-ecolog.ru

18971-02 (124)

Пров. Онекдиев 22.10.86г. Кон. Корсухов