ТИПОВОЙ ПРОЕКТ
902-1-179.91

КАНАЛИЗАЦИОННАЯ НАСОСНАЯ СТАНЦИЯ ПРОИЗВОДИТЕЛЬНОСТЬЮ 600-2000 м/ч, НАПОРОМ 30-55 С РЕШЕТКАМИ-ДРОБИЛКАМИ ПРИ ГЛУБИНЕ ЗАЛОЖЕНИЯ ПОДВОДЯЩЕГО КОЛЛЕКТОРА 7.0 м

(МОНОЛИТНЫЙ ВАРИАНТ)

АЛЬБОМ 5
ПЕРЕЧЕНЬ АЛЬБОМОВ

АЛЬБОМ 1 (ИЗ ТП 902-1-170.91)	ПЗ	ПОЯСНИТЕЛЬНАЯ ЗАПИСКА
АЛЬБОМ 2 (ИЗ ТП 902-1-170.91)	ТХ	ТЕХНОЛОГИЯ ПРОИЗВОДСТВА
	ВК	ВНУТРЕННИЙ ВОДОПРОВОД И КАНАЛИЗАЦИЯ
	ОВ	ОТОПЛЕНИЕ И ВЕНТИЛЯЦИЯ
АЛЬБОМ 3 (ИЗ ТП 902-1-170.91)		НАДЗЕМНАЯ ЧАСТЬ И ОБЩИЕ ЧЕРТЕЖИ ПОДЗЕМНОЙ ЧАСТИ
	АР	АРХИТЕКТУРНЫЕ РЕШЕНИЯ
	КЖ1	КОНСТРУКЦИИ ЖЕЛЕЗОБЕТОННЫЕ
	КМ1	КОНСТРУКЦИИ МЕТАЛЛИЧЕСКИЕ
АЛЬБОМ 4 (ИЗ ТП 902-1-170.91)	КЖИ	ИЗДЕЛИЯ
	АРИ	ИЗДЕЛИЯ
АЛЬБОМ 5		ПОДЗЕМНАЯ ЧАСТЬ
	КЖ2	КОНСТРУКЦИИ ЖЕЛЕЗОБЕТОННЫЕ
	КМ2	КОНСТРУКЦИИ МЕТАЛЛИЧЕСКИЕ
	КЖ2И	ИЗДЕЛИЯ
АЛЬБОМ 6 (ИЗ ТП 902-1-170.91)	ЭМ	СИЛОВОЕ ЭЛЕКТРООБОРУДОВАНИЕ
	АТХ	ТЕХНОЛОГИЧЕС.КИЙ КОНТРОЛЬ
АЛЬБОМ 7 (ИЗ ТП 902-1-170.91)	Н	НЕСТАНДАРТИЗИРОВАННОЕ ОБОРУДОВАНИЕ
АЛЬБОМ 8 (ИЗ ТП 902-1-170.91)	СО	СПЕЦИФИКАЦИИ ОБОРУДОВАНИЯ
АЛЬБОМ 9	ВМ	ВЕДОМОСТИ ПОТРЕБНОСТИ В МАТЕРИАЛАХ
АЛЬБОМ 10 (ИЗ ТП 902-1-170.91)	С	СМЕТЫ. ОБЩАЯ ЧАСТЬ
АЛЬБОМ 11	С	СМЕТЫ. ПОДЗЕМНАЯ ЧАСТЬ

ПРИМЕНЕННЫЕ ТИПОВЫЕ МАТЕРИАЛЫ

СЕРИЯ 7.902-4 СЕРИЯ 3.901-13 ВЫПУСК 3	БАК РАЗРЫВА СТРУИ ВМЕСТИМОСТЬЮ 180 Л КОЛОНКА УПРАВЛЕНИЯ ЗАДВИЖКОЙ	РАСПРОСТРАНЯЕТ ТБИЛИССКИЙ ФИЛИАЛ ЦИТП
СЕРИЯ 7.820-9 ВЫПУСК 6	ЗАТВОРЫ ЩИТОВЫЕ ДЛЯ ПРЯМОУГОЛЬНЫХ ЛОТКОВ	РАСПРОСТРАНЯЕТ СОЮЗВОДОКАНАЛПРОЕКТ

РАЗРАБОТАН ПРОЕКТНЫМ ИНСТИТУТОМ
„ХАРЬКОВСКИЙ ВОДОКАНАЛПРОЕКТ"

ГЛАВНЫЙ ИНЖЕНЕР ИНСТИТУТА Г.А. БОНДАРЕНКО

ГЛАВНЫЙ ИНЖЕНЕР ПРОЕКТА В.С. ЛЯЛЮК

УТВЕРЖДЕН В/О „СОЮЗВОДОКАНАЛНИИПРОЕКТ"
ПРОТОКОЛ № 9 ОТ 15 МАЯ 1991 Г.

© АПП ЦИТП, 1991

gost.e-ecolog.ru

Альбом 5

ТП 902-1-179.91

Содержание альбома №5

№№ листов	Наименование и обозначение документов. Наименование листа	Стр.
	Содержание альбома	
	Основной комплект чертежей марки КЖ2	2
1	Общие данные (начало)	3
2	Общие данные (окончание)	4
3	Планы на отм. -9,730 и -7,270. Разрез 1-1	5
4	Схема расположения элементов подземной части	6
5	Плита днища ПДм1. Общий вид и схема армирования (начало)	7
6	Плита днища ПДм1. Общий вид и схема армирования (Окончание)	8
7	Плита днища ПДм1. Спецификация. Сухие грунты.	9
8	Плита днища ПДм1. Спецификация Мокрые грунты	10
9	Плита днища ПДм1. Раскрой сеток	11
10	Схема расположения стен подземной части.	12
11	Стена СТм1. Общий вид	13
12	Стена СТм1. Схема армирования (начало)	14
13	Стена СТм1. Схема армирования (окончание)	15
14	Стена СТм2. Схема армирования	16
15	Стены СТм1, СТм2. Спецификация	17
16	Схема расположения опорных блоков и форшахты ФШм1.	18
17	Схема армирования форшахты ФШм1	19
18	Схема расположения воротника ВРм1	20

№№ листов	Наименование и обозначение документов. Наименование листа	Стр.
	Основной комплект марки КМ2	
1	Общие данные (начало)	21
2	Общие данные (продолжение)	22
3	Общие данные (окончание)	23
4	Схема расположения металлических площадок на отм. -7,200; -6,500 (начало)	24
5	Схема расположения металлических площадок на отм. -7,200; -6,500 (продолжение)	25
6	Схема расположения металлических площадок на отм. -7,200; -6,500 (продолжение)	26
7	Схема расположения металлических площадок на отм. -7,200; -6,500 (продолжение)	27
8	Схема расположения металлических площадок на отм. -7,200; -6,500 (продолжение)	28
9	Схема расположения металлических площадок на отм. -7,200; -6,500 (окончание)	29
10	Схема расположения металлических лестниц и площадок на отм. -3,000; -4,200; -6,000 (начало)	30
11	Схема расположения металлических лестниц и площадок на отм. -3,000; -4,200; -6,000 (продолжение)	31
12	Схема расположения металлических лестниц и площадок на отм. -3,000; -4,200; -6,000 (продолжение)	32
13	Схема расположения металлических лестниц и площадок на отм. -3,000; -4,200; -6,000 (продолжение)	33
14	Схема расположения металлических лестниц и площадок на отм. -3,000; -4,200; -6,000 (Окончание)	34
15	Схема расположения съемной площадки П1	35
16	Схема расположения металлических щитов	36
	Изделия КЖ2.И	
	Содержание выпуска	37
	Технические требования	37
	Опорный блок 601	38
	Ведомость расхода стали	38
	Каркас плоский Кр1, Кр3	38
	Каркас плоский Кр2, Кр4	38
	Каркас плоский Кр5	39
	Сетка С1	39
	Изделие закладное МН1	39
	Изделие соединительное МС1	39

Согласовано

Инв. № подл. | Подп. и дата | Взам. инв. №

АЛЬБОМ 5

Ведомость рабочих чертежей основного комплекта марки КЖ2 (начало)

Лист	Наименование	Примечание
1	Общие данные (начало)	
2	Общие данные (окончание)	
3	Планы на отм. -9,730 и -7,270. Разрез 1-1	
4	Схема расположения элементов подземной части	
5	Плита днища ПДм1. Общий вид и схема армирования (начало)	
6	Плита днища ПДм1. Общий вид и схема армирования (окончание)	
7	Плита днища ПДм1 Спецификация. Сухие грунты	
8	Плита днища ПДм1. Спецификация Мокрые грунты	
9	Плита днища ПДм1. Раскрой сеток	
10	Схема расположения стен подземной части	
11	Стена СТм1. Общий вид	
12	Стена СТм1 Схема армирования (начало)	
13	Стена СТм1 Схема армирования (окончание)	
14	Стена СТм2. Схема армирования	
15.	Стены СТм1, СТм2. Спецификация	
16	Схема расположения опорных блоков и форшахты ФШм1	

Ведомость рабочих чертежей основного комплекта марки КЖ2 (окончание)

Лист	Наименование	Примечание
17	Схема армирования форшахты ФШм1	
18	Схема расположения воротника ВРм1	

Ведомость спецификаций

Лист	Наименование	Примечание
4	Спецификация к схеме расположения элементов подземной части	
16	Спецификация к схеме расположения опорных блоков и форшахты	

Ведомость объемов сборных стенных и железобетонных конструкций по рабочим чертежам основного комплекта марки КЖ2

Наименование группы элементов конструкции	Код	Кол., м³	Примечание
Блоки опорные	581121	7,0	
Всего бетона и железобетона		7,0	

Материалы на изготовление сборных бетонных и железобетонных конструкций учтены в ведомости потребности в материалах и отдельно не учитываются.

Ведомость ссылочных и прилагаемых документов

Обозначение	Наименование	Примечание
	Ссылочные документы	
ГОСТ 23279-85	Сетки сварные из стержневой арматуры диаметром до 40мм	
5.900-2	Сальники набивные Ду50 - Ду1400 для пропуска труб через стены	
1.400-15,, вып.1	Унифицированные закладные изделия железобетонных конструкций для крепления технологических устройств	
	Прилагаемые документы	
ТП902-1-170,91-КЖ1	Надземная часть и общие чертежи подземной части	Альбом 3
ТП902-1-170,91-КЖ1.И	Изделия	Альбом 4
ТП902-1-179,91-КЖ.ВМ	Ведомости потребности в материалах	Альбом 9

Общие указания

За относительную отметку 0,000 принят уровень чистого пола надземной части здания, что соответствует абсолютной отметке [ ]

Типовой проект разработан в соответствии с действующими нормами и правилами

Главный инженер проекта /Лялюк/

Инв. № подл. | Подпись и дата | Взам. инв. №

Привязан

Инв. №

ТП 902-1-179.91 - КЖ2

Нач. отд.	Шейко	
Н. контр.	Сокольская	
Гл. спец.	Власенко	
Рук. гр.	Гиттимкина	
Инж.	Третьякова	

Канализационная насосная станция производительностью 600-2000 м³/ч, н=30-55 м с резервными аппаратами

Стадия	Лист	Листов
Р	1	18

Общие данные (начало)

Госстрой СССР Союзводоканалпроект Горьковский водоканалпроект

23026-01 4

Альбом 5

Схемы расчетных нагрузок

Период эксплуатации

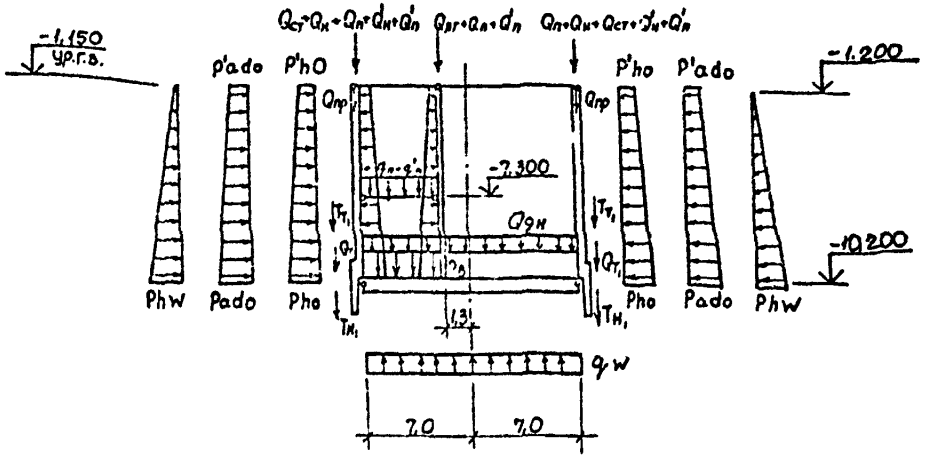

Период строительства

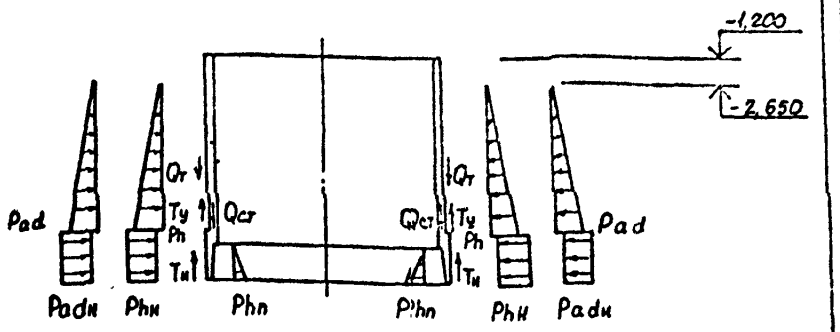

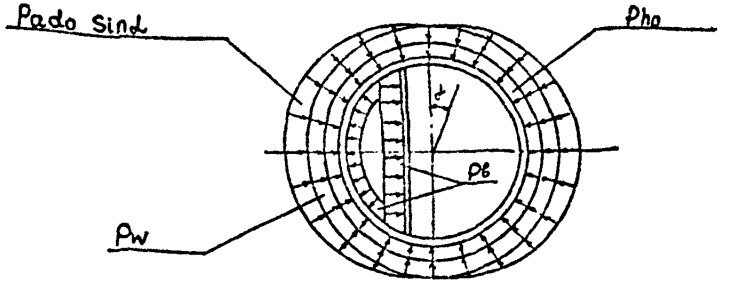

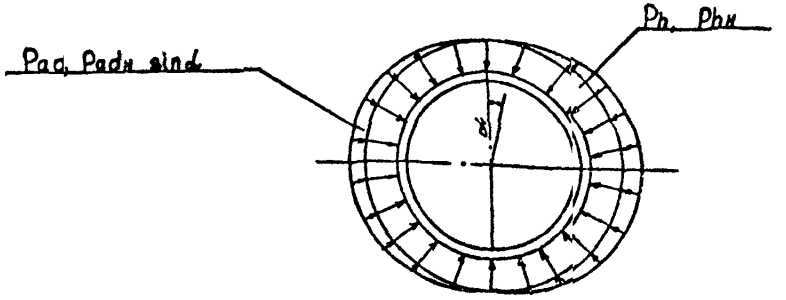

Глубина погружения части	Грунт	Нагрузки от собственного веса: Постоянные: Надземная часть (кН/м (тс/м))	Постоянные: сами подземной части (кН/м (тс/м))	Постоянные: перекрытия и грузовым ограждением	Постоянные: Анкие (кН/м (тс/м))	Постоянные: Тампонаж щелей (кН/м (тс/м))	Постоянные: Пригрузка горизонтальной части днища (кН/м (тс/м))	Постоянные: Пересыпка на отм. дорожки (тс/м)	Эксплуатационная нагрузка: Постоянные: Основное давление грунта	Постоянные: Дополнительное давление грунта обратной засыпки	Постоянные: Давление грунтовых вод	Постоянные: Дополнительное давление грунта	Постоянные: Давление грунта на	Постоянные: Давление воды на	Временные: Давление грунта на	Временные: Давление воды на	Кратковременные: Гидростатическое давление воды в колодце	Погружение колодца: Постоянные: Основное давление грунта на уровне конца	Погружение колодца: Постоянные: Гидростатическое давление воды в колодце на уровне конца	Погружение колодца: Кратковременные: Давление грунта на уровне конца	Погружение колодца: Кратковременные: Дополнительное давление грунта	Погружение колодца: Кратковременные: Давление грунта на уровне конца	Погружение колодца: Кратковременные: Дополнительное давление грунта	Погружение колодца: Кратковременные: Удельная трение кожа кН/м (тс/м)	Погружение колодца: Кратковременные: Удельная трение нижнего конца (тс/м)	Погружение колодца: Кратковременные: Расчетное давление грунта
		(Qн	Qст	Qп	Qдн	Qт	Qпг	Qп	Pho	P'ho	Phw	qw	Pado	P'ado	Tн	Tт	Gп	Qv	Qn	Qпг	Pв	P'в	Phn	Pn	Qт	Padн	Pad	Tн	Tн	Pn
10,2	обводненный	77,1 (7,71)	82,5 (8,25)	70 (7,0)	13,8 (1,3) 11,0 (1,1)	21,3 (2,13)	74,3 (7,43)	19,0 (1,9)	120,4 (12,04) 95,9 (9,59)	24,2 (2,42) 10,3 (1,03)	54,1 (5,41) –	95,5 (9,55) –	12,04 (1,2) 9,6 (0,96)	2,42 (0,24) 1,93 (0,2)	18,0 (1,8) –	69,1 (6,91) –	60,0 (6,0) –	5,7	4,1	2,4	10,2	11,5	77,6 (7,76) 62,4 (6,24)	89,0 (8,9)	12,2 (1,22)	19,5 (1,95) 15,6 (1,56)	13,4 (1,34)	44,6 (4,46) 42,3 (4,23)	12,0	41,7 (4,17) 51,3 (5,13)
	сухой																													

Неоговоренные нагрузки кН/м² (тс/м²)

Привязан					ТП 902-1-179.91 - КЖ2	
	Нач.отд	Шейко				
	Н.контр	Соколовская			Канализационная насосная станция производительностью 600-1000 м³/ч, Н=10-55 м с решетками - дробилками	Стадия: Р; Лист: 2; Листов:
	Гл.спец	Власенко				
	Рук.гр.	Тапчанжи			Общие данные (окончание)	Госстрой СССР Союзводоканалпроект Харьковский Водоканалпроект
Инв.№	Испол	Соколовская				
	Нач.сект	Рикас				

28826-01 5

Согласовано
Гл. спец. ТО (дата)

Инв.№ подл. | Подпись и дата | Взам.инв.№

АЛЬБОМ5

План на отм. -7,270; -9,730

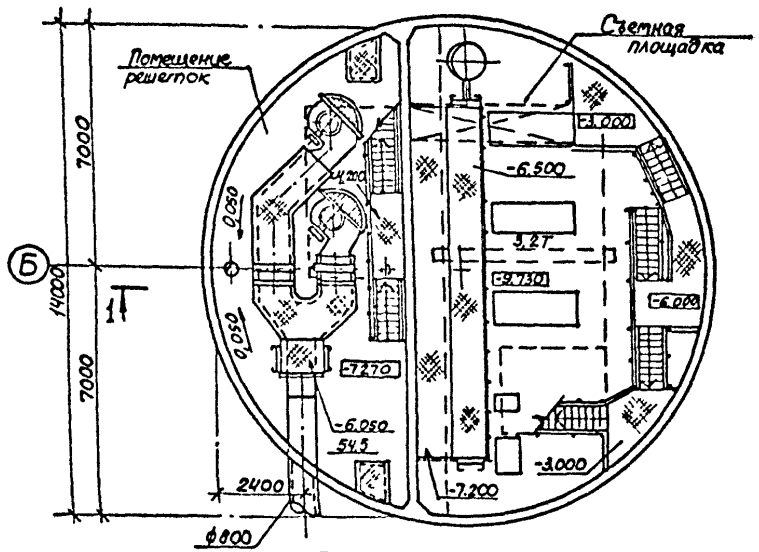

План на отм. -9,730

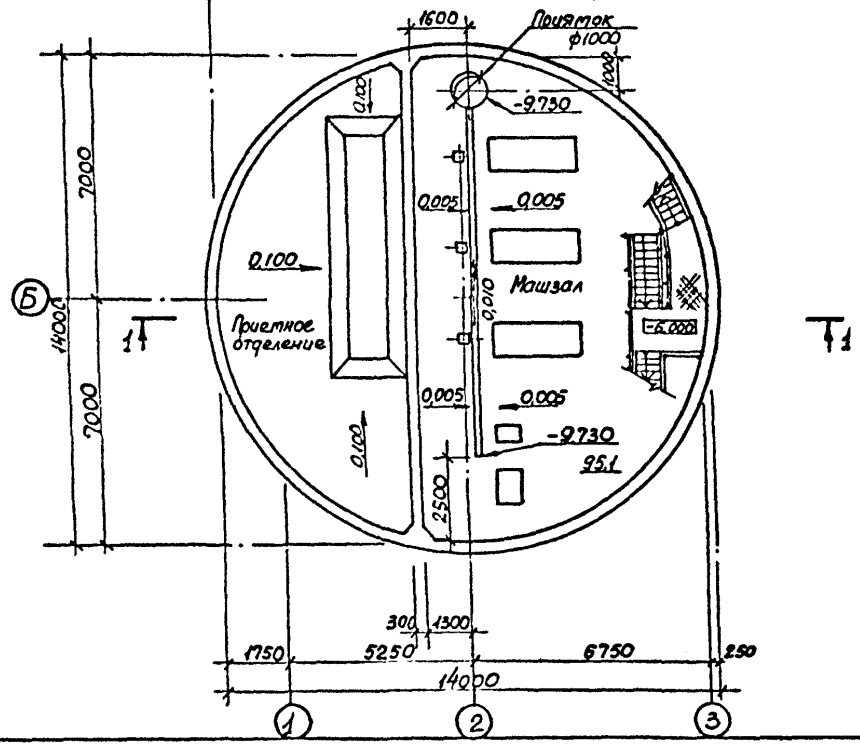

Разрез 1-1

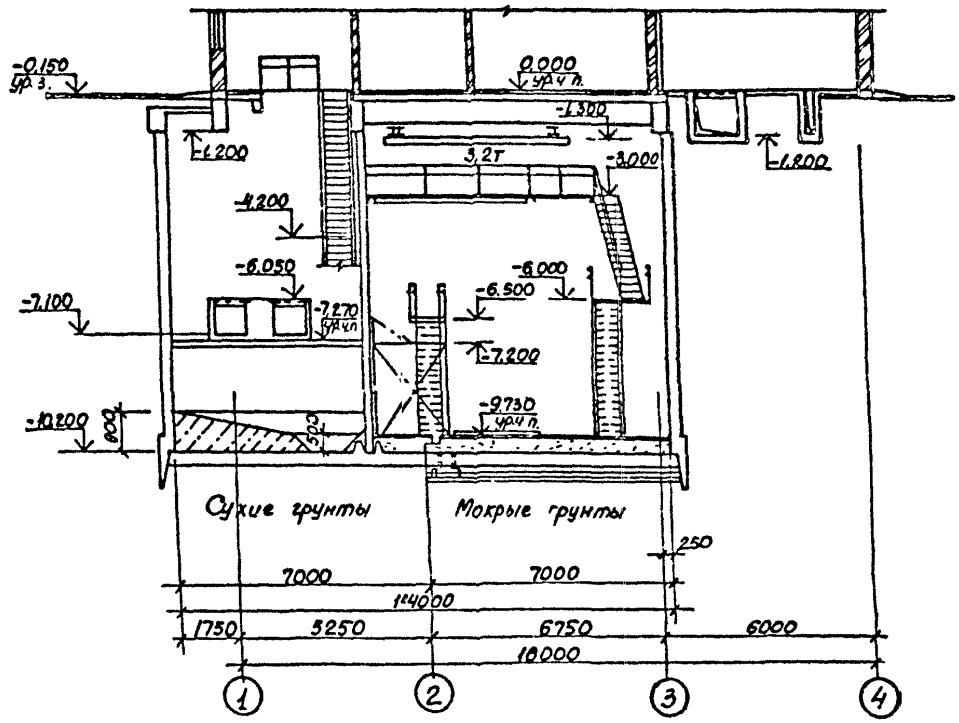

Основные строительные показатели

Наименование	Ед. изм.	Кол.
Общая площадь	м²	229,0
-на расчётную единицу	м²	0,19
Строительный объём	м³	1706,8
-на расчетную единицу	м³	1,42

Гидроизоляцию стен и днища ст. ТП 902-1-170.91-КЖ1, лист 35, альбом 3

Привязан	Нач. отд.	Шейко		ТП 902-1-179.91- КЖ2	
	Н. контр.	Сокольская		Канализационная насосная станция производительностью 600-2000 м³/ч, H=30-55 м с решетками-дробилками	Стадия: Р; Лист: 3; Листов:
	Гл. спец.	Вишенко			
	Зав. гр.	Хесина		Планы на отм. -9,730 и -7,270. Разрез 1-1	Гострой СССР Союзгоскомпроект Харьковский водоканалпроект
Инв. №	Арх. и кат.	Шевякова			

25026-01 6

АЛЬБОМ 5

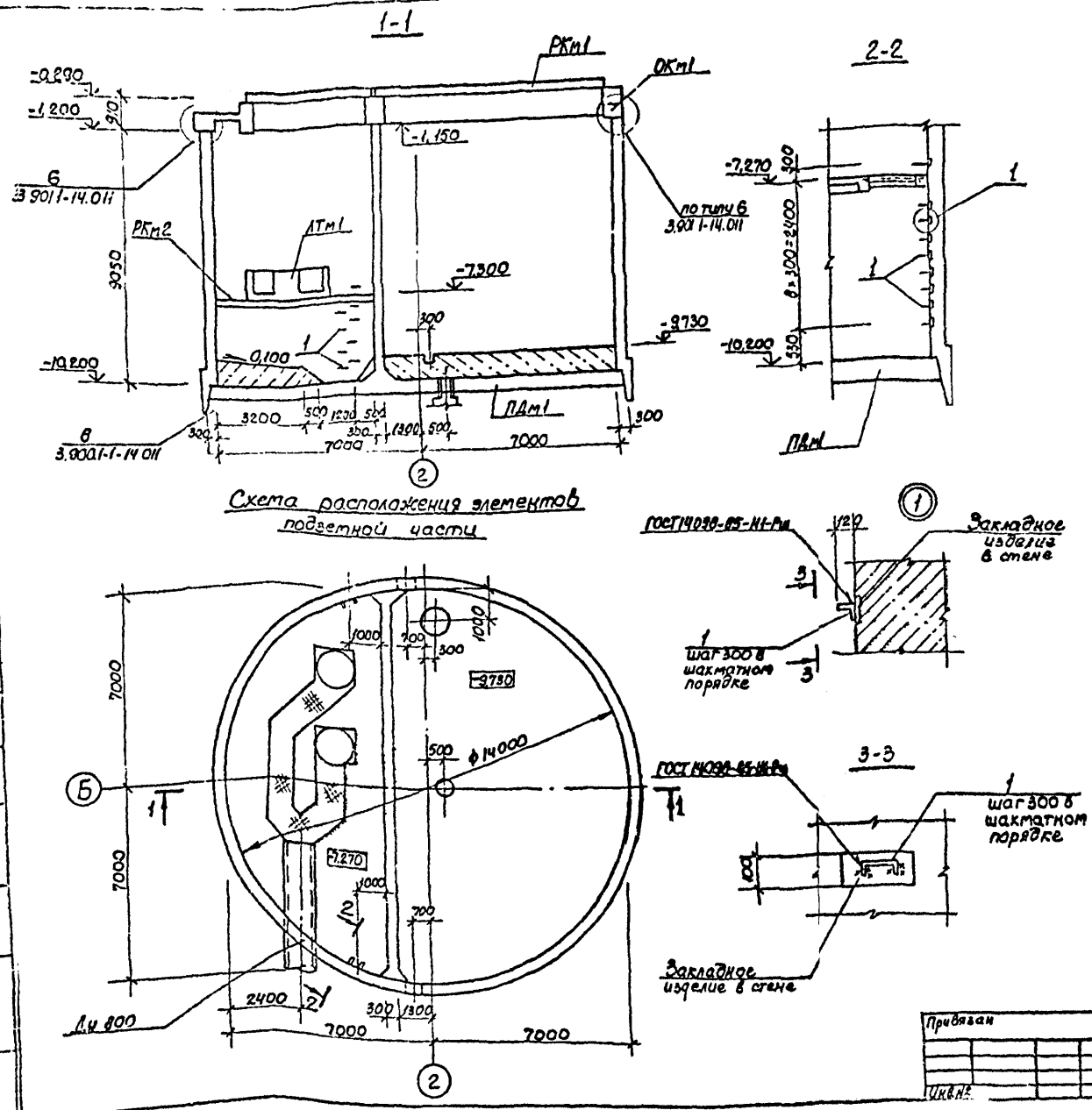

Спецификация к схеме расположения элементов подземной части

Марка, поз.	Обозначение	Наименование	Кол.	Масса ед.кг	Примечание
ПДм1	листы 5...9	Плита днища ПДм1	1		
РКм1	902-1-1710.91-КЖ1, лист 4	Перекрытие на отм. 0,000 РКм1	1		Альб.3
ОКм1	902-1-1710.91-КЖ1, лист 13	Кольцо монолитное ОКм1	1		Альб.3
РКм2	902-1-1710.91-КЖ1, лист 16	Перекрытие на отм. -7,270 РКм2	1		Альб.3
ЛТм1	902-1-1710.91-КЖ1, лист 16	Лотки ЛТм1	1		Альб.3
1	⌀400-15. Вып. 1	Изделие закладное МН 801	16	0,74	

Согласовано:

Нач. отд.	Шейко		
Н. контр.	Сокольская		
Гл. спец.	Власенко		
Рук. гр.	Тахтамышев		
Инж.	Тутьякова		

Привязан

Инв. №

ТП902-1-179.91- КЖ2

Канализационная насосная станция производительностью 600-2000 м³/ч, н=30-55 м с решетками-дробилками

Схема расположения элементов подземной части

Стадия	Лист	Листов
Р	4	

Госстрой СССР Союзводоканалпроект Харьковский Водоканалпроект

25026-01 7

АЛЬБОМ 5

Схема расположения нижней арматуры

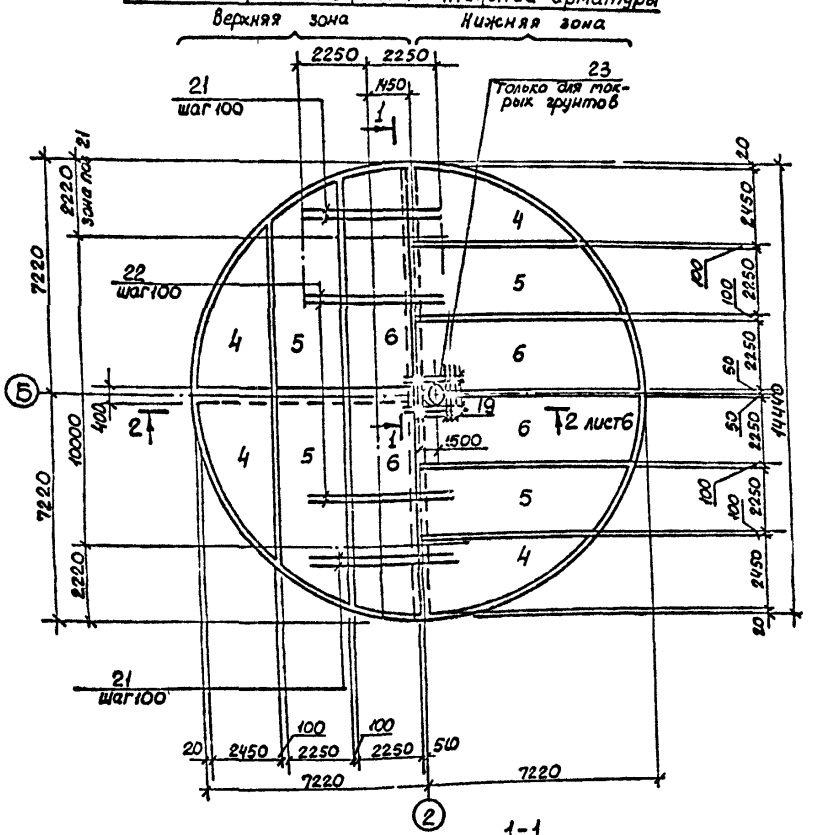

Схема расположения верхней арматуры

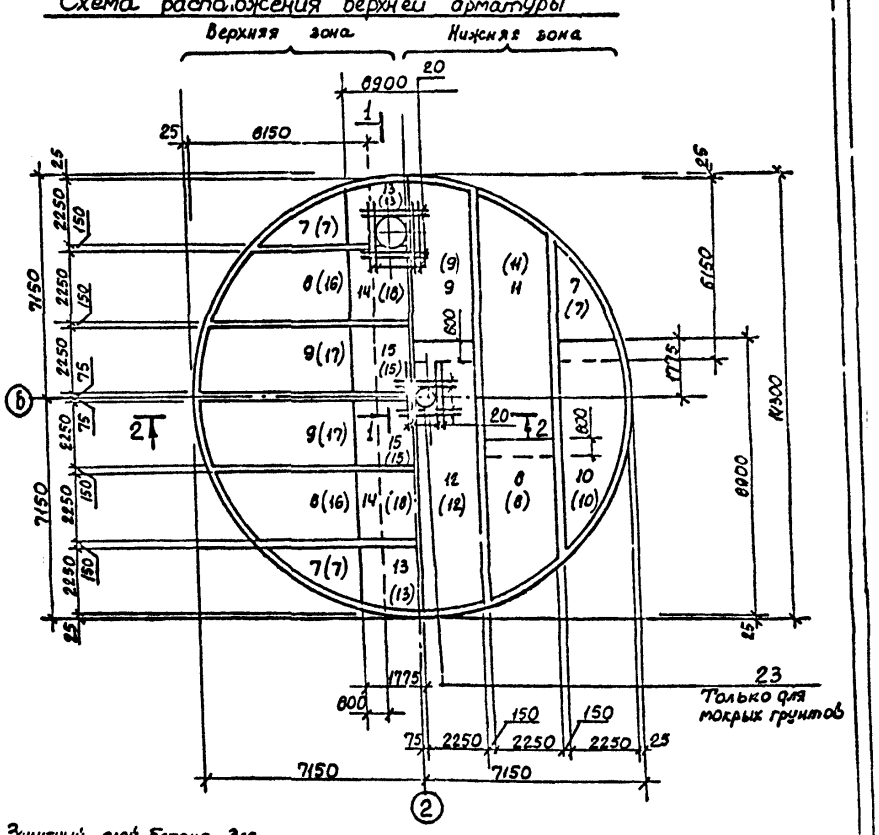

1-1

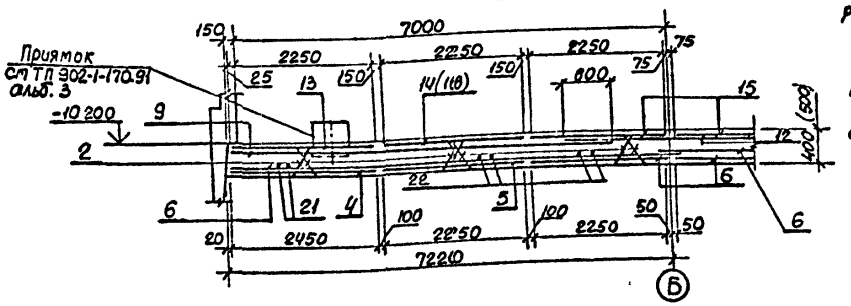

1. Защитный слой бетона для рабочей арматуры принят:
для нижней - 35мм,
для верхней - 20мм
2. Обозначения в скобках для мокрых грунтов.
3. В зоне установки приямков арматуру сеток вырезать по месту и приварить к корпусу приямков.
4. Стержни поз. 21, 22 привязать к арматурным сеткам.

				ТП 902-1-179.91 - КЖ2		
Привязан	Нач. отд.	Шейко		Канализационная насосная станция производительностью 600-2000 м³/ч, н=30-55 м с решетками-дробилками	Стадия	Лист	Листов
	Н. контр.	Сокольская			Р	5	
	Гл. спец.	Алексенко					
	Рук. гр.	Токтомышева		Плита днища ПДм1 Общий вид и схема армирования (начало)	Госстрой СССР Союзводоканалпроект Харьковский Водоканалпроект		
	Инж.	Рукас					
Инв. №	Рассчит.	Соколовская					

25026-01 8

Согласовано
Гл. спец. то. Лунавский
Взам. инв. №
Подпись и дата
Инв. № подл.

АЛЬБОМ 5

Схема расположения приямков и выпусков.

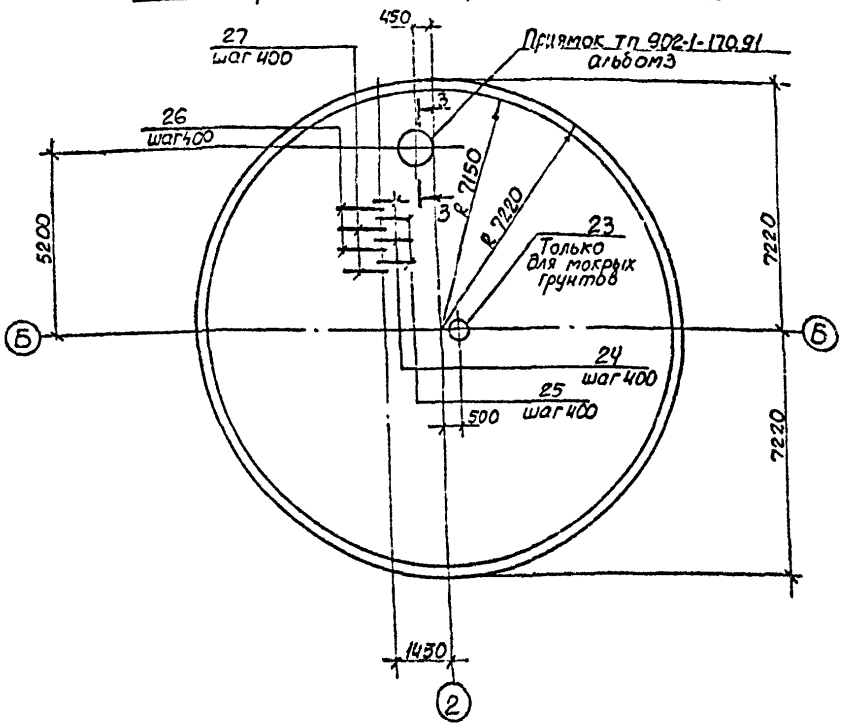

2 – 2, лист 5

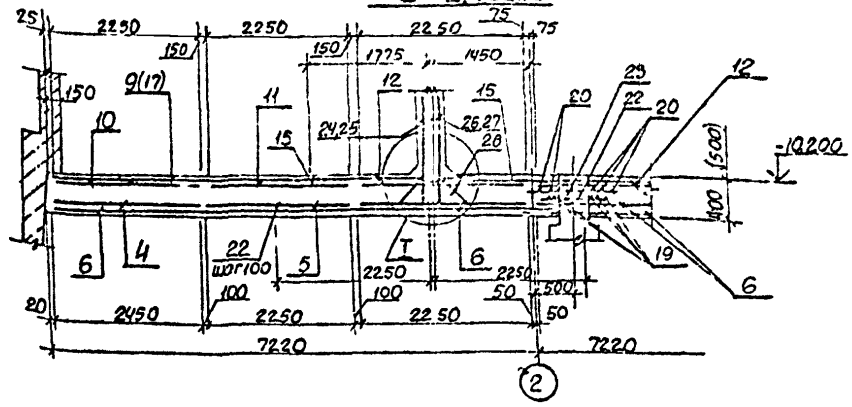

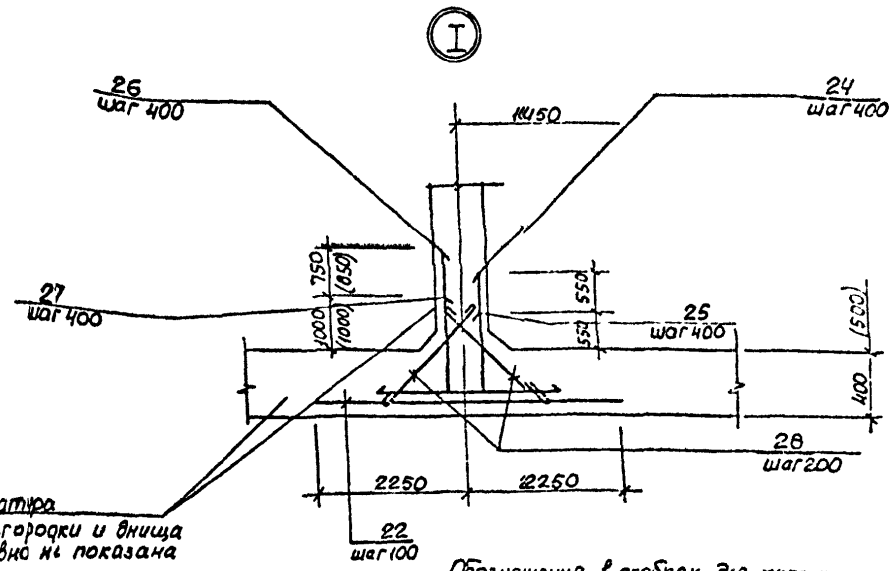

Арматура перегородки и днища условно не показана

Обозначения в скобках для мокрых грунтов.

Схема расположения каркасов

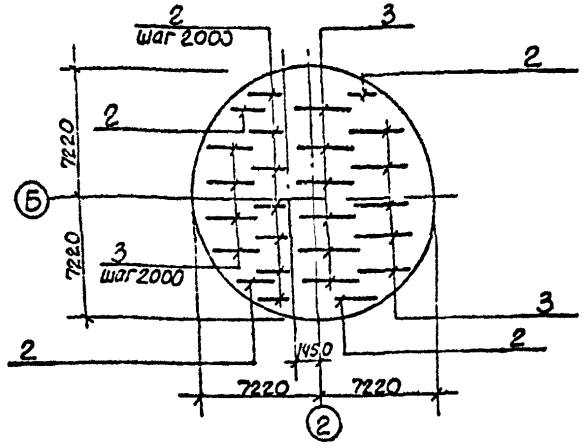

Согласовано

Инв. № подл. | Подпись и дата | Взам. инв. №

Привязан				ТП 902-1-179 91 - КЖ2	
	Нач. отд.	Шейбо			
	Гл. констр.	Стольская			
	Гл. спец.	Власенко		Канализационная насосная станция грозоотделителей 600-2200-3 Ч, h = 3,0-5,5 м с вн. стенами - 2 шт. (1 агр.)	Стадия: Р; Лист: 6; Листов:
	Рук. гр.	Толстых			
	Инж.	Рыбас		Плита днища ПДн1 Общий вид и схема армирования (окончание)	Госстрой СССР Союзгазаммонтажспецстрой Харьковская газораспределительная станция
	Инв. №	Ярославская			

23026-01 9

АЛЬБОМ5

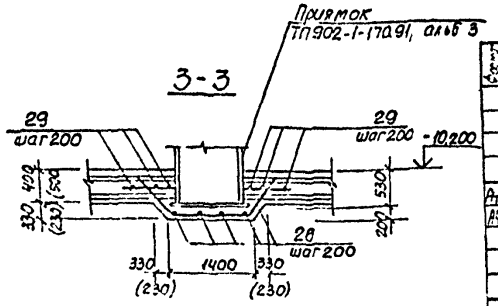

Ведомость деталей

Поз	Эскиз
26	1350 / 250
27	2100 / 250
24	900 / 100
25	1450 / 100
28	100 / 680 / 100 / 950 / 1450 / 950

Спецификация ПДм1

/Начало/

Формат	Зона	Поз.	Обозначение	Наименование	Кол	Примечание
				Сборочные единицы		
				Каркасы плоские		
А1		3	902-1-179.91-КЖ2.И.04	Ко 1	15	
А4		2	-КЖ2.И.05	Ко 2	11	
				Сетки арматурные		
		4	ГОСТ 23279-85	4С $\frac{8АI-200}{6АI-200}$ 245×565 $\frac{75}{25}$	8	
		5	ГОСТ 23279-85	4С $\frac{8АI-200}{6АI-200}$ 225×695 $\frac{75}{25}$	8	
		6	ГОСТ 23279-85	4С $\frac{8АI-200}{6АI-200}$ 225×740 $\frac{100}{25}$	8	
		7	ГОСТ 23279-85	1С $\frac{12А-III}{8А-III}$ 225×425 $\frac{25}{75}$	4	
		8	ГОСТ 23279-85	1С $\frac{14А-III}{8А-III}$ 225×575 $\frac{150}{25}$	4	
		9	ГОСТ 23279-85	1С $\frac{14А-III}{8А-III}$ 225×615 $\frac{75}{25}$	4	
		10	ГОСТ 23279-85	1С $\frac{12А-III}{8А-III}$ 225×705 $\frac{225}{25}$	2	
		11	ГОСТ 23279-85	1С $\frac{14А-III}{8А-III}$ 225×850 $\frac{50}{25}$	2	
		12	ГОСТ 23279-85	1С $\frac{14А-III}{8А-III}$ 225×890 $\frac{50}{25}$	2	
		13	ГОСТ 23279-85	1С $\frac{16А-III}{8А-III}$ 225×705 $\frac{225}{25}$	2	

/Окончание/

Формат	Зона	Поз.	Обозначение	Наименование	Кол	Примечание
		14	ГОСТ 23279-85	1С $\frac{18А-III}{8А-III}$ 225×850 $\frac{50}{25}$	2	
		15	ГОСТ 23279-85	1С $\frac{18А-III}{8А-III}$ 225×890 $\frac{50}{25}$	2	
				Изделие закладное		
		30		Труба 25×3,2 ГОСТ 3262-75	45	0,6 кг
				ℓ=250		
				Детали		
Б4		20		ф22А-III, ГОСТ 5781-82, ℓ=2200	8	6,5 кг
Б4		21		ф18А-III, ГОСТ 5781-82, ℓ=4500	42	9,0 кг
Б4		22		ф20А-III, ГОСТ 5781-82, ℓ=4500	100	11,12 кг
Б4		24*		ф12А-III, ГОСТ 5781-82, ℓ=1000	34	0,9 кг
Б4		28*		ℓ=3570	16	3,0 кг
Б4		25*		ℓ=1550	34	1,4 кг
Б4		26*		ф16А-III, ГОСТ 5781-82, ℓ=1600	34	2,5 кг
Б4		27*		ℓ=2350	34	3,7 кг
Б4		29		ℓ=2200	8	3,5 кг
				Материалы		
				Бетон класса В15	67,9	м³
				W6, F50		

* Поз. 24... 28 — см. ведомость деталей

Раскрой сеток см. лист 9.

Ведомость расхода стали на элемент, кг

Марка элемента	Изделия арматурные															Изделия закладные			Общий расход
	Арматура класса														Всего	Прокат марки		Всего	
	А-I					А-III										СТ3 кп3-1			
	ГОСТ 5781-82															ГОСТ 3262-75			
	ф12	ф10	ф8	ф6	Итого	ф22	ф20	ф18	ф16	ф14	ф12	ф10	ф8	Итого		Труба 25×3,2			
ПДм1	196,0	121,3	1965,2	1864,4	4146,9	52,0	1112,0	796,8	380,8	993,0	499,4		639,0	4873,0	8619,9	54,5		466,5	8674,4

Привязан	Нач. отд.	Шейко		Канализационная насосная станция производительностью 600-2000 м³/ч, N=30-55 м с решетками-дробилками	Стадия: Р; Лист: 7; Листов:
	Н. контр.	Соколовская			
	Гл. спец.	Власенко			
	Рук. гр.	Гаврилова		Плита днища ПДм1 Спецификация. Сухие грунты	Госстрой СССР Союзводоканалпроект Харьковский Водоканалпроект
Инв. №	Инж.	Рукас			
	Инж.	Соколовская			

ТП902-1-179.91-КЖ2

25026-01 10

АЛЬБОМ 5

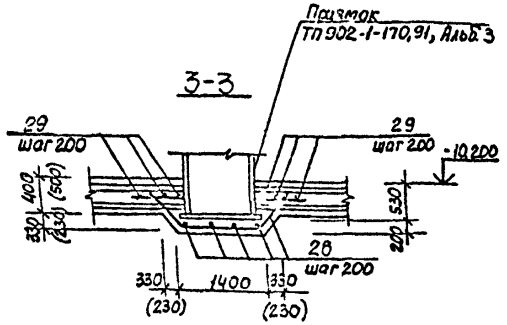

Ведомость деталей

Поз	Эскиз
27	1450 / 250
26	2300 / 250
25	1000 / 100
24	1550 / 100
28	100, 960, 1450, 600, 100, 540, 180

Спецификация ПДм1

/ Начало /

Обозначение	Наименование	Кол	Примечание
	Сборочные единицы		
	Каркасы плоские		
902-1-179.91-КЖ2.И.04	Кр 3	15	
-КЖ2.И.05	Кр 4	11	
	Сетки арматурные		
ГОСТ 23279-85	4С 8АI-200/6АI-200 245×565 25/25	8	
ГОСТ 23279-85	4С 8АI-200/6АI-200 225×595 75/25	8	
ГОСТ 23279-85	4С 8АI-200/6АI-200 225×740 100/25	8	
ГОСТ 23279-85	1С 14А III/8А III 225×1425 25/75	4	
ГОСТ 23279-85	1С 20А-III/8А-III 225×575	2	
ГОСТ 23279-85	1С 20А-III/8А-III 225×615 75/25	2	
ГОСТ 23279-85	1С I/8А-III 225×705 225/25	2	
ГОСТ 23279-85	1С 20А-III/8А III 225×850 50/25	2	
ГОСТ 23279-85	1С 20А-II/6А-II 225×890 50/25	2	
ГОСТ 23279-85	1С 22А-III/8А-III 225×705 225/25	2	
ГОСТ 23279-85	1С 25А-III/8А-III 225×890 50/25	2	

/ Окончание /

Обозначение	Наименование	Кол	Примечание
ГОСТ 23279-85	1С 16А II/8А I 225×575 175/25	2	
ГОСТ 23279-85	1С 16А II/8А I 225×615 75/25	2	
ГОСТ 23279-85	1С 25А II/8А III 225×850 50/25	2	
	Изделия закладные		
	Труба 25×3,2 ГОСТ 3262-75*	45	1,2 кг
902-1-170.91 альб.3	МН-8	1	
	Детали		
28*	Ф28-II ГОСТ 5781-82, ℓ=3570	16	3,0 кг
29	⌶16А-II ГОСТ 5781-82, ℓ=2200	8	3,5 кг
19	⌶10А-II ГОСТ 5781-82, ℓ=1200	8	0,65 кг
20	Ф22А-II ГОСТ 5781-82, ℓ=2200	16	6,5 кг
21	Ф22А-III ГОСТ 5781-82, ℓ=4300	42	11,1 кг
22	Ф22А-III ГОСТ 5781-82, ℓ=4300	100	13,44 кг
24*	Ф12А-III ГОСТ 5781-82, ℓ=1550	34	1,5 кг
25*	ℓ=1100	34	1,0 кг
26*	Ф18А-III, ГОСТ 5781-82, ℓ=2550	34	5,1 кг
27*	ℓ=1700	34	3,4 кг
	Материалы		
	Бетон класса В15, W6, F50	84,3	м³

* Поз. 24...28 - см. ведомость деталей

Раскрой сеток см. лист 9

Ведомость расхода стали на элемент, кг

Марка элемента	Изделия арматурные: Арматура класса A-I ГОСТ 5781-82 ф12	ф10	ф8	ф6	Итого	A-III ГОСТ 5781-82 ф25	ф22	ф20	ф18	ф16	ф14	ф110	ф8	ф12	Итого	Всего	Изделия закладные: Прокат марки Ст3кп ГОСТ 10704-76 Труба 25×3,2	Труба 32×4	Итого	Ст3пс5-1 ГОСТ 19903-74 810-Б-16	Ст3кп3-1 ГОСТ 3262-75* Ел.ст. М16	Итого	Труба 25×3,2	Всего	Общий расход
ПДм1	246,5	181,3	95,5	14,4	437,4	48,8	67,4	165,9	41,6	2,2	33,5	2,4	5,2	63,9	123,0	493,8	931,5	51,2	7,1	58,3	121,3	62,4	72,7	1,6	29,7	54,5	466,5	960,9

Привязан	Нач.отд.	Шейко		ТП 902-1-179.91-КЖ2	
Инв.№	Н.контр.	Сотольская			
	Гл.спец.	Власенко		Канализационная насосная станция производительностью 630 (500-200)л/с №.30-35м с решетками-дробилками	Стадия: Р; Лист: 8; Листов:
	Рук.гр.	Трутасова		Плита днища ПДм1 Спецификация Макрые грунты	Госстрой СССР Союзгипрокоммунстроя Харьковский Водоканалпроект
	Инж.	Рукар			
	Госстрой	Сидоренко			

25026-01 11

Согласовано: Гл. спец. ТО Мосводоканал

Инв.№ подл. | Подпись и дата | Взам.инв.№ 8330-448.85

Альбом 5

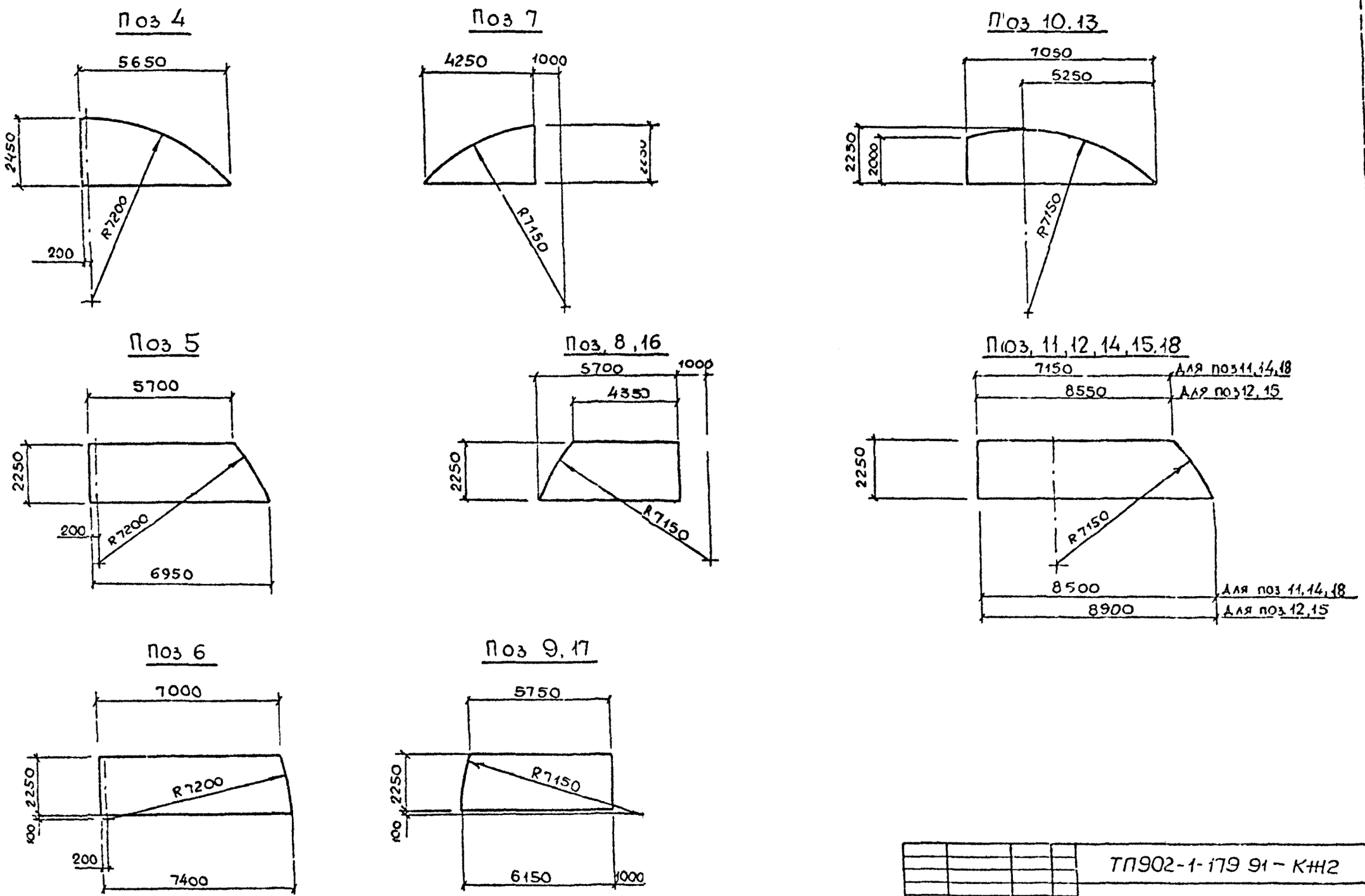

Привязан	Нач отд	Шейко		ТП902-1-179 91 – КЖ2	
	Н контр	Сокольская			
	Гл спец	Власенко		Канализационная насосная станция производительностью 600 2000 м³/ч Н = 30-55 м с решетками-дробилками	Стадия: Р; Лист: 9; Листов:
	Рук гр	Тахтамышева		Плита днища ПДМ1 Раскрой сеток	Госстрой СССР СВКП Харьковский Водоканалпроект
Инв №	Инж	Рукас			

25026 01 12 Копир Майстренко Формат А2

Согласовано
Гл спец ТО
Инв № подл | Подпись и дата | Взам инв №

Альбом 5

Схема расположения стен подземной части

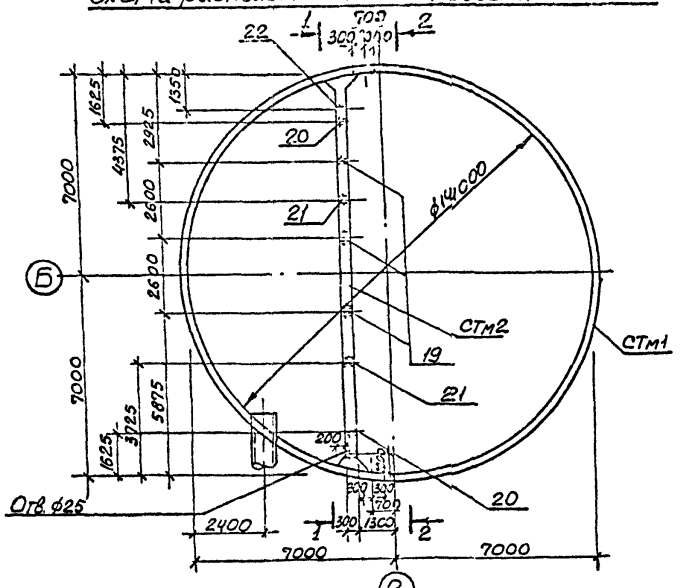

1-1

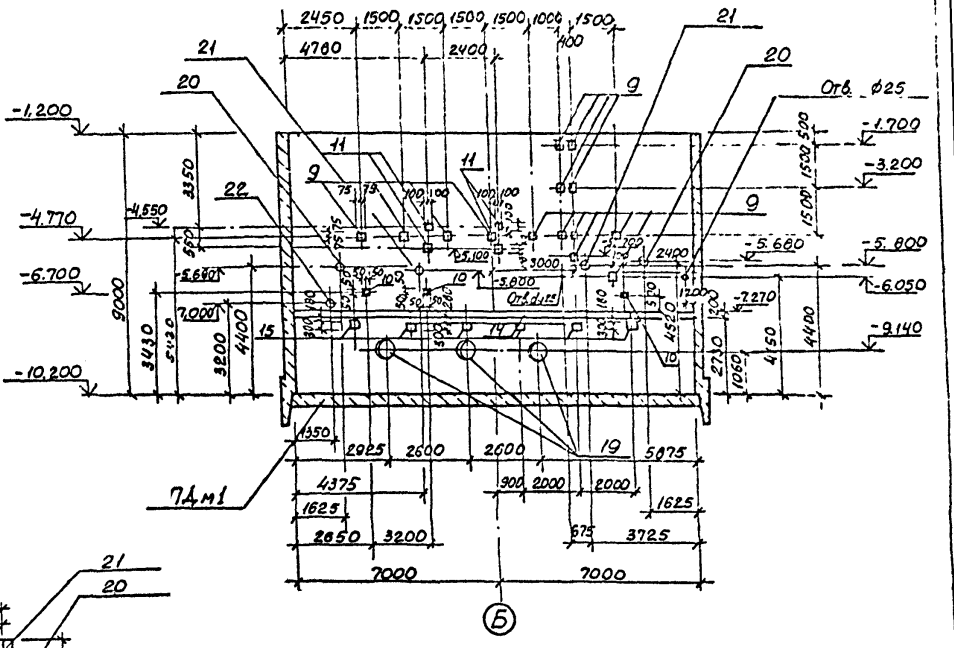

2-2

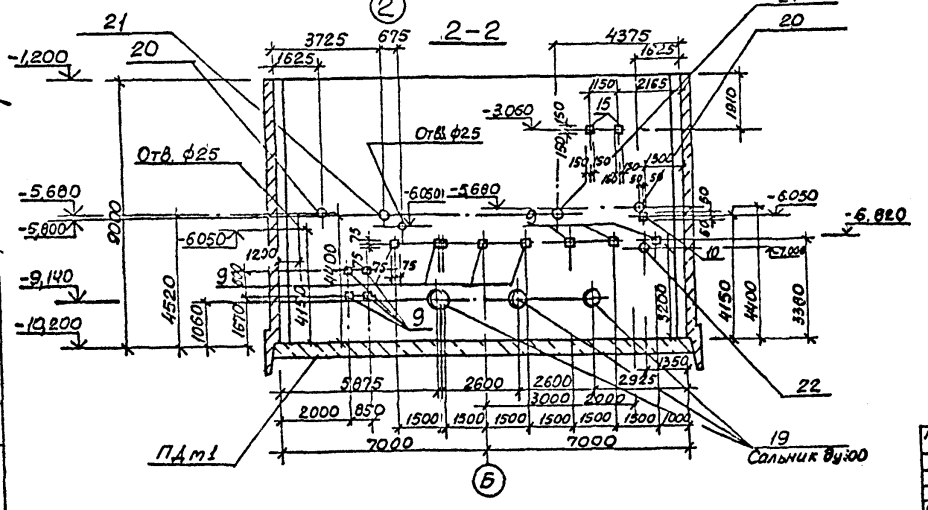

1. Закладные изделия (зачерненные) приварить к арматуре перегородки.

Согласовано							
Инв. № подл.	Подпись и дата	Взам. инв. №	Гл. спец. ТО	Ухаров			
			Отдел ЭА	Борисов			
			Отдел ВНК	Ковалев			

					ТП902-1-179 91-КЖ2		
Привязан	Нач. отд.	Шейко		Канализационная насосная станция производительностью 600-2000 м³/ч, Н=20-55 м с решетками-вробилками	Стадия	Лист	Листов
	Н. контр.	Сокольская			Р	10	
	Гл. спец.	Власенко					
	Рук. гр.	Тахтомышев		Схема расположения стен подземной части	Госстрой СССР ГВНП Харьковский Водоканалпроект		
Инв. №	Инж.	Третьякова					

25026-01 13

Формат А2

Альбом 5

Развертка наружной стены

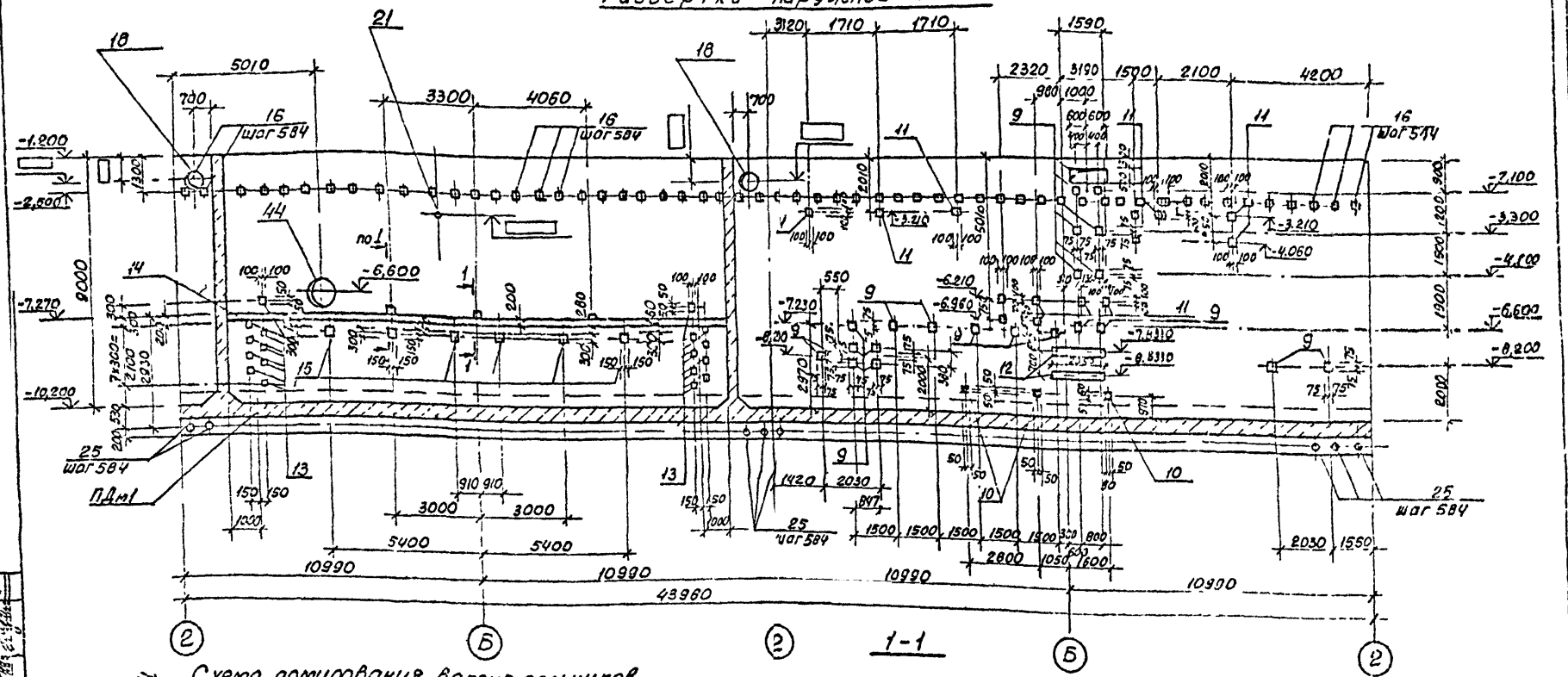

Схема армирования вокруг сальников

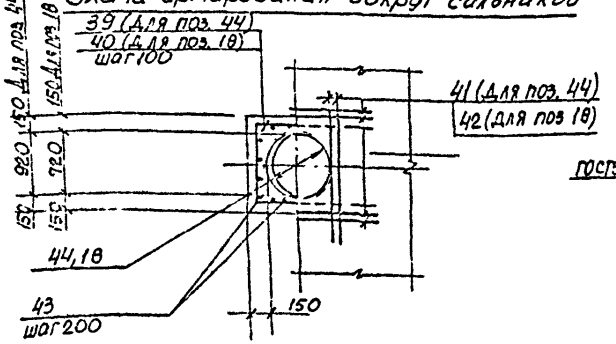

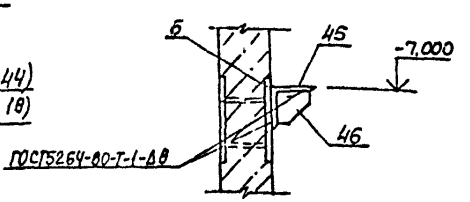

1. Затемненные закладные изделия приварить к арматуре стены.

Привязан			ТП902-1-179 91-КН2	
Инв. №	Нач. отд. Шейко; Н. контр. Шоссенко; Гл. спец. Шоссенко; Рук. гр. Третьякова		Стена СТМ1 Общий вид	Р 11

25026 01 14

Альбом 5

СТм1

Схема армирования

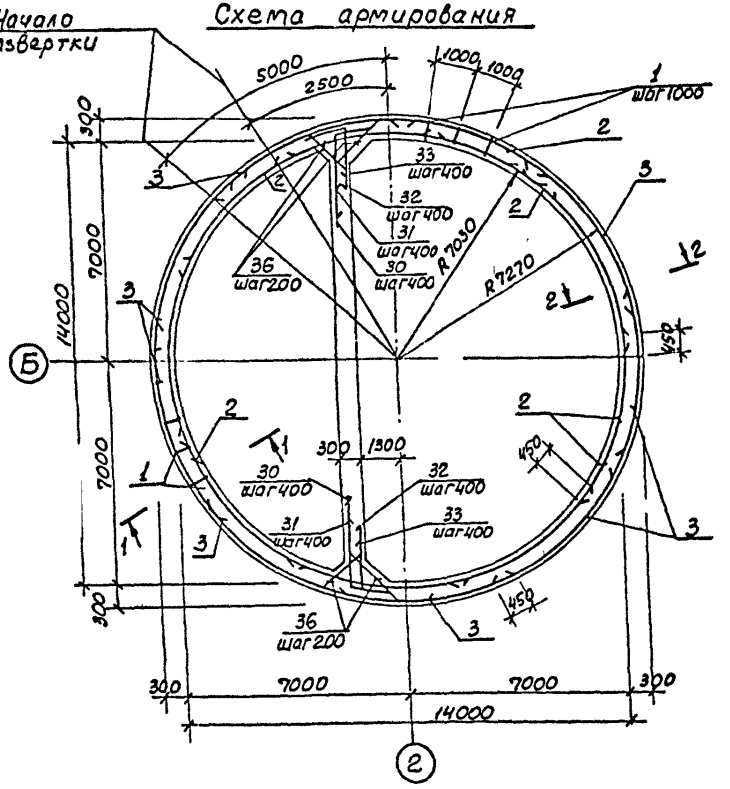

1-1, 2-2

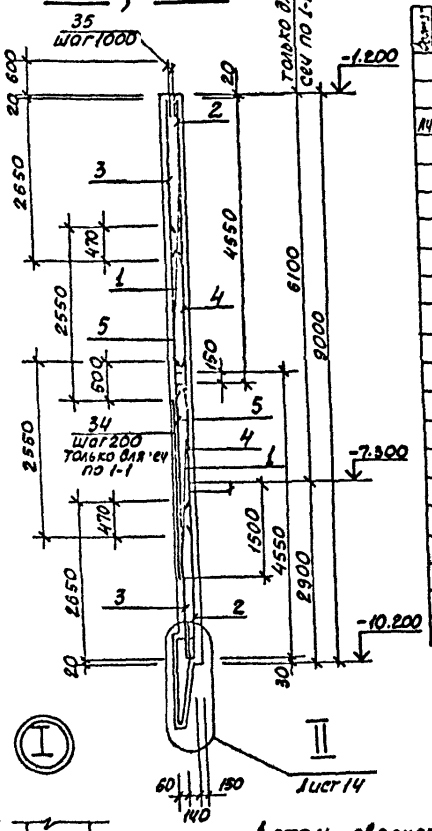

Спецификация СТм1, СТм2 (начало)

Формат	Зона	Поз.	Обозначение	Наименование	Кол. исп. СТм1	Кол. исп. СТм2	Примечание
				Сборочные единицы			
А4		1	902-1-179.91-КЖ2 И 04	Каркас плоский Кр5	92	86	
				Сетки арматурные			
		2	ГОСТ 23279-85	2С $\frac{12А-III}{12А-III}$ 265×545	20		
		3	ГОСТ 23279-85	2С $\frac{12А-III}{12А-III}$ 265×565	16		
		4	ГОСТ 23279-85	2С $\frac{12А-III}{12А-III}$ 255×565	20		
		5	ГОСТ 23279-85	2С $\frac{12А-III}{12А-III}$ 255×555	16		
		6	ГОСТ 23279-85	2С $\frac{12А-III}{10А-III}$ 265×575 $\frac{75}{25}$		6	
		7	ГОСТ 23279-85	4С $\frac{8А-III-200}{8А-III-200}$ 305×365		10	
		8	ГОСТ 23279-85	2С $\frac{16А-III}{8А-III}$ 305×575 $\frac{75}{25}$		5	

Схема расположения выпусков

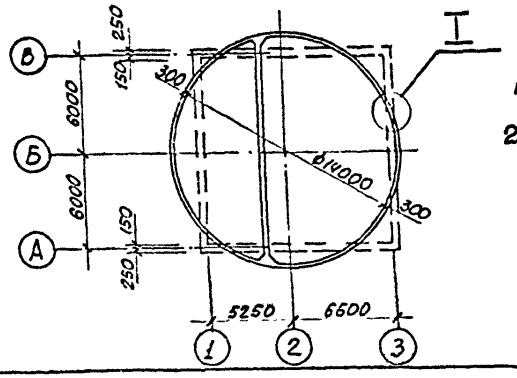

Деталь сварного стыка поз.1

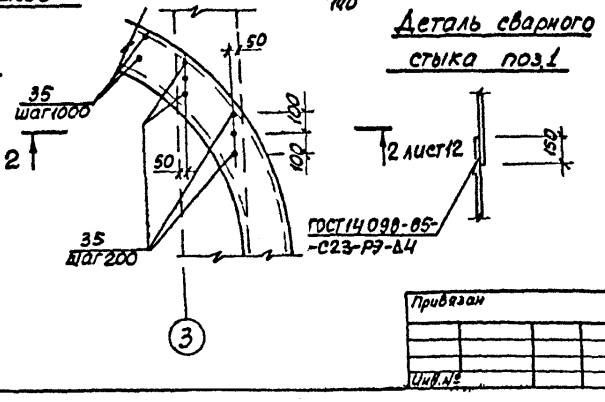

Защитный слой бетона для рабочей арматуры -30мм.

				ТП902-1-179.91 -КЖ2		
Привязан	Нач. отд.	Шейко		Канализационная насосная станция производительностью 600-2000 м³/ч, N=50-55 м с решетками-дробилками	Стадия	Лист	Листов
	Н. контр.	Сокольская			Р	12	
	Гл. спец.	Злосенко					
	Рук. гр.	Тахтамышева		Стена СТм1 Схема армирования (начало)	Госстрой СССР Союзводоканалпроект Харьковская водоканалпроект		
Инв. №	Инж. I к.	Сокольская					
	Инж.	Каюков					

25026-01 15

Согласовано
Гл. спец. то
Взам. инв.
Инв. № подл.
Подпись и дата

Альбом 5

Развертка наружных сеток по R 7270

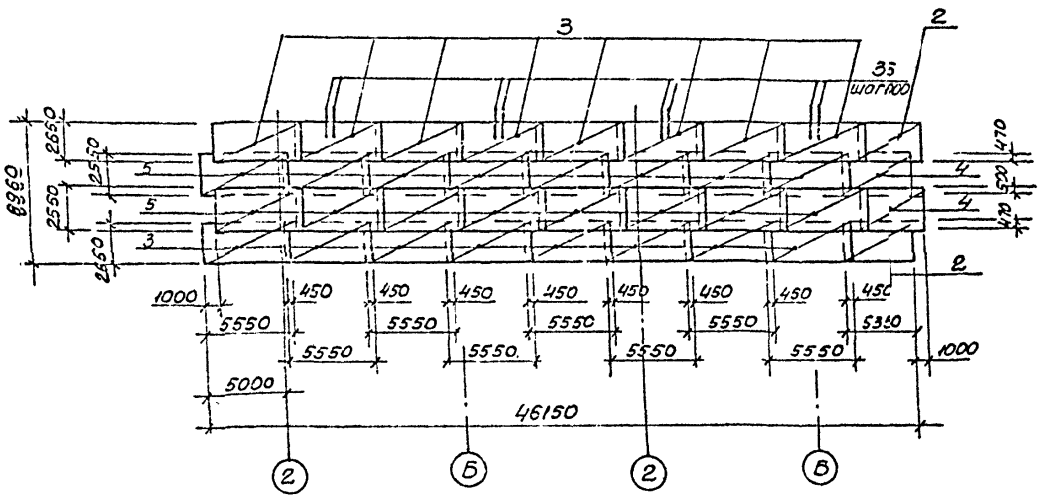

Развертка внутренних сеток по R 7030

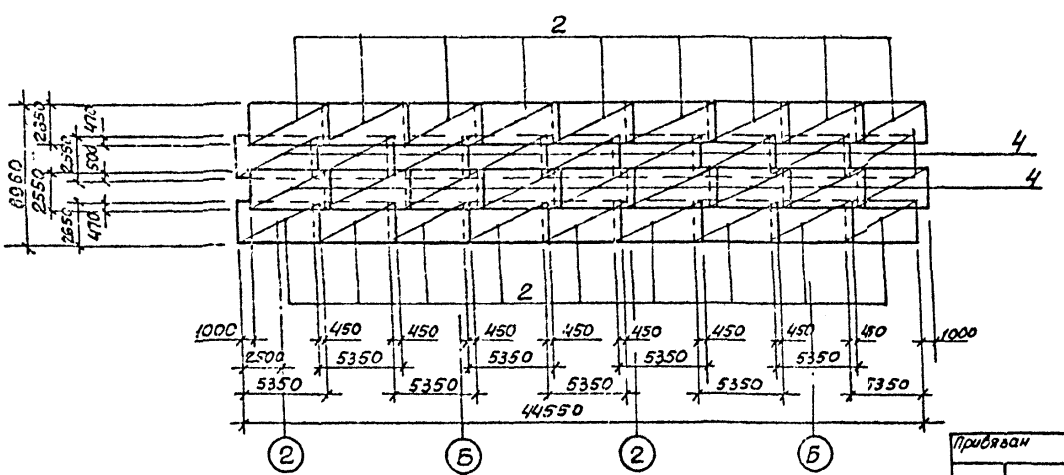

Спецификация СТм1, СТм2 (продолжение)

Зона	Поз.	Обозначение	Наименование	Кол. на 1 изделие СТм1	Кол. на 1 изделие СТм2	Примечание
			Сборочные единицы			
			Изделия закладные			
	9	1.400-15. вып. 1	МН 111-5	22	38	
	10	1.400-15. вып. 1	МН 105-5	3	4	
	11	1.400-15. вып. 1	МН 110-3	15	4	
	12	1.400-15. вып. 1	МН 128-5	4,1		м
	13	1.400-15. вып. 1	МН 108-3	18		
	14	1.400-15 вып. 1	МН 130-6	10,73	14,4	м
	15	1.400-15. вып. 1	МН 126-3	6	8	
	16	1.400-15 вып. 1	МН 203-4	76		
АН	17	ТП902-1-179.91-КН2 Н 05	МН1	45,8		м
	25	1.400-15 вып. 1	МН 803	76		
			Сальники			
	44	5.900-2	Ду600, ℓ=300	2		
	18	5.900-2	Ду600, ℓ=200	2		
	19	5.900-2	Ду600, ℓ=300		3	
	20	5.900-2	Ду160, ℓ=300		2	
	21	5.900-2	Ду80, ℓ=300	1	2	
	22	5.900-2	Ду50, ℓ=300		1	
	45		уго 250×16 ГОСТ 8509-86 лок 09Г2С-12 ГОСТ 13[illegible]-73, ℓ=250	3	15,4	
	46		прол 8×200 ГОСТ 103-76 са СТ3 кп3-1 ГОСТ 535-[illegible], ℓ=200	6	25	

1. Сетки в месте установки сальников вырезать по месту и приварить к корпусу сальников.
2. Детали установки сальников смотри листы 10, 11.

Согласовано					
Гл. спец. ТО	Лунгович				
Инв. № подл.	Подпись и дата	Взам. инв. №			

Привязан	Нач. отд.	Шейко		ТП902-1-179.91 – КН2	
	Н. контр.	[illegible]		Канализационная насосная станция производительностью 600-2000 м³/ч, Н=30,55 м с решетками-[illegible]	Стр. 9 / Лист / Листов: Р / 13
	Гл. спец.	[illegible]			
	Рук. гр.	Тахтамышев		Стена СТм1 Схема армирования (окончание)	Госстрой СССР Союзгипроводоканал Водоканалпроект
Инв. №	Инж.	Каюков			

25026 01 16

Формат А2

Альбом 5

СТм2
Схема армирования

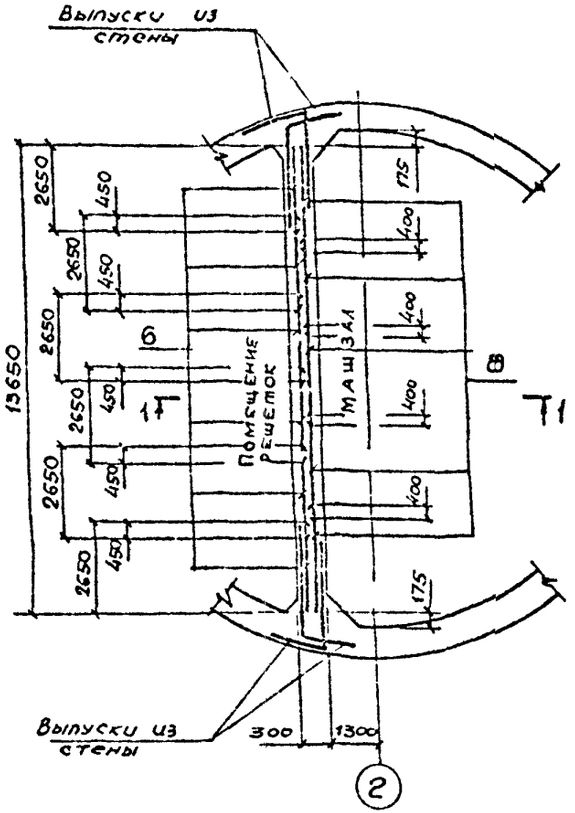

Раскладка сеток

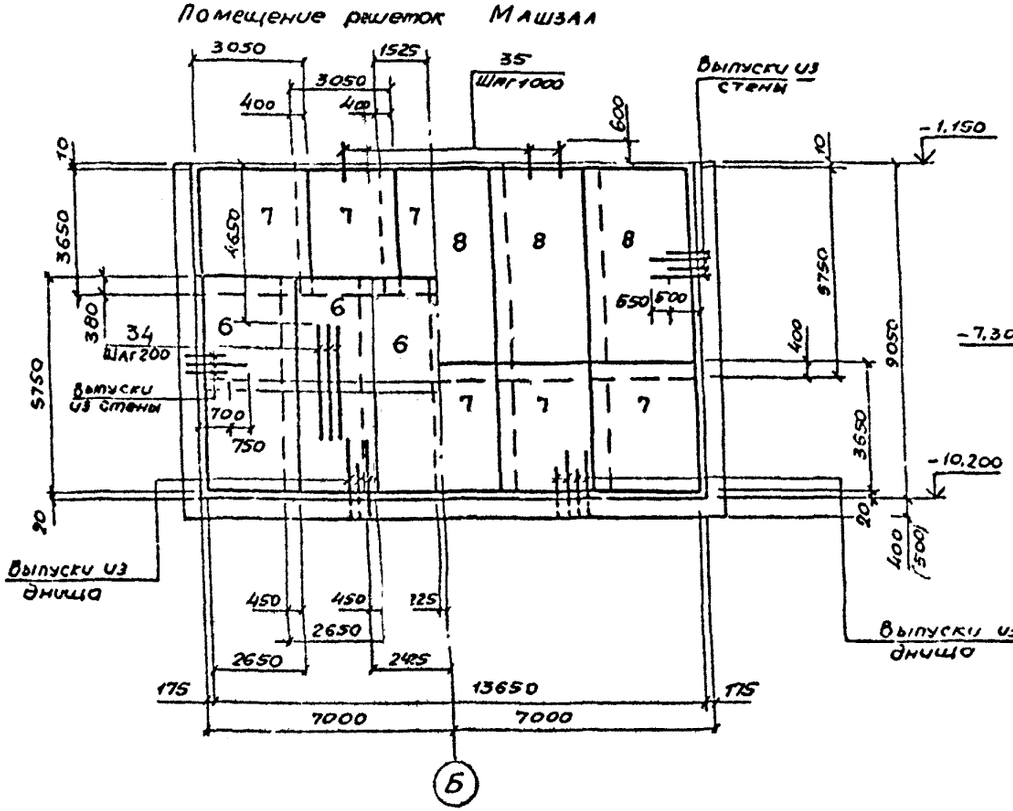

1-1

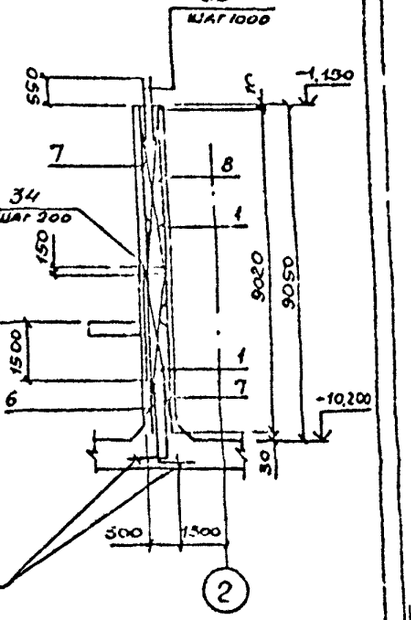

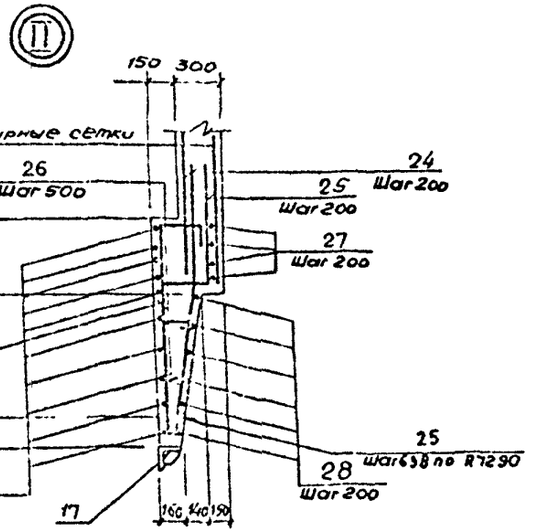

2-2
Лист 12

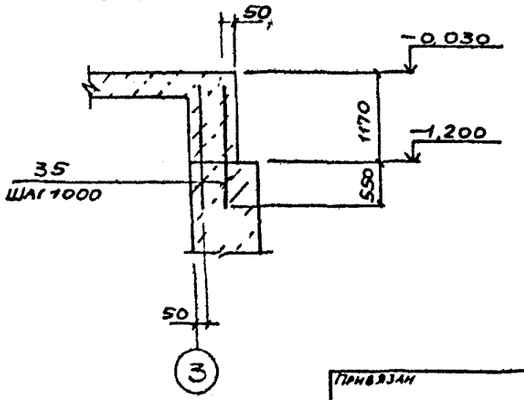

1. Защитный слой бетона для рабочей арматуры – 30 мм
2. Отдельные стержни, поз 34, устанавливаемые со стороны помещения решеток, привязать к сеткам

Нач. отд.	Шейко						
Н. контр.	Сокольская						
Гл. спец.	Власенко						
Рук. гр.	Татаринцев						
Инж. ТК	Соколовский						
Инж.	Конков						

Привязан

Инв. № подл. | Подпись и дата | Взам. инв. №

ТП 902-1-179.91 – КНВ2

Канализационная насосная станция (полузаглубленная) 600 2000 в 3 ч. Н = 30–55 м. С решетками – дробилками

Стадия	Лист	Листов
Р	14	

Стена СТм2. Схема армирования

Госстрой СССР. СВКП Харьковский Водоканалпроект

25026-61 17 Копир. Агафонченко Формат А2

Альбом 5

Спецификация СТм1, СТм2 (окончание)

Сэлт.	Поз	Обозначение	Наименование	Кол. изд.		Примечание
			Детали			
БЧ	23*		⌀16А-III ГОСТ5781-82, ℓ=2100	233		3,32кг
БЧ	24*		ℓ=1550	226		2,61кг
БЧ	25*		ℓ=1250	221		2,0кг
БЧ	26*		ℓ=47200	9		74,6кг
БЧ	27*		ℓ=44750	4		70,7кг
БЧ	28*		ℓср=46400	7		70,4кг
БЧ	29*		⌀6А-I ГОСТ5781-82, ℓср=330	90		0,07кг
БЧ	30*		⌀16А-II ГОСТ5781-82, ℓ=3250	52		5,13кг
БЧ	31		ℓ=2500	52		3,95кг
БЧ	32		⌀12А-III ГОСТ5781-82 ℓ=2620	52		2,34кг
БЧ	33		ℓ=2080	52		1,85кг
БЧ	34		⌀12А-III ГОСТ5781-82, ℓ=3000	115	70	6,0кг
БЧ	35		⌀12А-III ГОСТ5781-82, ℓ=1100	135		1,0кг
БЧ	36		⌀10А-I ГОСТ5781-82, ℓ=1080	192		0,67кг
БЧ	37		⌀16А-III ГОСТ5781-82, ℓ=2000	8		3,2 кг
БЧ	38		ℓ=1800	16		2,9кг
			Материалы			
			Бетон класса В15, W6, F□	135,1	38,9	

Поз. 23...28, 30...33, 36, 39, 40 – см. ведомость деталей

Марка	СТм1	СТм2

Ведомость деталей

Поз.	Эскиз
23	350 | 1450 (100)
24	550 — 1000 (100)
25	350 | 900
26	Д 14040 (250)
27	Д 14060 (250)
28	ГОСТ 14098-85 С23-А-Д 14330-14610 (150)
30	1500 | 1750
31	1500 | 1000
32	1290 | 1330
33	1290 | 790
36	950

Ведомость расхода стали на элемент, кг

Марка элемента	Изделия арматурные											Всего	Изделия закладные									
	Арматура класса А-I				Арматура класса А-III								Арматура класса А-III				Прокат марки Ст3кп3-1, ГОСТ 2590-88					
	ГОСТ 5781-82				ГОСТ 5781-82								ГОСТ 5781-82									
	⌀10	⌀6		Итого	⌀10	⌀16	⌀12	⌀10	⌀8		Итого		⌀12	⌀8		Итого	КВ I/S	КВ II/S		Итого		
СТм1	521,0	6,3		527,3	690	3812,0	1149,3				4771,6	7098,9	148,4	17,7		166,1	22,8			22,8		
СТм2	140,0			140,0	420	799,0	180,9	650,7	306,6		4111,8	4251,8	42,6	10,0		60,6	15,6	2,12		17,7		

Продолжение ведомости

Изделия закладные																			Общий
Прокат марки																		Всего	
Ст3пс 5-1 ГОСТ 19903-74				Д ГОСТ 10705-80 ГОСТ 10704-76								Ст3кп3-1 ГОСТ 3262-75							
⌀10	δ8	δ6	Итого	ТР 920×9	ТР 720×8	ТР 530×7	ТР 273×6		Итого	ТР 125×4,5	ТР 108×4,5	ТР 40×4			Итого				
1021	315,8	77,6	1502,7	54,0		169,8			223,8	6,0		17,5			23,5	1938,9	18945,8		
1,9	243,9	58,4	306,2			183,8	12,6		196,4	12,0	2,4				14,4	595,3	4047,1		

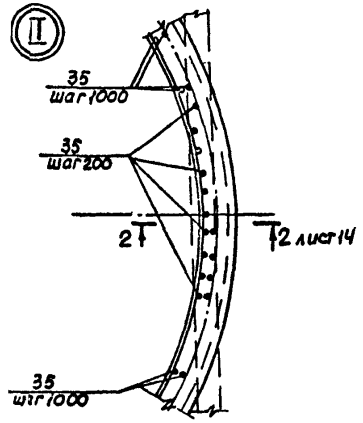

ТП 902-1-179.91-КЖ2

Привязан		Нач. отд.	Шедько		Канализационная насосная станция подачей 2,1 тыс. м³/сут в 600-1200 мм Н=6,5-65 м с решетками-дробилками	Стадия	Лист	Листов
		Н. контр.	Сасьянский			Р	15	
		Гл. спец.	Власенко		Стены СТм1, СТм2. Спецификация	Госстрой СССР СПКТХарьковский Водоканалпроект		
		Рук. гр.	Пилипенко					
Инв. №		Инж. Т. к.	Сасьянская					
		Инж.	Коцюба					

23026-01 18

Формат А2

Альбом 5

Схема расположения опорных блоков и форшахты

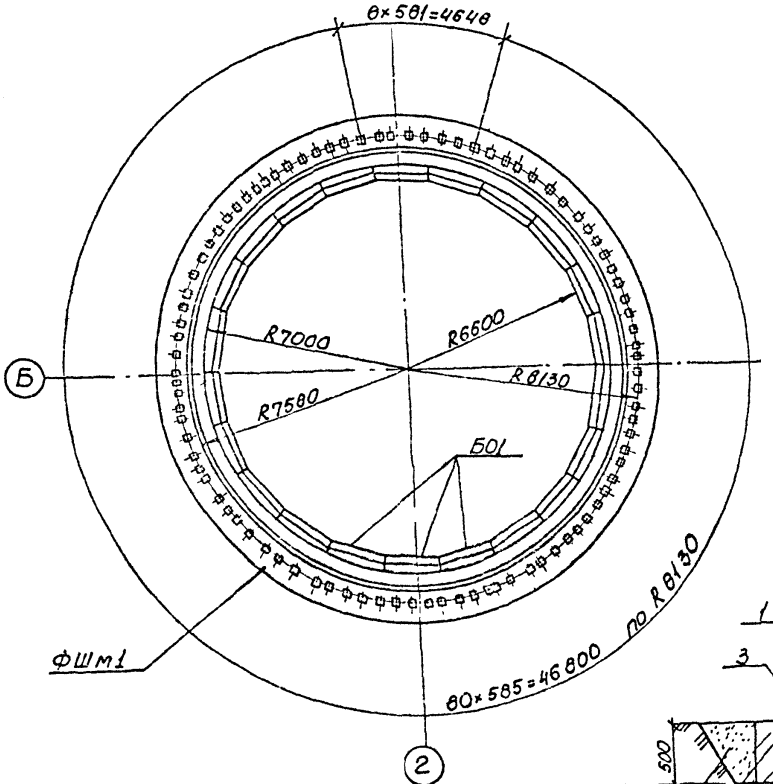

Деталь фиксации колодца до опускания

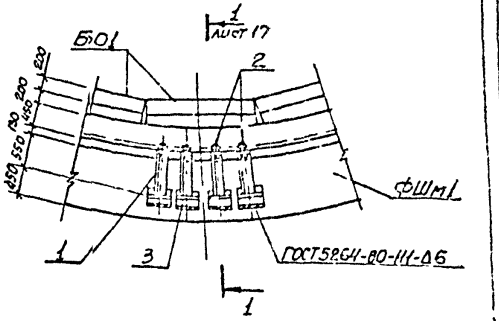

Деталь фиксации колодца после опускания

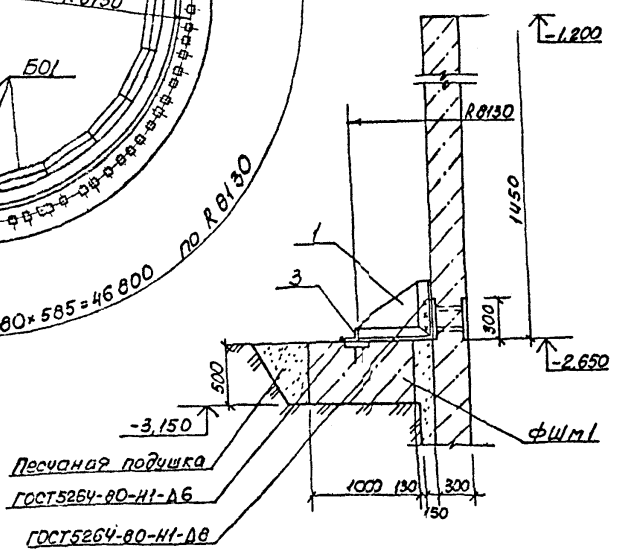

Спецификация к схеме расположения опорных блоков и форшахты

Марка, поз.	Обозначение	Наименование	Кол	Масса ед.кг	Примечание
ФШм1	лист 17	Форшахты ФШм1	1		
Б01	902-1-179.91-КНВ.И.01	Опорный блок Б01	22	6,00	
		Соединительные изделия			
1	902-1-179.91-КНВ.И.07	МС1	88	16,0	
2	ГОСТ 7798-70	Болт М24×250 с гайкой и шайбой	88	0,65	
3		Уголок 63×63×5 ГОСТ 8509-86 ст3кп5-1 ГОСТ 535-88			
		ℓ = 150	88	0,72	

				ТП 902-1-179.91-КНВ		
Привязан					Стадия	Лист	Листов
	Нач.отд.	Шейка		Канализационная насосная станция производительностью 20-2000 м³/ч, H=20-65 м с решетками - дробилками	Р	16	
	Н.контр.	Скальский					
	Гл.спец.	Бессенко					
	Рук.пр.	Тихомирова		Схема расположения опорных блоков и форшахты ФШм1	Госстрой СССР Союзводоканалпроект Водоканал 1985 г.		
Инв.№	Инж.	Ильмовер					

Согласовано
Гл.инж.ТО Минэнерго СССР

Инв.№ подл. | Подп. и дата | Взам.инв.№

Альбом 5

Схема армирования форшахты ФШм1

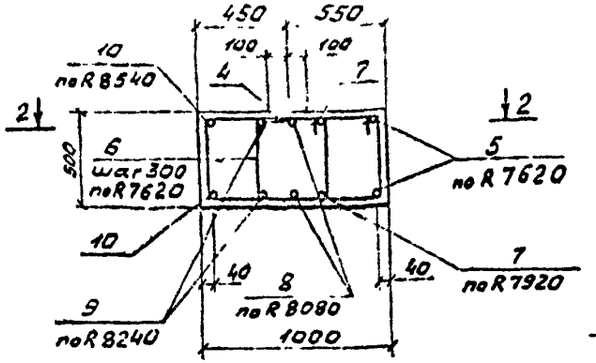

1 - 1. Лист 16

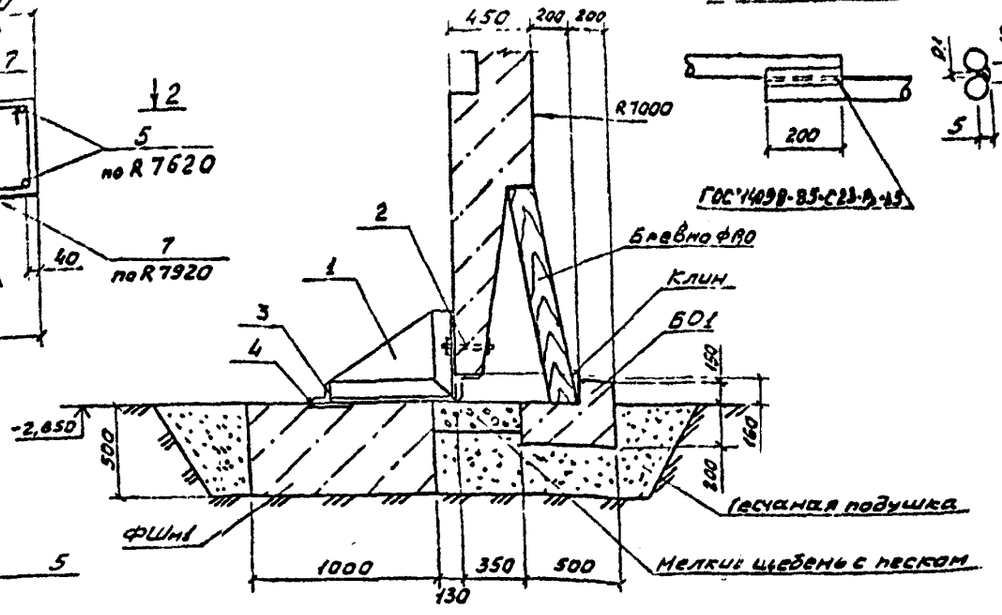

Деталь стыка арматуры позиции 5…10

2 - 2

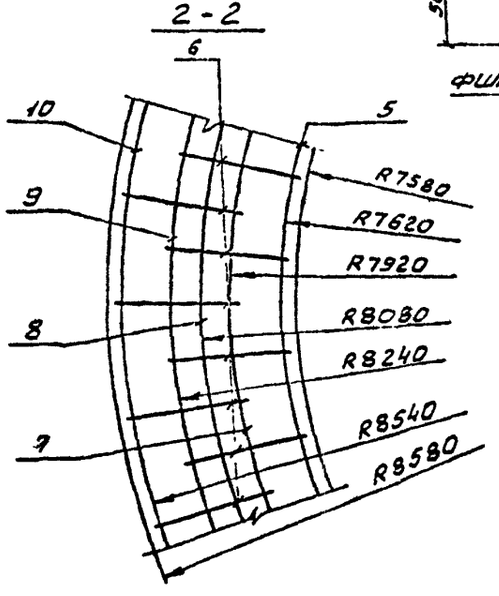

Ведомость деталей

Поз	Эскиз
6	725; 450; 650; 525
5	200; Д 15240
7	200; Д 15840

Поз	Эскиз
8	200; Д 16160
9	200; Д 16480
10	200; Д 17080

Спецификация форшахты ФШм1

Формат	Поз.	Кол.	Обозначение	Наименование	Кол.	Примечание
						Масса, кг
				Сборочные единицы		
А4		4	1.400-15 Вып 1	Изделие закладное МН113-4	16	
				Детали		
Б4	5*			ф20 А-III ГОСТ 5781-82, ℓ=48650	2	120,2
Б4	6			ф8 А-I ГОСТ 5781-82, ℓ=2350	336	0,93
Б4	7*			ф20 А-III ГОСТ 5781-82, ℓ=30540	2	124,8
Б4	8*			ℓ=51540	2	127,3
Б4	9*			ℓ=52550	2	129,8
Б4	10*			ℓ=54430	2	134,4
				Материалы		
				Бетон класса В15, W4, F100	25,3	м³

* Поз. 5, 7…10 см. Ведомость деталей

Защитный слой бетона для рабочей арматуры - 35 мм

Ведомость расхода стали на один элемент, кг

Марка элемента	Изделия арматурные							Изделия закладные							Всего	Масса сборных железобетонных элементов
	Арматура класса						Всего	Арматура класса				Прокат марки				
	A-I			A-III				A-III				СТ3 кп3-1				
	ГОСТ 5781-80							ГОСТ 5781-82				ГОСТ 82-70				
	ф8		Итого	ф20		Итого		ф8		Итого		Б6	Б8	Итого		
ФШм1	312,5		312,5	1273,1		1273,1	1585,6	26,4		26,4		92,4	26,4	118,8	145,2	730,8

Согласовано: Гл. спец. ТО Жучковский; Гл. спец. Ватагина

Инв. № подл. | Подпись и дата | Взам. инв. №

Инв. №

Нач. отд.	Шейло	
Н. контр.	Сокольская	
Гл. спец.	Власенко	
Рук. гр.	Тахтаньшова	
Инженер	Щучинова	

ТП 902-1-179.91-КНВ2

Канализационная насосная станция производительностью 100-2000 м³/ч Н30-55 м с решетками-дробилками

Стадия	Лист	Листов
Р	17	

Схема армирования форшахты ФШм1

Госстрой СССР Союзводоканалмонтажпроект Харьковский Водоканалпроект

25026-01 20

Альбом 5

Схема расположения воротника ВРм1

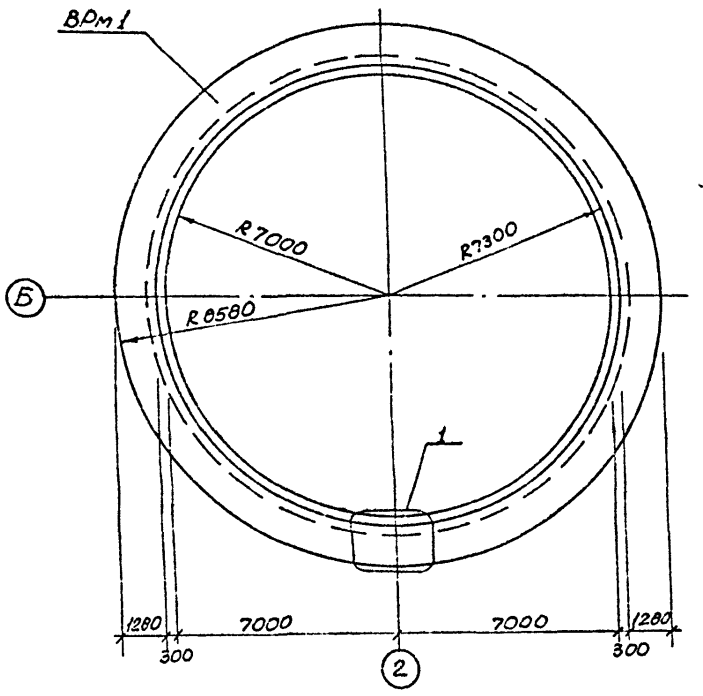

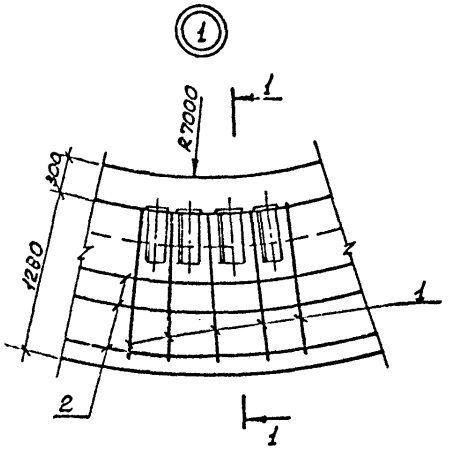

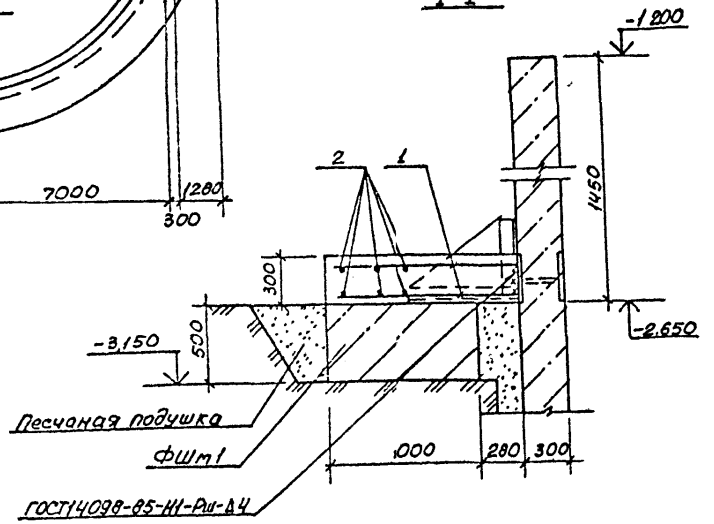

Спецификация ВРм1

Формат	Зона	Поз	Обозначение	Наименование	Кол.	Примечание
				Детали		
Б4		1*		ф20А-III ГОСТ5781-82		
				l=1460	456	3,6кг
Б4		2		ф6А-I ГОСТ5781-82		
				l, м	340	0,22кг
				Материалы		
				Бетон класса В15		
				W4, F50	19,1	м³

* Поз. 1'-см. ведомость деталей

Ведомость расхода стали на элемент, кг

Марка элемента	Изделия арматурные									Общий расход
	Арматура класса									
	А-I				А-III					
	ГОСТ 5781-82									
	ф6			Итого	ф20				Итого	
ВРм1	74,8			74,8	1638,0				1638,0	1713,7

Ведомость деталей

Поз	Эскиз
1	1260 | 200

Согласовано

Инв. № подл. | Подп. и дата | Взам. инв. №

Привязан	Нач. отд.	Шейкер		
	Н.контр.	Чебыкова		
	Гл. спец.	Власенко		
	Рук. гр.	Тахтамышев		
Инв. №	Инжен.	Шильмовская		

ТП902-1-179 91-К Н2

Канализационная насосная станция производительностью 600-2000 м3/ч, 1 ЗЭ 55 м с решетками-дробилками

Схема расположения воротника ВРм1

Стадия	Лист	Листов
Р	18	

Госстрой СССР Союзводоканалпроект Харьковский Водоканалпроект

25026-01 21

Ведомость рабочих чертежей основного комплекта марки КМ2

Лист	Наименование	Примечание
1	Общие данные (начало)	
2	Общие данные (продолжение)	
3	Общие данные (окончание)	
4	Схема расположения металлических площадок на отм -7,200; -6,500 (начало)	
5	Схема расположения металлических площадок на отм -7,200 и -6,500 (продолжение)	
6	Схема расположения металлических площадок на отм -7,200 и -6,500 (продолжение)	
7	Схема расположения металлических площадок на отм. -7,200 и -6,500 (продолжение)	
8	Схема расположения металлических площадок на отм -7,200 и -6,500 (продолжение)	
9	Схема расположения металлических площадок на отм. -7,200 и -6,500 (окончание)	
10	Схема расположения металлических лестниц и площадок на отм -3,150; -4,200; -6,000 (начало)	
11	Схема расположения металлических лестниц и площадок на отм -3,040; -4,200; -6,000 (продолжение)	
12	Схема расположения металлических лестниц и площадок на отм. -3,000; -4,200; -6,000 (продолжение)	
13	Схема расположения металлических лестниц и площадок на отм -3,000; -4,200; -6,000 (продолжение)	
14	Схема расположения металлических лестниц и площадок на отм -3,300; -4,200; -6,000 (окончание)	
15	Схема расположения сметной площадки П1.	
16	Схема расположения металлических щитов	

Ведомость ссылочных и прилагаемых документов.

Обозначение	Наименование	Примечание
	Ссылочные документы	
1.450 3-6. вып.1	Лестницы, площадки, стремянки и ограждения стальные производственных зданий промышленных предприятий	

Техническая спецификация металла (начало).

Вид профиля и ГОСТ, ТУ	Марка металла и ГОСТ	Обозначение и размер профиля, мм	№ п.п.	Код: Марки металла	Код: Вида прокатки	Код: Размера профиля	Количество, шт	Длина, мм	Масса металла по элементам конструкций, т: Контрольная сетка	Площадки	Ограждения	Опоры под трубы	Общая масса, т	Площадь поверхности, м²	Масса потребности в металле по кварталам, т: I	II	III	IV	Значится в ц
									Код элементов конструкций: 926242	526243	526244	526395							
1	2	3	4	5	6	7	8	9	10	11	12	13	14	15	16	17	18	19	20	21	22	23	24
Двутавр ГОСТ 26020-83	С255 ГОСТ 27772-88	Двутавр 20К1 ГОСТ 26020-83 С255 ГОСТ 27772-88	1	11460	2457	24578						0,32					0,32	12,2					
	Итого		2									0,32					0,32						
Всего профиля			3									0,32					0,32						

1. Разработку чертежей металлоконструкций производить согласно СНиП II-23-81 „Стальные конструкции. Нормы проектирования."
2. Соединения стальных элементов предусматривается ручной электродуговой сваркой.
3. Все сварные швы выполняются электродами типа Э42 и Э42А по ГОСТ 9467-75.
4. Все металлоконструкции красить эмалью ПФ-115 ГОСТ 6465-76 в 2 слоя поверх одного слою грунтовки ГФ-021 ГОСТ 25129-82 по предварительно очищенной от ржавчины поверхности.

Типовой проект разработан в соответствии с действующими нормами и правилами.

Главный инженер проекта /Ялюк/

Привязан

Инв. № подл. | Подпись и дата | Взам. инв. №

ТП 902-1-179.91-КМ2

Изм.	Кол.уч.	Лист	№ док.	Подпись	Дата
Нач.отд.	Ялюк				
Н.контр.	Потапская				
Гл.спец.	Власенко				
Рук.гр.	Татьянин				
Разраб.	Третьякова				

Крупнопанельный одноэтажный склад стали и труб с размерами в плане 600×2000 м и 30×55 м, с решетчатыми ригелями пролетом 18 м

Стадия	Лист	Листов
Р	1	16

Общие данные (начало)

Госстрой СССР Союзгрузпромстройпроект Ленинградское отделение

Альбом 5

Техническая спецификация металла (продолжение)

Вид профиля и ГОСТ, ТУ	Марка металла и ГОСТ	Обозначение и размер профиля, мм	№ поз.	Код: марки металла	Код: вида профиля	Код: размера профиля	Количество, шт.	Длина, мм	Масса металла по элементам конструкций, т: Настил стен и кровли	Прогоны	Ограждения	Своды (оболочки)	Итого	Масса металла по ГОСТ, т	Масса металла по чертежам, т	Масса потребности в металле по кварталам, т: I	II	III	IV	Примечание
									Код элементов конструкций: 526242	526243	526244	526395								
1	2	3	4	5	6	7	8	9	10	11	12	13	14	15	16	17	18	19	20	21	22	23	24
Швеллер ГОСТ 8240-89	С255 ГОСТ 27772-88	Швеллер 16 ГОСТ 8240-89 С255 ГОСТ 27772-88	4	14460	26408	26483				1,47							1,47	59,5					
	С255, С245 ГОСТ 27772-88	Швеллер 14 ГОСТ 8240-89 С255 ГОСТ 27772-88	5	11240	26404	26466				0,02							0,02	0,8					
		Швеллер 12 ГОСТ 8240-89 С255 ГОСТ 27772-88	6	11240	26404	26452				0,05							0,05	2,2					
		Швеллер 10 ГОСТ 8240-89 С245 ГОСТ 27772-88	7	11240	26404	26449				0,04							0,04	1,8					
	Итого		8							1,58							1,58						
Всего профиля			9							1,58							1,58						
Сталь прокатная угловая равнополочная ГОСТ 8509-86	С255 ГОСТ 27772-88	Уголок 100×100×8 ГОСТ 8509-86 С255 ГОСТ 27772-88	10	14460	21209					0,02							0,02	0,6					
		Уголок 100×100×8 ГОСТ 8509-86 С255 ГОСТ 27772-88	11	14460	21209					0,39							0,39	10,5					
		Уголок 100×100×7 ГОСТ 8509-86 С255 ГОСТ 27772-88	12	14460	21209					0,07		0,02					0,09	3,0					
	С255 ГОСТ 27772-88	Уголок 60×60×5 ГОСТ 8509-86 С255 ГОСТ 27772-88	13	12300	21209					0,01							0,01	0,4					
	С235 ГОСТ 27772-88	Уголок 75×75×5 ГОСТ 8509-86 С235 ГОСТ 27772-88	14	11240	21209					0,36							0,36	0,2					
		Уголок 63×63×5 ГОСТ 8509-86 С235 ГОСТ 27772-88	15	11240	21209					0,08							0,08	4,2					
		Уголок 50×50×5 ГОСТ 8509-86 С235 ГОСТ 27772-88	16	11240	21209					0,25							0,25	13,0					
	Итого		17							1,18		0,02					1,20						
Всего профиля			18							1,18		0,02					1,20						
Сталь прокатная угловая неравнополочная ГОСТ 8510-86	С245 ГОСТ 27772-88	Уголок 125×80×8 ГОСТ 8510-86 С245 ГОСТ 27772-88	19	12300	21441					0,01							0,01	0,3					
	Итого		20							0,01							0,01						
Всего профиля			21							0,01							0,01						
Полоса стальная горячекатаная ГОСТ 103-76, 82-70	С255 ГОСТ 27772-88	Полоса 20×300 ГОСТ 82-70 С255 ГОСТ 27772-88	22	14460	7110							0,06					0,06	0,8					

Согласовано

Инв. № подл. | Подпись и дата | Взам. инв. №

Привязан

Инв. №

ТП 902.1-179.91-КМ2

Нач. отд. Шевченко
Н. контр. Статейкин
Гл. спец. Власенко
Рук. гр. Гаитанов
Инж. Третьякова

Компоновочная схема сборочной единицы. Сборочные единицы. Общие данные (продолжение)

Стадия Р | Лист 2 | Листов

ГПИ Сельэнергопроект Госкомсельхозпрома РСФСР г. Москва

25026-01 23

Альбом 5

Техническая спецификация металла (окончание).

Вид профиля и ГОСТ, ТУ	Марка металла и ГОСТ	Обозначение и размер профиля, мм	№ пп	Код: Марки металла	Код: Вида профиля	Код: Размера профиля	Количество, шт	Длина, мм	Масса металла по элементам конструкций: Количество одинаковых	Код элементов конструкций 526240	526243	526244	526395	Общая масса, т	Плотность кг/м³	Масса потребности в металле по кварталам, т I	II	III	IV	Экземпляр 84
1	2	3	4	5	6	7	8	9	10	11	12	13	14	15	16	17	18	19	20	21	22	23	24
Полоса стальная горячекатанная ГОСТ 103-76, 82-70	С255 ГОСТ 27772-88	Полоса 10×300 ГОСТ 82-70 С255 ГОСТ 27772-88	23	11460	7110					0,04		0,03		0,07	1,8					
	С235 ГОСТ 27772-88	Полоса 8×200 ГОСТ 82-70 С235 ГОСТ 27772-88	24	11240	7110					0,11				0,11	3,5					
		Полоса 8×150 ГОСТ 82-70 С235 ГОСТ 27772-88	25	11240	7110					0,06				0,06	2,6					
		Полоса 6×150 ГОСТ 82-70 С235 ГОСТ 27772-88	25	11240	7110					0,05				0,05	2,1					
		Полоса 4×150 ГОСТ 103-76 С235 ГОСТ 27772-88	27	11240	7110					0,10				0,10	6,4					
	Итого		28							0,36		0,09		0,45						
Всего профиля			29							0,36		0,09		0,45						
Сталь листовая рифленая ГОСТ 8568-77	С235 ГОСТ 27772-88	Лист РР-Б-4 ГОСТ 8568-77 С235 ГОСТ 27772-88	30	11240	7152					1,85				1,85	88,2					
	Итого		31							1,85				1,85						
Всего профиля			32							1,85				1,85						
Сталь арматурная круглая ГОСТ 5781-82	С235 ГОСТ 27772-88	Ф10А-I ГОСТ 5781-82	33	11240						0,001				0,001						
	Итого		34							0,001				0,001						
Всего профиля			35							0,001				0,001						
Болты ГОСТ 7798-70	С235 ГОСТ 27772-88	Болт М12	36	11240						0,007				0,007						
		Болт М16	37	11240						0,04				0,04						
	Итого		38							0,047				0,047						
Всего профиля			39							0,047				0,047						
Лестницы, площадки, стремянки, ограждения	С235 ГОСТ 27772-88	1.450 3-16. Вып 1	40						0,73	0,07	0,75			1,55						
Всего масса металла			41						0,73	5,418	0,75	0,11		7,008						
В том числе по маркам	С235								0,73	3,088	0,75			4,568						
	С245									0,02				0,02						
	С255									1,99		0,43		2,42						

Согласовано

Инв. № подл. | Подпись и дата | Взам. инв. №

Ведомость металлоконструкций по видам профилей

Наименование конструкций по номенклатуре прейскуранта N 01-09	Позиция по чертежу	№ пп	Код конструкций	Масса конструкций, т: По видам профилей стали: Балки	Швеллеры	Уголки	Листовая сталь	Полосовая сталь	Круглая сталь	Трубы	Угловая сталь	Прочие	Всего	Количество, шт.	Серия, типовые конструкции
1	2	3	4	5	6	7	8	9	10	11	12	13	14	15	16	17	18
Площадки	1		526243		1,50	1,19		0,001	1,787			0,47		0,07	5,098		
Лестницы, стремянки	2		526242											0,73	0,73		
Ограждения	3		526244											0,75	0,75		
Опоры под трубы	4				0,32	0,02				0,09					0,43		
Итого	5				1,9	1,21		0,001	1,877			0,47		1,55	7,008		

Привязан

Инв. №

Нач. отд.	Шейко		ТП902-1-179.91-КМ2	
Н. контр.	Гусак			
Гл. спец.	Хлебченко			
Рук. гр.	Литвинов			
Инж.	Ратникова			

Конструкции стальные производственного здания пролетом 30 м с мостовыми кранами грузоподъемностью 50/10 т и 30/5 т

Стадия	Лист	Листов
Р	3	

Общие данные (окончание)

Госстрой СССР Союзгипроавтотранспроект Волгоградское отделение

25026-01 24

Схема расположения металлических площадок на отм.-7.200

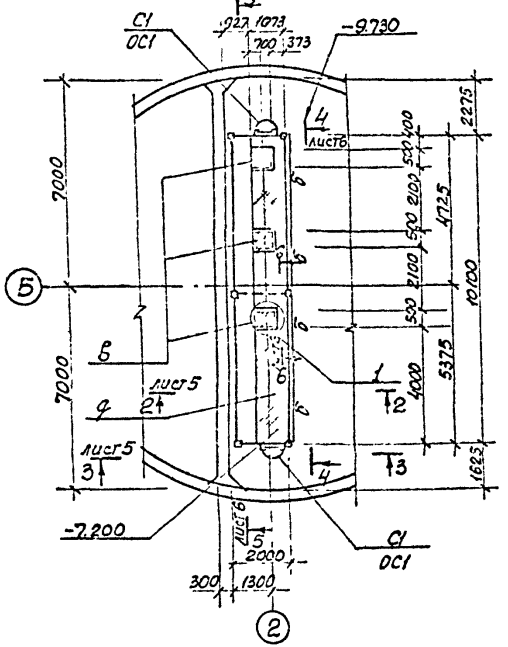

Схема расположения металлических площадок на отм.-6.500

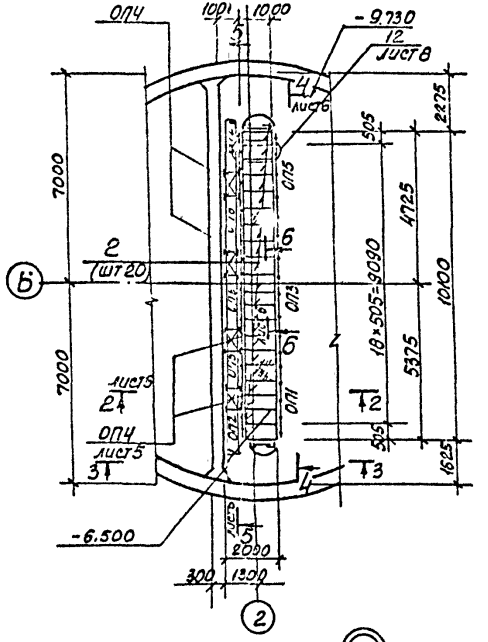

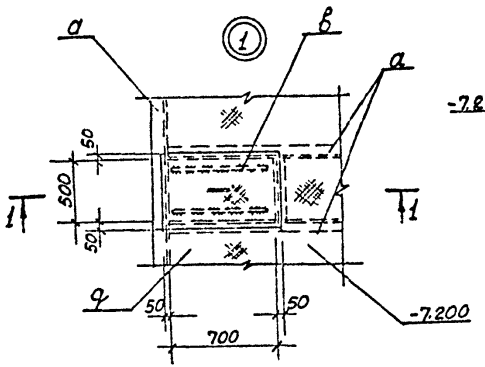

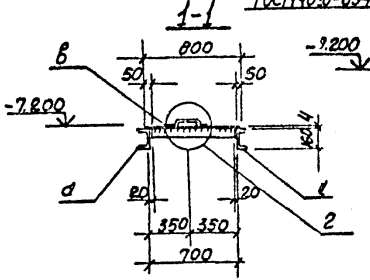

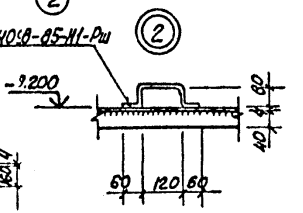

Ведомость элементов

Марка	Сечение: Эскиз	Сечение: Уг.	Сечение: Состав	Обозначение чертежа: Н тех	Обозначение чертежа: Н тс	Обозначение чертежа: Д тс	Кол.	Марка стали	Примечание
С1	СХ-46		14503-6	6 кл 1		шт 2			75,0 кг
ОС1	ОГС-24,4		14503-6	6 кл 1		шт 2			23,6 кг
ОП1 (шт 1)	СПХ		14503-6	6 кл 1		шт 2			2,7 кг
	ЭППХ-27		14503-6	6 кл 1		шт 1			4,2 кг
	ЭСПХ-27		14503-6	6 кл 1		шт 1			4,2 кг
	ЭБПХ-27		14503-6	6 кл 1		шт 1			7,6 кг
ОП2 (шт 2)	СПХ		14503-6	6 кл 1		шт 2			2,7 кг
	ЭППХ-9		14503-6	6 кл 1		шт 1			1,6 кг
	ЭСПХ-9		14503-6	6 кл 1		шт 1	4	С235	1,4 кг
	ЭБПХ-9		14503-6	6 кл 1		шт 1			2,9 кг
ОП3 (шт 1)	СПХ		14503-6	6 кл 1		шт 2			2,7 кг
	ЭППХ-60		14503-6	6 кл 1		шт 1			10,9 кг
	ЭСПХ-60		14503-6	6 кл 1		шт 1			9,3 кг
	ЭБПХ-60		14503-6	6 кл 1		шт 1			16,9 кг

Продолжение спецификации см лист 5

1. Щиты „2" съемные.
2. Ограждение стремянки ОС1 укоротить на 310 мм.
3. Стремянку С1 укоротить на 370 мм.

Нач отд	Шейкин			ТП 902-1-179 91-КМ2			
Н контр	Фольская						
Гл спец	Алексеев			Комплексная мастерская отделки бетонных и железобетонных изделий мощностью 6 тыс м² в год. Рабочие чертежи	Стадия	Лист	Листов
Рук гр	Пилипышен				Р	4	
Инж	Репьяхова			Схема расположения металлических площадок на отм.-7.200 и -6.500	Госстрой СССР Союзгипростройиндустрия Ленгипростройиндустрия		

Привязан

Инв. №

Альбом 5 ТП 902-1-179 91 КМ2 ВМ

Согласовано

Альбом 5

Схема расположения металлических балок на отм. -7.200

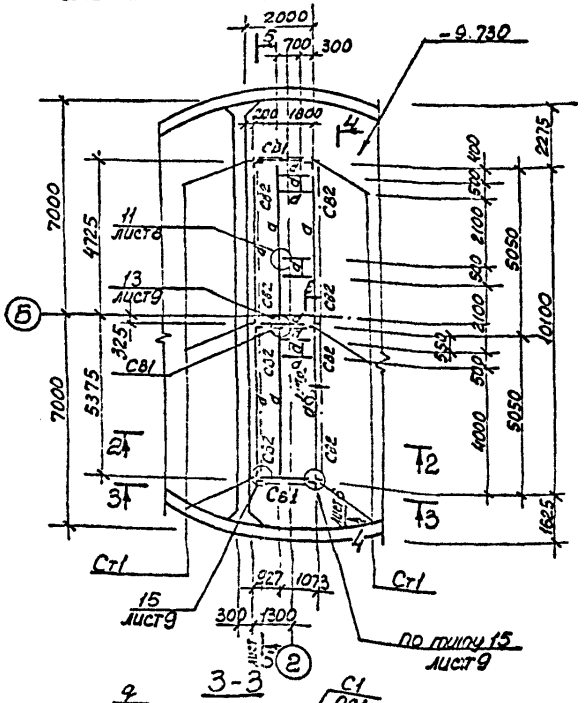

Схема расположения металлических балок на отм. -6.500

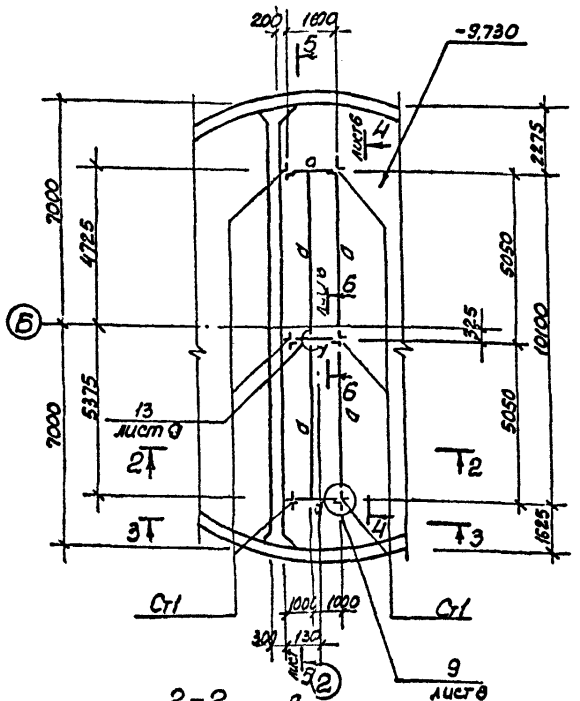

3-3

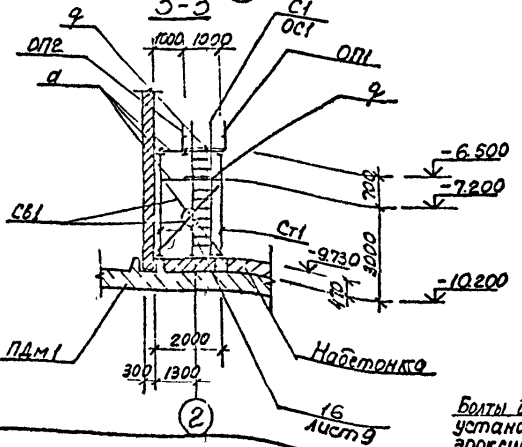

2-2

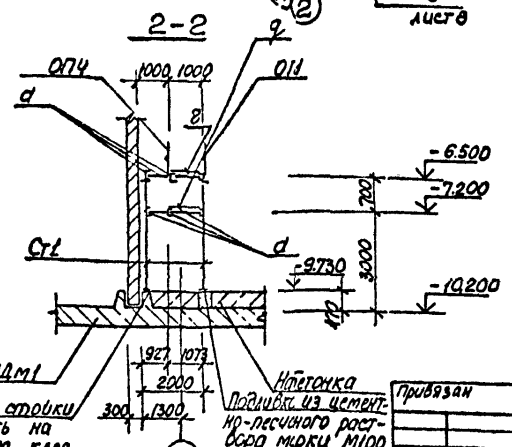

Болты для стойки установить на эпоксидном клее

Подливки из цементно-песчаного раствора марки М100 h = 30мм

Ведомость элементов

Марка	Сечение: Эскиз	Поз	Состав	Опорные усилия: M1 тсм	N тс	C1 тс		Марка металла	Примечание
ОП5 (шт 2)	Ст1		1.450 3-6	Вып 1		шт 2	4	Ст235	2,7кг
	ЭППХ-12		1.450 3-6	Вып 1		шт 1			2,2кг
	ЭСПХ-12		1.450 3-6	Вып 1		шт 1			1,6кг
	ЭБПХ-12		1.450 3-6	Вып 1		шт 1			3,3кг
	СПХ		1.450 3-6	Вып 1		шт 2			2,7кг
ОП6 (шт 2)	ЭППХ-15		1.450 3-6	Вып 1		шт 1			2,7кг
	ЭСПХ-15		1.450 3-5	Вып 1		шт 1			2,3кг
	ЭБПХ-15		1.450 3-6	Вып 1		шт 1			4,2кг
ОП4 (шт 4)		1	Тр Д32		R=120	шт 2			1,3кг
		2	L50×50×5			шт 1			3,77кг
		3	-4×40			шт 1			1,26кг
		4	⌀20А-I		R=100	шт 2			2,7кг
Ст1 (шт 6)		1	2475×75×6	по гибкости				Ст255	44,5кг
		2	-6 В						2,5кг
		3	Б 10						3,1кг
Св1 (шт 3)		1	L50×50×5	конструктивно				Ст235	27,1кг
		2	Б 8						10,0кг
		3	Б 6						4,1кг
Св2 (шт 8)		1	L50×50×5	конструктивно					10,6кг
		2	Б 8						5,0кг
а			С16					Ст255	994,0кг
б			L50×50×5					Ст235	82,9кг

Окончание спецификации см. лист 6.

1. Ограждение ОП4 – съемное.

Согласовано
Инв. № подл. | Подп. и дата | Взам. инв. №

Привязан

Инв. №

Нач. отд.	Шайко		
Н. контр.	Скородская		
Гл. спец.	Ананьев		
Рук. гр.	Пахтамукова		
Инж.	Третьякова		

ТП 902-1-179.91-КМ2

Квалификационная нагрузка для зданий разборных гаражей-стоянок для легковых автомобилей с двигателями с искровым зажиганием. Рабочие чертежи

Стадия	Лист	Листов
Р	5	

Схема расположения металлических балок на отм. -7.200 и -6.500. Привязка

Госстрой СССР Союзгипроавтотранс Минавтотранса РСФСР

25826-01 26

Альбом 5

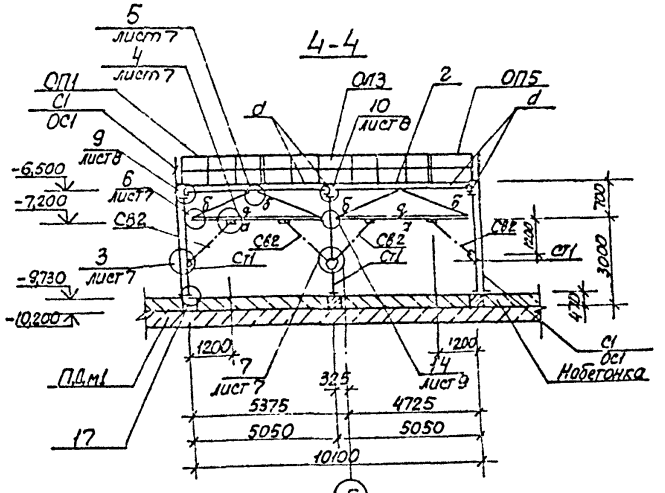

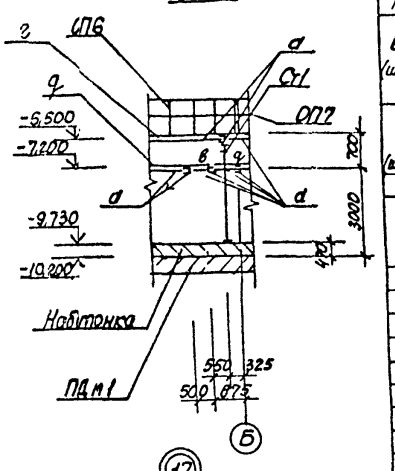

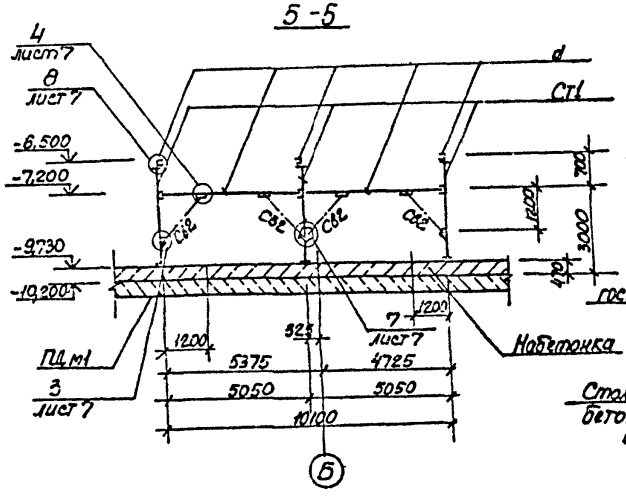

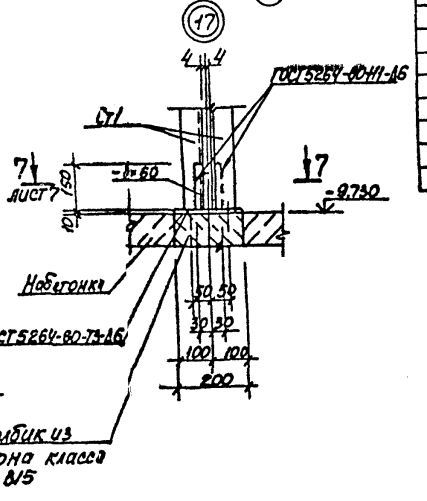

Ведомость элементов

Марка	Сечение: Эскиз	Поз	Состав	Опорные усилия: M_1 тсм	N_1 тс	Q_1 тс		Марка металла	Примечание
в (шт 3)	1 2	1	Ст.рифл. Б4	конструктивно				С235	16,0 кг
		2	-4×40						1,8 кг
		3	ф10А-I						0,1 кг
г (шт 20)	1 2	1	Ст.рифл. Б4	конструктивно					16,7 кг
		2	-4×40						2,3 кг
д	1 2 шаг 5000	1	Ст.рифл. Б4	конструктивно			4		336,0 кг
		2	Б 4×40						18,5 кг
			Б8						7,8 кг
			L125×80×8					С245	12,5 кг
			L80×80×6					С255	1,7 кг
			Болт М12					С235	7,0 кг
			Болт М16						16,8 кг

ТП 902-1-179.91-КМ2

Привязан						
	Нач.отд.	Шейко		Канализационная насосная станция производительностью 600-2000 м³/ч, Н=30-55 м с решетками-дробилками	Стадия	Лист	Листов
	Н.конф.	Сокольская			Р	6	
	Гл.спец.	Вишенко					
	Рук.гр.	Тихоновская		Схема расположения металлических площадок на отм. -7200 и -6600	Союзводоканалпроект Харьковский Водоканалпроект		
Инв.№	Инж.	Третьякова					

25026-01 27

Альбом 5

Согласовано
Гл. спец. ТО Кононенко

Инв. № подл. | Подпись и дата | Взам. инв. №

7-7

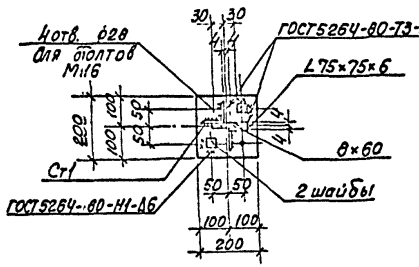

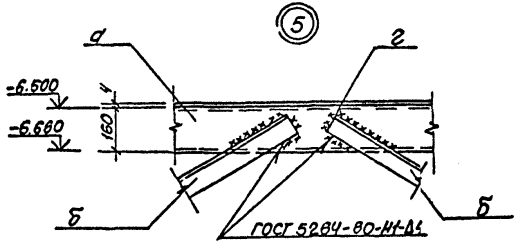

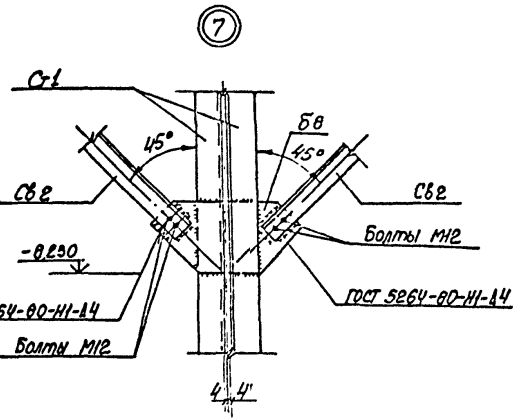

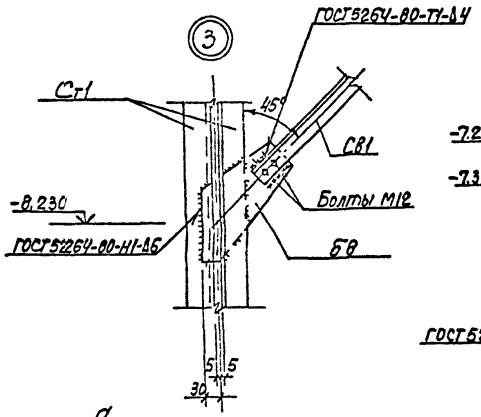

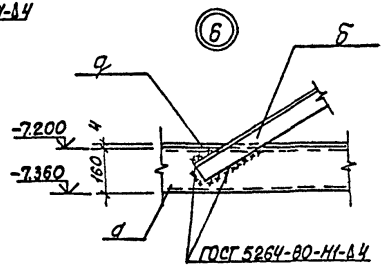

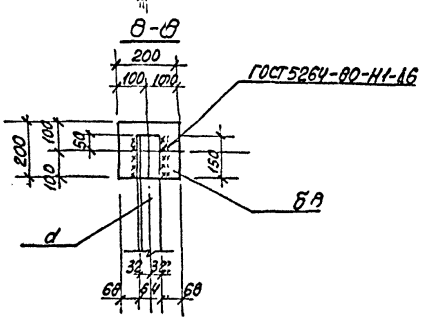

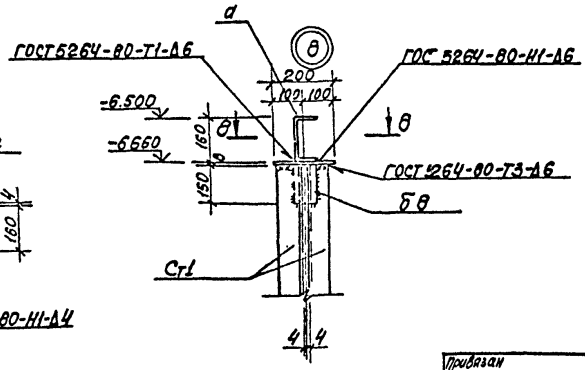

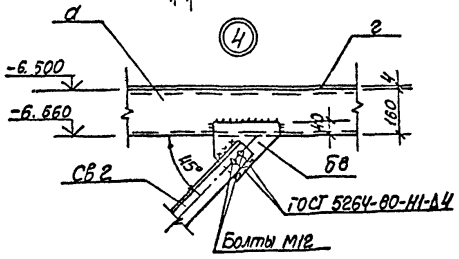

					ТП902-1-179.91-КМ2		
Привязан						Стадия	Лист	Листов
	Нач.отд.	Шейко			Канализационная насосная станция производительностью 2200-2300 м³/сут с двигателями 2 ВАО 280	Р	7	
	Н.контр.	Стельмах						
	Гл.спец.	Власенко						
	Рук.гр.	Тахтарова			Схема расположения металлических площадок на отм. -2.200 и -8.230	Госстрой СССР Союзводоканалпроект Одесское отделение		
Инв.№	Инж.	Трякина						

25026-01 28

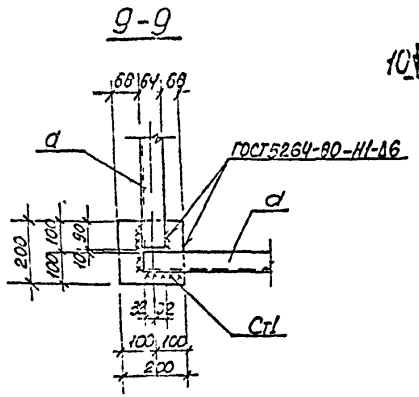

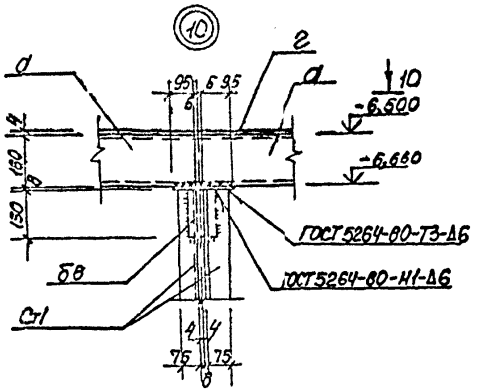

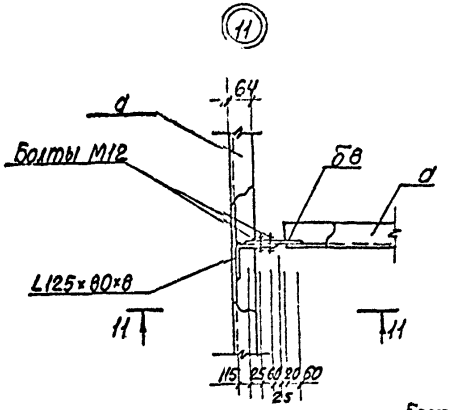

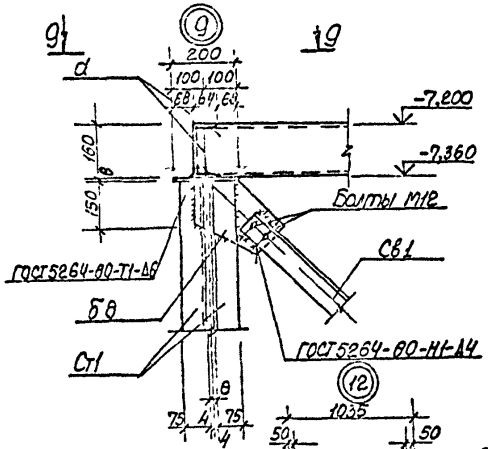

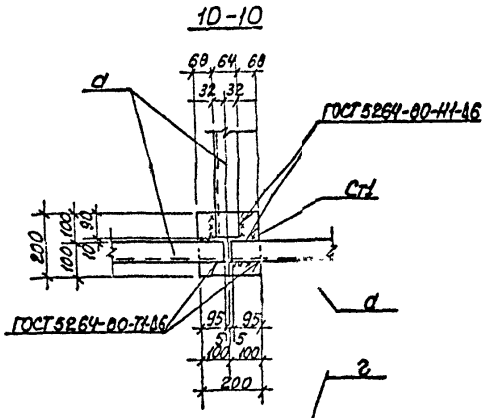

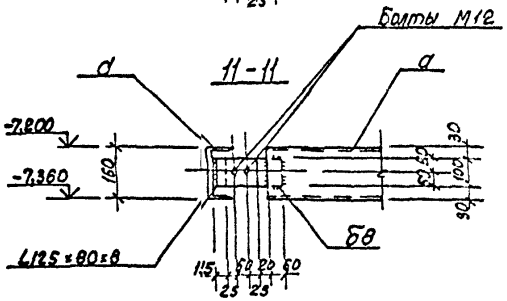

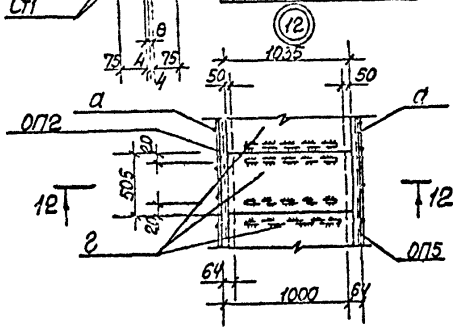

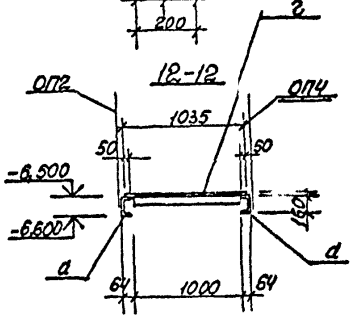

Согласовано

Инв. № подл. | Подпись и дата | Взам. инв. №

Привязан				Т 902-1-179 91-КМ2			
		Нач.отд.	Шейко				
		Н.контр.	Сакольская				
		Гл.спец.	Валисенко				
		Рук.гр.	Покатилов				
		Инж.	Третьякова				
Инв.№				Каналь-ционные насосные станции радиального типа производительностью 630-5000 м³/ч. Розетка №1 - Водозаборы	Стадия	Лист	Листов
					Р	8	
				Схема расположения металлических конструкций ОП4 - ОП8 (продолжение)	Госстрой СССР Союзводоканалпроект Водоканалпроект		

25026-01 29

Альбом 5

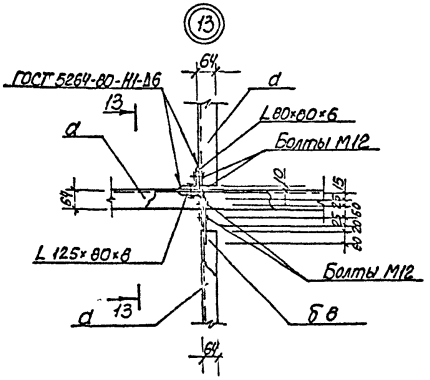

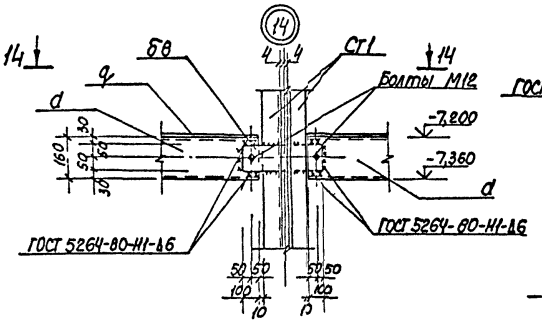

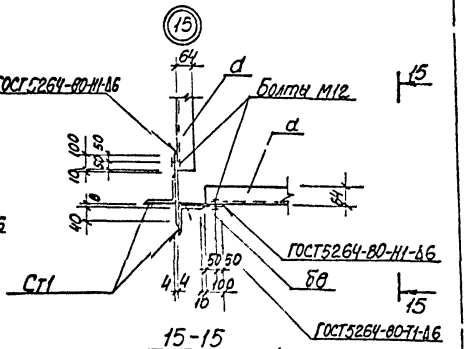

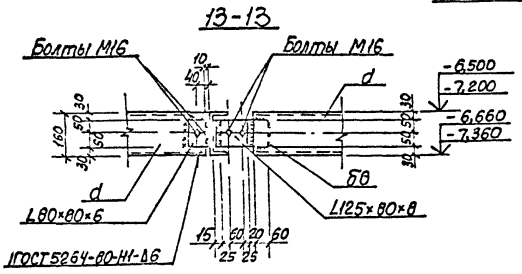

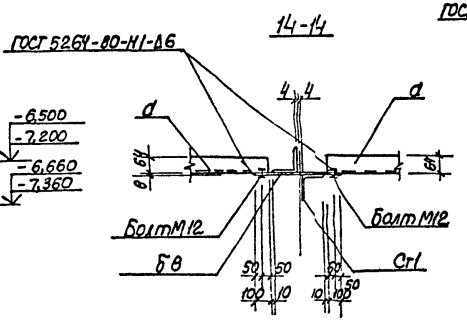

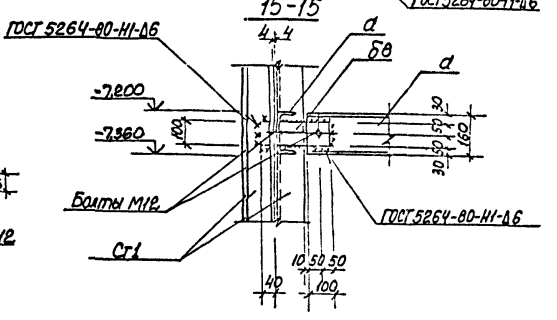

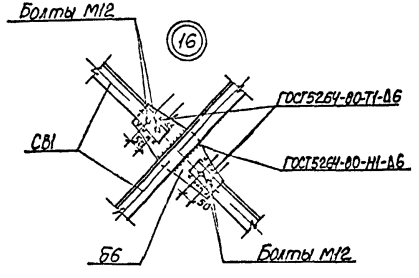

Привязан				ТП902-1-179.91-КМ2			
Инв.№ подл.	Подпись и дата	Взам. инв.№		Канализационная насосная станция производительностью 600 л/с. Схема №6 Б.Э.М.С. Ст.Ст1 - Ст2 Площадки	Стадия	Лист	Листов
					Р	9	
				Схема расположения элементов площадки. Ст1 Ст2 Ограждение площадки. Лестницы. Площадки. Ограждение проемов.	Госстрой СССР Союзгазспецмонтаж по проектированию водоснабжения		
Инв.№ подл.	Подпись и дата	Взам. инв.№					

Нач.отд.	Шейко		
Н.контр.	Тетская		
Гл.спец.	Власенко		
Рук.гр.	Гриценко		
Инж.	Третьяков		

Согласовано

25026-01 30

Схема расположения металлических лестниц и площадок на отм. -3,000; -4,200; -6,000

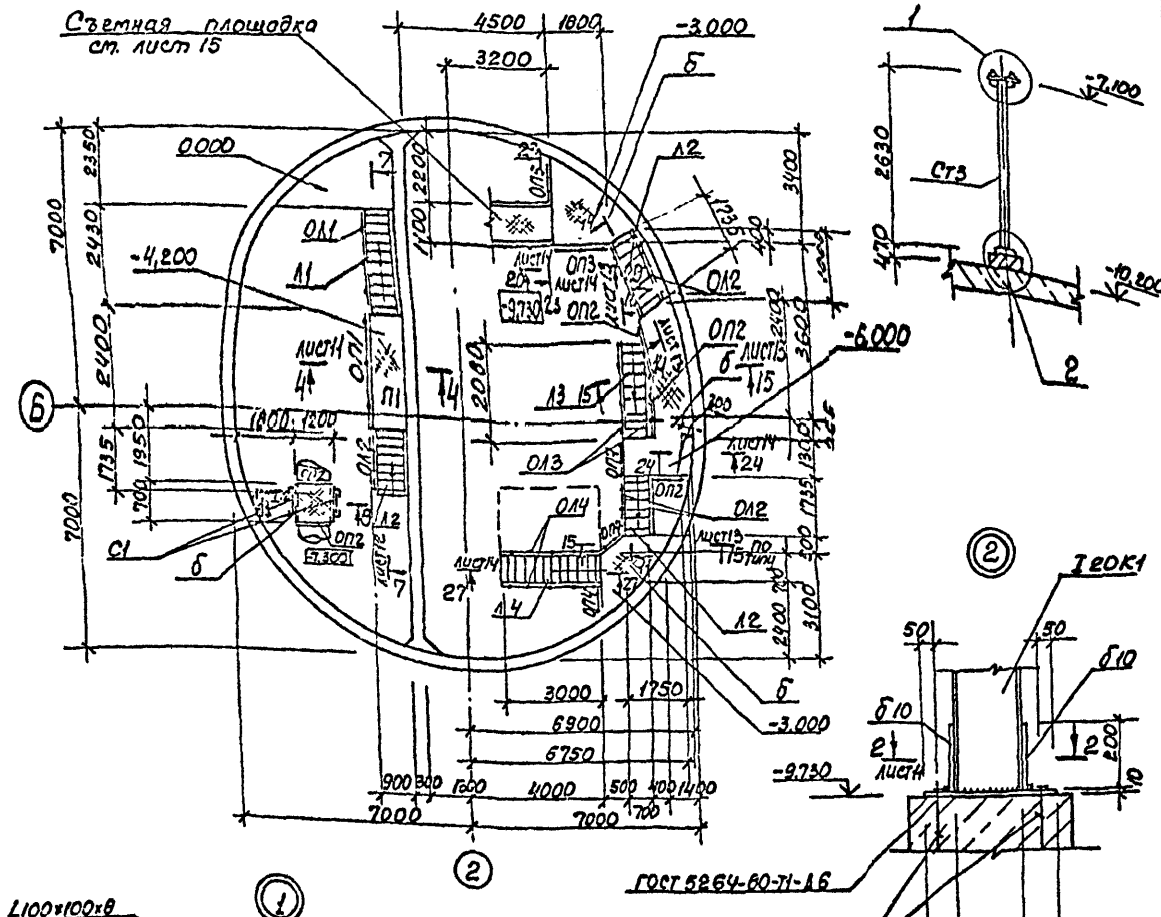

Ведомость элементов

Марка	Сечение: Эскиз	Поз	Состав	Опорные усилия: M тс·м	N тс	Q тс	Масса, кг	Материал	Примечание
Л1	ЛХФ610-427		1.450 3-6	Вып.1		0,17 т			116,4кг
Л2	ЛХФ610-307		1.450 3-6	Вып.1		шт5			82,6кг
Л3	ЛХФ610-367		1.450 3-6	Вып.1		шт1			99,5кг
Л4	ЛХФ415-307		1.450 3-6	Вып.1		шт1			115,3кг
ОЛ1 (шт1)	СЛХ 610л (п)		1.450 3-6	Вып.1		шт2	4	С235	3,6кг
	ЭПЛх 610-42		1.450 3-6	Вып.1		шт2			8,5кг
	ЭСЛХ 610-42		1.450 3-6	Вып.1		шт2			7,5кг
ОЛ2 (шт5)	СЛХ 600л (п)		1.450 3-6	Вып.1		шт2			3,6кг
	ЭПЛХ 650-30		1.450 3-6	Вып.1		шт2			5,97кг
	ЭСЛХ 650-30		1.450 3-6	Вып.1		шт2			5,09кг
ОЛ3 (шт2)	СЛХ 610л (п)		1.450 3-6	Вып.1		шт2			3,6кг
	ЭПЛХ 610-36		1.450 3-6	Вып.1		шт2			7,1кг
	ЭСЛХ 610-36		1.450 3-6	Вып.1		шт2			6,01кг
ОЛ4 (шт2)	СЛХ 415(п)		1.450 3-6	Вып.1		шт2			2,8кг
	ЭПЛХ 415-30		1.450 3-6	Вып.1		шт2			7,7кг
	ЭСЛХ 415-30		1.450 3-6	Вып.1		шт2			6,6кг
Ст1 (шт2)	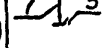	1	2L100х100х8	по гибкости				С255	197,2кг
		2	δ8					С235	3,8кг
		3	δ10					С255	4,8кг
Ст2 (шт2)		1	L75х75х6	по гибкости					48,2кг
		2	δ8					С235	2,5кг
		3	δ10					С255	3,1кг

Продолжение спецификации см. лист 11

Согласовано

Инв. № подл. | Подпись и дата | Взам. инв. №

Привязан							
Инв. №							
Нач.отд.	Шейко			ТП 902-1-179.91-КМ2			
Н.контр.	Сосьыкова						
Гл.спец.	Власенко				Стадия	Лист	Листов
Рук.гр.	Тютюнникова			Компрессорная насосная станция производительностью 600-2000 м³/ч Н32-55 мс об-шетками - монтажной	Р	10	
Инж.	Третьякова			Схема расположения металлических лестниц и площадок на отм. -3,000; -4,200; -6,000	Госстрой СССР Союзгазоспецмонтаж Всесоюзный ордена Трудового Красного Знамени Всесоюзный трест		

25026-01 31

Схема расположения стоек, балок и кронштейнов под металлические площадки на отм. -3,000, -4,200, -6,000

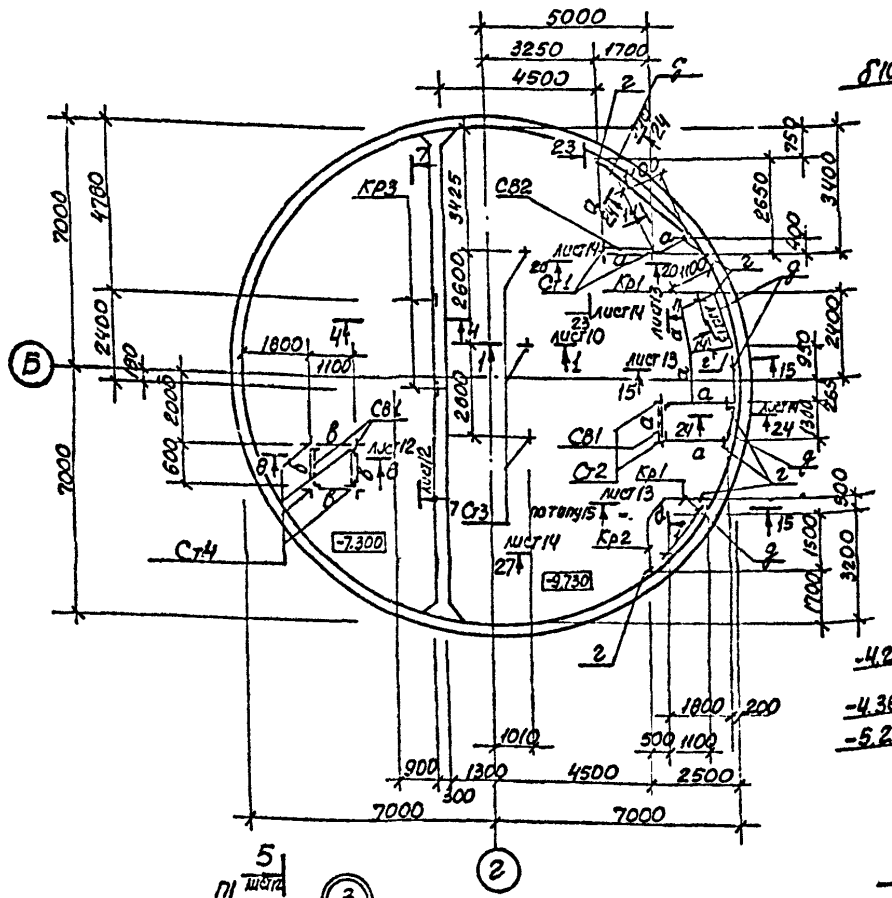

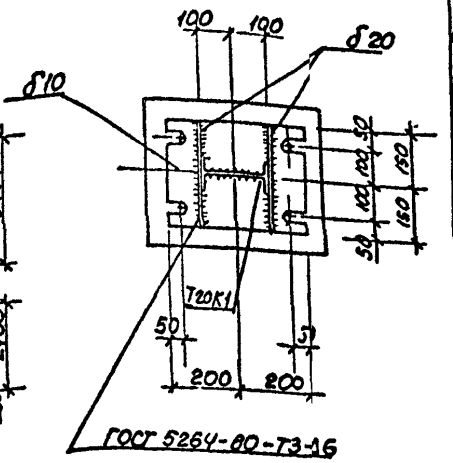

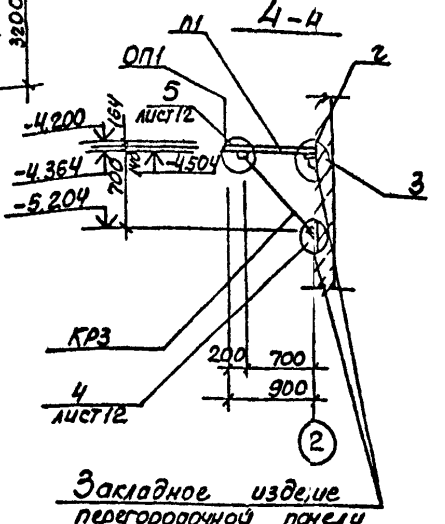

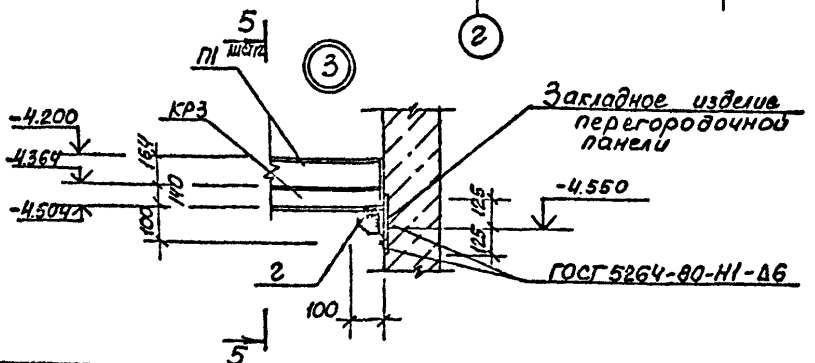

Ведомость элементов

Марка	Сечение: Эскиз	Поз	Состав	Опорные усилия: H_1, тст	N_1, тс	Q_1, тс	Кол.	Марка металла	Примечание
С-3 (шт3)		1	I 20К1	по гибкости				С255	106,7кг
		2	δ 10						9,4кг
		3	δ 20						18,0кг
		4	L100×100×8						5,9кг
КР1 (шт3)		1	С 16	по гибкости			4	С255	15,6кг
		2	L63×63×5					С235	6,3кг
		3	δ 6						3,8кг
КР2 (шт1)		1	С16	конструктивно				С255	2,1кг
		2	L63×63×5						8,7кг
		3	δ 6						3,8кг
КР3 (шт2)		1	С14	конструктивно				С235	11,1кг
		2	L63×63×5						4,7кг
		3	δ 6						3,8кг
СВ1 (шт3)		1	L50×50×5	конструктивно					10,6кг
		2	δ 8						5,0кг
П1	ПХФ 24.9		1.450.3-6	Вып.1		шт1			69,7кг
ОП1 (шт1)	СПХ		1.450.3-6	Вып.1		шт2			2,7кг
	ЭППХ-24		1.450.3-6	Вып.1		шт1			4,4кг
	ЭСПХ-24		1.450.3-6	Вып1		шт1			3,7кг
	ЭБПХ-24		1.450.3-6	Вып.1		шт1			3,0кг
ОП2 (шт5)	СПХ		1.450.3-6	Вып.1		шт2			2,7кг
	ЭППХ-12		1.450.3-6	Вып.1		шт1			2,2кг
	ЭСПХ-12		1.450.3-6	Вып.1		шт1			1,8кг
	ЭБПХ-12		1.450.3-6	Вып.1		шт1			3,3кг

Окончание спецификации см. лист 12.

Привязан

Нач.отр.	Шейко		
Н.контр.	Сокольская		
Гл.спец.	Власенко		
Рук.гр.	Тихтомиров		
Инж.	Тихтомирова		

Инв.№

ТП 902-1-179.91 - КМ2

Компоновка участка магистральной станции производительностью 600-2000 м³/ч, Н=30-55 м с решетками - ГОСТ 11685-74. Схема расположения металлических лестниц и площадок на отм. -3,000; -4,200; -6,000 (Продолжение)

Стадия	Лист	Листов
Р	11	

Госстрой СССР Всесоюзный институт Гидропроект им. Волок-Ламского

251026-01 32

Альбом 5

Согласовано

Гл.инж. ТО

Гл.инж. проекта

Нач. отд. Водопровод и канализация

Инв.№ подл. | Подпись и дата | Взам. инв.№

Альбом 5.

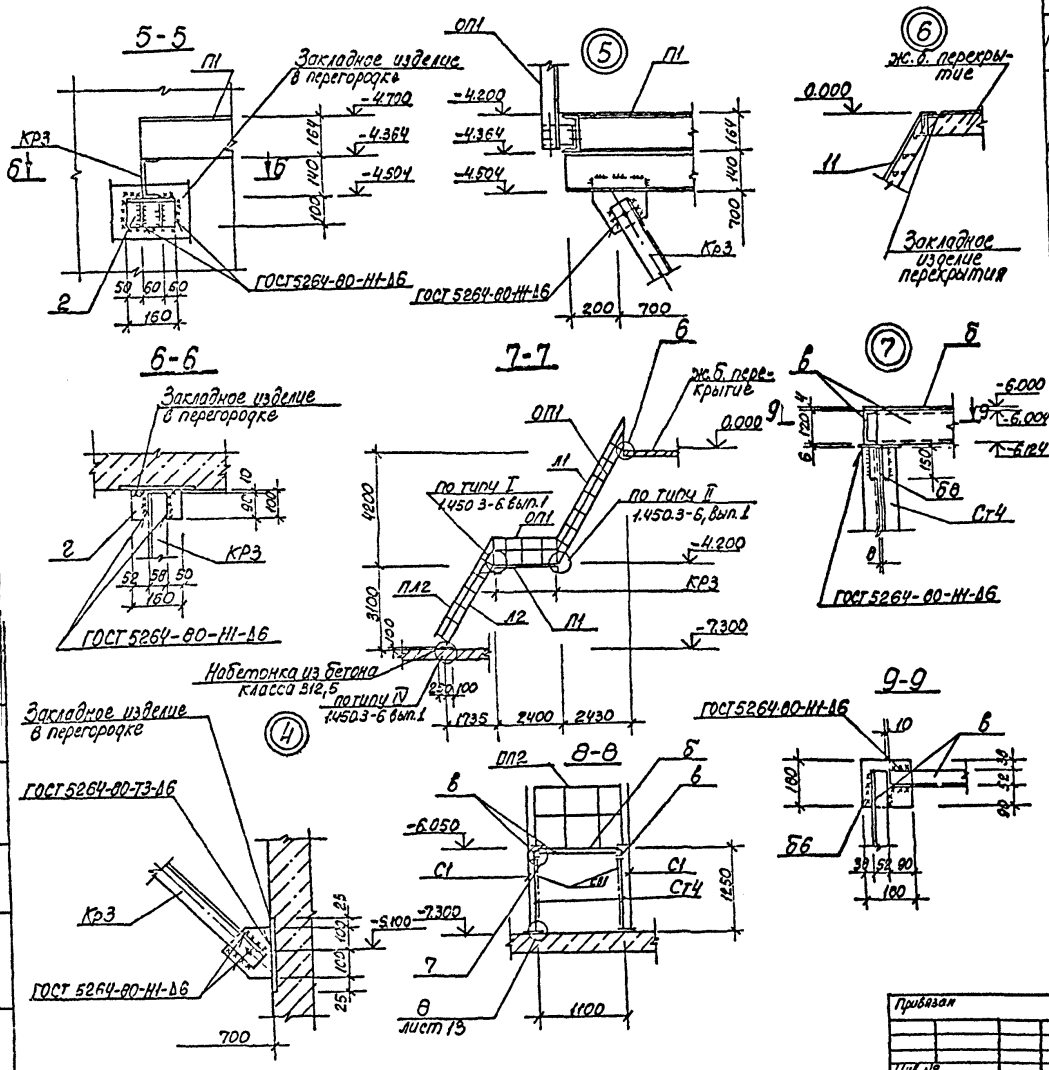

Ведомость элементов

Марка	Сечение: Эскиз	Поз	Состав	Опорные усилия: M_1 тсм	N_1 тс	Q_1 тс	Кол-во	Марка металла	Примечание
ОП3 (шт.1)	СПХ		1.450.3-6	вып.1		шт.2	4	С235	2,7 кг
	ЭППХ-18		1.450.3-6	вып.1		шт.1			3,3 кг
	ЭСПХ-18		1.450.3-6	вып.1		шт.1			2,8 кг
	ЭБПХ-18		1.450.3-6	вып.1		шт.1			5,0 кг
ОП4 (шт.3)	СПХ		1.450.3-6	вып.1		шт.2			2,7 кг
	ЭППХ-9		1.450.3-6	вып.1		шт.1			1,6 кг
	ЭСПХ-9		1.450.3-6	вып.1		шт.1			1,4 кг
	ЭБПХ-9		1.450.3-6	вып.1		шт.1			2,9 кг
ОП5 (шт.1)	СПХ		1.450.3-6	вып.1		шт.2			2,7 кг
	ЭППХ-15		1.450.3-6	вып.1		шт.1			2,7 кг
	ЭСПХ-15		1.450.3-6	вып.1		шт.1			2,3 кг
	ЭБПХ-15		1.450.3-6	вып.1		шт.1			4,2 кг
Ст4 (шт.4)		1	2Δ63×63×6	по гибкости					9,6 кг
		2	б6						1,5 кг
		3	б8						2,1 кг
а			[16	конструктивно				С255	255,6 кг
б		1	Стрикл б4	конструктивно				С235	694,7 кг
		2	-40×4						29,2 кг
в			[12	конструктивно					45,8 кг
2 (шт.19)		1	Δ100×100×7	конструктивно				С255	1,9 кг
		2	б6					С235	1,0 кг
д			[10	конструктивно					37,8 кг
			б8						8,2 кг
			болт М16						21,1 кг
			Δ100×100×8					С255	2,4 кг
Св2 (шт.1)		1	Δ50×50×5	конструктивно				С235	56,1 кг
		2	б8						10,0 кг
		3	б6						4,1 кг

Согласовано

Гл. спец. ТО Чуковский

Инв. № подл. | Подпись и дата | Взам. инв. №

Привязан

Инв. №

Нач. отд.	Шейко		
Н. контр.	Сокольская		
Гл. спец.	Власенко		
Рук. гр.	Тахтомышева		
Инж.	Третьякова		

ТП 902-1-179.91-КМ2

Канализационная насосная станция производительностью 600-2000 м³/ч, 4 х 55 м с решетками и бродилками

Схема расположения металлических лестниц и площадок на отм. -3.000, -4.200, -6.000 (продолжение)

Стад.	Лист	Листов
Р	12	

Госстрой СССР Союзводоканалпроект Харьковский Водоканалпроект

25026-01 33

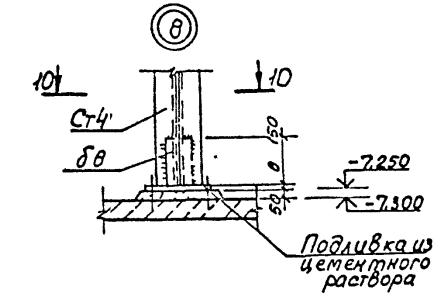

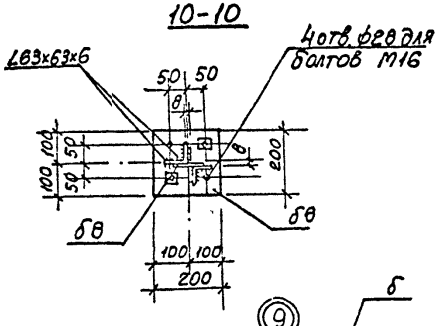

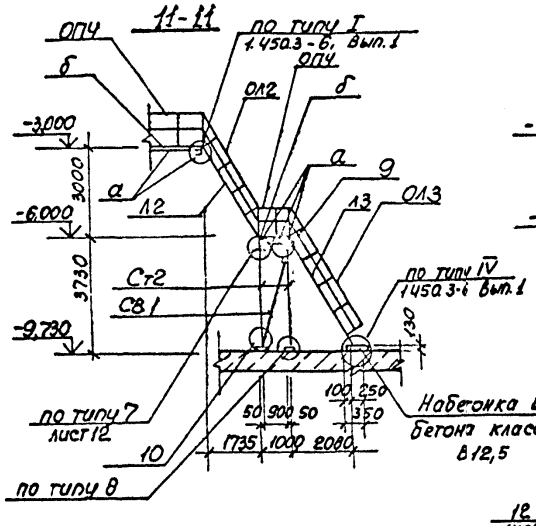

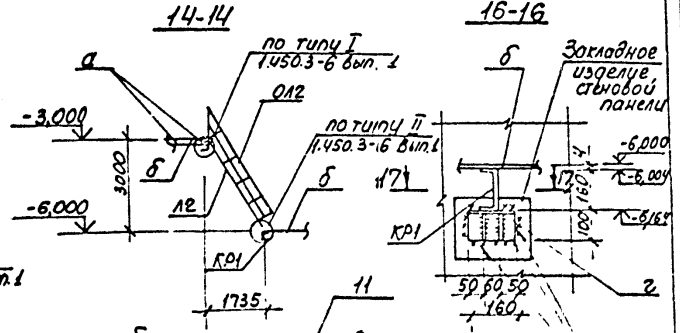

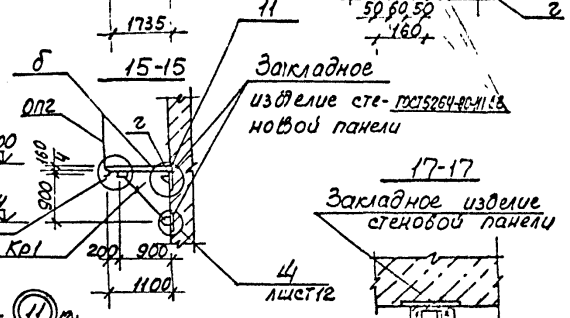

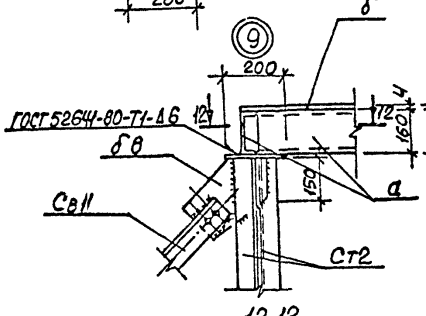

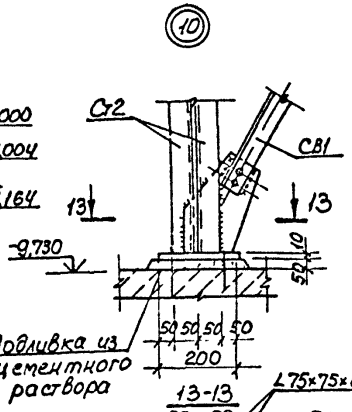

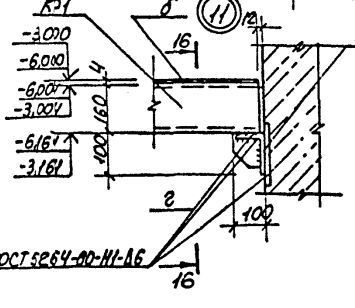

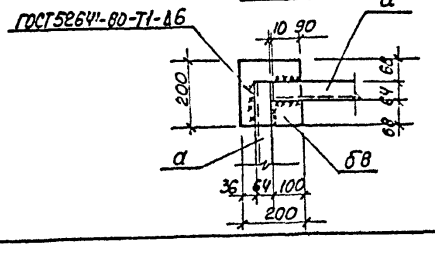

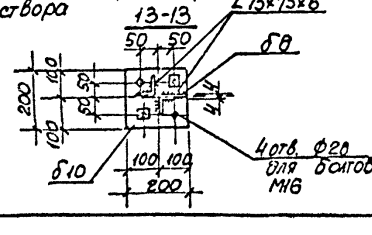

Привязан

Инв.№

Нач.отд.	Исако			
Н.контр.	Осколкова			
Гл.спец.	Власенко			
Рук.гр.	Гокальчик			
Испол.	Петрякова			

ТП 902-1-179.91-КМ2

Канализационная насосная станция производительностью 600-700 л/с. Напор 13,0 м. Решетки-дробилки. Установка

Стадия	Лист	Листов
Р	13	

Схема расположения металлических листов и листов-вок. Отметка 0,000=+84,00

Госстрой СССР Союзводоканалпроект Ленинградское отделение

25026-01 34

Альбом 5

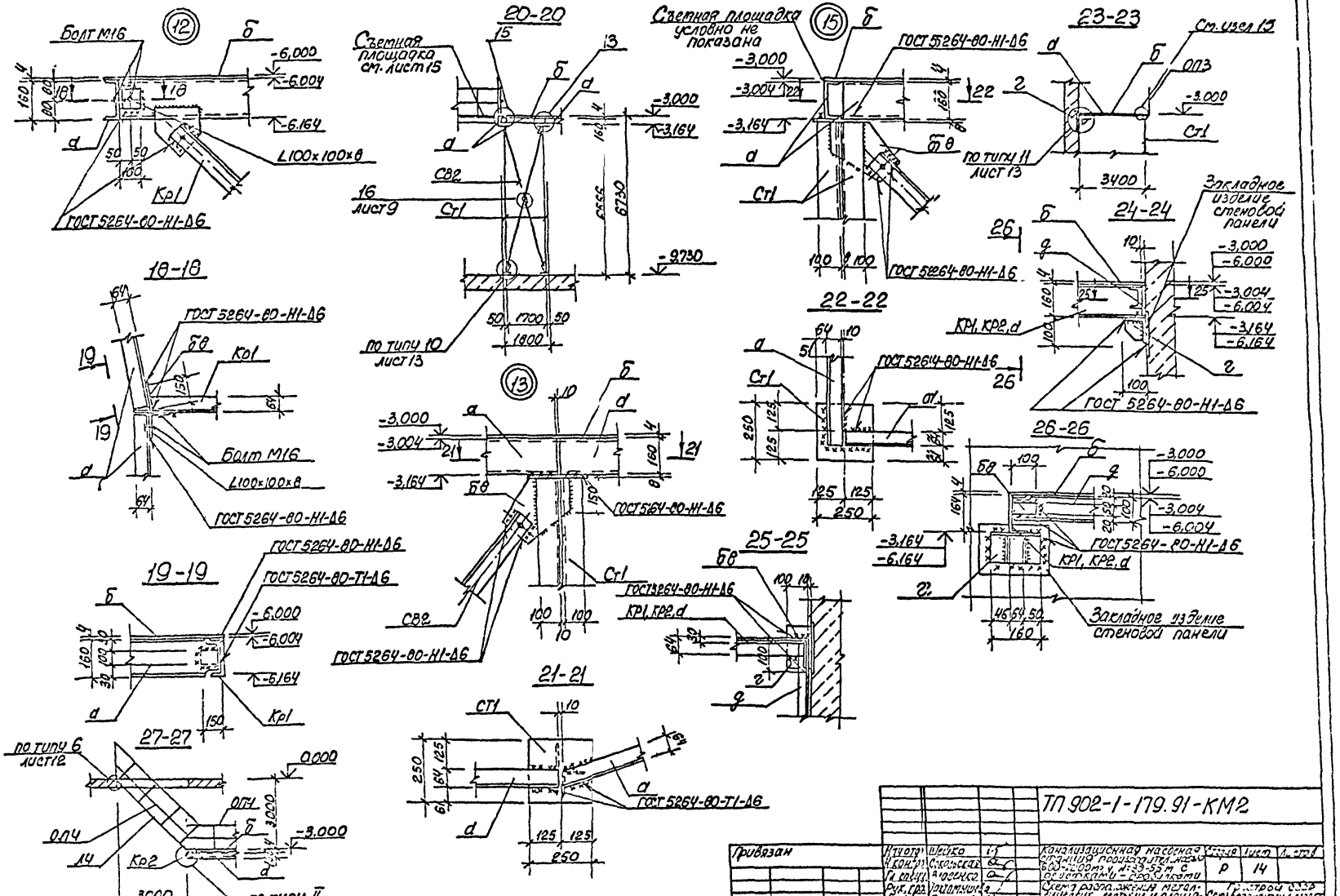

ТП 902-1-179.91-КМ2

Привязан	Нач.отд.	Шейко		Канализационная насосная станция производительностью 600-2000 м³ и Н=39-55 м с решетками-дробилками	Стадия	Лист	Листов
	Н.конт.	Сокольская			Р	14	
	Гл.спец.	Власенко					
	Рук.гр.	Захаткина		Схема расположения металлических лестниц и площадок на отм -3,000, -4,000, -6,000 (окончание)	Гр. строй СССР Союзводоканалпроект Харьковский Водоканалпроект		
Инв.№	Инж.	Третьякова					

25026-01 35

Согласовано
Тип. спец. то
Взам. инв.
Подпись и дата
Инв. № подл.

Альбом 5

Схема расположения съемной площадки П1

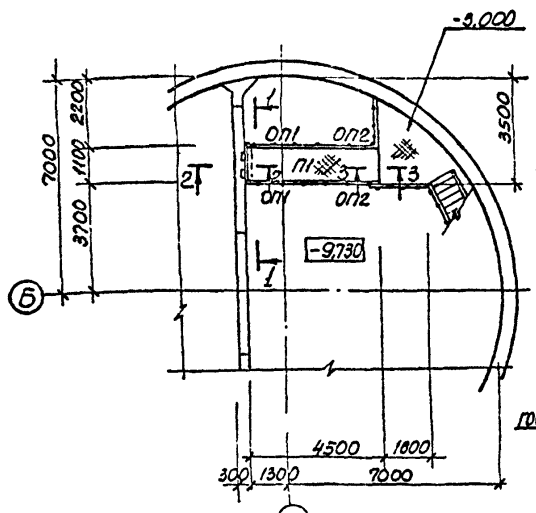

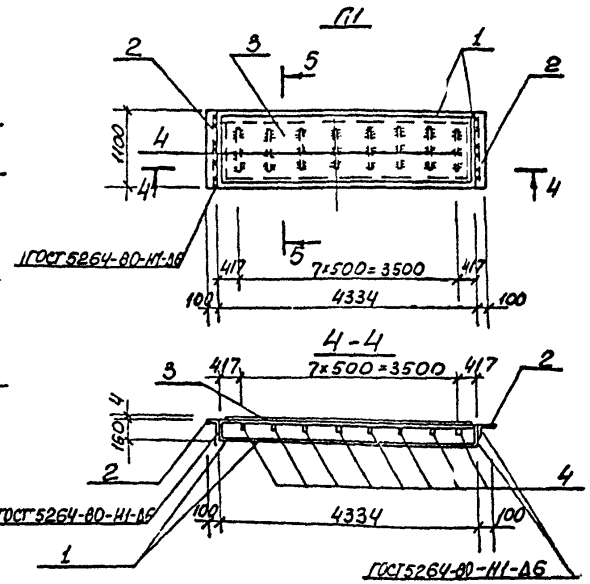

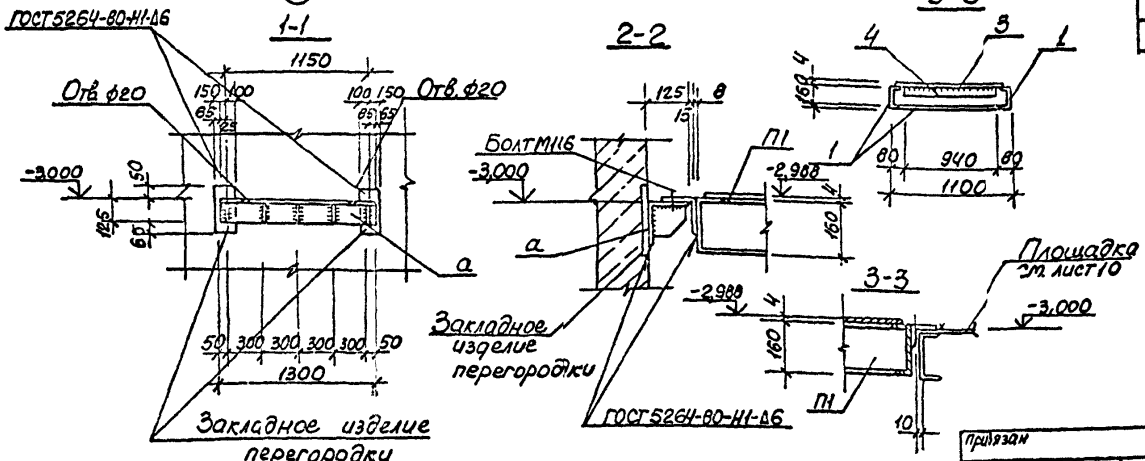

Ведомость элементов

Марка	Сечение: Эскиз	Поз	Состав	Опорные усилия: N тс м	N тс	Q тс		Марка металла	Примечание
	Площадка П1								
П1		1	[16	1,0	0,9		4	С255	153,4 кг
		2	L100×100×8						26,8 кг
		3	Стрижн. б4					С235	156,9 кг
		4	-50×6						15,4 кг
а	1 2	1	L125×125×5		0,9			С255	22,5 кг
		2	δ10						6,1 кг
	Болт М16							С235	2,64 кг
ОП1 (шт.2)	СПХ		1.450.3-6	вып.1		шт2			2,7 кг
	ЭППХ-30		1.450.3-6	вып.1		шт1			5,5 кг
	ЭСПХ-30		1.450.3-6	вып.1		шт1			4,7 кг
	ЭБПХ-30		1.450.3-6	вып.1		шт1			8,5 кг
ОП2 (шт2)	СПХ		1.450.3-6	вып.1		шт2			2,7 кг
	ЭППХ-15		1.450.3-6	вып.1		шт1			2,7 кг
	ЭСПХ-15		1.450.3-6	вып.1		шт1			2,3 кг
	ЭБПХ-15		1.450.3-6	вып.1		шт1			4,2 кг

Согласовано

Гл. спец. ТО Пуховская

Инв. № подл. | Подпись и дата | Взам. инв. №

Привязан

Инв. №

Нач. отд.	Шейко	
Н. контр.	Сокольская	
Гл. спец.	Власенко	
Рук. гр.	Постоянова	
Инж.	Третьякова	

ТП 902-1-179.91-КМ2

Канализационная насосная станция производительностью 600-2000 м³/ч, H=30-55 м с решетками - бродилками

Стадия	Лист	Листов
Р	15	

Схема расположения съемной площадки П1

Госстрой СССР Союзсоюзнаркомпроект Харьковский Водоканалпроект

25026-01 36

Схема расположения металлических щитов

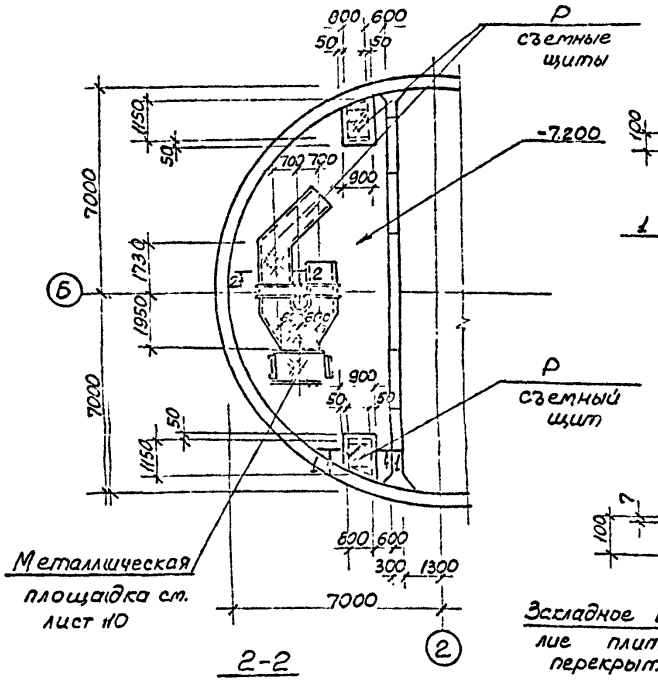

1-1

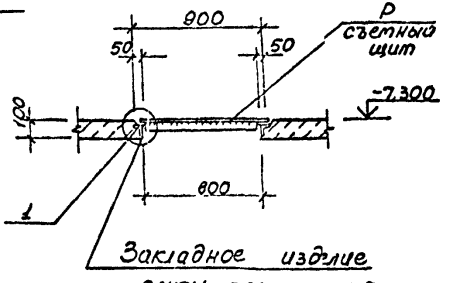

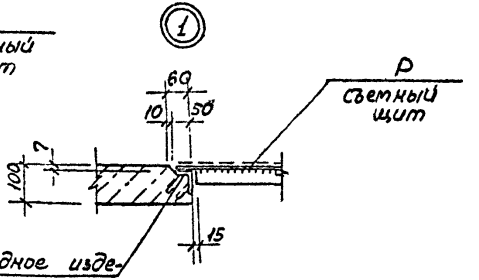

2-2

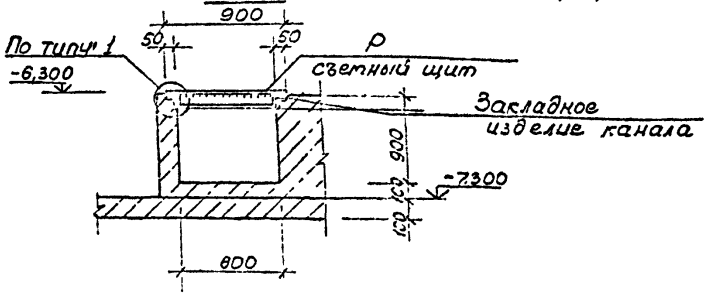

Ведомость элементов

Марка	Сечение Эскиз	Поз	Состав	Опорные усилия N1 тс/м	N1 тс	Q1 тс	Кг/м	Марка стали	Примечание
Р	1 / 2 шаг 500	1	Стрип Б4	конструктивно			4	С235	28,07 кг
		2	-6×50						33,7 кг

1. Отверстия под затворы в щитах прорезать по месту.
2. Щиты выполнить весом не более 50кг.

Привязан

Инв. №

Нач. отд.	Цейко		
Н. контр.	Соколовская		
Гл. спец.	Власенко		
Рук. гр.	Шипилов		
Инж.	Третьякова		

ТП 902-1-179 91-КМ2

Сигнализационная насосная станция производительностью 600 л/сек с погружными насосами СМ 300-550-55м с электроприводом мощностью 55 кВт

Стадия	Лист	Листов
Р	16	

Схема расположения металлических щитов

Госстрой СССР Союзгипроспецводоканалмонтаж г. Горький

25026-01 37

Альбом 5

ТИПОВОЙ ПРОЕКТ 902-1-179.91

КАНАЛИЗАЦИОННАЯ НАСОСНАЯ СТАНЦИЯ ПРОИЗВОДИТЕЛЬНОСТЬЮ 600-2000 м³/ч, Н=30-55м ПРИ ГЛУБИНЕ ЗАЛОЖЕНИЯ ПОДВОДЯЩЕГО КОЛЛЕКТОРА 7,0м

/монолитный вариант, опускной способ/

АЛЬБОМ 5 ИЗДЕЛИЯ

Содержание выпуска

Обозначение	Наименование	Стр.
	Содержание выпуска	37
902-1-179.91-КЖ2.ИТТ	Технические требования	37
-КЖ2.И.01	Блок опорный БО1	38
-КЖ2.И.РС1	Ведомость расхода стали	38
-КЖ2.И.02	Каркас плоский КР1 КР3	38
-КЖ2.И.03	Каркас плоский КР2, КР4	38
-КЖ2.И.04	Каркас плоский КР5	39
-КЖ2.И.05	Сетка С1	39
-КЖ2.И.06	Изделие закладное МН1	39
-КЖ2.И.07	Изделие соединительное МС1	39

Формат А4

Инв. № подл.	Подпись и дата	Взам. инв. №

Технические требования к изготовлению сборных железобетонных изделий

1. Сборные железобетонные изделия запроектированы из тяжелого бетона при условии их изготовления в заводских условиях в инвентарных стальных формах. Изделия должны изготовляться в точном соответствии с рабочими чертежами, а также требованиями ГОСТ 13015.1-81 „Изделия железобетонные и бетонные. Общие технические требования".
2. Изделия армируются арматурным и сетками и каркасами.
3. Фиксация закладных изделий осуществляется путем крепления их к опалубочной форме.
4. Для строповки изделий, при извлечении их из опалубочной формы и при транспортировке, предусмотрено применение строповочных петель.
5. Складирование изделий производится в штабелях, высота штабеля назначается из условия обеспечения требований техники без опасности, согласно СНиП III-4-80 „Техника безопасности в строительстве". Подкладки должны устанавливаться в местах расположения строповочных петель или отверстий для подъема.
6. Погрузку и транспортирование изделий следует производить в соответствии с рекомендациями „Временных указаний по перевозке унифицированных сборных железобетонных деталей и конструкций промышленного строительства автомобильным транспортом" (Стройиздат, 1966 г.)

Технические требования к изготовлению арматурных изделий

1. Плоские арматурные изделия следует изготавливать при помощи контактной точечной сварки.

Сварку сеток и каркасов следует выполнять во всех точках пересечения.

2. Размеры сеток и каркасов даны по осям и торцам стержней.
3. Сварку производить в соответствии с ГОСТ 14098-85 „Соединения сварные арматуры и закладных изделий сборных железобетонных конструкций".
4. Катет сварных швов принимать по наименьшей толщине свариваемых элементов.

Привязан							ТП 902-1-179.91-КЖ2.ИТТ		
				Разраб.	Третьяков		Технические требования	Стадия	Лист	Листов
				Рук. гр.	Тетерин			Р		
				Гл. отд.	Ладенко					
				Н. контр.	Сокольская					
Инв. №				Нач. пр.	Шевко					

Формат А3

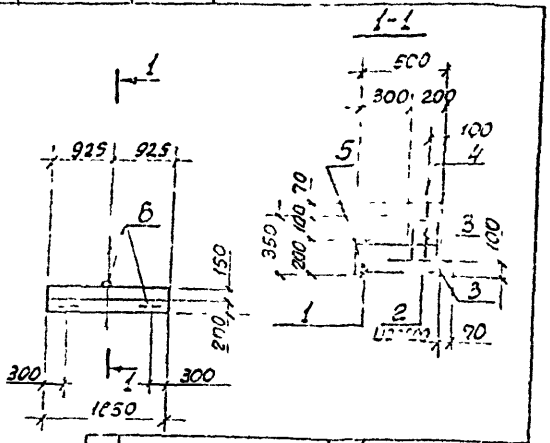

Поз.	Наименование	Кол.	Обозначение документа
1	Сетка С1	2	ТП902-1-179.91-КЖ2.И05
2	ОБА, ℓ=330, 0,22 кг	10	ТП902-1-179.91-КЖ2.И01
3	Петля УП1-3	3	1 400-9
4	ФВР-I, ℓ=1820, 0,72 кг	2	
5	Бетон класса В15, м³	0,24	

Арматура класса А-I по ГОСТ 5781-82

ТП902-1-179.91-КЖ2.И01

Блок опорный БО1

Стадия Р | Лист | Листов 1

Госстрой СССР Союзводоканалпроект

Формат А4

Альбом 5

Ведомость расхода стали на элемент, кг

Марка элемента	Изделия арматурные						Всего
	Арматура класса						
	А-I			А-I			
	ГОСТ 5781-82*			ГОСТ 5781-82*			
	Ф8	Ф6	Итого	Ф10		Итого	
БО1	5,8	2,2	8,0	5,4		5,4	13,4

Продолжение ведомости

Изделия закладные					Общий расход стали
Арматура класса				Всего	
А-I					
ГОСТ 5781-82*					
Ф10			Итого		
0,5			0,5	0,5	13,9

Ведомость деталей

Поз.	Эскиз
2	300 200 150 340

ТП 902-1-179.91-КЖ2И РС1

Ведомость расхода стали

Стадия Р | Лист | Листов 1

Госстрой СССР Союзводоканалпроект

Формат А4

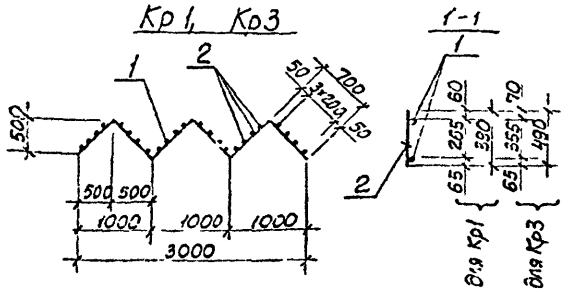

Марка каркаса	Поз.	Наименование	Кол.	Масса ед., кг	Масса каркаса, кг
Кр1	1	Ф10А-I, ℓ=4200	2	2,6	13,6
	2	Ф12А-I, ℓ=390	24	0,35	
Кр3	1	Ф10А-I, ℓ=4200	2	2,6	15,8
	2	Ф12А-I, ℓ=490	24	0,44	

Арматура класса А-I по ГОСТ 5781-82.

Привязан

Инв. №

Разраб. Рукас

Рук. гр. Тадамышев

Гл. спец. Власенко

Н. контр. Соболь

Нач. отд. Шейко

ТП 902-1-179.91-КЖ2И02

Каркасы плоские КР1, КР3

Стадия Р | Лист | Листов 1

Союзводоканалпроект

Формат А4

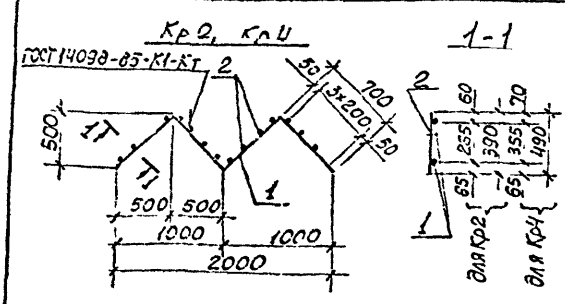

Марка каркаса	Поз.	Обозначение	Кол.	Масса ед., кг	Масса каркаса, кг
Кр2	1	Ф10А-I, ℓ=2300	2	1,73	9,06
	2	Ф12А-I, ℓ=390	16	0,35	
Кр4	1	Ф10А-I, ℓ=2800	2	1,73	10,5
	2	Ф12А-I, ℓ=490	16	0,44	

Арматура класса А-I по ГОСТ 5781-82

Привязан

Инв. №

Разраб. Рукас

Рук. гр. Тадамышев

Гл. спец. Власенко

Н. контр. Соболь

Нач. отд. Шейко

ТП902-1-179.91-КЖ2И03

Каркасы плоские КР2, КР4

Стадия Р | Лист | Листов 1

Союзводоканалпроект

Формат А4

25026-01 39

38

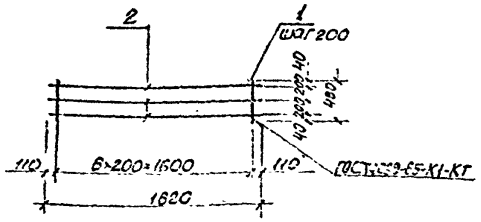

Марка	Поз	Наименование	Кол	Масса ед. кг	Масса сетки кг
С1	1	ф10А-II, ℓ=480	9	0,3	4,86
	2	ф8А-I, ℓ=1820	3	0,72	

Арматура: класса А-I и А-II по ГОСТ 5781-82

Привязан

Инв.№

ТП 902-1-179.91-КЖ2.И.05

Сетка С1

Стадия Р | Лист | Листов

Госстрой СССР Оргэнергострой Харьковское Отделение Ростовэлектромонтажпроекта

Формат А4

Альбом 5

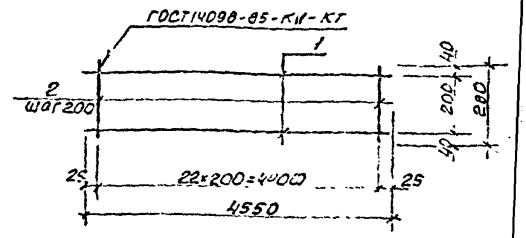

Поз	Наименование	Кол	Масса ед. кг	Масса сборки кг
1	ф10А-II, ℓ=4550	2	2,81	9,53
2	ф10А-I, ℓ=2800	23	0,17	

Технические требования см. ТП 902-1-179.91-КЖ2.И.

Арматура класса А-I и А-III по ГОСТ 5781-82*

Привязан

Инв.№

ТП 902-1-179.91-КЖ2.И.04

Каркас плоский КР5

Стадия Р | Лист | Листов

Госстрой СССР Оргэнергострой Харьковское Отделение Ростовэлектромонтажпроекта

Формат А4

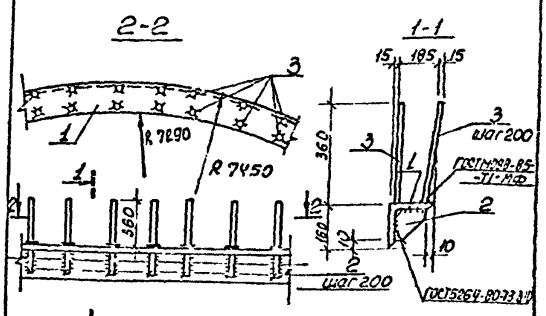

Марка изделия	Поз	Наименование	Кол	Масса ед. кг	Масса изделия кг
МН1	1	Уголок Б-160×11 ГОСТ 8509-86 / С375 ГОСТ 5-11 ГОСТ 535-88	1,0	27,0	44,1
	2	Полоса Ю-150 ГОСТ 103-76* / С375 ГОСТ 5-11 ГОСТ 535-88	6	4,7	
	3	ф12А-III, ℓ=360	12	0,32	

Шаг принят по внутреннему радиусу R 7890

Арматуру класса А-III принять по ГОСТ 5781-82*

Привязан

Инв.№

902-1-179.91-КЖ2.И.06

Изделие закладное МН1

Стадия Р | Лист | Листов

Госстрой СССР Оргэнергострой Харьковское Отделение Ростовэлектромонтажпроекта

Формат А4

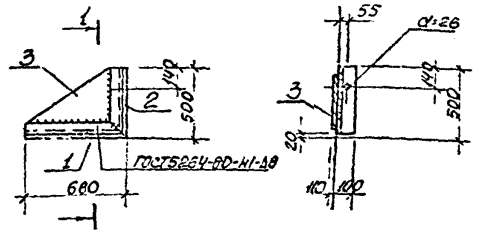

Марка изделия	Поз	Наименование	Кол	Масса ед кг	Масса изделия кг
МС1	1	Уголок Б-160×11 ГОСТ 8509-86 / С375 ГОСТ 5-11 ГОСТ 535-88	1	6,3	30,4
	2	Уголок Б-160×11 ГОСТ 8509-86 / С375 ГОСТ 5-11 ГОСТ 535-88	1	6,1	
	3	Полоса Ю-150 ГОСТ 103-76* / С375 ГОСТ 5-11 ГОСТ 6713-76	1	16,0	

Привязан

Инв.№

ТП 902-1-179.91-КЖ2.И.07

Изделие соединительное МС1

Стадия Р | Лист | Листов

Госстрой СССР Оргэнергострой Харьковское Отделение Ростовэлектромонтажпроекта

Формат А4

10-9202
gost.e-ecolog.ru