ТИПОВОЙ ПРОЕКТ
902-1-170.91

КАНАЛИЗАЦИОННАЯ НАСОСНАЯ СТАНЦИЯ ПРОИЗВОДИТЕЛЬНОСТЬЮ 600-2000 м³/ч, НАПОРОМ 30-55 м С РЕШЕТКАМИ-ДРОБИЛКАМИ ПРИ ГЛУБИНЕ ЗАЛОЖЕНИЯ ПОДВОДЯЩЕГО КОЛЛЕКТОРА 4,0 м

(СБОРНО - МОНОЛИТНЫЙ ВАРИАНТ)

АЛЬБОМ 3

НАДЗЕМНАЯ ЧАСТЬ И ОБЩИЕ ЧЕРТЕЖИ ПОДЗЕМНОЙ ЧАСТИ

АР АРХИТЕКТУРНЫЕ РЕШЕНИЯ СТР. 3...12
КЖ1 КОНСТРУКЦИИ ЖЕЛЕЗОБЕТОННЫЕ СТР.12...46
КМ1 КОНСТРУКЦИИ МЕТАЛЛИЧЕСКИЕ СТР. 47...60

25017-03
ЦЕНА

Отпускная цена
на момент реализации
указана в счет-накладной

gost.e-ecolog.ru

ТИПОВОЙ ПРОЕКТ
902-1-170.91

КАНАЛИЗАЦИОННАЯ НАСОСНАЯ СТАНЦИЯ ПРОИЗВОДИТЕЛЬНОСТЬЮ 600-2000 м³/ч, НАПОРОМ 30-55 М С РЕШЕТКАМИ-ДРОБИЛКАМИ ПРИ ГЛУБИНЕ ЗАЛОЖЕНИЯ ПОДВОДЯЩЕГО КОЛЛЕКТОРА 4,0 М

(СБОРНО - МОНОЛИТНЫЙ ВАРИАНТ)

АЛЬБОМ 3
ПЕРЕЧЕНЬ АЛЬБОМОВ

Альбом	1	ПЗ Пояснительная записка	Альбом	5	Подземная часть КЖ2 Конструкции железобетонные КМ2 Конструкции металлические КЖ2.И Изделия
Альбом	2	ТХ Технология производства ВК Внутренний водопровод и канализация ОВ Отопление и вентиляция	Альбом	6	ЭМ Силовое электрооборудование АТХ Технологический контроль
Альбом	3	Надземная часть и общие чертежи подземной части АР Архитектурные решения КЖ1 Конструкции железобетонные КМ1 Конструкции металлические	Альбом	7	Н Нестандартизированное оборудование
			Альбом	8	СО Спецификации оборудования
			Альбом	9	ВМ Ведомости потребности в материалах
Альбом	4	КЖ1.И Изделия АР.И Изделия	Альбом	10	С Сметы. Общая часть
			Альбом	11	С Сметы. Подземная часть

ПРИМЕНЕННЫЕ ТИПОВЫЕ МАТЕРИАЛЫ

Серия 7.902-4	Бак разрыва струи вместимостью 180 л	Распространитель ЦИТП (Тбилисский филиал)
Серия 3.901-13 Выпуск 3	Колонка управления задвижкой	
Серия 7.820-9 Выпуск 6	Затворы щитовые для прямоугольных лотков	Распространитель Союзводоканалпроект.

Разработан проектным институтом "Харьковский Водоканалпроект"

Главный инженер института Г. А. Бондаренко

Главный инженер проекта В. С. Лялюк

Утвержден в/о "СоюзводоканалНИИпроект"
Протокол №9 от 15 мая 1991г

Содержание альбома №3

№№ листов	Наименование и обозначение документов. Наименование листа	Стр.
	Содержание альбома	2
	Основной комплект чертежей марки АР	
1	Общие данные (начало)	3
2	Общие данные (окончание)	4
3	План на отм. 0,000	5
4	Разрезы 1-1, 2-2	6
5	Фасады. Схемы расположения элементов заполнения оконных проемов	7
6	План кровли. Планы полов. Экспликация полов	8
7	План отверстий и закладных отверстий	9
8	Фрагмент 1. Сечения. Узлы	10
9	Детали	11
	Основной комплект чертежей марки КЖ1	
1	Общие данные (начало)	12
2	Общие данные (окончание)	13
3	Схема расположения плит покрытия	14
4	Схема расположения плит перекрытия на отм. 0.000 (начало)	15
5	Схема расположения плит перекрытия на отм. 0.000 (окончание)	16
6	РКм1. Схема расположения балок перекрытия на отм. -0,290 (начало)	17
7	РКм1. Схема расположения балок перекрытия на отм. -0,290 (окончание)	18
8	РКм1. Монолитные участки УМ1, УМ2. Общий вид и схема армирования	19
9	РКм1. Балки обвязочные БОМ1...БОМ4. Общий вид и схема армирования (начало)	20
10	РКм1. Балки обвязочные БОМ1...БОМ4. Общий вид и схема армирования (продолжение)	21
11	РКм1. Балки обвязочные БОМ1...БОМ4. Общий вид и схема армирования (продолжение)	22
12	РКм1. Балки обвязочные БОМ1...БОМ4. Общий вид и схема армирования (окончание)	23
13	ОКм1. Общий вид и схема армирования (начало)	24
14	ОКм1. Общий вид и схема армирования (продолжение)	25
15	ОКм1. Общий вид и схема армирования (окончание)	26
16	РКм2. ЛТм1. Общий вид (начало)	27
17	РКм2. ЛТм1. Общий вид (продолжение)	28
18	РКм2. ЛТм1. Общий вид (окончание)	29
19	РКм2. Плита Пм1. Схемы армирования	30
20	РКм2. Балки Бм1...Бм3. Схемы армирования	31
21	Лотки ЛТм1. Схема армирования (начало)	32
22	Лотки ЛТм1. Схема армирования (окончание)	33
23	РКм2. ЛТм1. Спецификация (начало)	34
24	РКм2. ЛТм1. Спецификация (окончание)	35
25	КТП. Схема расположения каналов (начало)	36
26	КТП. Схема расположения каналов (продолжение)	37
27	КТП. Схема расположения каналов (окончание)	38
28	Схема расположения труб для укладки электрокабеля	39
29	Схема расположения фундаментов под оборудование и опор (начало)	40
30	Схема расположения фундаментов под оборудование и опор (продолжение)	41
31	Схема расположения фундаментов под оборудование и опор (окончание)	42
32	Схема расположения ростверков и фундаментных балок между осями 3-4. Открытый способ производства работ	43
33	Схема расположения фундаментов и фундаментных балок между осями 3-4. Опускной способ и „стена в грунте"	44
34	Схема расположения элементов заземления	45
35	Детали гидроизоляции. Установка дренажного приямка	46
	Основной комплект чертежей марки КМ1	
1	Общие данные (начало)	47
2	Общие данные (продолжение)	48
3	Общие данные (продолжение)	49
4	Общие данные (продолжение)	50
5	Общие данные (окончание)	51
6	Схема расположения путей подвесного транспорта на отм. 0.000 (начало)	52
7	Схема расположения путей подвесного транспорта на отм. 0.000 (окончание)	53
8	Схема расположения путей подвесного транспорта на отм. 3.500 (начало)	54
9	Схема расположения путей подвесного транспорта на отм. 3.500 (продолжение)	55
10	Схема расположения путей подвесного транспорта на отм. 3.500 (окончание)	56
11	Схема расположения наружной лестницы (начало)	57
12	Схема расположения наружной лестницы (окончание)	58
13	Схема расположения ограждения кровли	59
14	Схема расположения ограждения проемов	60

ТП 902-1-МО.91 Альбом 3

Инв. № подл. | Подпись и дата | Взам. инв. №

Альбом 3

Ведомость рабочих чертежей основного комплекта марки АР

Лист	Наименование	Примечание
1,2	Общие данные.	
3	План на отм. 0,000.	
4	Разрезы 1-1; 2-2.	
5	Фасады. Схемы расположения элемен-	
	тов заполнения оконных проёмов.	
6	План кровли. Планы полов.	
	Экспликация полов.	
7	План отверстий и закладных изделий.	
8	Фрагмент 1. Сечения. Узлы.	
9	Детали.	

Ведомость спецификаций

Лист	Наименование	Примечание
1	Спецификация стекол.	
3	Спецификация перемычек.	
3	Спецификация элементов заполне-	
	ния проёмов.	
5	Спецификация элементов заполне-	
	ния оконных проемов.	
6	Спецификация элементов деформацион-	
	ного шва.	
8	Спецификация закладных изделий.	

Спецификация стекол

Наименование и марка остеклённого изделия	ГОСТ и вид стекла	Толщина стекла мм	Размеры, мм		Кол. шт.
			Длина	Ширина	
Оконный блок ПВД 12-18.1	ГОСТ 111-78	4	980	1025	10
		3	980	450	10

Типовой проект разработан в соответствии с действующими нормами и правилами.

Гл. инж. проекта /Лялюк/

Ведомость ссылочных и прилагаемых документов

Обозначение	Наименование	Примечание
	Ссылочные документы	
ГОСТ 12506-81	Окна деревянные для производственных зданий.	
ГОСТ 8484-82	Плиты подоконные железобетонные для производственных зданий.	
ГОСТ 6629-88	Двери деревянные внутренние для жилых и общественных зданий.	
5.904-4	Двери и люки для вентиляционных камер.	
3.407.9-133 вып.2	Строительные детали комплектных трансформаторных подстанций нефтеперерабатывающих и нефтехимических заводов.	
2.460-18 вып.1	Узлы покрытий одноэтажных производственных зданий с рулонными кровлями и железобетонными плитами.	
2.460-15 вып.1	Типовые узлы покрытий промышленных зданий в местах установки крышных вентиляторов.	
2.460-14 вып.0	Типовые узлы покрытий промышленных зданий в местах установки вентиляционных шахт.	
2.436-17 вып.1	Узлы окон с деревянными переплётами по ГОСТ 12506-81.	
2.430-20 вып.1.2	Узлы стен из кирпича одноэтажных зданий промышленных предприятий.	
1.436.3-19 вып.0,1	Двери с применением гнутых профилей из тонколистовой стали.	
1.431.6-28 вып.0,1	Кирпичные перегородки для одноэтажных и многоэтажных производственных зданий.	
1400-158 вып.1	Унифицированные закладные изделия железобетонных конструкций для крепления технологических коммуникаций и устройств.	
1.038.1-1 вып.1	Перемычки железобетонные для зданий с кирпичными стенами.	
	Прилагаемые документы	
902-1-170.91 -АР.И	Изделия.	Альбом 4
-АР.ВМ	ВМ по рабочим чертежам основного комплекта марки АР.	Альбом 9

Основные строительные показатели

Наименование	Ед. изм.	Количество: Монолитный -4,0	Монолитный -5,5 Откр.	Монолитный -5,5 Опуск	Монолитный -7,0	Сборный -4,0	Сборный -5,5 Откр.	Сборный -5,5 Опуск	Сборный -5,5 Стена в грунте	Сборный -7,0 Опуск	Сборный -7,0 Стена в грунте
Площадь застройки	м²	233,7	233,7	233,7	233,7	233,7	233,7	233,7	233,7	233,7	233,7
Общая площадь	м²	439,6	439,6	439,6	439,6	439,6	439,6	439,6	439,6	439,6	439,6
в том числе:											
подземной части	м²	229,0	229,0	229,0	229,0	229,0	229,0	229,0	229,0	229,0	229,0
на расчетную единицу	м²	0,19	0,19	0,19	0,19	0,19	0,19	0,19	0,19	0,19	0,19
Строительный объём	м³	2388,8	2590,6	2590,6	2791,4	2388,8	2590,6	2590,6	2590,6	2791,4	2791,4
в том числе:											
подземной части	м³	1305,2	1506,0	1506,0	1706,8	1305,2	1506,0	1506,0	1506,0	1706,8	1706,8
на расчетную единицу	м³	1,09	1,26	1,26	1,42	1,09	1,26	1,26	1,26	1,42	1,42

Привязан

Инв. №

ТП 902-1-170.91 -АР

Нач.отд.	Шейко			Канализационная насосная станция производительностью 600-2000 м³/ч, Э30-55м с решетками-дробилками	Стадия	Лист	Листов
Н.контр.	Сокольская				Р	1	9
Гл.спец.	Власенко						
Зав. гр.	Хесина						
Арх. II кат.	Шевлякова		05.91	Общие данные (начало)	Госстрой СССР Союзводоканалниипроект Харьковский Водоканалпроект		

25017-03 4

Копир. Майстренко Формат А2

Инв. № подл. | Подпись и дата | Взам. инв. № | Гл. спец. по | Атласова | Гос

Альбом 3

Общие указания.

1. За условную отметку 0,000 принят уровень чистого пола монтажной площадки машинного отделения, что соответствует абсолютной отметке ▭.

2. Условная отметка уровня земли принята −0,150мм.

3. Стены надземной части выполняются из керамического пустотного эффективного кирпича марки 100 γ=1300кг/м^3 (ГОСТ 530-80) на растворе марки 25.

Перегородки толщиной 120мм выполняются на растворе марки 50 с укладкой горизонтальной арматуры 2ф 6А-I через 6 рядов кладки по всей длине.

4. При кладке кирпичных стен в откосах оконных и дверных проёмов заложить антисептированные деревянные пробки по ГОСТ 8486-86* Е (сосна, ель) на высоте 300мм от низа проёма и выше через 600мм с 2-х сторон для крепления коробок.

5. Над проёмами уложить сборные железобетонные перемычки. Усиленные перемычки уложить со стороны помещений.

Над проёмами по ширине 640 мм и менее выполнить рядовые перемычки из отборного целого кирпича на растворе марки 25 и заделать в простенки на расстоянии не менее 250мм от откосов проёмов. Под нижний ряд кирпича в слой раствора уложить арматуру ф6А-I из расчёта по два стержня на каждые 1/2 кирпича толщины стены. Расход арматуры — 12,0кг.

6. Откосы оконных и дверных проёмов оштукатуриваются цементно-песчаным раствором состава 1:3 и окрашиваются известковой краской.

7. Нижние откосы оконных проёмов покрываются оцинкованной кровельной сталью.

8 Кровля плоская невентилируемая, совмещённая с покрытием. Состав кровли см. лист 4.

9. Ежегодно в весенний период после таяния снега производить осмотр сохранности гравийного защитного слоя и в случае обнаружения повреждений восстанавливать его.

10 Кровельные работы должны выполняться с соблюдением глав СНиП 3.04.01-87, СНиП III-4-80, СНиП II-26-76.

11. Вокруг здания выполнить асфальтовую отмостку δ=25мм шириной 1,0м по плотно утрамбованному щебеночному основанию.

12. Лицевые поверхности кирпичной кладки фасадных стен выполняются из отборного кирпича с чистыми поверхностями и чёткими ровными гранями, с соблюдением правильной перевязки швов. Кладка ведётся с расшивкой швов валиком.

13. Все металлические конструкции и изделия, за исключением ездовых поверхностей монорельсовых и крановых путей, должны окрашиваться эмалью ПФ-115 в 2слоя по 1 слою грунта ГФ-0119.

14. Все столярные изделия окрашиваются масляной краской за 2 раза по грунту из олифы.

15. Отделочные работы выполняются в соответствии с „Ведомостью отделки помещений."

16. Устройство чистых полов и внутреннюю отделку помещений выполняются только после монтажа технологического и сантехнического оборудования и электротехнических работ.

17. В местах примыкания полов к стенам и фундаментам под оборудование устроить плинтус.

18. Устройство полов, подбор для них составов бетонов и растворов, соблюдение специальных условий, применение методов механизации устройства полов и проверка их качества производятся в соответствии с главой СНиП 3.04.01-87 „Изоляционные и отделочные покрытия."

19. При производстве работ, а также при изготовлении, транспортировке и монтаже элементов необходимо соблюдать требования правил производства работ и правил техники безопасности в строительстве, содержащихся в главах III части „Строительных норм и правил (СНиП III-4-80).

20. Проектом не предусмотрено выполнение работ в зимнее время. При выполнении работ в зимних условиях необходимо руководствоваться указаниями по проектированию конструкций, возводимых в зимнее время (СНиП II-22-81).

				ТП 902-1-170.91-АР			
Привязан	Нач. отд.	Шейко		"	Канализационная насосная станция производительностью 600-2000 м³/ч, H=30-55м с решетками-дробилками	Стадия	Лист	Листов
	Н. контр.	Сокольская		"		Р	2	
	Гл. спец.	Власенко		"				
	Зав. гр.	Хесина		"				
	Арх. II кат.	Шевлякова		05.91	Общие данные (окончание)	Госстрой СССР Союзводоканалниипроект Харьковский Водоканалпроект		
Инв. №								

25017-03 5

Копир. Майстренко Формат А2

Инв. № подл. | Подпись и дата | Взам. инв. № | Гл. спец. то | Лунковский

Альбом 3

План на отм. 0,000

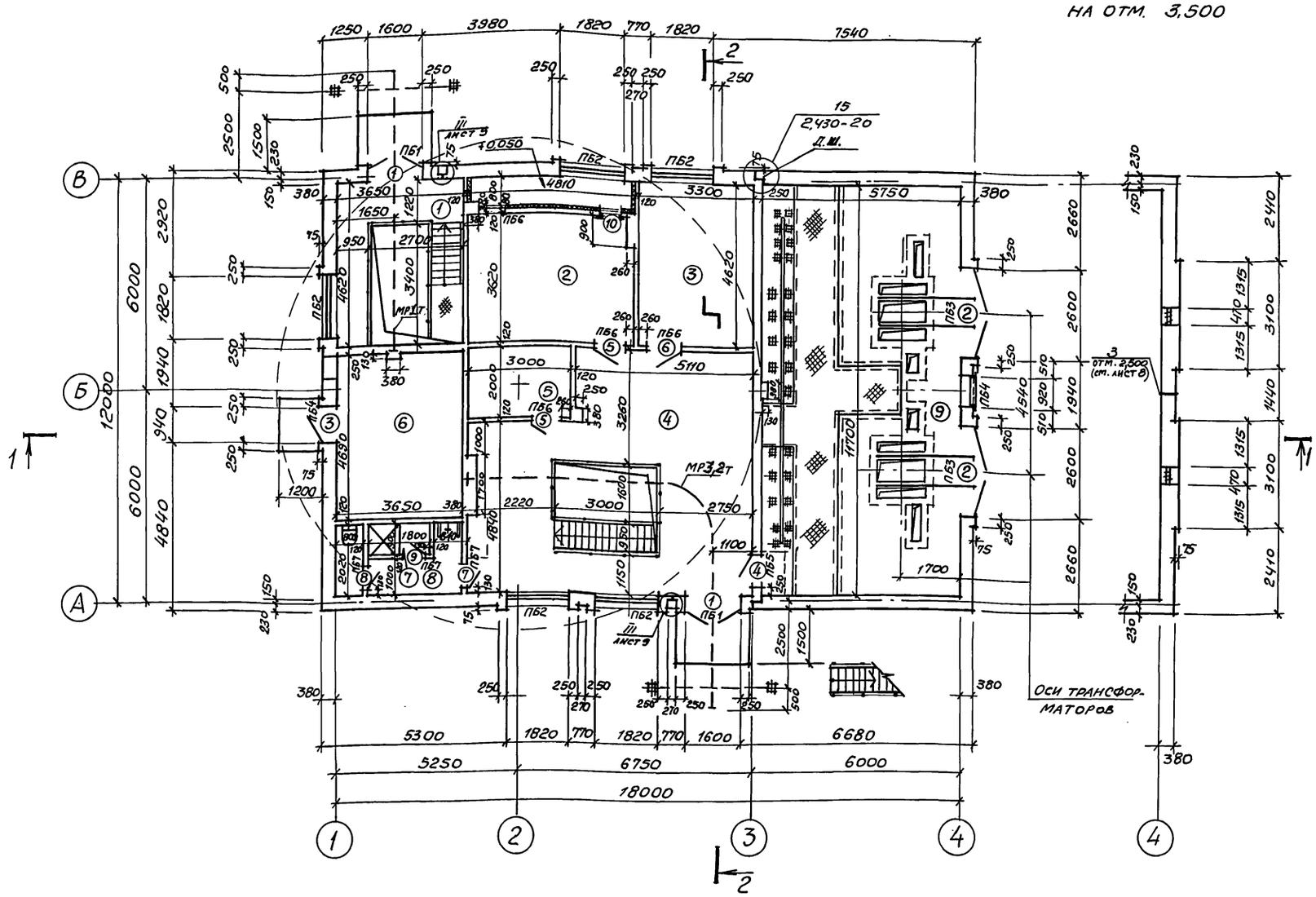

Ведомость перемычек

Марка, поз.	Схема сечения	Марка, поз.	Схема сечения
ПБ1	1 — 2	ПБ5	5
ПБ2	3	ПБ6	5
ПБ3	4	ПБ7	6
ПБ4	5		

Спецификация перемычек

Марка, поз.	Обозначение	Наименование	Кол.	Масса, ед., кг	Примечание
1	1.038.1-1 вып.1	5ПБ21-27 (п)	2	285	
2	1.038.1-1 вып.1	2ПБ19-3 (п)	2	81	
3	1.038.1-1 вып.1	2ПБ22-3 (п)	15	92	
4	ТП902-1-170.91-КЖ1И.14	6ПП30-13А	2	835	
5	1.038.1-1 вып.1	2ПБ13-1 (п)	12	54	
6	1.038.1-1 вып.1	1ПБ10-1	3	20	

Спецификация элементов заполнения проёмов

Марка, поз.	Обозначение	Наименование	Кол.	Масса ед., кг	Примечание
1	ТП902-1-170.91-АРИ-ИД1	Дверной блок ИД1	2		
2	3.407.9-133 вып.2	Ворота ВТ-5	2		
3	1.436.3-19	Дверной блок ДНС 9-24Г	1	64,32	
4	ГОСТ 6629-88	Дверной блок ДГ21-9Л	1		См. прим. п.1
5	ГОСТ 6629-88	Дверной блок ДГ21-9Л	2		
6	ГОСТ 6629-88	Дверной блок ДГ21-9	1		
7	ГОСТ 6629-88	Дверной блок ДГ21-7Л	1		См. прим. п.2
8	ГОСТ 6629-88	Дверной блок ДГ21-7СПЛ	1		
9	ГОСТ 6629-88	Дверной блок ДГ21-7СВПЛ	1		
10	5.904-4	Дверь герметическая утеплённая ДУС 0,5х1,25	1	36,0	

1. Полотно и коробку двери (тип 4) защитить тонколистовой оцинкованной сталью δ=0,35-0,8 мм по ГОСТ 14918-80* по всей поверхности с обеих сторон по слоям асбестового картона δ=5 мм по ГОСТ 2850-80* двери должны иметь самозапирающиеся замки, открываемые без ключа с внутренней стороны.
2. В двери (тип 7) предусмотреть дверные закрыватели ТИП 3Д1 и дверные упоры УД1 по ГОСТ 5091-78.

Экспликация помещений

Номер по плану	Наименование	Площадь, м²	Категория производства по взрывной, взрыво-пожарной и пожарной опасности
1	Монтажная площадка помещения решеток.	16,9	Д
2	Приточная венткамера.	21,1	Д
3	Мастерская.	15,2	Д
4	Монтажная площадка машзала.	50,25	Д
5	Кладовая.	6,0	Д
6	Вытяжная венткамера с узлом ввода.	17,1	Д
7	Душевая.	1,6	
8	Санузел.	5,4	
9	КТП.	67,3	В
	Подземная часть		
10	Машзал.	95,1	Д
11	Помещение решеток.	54,5	Д
12	Приёмный резервуар.	54,5	

Ведомость проёмов ворот и дверей

Марка, поз.	Размер проёма, мм
1	1600 х 3940
2	2600 х 2600
3	940 х 2400
4,5,6	910 х 2070
7,8,9	710 х 2070
10	550 х 1300

Привязан

Инв. №

Нач. отд.	Шейко		"
Н. контр.	Сокольская		"
Гл. спец.	Власенко		"
Зав. гр.	Хесина		"
Арх. Ткат.	Шевлякова		05.91

ТП 902-1-170.91-АР

Канализационная насосная станция производительностью 600-2000 м³/ч H=30-55 м с решетками-дробилками

Стадия	Лист	Листов
Р	3	

План на отм. 0,000.

Госстрой СССР Союзводоканалниипроект Харьковский Водоканалпроект

25017-03 6

Копир. Майстренко

Формат А2

Инв. № подл. | Подпись и дата | Взам. инв. № | Отдел ОВ | Отдел ЭА | Отдел ВиК 2 | Смарченко | Барчан | Подольская | Гл. спец. ТО | Лукьяновский

Разрез 1-1

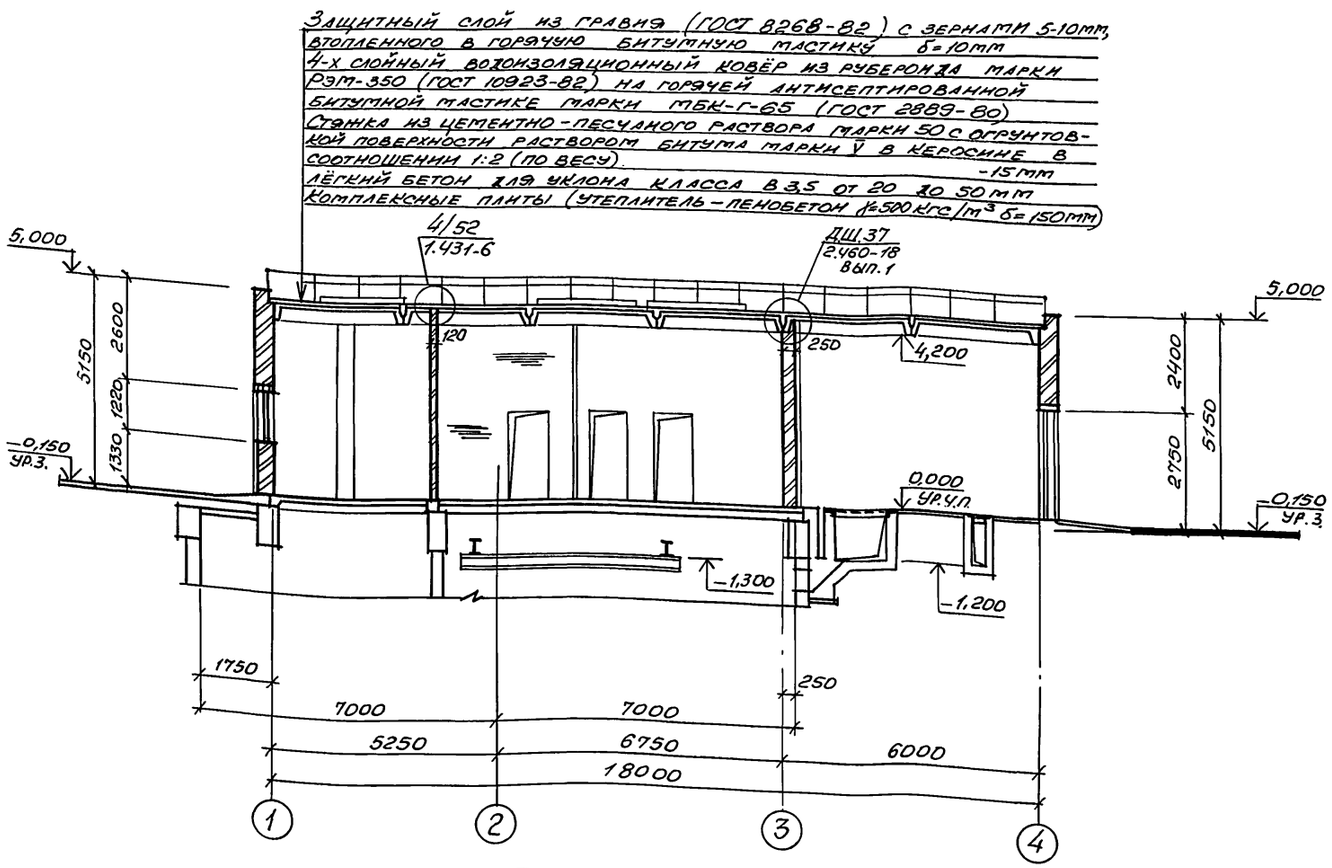

Разрез 2-2

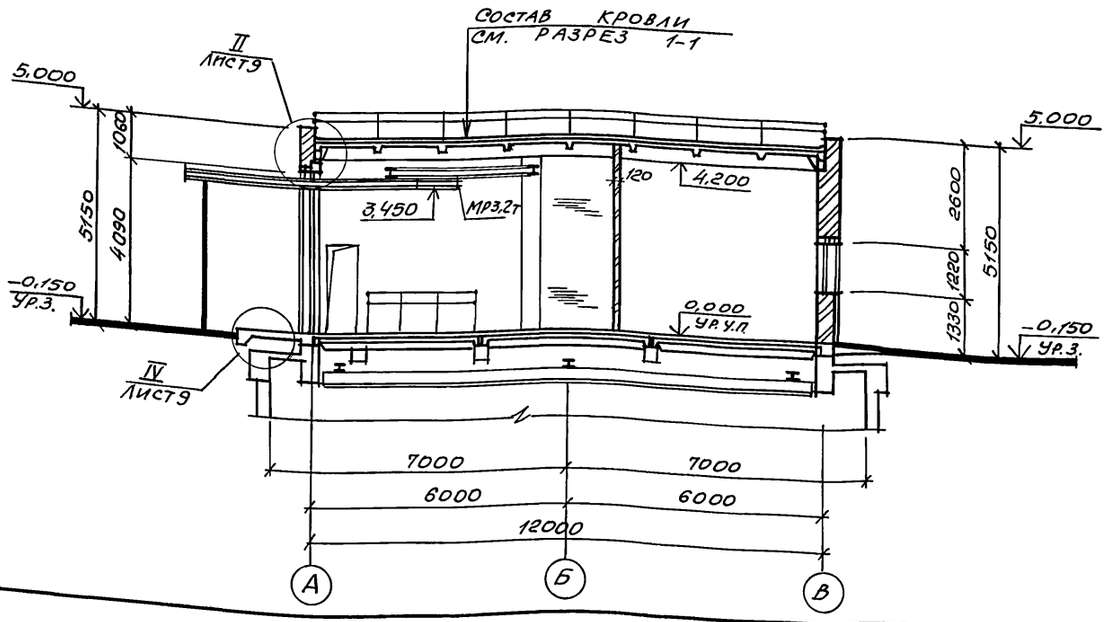

Ведомость отделки помещений площадь м²

Наименование или номер помещения	Потолок		Стены или перегородки		Низ стен или перегородок (панель)			Примечание
	Площадь	Вид отделки	Площадь	Вид отделки	Площадь	Вид отделки	Высота мм	
1	16,9	Затирка известковым раствором. Покраска поливинилацетатной краской ЭВА-27	68,0	Штукатурка кирпичных стен известковым раствором. Покраска поливинилацетатной краской ЭВА-27		—		См. примечание п.1
8	5,4	Затирка цементным раствором. Покраска поливинилацетатной краской ЭВА-27	42,2	Штукатурка кирпичных стен цементным раствором. Покраска поливинилацетатной краской ЭВА-27	25,0	Глазурованная плитка	2000	См. примечание п.1
2,5,6	44,2	Затирка известковым раствором известковая побелка	254,6	Подрезка швов кирпичных стен. Известковая побелка				
3,4,9	128,9	Затирка известковым раствором. Клеевая покраска	376,7	Штукатурка кирпичных стен известковым раствором. Клеевая покраска.				См. примечание п.1
7	1,6	Затирка цементным раствором. Покраска масляной краской	14,3	Штукатурка цементным раствором. Покраска масляной краской.	9,0	Глазурованная плитка *	2000	* См. примечание п.2
11	45,3	Затирка цементным раствором. Покраска поливинилацетатной краской ЭВА-27	а=140,1 б=189,3 в=238,5	Затирка железобетонных стен цементным раствором. Покраска поливинилацетатной краской ЭВА-27				а – для Нк=-4,0м б – для Нк=-5,5м в – для Нк=-7,0м
10	87,5	Затирка цементным раствором. Клеевая покраска.	а=224,9 б=271,3 в=317,6	Затирка железобетонных стен цементным раствором. Клеевая покраска.	58,0	Масляная краска	1500	

1. Кладку внутренних стен и перегородок вести впустошовку с последующей штукатуркой.
2. В душевой выполнить обмазку низа стен горячим битумом за 2 раза с последующей облицовкой глазурованной плиткой на цементно-песчаном растворе марки 100 по стальной сетке 18-1,8 Ну (ГОСТ 3826-82).

Привязан

Инв. №

Нач. отд.	Шейко			Канализационная насосная станция производительностью 600-2000 м³/ч, Н=30-55 м с решетками-дробилками.
Н. контр.	Сокольская			
Гл. спец.	Власенко			
Зав. гр.	Хесина			
Арх. ⊓кат.	Шевлякова		06.91	Разрезы 1-1, 2-2

ТП 902-1-170.91-АР

Стадия	Лист	Листов
Р	4	

Госстрой СССР Союзводоканалниипроект Харьковский водоканалпроект

25017-03 7

Копир. Майстренко

Формат А2

Альбом 3

Фасад 1-4

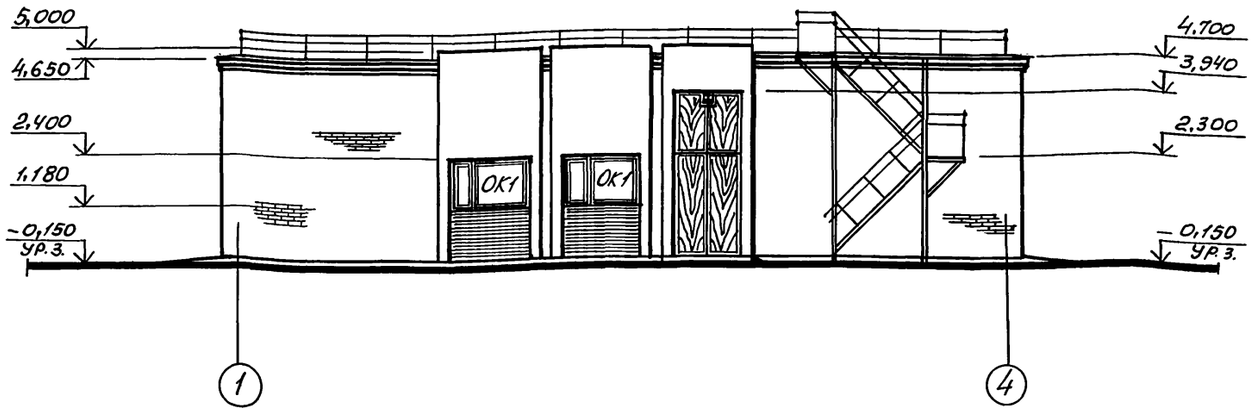

Фасад А-В



Фасад 4-1

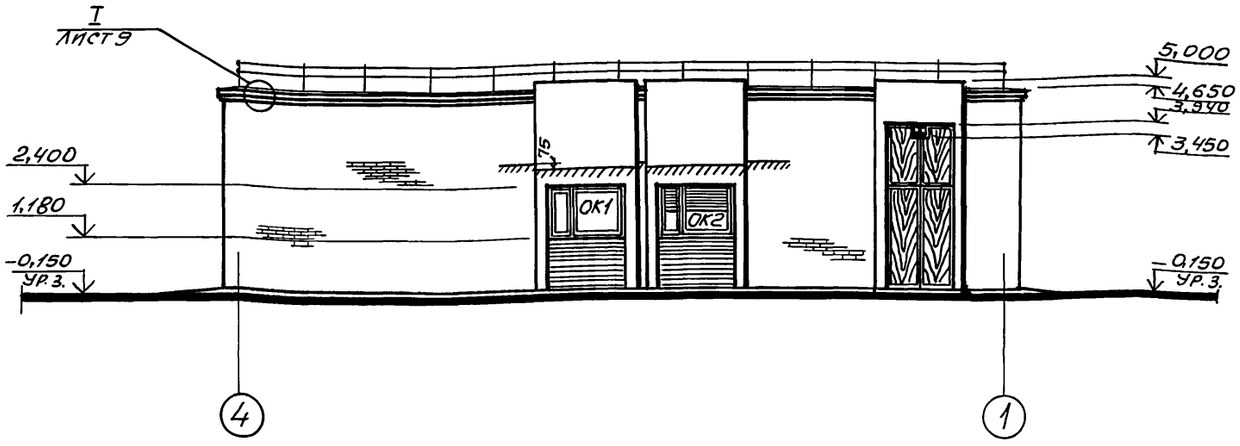

Фасад В-А

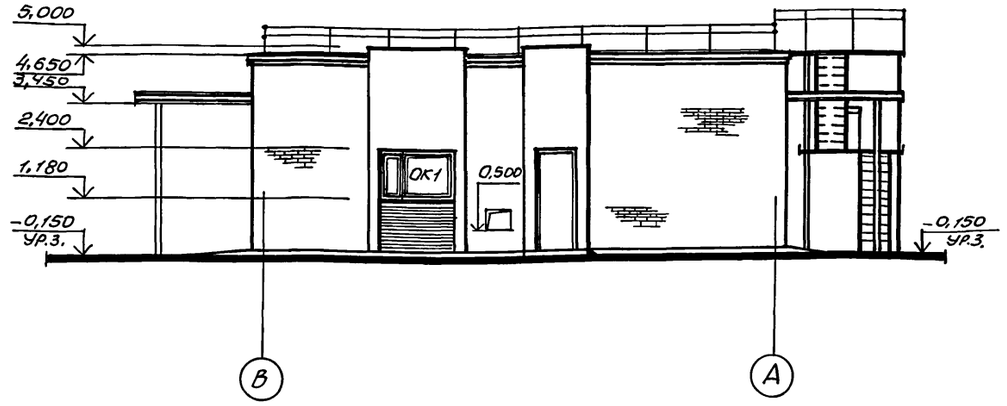

Схемы расположения элементов заполнения оконных проёмов

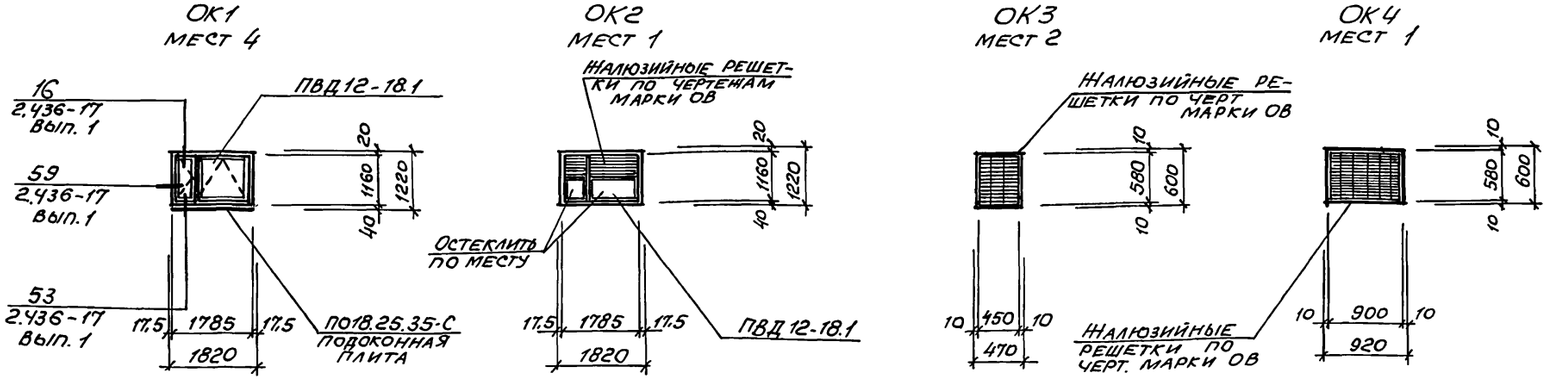

1. Спецификация стекол см. на листе 1.
2. Подоконные простенки окрашиваются полимерными красками терракотового цвета.

Спецификация элементов заполнения оконных проёмов

Марка, поз.	Обозначение	Наименование	Кол.	Масса ед., кг	Примечание
ОК1	ГОСТ 12506-81	Окно ПВД 12-18.1	4		
	ГОСТ 8484-82	ПО 18.25.35-С Подоконная плита	4		
ОК2	ГОСТ 12506-81	Окно ПВД 12-18.1	1		
		Жалюзийная решетка	—		см. черт. марки ОВ
ОК3	—	Жалюзийная решетка	2		см. черт. марки ОВ
ОК4	—	Жалюзийная решетка	1		см. черт. марки ОВ

Привязан

Инв. №

ТП 902-1-170.91 – АР

Нач. отд.	Шейко		
Н. контр.	Сокольская		
Гл. спец.	Власенко		
Зав. гр.	Хесина		
Арх. Пкат.	Шевлякова		05.91

Канализационная насосная станция производительностью 600-2000 м³/ч, Н=30-55 м с решетками-дробилками

Стадия	Лист	Листов
Р	5	

Фасады. Схемы расположения элементов заполнения оконных проемов.

Госстрой СССР Союзводоканалниипроект Харьковский Водоканалпроект

25017-03 В

Копир. Майстренко

Формат А2

Инв. № подл. | Подпись и дата | Взам. инв. № | Инв. № дубл. | Подпись и дата | Инв. № подл. 902-1-170.91

Альбом 3

План кровли

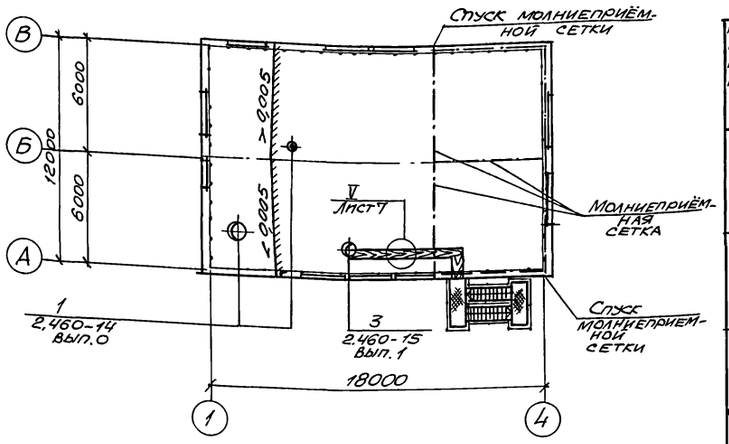

План полов на отм. 0,000

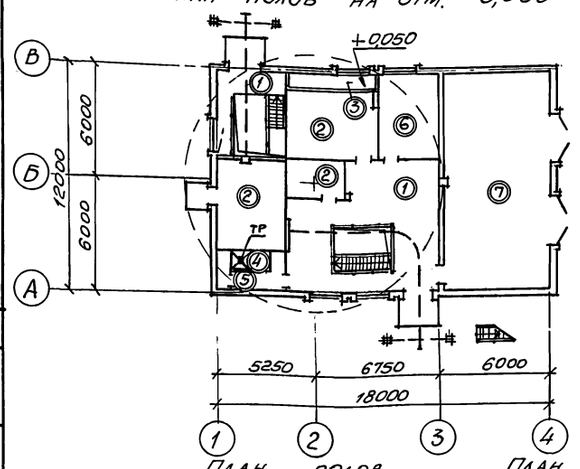

План полов на отм. -7,330; -8,530; -9,730

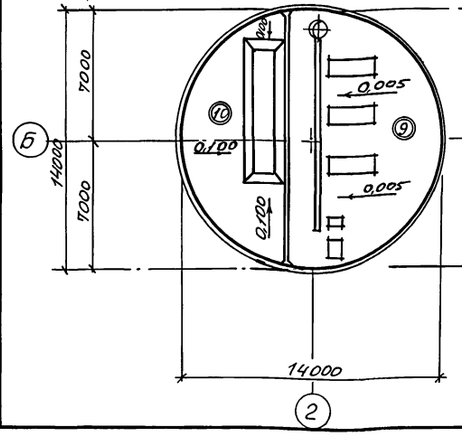

План полов на отм. -4,270; -5,770; -7,270

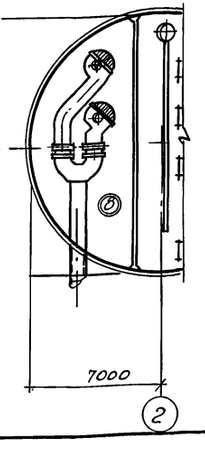

Экспликация полов

Наименование или номер помещения по проекту	Тип пола по проекту	Схема пола или номер узла по серии	Элементы пола и их толщина	Площадь пола, м²
1,4	1		Покрытие - бетон класса В15 с пропиткой поверхности флюатами -30мм Железобетонное перекрытие	50,3
2,5,6	2		Покрытие - цементно-песчаный раствор марки 200 с железнением -30мм Железобетонное перекрытие	40,5
2 (форкамера)	3		Покрытие - цементно-песчаный раствор марки 200 - 20мм Цементно-песчаный раствор марки 150 -40мм Утеплитель - жесткие минераловатные плиты γ=200кг/м²-20мм Железобетонное перекрытие	4,1
7	4		Покрытие - керамические плитки по ГОСТ 6787-80 -13мм Прослойка и заполнение швов из цементно-песчаного раствора марки 150 - 17мм Гидроизоляционный слой - 4 слоя гидроизола марки ГИ-1 на битумной мастике с посыпкой верхнего слоя песком крупностью 1,5..5мм по мастике -12мм Стяжка - бетон класса В3,5-48мм. Железобетонное перекрытие	1,6
8	5		Покрытие - керамические плитки по ГОСТ 6787-80 - 13мм Прослойка и заполнение швов из цементно-песчаного раствора марки 150 -17мм Гидроизоляционный слой - 2 слоя гидроизола марки ГИ-1 на битумной мастике с посыпкой верхнего слоя песком крупностью 1,5..5мм по мастике -6мм Стяжка - бетон класса В3,5-24мм Железобетонное перекрытие	5,4
3	6		Покрытие - линолеум поливинилхлоридный (ГОСТ 7251-77) - 4мм Прослойка - холодная мастика на водостойких вяжущих - 1мм. Стяжка - лёгкий бетон класса В3,5 с объёмным весом γ=1100кгс/м³ -25мм Железобетонное перекрытие	15,2
9	7		Покрытие - мозаичный состав класса В25 -25мм Стяжка - цементно-песчаный раствор марки 200 -40мм Подстилающий слой - бетон класса В7,5 -100мм Основание - уплотнённый грунт с плотностью скелета до 1,6т/м³ с втрамбованным в него слоем щебня или гравия крупностью 40..60мм толщиной -100мм	67,3
11	8		Покрытие - керамические плитки по ГОСТ 6787-80* -13мм Прослойка и заполнение швов из цементно-песчаного раствора марки 150 -17мм Монолитная железобетонная плита	40,0
10	9		Покрытие - керамические плитки по ГОСТ 6787-80* -13мм Прослойка и заполнение швов цементно-песчаный раствор марки 150. -17мм Стяжка - цементно-песчаный раствор марки 150 -40мм Песок с уклоном от 400 до 430мм Железобетонное днище	95,1
12	10		Покрытие - цементно-песчаный раствор марки 200-20мм Бетон класса В7,5 с уклоном. от 480 до 780 мм. Железобетонное днище	46,5

Спецификация элементов деформационного шва

Марка, поз.	Обозначение	Наименование	Кол	Масса, ед., кг	Примечание
МС36	2.460-18, вып.3	Компенсатор МС36	9	3,3	
МС37	2.460-18, вып.3	Выкружка МС37	9	3,4	

1. Плинтусы выполнить из материала покрытия пола.
2. Устройство молниеприёмной сетки см. чертежи марки КЖ.
3. В помещении душевой (пол тип 4) уклон выполнить к трапу за счет стяжки.
4. По плитам перекрытия на отм 0,000 выполнить стяжку из бетона класса В3,5 до отм -0,030.

Привязан				ТП 902-1-170.91 - АР			
				Нач.отд. Шейко	"	Канализационная насосная станция производительностью 600-2000 м³/ч Н=30-55м с решетками-дробилками	Стадия Р, Лист 6, Листов
				Н.контр. Сокольская	"		
				Гл.спец. Власенко	"		
				Зав.гр. Хесина	"		
Инв.№				Арх.Пкат. Шевлякова	05.91	План кровли. Планы полов. Экспликация полов.	Госстрой СССР Союзводоканалниипроект Харьковский Водоканалпроект

25017-03 9

Копир. Майстренко

Формат А2

Инв.№ подл. | Подпись и дата | Взам.инв.№ | Отдел 9А | Гл.спец 70 | Барчан | Лучковский

Альбом 3

План отверстий и закладных изделий

Фрагмент 1. Лист 8

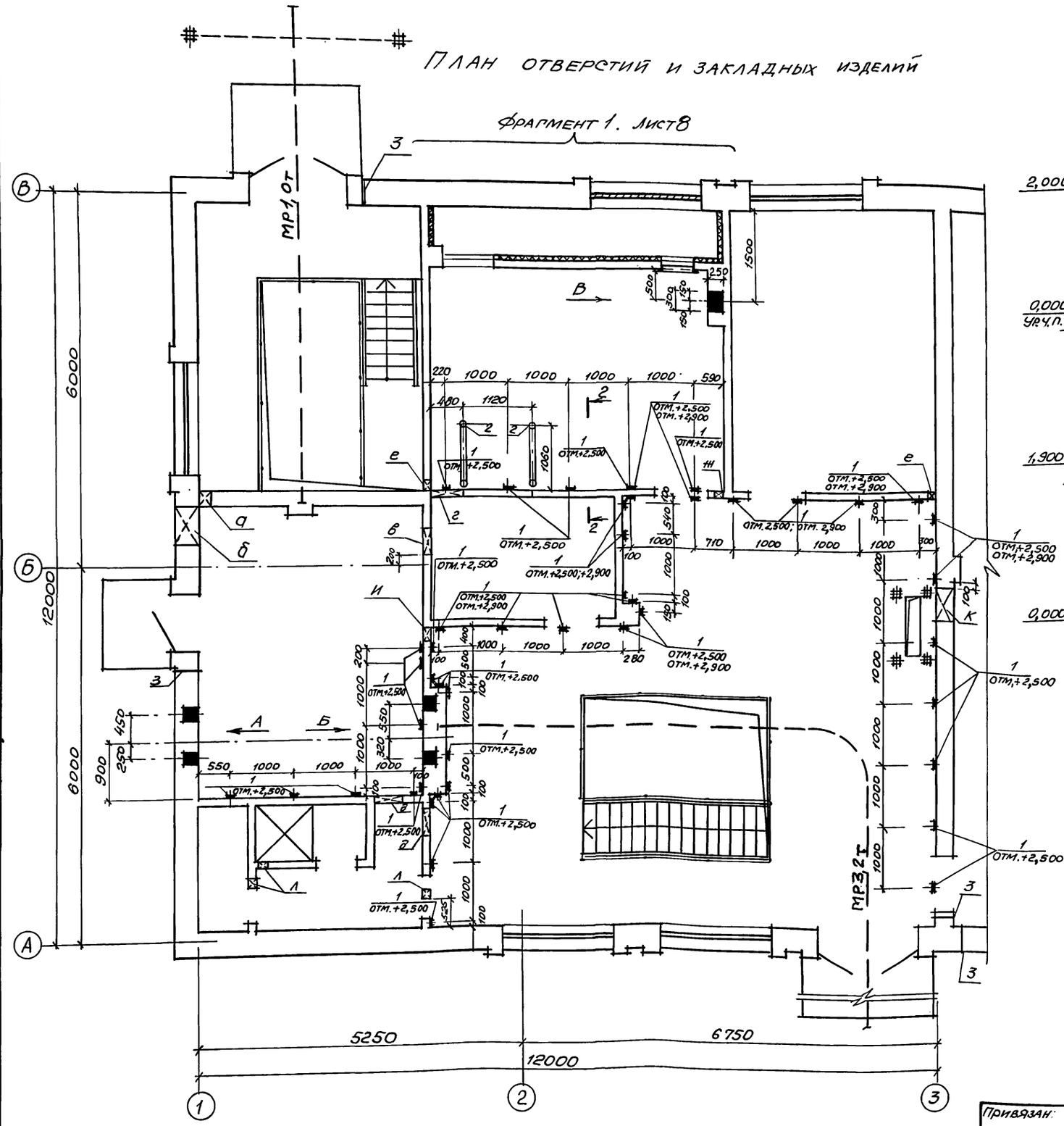

Вид А

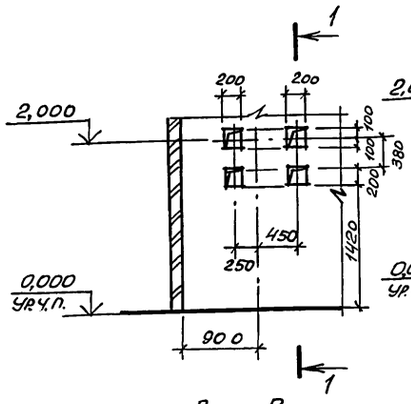

Вид Б

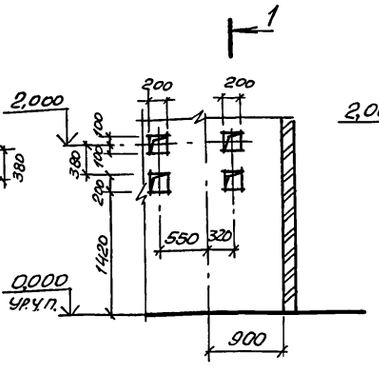

1-1

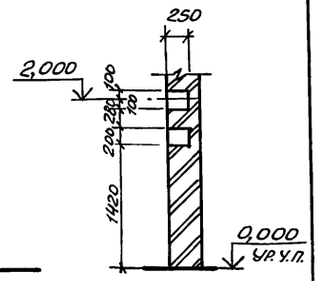

Вид В

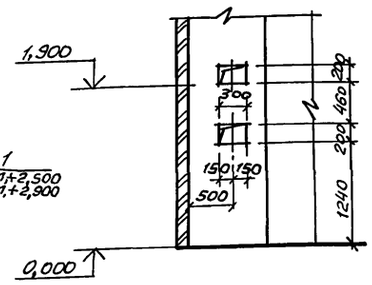

2-2

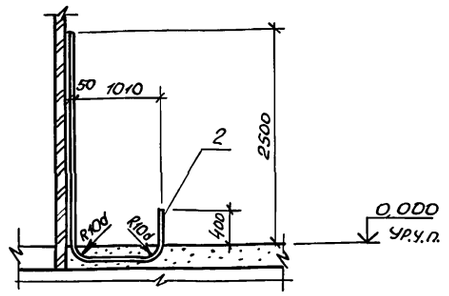

Ведомость отверстий

Обозначение отверстий	Размер BxH, мм	Отметка низа отверстия, мм	Назначение
а	150x150	2,900	ОВ
б	600x450	0,500	ОВ
в	450x450	2,000	ОВ
г	500x500	2,500	ОВ
д	450x450	2,500	ОВ

Обозначение отверстий	Размер BxH, мм	Отметка низа отверстия, мм	Назначение
е	100x100	2,500	ЭА
ж	100x100	2,700	ЭА
и	200x200	2,500	ЭА
к	500x250	2,500	ЭА
л	150x150	2,600	ОВ

Спецификацию закладных изделий см. на листе 8.

Отдел ЭА	Бачун					
Отдел ОВ	Потапова					
Гл. спец. ТО	Кравцова					

Привязан:

Инв. №

Нач. отд.	Шейко			ТП 902-1-170.91-АР		
Н. контр.	Сокольская			Канализационная насосная станция производительностью 600-2000 м³/ч, H=30-55 м с решетками-дробилками	Стадия: Р	Лист: 7	Листов:
Гл. спец.	Власенко					
Зав. гр.	Хесина			План отверстий и закладных изделий.	Госстрой СССР Союзводоканалниипроект Харьковский водоканалпроект	
Арх. ПКат.	Шевлякова		05.91			

Инв. № подл. | Подпись и дата | Взам. инв. №

25017-03 10

Копир. Майстренко

Формат А2

Альбом 3

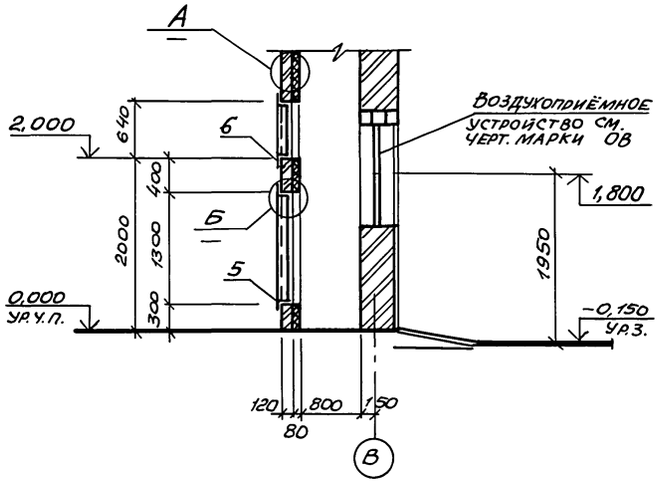

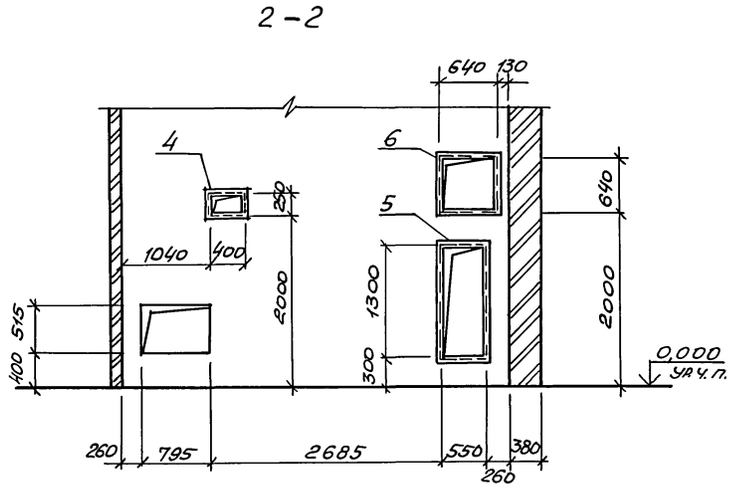

Фрагмент 1. лист 6

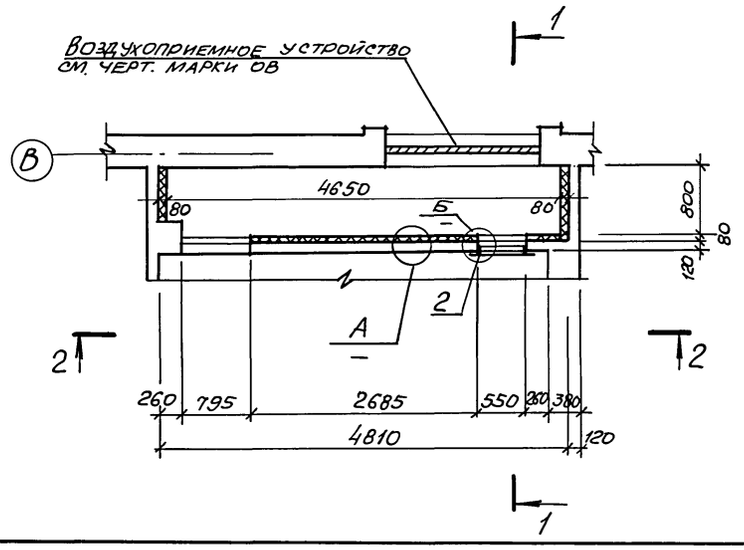

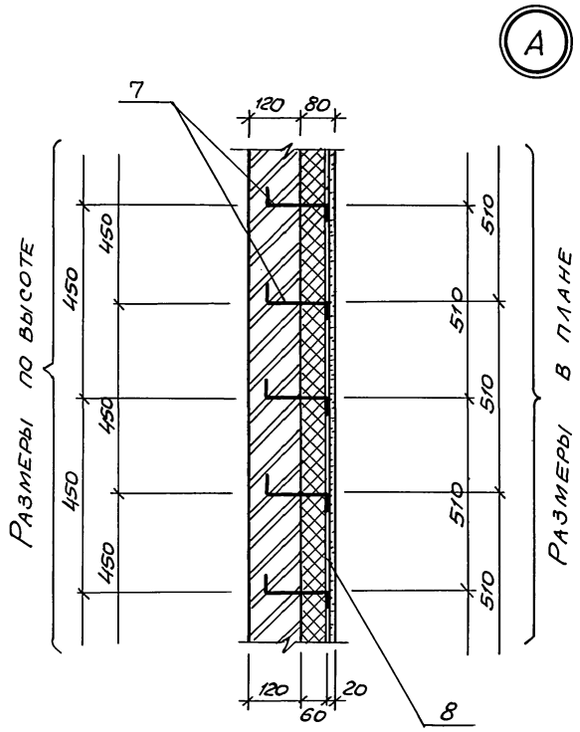

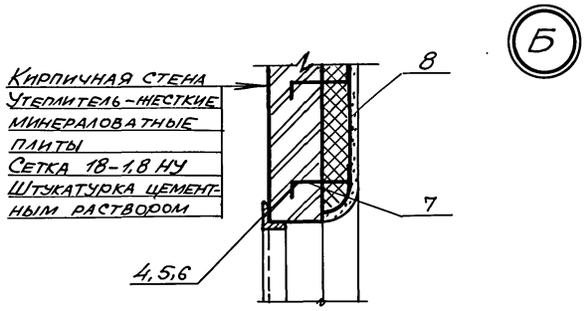

Поз. 7

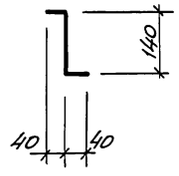

Схемы расположения закладных изделий для крепления ворот и жалюзийных решеток

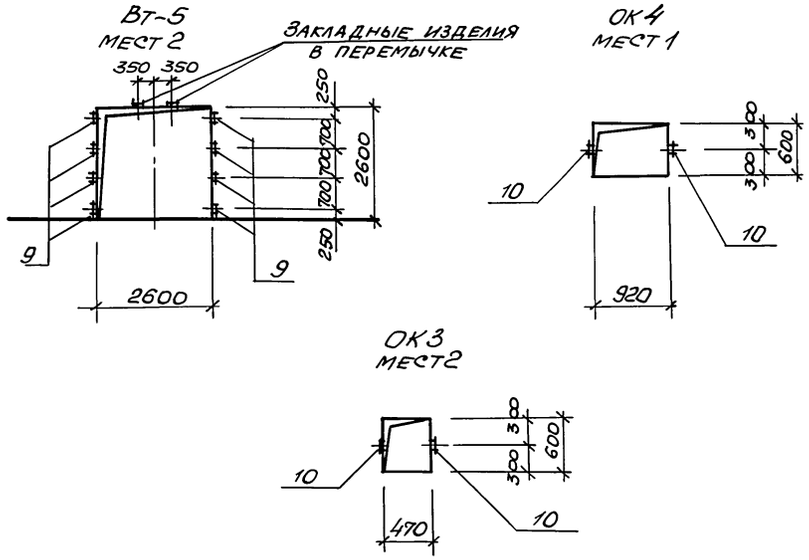

Спецификация закладных изделий

Марка, поз.	Обозначение	Наименование	Кол.	Масса ед., кг	Примечание
1	1.400-15 вып. 1	Закладное изделие МН105-6	62	1,2	
2	—	ГОСТ 3262-75* Труба ф25х3,2	—	3,92	м
3	—	ГОСТ 3262-75* Труба ф25х1,2	—	3,92	м
4	ТП 902-1-170.91-КЖ1И.36	Закладное изделие МН 7	1	9,44	
5	ТП 902-1-170.91-КЖ1И.35	Закладное изделие МН6	1	21,84	
6	ТП 902-1-170.91-КЖ1И.33	Закладное изделие МН5	1	14,54	
7	—	Ф 6 АI ГОСТ 5781-82*, ℓ=220мм	270	0,05	
8	—	Сетка 18-1,8 НУ ГОСТ 3826-82	2,7	2,08	м²
9	3.407.9-133 вып. 2	Закладной анкер А-3	16	5,6	
10	1.400-15 вып. 1	Закладное изделие МН 101-3	22	0,5	

Закладные изделия 1...4 замаркированы на листе 7.

Привязан	Нач.отд.	Шейко		ТП 902-1-170.91 - АР	
	Н.контр.	Сокольская			
	Гл.спец.	Власенко		Канализационная насосная станция производительностью 600-2000 м³/ч, H=30-55 м с решетками-дробилками	Стадия: Р; Лист: 8; Листов:
	Зав.гр.	Хесина		Фрагмент 1. Сечения. Узлы.	Госстрой СССР Союзводоканалниипроект Харьковский водоканалпроект
Инв.№	Арх.II кат.	Шевлякова	05.91		

25017-03 11

Копир. Майстренко Формат А2

Инв.№ подл. | Подпись и дата | Взам.инв.№ | Гл.спец.ТО | Отдел ОВ | Подольская | Лукьянский

Альбом 3

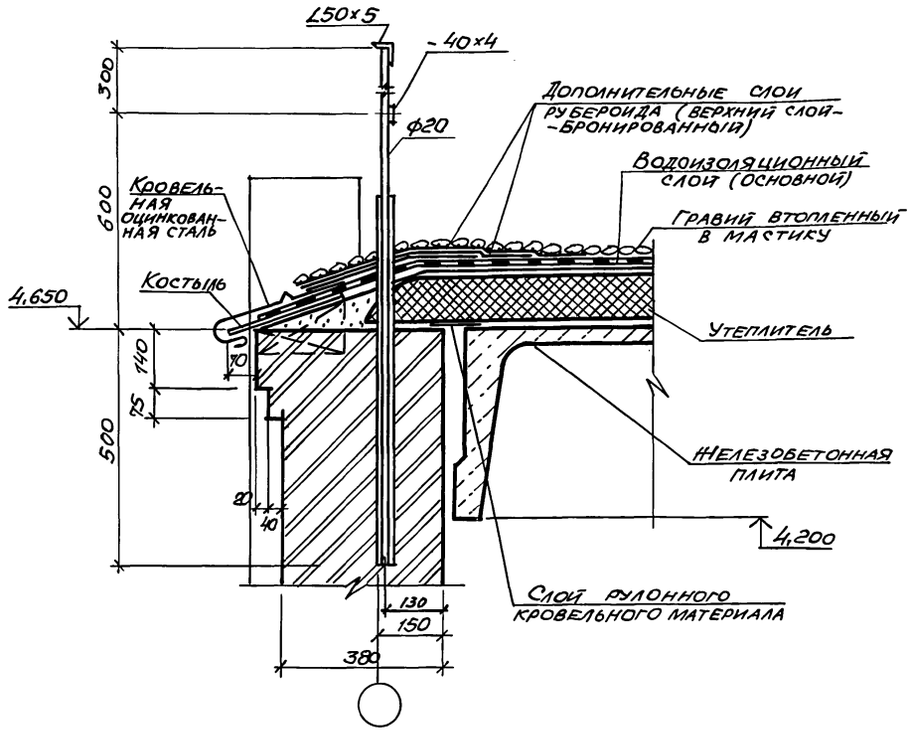

I

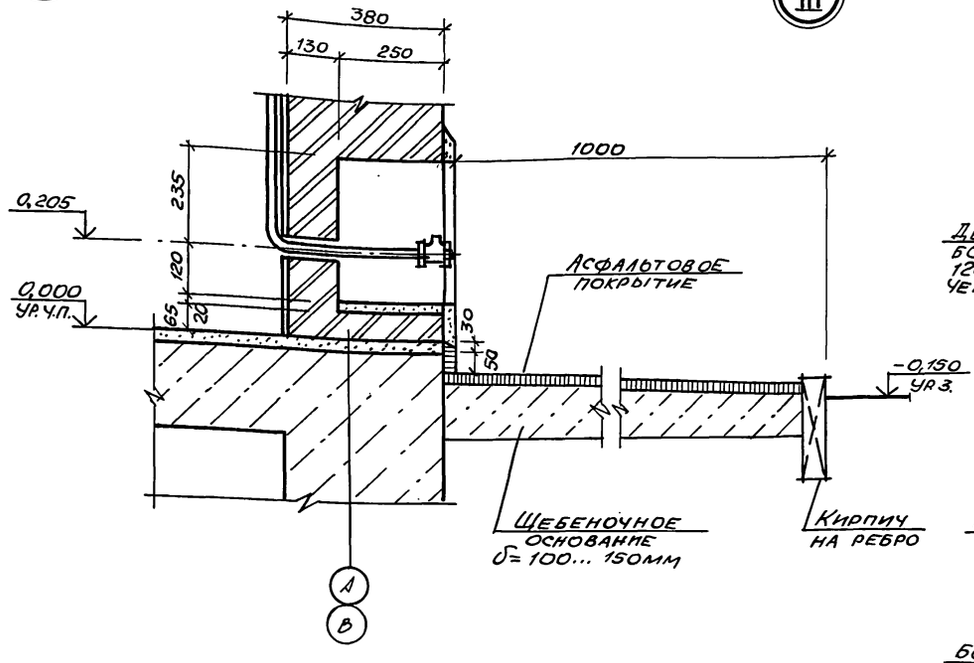

III

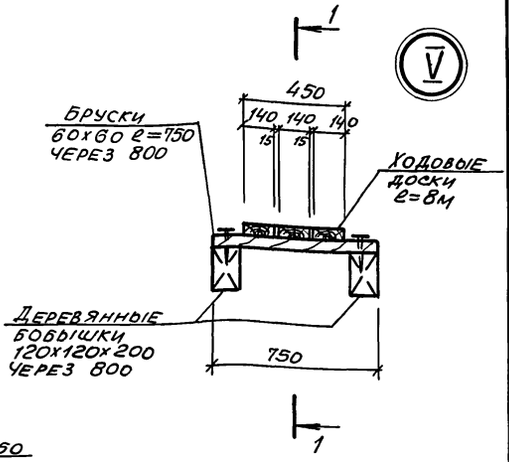

V

1-1

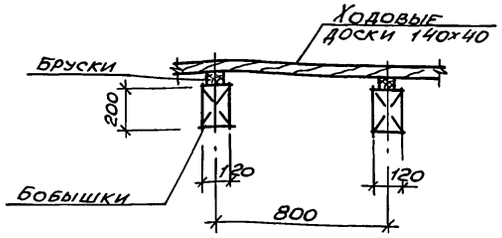

II

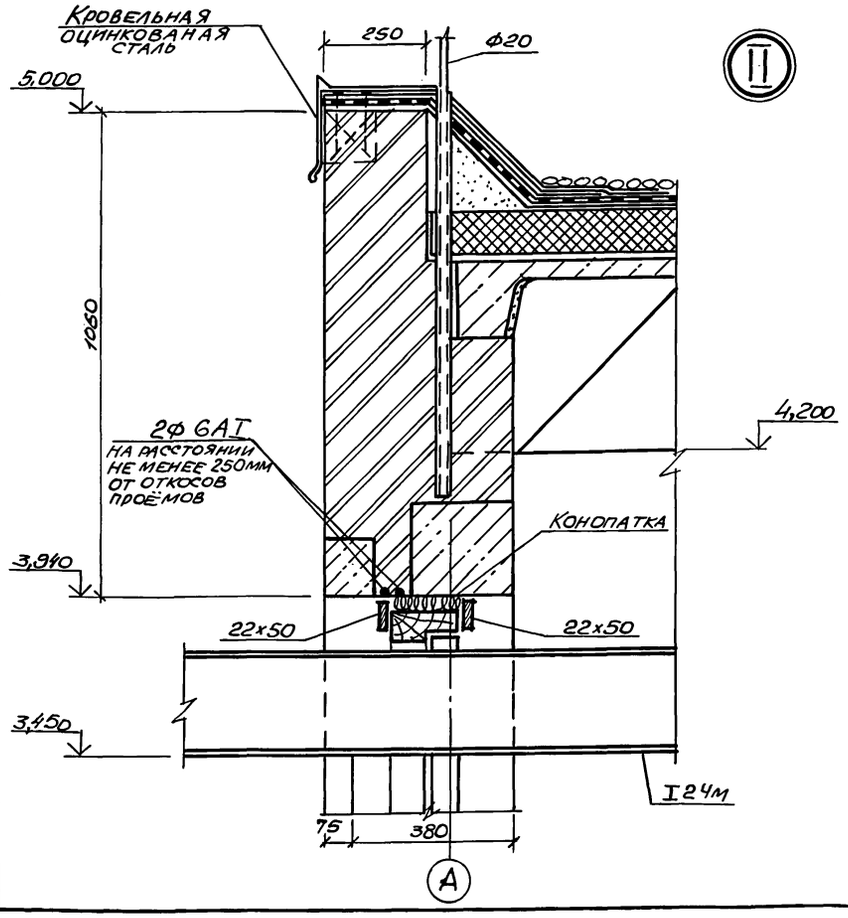

IV

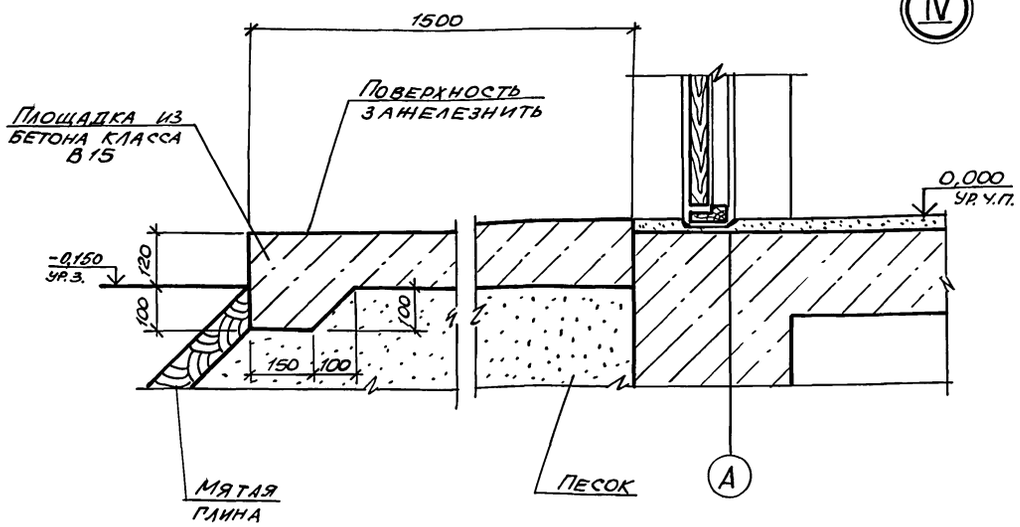

				ТП 902-1-170.91-АР	
Привязан				Канализационная насосная станция производительностью 600-2000 м³/ч, H=30-55 м с решетками-дробилками	Стадия: Р; Лист: 9; Листов:
	Нач. отд.	Шейко			
	Н. контр.	Сокольская			
	Гл. спец.	Власенко			
	Зав. гр.	Хесина			
Инв. №	Арх. проект	Шевлякова	08.91	Детали	Госстрой СССР Союзводоканалниипроект Харьковский Водоканалпроект

25017-03 12

Копир. Майстренко Формат А2

Инв. № подл. | Подпись и дата | Взам. инв. № | Гл. спец. ТО | Дубл. инв. №

Альбом 3

Ведомость рабочих чертежей основного комплекта марки КЖ1

Лист	Наименование	Примечание
1	Общие данные (начало)	
2	Общие данные (окончание)	
3	Схема расположения плит покрытия	
4	Схема расположения плит перекрытия на отм. 0.000 (начало)	
5	Схема расположения плит перекрытия на отм. 0.000 (окончание)	
6	РКм1. Схема расположения балок перекрытия на отм. −0,290 (начало)	
7	РКм1. Схема расположения балок перекрытия на отм. −0,290 (окончание)	
8	РКм1. Монолитные участки УМ1, УМ2. Общий вид и схема армирования	
9	РКм1. Балки обвязочные БОм1... БОм4. Общий вид и схема армирования (начало)	
10	РКм1. Балки обвязочные БОм1... БОм4. Общий вид и схема армирования. (продолжение)	
11	РКм1. Балки обвязочные БОм1... БОм4. Общий вид и схема армирования (продолжение)	
12	РКм1. Балки обвязочные БОм1... БОм4. Общий вид и схема армирования (окончание)	
13	ОКм1. Общий вид и схема армирования (начало)	
14	ОКм1. Общий вид и схема армирования (продолжение)	
15	ОКм1. Общий вид и схема армирования (окончание)	
16	РКм2. ЛТм1. Общий вид (начало)	
17	РКм2. ЛТм1. Общий вид (продолжение)	
18	РКм2, ЛТм1. Общий вид (окончание)	
19	РКм2. Плита Пм1. Схемы армирования	
20	РКм2. Балки Бм1... Бм3. Схемы армирования	

Лист	Наименование	Примечание
21	Лотки ЛТм1. Схема армирования (начало)	
22	Лотки ЛТм1. Схема армирования (окончание)	
23	РКм2. Спецификация (начало)	
24	РКм2. Спецификация (окончание)	
25	КТП. Схема расположения каналов (начало)	
26	КТП. Схема расположения каналов (продолжение)	
27	КТП. Схема расположения каналов (окончание)	
28	Схема расположения труб для укладки электрокабеля	
29	Схема расположения фундаментов под оборудование и опор (начало)	
30	Схема расположения фундаментов под оборудование и опор (продолжение)	
31	Схема расположения фундаментов под оборудование и опор (окончание)	
32	Схема расположения ростверков и фундаментных балок между осями 3-4. Открытый способ производства работ	
33	Схема расположения фундаментов и фундаментных балок между осями 3-4. Опускной способ и „стена в грунте"	
34	Схема расположения элементов заземления	
35	Детали гидроизоляции, установка дренажного приямка	

Ведомость ссылочных и прилагаемых документов (начало)

Обозначение	Наименование	Примечание
	Ссылочные документы	
1.465.1-3/80, Вып. 1	Плиты покрытий железобетонные ребристые размером 3×12 м для одноэтажных зданий	
3.006. 1-2187, Вып. 2	Сборные железобетонные каналы и тоннели из лотковых элементов. Плиты, опорные подушки. Рабочие чертежи.	
1.494- 24, Вып. 1	Стаканы для крепления крышных вентиляторов, дефлекторов и зонтов	
1.415. 1-2, Вып. 1	Железобетонные фундаментные балки для стен производственных зданий	
3. 900-3	Сборные железобетонные конструкции емкостных сооружений для водоснабжения и канализации	
Вып. 7	Изделия для круглых колодцев	
3.006. 1-3/83 Вып. 1-2	Сборные железобетонные конструкции тоннелей. Тоннели с применением уголковых стеновых элементов. Плиты перекрытия. Рабочие чертежи	

Типовой проект разработан в соответствии с действующими нормами и правилами.

Главный инженер проекта Лялюк В.С.

Согласовано

Инв. № подл. | Подпись и дата | Взам. инв. №

ПРИВЯЗАН

Инв. №

ТП 902-1-170.91-КЖ1

Нач. отд.	Шейко		
Н. контр.	Сокольская		
Гл. спец.	Власенко		
Зав. гр.	Мазалова		
Инж.	Голосов В.		

Канализационная насосная станция производительностью 600-2000 м³/ч, H=30-55 м с решетками-дробилками

Стадия	Лист	Листов
Р	1	35

Общие данные (начало)

Госстрой СССР Союзводоканалниипроект Харьковский водоканалпроект

25017-03 13

Формат А2

Альбом 3

Ведомость ссылочных и прилагаемых документов (окончание)

Обозначение	Наименование	Примечание
1.400-15	Унифицированные закладные	
Вып. 1	изделия железобетонных	
	конструкций для крепления	
	технологических коммуника-	
	ций и устройств	
	Прилагаемые документы	
902-1-170.91-КЖ1.И	Изделия	альбом 4

Ведомость спецификаций

Лист	Наименование	Примечание
3	Спецификация к схеме расположения	
	плит покрытия	
4	Спецификация к схеме расположения	
	плит перекрытия	
6	Спецификация к схеме расположения	
	балок на отм. 0.000	
26	Спецификация к схеме расположения	
	каналов КТП	
28	Спецификация к схеме расположения труб	
29	Спецификация к схеме расположения	
	фундаментов под оборудование	
32	Спецификация к схеме расположения	
	ростверков и фундаментных балок	
	(Открытый способ)	
33	Спецификация к схеме расположения	
	ростверков и фундаментных балок	
	(Опускной способ)	
15	Спецификация ОКт 1	
23	Спецификация ОКт 2	

1. За относительную отметку 0,000 принят уровень чистого пола монтажной площадки, что соответствует абсолютной отметке ____
2. В настоящем альбоме приведены чертежи надземной части и чертежи, общие для всех глубин заложения подводящего коллектора.
3. Конструкции подземной части насосной станции разработаны в альбоме 5

Ведомость объемов сборных бетонных и железобетонных конструкций по рабочим чертежам основного комплекта марки КЖ1

№ п.п.	Наименование группы элементов конструкций	Код	Кол. м³	Примечание
1	Сваи	581721	7,7	Для открытого способа $H_к$=4,0
2	Сваи	581721	9,9	Для открытого способа, $H_к$=5,5
3	Кольца стеновые и плиты днища	585521	4,3	Для опускного способа, и стена в грунте
4	Балки фундаментные	582421	2,4	
5	Плиты перекрытия	584221	15,0	
6	Балки	582521	5,0	
7	Плиты покрытия	584111	16,3	
8	Стаканы	589621	0,25	
	Всего бетона и железобетона		63,0	Для открытого способа, $H_к$=4,0
	Всего бетона и железобетона		65,2	Для открытого способа, $H_к$=5,5
	Всего бетона и железобетона		59,6	Для опускного способа "стена в грунте"

Материалы на изготовление сборных бетонных и железобетонных конструкций учтены в ведомости потребности в материалах и отдельно не учитываются.

Указания по привязке

1. В чертежи вносятся:
   - абсолютная отметка пола здания на отм. 0,000;
   - необходимые данные в рамки, предусмотренные на чертежах;
   - вычеркиваются данные, не относящиеся к принятым вариантам;
   - заполняются основные надписи привязки.
2. При характеристиках грунтов оснований, отличающихся от принятых в проекте, выполняется проверочный расчет и, при необходимости, вносятся коррективы в чертежи.
3. При агрессивных грунтах или грунтовых водах должны предусматриваться дополнительные мероприятия в соответствии с главой СНиП 2.03.11-85 „Защита строительных конструкций от коррозии."

Инв. № подл. | Подпись и дата | Взам. инв. № | Инв. № дубл. | Подпись и дата | Инв. № подл.

Нач. отд	Шейко		
Н. контр.	Сокольская		
Гл. спец.	Власенко		
Зав. гр.	Мазалова		
Инж.	Голосов		

ТП 902-1-170.91-КЖ1

Канализационная насосная станция производительностью 600-2000 м³/ч, H=30-55 м с решетками-дробилками

Стадия	Лист	Листов
Р	2	

Общие данные (окончание)

Госстрой СССР Союзводоканалэнергопроект Харьковский водоканалпроект

25017-03 14

Копир.

Формат А2

Альбом 3

Схема расположения плит покрытия

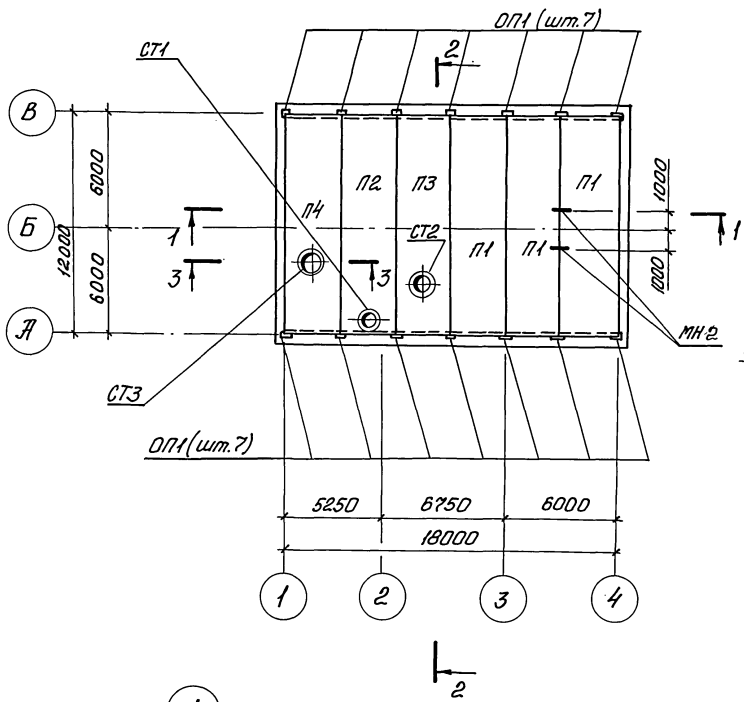

1-1

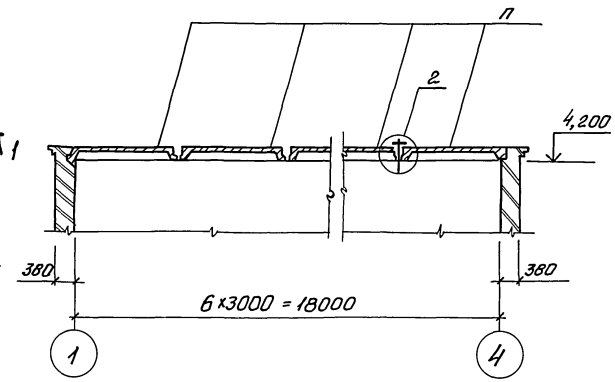

2-2

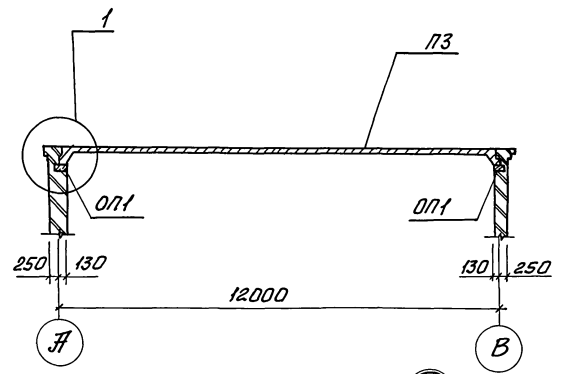

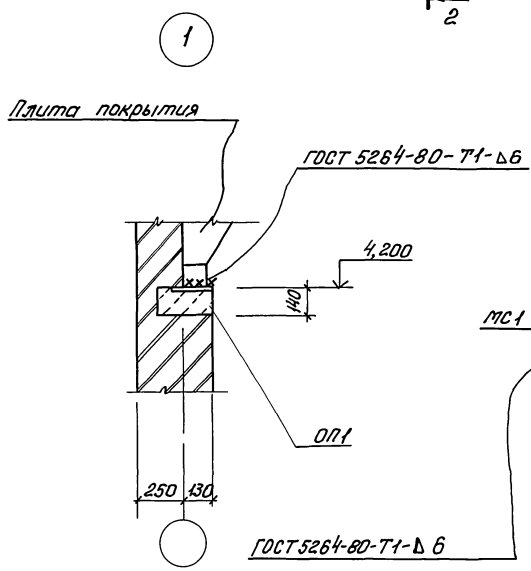

3-3

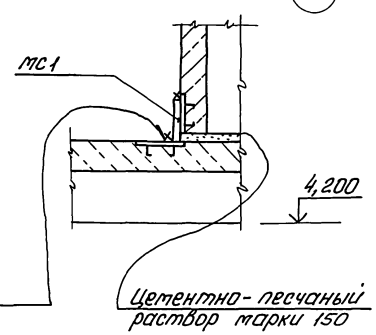

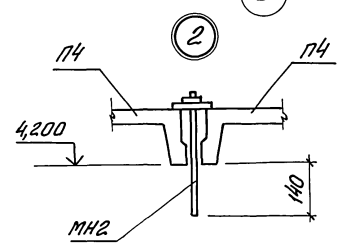

Спецификация к схеме расположения плит покрытия

Марка, поз.	Обозначение	Наименование	Кол.	Масса ед., кг.	Примечание
		Плита покрытия			
П1	1.465.1.-3/80, вып.1	2ПГ12-3АIVТ-1	3	7400	
П2	1.465.1-3/80, вып.1	1ПВ12-2АIVТ-4	1	6200	
П3	902-1-170.91-КЖ1.И.05	П3	1	6200	
П4	-КЖ1.И.06	П4	1	6200	
		Опорная подушка			
ОП1	-КЖ1.И.15	ОП1	14	50	
СТ1	1.494-24	Стакан СБ4А-1	1	150	
СТ2	1.494-24	СБ7А-1	1	200	
СТ3	1.494-24	СБ10А-1	1	250	
		Изделие соединительное			
МС1		Полоса Б2-8×100 ГОСТ 103-76			
		Ст3кп3-1 ГОСТ 535-88			
		ℓ=100	12	0,6	
МН2	902-1-170.91-КЖ1.И.16	МН2	2	12,2	

Швы между плитами заполнить бетоном класса В15 на мелком заполнителе.

Привязан			ТП 902-1-170.91-КЖ1		
Разраб.	Голосов		Канализационная насосная станция производительностью 600-2000 м³/ч Н=30-55 с решетками-дробилками	Стадия	Лист	Листов
Рассчит.	Иолженко			Р	3	
Провер.	Масалова		Схема расположения плит покрытия	Госстрой СССР Союзводоканалпроект Харьковский Водоканалпроект		
Гл.спец.	Власенко					
Н.контр.	Сокольская					
Нач.отд.	Шейко					
Инв.№						

25017-03 15

Формат А2

Согласовано: Сектор ОВ Подольский; Гл.спец. ТО Мусиевич; Инв.№ подл. | Подпись и дата | Взам.инв.№ | Инв.№ подл.

Альбом 3

Схема расположения плит перекрытия на отм. 0.000

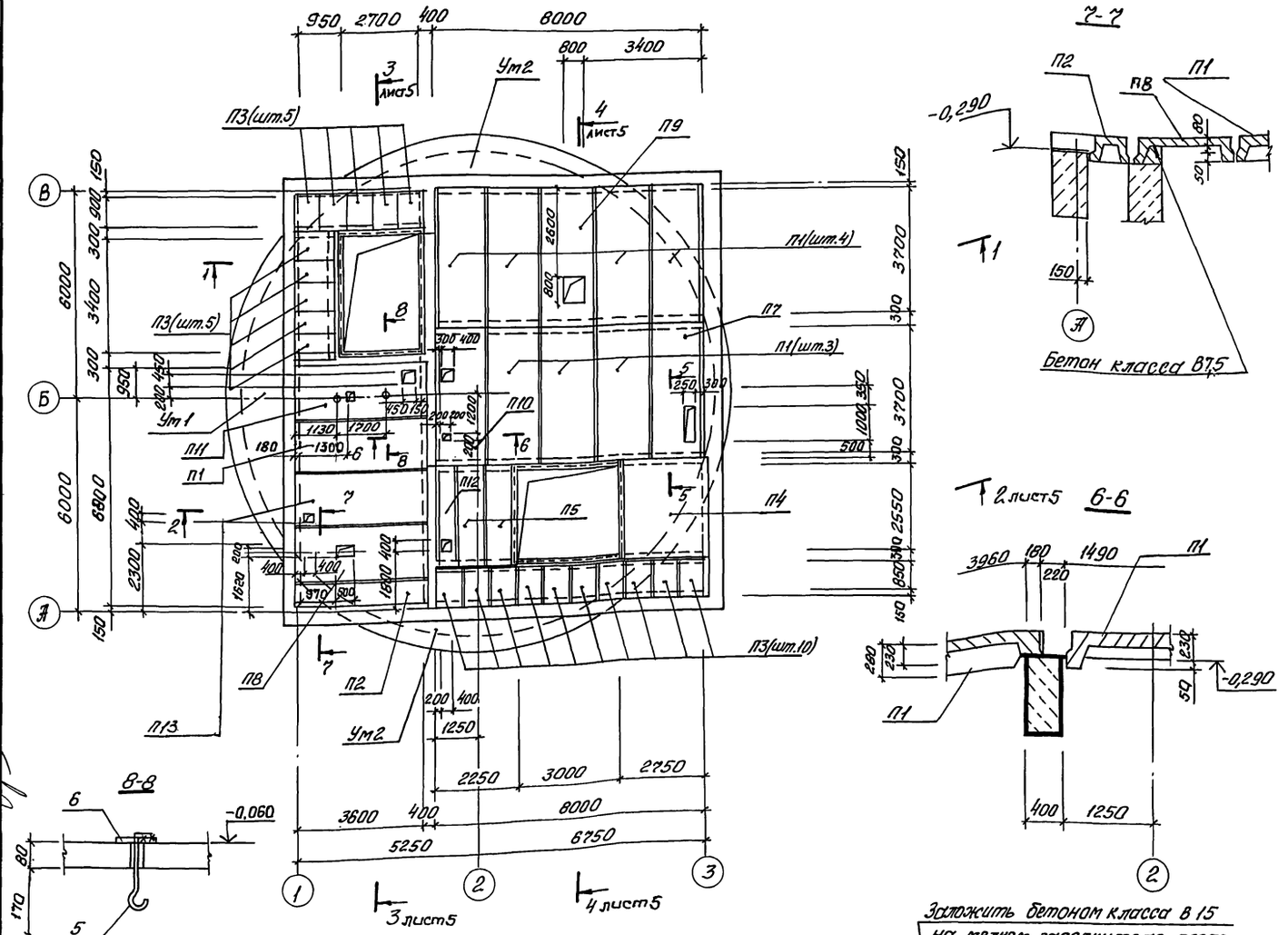

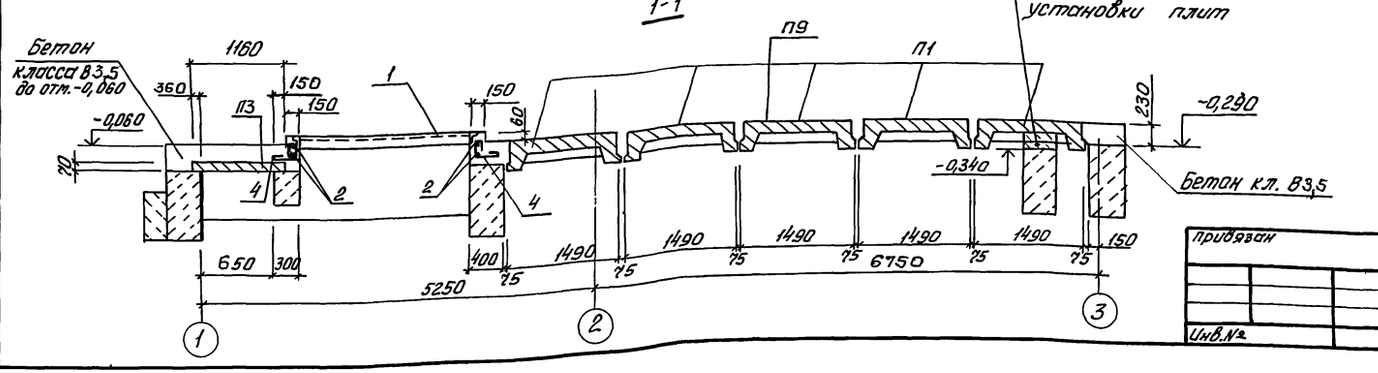

Заложить бетоном класса В15 на мелком заполнителе после установки плит

Спецификация к схеме расположения плит перекрытия на отм. 0,000

Марка, поз.	Обозначение	Наименование	Кол.	Масса ед., кг	Примечание
		Плиты перекрытия			
П1	3.006.1-3/83 Вып.1-2	ПТ36-5	8	2200	
П2	3.006.1-3/83 Вып.1-2	ПТ 36Д-5	1	1150	
П3	3.006.1-2.87 Вып.2	П7д-5	20	150	
П4	3.006.1-2,87 Вып.2	П24-8	1	3745	
П5	3.006.1-2.87 Вып.2	П24д-5	2	935	
П13	3.006.1-3.83,Вып1.2	ПТ36-5	1	2200	
П7	902-1-170.91- КЖ1.И.07	П7	1	935	
П8	-КЖ1.И.08	П8	1	2200	
П9	-КЖ1.И.09	П9	1	2200	
П10	-КЖ1.И.10	П10	1	2200	
П11	-КЖ1.И.11	П11	1	2200	
П12	-КЖ1.И.12	П12	1	930	
		Монолитные участки			
Ум1	лист 8	Ум1	1		
Ум2	лист 8	Ум2	2		
1	1.400-15.81 550-06	Изделие закладное МН555	14,5		м
		Детали			
2		ФВ.А-I ГОСТ5781-82* ℓ=п.м	67,8	0,222кг	
3*		ℓ=1040	16	0,23кг	
4*		ℓ=670	99	0,15кг	
5*		Ф16.А-I ГОСТ5781-82* ℓ=600	2	0,95	
6		Полоса-10х250 ГОСТ82-70 Ст3пс5 ГОСТ19637-74 ℓ=250	2	2,8	

*- поз. 3,4,5 - см. ведомость деталей на листе 5

1. Настоящий чертеж смотреть с листом 6
2. Маркировка балок перекрытия на листе 6.
3. Швы между плитами заполнить бетоном класса В15 на мелком заполнителе
4. Отверстия диаметром до 150мм проверить по месту

Согласовано

Гл.спец. Т.2	Ананьевский	
Гл.спец.	Подольский	
Гл.спец. ОВ	Шумилов	
Гл.спец. ВиК2	Нарижная	
Отдел ВиК2	Шарапова	

Инв.№ подл. | Подпись и дата | Взам. инв.№

Привязан

Инв.№

Нач. отд.	Шейко		
Н.контр.	Соколовская		
Гл.спец.	Власенко		
Зав.гр.	Тарасова		
Инж.	Ображенко		
Инж.	Голосов		
Инж.	Остапенко		

ТП 902-1-170.91- КЖ1

Канализационная насосная станция производительностью 600-2000 м³/ч, Н=30-55м с решетками-дробилками

Стадия	Лист	Листов
Р	4	

Схема расположения плит перекрытия на отм. 0,000 (начало)

Госстрой СССР Союзводоканалниипроект Харьковский водоканалпроект

25017-03 16

Копир.

Формат А2

Альбом 3

2-2

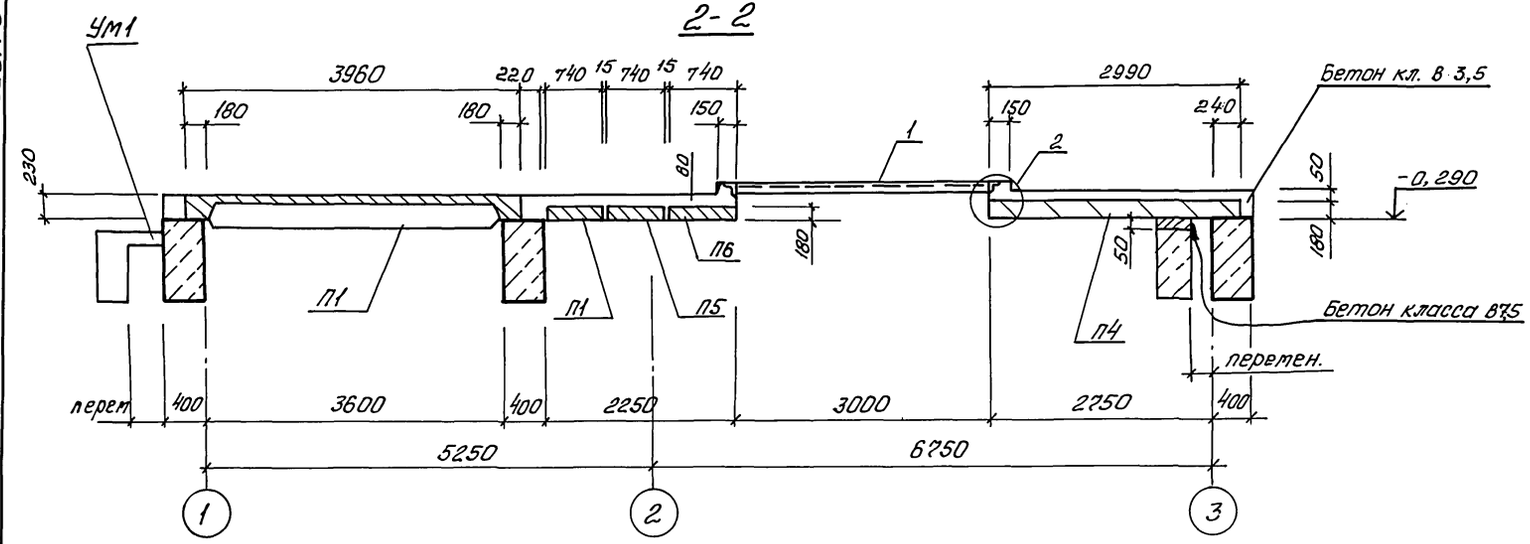

5-5

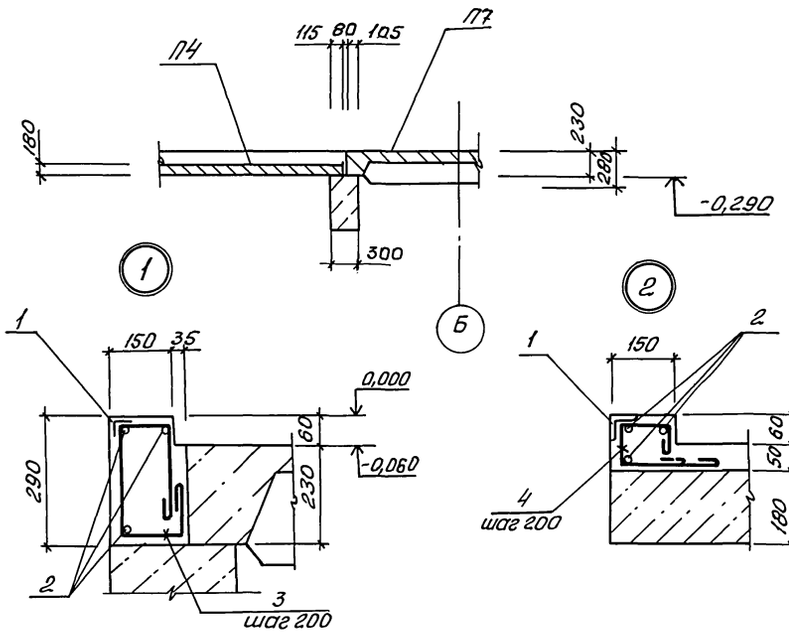

3-3

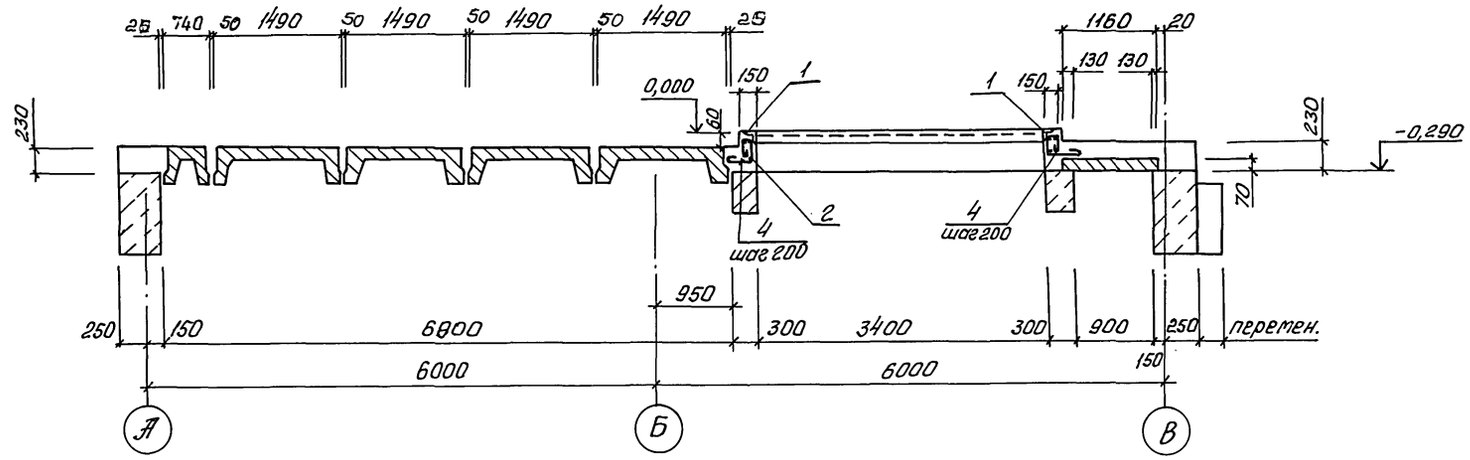

4-4

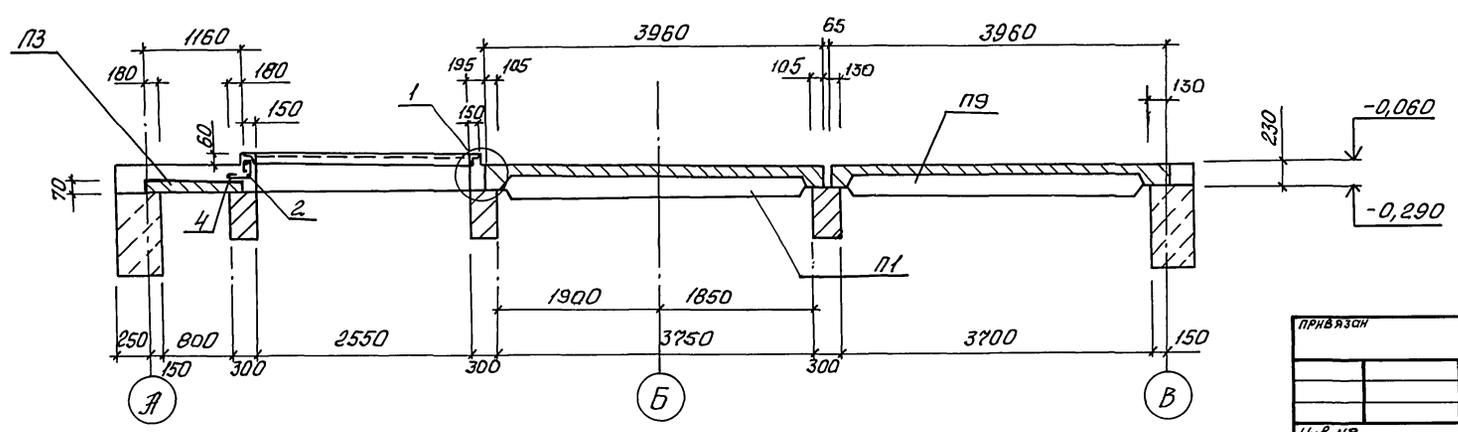

Ведомость деталей

Поз.	Эскиз
3	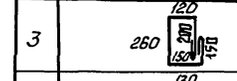
4	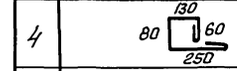
5	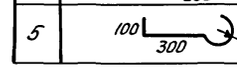

Согласовано

Гл.спец. Т.О.	Жуковский	
Взам. инв. №		
Подпись и дата		
Инв. № подл.		

Нач. отд.	Шейко		
Н.контр.	Сокольская		
Гл.спец.	Власенко		
Зав.гр.	Мазалова		
Инж.	Иваженко		
Инж.	Голосов		

Привязан

Инв. №

ТП 902-1-170.91-КЖ1

Канализационная насосная станция производительностью 600-2000 м³/ч H=30-55м с решетками дробилками

Стадия	Лист	Листов
Р	5	

Схема расположения плит перекрытия на отм. 0.000 (окончание)

Госстрой СССР Союзводоканалниипроект Харьковский водоканалпроект

25017-03 17

Формат А2

Альбом 3

Схема расположения балок перекрытия на отм. -0,290

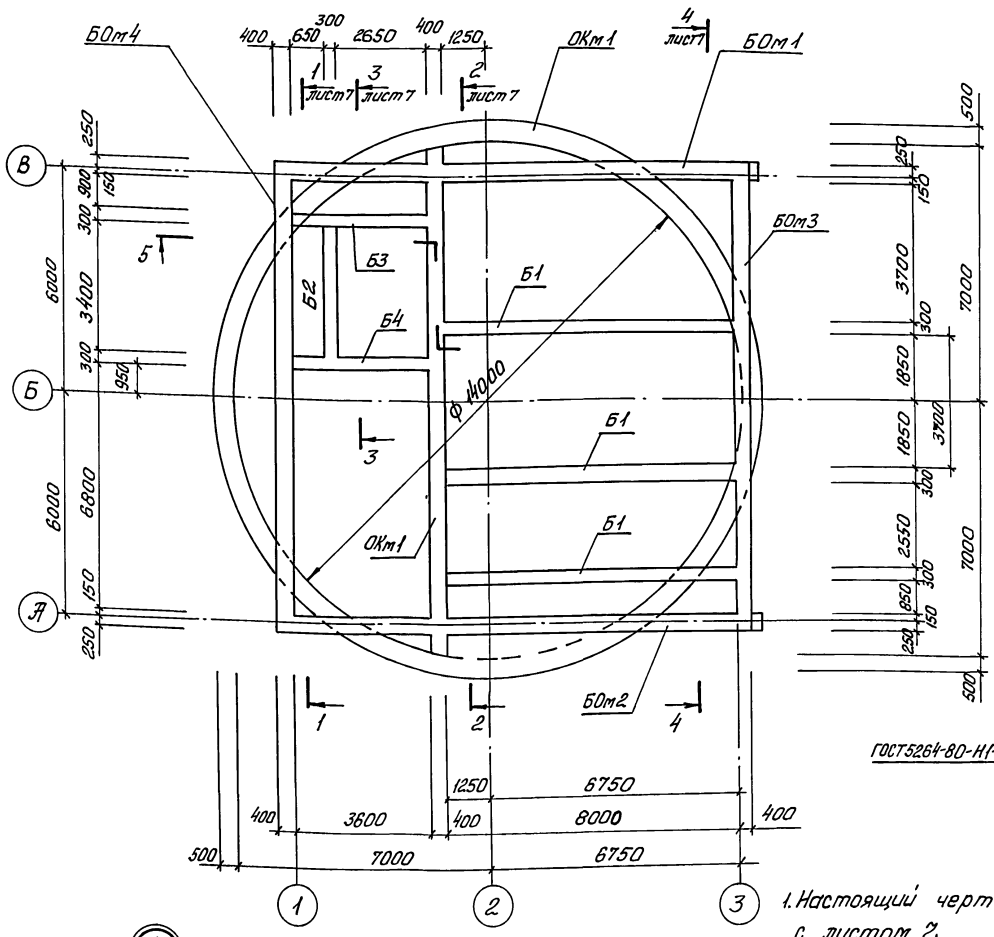

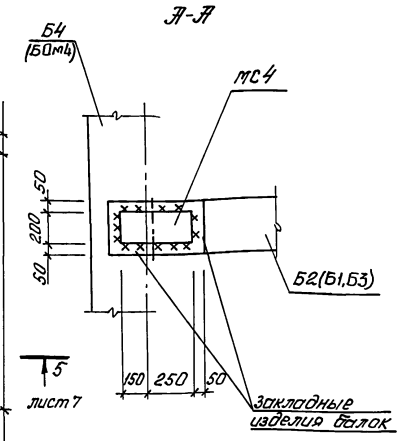

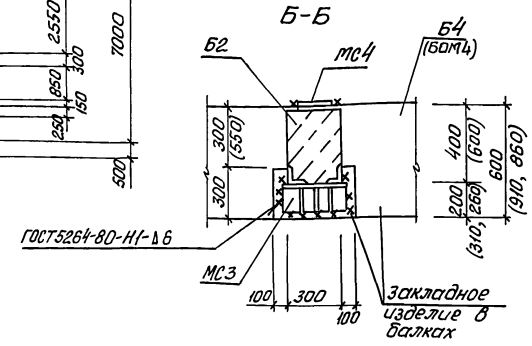

1. Настоящий чертеж смотреть совместно с листом 7.
2. В сечениях к схеме расположения балок перекрытия кольцо ОКм1 условно не показано.
3. Обозначения в скобках для узла 2

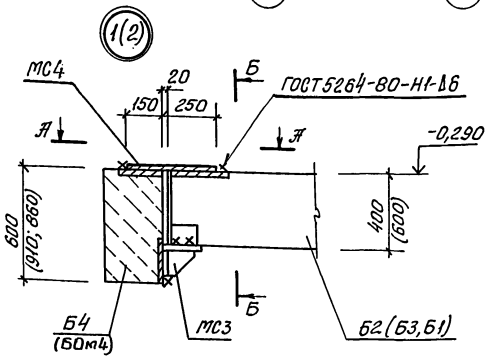

Спецификация к схеме расположения балок перекрытия на отм. -0,290

Марка, поз.	Обозначение	Наименование	Кол.	Масса ед., кг	Примечание
		Балка обвязочная			
БОм1	лист 9...12	БОм1	1	—	
БОм2	лист 9...12	БОм2	1	—	
БОм3	лист 9...12	БОм3	1	—	
БОм4	лист 9...12	БОм4	1	—	
		Балка сборная			
Б1	902-1-170.91-КЖ1.И.01	Б1	3	3600	
Б2	-КЖ1.И.02	Б2	1	1510	
Б3	-КЖ1.И.03	Б3	1	1625	
Б4	-КЖ1.И.03	Б4	1	1625	
		Опорные консоли			
МС3	-КЖ1.И.31	МС3	12	17,1	
МС4		Полоса 10×200 ГОСТ 103-76 Ст3пс6-1 ГОСТ 535-88			
		ℓ=400	12	6,3	

ТП 902-1-170.91-КЖ1

Нач.отд.	Шейко		
Н.контр.	Сокольская		
Гл.спец.	Власенко		
Зав.гр.	Мазалова		
Инж.	Иволженко		
Инж.	Голосов		

Канализационная насосная станция производительностью 600-2000 м³/ч, Н=30-55 м с решетками дробилками

РКм1. Схема расположения балок перекрытия на отм. -0,290 (начало)

Стадия	Лист	Листов
Р	6	

Госстрой СССР Союзводоканалниипроект Харьковский ВОДОКАНАЛПРОЕКТ

Привязан

Инв. №

Согласовано

Гл. спец. ТО Лучковский

Взам. инв. №

Подпись и дата

Инв. № подл.

25017-03 18

Формат А2

Альбом 3

1-1. лист 6

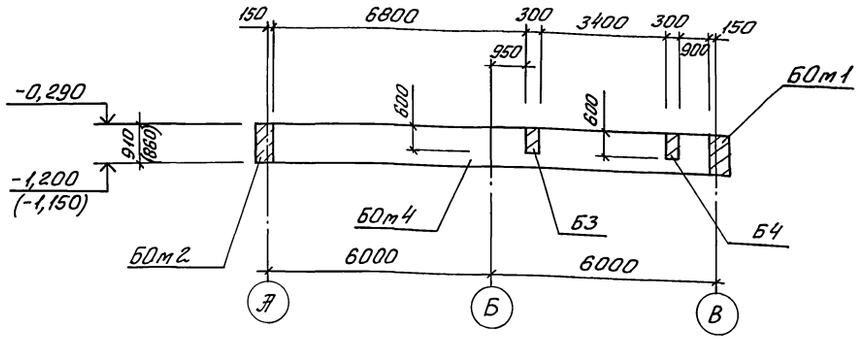

4-4. лист 6

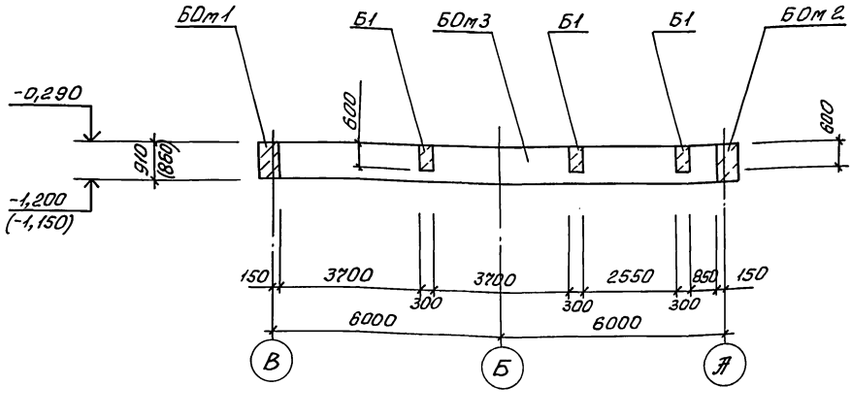

2-2. лист 6

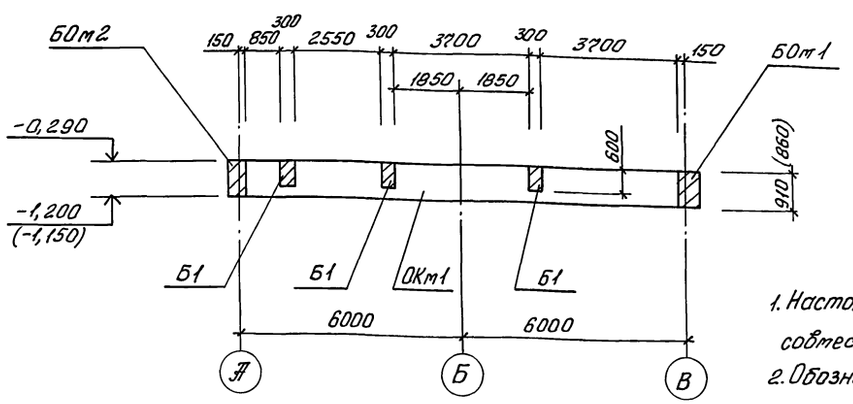

5-5. лист 6

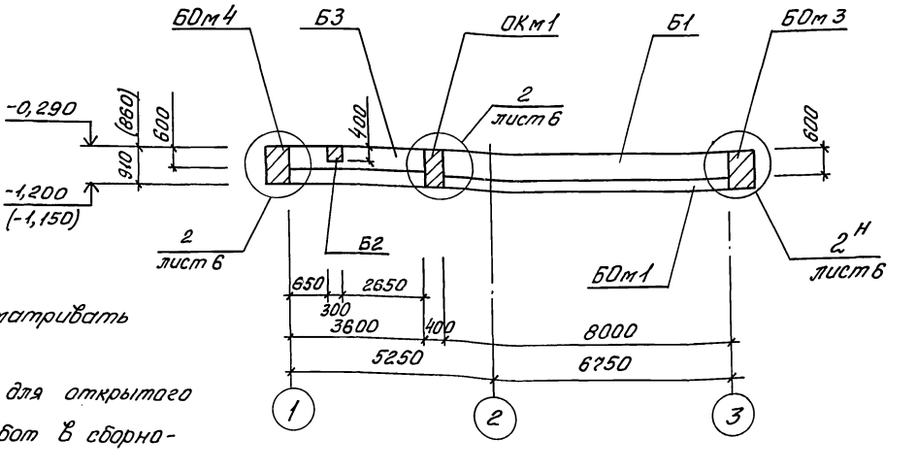

1. Настоящий чертеж рассматривать совместно с листом 6.
2. Обозначения в скобках для открытого способа производства работ в сборно-монолитном варианте

3-3. лист 6

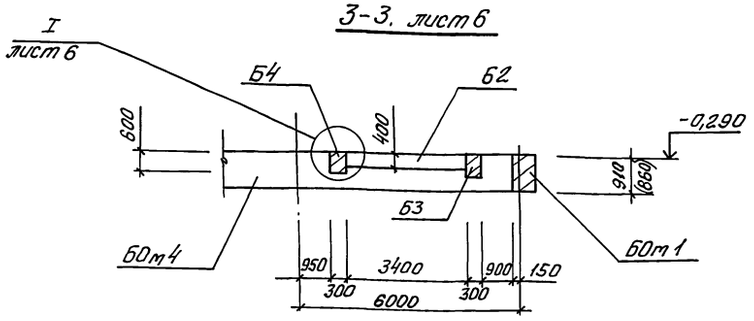

Согласовано
Гл. спец. то Лучковский
Взам. инв. №
Подпись и дата
Инв. № подл.

ПРИВЯЗАН	Нач. отд.	Шейко	
	Н. контр.	Сокольская	
	Гл. спец.	Власенко	
	Зав. гр.	Мазалова	
	Инж.	Иволженко	
Инв. №	Инж.	Голосов	

ТП 902-1-170.91-КЖ1

Канализационная насосная станция производительностью 600-2000 м³/ч, Н=30-55 м с решетками дробилками

РКм1. Схема расположения балок перекрытия на отм. -0,290. (окончание)

Стадия	Лист	Листов
Р	7	

Госстрой СССР
Союзводоканалниипроект
Харьковский
ВОДОКАНАЛПРОЕКТ

25017-03 19

Формат А2

Монолитные участки Ум1, Ум2

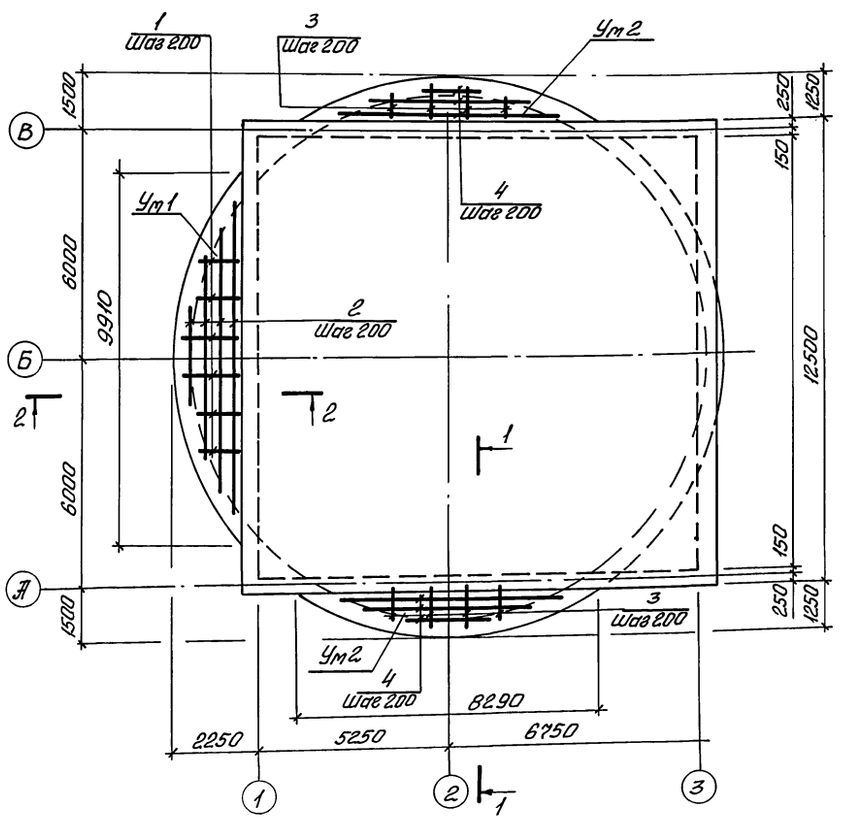

1-1

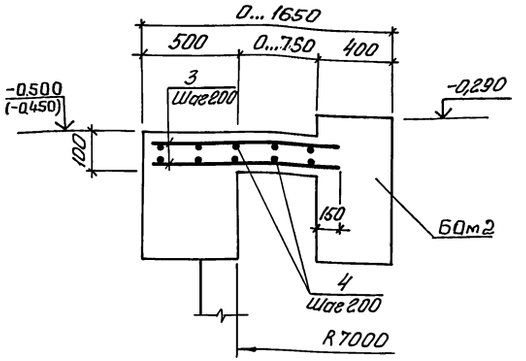

2-2

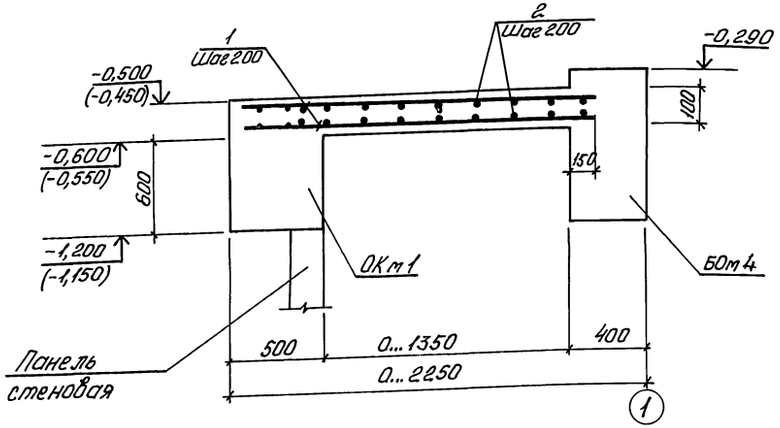

Спецификация Ум1, Ум2

Формат	Зона	Поз.	Наименование	Обозначение	Кол.	Примечание
				Ум1 (шт.1)		
				Детали		
Б4		1*		ФВ А-III ГОСТ 5781-82*		
				$l_{ср}$ = 1340	100	0,72 кг
Б4		2*		ФВ А-I ГОСТ 5781-82*		
				$l_{ср}$ = 5050	24	1,2 кг
				Материалы		
				Бетон класса В15	20	м³
				Ум2 (шт.2)		
				Детали		
Б4		3*		ФВ А-III ГОСТ 5781-82*, $l_{ср}$ = 1060	84	0,4
Б4		4*		ФВ А-I ГОСТ 5781-82*		
				$l_{ср}$ = 4100	14	0,95 кг
				Материалы		
				Бетон класса В15, W4, F ☐	1,06	м³

* Поз. 1...4 - см. Ведомость деталей

Ведомость расхода стали на элемент, кг

Марка элемента	Изделия арматурные					
	Арматура класса				Всего	
	А-I		А-III			
	ГОСТ 5781-82*					
	Ø6	Итого	Ø8	Итого		
Ум1	28,8	28,8	72,0	72,0	100,8	
Ум2	13,3	13,3	31,0	31,0	44,3	

Ведомость деталей

Поз.	Эскиз
1	600...1950
2	200...9800
3	600...1350
4	200...8100

1. Толщина защитного слоя бетона для рабочей арматуры принята 15 мм - для нижней арматуры; 35 мм для верхней.
2. Отметки в скобках для открытого способа производства работ в сборно-монолитном варианте.

Согласовано
Гл. спец. ТО Ивановой

Инв. № подл. | Подпись и дата | Взам. инв. №

Привязан			ТП 902-1-170.91-КЖ1	
Нач. отд.	Шейко			
Н. контр.	Соколовская			
Гл. спец.	Власенко		Канализационная насосная станция производительностью 600-2000 м³/ч Н=30-55 м с решетками дробилками	Стадия: Р; Лист: 8; Листов:
Зав. гр.	Маслова			
Инж.	Голосов		РКм 1. Монолитные участки Ум1, Ум2. Общий вид и схема армирования	Госстрой СССР Союзводоканалниипроект Харьковский водоканалпроект
Инв. №				

25017-03 20

Формат А2

Альбом 3

БОм1, БОм2

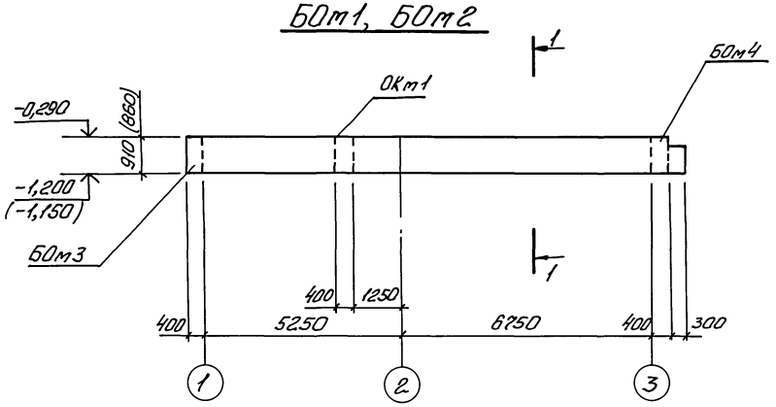

1-1

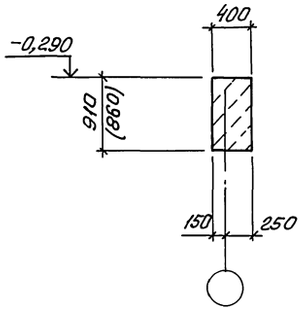

БОм1, БОм2
Схема армирования

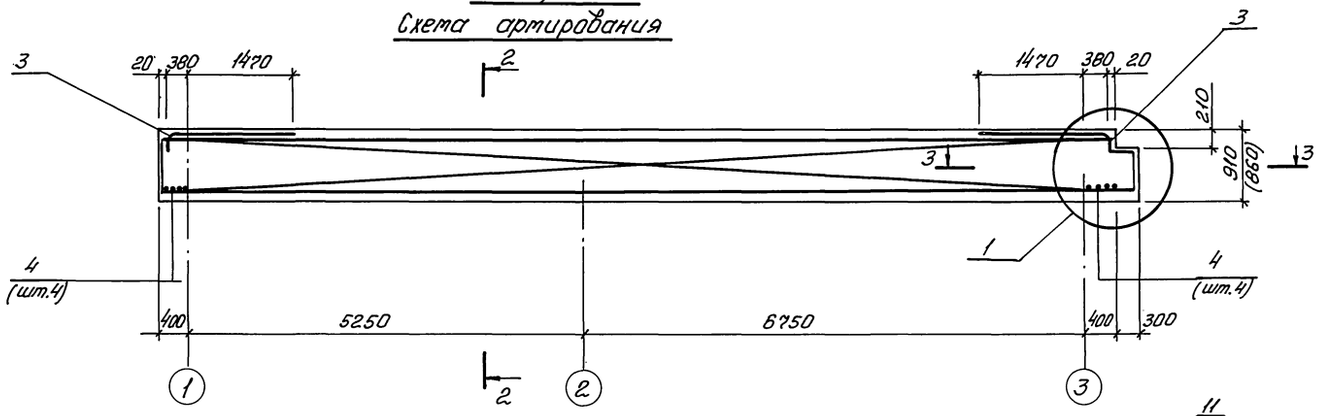

2-2

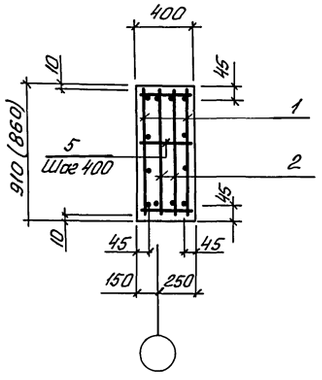

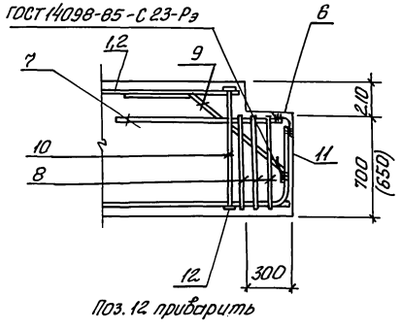

Поз. 12 приварить к поз. 1, 2 и поз. 10

3-3

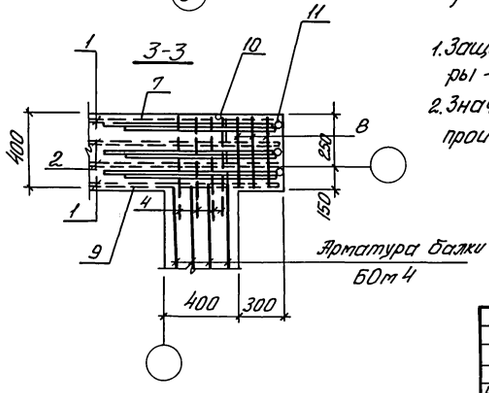

Спецификация БОм1, БОм2

Формат	Зона	Поз.	Обозначение	Наименование	Кол. наисл. БОм1	Кол. наисл. БОм2	Примечание масса, кг
				Сборочные единицы			
				Каркасы			
А4		1	902-1-170.91-КЖ1.И.25	КР8	2	2	
А4		2	-КЖ1.И.26	КР9	2	2	
				Сетка			
А4		3	-КЖ1.И.29	С1	2	2	
				Детали			
Б4		4		Ф16 А III ГОСТ5781-82*, ℓ=1000	8	8	1,6
Б4		5		Ф8 А I ГОСТ5781-82*, ℓ=370	150	150	0,14
Б4		6		Уголок 100×8 ГОСТ8509-86 / Ст3сп5-1 ГОСТ535-88, ℓ=380	1	1	4,6
Б4		7		Ф25 А III ГОСТ5781-82*, ℓ=1250	3	3	4,8
Б4		8*		Ф10 А III ГОСТ5781-82*, ℓ=2200	3	3	1,36
Б4		9*		Ф20 А III ГОСТ5781-82*, ℓ=1300	3	3	3,2
Б4		10		Ф20 А III ГОСТ5781-82*, ℓ=850 (800)	4	4	2,1 (1,98)
Б4		11*		Ф16 А III ГОСТ5781-82*, ℓ=700	3	3	1,1
Б4		12		Полоса -10×60 ГОСТ103-76* / Ст3сп5-1 ГОСТ535-88 ℓ=60	8	8	0,28
				Материалы			
				Бетон класса В15	4,8	4,8	м³
				W4, F ▭	(4,5)	(4,5)	м³

*) Поз. 8, 9, 11 - см. Ведомость деталей на листе 12.

1. Защитный слой бетона для рабочей арматуры - 30 мм.
2. Значения в скобках для открытого способа производства работ в сборно-монолитном варианте.

Нач. отд.	Шейко		
Н. контр.	Сокольская		
Гл. спец.	Власенко		
Зав. гр.	Мазалова		
Инж. I к	Соколовская		
Инж.	Голосов		

Привязан

Инв. №

ТП 902-1-170.91-КЖ1

Канализационная насосная станция производительностью 600-2000 м³/ч H=30-55 м с решетками-дробилками

РКм1. Балки обвязочные БОм1...БОм4. Общий вид и схема армирования. (начало)

Стадия	Лист	Листов
Р	9	

Госстрой СССР Союзводоканалниипроект Харьковский водоканалпроект

25017-03 21 Формат А2

Согласовано: Гл. спец. Т.О. Лучковский; Взам. инв. №; Подпись и дата; Инв. № подл.

Альбом 3

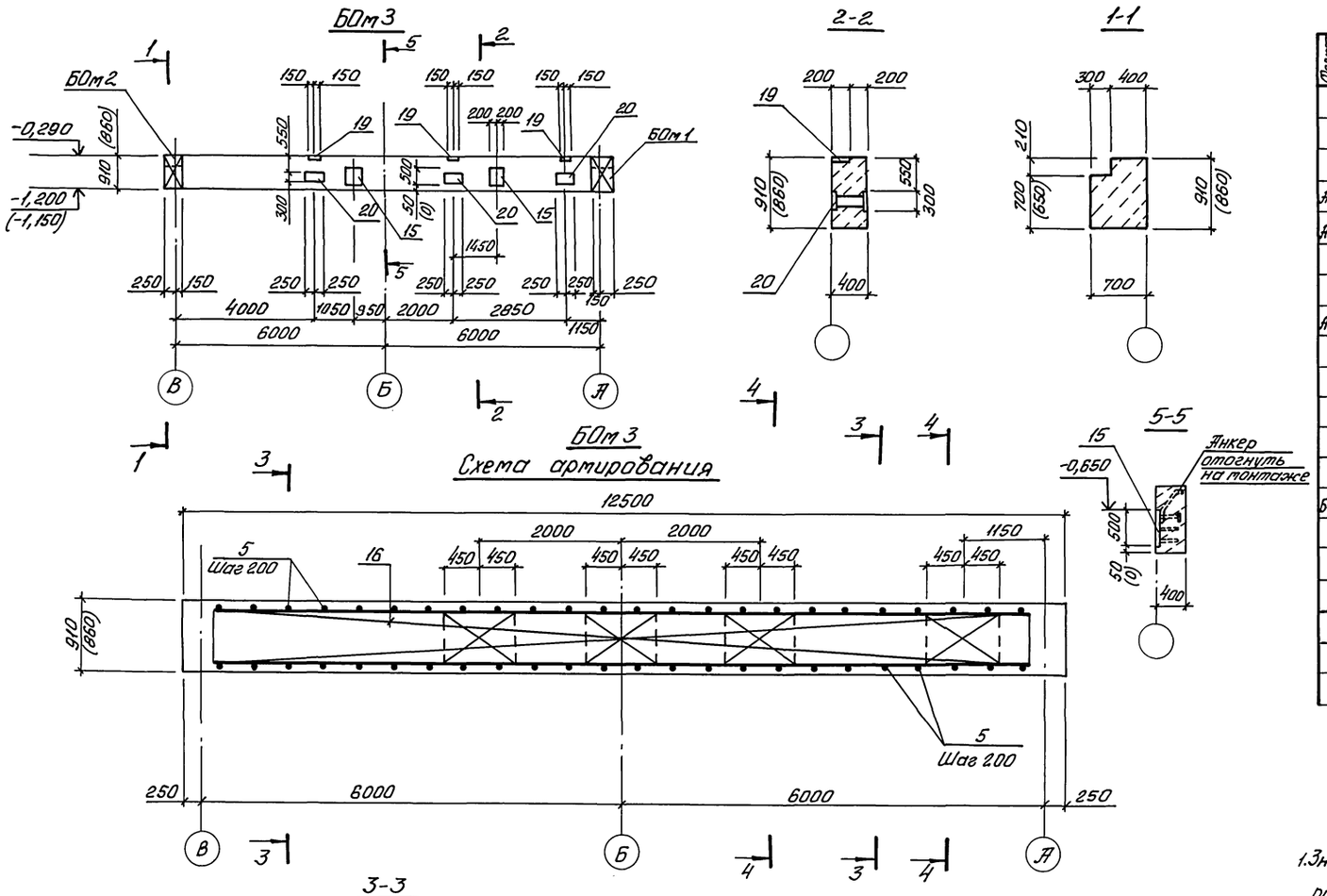

Спецификация БОм 3

Формат	Зона	Поз.	Обозначение	Наименование	Кол.	Примечание
				Сборочные единицы		
				Каркасы плоские		
А4		16	902-1-170.91-КЖ1.И.28	КР12	2	
А4		17	-КЖ1.И.28	КР13	2	
А4		18	-КЖ1.И.29	Сетка С2	8	
		15	1.400-15.В1.350-08	Изделие закладное МН321-3	2	
		19	1.400-15.В1.150-26	Изделие закладное МН137-3	3	
		20	1.400-15.В1.220-35	Изделие закладное МН217-5	3	
				Детали		
Б4		5		ФВАI ГОСТ5781-82*, l=370	150	0,14кг
				Материалы		
				Бетон класса В15,	4,3	м³
				W4, F ▭	(4,0)	

1. Значения в скобках для открытого способа производства работ в сборно-монолитном варианте.
2. Защитный слой бетона для рабочей арматуры-30мм

Согласовано
Гл.спец.ТО Лучковский
Взам.инв.№
Подпись и дата
Инв.№подл.

Нач.отд.	Шейко		
Н.контр.	Сокольская		
Гл.спец.	Власенко		
Зав.гр.	Мазалова		
Инж.I к	Соколовская		
Инж.	Голосов		

Привязан

Инв.№

ТП 902-1-170.91-КЖ1

Канализационная насосная станция производительностью 600-2000м³/ч, Н=30-55м с решетками-дробилками

Стадия	Лист	Листов
Р	10	

РКм1. Балки обвязочные БОм1...
БОм4. Общий вид и схема армирования (продолжение)

Госстрой СССР
Союзводоканалпроект
Харьковский
ВОДОКАНАЛПРОЕКТ

25017-03 22 Формат А2

Альбом 3

БОм4

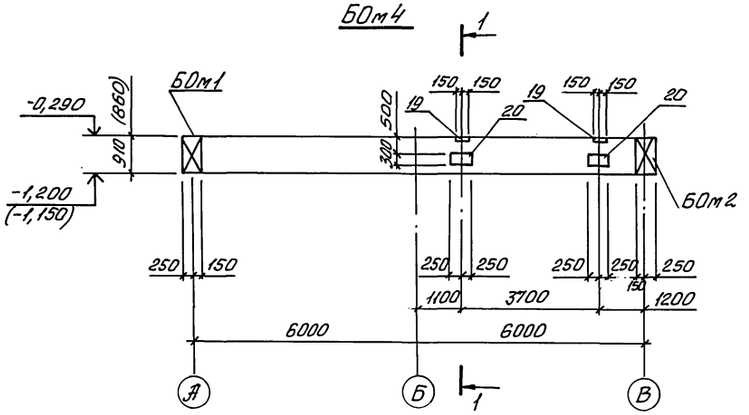

1-1

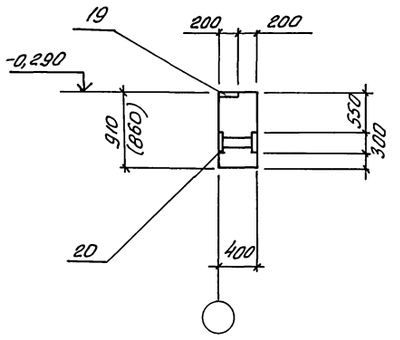

БОм4
Схема армирования

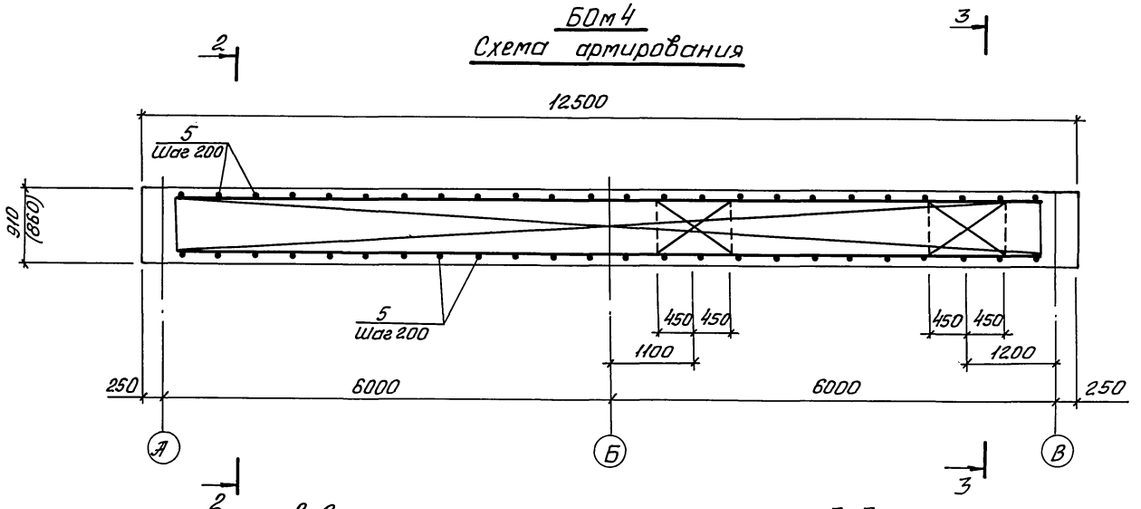

2-2

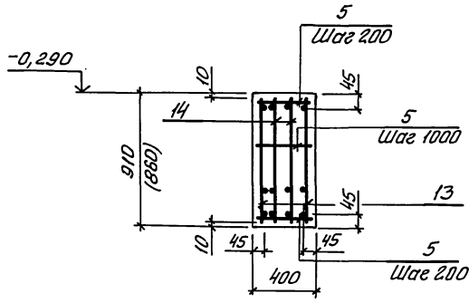

3-3

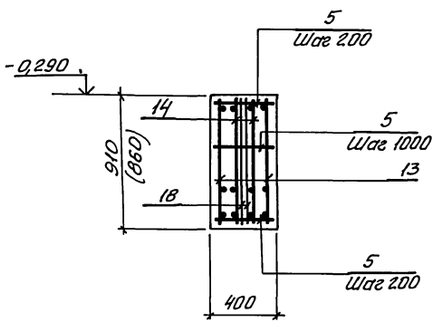

Спецификация БОм4

Формат	Зона	Поз.	Обозначение	Наименование	Кол.	Примечание
				Сборочные единицы		
				Каркасы		
А4		13	902-1-170.91-КЖ1.И.27	КР10	2	
А4		14	-КЖ1.И.27	КР11	2	
А4		18	-КЖ1.И.30	Сетка С2	4	
		19	1.400-15, Вып.1	Изделие закладное МН137-3	2	
		20	1.400-15, Вып.1	Изделие закладное МН217-5	2	
				Детали		
Б4		5		ФВ.А.I ГОСТ 5781-82*, l=370	150	0,14кг
				Материалы		
				Бетон класса В15	4,3	м³
				W4, F ☐	(4,0)	

1. Защитный слой бетона для рабочей арматуры 30мм.
2. Значения в скобках для открытого способа производства работ в сборно-монолитном варианте.

Согласовано
Инв. № подл. | Подпись и дата | Взам. инв. №

Привязан			ТП 902-1-170.91-КЖ1	
	Нач. отд.	Шейко	Канализационная насосная станция производительностью 600-2000 м³/ч Н=30-55 с решетками-дробилками	Стадия: Р; Лист: 11; Листов:
	Н. контр.	Сокальская		
	Гл. спец.	Власенко		
	Зав. гр.	Мазалова	РКм1. Балки обвязочные БОм1, БОм4 Общий вид и схема армирования (продолжение)	Госстрой СССР Союзводоканалниипроект Харьковский водоканалпроект
Инв. №	Инж. I к.	Соколовский		
	Инж.	Голосов		

25017-03 23

Формат А2

Альбом 3

Ведомость расхода стали на элемент, кг

Способ строительства	Марка элемента	Изделия арматурные: Арматура класса А-I, ГОСТ 5781-82* Ф8			Итого	А-III Ф6	Ф8	Ф10	Ф16	Ф20	Ф25			Итого	Всего	Изделия закладные: Арматура класса А-III, ГОСТ 5781-82* Ф12		Итого	Прокат марки Ст3кп3-1, ГОСТ 103-76 -δ=8		Ст3пс 5-1, ГОСТ 103-76 -δ10	Итого	Всего	Общий расход
Все остальное	БОм 1	21,0			21,0	5,96	0,2	172,2	94,8	27,2	319,1			619,4	640,4									640,4
	БОм 2	21,0			21,0	5,96	0,2	172,2	94,8	27,2	319,1			619,4	640,4									640,4
	БОм 3	21,0			21,0	15,2		199,7		329,6				544,5	565,5	14,5		14,5	26,4		58,8	85,2	99,7	665,2
	БОм 4	21,0			21,0	7,6		191,2		295,6				494,4	515,4	7,0		7,0	7,6		37,6	45,2	52,2	567,6
Открытый сборно-монолитный вариант	БОм 1	21,0			21,0	5,96		164,2	94,8	25,9	319,1			609,9	630,9									630,9
	БОм 2	21,0			21,0	5,96		164,2	94,8	25,9	319,1			609,9	630,9									630,9
	БОм 3	21,0			21,0	14,8		183,6		329,6				528,0	549,0	14,5		14,5	26,4		58,8	85,2	99,7	648,7
	БОм 4	21,0			21,0	7,4		192,1		295,6				495,1	516,1	7,0		7,0	7,6		37,6	45,2	52,2	568,3

Ведомость деталей

Поз.	Эскиз
9	500, 600, 200
11	130, 570
8	650 (600), 450, 350, 750 (700)

Расчетные схемы балок

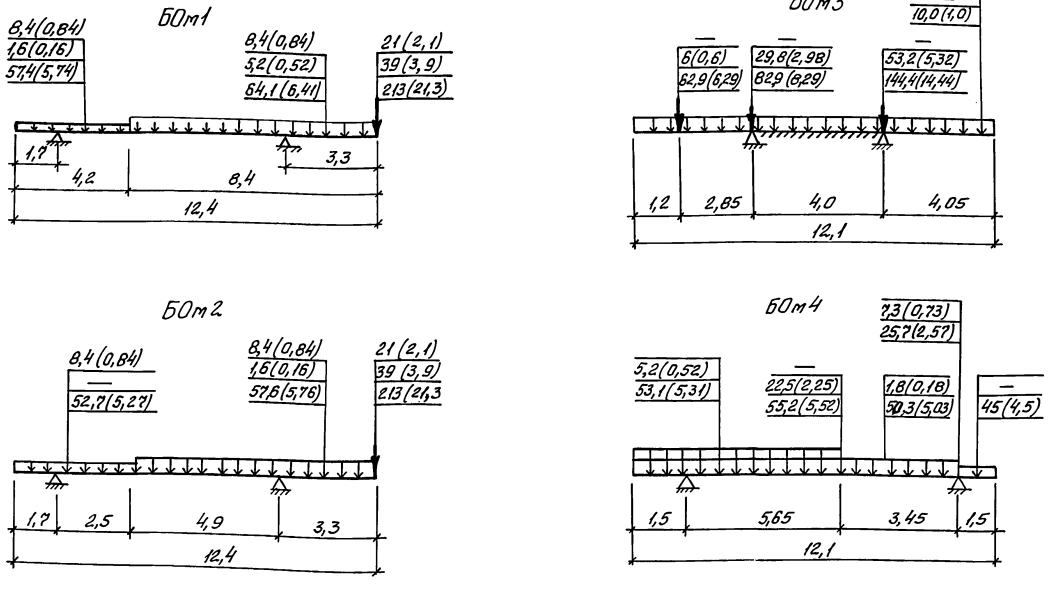

1. Размеры балок даны по геометрическим осям.
2. Нагрузки, кроме оговоренных, даны в кНм (тс/м)
3. ... Кратковременные
   ... Временные длительные
   ... Длительные
4. Длительная нагрузка на плиту на отм. 0.000 принята 3,6 кН/м² (0,36 тс/м²).

Привязан	Нач.отд	Шейко		ТП 902-1-170.91-КЖ1			
	Н.контр	Сокольская		Канализационная насосная станция производительностью 600-2000 м³/ч H=30-55м с решетками-дробилками	Стадия	Лист	Листов
	Гл.спец.	Власенко			Р	12	
	Зав.гр.	Мазалова		РКм1. Балки обвязочные БОм1..БОм4. Общий вид и схема армирования. (окончание)	Госстрой СССР Союзводоканалниипроект Харьковский ВОДОКАНАЛПРОЕКТ		
	Инж.Т.к.	Соколовская					
Инв.№	Инж.	Голосов					

Согласовано: Гл.спец. т.о. Пучковский; Взам.инв.№; Подпись и дата; Инв.№ подл.

25017-03 24

Формат А2

Альбом 3

Схема расположения ОКм 1

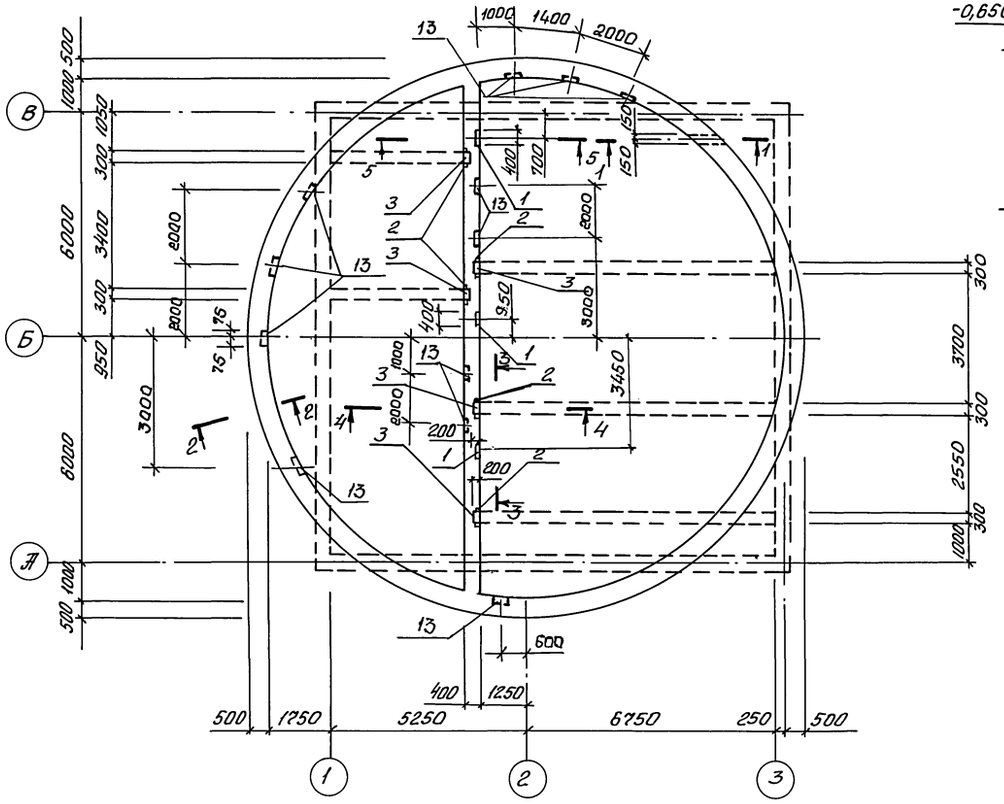

3-3

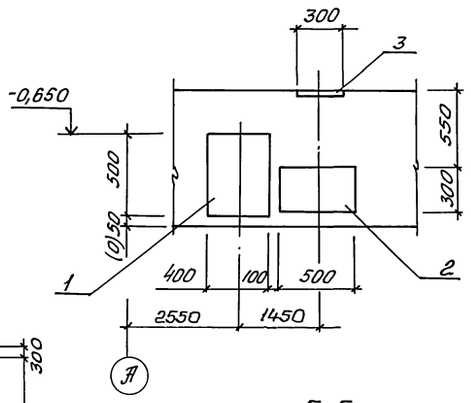

4-4

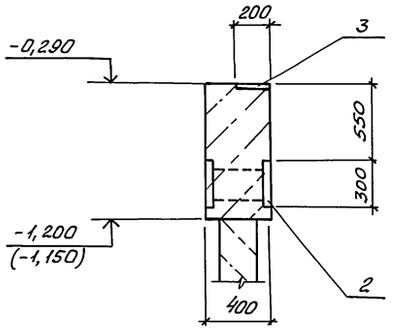

5-5

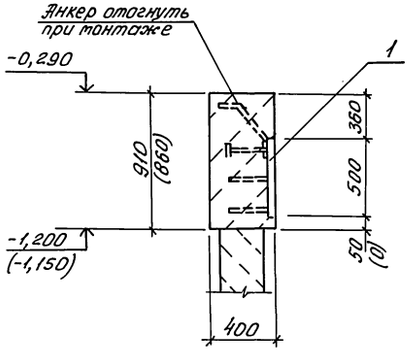

Размеры в скобках даны для открытого способа производства работ в сборно-монолитном варианте в сеч. 1-1, 2-2; для сборной перегородки в сеч. 4-4, 5-5.

1-1

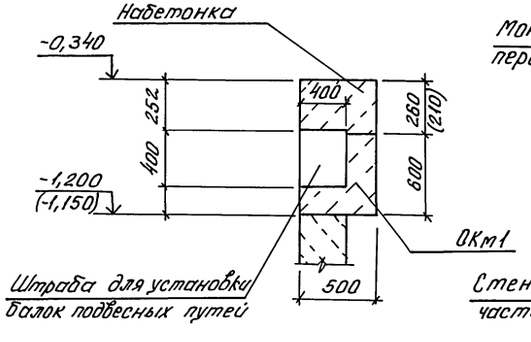

2-2

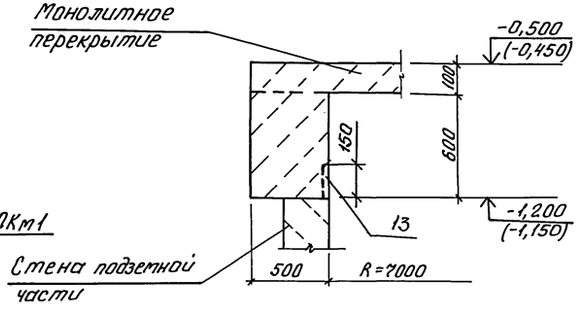

Привязан				ТП 902-1-170.91-КЖ1		
	Нач.отд.	Шейко		Канализационная насосная станция производительностью 600-2000м³/ч Н-30-55 с решетками дробилками.	Стадия	Лист	Листов
	Н.контр.	Сокольская			Р	13	
	Гл.спец.	Власенко		ОКм1. Общий вид исхема армирования (начало)	Госстрой СССР Союзводоканалниипроект Харьковский ВОДОКАНАЛПРОЕКТ		
	Зав.гр.	Мазалова					
Инв. №	Инж.	Голосов					

Согласовано
Гл.спец. ТО Пучковский
Сектор ОВ Подольская
Взам.инв.№
Подпись и дата
Инв.№подл.

25017-03 25

Формат А2

Альбом 3

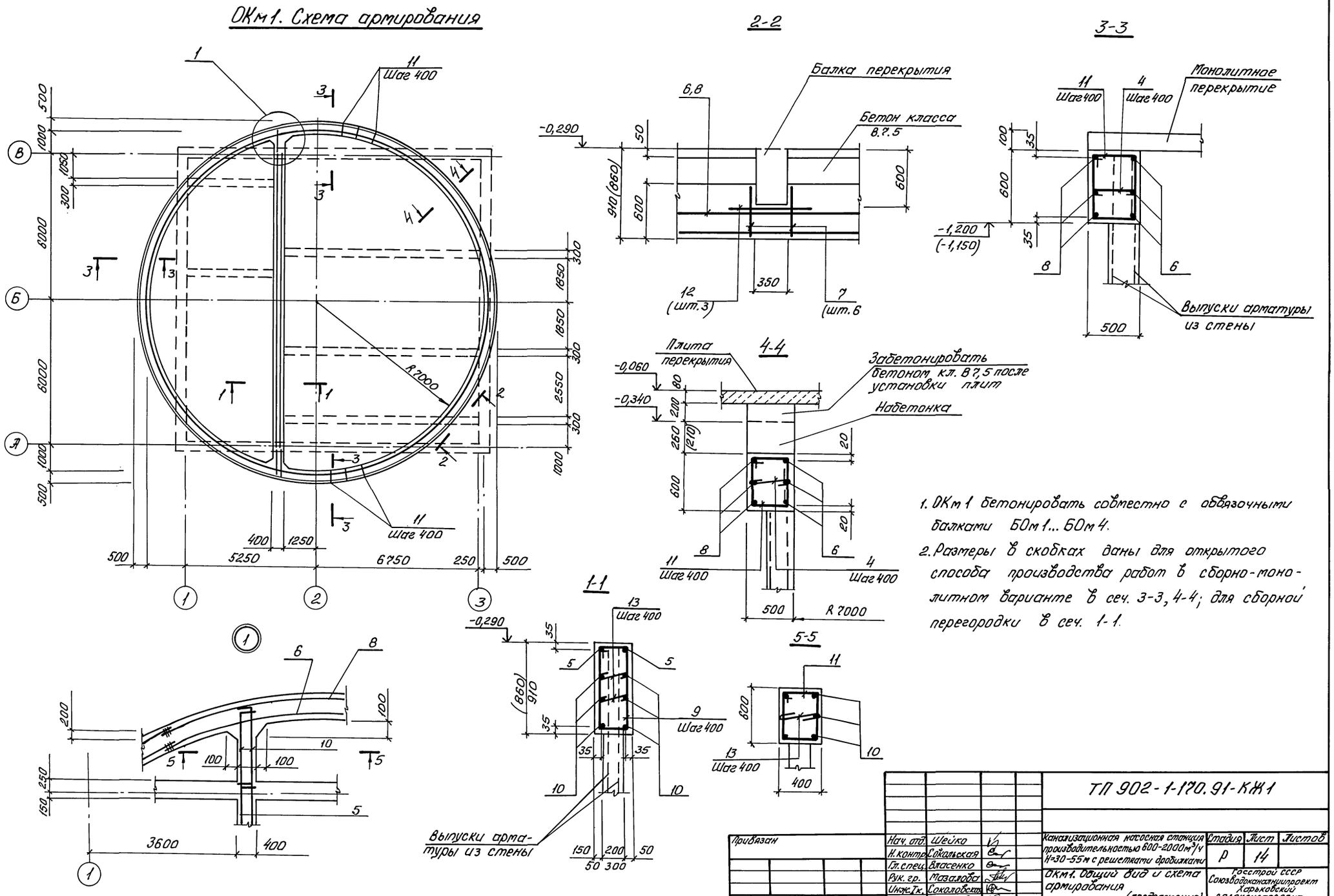

1. ОКм1 бетонировать совместно с обвязочными балками БОм1...БОм4.
2. Размеры в скобках даны для открытого способа производства работ в сборно-монолитном варианте в сеч. 3-3, 4-4; для сборной перегородки в сеч. 1-1.

Привязан	Нач. отд.	Шейко		ТП 902-1-170.91-КЖ1			
	Н. контр.	Сокольская		Канализационная насосная станция производительностью 600-2000 м³/ч H=30-55 м с решетками дробилками	Стадия	Лист	Листов
	Гл. спец.	Власенко			Р	14	
	Рук. гр.	Мазалова		ОКм1. Общий вид и схема армирования (продолжение)	Госстрой СССР Союзводоканалниипроект Харьковский ВОДОКАНАЛПРОЕКТ		
Инв. №	Инж.	Голосов					

Согласовано
Гл. спец. ТО Лучковский
Взам. инв. №
Подпись и дата
Инв. № подл.

25017-03 26 Формат А2

Альбом 3

Ведомость деталей

Поз.	Эскиз
5	150, 120, 12430, 150
6	120, Ф1407
8	120, Ф1433
9	900, 350, 810, 440
10	150, 120, 14430, 150

Поз.	Эскиз
11	650, 550, 450, 650
13	350
4	450

Спецификация ОКм 1

Формат	Зона	Поз.	Обозначение	Наименование	Кол.	Примечание
				Сборочные единицы		Масса, кг
				Изделие закладное		
		1	1.400-15.81.350-08	МН321-3	3	
		2	1.400-15.81.220-35	МН217-5	5	
		3	1.400-15.81.150-26	МН137-3	5	
		13	1.400-15.81.120-47	МН 112-6	12	
				Детали		
64		5*		Ф12 А III ГОСТ 5781-82*, ℓ=12850	2	11.5
64		6*		ℓ=44800	3	40,3
64		7		ℓ=580	6	0,52
64		8*		ℓ=47500	3	42,8
64		9*		Ф10 А III ГОСТ 5781-82*, ℓ=2500	32	1,6
64		10*		Ф12 А III ГОСТ 5781-82*, ℓ=14850	6	13,4
64		11*		Ф10 А III, ГОСТ 5781-82*, ℓ=2400	113	1,5
64		13*		Ф6 А I ГОСТ 5781-82*, ℓ=430	64	0,1
64		4*		ℓ=530	113	0,12
64		12		Ф12 А III ГОСТ 5781-82*, ℓ=1380	3	1,2
				Материалы		
				Бетон класса В15,	16,8 (16,6)	м³ 1)
				W4, Г		
				Бетон класса В7,5	2,6 (2,3)	м³ 2)
				(набетонка)		

*) Поз. 4, 5, 6, 8... 11, 13 - см. Ведомость деталей

Ведомость расхода стали на элемент, кг

Марка элемента	Арматурные изделия						Закладные изделия												Общий расход
	Арматура класса					Всего	Арматура класса			Прокат марки								Всего	
	А-I		А-III				А-III			Ст3кп3-1, Ст3пс5-1									
	ГОСТ 5781-82*						ГОСТ 5781-82*			ГОСТ 103-76*									
	Ф6	Итого	Ф10	Ф12	Итого		Ф12		Итого	δ=8	δ=10	δ=12					Итого		
ОКм 1	20,0	20,0	220,7	352,4	573,1	593,1	29,0		29,0	64	118	7,2					189,2	218,2	811,3

1. В скобках для сборной перегородки
2. В скобках для открытого способа производства работ в сборно-монолитном варианте
3. Сварку производить по ГОСТ 14098-85-С23-Р3.

Привязан

Инв. № подл. | Подпись и дата | Взам. инв. № | Инв. № дубл. | Подпись и дата

Нач. отд.	Шейко		ТП 902-1-170.91-КЖ1
Н. контр.	Сакальская		
Гл. спец.	Власенко		
Рук. гр.	Мазалова		
Инж. I к.	Соколовская		
Инж.	Голосов		

Канализационная насосная станция производительностью 600-2000 м³/ч, Н=10-55 м с решетками дробилками

ОКм 1. Общий вид и схема армирования (окончание)

Стадия	Лист	Листов
Р	15	

Госстрой СССР Союзводоканалпроект Харьковский ВОДОКАНАЛПРОЕКТ

Формат А2

Альбом 3

РКм2

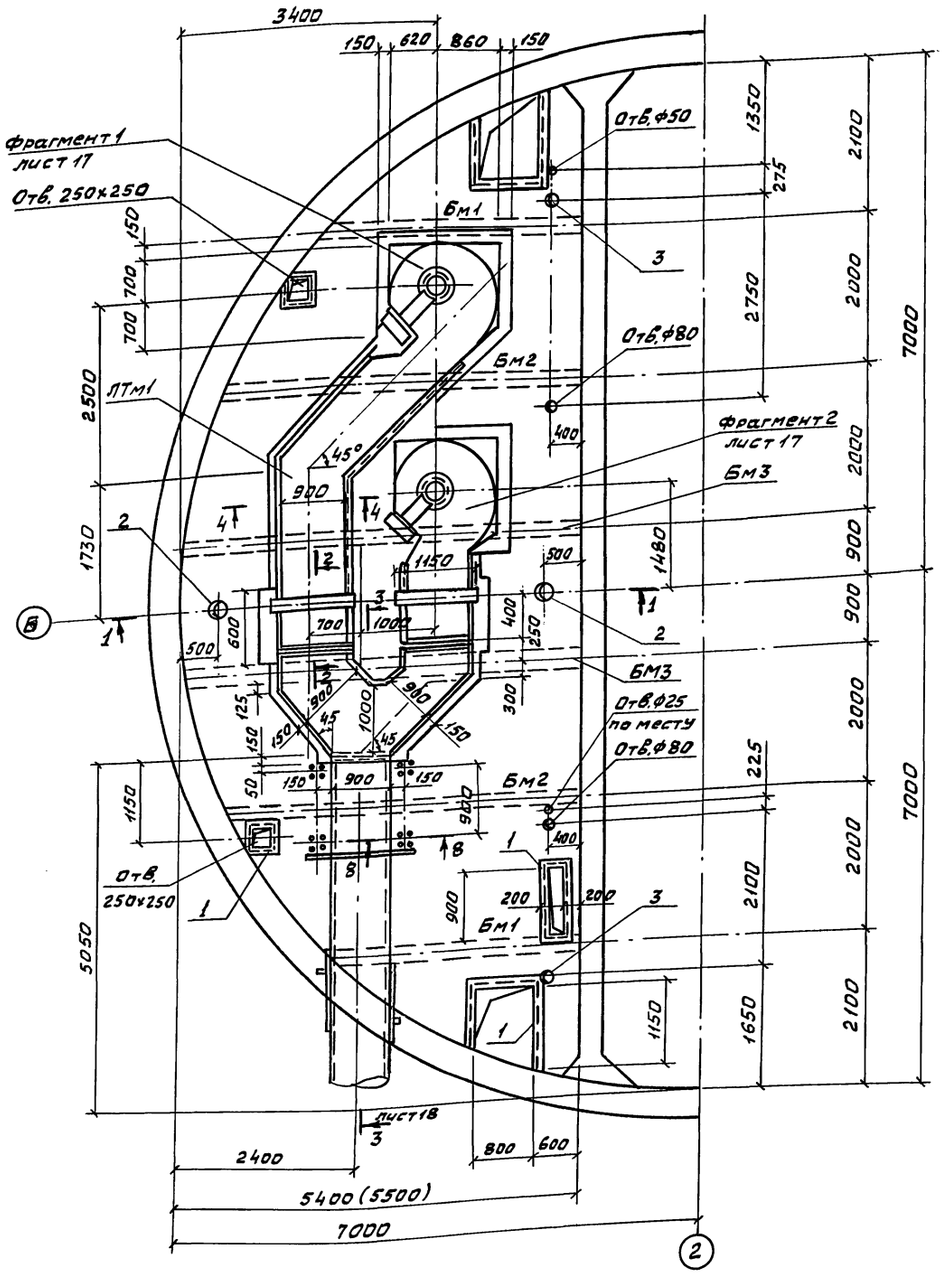

1-1

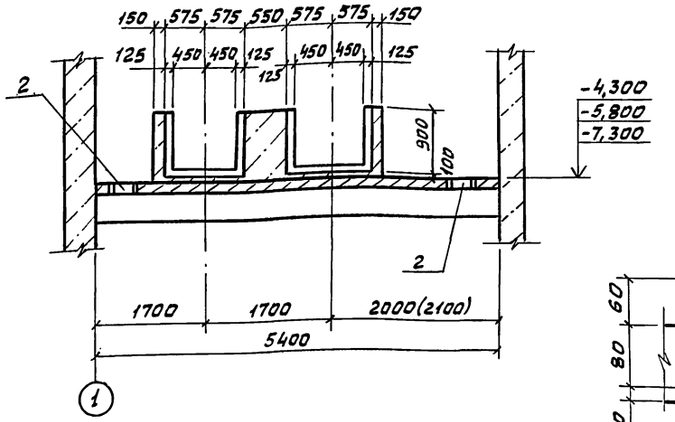

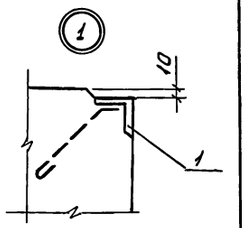

8-8

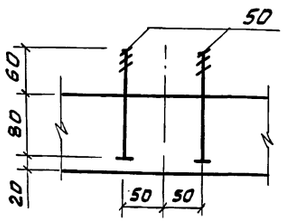

4-4

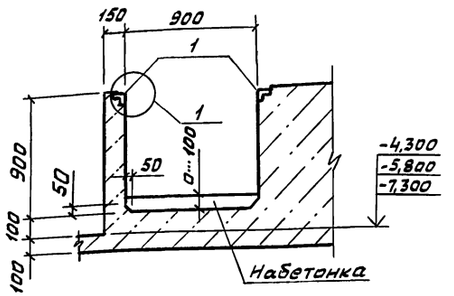

2-2

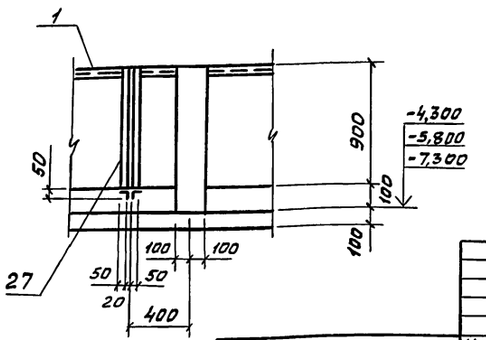

1. Внутренние поверхности лотков оштукатурить цементно-песчаным раствором состава 1:2, толщиной 20мм с железнением. На участке установки решеток стены затереть цементным раствором.
2. Рамы шиберов и ремонтных решеток установить в соответствии с механическими чертежами.
3. Стены подземной части условно показаны для монолитного варианта.
4. На разрезах даны отметки -4,300; -5,800; -7,300 что соответствует глубинам подводящего коллектора $H_к$=4,0м, $H_к$=5,5м, $H_к$=7,0м.

Согласовано
Гл.спец.т.о Жуковский
Гл.спец.сектора 08 Подольская, ЛОВ-г

Инв.№подл. | Подп. и дата | Взам.инв.№

					ТП902-1-170.91-КЖ1	
Привязан		Нач.отд.	Шейко		Канализационная насосная станция производительностью 600-2000м³/ч, H=30-55м с решетками-дробилками	Стадия: Р; Лист: 16; Листов:
		Н.контр.	Сокольская			
		Гл.спец.	Власенко			
		Зав.гр.	Мазалова		РКм2, ЛТм1	Госстрой СССР, СВИП Харьковский Водоканалпроект
		Инж.	Остапченко		Общий вид (начало)	
Инв.№		Инж.	Шильмовер			

25017-03 28 Формат А2

Альбом 3

Фрагмент 1. лист 16

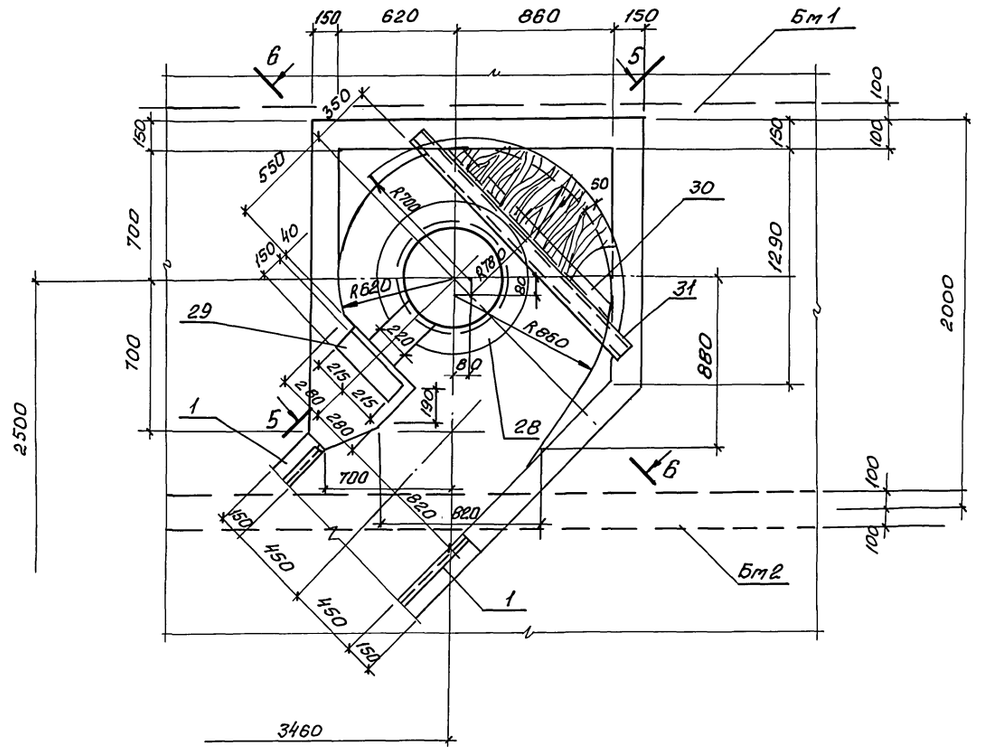

Фрагмент 2. лист 16

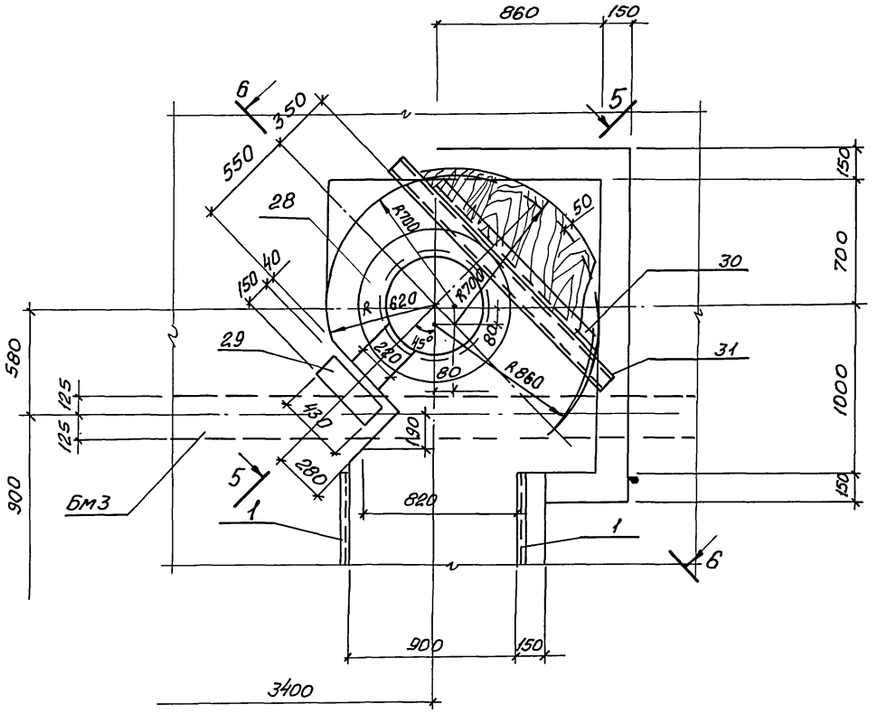

5-5

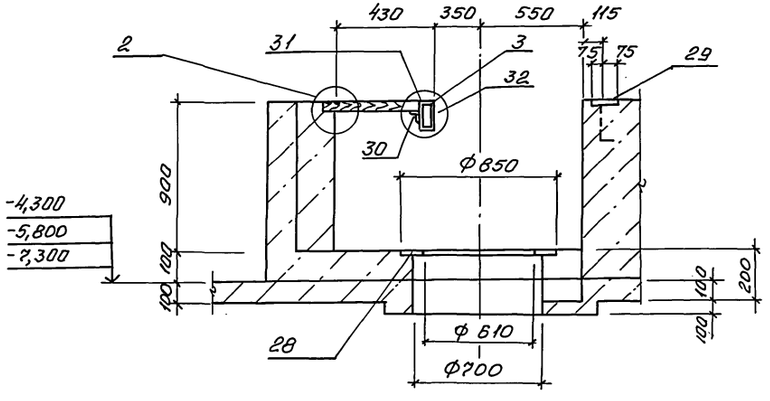

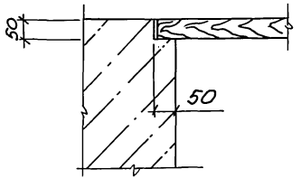

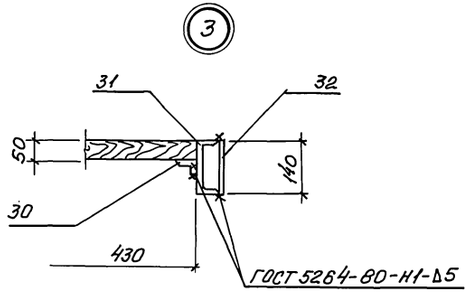

Привязан	Нач.отд.	Шейко		ТП 902-1-170.91-КЖ1	
	Н.контр.	Сокольская		Канализационная насосная станция производительностью 600-2000 м³/ч, Н=30-55 м с решетками дробилками	Стадия: Р; Лист: 17; Листов:
	Гл.спец.	Власенко			
	Зав.гр.	Мазалова		РКм2. ЛТм1. Общий вид. (продолжение)	Госстрой СССР Союзводоканалниипроект Харьковский водоканалпроект
Инв.№	Инж.	Шильмовер			

25017-03 29

Формат А2

Согласовано
Гл.спец. т.о. Лучковский
Инв.№ подл. | Подпись и дата | Взам.инв.№

Альбом 3

3-3

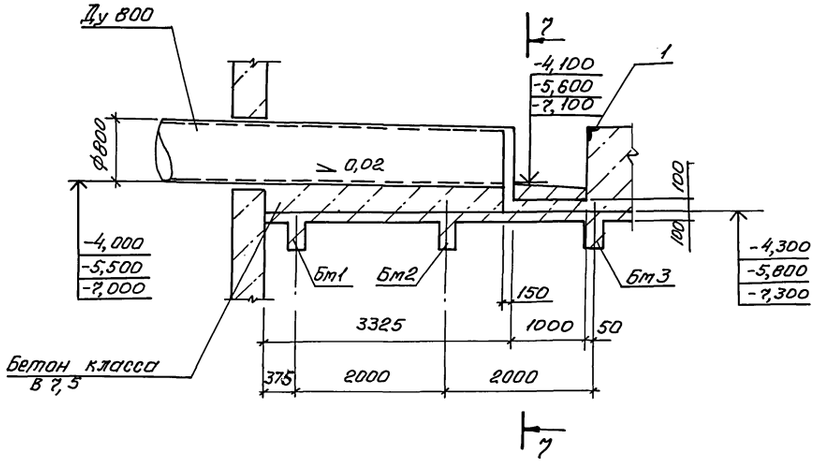

7-7

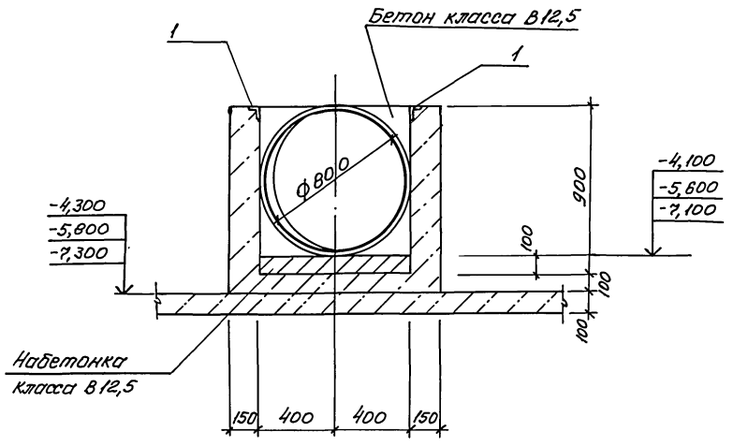

Расчётные схемы балок и плиты перекрытия

6-6

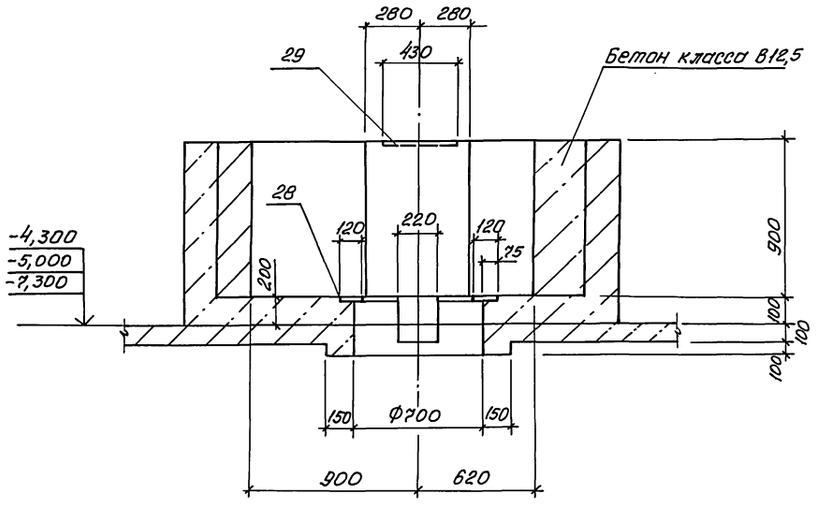

РКм 2

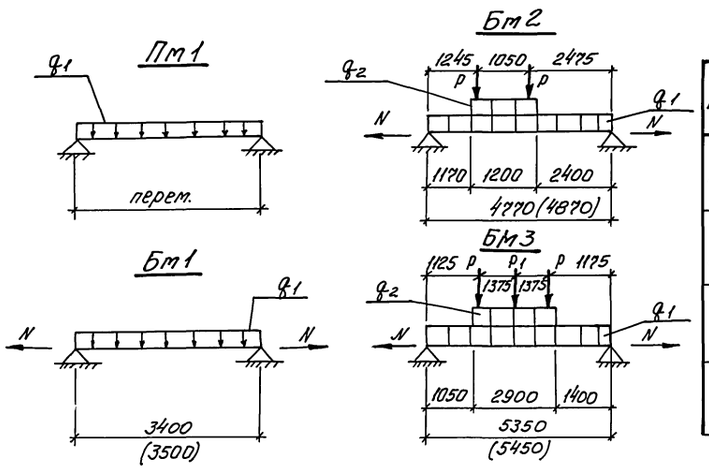

Таблица нагрузок

Марка	P кн (тс)	q_1 кн/м (тс/м)	q_2 кн/м (тс/м)	P_1 кн (тс)	N кн (тс)
Пм1		11,8 1,2			109 (10,9) кн/м
Бм1		10,3 (1,05)			181 (18,1)
Бм2	6,5 (0,66)	10,1 (1,03	25,4 (2,59)		68 (6,8)
Бм3	6,2 (0,63)	9,6 (0,98)	24,0 (2,45)	32,9 (3,36)	73 (7,3)

Согласовано
Гл. спец. Т.О. Лучковский
Взам. инв. №
Подпись и дата
Инв. № подл.

Нач. отд.	Шейко		ТП 902-1-170.91-КЖ1	
Н. контр.	Сокольская		Канализационная насосная станция производительностью 600-2000 м³/ч, H=30-55м с решетками-дробилками	Стадия: Р; Лист: 18; Листов:
Гл. спец.	Власенко			
Зав. гр.	Мазалова		РКм2. ЛТм1. Общий вид (окончание)	Госстрой СССР Союзводоканалниипроект Харьковский ВОДОКАНАЛПРОЕКТ
Инж. I к	Соколовская			
Инж.	Шильмовер			

Привязан

Инв. №

25017-03 30

Формат А2

Альбом 3

Пм1

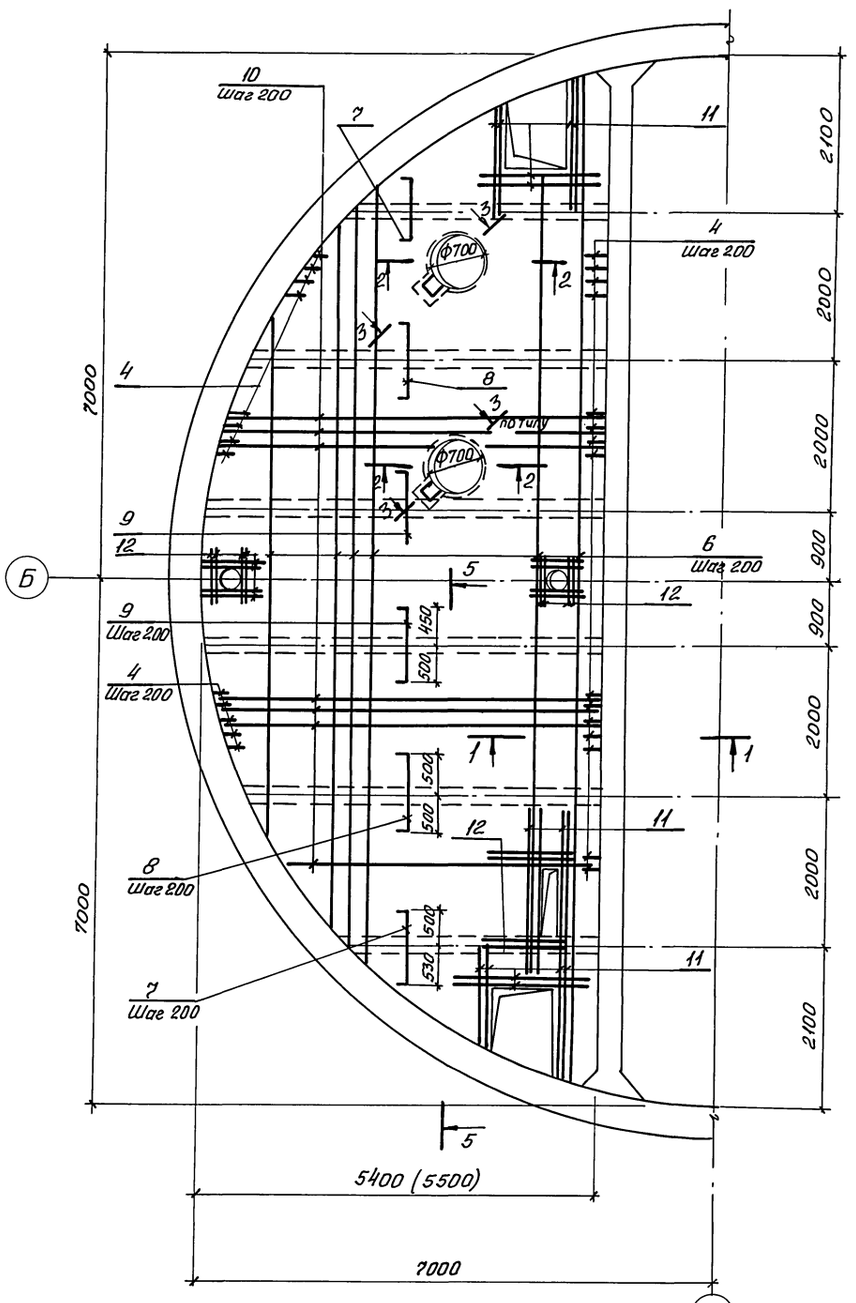

1-1

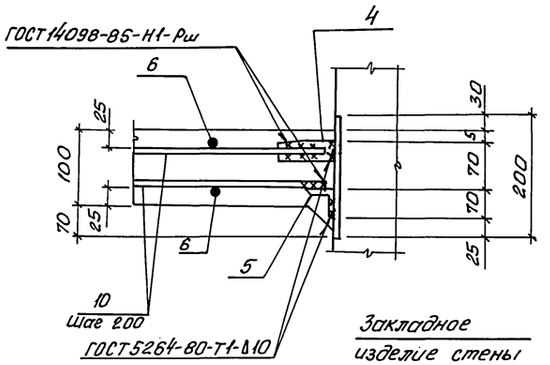

Закладное изделие стены

2-2

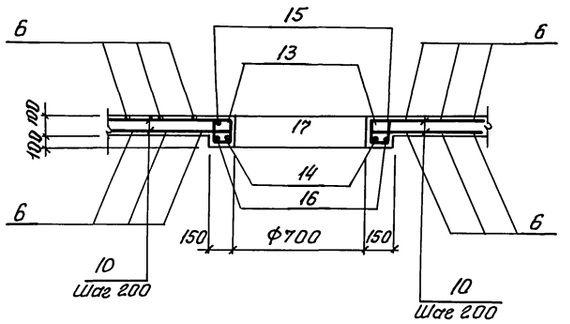

3-3

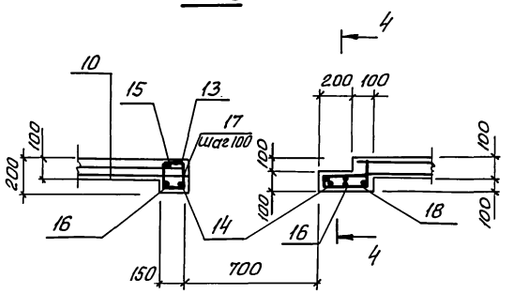

4-4

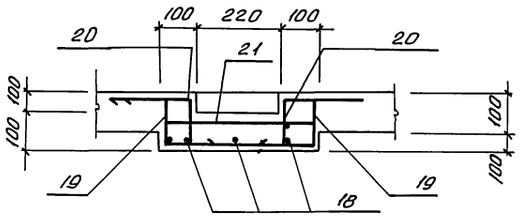

5-5

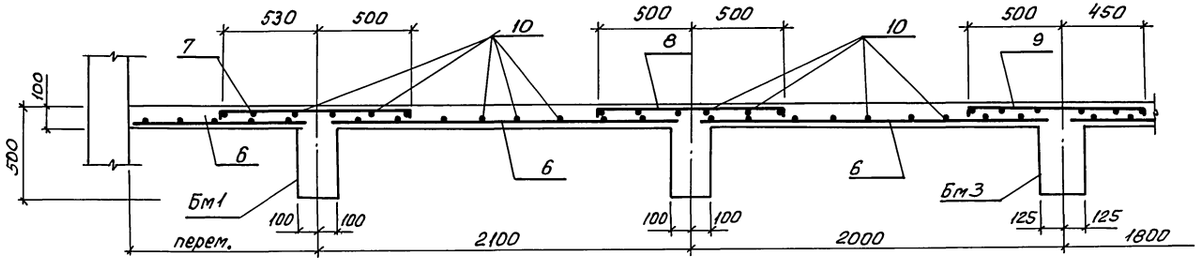

Защитный слой бетона для рабочей арматуры 15 см

				ТП 902-1-170.91-КЖ1	
Привязан	Нач.отд.	Шейко		Канализационная насосная станция производительностью 600-2000 м³/ч, Н=30-55 м с решетками фабижаки	Стадия: Р; Лист: 19; Листов:
	Н.контр.	Сокольская			
	Гл.спец.	Власенко			
	Рук.гр.	Мазалова		Рк№2. Плита Пм1. Схемы армирования	Госстрой СССР Союзводоканалниипроект Харьковский водоканалпроект
Инв.№	Инж.	Шильтобер			
	Инж. Тк.	Соколовская			

25017-03 31

Формат А2

Согласовано

Инв.№ подл. | Подпись и дата | Взам. инв.№

Альбом 3

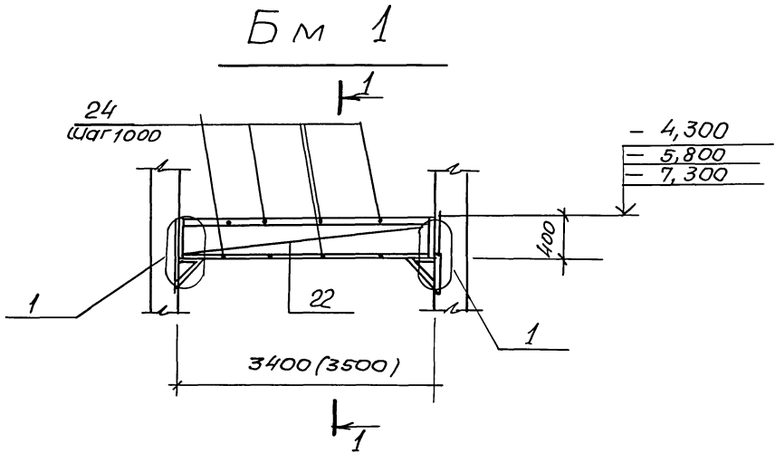

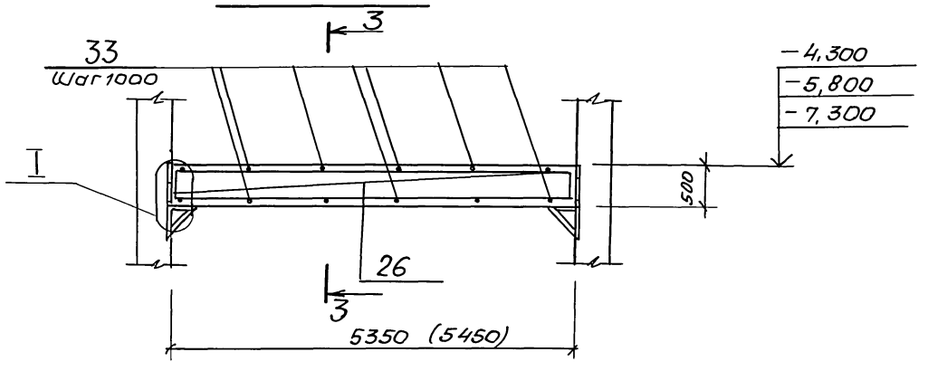

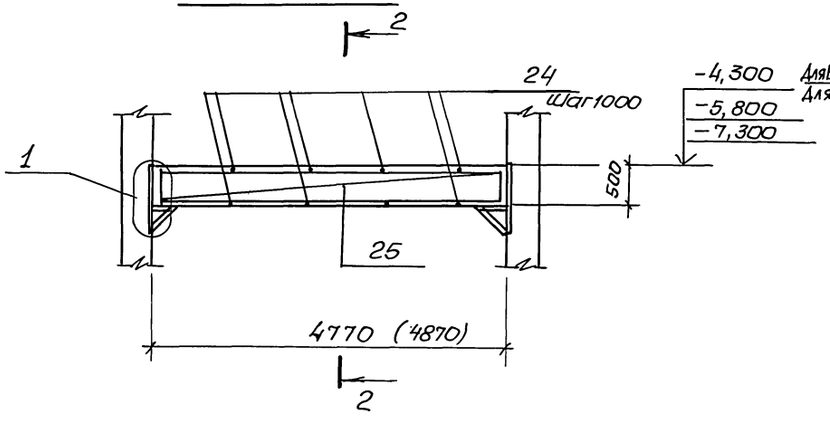

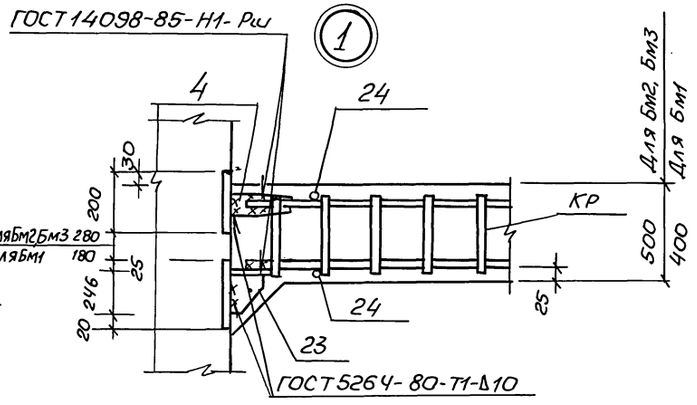

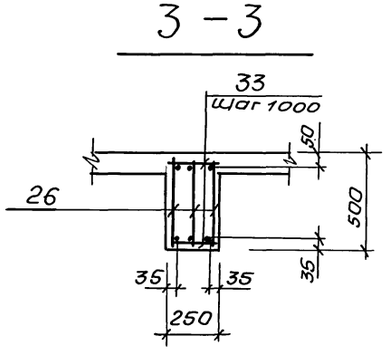

1. Данный лист рассматривать совместно с листом 16.

2. Защитный слой бетона до рабочей арматуры 25 мм.

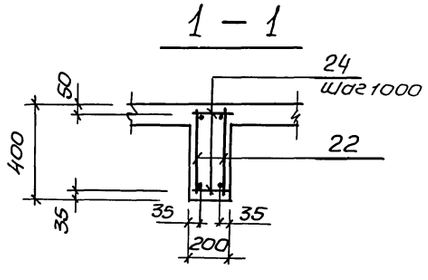

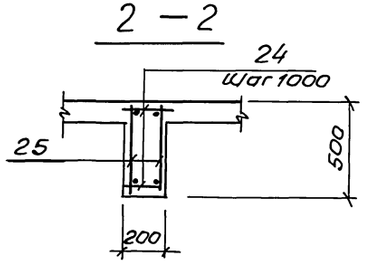

				ТП 902-1-170.91-КЖ 1		
Нач. отд.	Шейко					
Н. контр.	Сокольская			Канализационная насосная станция производительностью 600-2000 м³/ч, H=30-55 м с решетками-дробилками	Стадия	Лист	Листов
Гл. спец.	Власенко				Р	20	
Рук. гр.	Мазалова						
Инж. I к.	Соколовская			РКМ2. Балки Бм1... Бм3 Схемы армирования	ГОССТРОЙ СССР СВИП ХАРЬКОВСКИЙ ВОДОКАНАЛПРОЕКТ		
Инж.	Остапченко						
Инж.	Шильмовер						

Привязан

Инв. №

Инв. № подл. | Подпись и дата | Взам. инв. №

Гл. спец. ТО | Лучковский

25017-03 32 Копир. Майстренко Формат А2

Альбом 3

ЛТм 1

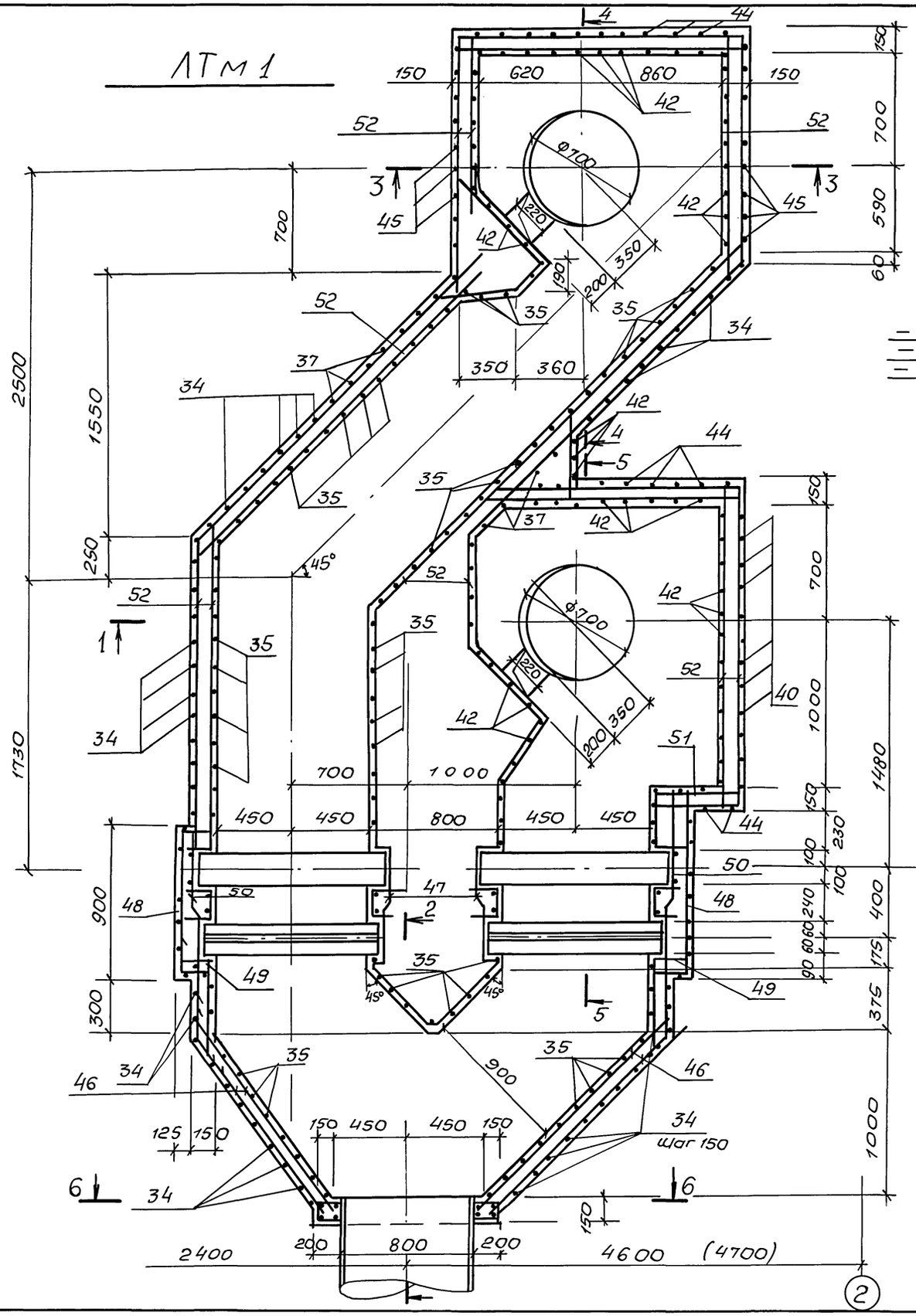

1 – 1

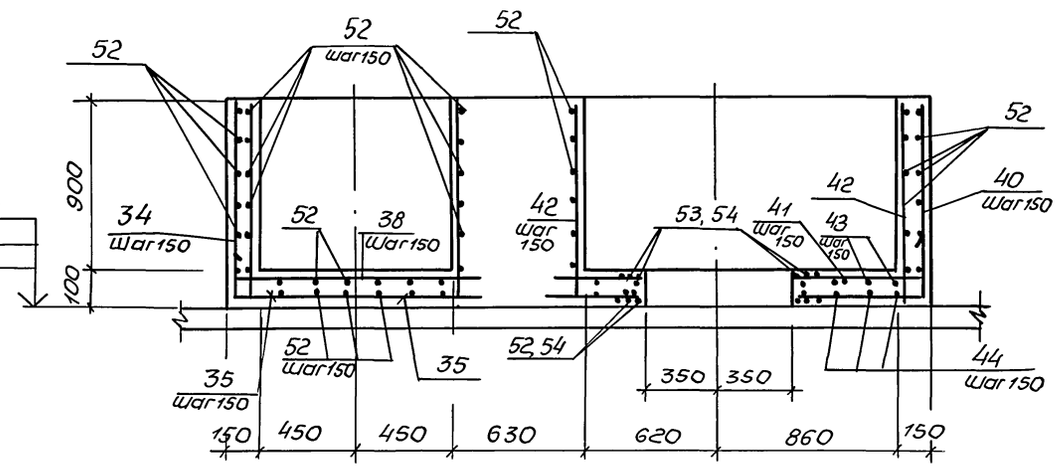

2 – 2

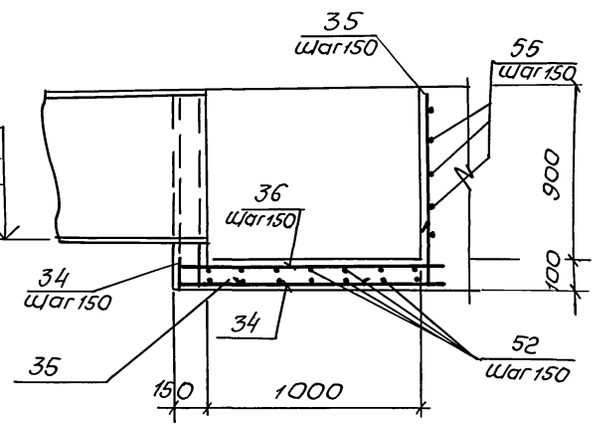

				ТП902-1-170.91-КЖ1	
Нач. отд	Шейко				
Н. контр	Окольская			Канализационная насосная станция производительностью 600-2800 м³/ч, Н=30-55 м с решетками-дробилками	Стадия: Р; Лист: 21; Листов:
Гл. спец.	Власенко				
Рук. гр.	Мазалова			Лотки ЛТм1. Схема армирования (начало)	Госстрой СССР СКБП Харьковский Водоканалпроект
Привязан					
Инв. №		Инж.	Шильмовер		

25017-03 33 Копир. Майстренко Формат А2

Инв. № подл. | Подпись и дата | Взам. инв. № | Пл. спец. то | Лучковский

Альбом 3

3 – 3

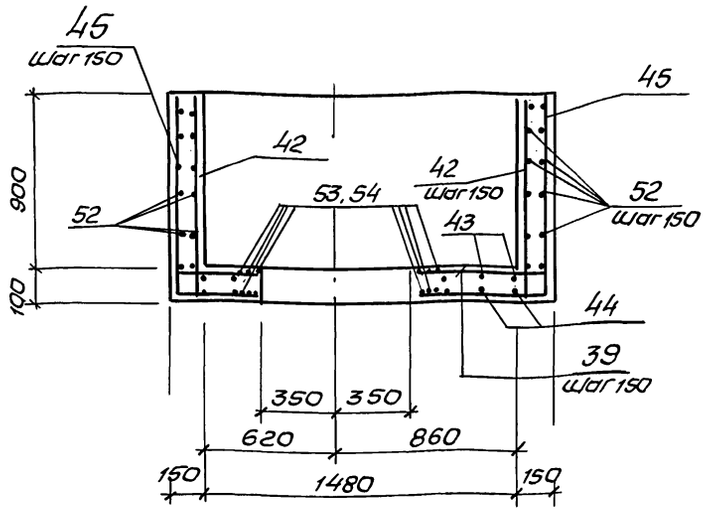

5 – 5

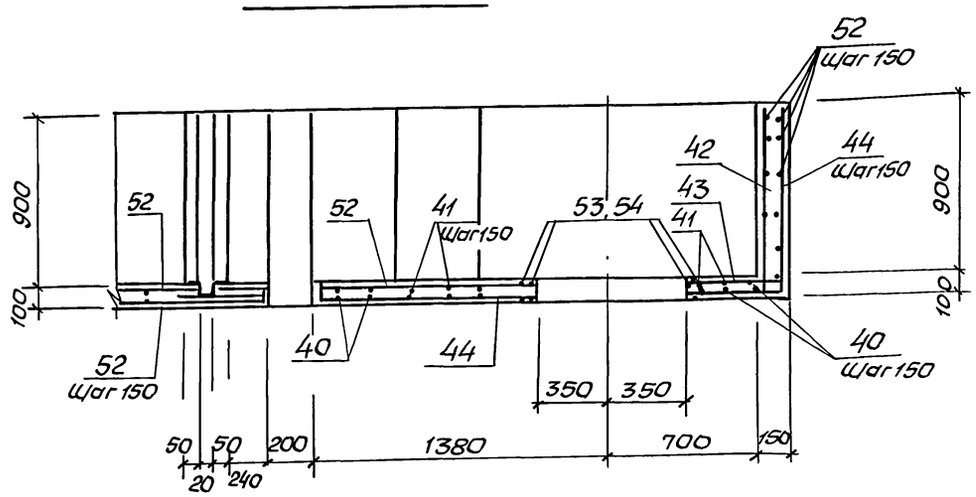

4 – 4

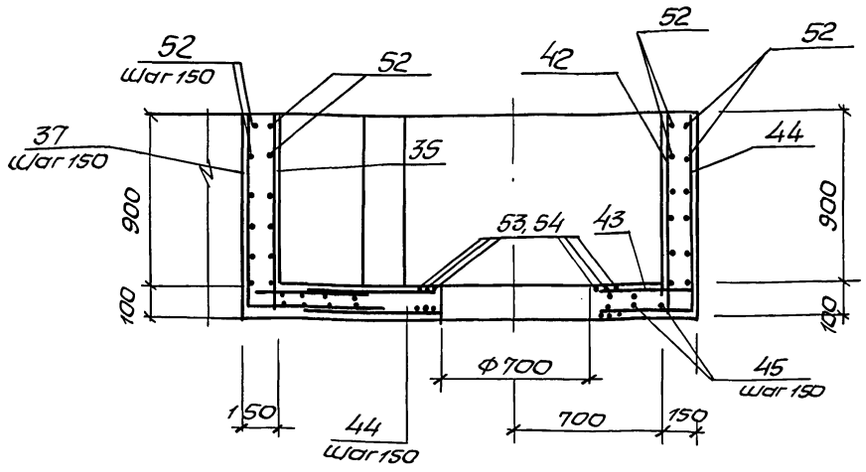

6 – 6

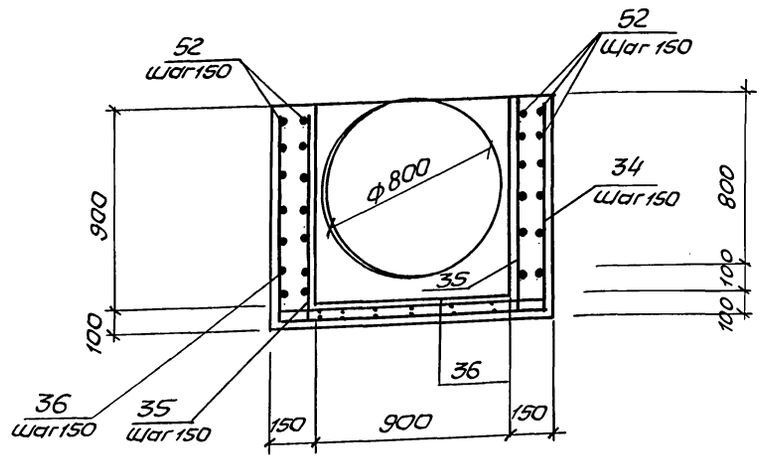

1. Арматуру в месте установки сальника и отверстий в каналах вырезать по месту.
2. Защитный слой бетона до рабочей арматуры – 15мм

Нач.отд.	Шейко		ТП 902-1-170.91 – КЖ1	
Н.контр.	Сокольская		Канализационная насосная станция производительностью 600-2000 м³/ч, H=30-55м с решетками-дробилками	Стадия / Лист 22 / Листов
Гл.спец.	Власенко			
Рук. гр.	Мазалова		Лотки ЛТМ1. Схема армирования (окончание)	ГОССТРОЙ СССР СВКП ХАРЬКОВСКИЙ ВОДОКАНАЛПРОЕКТ
Инж.	Шильмовер			

Привязан

Инв. №

25017-03 34

Копир. Майстренко

Формат А2

Согласовано

Гл.спец.ТО Лучковский

Инв.№подл. | Подпись и дата | Взам.инв.№

Альбом 3

Спецификация перекрытия РКм2, ЛТм1 (отм. -4,300; -5800; -7,300) (Начало)

Формат	Зона	Поз.	Обозначение	Наименование	Кол.	Примечание
				РКм2		
				Плита ПМ1-шт.1		
				Сборочные единицы		
		1	1.400-15, вып. 1	Изделие закладное		
				МН 556	20,0	п.м
		2	5.900-2	Сальник Ду250, ℓ=200	2	
		3	5.900-2	Ду150, ℓ=200	2	
БЧ		4	902-1-170.91-КНН1.И.20	Изделие соединитель-ное МС1	150	
		5		Уголок 70х70х5 ГОСТ 8509-86 Ст3кп3-1 ГОСТ 535-88	30,0	м 5,38кг
				Детали		
БЧ		6		ф8А-III ГОСТ 5781-82*	200,0	м 0,4кг
БЧ		7*		ℓ=1170	30	0,5кг
БЧ		8*		ℓ=1140	48	0,5кг
БЧ		9*		ℓ=1090	54	0,4кг
БЧ		10*		ф8А-III ГОСТ 5781-82*	3180	м 0,4кг
БЧ		11		ℓ=1600	16	0,64кг
БЧ		12		ℓ=1300	20	0,50кг
БЧ		13*		ℓ=3460	2	1,4кг
БЧ		14*		ℓ=2840	2	1,2кг
БЧ		15*		ℓ=4040	2	1,6кг
БЧ		16*		ℓ=3540	2	1,4кг
БЧ		17*		ф8А-I ГОСТ 5781-82*, ℓ=680	52	0,3кг
БЧ		18*		ℓ=850	6	0,3кг
БЧ		19*		ℓ=1260	6	0,5
БЧ		20*		ℓ=830	12	0,3
БЧ		21*		ℓ=800	6	0,3
				Балка БМ1-шт.2		
				Сборочные единицы		
АЧ		22	902-1-170.91-КНН1.И.17	Каркас плоский КР1	2	
АЧ		4	-КНН1.И.20	Изделие соединитель-ное МС1	4	
АЧ		23	-КНН1.И.31	МС2	2	

Формат	Зона	Поз.	Обозначение	Наименование	Кол.	Примечание
				Детали		
БЧ		24		ф12А-I ГОСТ 5781-82* ℓ=180	16	0,2кг
				Балка БМ2-шт.2		
				Сборочные единицы		
		25	902-1-170.91-КНН1.И	Каркас плоский КР2	2	
А4		4	-КНН1.И.20	Изделие соедини-тельное МС1	4	
А4		23	-КНН1.И.31	МС2	2	
				Детали		
БЧ		24		ф12А-I ГОСТ 3781-82* ℓ=180	20	0,2кг
				Балка БМ3-шт2		
				Сборочные единицы		
А4		26	902-1-170.91-КНН1.И.19	Каркас плоский КР3	3	
А4		4	-КНН1.И.20	Изделие соедини-тельное МС1	6	
А4		23	-КНН1.И.31	МС2	3	
				Детали		
БЧ		33		ф12А I ГОСТ 5781-82*, ℓ=220	24	0,2кг
				Материалы на РКм2		
				Бетон класса В15, W4, F100	8,6	м³
				Лоток ЛТм1-шт.1		
				Сборочные единицы		
		1	1.400-15, вып. 1	Изделие закладное		
				МН 556	15,0	м
		27	1.400-15, вып. 1	МН 552	11,4	м
		28	902-1-170.91.КНН1.И	МН1	2	
		29	1.400-15, вып.1	МН128-3	0,86	м
		30		Уголок 50х5 ГОСТ 8509-86 Ст3кп3-1 ГОСТ 535-88	2,4	м, 3,05кг
		31		Швел-лер 14 ГОСТ 8240-89 Ст3кп3-1 ГОСТ 535-88	3,2	м, 12,3кг

Формат	Зона	Поз.	Обозначение	Наименование	Кол.	Примечание
		32		Полоса 10х150 ГОСТ 103-76* Ст3 пс 5-1 ГОСТ 535-88	3,2	м, 11,78кг
				Детали		
БЧ		34*		ф8А-III ГОСТ 5781-82* ℓ=2300	71	0,9кг
БЧ		35*		ℓ=1170	97	0,5кг
БЧ		36*		ℓ=1480	71	0,6к
БЧ		37*		ℓ=3110	8	1,2кг
БЧ		38*		ℓ=1470	8	0,6кг
БЧ		39*		ℓ=2050	10	0,8кг
БЧ		40*		ℓ=2620	13	1,1кг
БЧ		41*		ℓ=1900	13	0,8кг
БЧ		42*		ℓ=1070	76	0,4кг
БЧ		43*		ℓ=2270	24	0,9кг
БЧ		44*		ℓ=3710	24	1,5кг
БЧ		45*		ℓ=3490	10	1,4кг
БЧ		46*		ф6А-I ГОСТ 5781-82* ℓ=1890	24	0,4кг
БЧ		47*		ℓ=1310	12	0,3кг
БЧ		48*		ℓ=2080	12	0,5кг
БЧ		49*		ℓ=750	24	0,2кг

Инв. № подл. | Подпись и дата | Взам. инв. № | Инв. № дубл. | Подпись и дата

Привязан

Инв. №

Нач. отд.	Шейко		ТП 902-1-170.91 -КНН1
Н. контр.	Сокольская		
Гл. спец.	Власенко		Канализационная насосная станция производительностью 600-2000 м3/ч; Н=30-55м с решетками-дробилками
Рук. гр.	Мазалова		Стадия Р; Лист 23; Листов
Инж. Ік.	Соколовская		РКм2. Спецификация (начало)
Инж.	Шильмовер		Госстрой СССР СВКП Харьковский Водоканалпроект

25017-03 35 Копир. Мыстренко Формат А2

Альбом 3

Спецификация перекрытия РКМ2, ЛТМ1
(отм.-4,330; -5,830; -7,330) (окончание)

			Обозначение	Наименование	Кол.	Примечание
				ф6 А I ГОСТ 5781-82*		
БУ		50*		ℓ=1240	12	0,3кг
БУ		51*		ℓ=1000	6	0,2кг
БУ		52		ℓ=п.м	265,2	0,2кг
БУ		53*		ℓ=3460	4	0,8кг
БУ		54*		ℓ=4030	4	0,9кг
БУ		55*		ℓ=1150	6	0,3кг
				Материалы на ЛТМ1		
				Бетон класса В15		
				W4, F100	7,5	м³
				Набетонка из бетона класса В7,5	0,8	м³

* Поз. 7÷9; 13÷21; 34÷51; 53...55-см. Ведомость деталей.

Ведомость деталей

Поз.	Эскиз
7	1030; 70 … 70
8	1000; 70 … 70
9	950; 70 … 70
13	700, 740, 260, 700
14	520, ф770
15	700, ф960, 380, 700
16	520, 960
17	210; 170, 120, 250
18	360; 70, 260, 170
19	300, 300; 170, 390, 170
20	400; 170, 300

Поз.	Эскиз
21	200, 200; 100, 390, 100
34	970, 1330
35	970, 200
36	1330, 150
37	970, 1170, 970
38	150, 1170, 150
39	150, 1750, 150
40	1750, 870
41	1750, 150
42	970, 200
43	1970, 150

Поз.	Эскиз
44	1970, 970
45	970, 1750, 970
46	135°, 135°, 250; 50, 1590
47	100, 300, 300, 150, 250; 100, 100
48	580, 250; 250, 750, 250
49	250, 250; 250
50	550, 550, 100; 100
51	500, 250; 250
53	700, ф740, 260
54	700, ф960, 380, 700
55	90°; 500, 500

Ведомость расхода стали на один элемент, кг

Марка элемента	Изделия арматурные												Изделия закладные																		Общий расход
	Арматура класса												Арматура класса				Прокат марки														
	А-I					А-III							А-I	А-III			СТ3кп3-1; СТ3пс5-1														
	ГОСТ 5781-85*																ГОСТ 103-76*			ГОСТ 8239-89 103-76		ГОСТ 8509-86				5.900-2					
	ф6	ф8	ф12		Итого	ф8		ф25	ф10	ф16	Итого	Всего	ф6	ф10	ф8	Итого	δ6	δ8	δ10	[14	δ16	L63x5	L50x5	L70x5	Итого	Ду150	Ду250	Итого	Всего		
РКм2		24,3	28,2		52,5	178,0		210,8	70	102,0	560,8	613,3	0,9		11,6	0,9	142	56,8	16,5		309,9	21,6		195,6	583,9	40,6	37,6	78,2	663,0	1276,3
ЛТМ1	95,6				95,6	305,7					305,7	401,3	3,0	2,6	13,5	19,6	6,4	90,7	37,7	39,4		72,0	43,3		289,5				308,6	709,9

Согласовано

Гл.спец.т.о. | Лучковский

Инв.№подл. | Подпись и дата | Взам.инв.№

Привязан

Инв.№

Начотд.	Шейко	
Н.контр.	Сокольская	
Гл.спец.	Власенко	
Рук.гр.	Мазалова	
Инж.I к.	Соколовская	
Инж.	Шильмовер	

ТП 902-1-170.91-КЖ1

Канализационная насосная станция производительностью 600-2000 м³/ч, Н=30-55м с решетками-дробилками

Стадия	Лист	Листов
Р	24	

РКм2. ЛТМ1
Спецификация (окончание)

ГОССТРОЙ СССР
СВКП ХАРЬКОВСКИЙ ВОДОКАНАЛПРОЕКТ

25017-03 36 Копир. Майстренко Формат А2

Альбом 3

Схема расположения каналов

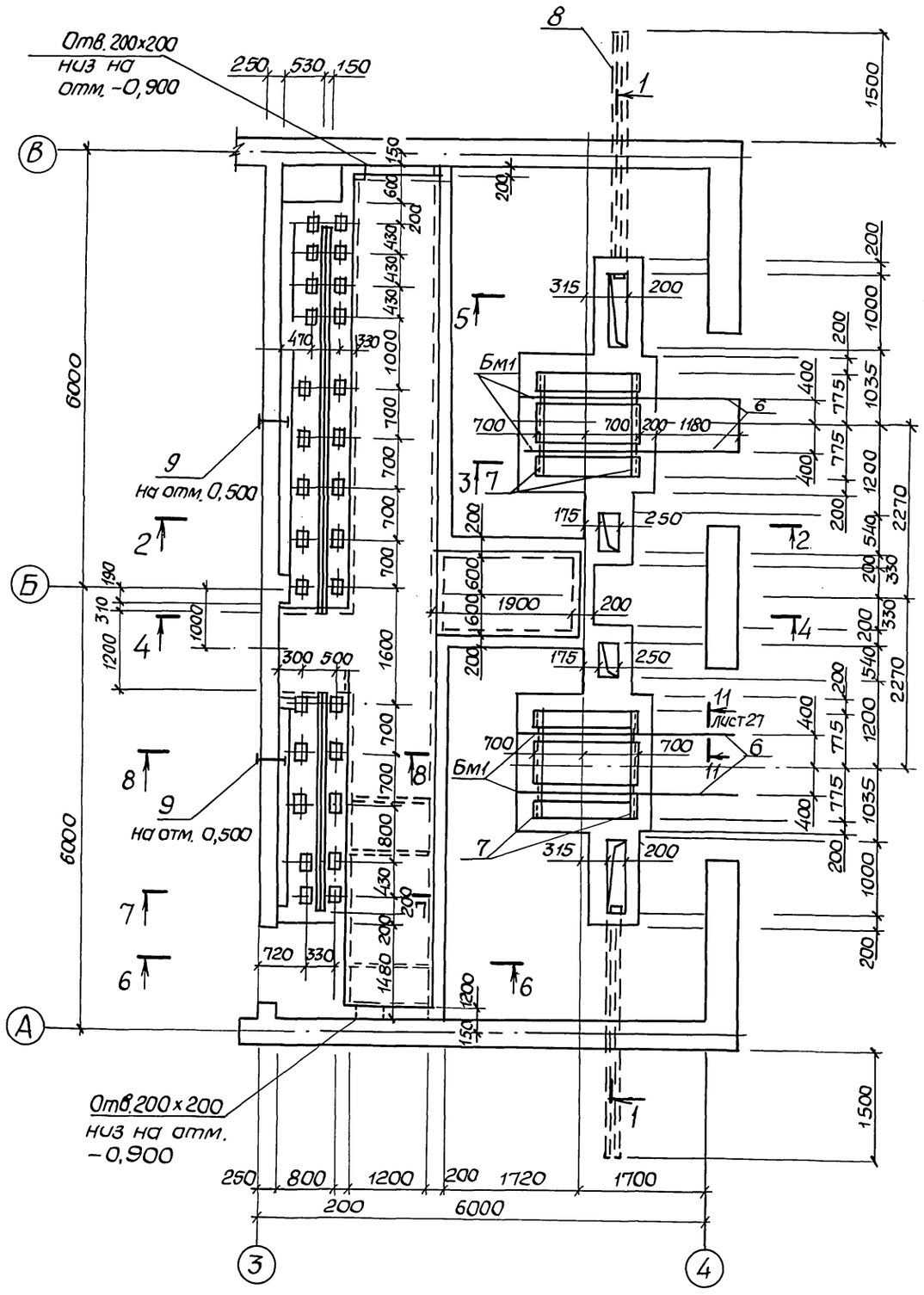

1-1

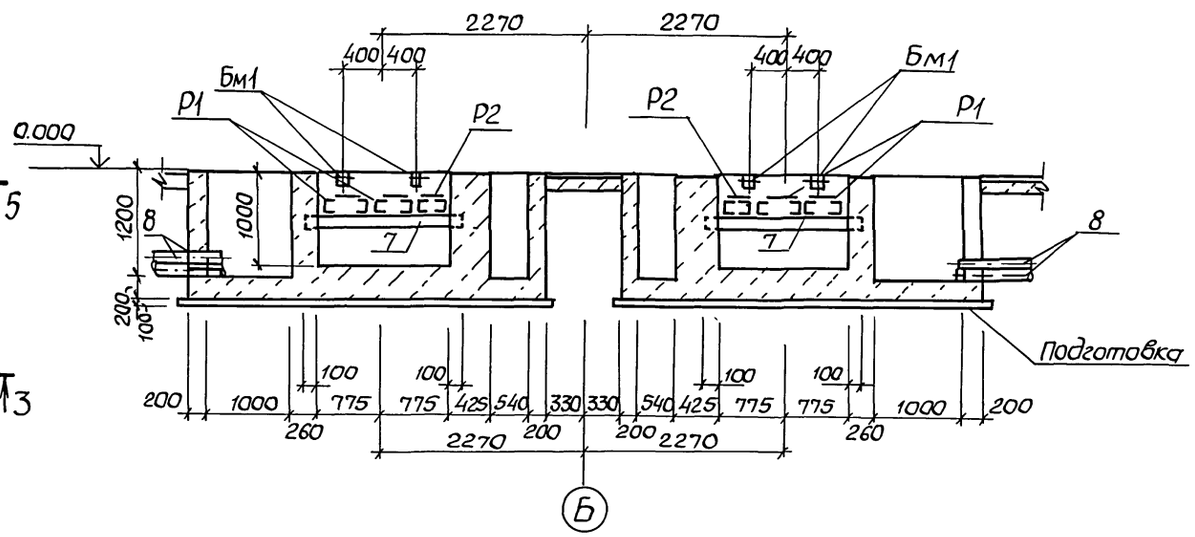

2-2

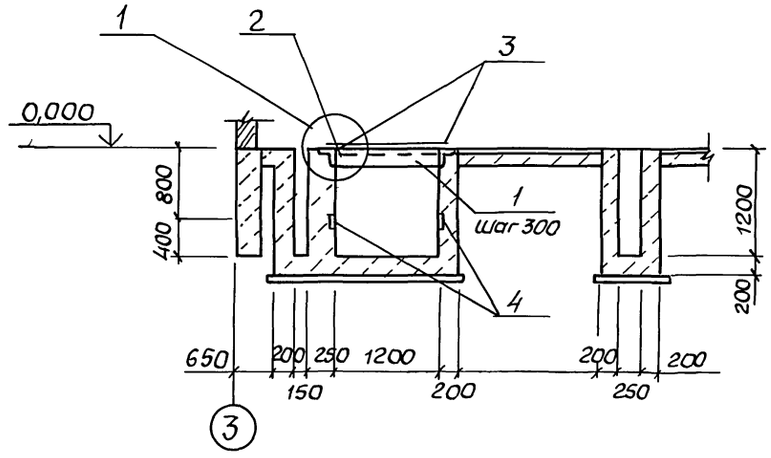

Привязан		Нач. отд.	Шейко	ТП 902-1-170.91-КЖ1		
		Н. контр.	Сокольская			
		Гл. спец.	Власенко	Канализационная насосная станция производительностью 600-2000 м³/ч, H=30-55 м с решетками-дробилками	Стадия	Лист	Листов
		Рук. гр.	Мазалова		Р	25	
Инв. №		Инж.	Голосов	КТП. Схема расположения каналов (начало)	Госстрой СССР СВКП Харьковский Водоканалпроект		

25017-03 37 Копир. Майстренко Формат А2

Инв. № подл. | Подпись и дата | Взам. инв. № | Гл. спец. ТО Лучковский | Отдел ЭА Барчан

Альбом 3

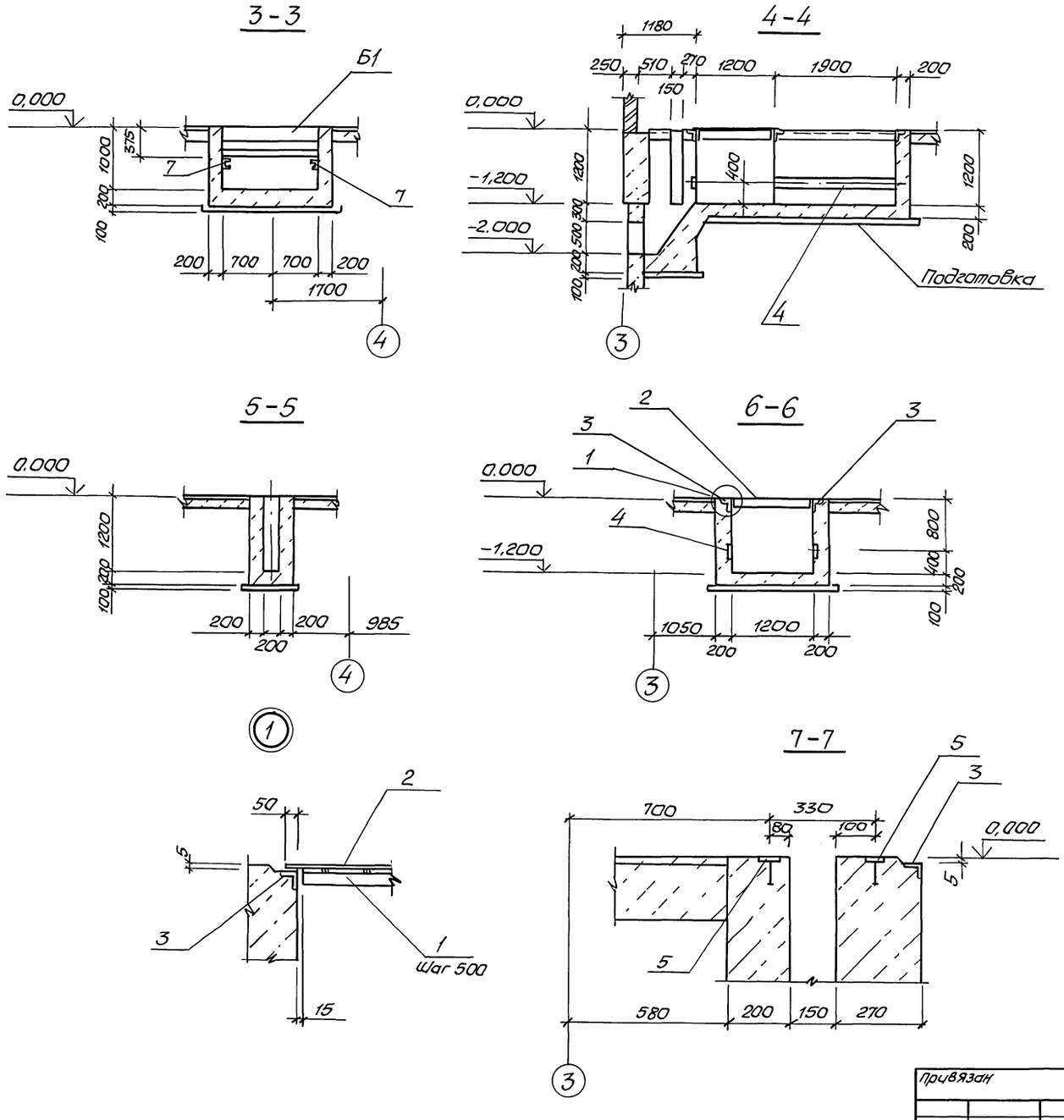

Спецификация к схеме расположения каналов

Марка поз.	Обозначение	Наименование	Кол.	Масса ед., кг	Примечание
		Балка монолитная			
Бм1	Лист 27	БМ1	4		
		Решетка			
Р1	902-1-170.91-КЖ1.И.04	Р1	4	22,7	
Р2	-КЖ1.И.04	Р2	2	26,7	
1		Уго- 63х63х5 ГОСТ8509-86 / лок Ст3кп3-1 ГОСТ535-88			
		ℓ=1170	37	5,2	
2		Рулон. ромб. К-4,0-900			
		Ст3кп3-1 ГОСТ78568-77*	18,4	33,4	м²
		Изделие закладное			
3	1.400-15 В.1	МН 555	29,1	5,3	м
4	1.400-15 В.1	МН 414-1	29,1	3,8	м
5	1.400-15 В.1	МН 102-6	28	0,7	
6	1.400-15 В.1	МН 415-2	2,4	5,6	м
7		Швел-10 ГОСТ8240-89 / лер Ст3кп3-1 ГОСТ535-88 ℓ=1700	4	14,6	
8		БНТ150 ГОСТ1839-80, ℓ=3200	4	28,8	
9	902-1-170.91 КЖ1.И.38	МН9	2	28,8	
		Бетон класса В 12,5	22,7	м3	

Нач. отд.	Шейко		
Н. контр.	Сокольская		
Гл. спец.	Власенко		
Рук. гр.	Мазалова		
Инж.	Голосов		

Привязан

Инв. №

ТП 902-1-170.91-КЖ1

Канализационная насосная станция производительностью 600-2000 м³/ч, H=30-55м с решетками-дробилками

Стадия	Лист	Листов
Р	26	

КТП. Схема расположения каналов. (Продолжение)

ГОССТРОЙ СССР СВКП ХАРЬКОВСКИЙ ВОДОКАНАЛПРОЕКТ

25017-03 38 Копир. Майстренко формат А2

Инв. № подл. | Подпись и дата | Взам. инв. № | Гл. спец. | Лучковский

Альбом 3

8-8

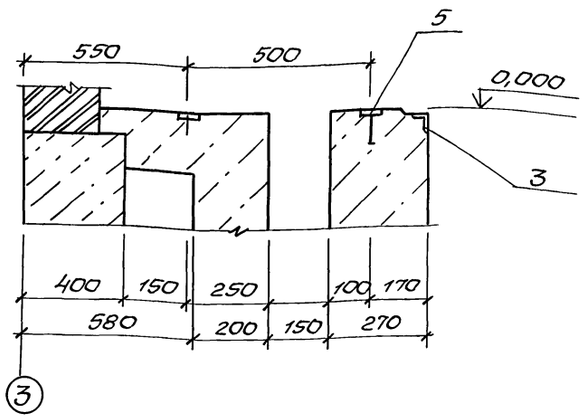

Бм1

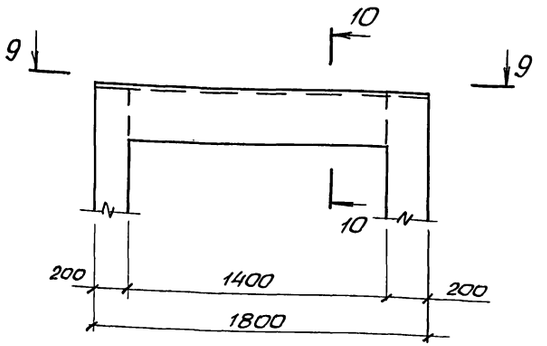

Спецификация Бм1

Формат	Зона	Поз.	Обозначение	Наименование	Кол.	Примечание
				Бм1		
				Сборочные единицы		
А4		1	902-1-170.91-КНН1.И.17	Каркас КР4	2	
		2	1.400-15, Вып.1.430-03	Изделие закладное МН415-2		
				ℓ мм	1,8	
				Детали		
Б4		3		ф6 А-I ГОСТ 5781-82* ℓ=130	5	0,03 кг
				Материал		
				бетон класса В15	0,1	м³

9-9

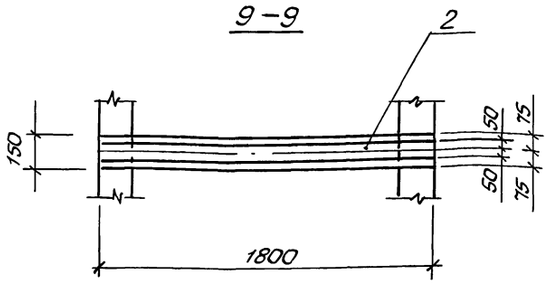

10-10

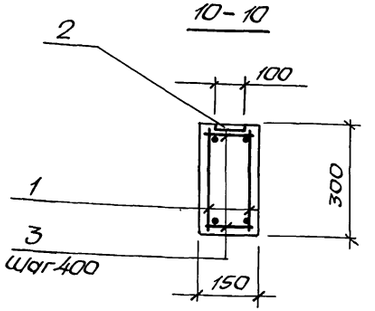

11-11, лист 25

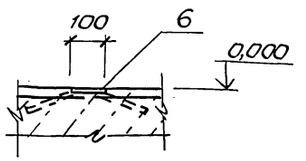

1. Подготовку выполнять из бетона класса В3,5 δ= 100 мм.

2. Защитный слой бетона до рабочей арматуры 20 мм.

3. Внутренние поверхности каналов затереть цементным раствором.

Ведомость расхода стали на элемент, кг

Марка элемента	Изделия арматурные					Изделия закладные					Общий расход
	Арматура класса				Всего	Арматура класса		Прокат марки		Всего	
	А-I		А-III			А-III		Ст3 кп3-1			
	ГОСТ 5781-82*					ГОСТ 5781-82		ГОСТ 103-76			
	ф6	Итого	ф16	Итого		ф8	Итого	-б6	Итого		
Бм1	0,7	0,7	5,5	5,5	6,2	0,9	0,9	4,7	4,7	5,6	11,8

				ТП 902-1-170.91-КНН1			
Нач. отд.	Шейко						
Н. контр.	Соколовская						
Гл. спец.	Власенко			Канализационная насосная станция производительностью 600-2000 м³/ч, Н=30-55 м, с решетками-дробилками	Стадия	Лист	Листов
Рук. гр.	Мазалова				Р	27	
Инж.	Голосов			КТП. Схема расположения каналов. (Окончание)	Госстроя СССР СВКП Харьковский Водоканалпроект		
Привязан							
Инв. №							

25017-03 39 Копир. Майстренко Формат А2

Инв. № подл. | Подпись и дата | Взам. инв. № | Ст. спец. ТО Макаренко

Альбом 3

Схема расположения труб для укладки электрокабеля

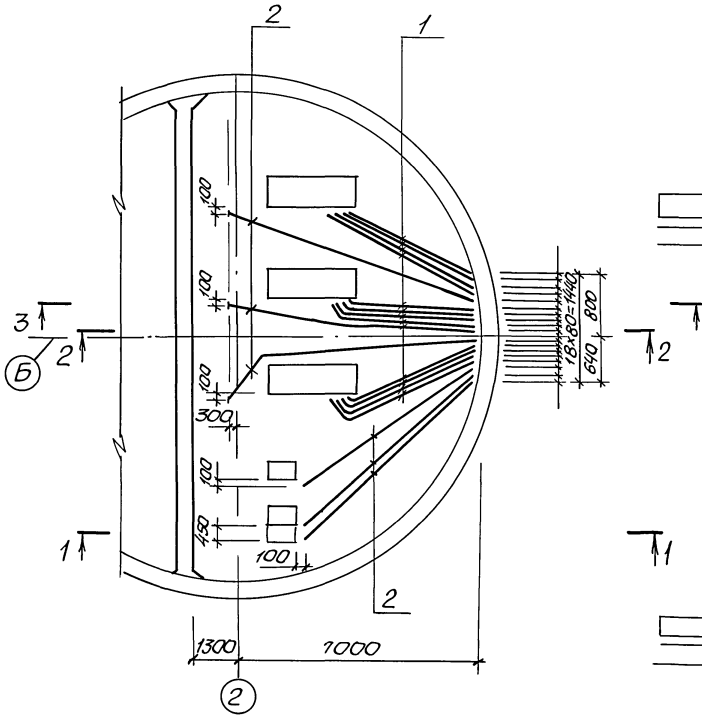

2-2

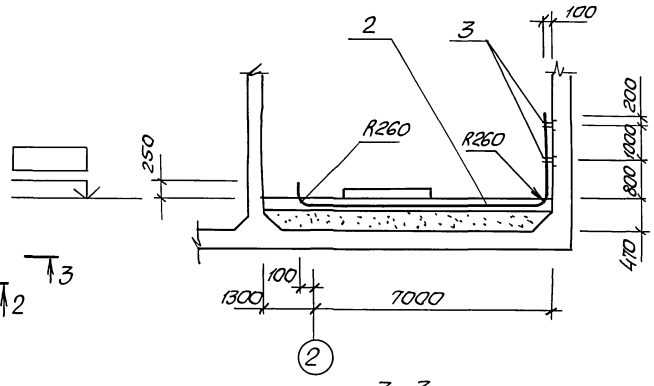

3-3

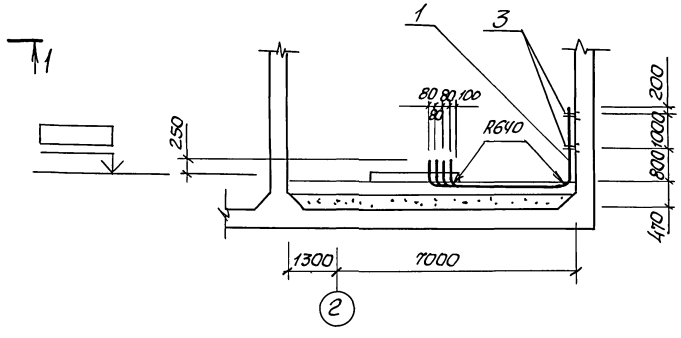

1-1

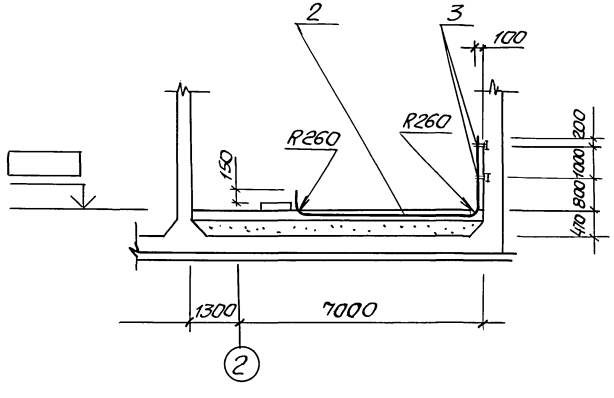

Схема расположения труб для укладки электрокабеля на отм 0,000

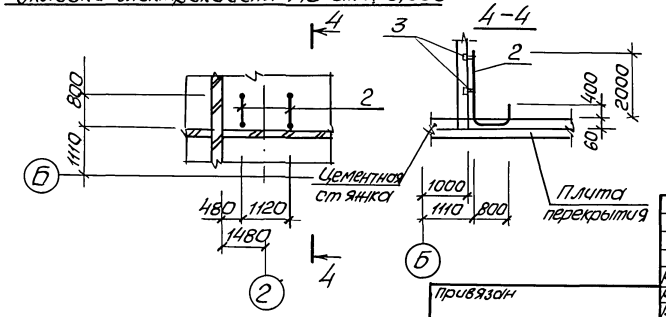

Спецификация к схеме расположения труб

Марка, поз	Обозначение	Наименование	Кол.	Масса ед., кг	Примечание
1		Труба 83×2 ГОСТ10704-76* Д ГОСТ10705-80	78,0	4,0	м
2		Труба 32×2 ГОСТ10704-76* Д ГОСТ10705-80	57,0	1,48	м
3		Ф6А-I ГОСТ5781-82*, l=450	36	0,1	

1. Настоящий чертеж см. совместно с листами 29...31.
2. Трубы для укладки электрокабеля укладывать при устройстве чистого пола.
3. Трубы заложить без заусениц, предусмотреть меры против попадания строительного мусора в трубы.
4. Отметка чистого пола проставляется при привязке проекта.
5. В спецификации указан общий погонаж труб

Нач.отд.	Шейко		
Н.контр.	Сокольская		
Гл.спец.	Власенко		
Рук.гр.	Мазалова		
Инж.	Голосов		

Привязан

Инв.№

ТП 902-1-170.91 – КЖ 1

Канализационная насосная станция производительностью 600-2000 м³/ч, Н=30-55 м с решетками-дробилками

Стадия	Лист	Листов
Р	28	

Схема расположения труб для укладки электрокабеля

ГОССТРОЙ СССР СВКП ХАРЬКОВСКИЙ ВОДОКАНАЛПРОЕКТ

25017-03 40 Копир. Майстренко Формат А2

Инв.№ подл. | Подпись и дата | Взам.инв.№ | Гл.спец.ТО | Лучковский

Альбом 3

Схема расположения фундаментов под оборудование и опор

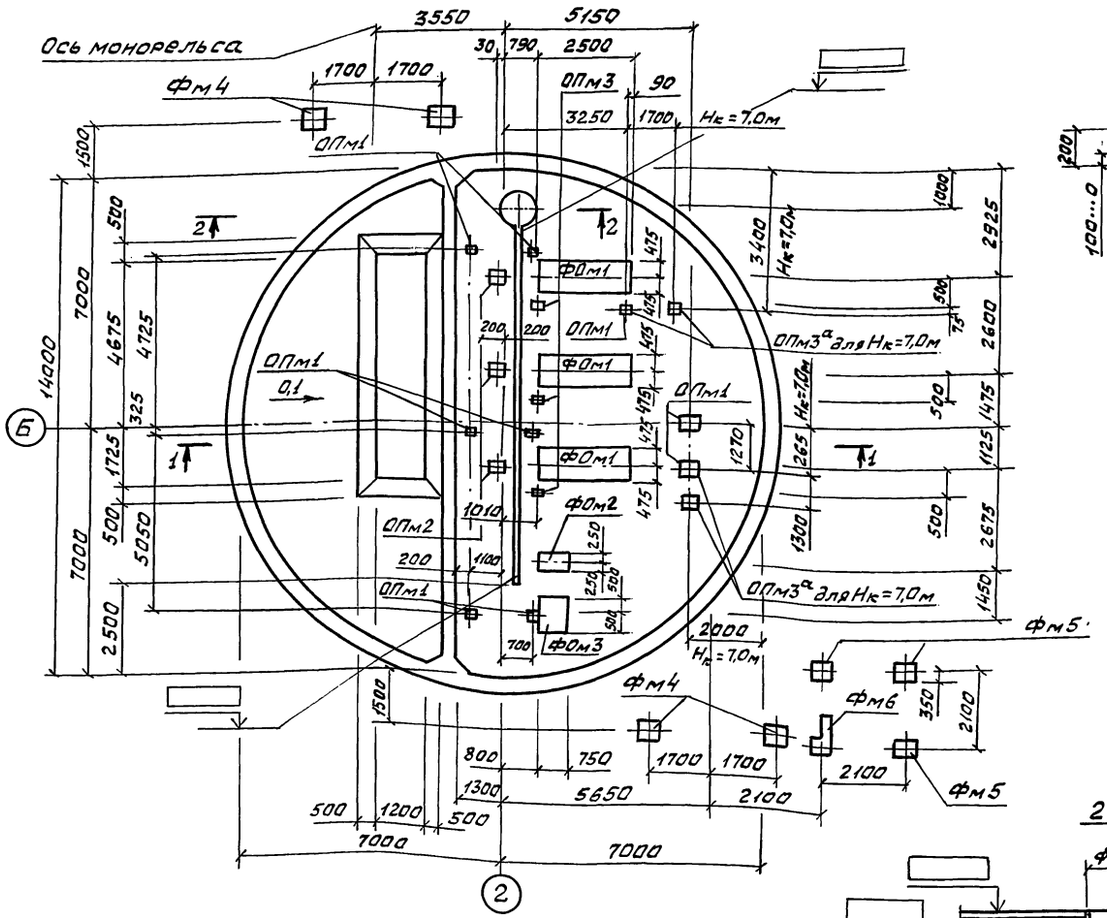

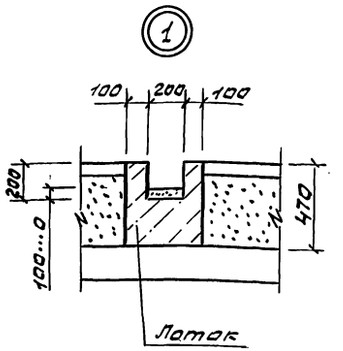

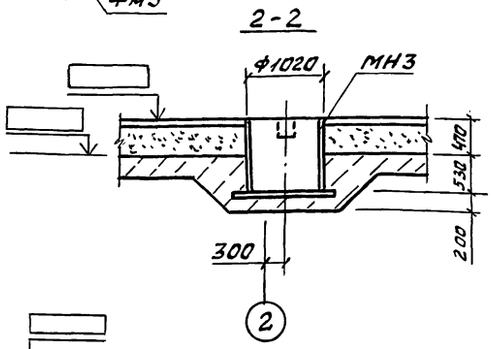

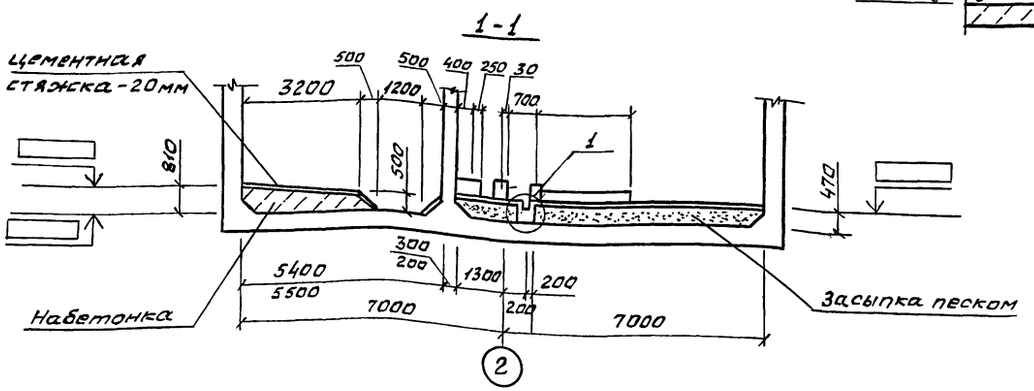

Спецификация к схеме расположения фундаментов под оборудование

Марка Поз.	Обозначение	Наименование	Кол.	Масса ед,кг	Примечание
		Фундаменты			
ФОм1	лист 30	ФОм1	3		
ФОм2	лист 30	ФОм2	1		
ФОм3	лист 30	ФОм3	1		
Фм4	лист 30	Фм4	4		
Фм5	лист 31	Фм5	3		
Фм6	лист 31	Фм6	1		
		Опоры			
ОПм3а	лист 31	ОПм3а	4		для Нк=7,0м
ОПм1	лист 31	ОПм1	9(6)		
ОПм2	лист 31	ОПм2	3		
ОПм3	лист 31	ОПм3	3		
МН3	902-1-170.91-КЖ1.И.21	Приямок МН3	1	318,1	
		Материалы			
		Бетон класса В7,5	1,68		м³
		Набетонка бетон			
		класса В7,5	38,2		м³

1. Болты в колодцах заливаются бетоном класса В25 на мелком заполнителе.
2. Подливку оборудования выполнить из цементно-песчаного раствора марки 300 h=30мм.
3. Поверхность подливки, примыкающая к оборудованию, должна иметь уклон в сторону от оборудования 1:50.
4. Отметка верха днища проставляется при привязке.
5. Стены условно показаны для монолитного варианта.
6. Обозначения в скобках для глубины подводящего коллектора 7,0м.

Согласовано: Гл.спец.ТО Лунковский; Отдел ВИК-2 Нарыжная; Взам.инв.; Подп.и дата; Инв.№ подл.

Привязан	Нач.отд.	Шейко		ТП902-1-170.91-КЖ1
	Н.контр.	Сокольская		
	Гл.спец.	Власенко		
	Рук.гр.	Мазалова		
	Инж.	Голосов		
Инв.№	Инж.	Остапенко		

Канализационная насосная станция производительностью 600-2000м3/ч, H=55м с решетками-дробилками

Схема расположения фундаментов под оборудование и опор (начало)

Стад.	Лист	Листов
Р	29	

Госстрой СССР ГПИ Харьковский Водоканалпроект

25017-03 41

Формат А2

Альбом 3

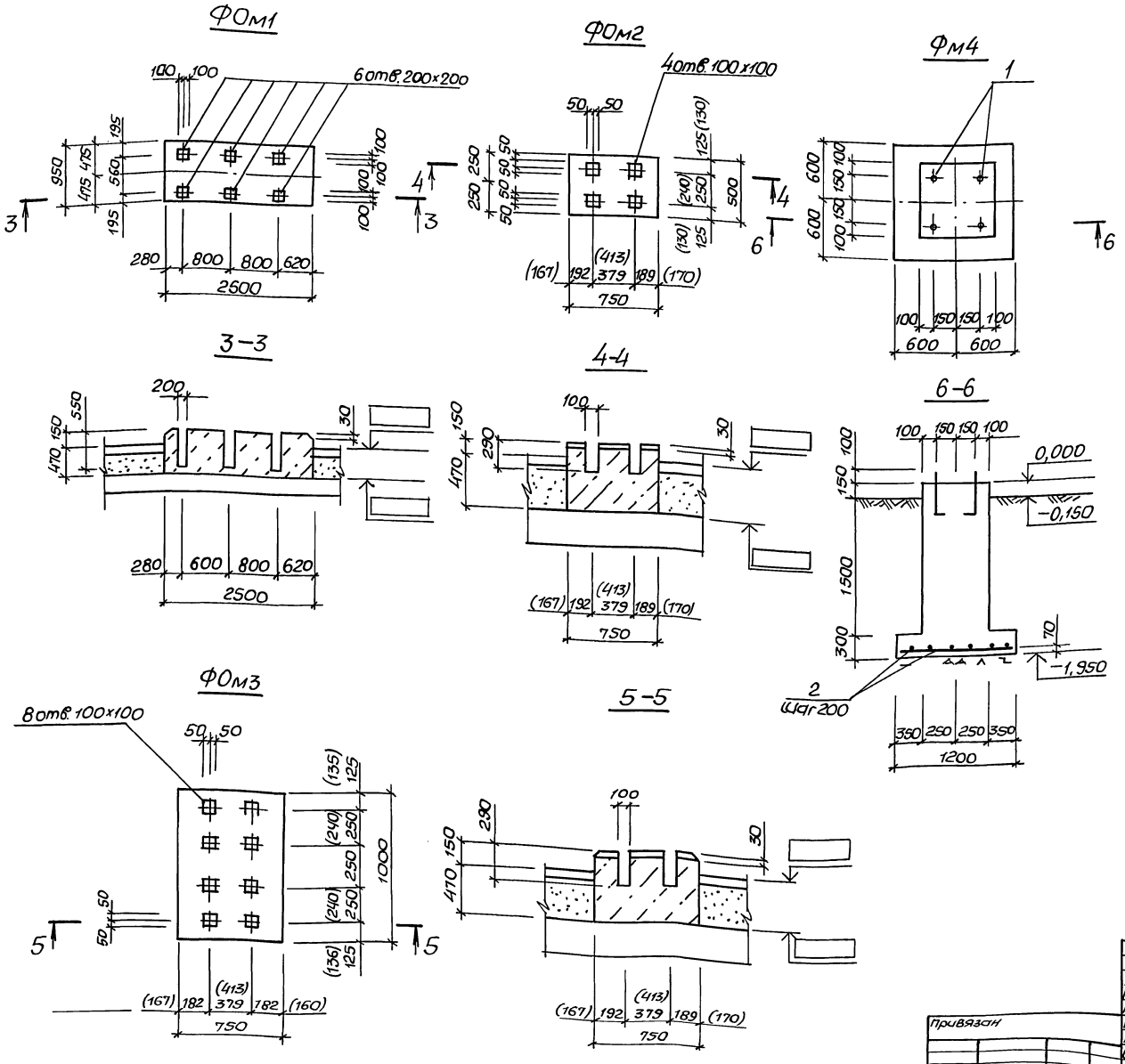

Спецификация ФОм1...ФОм3, Фм4, Фм5

Формат	Зона	Поз.	Обозначение	Наименование	Кол.	Примечание
				ФОм1		
				Материалы		
				Бетон класса В12,5	1,5	м³
				ФОм2		
				Материалы		
				Бетон класса В12,5	0,3	м³
				ФОм3		
				Материалы		
				Бетон класса В12,5	0,5	м³
				Фм4		
				Сборочные единицы		
		1	ГОСТ24379.1-80	Болт 1,1м20×870 Ст3пс3-1	4	с гайкой и шайбой
						2,5кг
				Детали		
БЧ		2		ф12А-I ГОСТ5781-82*, ℓ=1150	12	1,02кг
				Материалы		
				Бетон класса В12,5	0,8	м³
				Фм5		
				Сборочные единицы		
		3	ГОСТ24379.1-80	Болт 1,1м20×510 Ст3пс3-1	4	с гайкой и шайбой
						2,0кг
				Детали		
БЧ		4		ф12-АI ГОСТ5781-82*, ℓ=1150	12	1,02кг
				Материалы		
				Бетон класса В12,5	0,7	м³

Размеры в скобках даны под установку насосов ВК 4/24

Нач. отд.	Шейко		
Н. контр.	Сокольская		
Гл. спец.	Власенко		
Рук. гр.	Мазалова		
Инж.	Голосов		
Инж.	Остапченко		

ТП902-1-170.91-КН1

Канализационная насосная станция производительностью 600-2000 м³/ч, Н=30-55м с решетками-дробилками

Стадия	Лист	Листов
Р	30	

Схема расположения фундаментов под оборудование и опор (продолжение)

ГОССТРОЙ СССР СВКП ХАРЬКОВСКИЙ ВОДОКАНАЛПРОЕКТ

Привязан

Инв. №

Согласовано: Гл. спец. ТО Лучковский; Отдел ВИК2 Нарышная

Инв. № подл. | Подпись и дата | Взам. инв. №

25017-03 42 копир. Майстренко Формат А2

Альбом 3

Фм5

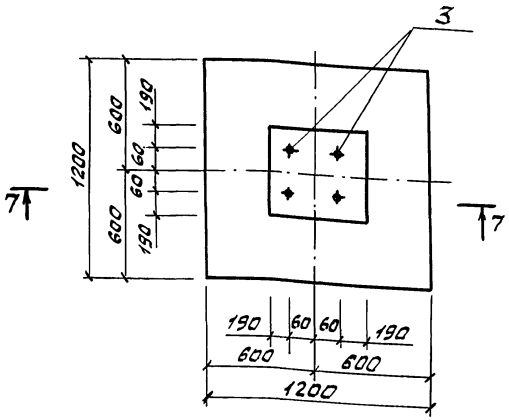

8-8

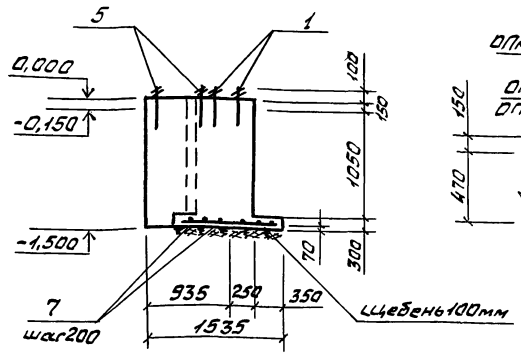

9-9

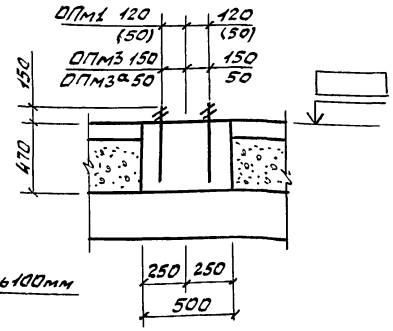

7-7

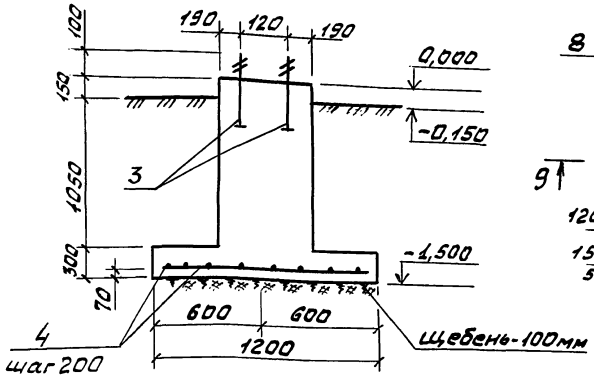

ОПм1; ОПм3; ОПм3а

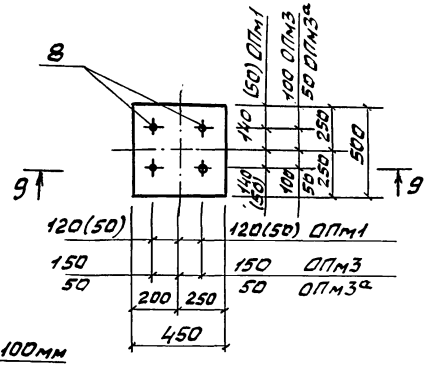

ОПм2

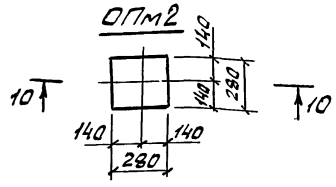

10-10

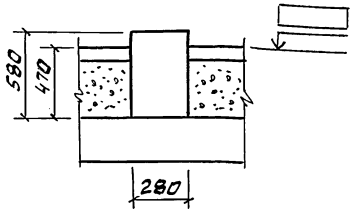

Фм6

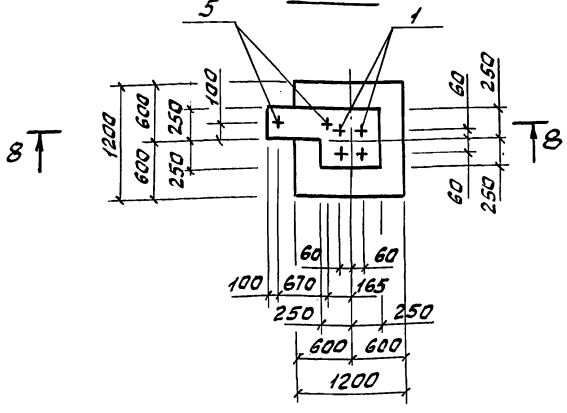

Спецификация Фм6, ОПм1 ... ОПм3

Форм.	Зона	Поз.	Обозначение	Наименование	Кол.	Примечание
				Фм6		
				Сборочные единицы		
		5	ГОСТ 24379.1-80	Болт 1.1 М12×450 Ст3пс3-1	2	
		1	ГОСТ 24379.1-80	Болт 1.1 М20×870 Ст3пс3-1	4	
				Детали		
Б4		7		Ф12А-I ГОСТ 5781-82*, в=1150	12	1,02 кг
				Материалы		
				Бетон класса В 12,5	0,86	м³
				Опоры		
				ОПм1		
				Сборочные единицы		
		8	ГОСТ 24379.1-80	Болт 1.1 М16×600 Ст3 пс3-1	4	0,970 кг
				Материалы		
				Бетон класса В 12,5	0,12	м³
				ОПм2		
				Материалы		
				Бетон класса В 12,5	0,05	м³
				ОПм3; ОПм3а		
				Сборочные единицы		
		8	ГОСТ 24379.1-80	Болт 1.1 М16×600 Ст3 пс3-1	4	0,970 кг
				Материалы		
				Бетон класса В 12,5	0,2	м³

Обозначения в скобках для глубины подводящего коллектора $H_к$ = 7,0м

Ведомость расхода стали на элемент, кг

Марка элемента	Изделия арматурные				Изделия закладные					Общий расход
	Арматура класса				Прокат марки					
	А-I				Ст 3 кп3-1					
	ГОСТ 5781-82*				ГОСТ 24379.1-80					
	Ф12			Итого	Болт М12	Болт М16	Болт М20		Итого	
Фм4	12,3			12,3			10,0		10,0	22,3
Фм5	12,3			12,3			10,0		10,0	22,3
Фм6	12,3			12,3	3,2		10,0		13,2	25,5
ОПм1						6,8			6,8	6,8
ОПм3						6,8			6,8	6,8

Согласовано: Гл. спец. ТО Пучковский; Отд. ВИК-2 Жаркожаку; Инв. № подл. | Подп. и дата | Взам. инв. №

Привязан

Инв. №

Нач. отд.	Шейко		
Н. контр.	Сокольская		
Гл. спец.	Власенко		
Рук. гр.	Мазалова		
Инж.	Голасов		
Инж.	Остапченко		

ТП 902-1-170.91-К НВ1

Канализационная насосная станция производительностью 600-2000 м³/ч, Н30-55м с решетками-дробилками	Стадия	Лист	Листов
	Р	31	
Схема расположения фундаментов под оборудование и опор (окончан)	Госстрой СССР СВКП Харьковский Водоканалпроект		

25017-03 43

Формат А2

Альбом 3

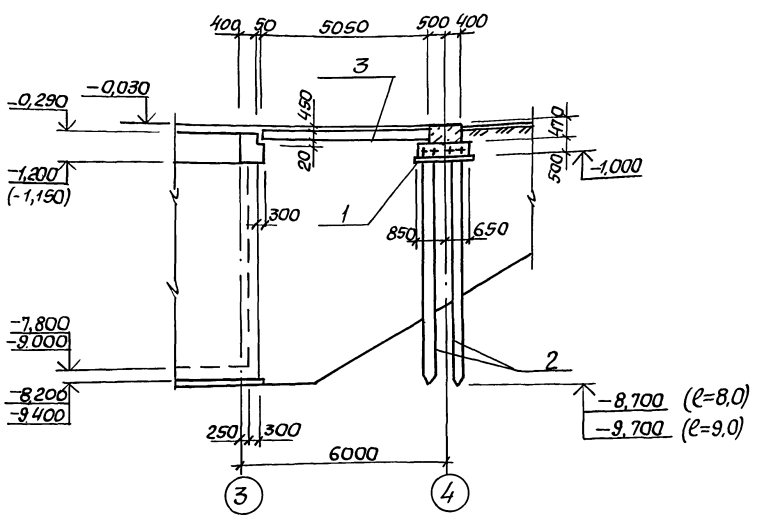

Схема расположения растверков фундаментных балок

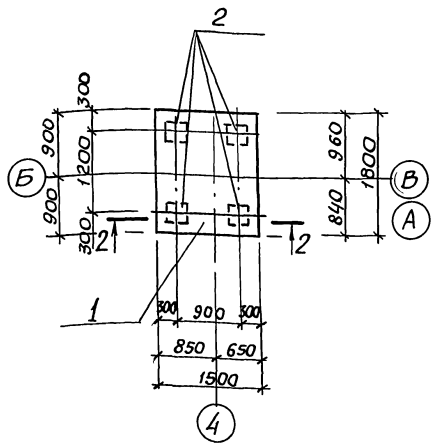

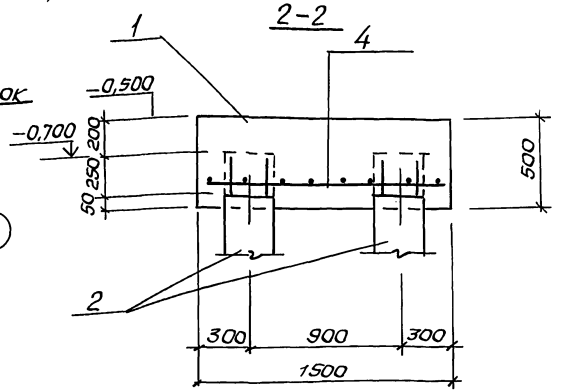

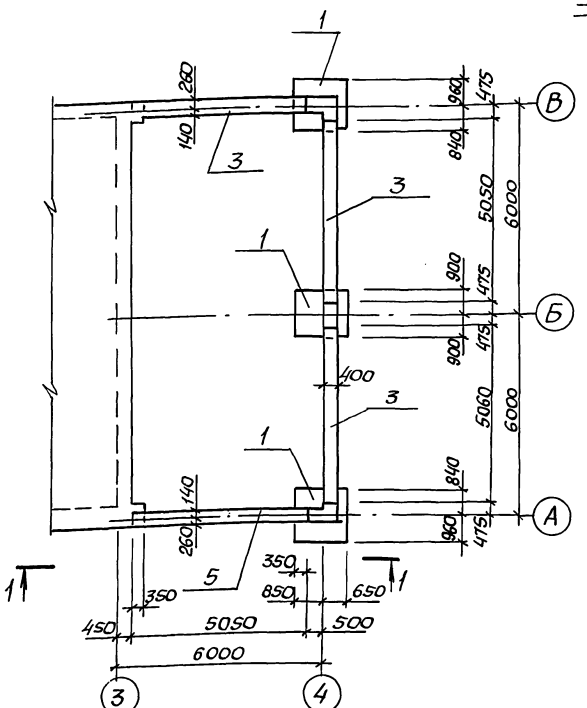

Спецификация к схеме расположения растверков и фундаментных балок

Марка, поз.	Обозначение	Наименование	Кол.	Масса ед., кг	Примечание
		Нк=4,0			
		Растверк			
1	Лист 32	РСм1	3		
		Свая			
2	ГОСТ19804. 1-79	С8-30	12	1600	
		Фундаментная балка			
3	1.415-1, вып. 1	ф6 6-11	4	1500	
		Нк=5,5м			
		Растверк			
1		РСм1	3		
		Свая			
2	ГОСТ19804.1-79	С9-30	12	2050	
		Фундаментная балка			
3	1.415-1, вып. 1	ф6 6-11	4	1500	

Спецификация РСм1

Формат	Зона	Поз.	Обозначение	Наименование	Кол.	Примечание
				РСм1		
				Сборочные единицы		
				Сетка арматурная		
		4	ГОСТ23279-85	2С $\frac{12А III}{12А III}$ 145х175 $\frac{75}{25}$	1	
				Материалы		
				Бетон класса В15	1,35	м³
				W4,F		

Ведомость расхода стали на элемент, кг

Марка элемента	Изделия арматурные						Всего
	Арматура класса А-III ГОСТ5781-82*						
	ф12	ф18				Итого	
РСм1	12,9	27,0				39,9	39,9

Согласовано
Гл. спец. т.о. Лучковский
Взам. инв. №
Подпись и дата
Инв. № подл.

Привязан

Инв. №

Нач. отд.	Шейко	
Н. контр.	Сокольская	
Гл. спец.	Власенко	
Рук. гр.	Мазалова	
Инж.	Голосов	
Инж.	Остапченко	

ТП902-1-170.91-КНН1

Канализационная насосная станция производительностью 600-2000 м³/ч, Н=30-55м с решетками-дробилками

Стадия	Лист	Листов
Р	32	

Схема расположения растверков и фундаментных балок м/о 3-4 Открытый способ производства работ

ГОССТРОЙ СССР СВКП ХАРЬКОВСКИЙ ВОДОКАНАЛПРОЕКТ

25017-03 44 копир. Майстренко

Формат А2

Альбом 3

1-1

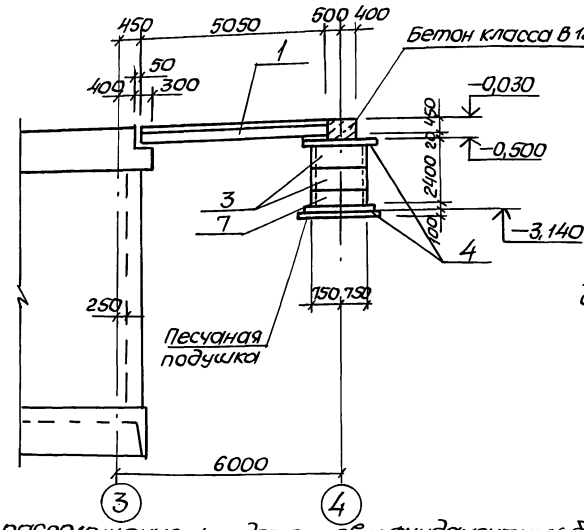

2-2

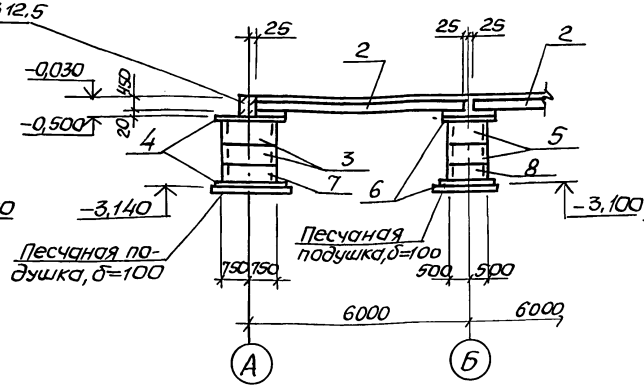

Спецификация к схеме расположения фундаментов и фундаментных балок

Марка, поз.	Обозначение	Наименование	Кол.	Масса ед, кг	Примечание
		Фундаментные балки			
1	1.415-1, вып. 1	ФБ6-12	2	1500	
2	1.415-1, вып. 1	ФБ6-11	2	1800	
		Плита днища			
4	3.900-3, в. 7 ч. I	КЦД-15	4	950	
6	3.900-3, вып. 7 ч. I	КЦД-10	2	450	
		Кольца			
3	3.900-3, вып. 7 ч. I	КЦ15-9	4	1000	
5	3.900-3, вып. 7 ч. I	КЦ10-9	2	600	
7	3.900-3, вып. 7 ч. I	КЦ15-6	2	660	
8	3.900-3, вып. 7 ч. I	КЦ10-6	1	400	

1

Схема расположения фундаментов и фундаментных балок

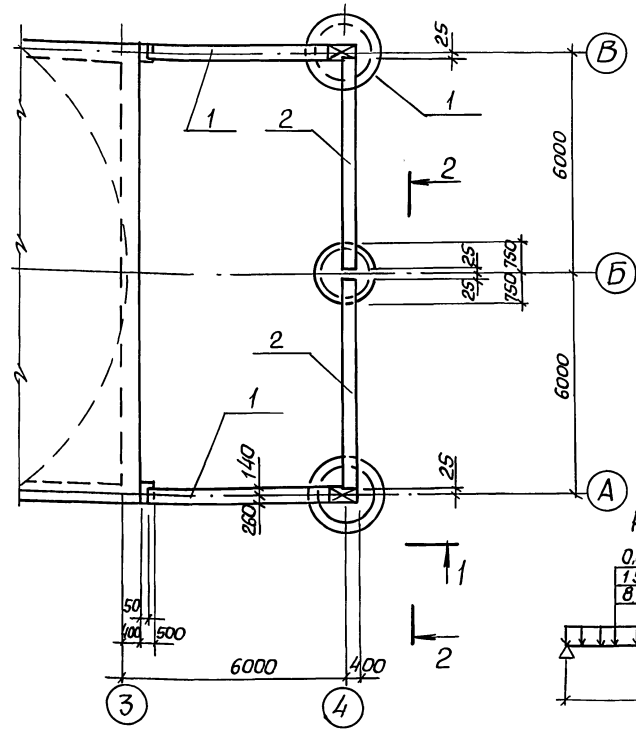

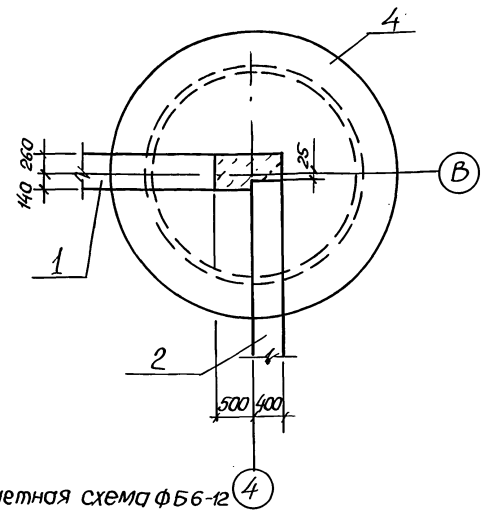

1. Внутренний объем колец засыпать песком по мере установки колец.
2. Фундаментные балки закладывать на слое цементного раствора марки 200.

Расчетная схема ФБ6-12

0,84 т/м	кратковременная нагрузка
1,56 т/м	длительная
8,525 т/м	постоянная

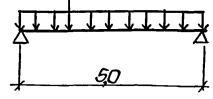

Нач. отд	Шейко		ТП902-1-170.91-КНЗ
Н. контр	Соколовская		
Гл. спец.	Власенко		
Рук. гр.	Масловой		
Инж.	Голосов		
Инж. Тк	Соколовская		

Привязан

Инв. №

канализационная насосная станция производительностью 600-2000 м³/ч, Н=30-55м с решетками-дробилками	Стадия	Лист	Листов
	Р	33	
схема расположения фундаментов к фундаментным балок между осями 3-4. Опускной способ и грунтов	Госстрой СССР СВКП Харьковский Водоканалпроект		

Копир. Майстренко 25017-03 45 формат А2

Инв. № подл. | Подпись и дата | Взам. инв. № | Отдел ВК-2 | Нормоконтр. Дубинец | Гл. спец. 70 | Муковозный

Альбом 3

Схема элементов заземления надземной части

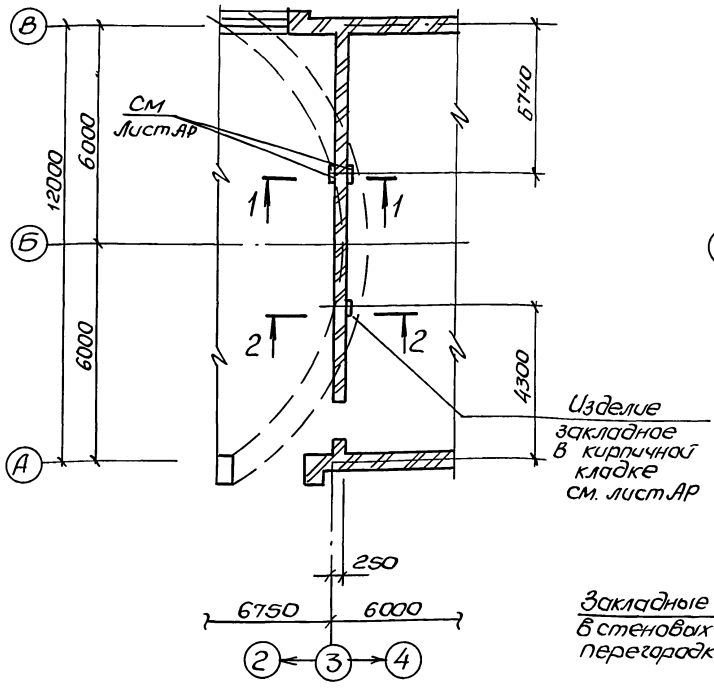

Схема элементов заземления подземной части

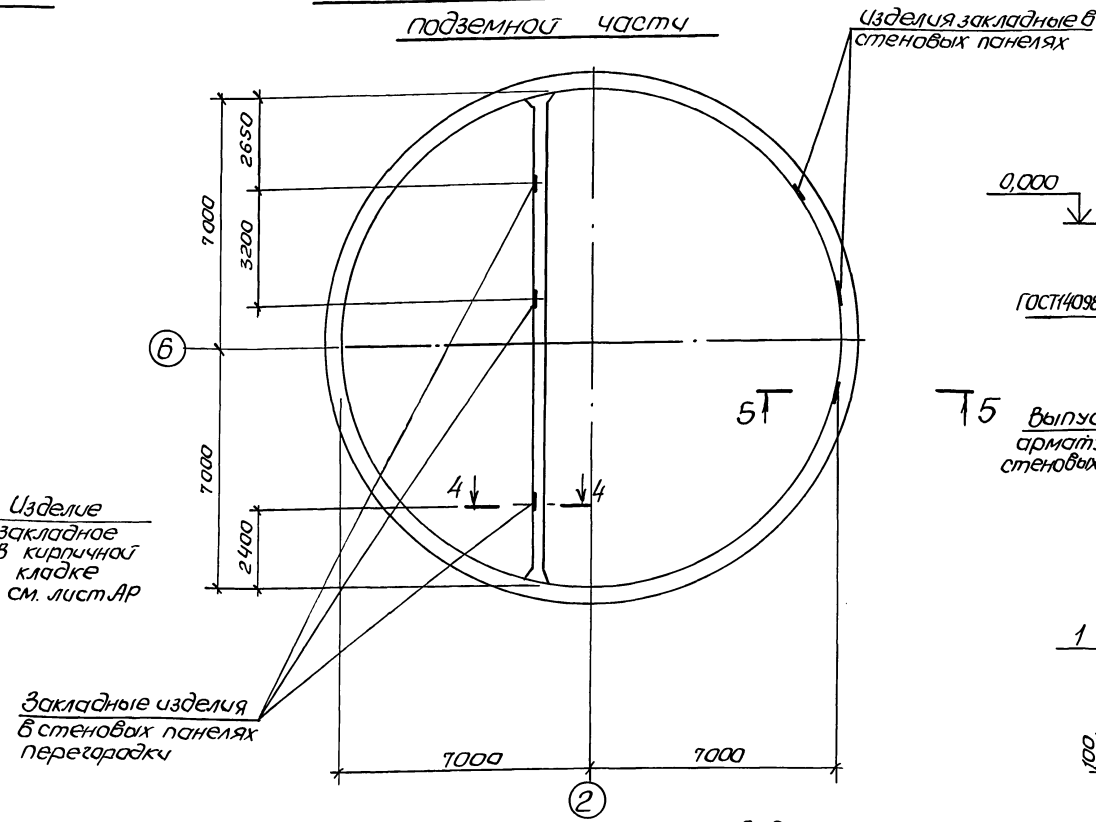

2-2

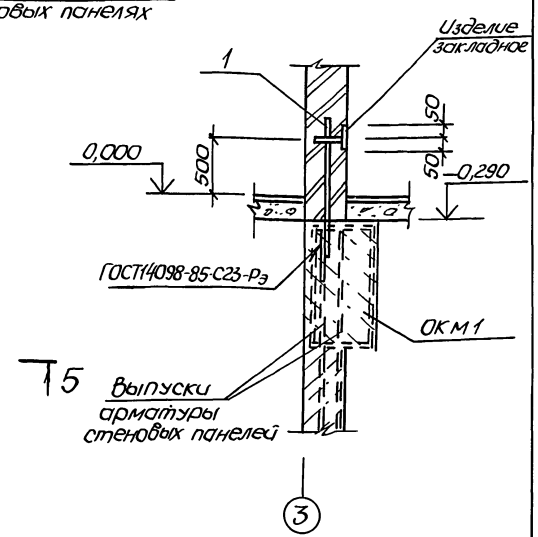

3-3

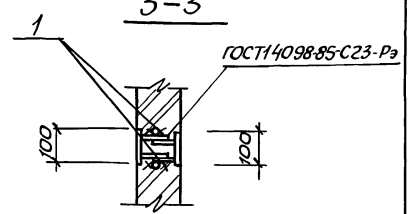

1-1

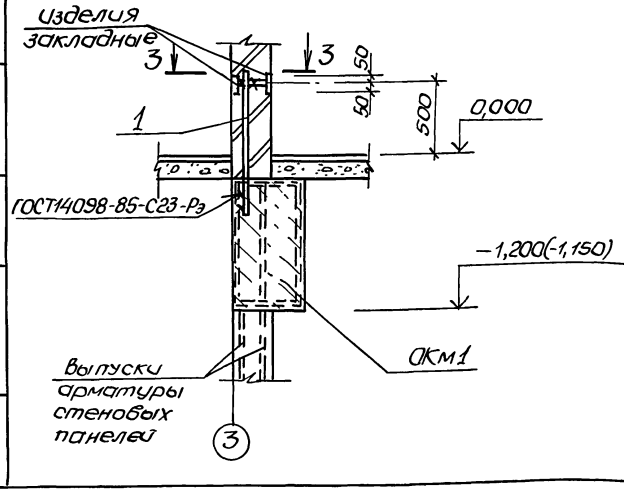

4-4

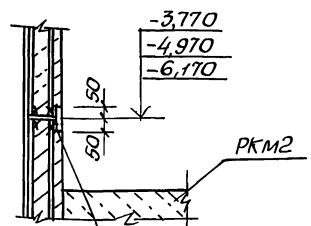

5-5

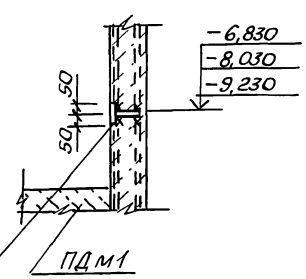

Приварить к вертикальной арматуре панелей

Ведомость деталей

Поз.	Эскиз
1	950

1. Сварку выполнить электродами Э42А по ГОСТ9467-75.
2. Расход стали на поз. 1. – ф16А-III-6,3кг.

Нач. отд.	Шейко		
Н. контр.	Сокольская		
Гл. спец.	Власенко		
Рук. гр.	Мазалова		
Инж.	Голосов		

Привязан

Инв. №

ТП902-1-170.91-КЖ1

Канализационная насосная станция производительностью 600-2000 м3/ч, H=30-55м с решетками-дробилками

Схема расположения элементов заземления

Стадия	Лист	Листов
Р	34	

ГОССТРОЙ СССР СВКП ХАРЬКОВСКИЙ ВОДОКАНАЛПРОЕКТ

25017-03 46 копир. Майстренко Формат А2

Инв. № подл. | Подп. и дата | Взам. инв. № | Гл. спец. ТО | Отдел ЭА | Лучковский | Барчан

Альбом 3

Деталь гидроизоляции в сухих грунтах
(опускной способ и „стена в грунте")

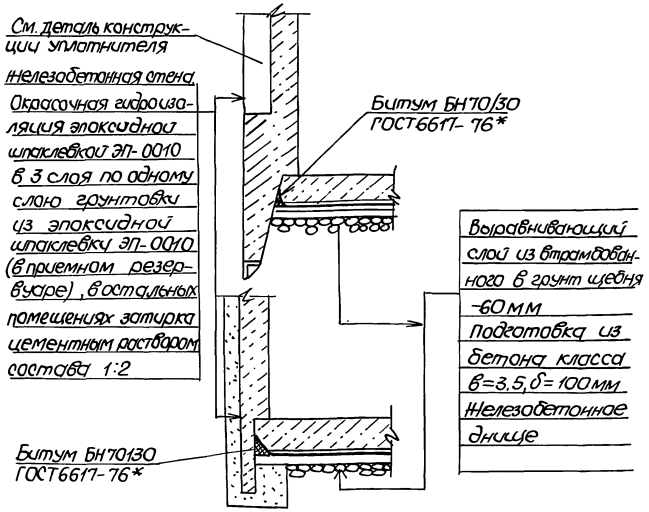

Деталь гидроизоляции в сухих грунтах
(открытый способ)

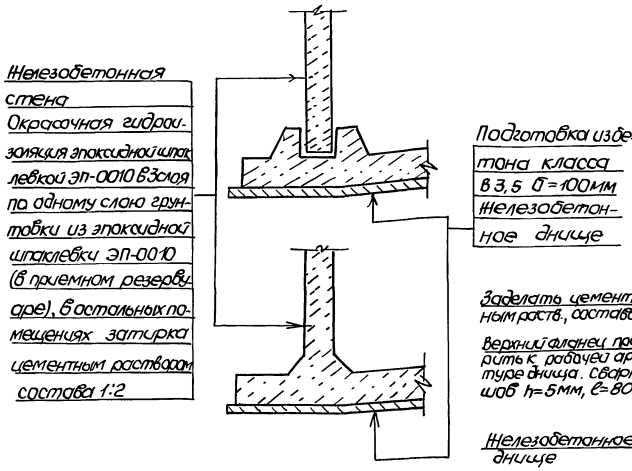

Конструкция уплотнителя

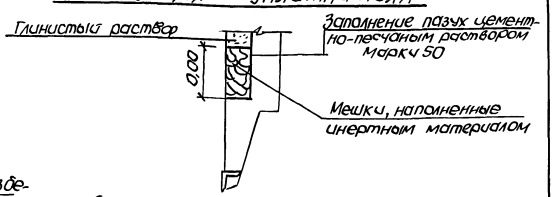

Деталь устройства дренажного приямка

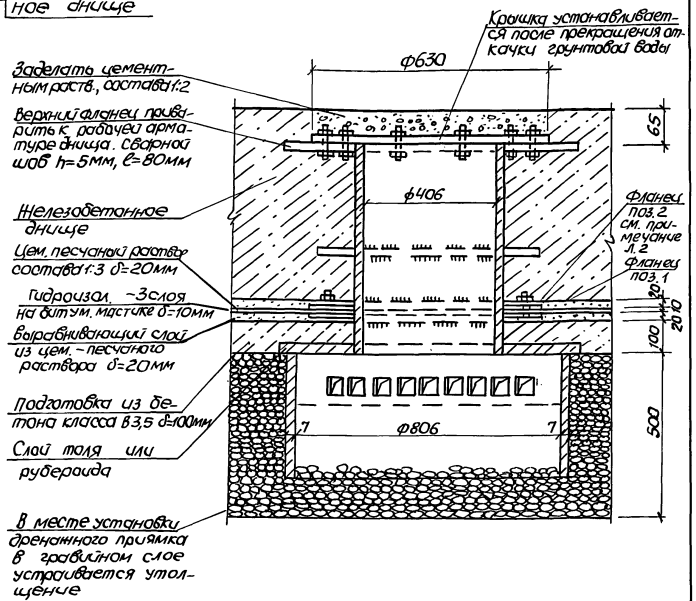

Деталь гидроизоляции в мокрых грунтах
(опускной способ и „стена в грунте")

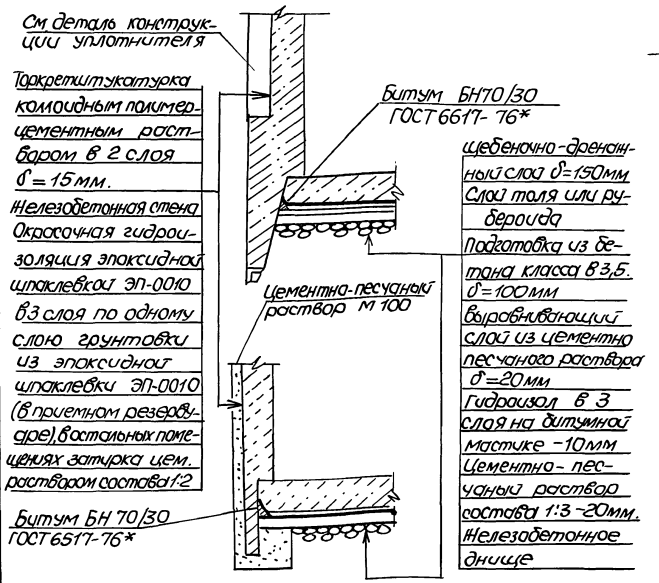

Деталь гидроизоляции в мокрых грунтах
(открытый способ)

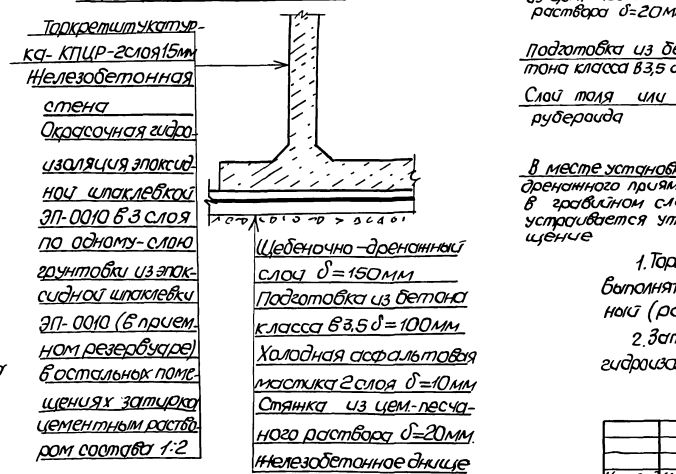

1. Торкретштукатурку коллоидным полимерцементным раствором выполнять по авторскому свидетельству N 537972 „Раствор строительный (раствор КПЦР)".

2. Затяжку фланца болтами выполнить после заведения 3х слоев гидроизола между фланцами поз 1 и 2.

Нач. отд.	Шейко		ТП902-1-170.91-КН1		
Н. контр.	Сокольская				
Гл. спец.	Власенко		Канализационная насосная станция производительностью 600-2000 м³/ч, H=30-55 м с решетками-дробилками	Стадия	Лист	Листов
Рук. гр.	Мазалова			Р	35	
Инж.	Голосов		Детали гидроизоляции. Установка дренажного приямка	ГОССТРОЙ СССР СВКП ХАРЬКОВСКИЙ ВОДОКАНАЛПРОЕКТ		

Привязан

Инв. №

Согласовано: Гл. спец. ТО Лукавский

Взам. инв. №

Подпись и дата

Инв. № подл.

25017-03 47 Копир. Майстренко Формат А2

Альбом 3

Ведомость рабочих чертежей основного комплекта, марки КМ (начало)

Лист	Наименование	Примечание
1	Общие данные (начало)	
2	Общие данные (продолжение)	
3	Общие данные (продолжение)	
4	Общие данные (продолжение)	
5	Общие данные (окончание)	
6	Схема расположения путей подвесного транспорта на отм. 0.000 (начало)	
7	Схема расположения путей подвесного транспорта на отм. 0.000 (окончание)	
8	Схема расположения путей подвесного транспорта на отм 3.500 (начало)	
9	Схема расположения путей подвесного транспорта на отм. 3.500 (продолжение)	
10	Схема расположения путей подвесного транспорта на отм. 3.500 (окончание)	

Ведомость рабочих чертежей основного комплекта марки КМ (окончание)

Лист	Наименование	Примечание
11	Схема расположения наружной лестницы (начало)	
12	Схема расположения наружной лестницы (окончание)	
13	Схема расположения ограждения кровли	
14	Схема расположения ограждения проемов на отм. 0.000	

Ведомость ссылочных и прилагаемых документов

Обозначение	Наименование	Примечание
	Ссылочные документы	
1.450.3-6 Вып.1	Стальные лестницы, площадки, стремянки и ограждения	
	Конструкция из холодногнутых профилей.	

Ведомость металлоконструкций по видам профилей

Наименование конструкций по наменклатуре Прейскуранта № 01-09	Позиции по Прейскуранту № 01-09	№ п.п	Код конструкций	Всего стали повышенной прочности	Масса конструкций, т: Балки и швеллеры	По видам профилей стали: Крупносортная сталь	Среднесортная сталь	Мелкосортная сталь	Толстолистовая сталь	Тонколистовая сталь	Гнутые гнутосварные	Прочие	Всего	Количество, шт.	Серия типовых конструкций
1	2	3	4	5	6	7	8	9	10	11	12	13	14	15	16
Лестницы		1	526242		0,181								0,181		
Площадки		2	526243		0,184	0,663	0,087		0,189				1,123		
Ограждения		3	526244			0,312	0,430		0,082		0,075		0,899		
Пути подвесного транспорта		4	526235		4,069	0,109	0,047	0,020	0,356	0,047			4,648		
Итого		5			4,434	1,084	0,564	0,020	0,627	0,447	0,075		6,851		

1. Разработку чертежей металлоконструкций производить в соответствии со СНИП II-23-81 „Стальные конструкции. Нормы проектирования.
2. Соединение стальных элементов выполнять ручной электродуговой сваркой.
3. Все сварные швы выполнять электродами типа Э42 и Э42А по ГОСТ 9467-75.
4. Антикоррозионную защиту конструкций выполнять в соответствии с требованиями СНиП 2.03.11-85 „Защита строительных конструкций от коррозии" и в соответствии с указаниями, приведенными на листах проекта.

Типовой проект разработан в соответствии с действующими нормами и правилами

Главный инженер проекта Лялюк В.С

Инв. № подл. | Подпись и дата | Взам. инв. № | Гл. спец. ТО | Лучковский

Привязан

Инв. №

ТП 902-1-170.91-КМ1

Начатд	Шейко	
Н. контр.	Сокольская	
Гл. спец.	Власенко	
Рук. гр.	Мазалова	
Инж	Голосов	

Канализационная насосная станция производительностью 600-2000 м³/ч, H=30-55 м с решетками-дробилками

Стадия	Лист	Листов
Р	1	14

Общие данные (начало)

ГОССТРОЙ СССР СВКП ХАРЬКОВСКИЙ ВОДОКАНАЛПРОЕКТ

25017-03 48 копир. Майстренко

Формат А2

Техническая спецификация металла (начало)

Вид профиля и ГОСТ, ТУ	Марка металла и ГОСТ	Обозначение и размер профиля, мм	№ п.п	Код: Марки металла	Код: вида профиля	Код: размера профиля	Количество, шт	Длина мм	Масса металла по элемент. констр., т: Лестницы	Площадки	Ограждения	Пути подвижного транспорта		Общая масса, т	Площадь поверхности, м²	Масса потребности в металле по кварталам (заполняется изготовителем), т: I	II	III	IV	Заполняется ВЦ
									Код элемента конструкции											
1	2	3	4	5	6	7	8	9	10	11	12	13	14	15	16	17	18	19	20	21
Балки двутавровые ТУ 14-2-427-80, ГОСТ 19425-74	С255 ГОСТ 27772-88	24М: ГОСТ 19425-74 Дву-30М ТУ14-2-427-80		12360	3912	39127														
		Тавр С255 ГОСТ 27772-88	1	12360	2488	24880						2,006		2,006	42,9					
	Итого		2									2,006		2,006						
Балки двутавровые ГОСТ 26020-83	С255 ГОСТ 27772-88	Дву-30Ш1 ГОСТ 26020-83																		
		Тавр С255 ГОСТ 27772-88	3	14460	2448	24482						0,742		0,742	23,1					
		Дву-26Б1 ГОСТ 26020-83																		
		Тавр С255 ГОСТ 27772-88	4	14480	2433	24339						0,849		0,849	28,0					
		Дву-23Б1 ГОСТ 26020-83																		
		Тавр С255 ГОСТ 27772-88	5	14450	2432	24325						0,162		0,162	5,9					
		Дву-20К1 ГОСТ 26020-83																		
		Тавр С255 ГОСТ 27772-88	6	12300	2457	24579						0,310		0,310	11,8					
	Итого		7									2,063		2,063						
Всего профиля			8									4,069		4,069						
Швеллер ГОСТ 8240-89	С235 ГОСТ 27772-88	Швел-12 ГОСТ 8240-89																		
		Лер С235 ГОСТ 27772-88	9	14460	2641[illegible]	26452				0,045				0,045	1,93					
	Итого		10							0,045				0,045						
Всего профиля			11							0,045				0,045						
Сталь прокатная угловая равнополочная ГОСТ 8509-86	С255 ГОСТ 27772-88	Уго-160×10 ГОСТ 8509-86																		
		Лок С255 ГОСТ 27772-88	12	14460	2120							0,068		0,068	1,78					
		Уго-100×8 ГОСТ 8509-86																		
		Лок С255 ГОСТ 27772-88	13	14460	2120							0,010		0,010	0,33					
		Уго-100×7 ГОСТ 8509-86																		
		Лок С255 ГОСТ 27772-88	14	14460	2120							0,009		0,009	0,33					
		Уго-125×8 ГОСТ 8509-86																		
		Лок С255 ГОСТ 27772-88	15	14460	2120							0,022		0,022	0,72					
	Итого		16									0,109		0,109						

Согласовано

Инв. № подл. | Подпись и дата | Взам. инв. №

Гл. спец. ТО Пучковский

Привязан

Инв. №

Нач. отд.	Шестко	
Н. контр.	Сокольская	
Гл. спец.	Власенко	
Рук. гр.	Маслова	
Инж.	Голосов	

ТП 902-1-170.91-КМ1

Канализационная насосная станция производительностью 600-2000 м³/ч, Н=30-55 м, с решетками-дробилками

Стадия	Лист	Листов
Р	2	

Общие данные (продолжение)

Госстрой СССР СВКП Харьковский Водоканалпроект

Альбом 3

Техническая спецификация металла (продолжение)

Вид профиля и ГОСТ, ТУ	Марка металла и ГОСТ	Обозначение и размер профиля, мм	№ пп	Код: Марки металла	Код: Вида профиля	Код: Размера профиля	Количество, шт.	Длина мм	Масса металла по элем. констр., т: Код элемента конструкции: Лестницы	Площадки	Ограждения	Пути подвесного транспорта		Общая масса, т	Площадь поверхности, м²	Масса потребности в материале по кварталам заполняется изготовителем, т: I	II	III	IV	Заполняется ВЦ
1	2	3	4	5	6	7	8	9	10	11	12	13	14	15	16	17	18	19	20	21
	С235 ГОСТ27772-88	Уго-50×5 ГОСТ8509-85 / ЛОК С235 ГОСТ27772-88	17	11240	2120						0,230	0,023		0,253	13,1					
	С235 ГОСТ27772-88	Уго-63×5 ГОСТ8509-85 / ЛОК С235 ГОСТ27772-88	18	11240	2120					0,087				0,087	4,52					
	Итого		19							0,087	0,230	0,023		0,340						
	С255 ГОСТ27772-88	Уго-100×8 ГОСТ8509-85 / ЛОК С255 ГОСТ27772-88	20	11240	2120					0,663				0,663	21,8					
	Итого		21							0,663				0,663						
Всего профиля			22							0,750	0,230	0,132		1,112						
Сталь листовая ГОСТ 19903-74*	С255 ГОСТ27772-88	Лист 20 ГОСТ19903-74* / С255 ГОСТ27772-88	23	14460	7110							0,057		0,057	0,74					
		Лист 14 ГОСТ19903-74* / С255 ГОСТ27772-88	24	14460	7110							0,210		0,210	3,86					
		Лист 12 ГОСТ19903-74* / С255 ГОСТ27772-88	25	14460	7110							0,079		0,079	1,69					
		Лист В ГОСТ19903-74 / С255 ГОСТ27772-88	26	14460	7110							0,005		0,005	0,16					
		Лист Б ГОСТ19903-74 / С255 ГОСТ27772-88	27	14460	7110							0,005		0,005	0,21					
	Итого		28									0,356		0,356						
	С255 ГОСТ27772-88	Лист 20 ГОСТ19903-74 / С255 ГОСТ27772-88	29	12360	7110					0,057				0,057	0,741					
		Лист 10 ГОСТ19903-74 / С255 ГОСТ27772-88	30	12360	7110					0,028				0,028	0,71					
	Итого		31							0,085				0,085						

Инв. № подл. | Подпись и дата | Взам. инв. №

Гл. спец. ТО Нучковский

Привязан

Инв. №

Нач. отд	Шейко	
Н. контр	Окольская	
Гл. спец.	Власенко	
Рук. гр.	Мазалова	
Инж	Голосов	

ТП 902-1-170.91-КМ1

Канализационная насосная станция производительностью 600-2000 м³/ч, H=30-55 м с решетками-дробилками

Стадия	Лист	Листов
Р	3	

Общие данные (продолжение)

Госстрой СССР СКП Харьковский Водоканалпроект

Техническая спецификация металла (продолжение)

Вид профиля и ГОСТ, ТУ	Марка металла и ГОСТ	Обозначение и размер профиля, мм	№ п.п	Код: Марки металла	Код: Вида профиля	Код: Размера профиля	Количество шт.	Длина мм	Масса металла по элем. констр, т: Код элемента конструкции: Лестницы	Площадки	Ограждения	Пути подвесного транспорта		Общая масса, т	Площадь поверхности, м2	Масса потребности в материале по кварталам (заполняется изготовителем) т: I	II	III	IV	Заполняется ВЦ
1	2	3	4	5	6	7	8	9	10	11	12	13	14	15	16	17	18	19	20	21
	С235 ГОСТ27772-88	Лист В ГОСТ19903-74 / С235 ГОСТ27772-88	32	11240	7110					0,078	0,010			0,088	2,82					
		Лист 2,5 ГОСТ19903-74 / С235 ГОСТ27772-88	33	11240	7210							0,047		0,047	5,04					
	Итого		34							0,078	0,010	0,047		0,135						
Всего профиля			35							0,163	0,010	0,403		0,576						
Сталь листовая ГОСТ 103-76*	С235 ГОСТ27772-88	По-ло-са 4х40 ГОСТ103-76* / С235 ГОСТ27772-88	36	11240	1311						0,076			0,076	4,85					
	Итого		37								0,076			0,076						
Всего профиля			38								0,076			0,076						
Сталь листовая рифленная ГОСТ8568-77*	С255 ГОСТ27772-88	Лист-ромб К-4х1000 ГОСТ18568-77 / С255	39	11240	7152					0,026				0,026	1,66					
	Итого		40							0,026				0,026						
Всего профиля			41							0,026				0,026						
Сталь арматурная круглая ГОСТ5781-82*	Ст3кп ГОСТ380-88	ФгоАI ГОСТ5781-82*	42	11240	5122						0,200			0,200						
	Итого		43								0,200			0,200						
Всего профиля			44								0,200			0,200						
Болты с шестигранной головкой ГОСТ 7798-70*	С235 ГОСТ27772-88	Болт М16 ГОСТ7798-70*	45									0,020		0,020						
		Болт М20 ГОСТ7798-70*	46									0,020		0,020						
	Итого		47									0,040		0,040						
Всего профиля			48									0,040		0,040						

Гл. спец. ТО Лучковский

Инв. № подл. | Подпись и дата | Взам. инв. №

Нач. отд	Шейко		ТП 902-1-170.91 - КМ1
Н. контр	Окольская		
Гл. спец.	Власенко		Канализационная насосная станция производительностью 600-2000 м3/ч, Н=30-55м, с решетками-дробилками
Рук. гр.	Мазалова		Стадия Р; Лист 4; Листов
Инж.	Голосов		Общие данные (продолжение)
			Госстрой СССР СВКП Харьковский Водоканалпроект

Привязан

Инв. №

25017-03 51 Копир. Майстренко Формат А2

Техническая спецификация металла (окончание)

Вид профиля и ГОСТ, ТУ	Марка металла и ГОСТ	Обозначение и размер профиля, мм	№ п. п	Код: Марки металла	Код: вида профиля	Код: размера профиля	Количество шт.	Длина, мм	Масса металла по элем. конструкц.: Лестницы	Площадки	Ограждения	Пути подвесного транспорта		Общая масса, т	Площадь поверхности, м²	Масса потребности в материале по кварталам (заполняется изготовителем) т: I	II	III	IV	Запаняется ВЦ
				Код элемента конструкции																
1	2	3	4	5	6	7	8	9	10	11	12	13	14	15	16	17	18	19	20	21
Трубы стальные водогазопроводные ГОСТ 3262-75*	С235 ГОСТ27772-88	Труба 20×2,35 ГОСТ3262-75*	49	11240	9110						0,075			0,075	4,89					
	Итого		50								0,075			0,075						
Всего профиля			51								0,075			0,075						
Итого масса металла.			52							0,984	0,591	4,644		6,219						
Лестницы, площадки ограждения 1,450.3-6 Вып.1	С235 ГОСТ27772-88	1.450.3-6	53						0,181	0,139	0,312			0,632						
Всего масса металла			54						0,181	1,123	0,903	4,644		6,851						
В том числе по маркам:	С255		55									4,534		4,534						
	С255		56							0,748		0,023		0,771						
	С235		57						0,181	0,375	0,703	0,087		1,346						
	Ст3кп		58								0,200			0,200						
Масса поставки элементов по кварталам (заполняется заказчиком)		I II III IV	59																	
			60																	
			61																	
			62																	

Инв.№ подл. | Подпись и дата | Взам. инв.№ | Гл. спец. ТО Кучеровский

Привязан

Инв. №

Нач.отд	Шейко	
Н.контр.	Сокольская	
Гл.спец.	Власенко	
Рук.гр.	Мазалова	
Инж.	Голосов	

ТП 902-1-170.91 – КМ1

Канализационная насосная станция производительностью 600-2000 м³/ч, Н=30-55 м, с решетками-дробилками

Стадия	Лист	Листов
Р	5	

Общие данные (Окончание)

Госстрой СССР СВКП Харьковский Водоканалпроект

25017-03 52 Копир. Мастренко Формат А2

Альбом 3

Схема расположения балок путей подвесного транспорта

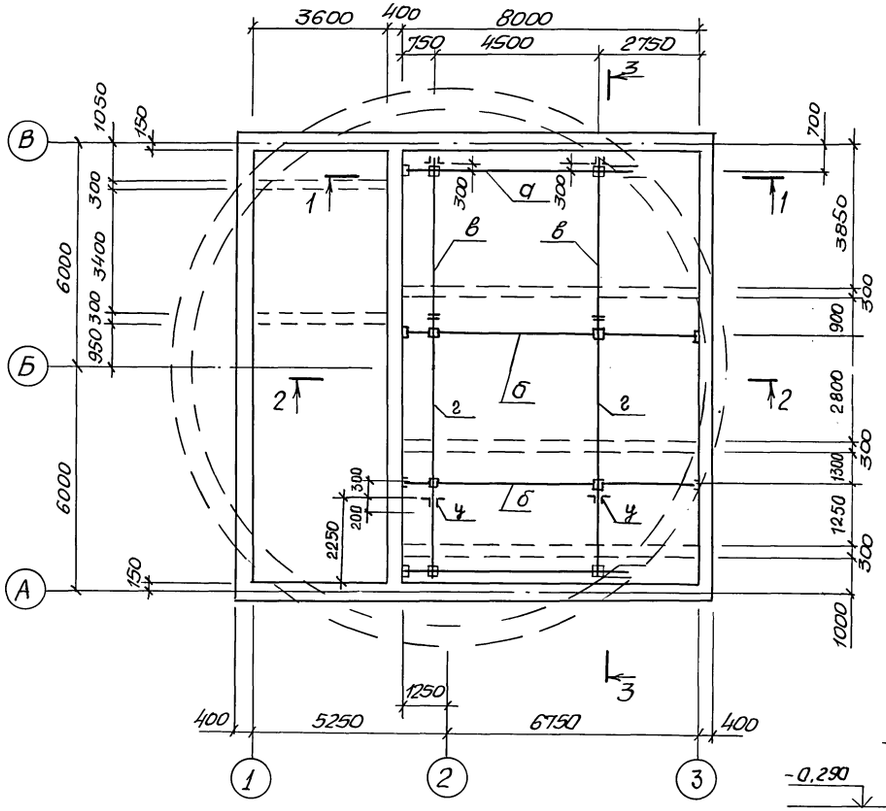

4-4

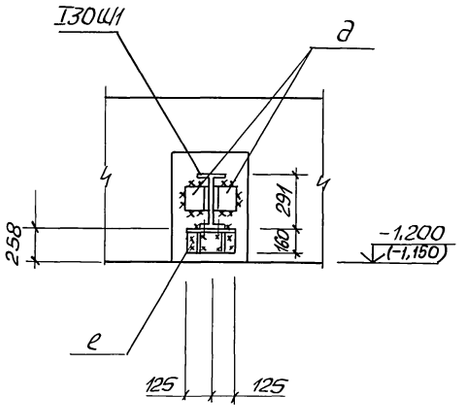

1-1

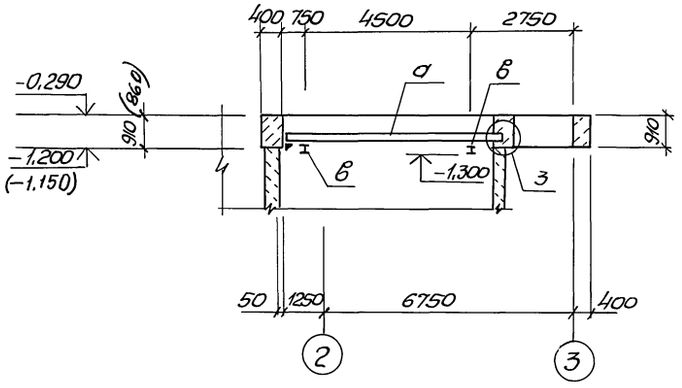

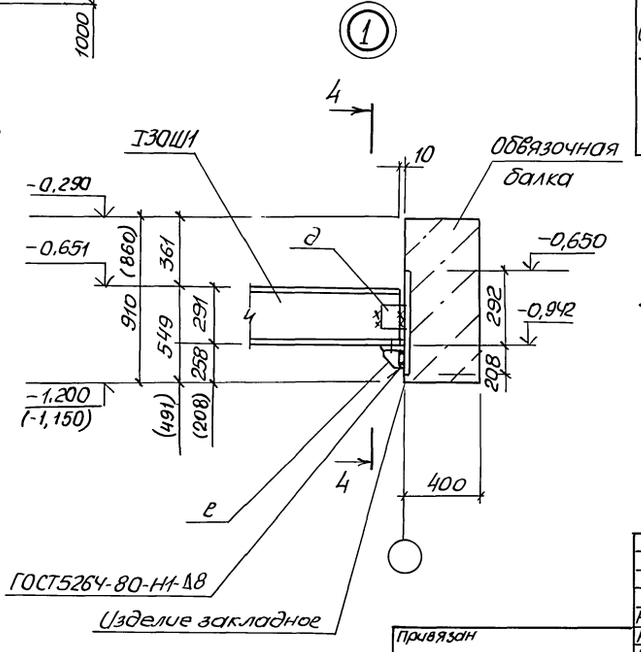

Ведомость элементов									
Марка	Сечение			Опорные усилия			Группа Констр	Марка металла	Примечание
	Эскиз	Поз.	Состав	M тс,м	N тс	Q тс			
а (шт.2)	730 4500 6200	1	I30Ш1	4,0		4,5		С255	
		2	-14					С255	
		3	L160x10					С255	
б (шт.1)	730 4500 7960	1	I30Ш1	8,5		4,5		С255	
		2	-14					С255	
в (шт.2)	3850 500 4350	1	I36М	5,4		2,3		С255	
		2	-14					С255	
г (шт.2)	4400 500 500 5400	1	I36М	6,7		2,2	1	С255	
		2	-14					С255	
д	L		L160x10					С255	
е (шт.4)		1	L160x10					С255	
		2	-6					С255	
у (шт.4)		1	L100x8					С255	
		2	-8					С255	
	Болт М16			(24шт)				С255	

1. Грузоподъемность кранбалки 3,2 т.
2. Монтажные болты М16.
3. Металлоконструкции путей подвесного транспорта, за исключением ездовых поверхностей, окрасить эмалью ПФ-115 ГОСТ 6465-76 за три раза по одному слою грунта ГФ-0119 ГОСТ 23343-78, нанесенному на очищенную от ржавчины поверхность.

Нач. отд.	Шейко		ТП 902-1-170.91-КМ1	
Н.контр.	Сокольская		Канализационная насосная станция производительностью 600-2000 м³/ч, H=30-55 м, с решетками-дробилками	Стадия: Р; Лист: 6; Листов:
Гл.спец.	Власенко			
Рук.гр.	Мазалова		Схема расположения путей подвесного транспорта на отм. 0.000 (начало)	ГОССТРОЙ СССР СВКП ХАРЬКОВСКИЙ ВОДОКАНАЛПРОЕКТ
Инж.	Голосов			

Привязан

Инв. №

Инв. № подл. | Подпись и дата | Взам. инв. №

Гл. спец. ТО | Лучковский
Отдел ВИК-2 | Чорынная

25017-03 53

Копир. Майстренко

Формат А2

Альбом 3

2-2

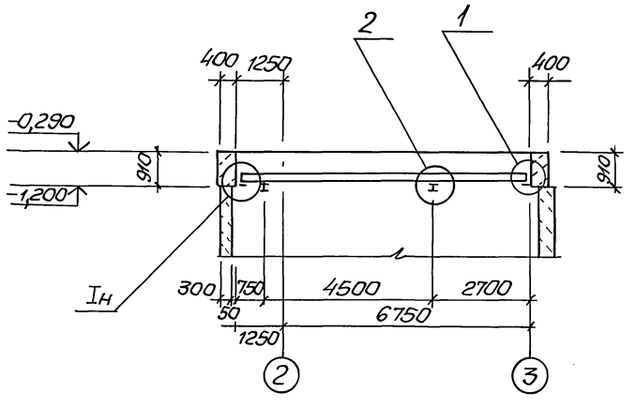

3-3

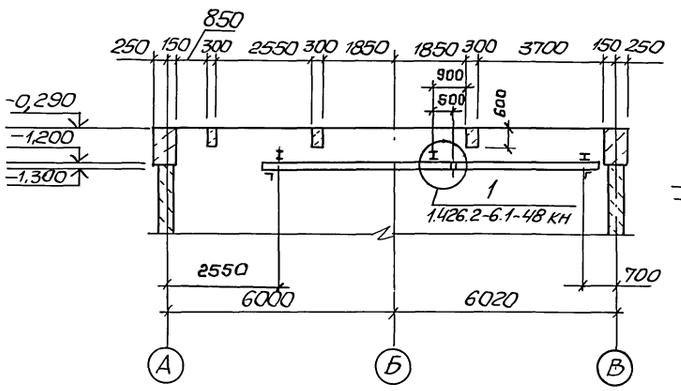

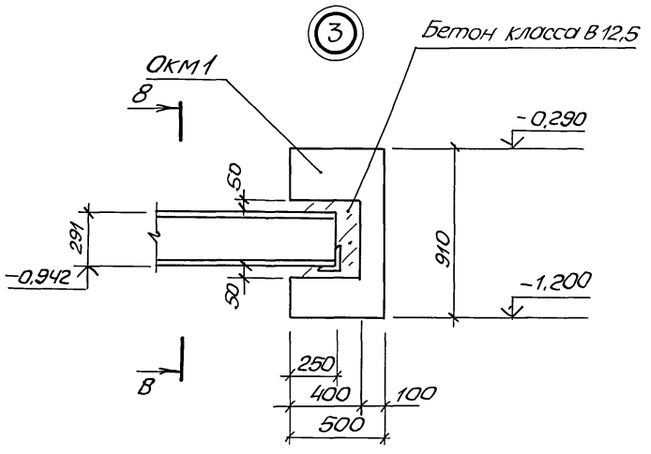

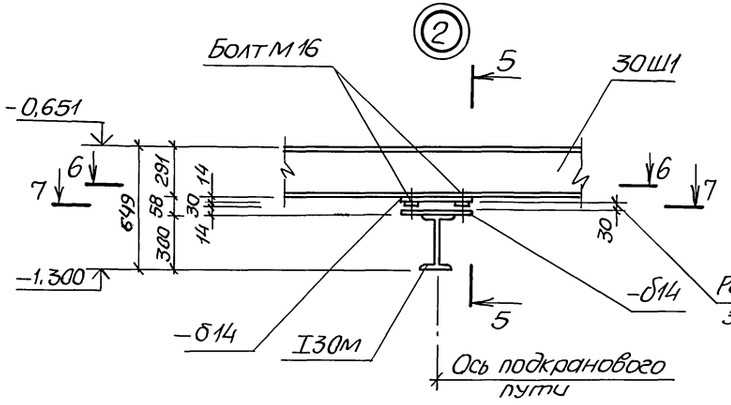

5-5

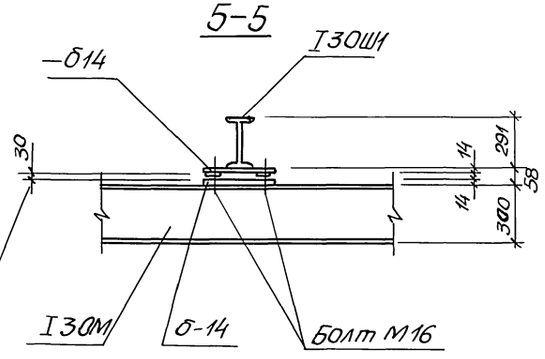

8-8

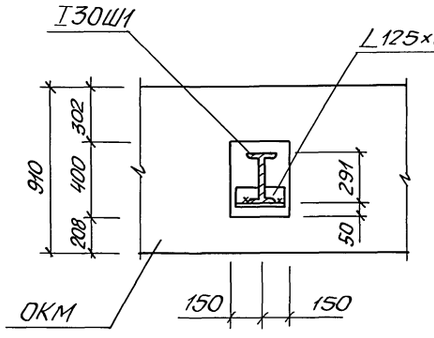

6-6

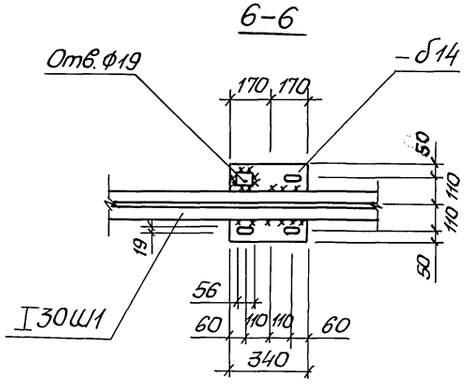

7-7

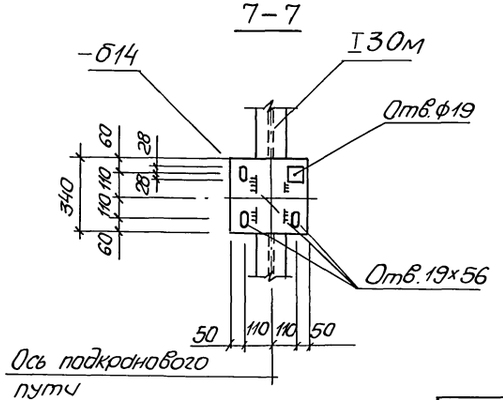

Данный лист смотреть с листом 6

					ТП 902-1-170.91 – КМ1		
Привязан		Нач.отд.	Шейко		Канализационная насосная станция производительностью 600-2000 м3/ч, Н=30-55 м с решетками-дробилками	Стадия	Лист	Листов
		Н.контр.	Сокольская			Р	7	
		Гл.спец.	Власенко					
		Рук.гр.	Мазалова					
		Инж.	Голосов		Схема расположения путей подвесного транспорта на отм. 0.000 (окончание)	Госстрой СССР СВКП Харьковский Водоканалпроект		
Инв.№		Инж.	Остапченко					

25017-03 54 Копир. Мастренко Формат А2

Инв.№ подл. | Подпись и дата | Взам.инв.№ | Инв.№ дубл. | Подпись и дата | Лучковский

Альбом 3

Схема расположения путей подвесного транспорта

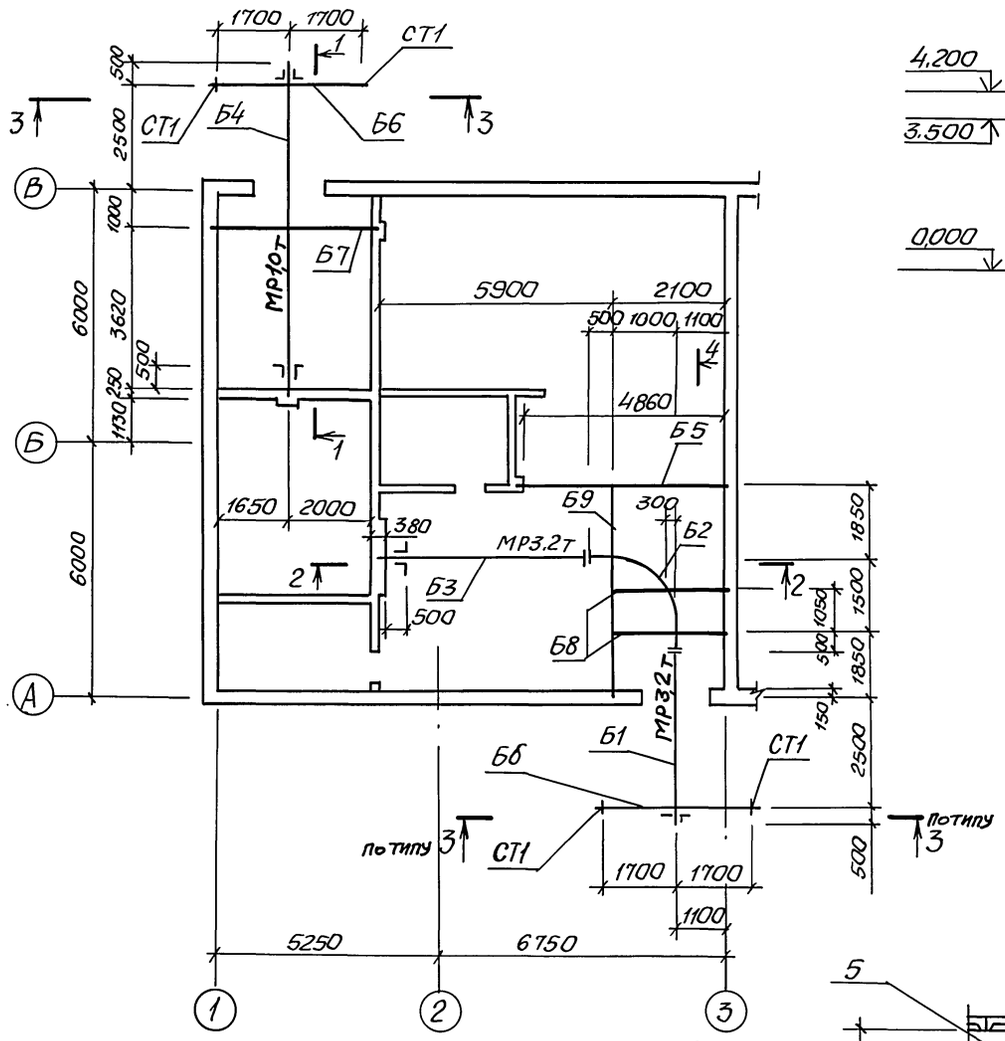

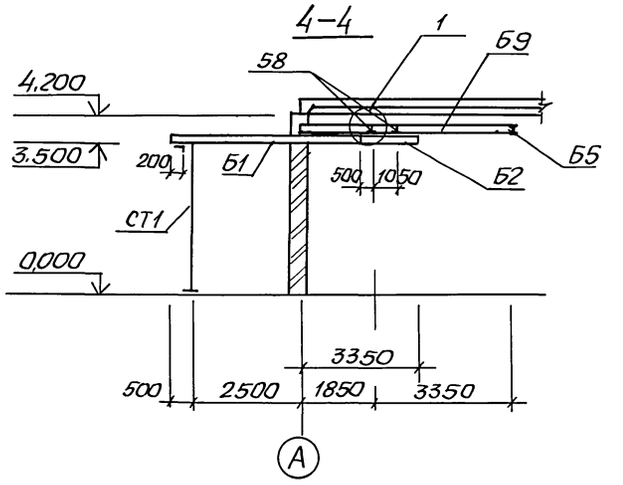

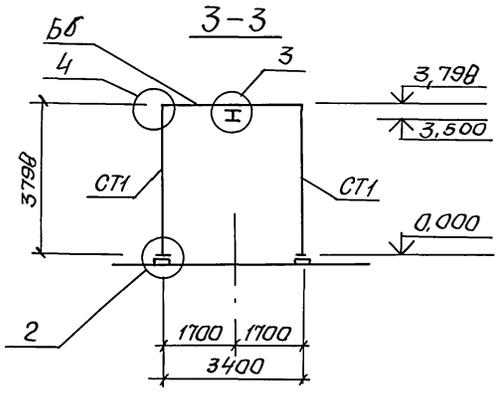

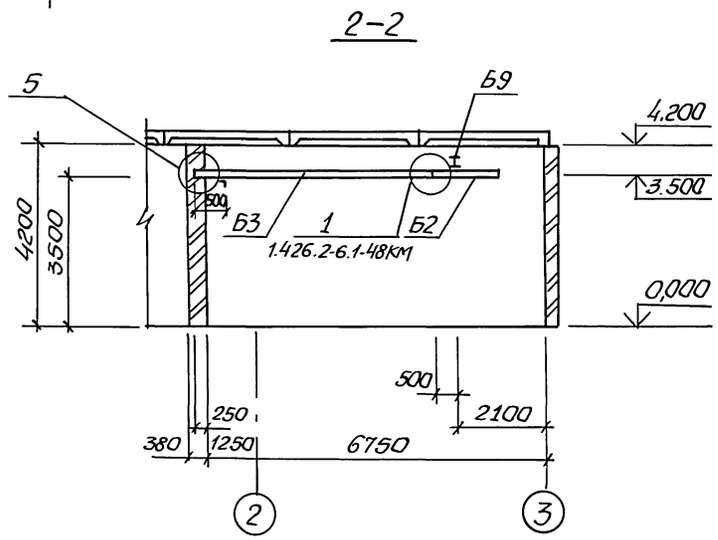

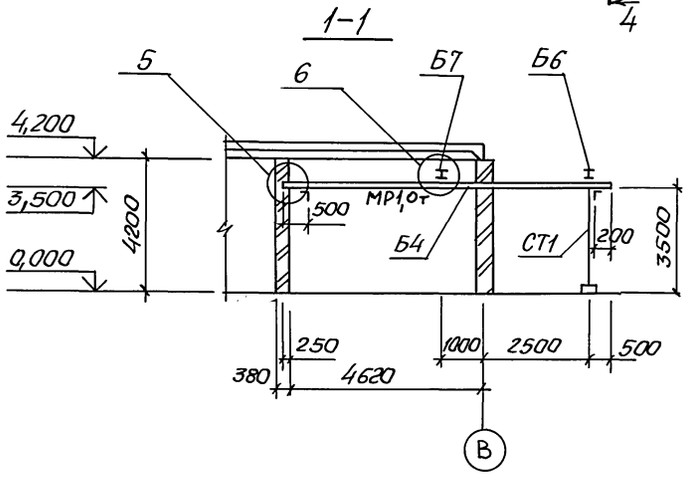

Ведомость элементов (начало)

Марка	Сечение: Эскиз	Поз.	Состав	Опорные усилия: М тс·м	N тс	Q тс	Группа конст.	Марка метала	Примечание
Б1 (шт.1)	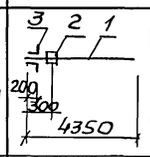	1	I36М	4,5		2,2		С255	
		2	-14					С255	
		3	L100×7					С255	
Б2 (шт.1)	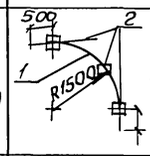	1	I36М	6,3		2,2		С255	
		2	-14					С255	
Б3 (шт.1)	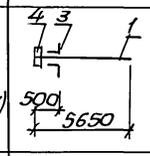	1	I36М	6,5		2,2		С255	
		3	L100×7					С255	
		4	L125×8					С255	
Б4 (шт.1)	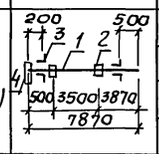	1	I24М	7,5		2,2	1	С255	
		2	-14					С255	
		3	L100×7					С255	
		4	L125×8					С255	
Б6 (шт.2)	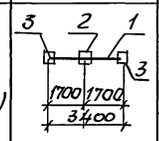	1	I23Б1	3,6		2,2		С255	
		2	-14					С255	
		3	-12					С255	
Б7 (шт.1)	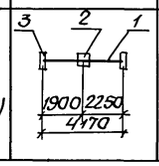	1	I26Б1	4,6		2,2		С255	
		2	-14					С255	
		3	L125×8					С255	

Грузоподъемность монорельса: 3,2т ; 1,0т

Нач. отд.	Шейко		
Н. контр.	Сокольская		
Гл. спец.	Власенко		
Рук. гр.	Мазалова		
Инж.	Голосов		

Привязан

Инв. №

ТП 902-1-170.91 – КМ1

Канализационная насосная станция производительностью 600-2000 м³/ч H=30-55м, с решетками-дробилками

Стадия	Лист	Листов
Р	8	

Схема расположения путей подвесного транспорта на отм. 3500 (начало)

Госстрой СССР СВКП Харьковский водоканалпроект

25017-03 55

Формат А2

Согласовано: Гл. спец. ТО Лучковский; Отдел ВИК-2 Нарынная

Инв. № подл. | Подпись и дата | Взам. инв. №

Альбом 3

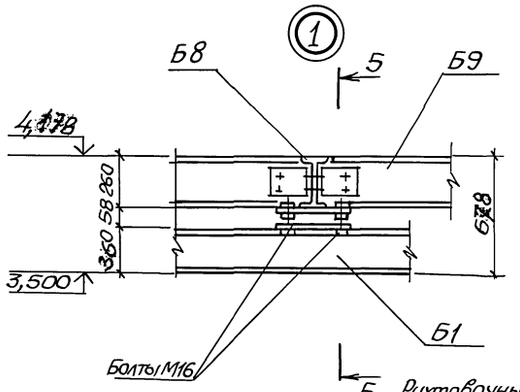

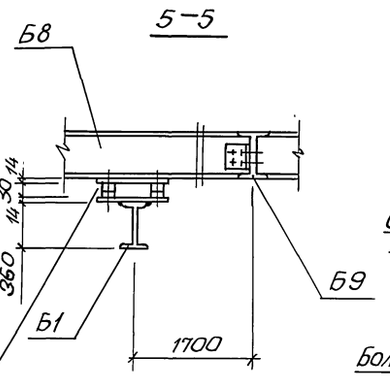

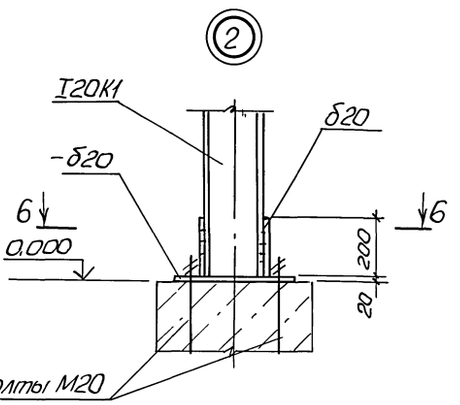

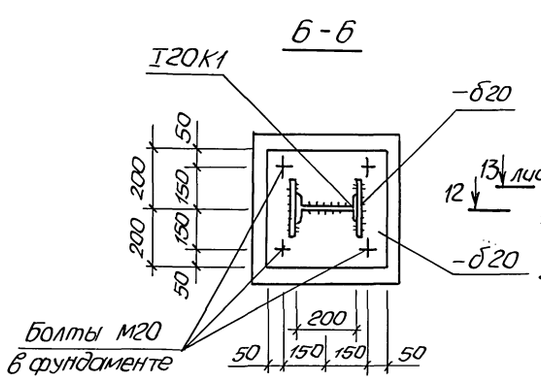

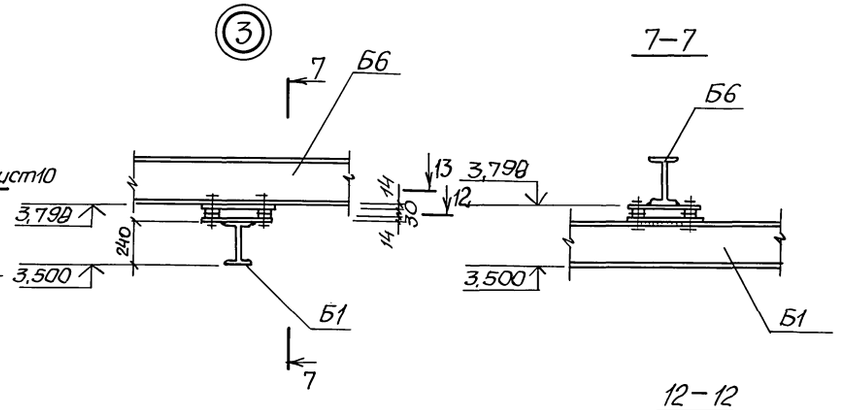

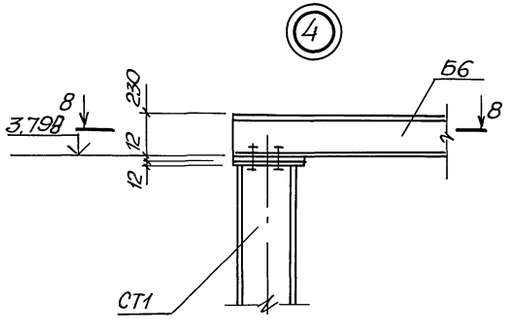

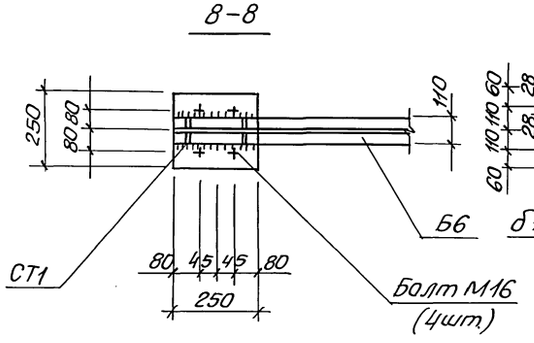

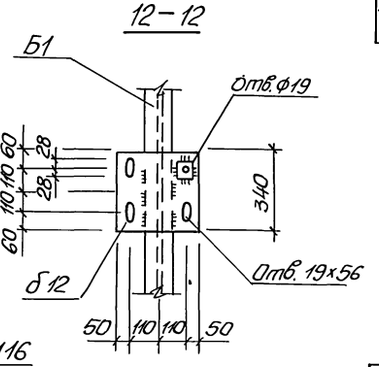

Ведомость элементов (окончание)

Марка	Сечение: Эскиз	Поз	Состав	Опорные усилия: M тс.м	N т.с	Q т.с	Группа констр.	Марка металла	Примечание
Б8 (шт.2)	1 2 3, см. план, 2350	1	I26Б1	3,0		2,1		С255	
		2	-14					С255	
		3	L125х8					С255	
Б9 (шт.1)	2 1 3, 3450 1850 5300	1	I26Б1	3,8		2,1		С255	
		2	-14					С255	
		3	L125х8					С255	
Б5 (шт.1)	2 1 2, 5360	1	I26Б1	3,0		2,2	1	С255	
		2	L125х8					С255	
СТ1 (шт.4)	2 1 3, 3782	1	I20К1					С255	
		2	-12					С255	
		3	-20					С255	
а	L		L50х50х5					С255	
б	—		-2,5х1000					С235	
	Болт М16			(24шт)				С235	
	Болт М20			(16шт)				С235	

Гл. спец. ТО Ланковский

Инв. № подл. | Подпись и дата | Взам. инв. №

Привязан			
Инв. №			

Начата	Шейко	
Н.контр.	Сокольская	
Гл. спец.	Власенко	
Рук. гр.	Мазалова	
Инж.	Голосов	

ТП 902-1-170.91-КМ1

Канализационная насосная станция производительностью 600-2000 м³/ч, Н=30-55 м с решетками-дробилками

Стадия	Лист	Листов
Р	9	

Схема расположения путей подвесного транспорта на отм. 3500 (продолжение)

Госстрой СССР СВКП Харьковский Водоканалпроект

25017-03 56 копир. Майстренко Формат А2

Альбом 3

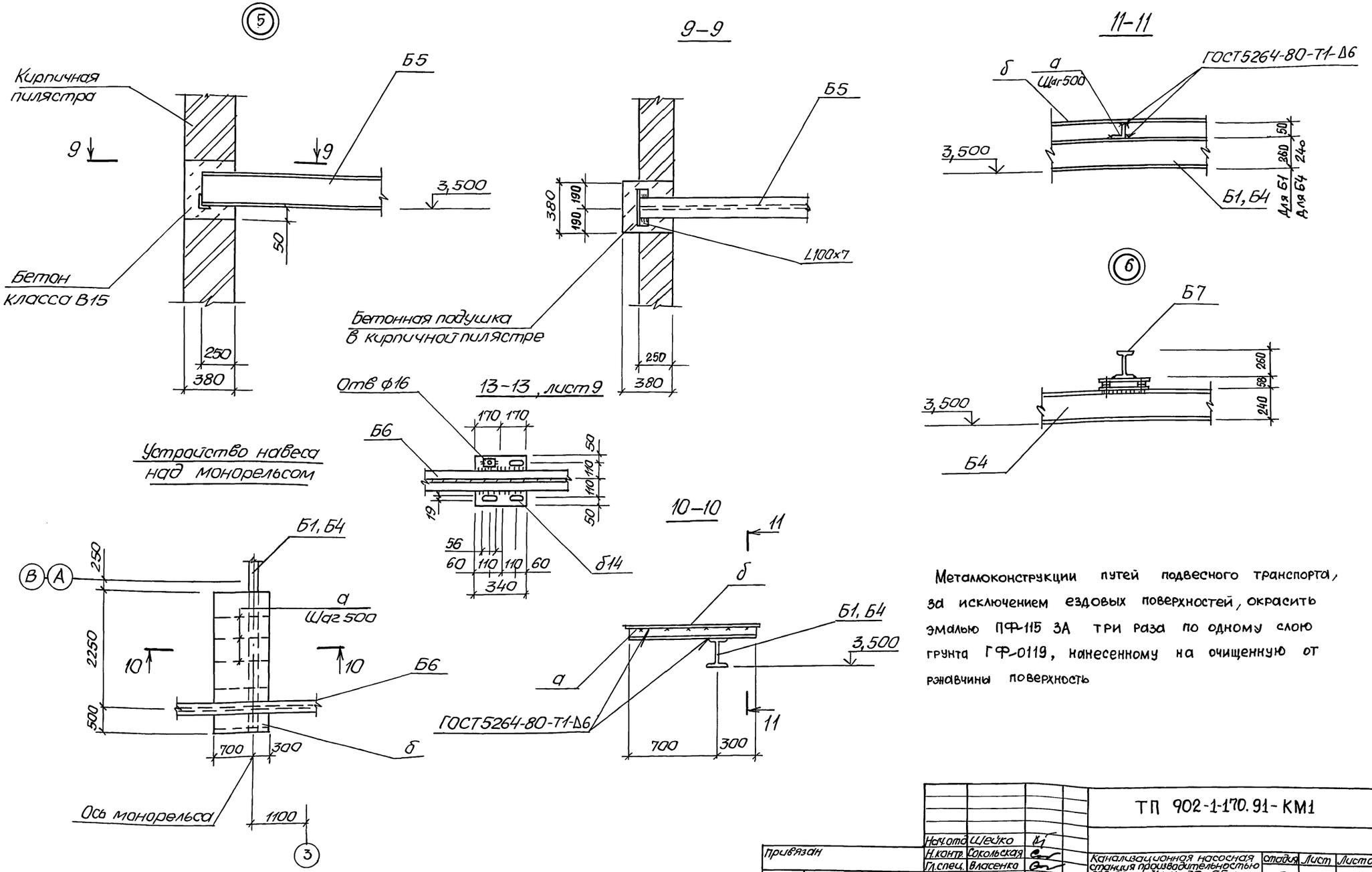

Металлоконструкции путей подвесного транспорта, за исключением ездовых поверхностей, окрасить эмалью ПФ-115 ЗА три раза по одному слою грунта ГФ-0119, нанесенному на очищенную от ржавчины поверхность

Инв. № подл. | Подпись и дата | Взам. инв. №

Гл. спец.	ТО	Мучковский	

				ТП 902-1-170.91-КМ1	
Привязан		Нач. отд.	Шейко		
		Н. контр.	Сокольская		
		Гл. спец.	Власенко	Канализационная насосная станция производительностью 600-2000 л/с, Н=30-55 м с решетками-дробилками	Стадия: Р; Лист: 10; Листов:
		Рук. гр.	Мозалова		
		Инж.	Голосов	Схема расположения путей подвесного транспорта на отм. 3.500 (окончание)	Госстрой СССР СВКП Харьковский Водоканалпроект
Инв. №					

25017-03 57 Копир. Майстренко Формат А2

Альбом 3

Схема расположения наружной лестницы

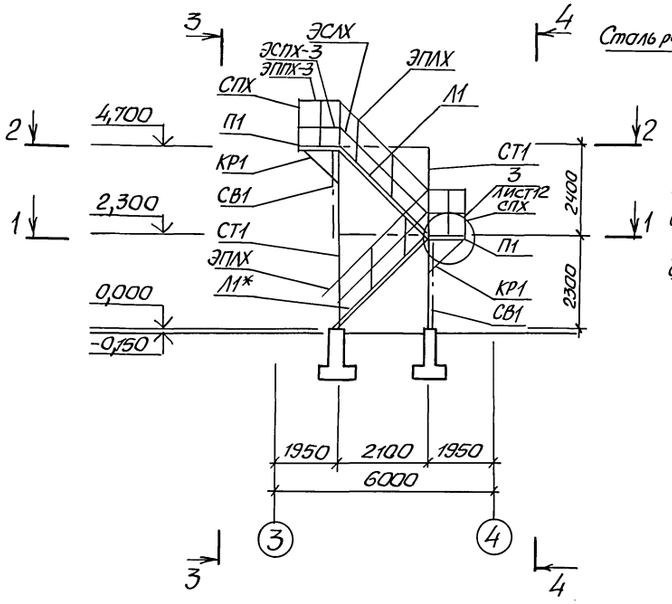

3–3

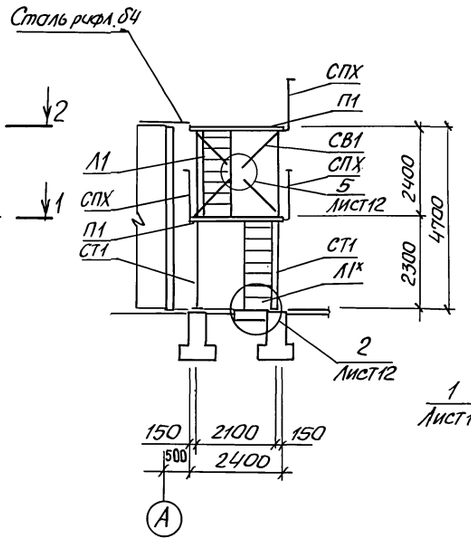

4–4

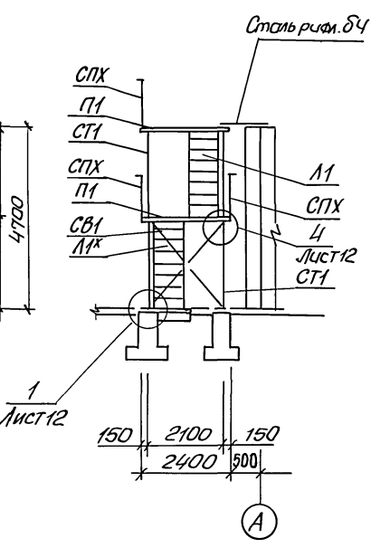

1–1

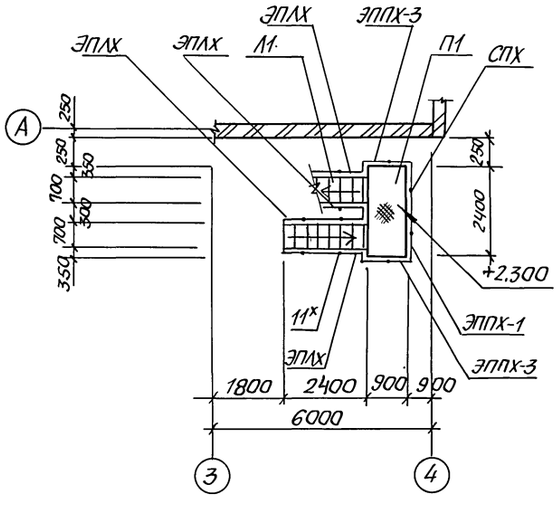

2–2

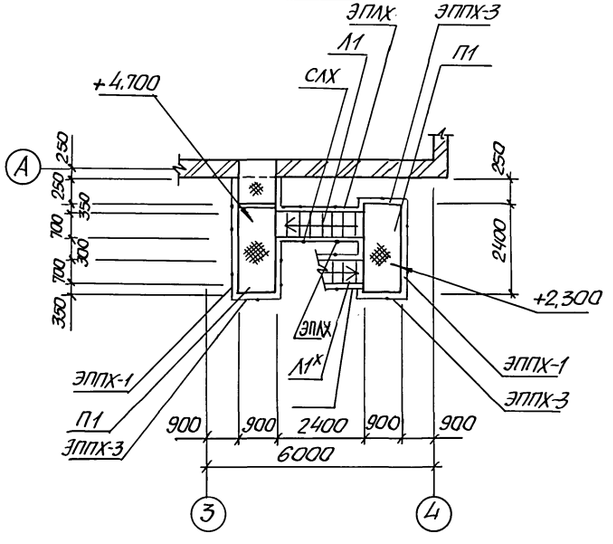

Ведомость элементов

Марка	Сечение: Эскиз	Поз.	Состав	Опорные усилия: M тсм	N тс	Q тс	Группа конструкции	Марка металла	Примечание
Л1	ЛХФ45-24.7	шт.2	1.450.3-6,	Вып.1					90.5 кг
СПЛ	СЛХ 45Л(П)	шт.2	1.450.3-6,	Вып.1					2,8 кг
ЭПЛХ	ЭПЛХ45-24	шт.4	1.450.3-6,	Вып.1					6,2 кг
ЭСЛХ	ЭСЛХ45-24	шт.4	1.450.3-6,	Вып.1					5,2 кг
П1	ПХФ 24.9	шт.2	1.450.3-6,	Вып.1					69,7 кг
СПХ	СПХ	шт.12	1.450.3-6,	Вып.1					2,7 кг
ЭППХ-1	ЭППХ24	шт.2	1.450.3-6,	Вып.1					4,4 кг
ЭСПХ-1	ЭСПХ-24	шт.2	1.450.3-6,	Вып.1					3,7 кг
ЭБПХ-1	ЭБПХ-24	шт.2	1.450.3-6,	Вып.1					6,8 кг
ЭППХ-2	ЭППХ-15	шт.1	1.450.3-6,	Вып.1					2,7 кг
ЭСПХ-2	ЭСПХ-15	шт.1	1.450.3-6,	Вып.1					2,3 кг
ЭБПХ-2	ЭБПХ-15	шт.1	1.450.3-6,	Вып.1					4,2 кг
ЭППХ-3	ЭППХ-9	шт3	1.450.3-6,	Вып.1					1,6 кг
ЭПХ-3	ЭСПХ-9	шт.3	1.450.3-6,	Вып.1					1,4 кг
ЭБПХ3	ЭБПХ-9	шт3	1.450.3-6,	Вып.1			4	С235	2,9 кг
СТ1 шт.4	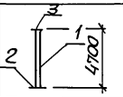	1	2L100×8					С255	
		2	δ20					С255	
		3	δ10					С255	
Ф	L		L100×8					С255	
КР1 шт.4	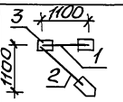	1	L12					С235	
		2	L63×5					С235	
		3	δ8					С235	
—			Сталь рифл. δ=4мм					С235	
СВ1 шт.2	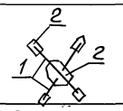	1	L63×5					С235	
		2	δ8					С235	
	Болт М12		(ШТ.2)					С235	
	Болт М20		(ШТ.16)					С235	

1. Конструкции лестницы расчитаны на нагрузку 200 кгс/м²
2. Лестницу Л1* укоротить на 100мм
3. Катет неоговоренных сварных швов принять по наименьшей толщине свариваемых элементов
4. Конструкции лестницы окрасить эмалью ПФ-115 в 3 слоя по слою грунта ГФ-0119

Гл. спец. ТО Мучковский | Инв.№подл. | Подпись и дата | Взам. инв.№

Привязан

Инв.№

Нач.отд	Шейко		ТП 902-1-170.91-КМ1
Н.контр.	Окольская		
Гл.спец.	Власенко		Канализационная насосная станция производительностью 600-2000 м³/ч, H=30-55м с решетками-дробилками
Рук.гр.	Мазалова		Стадия: Р; Лист: 11; Листов:
Инж.	Голосов		Схема расположения наружной лестницы (начало)
			Госстрой СССР СВКП Харьковский Водоканалпроект

25017-03 58 Копир. Мастренко Формат А2

Альбом 3

Схема расположения стоек, связей и балок на отм. 2,300 и 4,700

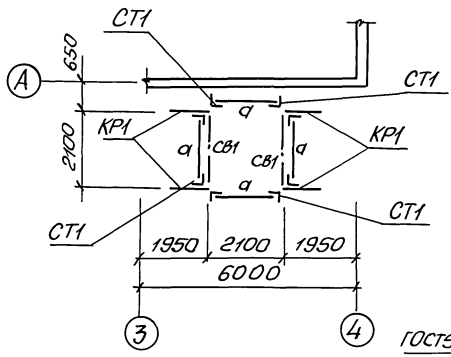

③

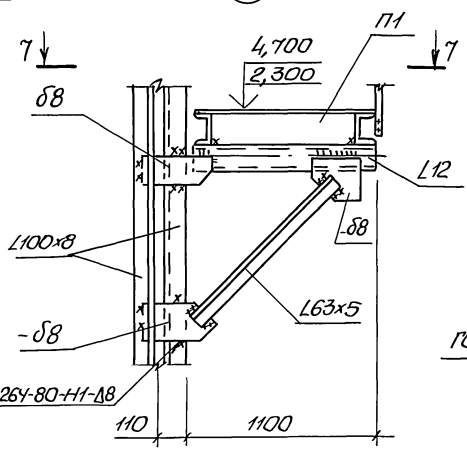

④

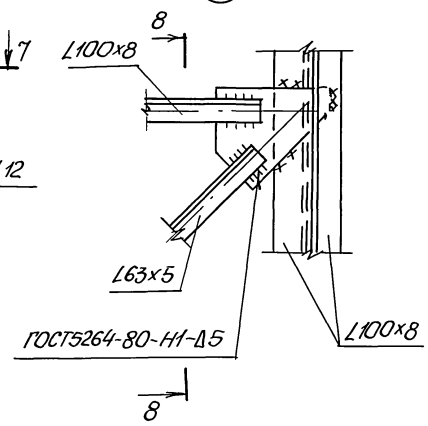

②

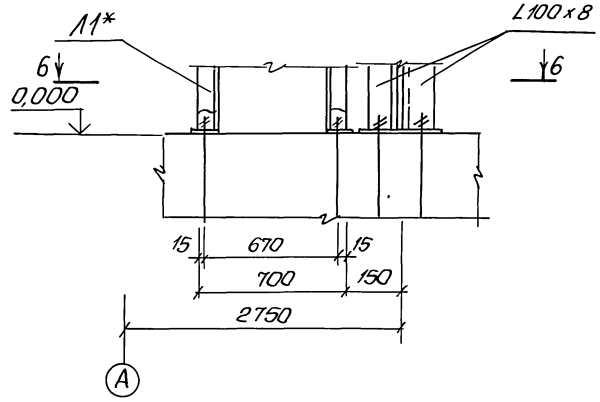

①

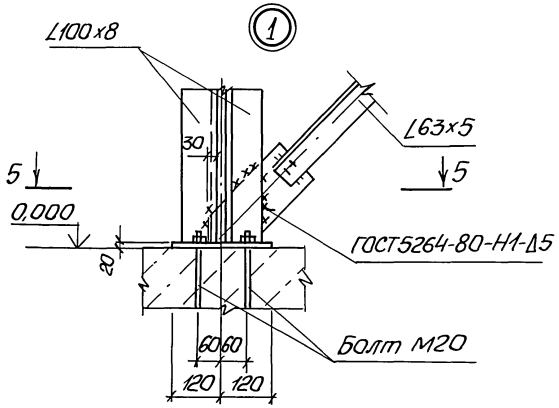

7-7

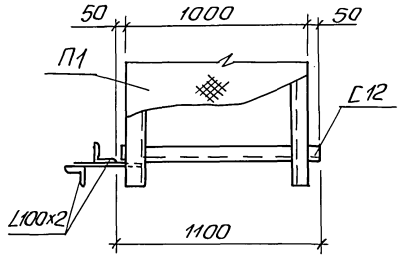

8-8

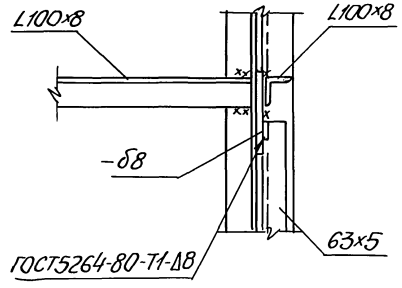

6-6

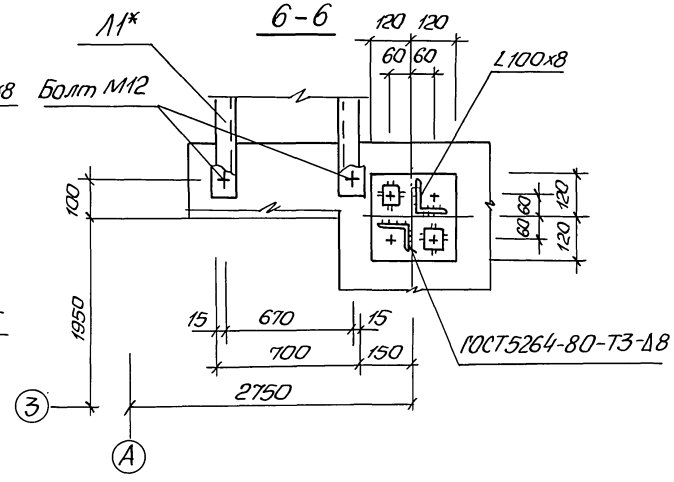

5-5

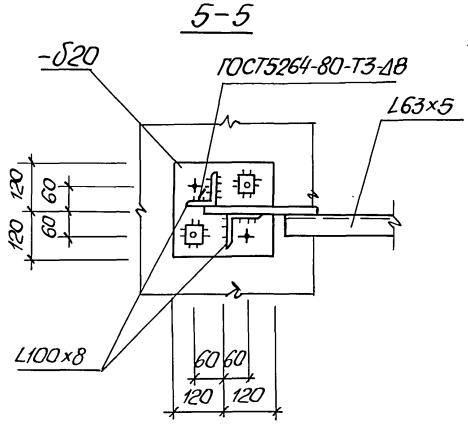

⑤

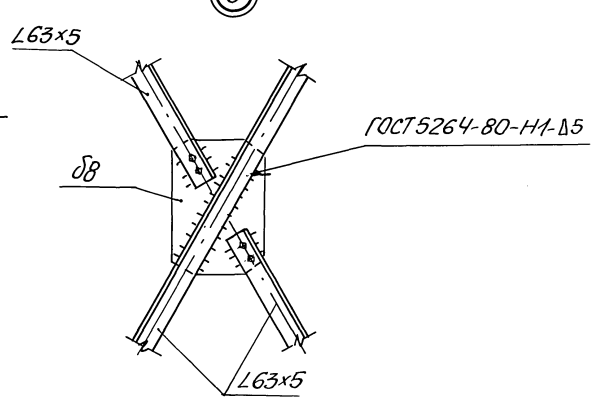

Данный лист рассматривать совместно с листом 11

				ТП 902-1-170.91-КМ1			
Привязан		Нач. отд.	Шейко				
		Н. контр.	Сокольская				
		Гл. спец.	Власенко	Канализационная насосная станция производительностью 600-2000 м3/ч, Н=30-55м с решетками-дробилками	Стадия	Лист	Листов
		Рук. гр.	Мазалова		Р	12	
		Инж.	Голосов	Схема расположения наружной лестницы (окончание)	Госстрой СССР СВКП Харьковский Водоканалпроект		
Инв. №							

25017-03 59 Копир. Мастренко Формат А2

Инв. № подл. | Подпись и дата | Взам. инв. №

Гл. спец. ТО | Начальник | Сб. стали

Альбом 3

Схема расположения ограждения кровли

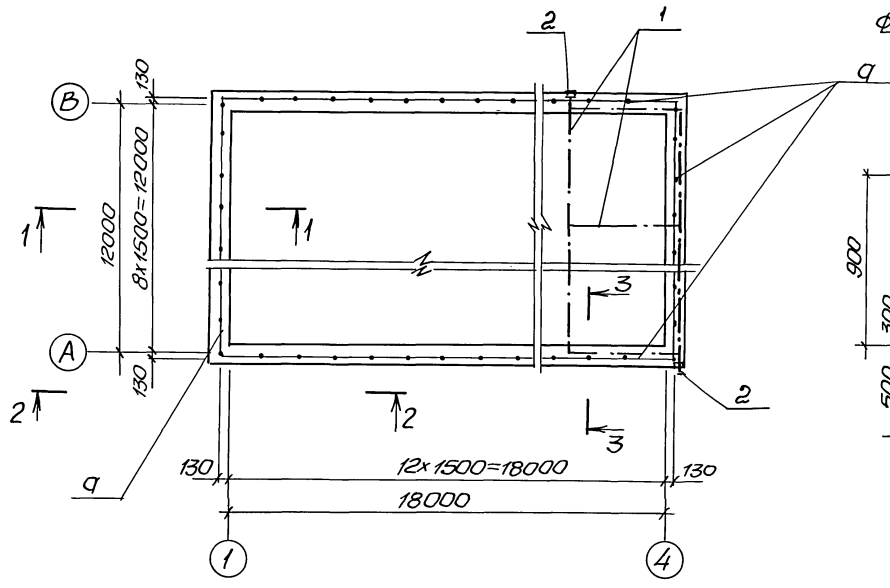

3–3

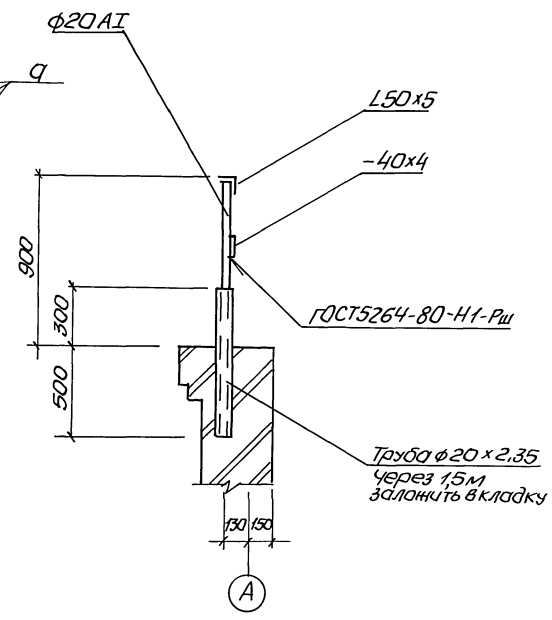

1–1

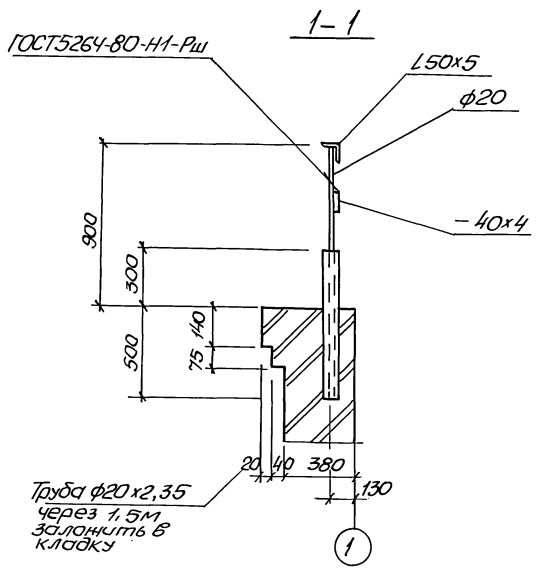

2–2

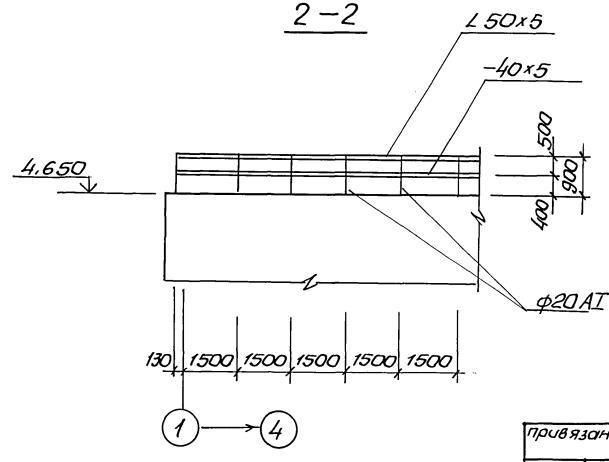

Ведомость элементов

Марка	Сечение: Эскиз	Поз.	Состав	Опорные усилия: M тсм	N тс	Q тс	Группа констр.	Марка металла	Примечание
а	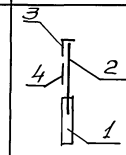	1	Тр.ф20x2,35				4	С235	
		2	ф20АI					Ст3кп	
		3	150x5					С235	
		4	-40x4					С235	
	Молниеприемная сетка	1	• 8А-I	ℓ=	42000				0,395кг
		2	-40x4	ℓ =	6400				1,26кг

1. Молниеприемную сетку выполнить из арматуры ф8-АI ГОСТ 5781-82. Расход арматуры – 16,59кг. Такоотводы выполнить из полосовой стали-40x4мм. Расход стали – 8,06кг
2. Места соединения арматуры сварить. Сетку заложить под слой рубероида.
3. Сварку производить электродами Э42 по ГОСТ 9467-75
4. Катет неоговоренных сварных швов принять по наименьшей толщине свариваемых элементов
5. Конструкции ограждения окрасить эмалью ПФ 115 в 3 слоя по слою грунта ГФ-0119

Привязан	Нач.отд.	Шейко		ТП 902-1-170.91-КМ1			
	Н.контр	Сокольская		Канализационная насосная станция производительностью 600-2000м³/ч, H=30-55 м с решетками-дробилками	Стадия	Лист	Листов
	Гл.спец.	Власенко			Р	13	
	Рук. гр.	Мазалова		Схема расположения ограждения кровли	Госстрой СССР Союзводоканалниипроект Харьковский Водоканалпроект		
	Инж.	Голосов					
Инв.№	Инж.	Остапченко					

25017-03 60 Копир. Майстренко Формат А2

Инв.№подл. | Подпись и дата | Взам.инв.№ | Гл.спец. ТО | Лучковский

Альбом 3

Схема расположения ограждения проемов на отм. 0,000

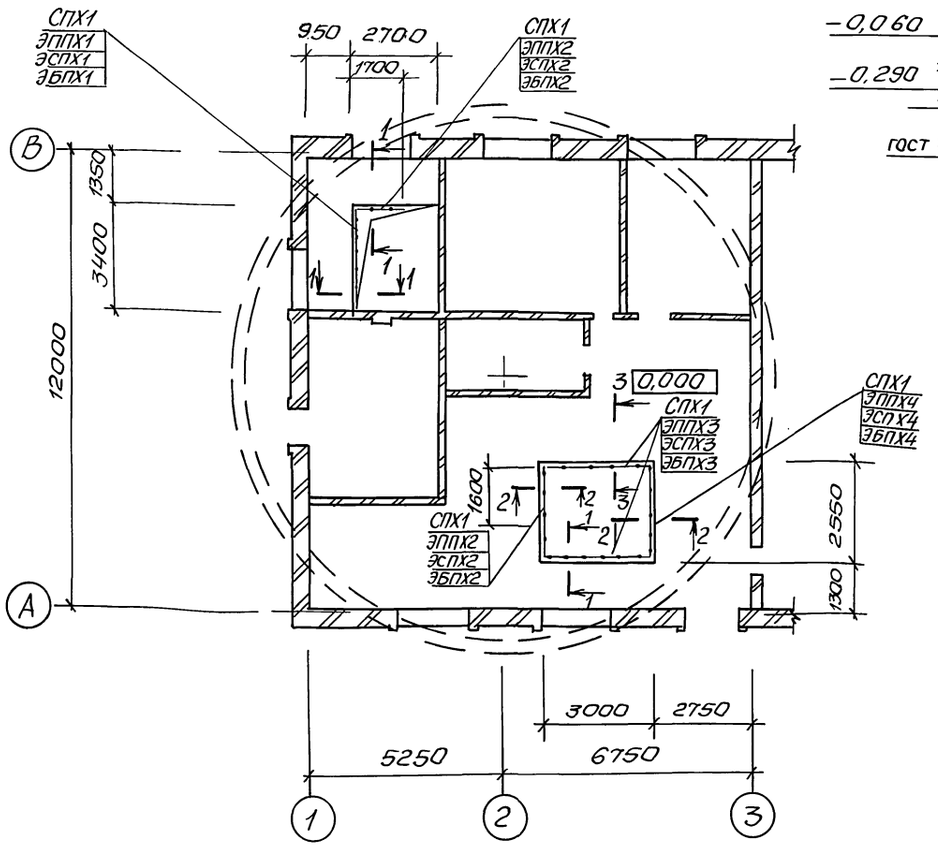

3 – 3

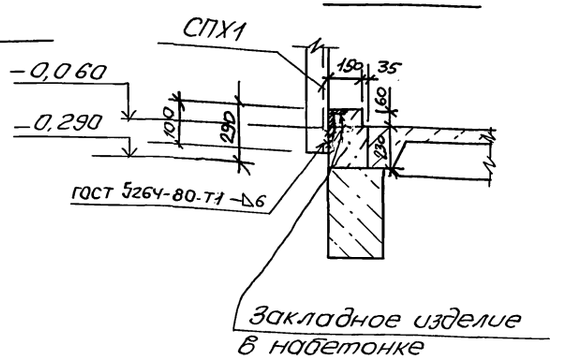

Ведомость элементов									
Марка	Сечение			Опорные усилия			Группа констр.	Марка металла	Примечание
	Эскиз	Поз.	Состав	M т.с.м	N т.с	Q т.с			
СПХ1	СПХ	шт.18	1,450.3-6,	вып.	1		4	С235	2,7 кг
ЭППХ1	ЭППХ36	шт.1	1.450.3-6,	вып.	1				6,6 кг
ЭСПХ1	ЭСПХ36	шт.1	1.450.3-6,	вып.	1				5,6кг
ЭБПХ1	ЭБПХ36	шт.1	1,450.3-6,	вып.	1				10.2кг
ЭППХ2	ЭППХ18	шт.1	1.450.3-6,	вып.	1				3,3кг
ЭСПХ2	ЭСПХ18	шт.1	1.450.3-6,	вып.	1				2,8кг
ЭБПХ2	ЭБПХ18	шт.1	1.450.3-6,	вып.	1				5,0кг
ЭППХ4	ЭППХ27	шт1	1.450.3-6,	вып.	1				4,9кг
ЭСПХ4	ЭСПХ27	шт.1	1.450.3-6,	вып.	1				4,2кг
ЭБПХ4	ЭБПХ27	шт.1	1.450.3-6,	вып.	1				7,6кг
ЭППХ3	ЭППХ30	шт.2	1.450.3-6,	вып.	1				5,5кг
ЭСПХ3	ЭСПХ30	шт.2	1.450.3-6,	вып.	1				4,7кг
ЭБПХ-3	ЭБПХ30	шт2	1.450.3-6,	вып.	1				8,5кг

Настоящий чертеж смотреть совместно с листом 1

1 – 1

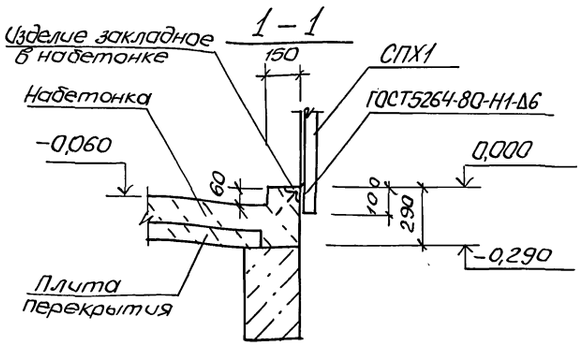

2 – 2

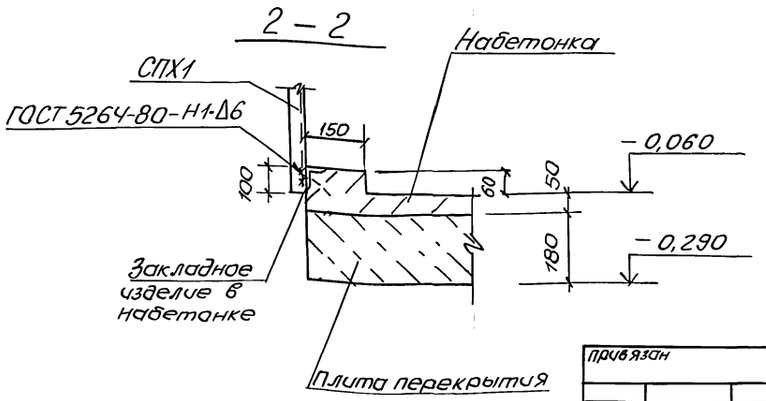

Нач.отд.	Шейко		
Н.контр.	Сокольская		
Гл.спец.	Власенко		
Рук.гр.	Мазалова		
Инж.	Иволженко		
Инж.	Голосов		

Привязан

Инв. №

ТП 902-1-170.91-КМ1

Канализационная насосная станция производительностью 600-2000 м³/ч, H=30-55 м с решетками-дробилками

Стадия	Лист	Листов
Р	14	

Схема расположения ограждения проемов на отм. 0.000

ГОССТРОЙ СССР СВКП ХАРЬКОВСКИЙ ВОДОКАНАЛПРОЕКТ

25017-03 (61) копир. Майстренко Формат А2

Инв. подл. | Подпись и дата | Взам. инв. № | Спец. ТО | Лучковский

gost.e-ecolog.ru