ТИПОВОЙ ПРОЕКТ
901-1-84.87

ВОДОЗАБОРНЫЕ СООРУЖЕНИЯ ПРОИЗВОДИТЕЛЬНОСТЬЮ ОТ 0.02 ДО 1.5 $м^3/с$
ДЛЯ АМПЛИТУД КОЛЕБАНИЙ УРОВНЕЙ ВОДЫ ДО 6 м

НАСОСНАЯ СТАНЦИЯ ПРОИЗВОДИТЕЛЬНОСТЬЮ ОТ 0.16 ДО 0.66 $м^3/с$
С ЗАГЛУБЛЕНИЕМ МАШЗАЛА 2.4 м

АЛЬБОМ IV

ИНДУСТРИАЛЬНЫЕ ИЗДЕЛИЯ

9858/2

ПРИВЯЗАН:

gost.e-ecolog.ru

Формат А3

ТИПОВОЙ ПРОЕКТ
901-1-84.87

ВОДОЗАБОРНЫЕ СООРУЖЕНИЯ ПРОИЗВОДИТЕЛЬНОСТЬЮ ОТ 0.02 ДО 1.5 $м^3/с$
ДЛЯ АМПЛИТУД КОЛЕБАНИЙ УРОВНЕЙ ВОДЫ ДО 6 м

НАСОСНАЯ СТАНЦИЯ ПРОИЗВОДИТЕЛЬНОСТЬЮ ОТ 0.16 ДО 0.66 $м^3/с$
С ЗАГЛУБЛЕНИЕМ МАШЗАЛА 2.4 м

АЛЬБОМ IV
ИНДУСТРИАЛЬНЫЕ ИЗДЕЛИЯ

СОСТАВ ПРОЕКТА:

АЛЬБОМ I	Пояснительная записка (из ТП 901-1-87.87)
АЛЬБОМ II	Технологические решения, внутренние водопровод и канализация, отопление и вентиляция, нестандартизированное оборудование (из ТП 901-1-87.87)
АЛЬБОМ III	Архитектурно-строительные решения.
АЛЬБОМ IV	Индустриальные изделия.
АЛЬБОМ V	Электротехническая часть (из ТП 901-1-87.87)
АЛЬБОМ VI	Задания заводам-изготовителям на комплектные электротехнические устройства (из ТП 901-1-87.87)
АЛЬБОМ VII	Спецификация оборудования (из ТП 901-1-87.87)
АЛЬБОМ VIII	Ведомости потребности в материалах.
АЛЬБОМ IX	Сметы.

РАЗРАБОТАН ГПИ УКРВОДОКАНАЛПРОЕКТ

ДИРЕКТОР В.Н. ЯКИМЕНКО

ГЛАВНЫЙ ИНЖЕНЕР К.Т.Н. Н.В. ПИСАНКО

НАЧАЛЬНИК ОТДЕЛА М.Я. ВОЛОШИН

ГЛАВНЫЙ ИНЖЕНЕР ПРОЕКТА И.Н. НОВОМИНСКИЙ

9858/2

Утвержден и введен в действие
Главным управлением проектирования
Госстроя СССР Протокол от 28 августа 1987 г. N 57

				ПРИВЯЗАН:

Формат А3

Альбом IV

Типовой проект 901-1-84.87

Формат	Обозначение	Наименование	Стр	Примечание
А4	901-1-84.87 -КЖИ-ТТ	Технические требования	4	
А4	901-1-84.87 -КЖИ-П20-3Б-1	Плита перекрытия П20-3Б-1;		
		П14-3Б-1	5	
А3	901-1-84.87-КЖИ-П20-3Б-1СБ	Плита перекрытия П20-3Б-1;		
		П14-3Б-1;		
		Сборочный чертеж	6	
А3	901-1-84.87-КЖИ-ПГ-2АтVIТ-1	Плита ПГ-2АтVIТ-1	7	
А3	901-1-84.87-КЖИ-ПВ4-2АтVIТ-1	Плита ПВ4-2АтVIТ-1;		
		ПВ4-2АтVIТ-2; ПВ10-2АтVIТ-1	8	
А3	901-1-84.87 -КЖИ-ПЖ1-2-1	Плита ПЖ1-2-1, ПЖ1-2-2	9	
А3	901-1-84.87 -КЖИ-16СД9-5АVТ-1	Балка 16СД9-5АVТ-1	10	
А3	901-1-84.87 -КЖИ-16СД9-5АVТ-2	Балка 16СД9-5АVТ-2	11	
А4	901-1-84.87 -КЖИ-ПС60	Панель стеновая ПС (над-		
		земная часть)	12	
А3	901-1-84.87 -КЖИ-ПС60-СБ	Панель стеновая ПС (над-		
		земная часть). Сборочный		
		чертеж	13	
А4	901-1-84.87 -КЖИ-1К3.36-1	Колонна 1К3.36-1; 1К3.36-2;		
		1Кф43-1-1; 1Кф57-1-1;		
		1КВ04.60-2.1-1...1КВ04.60-2.1-6	15	
А3	901-1-84.87 -КЖИ-1К3.36-1СБ	Колонна 1К3.36-1; 1К3.36-2;		
		1Кф43-1-1; 1Кф57-1-1;		
		1КВ04.60-2.1-1...1КВ04.60-2.1-6		
		Сборочный чертеж	16	
А3	901-1-84.87-КЖИ-ПК30.6,5-Л	Панель карнизная		
		ПК30.6,5-Л	19	
А3	901-1-84.87 -КЖИ-ПК5.6,5-Л	Панель карнизная		
		ПК 5.6,5-Л	20	

Формат	Обозначение	Наименование	Стр.	Примечание
А3	901-1-84.87 -КЖИ-2ПП25-8-1	Перемычка 2ПП25-8-1;		
		2ПП25-8-2	21	
А3	901-1-84.87 -КЖИ-ПС2-24-К3	Панель стеновая ПС2-24-К3,		
		ПС2-24-К4; ПС2-24-К5	22	
А3	901-1-84.87 -КЖИ-ПС2-24-К3СБ	Панель стеновая		
		ПС2-24-К3...ПС2-24-К5		
		Сборочный чертеж	23	
А3	901-1-84.87 -КЖИ-ПС2-24-К13	Панель стеновая		
		ПС2-24-К13...ПС2-24-К14-1	25	
А3	901-1-84.87-КЖИ-ПС2-24-К13СБ	Панель стеновая		
		ПС2-24-К13...ПС2-24-К14-1		
		Сборочный чертеж	26	
А4	901-1-84.87 -КЖИ-ПС2-24	Панель стеновая ПС2-24		
		с дополнительными заклад-		
		ными изделиями	29	
А3	901-1-84.87 -КЖИ-ПС2-24СБ	Панель стеновая ПС2-24		
		с дополнительными заклад-		
		ными изделиями.		
		Сборочный чертеж	31	
А4	901-1-84.87 -КЖИ-КР1	Каркас плоский КР1...КР3	36	
А4	901-1-84.87 -КЖИ-КР1 СБ	Каркас плоский КР1...КР3		
		Сборочный чертеж	36	
А4	901-1-84.87 -КЖИ-КР4	Каркас плоский КР4.	37	
А4	901-1-84.87 -КЖИ-КР5	Каркас плоский КР5	37	
А4	901-1-84.87 -КЖИ-КР6	Каркас плоский КР6	38	
А4	901-1-84.87 -КЖИ-МН1	Изделие закладное МН1	38	

Инв. N подл. | Подпись и дата | Взам. инв. N

Привязан

Инв. №

ГИП	Новоминский		
Н.контр.	Айзенберг		19.09.87
Нач.отд.	Волошин		
Гл.спец.	Айзенберг		
Рук.гр.	Клоцман		

ТП901-1-84.87 -КЖИ

Содержание

Стадия	Лист	Листов
Р	1	2

Госстрой СССР
Укрводоканал проект
Киев

9858/2

Альбом IV

Типовой проект 901-1-84.87

Формат	Обозначение	Содержание	Стр.	Примечание
А4	901-1-84.87 -КЖИ-МН2	Изделие закладное МН2	39	
А4	901-1-84.87 -КЖИ-МН3	Изделие закладное МН3	39	
А4	901-1-84.87 -КЖИ-МН4	Изделие закладное МН4	40	
А4	901-1-84.87 -КЖИ-МН5	Изделие закладное МН5	40	
А4	901-1-84.87 -КЖИ-МН6	Изделие закладное МН6	41	
А4	901-1-84.87 -КЖИ-МН7	Изделие закладное МН7	41	
А4	901-1-84.87 -КЖИ-МН8	Изделие закладное МН8	42	
А4	901-1-84.87 -КЖИ-МН9	Изделие закладное МН9	42	
А4	901-1-84.87 -КЖИ-МС1	Изделие соединительное МС1	43	
А4	901-1-84.87 -КЖИ-МС2	Изделие соединительное МС2	43	
А4	901-1-84.87 -КЖИ-МС3	Изделие соединительное МС3	44	
А4	901-1-84.87 -КЖИ-МС4	Изделие соединительное МС4	44	
А4	901-1-84.87 -КЖИ-МС8	Изделие соединительное МС8	45	
А4	901-1-84.87 -КЖИ-МС9	Изделие соединительное МС9	45	
А4	901-1-84.87 -КЖИ-МС10	Изделие соединительное МС7, МС10... МС12	46	
А4	901-1-84.87 -КЖИ-МС10СБ	Изделие соединительное МС7, МС10... МС12 Сборочный чертеж	46	
А4	901-1-84.87 -КЖИ-РМ1	Решетка РМ1	47	
А4	901-1-84.87 -КЖИ-РМ2	Решетка РМ2	47	
А4	901-1-84.87 -КЖИ-МС5	Изделие соединительное МС5, МС6	48	
А4	901-1-84.87 -КЖИ-МН10	Изделие закладное МН10	48	

Инв. № подл. | Подпись и дата | Взам. инв. №

Привязан

Инв. №

ТП 901-1-84.87 - КЖИ

Лист 2

Формат А4

1. Технические требования к изготовлению сборных железобетонных изделий.

1.1. Сборные железобетонные изделия запроектированы из тяжелого бетона и изготавливаются в заводских условиях в инвентарных стальных формах. Изделия должны изготавливаться в точном соответствии с рабочими чертежами, а также требованиями ГОСТ 13015.0-83; ГОСТ 13015.1-81; ГОСТ 13015.2-81; ГОСТ 13015.4-84.

1.2. Стеновые панели подземной части изготавливать в опалубочных формах, разработанных для стеновых панелей серии 3.900-3 вып. 3/82. Маркировка панелей принята по серии 3.900-3 вып. 3/82.

Технические требования к изготовлению панелей см. пояснительную записку, раздел 3 серии 3.900-3 вып. 3/82, часть 1 „Панели стеновые консольные для прямоугольных сооружений.

1.3. На закладные изделия в колоннах и стеновых панелях, предназначенные для устройства заземления, нанести масляной краской букву „З."

Инв. № подл. | Подпись и дата | Взам. инв. №

Привязан

Инв. №

ТП 901-1-84.87 -КЖИ-ТТ

ГИП	Новоминский		
Н. контр.	Айзенберг		
Нач. отд.	Волошин		
Гл. спец.	Айзенберг		
Рук. гр.	Клоцман		

Технические требования

Стадия | Лист | Листов

Госстрой СССР Укрводоканалпроект Киев

Формат А4

9853/2

2. Технические требования к изготовлению арматурных и закладных изделий

2.1. Плоские арматурные изделия следует изготавливать при помощи контактной точечной сварки. Сварку сеток и каркасов производить во всех точках пересечения стержней.

2.2. Размеры сеток и каркасов даны по осям и по торцам стержней.

2.3. Сварку производить в соответствии с ГОСТ 14098-85 „Соединения сварные арматуры и закладных изделий железобетонных конструкций" и СН 393-78 „Инструкция по сварке соединений арматуры и закладных деталей железобетонных конструкций".

2.4. Толщину сварных швов принимать по наименьшей толщине свариваемых элементов, кроме оговоренных на чертеже.

2.5. Верхнюю пластину спаренных закладных изделий приваривать после установки изделий в опалубку. Приварку анкеров к пластинам в раззенкованные отверстия выполнять ручными валиковыми швами (тип шва-21 по СН 393-78).

2.6. Строительные конструкции насосной станции используются в качестве заземлителя. Для этой цели необходимо выполнить указания по сварке арматуры, приведенные на листах конкретных изделий.

2.7. Все открытые закладные и соединительные изделия в надземной части оцинковать (толщина слоя 120-150 мкм), в подземной части окрасить эмалью ПФ-133 за 2 раза по слою грунта ГФ-020.

Инв. N подл. | Подпись и дата | Взам. инв. N

Привязан

Инв. №

ТП 901-1-84.87 -КЖИ-ТТ		Лист 2

Формат А4

Позиция	Обозначение	Наименование	Кол. на испытание — 01	КЖИ-П20-36-1	Примечание
		Документация.			
А4	901-1-84.87 -КЖИ-ТТ	Технические требования	X	X	
А3	901-1-84.87 -КЖИ-ПЗ.ВМ	Сборочный чертеж	X	X	
		Сборочные единицы			
	3.006.1-2.82.1-2.2.0-56	Плита П20-36	1		
	3.006.1-2.82.1-2.2.0-34	Плита П14-36		1	
1	1.400-15.81.540-01	Изделие закладное МН5Ю	12		со всеми марками узлов крепления кранового рельса
2*	1.400-15.81.110-10	Изделие закладное МН9-3	2	2	
3		Изделие закладное МН9	12	12	
		Детали			
Д4	901-1-84.87 -КЖИ-МН10	Изделие закладное МН10	4	4	
Б4	ГОСТ 5781-82*	Ø 24	4	4	2,17 кг
Б4	ГОСТ 5781-82*	Ø 30	4	4	1,16 кг

* Смотри указание на сборочном чертеже.

Привязан			ТП 901-1-84.87 -КЖИ-П20-36-1		
Инв. №			Плита перекрытия П20-36-1; П14-36-1.	Стадия	Лист	Листов
				Р		
			Госстрой СССР Управление Гидропроект Киев			

Формат А4

9853/2

Альбом IV

Типовой проект 901-1-84.87

Обозначение	Марка	Примечание
901-1-84.87-КЖИ-П20-3б-1	П20-3б-1	
-01	П14-3б-1	

П14-3б-1

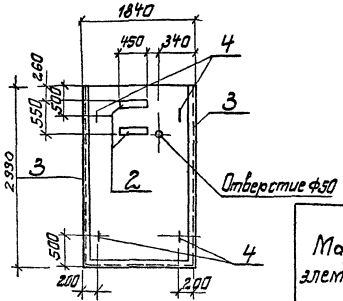

П20-3б-1

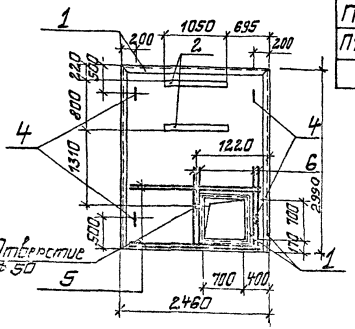

Ведомость расхода стали на дополнительные закладные изделия, кг

Марка элемента	Изделия закладные													Всего	Общий расход
	Арматура класса					Прокат марки									
	А-I		А-III			ВСт3кп2									
	ГОСТ 5781-82*		ГОСТ 5781-82*			ГОСТ 8509-86		ГОСТ 8510-72*		ГОСТ 19903-74*					
	Ф12	Итого	Ф8	Ф12	Итого	L90×7	Итого	L100×63×6	Итого	-б6			Итого		
П20-3б-1	3,9	3,9	9,3	13,3	22,6			63,8	63,8	5,9			5,9	96,2	96,2
П14-3б-1	3,9	3,9	8,9		8,9	75,8	75,8			6,1			6,1	94,7	94,7

1. В закладных изделиях позиции 2, устанавливаемых в плиты, анкера Ф8 А III отогнуть по месту и приварить к нижней арматурной сетке плиты.
2. Стержни позиции 5 и 6 установить в уровне нижней сетки плиты.
3. Изделие закладное МН10 (поз. 4) приварить к арматуре нижней сетки

Привязан	ГИП	Новоторжский	ТП901-1-84.87-КЖИ-П20-3б-1СБ
	Н. контр.	Абзенберг	Плита перекрытия П20-3б-1; П14-3б-1. Сборочный чертеж
	Нач. отд.	Болошин	Стадия: Р; Масса; Масштаб
	Гл. спец.	Абзенберг	Лист; Листов 1
	Рук. гр.	Клацман	Госстрой СССР Укрводоканалпроект Киев
Инв. №			

Инв. № подл. | Подпись и дата | Взам. инв. №

Формат

9959/2

Типовой проект 901-1-84.87 Альбом IV

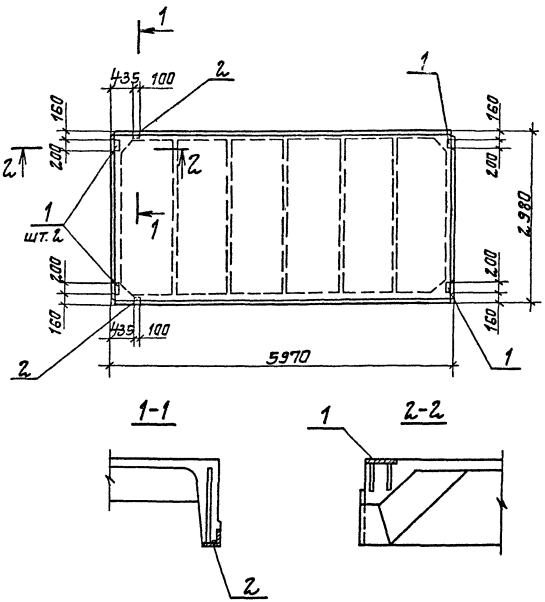

Формат	Зона	Поз.	Обозначение	Наименование	Кол.	Примечание
				Документация		
А4			901-1-84.87 -КЖИ-ТТ	Технические требования		
				Сборочные единицы		
			ГОСТ 22701.1-77	Плита ПГ-2Ат VIT		со всеми арматурными закладными изделиями
		1	ГОСТ 22701.5-77	Изделие закладное М8	4	1,6кг
		2	ГОСТ 22701.5-77	Изделие закладное М9	2	0,8кг

Ведомость расхода стали на дополнительные закладные изделия, кг

Марка изделия	Изделия закладные									Всего
	Арматура класса А-III			Прокат марки Вст.3 кп.2						
	ГОСТ 5781-82*			ГОСТ 19903-74*			ГОСТ 8509-86			
	ф10	ф14	Итого	6-8		Итого	10-18		Итого	
ПГ-2Ат VIT-1	2,2	0,2	2,4	5,2		5,2	1,7		1,7	9,3

Привязан

Инв. № подл. | Подпись и дата | Взам. инв. №

ГИП	Новотинский	
Н. контр.	Низенберг	
Нач. отд.	Волощин	
Гл. спец.	Низенберг	
Вед. инж.	Слепак	
Ст. инж.	Малинина	

ТП 901-1-84.87 -КЖИ-ПГ-2АтVIT-1

Плита ПГ-2АтVIT-1

Стадия	Масса	Масштаб
Р	2650	
Лист	Листов 1	

Госстрой СССР Укрводпроект Киев

Формат А3

9858/к

Альбом IV

Типовой проект 901-1-84.87

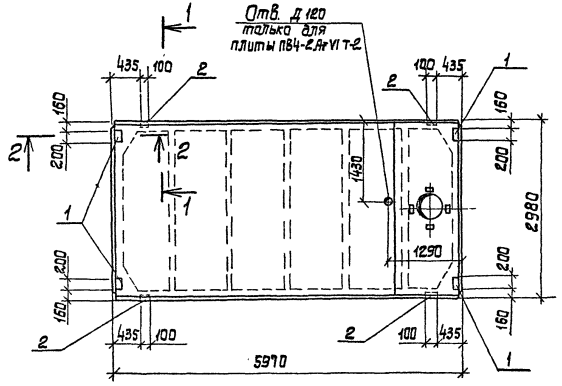

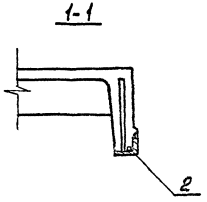

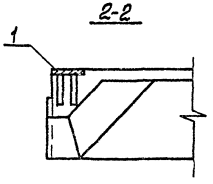

Формат	Зона	Поз.	Обозначение	Наименование	Кол.	Примечание
				Документация		
А4			901-1-84.87 -КЖИ-ТТ	Технические требования		
				Сборочные единицы		
		1	ГОСТ 22701.5-77	Изделие закладное М8	4	0,4 кг
		2	ГОСТ 22701.5-77	Изделие закладное М9	4	0,4 кг
			Переменные данные для исполнений			
				ПВ4-2АтVIТ-1, ПВ4-2АтVIТ-2		
			ГОСТ 22701.2-77	Плита ПВ4-2АтVIТ	1	со всеми арматурными и закладными изделиями
				ПВ10-2АтVIТ-1		
			ГОСТ 22701.2-77	Плита ПВ10-2АтVIТ	1	

Ведомость расхода стали на дополнительные закладные изделия, кг

Марка изделия	Изделия закладные									Всего
	Арматура класса А-III ГОСТ 5781-82*				Прокат марки Вст3 кп2 ГОСТ 8703-74*			ГОСТ 8509-86		
	ф10	ф14		Итого	δ=8		Итого	∠70×8	Итого	
ПВ4-2АтVIТ-1 ПВ4-2АтVIТ-2 ПВ10-2АтVIТ-1	2,8	0,4		3,2	5,2		5,2	3,4	3,4	11,8

Привязан

ГИП	Забомилко		ТП 901-1-84.87 -КЖИ-ПВ4-2АтVIТ-1			
Н.контр.	Кузнецов		Плита ПВ4-2АтVIТ-1; ПВ4-2АтVIТ-2; ПВ10-2АтVIТ-1	Стадия	Масса	Масштаб
Ст.инж.	Ларшин			Р		
Гл.спец.	Кузнецов			Лист	Листов	
Вед.инж.	Шлесер			Госстрой СССР Укрзаводоавтопроект Киев		
Ст.инж.	Гончарова					

Инв.№ подл. | Подпись и дата | Взам.инв.№

Формат А3

Альбом V

Типовой проект 901-1-84.87

Инв.№подл. | Подпись и дата | Взам.инв.№

ПЖ1-2-1

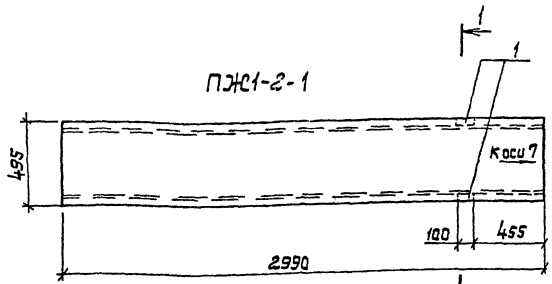

ПЖ1-2-2

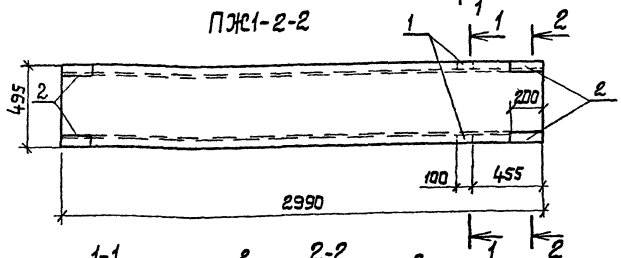

1-1

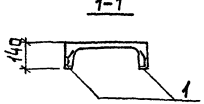

2-2

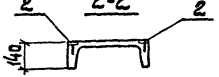

При изготовлении панели несмываемой краской нанести знак для ориентации панели при монтаже.

Формат	Зона	Поз.	Обозначение	Наименование	К-во	Примечание
				Документация		
А4			901-1-84.87 - КЖИ-ТТ	Технические требования		
				Плита ПЖ1-2-1		
				Сборочные единицы		
			ПК-01-88	Плита ПЖ1-2		со всеми арматурными, закладными изделиями
А4		1	901-1-84.87 - КЖИ-МН2	Изделие закладное МН2	2	
				Плита ПЖ1-2-2		
				Сборочные единицы		
			ПК-01-88	Плита ПЖ1-2		со всеми арматурными, закладными изделиями
А4		1	901-1-84.87 - КЖИ-МН2	Изделие закладное МН2	2	
А4		2	901-1-84.87 - КЖИ-МН3	Изделие закладное МН3	4	

Ведомость расхода стали на дополнительные закладные изделия, кг

Марка изделия	Изделия закладные								Всего
	Арматура класса А-III ГОСТ 5781-82*			Прокат марки Вст3кп2 ГОСТ 19903-74*			ГОСТ 8510-72*		
	Ф10		Итого	-8-8		Итого	L63x40x8	Итого	
ПЖ1-2-1	0,4		0,4	—		—	0,8	0,8	1,2
ПЖ1-2-2	1,0		1,0	3,2		3,2	0,8	0,8	5,0

ГИП	Новоминский		
Н.контр.	Айзенберг		
Нач.отд.	Волощин		
Гл.спец.	Айзенберг		
Вед.инж.	Слепак		
Ст.инж.	Малинина		

Привязан

Инв.№

ТП 901-1-84.87 - КЖИ-ПЖ1-2-1

Плита ПЖ1-2-1; ПЖ1-2-2

Стадия	Масса	Масштаб
Р	178	
Лист	Листов 1	

Госстрой СССР Укрвдоканалпроект Киев

Формат А3

9858/2

Альбом IV

Типовой проект 901-1-84.87

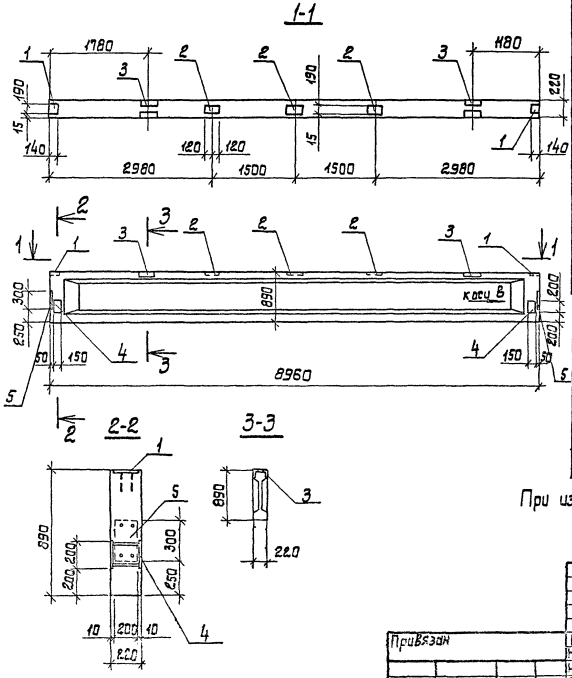

Форм.	Зона	Поз.	Обозначение	Наименование	К-во	Примечание
				Документация		
А4			901-1-84.87 -КЖИ-ТТ	Технические требования		
				Сборочные единицы		
			1.462.1-10/80 Вып.1	Балка 1БСД9-5АУТ	1	со всеми арматурными закладными изделиями
		1	1.462.1-10/80.2-100	Изделие закладное М5	2	
		2	1.462.1-10/80.2-110	Изделие закладное М6	3	
		3	1.462.1-10/80.2-120-02	Изделие закладное М9	2	
А4		4	901-1-84.87-КЖИ-МН1	Изделие закладное МН1	2	
		5	1.400-15.81.130-28	Изделие закладное МН121-5	2	

Ведомость расхода стали на дополнительные закладные изделия, кг

Марка изделия	Изделия закладные										Всего
	Арматура класса А-III				Прокат марки В ст3 кп2						
	ГОСТ 5781-82*				ГОСТ 19903-74*				ГОСТ 8510-72*		
	ф8	ф10	ф12	Итого	б=6	б=8	б=10	Итого	L90 x56x5,5		
1БСД9-5АУТ-1	1,0	2,2	1,6	4,8	9,2	4,2	9,6	23,0	3,2		31,0

При изготовлении балки нанести несмываемой краской стрелку „к оси „В."

Привязан				ГИП	Новоминский		ТП 901-1-84.87 -КЖИ-1БСД9-5АУТ-1				
				Н.контр.	Айзенберг		Балка 1БСД9-5АУТ-1	Стадия	Масса	Масштаб	
				Нач.отд.	Волошин			Р	2150		
				Гл.спец.	Абзенберг			Лист	Листов 1		
				Рук.гр.	Клочман			Госстрой СССР Укрводоканалпроект Киев			
Инв №				Ст.инж.	Малинина						

Формат А3

9452/2

Типовой проект 901-1-84.87 Альбом IV

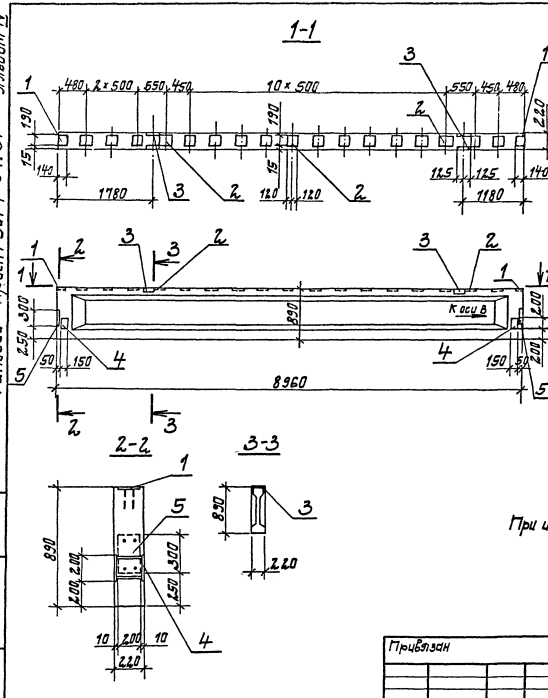

Формат	Зона	Поз.	Обозначение	Наименование	К-во	Примечание
				Документация		
А4			901-1-84.87 -КЖЦ-ТТ	Технические требования		
				Сборочные единицы		
			1.462.1-10/80 вып.1	Балка 16СД9-5АVТ		Со всеми арматурными, закладными изделиями
		1	1.462.1-10/80.2-100	Изделие закладное М5	2	
		2	1.462.1-10/80.2-110	Изделие закладное М6	17	
		3	1.462.1-10/80.2-120-02	Изделие закладное М9	2	
А4		4	901-1-84.87-КЖЦ-МН1	Изделие закладное МН1	2	
		5	1.400-15.81.130-28	Изделие закладное МН121-5	2	

Ведомость расхода стали на дополнительные закладные изделия, кг

Марка изделия	Изделия закладные										Всего
	Арматура класса А-III				Прокат марки Вст3 кп 2						
	ГОСТ 5781-82*				ГОСТ 19903-74*				ГОСТ 8510-72*		
	ф8	ф10	ф12	Итого	δ=6	δ=8	δ=10	Итого	230×56×5,5		
16СД9-5АVТ-2	4,4	2,2	1,6	8,2	40,0	4,2	9,6	53,8	3,2		65,2

При изготовлении балки нестываемой краской нанести стрелку к оси „В".

Инв. № подл.	Подпись и дата	Взам. инв. №

Привязан

Инв. №

ГИП	Новоминский	
Н.контр.	Айзенберг	
Нач.отд.	Волошин	
Гл.спец.	Айзенберг	
Рук.гр.	Клоцман	
Ст.инж.	Малинина	

ТП 901-1-84.87 -КЖЦ-16СД9-5АVТ-2

Балка 16СД-5АVТ-2

Стадия	Масса	Масштаб
Р	2750	

Лист | Листов 1

Госстрой СССР
Укрводоканалпроект
Киев

Формат А3

9858/2

Инв. № подл.	Подпись и дата	Взам. инв. N

Типовой проект 901-1-84.87 Альбом IV

Формат	Зона	Поз.	Обозначение	Наименование	Кол. на исполнение —	01	02	03	04	05	06	КЖИ-ПС60			Примечание
				Документация											
А4			901-1-84.87-КЖИ-ТТ	Технические требования	X	X	X	X	X	X	X				
А3			901-1-84.87-КЖИ-ПС60СБ	Сборочный чертеж	X	X	X	X	X	X	X				
			1.030.1-1.0-3-0100 л.9	Узел I	X	X	X	X	X	X	X				
			1.030.1-1.0-3-0100 л.9	Узел IV					X						
			1.030.1-1.0-3-0100 л.9	Узел V	X	X	X	X							
			1.030.1-1.0-3-0100 л.9	Узел VI						X	X				
				Сборочные единицы											
				Панель стеновая											
			1.030.1-1.1-1 07	ПС 60.18.2,0-1.л	1										Со всеми арматурными и закладными изделиями
			1.030.1-1.1-1 04-05	ПС 60.9.2,0-2.л		1									
			1.030.1-1.1-1 15-06	ПС 62,5.18.2,0-1.л-1			1								
			1.030.1-1.1-1 15-03	ПС 62,5.12.2,0-2.л-1				1							

Привязан

Инв. №

Гип	Новоминский	
Н.контр.	Айзенберг	
Нач.отд.	Волошин	
Гл.спец.	Айзенберг	
Рук.гр.	Клоцман	
Вед.инж.	Слепак	

ТП 901-1-84.87-КЖИ-ПС60

Панель стеновая ПС (надземная часть).

Стадия	Лист	Листов
Р	1	2

Госстрой СССР Укрводоканалпроект Киев

Формат №4

Инв. № подл.	Подпись и дата	Взам. инв. N

Формат	Зона	Поз.	Обозначение	Наименование	Кол. на исполнение —	01	02	03	04	05	06	КЖИ-ПС60			Примечание
			1.030.1-1.1-1 01	ПС 30.6.2,5-6.л					1						Со всеми арматурными и закладными изделиями
			1.030.1-1.1-1 01-09	ПС 30.12.2,0-6.л						1					
			1.030.1-1.1-1 62	2ПС 15.12.2,0-л							1				
				Изделие закладное											
		1	1.030.1-1.1-3-30-01	М2	4	4	6	4	2	1	2				
		2	1.030.1-1.1-3-36	М9	5	5	3	4							
		3	1.400-15.81.12.0-11	МН 106-6	4		1								
		4	1.030.1-1.1-3-33-02	М15					3						
		5	1.030.1-1.1-3-35-01	М11						2	4				

Привязан

Инв. №

ТП 901-1-84.87-КЖИ-ПС60

Лист 2

Формат №4

Типовой проект 901-1-84.87 Альбом IV

ПС 60.18.2,0-1.Л-А

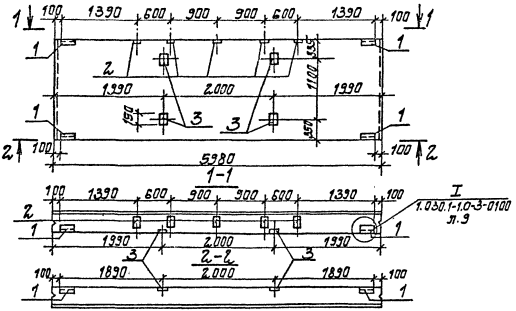

ПС 62,5.18.2,0-1.Л-1.А

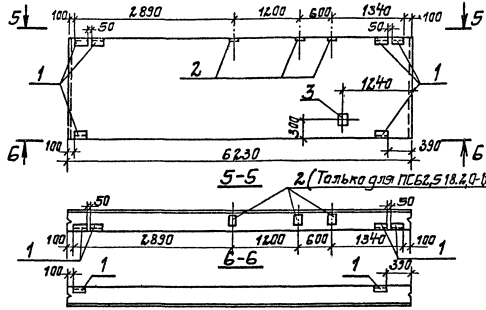

ПС 60.9.2,0-2.Л-А

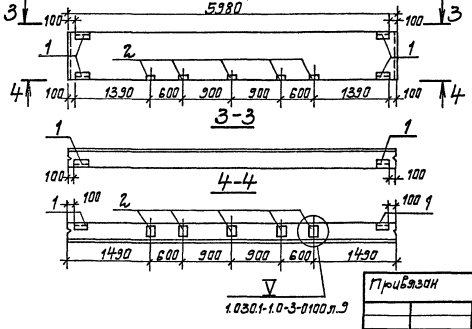

ПС62,5.12.2,0-2.Л-1.А

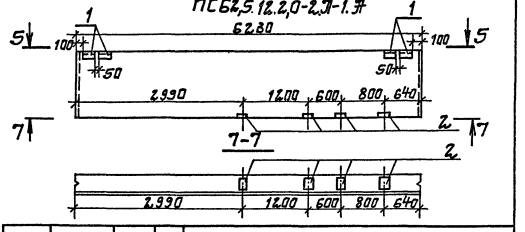

Привязан	ГИП	Новоманский	
	Н.контр	Айзенберг	
	Нач.отд.	Волошин	
	Гл.спец	Айзенберг	
	Рук.гр.	Клоцман	
Инв. №	Вед.инж.	Слепак	

ТП 901-1-84.87 -КЖЦ-ПС60СБ

Панель стеновая ПС (надземная часть)

Сборочный чертеж

Стадия	Масса	Масштаб
Р		

Лист 1 Листов 2

Госстрой СССР Укрводоканалпроект Киев

Формат А3

9858/2

Инв. № подл. | Подпись и дата | Взам. инв. №

Альбом IV

Типовой проект 901-1-84.87

ПС 30.6.2,5-6.Л-А

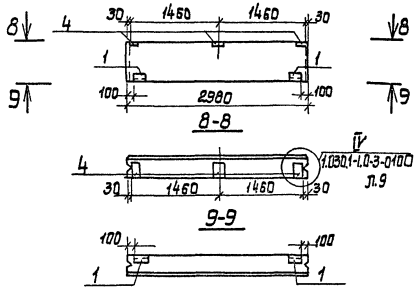

2ПС 15.12.2,0-Л-А

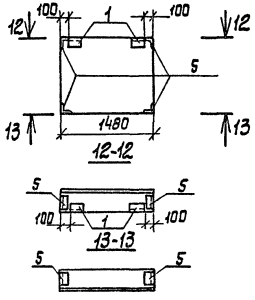

Обозначение	Марка
901-1-84.87 -КЖИ-ПС60	ПС 60,18.2,0-1.Л-А
-01	ПС 60.9.2,0-2. Л-А
-02	ПС 62,5.18.2,0-1. Л-1.А
-03	ПС 62,5.12.2,0-2. Л-1А
-04	ПС 30.6.2,5-6. Л-А
-05	ПС 30.12.2,0-6. Л-А
-06	2ПС 15.12.2,0-Л-А

ПС 30.12.2,0-6. Л-А

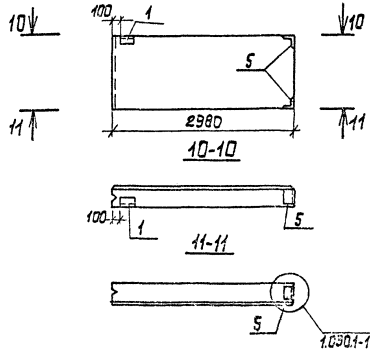

Ведомость расхода стали на дополнительные закладные изделия, кг

Марка элемента	Изделия закладные												Общий расход
	Арматура класса А-III				Прокат марки В ст 3 кп2							Всего	
	ГОСТ 5781-82*				ГОСТ 8509-86			ГОСТ 19903-74*					
	ф8	ф10		Итого	L63x6		Итого	-δ6	-δ8		Итого		
ПС 60.18.2,0-1.Л-А	0,4	2,7		3,1	5,5		5,5	4,6	8,2		12,8	21,4	21,4
ПС 60.9.2,0-2.Л-А		2,7		2,7	5,5		5,5	2,2	5,0		7,2	15,4	15,4
ПС 62,5.18.2,0-1.Л-1.А	0,4	2,3		2,7	8,2		8,2	4,1	3,4		7,5	18,4	18,4
ПС 62,5.12.2,0-2.Л-1.А		2,3		2,3	5,5		5,5	2,2	4,0		6,4	14,2	14,2
ПС 30.6.2,5-6.Л-А		3,6		3,6	2,7		2,7	1,1	3,2		4,3	10,6	10,6
ПС 30.12.2,0-6.Л-А		1,1		1,1	3,2		3,2	0,6			0,6	4,9	4,9
2ПС 15.12.2,0-Л-А		2,2		2,2	6,4		6,4	1,1			1,1	9,7	9,7

Привязан			
Инв. №			

ТП901-1-84.87 - КЖИ-ПС60С6 Лист 2

Инв.№ подл. | Подпись и дата | Взам.инв.№

Формат А3

9.53/2

Инв. № подл. | Подпись и дата | Взам. инв. №

Типовой проект 901-1-84.87 Альбом VI

Формат	Зона	Поз.	Обозначение	Наименование	Кол. на исполнение КЖИ-1К3.36-1- —	01	02	03	04	05	06	07	08	09	Примечание
				Документация											
А4			901-1-84.87 -КЖИ-ТТ	Технические требования	×	×	×	×	×	×	×	×	×	×	
А3			901-1-84.87-КЖИ-1К3.36-1СБ	Сборочный чертеж	×	×	×	×	×	×	×	×	×	×	
				Сборочные единицы											
				Колонна											
			1.020-1/83.2-1 04	1К3.36	1	1									Со всеми арматурными и закладными изделиями кроме поз. 2 и поз. 7
			1.040-1/83.2-13 2000-01	1КВ04.60-2.1			1	1	1	1	1	1			
			1.427.1-3.1-1.00	1КФ43-1									1		Со всеми арматурными и закладными изделиями кроме поз. 7
			1.427.1-3.1-1.00	1КФ57-1										1	

Привязан

Инв. №

ГИП	Небитинский	
Н.контр.	Визенберг	
Нач.отд.	Волошин	
Гл.спец.	Визенберг	
Рук.гр.	Клоцитин	
Вед.инж.	Степок	

ТП 901-1-84.87 -КЖИ-1К3.36-1

Колонна 1К3.36-1; 1К3.36-2, 1КФ43-1-1; 1КФ57-1-1: 1КВ04.60-2.1-1...1КВ04.60-2.1-6

Стадия	Лист	Листов
Р	1	2

Госстрой СССР Укрводоканалпроект Киев

Формат А4

Инв. № подл. | Подпись и дата | Взам. инв. №

Формат	Зона	Поз.	Обозначение	Наименование	Кол. на исполнение КЖИ-1К3.36-1 —	01	02	03	04	05	06	07	08	09	Примечание
		1		Сетка арматурная											
				С-Ø10Ic-50 В-Ø10Ir-50 2.80×2.80 ГОСТ 8478-81	2	2									
		9	1.020-1/83.2-15 09	СК-1			2	2	2	2		2			
				Изделие закладное											
А4		2	901-1-84.87 -КЖИ-МН5	МН5	1	1									
		3	1.020-1/83.2-15 31	МН-44	5	2	8	9	2	2	6	6			
		4	1.020-1/83.2-15 26-01	МН-28		2	2	1			2	1			
		5	1.427.1-3.2-0.11.0	МН6									1	1	
		6	1.427.1-3.2-0.20.0	МН28									2		
		7	1.427.1-3.2-0.12.0	МН7									1		
		8	Шифр 92-76/1 п.8	МН2-2			1	1	1	1		1			
		10	1.400-15. В1.330-04	МН313-4			1	1				2			
		11	1.427.1-3.2-0.16.0	МН15									1		
		12	1.020-1/83.2-15 26	МН-27					6	4					
		13	1.427.1-3.2-0.09.0	МН4							1				

Привязан

Инв. №

ТП 901-1-84.87-КЖИ-1К3.36-1 Лист 2

Формат А4

9658-6

Альбом IV

Типовой проект 901-1-84.87

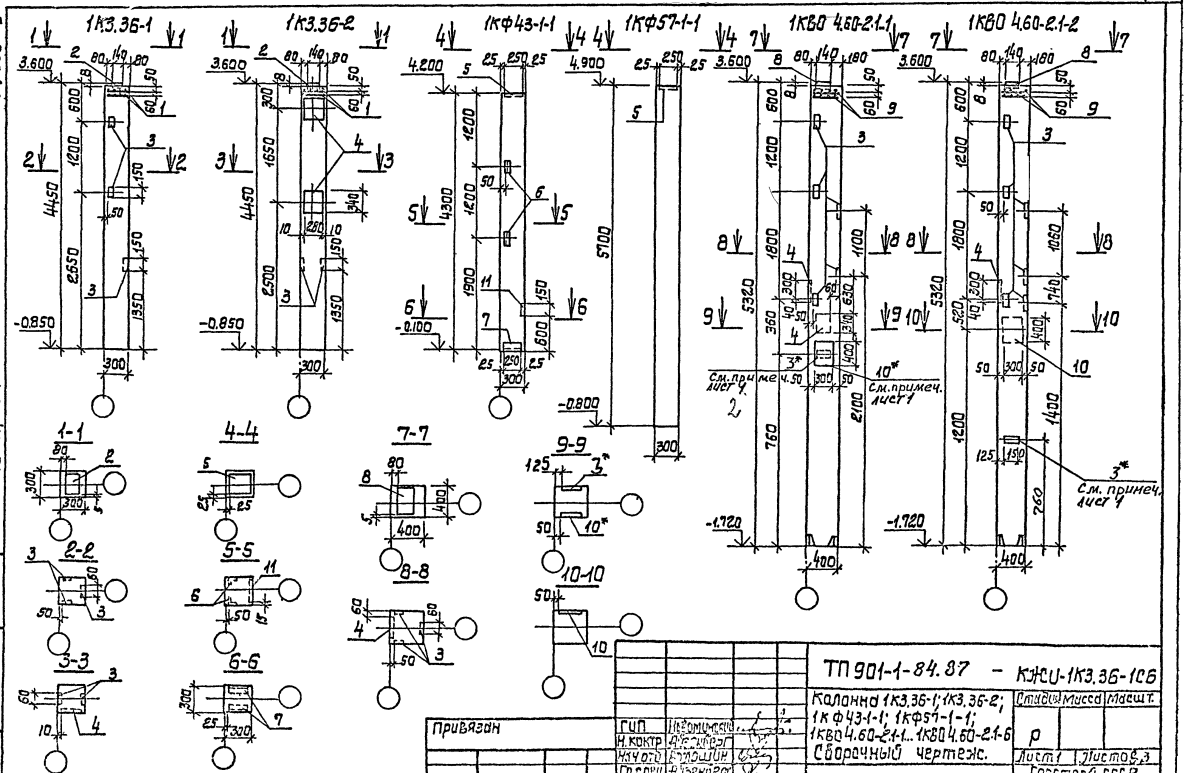

Привязан	ГИП	Новомирский	ТП 901-1-84.87 - КЖИ-1К3.36-1С6		
	Н. контр	Айзенберг	Колонна 1К3.36-1; 1К3.36-2; 1КФ43-1-1; 1КФ57-1-1; 1КВО 4.60-2.1-1...1КВО 4.60-2.1-6 Сборочный чертеж.	Стадия	Масса	Масшт.
	Нач отд	Ахвердиев		Р		
	Гл. спец	Аузенберг		Лист 1	Листов 3	
	Рук. гр.	Клоцман		Госстрой СССР Укрводоканалпроект Киев		
Инв. №	Вед. ин.	Слепак				

Инв. № подл. | Подпись и дата | Взам. инв. №

Формат А3

9858/2

Альбом IV

Типовой проект 901-1-84.87

1КВ04.60-21-3 | 1КВ04.60-21-4 | 1КВ04.60-21-5 | 1КВ04.60-21-6

Лист 1

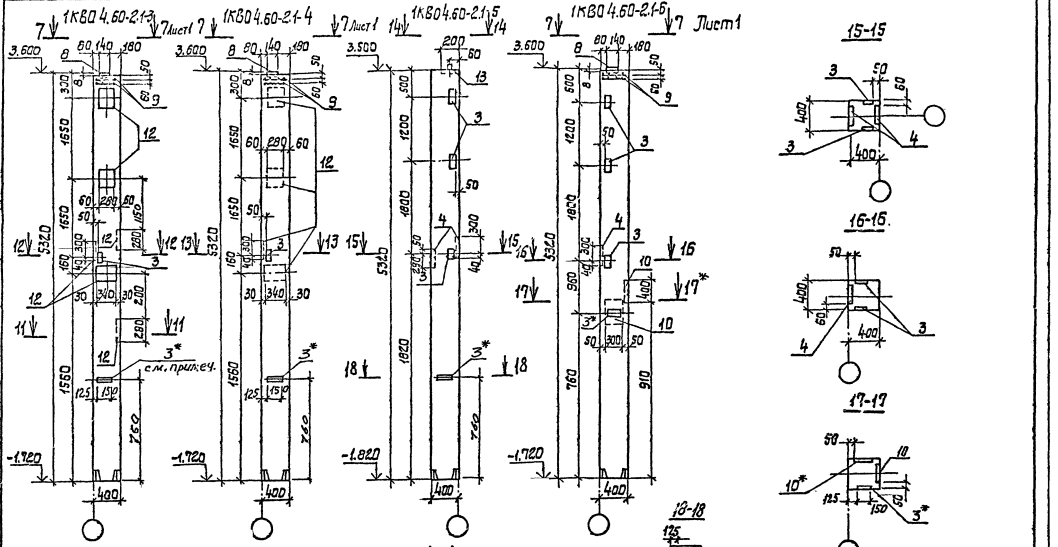

* Указанные закладные изделия поз. 3 и 10 приварить к рабочей арматуре колонн.

Привязан

Инв. №

Инв. № подл. | Подпись и дата | Взам. инв. №

ТП 901-1-84.87 – КЖИ-1К3.35-10Б

Лист 2

Формат А3

985 в/2

Альбом IV

Типовой проект 901-1-84.87

Ведомость расхода стали на дополнительные закладные изделия, кг

Марка элемента	Изделия закладные																				Общий расход
	Арматура класса А-III ГОСТ 5781-82*							Прокат марки Вст3кп2 ГОСТ 8509-86				ГОСТ 19903-74*						Всего	
	ф8	ф10	ф12	ф14	ф18	ф20	Итого	L63х5	L90х6	Итого	-56	-58	-510	-512	-520	Итого		
1К3.36-1	3,6			2,0			5,6				2,1				6,4	8,5	14,1	14,1
1К3.36-2	3,1		0,4	6,7			10,2				0,8		15,0		6,4	22,2	32,4	32,4
1КВО4.60-2.1-1	5,9		0,4	9,2		4,4	19,9				3,8		25,0		8,6	37,4	57,3	57,3
1КВО4.60-2.1-2	6,0		0,4	9,2		4,4	20,0				4,2		25,0		8,6	37,8	57,8	57,8
1КВО4.60-2.1-3	5,0		1,1	2,0	20,0		28,1				1,6			54,0	8,6	64,2	92,3	92,3
1КВО4.60-2.1-4	5,0		0,7	2,0	15,4		23,1				1,6			36,0	8,6	46,2	69,3	69,3
1КВО4.60-2.1-5	1,0	0,9	0,4	4,6			6,9				3,3	3,8	15,0			22,1	29,0	29,0
1КВО4.60-2.1-6	5,7		0,2	9,5		8,8	24,2				2,9		27,5		8,6	40,0	64,2	64,2
1КФ43-1-1		2,5	0,4				2,9	2,8	4,2	7,0		6,5				6,5	16,4	16,4
1КФ57-1-1		0,8					0,8				3,9					3,9	4,7	4,7

Обозначение	Марка
901-1-84.87КЖСИ-1К3.36-1	1К3.36-1
-01	1К3.36-2
-02	1КВО4.60-2.1-1
-03	1КВО4.60-2.1-2
-04	1КВО4.60-2.1-3
-05	1КВО4.60-2.1-4
-06	1КВО4.60-2.1-5
-07	1КВО4.60-2.1-6
-08	1КФ43-1-1
-09	1КФ57-1-1

Инв.№подл. | Подпись и дата | Взам.инв.№

Привязан

Инв.№

ТП 901-1-84.87 - КЖСИ-1К3.36-1ГС

Лист 3

Формат А3

Альбом IV

Типовой проект 901-1-84.87

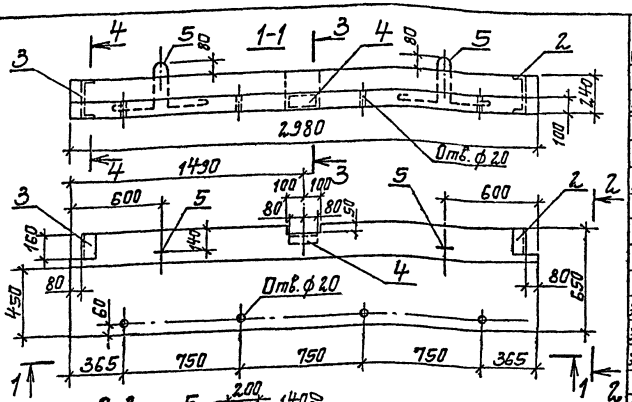

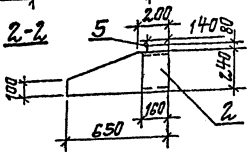

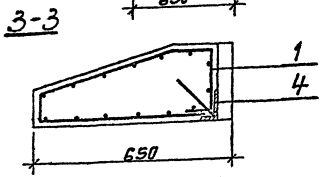

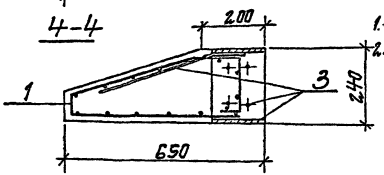

Формат	Зона	Поз.	Обозначение	Наименование	Кол	Примечание
				Документация		
А3			1.030.1-1.2-10.00.ОТО	Техническое описание		
				Сборочные единицы		
Б4		1		Сетка арматурная		
				$4C\frac{10\text{А III-100}}{5\text{Вр I-100}}$ 155×295		
				ГОСТ 23279-85	1	
				Изделия закладные		
А4		2	1.030.1-1.2-1 0.10.0-01	МН4	1	
А4		3	1.030.1-1.2-1 0.10.0	МН3	1	
А4		4	1.030.1-1.2-1 0.11.0	МН9	1	
				Детали		
А4		5	1.030.1-1.2-1 0.00.2	СП2	2	
				Материалы		
				Бетон класса В12,5	0,38	$м^3$

Ведомость расхода стали на элемент, кг

Марка элемента	Изделия арматурные					Изделия закладные									Общий расход
	Арматура класса				Всего	Арматура класса					Прокат марки			Всего	
	Вр-I		А-III			А-I		А-III			Вст3 кп2				
	ГОСТ 6727-80		ГОСТ 5781-82*			ГОСТ 5781-82*					ГОСТ 8510-72*	ГОСТ 8240-72			
	ф 5	Итого	ф 10	Итого		ф 20		ф 8	ф 10	Итого	L 90×56×8	С 24	Итого		
ПК30.6,5-Л	7,2	7,2	29,1	29,1	36,3	8,4		1,0	1,0	10,4	1,4	7,6	9,0	19,4	55,7

1. Защитный слой бетона-15мм
2. В местах отверстий арматуру сеток вырезать.

Привязан	ГИП	Новоминский	
	Н.контр.	Айзенберг	
	Нач.отд.	Волошин	
	Гл.спец.	Айзенберг	
	Рук.гр.	Клоцман	
Инв. №	Ст.инж.	Малинина	

ТП 901-1-84.87- КЖИ-ПК30.6,5-Л

Панель карнизная ПК30.6,5-Л

Стадия	Масса	Масштаб
Р	570	

Лист | Листов 1

Госстрой СССР Укрводоканалпроект Киев

Инв. N подл. | Подпись и дата | Взам. инв. N

9858/2

Формат А3

Типовой проект 901-1-84.87 Альбом IV

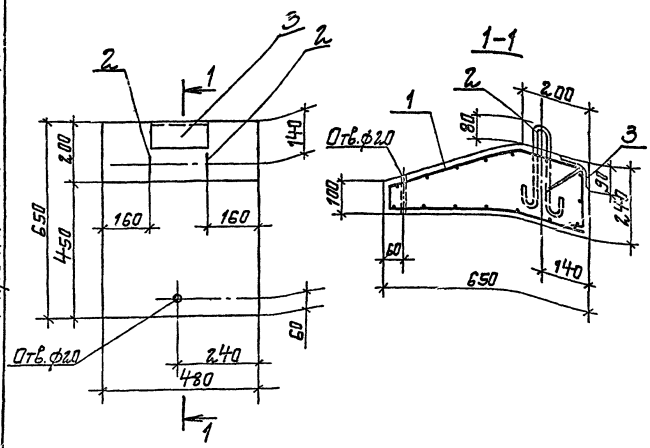

Формат	Зона	Поз.	Обозначение	Наименование	Кол.	Примечание
				Документация		
А3			1.030.1-1.2-1 0.00.0ТО	Техническое описание		
				Сборочные единицы		
Б4		1		Сетка арматурная		
				$C\frac{5Вр-I-100}{5Вр-I-100}1540\times480\frac{40}{20}$	1	2,3кг
				ГОСТ 8478-81		
А4		3	1.030.1-1.2-1 0.11.0	Изделие закладное МН9	1	
				Детали		
А4		2	1.400-9 вып.1 л.9	Изделие закладное УП1-1	2	
				Материалы		
				Бетон класса В12,5	0,06	$м^3$

Ведомость расхода стали на элемент, кг

Марка элемента	Изделия арматурные: Арматура класса Вр-I, ГОСТ 6727-80, ф 5	Итого	Всего	Изделия закладные: Арматура класса А-I, ГОСТ 5781-82*, ф 8	А-III, ф 10	Итого	Прокат марки Вст3 кп2, ГОСТ 8510-72*, L90x56x8		Итого	Всего	Общий расход
ПК 5.6,5-Л	2,3	2,3	2,3	0,6	0,4	1,0	1,4		1,4	2,4	4,7

1. Защитный слой бетона – 15 мм
2. Арматурную сетку поз.1 согнуть в соответствии с настоящим чертежом.

ГИП	Новоминский		
Н контр	Жизенберг		
Нач отд	Волошин		
Гл спец	Жизенберг		
Рук.гр	Клоцман		
Ст инж	Малинина		

Привязан

Инв. №

ТП901-1-84.87 -КЖСИ-ПК5.6,5-Л

Панель карнизная ПК 5.6,5-Л

Стадия	Масса	Масштаб
Р	90	

Лист | Листов 1

Госстрой СССР Укрводоканалпроект Киев

Инв. № подл. | Подпись и дата | Взам. инв. №

Формат А3

9658/2

Альбом IV

Типовой проект 901-1-84.87

Инв.№ подл. | Подпись и дата | Взам.инв.№

2 ПП 25-8-1

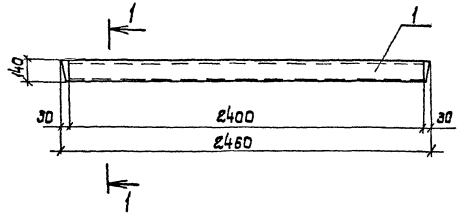

2 ПП 25-8-2

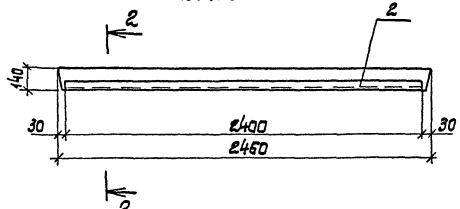

1-1

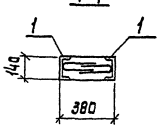

2-2

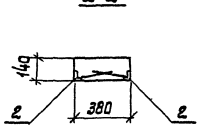

Формат	Зона	Поз.	Обозначение	Наименование	К-во	Примечание
				Документация		
А4			901-1-84.87 - КЖИ-ТТ	Технические требования		
				Сборочные единицы		
			Серия 1.038.1-1.2 20 000 СБ	Перемычка 2ПП25-8		со всеми арматурными изделиями
				Переменные данные для исполнений		
				Перемычка 2ПП25-8-1		
		1	1.400-15.81.570-05	Изделие закладное МН571	2	L=2400мм
				Перемычка 2ПП25-8-2		
		2	1.400-15.81.540-09	Изделие закладное МН548	2	L=2400мм

Ведомость расхода стали на дополнительные закладные изделия, кг

Марка изделия	Изделия закладные								Всего
	Арматура класса А-III ГОСТ 5781-82*			Прокат марки Вст3 кп2 ГОСТ 8509-86*			ГОСТ 8240-72*		
	Ø8		Итого	L50x5		Итого	С14	Итого	
2ПП25-8-1	3,8		3,8	—		—	59,0	59,0	62,8
2ПП25-8-2	1,9		1,9	18,2		18,2	—	—	20,1

Привязан			
Инв. №			

ГИП	Новоминский	
Н.контр.	Абзенберг	
Нач.отд.	Волошин	
Гл.спец.	Абзенберг	
Рук.гр.	Клоцман	
Ст.инж.	Малинина	

ТП 901-1-84.87 - КЖИ-2ПП25-8-1

Перемычка 2ПП25-8-1 2ПП25-8-2

Стадия	Масса	Масштаб
Р		
Лист	Листов 1	

Госстрой СССР Укрводоканалпроект Киев

Формат А3

Типовой проект 901-1-84.87 Альбом IV

Формат	Зона	Поз.	Обозначение	Наименование	Кол.	Примечание
				Документация		
			901-1-84.87 - КЖИ - ТТ	Технические требования		
			901-1-84.87-КЖИ-ПС2-24-КЗСБ	Сборочный чертеж		
Л3			3.900-3 вып 3/82 часть 1 л 15	Узел 3		
Л3			901-1-84.87-КЖИ-ПС2-24-К13СБ	Узел 3,4,6		
Л3						
				Сборочные единицы		
Л4		1	3.900-3 вып. 3/82 часть 2 л 24	Каркас плоский КР-1	6	
				Сетка арматурная		
				ГОСТ 23279-85		
Б4		6		2С $\frac{12\text{ЛIII}}{6\text{АI}}$ 295×235 $\frac{75}{75}$	1	39,3кг
				Изделие закладное		
Л4		3	901-1-84.87- КЖИ-МН6	МН 6	2	
		11	1.400-15. в.1. 110-2	МН 101-6	2	
				Детали		
Б4		5		Л-III-6 ГОСТ 5781-82* ℓ=2950	1	0.7 кг
			Переменные данные для исполнений			
				901-1-84.87-КЖИ-ПС2-24-К3		
				Сборочные единицы		
				Сетка арматурная		
Б4		2		ГОСТ 23279-85		
				4С $\frac{6\text{АIII}-200}{5\text{ВрI}-300}$ 295×235 $\frac{125}{75}$	1	11,8кг

Формат	Зона	Поз.	Обозначение	Наименование	Кол.	Примечание
Б4		7	3.900-3 вып. 3/82 часть 2 л. Б6	Изделие закладное МН21	4	
				901-1-84.87-КЖИ-ПС2-24-К3-02		
				Сборочные единицы		
				Изделие закладное		
Б4		7	3.900-3 вып 3/82 часть 2 л. Б6	МН-21	4	
Б4		2		Сетка арматурная		
				ГОСТ 23279-85		
				2С $\frac{12\text{АIII}}{6\text{АI}}$ 295×235 $\frac{75}{75}$	1	39,3кг
				901-1-84.87-КЖИ-ПС2-24-К3-01		
				Сборочные единицы		
				Сетка арматурная		
				ГОСТ 23279-85		
Б4		8		2С $\frac{12\text{ЛIII}}{6\text{ЛI}}$ 265×120 $\frac{75+125}{25}$	1	18,4кг
		2		4С $\frac{6\text{АIII}-200}{5\text{ВрI}-300}$ 295×235 $\frac{75}{75}$	1	11,8кг
				Изделие закладное		
Б4		7	3.900-3 вып. 3/82 часть 2 л. Б6	МН - 21	2	
Б4		9	3.900-3 вып. 3/82 часть 2 л. Б6	МН - 21'	2	
				Детали		
Б4		10		Л-III-6 ГОСТ 5781-82* ℓ=2650	1	0,6 кг
				Материалы		
				Бетон класса В22,5	1,0	$м^3$

Инв. № подл. | Подпись и дата | Взам. инв. №

Привязан

Инв. №

Гл. инж. пр.	Новоминский	
Н. контр.	Лизенберг	
Нач. отд.	Валашин	
Гл. спец.	Лизенберг	
Рук. гр.	Блоцман	
Ст. инж.	Лазарева	

ТП 901-1-84.87 - КЖИ-ПС2-24-К3

Панель стеновая ПС2-24-К3; ПС2-24-К4 ПС2-24-К5

Стадия	Лист	Листов
Р		1

Госстрой СССР Укрводоканалпроект Киев

Формат Л3

Типовой проект 901-1-84.87 Альбом IV

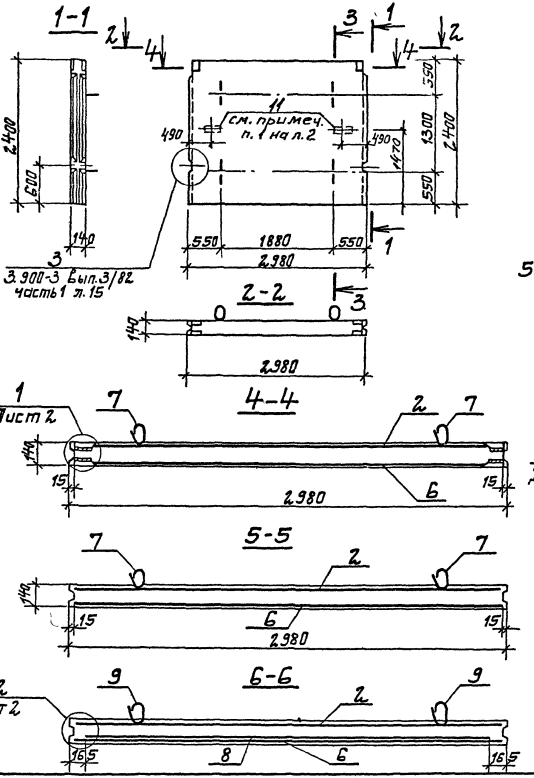

Рис. 1

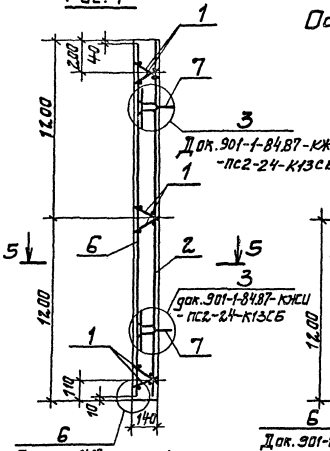

Рис. 2

Остальное см. рис. 1.

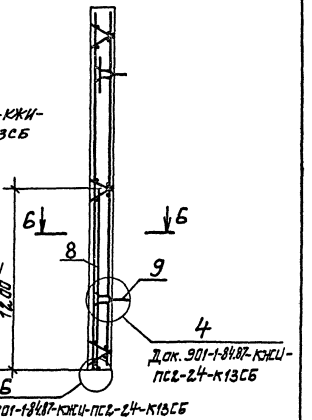

Обозначение	Наименование	Кол.
901-1-84.87-КЖИ-ПС2-24-К3	ПС2-24-К3	1
-01	ПС2-24-К4	2
-02	ПС2-24-К5	1

Привязан

Инв. №

Взам. инв. №

Подпись и дата

Инв. № подл.

Гл. инж. пр.	Новотинский	
Н. контр.	Изенберг	
Нач. отд.	Волошин	
Гл. спец.	Изенберг	
Рук. гр.	Клоцман	
Ст. инж.	Дзарова	

ТП 901-1-84.87 -КЖИ-ПС2-24-К3С6

Панель стеновая ПС2-24-К3, ПС2-24-К5 Сборочный чертеж.

Стадия	Масса	Масштаб
Р	2,5т	
Лист 1	Листов 2	

Госстрой СССР Укрводоканалпроект Киев

Формат А3

9858/2

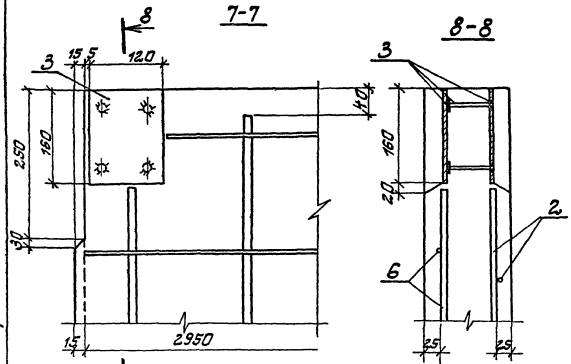

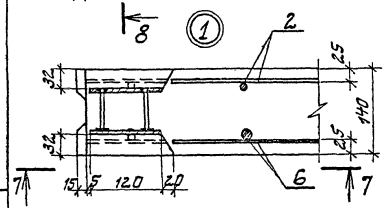

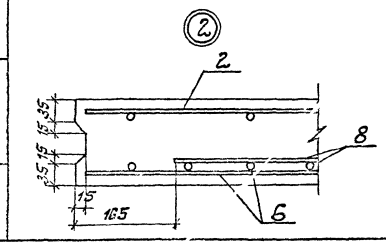

1. Анкеры закладного изделия поз. 11 приварить к арматуре сеток.

2. Концы стержней сетки, попадающие в гнезда закладных изделий, обрезать

Ведомость расхода стали на элемент, кг

Марка элемента	Изделия арматурные									Всего
	Арматура класса									
	Вр-I			A-I			A-III			
	ГОСТ 6727-80			ГОСТ 5781-82*						
	ф5		Итого	ф6		Итого	ф6	ф12	Итого	
ПС2-24-К3	10,0		10,0	7,9		7,9	8,5	31,4	39,9	57,8
ПС2-24-К4	10,2		10,2	11,4		11,4	9,1	46,3	55,3	76,9
ПС2-24-К5	10,0		10,0	15,8		15,8	17,0	62,8	79,8	95,6

	Изделия закладные												Общий расход
	Арматура класса								Прокат марки			Всего	
	Вр-I		A-I		A-II		A-III		Вст3 кп2				
	ГОСТ 6727-80		ГОСТ 5781-82*						ГОСТ 19903-74*				
	ф5	Итого	ф10	Итого	ф12	Итого	ф8	Итого	δ=8	δ=6	Итого		
			16,4	16,4	4,4	4,4	0,9	0,9	0,4	4,2	4,6	26,3	84,1
	0,1	0,1	8,2	8,2	4,4	4,4	0,9	0,9	0,4	4,2	4,6	13,2	25,1
			16,4	16,4	4,4	4,4	0,9	0,9	0,4	4,2	4,6	26,3	121,9

Привязан

Инв. №

ТП 901-1-84.87 -КЖСИ-ПС2-24-К3СБ

Лист 2

Формат А3

Альбом IV

Типовой проект 901-1-84.87

Формат	Зона	Поз.	Обозначение	Наименование	Кол.	Примечание
				Документация		
А4			901-1-84.87 - КЖИ-ТТ	Технические требования		
			3.900-3 Вып.3/82 часть 1 л.15	Узел 3		
				Сборочные единицы		
А4		1	3.900-3 Вып.3/82 часть 2 л.24	Каркас плоский КР-1	6	
				Сетка арматурная		
				ГОСТ 23279-85		
Б4		2		3С $\frac{6АIII-200}{12АIII-200}$ 295×235 $\frac{75}{75}$	1	51,2 кг
				Изделие закладное		
А4		3	901-1-84.87 -КЖИ-МН6	МН6	1	
А4		4	901-1-84.87 -КЖИ-МН7	МН7	1	
		11	1.400-15. в.1 110-02			
				Детали		
Б4		5		А-III-6 ГОСТ 5781-82* ℓ=2900	1	0,6 кг

Формат	Зона	Поз.	Обозначение	Наименование	Кол.	Примечание
			Переменные данные	для исполнений		
				901-1-84.87-КЖИ-ПС2-24-К13		
				901-1-84.87-КЖИ-ПС2-24-К13-01		
				Сборочные единицы		
				Сетка арматурная		
				ГОСТ 23279-85		
Б4		6		2С $\frac{12А-III}{12А-III}$ 290×235 $\frac{75}{150}$	1	60,6 кг
А4		7	3.900-3 Вып.3/82 часть 2 л.66	Изделие закладное МН21	4	
				901-1-84.87-КЖИ-ПС2-24-К13-02		
				901-1-84.87-КЖИ-ПС2-24-К13-03		
				Сборочные единицы		
				Сетка арматурная		
				ГОСТ 23279-85		
Б4		6		2С $\frac{12АIII}{14АIII}$ 290×235 $\frac{75}{150}$	1	75,5 кг
Б4		8		2С $\frac{12АIII}{6АI}$ 265×120 $\frac{25+75}{125}$	1	20,1 кг
				Изделие закладное		
А4		7	3.900-3 Вып.3/82 часть 2 л.66	МН-21	2	
А4		9	3.900-3 Вып.3/82 часть 2 л.66	МН-21'	2	
				Детали		
Б4		10		А-III-6 ГОСТ 5781-82* ℓ=2650	1	0,6 кг
				Материалы		
				Бетон класса В22,5	1,0	м³

Инв. N подл. | Подпись и дата | Взам. инв. N

Привязан

Инв. №

Гл. ин. пр.	Новоминский	
Н. контр.	Айзенберг	
Нач. отд.	Волошин	
Гл. спец.	Айзенберг	
Рук. гр.	Клоцман	
Ст. инж.	Дозорова	

ТП901-1-84.87 - КЖИ-ПС2-24-К13

Панель стеновая ПС2-24-К13, ПС2-24-К14-1

Стадия	Лист	Листов
Р		1

Госстрой СССР Укрводоканалпроект Киев

Формат А3

9858/2

Альбом IV

Типовой проект 901-1-84.87

ПС2-24-К13
ПС2-24-К14

ПС2-24-К13-1- зеркальное отражение
ПС2-24-К14-1- зеркальное отражение

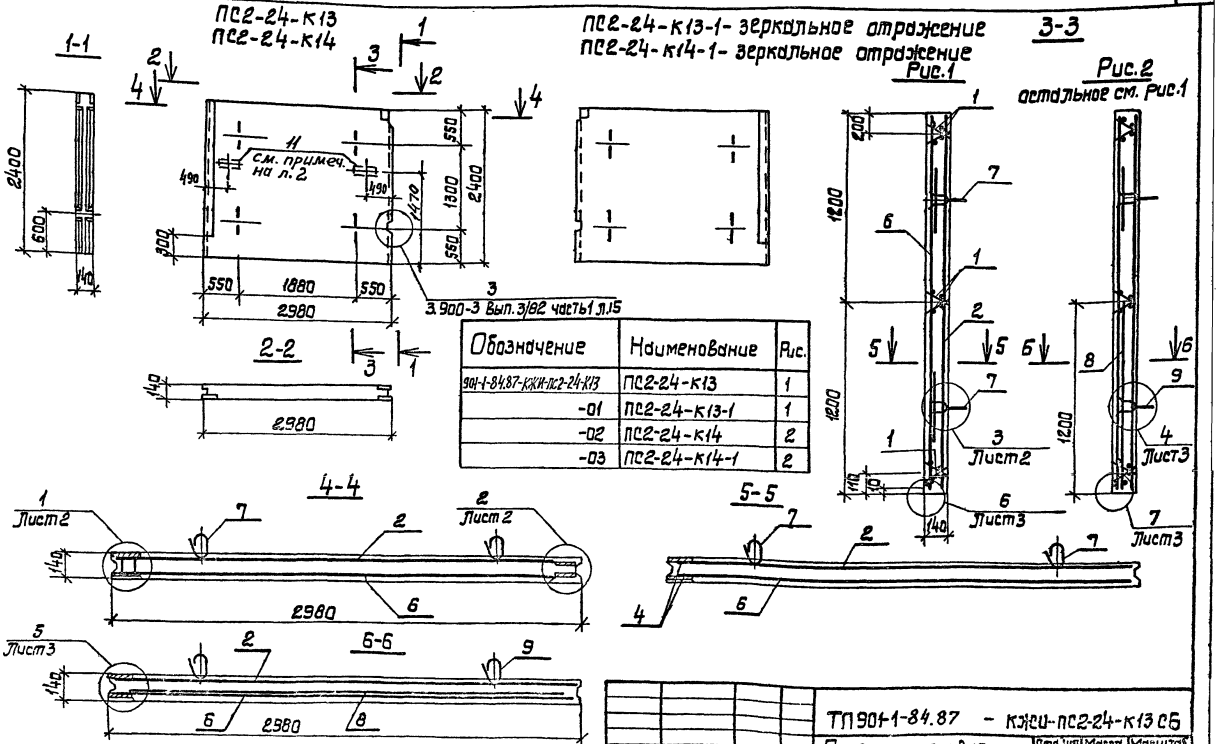

Обозначение	Наименование	Рис.
901-1-84.87-КЖИ-ПС2-24-К13	ПС2-24-К13	1
-01	ПС2-24-К13-1	1
-02	ПС2-24-К14	2
-03	ПС2-24-К14-1	2

Привязон	Гл.ин.пр.	Новоминский	
	Н.контр	Абзенберг	
	Нач.отд	Волошин	
	Гл.спец	Абзенберг	
	Рук.гр.	Клоцман	
Инв. №	Ст.инж.	Дозорова	

ТП901-1-84.87 - КЖИ-ПС2-24-К13 СБ

Панель стеновая ПС2-24-К13...ПС2-24-К14-1

Стадия	Масса	Масштаб
Р	2,5т	

Лист 1 | Листов 3

Госстрой СССР
Укрводоканалпроект
Киев

Формат А3

495/2

Инв. № подл. | Подпись и дата | Взам. инв. №

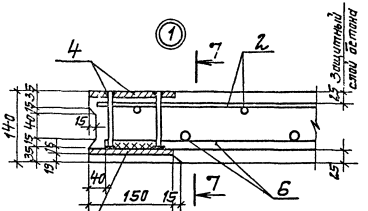

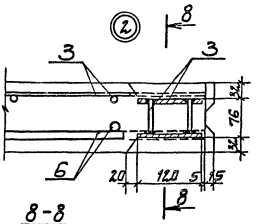

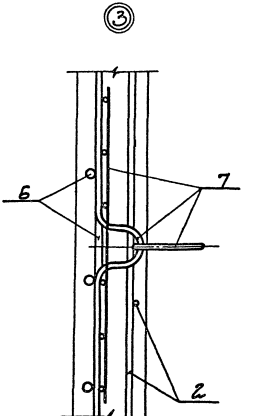

ГОСТ 5264-80
$h_w = 0{,}25d$; $l_w = 4d$

7-7

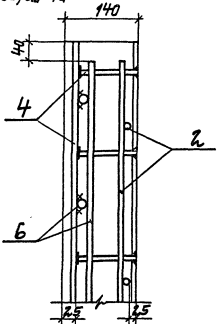

8-8

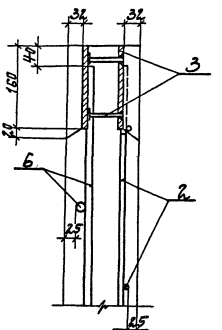

1. Анкеры закладного изделия поз. 4 приварить к арматуре сеток.
2. Концы стержней сетки, попадающие в гнезда закладных изделий, обрезать.

Привязан

Инв. № подл. | Подпись и дата | Взам. инв. №

Инв. №

ТП 901-1-84.87 - КЖСИ-ПС2-24-К13С6

Лист 2

Формат А3

9858/2

Ведомость расхода стали на элемент, кг

Марка элемента	Изделия арматурные											Всего
	Арматура класса											
	Вр-I			А-I			А-III					
	ГОСТ 6727-80			ГОСТ 5781-82*								
		ф5	Итого	ф6		Итого	ф6	ф12			Итого	
ПС2-24-К13 ПС2-24-К13-1		6,0	6,0				8,6	91,8			100,4	106,8
ПС2-24-К14 ПС2-24-К14-1		6,0	6,0	3,6		3,6	9,2	108,3			117,5	127,1

Изделия закладные													Общий расход
Арматура класса								Прокат марки			Всего		
Вр-I		А-I		А-II		А-III		Вст3 кп2					
ГОСТ 6727-80		ГОСТ 5781-82*						ГОСТ 19903-74*					
ф5	Итого	ф10	Итого	ф12	Итого	ф8	Итого	δ=6	δ=8	Итого			
		16,4	16,4	4,4	4,4	2,7	2,7	32,0	0,4	32,4	55,9		162,7
0,1	0,1	8,2	8,2	4,4	4,4	2,7	2,7	32,0	0,4	32,4	47,8		174,9

④

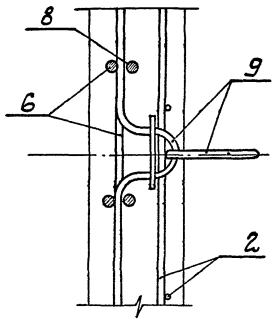

⑤

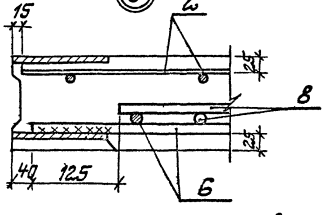

⑥

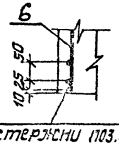

⑦

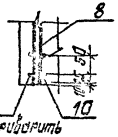

Анкерующие стержни 1103.5 и 10 приварить к сеткам поз. 6 и 8 во всех точках пересечения ГОСТ 14098-85-К1-КТ

Привязан

Инв. №

Инв. № подл. | Подпись и дата | Взам. инв. №

ТП901-1-84.87 -КЖСИ-ПС2-24-К13СБ | Лист 3

Формат А3

9655/2

Инв.N подл.	Подпись и дата	Взам.инв.N

Типовой проект 901-1-84.87

Альбом IV

Формат	Зона	Поз.	Обозначение	Наименование	Кол. на исполнение КЖИ-ПС2-24- —	01	02	03	04	05	06	07	08	09	Примечание
				Документация											
А4			901-1-84.87 -КЖИ-ТТ	Технические требования	X	X	X	X	X	X	X	X	X	X	
А3			901-1-84.87 -КЖИ-ПС2-24СБ	Сборочный чертеж	X	X	X	X	X	X	X	X	X	X	
				Сборочные единицы											
А3			901-1-84.87-КЖИ-ПС2-24-К13-□	Панель стеновая ПС2-24-К □	1	1	1	1	1	1	1	1			угловая со всеми арматурными и закладными изделиями
А3			901-1-84.87-КЖИ-ПС2-24-К3-□	Панель стеновая ПС2-24-К □									1	1	рядовая со всеми арматурными и закладными изделиями
		1	1.400-15.В1.110-02	Изделие закладное МН101-6	6	6				6	6	6	12		
		2	1.400-15.В1.120-05	Изделие закладное МН105-6				1							
		3	1.400-15.В1.120-53	Изделие закладное МН113-6				2	2						

Привязан			
Инв. №			

Гл.инж.пр.	Новоминский	
Н.контр.	Айзенберг	
Нач.отд.	Волошин	
Гл.спец.	Айзенберг	
Рук.гр.	Клацман	
Ст.инж.	Малинина	

ТП 901-1-84.87 -КЖИ-ПС2-24

Панель стеновая ПС2-24 с дополнительными закладными изделиями.

Стадия	Лист	Листов
Р	1	4

Госстрой Укрводоканалпроект Киев

Формат А4

Инв.N подл.	Подпись и дата	Взам.инв.N

Формат	Зона	Поз.	Обозначение	Наименование	Кол. на исполнение КЖИ-ПС2-24- —	01	02	03	04	05	06	07	08	09	Примечание
		4	1.400-15.В1.550-04	Изделие закладное МН553				2,4м							
		8	5.900-2 ТМ89-□	Сальник Ду □ L=200	1	1									Ду max 600
		9	5.900-2 ТМ89-□	Сальник Ду □ L=200						1	1				Ду max 500
		11	5.900-2 ТМ89-01	Сальник Ду 80 L=200			1								
				Сборочные единицы											
Б4		12		А-III-12 ГОСТ5781-82* L=1320	16					16					1,2 кг
				А-III-18 ГОСТ5781-82* L=1740		16					16			8	3,5 кг

Привязан			
Инв. №			

ТП 901-1-84.87 -КЖИ-ПС2-24

Лист 2

Формат А-4

9858/2

Инв.№ подл. | Подпись и дата | Взам. инв.№

Типовой проект 901-1-84.87 Альбом IV

Формат	Зона	Поз.	Обозначение	Наименование	Кол. на исполнение –КЖСИ-ПС2-24- 10	11	12	13	14	15	16	17	18	19	Примечание
				Документация											
А1			901-1-84.87 – КЖСИ-ТТ	Технические требования	Х	Х	Х	Х	Х	Х	Х	Х	Х	Х	
А3			901-1-84.87- КЖСИ-ПС2-24СБ	Сборочный чертеж	Х	Х	Х	Х	Х	Х	Х	Х	Х	Х	
				Сборочные единицы											
А3			901-1-84.87-КЖСИ-ПС2-24-К3-□	Панель стеновая ПС2-24-К □	1	1	1	1	1						рядовая со всеми арматурными и закладными изделиями
А3			901-1-84.87-КЖСИ-ПС2-24-К3-02	Панель стеновая ПС2-24-К5						1	1	1	1	1	
		1	1.400-15. В1. 110-02.	Изделие закладное МН101-6			4	4							
		2	1.400-15. В1. 120-05	Изделие закладное МН105-6							2	2	2	1	
		3	1.400-15. В1. 120-53	Изделие закладное МН113-6		2			2	4	2	2	2	2	
		4	1.400-15. В1. 550-04	Изделие закладное МН553							0,34т	2,8т	2,6т		

Привязан

Инв.№

ТП 901-1-84.87 – КЖСИ-ПС2-24

Лист 3

Формат А4

Инв.№ подл. | Подпись и дата | Взам. инв.№

Формат	Зона	Поз.	Обозначение	Наименование	Кол. на исполнение –КЖСИ-ПС2-24- 10	11	12	13	14	15	16	17	18	19	Примечание
		8	5.900-2. ТМ89- □	Сальник Ду □ L=200								1	1	1	Ду max 600
		10	5.900-2. ТМ89-07	Сальник Ду 300, L=200										1	
		11	5.900-2. ТМ89-01	Сальник Ду 80, L=200						2					
				Детали											
Б4		12		А-III-12 ГОСТ 5781-82*, L=920						8	8		4		0,8кг
				А-III-12 ГОСТ 5781-82*, L=1320								16	16	20	1,2кг
				А-III-16 ГОСТ 5781-82,* L=1860		16				16					2,9кг
				А-III-18 ГОСТ 5781-82*, L=1740			8				8				3,5кг
				А-III-25 ГОСТ 5781-82*, L=1950	8			8							7,9кг

1. При привязке проекта в зависимости от типа грунта проставить наименование панели по таблице 2 док. 901-1-84.87-КЖ9

Привязан

Инв.№

ТП 901-1-84.87 – КЖСИ-ПС2-24

Лист 4

Формат А4

9158/2

30

Типовой проект 901-1-84.87 Альбом IV

ПС2-24-К13а
ПС2-24-К14а

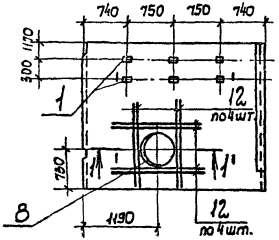

ПС2-24-К13б
ПС2-24-К14б

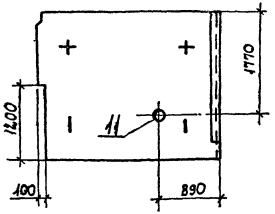

ПС2-24-К13-1а
ПС2-24-К14-1а

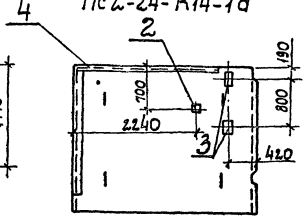

ПС2-24-К13в
ПС2-24-К14в.

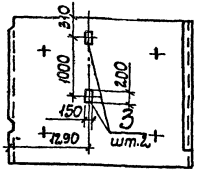

ПС2-24-К13-1б
ПС2-24-К14-1б

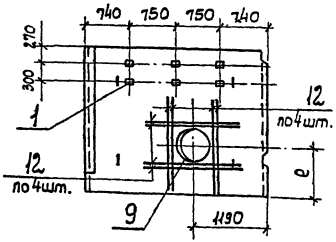

Арматура панели

1-1

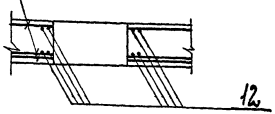

Таблица 1

Марка насоса	Сальник Ду, мм поз.8	поз.9	поз.10	"e" мм
Д200-36	400	400	250	790
Д200-95				820
Д320-50				710
Д500-65	500	500	300	770
Д800-57	600			780
Д1250-65				750

1. Арматуру стеновой панели в месте отверстий и вместе установки сальников обрезать по месту и приварить к корпусу сальника.
2. Диаметр сальников поз. 8; 9; 10 и размер "e" см. таблицу 1.
3. Таблицу обозначений см. таблицу 2 на листе 3.
4. Панели изображены со стороны расположения монтажных петель.

Инв. N подл. | Подпись и дата | Взам. инв. N

Привязан

Инв. N

ГИП	Новоминский	
Н. контр.	Айзенберг	
Нач. отд.	Балашин	
Гл. спец.	Айзенберг	
Рук. гр.	Клоцман	
Ст. инж.	Малинина	

ТП 901-1-8487-КЖИ-ПС2-24СБ

Панель стеновая ПС2-24 с дополнительными закладными изделиями. Сборочный чертеж

Стадия	Масса	Масштаб
Р		
Лист 1	Листов 5	

Госстрой СССР Укрводоканалпроект Киев

Формат А3

9858/2

ПС2-24-К13-1В
ПС2-24-К14-1В

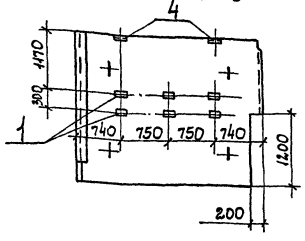

ПС2-24-К3д
ПС2-24-К4д

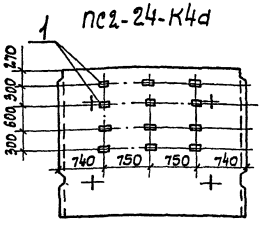

ПС2-24-К3б
ПС2-24-К4б

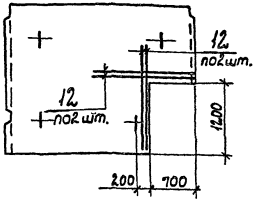

ПС2-24-К3В
ПС2-24-К4В

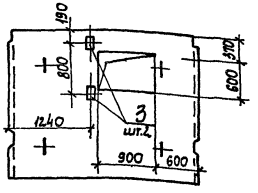

ПС2-24-К3г
ПС2-24-К4г

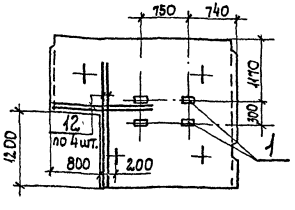

ПС2-24-К3е
ПС2-24-К4е

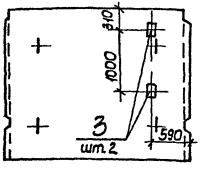

ПС2-24-К5д

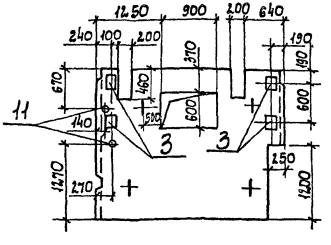

ПС2-24-К5б

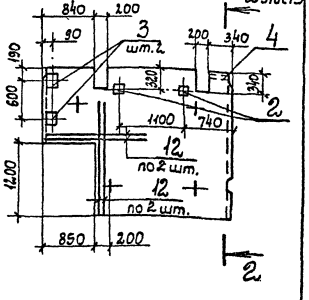

Деталь армирования проема в панелях ПС2-24-К3В, ПС2-24-К4В, ПС2-24-К3е

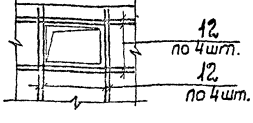

Деталь армирования выреза в панелях ПС2-24-К5д, ПС2-24-К5б, ПС2-24-К5г

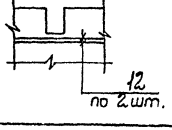

Привязан:

Инв.№

ТП 901-1-84.87-КЖСИ-ПС2-24СБ

Лист 2

Инв.№ подл. | Подпись и дата | Взам.инв.№

Формат А3

9956/1

ПС2-24-К5в

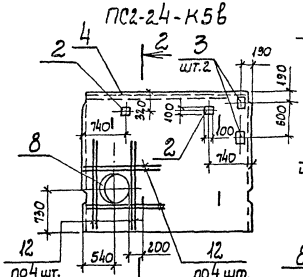

ПС2-24-К5г

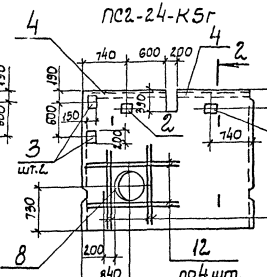

2-2

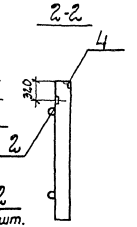

ПС2-24-К5д

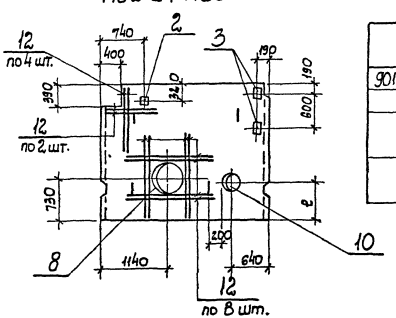

Таблица 2

Обозначение	Наименование
901-1-84.87-КЖИ-ПС2-24	ПС2-24-К13а
-01	ПС2-24-К14а
-02	ПС2-24-К13б
	ПС2-24-К14б
-03	ПС2-24-К13-1а
	ПС2-24-К14-1а

Обозначение	Наименование
901-1-84.87-КЖИ-ПС2-24-04	ПС2-24-К13в
	ПС2-24-К14в
-05	ПС2-24-К13-1б
-06	ПС2-24-К14-1б
-07	ПС2-24-К13-1в
	ПС2-24-К14-1в
-08	ПС2-24-К3а
	ПС2-24-К4а
-09	ПС2-24-К3б
-10	ПС2-24-К4б
-11	ПС2-24-К3в
	ПС2-24-К4в
-12	ПС2-24-К3г
-13	ПС2-24-К4г
-14	ПС2-24-К3д
	ПС2-24-К4д
-15	ПС2-24-К5а
-16	ПС2-24-К5б
-17	ПС2-24-К5в
-18	ПС2-24-К5г
-19	ПС2-24-К5д

Инв.№ подл. | Подпись и дата | Взам.инв.№

Привязан

Инв.№

ТП 901-1-84.87-КЖИ-ПС2-24СБ

Лист 3

Формат А3

9858/2

Ведомость расхода стали на дополнительные арматурные и закладные изделия, кг (начало)

Марка элемента	Изделия арматурные: Арматура класса A-III ГОСТ 5781-82* ф12	ф16	ф18	ф25	Итого	Всего	Изделия закладные: Арматура класса A-III ГОСТ 5781-82* ф8	Итого	Прокат марки Вст3кп2 ГОСТ 19903-74* -8=6	-8=8	ГОСТ 8509-86 L50×5	Итого	Сальник Серия 5.900-2 Dу 600	Dу 500	Dу 300	Dу 80	Итого	Всего	Общий расход
ПС2-24-К13а	19,2	—	—	—	19,2	19,2	0,6	0,6	1,8	1,2	—	3,0	64,9	—	—	—	64,9	68,5	87,7
ПС2-24-К14а	—	—	56,0	—	56,0	56,0	0,6	0,6	1,8	1,2	—	3,0	64,9	—	—	—	64,9	68,5	124,5
ПС2-24-К13б	—	—	—	—	—	—	—	—	—	—	—	—	—	—	—	6,9	6,9	6,9	6,9
ПС2-24-К14б	—	—	—	—	—	—	—	—	—	—	—	—	—	—	—	6,9	6,9	6,9	6,9
ПС2-24-К13-1а	—	—	—	—	—	—	1,4	1,4	4,5	2,0	9,1	15,6	—	—	—	—	—	17,0	17,0
ПС2-24-К14-1а	—	—	—	—	—	—	1,4	1,4	4,5	2,0	9,1	15,6	—	—	—	—	—	17,0	17,0
ПС2-24-К13в	—	—	—	—	—	—	0,2	0,2	2,8	2,8	—	3,6	—	—	—	—	—	3,8	3,8
ПС2-24-К14в	—	—	—	—	—	—	0,2	0,2	2,8	2,8	—	3,6	—	—	—	—	—	3,8	3,8
ПС2-24-К13-1б	19,2	—	—	—	19,2	19,2	0,6	0,6	1,8	1,2	—	3,0	—	57,0	—	—	57,0	60,6	79,8
ПС2-24-К14-1б	—	—	56,0	—	56,0	56,0	0,6	0,6	1,8	1,2	—	3,0	—	57,0	—	—	57,0	60,6	116,6
ПС2-24-К13-1в	—	—	—	—	—	—	0,7	0,7	1,8	1,2	1,5	4,5	—	—	—	—	—	5,2	5,2
ПС2-24-К14-1в	—	—	—	—	—	—	0,7	0,7	1,8	1,2	1,5	4,5	—	—	—	—	—	5,2	5,2
ПС2-24-К3а	—	—	—	—	—	—	1,2	1,2	3,6	2,4	—	6,0	—	—	—	—	—	7,2	7,2
ПС2-24-К4а	—	—	—	—	—	—	1,2	1,2	3,6	2,4	—	6,0	—	—	—	—	—	7,2	7,2

Инв.№ подл. | Подпись и дата | Взам.инв.№

Привязан

Инв.№

Ведомость расхода стали на дополнительные арматурные и закладные изделия, кг (окончание)

Марка элемента	Изделия арматурные: Арматура класса А-III ГОСТ 5781-82* ф12	ф16	ф18	ф25	Итого	Всего	Изделия закладные: Арматура класса А-III ГОСТ 5781-82* ф8	Итого	Прокат марки Вст3 КП2 ГОСТ 19903-74 -δ=6	-δ=8	ГОСТ 8509-86 L50×5	Итого	Сальник Серия 5.900-2 Ду600	Ду500	Ду300	Ду80	Итого	Всего	Общий расход
ПС2-24-К3б	—	—	28,0	—	28,0	28,0					—								28,0
ПС2-24-К4б	—	—	—	60,0	60,0	60,0					—								60,0
ПС2-24-К3в	—	46,4	—	—	46,4	46,4	0,2	0,2	2,8	0,8	—	3,6	—	—	—	—	—	3,8	50,2
ПС2-24-К4в	—	46,4	—	—	46,4	46,4	0,2	0,2	2,8	0,8	—	3,6	—	—	—	—	—	3,8	50,2
ПС2-24-К3г	—	—	28,0	—	28,0	28,0	0,4	0,4	1,2	0,4	—	1,6	—	—	—	—	—	2,0	2,0
ПС2-24-К4г	—	—	—	60,0	60,0	60,0	0,4	0,4	1,2	0,4	—	1,6	—	—	—	—	—	2,0	62,0
ПС2-24-К3д	—	—	—	—	—	—	0,2	0,2	2,8	0,8	—	3,6	—	—	—	—	—	3,8	3,8
ПС2-24-К4д	—	—	—	—	—	—	0,2	0,2	2,8	0,8	—	3,6	—	—	—	—	—	3,8	3,8
ПС2-24-К5а	6,4	46,4	—	—	52,8	52,8	0,4	0,4	5,6	1,6	—	7,2	—	—	—	13,8	13,8	21,4	74,2
ПС2-24-К5б	6,4	—	28,0	—	34,4	34,4	0,5	0,5	3,8	1,6	1,3	6,7	—	—	—	—	—	7,2	41,6
ПС2-24-К5в	19,2	—	—	—	19,2	19,2	1,2	1,2	3,8	1,6	10,6	16,0	64,9	—	—	—	64,9	82,1	101,3
ПС2-24-К5г	22,4	—	—	—	22,4	22,4	1,2	1,2	3,8	1,1	9,9	14,8	64,9	—	—	—	64,9	80,9	103,3
ПС2-24-К5д	24,0	—	—	—	24,0	24,0	0,4	0,4	3,3	1,2	—	4,5	64,9	—	18,8	—	83,7	90,8	114,8

Инв.№ подл. | Подпись и дата | Взам.инв.№

Привязан

Инв.№

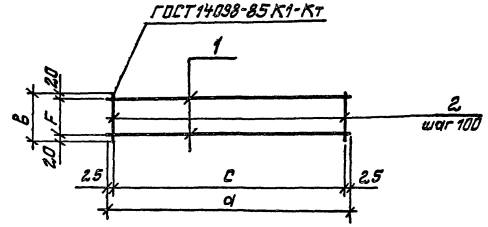

Обозначение	Марка	Размер, мм а	в	с	F	Масса, кг
901-1-84.87-КЖИ-КР1	КР1	1250	300	1200	260	3,5
-01	КР2	2050		2000		5,7
-02	КР3	1650	230	1600	190	4,7

Привязан

Инв. №

ГИП	Новопинский	
Н.контр.	Айзенберг	
Нач.отд.	Балошин	
Гл.спец.	Айзенберг	
Рук.гр.	Клоцман	
Ст.инж.	Малинина	

ТП901-1-84.87-КЖИ-КР1 СБ

Каркас плоский КР1... КР3. Сборочный чертеж

Стадия	Масса	Масштаб
Р	см. табл.	

Лист | Листов 1

Госстрой СССР Укрводоканалпроект

Формат А4

9858/2

Типовой проект 901-1-84.87 Альбом IV

Кол. на исполнение — КЖИ-КР1- Альбом IV

Позиц.	Зона	Поз.	Обозначение	Наименование	Кол. 01	Кол. 02	Примечание
				Документация			
	А4		901-1-84.87-КЖИ-ТТ	Технические требования	X	X	
	А4		901-1-84.87-КЖИ-КР1СБ	Сборочный чертеж	X	X	
				Детали			
	Б4	1		АIII-12 ГОСТ5781-82* L=12.50	2		1,1кг
				АIII-12 ГОСТ5781-82* L=2050		2	1,8кг
				АIII-12 ГОСТ5781-82* L=1650		2	1,5кг
	Б4	2		АI-6 ГОСТ5781-82* L=300	13	21	0,1кг
				АI-6 ГОСТ5781-82* L=230		17	0,1кг

ТП901-1-84.87-КЖИ-КР1

Каркас плоский КР1... КР3

Стадия	Лист	Листов
Р	1	

Госстрой СССР Укрводоканалпроект Киев

Привязан

Инв. №

ГИП	Новопинский	
Н.контр.	Айзенберг	
Нач.отд.	Балошин	
Гл.спец.	Айзенберг	
Рук.гр.	Клоцман	
Ст.инж.	Малинина	

Формат А4

Типовой проект 901-1-84.87 Альбом IV

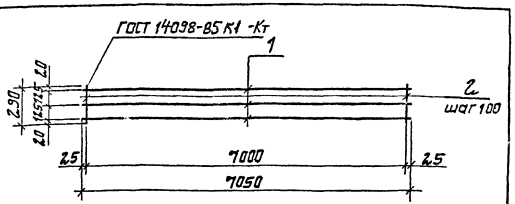

Формат	Зона	Поз.	Обозначение	Наименование	Кол.	Примечание
				Документация		
А4			901-1-84.87 -КЖИ-ТТ	Технические требования		
				Детали		
Б4		1		А-III-12 ГОСТ 5781-82* l=7050	3	6,3 кг
Б4		2		А-I-6 ГОСТ 5781-82* l=290	71	0,1 кг

Взам. инв. №

Подпись и дата

Инв. № подл.

Привязан

Инв. №

ГИП	Новоминский	
Н. контр	Айзенберг	
Нач отд	Волошин	
Гл. спец	Айзенберг	
Рук гр	Клоцман	
Ст. инж.	Малинина	

ТП901-1-84.87-КЖИ-КР4

Каркас плоский КР4

Стадия	Масса	Масштаб
Р	26,0	

Лист | Листов 1

Госстрой СССР
Укрводоканалпроект
Киев

Формат А4

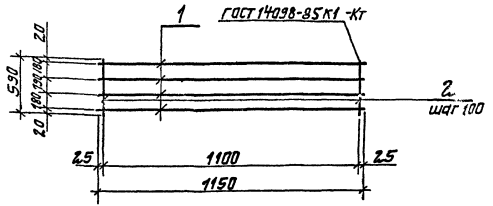

Формат	Зона	Поз.	Обозначение	Наименование	Кол.	Примечание
				Документация		
А4			901-1-84.87- КЖИ-ТТ	Технические требования		
				Детали		
Б4		1		А-III-12 ГОСТ 5781-82* l=1150	4	3,2 кг
Б4		2		А-I-6 ГОСТ 5781-82* l=590	12	0,1 кг

Взам. инв. №

Подпись и дата

Инв. № подл.

Привязан

Инв. №

ГИП	Новоминский	
Н. контр	Айзенберг	
Нач отд.	Волошин	
Гл. спец.	Айзенберг	
Рук гр.	Клоцман	
Ст. инж.	Малинина	

ТП901-1-84.87- КЖИ-КР5

Каркас плоский КР5

Стадия	Масса	Масштаб
Р	14,0	

Лист | Листов 1

Госстрой СССР
Укрводоканалпроект
Киев

Формат А4

98.58/2

Типовой проект 901-1-84.87 Альбом IV

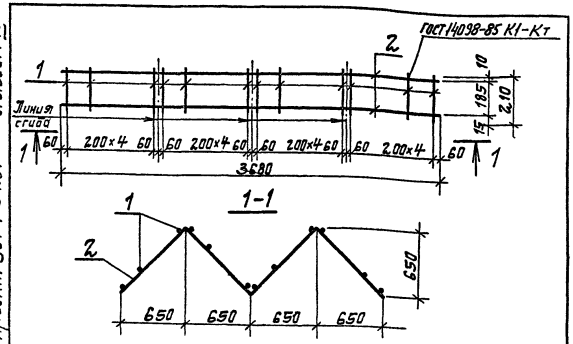

Формат	Зона	Поз.	Обозначение	Наименование	Кол	Примечание
				Документация		
А4			901-1-84.87 -КЖИ-ТТ	Технические требования		
				Детали		
Б4		1		А-I-6-ГОСТ5781-82*ℓ=210	24	0,1кг
Б4		2		А-I-6-ГОСТ5781-82*ℓ=3680	2	0,8кг

Взам. инв. №

Подпись и дата

Инв. № подл.

Привязан

Инв №

Гл. инж. пр.	Новоминский	
Н. контр.	Ризенберг	
Нач. отд.	Волошин	
Гл. спец.	Ризенберг	
Рук. гр.	Клоцман	
Ст. инж.	Тарасова	

ТП901-1-84.87-КЖИ-КР6

Каркас плоский КР6

Стадия	Масса	Масштаб
Р	4,0	

Лист | Листов 1

Госстрой СССР Укрводоканалпроект Киев

Формат А4

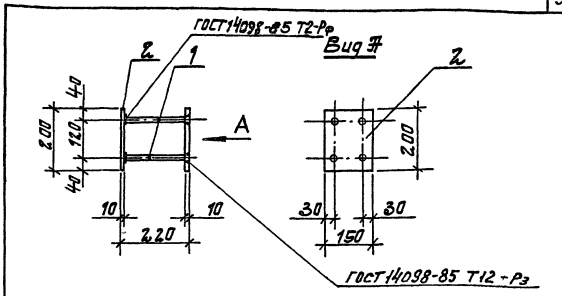

Формат	Зона	Поз.	Обозначение	Наименование	Кол	Примечание
				Документация		
А4			901-1-84.87 -КЖИ-ТТ	Технические требования		
				Детали		
Б4		1		А III-12 ГОСТ5781-82*ℓ=200	4	0,2кг
Б4		2		Лист 10×200×150 ГОСТ19903-74*	2	2,4кг

Взам. инв. №

Подпись и дата

Инв. № подл.

Привязан

Инв №

ГИП	Новоминский	
Н. контр.	Ризенберг	
Нач. отд.	Волошин	
Гл. спец.	Ризенберг	
Рук. гр.	Клоцман	
Ст. инж.	Малинина	

ТП901-1-84.87 -КЖИ-МН1

Изделие закладное МН1

Стадия	Масса	Масштаб
Р	5,6	

Лист | Листов 1

Госстрой СССР Укрводоканалпроект Киев

Формат А4

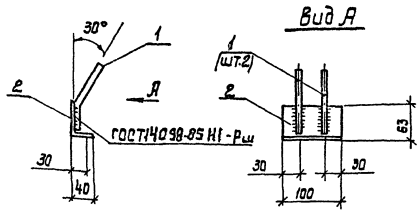

Формат	Зона	Поз	Обозначение	Наименование	Кол.	Примечание
				Документация		
А4			901-1-84.87 -КЖСИ-ТТ	Технические требования		
				Детали		
БЧ		1		А-III-10 ГОСТ 5781-82* L=140	2	0,1 кг
БЧ		2		L63х40х5 ГОСТ 8510-72* L=100	1	0,4 кг

Привязан

Инв. № подл. | Подпись и дата | Взам. инв. №

Инв. №

ГИП	Новоминский	
Н. контр.	Азизберг	
Нач. отд.	Волощун	
Гл. спец.	Азизберг	
Рук. гр.	Клоцман	
Ст. инж.	Малинина	

ТП 901-1-84.87 -КЖСИ-МН1

Изделие закладное МН2

Стадия	Масса	Масштаб
Р	0,6	
Лист	Листов 1	

Госстрой СССР Укрводоканалпроект Киев

Формат А4

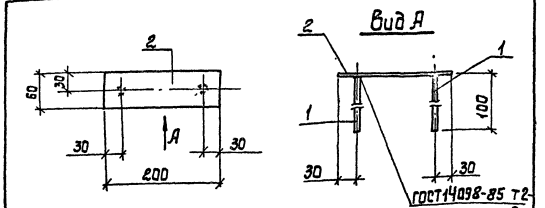

Формат	Зона	Поз	Обозначение	Наименование	Кол.	Примечание
				Документация		
А4			901-1-84.87 -КЖСИ-ТТ	Технические требования		
				Детали		
БЧ		1		А-III-10 ГОСТ 5781-82*L=100	2	0,1 кг
БЧ		2		Лист 8х60х200 ГОСТ 19903-74	1	0,8 кг

Привязан

Инв. № подл. | Подпись и дата | Взам. инв. №

Инв. №

ГИП	Новоминский	
Н. контр.	Азизберг	
Нач. отд.	Волощун	
Гл. спец.	Азизберг	
Рук. гр.	Клоцман	
Ст. инж.	Малинина	

ТП 901-1-84.87 -КЖСИ-МН3

Изделие закладное МН3

Стадия	Масса	Масштаб
Р	1,0	
Лист	Листов 1	

Госстрой СССР Укрводоканалпроект Киев

Формат А4

Альбом IV

Типовой проект 901-1-84.87

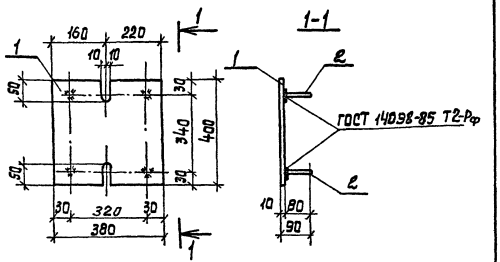

Формат	Зона	Поз.	Обозначение	Наименование	Кол.	Примеч.
				Документация		
А4			901-1-84.87 -КЖИ-ТТ	Технические требования		
				Детали		
Б4		1		Лист 10×380×400	1	11,3 кг
				ГОСТ 19903-74*		
Б4		2		А-III-12 ГОСТ 5781-82* L=80	4	0,07 кг

Взам. инв. N

Подпись и дата

Инв. N подл.

Привязан

Инв. №

ГИП	Новоминский	
Н. контр.	Абзенберг	
Нач. отд.	Голощин	
Гл. спец.	Абзенберг	
Рук. гр.	Клоцман	
Ст. инж.	Дзерова	

ТП 901-1-84.87 - КЖИ-МН 4

Изделие закладное МН4

Стадия	Масса	Масштаб
Р	11,6	

Лист | Листов 1

Госстрой СССР Укрводоканалпроект Киев

Формат А-4

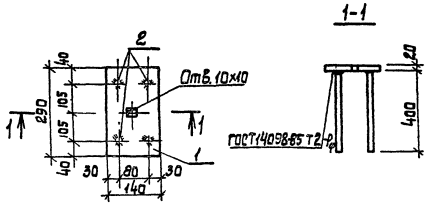

Формат	Зона	Поз.	Обозначение	Наименование	Кол.	Примечание
				Документация		
А4			901-1-84.87 -КЖИ-ТТ	Технические требования		
				Детали		
Б4		1		Лист 20×140×290 ГОСТ 19903-74*	1	6,4 кг
Б4		2		А-III-14-ГОСТ 5781-82*, L=400	4	0,5 кг

Взам. инв. N

Подпись и дата

Инв. N подл.

Привязан

Инв. №

ГИП	Новоминский	
Н. контр.	Абзенберг	
Нач. отд.	Голощин	
Гл. спец.	Абзенберг	
Рук. гр.	Клоцман	
Вед. инж.	Слепок	

ТП 901-1-84.87 - КЖИ-МН5

Изделие закладное МН5

Стадия	Масса	Масштаб
Р	8,4	

Лист | Листов 1

Госстрой СССР Укрводоканалпроект Киев

Формат А4

5852/2

Альбом IV

Типовой проект 901-1-84.87

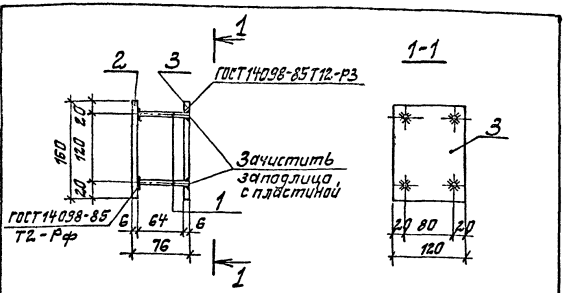

Формат	Зона	Поз.	Обозначение	Наименование	Кол.	Примечание
				Документация		
А4			901-1-84.87-КЖИ-ТТ	Технические требования		
				Детали		
Б4		1		А-III-В ГОСТ 5781-82* L=70	4	0,1кг
Б4		2		Лист 6×120×160 ГОСТ 19903-74*	1	0,9кг
Б4		3		Лист 6×120×160 ГОСТ 19903-74*	1	0,9кг

Привязан

Инв. №

Взам. инв. №

Подпись и дата

Инв. № подл.

ГИП	Кавтинский	
Н. контр.	Изенберг	
Нач. отд.	Сологин	
Гл. спец.	Изенберг	
Рук. гр.	Клацкан	
Ст. инж.	Назарова	

ТП 901-1-84.87-КЖИ-МН6

Изделие закладное МН6

Стадия	Масса	Масштаб
Р	2,2	
Лист	Листов 1	

Госстрой СССР Укрводоканалпроект Киев

Формат А4

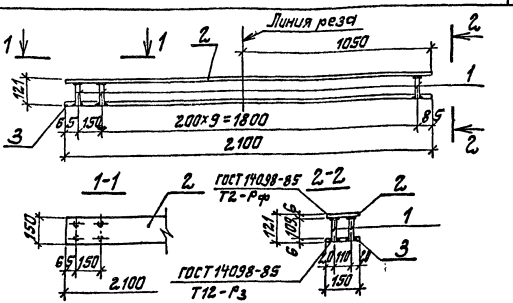

Формат	Зона	Поз.	Обозначение	Наименование	Кол.	Примечание
				Документация		
А4			901-1-84.87-КЖИ-ТТ	Технические требования		
				Детали		
Б4		1		А-III-В ГОСТ 5781-82* L=115	22	0,1кг
Б4		2		Лист 6×150×2,100 ГОСТ 19903-74*	1	14,8кг
Б4		3		Лист 6×150×2,100 ГОСТ 19903-74*	1	14,8кг

Привязан

Инв. №

Взам. инв. №

Подпись и дата

Инв. № подл.

ГИП	Кавтинский	
Н. контр.	Изенберг	
Нач. отд.	Сологин	
Гл. спец.	Изенберг	
Рук. гр.	Клацкан	
Ст. инж.	Назарова	

Для удобства изготовления и установки в опалубку поз. 2 и 3 разрезать в указанном на чертеже месте.

ТП 901-1-84.87-КЖИ-МН7

Изделие закладное МН7

Стадия	Масса	Масштаб
Р	31,8	
Лист	Листов 1	

Госстрой СССР Укрводоканалпроект Киев

Формат А4

Альбом IV

Типовой проект 901-1-84.87

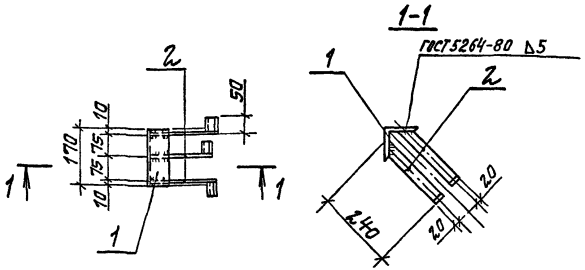

Формат	Зона	Поз.	Обозначение	Наименование	Кол.	Примечание
				Документация		
А4			901-1-84.87 -КЖИ-ТТ	Технические требования		
				Детали		
Б4		1		L 100×10 ГОСТ 8509-86* L=170	1	2,6 кг
Б4		2		Лист 5×40×290 ГОСТ 19903-74*	3	0,5 кг

Взам. инв. №

Подпись и дата

Инв. № подл.

Привязан

Инв. №

ГИП	[illegible]		
Н. контр.	[illegible]		
Нач. отд.	[illegible]		
Гл. спец.	[illegible]		
Рук. гр.	[illegible]		
Ст. инж.	[illegible]		

ТП 901-1-84.87 -КЖИ-МН8

Изделие закладное МН8

Стадия	Масса	Масштаб
Р	4,1	

Лист | Листов 1

Госстрой СССР Укрводоканалпроект Киев

Формат А4

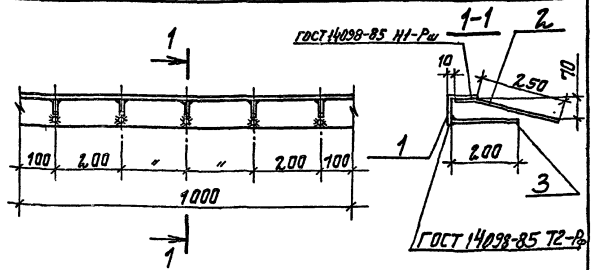

Формат	Зона	Поз.	Обозначение	Наименование	Кол.	Примеч.
				Документация		
А4			901-1-84.87 -КЖИ-ТТ	Технические требования		
				Сборочные единицы		
Б4		1		Уголок 90×7 ГОСТ 8509-86* L=1000	1	9,6
Б4		2		А-III-8-ГОСТ 5781-82* L=330	5	0,1
Б4		3		А-III-8-ГОСТ 5781-82* L=200	5	0,1

Взам. инв. №

Подпись и дата

Инв. № подл.

Привязан

Инв. №

ГИП	Новоминский		
Н. контр.	Розенберг		
Нач. отд.	Золошин		
Гл. спец.	Розенберг		
Рук. гр.	Клоцман		
Ст. инж.	Мелинина		

ТП 901-1-84.87 -КЖИ-МН9

Изделие закладное МН9

Стадия	Масса	Масштаб
Р	10,6	

Лист | Листов 1

Госстрой СССР Укрводоканалпроект Киев

Формат А4

9552/1

Альбом IV

Типовой проект 901-1-84.87

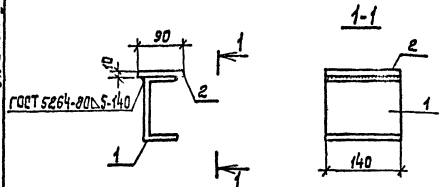

Формат	Зона	Поз.	Обозначение	Наименование	Кол.	Примечание
				Документация		
А4			901-1-84.87 -КЖИ-ТТ	Технические требования		
				Детали		
Б4		1		Швеллер 16 ГОСТ 8240-72*, L=140	1	2,0
Б4		2		Лист 10×90×140 ГОСТ 19903-74*	1	1,0

Взам. инв. №

Подпись и дата

Инв. № подл.

Привязан:

Инв. №

ГИП	Новоминский		
Н. контр.	Айзенберг		
Нач. отд.	Волошин		
Гл. спец.	Айзенберг		
Рук. гр.	Клоцман		
Вед. инж.	Слепак		

ТП 901-1-84.87 КЖИ-МС1

Изделие соединительное МС1.

Стадия	Масса	Масшт.
Р	3,0	

Лист | Листов 1

Госстрой СССР Укрводоканалпроект Киев

Формат А4

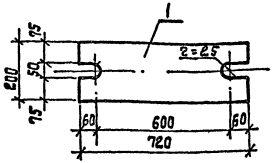

Формат	Зона	Поз.	Обозначение	Наименование	Кол.	Примечание
				Документация		
А4			901-1-84.87 -КЖИ-ТТ	Технические требования		
				Детали		
Б4		1		Лист 10×200×720 ГОСТ 19903-74*	1	22,6 кг

Взам. инв. №

Подпись и дата

Инв. № подл.

Привязан:

Инв. №

ГИП	Новоминский		
Н. контр.	Айзенберг		
Нач. отд.	Волошин		
Гл. спец.	Айзенберг		
Рук. гр.	Клоцман		
Вед. ин.	Слепак		

ТП 901-1-84.87- КЖИ-МС2

Изделие соединительное МС2

Стадия	Масса	Масштаб
Р	22,6	

Лист | Листов 1

Госстрой СССР Укрводоканалпроект Киев

Формат А4

9853/2

Альбом IV

Типовой проект 901-1-84.87

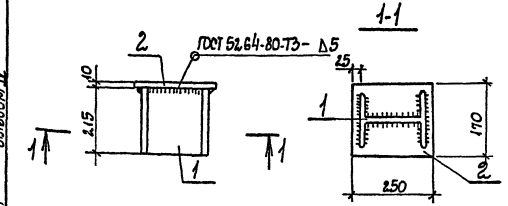

Формат	Зона	Поз.	Обозначение	Наименование	Кол.	Примечание
				Документация		
А4			901-1-84.87-КЖИ-ТТ	Технические требования		
				Детали		
Б4		1		Двутавр 20 ГОСТ 8239-72*, l=215	1	4,5кг
Б4		2		Лист 10×170×250 ГОСТ 19903-74*	1	3,3кг

Инв. N подл. | Подпись и дата | Взам. инв. N

Привязан

Инв. N

Гип	Новоминский	
Н контр.	Айзенберг	
Нач отд.	Волошин	
Гл. спец.	Айзенберг	
Рук. гр.	Клоцман	
Вед. инж.	Слепак	

ТП 901-1-84.87 КЖИ-МС3

Изделие соединительное МС3

Стадия	Масса	Масштаб
Р	7,8	

Лист | Листов 1

Госстрой СССР Укрводоканалпроект Киев

Формат А4

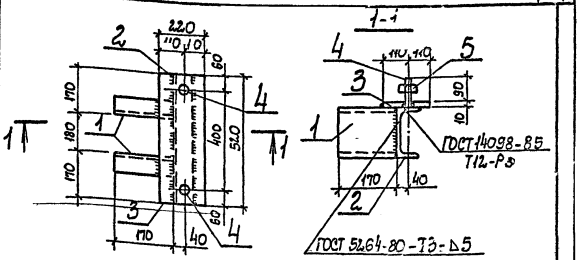

Формат	Зона	Поз.	Обозначение	Наименование	Кол.	Примечание
				Документация		
А4			901-1-84.87-КЖИ-ТТ	Технические требования		
				Детали		
Б4		1		Швеллер 16 ГОСТ 8240-72*, l=170	2	2,4кг
Б4		2		Швеллер 16 ГОСТ 8240-72*, l=520	1	7,4кг
Б4		3		Лист 10×220×520 ГОСТ 19903-74*	1	9,0кг
Б4		4		Шпилька М24 ГОСТ 22034-76*, l=100	2	0,4кг
Б4		5		Гайка М24 ГОСТ 5915-70*	2	0,05кг

Инв. N подл. | Подпись и дата | Взам. инв. N

Привязан

Инв. N

Гип	Новоминский	
Н контр.	Айзенберг	
Нач отд.	Волошин	
Гл. спец.	Айзенберг	
Рук. гр.	Клоцман	
Вед. инж.	Слепак	

ТП 901-84.87-КЖИ-МС4

Изделие соединительное МС4

Стадия	Масса	Масштаб
Р	22,1	

Лист | Листов 1

Госстрой СССР Укрводоканалпроект Киев

Формат А4

9358/2

Альбом IV

Типовой проект 901-1-84.87

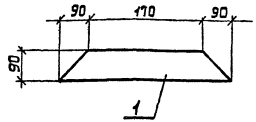

Формат	Зона	Поз.	Обозначение	Наименование	Кол.	Примечание
				Документация		
А4			901-1-84.87 -КЖИ-ТТ	Технические требования		
				Детали		
БЧ		1		Лист 10×90×350 ГОСТ 19903-74*	1	

Привязан

Инв. №

Взам. инв. N

Подпись и дата

Инв. N подл.

ТП 901-1-84.87 -КЖИ-МС8

Изделие соединительное МС8

ГИП	Новоминский	
Н. контр.	Айзенберг	
Нач. отд.	Болошин	
Гл. спец.	Айзенберг	
Рук. гр.	Клоцман	

Стадия	Масса	Масшт.
Р	2,5	

Лист | Листов 1

Госстрой СССР Укрводоканалпроект Киев

Формат А4

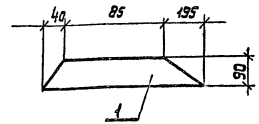

Формат	Зона	Поз.	Обозначение	Наименование	Кол.	Примечание
				Документация		
А4			901-1-84.87 -КЖИ-ТТ	Технические требования		
				Детали		
БЧ		1		Лист 10×90×320 ГОСТ 19903-74*	1	

Привязан

Инв. №

Взам. инв. N

Подпись и дата

Инв. N подл.

ТП 901-1-84.87 -КЖИ-МС9

Изделие соединительное МС9

ГИП	Новоминский	
Н. контр.	Айзенберг	
Нач. отд.	Болошин	
Гл. спец.	Айзенберг	
Рук. гр.	Клоцман	

Стадия	Масса	Масштаб
Р	2,3	

Лист | Листов 1

Госстрой СССР Укрводоканалпроект Киев

Формат А4

9858/2

Инв.№ подл. | Подпись и дата | Взам. инв.№

Типовой проект 901-1-84.87 Альбом IV

Поз.	Обозначение	Наименование	Кол. на исполнение КЖСИ-МС10СБ —	01	02	03	Примечание
		Документация					
ПЗ	901-1-84.87-КЖСИ-ТТ	Технические требования	X	X	X	X	
ПЧ	901-1-84.87-КЖСИ-МС10СБ	Сборочный чертеж	X	X	X	X	
		Детали					
Д3	1	А-III-12-ГОСТ 5781-82* L=570	1				0,5 кг
		А-III-12-ГОСТ 5781-82* L=510		1			0,5 кг
		А-III-14-ГОСТ 5781-82* L=570			1		0,7 кг
		А-III-14-ГОСТ 5781-82* L=510				1	0,6 кг

Привязан

Инв. №

Гл.инж.пр	Новаминский	
Н.контр	Абзелберг	
Нач.отд.	Волошин	
Гл.спец.	Абзелберг	
Рук.гр.	Клецкой	

ТП 901-1-84.87 -КЖСИ-МС10

Изделие соединительное МС7; МС10... МС12

Стадия	Лист	Листов
Р		1

Госстрой СССР Укрвидокканалпроект Киев

Формат А4

Инв.№ подл. | Подпись и дата | Взам. инв.№

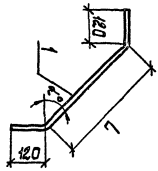

Обозначение	Марка	α°	l мм	Масса кг
901-1-84.87-КЖСИ-МС10	МС10	45°	330	0,5
-01	МС11	58°	270	0,5
-02	МС12	45°	330	0,7
-03	МС7	58°	270	0,6

Привязан

Инв. №

ГИП	Новаминский	
Н.контр	Абзелберг	
Нач.отд.	Волошин	
Гл.спец.	Абзелберг	
Рук.гр.	Клецкой	

ТП 901-1-84.87 -КЖСИ-МС10СБ

Изделие соединительное МС7; МС10... МС12

Сборочный чертеж.

Стадия	Масса	Масштаб
Р		

Лист	Листов
1	1

Госстрой СССР Укрвидокканалпроект Киев

Формат А4

46

Унв.№ 16539/2

Типовой проект 901-1-84.87 Альбом IV

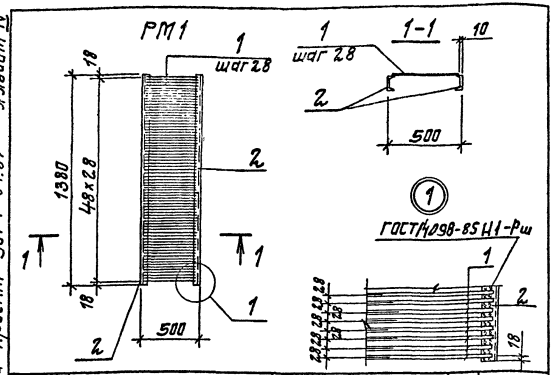

Формат	Зона	Поз.	Обозначение	Наименование	Кол.	Примечание
				Документация		
А4			901-1-84.87 -КЖЦ-ТТ	Технические требования		
				Детали		
Б4		1		А-I-8 ГОСТ 5781-82* ℓ=480	49	0,2 кг
Б4		2		С10 ГОСТ 8240-72* ℓ=1380	2	11,5 кг

Привязан

Инв. №

Инв. № подл. | Подпись и дата | Взам. инв. №

ГИП	Новоминский	
Н.контр.	Гузенберг	
Нач.отд.	Балошин	
Гл.спец.	Гузенберг	
Рук.гр.	Клоцтин	
Ст.инж.	Малинина	

ТП 901-1-84.87 -КЖЦ-РМ1

Решетка РМ1

Стадия	Масса	Масштаб
Р	32,8	
Лист	Листов 1	

Госстрой СССР Укрводоканалпроект Киев

Формат А4

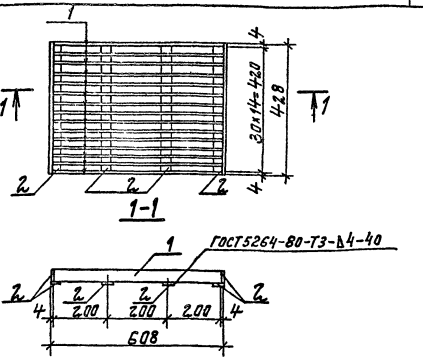

Формат	Зона	Поз.	Обозначение	Наименование	Кол.	Примечание
				Документация		
А4			901-1-84.87 -КЖЦ-ТТ	Технические требования		
				Детали		
Б4		1		Лист 4×30×60 ГОСТ 19903-74*	15	0,6
Б4		2		Лист 4×30×430 ГОСТ 19903-74*	6	0,4

Привязан

Инв. №

Инв. № подл. | Подпись и дата | Взам. инв. №

ГИП	Новоминский	
Н.контр.	Гузенберг	
Нач.отд.	Балошин	
Гл.спец.	Гузенберг	
Рук.гр.	Клоцтин	
Ст.инж.	Малинина	

ТП 901-1-84.87 -КЖЦ-РМ2

Решетка РМ2

Стадия	Масса	Масштаб
Р	11,4	
Лист	Листов 1	

Госстрой СССР Укрводоканалпроект Киев

Формат А4

Альбом IV

Типовой проект 901-1-84.87

Рис.1

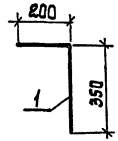

Рис.2

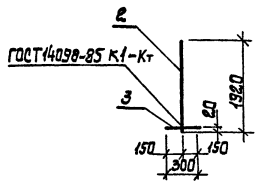

Формат	Зона	Поз.	Обозначение	Наименование	Кол.	Примечание
				Документация		
А4			901-1-84.87 -КЖИ-ТТ	Технические требования		
			Переменные данные	для исполнений		
				901-1-84.87 -КЖИ-МС5		
				Детали		
А4		1		А-III-16-ГОСТ5781-82*, L=550	1	0,9кг
				901-1-84.87 -КЖИ-МС5-01		
				Детали		
А4		2		А-III-16-ГОСТ5781-82*, L=1920	1	3,0 кг
А4		3		А-III-16-ГОСТ5781-82*, L=300	1	0,5 кг

Обозначение	Марка	Рис.	Масса кг
901-1-84.87-КЖИ-МС5	МС5	1	0,9
-01	МС6	2	3,5

Взам. инв. N | Подпись и дата | Инв. N подл.

Привязан

Инв. №

Н.контр.	[illegible]	
Нач.отд.	Волошин	
Гл.спец.	Айзенберг	
Рук.гр.	Клоцман	
Вед.ин.	Слепак	

ТП 901-1-84.87 -КЖИ-МС5

Изделие соединительное МС5; МС6

Стадия	Масса	Масшт
Р	см. табл.	

Лист | Листов 1

Госстрой СССР Укрводоканалпроект Киев

Формат А4

gost.e-ecolog.ru

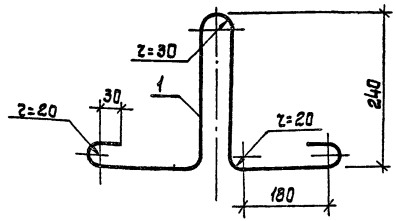

Формат	Зона	Поз.	Обозначение	Наименование	Кол.	Примечание
				Документация		
А4			901-1-84.87 -КЖИ-ТТ	Технические требования		
				Детали		
А4		1		А-I-12 ГОСТ5781-82*, L=1080	1	0,98 кг

Взам. инв. N | Подпись и дата | Инв. N подл.

Привязан

Инв. №

ГИП	Новоминский	
Н.контр.	Айзенберг	
Нач.отд.	Волошин	
Гл.спец.	Айзенберг	
Рук.гр.	Клоцман	
Ст.инж.	Дозорова	

ТП 901-1-84.87 -КЖИ-МН10

Изделие закладное МН10

Стадия	Масса	Масшт
Р	0,98	

Лист | Листов 1

Госстрой СССР Укрводоканалпроект Киев

Формат А4

9х55/2