ТИПОВОЙ ПРОЕКТ
901-1-84.87

ВОДОЗАБОРНЫЕ СООРУЖЕНИЯ ПРОИЗВОДИТЕЛЬНОСТЬЮ ОТ 0,02 ДО 1,5 м³/с
ДЛЯ АМПЛИТУД КОЛЕБАНИЙ УРОВНЕЙ ВОДЫ ДО 6 м

НАСОСНАЯ СТАНЦИЯ ПРОИЗВОДИТЕЛЬНОСТЬЮ ОТ 0,16 ДО 0,66 м³/с С ЗАГЛУБЛЕНИЕМ МАШЗАЛА 2,4 м

АЛЬБОМ III

Архитектурно-строительные решения.

9858/1

gost.e-ecolog.ru

ПРИВЯЗАН

ТИПОВОЙ ПРОЕКТ
901-1-84.87

ВОДОЗАБОРНЫЕ СООРУЖЕНИЯ ПРОИЗВОДИТЕЛЬНОСТЬЮ ОТ 0,02 ДО 1,5 $м^3/с$
ДЛЯ АМПЛИТУД КОЛЕБАНИЙ УРОВНЕЙ ВОДЫ ДО 6м

НАСОСНАЯ СТАНЦИЯ ПРОИЗВОДИТЕЛЬНОСТЬЮ ОТ 0,16 ДО 0,66 $м^3/с$ С ЗАГЛУБЛЕНИЕМ МАШЗАЛА 2,4 м

АЛЬБОМ III

Архитектурно-строительные решения

СОСТАВ ПРОЕКТА

АЛЬБОМ I.	Пояснительная записка (из тп 901-1-87.87)
АЛЬБОМ II.	Технологические решения. Внутренние водопровод и канализация. Отопление и вентиляция. Нестандартизированное оборудование (из тп 901-1-87.87)
АЛЬБОМ III.	Архитектурно-строительные решения
АЛЬБОМ IV.	Индустриальные изделия
АЛЬБОМ V.	Электротехническая часть (из тп 901-1-87.87)
АЛЬБОМ VI.	Задания заводам-изготовителям на комплектные электротехнические устройства (из тп 901-1-87.87)
АЛЬБОМ VII.	Спецификация оборудования (из тп 901-1-87.87)
АЛЬБОМ VIII.	Ведомость потребности в материалах
АЛЬБОМ IX.	Сметы

РАЗРАБОТАН ГПИ УКРВОДОКАНАЛПРОЕКТ

ДИРЕКТОР В.Н. ЯКИМЕНКО

ГЛАВНЫЙ ИНЖЕНЕР К.Т.Н. Н.В. ПИСАНКО

НАЧАЛЬНИК ОТДЕЛА М.Я. ВОЛОШИН

ГЛАВНЫЙ ИНЖЕНЕР ПРОЕКТА И.Н. НОВОМИНСКИЙ

9858/1

Утвержден и введен в действие
Главным управлением проектирования
Госстроя СССР Протокол от 28 августа 1987г. N 57

ПРИВЯЗАН

Формат А2

Альбом III

Типовой проект 901-1-84.87

№ п/п	Наименование	№ листа	Стр.
	Основной комплект АР		
1	Общие данные (начало)	1	3
2	Общие данные (продолжение)	2	4
3	Общие данные (окончание)	3	5
4	Планы	4	6
5	Разрезы 1-1, 2-2, 3-3	5	7
6	Фасады	6	8
7	Планы отверстий. Узлы	7	9
8	Фрагмент плана 2	8	10
9	Планы полов	9	11
10	План кровли. Ведомость перемычек	10	12
11	Узлы	11	13
12	Ворота ВЭ-1,9×2,79. Монтажная схема. Защелка пружинная. Спецификации	12	14
13	ПВЭ-1,9×2,79 защитный уголок У-1, пробой Т90	13	15
14	Рама РВЭ-1,9×2,79. Шпингалет нижний ШН Щеколда долевая ШФ Петля подгибная ПП	14	16
15	Детали установки приборов ворот. Вентиляционная жалюзийная решетка ВОК-1, утепленный клапан УК-1	15	17
16	Вентиляционная жалюзийная решетка ВЖ-2 утепленный клапан УК-2	16	18
	Основной комплект КЖ		
17	Общие данные (начало)	1	19
18	Общие данные (окончание)	2	20
19	Схемы расположения плит и балок покрытия, колонн	3	21
20	Узел 1...7 к схемам расположения плит и балок покрытия, колонн	4	22
21	Схемы расположения стеновых панелей надземной части	5	23
22	Схема расположения фундаментов и фундаментных балок	6	24
23	Фундамент Фм1; Фм2; ФА1-2...ФА1-2д.	7	25
24	Армирование фундаментов Фм1; Фм2; ФА1-2...ФА1-2д	8	26
25	Схема расположения стеновых панелей подземной части	9	27
26	Узел 1...4 к схеме расположения стеновых панелей подземной части	10	28
27	Схема расположения закладных изделий и выпусков днища Пм1. Детали армирования гребня и приямка	11	29
28	Схемы армирования днища Пм1	12	30
29	Спецификация и ведомость расхода стали днища Пм1	13	31
30	Схема расположения площадок машзала	14	32
31	Схема расположения фундаментов, опор под оборудование. Фундамент ФОм1	15	33
32	Фундамент ФОм2...ФОм6, опора ОПм	16	34
33	Схема расположения каналов электрочасти (Вариант установки 2КТП-630) Разрез 1-1	17	35
34	Схема расположения каналов электрочасти (Вариант установки 2КТП-400, 2КТП-250) Разрезы 2-2...8-8	18	36
35	Каналы электрочасти. Разрезы 9-9...13-13	19	37
36	Балка Бм1...Бм5	20	38
37	Балка Бм1...Бм5. Спецификация. Ведомость расхода стали	21	39
38	Схема расположения приямка теплосети	22	40
39	Водонепроницаемый выгреб	23	40
	Основной комплект КМ		
40	Общие данные	1	41
41	Схема расположения путей подвесного крана и монорельсов	2	42
42	Узел 1...8. Балка МБ6	3	43
43	Схемы расположения металлических лестниц, площадок и ограждений	4	44
44	Разрез 3-3...9-9	5	45
45	Узел 1...12	6	46
46	Схемы расположения стоек, балок и кронштейнов под площадки	7	47
47	Разрез 12-12...17-17 Узел 10...18	8	48
48	Схема расположения опор под трубопроводы. Решетка РМ3. Щит МЩ2	9	49
49	Техническая спецификация металла (начало)	10	50
50	Техническая спецификация металла (окончание)	11	51

Инв. № подлин. | Подпись и дата | Взам. инв. №

Привязан

Инв. №

ГИП	Новоминская	
Н. контр.	Лизенберг	
Нач. отд.	Волошин	
Гл. спец.	Лизенберг	
Рук. гр.	Клоцман	

ТП 901-1-84.87

Содержание

Стадия	Лист	Листов
Р		1

Госстрой СССР
Укрводоканалпроект
Киев

Формат А2

9858/1

Альбом III

Типовой проект 901-1-84.87

Ведомость чертежей основного комплекта АР

Лист	Наименование	Примечание
1	Общие данные (начало)	
2	Общие данные (продолжение)	
3	Общие данные (окончание)	
4	Планы	
5	Разрезы 1-1, 2-2, 3-3	
6	Фасады	
7	План отверстий. Узлы	
8	Фрагмент плана 2	
9	Планы полов	
10	План кровли. Ведомость перемычек.	
11	Узлы	
12	Ворота ВЭ-1,9×2,79. Монтажная схема. Защелка пружинная. Спецификации.	
13	ПВЭ-1,9×2.79, защитный уголок У-1, пробой Т90	
14	Рама РВЭ-1,9×2.79. Шпингалет нижний ШН. Щеколда фалевая ШФ. Петля подгибная ПП.	
15	Детали установки приборов ворот. Вентиляционная жалюзийная решетка ВЖ-1, утепленный клапан УК-1	
16	Вентиляционная жалюзийная решетка ВЖ-2, утепленный клапан УК-2	

Технико-экономические показатели

Наименование	Ед. изм	Количество	Примечание
Площадь застройки	м²	269,23	
Строительный объем	м³	1704,82	
в т ч надземный	м³	1346,15	
подземный	м³	358,67	
Общая площадь	м²	271,35	

Типовой проект разработан в соответствии с действующими нормами и правилами.

Главный инженер проекта /Новоминский/

Ведомость ссылочных и прилагаемых документов

Обозначение	Наименование	Примечание
	Ссылочные документы	
ГОСТ 12506-81	Окна деревянные для производственных зданий	
Гост 9272-81*	Блоки стеклянные пустотелые	
ГОСТ 14624-84	Двери деревянные для производственных зданий	
ГОСТ 6629-74*	Двери деревянные внутренние для жилых и общественных зданий	
ГОСТ 948-84	Перемычки железобетонные для зданий с кирпичными стенами	
ГОСТ 6786-80	Плиты парапетные железобетонные для производственных зданий	
5.904-4	Двери и люки для вентиляционных камер	
1.494-27 вып. 7	Воздухоприемные устройства с подвесными утепленными клапанами	
2.436-17 вып. 0,1	Узлы окон с деревянными переплетами по ГОСТ 12506-81	
2.460-18 вып. 0,1,23	Узлы покрытий одноэтажных производственных зданий с рулонными кровлями и железобетонными плитами	
1.431.9-24	Перегородки каркасные из гипсокартонных листов для зданий промышленных предприятий	
ГОСТ 22414-77	Шкафы металлические для хранения одежды в санитарно-бытовых помещениях промышленных предприятий	
СН-181-70	Указания по проектированию цветовой отделки интерьеров производственных зданий промышленных предприятий	
ГОСТ 22950-78	Плиты минераловатные повышенной жесткости на синтетическом связующем	
1.400-15 вып. 01	Унифицированные закладные изделия железобетонных конструкций для крепления технологических коммуникаций и конструкций	
	Прилагаемые документы	
901-1-84.87-ВМ	Ведомость потребности в материалах	альбом VIII

Ведомость спецификаций

Лист	Наименование	Примечание
1	Спецификация стекла	
3	Спецификация элементов заполнения проемов	
3	Спецификация сборных перегородок	
6	Спецификация металлических шкафов стальных элементов по узлу 1	
8	Спецификация закладных изделий вентшахты	
10	Спецификация перемычек, парапетных плит, стальных элементов по узлам	
12	Спецификация материалов на 1 ворота ВЭ-1,9×2,79	
12	Спецификация стали на защелку пружинную ЗП	
13	Спецификация древесины на 1 комплект ПВЭ-1,9×2,79	
13	Спецификация стали на пробой Т90, защитный уголок У-1	
14	Спецификация стали на один элемент	
16	Спецификация стали на один элемент	

Спецификация стекла

Наименование и марка остекляемого изделия	Обозначение	Толщина, мм	Размеры, мм Высота	Размеры, мм Ширина	Кол шт
Оконный блок ПВД 12-30 1	ГОСТ 111-78	4	980	1025	12
		3	980	450	6
Оконный блок ПВД 12-18.1	ГОСТ 111-78	4	980	1025	4
		3	980	450	4
Оконный блок СВД 9-18	ГОСТ 111-78	3	680	525	6

Привязан

Инв №

ТП 901-1-84.87 АР

Водозаборные сооружения производительностью от 0,02 до 1,5 м³/с для амплитуд колебания уровней воды до 6м

Насосная станция производительностью от 0,16 до 0,66 м³/с с заглублением машзала 2,4

Общие данные (начало)

			Стадия	Лист	Листов
ГИП	Новоминский		Р	1	16
Н контр	Айзенберг				
Нач отд	Волошин	15.09.86			
Гл спец	Айзенберг				
Рук гр	Клоцман				
Ст инж	Бурдакова				

Госстрой СССР Укрводоканалпроект Киев

Инв № подл. | Подпись и дата | Взам. инв. №

Формат А2

9858/1

Общие указания

1. Исходные данные и область применения проекта смотри пояснительную записку, альбом I.
2. За условную отметку 0,000 принят уровень чистого пола подземной части насосной станции, что соответствует абсолютной отметке ☐.
3. Планировочная отметка уровня земли вокруг здания принята минус 0,150.
4. Наружные стены здания приняты из керамзитобетонных панелей по серии 1.030.1-1 объемным весом 900 кгс/м³ из обыкновенного керамического кирпича пластического прессования (ГОСТ 530-80) марки 75 на растворе марки 50, F ☐.
5. Внутренние перегородки приняты каркасные из гипсокартонных листов и из обыкновенного кирпича марки 75 (ГОСТ 530-80) на растворе марки 50. Кирпичные перегородки армировать в горизонтальных швах стержнями 2 ф 6А-I, через 6 рядов кладки по высоте.
6. При возведении кирпичных стен заложить в откосы оконных и дверных проемов деревянные антисептированные пробки (250×120×65) на высоте 300 мм от низа проема и выше через 600 мм, но не менее двух с каждой стороны проема.
7. Наружные кирпичные стены в процессе возведения крепить к колонам анкерами, закладываемыми в швы кладки в соответствии с чертежами марки КЖ
8. Ненесущие перегородки внутри здания не доводить на 300мм до низа несущих конструкций покрытия во избежание передачи на них нагрузки. Зазоры забить просмоленной паклей и оштукатурить сложным раствором
9. Кладку наружных кирпичных стен изнутри выполнить в пустошовку и в подрезку с последующей отделкой по ведомости отделки помещений.
10. Заполнение швов панельных стен выполнить по серии 1.030.1-1 выпуск 3-3.
11. Горизонтальная гидроизоляция стен на отметке 0,030 состоит из слоя цементного раствора состава 1:2 толщиной 30мм в рядах „1"–„4".
12. Устройство полов в производственных помещениях выполнить после укладки труб для электрических кабелей по чертежам электротехнической части проекта. Концы труб, закладываемых в пол, заглушить деревянными пробками.
13. В полах на грунте при применении бетонного подстилающего слоя в основание втрамбовать слой щебня или гравия крупностью 40-60мм в суглинках.
14. Двери в электропомещениях должны иметь самозапирающиеся замки, открываемые без ключа с внутренней стороны.
15. Полы в санузле выполнить на 20мм ниже уровня полов смежных помещений.
16. Под перегородки предусмотреть утолщения в подготовке в каждую сторону от перегородки общей высотой 250мм в соответствии с узлом 9 на листе 9.
17. Защитный слой кровли состоит из слоя чистого сухого гравия (ГОСТ 8268-82) фракцией зерен 5-10мм, толщиной слоя 10мм, втопленного в антисептированную битумную мастику марки МБК-Г-55 (ГОСТ 2889-80).
18. Водоизоляционный ковер кровли состоит из 4 слоёв рубероида марки РКП-350А (ГОСТ 10923-82) на антисептированной битумной мастике МБК-Г-55.
19. Пароизоляция кровли – обмазка горячим битумом за 2 раза.
20. Утеплитель кровли – плитный пенобетон $\gamma = 400$ кг/м³ (ГОСТ 25485-82).
    В местах примыкания кровли к парапетам, карнизам и в местах пропуска труб основной водоизоляционный ковер усилить двумя дополнительными слоями рубероида на битумной мастике марки МБК-Г-85 (ГОСТ 2889-80)
22. Антикоррозийную защиту стальных изделий, закладных и крепежных элементов смотреть в общих данных чертежей марки КЖ.
23. Деревянные элементы, соприкасающиеся с кирпичной кладкой, железобетоном или металлом антисептировать.
24. Все стальные изделия после очистки от грязи и ржавчины окрасить масляно-битумной краской БТ-577 по огрунтовке ГФ-020.
25. Все столярные изделия окрасить за 2 раза эмалями по огрунтовке.

Наружная отделка:

1. Наружные поверхности стеновых панелей (в условиях завода изготовителя после распалубки цементно-перхлорвиниловыми красками ЦПХВ.
2. Кирпичные участки наружных стен выполняются под затирку с расшивкой швов под рисунок панелей и окраской под цвет панелей красками ЦПХВ.
3. Вокруг здания устроить асфальтовую отмостку по щебеночному основанию шириной 700мм.
4. Цоколь кирпичных участков стен оштукатурить цементным раствором на высоту 1.785 м с последующей окраской ЦПХВ.

Привязан

Инв №

Инв № подл. | Подпись и дата | Взам. инв. №

ГИП	Новоминский		
Н. контр.	Айзенберг		
Нач. отд.	Волошин		
Гл. спец.	Айзенберг		
Рук. гр.	Клоцман		
Ст. инж.	Бурдакова		

ТП 901-1-84.87 АР

Водозаборные сооружения производительностью от 0,02 до 1,5 м³/с для амплитуд колебания уровней воды до 6 м

Насосная станция производительностью от 0,16 до 0,66 м³/с с заглублением машзала 2,4 м

Стадия	Лист	Листов
Р	2	

Общие данные (продолжение)

Госстрой СССР Укрводоканалпроект Киев

Формат А2

9858/1

Альбом III

Типовой проект 901-1-84.87

Ведомость отделки помещений. Площадь м².

Наименование или номер помещения	Потолок: Площадь	Потолок: Вид отделки	Стены или перегородки: Площадь	Стены или перегородки: Вид отделки	Отделка низа стен или перегородок (панель): Площадь	Отделка низа стен или перегородок (панель): Вид отделки	Отделка низа стен или перегородок (панель): Высота, мм	Колонна: Площадь	Колонна: Вид отделки	Примечания
Машзал, (подземная часть) камера переключений	30	Затирка, клеевая побелка низа площадок	58	Затирка раствором, клеевая окраска образец N	117,3	Масляная окраска образец N	1500	23	Затирка, масляная окраска образец N h = 1,5м выше клеевая окраска образец N	Простая отделка, номера образцов колера принять по СН 181-70
Машзал (надземная часть)	144	Затирка, клеевая побелка	204	Расшивка швов панельных стен, штукатурка кирпичных стен, клеевая окраска, образец N	70	Масляная окраска образец N	1500	39	Затирка, масляная окраска образец N h = 1,5м выше клеевая окраска образец N	Простая отделка
КТП, тепловой узел	80	Затирка, известковая побелка	193	Расшивка швов панельных стен. Подрезка швов кирпичных стен Известковая побелка	—	Затирка известковая побелка	—	13	Затирка, известковая побелка	Простая отделка
Помещение дежурной ремонтной бригады, коридор	20,5	Затирка, клеевая побелка	96	Расшивка швов панельных стен, штукатурка кирпичных стен, клеевая окраска образец N	45	Масляная окраска образец N	1500	3	Затирка, масляная окраска образец N h = 1,5м выше клеевая окраска образец N	Улучшенная отделка
Санузел	4,8	Затирка, побелка ВА-27	27,5	Расшивка швов панельных стен, штукатурка кирпичных стен, окраска ВА-27 образец N	30	Облицовка глазурованной плиткой	1500	4	Затирка, облицовка глазурованной плиткой h = 1,5м, выше окраска ВА-27 образец	Улучшенная отделка

Ведомость проемов ворот и дверей

Марка, поз.	Размер проема в кладке (в×h)
1	1970 × 2850
2	1910 × 3280
3	1010 × 2070
4	1010 × 2070
5	710 × 2070
6	550 × 1300

1. Перегородки типа „Е" - перегородки со стальным каркасом и полным заполнением промежутка между гипсокартонными листами минераловатными плитами и нанесением огнезащитного покрытия на стальные соединительные элементы. Перегородки типа „Д"-С неполным заполнением промежутка.
2. Конструкцию и крепление перегородок типа „Е" и „Д" выполнить в соответствии с 1.431.9-24.
3. Крепление кирпичных перегородок выполнить в соответствии с узлом 8, разработанным на листе 8, анкерами из А-III-8 ГОСТ 5781-82*, ℓ=900, шт. 9, общим. весом - 3,6 кг.

Спецификация элементов заполнения проемов

Марка поз.	Обозначение	Наименование	Кол	Масса ед, кг	Примечание
1	901-1-84.87 - АР12	Ворота ВЭ-1,9×2,79	2	329,3	
2	ГОСТ 14624-84	Дверной блок ДВГ21-19	1		
3	ГОСТ 6629-74*	Дверной блок ДГ21-10л	3		
4	ГОСТ 6629-74*	Дверной блок ДГ21-10п	1		
5	ГОСТ 6629-74*	Дверной блок ДГ21-7п	2		
6	5.904-4	Дверь герметическая			
		ДУС 1,25×0,5	1	33,6	
7	5.904-4	Люк герметический			
		ДУС 0,6×0,5	1	20,2	
ОК-1	ГОСТ 12506-81	Окно ПВД 12-30.1	3		
	2.436-17.1-360	Костыль МС1	12	0,13	
	2.436-17.1-350-02	Фасонное изделие			
		ФС1.30	3	3,26	
	2.436-17.1-031	Изделие крепежное поз. 2	36	0,39	
ОК-2	ГОСТ 12506-81	Окно ПВД 12-18.1	2		
	2.436-17.1-360	Костыль МС1	6	0,13	
	2.436-17.1-350-01	Фасонное изделие			
		ФС1.18	2	1,98	
	2.436-17.1-031	Изделие крепежное поз.2	16	0,39	
ОК-3	1.494-27 вып. 7	Устройство воздухоприемное 5С 18.000.003	1	44,7	
	ГОСТ 9272-81*	Стеклоблоки БК 194/98	12		
ОК-4	ГОСТ 12506-81	Окно СВД-18	1		
ОК-5	901-1-84.87 - АР16	ВЖ-2	2	46,4	
	901-1-84.87 - АР16	УК-2	2	24,9	

Спецификация сборных перегородок

Марка	Обозначение	Наименование	Кол м²	Масса ед, кг	Примечание
Д	1.431.9-24	Перегородки каркасные из гипсокартонных листов	24,4		
Е	1.431.9-24	Перегородки каркасные из гипсокартонных листов	77,9		

Привязан

Инв. №

ГИП	Новоминский	
Н.контр.	Айзенберг	
Нач отд	Волошин	
Ст.спец	Айзенберг	
Рук.гр.	Клоцман	
Ст.инж	Бурбакова	

ТП 901-1-84.87 - АР

Водозаборные сооружения производительностью от 0,02 до 1,5 м³/с для амплитуд колебания уровней воды до 6 м

Насосная станция производительностью от 0,16 до 0,66 м³/с с заглублением машзала 2,4 м

Стадия	Лист	Листов
Р	3	

Общие данные (окончание)

Госстрой СССР Укрводоканалпроект Киев

Формат А2

9332/1

Инв. № подл. | Подпись и дата | Взам. инв. №

Альбом III

Типовой проект 901-1-84.87

План на отм. 0,000

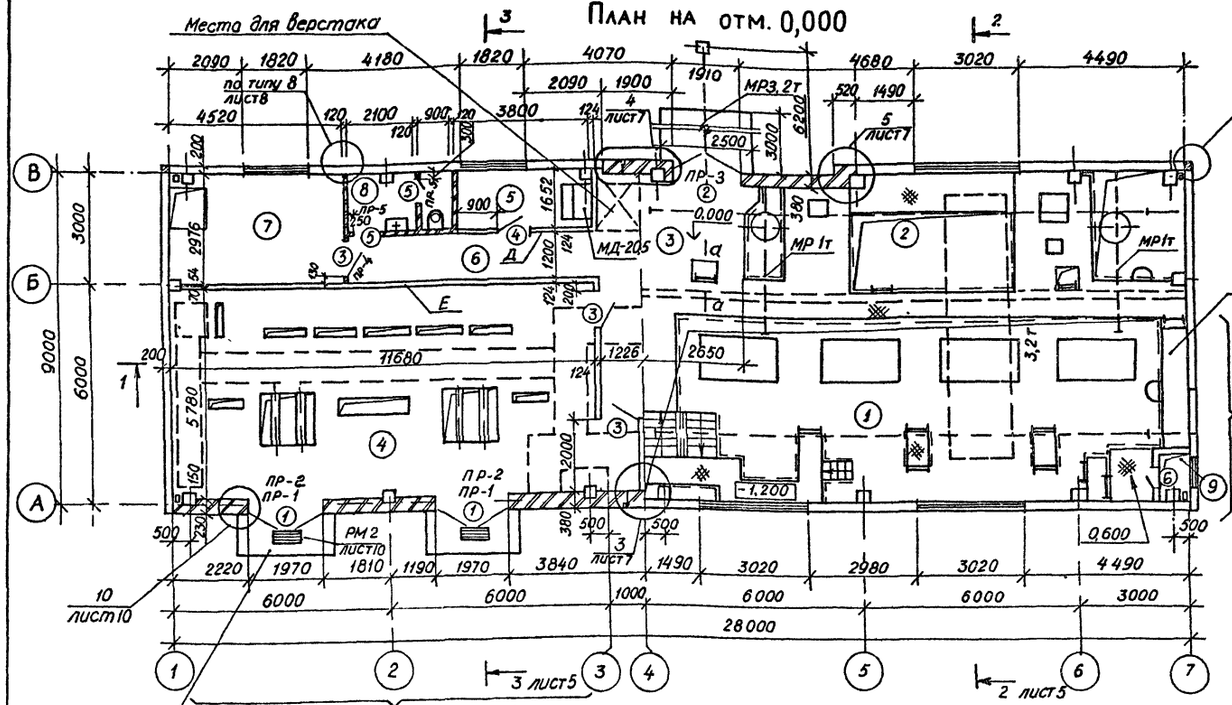

Фрагмент плана 1

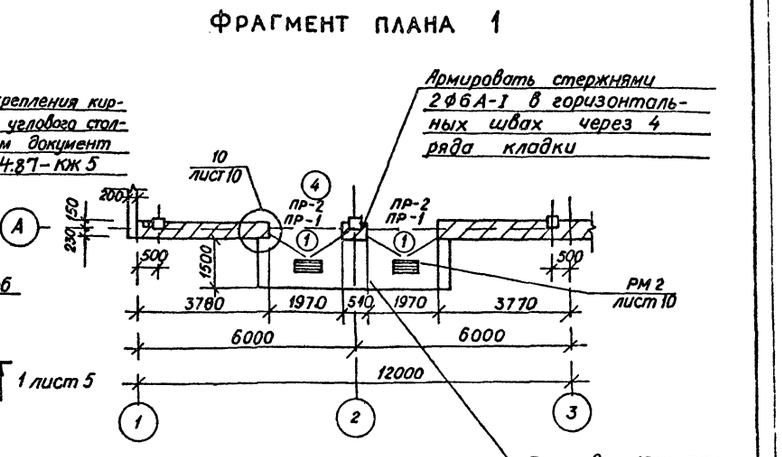

План подземной части

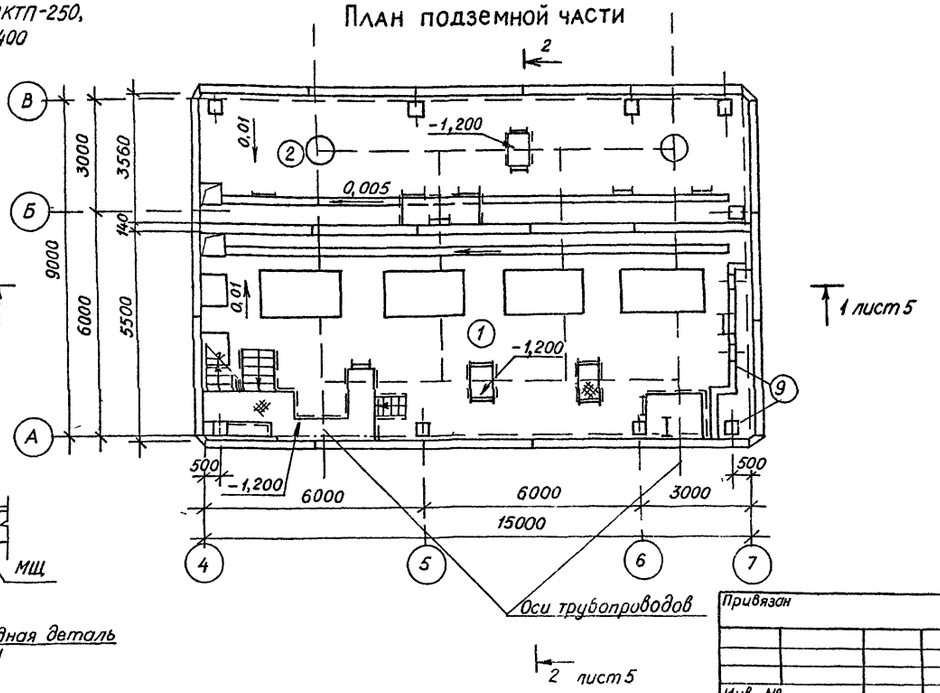

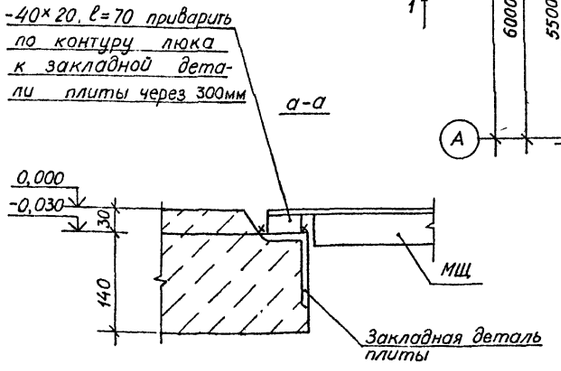

Экспликация помещений

Номер по плану	Наименование	Площадь м²	Категория производства по взрывной, взрыво-пожарной и пожарной опасности
1	Машзал	83,0	Д
2	Камера переключений	53,75	Д
3	Монтажная площадка	7,7	Д
4	КТП	69,95	Г
5	Помещение дежурной ремонтной бригады	6,27	
6	Коридор	18,56	
7	Теплопункт	13,45	Д
8	Санузел	4,79	
9	Вентшахта приточная	1,08	Д

1. Основной вариант КТП дан для установки 2КТП-630.
2. Люки на площадках перекрыть металлическими щитами в соответствии с чертежами марки КМ.
3. Спецификацию металлического шкафа МД-205см лист 6.

Привязан			
Инв №			
ГИП	Новомлинский		
Н контр	Айзенберг		
Нач отд	Валошин		
Гл спец	Айзенберг		
Рук гр	Клоцман		
Ст инж	Бурдакова		

ТП 901-1-84.87-ТР

Водозаборные сооружения производительностью от 0,02 до 1,5 м³/с для амплитуд колебания уровней воды до 6 м

Насосная станция производительностью от 0,16 до 0,66 м³/с с заглублением машзала 2,4 м

Стадия	Лист	Листов
Р	4	

Планы

Госстрой СССР Укрводоканалпроект Киев

Инв. № подл. | Подпись и дата | Взам. инв. №

Формат А2

9658/1

Альбом III

Типовой проект 901-1-84 87

Защитный слой из гравия - 10
4 слоя рубероида на битумной мастике
Цементная стяжка М50 - 15
Утеплитель (см. примечания п 20 лист 2) δ = 80
Легкий бетон по уклону от 20 до 70
Пароизоляция
Сборные железобетонные плиты по сборным железобетонным балкам

Разрез 1-1

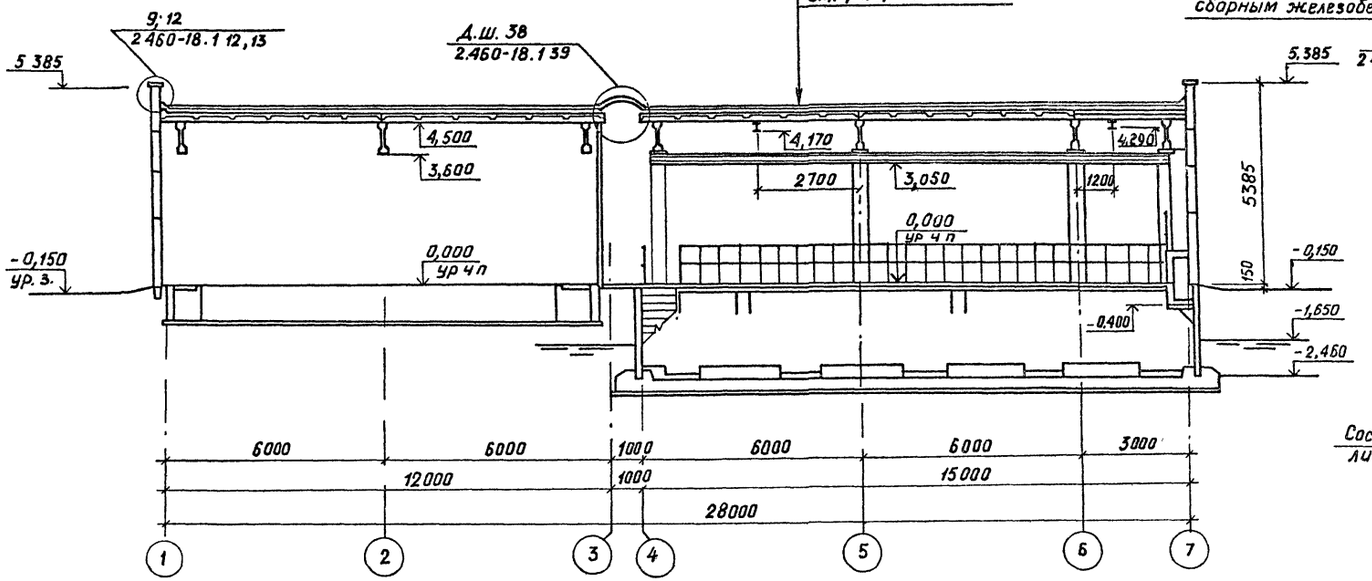

Разрез 2-2

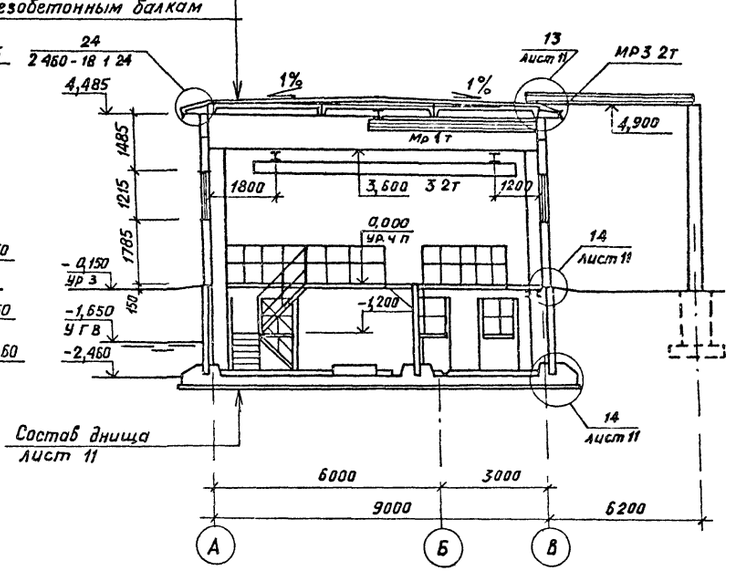

Разрез 3-3

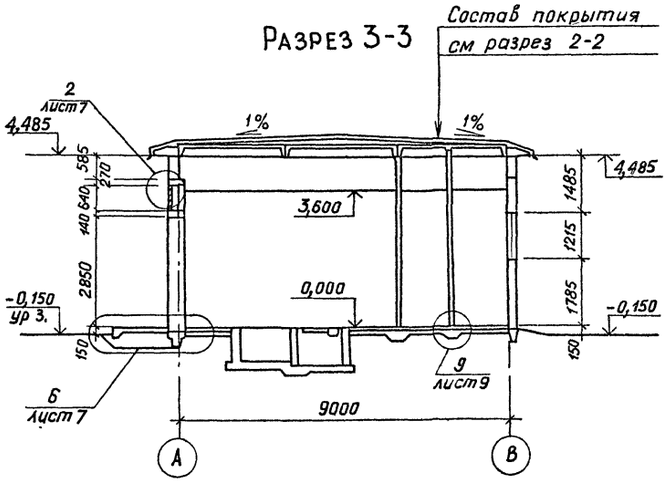

1 Кирпичную стенку в рядах „4"-„5" по оси „В" начинать вести с отметки -0,240, в соответствии с узлом 13, разработанным на листе 11.

Привязан				ГИП	Новоминский		
				Н контр	Айзенберг		
				Нач отд	Волошин		
				Гл спец	Айзенберг		
				Рук гр	Клоцман		
Инв №				Ст инж	Бурдакова		

ТП 901-1-84.87 АР

Водозаборные сооружения производительностью от 0,02 до 1,5 м³/с для амплитуд колебания уровней воды до 6 м

Насосная станция производительностью 0,16 до 0,66 м/с с заглублением машзала 2,4 м

Стадия	Лист	Листов
Р	5	

Разрезы 1-1, 2-2, 3-3

Госстрой СССР Укрводокапалпроект Киев

Инв № подл | Подпись и дата | Взам инв №

Формат А2

9858/1

Альбом III

Типовой проект 901-1-84.87

Фасад 1-7

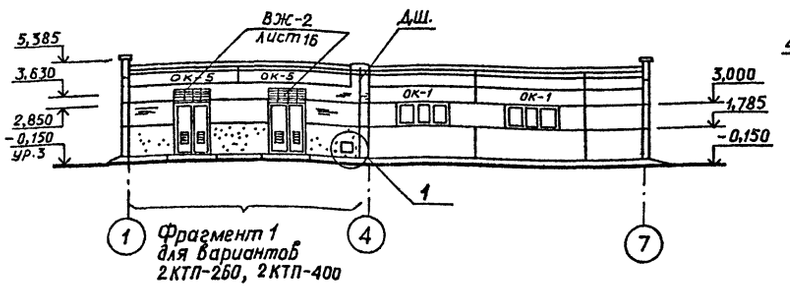

Фрагмент 1 для вариантов 2КТП-250, 2КТП-400

Фасад В-А

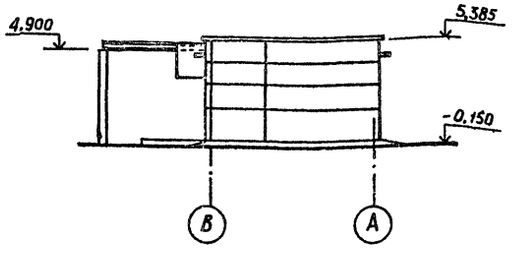

Фасад 7-1

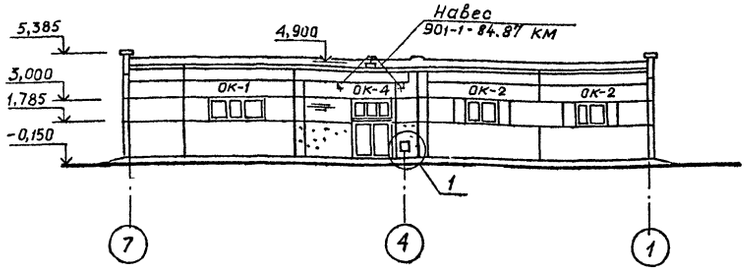

Фасад А-В

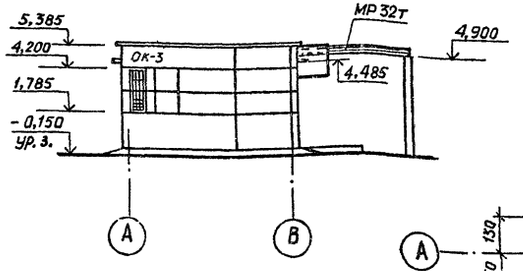

Спецификация металлических шкафов, стальных элементов по узлу 1

Марка поз.	Обозначение	Наименование	Кол. шт.	Масса ед. кг	Приме чание
		Металлические шкафы			
МД-20,5	ГОСТ 22414-77	МД-20,5	1	-	
1	1.400-15 Вып.1	Закладное изде-			
		лие МН 548	3,56м	4,2	
2		Металлическая дверца			
		Лист 4×450 ГОСТ 19903-74	2	6,3	
3	ГОСТ 5088-78	Петля подгибная ПН 7-1	4	-	

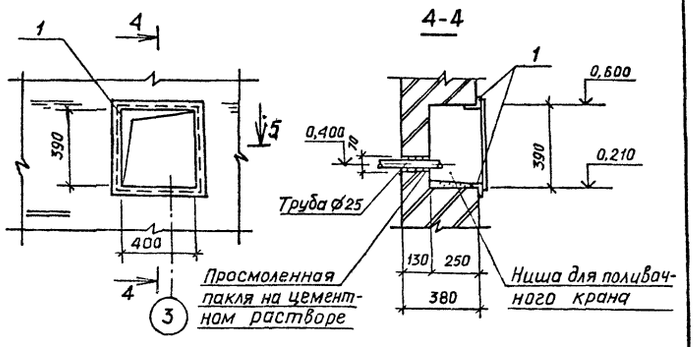

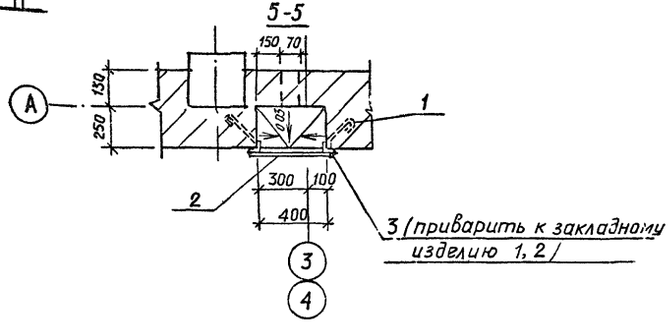

Схемы заполнения оконных проемов

Фрагмент фасада 1

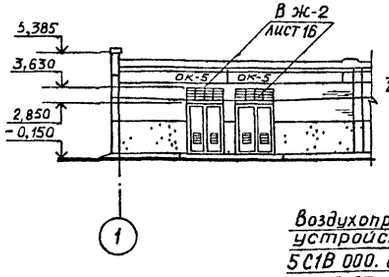

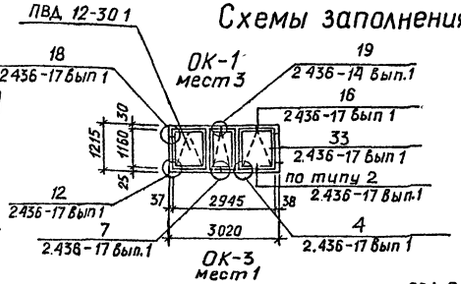

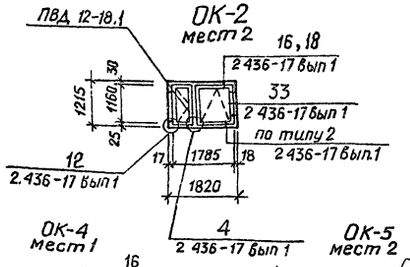

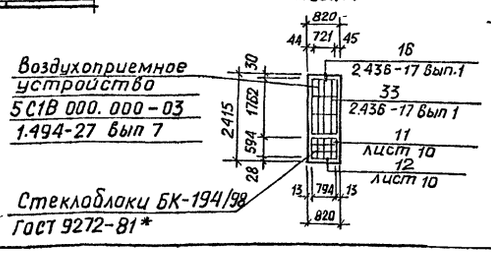

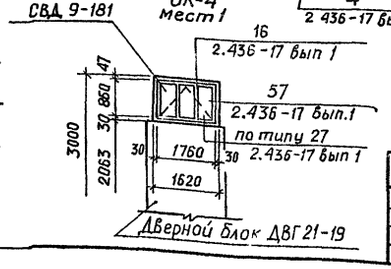

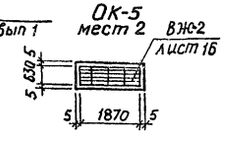

Привязан

Инв. № подл. | Подпись и дата | Взам. инв. №

ГИП	Новоминский		
Н.контр	Айзенберг		
Нач. отд	Волошин		
Гл. спец	Айзенберг		
Рук. гр	Клоцман		
Ст. инж	Бурдакова		

ТП 901-1-84.87 АР

Водозаборные сооружения производительностью от 0,02 до 1,5 м³/с для амплитуд колебания уровней воды до 6 м

Насосная станция производительностью от 0,16 до 0,66 м³/с с заглублением машзала 2,4м

Стадия	Лист	Листов
Р	6	

Фасады

Госстрой СССР Укрводоканалпроект Киев

Формат А2

9885-1

Альбом III

Типовой проект 901-1-84.87

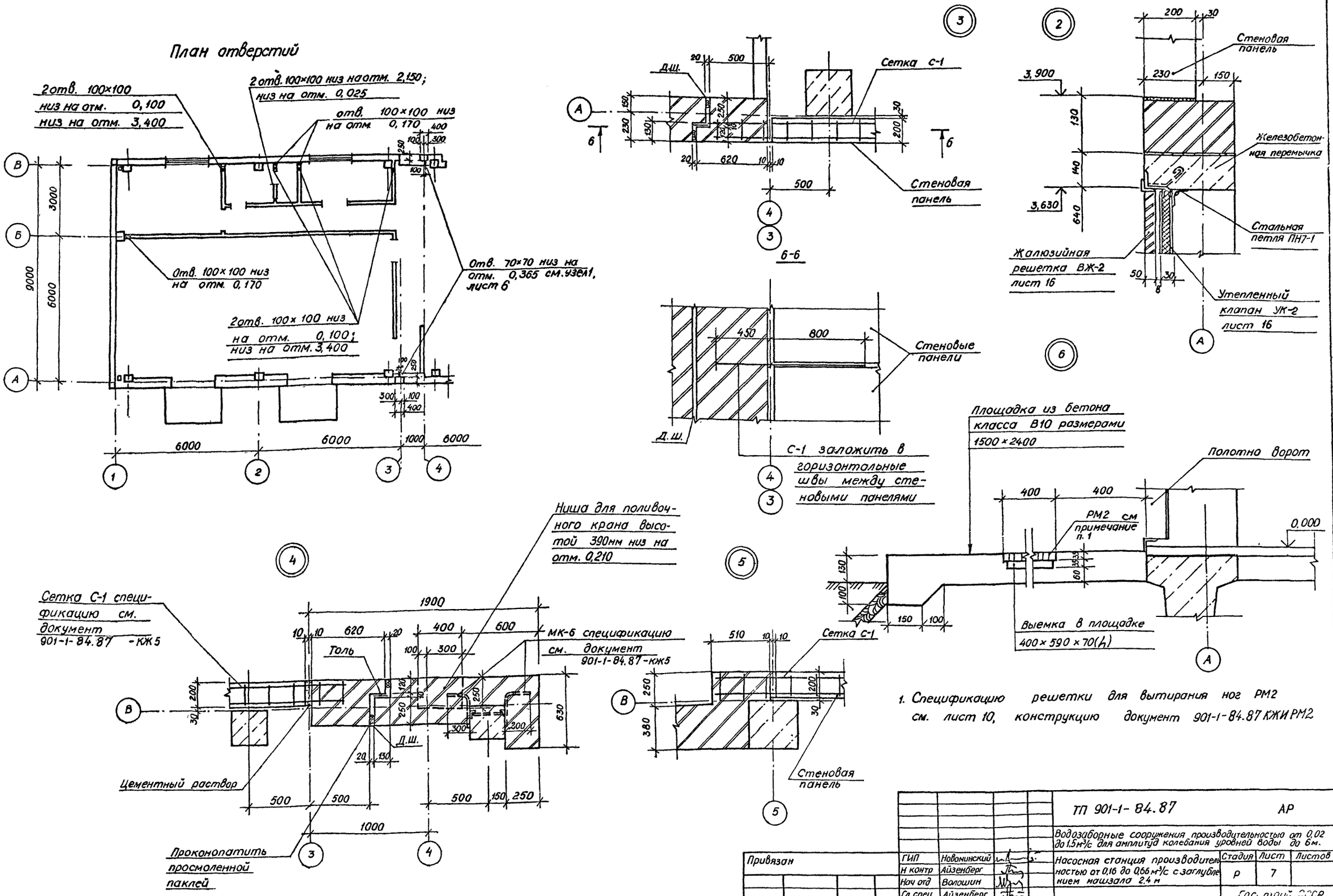

1. Спецификацию решетки для вытирания ног РМ2 см. лист 10, конструкцию документ 901-1-84.87 КЖИ РМ2

ТП 901-1-84.87				АР		
Водозаборные сооружения производительностью от 0,02 до 1,5 м³/с для амплитуд колебания уровней воды до 6 м.						
Насосная станция производительностью от 0,16 до 0,66 м³/с с заглублением машзала 2,4 м				Стадия	Лист	Листов
				Р	7	
План отверстий. Узлы				Госстрой СССР Укрводоканалпроект Киев		
Привязан	ГИП	Новоминский				
	Н контр	Айзенберг				
	Нач отд	Волошин				
	Гл спец	Айзенберг				
	Рук гр	Клоцман				
Инв. №	Ст инж	Бурдакова				

Формат А2

9858/4

Инв № подл | Подпись и дата | Взам инв №

Альбом III

Типовой проект 901-1-84.87

7-7

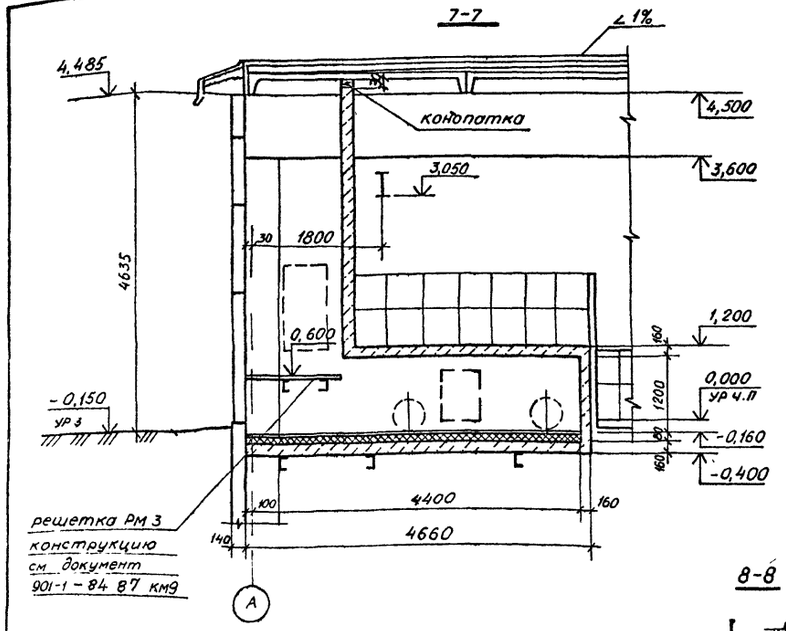

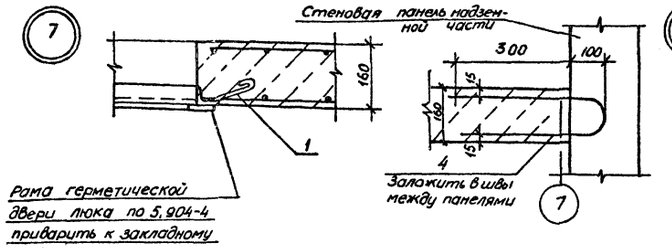

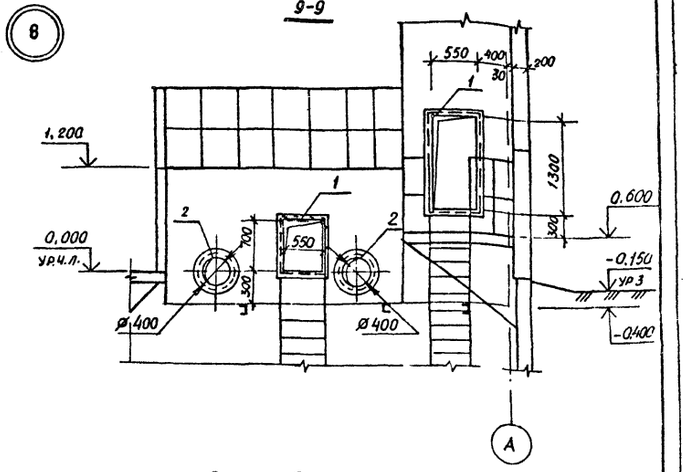

Деталь армирования перегородок вентшахты

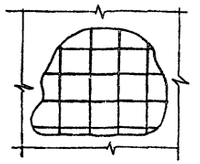

10-10

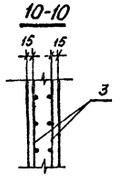

Деталь армирования угла перегородки

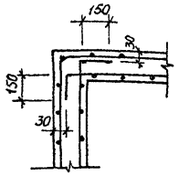

8-8

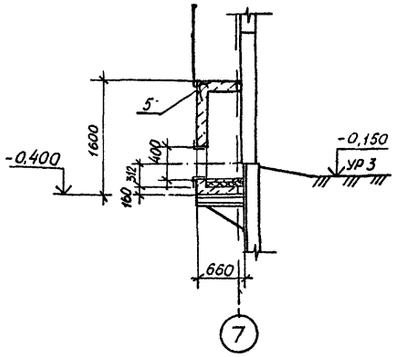

План на отм -0,160

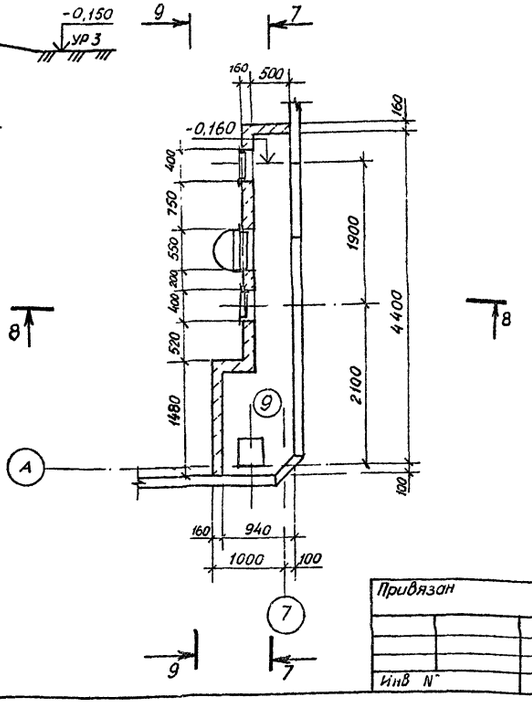

План на отм. 0,600

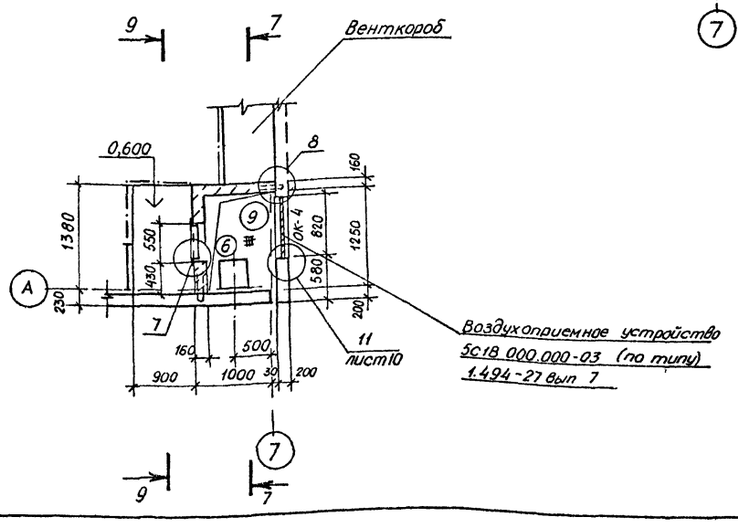

Воздухоприемное устройство 5с18.000.000-03 (по типу) 1.494-27 вып 7

Спецификация закладных изделий вентшахты

Марка поз.	Обозначение	Наименование	Кол	Масса ед. кг	Примечание
1	1.400-15 вып 0.1	Закладное изделие			
		МН 548	66м	4,2	
2	1.400-15 вып. 0.1	Закладное изделие			
		МН 779	2	5,7	
3		А-I-8 ГОСТ 5781-82*	400м	0,395	
4		А-III-8 ГОСТ 5781-82*, L=900	6	0,395	
5	1.400-15 вып 0.1	Закладное изделие			
		МН520	3,2	8,7	
		Материал			
		Керамзитобетон			
		γ = 1200 кг/м³	2,0		м³

1. Стержни арматуры в местах пересечения двух взаимно перпендикулярных направлений каждой сетки сварить контактной точечной электросваркой с помощью сварочных клещей или связывать во всех точках их пересечения
2. Опорную конструкцию под решетку РМ3 завести в стенку вентшахты в соответствии с документом 901-1-84.87 км 5.

Привязан

Инв N

ГИП	Новаминский		
Н контр	Айзенберг		
Нач отд	Волошин		
Гл спец.	Айзенберг		
Рук. гр	Клоцман		
Ст инж	Бурдакова		

ТП 901-1-84.87 АР

Водозаборные сооружения производительностью 0,02 до 1,5 м³/с для амплитуд колебания уровней воды до 6м

Насосная станция производительностью от 0,16 до 0,66 м³/с с заглублением машзала 2,4 м

Стадия	Лист	Листов
Р	8	

Фрагмент плана 2

Госстрой СССР Укрводоканалпроект Киев

Инв N подл. | Подпись и дата | Взам инв N

Формат А2

Приямок 1000×1100×1400(h)

План полов на отм. 0,000

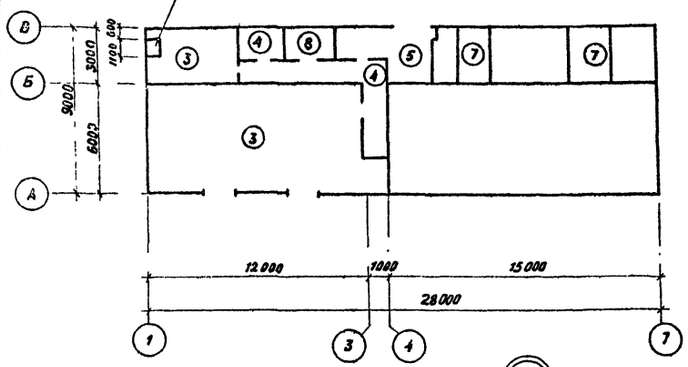

План полов подземной части

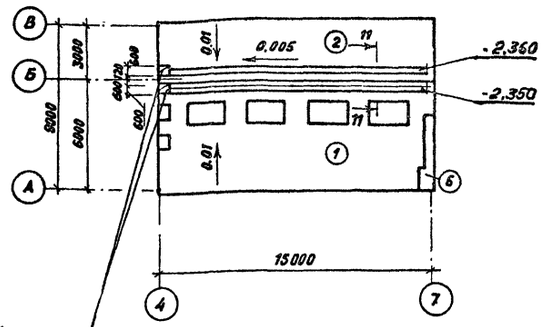

Дренажный приямок 600×600×1000(h) изнутри оштукатурить цементно-песчаным раствором и заже-лезнить

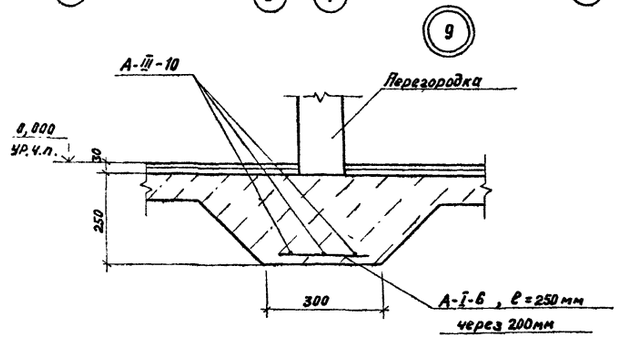

11 – 11

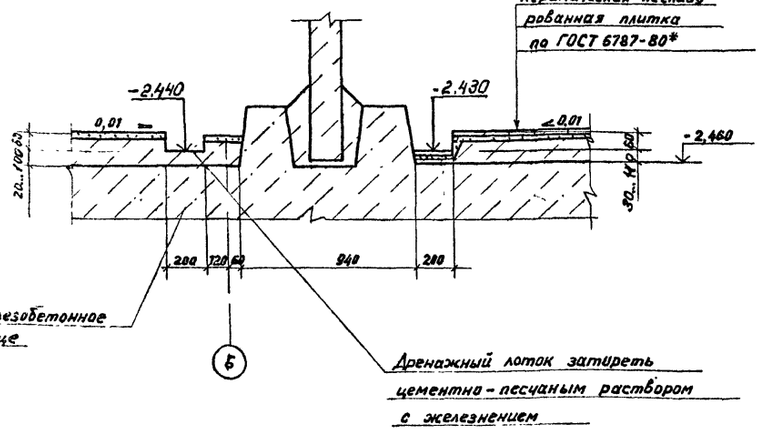

1. В помещении дежурной ремонтной бригады предусмотреть утепление пола в зонах его примыкания к наружным стенам путем укладки полосы из керамзитового гравия γ=700кг/м³, шириной 800мм, толщиной 200мм под подстилающий слой пола.
2. Устройство пола в машзале и камере переключений выполнить после монтажа трубопроводов, металлических площадок и лестниц.
3. В помещении вентшахты утеплитель – жесткие минераловатные плиты γ=200кг/м².
4. В полу между рядами „3" и „4" выполнить деформационный шов Д.16 в соответствии с СНиП II-В.8-71.

Наименование или номер помещения по проекту	Тип пола по проекту	Схема пола или номер узла по серии	Элементы пола и их толщина	Площадь пола м²
Подземная часть – машзал	1		Покрытие – керамические неглазурованные плитки (200×200) по ГОСТ 6787-80* – 13мм Прослойка-цементно-песчаный раствор марки 200 – 17мм Набетонка из бетона класса В3,5 по уклону 60÷180мм Железобетонное днище	56
Подземная часть – камера переключений	2		Покрытие – цементно-песчаный раствор марки 200 – 20мм Набетонка из бетона В3,5 по уклону 60÷140 Железобетонное днище	36,5
КТП, тепло-пункт	3		Покрытие – цементно-песчаный раствор марки 200 с железнением – 30 мм Подстилающий слой – бетон класса В7,5 – 100мм Основание – уплотненный грунт	32,2
Санузел, коридор	4		Покрытие – керамические неглазурованные плитки (200×200) по ГОСТ 6787-80* 13мм Прослойка – цементно-песчаный раствор марки 150 – 17мм Подстилающий слой – бетон класса В3,5 – 80мм Основание – уплотненный грунт	23,6
Монтажная площадка	5		Покрытие – бетон класса В22,5 с пропиткой флюатами – 30мм Железобетонная плита	12,5
Вентшахта	6		Покрытие – цементно-песчаный раствор М200 – 20мм Утеплитель – 60мм Пароизоляция Основание – железобетонная плита	2,9
Площадки	7		Покрытие – цементно-песчаный раствор марки 200 – 30мм Железобетонная плита	11,1
Помещение дежурной ремонтной бригады	8		Покрытие – линолеум ГОСТ 14632-79 – 3мм Прослойка – холодная мастика по водостойким вяжущим – 1мм Стяжка – легкий бетон класса В3,5 – 20мм Подстилающий слой из бетона класса В3,5 – 80мм Основание – уплотненный грунт	6,3

Привязан

Инв. №

ГИП	Новоминский	
Н.контр.	Айзенберг	
Нач.отд.	Волошин	
Гл.спец.	Айзенберг	
Рук.гр.	Клоцман	
Ст.инж.	Бурдакова	

ТП 901-1-84.87 АР

Водозаборные сооружения производительностью от 0,02 до 1,5 м³/с для амплитуд колебания уровней воды до 6 м

Насосная станция производительностью 0,16 до 0,66 м³/с с заглублением машзала 2,4 м

Стадия	Лист	Листов
Р	9	

Планы полов

Госстрой СССР Укрводоканалпроект Киев

Инв.№ подл. | Подпись и дата | Взам. инв.№

Формат А2

9858/1

Альбом

Типовой проект 901-1-84.87

План кровли

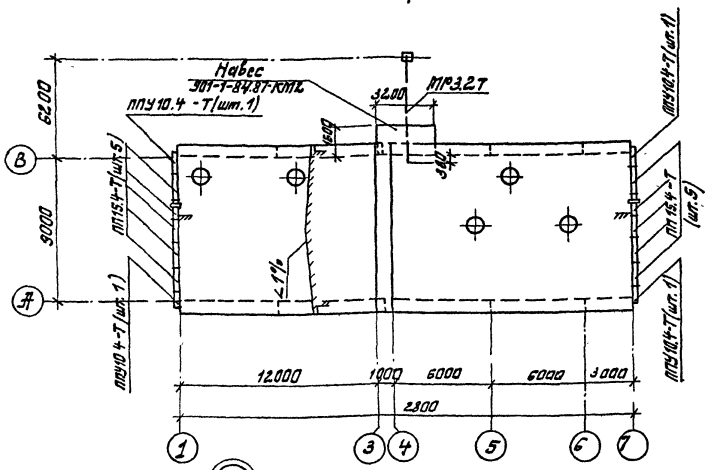

Ведомость перемычек

Марка поз.	Схема сечения
ПР-1 шт.2	2ПП25-8-1; 2.850; 380; А Б
ПР-2 шт.2	2ПП25-8-2; 3.360; 380; А Б
ПР-3 шт.1	3ПБ25-8; 3.280; 380; Б В
ПР-4 шт.1	1ПБ13-1; 2.070; 120
ПР-5 шт.2	1ПБ10-1; 2.070; 120

Спецификация перемычек, парапетных плит, стальных элементов по узлам

Марка поз.	Обозначение	Наименование	Кол.	Масса ед, кг	Примечание
		Перемычки			
ПР-1	901-1-84.87-КЖС.2ПП25-1	2ПП25-8-1	2	327	
ПР-2	901-1-84.87-КЖС.2ПП25-1	2ПП25-8-2	2	327	
ПР-3	ГОСТ 948-84	3ПБ25-8	3	162	
ПР-4	ГОСТ 948-84	1ПБ13-1	1	25	
ПР-5	ГОСТ 948-84	1ПБ10-1	2	20	
ПП154-Т	ГОСТ 6786-80	Плита парапетная ПП154-Т	10	120	
ППУ104-Т	ГОСТ 6786-80	Плита парапетная ППУ104-Т	4	80	
РМ2	901-1-84.87-КЖИ.РМ2	Решетка РМ2	3	11,4	
МН10	901-1-84.87-КЖИ-МН10	Закладное изделие			
		МН10	20	4,1	
1	1.400-15 Вып.0,1	Закладное изделие			
		МН548	12м	4,2	
2	901-1-84.87 -АР10	Швеллер 12 ГОСТ8240-72			
		ℓ=600	2	7,38	
3	901-1-84.87 -АР10	Слив из оцинкованной стали 170×1			
		ГОСТ 14918-80	1	0,66	
4	901-1-84.87 -АР11	Болт 5М16×710 ВСт3кп2			
		ГОСТ 24379.1-80	1	1,31	
5	901-1-84.87 -АР11	Лист 10×200×6000			
		ГОСТ 19903-74*	1	94,2	

10

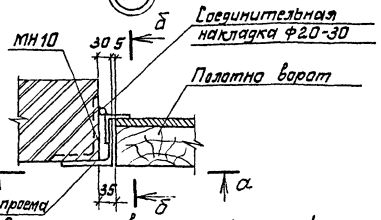

Схема установки закладных изделий

11

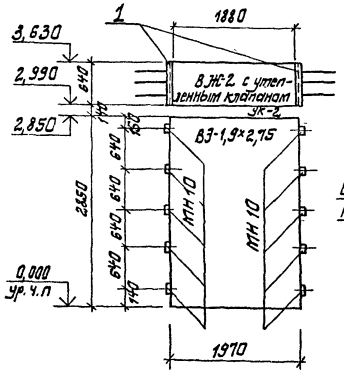

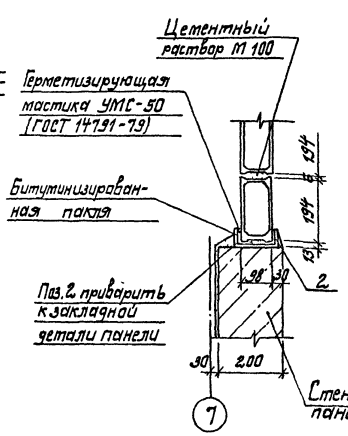

12

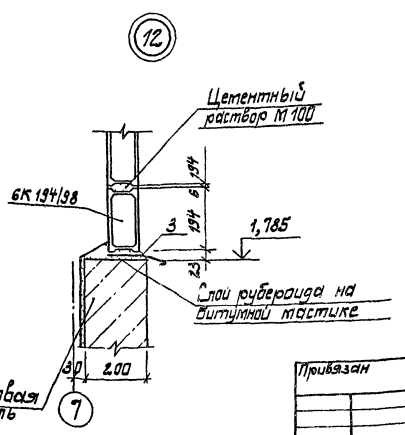

а-а

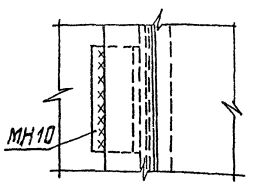

б-б

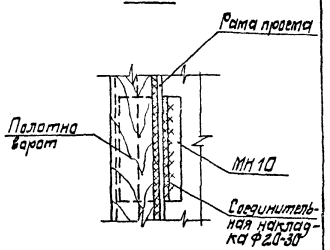

Все сварные монтажные швы $h_ш$ = 6мм.

Привязан

Инв. №

ГИП	Новаминский		
Н.контр	Жизенберг		
Нач.отд	Алешин		
Гл.спец.	Жизенберг		
Рук.гр.	Клецман		
Ст.инж.	Бурдакова		

ТП 901-1-84.87 -АР

Водозаборные сооружения производительностью от 0,02 до 0,5 м³/с для амплитуд колебания уровней воды до 6 м

Насосная станция производительностью от 0,15 до 0,33 м³/с с заглублением машзала 2,4 м.

Стадия	Лист	Листов
Р	10	

План кровли. Ведомость перемычек

Госстрой СССР Укрводоканалпроект Киев

Инв.№ подл. | Подпись и дата | Взам.инв.№

ФОРМАТ А2

9858/1

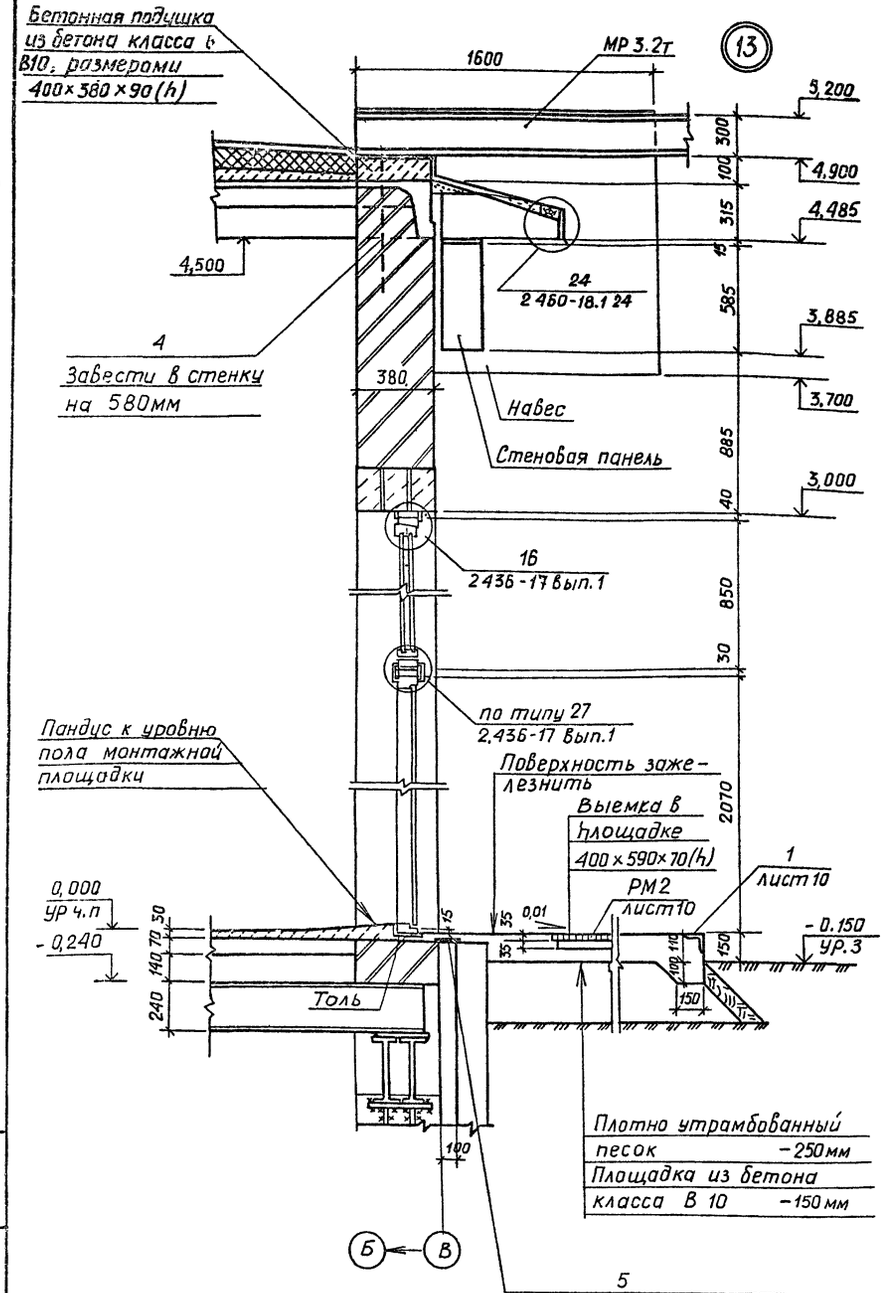

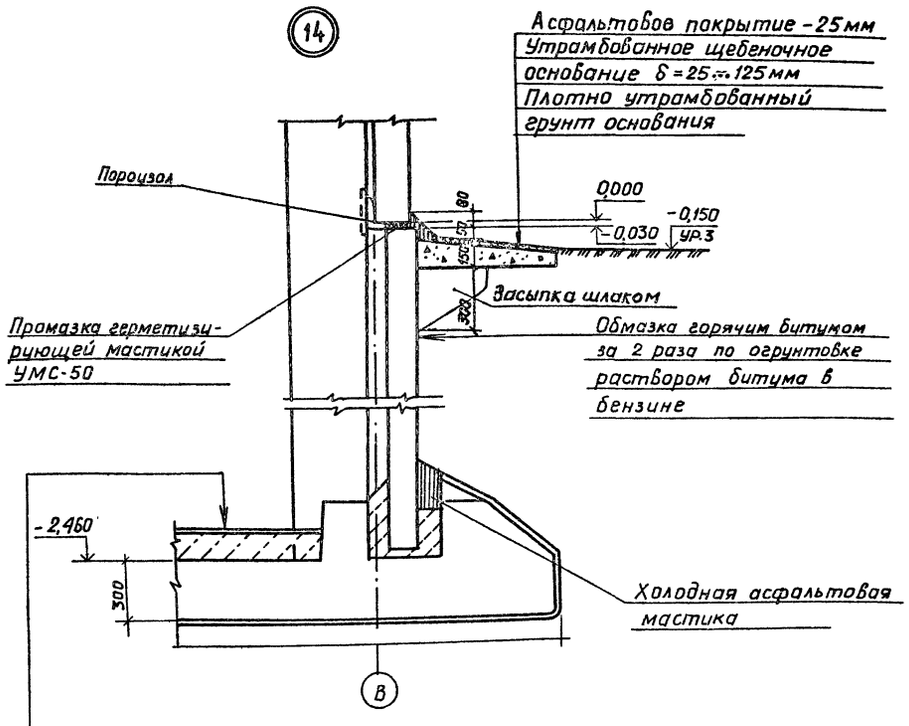

Пол тип 2 (см экспликацию полов лист 9)

Железобетонное днище	– 300мм
Стяжка из цементно-песчаного раствора	– 20 мм
Холодная асфальтовая мастика в 3 слоя	– 20 мм
Подготовка из бетона класса В 3,5 – 100мм (Щебеночна-дренажный слой	– 150мм
и щебень втрамбованный в грунт	– 50 мм
для суглинистых грунтов)	

1. Конструкцию навеса над наружным монорельсом см. документ 901-1-84 87 кмг.
2. Спецификацию поз 4, 5 см. лист 10

Альбом III

Типовой проект 901-1-84 87

Инв.№ подл. | Подпись и дата | Взам.инв.№

Привязан		ГИП	Новоминский	ТП 901-1-84 87 АР	
		Н контр	Айзенберг	Водозаборные сооружения производительностью от 0,02 до 1,5м³/с для амплитуд колебания уровней воды до 6м	
		Нач отд	Волошин	Насосная станция производительностью от 0,16 до 0,66м³/с с заглублением машзала 2,4м	Стадия: Р; Лист: 11; Листов:
		Гл спец	Айзенберг	Узлы	Госстрой СССР Укрводканалпроект Киев
Инв №		Рук гр	Клоцман		
		Ст инж	Бурдакова		

Формат А2

Альбом III

Типовой проект 901-1-84.87

Монтажная схема

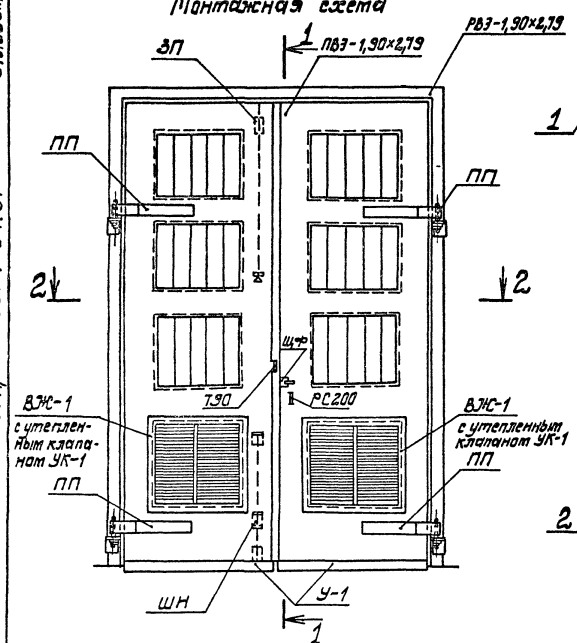

1-1

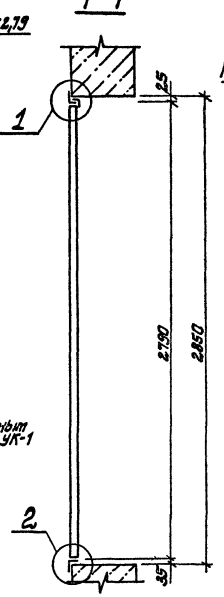

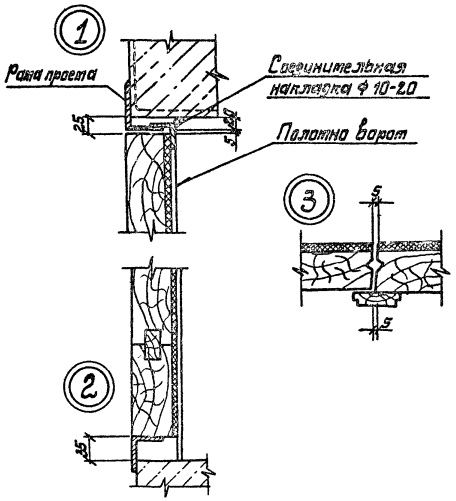

Защелка пружинная ЗП

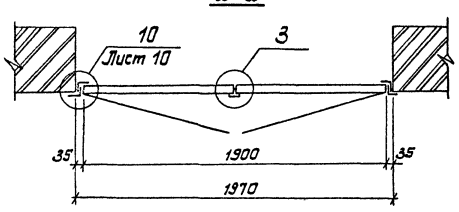

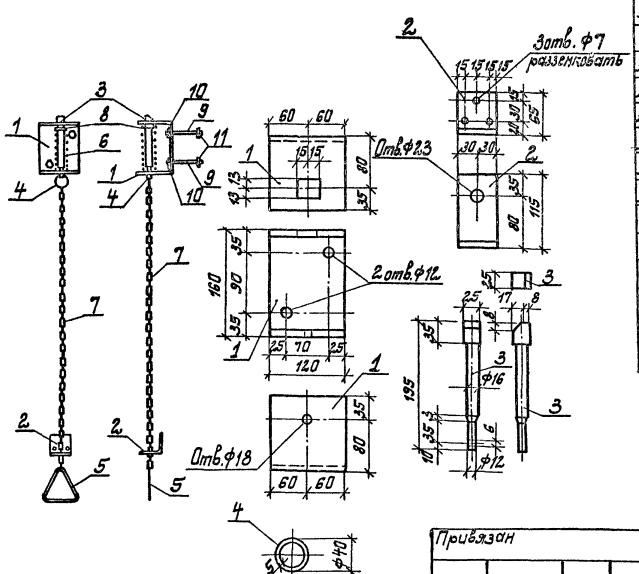

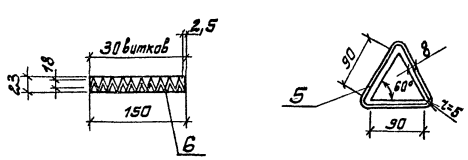

Спецификация материалов на 1 ворота ВЗ-1,9×2,79

Марка	Обозначение		Наименование	Кол.	Масса ед. изд кг	Примечание
			Изделие деревянное			
ПВЗ-1,90×2,79	901-1-84.87	-АР13	Полотно ПВЗ-1,90×2,79	1	142,01	комплект
			Изделия металлические			
РВЗ-1,90×2,79	901-1-84.87	-АР14	Рама проема РВЗ-1,90×2,79	1	88,60	
У-1	901-1-84.87	-АР13	Защитный уголок У-1	2	3,60	
ПП	901-1-84.87	-АР14	Петля подгибная ПП	4	8,71	
ЗП	901-1-84.87	-АР12	Защелка пружинная ЗП	1	5,28	
ШН	901-1-84.87	-АР14	Шпингалет нижний ШН	1	3,04	
Щ	901-1-84.87	-АР14	Щеколда фалевая Щ	1	3,93	
ТЭО	901-1-84.87	-АР13	Пробой ТЭО	2	0,12	
РС200			Ручка РС200 ГОСТ5087-80	1	—	
ВЖ-1	901-1-84.87	-АР15	Жалюзийная решетка	2	15,30	
—			Шуруп 5×40 ГОСТ1145-80*	79	—	
—			Шуруп 6×50 ГОСТ1145-80*	13	—	
УК-1	901-1-84.87	-АР15	Утепленный клапан УК-1	2	6,40	

Спецификация стали на защелку пружинную ЗП

Формат	Зона	Поз.	Обозначение		Наименование	Кол.	Примечание
					Детали		
А2		1	901-1-84.87	-АР12	Лист 8×120×390 ГОСТ 19903-74*	1	2,34
А2		2	901-1-84.87	-АР12	Лист 6×60×180 ГОСТ 19903-74*	1	0,51
А2		3	901-1-84.87	-АР12	▭25×25 ГОСТ 8559-75*, ℓ=195	1	0,96
А2		4	901-1-84.87	-АР12	ф5 ГОСТ 2.590-71* ℓ=110	1	0,02
А2		5	901-1-84.87	-АР12	ф8 ГОСТ 2.590-71* ℓ=300	1	0,12
А2		6	901-1-84.87	-АР12	Пружина Ф2,5 ГОСТ 13767-68 ℓ=200	1	0,08
		7			Цепь d4 ГОСТ 2.319-81, ℓ=1500	1	0,45
		8			Шайба d16 ГОСТ 6958-78*	1	0,02
		9			Болт М10 ГОСТ 7798-70, ℓ=100	2	0,07
		10			Гайка М10 ГОСТ 5915-70*	2	0,01
		11			Шайба d10 ГОСТ 6958-78*	2	0,01

Привязан

Инв. №

ГИП	Новопашенный		ТП 901-1-84.87 - АР
Н.контр.	Изенберг		Водозаборные сооружения производительностью от 0,02 до 1,5 м³/с для амплитуд колебания уровней воды до 6 м
Нач. отд.	Валашин		Насосная станция производительностью от 0,18 до 0,66 м³/с с заглублением машзала 2,4 м. Ворота ВЗ-1,9×2,79. Монтажная схема. Защелка пружинная. Спецификации
Гл. спец.	Изенберг		Стадия: Р; Лист: 12; Листов:
Рук. гр.	Клоцман		Госстрой СССР Укрводоканалпроект Киев
Ст. инж.	Бурдакова		

Инв. № подл. | Подпись и дата | Взам. инв. №

Формат А2

9858/1

Типовой проект 901-1-84.87 Альбом III

ПВЭ-1,9×2,79

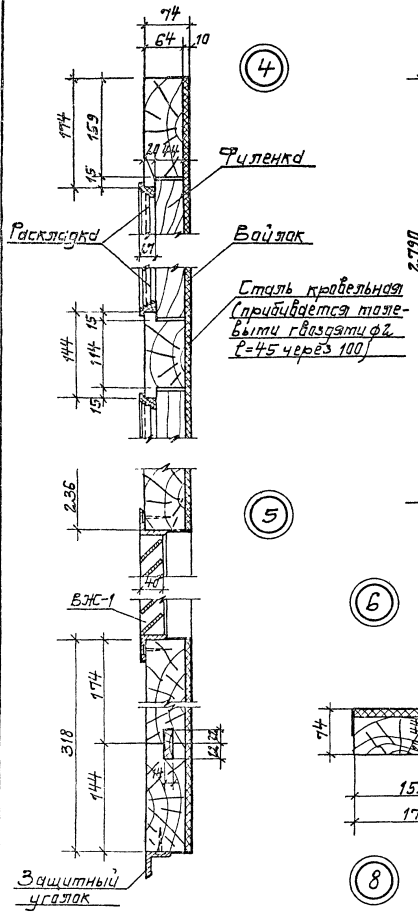

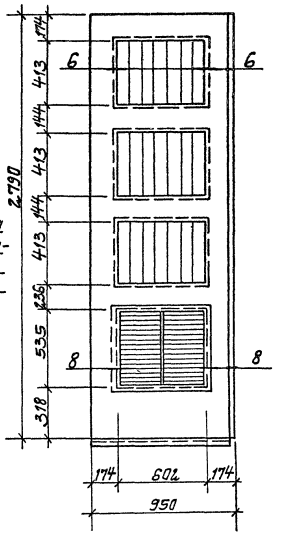

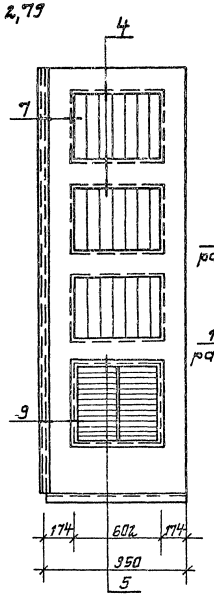

Пробой Т90

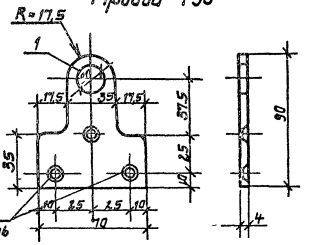

Защитный уголок У-1

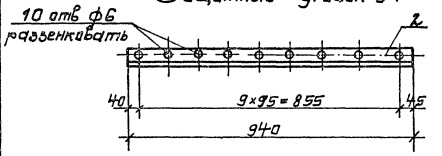

Спецификация древесины на 1 комплект ПВЭ-1,9×2,79

Сечение, мм	Длина м	Кубатура м³
Бруски 70×180	13,0	0,126
Бруски 70×150	4,81	0,047
Бруски 50×120	8,66	0,052
Доски 25×80	2,79	0,006
Раскладки	12,27	0,01
Итого:		0,241

Спецификация прочих материалов на 1 комплект ПВЭ-1,9×2,79

Наименование материала	Количество м²
Вайлак	4,00
Сталь кровельная	4,64

Спецификация стали на пробой Т90 и защитный уголок У-1

Формат	Зона	Поз.	Обозначение	Наименование	Кол.	Примечание
				Пробой Т90		
А3		1	901-1-84.87 -ЭР13	Лист 4×70×30 ГОСТ 19903-74	1	0,12
				Защитный уголок У-1		
А3		2	901-1-84.87 -ЭР13	Уголок 50×5 ГОСТ 8509-86, l=940	1	3,6

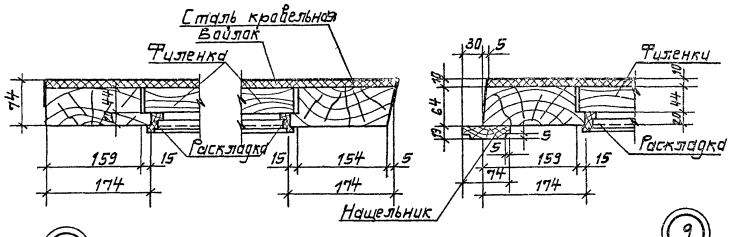

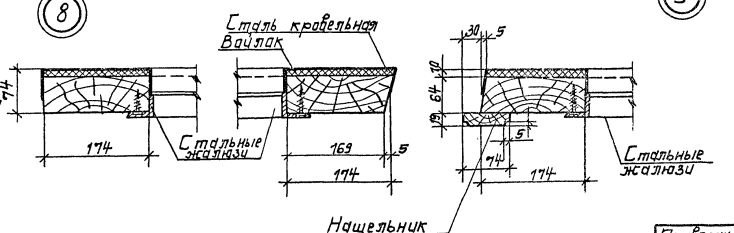

Сечение наплавной раскладки

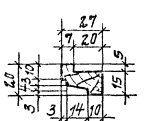

1. Полотна изготавливать на клеях повышенной влагостойкости.
2. Деревянные элементы подвергнуть глубокой пропитке огнезащитным составом.
3. Полотна поставлять с установленными приборами.
4. Размещение приборов см. лист 12.
5. Детали установки приборов см. лист 14.
6. Полотна изготавливать в соответствии с ГОСТ 475-78.

Привязан

Инв. № подл. | Подпись и дата | Взам. инв. №

Инв. №

ГИП	Новотинский	
Н. контр.	Тизенберг	
Нач. отд.	Волошин	
Гл. спец.	Тизенберг	
Рук. гр.	Клаучан	
Ст. инж.	Бурдакова	

ТП 901-1-84.87 -ЭР

Водозаборные сооружения производительностью от 0,02 до 1,5 м³/с для амплитуд колебания уровней воды до 6 м

Насосная станция производительностью от 0,16 до 0,66 м³/с с заглублением пола зала 2,4 м

ПВЭ-1,9×2,79. Защитный уголок У-1, пробой Т90

Стадия	Лист	Листов
Р	13	

Госстрой СССР Укрводоканалпроект Киев

Формат А2

98554

Альбом III

Типовой проект 901-1-84.87

Инв. № подл. | Подпись и дата | Взам. инв. №

РВЭ - 1,90×2,79

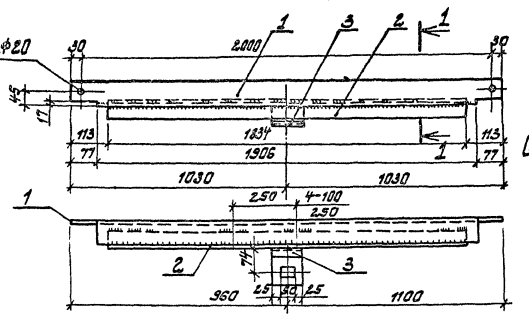

1-1

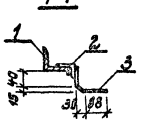

2-2

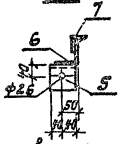

Щеколда фалевая Шф

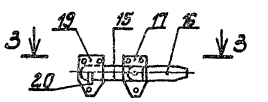

3-3

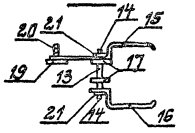

Сварное соединение элементов рамы

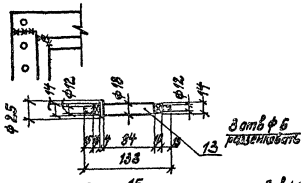

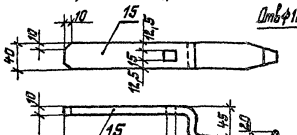

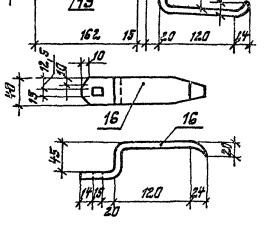

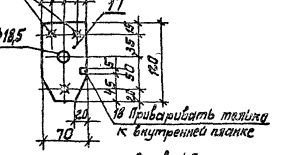

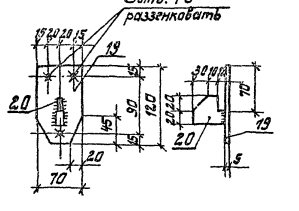

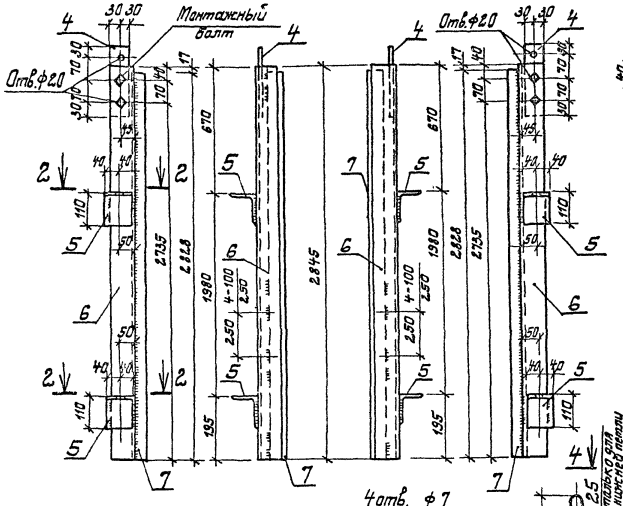

Петля подгибная ПП

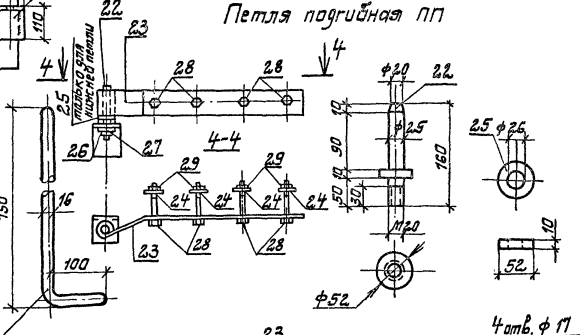

Шпингалет нижний ШН

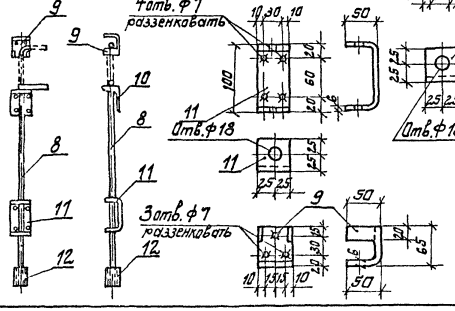

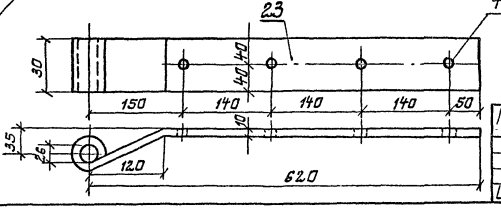

Формат	Зона	Поз.	Обозначение		Наименование	Кол.	Примечание
					РВЭ-1,90×2,79		
А2		1	901-1-84.87	-ДР14	Уголок 75×6 ГОСТ 8509-86, ℓ=2080	1	14,20
А2		2	901-1-84.87	-ДР14	Уголок 50×5 ГОСТ 8509-86, ℓ=1934	1	6,90
А2		3	901-1-84.87	-ДР14	Лист 8×100×160 ГОСТ 19903-74*	1	1,30
А2		4	901-1-84.87	-ДР14	Лист 8×60×200 ГОСТ 19903-74*	2	1,00
А2		5	901-1-84.87	-ДР14	Уголок 110×70×8 ГОСТ 8510-72* ℓ=80	4	0,90
А2		6	901-1-84.87	-ДР14	Уголок 75×6 ГОСТ 8509-86, ℓ=2845	2	19,60
А2		7	901-1-84.87	-ДР14	Уголок 50×5 ГОСТ 8509-86, ℓ=2328	2	10,70
					Шпингалет нижний ШН		
А2		8	901-1-84.87	-ДР14	ф16 ГОСТ 2.590-71*, ℓ=850	1	1,34
А2		9	901-1-84.87	-ДР14	Лист 6×115×150 ГОСТ 19903-74*	1	0,81
А2		10	901-1-84.87	-ДР14	Лист 6×50×125 ГОСТ 19903-74*	1	0,30
А2		11	901-1-84.87	-ДР14	Лист 6×50×200 ГОСТ 19903-74*	1	0,47
А2		12	901-1-84.87	-ДР14	Труба 25×3,2 ГОСТ 3262-75*, ℓ=60	1	0,12
					Щеколда фалевая Шф		
А2		13	901-1-84.87	-ДР14	ф25 ГОСТ 2.590-71*, ℓ=138	1	0,68
		14			Гайка М12 ГОСТ 5915-70*	2	0,01
А2		15	901-1-84.87	-ДР14	Лист 10×40×400 ГОСТ 19903-74*	1	1,26
А2		16	901-1-84.87	-ДР14	Лист 10×40×250 ГОСТ 19903-74*	1	0,79
А2		17	901-1-84.87	-ДР14	Лист 5×70×120 ГОСТ 19903-74*	2	0,33
А2		18	901-1-84.87	-ДР14	Лист 5×10×10 ГОСТ 19903-74*	1	0,01
А2		19	901-1-84.87	-ДР14	Лист 5×70×120 ГОСТ 19903-74*	1	0,33
А2		20	901-1-84.87	-ДР14	Лист 10×40×52 ГОСТ 19903-74*	1	0,16
		21			Шайба ф12 ГОСТ 6958-78	2	0,01
					Петля подгибная ПП		
А2		22	901-1-84.87	-ДР14	ф52 ГОСТ 2.590-71*, ℓ=160	1	2,68
А2		23	901-1-84.87	-ДР14	Лист 10×80×120 ГОСТ 19903-74*	1	4,52
		24			Шайба d16 ГОСТ 6958-78	4	0,04
		25			Шайба d26 ГОСТ 6958-78	1	0,21
		26			Гайка М20 ГОСТ 5915-70*	1	0,07
		27			Шайба d20 ГОСТ 6958-78	1	0,03
		28			Болт М16 ГОСТ 7798-70, ℓ=100	4	0,22
		29			Гайка М16 ГОСТ 5915-70*	4	0,04

1. Данный лист рассматривать совместно с листом 15.
2. В петле подгибной ПП выполнить отверстия сверленые.

Привязан

Инв. №

ГИП	Кветинский		
Н. контр.	Изенберг		
Нач. отд.	Волошин		
Гл. спец.	Изенберг		
Рук. гр.	Клацман		
Ст. инж.	Булавакова		

ТП 901-1-84.87 -ДР

Водозаборные сооружения производительностью от 0,01 до 1,5 м³/с для амплитуд колебания уровней воды до 6 м

Насосная станция производительностью от 0,16 до 0,66 м³/с с заглублением машзала 24 м

Рама РВЭ. 1,9×2,79. Шпингалет нижний. ШН, щеколда фалевая Шф, петля подгибная ПП

Стадия	Лист	Листов
Р	14	

Госстрой СССР Укрводоканалпроект Киев

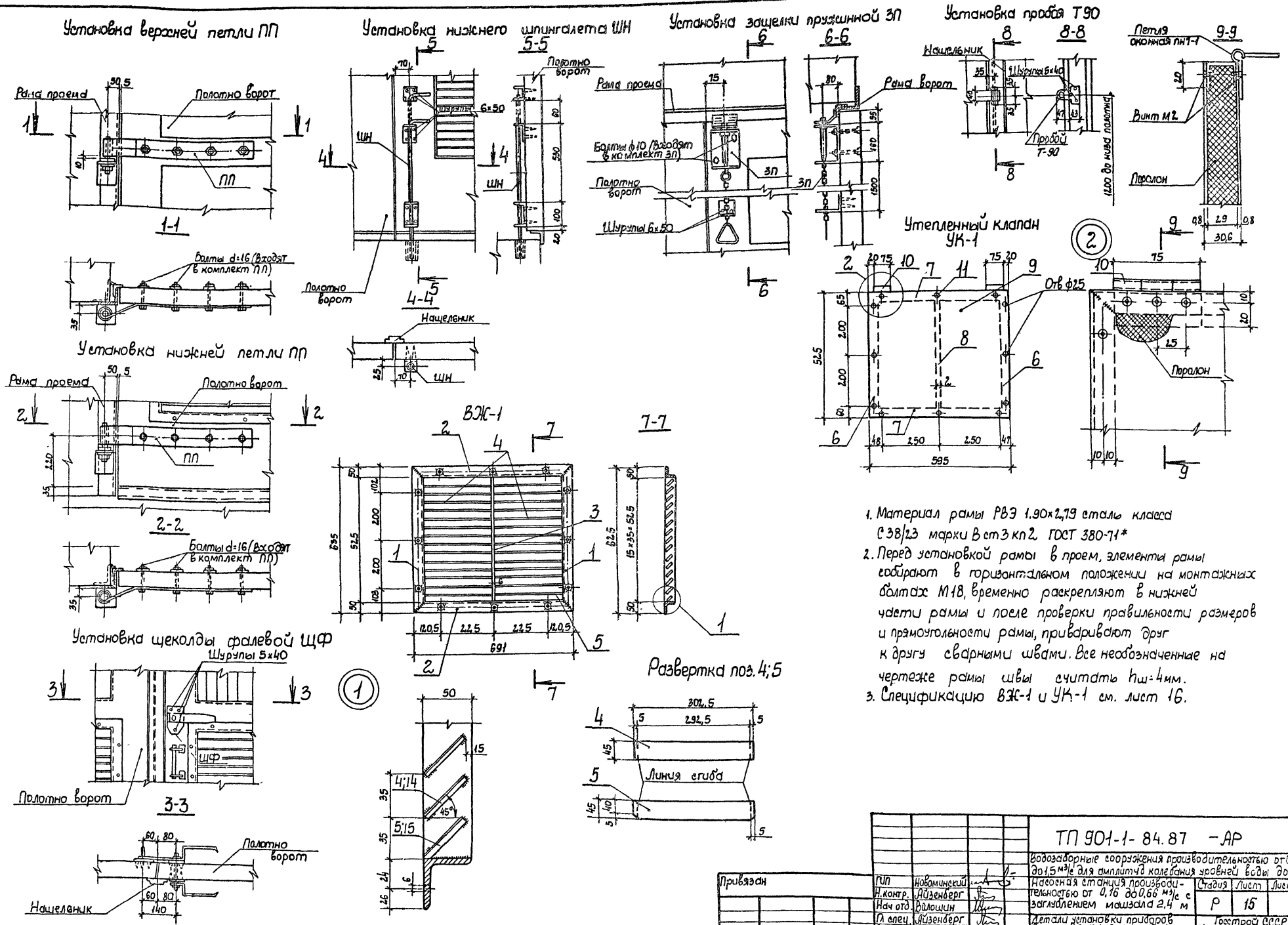

1. Материал рамы РВЭ 1.90×2,79 сталь класса С38/23 марки В ст3 кп2 ГОСТ 380-71*
2. Перед установкой рамы в проем, элементы рамы собирают в горизонтальном положении на монтажных болтах М18, временно раскрепляют в нижней части рамы и после проверки правильности размеров и прямоугольности рамы, приваривают друг к другу сварными швами. Все необозначенные на чертеже рамы швы считать $h_ш$=4мм.
3. Спецификацию ВЖ-1 и УК-1 см. лист 16.

Привязан				ТП 901-1-84.87 -АР		
				Водозаборные сооружения производительностью от 0,02 до 1,5 м³/с для амплитуд колебания уровней воды до 6 м		
	ГИП	Новоминский		Насосная станция производительностью от 0,16 до 0,66 м³/с с заглублением машзала 2,4 м	Стадия	Лист	Листов
	Н.контр.	Айзенберг			Р	15	
	Нач отд.	Волошин					
	Гл спец.	Айзенберг		Детали установки приборов ворот вентиляционная жалюзийная решетка ВЖ-1, утепленный клапан УК-1	Госстрой СССР Укрводоканалпроект Киев		
	Рук.гр	Клоцман					
Инв N	Ст.инж.	Бурдакова					

Инв N подл. | Подпись и дата | Взам инв N

Типовой проект 901-1-84 87 Альбом III

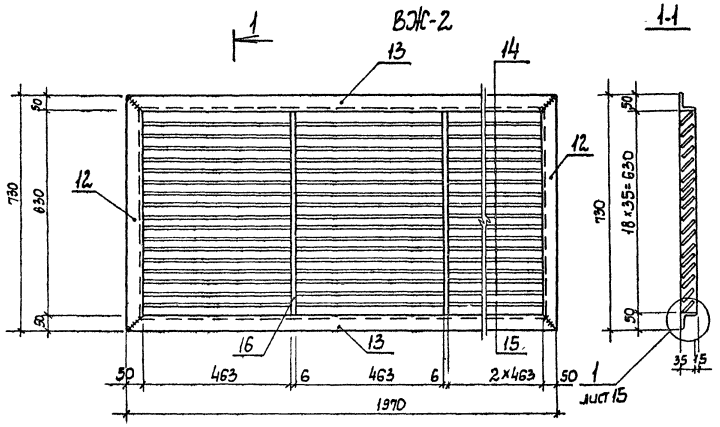

Утепленный клапан УК-2

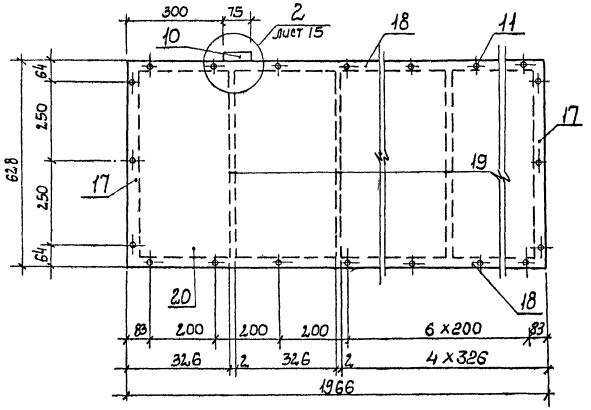

Развертка поз.14

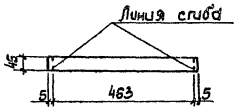

Развертка поз.15

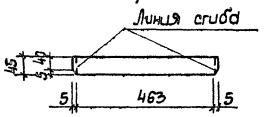

1. Для жалюзи ВЖ-1 и ВЖ-2 сварные швы выполнить h=5мм, за исключением перьев, которые привариваются швом высотой 2 мм.
2. Сварку производить тонким электродом ГОСТ 9467-75 соблюдая режим сварки тонколистовых элементов.
3. Отверстия в жалюзи ВЖ-1 и утепленном клапане УК-1; УК-2 разенковать с одной стороны.
4. Листы поз.9;20 к каркасу крепить при помощи винтов.

Формат	Зона	Поз.	Обозначение	Наименование	Кол.	Примечание
				ВЖ-1		
А2		1	901-1- 84.87 -АР15	Уголок 50×5 ГОСТ 8509-86		
				P=62.5	2	2,0
А2		2	901-1- 84.87 -АР15	Уголок 50×5 ГОСТ 8509-86		
				P=69.1	2	2,1
А2		3	901-1- 84.87 -АР15	Лист 6×45×525 ГОСТ 19903-74*	1	0,7
А2		4	901-1- 84.87 -АР15	Лист 1,5×50×302,5 ГОСТ 16523-70	30	0,2
А2		5	901-1- 84.87 -АР15	Лист 1,5×50×302,5 ГОСТ 16523-70	2	0,2
				УК-1		
А2		6	901-1- 84.87 -АР15	Лист 2×69×525		Изогнуть по чертежу
				ГОСТ 16523-70	2	0,6
А2		7	901-1- 84.87 -АР15	Лист 2×69×595		Изогнуть по чертежу
				ГОСТ 16523-70	2	0,6
А2		8	901-1- 84.87 -АР15	Лист 2×29×520 ГОСТ 16523-70	1	0,3
А2		9	901-1- 84.87 -АР15	Лист 0,8×525×595 ГОСТ 16523-70	1	1,8
		10		Петля оконная ПН1-1		
				ГОСТ 5088-80	2	—
		11		Винт М5 ГОСТ 1488-84; P=14	32	0,003
				ВЖ-2		
А2		12	901-1- 84.87 -АР16	Уголок 50×5 ГОСТ 8509-86		
				P=730	2	2,6
А2		13	901-1- 84.87 -АР16	Уголок 50×5 ГОСТ 8509-86		
				P=1970	2	7,5
А2		14	901-1- 84.87 -АР16	Лист 1,5×50×473 ГОСТ 16523-70	72	0,3
А2		15	901-1- 84.87 -АР16	Лист 1,5×50×473 ГОСТ 16523-70	4	0,3
А2		16	901-1- 84.87 -АР16	Лист 6×45×630 ГОСТ 19903-74*	3	1,2
				УК-2		
А2		17	901-1- 84.87 -АР16	Лист 2×69×628		Изогнуть по чертежу
				ГОСТ 16523-70	2	0,7
А2		18	901-1- 84.87 -АР16	Лист 2×69×1966		Изогнуть по чертежу 2,2
				ГОСТ 16523-70	2	
А2		19	901-1- 84.87 -АР16	Лист 2×29×623 ГОСТ 16523-70	5	0,2
А2		20	901-1- 84.87 -АР16	Лист 0,8×628×1966		
				ГОСТ 16523-70	2	1,5
		10		Петля оконная ПН1-1		
				ГОСТ 5088-80	3	—
		11		Винт М5 ГОСТ 1488-84, P=14	56	0,003

Альбом III

Типовой проект 901-1-84.87

Инв.N подл. | Подпись и дата | Взам.инв.N

Привязан

Инв.N

ГИП	Новоминский	
Н.контр.	Айзенберг	
Нач.отд.	Балошин	
Гл.спец.	Айзенберг	
Рук.гр.	Клочкан	
Ст.инж.	Бурдакова	

ТП 901-1-84.87 -АР

Водозаборные сооружения производительностью от 0,02 до 1,5 м³/с для амплитуд колебания уровней воды до 6м

Насосная станция производительностью от 0,16 до 0,66 м³/с с заглублением машзала 2,4 м

Вентиляционная жалюзийная решетка ВЖ-2

Утепленный клапан УК-2

Стадия	Лист	Листов
Р	16	

Госстрой СССР Укрводоканалпроект Киев

Альбом III

Типовой проект 901-1-84.87

Ведомость чертежей основного комплекта

Лист	Наименование	Примечание
1	Общие данные (начало)	
2	Общие данные (окончание)	
3	Схемы расположения плит и балок покрытия, колонн	
4	Узел 1 .7 к схемам расположения плит и балок покрытия, колонн	
5	Схемы расположения стеновых панелей надземной части	
6	Схема расположения фундаментов и фундаментных балок	
7	Фундамент Фм1; Фм2; ФА1-2... ФА1-2д	
8	Армирование фундаментов Фм1; Фм2; ФА1-2. . ФА1-2д	
9	Схема расположения стеновых панелей подземной части	
10	Узел 1 . 4 к схеме расположения стеновых панелей подземной части	
11	Схема расположения закладных изделий и выпусков днища Пм1. Детали армирования гребня и приямка	
12	Схемы армирования днища Пм1	
13	Спецификация и ведомость расхода стали днища Пм1	
14	Схема расположения площадок машзала	
15	Схема расположения фундаментов, опор под оборудование. Фундамент ФОм1	
16	Фундамент ФОм2 . ФОм6, опора ОПм	
17	Схема расположения каналов электрочасти (вариант установки 2КТП-630) Разрез 1-1	
18	Схема расположения каналов электрочасти (вариант установки 2КТП-400, 2КТП-250) Разрезы 2-2 . . 8-8	
19	Каналы электрочасти Разрезы 9-9 13-13	
20	Балка Бм1... Бм5	
21	Балка Бм1... Бм5. Спецификация Ведомость расхода стали	
22	Схема расположения приямка теплосети	
23	Водонепроницаемый выреб	

Типовой проект разработан в соответствии с действующими нормами и правилами

Главный инженер проекта (Новоминский)

Инв. № подл. | Подпись и дата | Взам. инв. №

Ведомость ссылочных и прилагаемых документов

Обозначение	Наименование	Примечание
	Ссылочные документы	
ГОСТ 22701.0-77 - ГОСТ 22701.5-77	Плиты железобетонные ребристые предварительно напряженные размерами 6×3м для покрытий производственных зданий	
ПК 01-88	Сборные железобетонные плиты для покрытия производственных зданий высотой 3,0-14,2м	
1.462.1-10/80 Вып.1	Балки стропильные железобетонные для покрытий зданий с пролетами 6 и 9м	
1.427 1-3 Вып 1; 2	Колонны железобетонные прямоугольного сечения для продольного и торцового фахверка одноэтажных производственных зданий	
1.030 1-1 Вып 0-3; 3-2; 4-1; 4-2; 1-1; 1-3; 2-10	Стены наружные из однослойных панелей для каркасных общественных зданий, производственных вспомогательных зданий промышленных предприятий	
3.006 1-2/82 вып. 1-2	Сборные железобетонные каналы и тоннели из лотковых элементов	
1.415-1 Вып.1	Железобетонные фундаментные балки для стен производственных зданий	
1.412-1/77 Вып 3	Монолитные железобетонные фундаменты под типовые колонны прямоугольного сечения одноэтажных производственных зданий	
3.900-3 Вып 2/82; 1/82; 7/82	Сборные железобетонные конструкции емкостных сооружений для водоснабжения и канализации	
ГОСТ 948-84	Перемычки железобетонные для зданий с кирпичными стенами	
1.020-1/83 Вып. 7-1; 2-1; 2-13; 2-15	Конструкции каркаса междуэтажного применения для многоэтажных общественных зданий, производственных и вспомогательных зданий промышленных предприятий	
1.494-24 Вып 1	Стаканы для крепления крышных вентиляторов, дефлекторов и зонтов	
2.430-3 Вып. 3	Типовые архитектурно-строительные детали промышленных зданий с кирпичными стенами	
1.400-15 Вып.1	Унифицированные закладные изделия железобетонных конструкций для крепления технологических коммуникаций и устройств	
1-400-9 Вып 1	Унифицированные строповочные петли для подъема сборных железобетонных конструкций зданий и сооружений промышленных предприятий	
1-410-3 Вып.1	Сетки с рабочей арматурой диаметром от 10 до 32 мм	
ГОСТ 23279-85	Сетки сварные из стержневой арматуры диаметром до 40 мм	
5.900-2	Сальники набивные Ду 50 . 1400 для пропуска труб через стены	
1.400-7	Стальные изделия для сопряжения сборных железобетонных конструкций одноэтажных промышленных зданий	
	Прилагаемые документы	
901-1-84.87 -КЖИ	Индустриальные изделия	Альбом IV
901-1-84.87 -ВМ	Ведомость потребности в материалах	Альбом VIII

Привязан

Инв № подл.

ТП 901-1-84.87 КЖ

ГИП	Новоминский		
Н.контр	Айзенберг		
Нач.отд	Волошин		
Гл.спец	Айзенберг		
Рук.гр	Клоцман		
Ст.инж	Малинина		

Водозаборные сооружения производительностью от 0,42 до 1,5 м³/с для амплитуд колебания уровней воды до 6м

Насосная станция производительностью от 0,16 до 0,66 м³/с с заглублением машзала 2,4м

Стадия	Лист	Листов
Р	1	23

Общие данные (начало)

Госстрой СССР Укрводоканалпроект Киев

Формат А2

9858/1

Альбом III

Типовой проект 901-1-84.87

Ведомость спецификаций

Лист	Наименование	Примечание
3	Спецификация к схемам расположения плит и балок покрытия, колонн	
5	Спецификация к схемам расположения стеновых панелей надземной части	
6	Спецификация к схеме расположения фундаментов и фундаментных балок	
9	Спецификация к схеме расположения стеновых панелей подземной части	
14	Спецификация к схеме расположения площадок машзала	
16	Спецификация к схеме расположения фундаментов под оборудование	
17	Спецификация к схеме расположения элементов электрочасти	
22	Спецификация к схеме расположения приямка теплосети	
23	Спецификация к колодцу-выгребу	

Ведомость объемов сборных бетонных и железобетонных конструкций по рабочим чертежам марки КЖ

№ п/п	Наименование группы элементов конструкции	Код	Кол-во $м^3$	Примечание
1	Балки обвязочные, фундаментные и сооружений	5824000 000	2,18	
2	Перемычки	5828000 000	1,11	
3	Панели стеновые подземной части	5831 000 000	21,0	
4	Конструкции и детали каналов и открытых водоводов	5858 000 000	2,56	
5	Колонны	5821 000 000	11,04	
6	Балки стропильные и подстропильные	5822 000 000	7,70	
7	Панели стеновые надземной части	5831 000 000	49,10	
8	Плиты покрытий	5841 000 000	22,74	
9	Архитектурно-строительные элементы зданий	5894 000 000	0,58	
10	Детали вентиляционных шахт	5896 000 000	0,45	

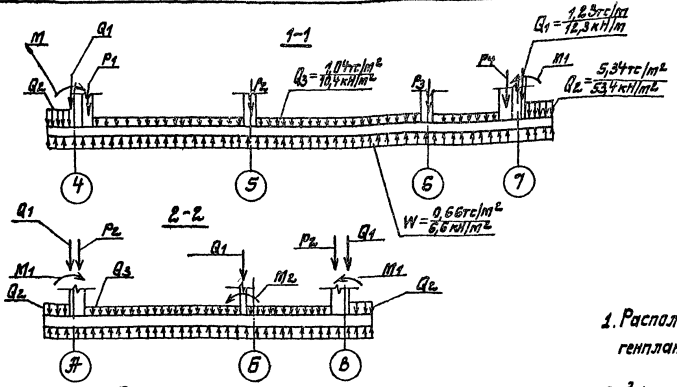

Расчетная схема днища

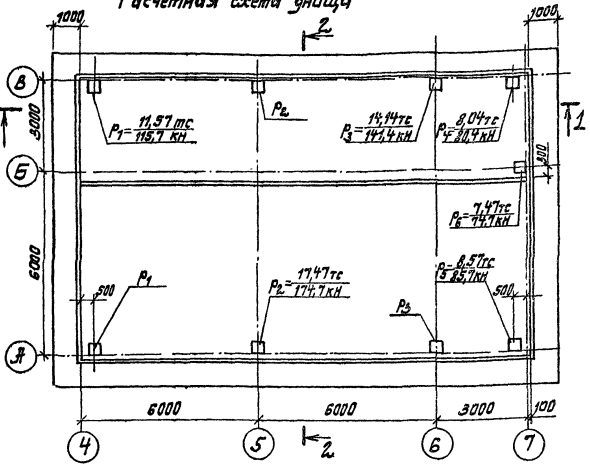

Расчетная схема стеновых панелей

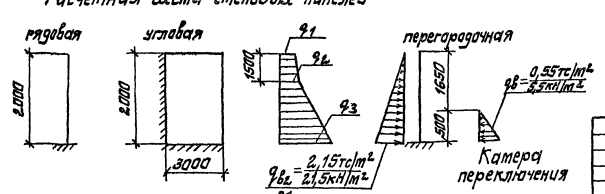

Таблица нагрузок

Нагрузка / грунты	q_1 тс/м² кН/м²	q_2 тс/м² кН/м²	q_3 тс/м² кН/м²	M_1 тс·м/м кН·м/м	M_2 тс·м/м кН·м/м
песчаные	0,47	1,53	2,29	2,75	0,07
	4,7	15,3	22,9	27,5	0,7
суглинки	0,69	2,24	3,09	3,98	0,07
	6,9	22,4	30,9	39,8	0,7

Общие указания

1. Расположение здания на местности см. чертежи генплана
2. За относительную отметку 0,000 принята отметка чистого пола, что соответствует абсолютной отметке
3. Инженерно-геологические изыскания выполнены
4. При строительстве необходимо составление актов освидетельствования скрытых работ в соответствии со СНиП 3.01.01.85
5. Строительные конструкции насосной станции используются в качестве заземлителя. Для этой цели необходимо выполнить указания, приведенные на листах КЖ4, КЖ7, КЖ10.
6. Все открытые закладные и соединительные изделия в надземной части оцинковать (толщина слоя 120-150 мкм), в подземной части окрасить эмалью ПФ-133 за 2 раза по слою грунта ГФ-020.

ТП 901-1-84.87-КЖ					
Водозаборные сооружения производительностью от 0,02 до 1,5 м³/с для амплитуд колебаний уровней воды до 6 м					
Насосная станция производительностью от 0,18 до 0,66 м³/с с заглублением машзала 2,4 м			Стадия	Лист	Листов
			Р	2	
Общие данные (окончание).			Госстрой СССР Укрводоканалпроект Киев		

ГИП	Новоминский	
Н. контр.	Айзенберг	
Нач. отд.	Волошин	
Гл. спец.	Айзенберг	
Рук. гр.	Клоцман	
Ст. инж.	Малинина	

Привязан

Инв. №

Инв. № подл. | Подпись и дата | Взам. инв. №

Формат А2

9858/1

Альбом III

Типовой проект 901-1-84 87

Схема 1 расположения плит покрытия

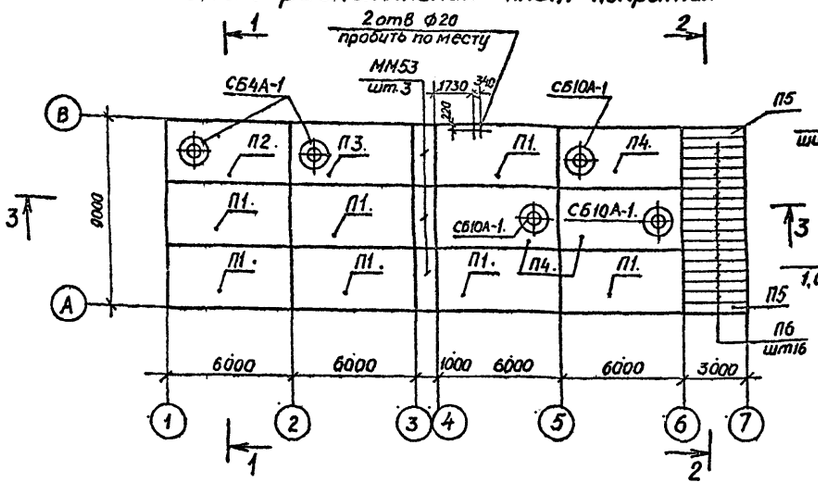

Схема 2 расположения балок покрытия

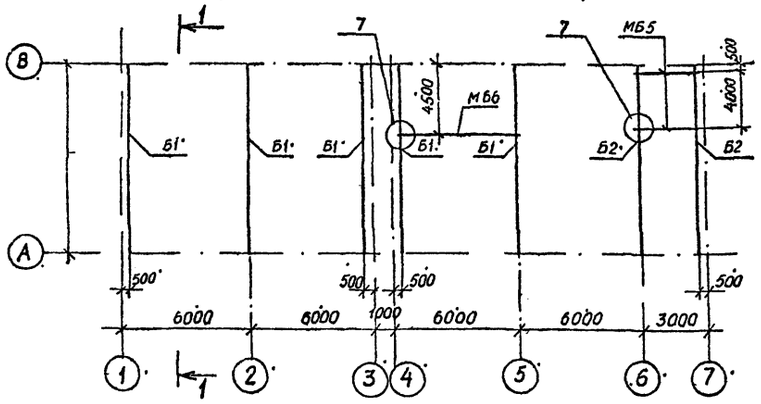

Схема 3 расположения колонн

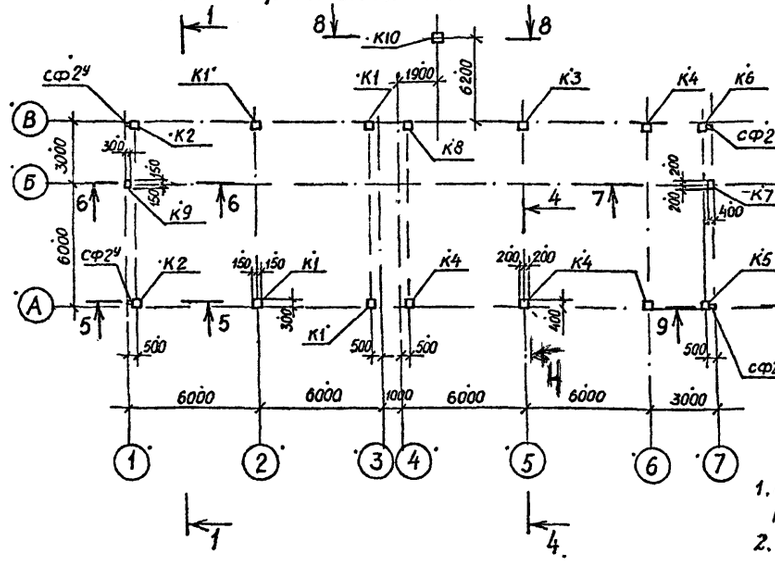

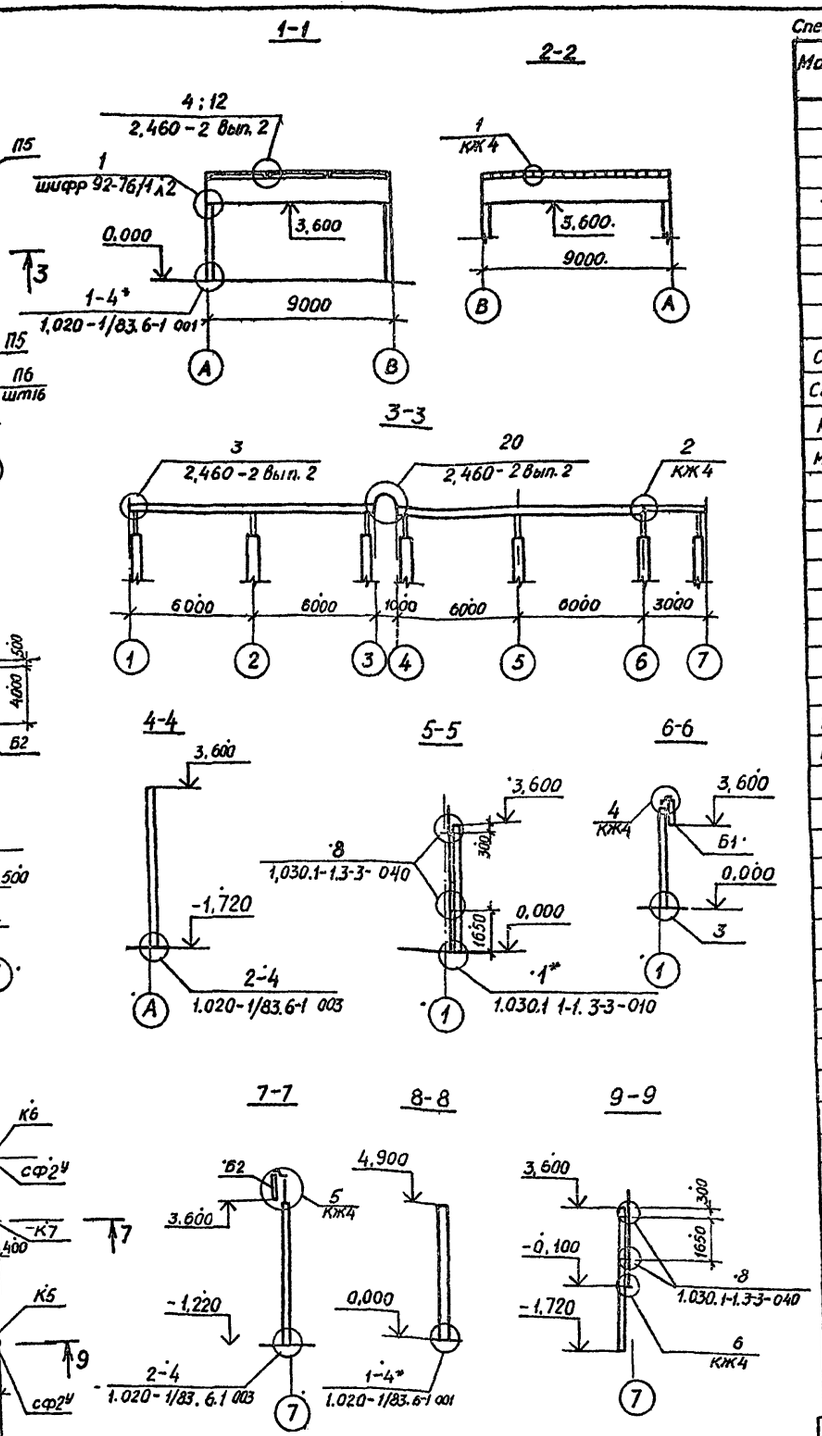

1. В узле 1* подливку цементным раствором под стойку торцового фахверка принять - 100 мм.
2. В узле 1-4* глубину заделки колонны принять 650 мм.

Спецификация к схемам расположения плит и балок покрытия, колонн

Марка, Поз.	Обозначение	Наименование	Кол	Масса ед, кг	Примечание
		Схема 1			
		Плита покрытия			
П1	901-1-84.87-КЖИ-ПГ2АтVIT-1	ПГ-2АтVIT-1	7	2650	
П2	901-1-84.87-КЖИ-ПВ4-2АтVIT-1	ПВ4-2АтVIT-1	1	3300	
П3	901-1-84.87-КЖИ-ПВ4-2АтVIT-1	ПВ4-2АтVIT-2	1	3300	
П4	901-1-84.87-КЖИ-ПВ4-2АтVIT-1	ПВ10-2АтVIT-1	3	3600	
П5	901-1-84.87-КЖИ-ПЖ1-2-1	ПЖ1-2-2	2	178	
П6	901-1-84.87-КЖИ-ПЖ1-2-1	ПЖ1-2-1	16	178	
СБ4А-1	1.494-24 вып.1	Стакан СБ4А-1	2	150	
СБ10А-1	1.494-24 вып. 1	Стакан СБ10А-1	3	250	
ММ53	1.400-7л.19	Стальной щит ММ53	3	126,5	
ММ37	1.400-7л 11	Изделие соединительное ММ37	3	36,1	принять L=2980
1		Швеллер 16 ГОСТ 8240-72* L=140	17	2,0	
2	901-1-84.87 -КЖИ МС1	Изделие соединительное МС1	17	3,0	
		Упругая прокладка 40×40×10	18м		
		Дюбель ф4,5 L=60	60		
		Схема 2			
		Балка			
Б1	901-1-84.87-КЖИ-1БСД9-5АVT-1	1БСД9-5АVT-1	5	2750	
Б2	901-1-84.87-КЖИ-1БСД9-5АVT-2	1БСД9-5АVT-2	2	2750	
МБ5	901-1-84.87 -КМ-3	Металлическая балка МБ5	2	42,0	
МБ6	901-1-84.87 -КМ-3	Металлическая балка МБ6	1	160,0	
		Схема 3			
К1	901-1-84.87 -КЖИ-1К3.36-1	Колонна 1К3 36-1	4	1001	
К2	-01	Колонна 1К3 36-2	2	1001	
К3	-02	Колонна 1КВ04 60-21-1	1	2150	
К4	-03	Колонна 1КВ04 60-21-2	4	2150	
К5	-04	Колонна 1КВ04 60-21-3	1	2150	см узл „6"
К6	-05	Колонна 1КВ04 60-21-4	1	2150	
К7	-06	Колонна 1КВ04.60-21-5	1	2150	
К8	-07	Колонна 1КВ04 60-21-6	1	2150	
К9	-08	Колонна 1КФ43-1-1	1	1000	
К10	-09	Колонна 1КФ57-1-1	1	1300	
СФ2У	1 030 1-1.4-2-10-01	Стойка фахверка СФ2У	4	243	принять L=4370
МС2	1 020-1/83.7-1 020	Изделие соединительное МС2	36	0,26	
Т24	1.030.1-1.4-1-240	Изделие соединительное Т24	16	1,1	
3	901-1-84.87 -КЖИ-МС2	Изделие соединительное МС2	1	22,6	
4	1.400-7 л.9	Изделие соединительное ММ23	2	4,2	
5		Изделие соединительное МС3	1	7,8	
6	1.427.1-3.2-024.0	Насадка на колонну 1СФ32У	1	22,9	принять L=925
7		А-I-12-ГОСТ 5781-82* L=1000	7	0,9	
8	1.030.1-1.4-1	Лист 20×70×70 ГОСТ 19903-74*	10	0,8	
9	901-1-84.87 -КЖИ-МС4	Изделие соединительное МС4	2	22,1	

ГИП	Новоминский		
Н контр	Айзенберг		
Нач отд	Волошин		
Гл спец	Айзенберг		
Рук гр.	Клоцман		
Рук. гр	Слепак		

Привязан

Инв. №

ТП 901-1-84 87 КЖ

Водозаборные сооружения производительностью от 0,02 до 1,5 м³/с для амплитуд колебания уровней воды до 6 м

Насосная станция производительностью от 0,16 до 0,66 м³/с с заглублением машзала 2,4 м

Стадия	Лист	Листов
Р	3	

Схемы расположения плит и балок покрытия, колонн

Госстрой СССР Укрводоканалпроект Киев

Формат А2

9858/1

Инв № подл | Подпись и дата | Взам инв №

Альбом III

Типовой проект 901-1-84.87

10-10

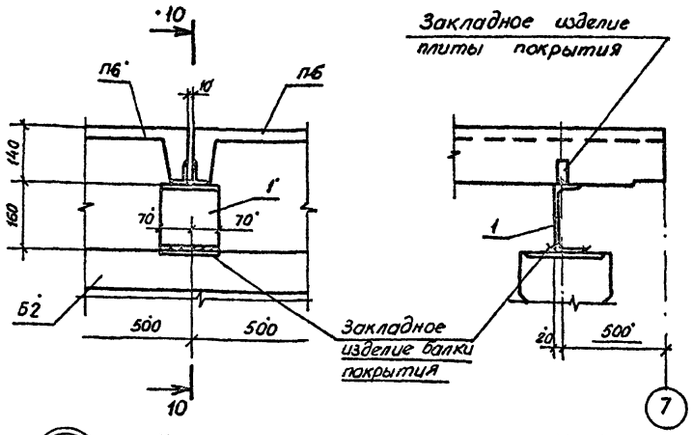

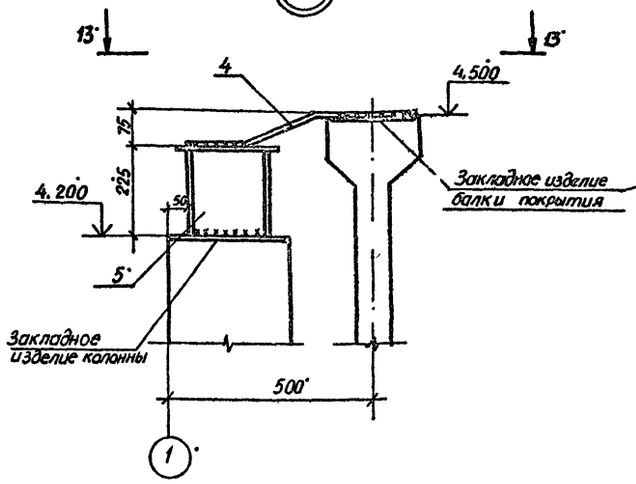

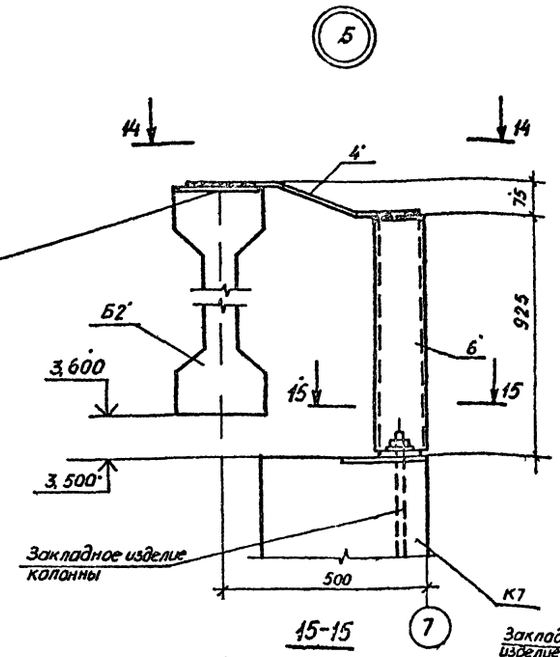

15-15

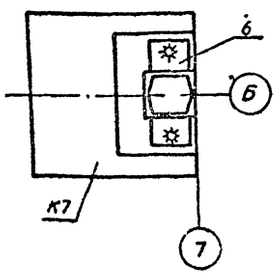

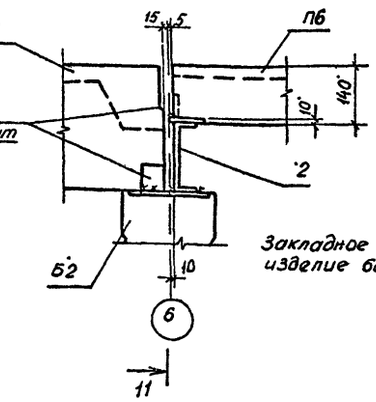

11-11

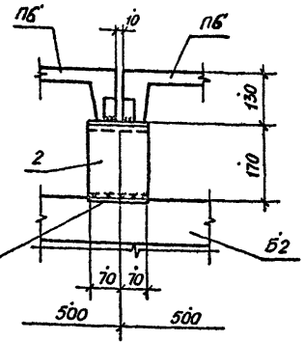

13-13

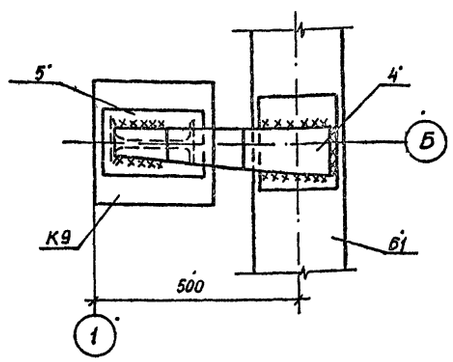

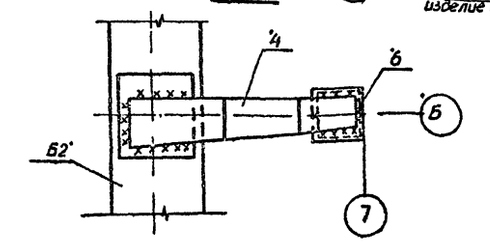

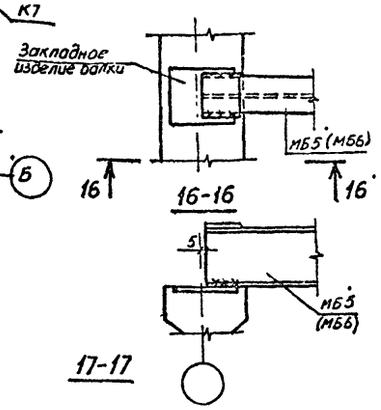

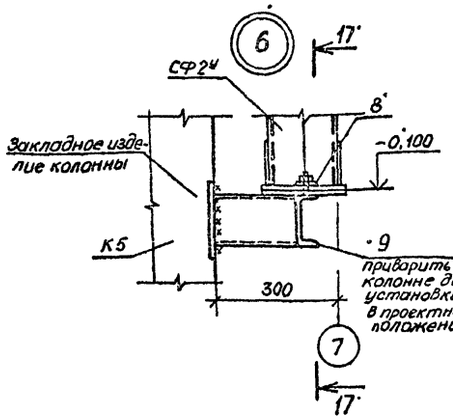

17-17

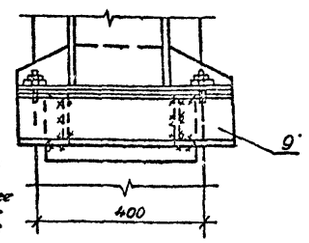

Деталь соединения колонн с фундаментами для устройства заземления

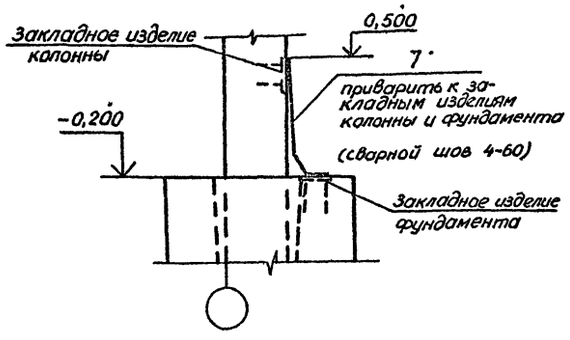

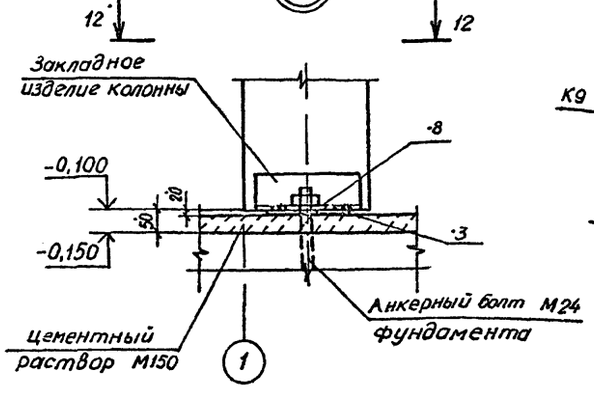

12-12

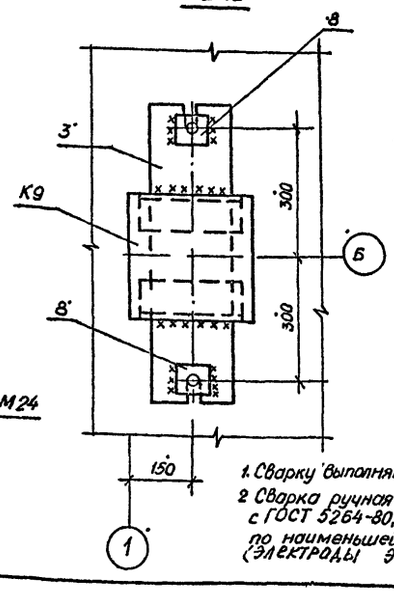

1. Сварку выполнять электродами Э42 и Э42А
2. Сварка ручная электродуговая в соответствии с ГОСТ 5264-80, высоту сварных швов принимать по наименьшей толщине свариваемых элементов (ЭЛЕКТРОДЫ Э42 И Э42А ПО ГОСТ 9467-75).

				ТП 901-1-84.87	КЖ	
				Водозаборные сооружения производительностью от 0,02 до 1,5 м³/с для амплитуд колебания уровней воды до 6 м		
Привязан				Насосная станция производительностью от 0,16 до 0,66 м³/с с заглублением машзала 2,4 м	Стадия	Лист	Листов
					Р	4	
Инв. №				Узел 1...7 к схемам расположения плит и балок покрытия колонн	Госстрой СССР Укрводоканалпроект Киев		
		ГИП	Новоминский				
		Н. контр	Айзенберг				
		Нач отд	Волошин				
		Гл спец	Айзенберг				
		Рук. гр	Клоцман				
		Рук. гр	Слепак				

Инв. № подл. | Подпись и дата | Взам. инв. №

Формат А2

9858/1

Альбом III

Типовой проект 901-1-84.87

Схема расположения стеновых панелей по оси А

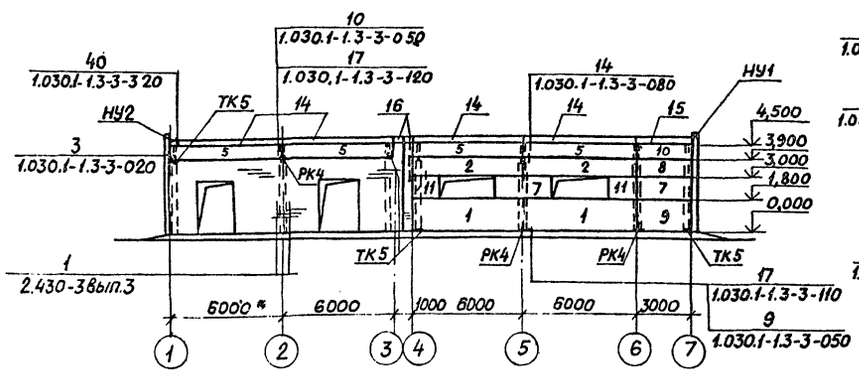

Схема расположения стеновых панелей по оси 1

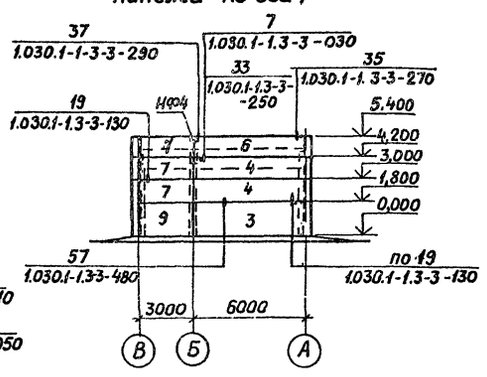

Схема расположения стеновых панелей по оси В

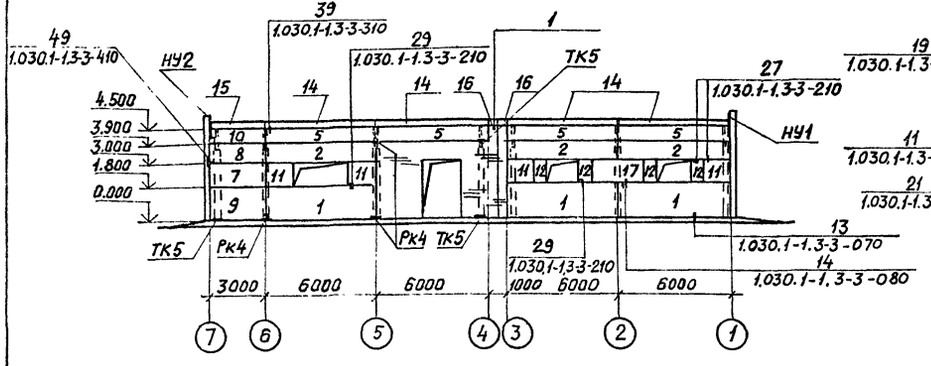

Схема расположения стеновых панелей по оси 7

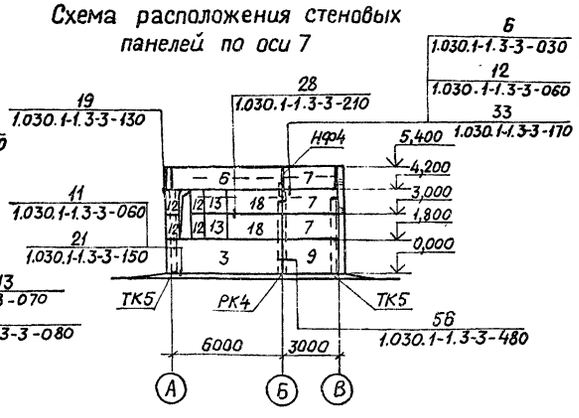

1-1

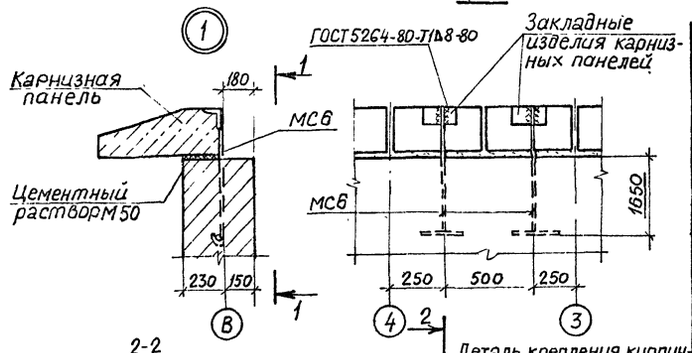

2-2

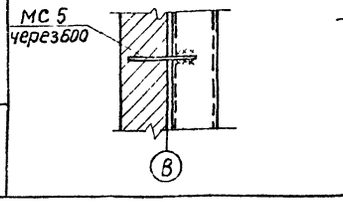

Деталь крепления кирпичного углового столбика

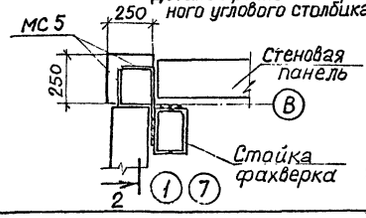

Спецификация к схемам расположения стеновых панелей

Марка, поз.	Обозначение	Наименование	Кол.	Масса ед., кг	Приме-чание
		Панель стеновая			
1	901-1-84.87-КЖИ-ПС60	ПС 60.18.2,0-1.Л-А	5	2610	
2	-01	ПС 60.9.2,0-2.Л-А	5	1310	
3	-02	ПС 62,5.18.2,0-1.Л-1.А	2	2720	
4	1.030.1-1.1-1 15-03	ПС 62,5.12.2,0-2Л-2.31	2	1810	
5	1.030.1-1.1-1 04	ПС 60.6.2,5-6.Л-35	8	1080	
6	901-1-84.87-КЖИ-ПС60-03	ПС 62,5.12.2,0-2.Л-1.А	2	1810	
7	1.030.1-1.1-1 01-09	ПС 30.12.2,0-6.Л-53	8	870	
8	1.030.1-1.1-1 01-04	ПС 30.9.2,0-6.Л-53	2	660	
9	1.090.1-1.1-1 03-04	ПС 30.18.2,0-6.Л-56	4	1300	
10	901-1-84.87-КЖИ-ПС60-04	ПС 30.6.25-6.Л-А	2	540	
11	-06	2ПС 15.12.2,0-Л-А	6	430	

1. Конструкция наружных стен разработана в соответствии с серией 1.030.1-1.
2. Деталь крепления кирпичных стен в рядах "4" и "5" см. док. 901-1-84.87 -АР7.

Марка поз.	Обозначение	Наименование	Кол.	Масса ед., кг	Приме-чание
12	1.030.1-1.1-1 58	2ПС 6.12.2,0-А-60	8	170	
13	1.030.1-1.1-1 60	2ПС 12.12.2,0-Л-59	2	340	
17	1.030.1-1.1-1 01-09	ПС 30.12.2,0-6Л-57	2	870	
18	901-1-84.87-КЖИ-ПС60-05	ПС 30.12.2,0-6.Л-А	2	870	
		Панель карнизная			
14	1.030.1-1.2-1 6.00.0	ПК 60.6,5-Л	8	1200	
15	901-1-84.87-КЖИ-ПК30.6,5Л	ПК 30.6.5-Л	2	600	
16	901-1-84.87-КЖИ-ПК5.6,5Л	ПК 5.6,5-Л	4	90	
		Элементы крепления			
НУ1	1.030.1-1.4-1 -020	НУ1	2	25,2	
НУ2	-01	НУ2	2	25,2	
НФ4	1.030.1-1.4-1-010-03	НФ4	2	35,2	
ТК5	1.030.1-1.4-1-110-02	ТК5	7	27,1	
РК4	1.030.1-1.4-1 -060-06	РК4	7	10,0	
С1		$С\frac{5Вр1-50}{5Вр1-100}$ 180×1250 $\frac{25}{15}$ ГОСТ 8478-81	9	1,2	
Т3	1.030.1-1.4-1-120	Т3	60	0,4	
Т5	-130	Т5	9	0,4	
Т8	-140	Т8	16	0,5	
Т9	-150	Т9	4	0,4	
Т10	-150 -01	Т10	16	1,3	
Т17	-220	Т17	20	0,3	
А1	1.030.1-1.0-3-2401	А1	20	0,7	
А2	-2402	А2	20	1,15	
А3	-2403	А3	26	0,44	
	1.030.1-1.3-2-511	Лист 10×20×60 ГОСТ 19903-74*	3	0,09	
	-514	Лист 8×80×1410 ГОСТ 19903-74*	36	07	
	-515	Лист 8×140×140 ГОСТ 19903-74*	4	1,23	
	-516	Лист 6×60×250 ГОСТ 19903-74*	4	0,7	
		Болт М12 ГОСТ 7798-70*, L=30	18	0,044	
		Гайка М12 ГОСТ 5915-70*	18	0,015	
		Шайба М12 ГОСТ 11371-78*	18	0,015	
МС5	901-1-84.87-КЖИ-МС5	МС5	20	0,9	
МС6	-01	МС6	4	3,5	
МК6	2.430-3 вып.3, лист А; Д	МК6	27	0,5	
		Материалы			
		Цементный раствор М50		0,98	м³
	ГОСТ 19177-81	Резиновая пористая			
		Уплотняющая прокладка			
		Ф40		220,0	м
	ГОСТ 13489-79	Тиоколовая мастика			
		АМ-05 γ=1,5 г/см³		132	кг

Привязан

Инв. №

ГИП	Новоминский		
Н.контр	Айзенберг		
Нач.отд	Волошин		
Гл.спец.	Айзенберг		
Рук.гр.	Слепак		

ТП 901-1-84.87 КЖ

Водозаборные сооружения производительностью от 0,02 до 1,5 м³/с для амплитуд колебания уровней воды до 6 м

Жесосная станция производительностью от 0,16 до 0,66 м³/с с заглублением машзала 2,4 м

Стадия	Лист	Листов
Р	5	

Схемы расположения стеновых панелей надземной части

Госстрой СССР Укрводоканалпроект Киев

Формат А2

9858/1

Взам. инв. № | Подпись и дата | Инв. № подл.

Альбом III

Типовой проект 901-1-84.87

Схема расположения фундаментов и фундаментных балок

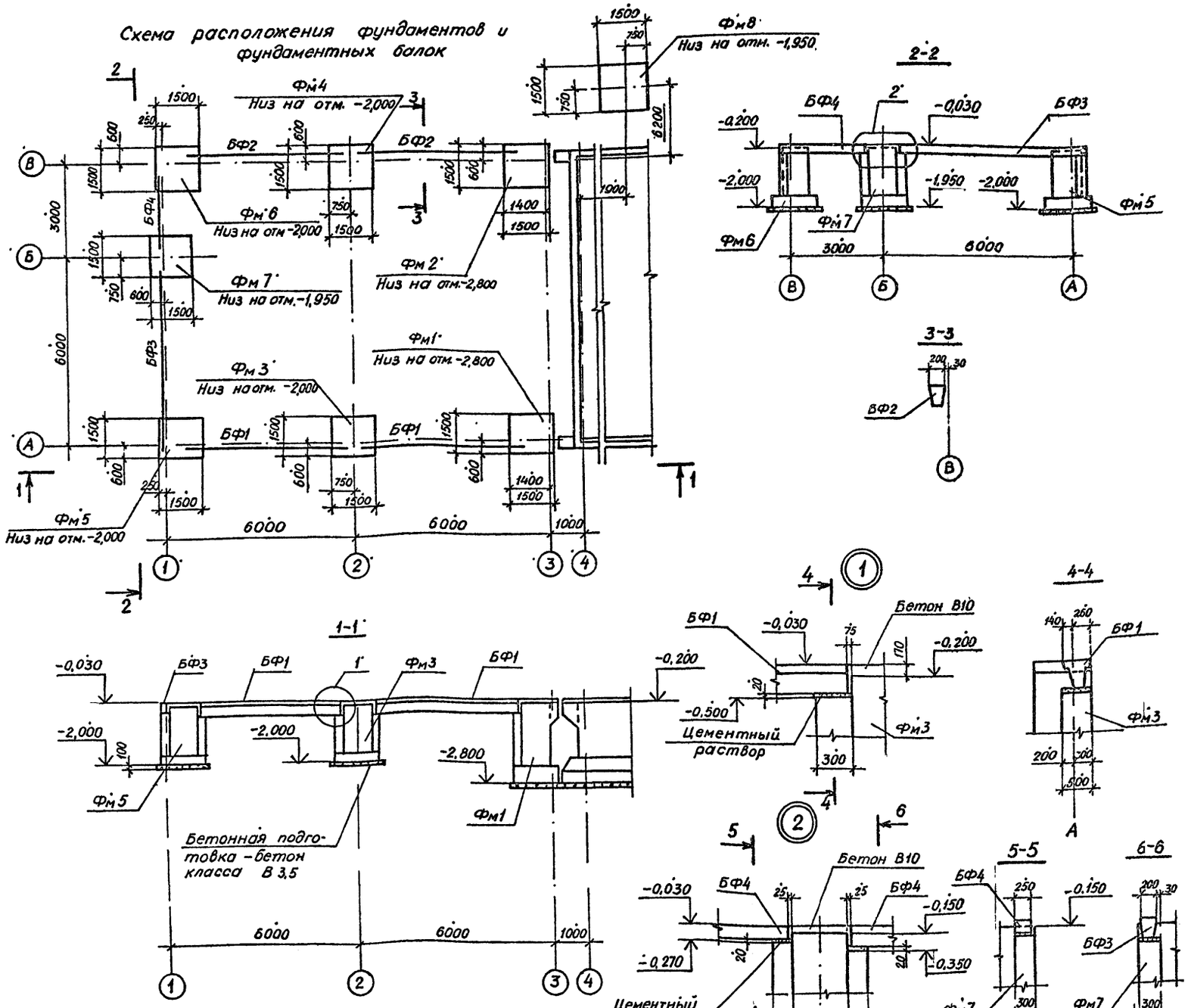

* Наружную поверхность фундаментов обмазать горячим битумом за 2 раза по огрунтовке раствором битума в бензине.

Спецификация к схеме расположения фундаментов и фундаментных балок

Марка. поз.	Обозначение	Наименование	Кол.	Масса ед., кг	Примечание
		Фундаментные балки			
БФ1.	1.415-1 вып. 1л. 19.	ФБ6-14.	2.	1300.	
БФ2.	1.415-1 вып 1л. 48.	ФБ6-43.	2.	600.	
БФ3.	1.415-1 вып 1л. 45.	ФБ6-40.	1.	800.	
БФ4.	ГОСТ 948-84	5ПБ30-27.	1.	410	
		Фундаменты			
Фм1.	901-1-84.87 -КЖ7	Фм1.	1.	3,12	м³
Фм2.	-01	Фм2.	1.	3,13	м³
Фм3.	-03	ФА1-2г.	1.	2,12	м³
Фм4.	-04	ФА1-2в.	1.	2,00	м³
Фм5.	-05	ФА1-2а.	1.	2,06	м³
Фм6.	-06	ФА1-2б.	1.	1,99	м³
Фм7.	-07	ФА1-2в.	1.	2,14	м³
Фм8.	-02	ФА1-2	1.	1,76	м³

Инв № подл. | Подпись и дата | Взам. инв №

Привязан

Инв №

ГИП	Новоминский	
Н. контр	Айзенберг	
Нач отд	Волошин	
Гл спец.	Айзенберг	
Рук гр	Клюцман	
Рук. гр.	Слепак	

ТП 901-1-84.87 -КЖ

Водозаборные сооружения производительностью от 0,02 до 1,5 м³/с для амплитуд колебания уровней воды до 6м

Насосная станция производительностью от 0,16 до 0,66 м³/с с заглублением машзала 2,4м

Стадия	Лист	Листов
Р	6	

Схема расположения фундаментов и фундаментных балок

Госстрой СССР Укрводоканалпроект Киев

Формат А2

98 58/1

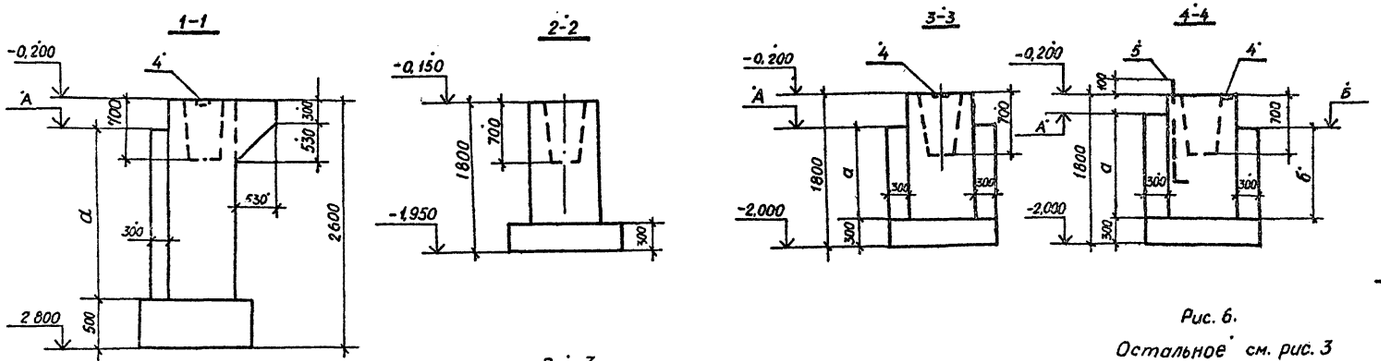

Обозначение	Марка	Рис.	Отметка, м		Размеры, мм		Примечание
			А	Б	а	б	
901-1-84.87 -КЖ7	Фм1	1	-0,500	—	1800	—	
-01	Фм2	2	-0,350	—	1950	—	
-02	ФА1-2	3	—	—	—	—	
-03	ФА1-2г	4	-0,500	—	1200	—	
-04	ФА1-2д	5	-0,350	—	1350	—	
-05	ФА1-2а	6	-0,350	-0,500	1350	1200	
-06	ФА1-2б	7	-0,270	-0,350	1430	1350	
-07	ФА1-2в	8	—	—	—	—	
						—	

Рис. 1

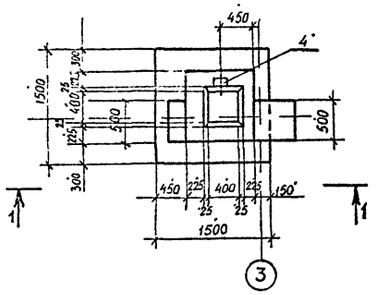

Рис. 3

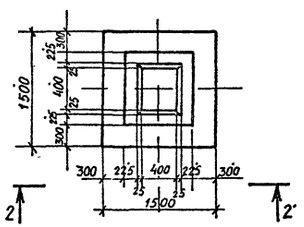

Рис. 2
Остальное см. рис. 1

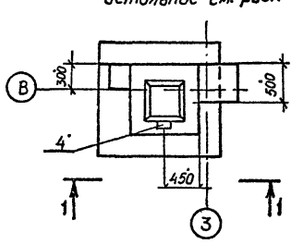

Рис. 4
Остальное см. рис. 3

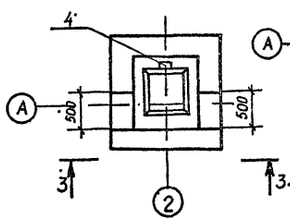

Рис. 6.
Остальное см. рис. 3

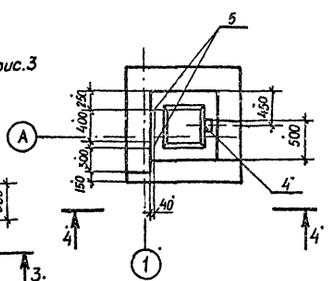

Рис. 5
Остальное см. рис. 3

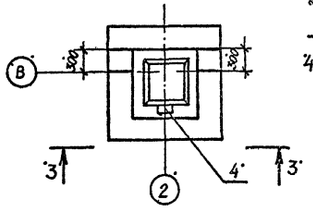

Рис. 7
Остальное см. рис. 3

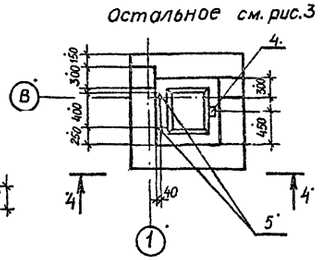

Рис. 8

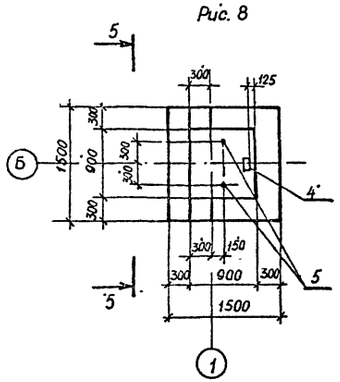

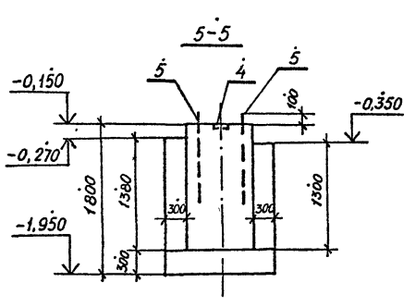

Таблица нагрузок на фундаменты

Схема	Нагрузки	M, тсм (кН·м)	N max, тс (кН) / N min, тс (кН)	Q, тс (кН)
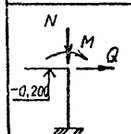	нормативная	1,10 (11,0)	17,1 (1,71) / 16,3 (1,63)	0,33 (8,3)
	расчетная	1,24 (12,4)	19,5 (195) / 18,5 (185)	0,95 (9,5)

1 Общие требования к производству работ по установке арматуры и бетонированию фундаментов принимать по указаниям СНиП III-15-76 „Бетонные и железобетонные конструкции монолитные".
2. Армирование фундаментов см. л КЖ8.
3 Для использования фундаментов в качестве заземлителей необходимо:
- анкера поз 4 приваривать к арматуре сеток (поз. 2);
- один стержень каждой сетки (поз. 2) приварить к арматуре сеток поз. 1.

Привязан	ГИП	Новоминский		ТП 901-1-84.87 -КЖ	
	Н р	Айзенберг		Водозаборные сооружения производительностью от 0,02 до 1,5 м³/с для амплитуд колебания уровней воды до 6 м	
	На д.	Волошин		Насосная станция производительностью от 0,16 до 0,66 м³/с с заглублением машзала 2,4 м	Стадия: Р; Лист: 7; Листов:
	Г с ц	Айзенберг		Фундамент Фм1, Фм2; ФА1-2.. ФА1-2д	Госстрой СССР Укрводоканалпроект Киев
	Ру гр	Клоцман			
Инв N	Ру гр	Слепак			

Альбом III

Типовой проект 901-1-84.87

Инв N под | Подпись и дата | Взам инв N

Формат А2

Альбом III

Типовой проект 901-1-84.87

Фм1; Фм2

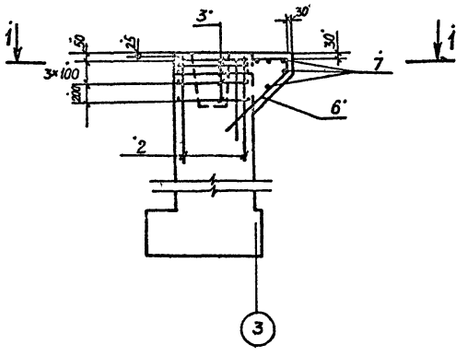

1-1

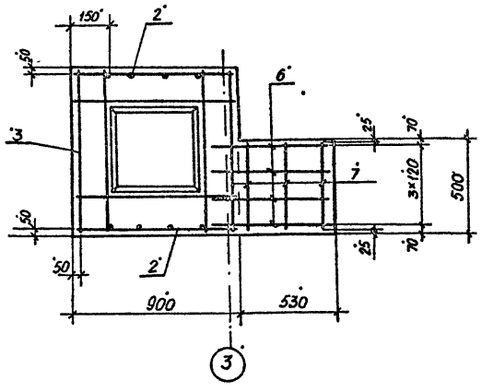

ФА1-2; ФА1-2г; ФА1-2д;
ФА1-2а; ФА1-2б

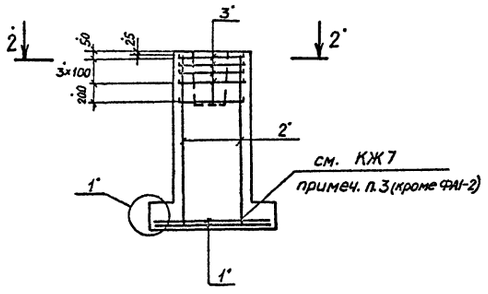

2-2

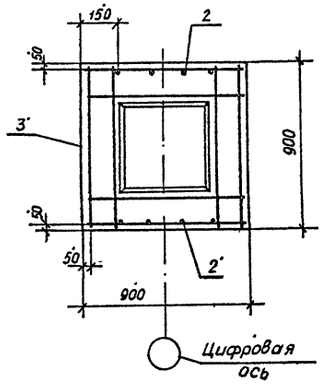

Схема раскладки сеток подошвы

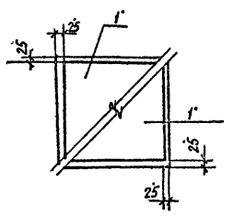

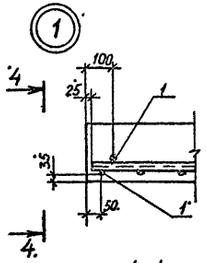

ФА1-2в

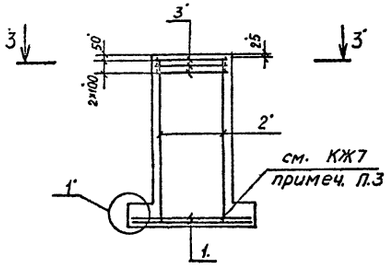

3-3

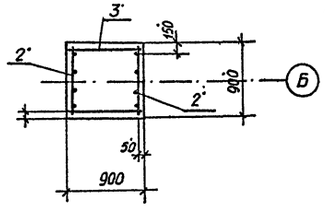

4-4

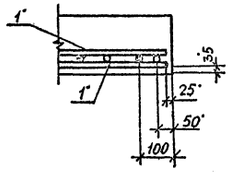

Спецификация фундаментов.

Формат	Зона	Поз.	Обозначение	Наименование	Кол. на исполнение-								Примечание
					-	01	02	03	04	05	06	07	
				Сборочные единицы									
				Сетки арматурные									
		1.	1.410-3 вып.1.	1С $\frac{10AIII}{6AI}$ 145 х 145			2.	2.	2.	2.	2.	2.	
		2.	1.412-1/77 вып 3-130	1с 12АII-6х18.	2.	2.	2.	2.	2.	2.	2.	2.	
		3	1.412-1/77 вып 3-020	СА-8АI.	5.	5.	5.	5.	5.	5.	5.		
			ГОСТ 23279-85	4С $\frac{6AI}{6AI}$ 85х85								3.	
		4	1.400-15 вып.1 120-02	Изделие закладное МН105-3	1.	1.	.	1.	1.	1.	1.	1.	
				Детали									
Б4		5.		Болт 1.1.М24х110.Вст3кп2									
				ГОСТ 24379.1-80						2.	2.	2.	3,1 кг
		6		А-III-16-ГОСТ 5781-82* ℓ=3000	4.	4.							4,7 кг
Б4		7.		А-I-6-ГОСТ 5781-82* ℓ=450	5.	5.							0,1 кг
				Материалы.									
				Бетон класса В10.	3,12	3,13	1,76	2,12	2,00	2,06	1,99	2,14	м³
					Фм1	Фм2	ФА1-2	ФА1-2г	ФА1-2д	ФА1-2а	ФА1-2б	ФА1-2в	

Ведомость стержней

Поз	Эскиз
6	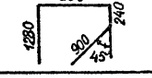

Ведомость расхода стали на элемент, кг

Марка элемента	Изделия арматурные									Изделия закладные				Общий расход
	Арматура класса								Всего	Арматура класса	Прокат марки	Анкерный болт	Всего	
	AI			AII		AIII				AI	Вст3кп2			
	ГОСТ 5781-82*									ГОСТ 5781-82*	ГОСТ 19903-74	ГОСТ 24379.1-80		
	ф6	ф8	Итого	ф12	Итого	ф10	ф16	Итого		ф8	б6	М24		
Фм1; Фм2	0,5	13,5	14,0	13,6	13,6	–	18,8	18,8	46,4	0,3	0,5	–	0,8	47,2
ФА1-2	2,0	13,5	15,5	13,6	13,6	14,3	–	14,3	43,4	–	–	–	–	43,4
ФА1-2г; ФА1-2д	2,0	13,5	15,5	13,6	13,6	14,3	–	14,3	43,4	0,3	0,5	–	0,8	44,2
ФА1-2а; ФА-2б	2,0	13,5	15,5	13,6	13,6	14,3	–	14,3	43,4	0,3	0,5	6,2	7,0	50,4
ФА1-2в	7,7	–	7,7	13,6	13,6	14,3	–	14,3	35,6	0,3	0,5	6,2	7,0	42,6

Привязан

Инв. №

Инв. № подл. | Подпись и дата | Взам. инв. №

ГИП	Новоминский	
Н. контр.	Айзенберг	
Нач. отд.	Волошин	
Гл. спец.	Айзенберг	
Рук. гр.	Клоцман	
Рук. гр.	Слепак	

ТП 901-1-84.87 -КЖ

Водозаборные сооружения производительностью от 0,02 до 1,5 м³/с для амплитуд колебания уровней воды до 6 м

Насосная станция производительностью от 0,16 до 0,66 м³/с с заглублением машзала 24 м

Армирование фундаментов Фм-1; Фм2; ФА1-2 ... ФА1-2д

Стадия	Лист	Листов
Р	8	

Госстрой СССР Укрводоканалпроект Киев

Формат А2

9858/1

Типовой проект 901-1-84.87 Альбом III

1-1

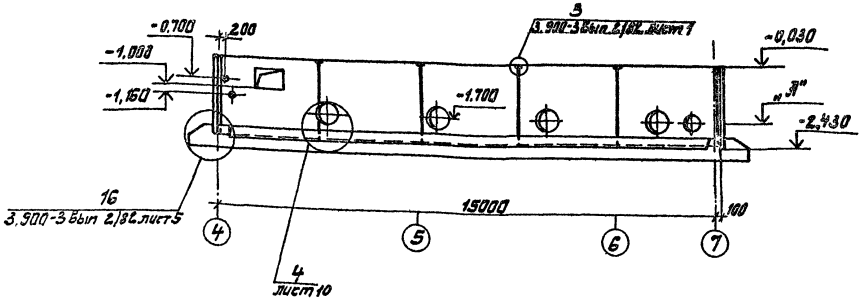

Таблица 1

Марка насоса	Сальник Ду, мм		
	поз. 1	поз. 2	отм. „А"
Д200-36	400	400	-1540
Д200-95			-1610
Д320-50			-1720
			-1640
Д500-65	500	500	-1660
Д800-57	600		-1650
Д1250-65			-1680

Схема расположения стеновых панелей подземной части

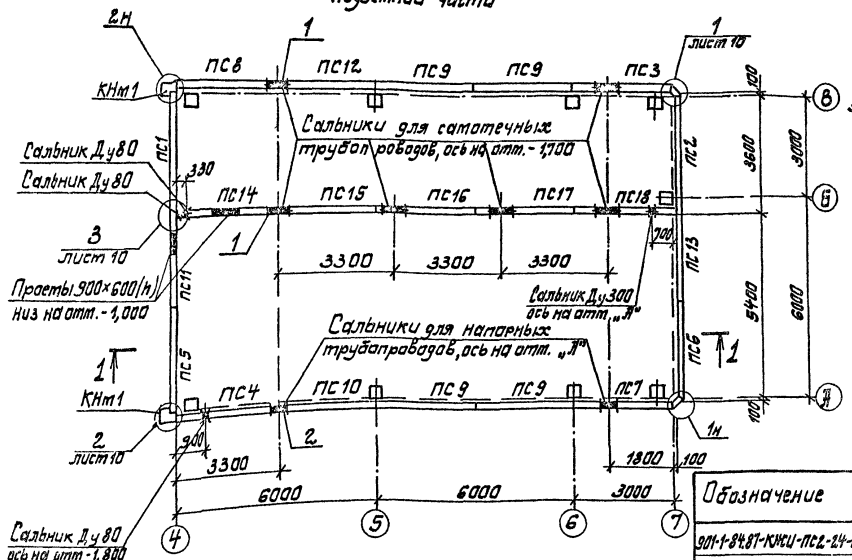

1 Диаметр и отметки сальников (позиции 1,2) см. таблицу 1.

2. В спецификации к схеме расположения стеновых панелей марку панели принимать в соответствии с таблицей 2 в зависимости от типа грунта и места установки.

3 Стеновые панели наружных стен устанавливать петлями для подъема внутрь сооружения, панели внутренней стены у оси „Б" устанавливать петлями в сторону машзала.

Таблица 2

Обозначение	Наименование	Грунты	Место установки панели
901-1-84.87-КЖИ-ПС2-24-К3	ПС2-24-К3	песчаные	рядовая
-01	ПС2-24-К4	суглинки	
901-1-84.87-КЖИ-ПС2-24-К13	ПС2-24-К13	песчаные	угловая
-01	ПС2-24-К14	суглинки	

Спецификация к схеме расположения стеновых панелей

Марка, поз	Обозначение	Наименование	Кол	Масса ед, кг	Примечание
		Панели стеновые			
ПС1	901-1-84.87-КЖИ-ПС2-24-К13	ПС2-24-К	1	2.500	
ПС2	901-1-84.87-КЖИ-ПС2-24-К13-	ПС2-24-К -1	1	2.500	
ПС3	901-1-84.87-КЖИ-ПС2-24-	ПС2-24-К а	1	2.500	угловые
ПС4	-02	ПС2-24-К б	1	2.500	панели
ПС5	-03	ПС2-24-К -1а	1	2.500	
ПС6	-04	ПС2-24-К в	1	2.500	
ПС7	-	ПС2-24-К -1б	1	2.500	
ПС8	-07	ПС2-24-К -1в	1	2.500	
ПС9	-08	ПС2-24-К а	4	2.500	
ПС10	-	ПС2-24-К б	1	2.500	рядовые
ПС11	-11	ПС2-24-К в	1	2.500	панели
ПС12	-	ПС2-24-К г	1	2.500	
ПС13	-14	ПС2-24-К д	1	2.500	
ПС14	901-1-84.87-КЖИ-ПС2-24-15	ПС2-24-К5а	1	2.500	
ПС15	-16	ПС2-24-К5б	1	2.500	
ПС16	-17	ПС2-24-К5в	1	2.500	
ПС17	-18	ПС2-24-К5г	1	2.500	
ПС18	-19	ПС2-24-К5д	1	2.500	
КНм1	901-1-84.87-КЖ 10	Консоль КНм1	2		
		Изделия закладные			
1	5.900-2 ТМ90-	Сальник Ду ℓ=200	2		
2	5.900-2 ТМ 90-	Сальник Ду ℓ=200	1		
		Изделия соединительные			
	3.900-3 вып 2/82 л 1	А-III-10-ГОСТ 5781-82*, L=250	64	0,2	Узел 3
МС3	901-1-84.87-КЖИ-МС8	МС8	8	2,5	
МС4	901-1-84.87-КЖИ-МС9	МС9	8	2,3	
МС5		А-I-6-ГОСТ 5781-82*, L=2100	24	0,5	
МС13		А-I-12-ГОСТ 5781-82* L=700	14	0,6	
МС14		А-I-12-ГОСТ 5781-82*, L=1100	8	0,9	
	Только для	грунтов - песчаных			
		Изделия соединительные			
МС1	901-1-84.87-КЖИ-МС10	МС10	22	0,5	
МС2	-01	МС11	22	0,5	
	Только для	грунтов-суглинков			
		Изделия соединительные			
МС1	901-1-84.87-КЖИ-МС10-02	МС12	22	0,7	
МС2	-03	МС7	22	0,6	

Привязан

Инв. №

ГИП	Новоминский	
Н контр	Айзенберг	
Нач отд	Волошин	
Гл. спец	Айзенберг	
Рук гр	Клацман	
Рук гр.	Слепак	

ТП 901-1-84.87 - КЖ

Водозаборные сооружения производительностью от 0,02 до 1,5 м³/с для амплитуд колебания уровней воды до 6 м

Насосная станция производительностью от 0,16 до 0,66 м³/с с заглублением машзала 2,4 м

Стадия	Лист	Листов
Р	9	

Схема расположения стеновых панелей подземной части

Госстрой СССР Укрводоканалпроект Киев

Формат А2

9858/1

Инв. № подл. | Подпись и дата | Взам. инв. №

Альбом III

Типовой проект 901-1-84.87

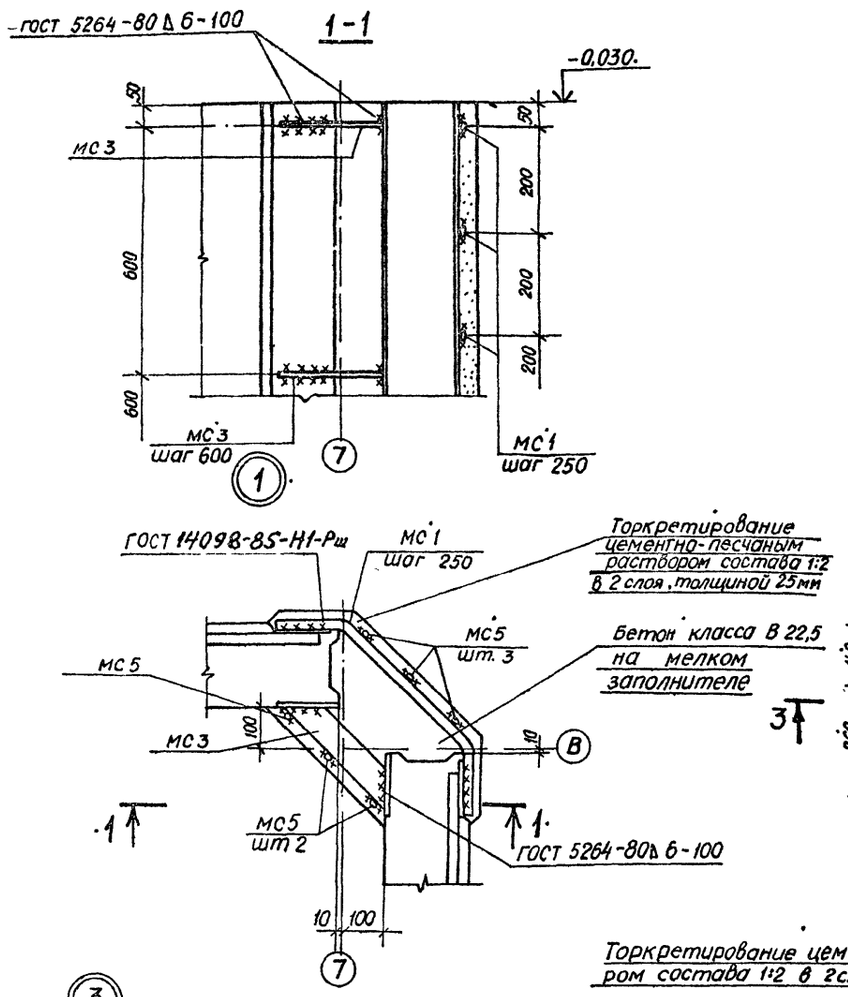

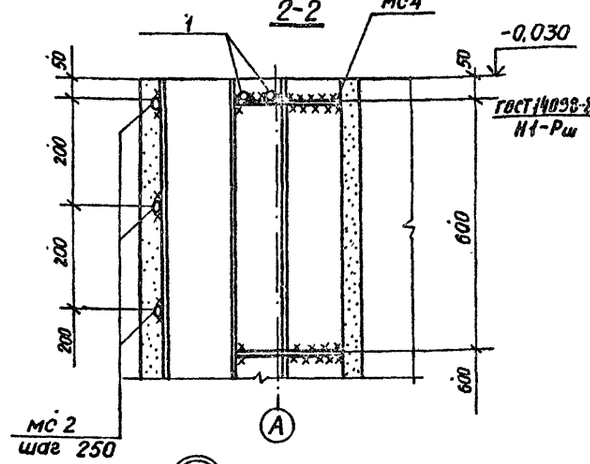

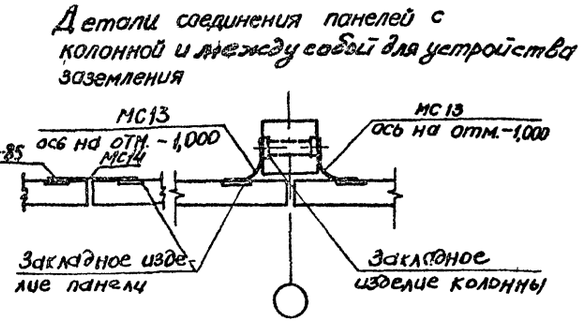

Ведомость деталей

Поз	Эскиз
1	620, 300, 600, 45°

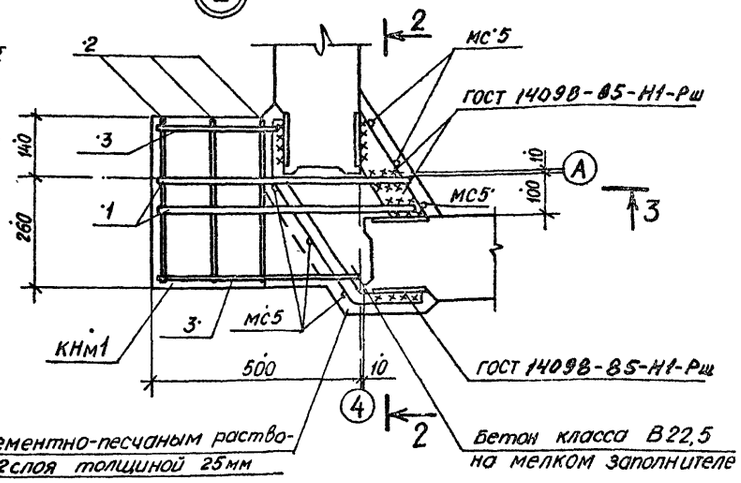

Формат	Зона	Поз.	Обозначение	Наименование	Кол	Примечание
				Консоль КНм 1 – шт 2		
				Детали		
Б4		1		А-III-20-ГОСТ 5781-82*, L=1520	2	3,8 кг
Б4		2		А-I-8-ГОСТ 5781-82*, L=380	4	0,2 кг
Б4		3		А-I-8-ГОСТ 5781-82*, $L_{ср}$=410	2	0,2 кг
				Материалы		
				Бетон класса В 22,5	0,08	м³

Ведомость расхода на элемент, кг

Марка элемента	Изделия арматурные						Всего	Общий расход
	Арматура класса							
	А-I			А-III				
	ГОСТ 5781-82*							
	ф8		Итого	ф20		Итого		
КНм 1	1,2		1,2	7,6		7,6	8,8	8,8

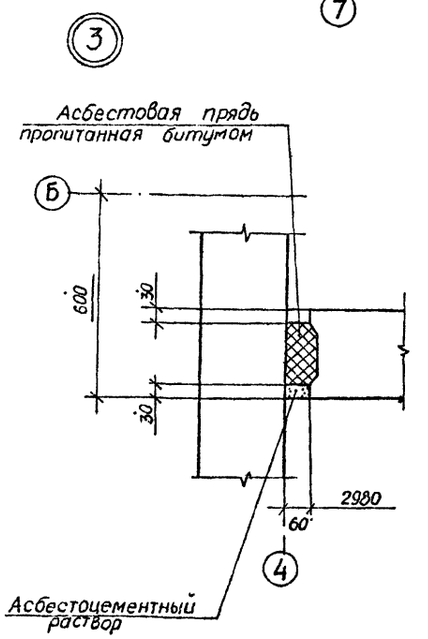

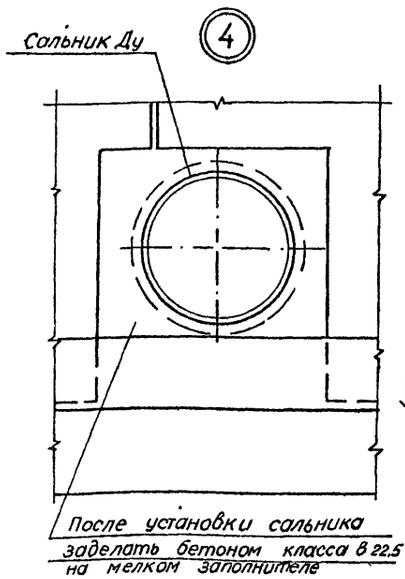

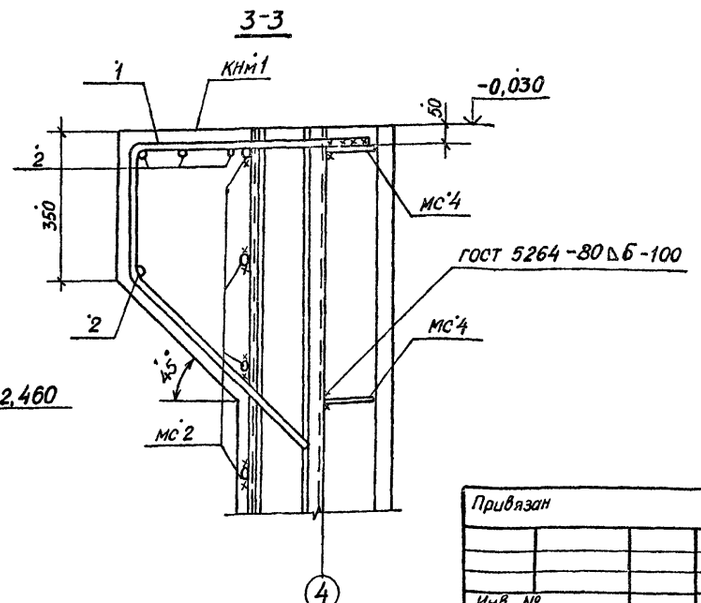

1. На разрезах 1-1 ... 3-3 соединительные изделия МС 5 условно не показаны.
2. Для устройства заземления соединить между собой закладные изделия отмеченные буквой „3".

ГИП	Новоминский		
Н контр	Айзенберг		
Нач. отд.	Волошин		
Гл спец	Айзенберг		
Рук. гр.	Клоцман		
Рук гр.	Слепак		

Привязан

Инв. №

ТП 901-1-84.87 КЖ

Водозаборные сооружения производительностью от 0,02 до 1,5 м³/с для амплитуд колебания уровней воды до 6 м

Насосная станция производительностью от 0,16 до 0,66 м³/с с заглублением машзала 2,4 м

Стадия	Лист	Листов
Р	10	

Узел 1...4 к схеме расположения стеновых панелей подземной части

Госстрой СССР Укрводоканалпроект Киев

Инв № подл | Подпись и дата | Взам инв. №

Формат А2

9858/1

Альбом III

Типовой проект 901-1-84.87

1-1

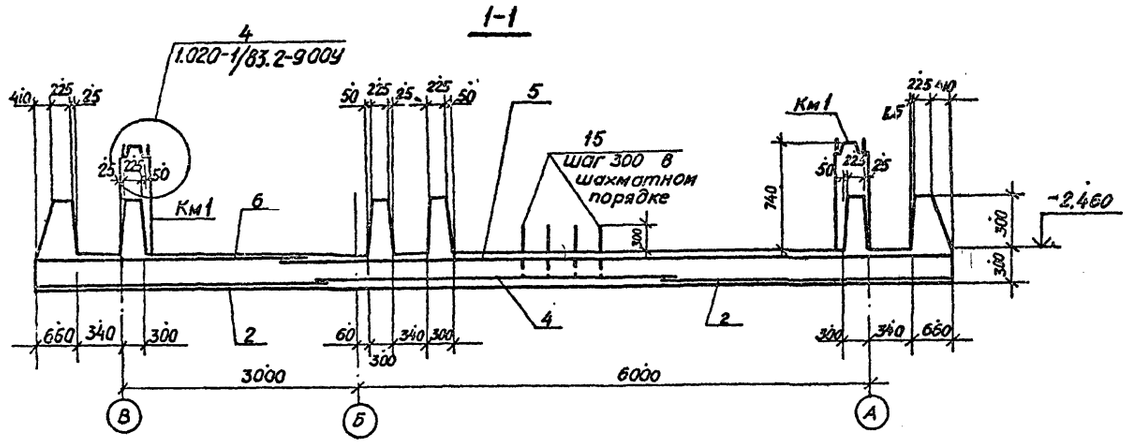

Схема расположения закладных изделий и выпусков днища Пм1

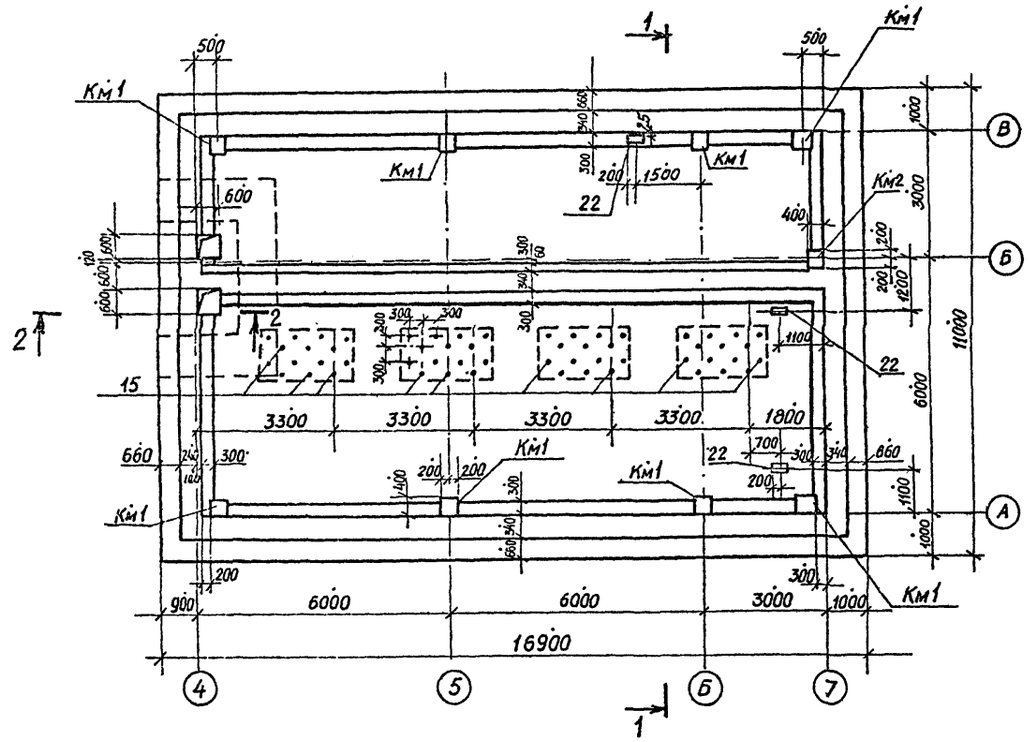

2-2

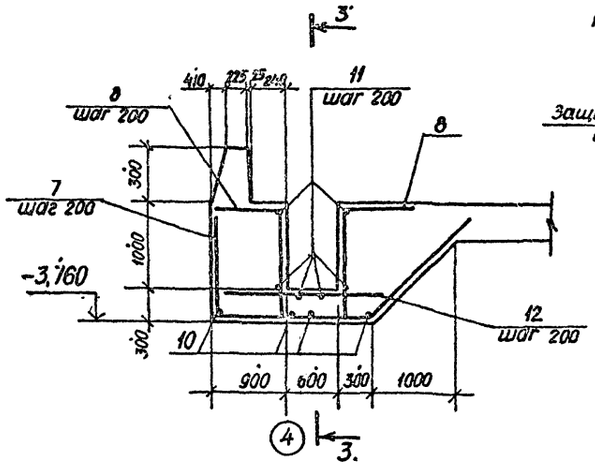

3-3.

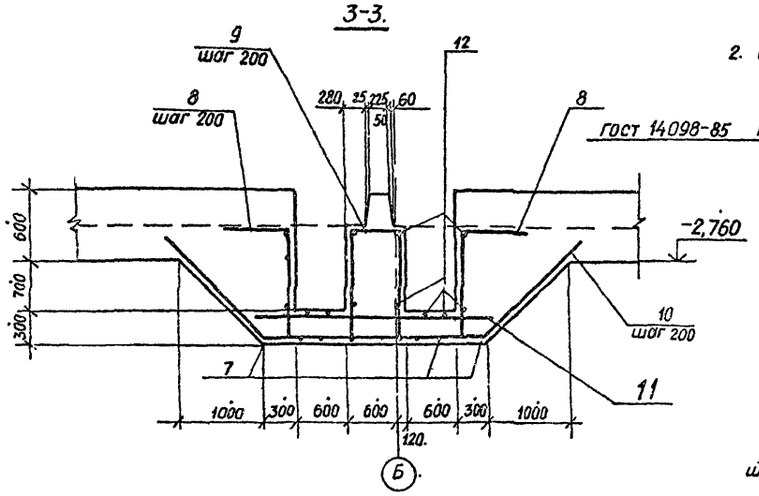

Детали армирования гребня

1. для наружных стен

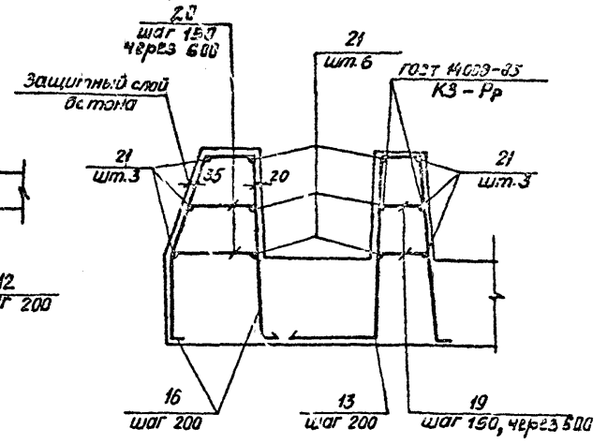

2. для внутренней стены у оси „Б"

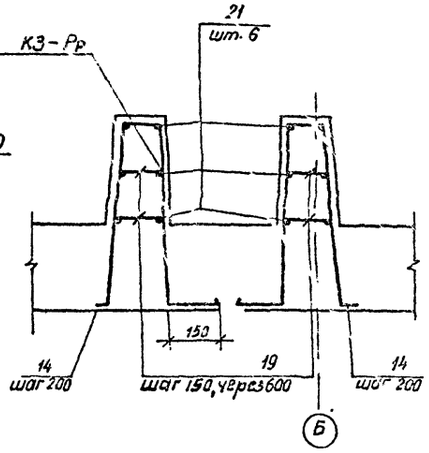

1. Арматуру сеток в месте приямка обрезать по месту.
2. Защитный слой бетона для нижней рабочей арматуры принят 35 мм, для верхней – 20 мм.
3. Арматура плиты днища на разрезах 2-2, 3-3 условно не показана.
4. На плане гребень днища условно показан без учета скошенных граней

Привязан		ГИП	Новоминский	ТП 901-1-84.87 -КЖ		
		Н. контр.	Айзенберг	Водозаборные сооружения производительностью от 0,02 до 1,5 м³/с для амплитуд колебания уровней воды до 6м		
		Нач. отд.	Волошин	Насосная станция производительностью от 0,16 до 0,66 м³/с с заглублением машзала 2,4 м	Стадия: Р	Лист: 11	Листов:
		Гл. спец.	Айзенберг	Схема расположения закладных изделий и выпусков днища Пм1. Детали армирования гребня и приямка	Госстрой СССР Укрводоканалпроект Киев	
Инв. N		Рук. гр.	Клоцман			
		Рук. гр.	Слепак			

Инв. N подл. | Подпись и дата | Взам. инв. N

Формат А2

9858/1

Схемы армирования днища Пм1.

Нижние сетки

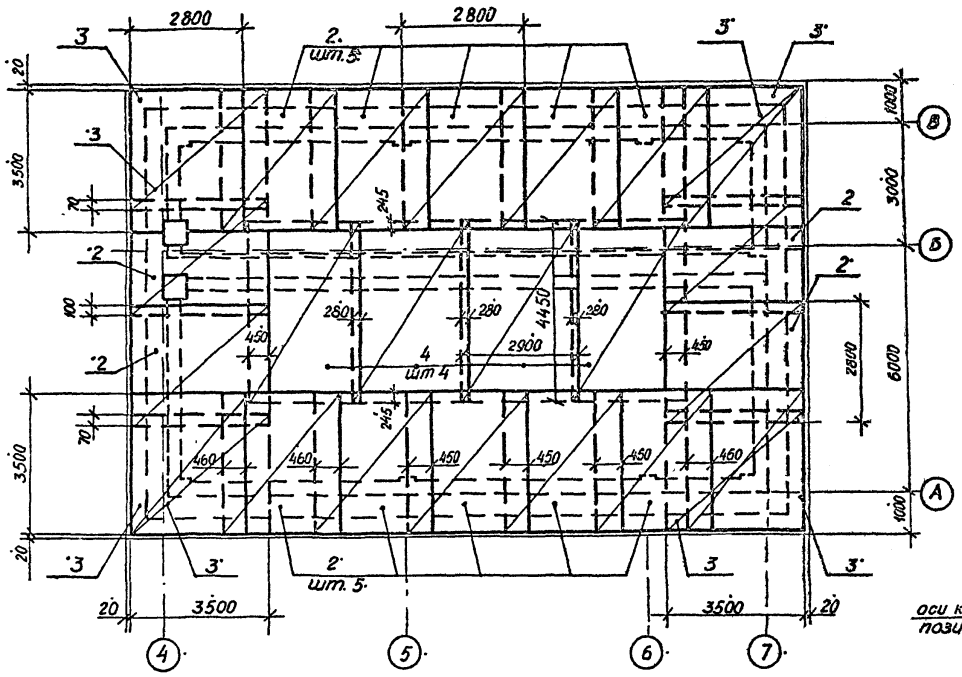

Каркасы

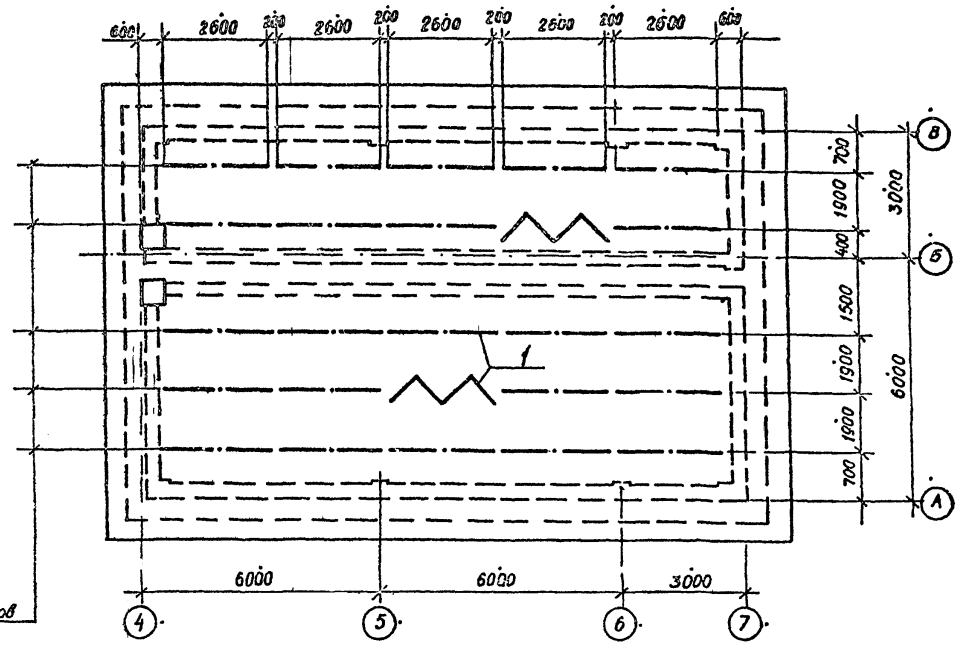

Верхние сетки

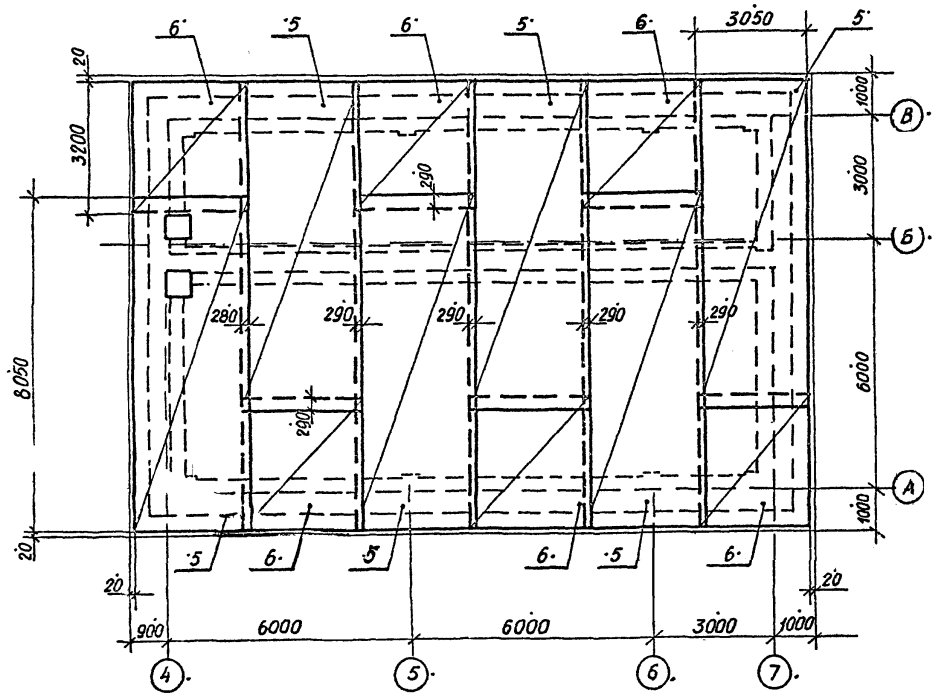

Км1 (шт.8) и Км 2 (шт. 1)

Армирование

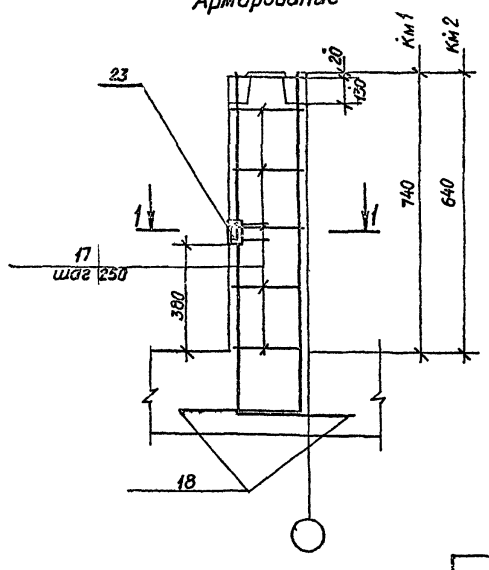

1-1.

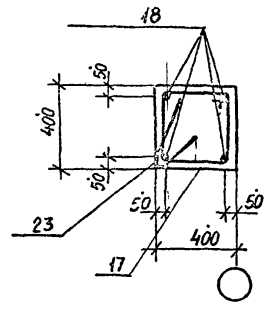

1. Арматурные сетки нижнего ряда позиции 3 укладывать в 2 ряда рабочей арматурой во взаимно-перпендикулярном направлении.
2. Закладное изделие поз 26 предусмотрено для заземления электрооборудования, анкера поз. 26 приварить к арматуре колонны.

Альбом III

Типовой проект 901-1-84.87

Подпись и дата | Взам. инв. № | Инв. № подл.

Привязан	ГИП	Новоминский	
	Н. контр.	Айзенберг	
	Нач. отд.	Волошин	
	Гл. спец.	Айзенберг	
	Рук. гр.	Клоцман	
Инв №			

ТП 901-1-84.87 КЖ

Водозаборные сооружения производительностью от 0,02 до 1,5 м³/с для амплитуд колебания уровней воды до 6 м

Насосная станция производительностью от 0,16 до 0,66 м³/с с заглублением машзала 2,4м

Стадия	Лист	Листов
Р	12	

Схемы армирования днища Пм1

Госстрой СССР Укрводканалпроект Киев

Альбом III

Типовой проект 901-1-84 87

Ведомость деталей

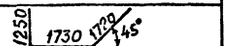

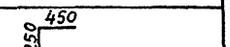

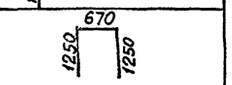

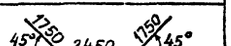

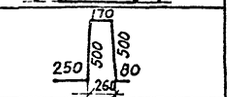

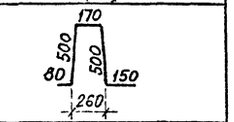

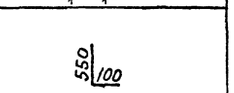

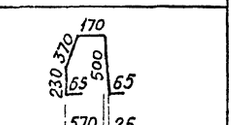

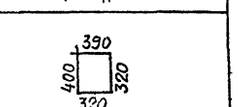

Поз	Эскиз
7	1250 1730 1720 45°
8	450 1250
9	670 1250 1250
10	45° 1750 2450 1750 45°
13	170 250 500 500 80 260
14	170 80 500 500 150 260
15	550 100
16	170 230 370 500 65 65 570 25
17	390 400 320 320
18	910 600

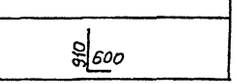

Поз.	Эскиз
19	210 .. 250
20	300 ... 610

Спецификация днища Пм1

Формат	Зона	Поз.	Обозначение	Наименование	Кол	Примечание
				Днище Пм1 - шт 1		
				Сборочные единицы		
А4		1	901-1-84.87 -КЖИ-КР6	Каркас плоский КР6	25	
				Сетки арматурные		
				ГОСТ 23279-85		
		4		$4C\frac{10AIII-200}{10AIII-200}290\times445\frac{225}{150}$	4	76,0кг
		5		$4C\frac{10AIII-200}{10AIII-200}305\times805\frac{25}{125}$	6	151,7кг
		6		$4C\frac{10AIII-200}{10AIII-200}305\times320\frac{175\times25}{125}$	6	59,7кг
				Изделия закладные		
		22	1400-15.81.150-44	МН 140-3	3	
		23	1.400-15.81 530	МНН 523	9	
				Детали		
Б4		8		А-III 10-ГОСТ5781-82*, L=1700	24	11 кг
Б4		9		А-III-10ГОСТ5781-82*, L=3170	4	2,0кг
Б4		10		А-III-10ГОСТ5781-82*, L=5950	10	3,7кг
Б4		11		А-III-10ГОСТ5781-82*, L=2500	16	1,5кг
Б4		12		А-III-10ГОСТ5781-82*, L=1400	32	0,9кг
Б4		14		А-III-10 ГОСТ5781-82*, L=1400	144	0,9кг
Б4		15		А-III-10-ГОСТ5781-82*, L=650	64	0,4кг
Б4		16		А-III-10 ГОСТ5781-82*, L=1400	266	0,9кг
Б4		17		А-I-6-ГОСТ5781-82*, L=1430	27	0,3кг
Б4		18		А-III-20-ГОСТ5781-82*, L=1510	36	3,7кг
Б4		19		А-I-6-ГОСТ5781-82*, $L_{ср}$=250	484	0,1кг
Б4		20		А-I-6 ГОСТ5781-82*, $L_{ср}$=520	184	0,1кг
Б4		21		А-I-6-ГОСТ5781-82*, $L_{общ}$=1010м		224,2кг
Б4		13		А III-10-ГОСТ5781-82*, L=1500	220	0,9кг

Формат	Зона	Поз	Обозначение	Наименование	Кол	Примечание
				Материалы		
				Бетон класса В15		
				W4, F50	76,7	м³
			Только для варианта грунты - суглинки			
				Сборочные единицы		
				Сетки арматурные		
				ГОСТ 23279-85		
		2		$2C\frac{14AIII}{10AIII}280\times350\frac{50}{300}$	14	81,9 кг
		3		$1C\frac{14AIII}{6AI}280\times350\frac{250}{350}$	8	54,5кг
				Детали		
Б4		7		А III-14ГОСТ5781-82, L=4700	14	5,7кг
			Только для варианта грунты - песчаные			
				Сборочные единицы		
				Сетки арматурные		
				ГОСТ 23279-85		
		2		$4C\frac{10AIII-200}{10AIII-200}280\times350\frac{50}{300}$	14	57,0кг
		3		$4C\frac{10AIII-200}{6AI-400}280\times350\frac{150}{300}$	8	31,5кг
				Детали		
Б4		7		А-III 10-ГОСТ5781-82, L=4700	14	2,9кг

Ведомость расхода стали на элемент, кг

Марка элемента	Изделия арматурные: Арматура класса А-I, ГОСТ 5781-82*			А-III					Всего	Изделия закладные: Арматура класса А-III, ГОСТ 5781-82*			Прокат марки ВСТ3 КП2-1: ГОСТ19903-74		ГОСТ8509-86		Всего	Общий расход
	Ф6		Итого	Ф10	Ф14	Ф20		Итого	4498,5	Ф8	Ф12	Итого	-δ=8	Итого	L63×5	Итого		
Пм1 (в суглинках)	428,7		428,7	2739,2	1197,4	133,2		4069,8		5,4	4,2	9,6	15,0	15,0	45	4,5	29,1	4527,6
Пм1 (в песчаных грунтах)	443,9		443,9	3349,6		133,2		3482,8	3926,7									3955,8

Значения в скобках даны для варианта расположения днища в песчаных грунтах

Привязан

Инв №

ГИП	Новоминский	
Н контр	Айзенберг	
Нач отд	Волошин	
Гл спец	Айзенберг	
Рук гр	Клоцман	

ТП 901-1-84 87 -КЖ

Водозаборные сооружения производительностью от 0,02 до 15м³/с для амплитуд колебания уровней воды до 6м

Насосная станция производительностью от 0,16 до 0,66м³/с с заглублением машзала 24м

Стадия	Лист	Листов
Р	13	

Спецификация и ведомость расхода стали днища Пм1

Госстрой СССР Укрводоканалпроект Киев

Взам инв №

Подпись и дата

Инв № подл

Формат А2

9858/1

Альбом III

Типовой проект 901-1-84.87

Схема расположения площадок

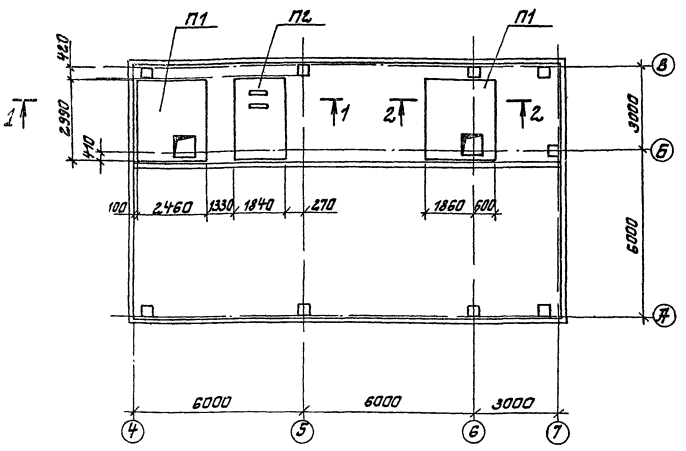

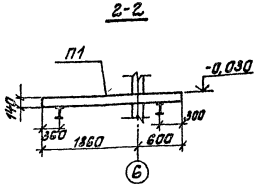

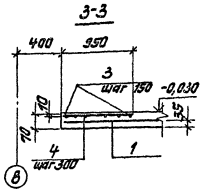

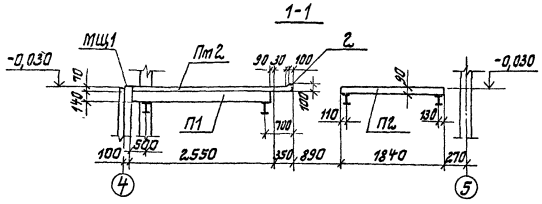

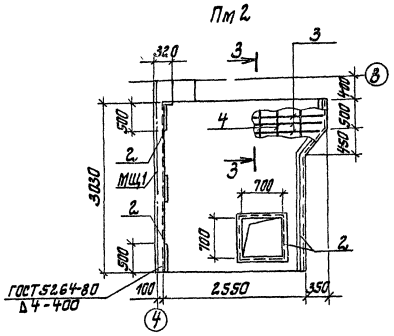

Спецификация к схеме расположения площадок машзала

Марка поз.	Обозначение	Наименование	Кол	Масса ед, кг	Примечание
		Плита перекрытия			
П1	901-1-84.87-КЖИ-П20-3б-1	П20-3б-1	2	2570	
П2	-01	П14-3б-1	1	1240	
		Плита замоноличивания			
Пм2		Пм2	1		
МЩ1		Сталь листовая рифленая			
		160×4 ГОСТ 8568-77*, ℓ=3430	1	18,5	

Формат	Зона	Поз	Обозначение	Наименование	Кол	Примечание
				Плита Пм2-шт1		
				Сборочные единицы		
		1		Сетка арматурная		
				5Вр1-100 / 5Вр1-100 2350×3000 50/25		
				ГОСТ 8478-81	1	22,0 кг
		2	1.400-15.81.540-01	Изделие закладное МН540	7,8	м
				Детали		
БЧ		3		А-III-10 ГОСТ ГОСТ 5781-82*, L=2500	7	1,5 кг
БЧ		4		Вр-1-5 ГОСТ 6727-80*, L=940	10	0,2 кг
				Материалы на Пм2		
				Бетон класса В15	0,53	м³

1. В месте проема арматуру плиты Пм2 вырезать по месту.
2. Расчетная нагрузка на площадки без учета собственного веса плит -20,0 кн/м² (2,0 тс/м²).
3. Опорные конструкции площадок см чертежи марки „КМ".
4. На схеме расположения площадок машзала плита замоноличивания Пм2 условно не показана.

Ведомость расхода стали на элемент, кг

Марка элемента	Изделия арматурные					Изделия закладные					Общий расход
	Арматура класса				Всего	Арматура класса		Прокат марки		Всего	
	Вр-1		А-III			А-III		ВСТ3 КП2			
	ГОСТ 6727-80*		ГОСТ 5781-82*			ГОСТ 5781-82*		ГОСТ 8510-72*			
	ф5	Итого	ф10	Итого		ф8	Итого	L100×63×6	Итого		
Пм2	22,0	22,0	10,5	10,5	32,5	5,0	5,0	37,5	37,5	42,5	75,0

Привязан					ТП901-1-84.87-КЖ		
					Водозаборные сооружения производительностью от 0,02 до 1,5 м³/с для амплитуд колебания уровней воды до 6 м		
					Насосная станция производительностью от 0,16 до 0,66 м³/с с заглублением машзала 2,4 м	Стадия	Лист	Листов
						р	14	
					Схема расположения площадок машзала	Госстрой СССР Укрводоканалпроект Киев		
Инв. №								

ГИП Н. Ломинский
Н. контр. Жизенберг
Нач. отд. Волошин
Гл. спец. Жизенберг
Рук. гр. Клоцман
Рук. гр. Слепак

Формат А2

9658/1

Из № подл. | Подпись и дата | Взам. инв. №

Альбом III

Типовой проект 901-1-84.87

Схема расположения фундаментов и опор под оборудование на отм. -2,460

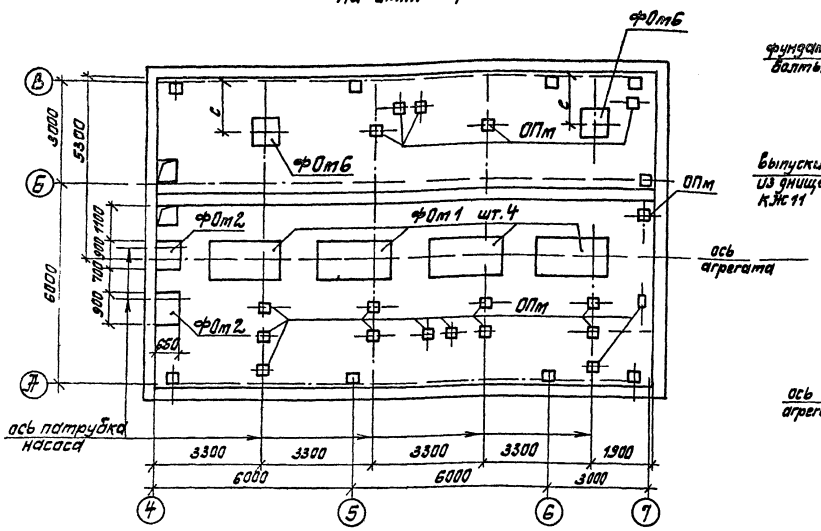

1-1

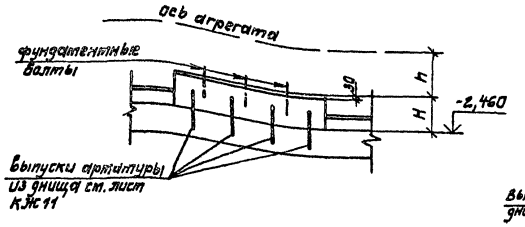

2-2

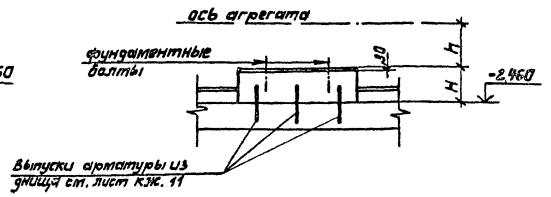

ФОм 1

Рис.1

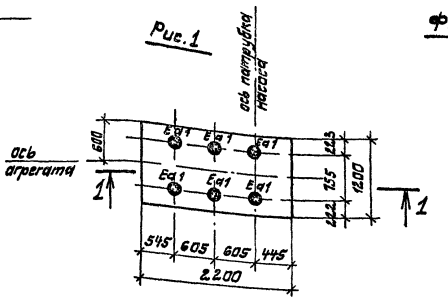

Рис.2

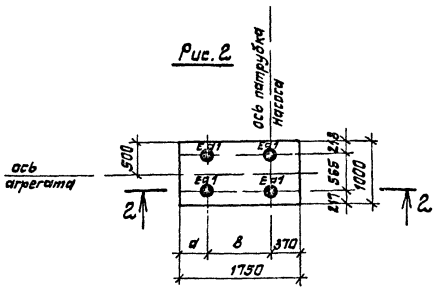

Схема расположения фундаментов под оборудование на отм. -0,030

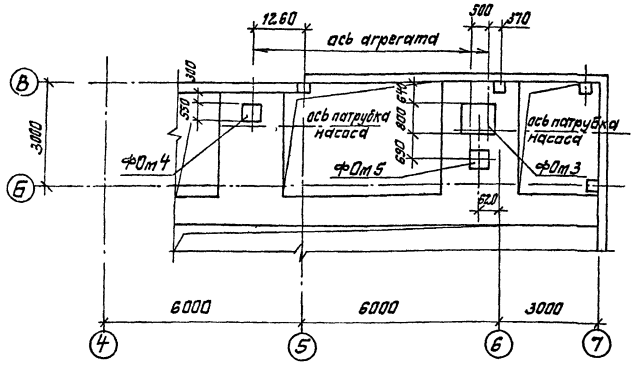

Таблица 1

Обозначение	Марка фундамента	Рис	Насос	Размеры, мм			
				a	в	H	h
901-1-84.87-КЖ-15	ФОм1	1	Д500-65	—	—	415	700
-01		1	Д800-57	—	—	490	700
-02		1	Д1250-65	—	—	470	750
-03		2	Д200-36	560	820	547	500
-04		2	Д200-95	440	940	581	450
-05		2	Д320-50	440	940	448	550

Таблица 2

Марка фундамента	Насос	Размеры, мм		
		c	h_1	
ФОм6	Д200-36; Д200-95; Д320-50	1890	530	
	Д500-65	1835	480	
	Д800-57; Д1250-65	1685	430	

1. Фундаменты разработаны в соответствии с „Инструкцией по креплению технологического оборудования фундаментными болтами" СН471-75
2. Фундаменты под оборудование выполнить из бетона класса В 12,5
3. Опоры под трубопроводную арматуру (ОПм) выполнить после монтажа трубопроводов и арматуры по месту с размерами, указанными на листе КЖ 16 из бетона класса В 12.5
4. Фундаментные болты установить в готовые фундаменты в просверленные скважины с закреплением их с помощью эпоксидного клея, глубина заделки болтов в фундаменты не менее 10 диаметров болта.
5. Подливку под оборудование выполнить цементно-песчаным раствором марки 150, толщиной 30мм
6. Данный лист рассматривать совместно с листом КЖ-16.

ГИП	Новоминский		
Н.контр.	Низенберг		
Нач.отд	Волошин		
Гл.спец	Низенберг		
Рук гр	Клоцмин		
Рук гр	Слепак		
Ст инж	Дозорова		

Привязан

Инв.№

ТП 901-1-84.87 - КЖ

Водозаборные сооружения производительностью от 0,02 до 1,5м³/с для амплитуд колебания уровней воды до 6м

Насосная станция производительностью от 0,16 до 0,66 м³/с с заглублением машзала 2,4 м

Стадия	Лист	Листов
Р	15	

Схема расположения фундаментов, опор под оборудование Фундамент ФОм 1

Госстрой СССР Укрводоканалпроект Киев

Формат А2

9858/1

Инв.№ посл | Подпись и дата | Взам инв.№

Альбом III

Типовой проект 901-1-84.87

1-1

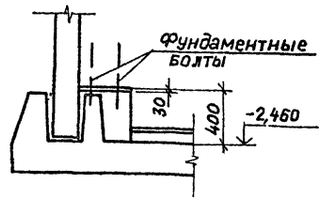

2-2

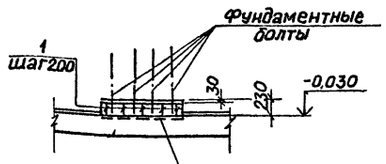

3-3

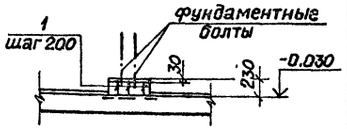

поз 1 приварить к существующим закладным деталям плит

Спецификация к схеме расположения фундаментов под оборудование

Марка, поз.	Обозначение	Наименование	Кол	Объем бетона м³	Примеч
		Фундаменты под оборудование			
	901-1-84.87-КЖ15			1.19	
ФОм1	-01	ФОм1	4	1,09	
	-02			1,24	
	-03			0,96	
	-04			1,02	
	-05			0,79	
ФОм2	901-1-84.87 -КЖ16	ФОм2	2	0,15	
ФОм3	901-1-84.87 -КЖ16	ФОм3	1	0,19	
ФОм4	901-1-84.87 -КЖ16	ФОм4	1	0,06	
ФОм5	901-1-84.87 -КЖ16	ФОм5	1	0,11	
ФОм6	901-1-84.87 -КЖ16	ФОм6	2	0,43	
1		А-III-10 ГОСТ 5781-82* ℓ=180	16	0,04	К2

ФОм2

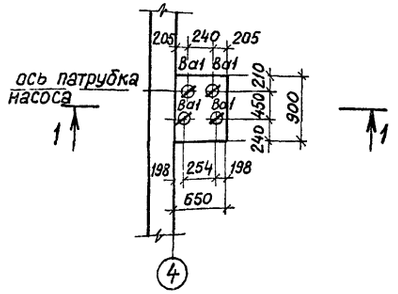

ФОм3

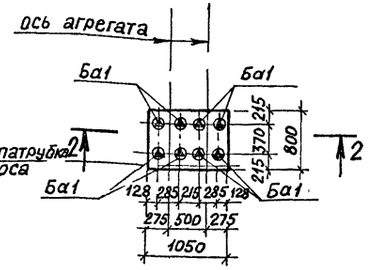

ФОм4

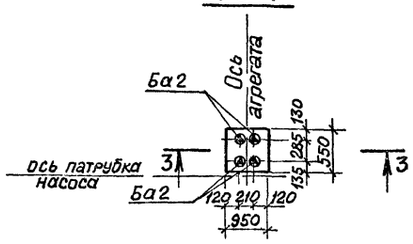

ОПм

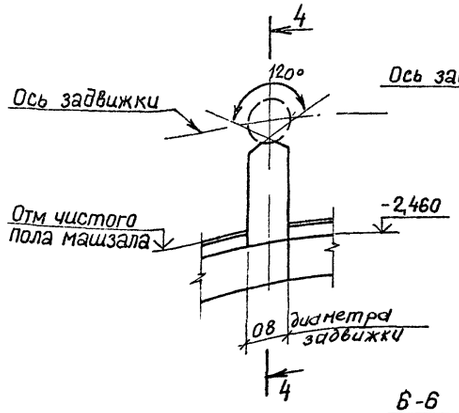

4-4

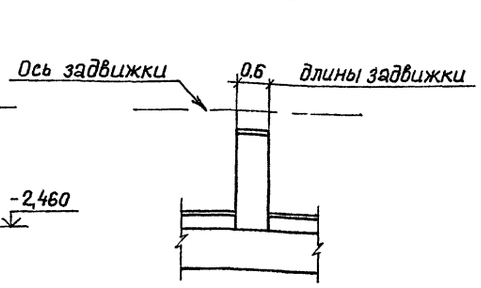

5-5

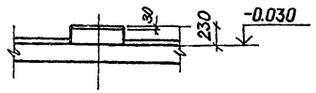

ФОм5

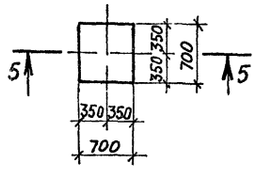

Спецификация фундаментных болтов на один элемент

Марка фундамента	Рис	Марка болтов: Заготовочная	Установочная	Условн обозн	Диаметр резьбы болта	Кол болтов	Длина болта, мм	Обозначение
ФОм1	1	Еа	1	⊙	М30	6	420	Болт 5 М30×420 ВСт3пс2 ГОСТ 24379.1-80
	2	Еа	1	⊙	М30	4	420	Болт 5 М30×420 ВСт3пс2 ГОСТ 24379.1-80
ФОм2	–	Ва	1	∅	М16	4	250	Болт 5 М16×250 ВСт3пс2 ГОСТ 24379.1-80
ФОм3	–	Ба	1	△	М12	8	210	Болт 5 М12×210 ВСт3пс2 ГОСТ 24379.1-80
ФОм4	–	Ба	2	△	М12	4	210	Болт 5 М12×210 ВСт3пс2 ГОСТ 24379.1-80
ФОм6	–	Да	1	⊕	М24	4	350	Болт 5 М24×350 ВСт3пс2 ГОСТ 24379.1-80

ФОм6

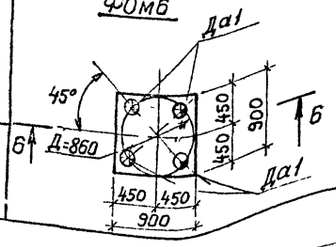

Б-Б

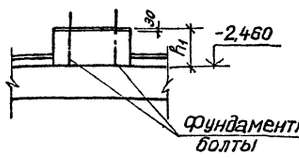

1 Объем бетона на опоры под трубопроводную арматуру – 0,9 м³

2 Значение „h₁" см. таблицу 2 на листе КЖ 15

Привязан

Инв №

ГИП	Новоминский	
Н контр	Айзенберг	
Нач отд	Волошин	
Гл спец	Айзенберг	
Рук гр	Клаиман	
Рук гр	Слепак	
Ст инж	Дозорова	

ТП 901-1-84.87 -КЖ

Водозаборные сооружения производительностью от 0,02 до 15 м³/с для амплитуд колебания уровней воды до 6 м

Насосная станция производительностью от 0,16 до 0,65 м³/с с заглублением машзала 24 м

Стадия	Лист	Листов
Р	16	

Фундамент ФОм2...ФОм6, опора ОПм

Госстрой СССР Укрводоканалпроект Киев

Инв № подл | Подпись и дата | Взам инв №

Формат А2

9856/1

Альбом III

Типовой проект 901-1-84.87

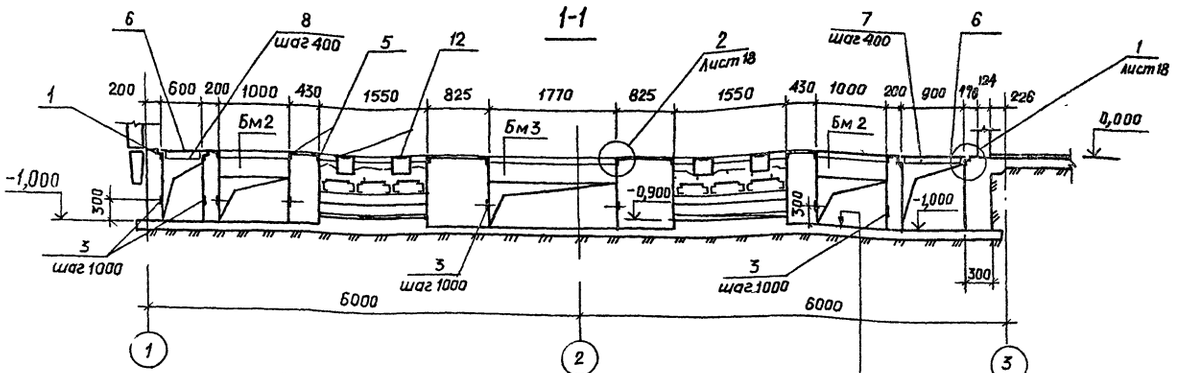

Схема расположения каналов электрочасти
(Вариант установки 2КТП-630)

Цементная стяжка - 20 мм
Бетон класса В 12,5-100 мм
Щебень, втрамбованный в грунт
(только для суглинистых грунтов)

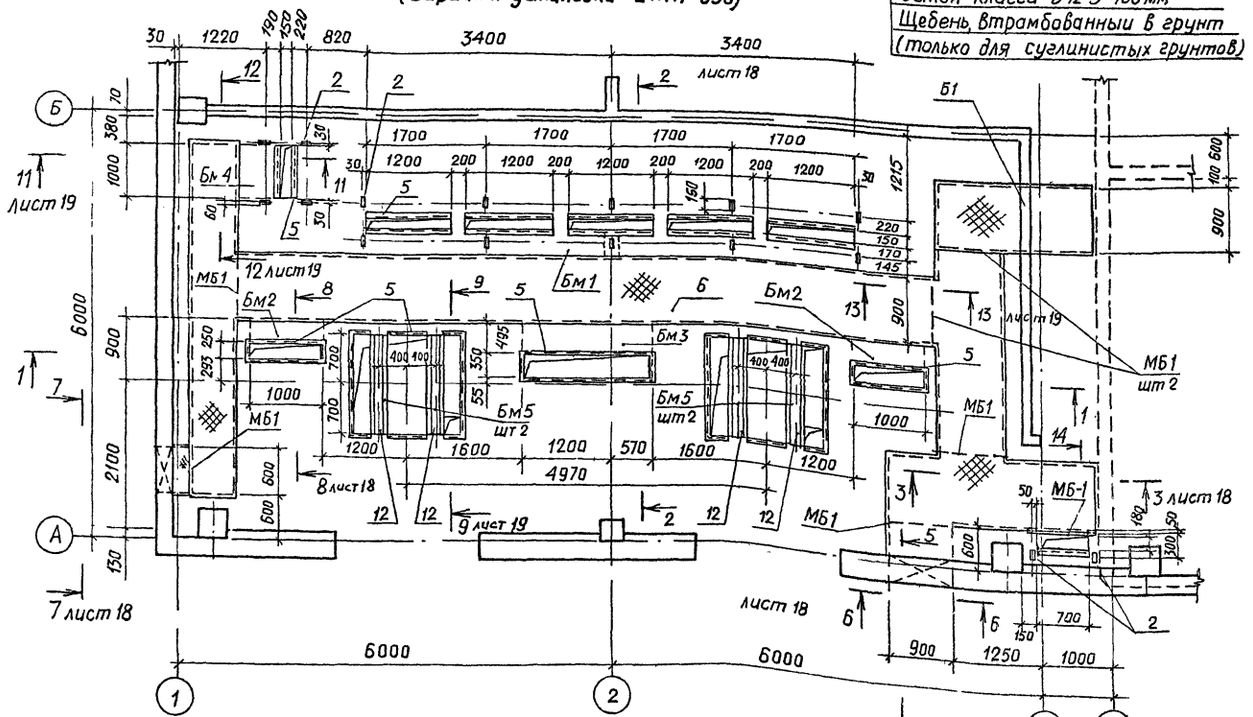

Схемы расположения каналов для вариантов установки 2КТП-400 и 2КТП-250
см лист КЖ 18

Спецификация к схеме расположения элементов электрочасти

Марка, поз.	Обозначение	Наименование	Кол	Масса ед., кг	Примечание
Бм 1.	901-1-84.87 - КЖ 10	балка Бм 1.	1		
Бм 2.	901-1-84.87 - КЖ 10	балка Бм 2.	2		
Бм 3.	901-1-84.87 - КЖ 10	балка Бм 3.	1		
Бм 4.	901-1-84.87 - КЖ 10	балка Бм 4.	1		
Бм 5.	901-1-84.87 - КЖ 10	балка Бм 5.	1		
Б1	ГОСТ 948-84	перемычка 2ПБ16-2	1	65,0	
МБ 1		уголок 100 × 100 × 7			
		ГОСТ 8509-86 L=1100	7	11,9	
1	1.400-15 В.1.550-06	Изделие закладное МН 555	50,0м	5,3	
2	1.400-15 В.1.110-05	Изделие закладное МН102-6	16	0,7	
3	1.400-15 В.1.110-02	Изделие закладное МН101-6	46	0,6	
4	1.400-15 В.1.140-11	Изделие закладное МН128-6	6,0м	8,4	
5	1.400-15 В.1.550-04	Изделие закладное МН 553	15,0м	4,1	
12	1.400-15. В.1.140-08	Изделие закладное МН128-3	1	11,1	
6		Рифленая сталь S=4			
		ГОСТ 8568-77	24,3м²	33,4	
7		Лист 4×40×840 ГОСТ 19903-74	49	1,1	
8		Лист 4×40×540 ГОСТ 19903-74	12	0,7	
9		Шбеллер 10			
		ГОСТ 8240-72* ℓ=1500	4	12,9	
10	901 1-84.87-КЖИ-РМ1	Решетка РМ 1	6	32,3	
11		Труба 65 × 3,2			
		ГОСТ 3262-75 ℓ=300	2	2,1	

1. Проемы после прокладки кабеля заделать бетоном класса В12,5
2. Наружную поверхность фундаментов обмазать горячим битумом за 2раза по огрунтовке раствором битума в бензине
3. Данный лист рассматривать совместно с листами КЖ 18 21

ТП 901-1-84.87 - КЖ			
Водозаборные сооружения производительностью от 0,02 до 1,5м³/с для амплитуд колебания уровней воды до 6м			
Насосная станция производительностью от 0,16 до 0,66м³/с с заглублением машзала 2,4м	Стадия	Лист	Листов
	Р	17	
Схема расположения каналов электрочасти (вариант установки 2КТП-630) Разрез 1-1	Госстрой СССР Союзводоканалпроект Киев		

ГИП	Новоминский	
Н.контр.	Айзенберг	
Нач.отд.	Волошин	
Гл.спец.	Айзенберг	
Рук.гр.	Клоцман	
Ст.инж.	Малинина	

Привязан

Инв №

Инв.№ подл. | Подпись и дата | Взам.инв.№

Формат А2

9858/4

Альбом III

Типовой проект 901-1-84.87

Схема расположения каналов электрочасти
вариант установки 2КТП-400
(остальное см. лист 17)

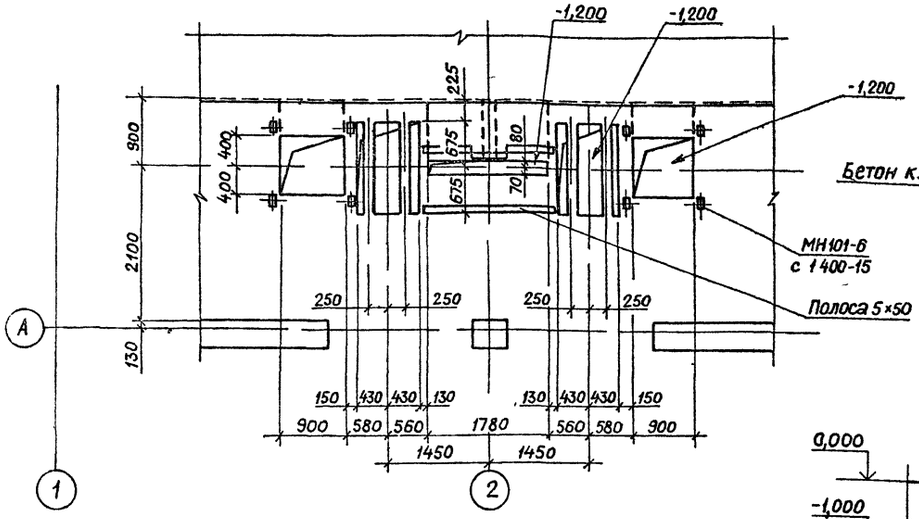

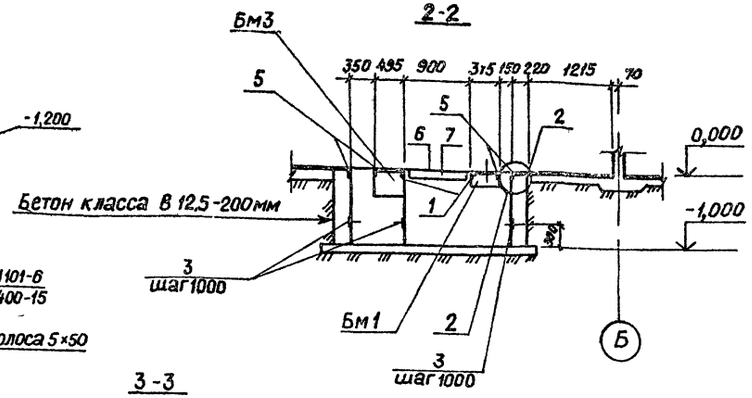

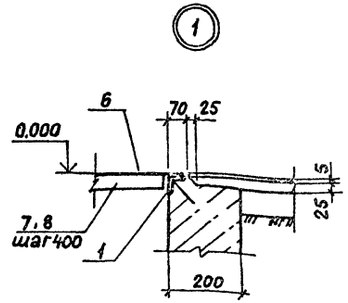

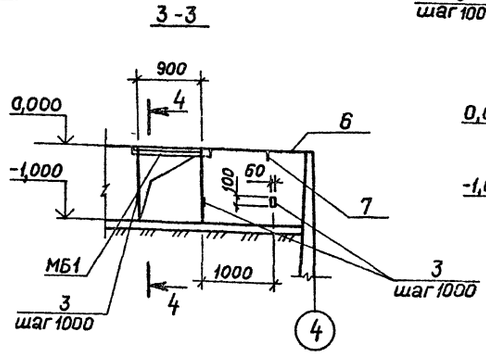

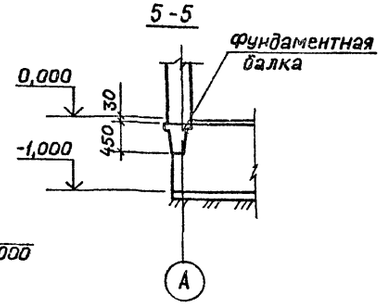

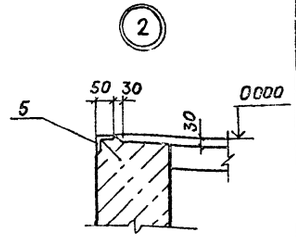

Схема расположения каналов электрочасти
Вариант установки 2КТП-250
(остальное см. лист 17)

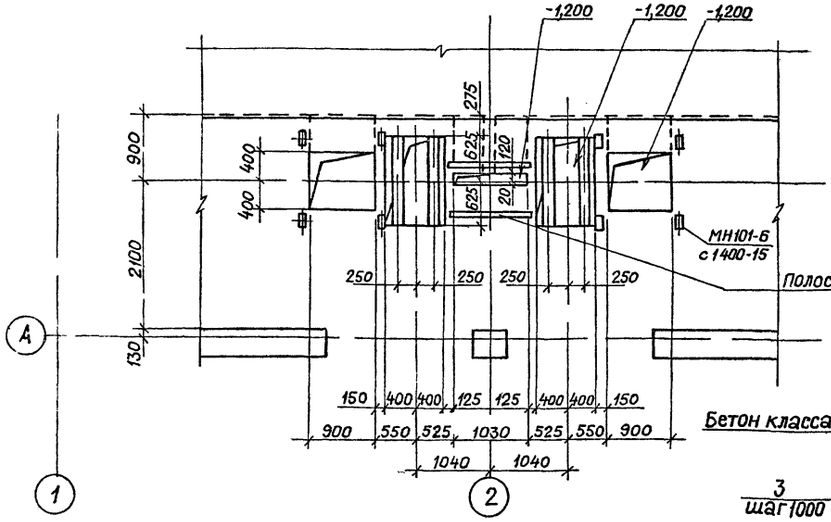

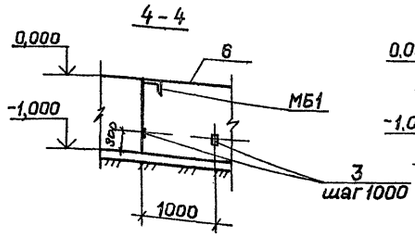

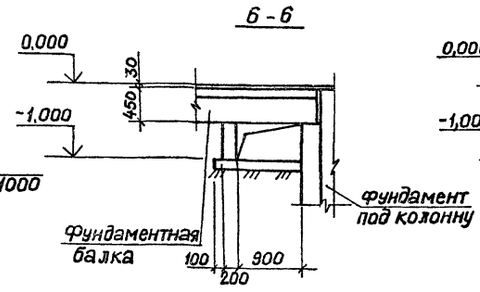

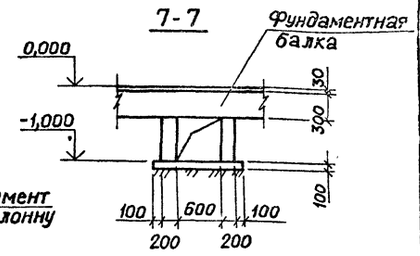

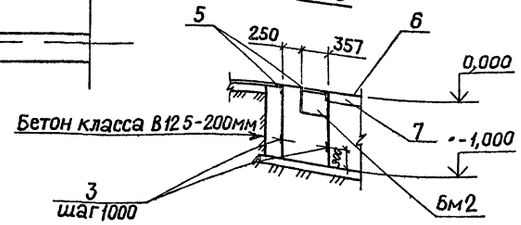

Инв. № подл. | Подпись и дата | Взам. инв. №

Привязан

Инв. №

ГИП	Новоминский	
Н.контр	Анзенберг	
Нач. отд	Волошин	
Гл. спец.	Анзенберг	
Рук. гр	Клоцман	
Ст. инж	Малинина	

ТП 901-1-84.87 -КЖ

Водозаборные сооружения производительностью от 0,02 до 15 м³/с для амплитуд колебания уровней воды до 6 м

Насосная станция производительностью от 0,16 до 0,66 м³/с с заглублением машзала 24 м

Стадия	Лист	Листов
Р	18	

Схема расположения каналов электрочасти (вариант установки 2КТП-400 2КТП-250) разрезы 2-2 8-8

Госстрой СССР
Укрводоканалпроект
Киев

Формат А2
9858/1

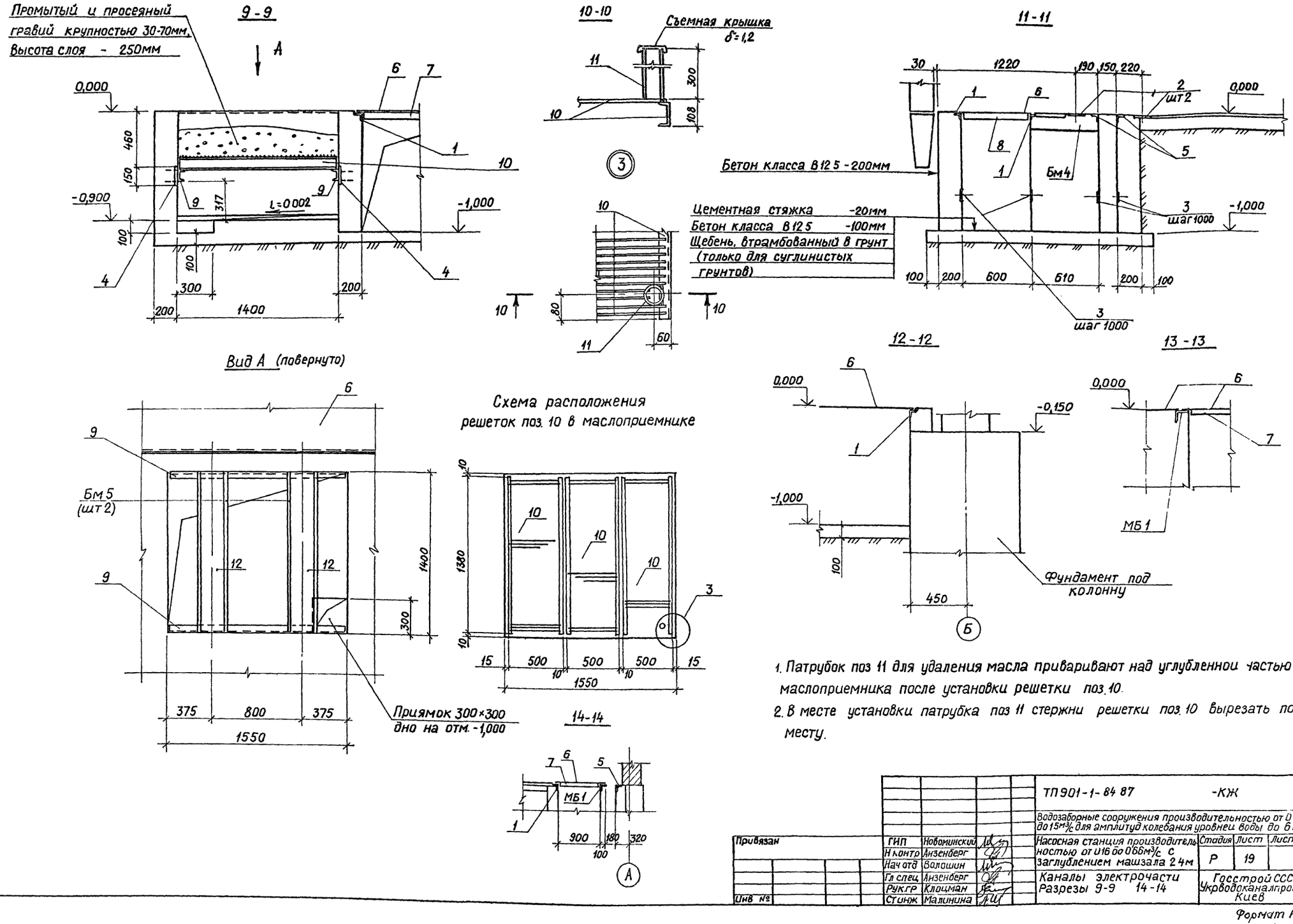

1. Патрубок поз 11 для удаления масла приваривают над углубленной частью маслоприемника после установки решетки поз. 10.
2. В месте установки патрубка поз 11 стержни решетки поз. 10 вырезать по месту.

				ТП 901-1-84 87 -КЖ			
				Водозаборные сооружения производительностью от 0 02 до 1 5м³/с для амплитуд колебания уровней воды до 6 м			
Привязан	ГИП	Новоминский		Насосная станция производительностью от 0 16 до 0 66м³/с с заглублением машзала 2 4м	Стадия	Лист	Листов
	Н контр	Анзенберг			Р	19	
	Нач отд	Волошин					
	Гл спец	Анзенберг		Каналы электрочасти Разрезы 9-9 14-14	Госстрой СССР Укрводоканалпроект Киев		
	Рук гр	Клоцман					
Инв №	Стинж	Малинина					

Формат А2

9858/1

Альбом III

Типовой проект 901-1-84 87

Инв № подл | Подпись и дата | Взам инв №

Альбом III

Типовой проект 901-1-84 87

1-1

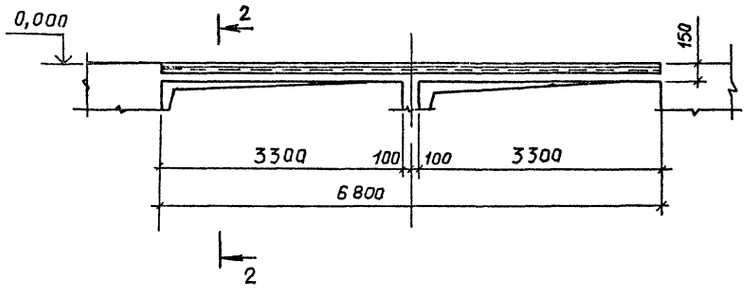

2-2

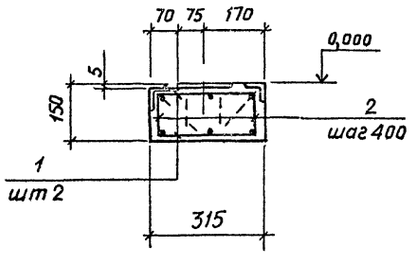

рис 1

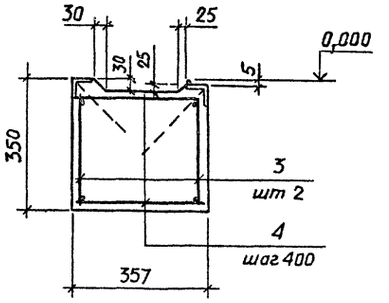

3-3

рис 2

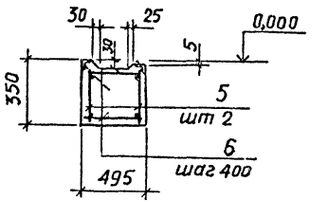

Бм1

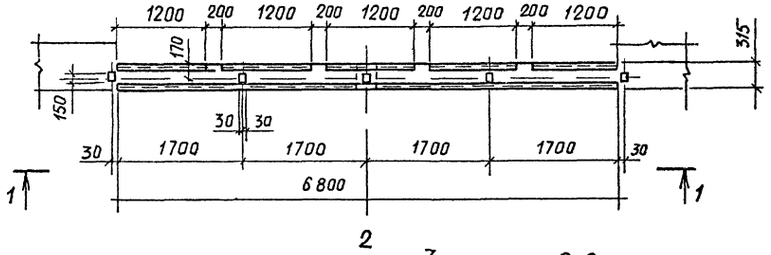

Бм2, Бм3

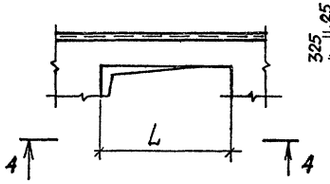

4 4

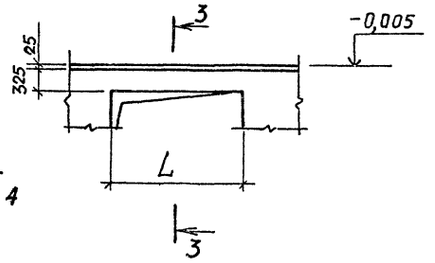

Расчетные схемы

Бм1

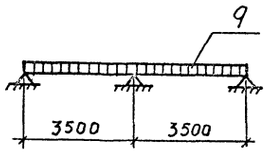

Бм2

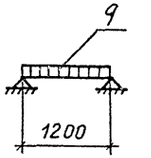

Бм3

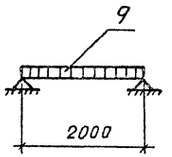

Бм4

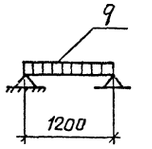

Бм5

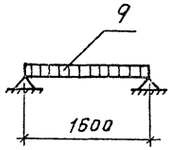

5-5

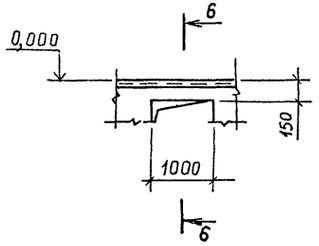

6-6

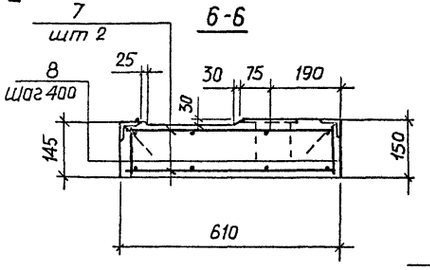

7-7

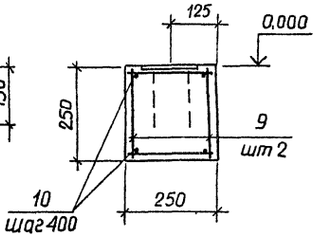

Таблица нагрузок

Марка элемента		Бм1	Бм2	Бм3	Бм4	Бм5
Нагрузка q	тс/м	0,34	0,62	0,92	0,66	2,01
	кН/м	3,4	6,2	9,2	6,6	2,01

Бм4

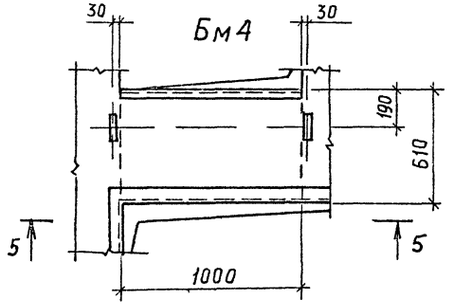

Бм5

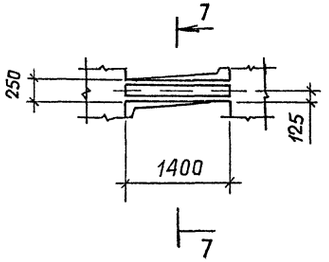

Таблица размеров

Марка	Рис	Пролет L, мм
Бм 2	1	1000
Бм 3	2	1760

1 Все закладные элементы учтены в общей спецификации см. лист КЖ 17.

Привязан		ТП 901 1-84 87	КЖ
		Водозаборные сооружения производительностью от 0,02 до 15 м³/с амплитуда колебания уровни воды до 6м	
ГИП	Новоминский	Насосная станция производительностью от 0,16 до 0,66 м³/с с заглублением машзала 24м	Стадия: Р; Лист: 20; Лист тов
Н контр	Айзенберг		
Нач отд	Волошин		
Гл спец	Айзенберг	Балка Бм 1–Бм 5	Госстрой СССР Укрводоканалпроект Киев
Рук гр	Клоцман		
Ст инж	Малинина		
Инв. N			

Инв N подл | Подпись и дата | Взам инв N

Формат А2

9858/1

Альбом III

Типовой проект 901-1-84.87

Спецификация Бм1, Бм2, Бм3, Бм4, Бм5

Формат	Зона	Поз	Обозначение	Наименование	Кол	Примечание
				Балка Бм1		
				Сборочные единицы		
А4		1	901-1-84.87-КЖИ-КР4	Каркас плоский кр4	2	26,0кг
				Детали		
Б4		2		А-I-6 ГОСТ 5781-82* ℓ=130	38	0,1кг
				Материалы		
				Бетон класса В15		0,32м³
				Балка Бм2		
				Сборочные единицы		
А4		3	901-1-84.87-КЖИ-КР1	Каркас плоский КР1	2	3,5кг
				Детали		
Б4		4		А-I-6 ГОСТ 5781-82* ℓ=330	6	0,1кг
				Материалы		
				Бетон класса В15		0,13м³

Формат	Зона	Поз	Обозначение	Наименование	Кол	Примечание
				Балка Бм3		
				Сборочные единицы		
А4		5	901-1-84.87-КЖИ-К1-01	Каркас плоский КР2	2	5,7кг
				Детали		
Б4		6		А-I-6 ГОСТ 5781-82* ℓ=390	12	0,1кг
				Материалы		
				Бетон класса В15		0,29м³
				Балка Бм4		
				Сборочные единицы		
А4		7	901-1-84.87-КЖИ-КР5	Каркас плоский КР5	2	14,0кг
				Детали		
Б4		8		А-I-6 ГОСТ 5781-82* ℓ=100	22	0,1кг
				Материалы		
				Бетон класса В15		0,1м³

Формат	Зона	Поз	Обозначение	Наименование	Кол	Примечание
				Балка Бм5		
				Сборочные единицы		
А4		9	901-1-84.87-КЖИ-КР102	Каркас плоский КР3	2	4,7кг
				Детали		
Б4		10		А-I-6 ГОСТ 5781-82* ℓ=230	10	0,1кг
				Материалы		
				Бетон класса В15		0,1м³

Ведомость расхода стали на элемент кг

Марка элемента	Изделия арматурные						Всего
	Арматура класса						
	А-I			А-III			
	ГОСТ 5781-82*						
	Ф6 АI		Итого	Ф12 АIII		Итого	
Бм 1	18,0		18,0	37,8		37,8	55,8
Бм 2	3,2		3,2	4,4		4,4	7,6
Бм 3	5,4		5,4	7,2		7,2	12,6
Бм 4	4,6		4,6	25,6		25,6	30,2
Бм 5	4,4		4,4	6,0		6,0	10,4

Инв № подл. | Подпись и дата | Взам. инв. №

Привязан

Инв №

ГИП	Новоминский		
Н контр	Айзенберг		
Нач отд	Волошин		
Гл спец	Айзенберг		
Рук гр	Клоцман		
Ст инж	Малинина		

ТП 901-1-84.87 -КЖ

Водозаборные сооружения производительностью от 0,02 до 15м³/с для амплитуд колебания уровней воды до 6м

насосная станция производительностью от 0,16 до 0,66 м³/с с заглублением машзала 24м

Балка Бм1, Бм5
Спецификация
Ведомость расхода стали

Стадия	Лист	Листов
Р	4	

Госстрой СССР
Укрводоканалпроект
Киев

Формат А2

9859/1

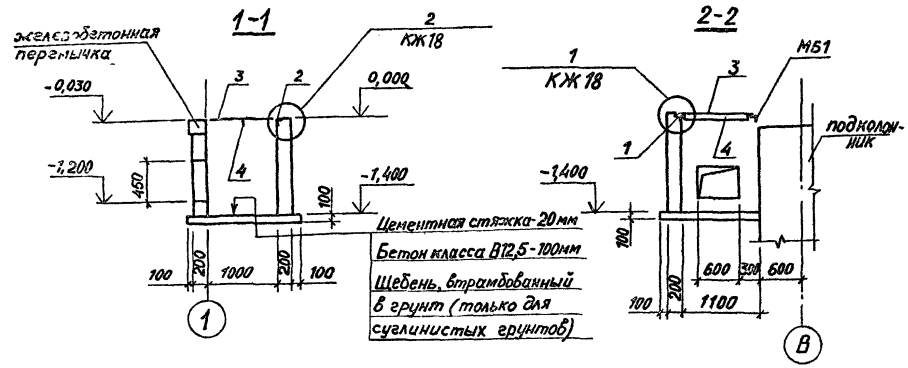

Схема расположения приямка

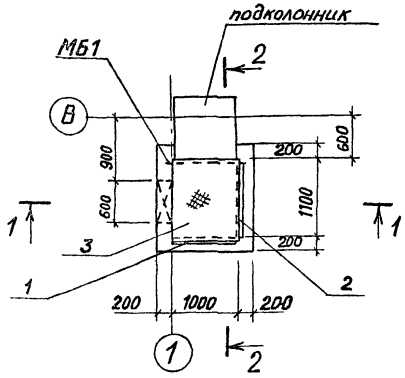

1. Стены приямка выполнить из бетона класса В12,5.

2. Наружную поверхность приямка обмазать горячим битумом за 2 раза по огрунтовке раствором битума в бензине.

Спецификация к схеме расположения приямка теплосети

марка, поз	Обозначение	Наименование	Кол	масса, ед, кг	примечание
МБ1		Уголок 100×100×7 ГОСТ 8509-86 С-1200	1	13,0	
1	1 400-15 В1 550-06	Изделие закладное мн555	1,0	5,3 м	
2	1 400-15 В1 500-04	Изделие закладное мн553	1,0	4,1 м	
3		Рифленая сталь S=4			
		ГОСТ 8568-77	1,1 м²	33,4	
4		Лист 4×40×1000 ГОСТ 19903-74	1	1,3	

Привязан		ТП 901-1-84 87 -КЖ	
		Водозаборные сооружения производительностью от 0,02 до 1,5 м³/с для амплитуд колебания уровней воды до 6 м	
ГИП	Новоминский	Насосная станция производительностью от 0,16 до 0,66 м³/с с заглублением машзала 2,4 м	Стадия: Р; Лист: 22; Листов:
Н контр	Айзенберг		
Нач отд	Волошин		
Гл спец	Айзенберг	Схема расположения приямка теплосети	Госстрой СССР Укрводоканалпроект Киев
Рук гр	Клоцман		
Ст инж	Малинина		

Инв № подл | Подпись и дата | Взам инв №

Формат А3

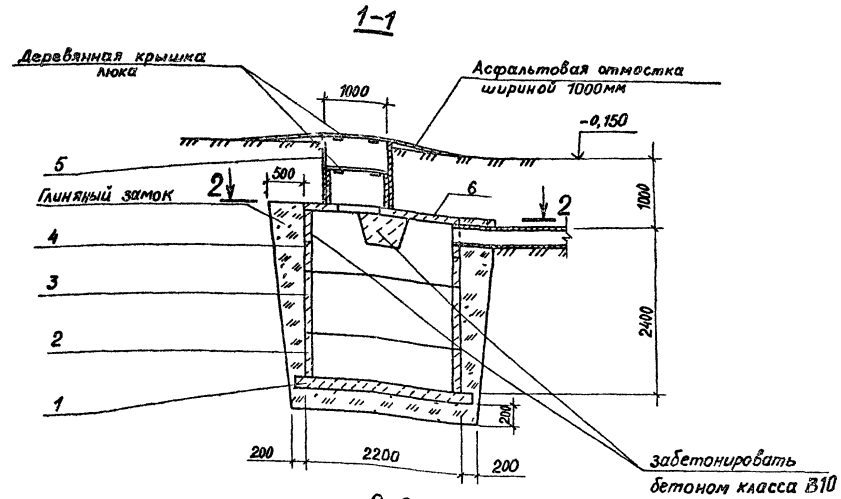

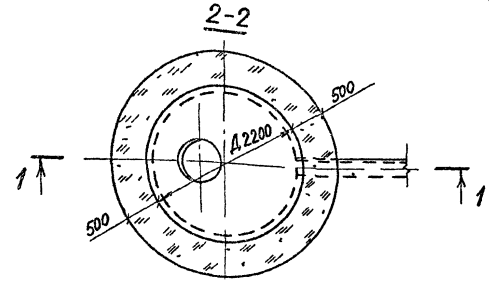

Спецификация к колодцу-выгребу

марка, поз	Обозначение	Наименование	Кол	Масса, ед., кг	примечание
1	3 900-3 вып. 7 ч. 1 л. 26	Плита днища КЦД 20	1	1470	
2	3 900-3 вып. 7 ч. 1 л. 11	Кольцо стеновое КЦ-20-6	1	980	
3	3 900-3 вып. 7 ч.1 л. 12	Кольцо стеновое КЦ-20-9	1	1470	
4	3 900-3 вып. 7 ч.1 л. 14	Кольцо стеновое КЦ-20-9а	1	1120	
5	3 900-3 вып. 7 ч 1 л. 5	Кольцо стеновое КЦ-10-9	1	600	
6	3 900-3 вып. 7 ч.1 л. 22	Плита перекрытия КЦП 20-1	1	1280	

1. Внутреннюю поверхность колодца-выгреба обмазать горячим битумом за 2 раза по огрунтовке раствором битума в бензине.

Привязан		ТП 901-1-84 87 -КЖ	
		Водозаборные сооружения производительностью от 0,02 до 1,5 м³/с для амплитуд колебания уровней воды до 6 м	
ГИП	Новоминский	Насосная станция производительностью от 0,16 до 0,65 м³/с с заглублением машзала 2,4 м	Стадия: Р; Лист: 23; Листов:
Н контр	Айзенберг		
Нач отд	Волошин		
Гл спец	Айзенберг	Водонепроницаемый выгреб	Госстрой Укрводоканалпроект Киев
Рук гр	Клоцман		
Ст инж	Малинина		

Инв № подл | Подпись и дата | Взам инв №

Формат А3

Альбом III

Типовой проект 901-1-84.87.

Ведомость рабочих чертежей основного комплекта

Лист	Наименование	Примечание
1	Общие данные	
2	Схема расположения путей подвесного крана и монорельсов	
3	Узел 1.....8. Балка МБ6.	
4	Схемы расположения металлических лестниц, площадок и ограждений	
5	Разрез 3-3 ... 9-9	
6	Узел 1.... 12	
7	Схемы расположения стоек, балок и кронштейнов под площадки	
8	Разрез 12-12... 17-17. Узел 13.... 18	
9	Схема расположения опор под трубопроводы. Решетка РМ3. Щит МЩ2	
10	Техническая спецификация металла (начало)	
11	Техническая спецификация металла (окончание)	

Ведомость прилагаемых и ссылочных материалов

Обозначение	Наименование	Примечание
1.450.3-3 вып 0,1	Стальные лестницы, площадки, стремянки и ограждения	
1.426.2-3 вып. 2	Стальные подкрановые балки. Пути подвесного транспорта пролетом 3; 4 и 6м	

Ведомость спецификаций

Лист	Наименование	Примечание
2	Спецификация к схеме расположения путей подвесного крана и монорельсов	
5	Спецификация к схемам расположения металлических лестниц, площадок и ограждений	

Ведомость металлоконструкций по видам профилей

Наименование конструкций по номенклатуре прейскуранта N01-09	Позиции по прейскуранту N01-09	N п.п	Код конструкций	Масса конструкций, т: Всего стали, повышенной и высокой прочности	по видам профилей стали: Балки и швеллеры	Крупносортная сталь	Среднесортная сталь	Мелкосортная сталь	Толстолистовая сталь	Универсальная сталь	Тонколистовая сталь	Гнутые и гнутосварные	Трубы	Прочие	Всего	Количество, шт.	Серия типовых конструкций
Наземная часть																	
Пути подвесного крана и монорельсы		1	526235		2,24	0,03			0,20			0,03		0,11	2,61		
Подземная часть																	
Лестницы		2	526242		0,07	0,70		0,12	0,03					0,10	1,02		1.450.3-3 вып. 0,1
Площадки		3	526243		2,24	0,94		0,01	0,54					0,72	4,45		
Ограждения		4	526244			0,31		0,17							0,48		

1. Разработку чертежей металлоконструкций производить согласно СНиП II-23-81 „Стальные конструкции. Нормы проектирования."
2. Монтаж стальных конструкций вести на болтах нормальной прочности и на сварке. Сварка ручная электродуговая.
3. Все сварные швы выполнять электродами типа Э42 и Э42А по ГОСТ 9467-75.
4. Высоту не оговоренных швов принимать по наименьшей толщине свариваемых элементов.
5. Антикоррозийную защиту выполнить в соответствии со СНиП II-28-73* - очистить поверхность до первой степени обезжиривания и покрыть масляно-битумной краской БТ-577 за 2 раза по огрунтовке ГФ-020.

Типовой проект разработан в соответствии с действующими нормами и правилами.
Главный инженер проекта Новоминский

Инв. № подл. | Подпись и дата | Взам. инв. №

Привязан

Инв. №

ГИП	Новоминский	
Н. контр.	Айзенберг	
Нач. отд.	Солошин	
Гл. спец.	Айзенберг	
Рук. гр.	Клоцмун	
Ст. инж.	Дозорова	

ТП901-1-84.87 – КМ

Водозаборные сооружения производительностью от 0,02 до 1,5 м³/с для амплитуд колебания уровней воды до 6 м

Насосная станция производительностью от 0,16 до 0,66 м³/с с заглублением машзала 2,4 м

Стадия	Лист	Листов
Р	1	11

Общие данные

Госстрой СССР Укрводоканалпроект Киев

Формат А2

9858/1

Альбом III

Типовой проект 901-1-84.87

Схема расположения путей подвесного крана и монорельсов

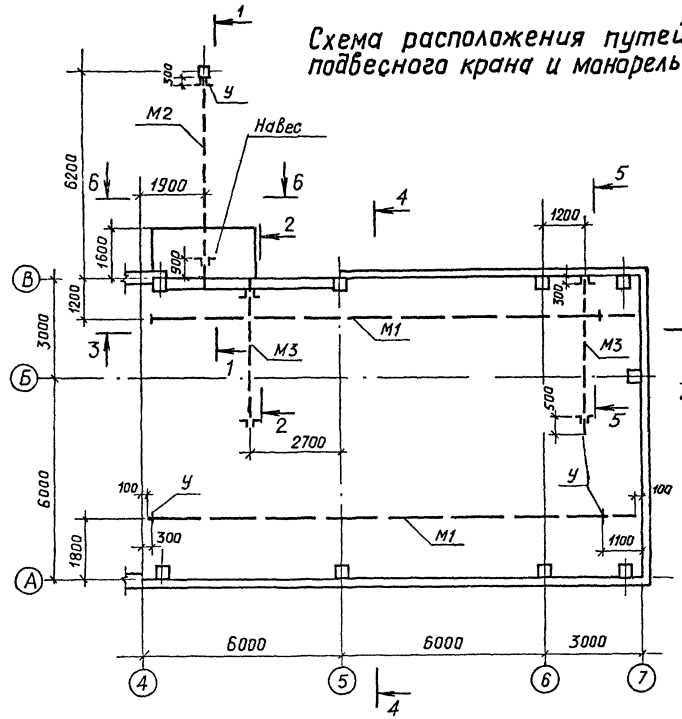

1-1

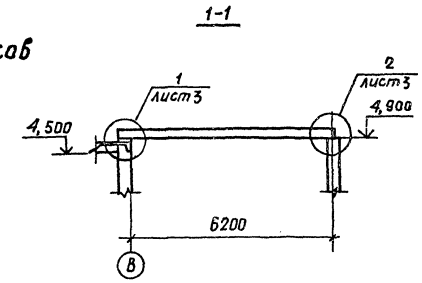

2-2

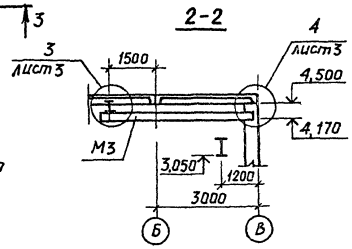

3-3

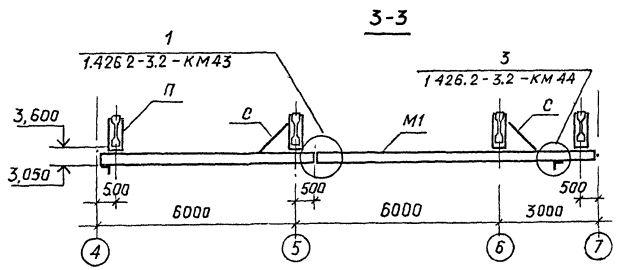

4-4

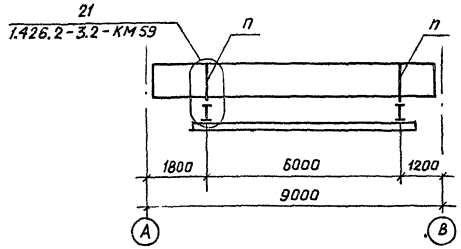

5-5

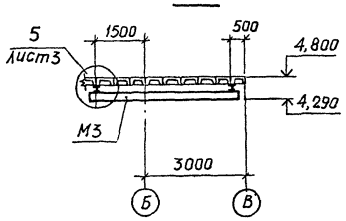

Б-Б

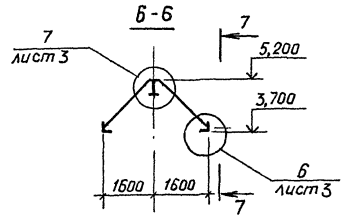

7-7

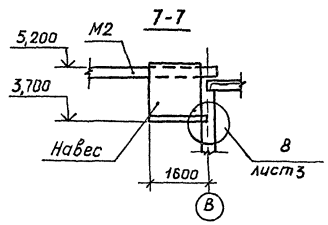

Спецификация к схеме расположения путей подвесного крана и монорельсов

Марка	Обозначение	Наименование	Кол	Масса ед, кг	Примеч
М1	901-1-84.87 -КМ 3	Путь подвесного крана	2	845	ℓ= 14,8м
М2	901-1-84.87 -КМ3	Монорельс	1	345	ℓ= 6,63м
М3	901-1-84.87 -КМ3	Монорельс	2	56	ℓ= 4,65м
П	901-1-84.87 -КМ 3	Подвеска	8	50	
С	901-1-84.87 -КМ3	Связь	4	5	
–	901-1-84.87 -КМ2	Навес	1	50	
МН4	901-1-84.87 – КЖИ-МН4	Закладное изделие	1	11,6	
		Крепежные элементы			
		Болт М16×100 ГОСТ 7798-70*	16	0,19	
		Болт М12×80 ГОСТ 7798-70*	6	0,09	
		Гайка М16 ГОСТ 5915-70*	32	0,03	
		Гайка М12 ГОСТ 5915-70*	12	0,02	
		Шайба 16 ГОСТ 11371-78*	32	0,01	
		Шайба 12 ГОСТ 11371-78*	12	0,01	

1. Конструкцию путей подвесного крана выполнить по серии 1.426.2-3.2
2. Грузоподъемность подвесного крана – 3,2 тс, наружного монорельса М2 – 3,2 тс, монорельсов М3 – 1,0 тс
3. Монтаж пути производить в соответствии с требованиями главы СН и П III-18-75 „Металлические конструкции. Правила производства и приемки работ" и „Правила устройства и безопасной эксплуатации грузоподъемных кранов (правила Госгортехнадзора).
4. При монтаже вертикальную рихтовку путей осуществить за счет рихтовочного зазора; горизонтальную рихтовку обеспечить овальными отверстиями. После окончания рихтовки шайбы приварить и поставить контргайки
5. Монтажные соединения на болтах и сварке $h_ш$ – 6мм.
6. Сварку производить электродами Э42 ГОСТ 9467-75

Привязан

Инв. №

ГИП	Новаминский		
Н.контр	Аизенберг		
Нач.отд	Волошин		
Гл.спец	Аизенберг		
Рук.гр.	Клочман		
Ст.инж	Дозорова		

ТП 901-1-84.87 -КМ

Водозаборные сооружения производительностью от 0,02 до 1,5 м³/с для амплитуд колебания уровней воды до 6м

Насосная станция производительностью от 0,16 до 0,66 м³/с с заглублением машзала 2,4м

Схема расположения путей подвесного крана и монорельсов

Стадия	Лист	Листов
Р	2	–

Госстрой СССР Укрводоканалпроект Киев

Инв. № подл. | Подпись и дата | Взам. инв. №

Формат А2

9858/1

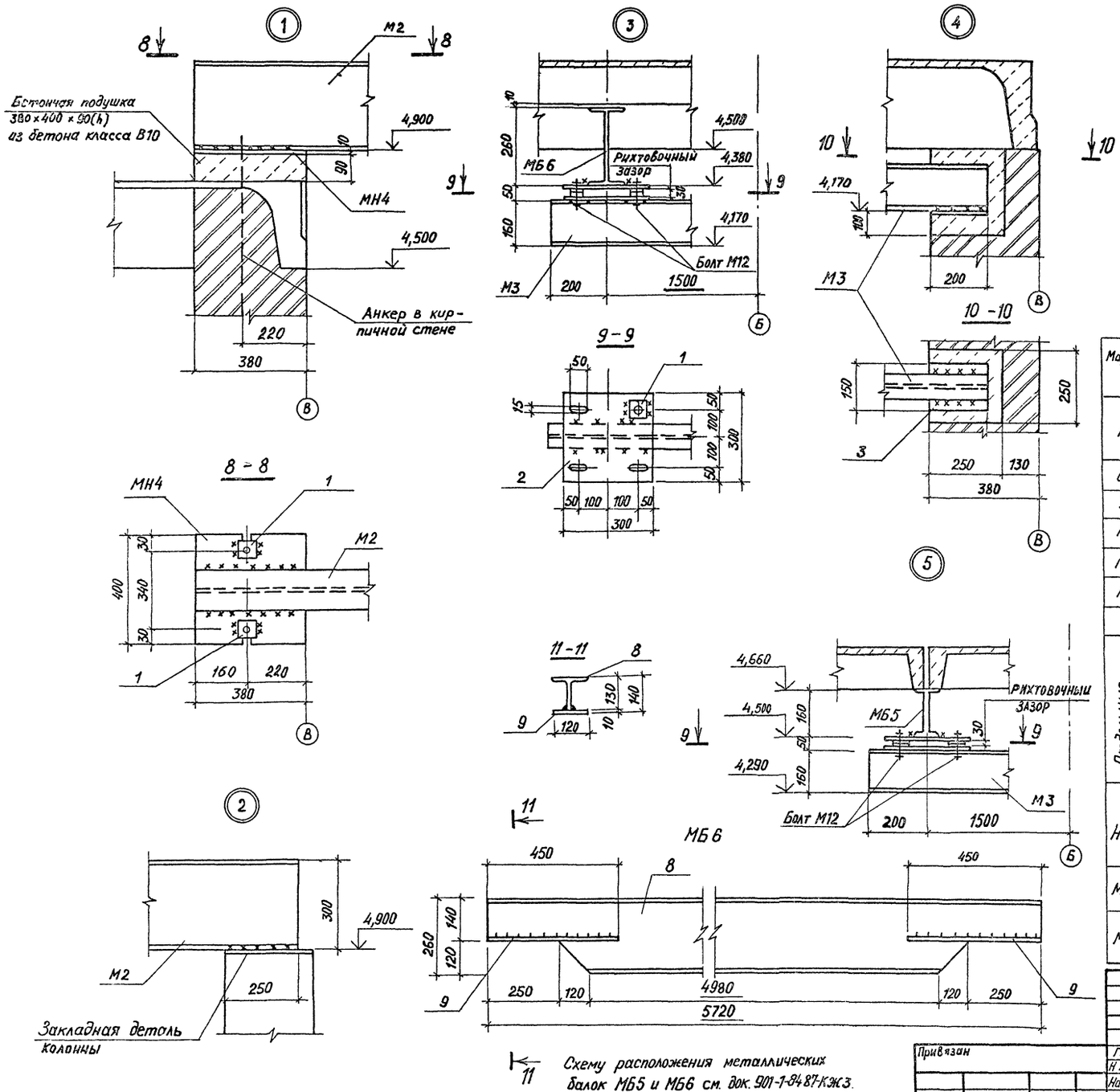

Схему расположения металлических балок МБ5 и МБ6 см. док. 901-1-84 87-КЖ3.

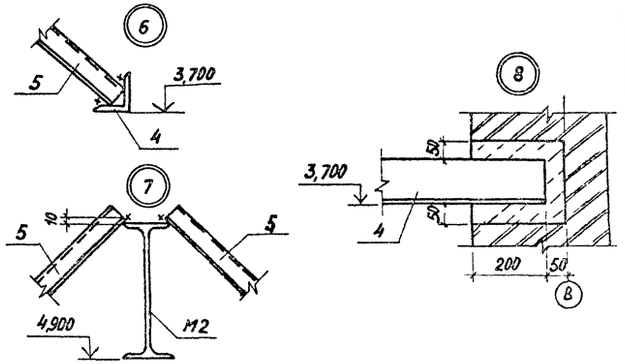

Ведомость элементов

Марка	Сечение: Эскиз	Поз	Состав	Опорные условия: M кнм(тсм)	N кн (т)	Q кн (т)	Группа констр	Марка металла	Примеч Масса, кг
П			Гн профиль 2С60×50×3 / L50×5	0,15	6,0	—	1	ВСт3Гпс5-1 / ВСт3кп2	50
С	L		L63×5	по гибкости			1	ВСт3кп2	5
У	L		L100×8	конструктивно			1	ВСт3сп5-2	
М1	I		I 30м	—	—	57(5,7)	1	ВСт3Гпс5	845
М2	I		I 30м	—	—	48(4,8)	1	ВСт3Гпс5	345
М3	I		I 16	—	—	14(1,4)	1	ВСт3Гпс5-1	56
Отдельные позиции		1	-10×70	конструктивно			1	ВСт3кп2	
		2	-100×300	конструктивно			1	ВСт3кп2	
		3	-10×150	конструктивно			1	ВСт3кп2	
Навес	см чертеж КМ2	4	L100×8	конструктивно			4	ВСт3сп5-2	50
		5	профлисты Н57-750-0,7					ВСт3кп2	
МБ5	2750 I	6	I 16	конструктивно			1	ВСт3сп5-2	42
		7	-100×10					ВСт3кп2	
МБ6	см чертеж	8	I 26Б1				1	ВСт3сп5-2	160
		9	-120×10					ВСт3кп2	

ТП 901-1-84 87 -КМ

Водозаборные сооружения производительностью от 0,02 до 1,5 м³/с для амплитуд колебания уровней воды до 6 м

Насосная станция производительностью от 0,16 до 0,66 м³/с с заглублением машзала 2,4 м

ГИП	Новоминский		
Н контр	Айзенберг		
Нач отд	Волошин		
Гл спец	Айзенберг		
Рук гр	Клоцман		
Ст инж	Дозорова		

Привязан

Инв №

Узел 1 8
Балка МБ6

Стадия	Лист	Листов
Р	3	

Госстрой СССР
Укрводоканалпроект
Киев

Формат А2

5858/1

Альбом III

Типовой проект 901-1-84 87

Инв № подл | Подпись и дата | Взам инв №

Альбом III

Типовой проект 901-1-84.87

Инв.№ подл. | Подпись и дата | Взам.инв.№

Спецификация к схемам расположения металлических лестниц, площадок, ограждений, балок и стоек

Марка	Обозначение	Наименование	Кол. шт	Масса кг	Примечание
		Площадки			
ПМ1	1450 3-3 2 214000	ПМХФ-9.6	3	38,04	
ПМ2	-03	ПМХФ-12.5	1	48,28	
ПМ3	-12	ПМХФ-21.6	2	79,94	
ПМ4	-13	ПМХФ-21.8	1	96,79	
ПМ5	-14	ПМХФ-21.10	1	115,33	
ПМ6	-18	ПМХФ-30.6	1	111,62	
ПМ7	-36	ПМХФ-60.6	2	252,20	
ПМ8	-08	ПМХФ-15.10	1	85,65	
ПМ9	-06	ПМХФ-15.6	2	58,53	
		Стремянки			
СХ-22	1450 3-31 31010	СХ-22	12	37,5	
СХ-28	-01	СХ-28	1	46,9	
СХ-40	-03	СХ-40	3	65,6	
СХ-46	-04	СХ-46	1	75,0	
		Ограждение площадок			
ОГП1	1450 3-31 51010	ОГПМхэб-10.9	20	10,5	
ОГП2	-01	ОГПМХЭб-10.12	2	12,5	
ОГП3	-03	ОГПМХЭб-10.15	5	16,7	
ОГП4	-04	ОГПМХЭб-10.18	1	18,7	
ОГП5	-05	ОГПМХЭб-10.21	3	20,8	
ОГП6	-07	ОГПМХЭб-10.24	4	22,8	
ОГП7	-08	ОГПМХЭб-10.30	2	29,0	
ОГП8	-10	ОГПМХЭб-10.42	1	39,3	
ОГП9	-12	ОГПМХЭб-10.54	1	49,4	
ОГП10	-13	ОГПМХЭб-10.60	1	55,6	
		Лестничные марши			
МЛ1	1450 3-31 11200-05	МЛХФ 45-12.10	2	74,0	
МЛ2	1450 3-31 12200	МЛХФ 60-12.6	1	32,5	
		Ограждение лестничных маршей			
ОГЛ1	1450 3-31 41110	ОГлМЛХ 45-10.12	2	7,5	
ОГЛ2	-06	ОГлМЛХ 45-10.12	1	7,5	
ОГЛ3	1450 3-31 41210	ОГлМЛХ 60-10.12	1	6,0	
ОГЛ4	-09	ОГлМЛХ 60-10.12	1	6,0	
		Ограждение стремянок			
ОГС-184	1450 3-31 61010-01	ОГС-18.4	3	18,8	
ОГС-244	-02	ОГС-24.4	1	23,6	

Марка	Обозначение	Наименование	Кол. шт	Масса кг	Примечание
		Дополнительные элементы			
ДХ8	1450.3-31 7.1.0.03	ДХ8	1	0,26	
ДХ9	-01	ДХ9	1	0,26	
ДХ4	1450.3-31 7.1.00.2	ДХ4	2	1,18	
ДХ5	-01	ДХ5	2	1,18	
ДХ14	1450.3-31 7.1.0.0.5	ДХ14	1	0,63	
ДХ15	-01	ДХ15	2	0,63	
МХ3	1450.3-31 7.1.0.10-02	МХ3	1	16,0	
		Кронштейны			
КРП1	901-1-84.87 -КМ7	КРП1	6	28	
КРП2	901-1-84.87 -КМ7	КРП2	2	47	
КРП3	901-1-84.87 -КМ7	КРП3	2	56	
		Стойки			
СМ1	901-1-84.87 -КМ7	СМ1	9	8,7	
СМ2	901-1-84.87 -КМ7	СМ2	22	16,4	
СМ3	901-1-84.87 -КМ7	СМ3	1	25	
СМ4	901-1-84.87 -КМ7	СМ4	1	35,1	
		Балки			
МБ1	901-1-84.87 -КМ7	МБ1	1	82	
МБ2	901-1-84.87 -КМ7	МБ2	5	90,6	
МБ3	901-1-84.87 -КМ7	МБ3	1	78	
МБ4	901-1-84.87 -КМ7	МБ4	1	579	
МБ7	901-1-84.87 -КМ7	МБ7	1	90	
МБ8	901-1-84.87 -КМ7	МБ8	1	36,8	
МС1	901-1-84.87 -КМ7	Опорный столик МС1	7	21	
МЩ2	901-1-84.87 -КМ9	Щит МЩ2	2	24	
РМ3	901-1-84.87 -КМ9	Решетка РМ3	1	46	
МС2	901-1-84.87 -КМ7	МС2	1	3,7	

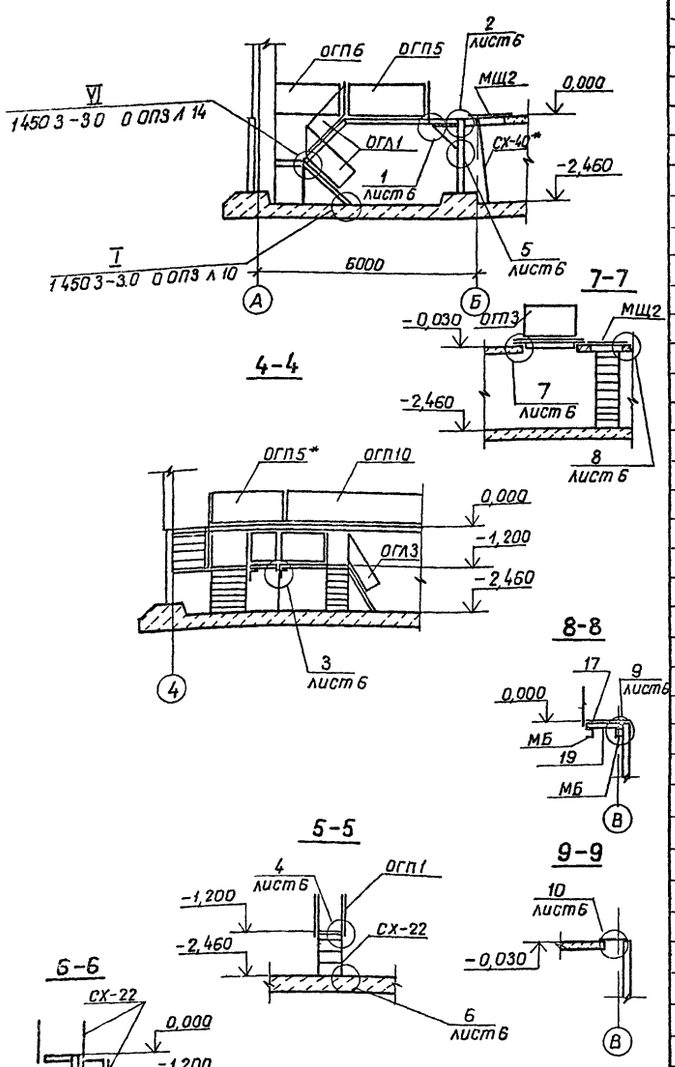

1. Схемы расположения лестниц, площадок, ограждений см. лист 4.
2. Схемы расположения стоек, балок и кронштейнов под площадки см. лист 7.
3. Площадки, выполненные по фрагменту схемы № 2 в спецификацию не включены.

Привязан

Инв №

ГИП	Новогинский		
Н контр	Аизенберг		
Нач отд	Волошин		
Гл спец	Аизенберг		
Рук гр	Клацман		
Ст инж	Дозорова		

ТП 901-1-84.87 -КМ

Водозаборные сооружения производительностью от 0,02 до 15 м³/с для амплитуд колебания уровней воды до 6 м

Насосная станция производительностью от 0,16 до 0,66 м³/с с заглублением машзала 24 м

Стадия	Лист	Листов
Р	5	

Разрез 3-3 9-9

Госстрой СССР Укрводоканалпроект Киев

Формат А2

Альбом III

Типовой проект 901-1-84.87

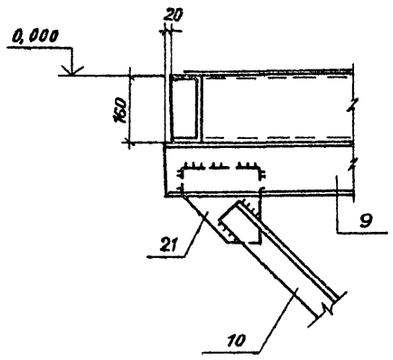

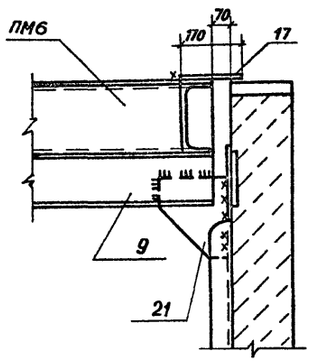

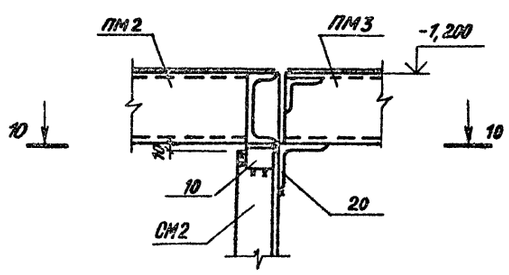

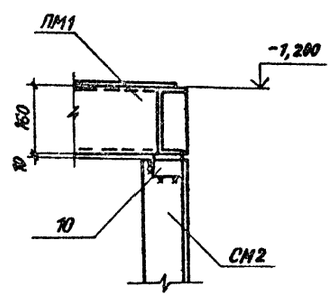

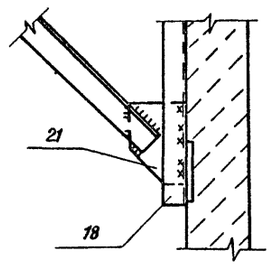

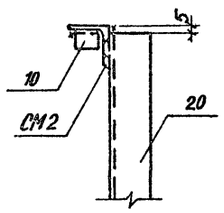

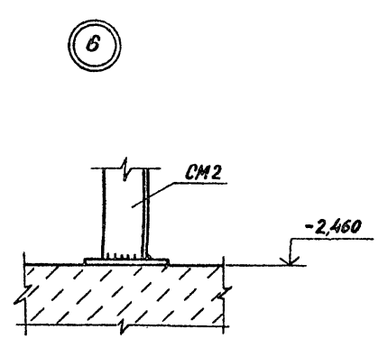

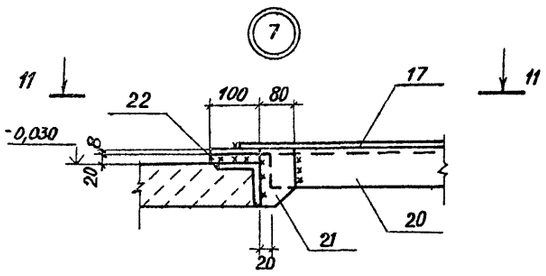

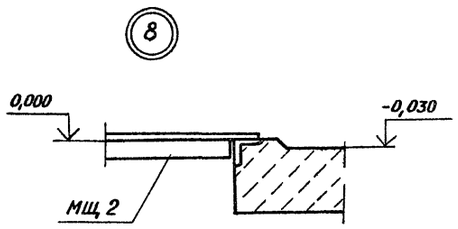

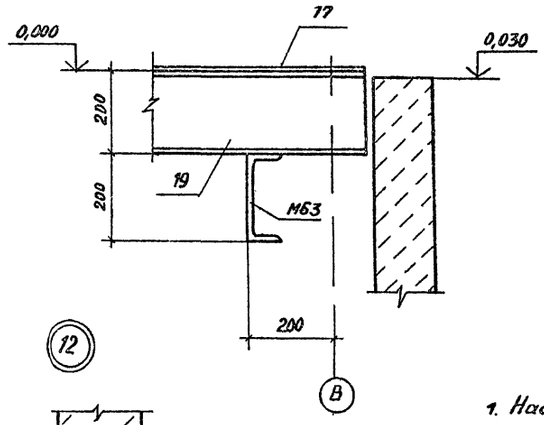

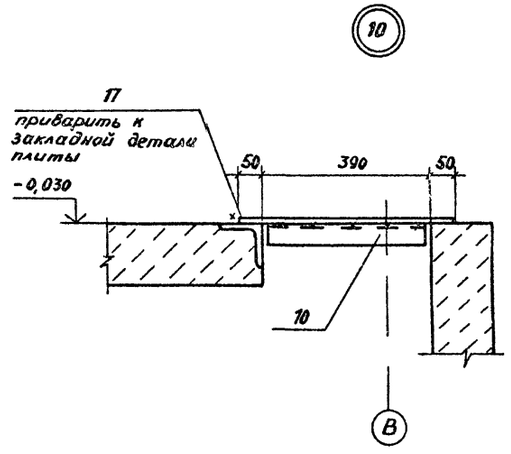

11-11

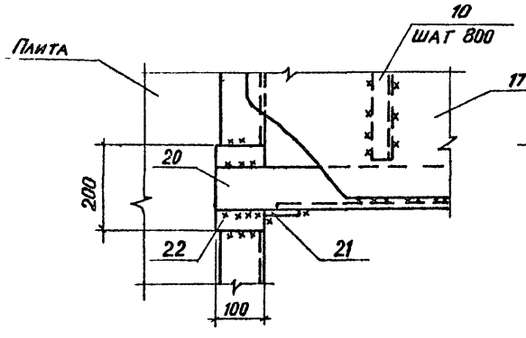

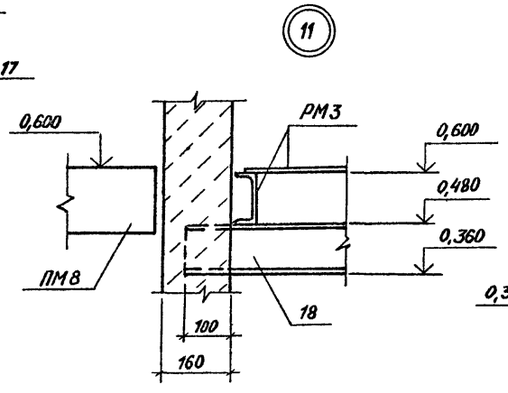

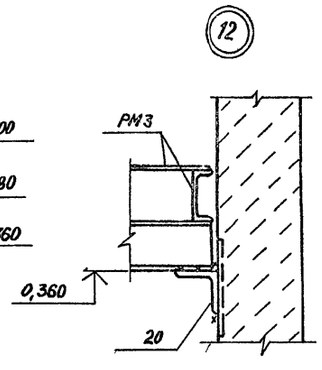

1. Настоящий лист см. совместно с листами 4,5.

				ТП 901-1-84.87 -КМ			
				Водозаборные сооружения производительностью от 0,02 до 15 м³/с для амплитуд колебания уровней воды до 6 м			
Привязан	ГИП	Новоминский		Насосная станция производительностью от 0,16 до 0,66 м³/с с заглублением машзала 24 м	Стадия	Лист	Листов
	Н контр	Лизендерг			Р	6	
	Нач отд	Волошин					
	Гл спец	Лизендерг		Узел 1 12	Госстрой СССР Укрводоканалпроект Киев		
Инв №	Рук гр	Клоцман					
	Ст инж	Дозорова					

Инв № подл | Подпись и дата | Взам инв №

Формат А2

9858/1

Типовой проект 901-1-84.87 Альбом III

Схема выполнения стоек под площадки

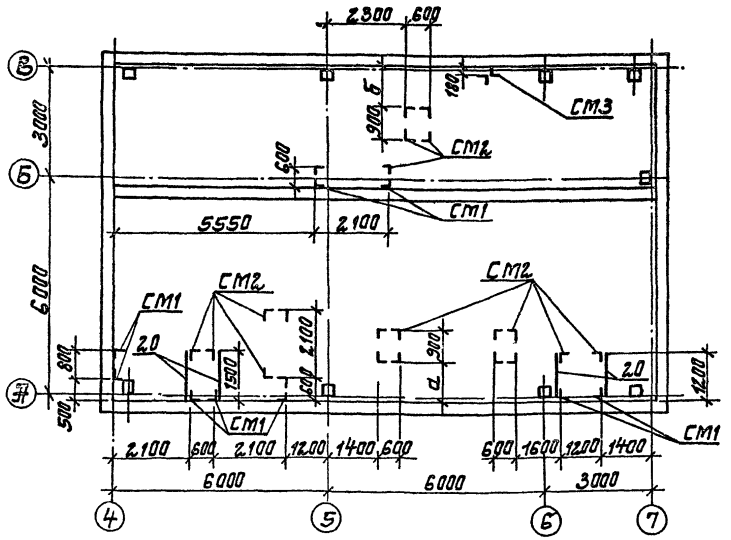

Марка стойки	Размеры, мм H1	H2	L	
СМ1	450	—	—	
СМ2	1100	—	—	
СМ3	1760	—	—	
СМ4	1640	—	—	
КРП2	—	800	1090	
КРП3	—	1000	1440	

Схема расположения кронштейнов и балок под площадки

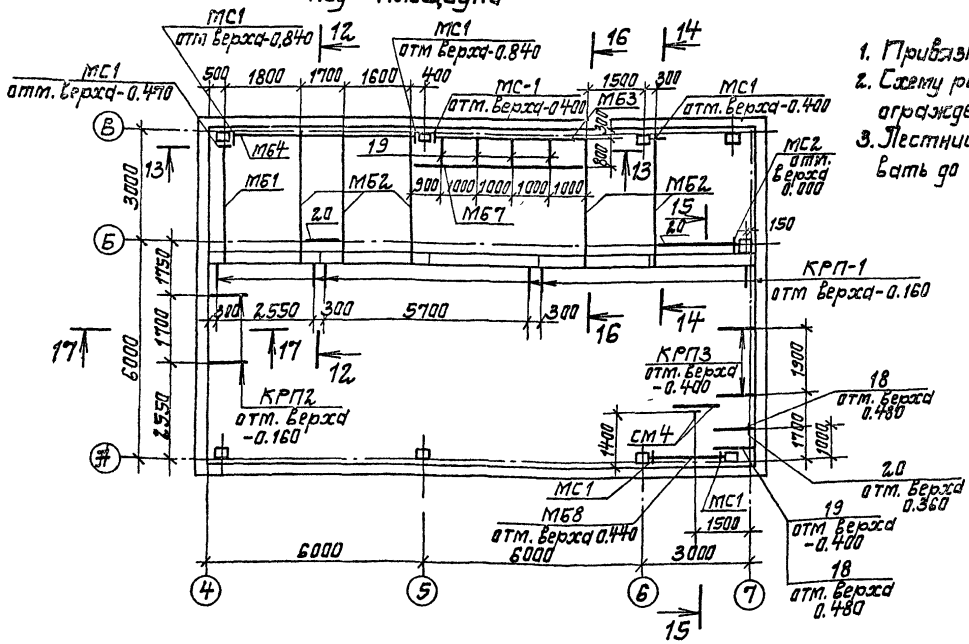

1. Привязка стоек дана по наружным граням.
2. Схему расположения лестниц, площадок, ограждений см. ст. 4.
3. Лестницы, стремянки, площадки смонтировать до выполнения набетонки.

Ведомость элементов

Марка	Сечение Эскиз	Поз.	Состав	Опорные усилия M кНм(тсм)	N кН(тс)	Q кН(тс)	Группа констр.	Марка металла	Примеч.
МБ1	I		I 23Б2	52,9(5,29)	—	53,3(6,33)	1	ВСт3сп5-2	ℓ=32.00
МБ2	I		I 23Б2	52,9(5,29)	—	53,3(6,33)	1	ВСт3сп5-2	ℓ=35.50
МБ3	C		C 20	конструктивно				ВСт3сп5-2	ℓ=42.00
МБ4	1 2 шаг 500 160 2	1	2 I 35Б2	26,5(2,65)	—	2,10(21)	1	ВСт3сп5-2	ℓ=50.00
		2	-300×10					ВСт3кп2	ℓ=100
МБ7	C		C 20	конструктивно			1	ВСт3сп5-2	ℓ=48.00
МБ8	C		C 20	конструктивно			1	ВСт3сп5-2	ℓ=2.000
СМ1 СМ2	3 4 H1	3	L 100×8	—	4(0,4)	—	3	ВСт3сп5-2	
		4	-200×10					ВСт3кп2	ℓ=2.00
СМ3	3 5 6 7 H1 шаг 800 5	3	2 L 100×8	—	6,5(0,65)	—	3	ВСт3сп5-2	
		5	300×10						ℓ=300
		6	100×10					ВСт3кп2	ℓ=180
		7	200×10						ℓ=300
		8	140×10						ℓ=2.00
КРП1	9 630 600 10 9	9	C 12	4(0,4)		11,2(1,12)	4	ВСт3кп2	
		10	L 50×5						
		11	-88						
КРП2 КРП3	9 L H2 12 13	9	C 12				4	ВСт3кп2	
		11	-88						
		12	C 16					ВСт3пс5-2	
		13	L 100×8						
СМ4	1000 3 4 H1	3	L 100×8	—	4(0,4)	—	3	ВСт3сп5-2	
		4	-200×10					ВСт3кп2	ℓ=2.00
МС1	14 360 15 160 16 230	14	360×12						ℓ=2.50
		15	230×12	37,8(3,78)		2,10(21)	1	ВСт3сп5-2	ℓ=2.50
		16	100×12						ℓ=2.00
Отдельные позиции		10	L 50×5				4	ВСт3кп2	
		17	Гиф ст 84					ВСт3кп2	
		18	C 12					ВСт3кп2	
		19	C 20	конструктивно				ВСт3пс5-2	
		20	L 100×8					ВСт3пс5-2	
		21	88					ВСт3кп2	
		22	820					ВСт3пс5-2	
МС2	L		L 100×8					ВСт3сп5-2	ℓ=3.00

Привязан

Инв. №

ГИП	Набатниковский		ТП 901-1-84.87-КМ
Н. контр.	Нигенберг		Водозаборные сооружения производительностью 0,02 до 1,5 м³/с для амплитуд колебания уровней воды до 8 м
Нач. отд.	Валашун		Насосная станция производительностью от 0,16 до 0,66 м³/с с заглублением машзала 2,4 м.
Гл. спец.	Нигенберг		Схема расположения стоек, балок и кронштейнов под площадки.
Рук. гр.	Кацнельсон		Стадия Р; Лист 7; Листов
Ст. инж.	Дозорова		Госстрой СССР Укрводоканалпроект Киев

Инв. № подл. | Подпись и дата | Взам. инв. №

Формат А2
98-81/1

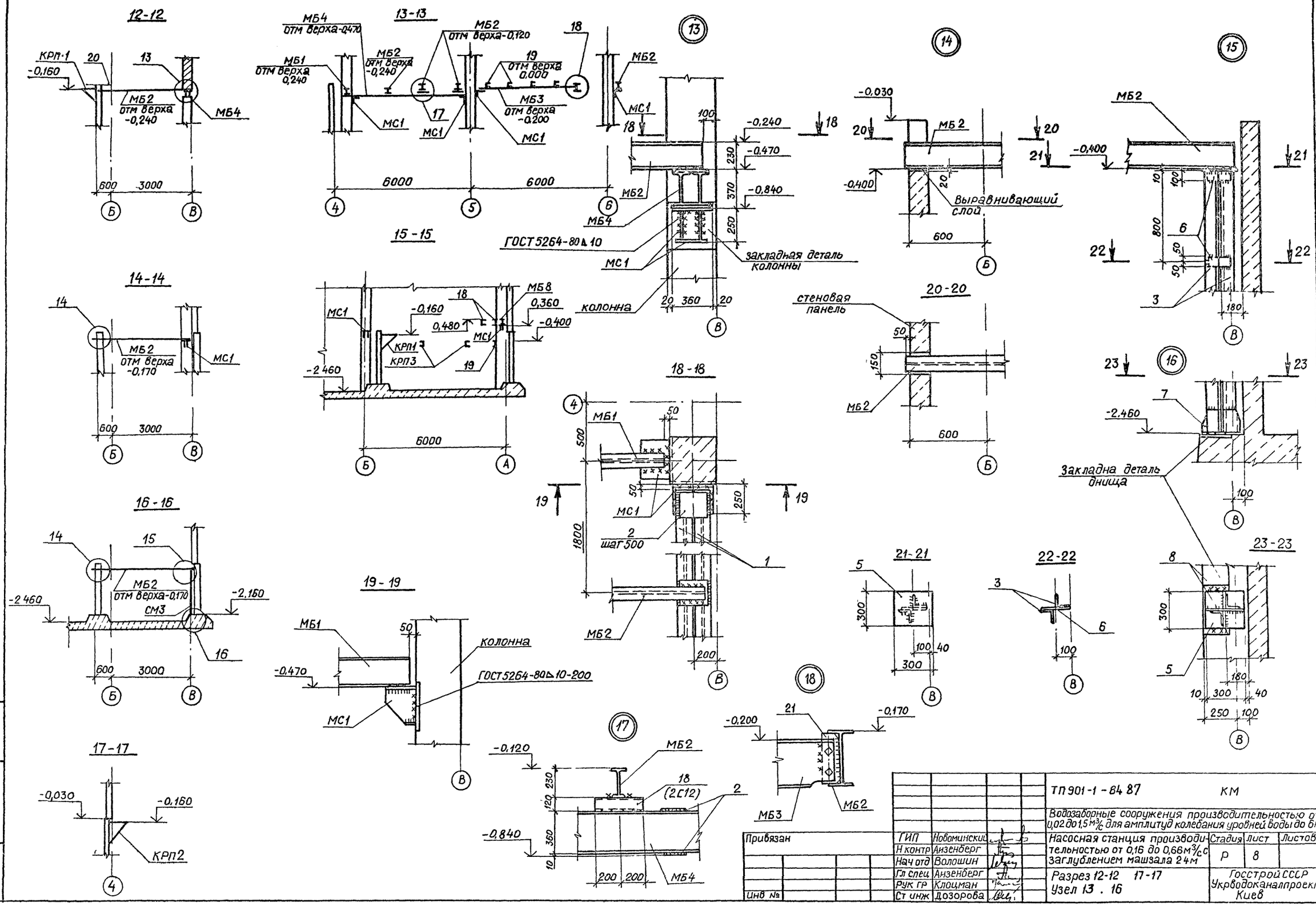

Альбом III

Типовой проект 901-1-84 87

Привязан		ГИП	Новоминский	ТП 901-1-84 87		КМ	
		Н контр	Анзенберг	Водозаборные сооружения производительностью от 0,02 до 1,5 м³/с для амплитуд колебания уровней воды до 6м			
		Нач отд	Волошин	Насосная станция производительностью от 0,16 до 0,66 м³/с с заглублением машзала 24м	Стадия	Лист	Листов
		Гл спец	Анзенберг		Р	8	
		Рук гр	Клоцман	Разрез 12-12 17-17	Госстрой СССР Укрводоканалпроект Киев		
Инв №		Ст инж	Дозорова	Узел 13 . 16			

Формат А2

4858/1

Альбом III

типовой проект 901-1-84

Схема расположения опор под трубопроводы

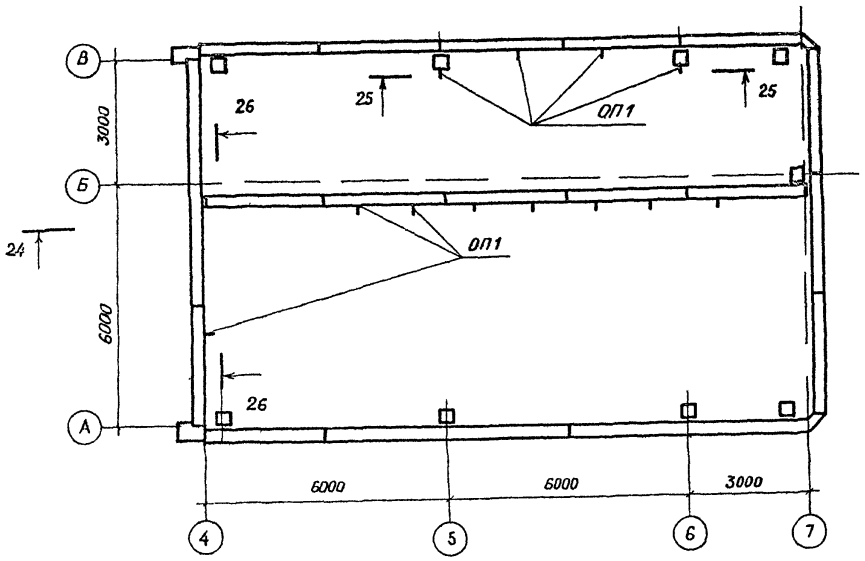

25-25

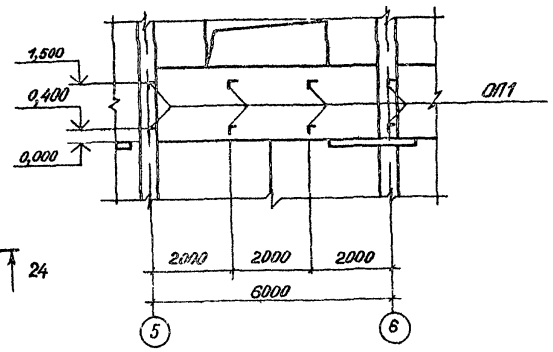

МЩ 2

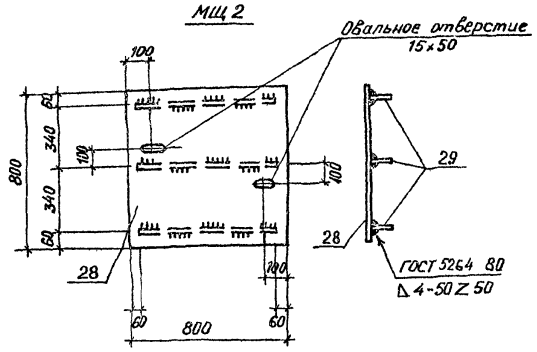

24-24

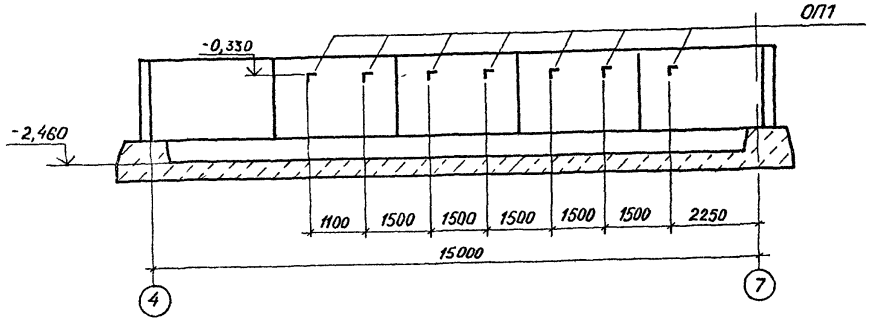

26-26

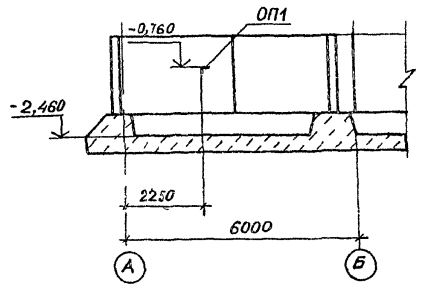

ОП1

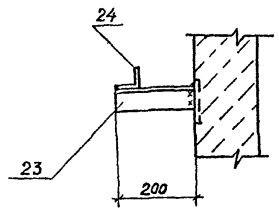

РМ 3

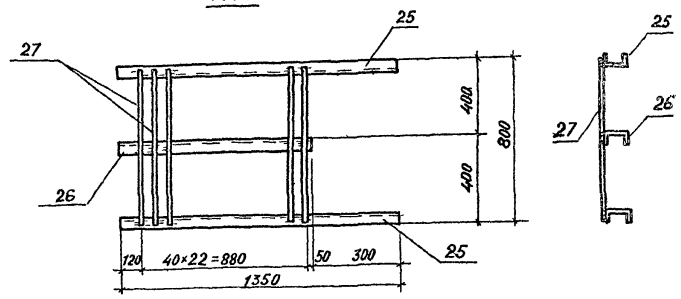

Спецификация к схеме расположения опор под трубопроводы.

Марка	Обозначение	Наименование	Кол шт	Масса кг	Примеч
ОП1	901-1-84.87-КМ9	Опора ОП1	16	12	

Ведомость элементов

Марка	Сечение			Опорные усилия			Группа констр	Марка метала	Примеч
	Эскиз	Поз	Состав	M кнм(тсм)	N кн(т)	Q кн(т)			
ОП1	см. чертеж	23	∠50×5	конструктивно			4	ВСт3кп2	ℓ = 100
		24	∠50×5						
РМ3	см. чертеж	25	⊏12	$p = 200^{кг}/м^2$			4	ВСт3кп2	
		26	⊏12						
		27	•8						
МЩ2	см. чертеж	28	Риф ст 84	$p = 200^{кг}/м^2$			4	ВСт3кп2	
		29	-40×4						

1. Схему расположения решетки РМ3 см. л.4.
2. Схему расположения щитов МЩ2 см. л.4.
3. Решетка РМ3 и щиты МЩ2 включены в спецификацию на л.5.

Привязан	ГИП	Новоминский		ТП 901-1-84 87 КМ
	Н контр	Лизенберг		Водозаборные сооружения производительностью от 0,02 до 7,5 м³/с для амплитуд колебания уровней воды до 6 м
	Нач отд	Волошин		Насосная станция производительностью от 0,16 до 0,66 м³/с с заглублением машзала 5,4 м
	Гл спец	Лизенберг		Схема расположения опор под трубопроводы. Решетка РМ3 щит МЩ2
	Рук гр	Клоцман		
Инв №	Ст инж	Дозорова		

Стадия	Лист	Листов
Р	9	

Госстрой СССР
Укрводоканалпроект
Киев

Инв № подл | Подпись и дата | Взам инв №

Формат А2
9858/1

Техническая спецификация металла

Вид профиля и ГОСТ, ТУ	Марка металла и ГОСТ	Обозначение и размер профиля, мм	№ пп	Код: Марка металла	Код: Вид профиля	Код: Размер профиля	Количество, шт	Длина, мм	Масса металла по элементам: Пути подвесного крана и монорельсы (526235)	Лестницы (526242)	Площадки (526243)	Ограждения (526244)			Общая масса, т	Масса потребности в металле по кварталам: I	II	III	IV	Заполняется ВЦ
Балки с параллельными гранями полок ТУ14-2-24-72	ВСт3сп5-2 ТУ14-1-3023-80	I 2362	1								0,54				0,54					
		I 3562	2								0,43				0,43					
		I 2661	3						0,16						0,16					
	Итого								0,16		0,97				1,13					
Всего профиля					092500				0,16		0,97				1,13					
Балки двутавровые. ГОСТ 8239-72*	ВСт3сп5-2 ТУ14-1-3023-80	I 16	4						0,23		0,12				0,35					
	Итого								0,23		0,12				0,35					
Всего профиля					092500				0,23		0,12				0,35					
Балки двутавровые для монорельсов ТУ14-2-427-80	ВСт3Гпс5 ГОСТ 380-71*	I 30м	5						1,82						1,82					
	Итого								1,82						1,82					
Всего профиля			6		092500				1,82						1,82					
Швеллеры горячекатаные ГОСТ 8240-72*	ВСт3 кп2 ГОСТ 780-71*	[12	6						0,03		0,27				0,30					
		[16	7								0,11				0,11					
	Итого			11240					0,03		0,38				0,41					
	ВСт3сп5-2 ТУ14-1-3023-80	[20	8								0,24				0,24					
	Итого										0,24				024					
Всего профиля					092500				0,03		0,62				0,65					
Швеллеры стальные гнутые равнополочные ГОСТ 8278-83	ВСт3Гпс5 ГОСТ 380-71*	[60×50×3	9						0,03						0,03					
	Итого								0,03						0,03					
Всего профиля					092500				0,03						0,03					
Сталь угловая равнополочная ГОСТ 8509-86	ВСт3кп2 ГОСТ 380-71*	L 50×5	10						0,01		0,21				0,22					
		L 63×5	11						0,02		0,01				0,03					
	Итого			11240					0,03		0,22				0,25					
	ВСт3сп5-2 ТУ14-1-3023-80	L 100×8	12								0,57				0,57					
	Итого										0,57				0,57					
Всего профиля					093100				0,03		0,79				0,82					

1 Настоящий лист см. совместно с л.11

Альбом III

Типовой проект 901-1-84.87

Инв. № подл. | Подпись и дата | Взам. инв. №

Привязан

Инв. №

ГИП	Новоминский	
Н. контр.	Айзенберг	
Нач. отд.	Волошин	
Гл. спец.	Айзенберг	
Рук. гр.	Клоцман	
Ст. инж.	Дозорова	

ТП 901-1-84.87 – КМ

Водозаборные сооружения производительностью от 0,02 до 1,5 м³/с для амплитуд колебания уровней воды до 6 м

Насосная станция производительностью от 0,16 до 0,66 м³/с с заглублением машзала 24 м

Техническая спецификация металла (начало)

Стадия	Лист	Листов
Р	10	

Госстрой СССР Укрводоканалпроект Киев

Формат А2

Вид профиля и ГОСТ ТУ	Марка металла и ГОСТ	Обозначение и размер профиля, мм	№ пп	Код: Марка металла	Код: Вид профиля	Код: Размер профиля	Количество, шт	Длина, мм	Масса металла по элементам, т: Пути подвесного крана и монорельса (Код элемента конструкции 526235)	Лестницы (526242)	Площадки (526243)	Ограждения (526244)			Общая масса, т	Масса потребности в металле по кварталам: I	II	III	IV	Заполняется ВЦ
Профилированные листы ГОСТ 24045-86	ВСт3 кп2 ГОСТ 380-71*	Н 57-750-07							0,05						0,05					
	Итого			11240					0,05						0,05					
Всего профиля					0801				0,05						0,05					
Сталь толстолистовая ГОСТ 19903-74*	ВСт3 кп2 ГОСТ 380-71*	δ-8							0,04		0,20				0,24					
		δ=10							0,06		0,17				0,23					
	Итого			11240					0,10		0,37				0,47					
	ВСт3сп5 2 ТУ14 1-3023-80	δ-12									0,12				0,12					
		δ-14							0,10						0,10					
	Итого								0,10		0,12				0,22					
Всего профиля					090205				0,20		0,49				0,69					
Сталь листовая рифленая (ромбическая) ГОСТ 8568-77*	ВСт3 кп2 ГОСТ 380-71*	δ 4									0,12				0,12					
	Итого			11240							0,12				0,12					
Всего профиля					090205						0,12				0,12					
Сталь круглая ГОСТ 2590-71	ВСт3 кп2 ГОСТ 380-71*	8			093400						0,01				0,01					
	Итого			11240	093300						0,01				0,01					
Всего профиля											0,01				0,01					
Болты ГОСТ 7798-70*	ВСт3 кп2 ГОСТ 380-71*	d12							0,01						0,01					
		d16							0,01						0,01					
	Итого			11240					0,02						0,02					
Всего профиля					120000				0,02						0,02					
Гайки ГОСТ 5915-72	ВСт3 кп2 ГОСТ 380-71*	d12							0,01						0,01					
		d16							0,01						0,01					
	Итого			11240					0,02						0,02					
Всего профиля					120000				0,02						0,02					
Шайбы ГОСТ 11371-78	ВСт3 кп2 ГОСТ 380-71*	d12							0,01						0,01					
		d16							0,01						0,01					
	Итого			11240					0,02						0,02					
Всего профиля					120000				0,02						0,02					
Итого масса металла									2,61		3,12				5,73					
Лестницы площадки, ограждения	ВСт3 кп2 ГОСТ 380 71*	Лист 5		11240						1,02	1,33	0,48			2,83					
Всего масса металла									2,61	1,02	4,45	0,48			8,56					
В том числе по маркам	ВСт3 кп2								0,27	1,02	2,43	0,48			4,20					
	ВСт3сп5-2								0,49		2,02				2,51					
	ВСт3Гпс 5								1,85						1,85					

1 Настоящий лист см совместно с Л 10

Альбом III

Типовой проект 901-1-84 87

Инв № | Подпись и дата | Взам инв №

Привязан

Инв №

ГИП	Новоминский	
Н контр	Анзенберг	
Нач отд	Волошин	
Гл спец	Анзенберг	
Рук гр	Клоцман	
Ст инж	Дозорова	

ТП901-1-84 87 -КМ

Водозаборные сооружения производительностью от 0,02 до 15 м³/с для амплитуд колебания уровней воды до 6 м

Насосная станция производительностью от 0,16 до 0,66 м³/с с заглублением машзала 24 м

Стадия	Лист	Листов
Р	11	

Техническая спецификация металла (окончание)

Госстрой СССР Укрводоканалпроект Киев

Формат А2

9858/1

gost.e-ecolog.ru