СЕРИЯ 3.015-2/82

УНИФИЦИРОВАННЫЕ
ОДНОЯРУСНЫЕ ЭСТАКАДЫ ПОД ТЕХНОЛОГИЧЕСКИЕ ТРУБОПРОВОДЫ

ВЫПУСК II-8

СБОРНЫЕ ЖЕЛЕЗОБЕТОННЫЕ КОЛОННЫ, ТРАВЕРСЫ И ВСТАВКИ.

ВАРИАНТ АРМИРОВАНИЯ СТАЛЬЮ КЛАССА Ат-IVс

РАБОЧИЕ ЧЕРТЕЖИ

23402-01
ЦЕНА 6-31

gost.e-ecolog.ru

ЦЕНТРАЛЬНЫЙ ИНСТИТУТ ТИПОВОГО ПРОЕКТИРОВАНИЯ
ГОССТРОЯ СССР

Москва А-445 Смольная ул 22

Сдано в печать VII 1989 года

Заказ № 7343 Тираж 1800 экз

СЕРИЯ 3.015-2/82

УНИФИЦИРОВАННЫЕ
ОДНОЯРУСНЫЕ ЭСТАКАДЫ ПОД ТЕХНОЛОГИЧЕСКИЕ ТРУБОПРОВОДЫ

ВЫПУСК II-8

СБОРНЫЕ ЖЕЛЕЗОБЕТОННЫЕ КОЛОННЫ, ТРАВЕРСЫ И ВСТАВКИ.

ВАРИАНТ АРМИРОВАНИЯ СТАЛЬЮ КЛАССА Ат-IVс

РАБОЧИЕ ЧЕРТЕЖИ

РАЗРАБОТАНЫ
ИНСТИТУТОМ ХАРЬКОВСКИЙ ПРОМСТРОЙНИИПРОЕКТ

ГЛАВНЫЙ ИНЖЕНЕР ИНСТИТУТА Н.Ф.ДОВГИЙ
ГЛАВНЫЙ ИНЖЕНЕР ПРОЕКТА А.М.МОНИН
НАЧАЛЬНИК АСО-3 М.И.БРОДСКИЙ
ГЛ. КОНСТРУКТОР В.Б.ЗОРИН

Утверждены главным управлением проектирования Госстроя СССР, письмо от 27.07.88 N 6/6-1511
Введены в действие с 01.01.89 институтом „Харьковский промстройниипроект", приказ от 28.07.88 N 85
Срок действия - 1992 г.

© ЦИТП Госстроя СССР, 1989

Обозначение	Наименование	Стр.
3.015-2/82.II-8-ТТ	Технические требования	5
3.015-2/82.II-8-НН	Номенклатура железобетонных конструкций	6
3.015-2/82.II-8-1	Траверса Т1-1Ат-IVс	12
3.015-2/82.II-8-2	Траверса Т2-1Ат-IVс; Т2-2Ат-IVс	12
3.015-2/82.II-8-3	Траверса Т3-1Ат-IVс; Т3-2Ат-IVс	13
3.015-2/82.II-8-4	Траверса Т4-1Ат-IVс	13
3.015-2/82.II-8-5	Траверса Т5-1Ат-IVс; Т5-2Ат-IVс	14
3.015-2/82.II-8-6	Траверса Т5-3Ат-IVс; Т5-4Ат-IVс	14
3.015-2/82.II-8-7	Траверса Т6-1Ат-IVс; Т6-2Ат-IVс	15
3.015-2/82.II-8-8	Траверса Т6-3Ат-IVс; Т6-4Ат-IVс	15
3.015-2/82.II-8-9	Траверса Т6-5Ат-IVс	16
3.015-2/82.II-8-10	Траверса Т6-6Ат-IVс; Т6-7Ат-IVс	16
3.015-2/82.II-8-11	Траверса Т7-1Ат-IVс; Т7-2Ат-IVс	17
3.015-2/82.II-8-12	Траверса Т7-3Ат-IVс	17
3.015-2/82.II-8-13	Траверса Т8 Ат-IVс	18
3.015-2/82.II-8-14	Траверса Т9Ат-IVс	18
3.015-2/82.II-8-15	Вставка В1-1Ат-IVс	19
3.015-2/82.II-8-16	Вставка В1-2Ат-IVс	19
3.015-2/82.II-8-17	Колонна К1-1Ат-IVс	20
3.015-2/82.II-8-18	Колонна К1-2Ат-IVс	21
3.015-2/82.II-8-19	Колонна К2-1Ат-IVс ... К2-6Ат-IVс; К3-1Ат-IVс;	
	К3-2Ат-IVс; К3-4Ат-IVс; К3-5Ат-IVс;	
	К3-7Ат-IVс; К3-8Ат-IVс; К4-1Ат-IVс;	
	К4-2Ат-IVс; К4-4Ат-IVс; К4-5Ат-IVс; К4-7Ат-IVс;	
	К4-8Ат-IVс	22
3.015-2/82.II-8-20	Колонна К3-3Ат-IVс; К4-3Ат-IVс, К5-2Ат-IVс,	
	К5-8Ат-IVс	23
3.015-2/82.II-8-21	Колонна К3-6Ат-IVс; К4-6Ат-IVс	24
3.015-2/82.II-8-22	Колонна К5-1Ат-IVс; К5-3Ат-IVс,...К5-6Ат-IVс,	
	К25-1Ат-IVс... К25-3Ат-IVс; К25-10Ат-IVс;	
	К27-5Ат-IVс	25
3.015-2/82.II-8-23	Колонна К5-7Ат-IVс; К25-9Ат-IVс; К33-6Ат-IVс	26
3.015-2/82.II-8-24	Колонна К6-1Ат-IVс... К6-4Ат-IVс	27
3.015-2/82.II-8-25	Колонна К25-4Ат-IVс,.. К25-7Ат-IVс;	
	К25-11Ат-IVс; К25-12Ат-IVс; К27-1Ат-IVс;	
	К27-3Ат-IVс; К27-4Ат-IVс; К27-6Ат-IVс...	
	К27-11Ат-IVс; К27-13 Ат-IVс	28
3.015-2/82.II-8-26	Колонна К25-8Ат-IVс; К25-13Ат-IVс;	
	К33-1Ат-IVс; К33-7Ат-IVс	29
3.015-2/82.II-8-27	Колонна К26-1Ат-IVс; К28-2Ат-IVс;	
	К28-3Ат-IVс; К31-2Ат-IVс; К31-3Ат-IVс	30
3.015-2/82.II-8-28	Колонна К27-2Ат-IVс; К27-12Ат-IVс;	
	К30-2Ат-IVс; К30-12Ат-IVс	31
3.015-2/82.II-8-29	Колонна К28-1Ат-IVс; К28-4Ат-IVс;	
	К28-5Ат-IVс; К31-1Ат-IVс; К31-4Ат-IVс...	
	К31-6Ат-IVс; К34-4Ат-IVс; К34-5Ат-IVс;	
	К34-10Ат-IVс	32

Инв.№ подл. | Подпись и дата | Взам. инв.№

Гл. инж. проекта Бродский
1. контр. Зорин
Гл. конст. Зорин
Рук. гр. Чановский
Разраб. Иванская
Лит.
Нач. отд. Литвиненко

3.015-2/82.II-8

Содержание

Стадия	Лист	Листов
Р	1	6

ХАРЬКОВСКИЙ ПРОМСТРОЙНИИПРОЕКТ

Обозначение	Наименование	Стр.
3.015-2/82.II-8-30	Колонна К29-1АТ-IVс; К29-2АТ-IVс;	
	К32-1АТ-IVс, К32-2АТ-IVс	33
3.015-2/82.II-8-31	Колонна К30-1АТ-IVс; К30-3АТ-IVс;	
	К30-4АТ-IVс; К30-6АТ-IVс ... К30-11АТ-IVс;	
	К30-13АТ-IVс; К33-2АТ-IVс; К33-3АТ-IVс	34
3.015-2/82.II-8-32	Колонна К30-5АТ-IVс; К33-4АТ-IVс;	
	К33-5АТ-IVс	35
3.015-2/82.II-8-33	Колонна К34-1АТ-IVс; К34-6АТ-IVс;	
	К34-8АТ-IVс; К34-11АТ-IVс	36
3.015-2/82.II-8-34	Колонна К34-2АТ-IVс; К34-9АТ-IVс	37
3.015-2/82.II-8-35	Колонна К34-3АТ-IVс; К34-7АТ-IVс	38
3.015-2/82.II-8-36	Колонна К35-1АТ-IVс; К35-3АТ-IVс	39
3.015-2/82.II-8-37	Колонна К35-2АТ-IVс	40
3.015-2/82.II-8-38	Колонна К7-1АТ-IVс; К7-2АТ-IVс;	
	К7-5АТ-IVс; К7-9АТ-IVс; К7-10АТ-IVс;	
	К7-13АТ-IVс; К9-1АТ-IVс; К9-2АТ-IVс;	
	К9-6АТ-IVс; К9-9АТ-IVс; К13-3АТ-IVс	41
3.015-2/82.II-8-39	Колонна К7-3АТ-IVс; К7-4АТ-IVс;	
	К7-6АТ-IVс ... К7-8АТ-IVс, К7-11АТ-IVс;	
	К7-12АТ-IVс; К7-14АТ-IVс	42
3.015-2/82.II-8-40	Колонна К8-1АТ-IVс; К8-2АТ-IVс;	
	К14-2АТ-IVс; К14-4АТ-IVс; К14-9АТ-IVс;	
	К14-10АТ-IVс	43

Обозначение	Наименование	Стр.
3.015-2/82.II-8-41	Колонна К9-3АТ-IVс, К9-12АТ-IVс;	
	К11-3АТ-IVс; К11-13АТ-IVс	44
3.015-2/82.II-8-42	Колонна К9-4АТ-IVс; К9-8АТ-IVс;	
	К9-10АТ-IVс; К9-11АТ-IVс; К11-4АТ-IVс;	
	К11-8АТ-IVс; К11-10АТ-IVс; К11-11АТ-IVс;	
	К13-2АТ-IVс	45
3.015-2/82.II-8-43	Колонна К9-5АТ-IVс; К9-7АТ-IVс;	
	К9-13АТ-IVс; К9-14АТ-IVс	46
3.015-2/82.II-8-44	Колонна К10-1АТ-IVс; К10-4АТ-IVс;	
	К12-1АТ-IVс; К12-4АТ-IVс, К14-1АТ-IVс;	
	К14-11АТ-IVс	47
3.015-2/82.II-8-45	Колонна К10-2АТ-IVс; К10-3АТ-IVс;	
	К12-2АТ-IVс; К12-3АТ-IVс; К14-3АТ-IVс;	
	К14-5АТ-IVс ... К14-8АТ-IVс	48
3.015-2/82.II-8-46	Колонна К11-1АТ-IVс; К11-2АТ-IVс;	
	К11-6АТ-IVс; К11-9АТ-IVс; К11-12АТ-IVс	49
3.015-2/82.II-8-47	Колонна К11-5АТ-IVс; К11-7АТ-IVс;	
	К11-14АТ-IVс; К11-15АТ-IVс; К13-1АТ-IVс;	
	К13-4АТ-IVс; К13-5АТ-IVс; К13-6АТ-IVс	50
3.015-2/82.II-8-48	Колонна К15-1АТ-IVс; К15-3АТ-IVс;	
	К15-4АТ-IVс; К15-7АТ-IVс; К15-8АТ-IVс;	
	К15-10АТ-IVс	51

Инв.№ подл. | Подпись и дата | Взам.инв.№

Обозначение	Наименование	Стр.
3.015-2/82.II-8-49	Колонна К15-2Ат-IVс; К15-5Ат-IVс;	
	К15-9Ат-IVс	52
3.015-2/82.II-8-50	Колонна К15-6Ат-IVс	53
3.015-2/82.II-8-51	Колонна К16-1Ат-IVс; К16-2Ат-IVс;	
	К16-6Ат-IVс; К16Т1Ат-IVс, К22-2Ат-IVс	54
3.015-2/82.II-8-52	Колонна К16-3Ат-IVс,... К16-5Ат-IVс;	
	К18-2Ат-IVс; К18-5Ат-IVс; К18-8Ат-IVс;	
	К20-2Ат-IVс; К20-5Ат-IVс; К20-7Ат-IVс	55
3.015-2/82.II-8-53	Колонна К17-1Ат-IVс; К17-2Ат-IVс	56
3.015-2/82.II-8-54	Колонна К18-1Ат-IVс; К18-3Ат-IVс;	
	К18-7Ат-IVс; К20-1Ат-IVс; К20-3Ат-IVс;	
	К20-9Ат-IVс; К22-1Ат-IVс; К22-3Ат-IVс	57
3.015-2/82.II-8-55	Колонна К18-4Ат-IVс; К18-9Ат-IVс;	
	К20-4Ат-IVс; К20-10Ат-IVс	58
3.015-2/82.II-8-56	Колонна К18-6Ат-IVс; К20-6Ат-IVс;	
	К20-8Ат-IVс	59
3.015-2/82.II-8-57	Колонна К19-1Ат-IVс; К21-1Ат-IVс;	
	К23-1Ат-IVс; К23-8Ат-IVс	60
3.015-2/82.II-8-58	Колонна К19-2Ат-IVс; К19-5Ат-IVс;	
	К19-7Ат-IVс; К21-2Ат-IVс;	
	К21-5Ат-IVс; К23-7Ат-IVс;	
	К23-12Ат-IVс	61
3.015-2/82.II-8-59	Колонна К19-3Ат-IVс; К21-3Ат-IVс;	
	К21-7Ат-IVс; К23-4Ат-IVс; К23-6Ат-IVс,	
	К23-11Ат-IVс	62
3.015-2/82.II-8-60	Колонна К19-4Ат-IVс; К19-6Ат-IVс;	
	К21-4Ат-IVс; К21-6Ат-IVс, К21-8Ат-IVс	63
3.015-2/82.II-8-61	Колонна К23-2Ат-IVс; К23-3Ат-IVс;	
	К23-9Ат-IVс; К23-10Ат-IVс;	
	К23-13Ат-IVс; К23-14Ат-IVс	64
3.015-2/82.II-8-62	Колонна К23-5Ат-IVс	65
3.015-2/82.II-8-63	Колонна К24-1Ат-IVс; К24-2Ат-IVс	66
3.015-2/82.II-8-64	Колонна К24-3Ат-IVс... К24-6Ат-IVс	
3.015-2/82.II-8-65	Ведомость расхода стали на элемент, кг	67÷8[illegible]

Инв.№ подл. | Подпись и дата | Взам. инв.№

Инв.№ подл. | Подпись и дата | Взам. инв.№

1. В выпусках II-8 и II-9 (ч. 1 и 2) приведены рабочие чертежи сборных железобетонных конструкций колонн, траверс и вставок, армированных термически и термомеханически упрочненной арматурной сталью периодического профиля класса Ат-IVС.
2. Конструкции одноярусных эстакад, армированные сталью Ат-IVС, предназначены для применения только в обычной, неагрессивной газообразной среде. Остальные условия применения принимать по вып. I.
3. Марки колонн, траверс и вставок, разработанных в настоящем выпуске, соответствуют маркам тех же изделий, разработанных в выпусках II-1... II-4, и отличаются только добавлением обозначения класса арматуры Ат-IVС.
4. При подборе марок колонн, траверс и вставок одноярусных эстакад пользоваться таблицами, приведенными в вып. I на листах 31... 51.
5. Приведенная в данном выпуске номенклатура колонн, траверс и вставок является дополнением к номенклатуре конструкций, содержащейся в вып. I.
6. Конструкции колонн рассчитаны на косое внецентренное сжатие по программе „Факос-ЕС" и на раскрытие трещин в каждой плоскости изгиба по программе „Сечение-ЕС", разработанным Ленинградским Промстройпроектом. Конструкции траверс и вставок рассчитаны на косой изгиб по программе „Факос-ЕС" и на кручение.

7. Указания по конструктивным решениям, расчету, нагрузкам и изготовлению конструкций принять по вып. II-1 настоящей серии.
8. Схемы нагрузок принять по рабочим чертежам соответствующих колонн, траверс и вставок с обычным армированием по выпускам II-1... II-4.
9. Пространственные каркасы собираются из плоских каркасов, отдельных стержней и закладных изделий с применением контактной точечной сварки и вязки стержней вязальной проволокой (см. указания в вып. II-1).
10. Соединительные поперечные стержни, объединяющие плоские каркасы в пространственные, следует приваривать к продольным стержням плоских каркасов с помощью контактной точечной сварки, выполняемой электросварочными клещами.
11. Крепление закладных изделий в пространственном каркасе осуществляется с помощью дополнительных стержней.
12. Закладные изделия разработаны в выпуске II-1 настоящей серии и серии 3.400-6/76.

Нач. отд.	Бродский		3.015-2/82.II-8-ТТ	
Н. контр.	Зорин			
Гл. констр.	Зорин			
Рук. гр.	Шахновский		Технические требования	Стадия: Р; Лист: 1; Листов: 2
				ХАРЬКОВСКИЙ ПРОМСТРОЙНИИПРОЕКТ

Инв. № подл. | Подпись и дата | Взам. инв. №

Эскиз траверсы, вставки	Марка траверсы, вставки	Размеры, мм L	B	h	Класс (марка) бетона	Расход материалов: Бетон, м³	Сталь, кг	Масса, т
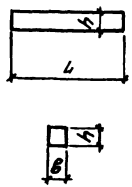	Т1-1Ат-IVс	3000	250	290	В15 (М200)	0,22	40,8	0,55
	Т2-1Ат-IVс	3600				0,26	51,4	0,65
	Т2-2Ат-IVс						63,2	
	Т3-1Ат-IVс	4200				0,31	60,2	0,77
	Т3-2Ат-IVс						68,9	
	Т4-1Ат-IVс	4800			В25 (М300)	0,35	80,3	0,87
	Т5-1Ат-IVс	6000		500	В15 (М200)	0,75	100,7	1,9
	Т5-2Ат-IVс						131,0	
	Т5-3Ат-IVс						150,3	
	Т5-4Ат-IVс				В25 (М300)		185,6	
	Т6-1Ат-IVс	7800			В15 (М200)	0,98	128,0	2,45
	Т6-2Ат-IVс						163,2	
	Т6-3Ат-IVс						185,9	
	Т6-4Ат-IVс						173,6	
	Т6-5Ат-IVс				В25 (М300)		174,3	
	Т6-6Ат-IVс						207,4	
	Т6-7Ат-IVс						230,0	
	Т7-1Ат-IVс	4800			В15 (М200)	0,60	83,1	1,5
	Т7-2Ат-IVс						112,0	
	Т7-3Ат-IVс						162,2	
	Т8 Ат-IVс	1900	400			0,38	72,5	0,95
	Т9Ат-IVс	2400				0,48	85,6	1,2
	В1-1Ат-IVс	6000	250			0,75	62,1	1,9
	В1-2Ат-IVс						82,6	

Эскиз колонны	Марка колонны	Размеры, мм H	B	h	Класс (марка) бетона	Расход материалов: Бетон, м³	Сталь, кг	Масса, т
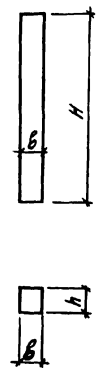	К1-1Ат-IVс	6200	300	300	В30 (М400)	0,56	97,4	1,4
	К1-2Ат-IVс						77,8	
	К2-1Ат-IVс	6000	300	300	В15 (М200)	0,96	106,0	2,4
	К2-2Ат-IVс						85,4	
	К2-3Ат-IVс						71,6	
	К2-4Ат-IVс				В30 (М400)		116,0	
	К2-5Ат-IVс						130,8	
	К2-6Ат-IVс				В15 (М200)		109,2	
	К3-1Ат-IVс	6600	400	400		1,06	89,8	2,6
	К3-2Ат-IVс						78,6	
	К3-3Ат-IVс				В30 (М400)		126,3	
	К3-4Ат-IVс				В15 (М200)		105,6	
	К3-5Ат-IVс				В30 (М400)		183,0	
	К3-6Ат-IVс				В25 (М300)		160,4	
	К3-7Ат-IVс						93,0	
	К3-8Ат-IVс				В15 (М200)		81,8	
	К4-1Ат-IVс	7200				1,15	96,2	2,9
	К4-2Ат-IVс						84,2	
	К4-3Ат-IVс				В30 (М400)		155,7	
	К4-4Ат-IVс				В25 (М300)		119,0	

Нач.отд.	Бродский		3.015-2/82.IV-8-НИ
Н.контр.	Зорин		
Гл.конст.	Зорин		Номенклатура железобетонных конструкций
Рук.гр.	Шахновский		Стадия: Р; Лист: 1; Листов: 6
Разраб.	Бодянская		Харьковский Промстройниипроект
Исполн.	Петраш		
Провер.	Бодянская		

Эскиз колонны	Марка колонны	Размеры, мм H	в	h	Класс (марка) бетона	Расход материалов: бетон, м³	сталь, кг	Масса, т
	К4-5Ат-IVс	7200	400	400	В30 (М400)	1,15	197,6	2,9
	К4-6Ат-IVс						173,4	
	К4-7Ат-IVс				В15 (М200)		99,8	
	К4-8Ат-IVс						87,8	
	К5-1Ат-IVс	8400			В30 (М400)	1,35	132,9	3,4
	К5-2Ат-IVс						110,7	
	К5-3Ат-IVс						201,0	
	К5-4Ат-IVс						155,1	
	К5-5Ат-IVс						128,3	
	К5-6Ат-IVс						187,6	
	К5-7Ат-IVс						290,5	
	К5-8Ат-IVс				В15 (М200)		114,8	
	К6-1Ат-IVс		500		В25 (М300)	1,68	153,6	4,2
	К6-2Ат-IVс						207,8	
	К6-3Ат-IVс						246,5	
	К6-4Ат-IVс				В15 (М200)		158,2	
	К25-1Ат-IVс	5700	400		В30 (М400)	0,91	70,5	2,3
	К25-2Ат-IVс				В25 (М300)		78,9	
	К25-3Ат-IVс						93,5	
	К25-4Ат-IVс				В15 (М200)		120,5	
	К25-5Ат-IVс						137,4	
	К25-6Ат-IVс						102,5	
	К25-7Ат-IVс				В25 (М300)		111,2	
	К25-8Ат-IVс				В30 (М400)		127,4	

Эскиз колонны	Марка колонны	Размеры, мм H	в	h	Класс (марка) бетона	Расход материалов: бетон, м³	сталь, кг	Масса, т
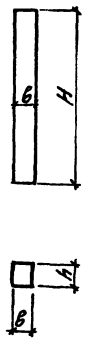	К25-9Ат-IVс	5700	400	400	В30 (М400)	0,91	157,3	2,3
	К25-10Ат-IVс						73,4	
	К25-11Ат-IVс				В25 (М300)		105,4	
	К25-12Ат-IVс						114,2	
	К25-13Ат-IVс				В30 (М400)		130,3	
	К26-1Ат-IVс			500	В25 (М300)	1,14	207,0	2,9
	К27-1Ат-IVс	6300		400	В15 (М200)	1,01	110,8	2,5
	К27-2Ат-IVс						128,0	
	К27-3Ат-IVс						130,1	
	К27-4Ат-IVс						144,2	
	К27-5Ат-IVс				В25 (М300)		104,7	
	К27-6Ат-IVс						123,4	
	К27-7Ат-IVс						137,3	
	К27-8Ат-IVс						153,2	
	К27-9Ат-IVс				В30 (М400)		122,4	
	К27-10Ат-IVс						143,6	
	К27-11Ат-IVс				В15 (М200)		102,6	
	К27-12Ат-IVс						132,2	
	К27-13Ат-IVс						126,8	
	К28-1Ат-IVс			500	В25 (М300)	1,26	129,5	3,2
	К28-2Ат-IVс						124,8	
	К28-3Ат-IVс						130,6	
	К28-4Ат-IVс						207,6	
	К28-5Ат-IVс				В30 (М400)		133,1	
					В25 (М300)			

Инв. № подл. | Подпись и дата | Взам. инв. №

Эскиз колонны	Марка колонны	Размеры, мм H	в	h	Класс (марка) бетона	Расход материалов: бетон, м³	сталь, кг	Масса, т
	К29-1Ат-IVс	6300	500	500	В30 (М400)	1,58	173,6	4,0
	К29-2Ат-IVс						178,2	
	К30-1Ат-IVс	6900	400	400	В15 (М200)	1,11	107,5	2,8
	К30-2Ат-IVс						137,9	
	К30-3Ат-IVс						141,6	
	К30-4Ат-IVс						150,2	
	К30-5Ат-IVс				В30 (М400)		113,6	
	К30-6Ат-IVс						134,4	
	К30-7Ат-IVс				В25 (М300)		158,8	
	К30-8Ат-IIIс				В30 (М400)		168,0	
	К30-9Ат-IIIс						143,6	
	К30-10Ат-IIIс						162,8	
	К30-11Ат-IIIс				В15 (М200)		111,2	
	К30-12Ат-IIIс						141,1	
	К30-13Ат-IIIс				В30 (М400)		138,0	
	К31-1Ат-IVс			500	В25 (М300)	1,38	138,9	3,5
	К31-2Ат-IVс						141,6	
	К31-3Ат-IIIс				В30 (М400)		181,0	
	К31-4Ат-IIIс						241,9	
	К31-5Ат-IVс				В25 (М300)		142,9	
	К31-6Ат-IVс						246,5	
	К32-1Ат-IVс		500		В30 (М400)	1,72	201,5	4,3
	К32-2Ат-IIIс						206,6	
	К33-1Ат-IVс	8100	400	400	В25 (М300)	1,3	145,6	3,3

Эскиз колонны	Марка колонны	Размеры, мм H	в	h	Класс (марка) бетона	Расход материалов: бетон, м³	сталь, кг	Масса, т
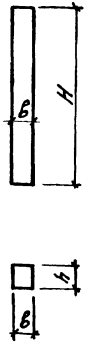	К33-2Ат-IIIс	8100	400	400	В25 (М300)	1,3	156,4	3,3
	К33-3Ат-IIIс						173,2	
	К33-4Ат-IIIс						176,2	
	К33-5Ат-IIIс				В30 (М400)		180,4	
	К33-6Ат-IIIс						251,9	
	К33-7Ат-IIIс				В25 (М300)		149,2	
	К34-1Ат-IIIс			500	В15 (М200)	1,62	188,8	4,1
	К34-2Ат-IIIс				В30 (М400)		147,6	
	К34-3Ат-IIIс						155,8	
	К34-4Ат-IIIс				В25 (М300)		210,0	
	К34-5Ат-IIIс						242,4	
	К34-6Ат-IIIс				В30 (М400)		206,2	
	К34-7Ат-IIIс						257,4	
	К34-8Ат-IIIс				В15 (М200)		193,5	
	К34-9Ат-IIIс				В30 (М400)		152,7	
	К34-10Ат-IIIс				В25 (М300)		247,7	
	К34-11Ат-IIIс						211,5	
	К35-1Ат-IIIс		500		В30 (М400)	2,03	265,2	5,1
	К35-2Ат-IIIс						355,2	
	К35-3Ат-IIIс						271,8	

Эскиз колонны	Марка колонны	Размеры, мм H	в	h	в1	с	Класс (марка) бетона	Расход материалов: Бетон, м³	Сталь, кг	Масса, т
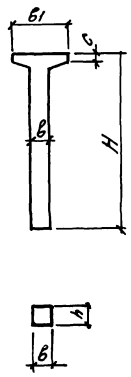	К7-1Ат-IVс	5800	400	400	2200	340	В30 (М400)	1,29	165,2	3,2
	К7-2Ат-IVс						В15 (М200)		100,5	
	К7-3Ат-IVс								100,5	
	К7-4Ат-IVс								134,2	
	К7-5Ат-IVс						В30 (М400)		110,1	
	К7-6Ат-IVс								113,8	
	К7-7Ат-IVс								145,5	
	К7-8Ат-IVс						В25 (М300)		165,1	
	К7-9Ат-IVс						В30 (М400)		169,0	
	К7-10Ат-IVс						В15 (М200)		103,1	
	К7-11Ат-IVс								103,1	
	К7-12Ат-IIIс								136,9	
	К7-13Ат-IVс						В30 (М400)		112,7	
	К7-14Ат-IVс								116,5	
	К8-1Ат-IVс		500				В15 (М200)	1,5	185,1	3,8
	К8-2Ат-IVс						В30 (М400)		185,1	
	К9-1Ат-IVс	6200	400				В15 (М200)	1,36	126,5	3,4
	К9-2Ат-IVс								141,9	
	К9-3Ат-IVс								164,3	
	К9-4Ат-IVс								184,9	
	К9-5Ат-IVс						В25 (М300)		119,7	
	К9-6Ат-IVс								127,5	
	К9-7Ат-IVс								148,9	
	К9-8Ат-IVс								182,5	
	К9-9Ат-IVс						В30 (М400)		145,3	

Эскиз колонны	Марка колонны	Размеры, мм H	в	h	в1	с	Класс (марка) бетона	Расход материалов: Бетон, м³	Сталь, кг	Масса, т
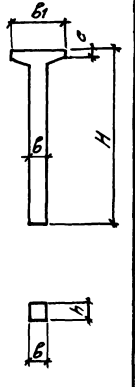	К9-10Ат-IVс	6200	400	400	2200	340	В30 (М400)	1,36	198,3	3,4
	К9-11Ат-IVс						В25 (М300)		212,9	
	К9-12Ат-IVс						В15 (М200)		166,9	
	К9-13Ат-IVс								122,3	
	К9-14Ат-IVс								151,5	
	К10-1Ат-IVс		500				В25 (М300)	1,58	151,4	4,0
	К10-2Ат-IVс								186,8	
	К10-3Ат-IVс								197,3	
	К10-4Ат-IVс								156,2	
	К11-1Ат-IVс	6800	400				В15 (М200)	1,45	125,4	3,6
	К11-2Ат-IVс								141,6	
	К11-3Ат-IVс								177,9	
	К11-4Ат-IVс								197,7	
	К11-5Ат-IVс						В25 (М300)		125,5	
	К11-6Ат-IVс								135,4	
	К11-7Ат-IVс						В30 (М400)		163,5	
	К11-8Ат-IVс						В25 (М300)		192,5	
	К11-9Ат-IVс								159,8	
	К11-10Ат-IVс						В30 (М400)		221,3	
	К11-11Ат-IVс								262,7	
	К11-12Ат-IVс								135,4	
	К11-13Ат-IVс						В15 (М200)		180,7	
	К11-14Ат-IVс						В25 (М300)		128,6	
	К11-15Ат-IVс						В30 (М400)		166,6	

3.015-2/82.II-8-НИ

Лист 4

Эскиз колонны	Марка колонны	Размеры, мм H	в	h	$в_1$	с	Класс (марка) бетона	Расход материалов: Бетон, $м^3$	Сталь, кг	Масса, т
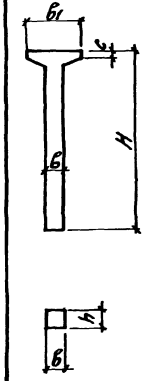	К12-1Ат-IVс	6800	500	400	2200	340	В25 (М300)	1,7	164,9	4,3
	К12-2Ат-IVс						В30 (М400)		200,5	
	К12-3Ат-IVс						В25 (М300)		272,5	
	К12-4Ат-IVс						В30 (М400)		164,9	
	К13-1Ат-IVс		400				В25 (М300)	1,64	167,3	4,1
	К13-2Ат-IVс								204,0	
	К13-3Ат-IVс								247,6	
	К13-4Ат-IVс						В30 (М400)		255,2	
	К13-5Ат-IVс								312,4	
	К13-6Ат-IVс								170,8	
	К14-1Ат-IVс	8000	500				В25 (М300)	1,94	193,1	4,9
	К14-2Ат-IVс								218,7	
	К14-3Ат-IVс								283,4	
	К14-4Ат-IVс						В30 (М400)		261,1	
	К14-5Ат-IVс						В25 (М300)		296,9	
	К14-6Ат-IVс						В30 (М400)		318,4	
	К14-7Ат-IVс								343,2	
	К14-8Ат-IVс						В15 (М200)		333,2	
	К14-9Ат-IVс						В30 (М400)		277,5	
	К14-10Ат-IVс								241,4	
	К14-11Ат-IVс								198,0	
	К15-1Ат-IVс	5800	400		2400	300	В25 (М300)	1,32	126,1	3,3
	К15-2Ат-IVс								157,8	
	К15-3Ат-IVс								177,6	
	К15-4Ат-IVс						В30 (М400)		190,1	

Эскиз колонны	Марка колонны	Размеры, мм H	в	h	$в_1$	с	Класс (марка) бетона	Расход материалов: Бетон, $м^3$	Сталь, кг	Масса, т
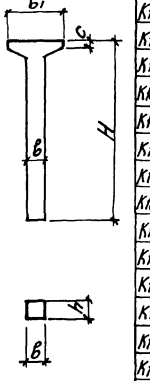	К15-5Ат-IVс	5800	400	400	2400	300	В30 (М400)	1,32	205,3	3,3
	К15-6Ат-IVс								246,6	
	К15-7Ат-IVс								177,6	
	К15-8Ат-IVс								196,5	
	К15-9Ат-IVс								216,6	
	К15-10Ат-IVс						В25 (М300)		126,3	
	К16-1Ат-IVс		500				В15 (М200)	1,52	191,3	3,8
	К16-2Ат-IVс								196,3	
	К16-3Ат-IVс						В30 (М400)		212,4	
	К16-4Ат-IVс								209,0	
	К16-5Ат-IVс								223,2	
	К16-6Ат-IVс						В15 (М200)		194,5	
	К16-7Ат-IVс						В30 (М400)		199,5	
	К17-1Ат-IVс		600					1,73	257,9	4,3
	К17-2Ат-IVс								262,5	
	К18-1Ат-IVс	6200	500				В15 (М200)	1,6	157,6	4,0
	К18-2Ат-IVс								191,6	
	К18-3Ат-IVс								221,2	
	К18-4Ат-IVс						В25 (М300)		163,7	
	К18-5Ат-IVс								217,1	
	К18-6Ат-IVс						В30 (М400)		227,7	
	К18-7Ат-IVс						В15 (М200)		160,9	
	К18-8Ат-IVс								194,5	
	К18-9Ат-IVс						В25 (М300)		168,4	

Эскиз колонны	Марка колонны	Размеры, мм H	в	h	в1	с	Класс (марка) бетона	Расход материалов: Бетон, м³	Сталь, кг	Масса, т
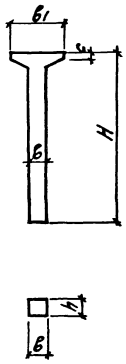	К19-1Ат-IVс	6200	600	400	2400	300	В15 (М200)	1,83	204,1	4,6
	К19-2Ат-IVс								231,7	
	К19-3Ат-IVс						В25 (М300)		229,5	
	К19-4Ат-IVс						В30 (М400)		267,3	
	К19-5Ат-IVс								242,3	
	К19-6Ат-IVс								288,4	
	К19-7Ат-IVс						В15 (М200)		236,4	
	К20-1Ат-IVс	6800	500					1,72	167,0	4,3
	К20-2Ат-IVс						В25 (М300)		209,6	
	К20-3Ат-IVс						В15 (М200)		254,0	
	К20-4Ат-IVс						В25 (М300)		175,5	
	К20-5Ат-IVс								251,1	
	К20-6Ат-IVс						В30 (М400)		254,2	
	К20-7Ат-IVс								251,1	
	К20-8Ат-IVс						В25 (М300)		261,4	
	К20-9Ат-IVс						В15 (М200)		170,2	
	К20-10Ат-IVс						В25 (М300)		180,0	
	К21-1Ат-IVс		600				В15 (М200)	1,97	225,4	4,9
	К21-2Ат-IVс								251,3	
	К21-3Ат-IVс						В25 (М300)		257,5	
	К21-4Ат-IVс						В30 (М400)		306,8	
	К21-5Ат-IVс								259,3	
	К21-6Ат-IVс						В25 (М300)		320,8	
	К21-7Ат-IVс						В30 (М400)		257,5	

Эскиз колонны	Марка колонны	Размеры, мм H	в	h	в1	с	Класс (марка) бетона	Расход материалов: Бетон, м³	Сталь, кг	Масса, т
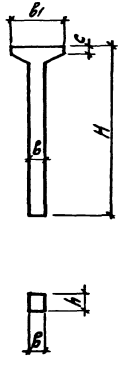	К21-8Ат-IVс	6800	600	400	2400	300	В30 (М400)	1,97	361,3	4,9
	К22-1Ат-IVс		500					1,96	219,8	
	К22-2Ат-IVс						В25 (М300)		269,8	
	К22-3Ат-IVс								217,4	
	К23-1Ат-IVс	8000	600					2,25	240,3	5,6
	К23-2Ат-IVс								259,6	
	К23-3Ат-IVс								275,8	
	К23-4Ат-IVс								318,3	
	К23-5Ат-IVс								272,4	
	К23-6Ат-IVс						В30 (М400)		318,3	
	К23-7Ат-IVс								352,3	
	К23-8Ат-IVс								240,3	
	К23-9Ат-IVс						В25 (М300)		303,6	
	К23-10Ат-IVс								287,3	
	К23-11Ат-IVс						В30 (М400)		375,2	
	К23-12Ат-IVс								390,3	
	К23-13Ат-IVс								269,5	
	К23-14Ат-IVс								281,8	
	К24-1Ат-IVс			500			В25 (М300)	2,81	278,9	7,0
	К24-2Ат-IVс								292,1	
	К24-3Ат-IVс								375,3	
	К24-4Ат-IVс								383,9	
	К24-5Ат-IVс								336,9	
	К24-6Ат-IVс								405,5	

Инв.№ подл. | Подп. и дата | Взам.инв.№

3.015-2/82.IV-8-НИ

Лист 6

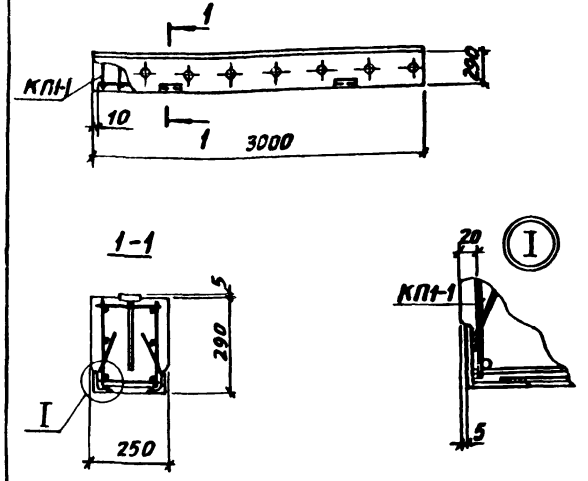

Марка траверсы	Марка пространственного каркаса КП	Кол.	Обозначение документа на каркас КП	Класс (марка) бетона	Объем бетона, м3	Масса траверсы, т
Т1-1Ат-IVС	КП1-1	1	3.015-2/82.II-9-1	В15 (М200)	0,22	0,55

Нач. отд	Бродский		3.015-2/82.II-8-1
Н. контр.	Зорин		
Гл. конст.	Зорин		
Рук. гр.	Шахновская		Траверса Т1-1Ат-IVС
Разраб.	Боднянская		
Рассчит.	Петраш		
Исполн.	Личкатая		
Провер.	Боднянская		

Стадия	Лист	Листов
Р		1

ХАРЬКОВСКИЙ ПРОМСТРОЙНИИПРОЕКТ

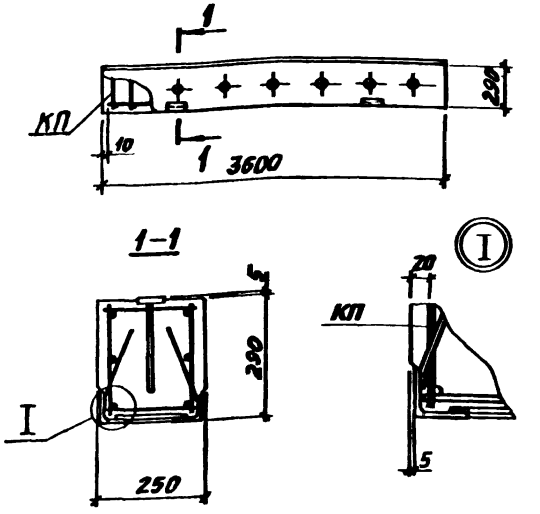

Марка траверсы	Марка пространственного каркаса КП	Кол.	Обозначение документа на каркас КП	Класс (марка) бетона	Объем бетона, м3	Масса траверсы, т
Т2-1Ат-IVС	КП2-1	1	3.015-2/82.II-9-2	В15 (М200)	0,26	0,65
Т2-2Ат-IVС	КП2-2	1	3.015-2/82.II-9-2	В15 (М200)	0,26	0,65

Нач. отд	Бродский		3.015-2/82.II-8-2
Н. контр.	Зорин		
Гл. конст.	Зорин		
Рук. гр.	Шахновский		Траверса Т2-1Ат-IVС; Т2-2Ат-IVС
Разраб.	Боднянская		
Рассчит.	Петраш		
Исполн.	Личкатая		
Провер.	Боднянская		

Стадия	Лист	Листов
Р		1

ХАРЬКОВСКИЙ ПРОМСТРОЙНИИПРОЕКТ

Инв. № подл. | Подпись и дата | Взам. инв. №

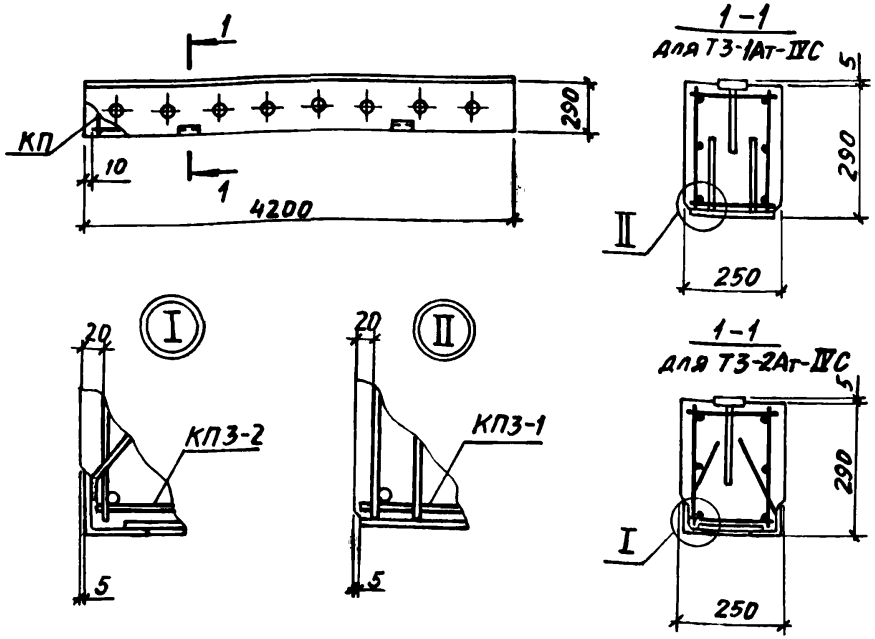

Марка траверсы	Марка пространственного каркаса КП	Кол	Обозначение документа на каркас КП	Класс (марка) бетона	Объем бетона, м3	Масса траверсы, т
Т3-1Ат-IVС	КП3-1	1	3.015-2/82.II-9-3	В15 (М200)	0,31	0,77
Т3-2Ат-IVС	КП3-2	1				

Нач. отд.	Бродский		
Н. контр.	Зорин		
Гл. констр.	Зорин		
Рук. гр.	Шахновский		
Разраб.	Боднянская		
Рассчит.	Петраш		
Исполн.	Личкатая		
Провер.	Боднянская		

3.015-2/82.II-8-3

Траверса Т3-1Ат-IVС, Т3-2Ат-IVС

Стадия	Лист	Листов
Р		1

ХАРЬКОВСКИЙ ПРОМСТРОЙНИИПРОЕКТ

Инв. № подл. | Подпись и дата | Взам. инв. №

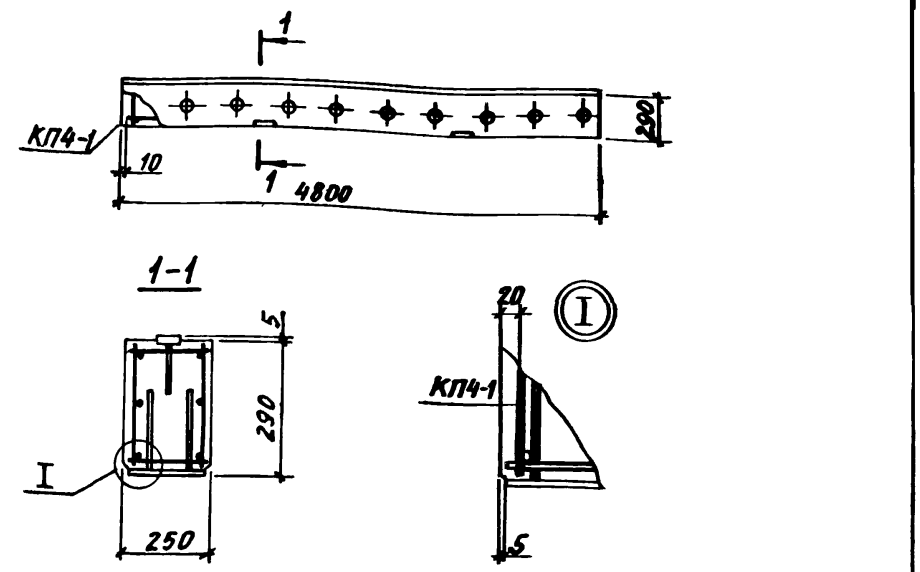

Марка траверсы	Марка пространственного каркаса КП	Кол	Обозначение документа на каркас КП	Класс (марка) бетона	Объем бетона, м3	Масса траверсы, т
Т4-1Ат-IVС	КП4-1	1	3.015-2/82.II-9-4	В25 (М300)	0,35	0,87

Нач. отд.	Бродский		
Н. контр.	Зорин		
Гл. констр.	Зорин		
Рук. гр.	Шахновский		
Разраб.	Боднянская		
Рассчит.	Петраш		
Исполн.	Личкатая		
Провер.	Боднянская		

3.015-2/82.II-8-4

Траверса Т4-1Ат-IVС

Стадия	Лист	Листов
Р		1

ХАРЬКОВСКИЙ ПРОМСТРОЙНИИПРОЕКТ

Инв. № подл. | Подпись и дата | Взам. инв. №

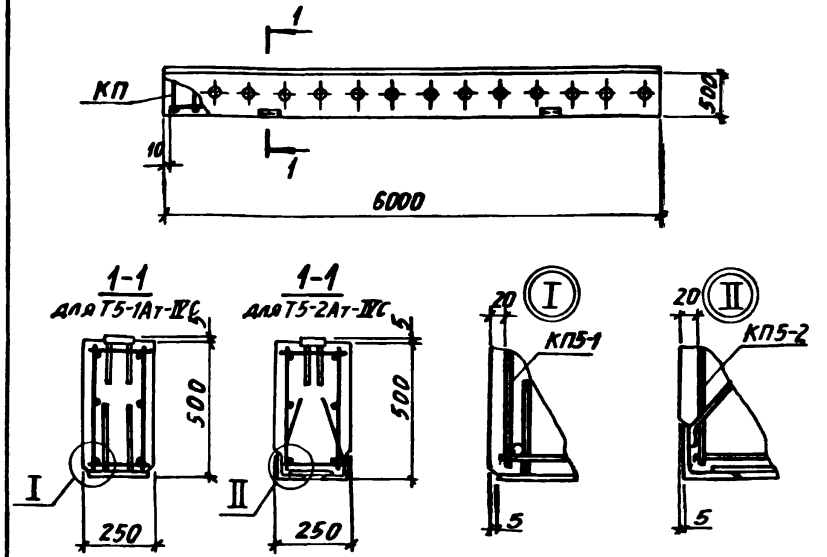

Марка траверсы	Марка пространственного каркаса КП	Кол.	Обозначение документа на каркас КП	Класс (марка) бетона	Объем бетона, м³	Масса траверсы, т
Т5-1Ат-IVС	КП5-1	1	3.015-2/82.II-9-5	В15 (М200)	0,75	1,9
Т5-2Ат-IVС	КП5-2	1	3.015-2/82.II-9-5			

Нач. отд.	Бродский	
Н. контр.	Зорин	
Гл. констр	Зорин	
Рук. гр.	Шахновский	
Разраб.	Боднянская	
Рассчит.	Петраш	
Исполн.	Личкатая	
Провер.	Шахновский	

3.015-2/82.II-8-5

Траверса Т5-1Ат-IVС; Т5-2Ат-IVС

Стадия	Лист	Листов
Р		1

ХАРЬКОВСКИЙ ПРОМСТРОЙНИИПРОЕКТ

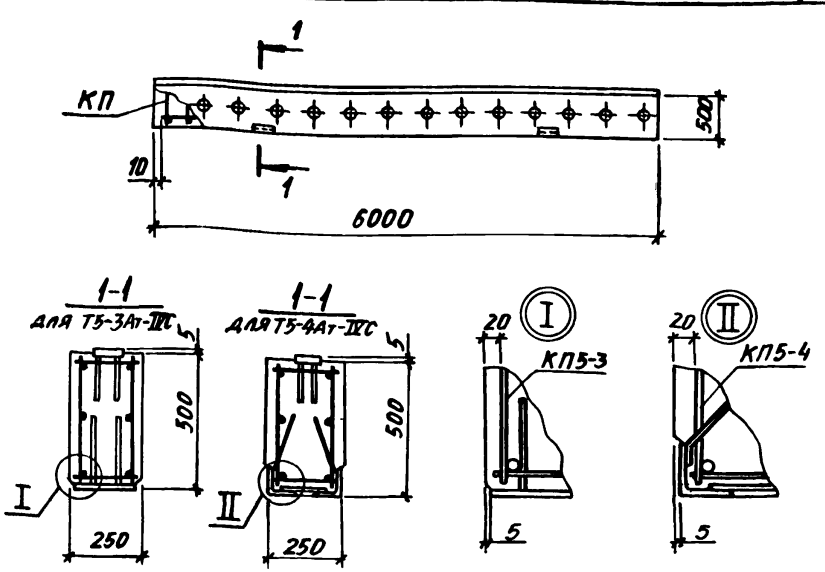

Марка траверсы	Марка пространственного каркаса КП	Кол.	Обозначение документа на каркас КП	Класс (марка) бетона	Объем бетона, м³	Масса траверсы, т
Т5-3Ат-IVС	КП5-3	1	3.015-2/82.II-9-6	В15 (М200)	0,75	1,9
Т5-4Ат-IVС	КП5-4	1	3.015-2/82.II-9-6	В25 (М300)		

Инв. № подл. | Подпись и дата | Взам. инв. №

Нач. отд.	Бродский	
Н. контр.	Зорин	
Гл. констр	Зорин	
Рук. гр.	Шахновский	
Разраб.	Боднянская	
Рассчит.	Петраш	
Исполн	Личкатая	
Провер.	Шахновский	

3.015-2/82.II-8-6

Траверса Т5-3Ат-IVС; Т5-4Ат-IVС

Стадия	Лист	Листов
Р		1

ХАРЬКОВСКИЙ ПРОМСТРОЙНИИПРОЕКТ

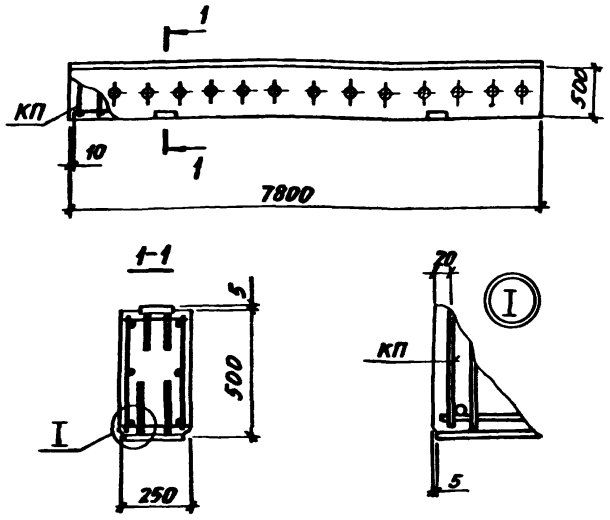

Марка траверсы	Марка пространственного каркаса КП	Кол.	Обозначение документа на каркас КП	Класс (марка) бетона	Объем бетона, м³	Масса траверсы, т
ТБ-1Ат-IVС	КПБ-1	1	3.015-2/82.II-9-7	В15 (М200)	0,98	2,45
ТБ-2Ат-IVС	КПБ-2					

Нач. отд.	Бродский		
Н. контр.	Зорин		
Гл. конст.	Зорин		
Рук. гр.	Шахновский		
Разраб.	Бодянская		
Рассчит.	Петраш		
Исполн.	Личкатая		
Провер.	Бодянская		

3.015-2/82.II-8-7

Траверса ТБ-1Ат-IVС; ТБ-2Ат-IVС

Стадия	Лист	Листов
Р		1

ХАРЬКОВСКИЙ ПРОМСТРОЙНИИПРОЕКТ

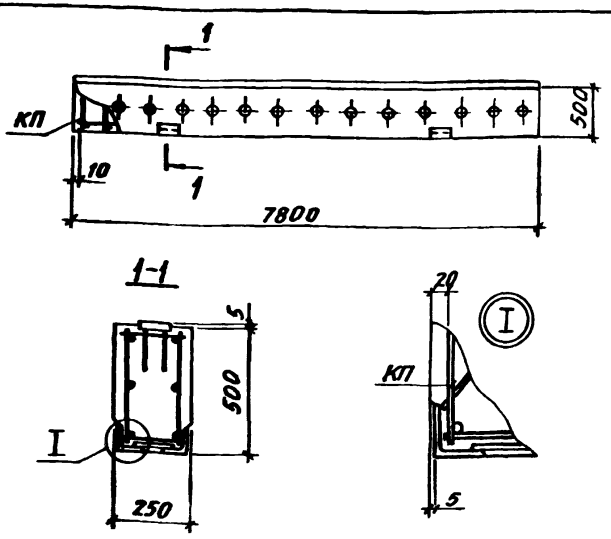

Марка траверсы	Марка пространственного каркаса КП	Кол.	Обозначение документа на каркас КП	Класс (марка) бетона	Объем бетона, м³	Масса траверсы, т
ТБ-3Ат-IVС	КПБ-3	1	3.015-2/82.II-9-8	В15 (М200)	0,98	2,45
ТБ-4Ат-IVС	КПБ-4	1				

Нач. отд.	Бродский		
Н. контр.	Зорин		
Гл. констр.	Зорин		
Рук. гр.	Шахновский		
Разраб.	Бодянская		
Рассчит.	Петраш		
Исполн.	Личкатая		
Провер.	Бодянская		

3.015-2/82.II-8-8

Траверса ТБ-3Ат-IVС; ТБ-4Ат-IVС

Стадия	Лист	Листов
Р		1

ХАРЬКОВСКИЙ ПРОМСТРОЙНИИПРОЕКТ

Инв. № подл. | Подпись и дата | Взам. инв. №

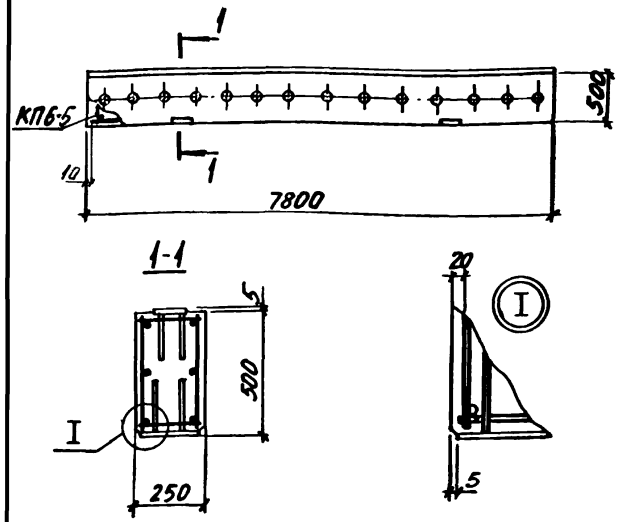

Марка траверсы	Марка пространственного каркаса КП	Кол.	Обозначение документа на каркас КП	Класс (марка) бетона	Объем бетона, м³	Масса траверсы, т
Т6-5Ат-IVС	КП6-5	1	3.015-2/82.II-9-9	В25 (М300)	0,98	2,45

Нач. отд.	Бродский		3.015-2/82.II-8-9
Н. контр.	Зорин		
Гл. констр.	Зорин		
Рук. гр.	Шахновский		Траверса Т6-5Ат-IVС
Разраб.	Бодянская		
Рассчит.	Петраш		
Исполн.	Личкатая		
Провер.	Шахновский		

Стадия	Лист	Листов
Р		1

ХАРЬКОВСКИЙ ПРОМСТРОЙНИИПРОЕКТ

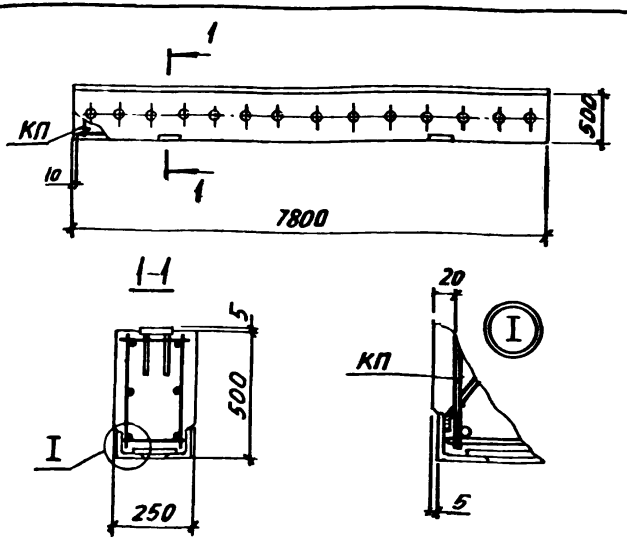

Марка траверсы	Марка пространственного каркаса КП	Кол.	Обозначение документа на каркас КП	Класс (марка) бетона	Объем бетона, м³	Масса траверсы, т
Т6-6Ат-IVС	КП6-6	1	3.015-2/82.II-9-10	В25 (М300)	0,98	2,45
Т6-7Ат-IVС	КП6-7	1	3.015-2/82.II-9-10	В25 (М300)	0,98	2,45

Нач. отд.	Бродский		3.015-2/82.II-8-10
Н. контр.	Зорин		
Гл. констр.	Зорин		
Рук. гр.	Шахновский		Траверса Т6-6Ат-IVС; Т6-7Ат-IVС
Разраб.	Бодянская		
Рассчит.	Петраш		
Исполн.	Личкатая		
Провер.	Шахновский		

Стадия	Лист	Листов
Р		1

ХАРЬКОВСКИЙ ПРОМСТРОЙНИИПРОЕКТ

Инв. № подл. | Подпись и дата | Взам. инв. №

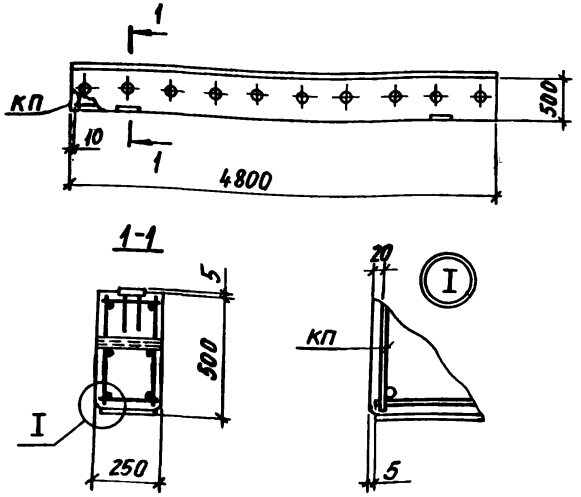

Марка траверсы	Марка пространственного каркаса КП	Кол.	Обозначение документа на каркас КП	Класс (марка) бетона	Объем бетона, м³	Масса траверсы, т
Т7-1Ат-IVС	КП7-1	1	3.015-2/82.II-9-11	В25 (М300)	0,6	1,5
Т7-2Ат-IVС	КП7-2	1	3.015-2/82.II-9-11	В15 (М200)	0,6	1,5

Нач. отд.	Бродский	
Н. контр.	Зорин	
Гл. констр.	Зорин	
Рук. гр.	Шахновский	
Разраб.	Бодянская	
Рассчит.	Петраш	
Исполн.	Личкатая	
Провер.	Шахновский	

3.015-2/82.II-8-11

Траверса Т7-1Ат-IVС; Т7-2Ат-IVС

Стадия	Лист	Листов
Р		1

ХАРЬКОВСКИЙ ПРОМСТРОЙНИИПРОЕКТ

Инв.№ подл. | Подпись и дата | Взам. инв.№

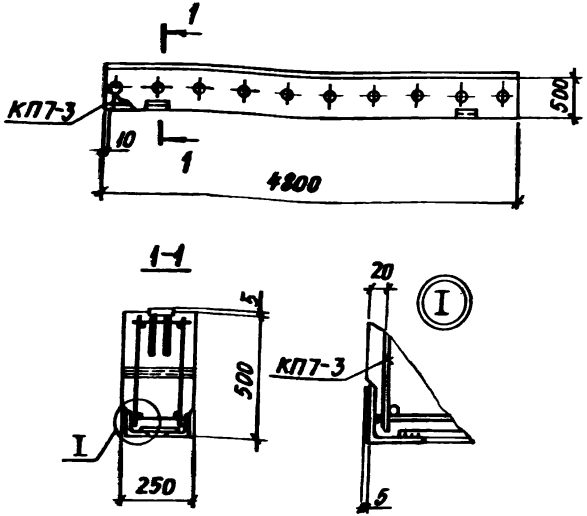

Марка траверсы	Марка пространственного каркаса КП	Кол.	Обозначение документа на каркас КП	Класс (марка) бетона	Объем бетона, м³	Масса траверсы, т
Т7-3Ат-IVС	КП7-3	1	3.015-2/82.II-9-12	В15 (М200)	0,6	1,5

Нач. отд.	Бродский	
Н. контр.	Зорин	
Гл. констр.	Зорин	
Рук. гр.	Шахновский	
Разраб.	Бодянская	
Рассчит.	Петраш	
Исполн.	Личкатая	
Провер.	Шахновский	

3.015-2/82.II-8-12

Траверса Т7-3Ат-IVС

Стадия	Лист	Листов
Р		1

ХАРЬКОВСКИЙ ПРОМСТРОЙНИИПРОЕКТ

Инв.№ подл. | Подпись и дата | Взам. инв.№

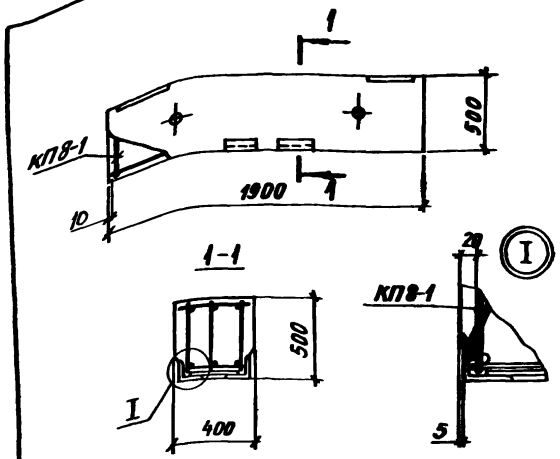

Марка траверсы	Марка пространственного каркаса КП	Кол.	Обозначение документа на каркас КП	Класс (марка) бетона	Объем бетона, м³	Масса траверсы, т
Т8Ат-IIIС	КП8-1	1	3.015-2/82.II-9-13	В15 (М200)	0,38	0,95

Нач. отд	Бродский	
Н. контр.	Зорин	
Гл. констр.	Зорин	
Рук. гр	Шахновский	
Разраб	Бодянская	
Рассчит.	Петраш	
Исполн.	Личкатая	
Провер.	Шахновский	

3.015-2/82.II-8-13

Траверса Т8Ат-IIIС

Стадия	Лист	Листов
Р		1

ХАРЬКОВСКИЙ ПРОМСТРОЙНИИПРОЕКТ

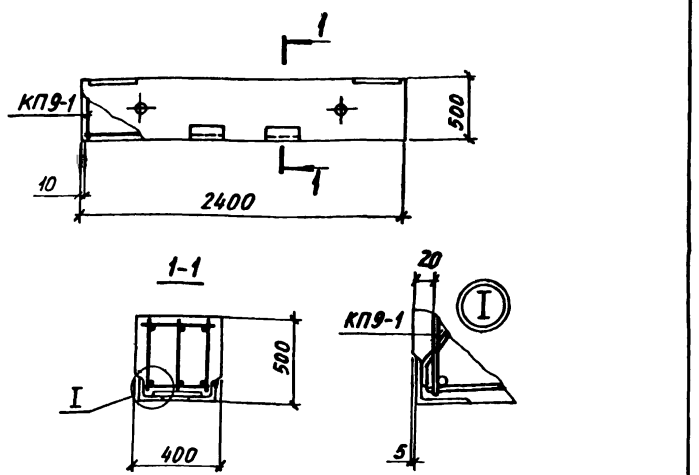

Марка траверсы	Марка пространственного каркаса КП	Кол.	Обозначение документа на каркас КП	Класс (марка) бетона	Объем бетона, м³	Масса траверсы, т
Т9Ат-IIIС	КП9-1	1	3.015-2/82.II-9-14	В15 (М200)	0,48	1,2

Нач. отд	Бродский	
Н. контр.	Зорин	
Гл. констр.	Зорин	
Рук. гр	Шахновский	
Разраб	Бодянская	
Рассчит.	Петраш	
Исполн	Личкатая	
Провер	Шахновский	

3.015-2/82.II-8-14

Траверса Т9Ат-IIIС

Стадия	Лист	Листов
Р		1

ХАРЬКОВСКИЙ ПРОМСТРОЙНИИПРОЕКТ

Инв. № подл. | Подпись и дата | Взам. инв. №

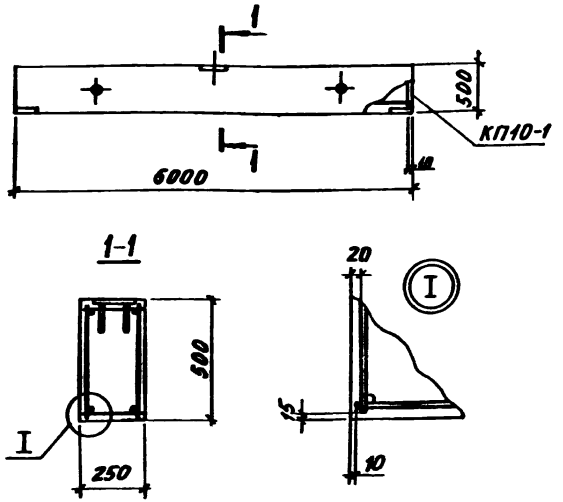

Марка траверсы	Марка пространственного каркаса КП	Кол.	Обозначение документа на каркас КП	Класс (марка) бетона	Объем бетона, м³	Масса траверсы, т
В1-1Ат-IVС	КП 10-1	1	3.015-2/82.II-9-15	В15 (М200)	0,75	1,9

Нач. отд.	Бродский		
Н. контр.	Зорин		
Гл. констр.	Зорин		
Рук. гр.	Шаховский		
Разраб.	Боднянская		
Рассчит.	Петраш		
Исполн.	Личкатая		
Провер.	Шаховский		

3.015-2/82.II-8-15

Вставка В1-1Ат-IVС

Стадия	Лист	Листов
Р		1

ХАРЬКОВСКИЙ ПРОМСТРОЙНИИПРОЕКТ

Инв. № подл. | Подпись и дата | Взам. инв. №

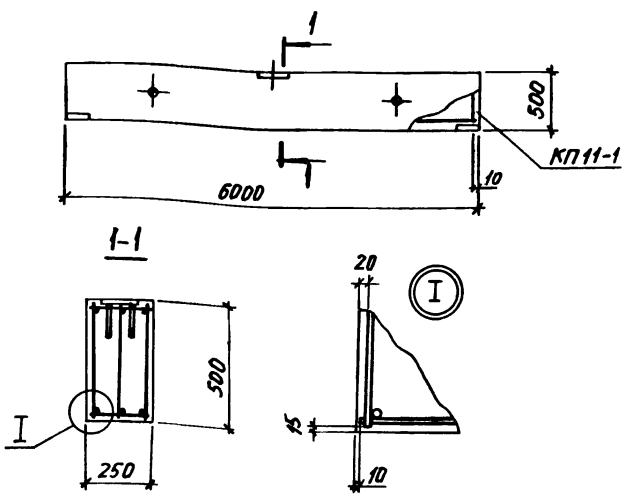

Марка траверсы	Марка пространственного каркаса КП	Кол.	Обозначение документа на каркас КП	Класс (марка) бетона	Объем бетона, м³	Масса траверсы, т
В1-2Ат-IVС	КП 11-1	1	3.015-2/82.II-9-16	В15 (М200)	0,75	1,9

Нач. отд.	Бродский		
Н. контр.	Зорин		
Гл. констр	Зорин		
Рук. гр.	Шаховский		
Разраб.	Боднянская		
Рассчит.	Петраш		
Исполн.	Личкатая		
Провер.	Шаховский		

3.015-2/82.II-8-16

Вставка В1-2Ат-IVС

Стадия	Лист	Листов
Р		1

ХАРЬКОВСКИЙ ПРОМСТРОЙНИИПРОЕКТ

Инв. № подл. | Подпись и дата | Взам. инв. №

Марка колонны	Марка пространств. каркаса КП	Кол.	Обозначение документа на каркас КП	Класс (марка) бетона	Объем бетона, м³	Масса колонны, т
К1-1Ат-IVС	КП12-1	1	3.015-2/82.II-8-17	В30 (М400)	0,56	1,4

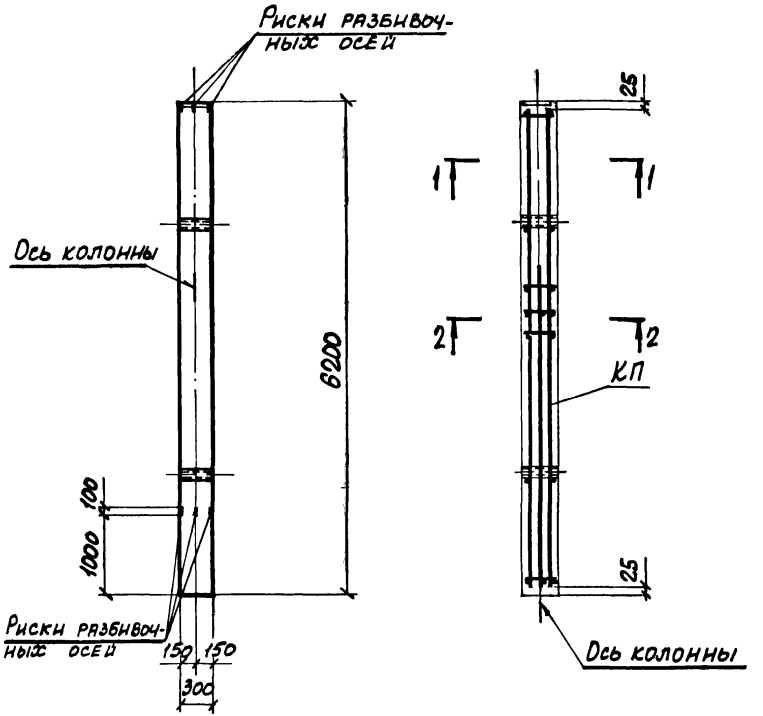

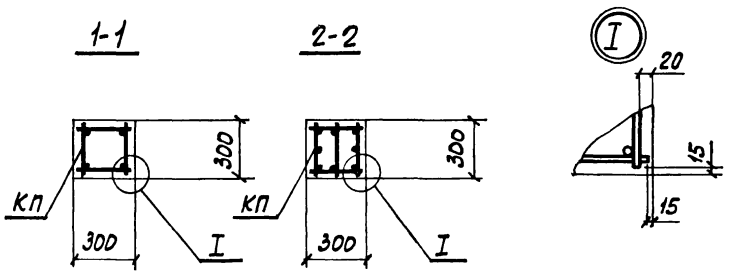

Нач.отд.	Бродский		3.015-2/82.II-8-17	
Н.контр.	Зорин			
Гл.конс.	Зорин			
Рук.гр.	Шатновский		Колонна К1-1Ат-IVС	Стадия: Р; Лист: ; Листов: 1
Разраб.	Боднянская			ХАРЬКОВСКИЙ ПРОМСТРОЙНИИПРОЕКТ
Рассчит.	Петраш			
Исполн.	Артеменко			
Провер.	Боднянская			

Марка колонны	Марка пространств. каркаса КП	Кол.	Обозначение документа на каркас КП	Класс (марка) бетона	Объем бетона м³	Масса колонны т
К1-2Ат-IVс	КП13-1	1	3.015-2/82.II-8-18	В30 (М400)	0,56	1,4

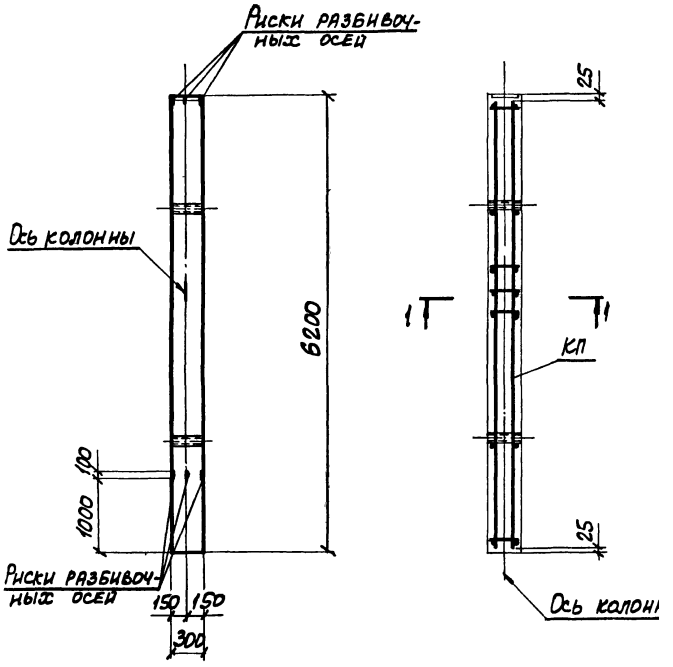

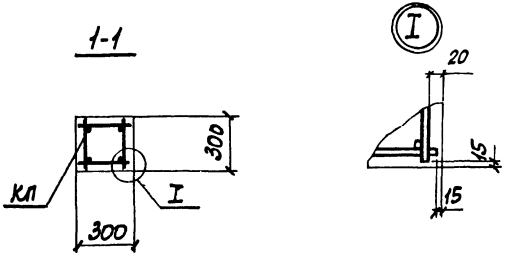

Нач.отд.	Бродский		3.015-2/82.II-8-18
Н.контр.	Зорин		
Гл.констр.	Зорин		
Рук.гр.	Шиковский		Колонна К1-2Ат-IVс
Разраб.	Бодянская		Стадия: Р; Лист: ; Листов: 1
Рассчит.	Петрин		ХАРЬКОВСКИЙ ПРОМСТРОЙНИИПРОЕКТ
Исполн.	Артеменко		
Провер.	Бодянская		

Инв. № подл. | Подпись и дата | Взам. инв. №

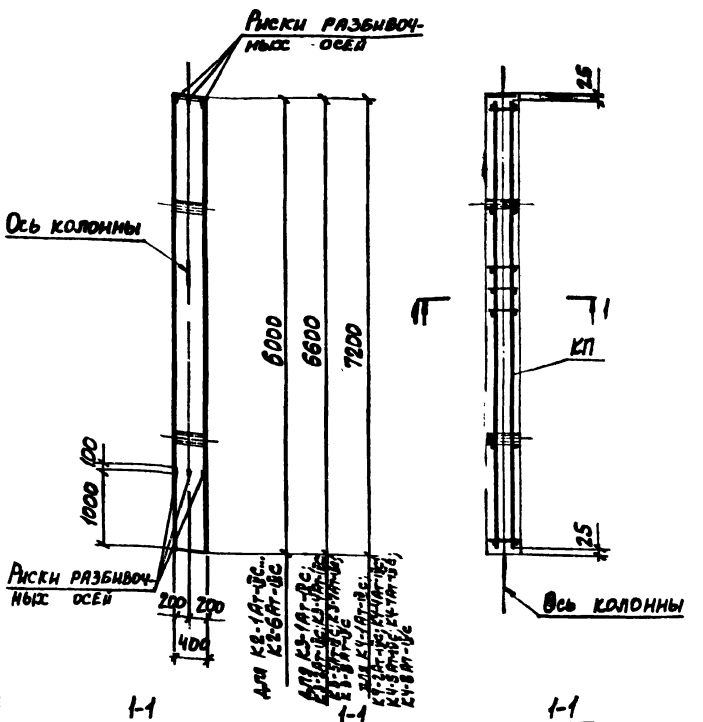

Марка колонны	Марка пространств. каркаса КП	Кол.	Обозначение документа на каркас КП	Класс (марка) бетона	Объем бетона, м3	Масса колонны, т
К2-1Ат-ŲС	КП14-1	1	3.015-2/82.II-9-19	В15 (М200)	0,96	2,4
К2-2Ат-ŲС	КП14-2	1				
К2-3Ат-ŲС	КП16-1	1	3.015-2/82.II-9-20			
К2-4Ат-ŲС	КП14-3	1	-19	В30 (М400)		
К2-5Ат-ŲС	КП17-1	1	-21			
К2-6Ат-ŲС	КП15-1	1	-19			
К3-1Ат-ŲС	КП20-1	1	3.015-2/82.II-9-24	В15 (М200)	1,06	2,6
К3-2Ат-ŲС	КП20-2	1				
К3-4Ат-ŲС	КП20-3	1				
К3-5Ат-ŲС	КП18-1	1	3.015-2/82.II-9-22	В30 (М400)		
К3-7Ат-ŲС	КП21-1	1	3.015-2/82.II-9-24	В15 (М200)		
К3-8Ат-ŲС	КП21-2	1				
К4-1Ат-ŲС	КП22-1	1	3.015-2/82.II-9-25		1,15	2,9
К4-2Ат-ŲС	КП22-2	1				
К4-4Ат-ŲС	КП22-3	1		В25 (М300)		
К4-5Ат-ŲС	КП19-1	1	3.015-2/82.II-9-23	В30 (М400)		
К4-7Ат-ŲС	КП23-1	1	3.015-2/82.II-9-25	В15 (М200)		
К4-8Ат-ŲС	КП23-2	1				

Нач.отд.	Бродский		3.015-2/82.II-В-19
Н.контр.	Зорин		
Гл.констр.	Зорин		
Рук.гр.	Ихновский		Колонна К2-1Ат-ŲС ... К2-6Ат-ŲС; К3-1Ат-ŲС; К3-2Ат-ŲС; К3-4Ат-ŲС; К3-5Ат-ŲС; К3-7Ат-ŲС; К3-8Ат-ŲС; К4-1Ат-ŲС; К4-2Ат-ŲС; К4-4Ат-ŲС; К4-5Ат-ŲС; К4-7Ат-ŲС; К4-8Ат-ŲС
Разраб.	Бодянская		Стадия Р; Лист; Листов 1
Рассчит.	Петраш		ХАРЬКОВСКИЙ ПРОМСТРОЙНИИПРОЕКТ
Исполн.	Артеменко		
Провер.	Бодянская		

Марка колонны	Марка пространств. каркаса КП	Кол.	Обозначение документа на каркас КП	Класс (марка) бетона	Объем бетона, м³	Масса колонны, т
К3-3Ат-IVс	КП 24-1	1	3.015-2/82.II-9-26	В30	1,06	2,6
К4-3Ат-IVс	КП 25-1	1	-27	(М400)	1,15	2,9
К5-2Ат-IVс	КП 26-1	1	3.015-2/82.II-9-28	В15 (М200)	1,35	3,4
К5-8Ат-IVс	КП 27-1	1				

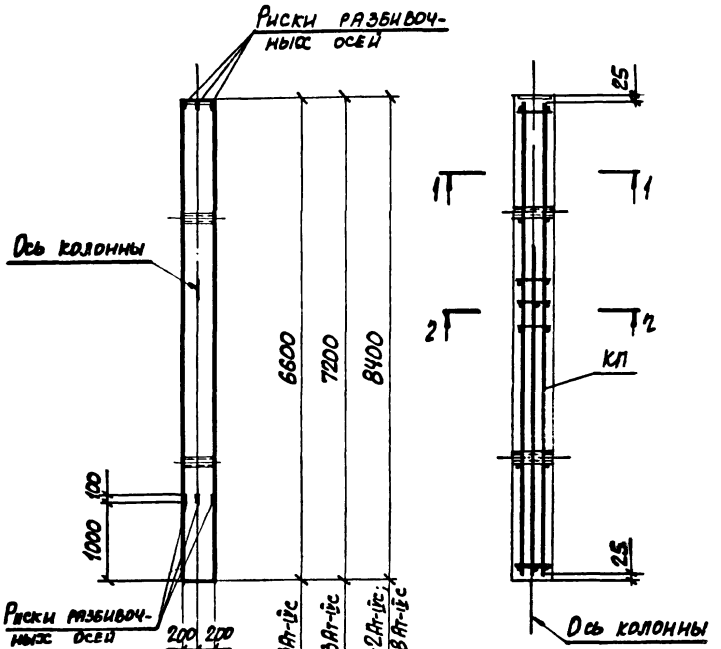

1-1

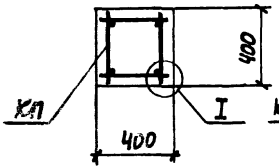

2-2

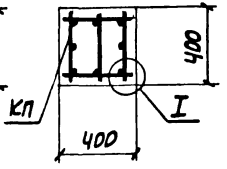

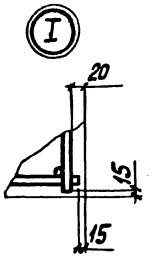

Нач.отд	Ородский	
Н.контр.	Зорин	
Гл.констр.	Зорин	
Рук.гр.	Ильиновский	
Разраб.	Бодянская	
Просчит.	Петраш	
Исполн.	Артеменко	
Провер.	Бодянская	

3.015-2/82.II-В-20

Колонна К3-3Ат-IVс; К4-3Ат-IVс; К5-2Ат-IVс; К5-8Ат-IVс

Стадия	Лист	Листов
Р		1

Харьковский Промстройниипроект

Инв.№ подл. | Подпись и дата | Взам.инв.№

Марка колонны	Марка пространств. каркаса КП	Кол.	Обозначение документа на каркас КП	Класс (марка) бетона	Объем бетона, м³	Масса колонны, т
К3-6Ат-IVс	КП28-1	1	3.015-2/82.II-9-29	В25 (М300)	1,06	2,6
К4-6Ат-IVс	КП29-1	1	-30	В30 (М400)	1,15	2,9

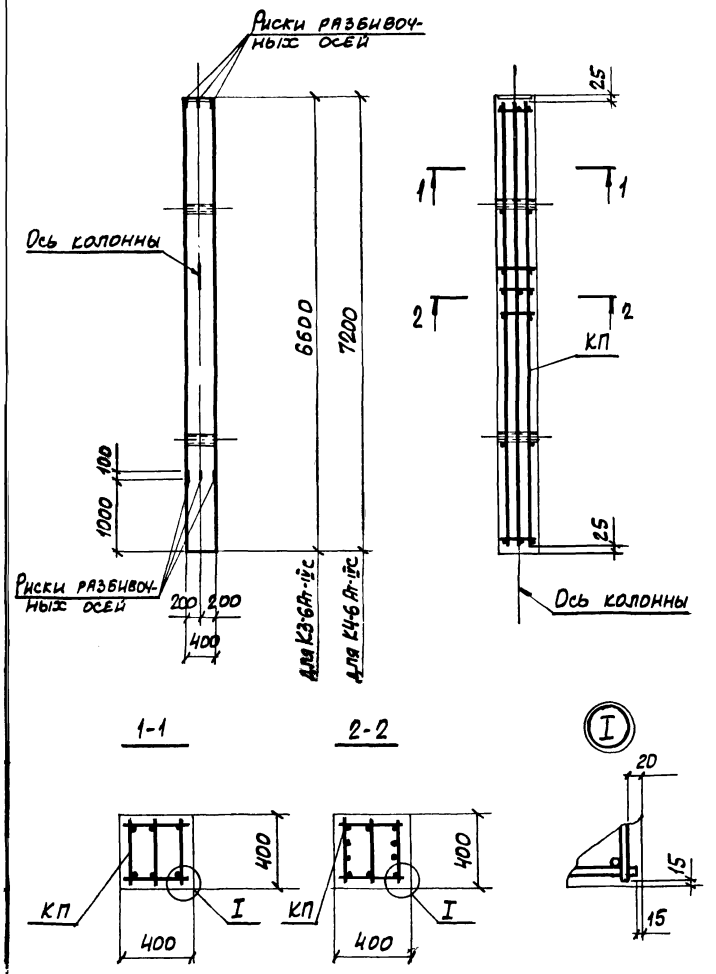

Нач.отд.	Бродский		3.015-2/82.II-8-21
Н.контр.	Зорин		
Гл.констр.	Зорин		
Рук.тр.	Шахновский		Колонна К3-6Ат-IVс; К4-6Ат-IVс
Разраб.	Боднянская		
Рассчит.	Петраш		
Исполн.	Артеменко		
Провер.	Боднянская		

Стадия	Лист	Листов
Р		1

ХАРЬКОВСКИЙ ПРОМСТРОЙНИЙПРОЕКТ

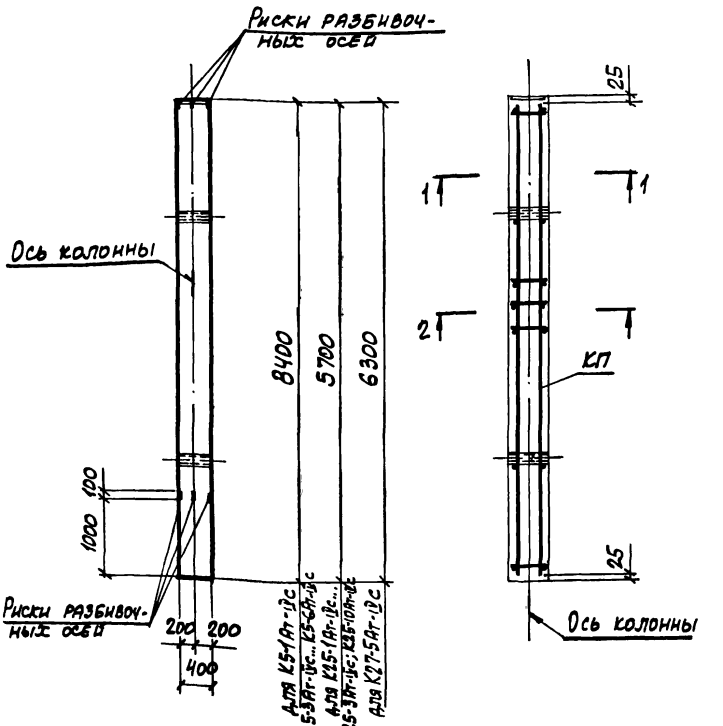

Марка колонны	Марка пространств. каркаса КП	Кол.	Обозначение документа на каркас КП	Класс (марка) бетона	Объем бетона, м3	Масса колонны, т
К5-1Ат-IVс	КП 30-1	1	3.015-2/82.II-9-31	В15 (М200)	1,35	3,4
К5-3Ат-IVс	КП 30-2	1				
К5-4Ат-IVс	КП 30-3	1		В30 (М400)		
К5-5Ат-IVс	КП 30-4	1				
К5-6Ат-IVс	КП 30-5	1				
К25-1Ат-IVс	КП 31-1	1	-32		0,91	2,3
К25-2Ат-IVс	КП 33-1	1	-33	В25 (М300)		
К25-3Ат-IVс	КП 31-2	1	-32	В15 (М200)		
К25-10Ат-IVс	КП 32-1	1		В30 (М400)		
К27-5Ат-IVс	КП 34-1	1	-34	В25 (М300)	1,01	2,5

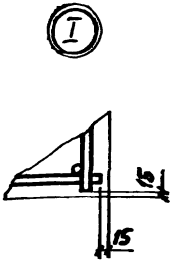

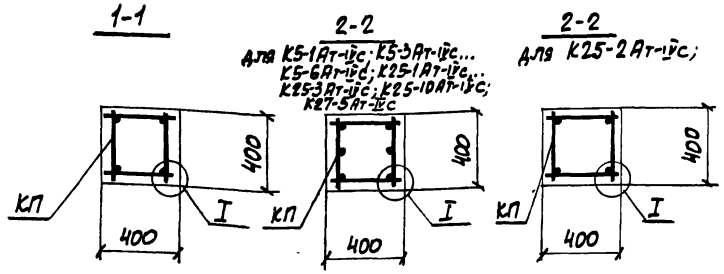

Нач.отд.	Бродский	
Н.контр.	Зорин	
Гл.конст.	Зорин	
Рук.тр.	Шахновский	
Разраб.	Боднянский	
Рассчит.	Петраш	
Исполн.	Артеменко	
Провер.	Боднянский	

3.015-2/82.II-8-22

Колонна
К5-1Ат-IVс; К5-3Ат-IVс...
К5-6Ат-IVс; К25-1Ат-IVс...
К25-3Ат-IVс; К25-10Ат-IVс;
К27-5Ат-IVс

Стадия	Лист	Листов
Р		1

ХАРЬКОВСКИЙ ПРОМСТРОЙНИИПРОЕКТ

Инв. № подл. | Подпись и дата | Взам. инв. №

Марка колонны	Марка пространств. каркаса КП	Кол.	Обозначение документа на каркас КП	Класс (марка) бетона	Объем бетона, м3	Масса колонны, т
К5-7Ат-IVс	КП 35-1	1	3.015-2/82.II-9-35	В30 (М400)	1,35	3,4
К25-9Ат-IVс	КП 36-1	1	-36		0,91	2,3
К33-6Ат-IVс	КП 37-1	1	-37		1,30	3,3

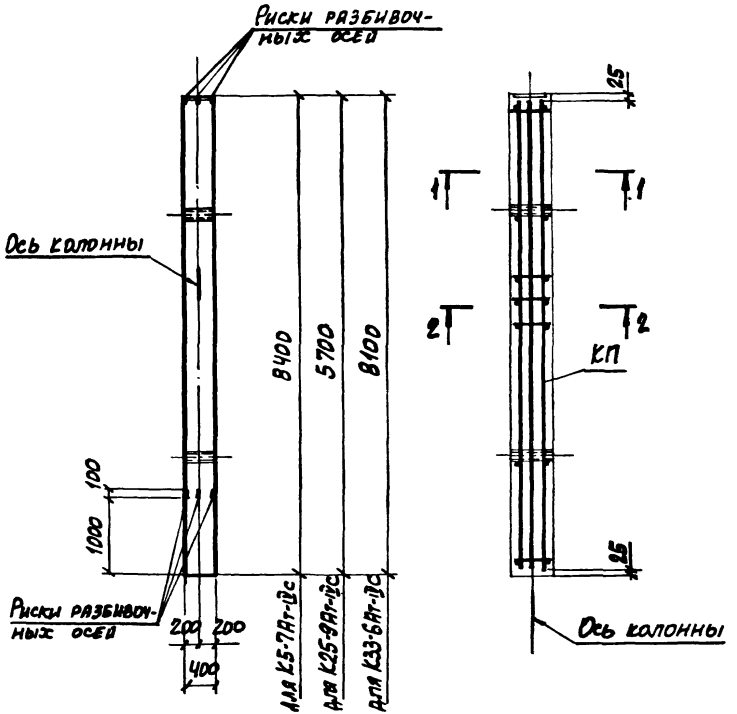

1-1 2-2

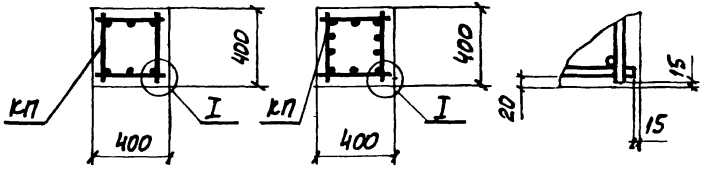

Нач.отд.	Бродский	
Н.контр.	Зорин	
Гл.констр.	Зорин	
Рук.т.р.	Шахновский	
Разраб.	Боднянская	
Рассчит.	Петраш	
Исполн.	Потеменко	
Провер.	Боднянская	

3.015-2/82.II-В-23

Колонна К5-7Ат-IVс, К25-9Ат-IVс; К33-6Ат-IVс

Стадия	Лист	Листов
Р		1

ХАРЬКОВСКИЙ ПРОМТРОЙНИИПРОЕКТ

Марка колонны	Марка пространств. каркаса КП	Кол.	Обозначение документа на каркас КП	Класс (марка) бетона	Объем бетона, м³	Масса колонны, т
К6-1Ат-IVс	КП 38-1	1	3.015-2/82.II-9-38	В15 (М200)	1,68	4,2
К6-2Ат-IVс	КП 38-2	1		В25 (М300)		
К6-3Ат-IVс	КП 38-3	1				
К6-4Ат-IVс	КП 39-1	1		В15 (М200)		

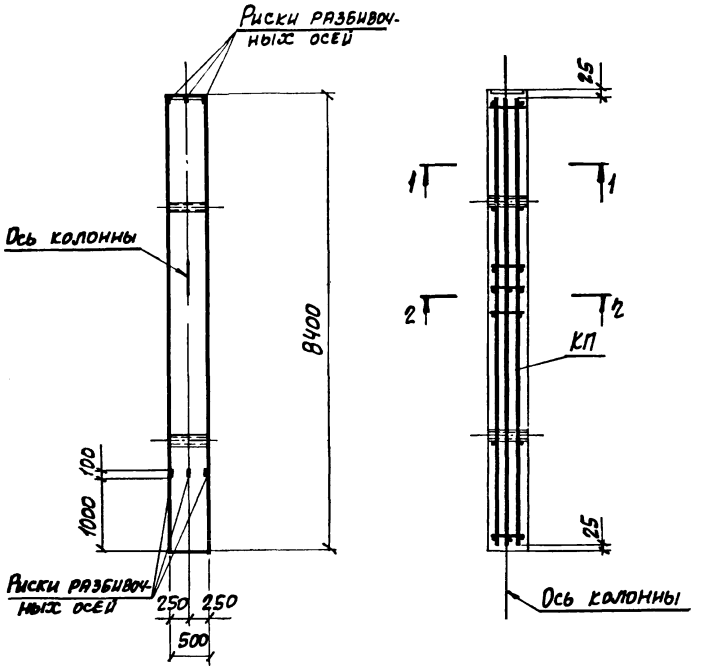

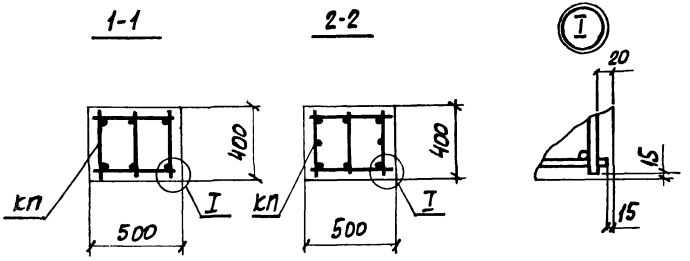

Нач.отд.	Бродский		3.015-2/82.II-В-24
Н.контр.	Зорин		
Гл.конст.	Зорин		
Рук.гр.	Шрубновский		Колонна К6-1Ат-IVс... К6-4Ат-IVс
Разраб.	Бодянская		Стадия: Р; Лист: ; Листов: 1
Расчет.	Петрашу		ХАРЬКОВСКИЙ ПРОМСТРОЙНИИПРОЕКТ
Исполн.	Артеменко		
Провер.	Бодянская		

Инв.№ подл. | Подпись и дата | Взам.инв.№

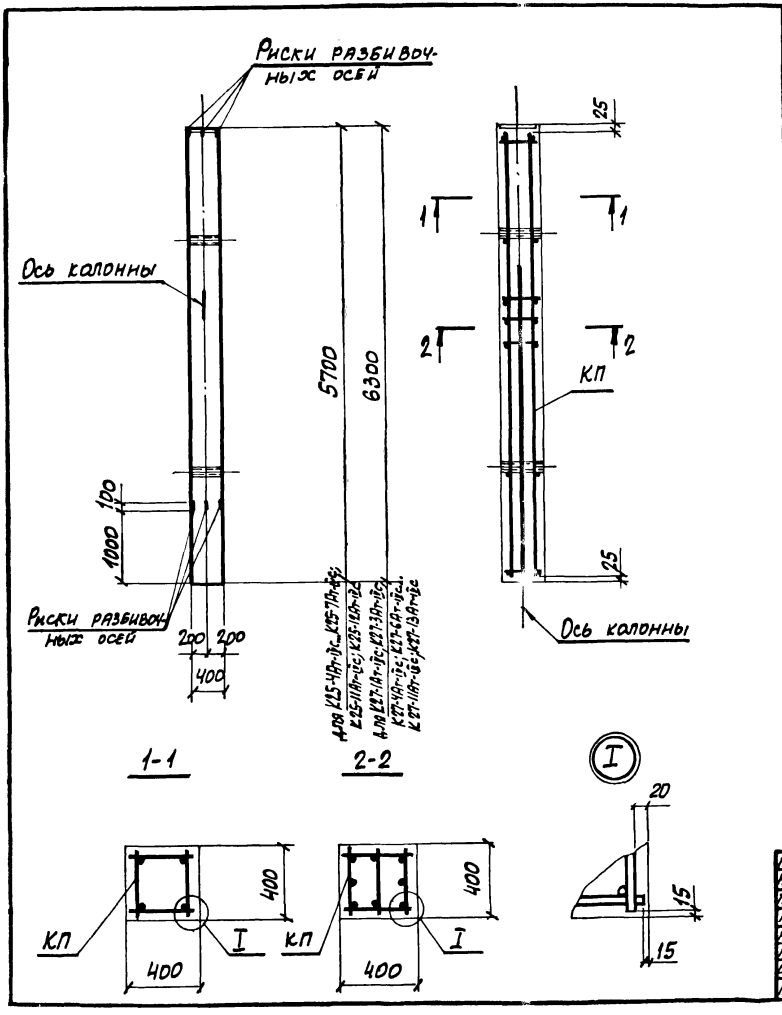

Марка колонны	Марка пространств. каркаса КП	Кол.	Обозначение документа на каркас КП	Класс (марка) бетона	Объем бетона, м³	Масса колонны, т
К25-4Ат-IVс	КП 40-1	1	3.015-2/82.II-9-39	В15 (М200)	0,91	2,3
К25-5Ат-IVс	КП 42-1	1				
К25-6Ат-IVс	КП 40-2	1		В25 (М300)		
К25-7Ат-IVс	КП 42-2	1				
К25-11Ат-IVс	КП 41-1	1				
К25-12Ат-IVс	КП 43-1	1				
К27-1Ат-IVс	КП 44-1	1	3.015-2/82.II-9-40	В15 (М200)	1,01	2,5
К27-3Ат-IVс	КП 44-2	1				
К27-4Ат-IVс	КП 46-1	1	3.015-2/82.II-9-41			
К27-6Ат-IVс	КП 44-3	1	3.015-2/82.II-9-40	В25 (М300)		
К27-7Ат-IVс	КП 44-4	1				
К27-8Ат-IVс	КП 46-2	1	3.015-2/82.II-9-41			
К27-9Ат-IVс	КП 46-3	1		В30 (М400)		
К27-10Ат-IVс	КП 46-4	1				
К27-11Ат-IVс	КП 45-1	1	3.015-2/82.II-9-40	В15 (М200)		
К27-13Ат-IVс	КП 45-2	1		В25 (М300		

Нач.отд.	Бродский		3.015-2/82.II-8-25
Н.контр.	Зорин		
Гл.констр.	Зорин		
Рук.тр.	Шахновский		Колонна К25-4Ат-IVс...К25-7Ат-IVс; К25-11Ат-IVс; К25-12Ат-IVс; К27-1Ат-IVс; К27-3Ат-IVс; К27-4Ат-IVс; К27-6Ат-IVс... К27-11Ат-IVс; К27-13Ат-IVс
Разраб.	Боднянская		
Рассчит.	Петраш		
Исполн.	Артеменко		
Провер.	Боднянская		

Стадия	Лист	Листов
Р		1

ХАРЬКОВСКИЙ ПРОМСТРОЙНИЙПРОЕКТ

Марка колонны	Марка пространств каркаса КП	Кол.	Обозначение документа на каркас КП	Класс (марка) бетона	Объем бетона, м³	Масса колонны, т
К25-8Ат-IVс	КП47-1	1	3.015-2/82.II-9-42	В30 (М400)	0,91	2,3
К25-13Ат-IVс	КП48-1	1				
К33-1Ат-IVс	КП49-1	1	3.015-2/82.II-9-43	В25 (М300)	1,3	3,3
К33-7Ат-IVс	КП50-1	1				

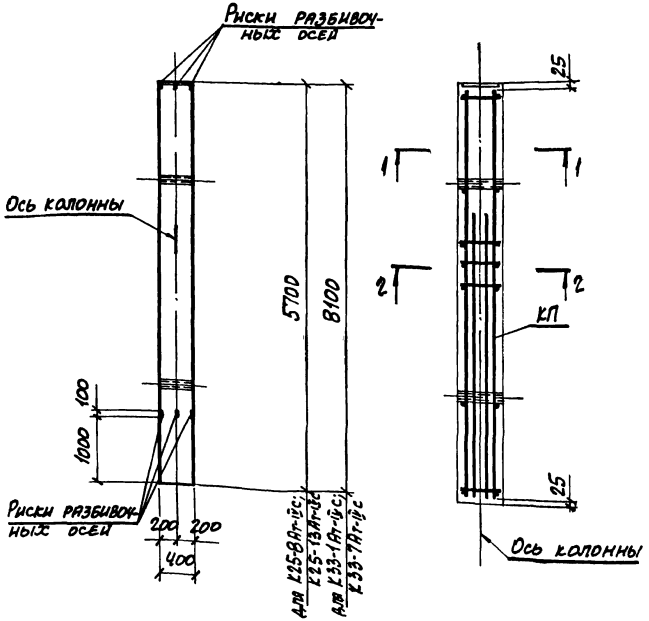

2-2
для К25-8Ат-IVс; К25-13Ат-IVс

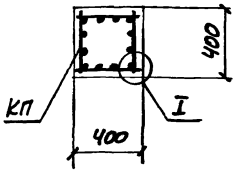

2-2
для К33-1Ат-IVс; К33-7Ат-IVс

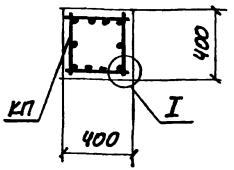

1-1
для К25-8Ат-IVс; К25-13Ат-IVс

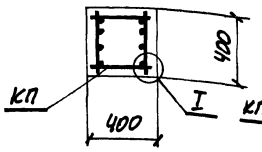

1-1
для К33-1Ат-IVс; К33-7Ат-IVс

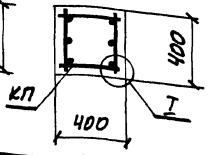

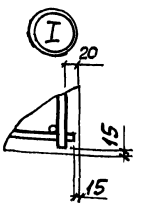

Нач. отд.	Бродский	
Н. контр.	Зорин	
Гл. конст.	Зорин	
Рук. тр.	Шаховский	
Разраб.	Боднянская	
Рассчит.	Петраш	
Исполн.	Артеменко	
Провер.	Боднянская	

3.015-2/82.II-8-26

Колонна К25-8Ат-IVс; К25-13Ат-IVс; К33-1Ат-IVс; К33-7Ат-IVс

Стадия	Лист	Листов
Р		1

ХАРЬКОВСКИЙ ПРОМСТРОЙНИЙ ПРОЕКТ

Инв. № подл. | Подпись и дата | Взам. инв. №

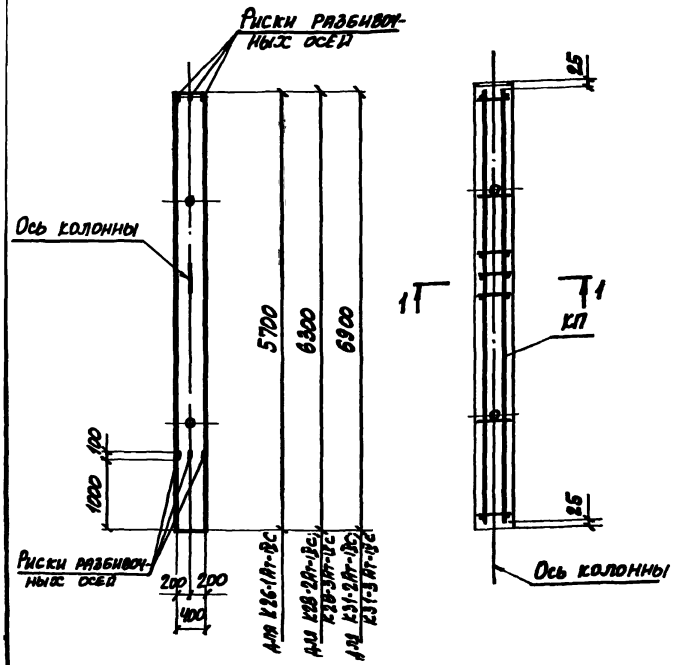

1-1
для К26-1Ат-IVс

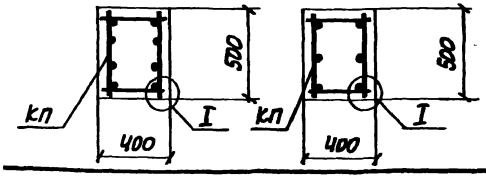

1-1
для К28-2Ат-IVс; К28-3Ат-IVс; К31-2Ат-IVс; К31-3Ат-IVс

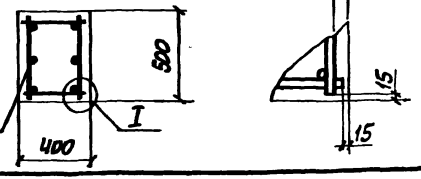

Марка колонны	Марка пространственного каркаса КП	Кол	Обозначение документа на каркас КП	Класс (марка) бетона	Объем бетона, м3	Масса колонны, т
К26-1Ат-IVс	КП51-1	1	3.015-2/82.II-9-44	В25 (М300)	1,14	2,9
К28-2Ат-IVс	КП52-1	1	3.015-2/82.II-9-45		1,26	3,2
К28-3Ат-IVс	КП52-2	1				
К31-2Ат-IVс	КП53-1	1	3.015-2/82.II-9-46			
К31-3Ат-IVс	КП53-2	1		В30 (М400)	1,38	3,5

Нач.отд.	Брайский	
Н.контр.	Зорин	
Гл.конс.	Зорин	
Рук.гр.	Шахновский	
Оформ.	Бодиянская	
Рассчит.	Петраш	
Исполн.	Артеменко	
Провер.	Бодиянская	

3.015-2/82.II-8-27

Колонна
К26-1Ат-IVс; К28-2Ат-IVс; К28-3Ат-IVс; К31-2Ат-IVс; К31-3Ат-IVс

Стадия	Лист	Листов
Р		1

ХАРЬКОВСКИЙ ПРОМСТРОЙНИИПРОЕКТ

Марка колонны	Марка пространств. каркаса КП	Кол	Обозначение документа на каркас КП	Класс (марка) бетона	Объем бетона, м3	Масса колонны, т
К27-2Ат-IVс	КП 54-1	1	3.015-2/82.II-9-47	В15 (М200)	1,01	2,5
К27-12Ат-IVс	КП 55-1	1				
К30-2Ат-IVс	КП 56-1	1	3.015-2/82.II-9-48		1,11	2,8
К30-12Ат-IVс	КП 57-1	1				

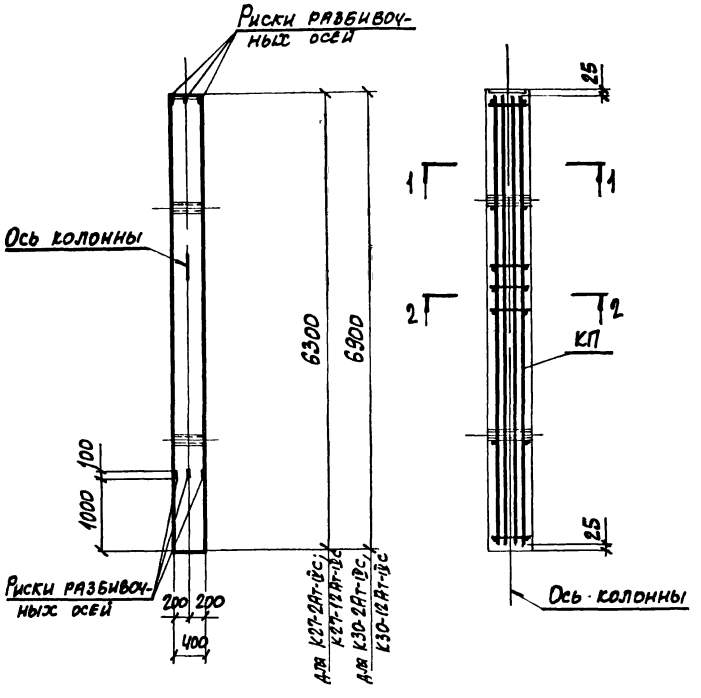

1-1 2-2

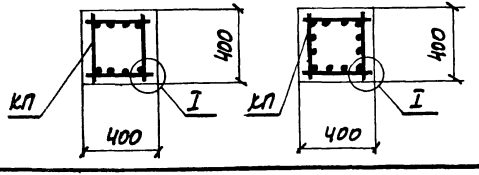

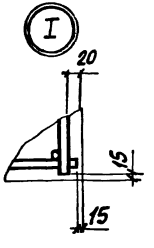

Начотд	Бродский		
Н.контр	Зорин		
Гл.констр	Зорин		
Рук.гр	Шляховский		
Разраб	Бодянский		
Рассчит	Петраш		
Исполн	Артеменко		
Провер	Бодянский		

3.015-2/82.II-8-28

Колонна
К27-2Ат-IVс; К27-12Ат-IVс;
К30-2Ат-IVс; К30-12Ат-IVс

Стадия	Лист	Листов
Р		1

ХАРЬКОВСКИЙ ПРОМСТРОЙНИИПРОЕКТ

Инв.№ подл. | Подпись и дата | Взам.инв.№

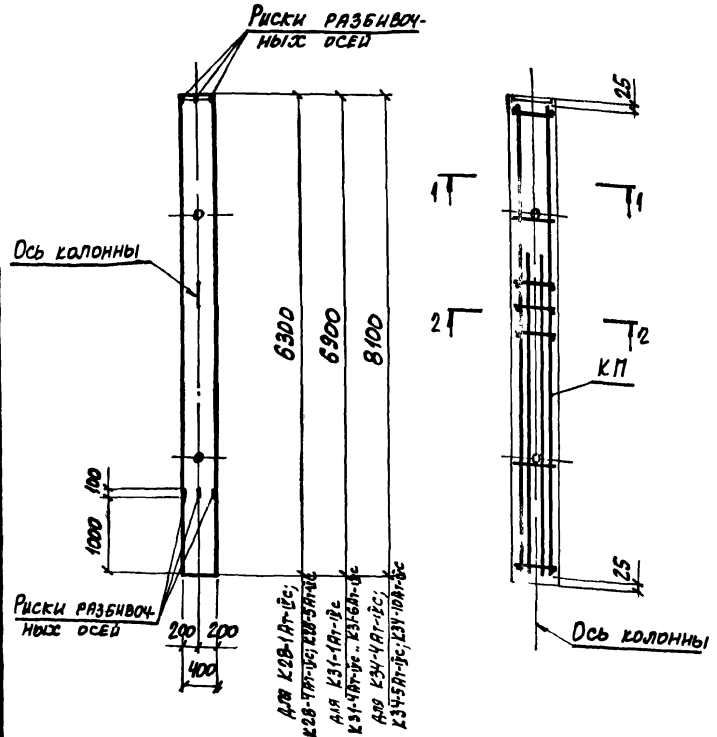

Марка колонны	Марка пространств каркаса КП	Кол	Обозначение документа на каркас КП	Класс (марка) бетона	Объем бетона, м3	Масса колонны, т
К28-1Ат-IVс	КП58-1	1	3.015-2/82.II-9-49	В25 (М300)	1,26	3,2
К28-4Ат-IVс	КП60-1	1	-50	В30 (М400)		
К28-5Ат-IVс	КП59-1	1	-49	В25 (М300)		
К31-1Ат-IVс	КП61-1	1	-51		1,38	3,5
К31-4Ат-IVс	КП63-1	1	-52	В30 (М400)		
К31-5Ат-IVс	КП62-1	1	-51	В25 (М300)		
К31-6Ат-IVс	КП64-1	1	-52	В30 (М400)		
К34-4Ат-IVс	КП65-1	1	-53	В25 (М300)	1,62	4,1
К34-5Ат-IVс	КП66-1	1	3.015-2/82.II-9-54			
К34-10Ат-IVс	КП67-1	1				

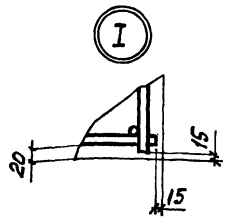

1-1

2-2

для К28-1Ат-IVс, К28-5Ат-IVс; К31-1Ат-IVс; К31-5Ат-IVс; К34-4Ат-IVс

2-2

для К28-4Ат-IVс; К31-4Ат-IVс; К31-6Ат-IVс; К34-5Ат-IVс; К34-10Ат-IVс

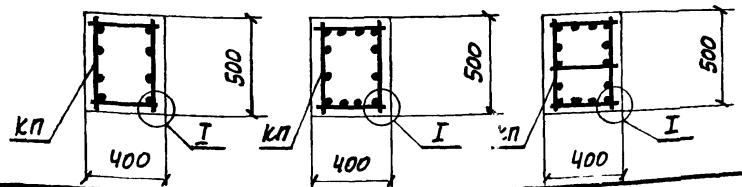

Нач.отд	Бродский	
Н.контр	Зорин	
Гл.контр	Зорин	
Рук.тр	Шахновский	
Разраб	Боднянская	
Рассчит	Петраш	
Исполн	Артеменко	
Провер	Боднянская	

3.015-2/82.II-8-29

Колонна К28-1Ат-IVс; К28-4Ат-IVс; К28-5Ат-IVс; К31-1Ат-IVс; К31-4Ат-IVс ... К31-6Ат-IVс; К34-4Ат-IVс, К34-5Ат-IVс, К34-10Ат-IVс

Стадия	Лист	Листов
Р		1

ХАРЬКОВСКИЙ ПРОМСТРОЙНИИПРОЕКТ

Марка колонны	Марка пространственного каркаса КП	Кол.	Обозначение документа на каркас КП	Класс (марка) бетона	Объем бетона, м³	Масса колонны, т
К29-1Ат-IVс	КП 68-1	1	3.015-2/82.II-9-55	В30 (М400)	1,58	4,0
К29-2Ат-IVс	КП 69-1	1				
К32-1Ат-IVс	КП 70-1	1	3.015-2/82.II-9-56		1,72	4,3
К32-2Ат-IVс	КП 71-1	1				

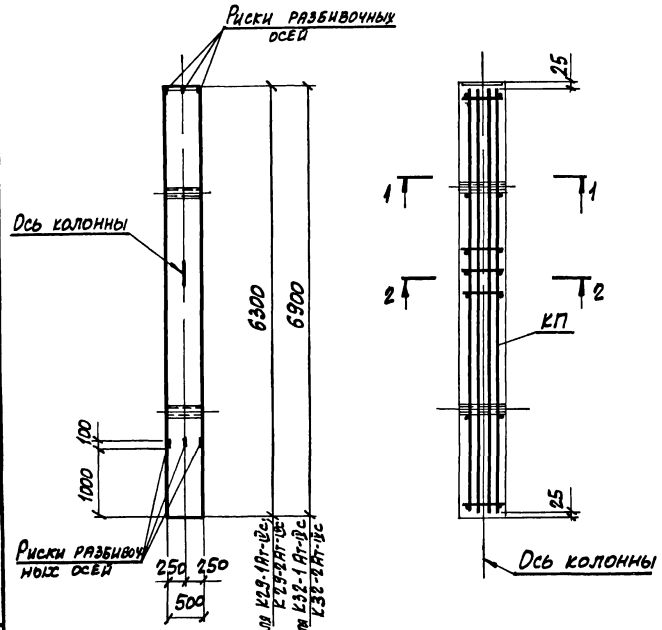

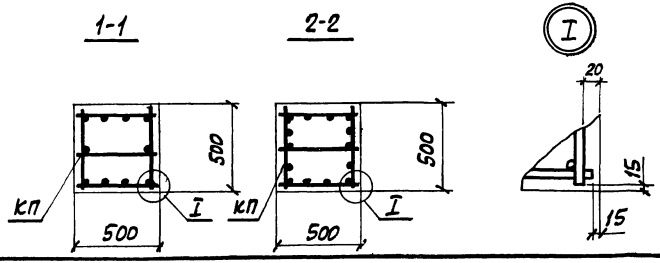

Нач.отд.	Бродский		
Гл.констр.	Зорин		
Рук.гр.	Шиповский		
Отд.ОВ	Бодиков		
Отд.ЭМ	Бодиков		
Отд.ЭС	Бодиков		
Отд.ЭН	Бодиков		
Отд.ЭО	Бодиков		
Отд.ЭТ	Бодиков		
Отд.ЭЛ	Бодиков		
Отд.ЭЛ	Бодиков		
Отд.ЭЛ

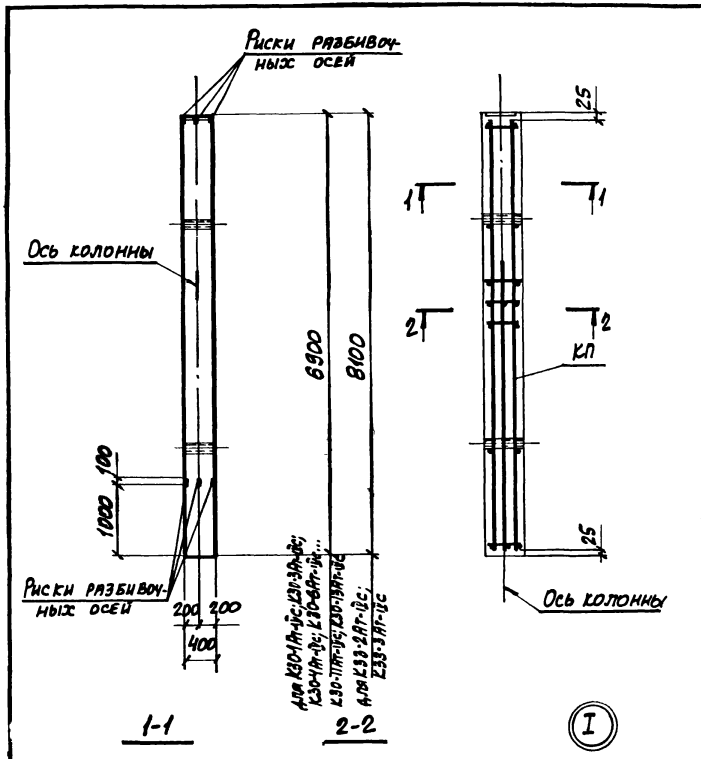

Марка колонны	Марка пространств каркаса КП	Кол.	Обозначение документа на каркас КП	Класс (марка) бетона	Объем бетона, м³	Масса колонны, т
К30-1Ат-IVс	КП 72-1	1	3.015-2/82.II-9-57	В15 (М200)	1.11	2,8
К30-3Ат-IVс	КП 72-2	1				
К30-4Ат-IVс	КП 72-3	1				
К30-6Ат-IVс	КП 72-4	1		В30 (М400)		
К30-7Ат-IVс	КП 72-5	1		В25 (М300)		
К30-8Ат-IVс	КП 74-1	1	3.015-2/82.II-9-58	В30 (М400)		
К30-9Ат-IVс	КП 74-2	1				
К30-10Ат-IVс	КП 74-3	1				
К30-11Ат-IVс	КП 73-1	1	3.015-2/82.II-9-57	В15 (М200)		
К30-13Ат-IVс	КП 73-2	1		В30 (М400)		
К33-2Ат-IVс	КП 75-1	1	3.015-2/82.II-9-59	В25 (М300)	1,3	3,3
К33-3Ат-IVс	КП 75-2	1				

Нач.отд.	Бродский	
Н.контр.	Зорин	
Гл.конст.	Зорин	
Рук.гр.	Шахновский	
Разраб.	Бодылянская	
Рассчит.	Петрашц	
Исполн.	Артеменко	
Провер.	Бодылянская	

3.015-2/82.II-8-31

Колонна К30-1Ат-IVс; К30-3Ат-IVс; К30-4Ат-IVс; К30-6Ат-IVс; К30-11Ат-IVс; К30-13Ат-IVс; К33-2Ат-IVс; К33-3Ат-IVс

Стадия	Лист	Листов
Р		1

ХАРЬКОВСКИЙ ПРОМСТРОЙНИИПРОЕКТ

Марка колонны	Марка пространств. каркаса КП	Кол.	Обозначение документа на каркас КП	Класс (марка) бетона	Объем бетона, м³	Масса колонны, т
К30-5Ат-IVс	КП 76-1	1	3.015-2/82.II-9-60	В30 (М400)	1,11	2,8
К33-4Ат-IVс	КП 77-1	1	3.015-2/82.II-9-61		1,30	3,3
К33-5Ат-IVс	КП 77-2	1				

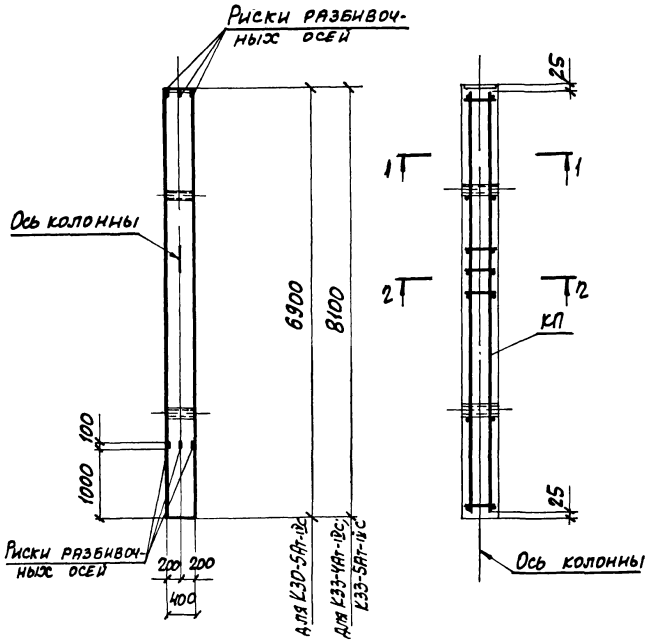

1-1

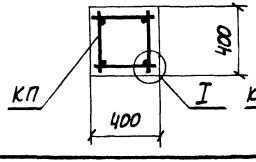

2-2

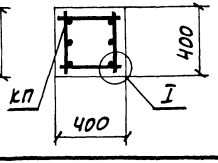

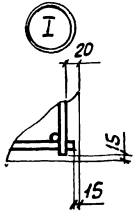

Нач.отд.	Бродский		3.015-2/82.II-8-32
Н.контр.	Зорин		
Гл.констр.	Зорин		
Рук.тр.	Шахновский		Колонна К30-5Ат-IVс; К33-4Ат-IVс; К33-5Ат-IVс
Разраб.	Боднянская		
Рассчит.	Петраш		
Исполн.	Артеменко		
Провер.	Боднянская		

Стадия	Лист	Листов
Р		1

ХАРЬКОВСКИЙ ПРОМСТРОЙНИИПРОЕКТ

Инв. № подл. | Подпись и дата | Взам. инв. №

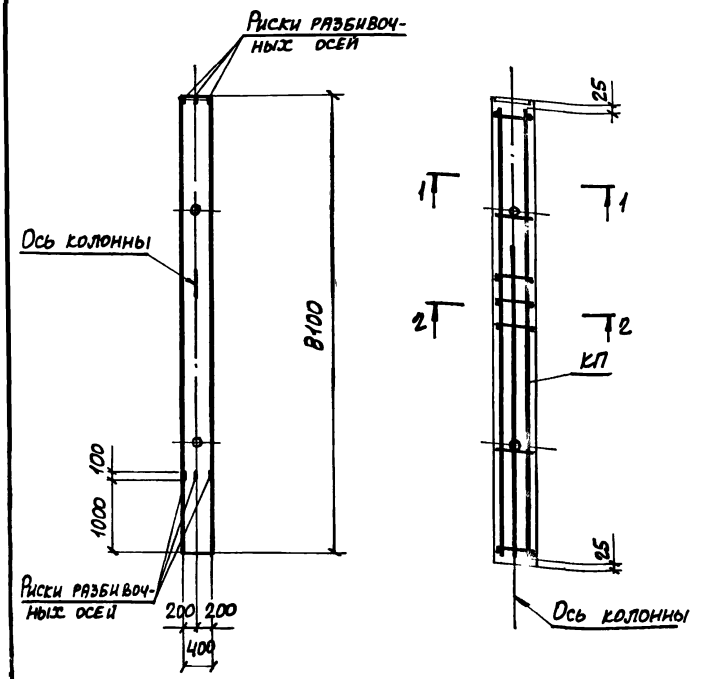

Марка колонны	Марка пространственного каркаса КП	Кол	Обозначение документа на каркас КП	Класс (марка) бетона	Объем бетона, м3	Масса колонны, т
К34-1Ат-IVс	КП 78-1	1	3.015-2/82 II-9-62	В15 (М200)	1,62	4,1
К34-6Ат-IVс	КП 80-1	1	-63	В30 (М400)		
К34-8Ат-IVс	КП 79-1	1	-62	В15 (М200)		
К34-11Ат-IVс	КП 81-1	1	-63	В30 (М400)		

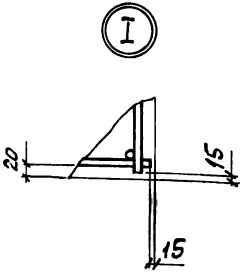

1-1

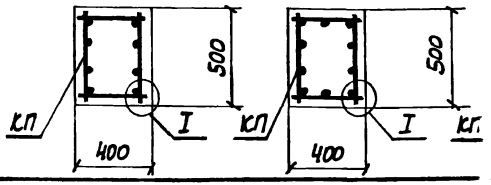

2-2
для К34-1Ат-IVс; К34-8Ат-IVс

2-2
для К34-6Ат-IVс; К34-11Ат-IVс

Нач.отд.	Бродский		
Н.контр.	Зорин		
Гл.контр.	Зорин		
Рук.гр.	Шахновский		
Разраб.	Бодянская		
Проверил	Петраш		
Исполн.	Артеменко		
Провер.	Бодянская		

3.015-2/82.II-В-33

Колонна
К34-1Ат-IVс; К34-6Ат-IVс;
К34-8Ат-IVс; К34-11Ат-IVс

Стадия	Лист	Листов
Р		1

ХАРЬКОВСКИЙ ПРОМСТРОЙНИИПРОЕКТ

Марка колонны	Марка пространств. каркаса КП	Кол.	Обозначение документа на каркас КП	Класс (марка) бетона	Объем бетона, м³	Масса колонны, т
К34-2Ат-IVс	КП 82-1	1	3.015-2/82.II-9-64	В30 (М400)	1,62	4,1
К34-9Ат-IVс	КП 83-1	1				

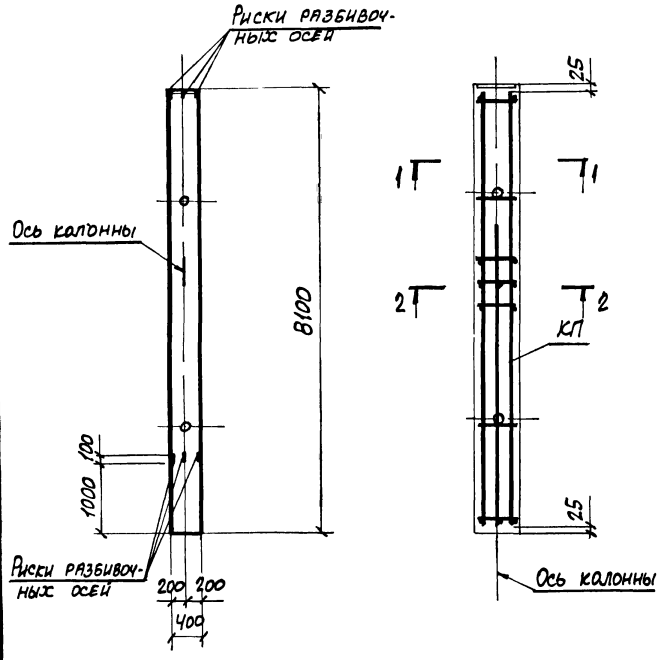

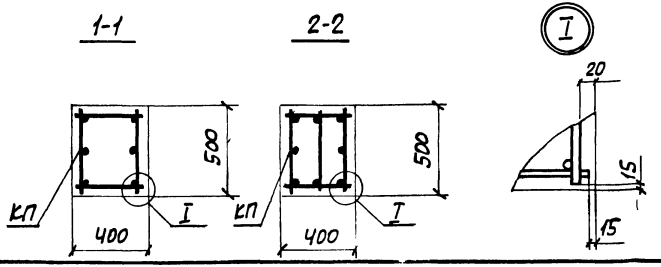

Нач отд	Бродский		
Н контр.	Зорин		
Гл.контр.	Зорин		
Рук тр.	Шахновский		
Разраб	Боднянская		
Рассчит	Петраш		
Исполн	Артеменко		
Провер	Боднянская		

3.015-2/82.II-8-34

Колонна К34-2Ат-IVс; К34-9Ат-IVс

Стадия	Лист	Листов
Р		1

ХАРЬКОВСКИЙ ПРОМСТРОЙНИЙ ПРОЕКТ

Инв № подл | Подпись и дата | Взам инв №

Марка колонны	Марка пространственного каркаса КП	Кол.	Обозначение документа на каркас КП	Класс (марка) бетона	Объем бетона, м3	Масса колонны, т
К3Ч-3Ат-IVс	КП84-1	1	3.015-2/82.II-9-65	В30 (М400)	1,62	4,1
К3Ч-7Ат-IVс	КП85-1	1	-66			

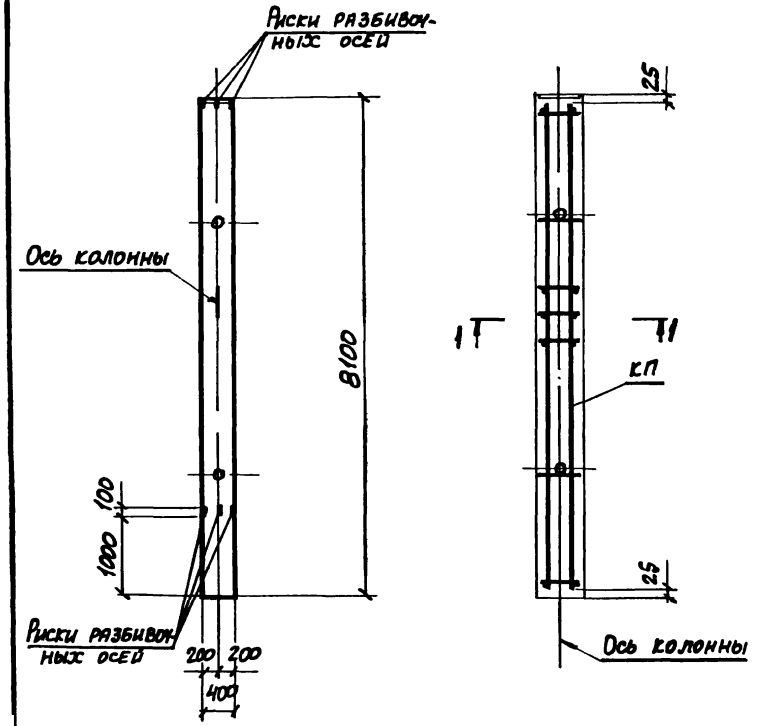

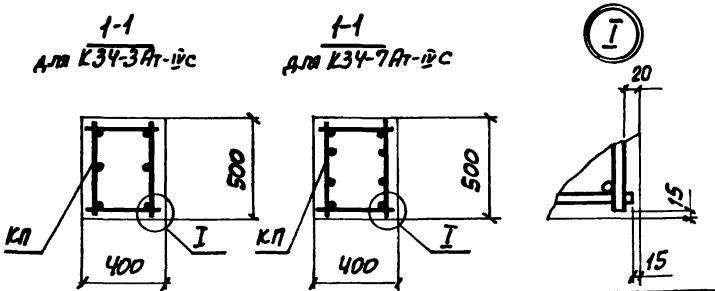

Нач.отд.	Бродский		
Н.конт.	Зорин		
Гл.констр.	Зорин		
Рук.гр.	Шафновский		
Разраб.	Баднякова		
Рассчит.	Петраш		
Исполн.	Артеменко		
Провер.	Баднякова		

3.015-2/82.II-8-35

Колонна К3Ч-3Ат-IVс; К3Ч-7Ат-IVс

Стадия	Лист	Листов
Р		1

ХАРЬКОВСКИЙ ПРОМСТРОЙНИИПРОЕКТ

Марка колонны	Марка пространств каркаса КП	Кол	Обозначение документа на каркас КП	Класс (марка) бетона	Объем бетона, м3	Масса колонны
К35-1Ат-IVс	КП86-1	1	3.015-2/82 II-9-67	В30 (М400)	2,03	5,1
К35-3Ат-IVс	КП87-1	1				

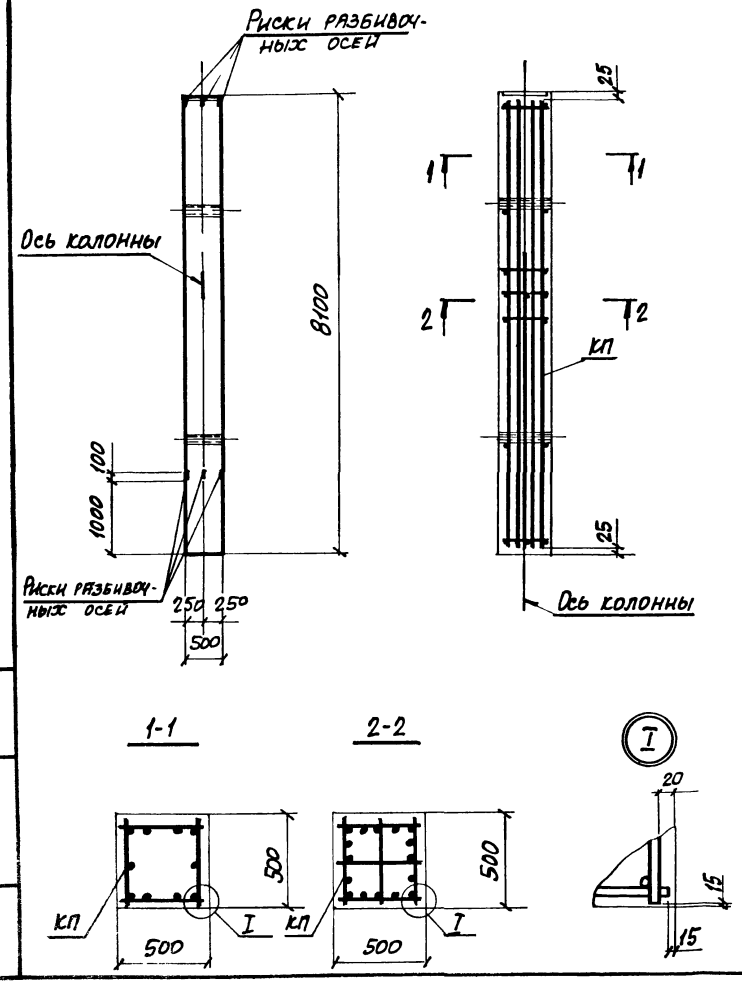

Нач отд.	Бродский		3.015-2/82.II-8-36
Н контр.	Зорин		
Гл констр.	Зорин		
Рук тр	Шахновский		Колонна К35-1Ат-IVс; К35-3Ат-IVс
Разраб	Боднянская		Стадия Р; Лист; Листов 1
Рассчит	Петраш		ХАРЬКОВСКИЙ ПРОМСТРОЙНИЙПРОЕКТ
Исполн	Артеменко		
Провер	Боднянская		

Инв. № подл. | Подпись и дата | Взам. инв. №

23402-01 40

Марка колонны	Марка пространств. каркаса КП	Кол	Обозначение документа на каркас с КП	Класс (марка) бетона	Объем бетона, м3	Масса колонны, т
К35-2Ат-IVс	КП88-1	1	3.015-2/82.II-9-68	В30 (М400)	2,03	5,1

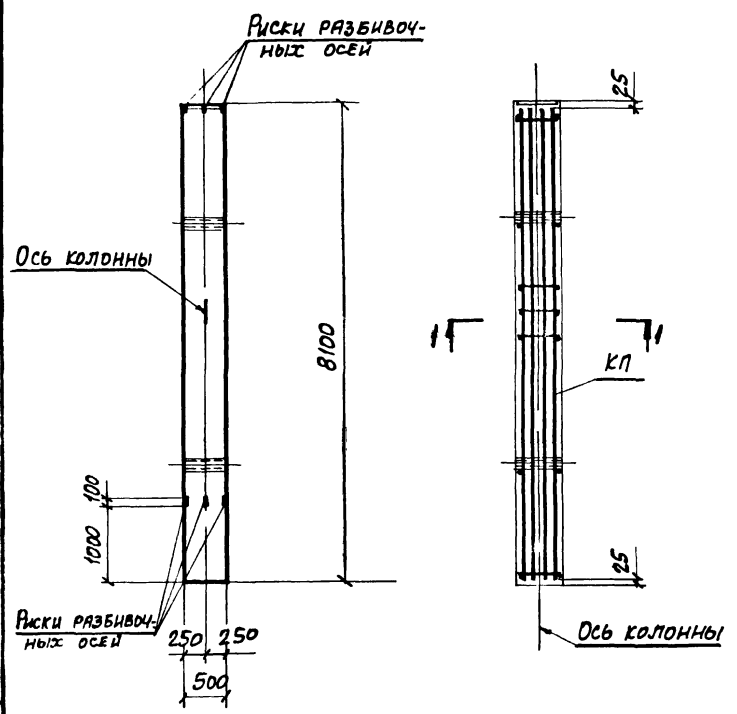

Нач.отд.	Бродский		3.015-2/82.II-8-37
Н.контр.	Зорин		
Гл.констр.	Зорин		
Рук.гр.	Шамановский		Колонна К35-2Ат-IVс
Разраб.	Баднякова		Стадия: Р; Лист; Листов: 1
Рассчит.	Петраш		ХАРЬКОВСКИЙ ПРОМСТРОЙНИИПРОЕКТ
Исполн.	Потеменко		
Провер.	Баднякова		

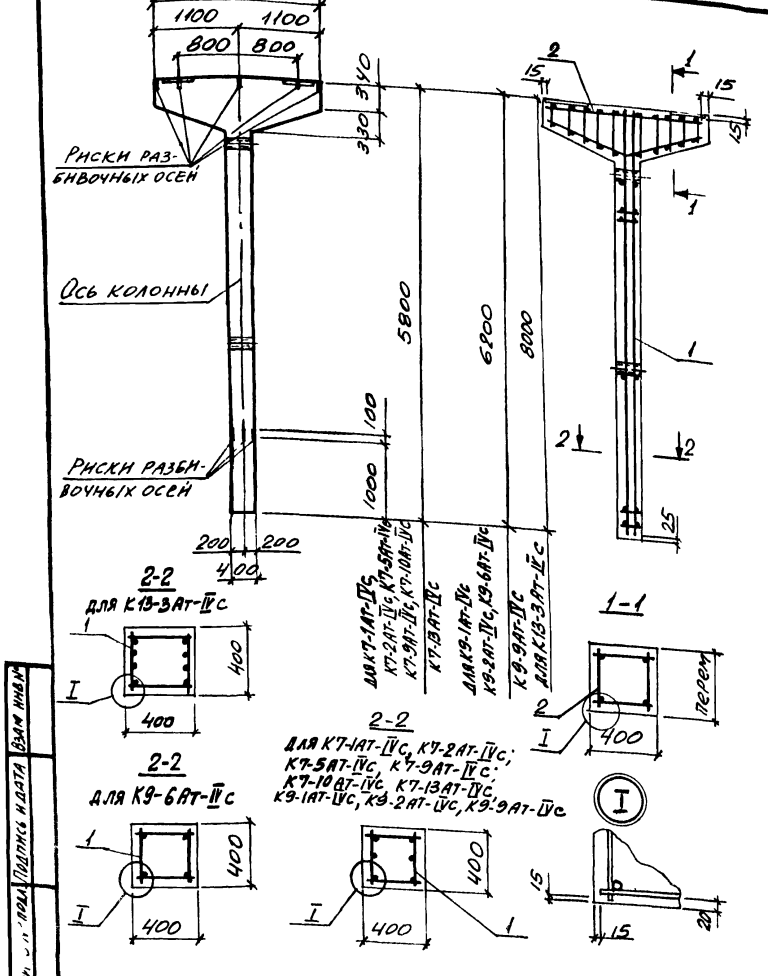

Марка колонны	Поз.	Марка пространств. каркаса КП	Кол.	Обозначение документа на каркас КП	Класс (марка) бетона	Объем бетона, м³	Масса колонны, т
К7-1АТ-IVс	1	КП89-1	1	3015-2/82 II-9-69	В30 (М400)	1,29	3,2
	2	КП176-1	1	-129			
К7-2АТ-IVс	1	КП90-1	1	-69	В15 (М200)		
	2	КП176-1	1	-129			
К7-5АТ-IVс	1	КП90-2	1	-69	В30 (М400)		
	2	КП176-1	1	-129			
К7-9АТ-IVс	1	КП89-2	1	-69			
	2	КП176-1	1	-129			
К7-10АТ-IVс	1	КП91-1	1	-69	В15 (М200)		
	2	КП176-1	1	-129			
К7-13АТ-IVс	1	КП91-2	1	-69	В30 (М400)		
	2	КП176-1	1	-129			
К9-1АТ-IVс	1	КП92-1	1	-70	В15 (М200)	1,36	3,4
	2	КП176-1	1	-129			
К9-2АТ-IVс	1	КП92-2	1	-70			
	2	КП176-1	1	-129			
К9-6АТ-IVс	1	КП93-1	1	-71	В25 (М300)		
	2	КП176-1	1	-129			
К9-9АТ-IVс	1	КП92-3	1	-70	В30 (М400)		
	2	КП176-1	1	-129			
К13-3АТ-IVс	1	КП94-1	1	-72	В25 (М300)	1,64	4,1
	2	КП176-1	1	-129			

Нач отд	Бродский	
Н контр	Зорин	
Гл констр	Зорин	
Рук гр	Шакновский	
Разр.	Боднянская	
Расс.	Петраш	
Исполн	Литвиненко	
Провер.	Боднянская	

3.015-2/82. II-8-38

Колонна
К7-1АТ-IVс; К7-2АТ-IVс; К7-5АТ-IVс; К7-9АТ-IVс; К7-10АТ-IVс; К7-13АТ-IVс; К9-1АТ-IVс; К9-2АТ-IVс; К9-6АТ-IVс; К9-9АТ-IVс; К13-3АТ-IVс

Стадия	Лист	Листов
Р		1

ХАРЬКОВСКИЙ ПРОМСТРОЙНИЙ ПРОЕКТ

Взам инв № | Подпись и дата | Инв № подл.

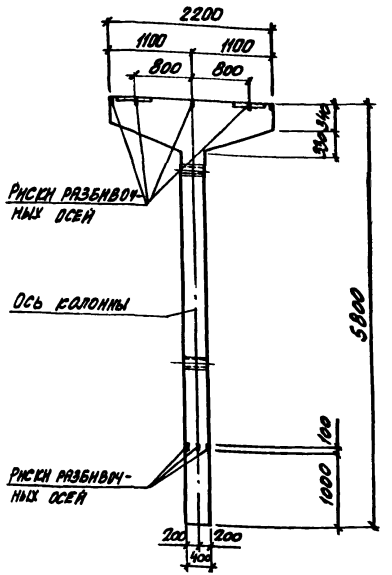

1-1

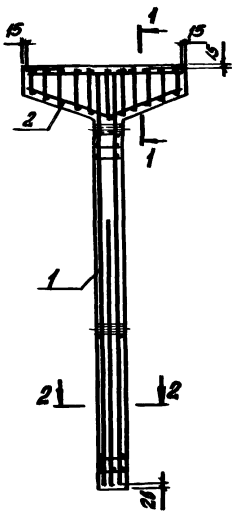

2-2
для К7-3Ат-IVс, К7-11Ат-IVс

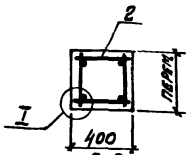

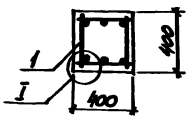

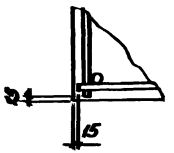

2-2
для К7-4Ат-IVс, К7-6Ат-IVс,... К7-8Ат-IVс, К7-12Ат-IVс, К7-14Ат-IVс

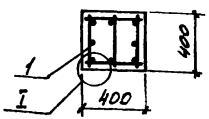

Марка колонны	Поз.	Марка пространств. каркаса КП	Кол.	Обозначение документа на каркас КП	Класс (марка) бетона	Объем бетона, м3	Масса колонны, т
К7-3Ат-IVс	1	КП95-1	1	3.015-2/82 II-9-73	В15 (М200)	1,29	3,2
	2	КП176-1	1	-129			
К7-4Ат-IVс	1	КП97-1	1	-74			
	2	КП176-1	1	-129			
К7-6Ат-IVс	1	КП97-2	1	-74	В30 (М400)		
	2	КП176-1	1	-129			
К7-7Ат-IVс	1	КП99-1	1	-75			
	2	КП176-1	1	-129			
К7-8Ат-IVс	1	КП99-2	1	-75	В25 (М300)		
	2	КП176-1	1	-129			
К7-11Ат-IVс	1	КП96-1	1	-73	В15 (М200)		
	2	КП176-1	1	-129			
К7-12Ат-IVс	1	КП98-1	1	-74			
	2	КП176-1	1	-129			
К7-14Ат-IVс	1	КП98-2	1	-74	В30 (М400)		
	2	КП176-1	1	-129			

Нач. отд.	Бродский	
Н. контр.	Зорин	
Гл. констр.	Зорин	
Рук. гр.	Шахновский	
Разраб.	Боднянская	
Рассчит.	Петраш	
Исполн.	Литвиненко	
Провер.	Боднянская	

3.015-2/82.II-8-39

Колонна
К7-3Ат-IVс; К7-4Ат-IVс;
К7-6Ат-IVс ... К7-8Ат-IVс;
К7-11Ат-IVс; К7-12Ат-IVс;
К7-14Ат-IVс

Стадия	Лист	Листов
Р		1

Харьковский промстройниипроект

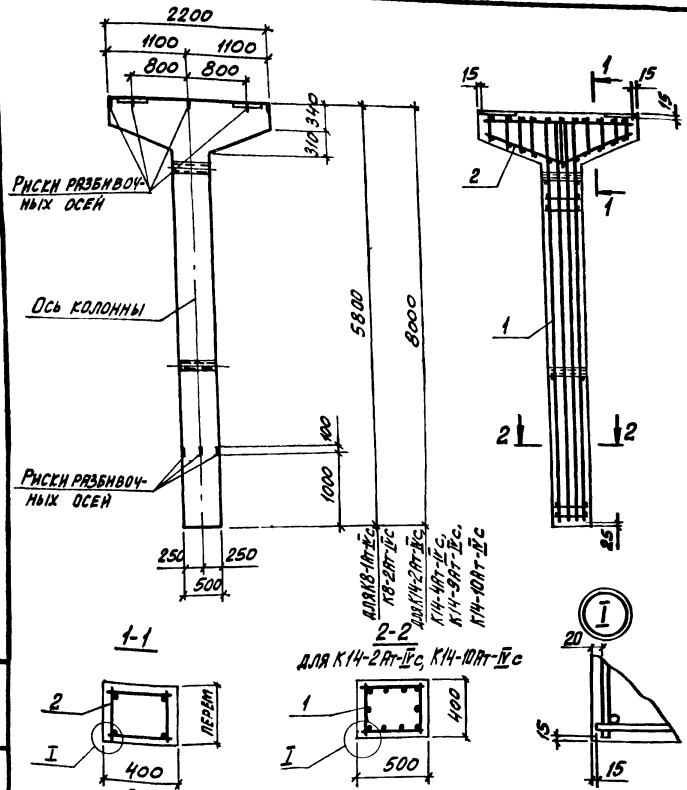

Марка колонны	Поз.	Марка пространственного каркаса КП	Кол.	Обозначение документа на каркас с КП	Класс (марка) бетона	Объем бетона, м³	Масса колонны т
КВ-1Ат-IVс	1	КП100-1	1	3.015-2/82.II-9-76	В15 (М200)	1,5	3,8
	2	КП176-1	1	-129			
КВ-2Ат-IVс	1	КП100-1	1	-76	В30 (М400)		
	2	КП176-1	1	-129			
К14-2Ат-IVс	1	КП101-1	1	-77	В25 (М300)	1,94	4,9
	2	КП176-1	1	-129			
К14-4Ат-IVс	1	КП102-1	1	-78	В30 (М400)		
	2	КП176-1	1	-129			
К14-9Ат-IVс	1	КП102-2	1	-78			
	2	КП176-1	1	-129			
К14-10Ат-IVс	1	КП101-2	1	-77	В25 (М300)		
	2	КП176-1	1	-129			

Нач.отд.	Брацкин		3.015-2/82.II-8-40
Н.контр.	Зорин		
Гл.конст.	Зорин		
Рук.гр.	Шишковский		Колонна КВ-1Ат-IVс; КВ-2Ат-IVс; К14-2Ат-IVс; К14-4Ат-IVс; К14-9Ат-IVс; К14-10Ат-IVс
Разраб.	Бахманская		Стадия: Р; Лист: 1; Листов:
Рассчит.	Петраш		Харьковский промстройниипроект
Исполн.	Литвиненко		
Провер.	Бахманская		

Инв.№ подл. | Подпись и дата | Взам.инв.№

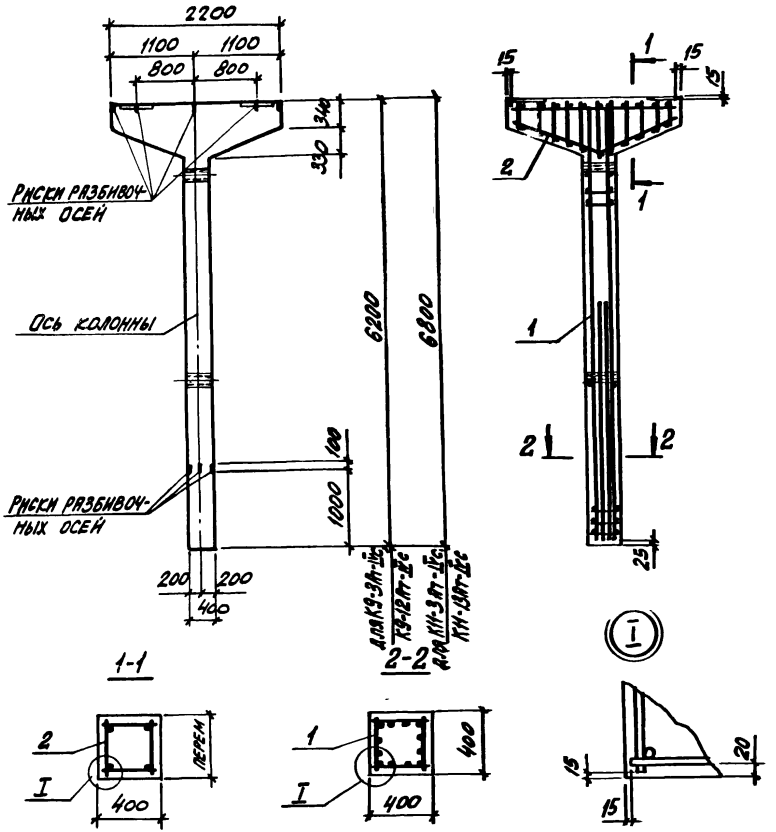

Марка колонны	Поз	Марка пространственного каркаса КП	Кол	Обозначение документа на каркас КП	Класс (марка) бетона	Объем бетона, м3	Масса колонны, т
К9-3Ат-IVс	1	КП103-1	1	3.015-2/82 II-9-79	В15 (М200)	1,36	3,4
	2	КП176-1	1	-129			
К9-12Ат-IVс	1	КП104-1	1	-79			
	2	КП176-1	1	-129			
К11-3Ат-IVс	1	КП105-1	1	-80	В15 (М200)	1,45	3,6
	2	КП176-1	1	-129			
К11-13Ат-IVс	1	КП106-1	1	-80			
	2	КП176-1	1	-129			

Нач. отд.	Бродский		3.015-2/82.II-8-41
Н. контр.	Зорин		
Гл. конст.	Зорин		
Рук. гр.	Шрюковский		Колонна К9-3Ат-IVс; К9-12Ат-IVс; К11-3Ат-IVс, К11-13Ат-IVс
Разраб.	Боднянская		Стадия: Р; Лист: ; Листов: 1
Рассчит.	Петраш		Харьковский Промстройниипроект
Исполн.	Литвиненко		
Провер.	Бродская		

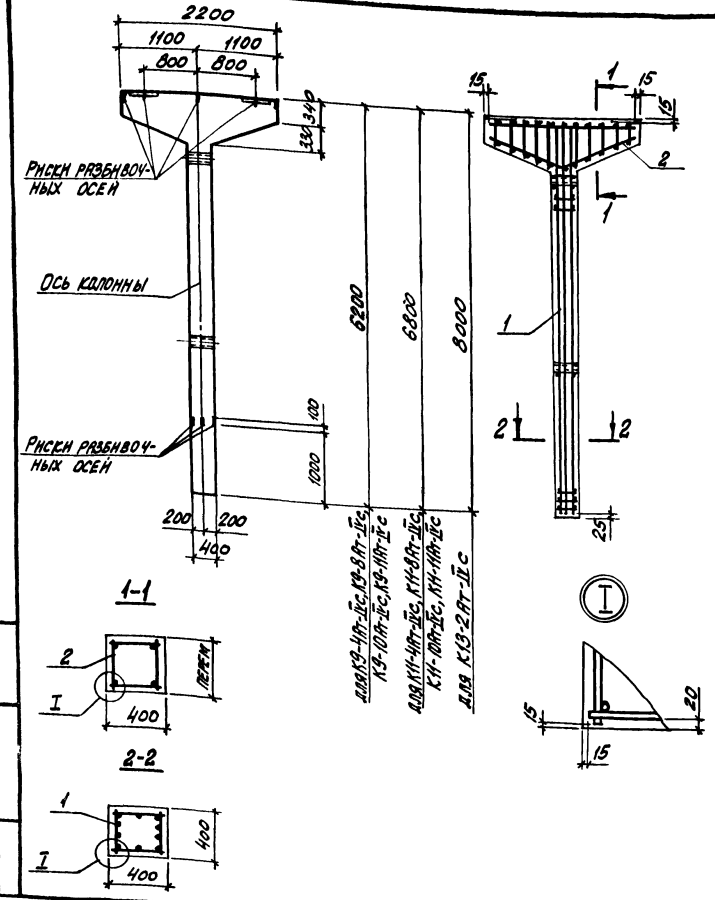

Марка колонны	Поз.	Марка пространс. каркаса КП	Кол.	Обозначение документа на каркас КП	Класс (марка) бетона	Объем бетона, м3	Масса колонны, т
К9-4Ат-IVс	1	КП107-1	1	3.015-2/82.II-9-81	В15 (М200)	1,36	3,4
	2	КП176-1	1	-129			
К9-8Ат-IVс	1	КП108-1	1	-82	В25 (М300)		
	2	КП176-1	1	-129			
К9-10Ат-IVс	1	КП107-2	1	-81	В30 (М400)		
	2	КП176-1	1	-129			
К9-11Ат-IVс	1	КП107-3	1	-81	В25 (М300)		
	2	КП176-1	1	-129			
К11-4Ат-IVс	1	КП109-1	1	-83	В15 (М200)	1,45	3,6
	2	КП176-1	1	-129			
К11-8Ат-IVс	1	КП109-2	1	-83	В25 (М300)		
	2	КП176-1	1	-129			
К11-10Ат-IVс	1	КП109-3	1	-83	В30 (М400)		
	2	КП176-1	1	-129			
К11-11Ат-IVс	1	КП110-1	1	-83			
	2	КП176-1	1	-129			
К13-2Ат-IVс	1	КП111-1	1	-84	В25 (М300)	1,64	4,1
	2	КП176-1	1	-129			

Нач. отд.	Бродский	
Н. контр.	Зорин	
Гл. конст.	Зорин	
Рук. гр.	Шаповский	
Разраб.	Бовкунская	
Рассчит.	Петраш	
Исполн.	Литвиненко	
Провер.	Бовкунская	

3.015-2/82.II-8-42

Колонна К9-4Ат-IVс; К9-8Ат-IVс; К9-10Ат-IVс; К9-11Ат-IVс; К11-4Ат-IVс; К11-8Ат-IVс; К11-10Ат-IVс; К11-11Ат-IVс; К13-2Ат-IVс

Стадия	Лист	Листов
Р		1

ХАРЬКОВСКИЙ ПРОМСТРОЙНИИПРОЕК

Инв. № подл. | Подпись и дата | Взам. инв. №

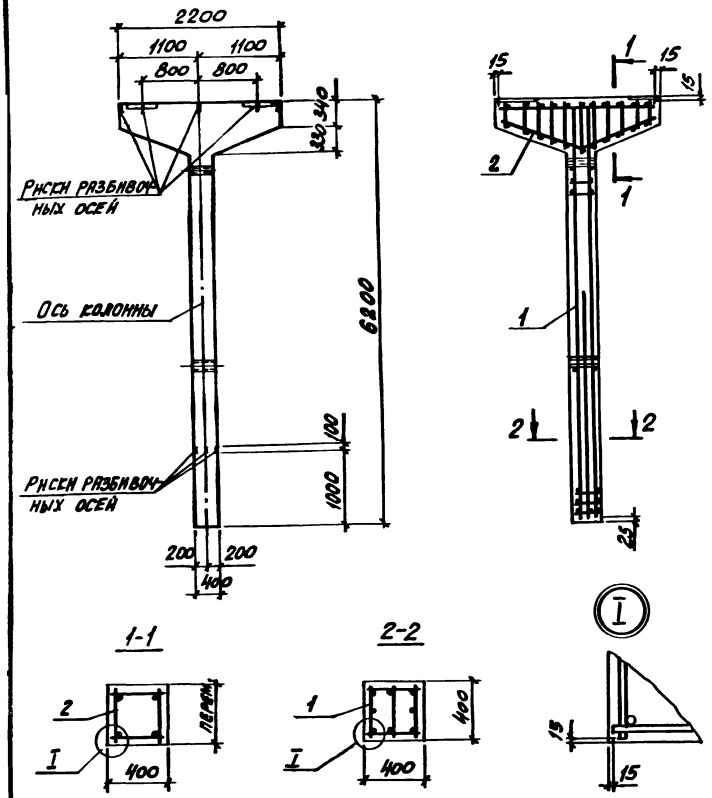

Марка колонны	Поз	Марка пространственного каркаса КП	Кол	Обозначение документа на каркас КП	Класс (марка) бетона	Объем бетона, м³	Масса колонны т
К9-5Ат-IVс	1	КП112-1	1	3.015-2/82 II-9-85	В25 (М300)	1,36	3,4
	2	КП176-1	1	-129			
К9-7Ат-IVс	1	КП112-2	1	-85			
	2	КП176-1	1	-129			
К9-13Ат-IVс	1	КП113-1	1	-85			
	2	КП176-1	1	-129			
К9-14Ат-IVс	1	КП113-2	1	-85			
	2	КП176-1	1	-129			

Нач отд	Бродский		
Н контр	Зорин		
Гл конст	Зорин		
Рук. гр	Шахновская		
Разраб	Бодянская		
Рассчит	Петраш		
Исполн	Литвиненко		
Провер	Бодянская		

3.015-2/82 II-8-43

Колонна К9-5Ат-IVс; К9-7Ат-IVс; К9-13Ат-IVс, К9-14Ат-IVс

Стадия	Лист	Листов
Р		1

ХАРЬКОВСКИЙ ПРОМСТРОЙНИИПРОЕКТ

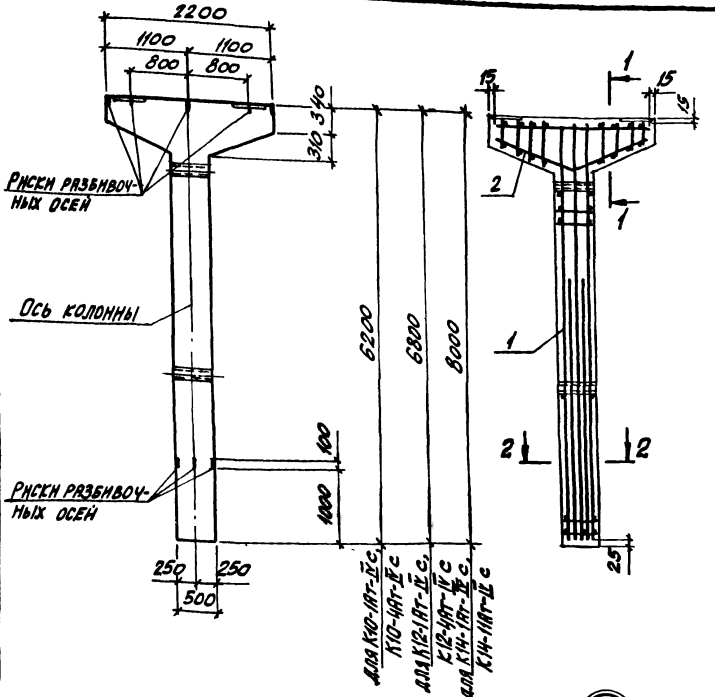

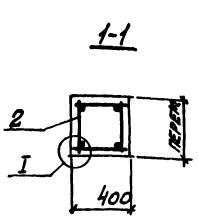

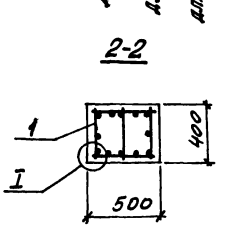

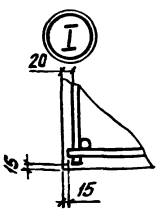

Марка колонны	Поз	Марка пространственного каркаса КП	Кол	Обозначение документа на каркас КП	Класс (марка) бетона	Объем бетона, м3	Масса колонны, т
К10-1Ат-IVс	1	КП114-1	1	3.015-2/82.I-9-86	В25 (М300)	1,58	4,0
	2	КП176-1	1	-129			
К10-4Ат-IVс	1	КП115-1	1	-86			
	2	КП176-1	1	-129			
К12-1Ат-IVс	1	КП116-1	1	-87			
	2	КП176-1	1	-129			
К12-4Ат-IVс	1	КП116-1	1	-87	В30 (М400)	1,70	4,3
	2	КП176-1	1	-129			
К14-1Ат-IVс	1	КП117-1	1	-88	В25 (М300)	1,94	4,9
	2	КП176-1	1	-129			
К14-11Ат-IVс	1	КП118-1	1	-88			
	2	КП176-1	1	-129			

Нач отд	Бродский	
Н контр	Зорин	
Гл конст	Зорин	
Рук гр	Шихмовский	
Разраб	Воднянская	
Рассчитал	Петраш	
Исполн	Литвиненко	
Провер	Воднянская	

3.015-2/82.I-8-44

Колонна К10-1Ат-IVс; К10-4Ат-IVс, К12-1Ат-IVс, К12-4Ат-IVс; К14-1Ат-IVс; К14-11Ат-IVс

Стадия	Лист	Листов
Р		1

ХАРЬКОВСКИЙ ПРОМСТРОЙНИИПРОЕКТ

Инв. № подл. | Подпись и дата | Взам. инв. №

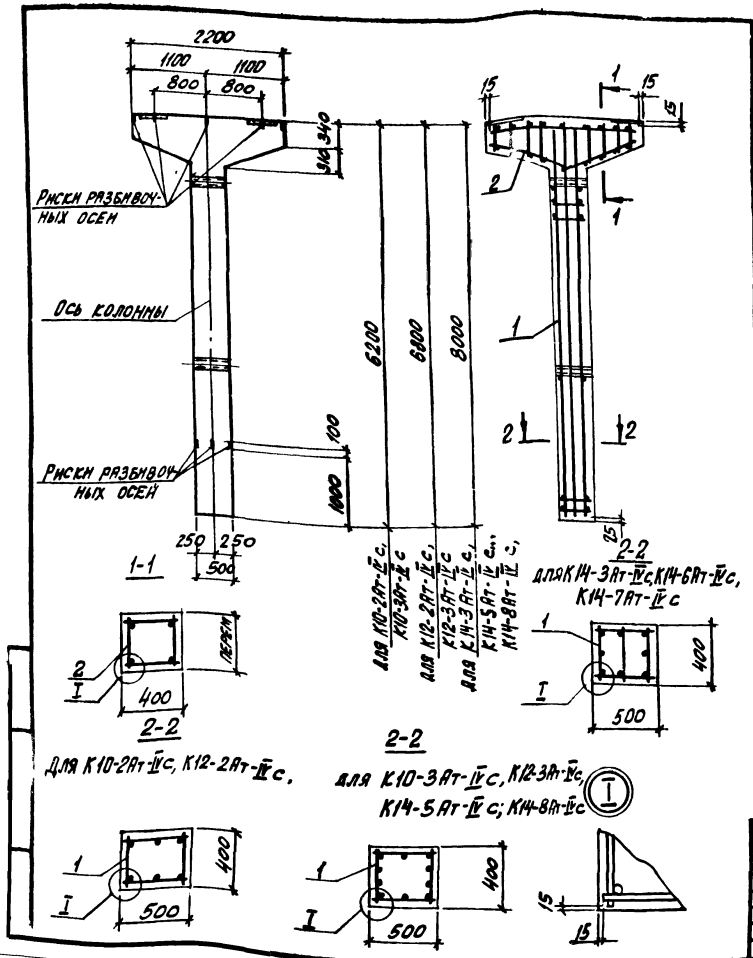

Марка колонны	Поз	Марка пространс. каркаса КП	Кол	Обозначение документа на каркас КП	Класс (марка) бетона	Объем бетона, м3	Масса колонны, кг
К10-2Ат-IVс	1	КП119-1	1	3.015-2/82 II-9-89	В25 (М300)	1,58	4,0
	2	КП176-1	1	-129			
К10-3Ат-IVс	1	КП120-1	1	-90			
	2	КП176-1	1	-129			
К12-2Ат-IVс	1	КП121-1	1	-91	В30 (М400)	1,70	4,3
	2	КП176-1	1	-129			
К12-3Ат-IVс	1	КП122-1	1	-92	В25 (М300)		
	2	КП176-1	1	-129			
К14-3Ат-IVс	1	КП123-1	1	-93	В25 (М300)	1,94	4,9
	2	КП176-1	1	-129			
К14-5Ат-IVс	1	КП124-1	1	-94			
	2	КП176-1	1	-129			
К14-6Ат-IVс	1	КП123-2	1	-93	В30 (М400)		
	2	КП176-1	1	-129			
К14-7Ат-IVс	1	КП123-3	1	-93			
	2	КП176-1	1	-129			
К14-8Ат-IVс	1	КП125-1	1	-94	В15 (М200)		
	2	КП176-1	1	-129			

Нач отд.	Бродский	
Н контр	Зорин	
Гл конст.	Зорин	
Рук гр.	Шахновский	
Разраб	Боднянская	
Рассчит	Петраш	
Исполн	Литвиненко	
Провер.	Боднянская	

3.015-2/82.II-8-45

КОЛОННА
К10-2Ат-IVс; К10-3Ат-IVс, К12-2Ат-IVс; К12-3Ат-IVс; К14-3Ат-IVс; К14-5Ат-IVс К14-8Ат-IVс

Стадия	Лист	Листов
Р		1

ХАРЬКОВСКИЙ ПРОМСТРОЙНИЙПРОЕКТ

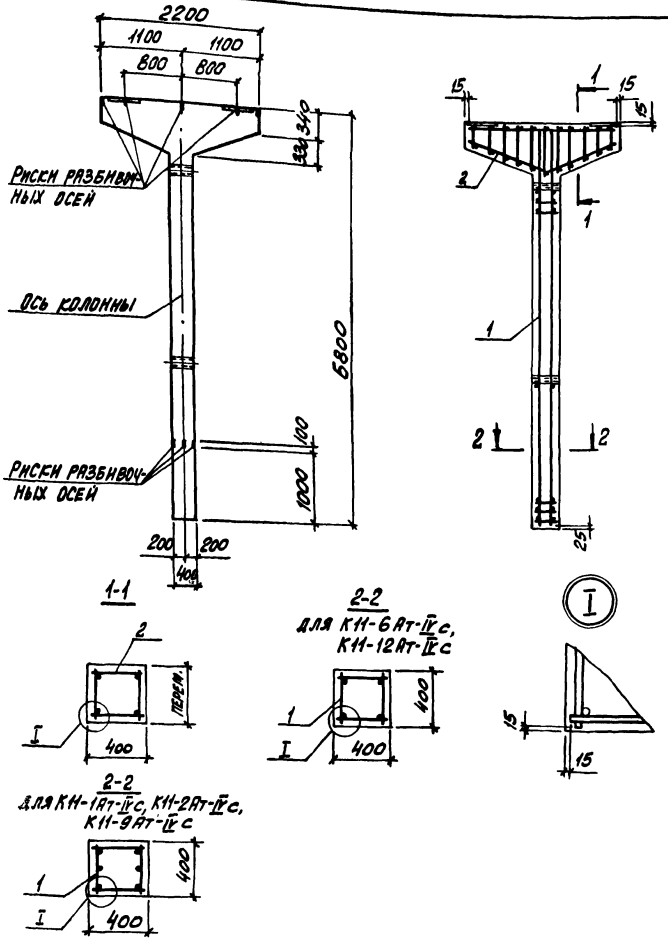

Марка колонны	Поз.	Марка пространст. каркаса КП	Кол.	Обозначение документа на каркас КП	Класс (марка) бетона	Объем бетона, м³	Масса колонны, т
К11-1Ат-IVс	1	КП126-1	1	3.015-2/82.II-9-95	В15 (М200)	1,45	3,6
	2	КП176-1	1	-129			
К11-2Ат-IVс	1	КП126-2	1	-95			
	2	КП176-1	1	-129			
К11-6Ат-IVс	1	КП127-1	1	-96	В22,5 (М300)		
	2	КП176-1	1	-129			
К11-9Ат-IVс	1	КП126-3	1	-95	В30 (М400)		
	2	КП176-1	1	-129			
К11-12Ат-IVс	1	КП127-1	1	-96			
	2	КП176-1	1	-129			

Нач отд.	Бродский	
Н. контр.	Зорин	
Гл. конст.	Зорин	
Рук. гр.	Шахновский	
Разраб.	Бодянская	
Рассчит.	Петраш	
Исполн.	Литвиненко	
Провер.	Бодянская	

3.015-2/82 II-8-46

Колонна К11-1Ат-IVс, К11-2Ат-IVс, К11-6Ат-IVс, К11-9Ат-IVс, К11-12Ат-IVс

Стадия	Лист	Листов
Р		1

ХАРЬКОВСКИЙ ПРОМСТРОЙНИИПРОЕКТ

Инв. № подл. | Подпись и дата | Взам. инв. №

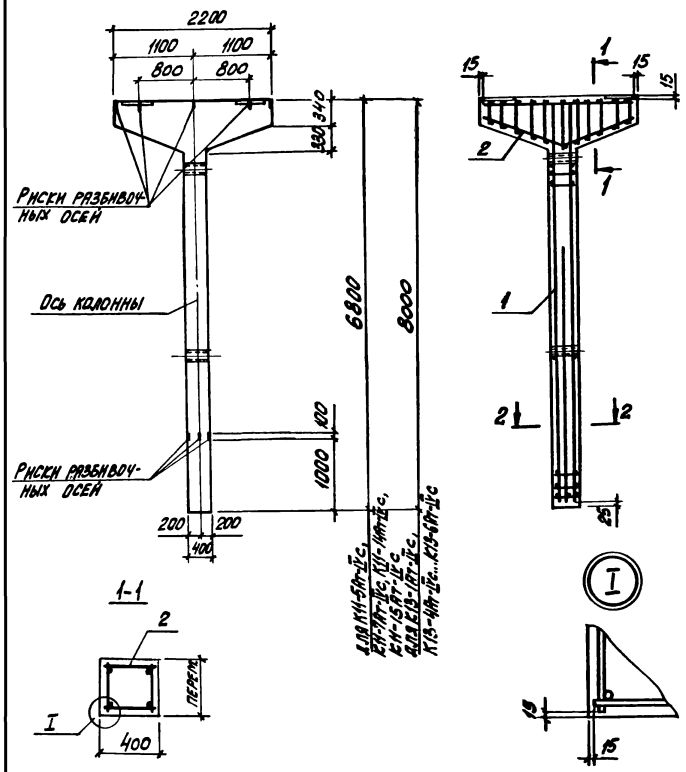

Марка колонны	Поз	Марка пространственного каркаса КП	Кол	Обозначение документа на каркас КП	Класс (марка) бетона	Объем бетона, м3	Масса колонны, т
К11-5Ат-IVс	1	КП128-1	1	3.015-2/82 II-9-97	В25 (М300)	1,45	3,6
	2	КП176-1	1	-129			
К11-7Ат-IVс	1	КП128-2	1	-97	В30 (М400)		
	2	КП176-1	1	-129			
К11-14Ат-IVс	1	КП129-1	1	-97	В25 (М300)		
	2	КП176-1	1	-129			
К11-15Ат-IVс	1	КП129-2	1	-97	В30 (М400)		
	2	КП176-1	1	-129			
К13-1Ат-IVс	1	КП130-1	1	-98	В25 (М300)	1,64	4,1
	2	КП176-1	1	-129			
К13-4Ат-IVс	1	КП132-1	1	-99	В30 (М400)		
	2	КП176-1	1	-129			
К13-5Ат-IVс	1	КП133-1	1	-99			
	2	КП176-1	1	-129			
К13-6Ат-IVс	1	КП131-1	1	-98	В25 (М300)		
	2	КП176-1	1	-129			

Нач.отд.	Бродский	
Н.контр.	Зорин	
Гл.констр.	Зорин	
Рук.гр.	Шахновский	
Разраб.	Боднянская	
Рассчит.	Петраш	
Исполн.	Литвиненко	
Провер.	Боднянская	

3.015-2/82.II-В-47

Колонна К11-5Ат-IVс; К11-7Ат-IVс; К11-14Ат-IVс; К11-15Ат-IVс, К13-1Ат-IVс; К13-4Ат-IVс; К13-5Ат-IVс; К13-6Ат-IVс

Стадия	Лист	Листов
Р		1

ХАРЬКОВСКИЙ ПРОМСТРОЙНИИПРОЕКТ

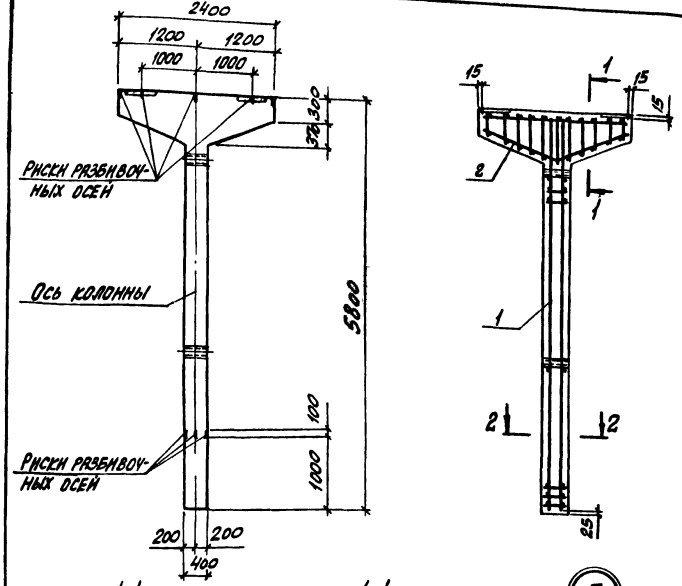

1-1

ДЛЯ К15-1АТ-IVС, К15-3АТ-IVС, К15-7АТ-IVС, К15-10АТ-IVС

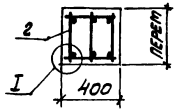

1-1

ДЛЯ К15-4АТ-IVС, К15-8АТ-IVС

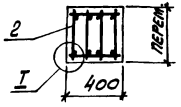

2-2

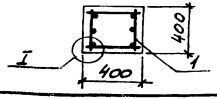

I

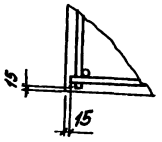

МАРКА КОЛОННЫ	ПОЗ.	МАРКА ПРОСТРАНСТВ. КАРКАСА КП	КОЛ.	ОБОЗНАЧЕНИЕ ДОКУМЕНТА НА КАРКАС КП	КЛАСС (МАРКА) БЕТОНА	ОБЪЕМ БЕТОНА, М3	МАССА КОЛОННЫ, Т
К15-1АТ-IVС	1	КП89-3	1	3.015-2/82.II-9-69	В25 (М300)	1,32	3,3
	2	КП177-1	1	-129			
К15-3АТ-IVС	1	КП89-1	1	-69			
	2	КП177-1	1	-129			
К15-4АТ-IVС	1	КП89-2	1	-69	В30 (М400)		
	2	КП178-1	1	-129			
К15-7АТ-IVС	1	КП89-1	1	-69			
	2	КП177-1	1	-129			
К15-8АТ-IVС	1	КП89-4	1	-69			
	2	КП178-1	1	-129			
К15-10АТ-IVС	1	КП134-1	1	-100	В25 (М300)		
	2	КП177-1	1	-129			

НАЧ. ОТД.	БРОДСКИЙ	
Н. КОНТР.	ЗОРИН	
ГЛ. КОНСТ.	ЗОРИН	
РУК. ГР.	ШАХНОВСКИЙ	
РАЗРАБ.	БОЛЬШАНСКАЯ	
РАССЧИТ.	ПЕТРЯШ	
НАТОЛН.	ЛИТВИНЕНКО	
ПРОВЕР.	БОЛЬШАНСКАЯ	

3.015-2/82.II-8-48

КОЛОННА К15-1АТ-IVС; К15-3АТ-IVС; К15-4АТ-IVС; К15-7АТ-IVС; К15-8АТ-IVС; К15-10АТ-IVС

СТАДИЯ	ЛИСТ	ЛИСТОВ
Р		1

ХАРЬКОВСКИЙ ПРОМСТРОЙНИИПРОЕКТ

ИНВ. № ПОДЛ. | ПОДПИСЬ И ДАТА | ВЗАМ. ИНВ. №

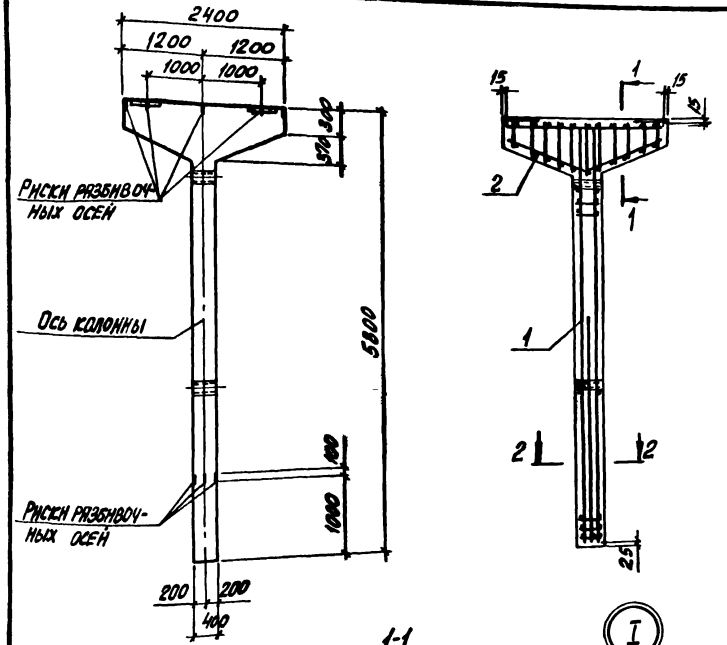

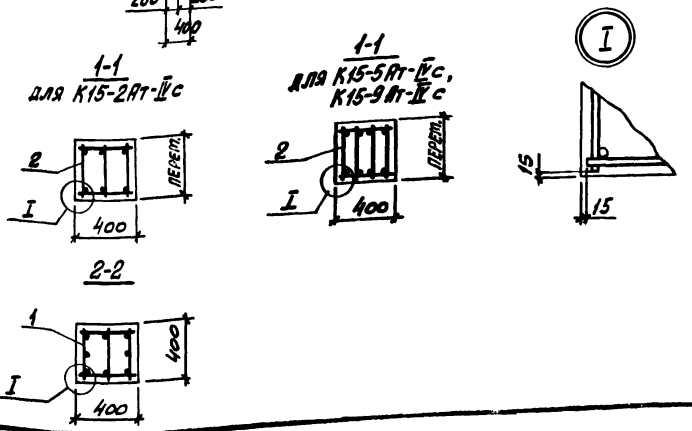

Марка колонны	Поз.	Марка пространс. каркаса КП	Кол	Обозначение документа на каркас КП	Класс (марка) бетона	Объем бетона, м3	Масса колонны, т
К15-2Ат-IVс	1	КП99-1	1	3015-2/82 II-9-75	В25 (М300)	1,32	3,3
	2	КП177-1	1	-129			
К15-5Ат-IVс	1	КП97-3	1	-74	В30 (М400)		
	2	КП178-1	1	-129			
К15-9Ат-IVс	1	КП135-1	1	-101			
	2	КП178-1	1	-129			

Нач отд	Бродский		
Н контр	Зорин		
Гл конст	Зорин		
Рук-гр	Шахновский		
Разраб.	Бодянская		
Рассчит	Петраш		
Исполн	Литвиненко		
Провер	Бодянская		

3015-2/82 II-8-49

КОЛОННА

К15-2Ат-IVс; К15-5Ат-IVс; К15-9Ат-IVс

Стадия	Лист	Листов
Р		1

ХАРЬКОВСКИЙ ПРОМСТРОЙНИИПРОЕКТ

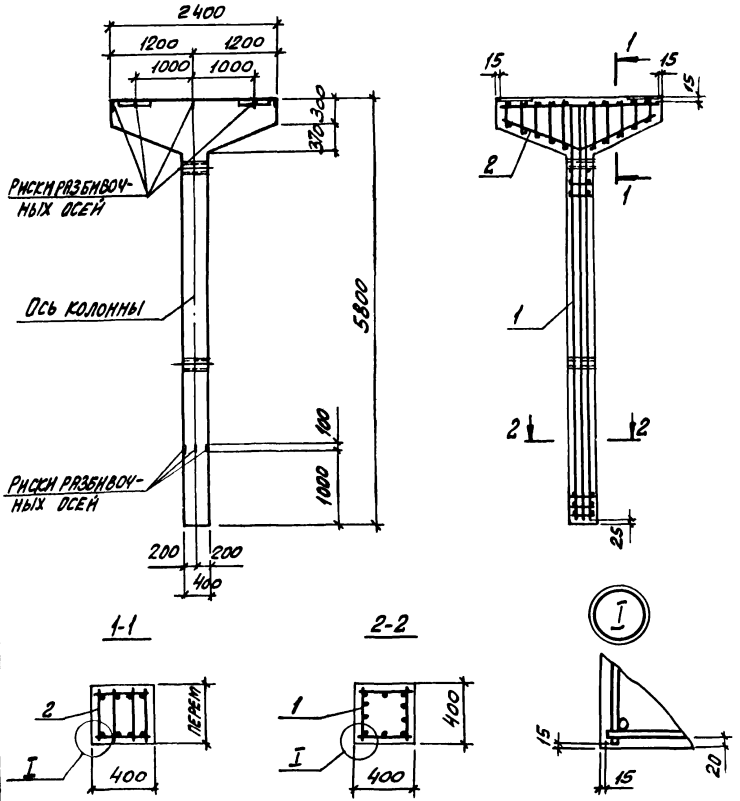

Марка колонны	Поз.	Марка пространственного каркаса КП	Кол.	Обозначение документа на каркас КП	Класс (марка) бетона	Объем бетона, м3	Масса колонны, т
К15-6Ат-IVс	1	КП136-1	1	3.015-2/82 II-9-102 -129	В30 (М400)	1,32	3,3
	2	КП178-1	1				

Нач. отд.	Брацкий		3.015-2/82.II-8-50
Н. контр.	Зорин		
Гл. конс.	Зорин		
Рук. гр.	Шкляровский		Колонна К15-6Ат-IVс
Разраб.	Бадинский		
Рассчи	Петраш		
Исполн.	Литвиненко		
Провер.	Бадинский		

Стадия	Лист	Листов
Р		1

Харьковский Промстройниипроект

Инв. № подл. | Подпись и дата | Взам. инв. №

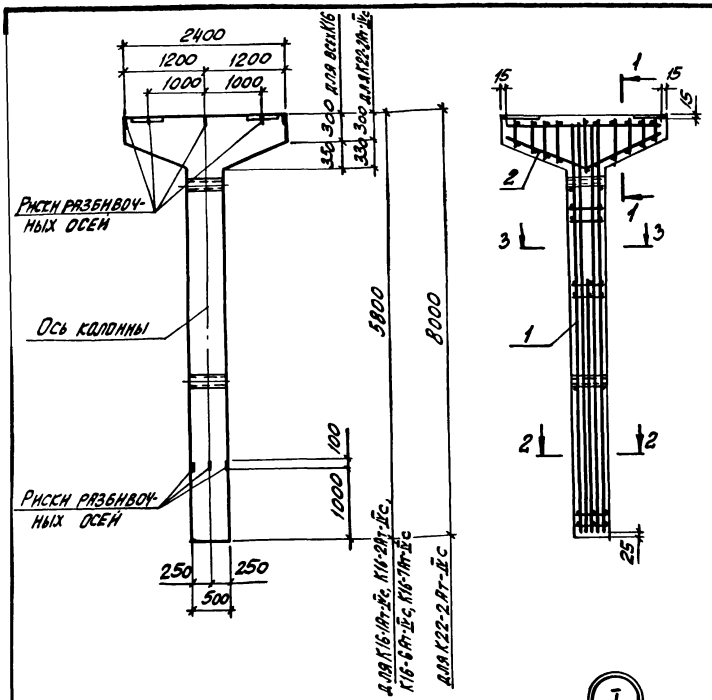

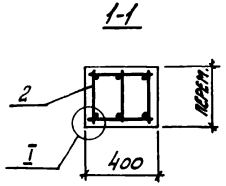

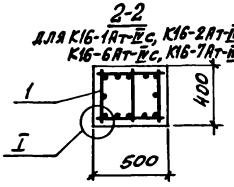

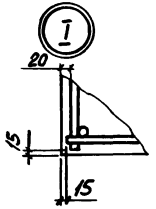

Марка колонны	Поз	Марка пространственного каркаса КП	Кол	Обозначение документа на каркас КП	Класс (марка) бетона	Объем бетона, м³	Масса колонны, т
К16-1Ат-IVс	1	КП137-1	1	3.015-2/82 II-9-103	В15 (М200)	1,52	3,8
	2	КП177-1	1	-129			
К16-2Ат-IVс	1	КП137-2	1	-103	В30 (М400)		
	2	КП177-1	1	-129			
К16-6Ат-IVс	1	КП138-1	1	-103	В15 (М200)		
	2	КП177-1	1	-129			
К16-7Ат-IVс	1	КП138-2	1	-103	В30 (М400)		
	2	КП177-1	1	-129			
К22-2Ат-IVс	1	КП139-1	1	-104	В25 (М300)	1,96	4,9
	2	КП177-1	1	-129			

2-2

Для К22-2Ат-IVс

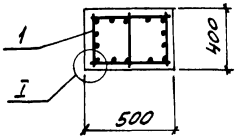

3-3

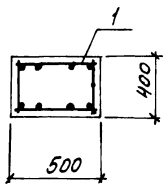

Нач отд.	Бродский	
Н. контр.	Зорин	
Гл. конст.	Зорин	
Рук. гр.	Шихновский	
Разраб.	Боднянская	
Рассчит.	Петраш	
Исполн.	Литвиненко	
Провер.	Боднянская	

3.015-2/82 II-8-51

Колонна К16-1Ат-IVс, К16-2Ат-IVс; К16-6Ат-IVс, К16-7Ат-IVс; К22-2Ат-IVс

Стадия	Лист	Листов
Р		1

Харьковский промстройниипроект

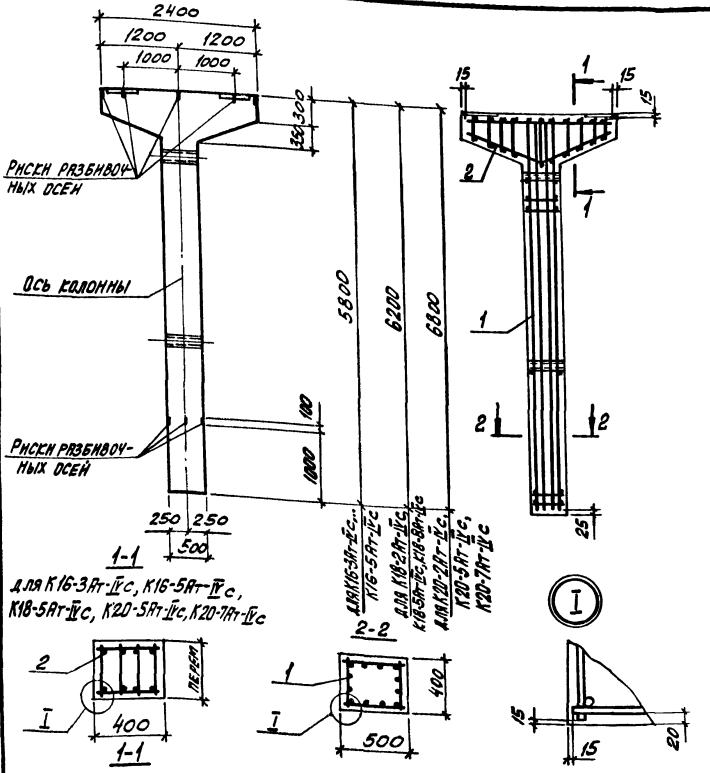

Марка колонны	Поз	Марка пространственного каркаса КП	Кол	Обозначение документа на каркас КП	Класс (марка) бетона	Объем бетона, м3	Масса колонны, т
К16-3Ат-IVс	1	КП1100-2	1	3.015-2/82 II-9-76	В30 (М400)	1,52	3,8
	2	КП178-1	1	-129			
К16-4Ат-IVс	1	КП1100-4	1	-76			
	2	КП177-1	1	-129			
К16-5Ат-IVс	1	КП100-3	1	-76			
	2	КП178-1	1	-129			
К18-2Ат-IVс	1	КП140-1	1	-105	В15 (М200)	1,60	4,0
	2	КП177-1	1	-129			
К18-5Ат-IVс	1	КП140-2	1	-105	В25 (М300)		
	2	КП178-1	1	-129			
К18-8Ат-IVс	1	КП141-1	1	-105	В15 (М200)		
	2	КП177-1	1	-129			
К20-2Ат-IVс	1	КП142-1	1	-106	В25 (М300)	1,72	4,3
	2	КП177-1	1	-129			
К20-5Ат-IVс	1	КП142-2	1	-106			
	2	КП178-1	1	-129			
К20-7Ат-IVс	1	КП142-2	1	-106	В30 (М400)		
	2	КП178-1	1	-129			

Нач.отд.	Бродский		
Н.констр.	Зорин		
Гл.констр.	Зорин		
Рук.гр.	Шахновский		
Разраб.	Боднарская		
Рассчит.	Петраш		
Исполн.	Литвиненко		
Провер.	Боднарская		

3.015-2/82.II-8-52

Колонна
К16-3Ат-IVс .. К16-5Ат-IVс;
К18-2Ат-IVс; К18-5Ат-IVс; К18-8Ат-IVс
К20-2Ат-IVс; К20-5Ат-IVс; К20-7Ат-IVс

Стадия	Лист	Листов
Р		1

Харьковский промстройниипроект

Инв.№ подл. | Подпись и дата | Взам.инв.№

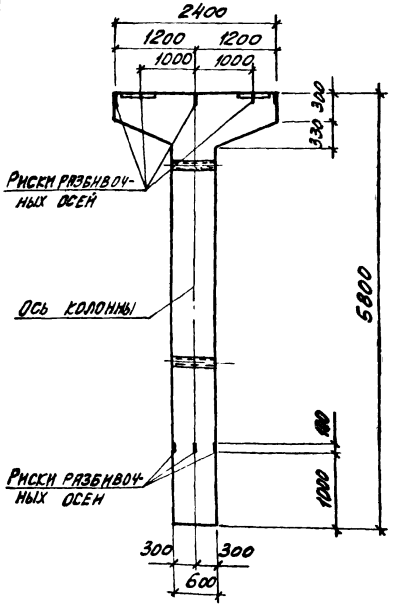

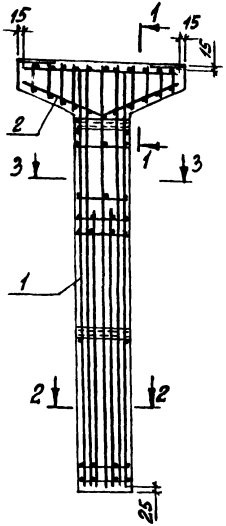

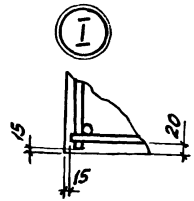

Марка колонны	Поз	Марка пространственного каркаса КП	Кол	Обозначение документа на каркас КП	Класс (марка) бетона	Объем бетона, м3	Масса колонны, т
К17-1Ат-IVс	1	КП143-1	1	3.015-2/82 II-9-107	В30 (М400)	1,73	4,3
	2	КП178-1	1	-129			
К17-2Ат-IVс	1	КП144-1	1	-107			
	2	КП178-1	1	-129			

1-1

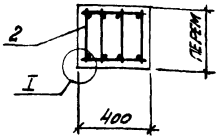

2-2

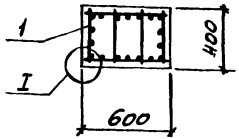

3-3

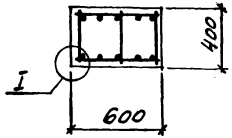

Нач. отд.	Бродский		3.015-2/82.II-8-53
Н. контр.	Зорин		
Гл. конст.	Зорин		Колонна К17-1Ат-IVс; К17-2Ат-IVс
Рук. гр.	Шатновский		Стадия: Р; Лист: ; Листов: 1
Разраб.	Бодянская		Харьковский Промстройниипроект
Рассчит.	Петрищ		
Исполн.	Литвиненко		
Провер.	Бодянская		

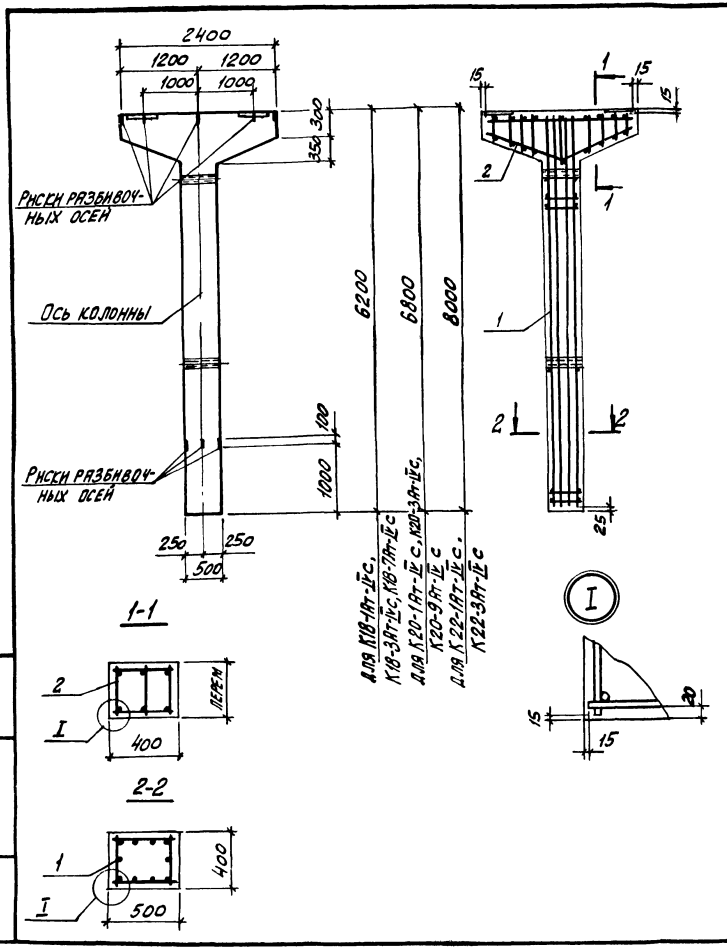

Марка колонны	Поз	Марка простран каркаса КП	Кол.	Обозначение документа на каркас КП	Класс (марка) бетона	Объем бетона, м3	Масса колонны, т
К18-1Ат-IVс	1	КП145-1	1	3.015-2/82 II-9-108	В15 (М200)	1,60	4,0
	2	КП177-1	1	-129			
К18-3Ат-IVс	1	КП145-2	1	-108			
	2	КП177-1	1	-129			
К18-7Ат-IVс	1	КП146-1	1	-108			
	2	КП177-1	1	-129			
К20-1Ат-IVс	1	КП147-1	1	-109		1,72	4,3
	2	КП177-1	1	-129			
К20-3Ат-IVс	1	КП147-2	1	-109			
	2	КП177-1	1	-129			
К20-9Ат-IVс	1	КП148-1	1	-109			
	2	КП177-1	1	-129			
К22-1Ат-IVс	1	КП101-3	1	-77	В25 (М300)	1,96	4,9
	2	КП177-1	1	-129			
К22-3Ат-IVс	1	КП149-1	1	-77			
	2	КП177-1	1	-129			

Нач.отд.	Бродский	
Н.контр.	Зорин	
Гл.конст.	Зорин	
Рук.гр.	Шаповский	
Разраб.	Бодиянская	
Рассчит.	Петраш	
Исполн.	Антонченко	
Провер.	Бодиянская	

3.015-2/82. II-8-54

Колонна
К18-1Ат-IVс; К18-3Ат-IVс, К18-7Ат-IVс; К20-1Ат-IVс; К20-3Ат-IVс; К20-9Ат-IVс; К22-1Ат-IVс; К22-3Ат-IVс

Стадия	Лист	Листов
Р		1

ХАРЬКОВСКИЙ ПРОМСТРОЙНИИПРОЕКТ

Инв. № подл. | Подпись и дата | Взам. инв. №

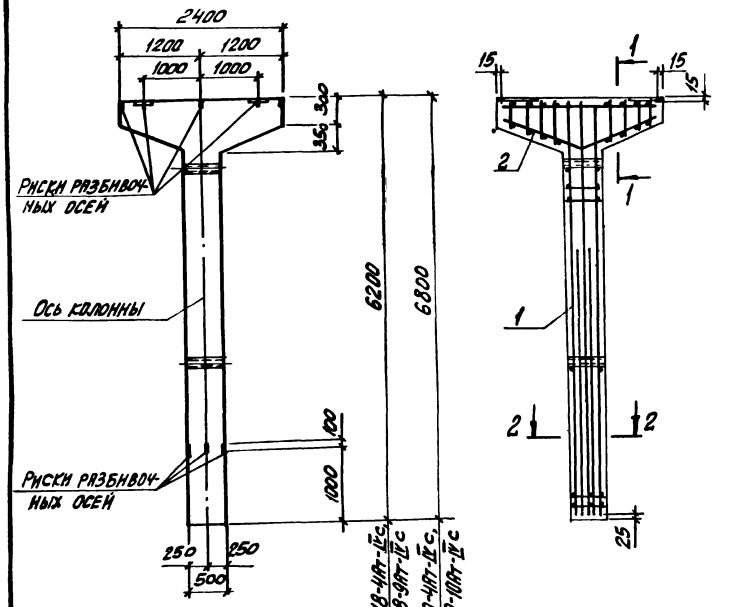

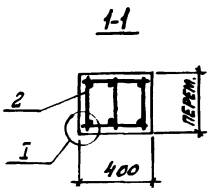

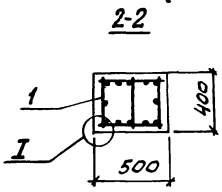

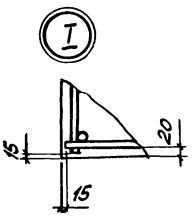

Марка колонны	Поз.	Марка простр. рам каркаса КП	Кол	Обозначение документа на каркас КП	Класс (марка) бетона	Объем бетона, м3	Масса колонны, т
К18-4Ат-IVс	1	КП144-1	1	3.015-2/82.II-9-86	В25 (М300)	1,60	4,0
	2	КП177-1	1	-129			
К18-9Ат-IVс	1	КП145-1	1	-86			
	2	КП177-1	1	-129			
К20-4Ат-IVс	1	КП150-1	1	-110	В25 (М300)	1,72	4,3
	2	КП177-1	1	-129			
К20-10Ат-IVс	1	КП151-1	1	-110			
	2	КП177-1	1	-129			

Нач отд	Бродский		3.015-2/82.II-8-55
Н.контр.	Здрин		
Гл. конст	Здрин		
Рук. гр.	Шахновский		Колонна К18-4Ат-IVс; К18-9Ат-IVс, К20-4Ат-IVс; К20-10Ат-IVс
Разраб.	Баймакская		
Рассчит	Петраш		
Исполн	Литвиненко		
Провер	Боднарская		

Стадия	Лист	Листов
Р		1

Харьковский промстройниипроект

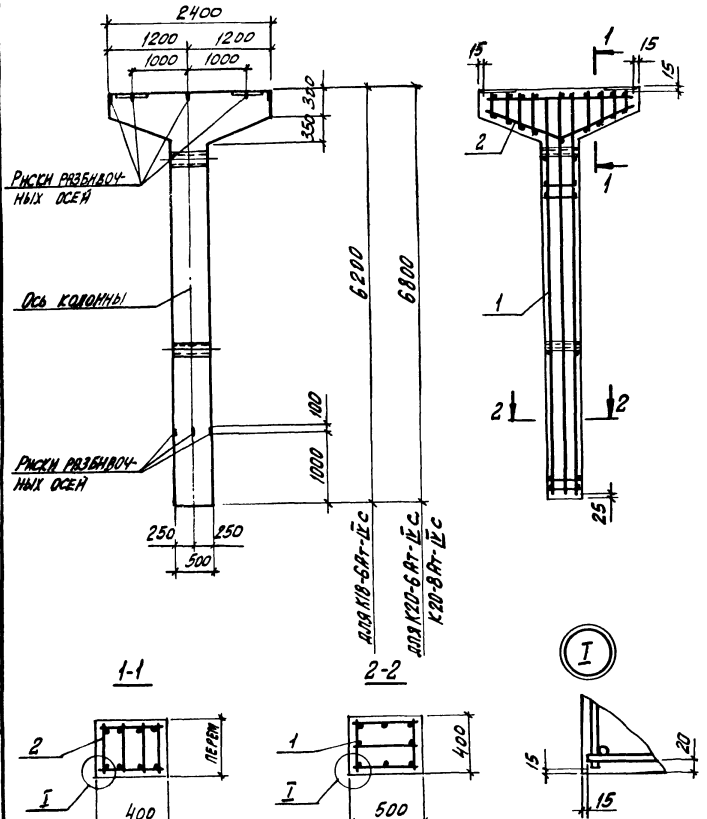

Марка колонны	Поз	Марка пространст. каркаса КП	Кол	Обозначение документа на каркас КП	Класс (марка) бетона	Объем бетона, м3	Масса колонны, т
К18-6Ат-IVс	1	КП152-1	1	3.015-2/82 II-9-111	В30 (М400)	1,60	4,0
	2	КП178-1	1	-129			
К20-6Ат-IVс	1	КП153-1	1	-112		1,72	4,3
	2	КП178-1	1	-129			
К20-8Ат-IVс	1	КП153-2	1	-112	В25 (М300)		
	2	КП178-1	1	-129			

Нач отд	Бродский	
Н контр	Зорин	
Гл. конст	Зорин	
Рук. гр	Шахновский	
Разраб	Боднянская	
Рассчит	Петраш	
Исполн	Литвиненко	
Провер	Боднянская	

3.015-2/82.II-8-56

КОЛОННА К18-6Ат-IVс; К20-6Ат-IVс; К20-8Ат-IVс

Стадия	Лист	Листов
Р		1

ХАРЬКОВСКИЙ ПРОМСТРОЙНИИПРОЕКТ

Инв. № подл. | Подпись и дата | Взам. инв. №

23402-01 60

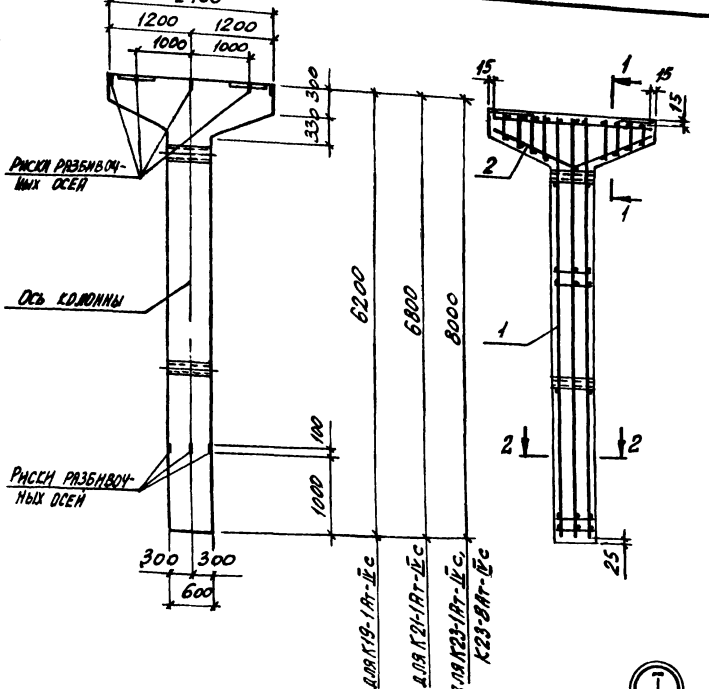

Марка колонны	Поз	Марка пространственного каркаса КП	Кол.	Обозначение документа на каркас КП	Класс (марка) бетона	Объем бетона, м3	Масса колонны, т
К19-1Ат-IVс	1	КП154-1	1	3.015-2/82.II-113	В15 (М200)	1,83	4,6
	2	КП177-1	1	-129			
К21-1Ат-IVс	1	КП155-1	1	-113		1,97	4,9
	2	КП177-1	1	-129			
К23-1Ат-IVс	1	КП156-1	1	-114	В25 (М300)	2,25	5,6
	2	КП178-1	1	-129			
К23-8Ат-IVс	1	КП156-1	1	-114	В30 (М400)		
	2	КП178-1	1	-129			

1-1
для К19-1Ат-IVс, К21-1Ат-IVс

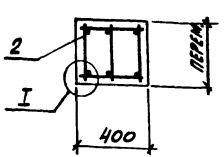

2-2
для К19-1Ат-IVс, К21-1Ат-IVс

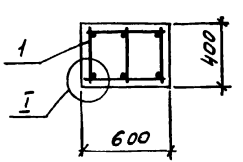

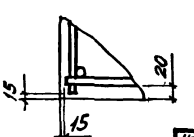

1-1
для К23-1Ат-IVс, К23-8Ат-IVс

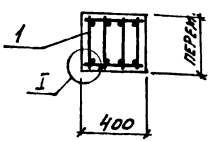

2-2
для К23-1Ат-IVс, К23-8Ат-IVс

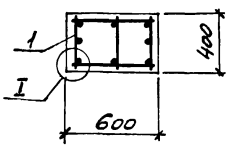

Нач. отд.	Брусевич		3.015-2/82.II-В-57
Н. контр.	Зорин		
Гл. конст.	Зорин		
Рук. гр.	Шахновский		Колонна К19-1Ат-IVс, К21-1Ат-IVс; К23-1Ат-IVс; К23-8Ат-IVс
Разраб.	Болянская		Стадия: Р; Лист: 1; Листов: 1
Рассчит.	Петраш		Харьковский промстройниипроект
Исполн.	Литвиненко		
Провер.	Болянская		

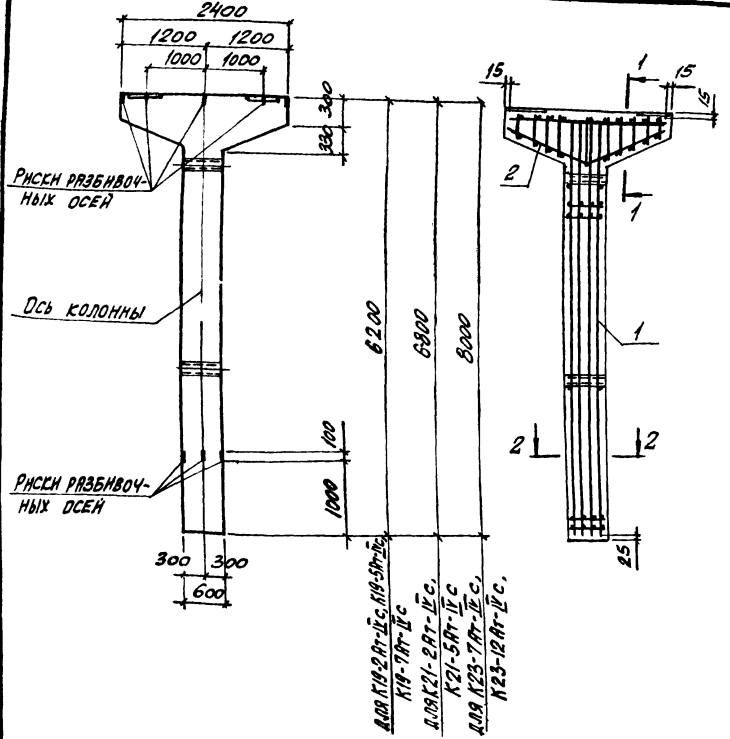

Марка колонны	Поз	Марка пространственного каркаса КП	Кол	Обозначение документа на каркас КП	Класс (марка) бетона	Объем бетона, м3	Масса колонны, т
К19-2Ат-IVс	1	КП157-1	1	3.015-2/82.II-9-115	В15 (М200)	1,83	4,6
	2	КП177-1	1	-129			
К19-5Ат-IVс	1	КП157-2	1	-115	В30 (М400)		
	2	КП177-1	1	-129			
К19-7Ат-IVс	1	КП158-1	1	-115	В15 (М200)	1,97	4,9
	2	КП177-1	1	-129			
К21-2Ат-IVс	1	КП159-1	1	-116			
	2	КП177-1	1	-129			
К21-5Ат-IVс	1	КП159-2	1	-116			
	2	КП177-1	1	-129			
К23-7Ат-IVс	1	КП160-1	1	-117	В30 (М400)	2,25	5,6
	2	КП178-1	1	-129			
К23-12Ат-IVс	1	КП160-2	1	-117			
	2	КП178-1	1	-129			

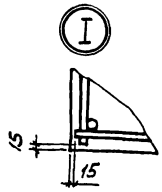

1-1

Для К19-2Ат-IVс, К19-5Ат-IVс, К19-7Ат-IVс, К21-2Ат-IVс, К21-5Ат-IVс

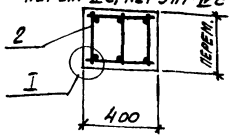

1-1

Для К23-7Ат-IVс, К23-12 Ат-IVс

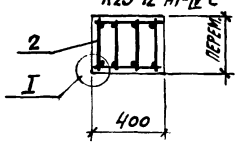

2-2

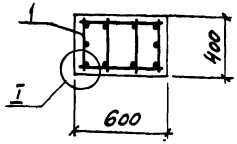

НРЧ ОТД	Бродский		
Н. контр.	Зорин		
Гл. конс.	Зорин		
Рук. гр.	Шухновский		
Разраб.	Бодянская		
Рассчит.	Петраш		
Испол.	Литвиненко		
Провер	Бодянская		

3.015-2/82.II-8-58

Колонна К19-2Ат-IVс, К19-5Ат-IVс, К19-7Ат-IVс, К21-2Ат-IVс; К21-5Ат-IVс; К23-7Ат-IVс, К23-12Ат-IVс

Стадия	Лист	Листов
Р		1

Харьковский промстроинжпроект

Инв. № подл. | Подпись и дата | Взам. инв. №

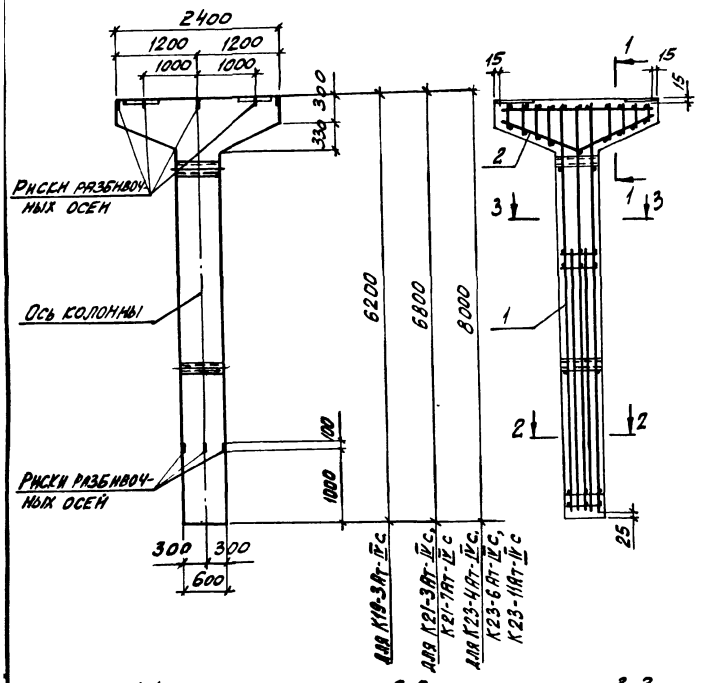

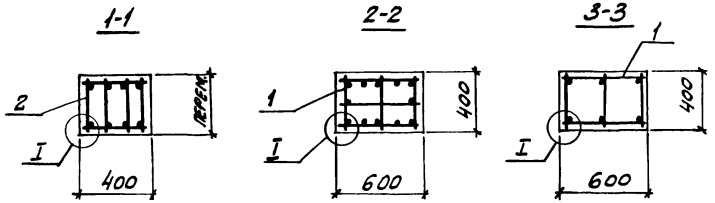

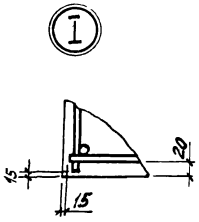

Марка колонны	Поз	Марка пространственного каркаса КП	Кол.	Обозначение документа на каркас КП	Класс (марка) бетона	Объем бетона, м3	Масса колонны, т
К19-3Ат-IVс	1	КП161-1	1	3.015-2/82.II-9-118	В25 (М300)	1,83	4,6
	2	КП178-1	1	– 129			
К21-3Ат-IVс	1	КП162-1	1	– 119		1,97	4,9
	2	КП178-1	1	– 129			
К21-7Ат-IVс	1	КП162-1	1	– 119	В30 (М400)		
	2	КП178-1	1	– 129			
К23-4Ат-IVс	1	КП163-1	1	– 120	В25 (М300)	2,25	5,6
	2	КП178-1	1	– 129			
К23-6Ат-IVс	1	КП163-1	1	– 120	В30 (М400)		
	2	КП178-1	1	– 129			
К23-11Ат-IVс	1	КП163-2	1	– 120			
	2	КП178-1	1	– 129			

Нач отд	Бродский		3.015-2/82.II-8-59
Н контр	Зорин		
Гл конс	Зорин		
Рук гр	Шляховский		Колонна К19-3Ат-IVс; К21-3Ат-IVс; К21-7Ат-IVс; К23-4Ат-IVс; К23-6Ат-IVс; К23-11Ат-IVс
Разраб	Боднянская		
Рассчит	Петраш		
Исполн	Литвиненко		
Провер	Боднянская		

Стадия	Лист	Листов
Р		1

Харьковский Промстройниипроект

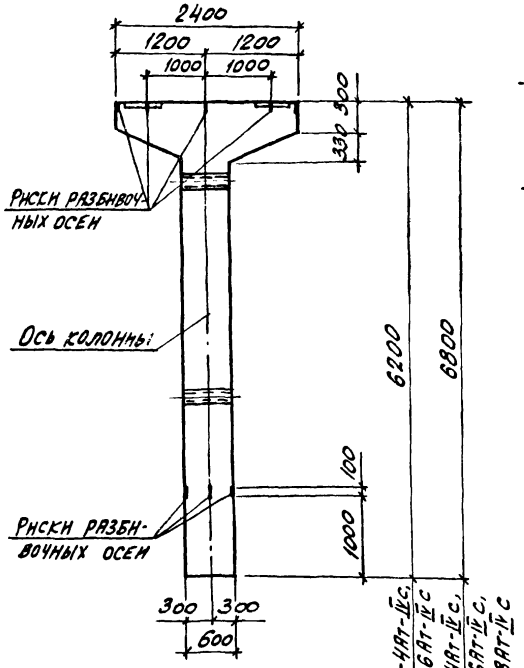

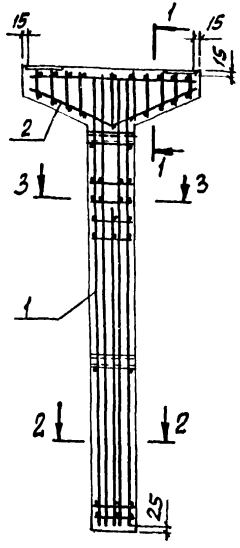

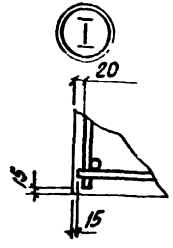

1-1

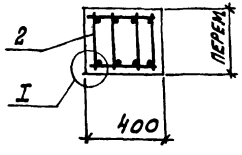

2-2

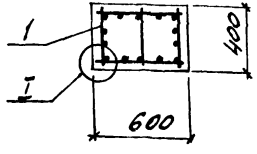

3-3

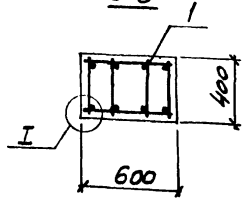

Марка колонны	Поз	Марка пространственного каркаса КП	Кол	Обозначение документа на каркас КП	Класс (марка) бетона	Объем бетона, м³	Масса колонны, т
К19-4Ат-IVс	1	КП164-1	1	3.015-2/82.II-9-121	В30 (М400)	1,83	4,6
	2	КП178-1	1	-129			
К19-6Ат-IVс	1	КП164-2	1	-121			
	2	КП178-1	1	-129			
К21-4Ат-IVс	1	КП165-1	1	-122		1,97	4,9
	2	КП178-1	1	-129			
К21-6Ат-IVс	1	КП165-2	1	-122	В25 (М300)		
	2	КП178-1	1	-129			
К21-8Ат-IVс	1	КП166-1	1	-122	В30 (М400)		
	2	КП178-1	1	-129			

Нач. отд.	Бровский		3.015-2/82.II-8-60
Н. контр.	Зорин		
Гл. конст.	Зорик		
Рук. гр.	Шахновский		Колонна К19-4Ат-IVс, К19-6Ат-IVс; К21-4Ат-IVс, К21-6Ат-IVс; К21-8Ат-IVс
Разраб.	Богданская		Стадия: Р; Лист: —; Листов: 1
Рассчит.	Петраш		Харьковский Промстройниипроект
Исполн.	Литвиненко		
Провер.	Богданская		

Инв. № подл. | Подпись и дата | Взам. инв. №

23402-01 64

Формат А3

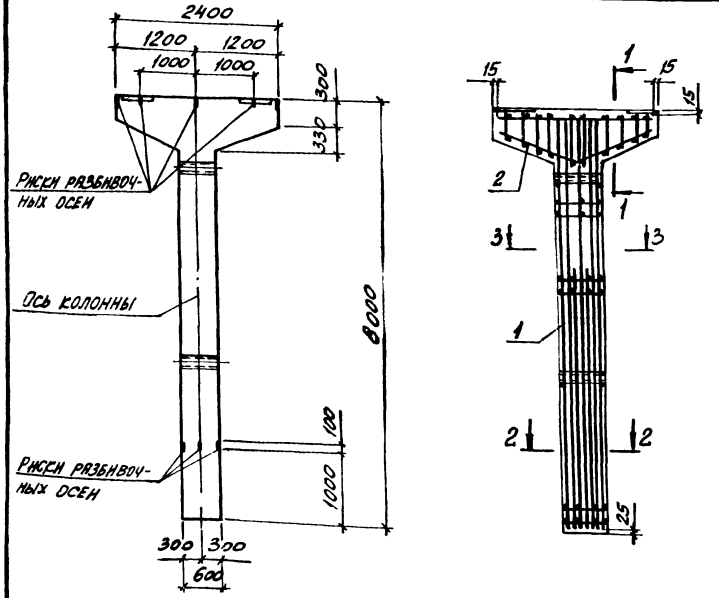

Марка колонны	Поз.	Марка пространственного каркаса КП	Кол	Обозначение документа на каркас КП	Класс (марка) бетона	Объем бетона, м3	Масса колонны, т
К23-2Ат-IVс	1	КП167-1	1	3.015-2/82 II-9-123	В25 (М300)	2,25	5,6
	2	КП177-1	1	- 129			
К23-3Ат-IVс	1	КП169-1	1	- 124			
	2	КП177-1	1	- 129			
К23-9Ат-IVс	1	КП169-2	1	- 124			
	2	КП177-1	1	- 129			
К23-10Ат-IVс	1	КП167-2	1	- 123			
	2	КП177-1	1	- 129			
К23-13Ат-IVс	1	КП168-1	1	- 123			
	2	КП 177-1	1	- 129			
К23-14Ат-IVс	1	КП170-1	1	- 124			
	2	КП177-1	1	- 129			

3-3

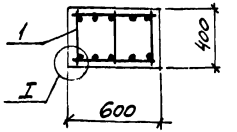

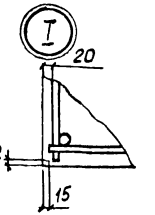

1-1

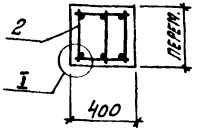

2-2

для К23-2Ат-IVс, К23-10Ат-IVс, К23-13Ат-IVс

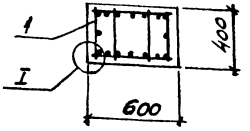

2-2

для К23-3Ат-IVс, К23-9Ат-IVс, К23-14Ат-IVс

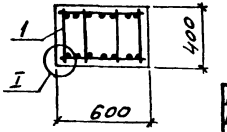

Нач. отд.	Бродский		3.015-2/82 II-8-61
Н. контр.	Зорин		
Гл. конст.	Зорин		
Рук. гр.	Шайновский		Колонна К23-2Ат-IVс, К23-3Ат-IVс, К23-9Ат-IVс, К23-10Ат-IVс; К23-13Ат-IVс, К23-14Ат-IVс
Разраб.	Богданская		Стадия: Р; Лист: ; Листов: 1
Рассчит.	Петраш		Харьковский Промстройниипроект
Исполн.	Литвиненко		
Провер.	Богданская		

МАРКА КОЛОННЫ	ПОЗ.	МАРКА ПРОСТРАНСТ. КАРКАСА КП	КОЛ	ОБОЗНАЧЕНИЕ ДОКУМЕНТА НА КАРКАС КП	КЛАСС (МАРКА) БЕТОНА	ОБЪЕМ БЕТОНА, $м^3$	МАССА КОЛОННЫ, Т
К23-5Ат-IV с	1	КП171-1	1	3.015-2/82-II-9-125	В30 (М400)	2,25	5,6
	2	КП177-1	1	-129			

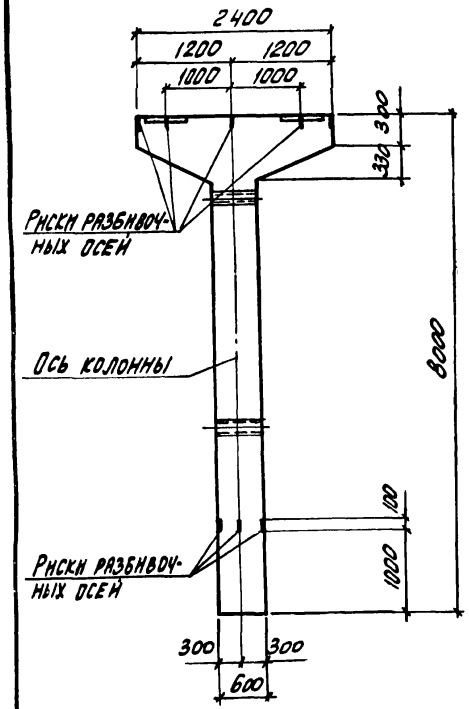

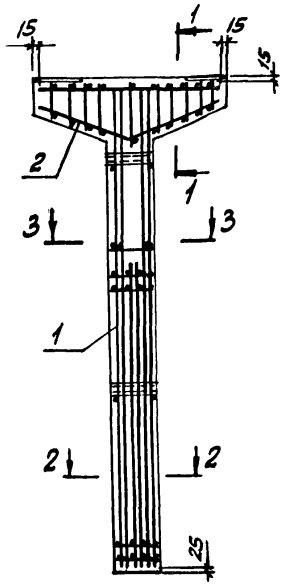

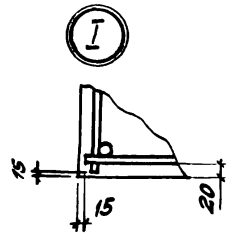

1-1

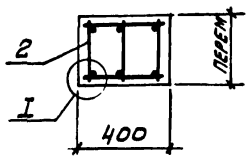

2-2

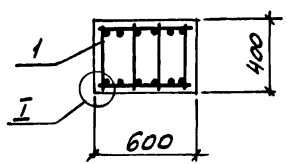

3-3

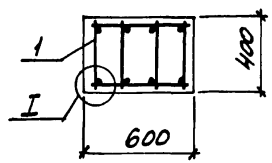

НАЧ ОТД	БРОДСКИЙ		
Н КОНТР	ЗОРИН		
ГЛ. КОНСТ	ЗОРИН		
РУК.	ШАХНОВСКИЙ		
РАЗРАБ	БОДНЯНСКАЯ		
РАССЧИТ	ПЕТРАШ		
ИСПОЛН	ЛИТВИНЕНКО		
ПРОВЕР	БОДНЯНСКАЯ		

3.015-2/82.II-8-62

КОЛОННА К23-5 Ат-IV с

СТАДИЯ	ЛИСТ	ЛИСТОВ
Р		1

ХАРЬКОВСКИЙ ПРОМСТРОЙНИИПРОЕКТ

ИНВ № ПОДЛ | ПОДПИСЬ И ДАТА | ВЗАМ ИНВ №

Марка колонны	Поз.	Марка пространственного каркаса КП	Кол	Обозначение документа на каркас КП	Класс (марка) бетона	Объем бетона, м3	Масса колонны, т
К24-1Ат-IVс	1	КП172-1	1	3.015-2/82.II-9-126	В25 (М300)	2,81	7,0
	2	КП179-1	1	-129			
К24-2Ат-IVс	1	КП173-1	1	-127			
	2	КП179-1	1	-129			

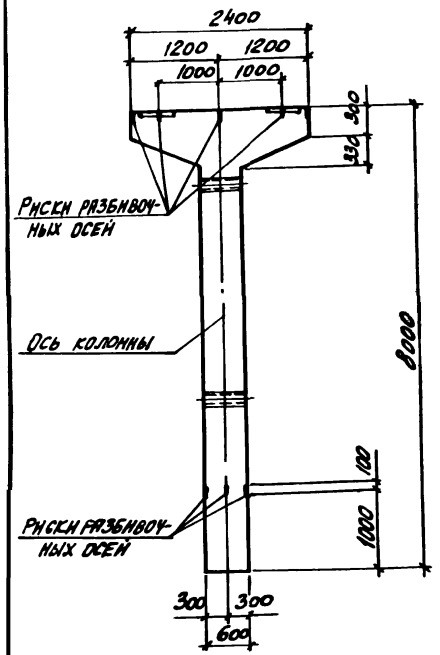

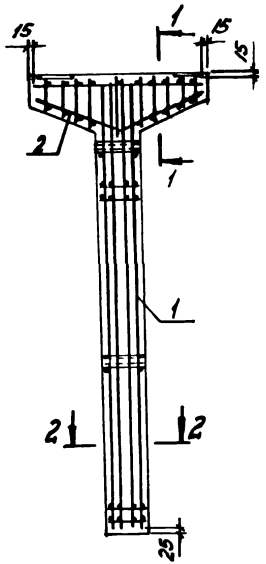

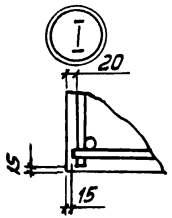

1-1

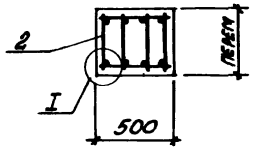

2-2
для К24-1Ат-IVс

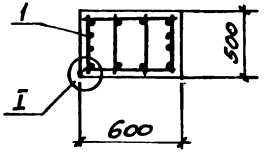

2-2
для К24-2Ат-IVс

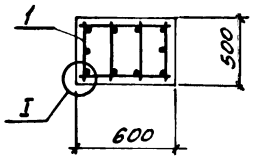

Нач. отд.	Бродский		3.015-2/82.II-8-63
Н. контр.	Зорин		
Гл. конст.	Зорин		
Рук. гр.	Шахновский		Колонна К24-1Ат-IVс; К24-2Ат-IVс
Разраб.	Бодянская		Стадия: Р; Лист: ; Листов: 1
Рассчит.	Петраш		Харьковский Промстройниипроект
Исполн.	Литвиненко		
Провер.	Бодянская		

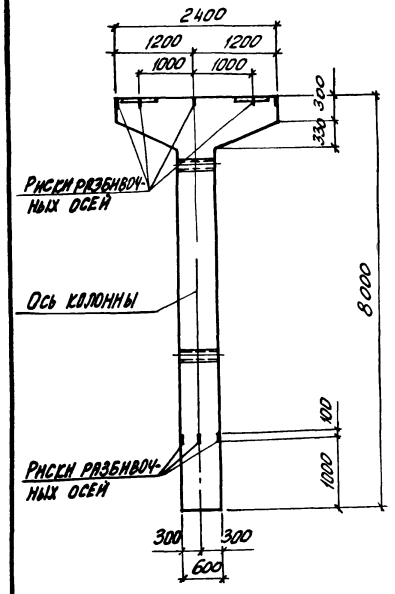

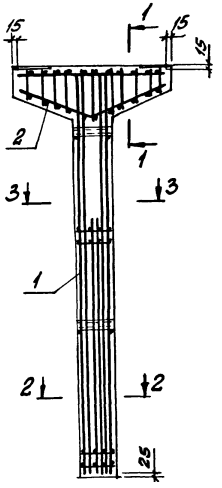

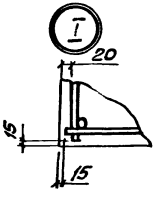

Марка колонны	Поз.	Марка пространственного каркаса - ЕП	Кол.	Обозначение документа на каркас КП	Класс (марка) бетона	Объем бетона, м3	Масса колонны, т
К24-3Ат-IVс	1	КП174-1	1	3.015-2/82.II-9-128	В25 (М300)	2,81	7,0
	2	КП179-1	1	-129			
К24-4Ат-IVс	1	КП175-1	1	-128			
	2	КП179-1	1	-129			
К24-5Ат-IVс	1	КП174-2	1	-128			
	2	КП179-1	1	-129			
К24-6Ат-IVс	1	КП175-2	1	-128			
	2	КП179-1	1	-129			

1-1

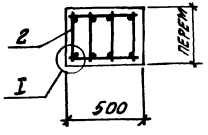

2-2

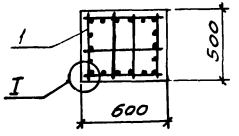

3-3

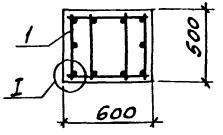

Нач.отд.	Бровский		3.015-2/82.II-8-64
Н.контр.	Зорин		
Гл.конст.	Зорин		
Рук.гр.	Шоловский		Колонна К24-3Ат-IVс ... К24-6Ат-IVс
Разраб.	Бойчинская		Стадия: Р; Лист: ; Листов: 1
Рисунт.	Петраш		Харьковский Промстройниипроект
Исполн.	Антиненко		
Провер.	Бойчинская		

Инв. № подл. | Подпись и дата | Взам. инв. №

Марка элемента	Изделия арматурные. Арматура класса: Ат-IVс ГОСТ 10884-81*										А-III ГОСТ 5781-82		А-I ГОСТ 5781-82					Всего	Изделия закладные. Арматура класса: А-III ГОСТ 5781-82				Прокат марки: ВСТ 3 кп 2 ГОСТ 19903-74		ГОСТ 8509-86		ГОСТ 8510-86		ГОСТ 3262-75*		Всего	Общий расход, кг
	ф10	ф12	ф14	ф16	ф18	ф20	ф22	ф25	ф28	Итого	ф8	Итого	ф6	ф8	ф10	ф12	Итого		ф8	ф10	ф12	Итого	δ=8	δ=10	L75x7		L110x70x8		Газ. ф1¼	Итого		
Т1-1Ат-IVс	7,4	—	—	—	—	—	—	—	—	7,4	—	—	5,9	—	—	—	5,9	13,3	3,3	—	—	3,3	11,4	—	6,4	—	—	—	6,4	24,2	27,5	40,8
Т2-1Ат-IVс	—	6,4	8,6	—	—	—	—	—	—	15,0	—	—	7,1	—	—	—	7,1	22,1	3,6	—	—	3,6	13,7	—	6,4	—	—	—	5,6	25,7	29,3	51,4
Т2-2Ат-IVс	—	—	—	22,8	—	—	—	—	—	22,8	—	—	1,6	9,5	—	—	11,1	33,9	3,6	—	—	3,6	13,7	—	6,4	—	—	—	5,6	25,7	29,3	63,2
Т3-1Ат-IVс	—	—	20,1	—	—	—	—	—	—	20,1	—	—	8,2	—	—	—	8,2	28,3	3,5	—	—	3,5	22,0	—	—	—	—	—	6,4	28,4	31,9	60,2
Т3-2Ат-IVс	—	—	10,1	13,2	—	—	—	—	—	23,3	—	—	1,9	11,0	—	—	12,9	36,2	3,9	—	—	3,9	16,0	—	6,4	—	—	—	6,4	28,8	32,7	68,9
Т4-1Ат-IVс	6,0	—	—	—	—	23,6	—	—	—	29,6	—	—	2,2	12,5	—	—	14,7	44,3	3,8	—	—	3,8	24,2	—	—	—	—	—	8,0	32,2	36,0	80,3
Т5-1Ат-IVс	7,4	—	14,4	—	—	—	—	—	—	21,8	—	—	14,9	—	—	—	14,9	36,7	6,0	—	3,0	9,0	43,8	—	—	—	—	—	11,2	55,0	64,0	100,7
Т5-2Ат-IVс	—	—	14,4	—	24,0	—	—	—	—	38,4	—	—	2,6	23,0	—	—	25,6	64,0	6,4	—	5,2	11,6	37,8	—	6,4	—	—	—	11,2	55,4	67,0	131,0
Т5-3Ат-IVс	—	—	—	18,8	—	29,6	—	—	—	48,4	—	—	2,6	—	35,3	—	37,9	86,3	6,0	—	3,0	9,0	43,8	—	—	—	—	—	11,2	55,0	64,0	150,3
Т5-4Ат-IVс	—	—	—	—	—	29,6	35,6	—	—	65,2	—	—	2,6	—	—	50,8	53,4	118,6	6,4	—	5,2	11,6	37,8	—	6,4	—	—	—	11,2	55,4	67,0	185,6
Т6-1Ат-IVс	9,6	—	18,8	—	—	—	—	—	—	28,4	—	—	19,3	—	—	—	19,3	47,7	7,8	—	3,0	10,8	55,1	—	—	—	—	—	14,4	69,5	80,3	128,0
Т6-2Ат-IVс	—	—	18,8	—	31,0	—	—	—	—	49,8	—	—	3,4	29,6	—	—	33,0	82,8	7,8	—	3,0	10,8	55,1	—	—	—	—	—	14,4	69,5	80,3	163,2

Нач. отд.	Бродский	
Н. контр.	Зорин	
Гл. конст.	Зорин	
Рук. гр.	Шахновский	
Разраб.	Бодиянская	
Рассчит.	Петраш	
Исполн.	Минаева	
Провер.	Шахновский	

3.015-2/82.II-8-65

Ведомость расхода стали на элемент, кг

Стадия	Лист	Листов
Р	1	14

Харьковский Промстройниипроект

23402-01 69

Марка элемента	Изделия арматурные																	Изделия закладные											Общий расход, кг
	Арматура класса										A-III ГОСТ 5781-82		A-I				Всего	Арматура класса A-III ГОСТ 5781-82				Прокат марки ВСт 3 сп 2								
	Ат-IVс ГОСТ 10884-81*												ГОСТ 5781-82					ГОСТ 5781-82				ГОСТ 19903-74	ГОСТ 8509-86		ГОСТ 8510-86			Всего	
	ф10	ф12	ф14	ф16	ф18	ф20	ф22	ф25	ф28	Итого	ф8	Итого	ф6	ф8	ф10	ф12	Итого	ф8	ф10	ф12	Итого	Б-8	Б-10	Л 75×7	[10п ГОСТ 8278-83	[12п ГОСТ 8278-83	Итого		
Т6-3Ат-IVс	—	—	—	—	31,0	38,4	—	—	—	69,6	—	—	3,4	29,6	—	—	33,0	102,6	8,2	—	5,2	13,4	49,1	—	6,4	—	—	—	14,4	69,9	83,3	185,9
Т6-4Ат-IVс	—	—	18,8	—	—	38,4	—	—	—	57,2	—	—	3,4	29,6	—	—	33,0	90,2	8,2	—	5,2	13,4	49,1	—	6,4	—	—	—	14,4	69,9	83,3	173,6
Т6-5Ат-IVс	—	—	18,8	—	—	—	46,4	—	—	65,2	—	—	8,7	20,1	—	—	28,8	94,0	7,8	—	3,0	10,8	55,1	—	—	—	—	—	14,4	69,5	80,3	174,3
Т6-6Ат-IVс	—	—	—	—	31,0	—	—	60,0	—	91,0	—	—	3,4	29,6	—	—	33,0	124,0	8,2	—	5,2	13,4	49,1	—	6,4	—	—	—	14,4	69,9	83,4	207,4
Т6-7Ат-IVс	—	—	—	—	—	38,4	—	—	75,2	113,6	—	—	3,4	29,6	—	—	33,0	146,6	8,2	—	5,2	13,4	49,1	—	6,4	—	—	—	14,4	69,9	83,4	230,0
Т7-1Ат-IVс	—	—	—	15,2	—	—	—	—	—	15,2	3,8	3,8	12,1	—	—	—	12,1	31,1	4,8	—	3,0	7,8	36,2	—	—	—	—	—	8,0	44,2	52,0	83,1
Т7-2Ат-IVс	5,8	—	—	—	—	23,6	—	—	—	29,4	—	—	2,2	—	28,4	—	30,6	60,0	4,8	—	3,0	7,8	36,2	—	—	—	—	—	8,0	44,2	52,0	112,0
Т7-3Ат-IVс	—	—	—	—	—	—	28,6	36,8	—	65,4	—	—	2,2	—	—	39,6	42,1	107,5	5,2	—	5,2	10,4	30,2	—	6,4	—	—	—	8,0	44,6	55,0	162,2
Т8 Ат-IVс	—	—	—	9,0	—	—	—	—	—	9,0	2,8	2,8	1,3	11,3	—	—	12,6	23,8	—	5,0	7,0	12,0	—	23,8	—	—	10,4	—	2,5	36,7	48,7	72,5
Т9 Ат-IVс	—	—	—	—	—	17,7	—	—	—	17,7	2,8	2,8	1,6	14,8	—	—	16,4	36,9	—	5,0	7,0	12,0	—	23,8	—	—	10,4	—	2,5	36,7	48,7	85,6
В1-1Ат-IVс	—	—	—	—	24,0	—	—	—	—	24,0	4,8	4,8	—	18,1	—	—	18,1	46,9	—	0,8	3,0	3,8	9,8	—	—	—	—	—	1,6	11,4	15,2	62,1
В1-2Ат-IVс	—	—	—	—	36,0	—	—	—	—	36,0	7,2	7,2	—	24,2	—	—	24,2	67,4	—	0,8	3,0	3,8	9,8	—	—	—	—	—	1,6	11,4	15,2	82,6

Инв. № подл. | Подпись и дата | Взам. инв. №

Марка элемента	Изделия арматурные													Изделия закладные									Общий расход, кг
	Арматура класса													Арматура класса					Прокат марки				
	Ат-IVс								А-I					А-III					ВСт3кп2				
	ГОСТ 10884-81*								ГОСТ 5781-82					ГОСТ 5781-82					ГОСТ 19903-74*		ГОСТ 3262-75*				
	ф16	ф18	ф20	ф22	ф25	ф28		Итого	ф6	ф8			Итого	Всего	ф8	ф12			Итого	δ=8	δ=10	Лаз тр ф1½"		Итого	Всего	
К1-1Ат-IVс	—	80,0	—	—	—	—	—	80,0	5,9	—	—	—	5,9	85,9	—	3,0	—	—	3,0	—	6,6	1,9	—	8,5	11,5	97,4
К1-2Ат-IVс	—	—	60,8	—	—	—	—	60,8	5,5	—	—	—	5,5	66,3	—	3,0	—	—	3,0	—	6,6	1,9	—	8,5	11,5	77,8
К2-1Ат-IVс	11,2	—	—	71,2	—	—	—	82,4	7,0	—	—	—	7,0	89,4	—	2,2	—	—	2,2	—	11,9	2,5	—	14,4	16,6	106,0
К2-2Ат-IVс	—	61,8	—	—	—	—	—	61,8	7,0	—	—	—	7,0	68,8	—	2,2	—	—	2,2	—	11,9	2,5	—	14,4	16,6	85,4
К2-3Ат-IVс	—	47,6	—	—	—	—	—	47,6	7,4	—	—	—	7,4	55,0	—	2,2	—	—	2,2	—	11,9	2,5	—	14,4	16,6	71,6
К2-4Ат-IVс	—	—	—	92,4	—	—	—	92,4	7,0	—	—	—	7,0	99,4	—	2,2	—	—	2,2	—	11,9	2,5	—	14,4	16,6	116,0
К2-5Ат-IVс	—	—	36,0	71,2	—	—	—	107,2	7,0	—	—	—	7,0	114,2	—	2,2	—	—	2,2	—	11,9	2,5	—	14,4	16,6	130,8
К2-6Ат-IVс	11,2	—	—	71,2	—	—	—	82,4	10,2	—	—	—	10,2	92,6	—	2,2	—	—	2,2	—	11,9	2,5	—	14,4	16,6	109,2
К3-1Ат-IVс	12,8	52,4	—	—	—	—	—	65,2	8,0	—	—	—	8,0	73,2	—	2,2	—	—	2,2	—	11,9	2,5	—	14,4	16,6	89,8
К3-2Ат-IVс	54,0	—	—	—	—	—	—	54,0	8,0	—	—	—	8,0	62,0	—	2,2	—	—	2,2	—	11,9	2,5	—	14,4	16,6	78,6
К3-3Ат-IVс	—	36,4	64,8	—	—	—	—	101,2	8,5	—	—	—	8,5	109,7	—	2,2	—	—	2,2	—	11,9	2,5	—	14,4	16,6	126,3
К3-4Ат-IVс	—	16,2	64,8	—	—	—	—	81,0	8,0	—	—	—	8,0	89,0	—	2,2	—	—	2,2	—	11,9	2,5	—	14,4	16,6	105,6
К3-5Ат-IVс	—	—	—	48,8	100,8	—	—	149,6	—	16,8	—	—	16,8	166,4	—	2,2	—	—	2,2	—	11,9	2,5	—	14,4	16,6	183,0
К3-6Ат-IVс	—	57,4	—	78,0	—	—	—	135,4	8,4	—	—	—	8,4	143,8	—	2,2	—	—	2,2	—	11,9	2,5	—	14,4	16,6	160,4
К3-7Ат-IVс	12,8	52,4	—	—	—	—	—	62,5	11,2	—	—	—	11,2	76,4	—	2,2	—	—	2,2	—	11,9	2,5	—	14,4	16,6	93,0
К3-8Ат-IVс	54,0	—	—	—	—	—	—	54,0	11,2	—	—	—	11,2	65,2	—	2,2	—	—	2,2	—	11,9	2,5	—	14,4	16,6	81,8
К4-1Ат-IVс	13,8	57,2	—	—	—	—	—	71,0	8,6	—	—	—	8,6	79,6	—	2,2	—	—	2,2	—	11,9	2,5	—	14,4	16,6	96,2
К4-2Ат-IVс	59,0	—	—	—	—	—	—	59,0	8,6	—	—	—	8,6	67,6	—	2,2	—	—	2,2	—	11,9	2,5	—	14,4	16,6	84,2
К4-3Ат-IVс	—	—	44,8	85,2	—	—	—	130,0	9,1	—	—	—	9,1	139,1	—	2,2	—	—	2,2	—	11,9	2,5	—	14,4	16,6	155,7
К4-4Ат-IVс	—	—	91,8	—	—	—	—	91,8	8,6	—	—	—	8,6	100,4	—	2,2	—	—	2,2	—	11,9	2,5	—	14,4	16,6	117,0
К4-5Ат-IVс	—	—	—	52,4	110,0	—	—	162,4	—	18,6	—	—	18,6	181,0	—	2,2	—	—	2,2	—	11,9	2,5	—	14,4	16,6	197,6
К4-6Ат-IVс	—	62,2	—	85,2	—	—	—	147,4	9,4	—	—	—	9,4	156,8	—	2,2	—	—	2,2	—	11,9	2,5	—	14,4	16,6	173,4

Марка элемента	Изделия арматурные. Арматура класса Ат-IVс. ГОСТ 10884-81*								Изделия арматурные. Арматура класса А-I. ГОСТ 5781-82					Всего	Изделия закладные. Арматура класса А-III. ГОСТ 5781-82					Изделия закладные. Прокат марки ВСТ 3 кл2. ГОСТ 19903-74*		ГОСТ 3262-75*			Всего	Общий расход, кг
	ф16	ф18	ф20	ф22	ф25	ф28		Итого	ф6	ф8	ф10		Итого		ф8	ф12			Итого	δ=8	δ=10	газ тр. ф1¼"		Итого		
К4-7Ат-IVс	13,8	57,2	—	—	—	—	—	71,0	12,2	—	—	—	12,2	83,2	—	2,2	—	—	2,2	—	11,9	2,5	—	14,4	16,6	99,6
К4-8Ат-IVс	59,0	—	—	—	—	—	—	59,0	12,2	—	—	—	12,2	71,2	—	2,2	—	—	2,2	—	11,9	2,5	—	14,4	16,6	87,8
К5-1Ат-IVс	—	—	106,4	—	—	—	—	106,4	9,9	—	—	—	9,9	116,3	—	2,2	—	—	2,2	—	11,9	2,5	—	14,4	16,6	132,9
К5-2Ат-IVс	83,6	—	—	—	—	—	—	83,6	10,5	—	—	—	10,5	94,1	—	2,2	—	—	2,2	—	11,9	2,5	—	14,4	16,6	110,7
К5-3Ат-IVс	—	—	—	—	165,8	—	—	165,8	—	18,6	—	—	18,6	184,4	—	2,2	—	—	2,2	—	11,9	2,5	—	14,4	16,6	201,0
К5-4Ат-IVс	—	—	—	128,6	—	—	—	128,6	9,9	—	—	—	9,9	138,5	—	2,2	—	—	2,2	—	11,9	2,5	—	14,4	16,6	155,1
К5-5Ат-IVс	—	19,4	82,4	—	—	—	—	101,8	9,9	—	—	—	9,9	111,7	—	2,2	—	—	2,2	—	11,9	2,5	—	14,4	16,6	128,3
К5-6Ат-IVс	—	—	24,0	—	128,4	—	—	152,4	—	18,6	—	—	18,6	171,0	—	2,2	—	—	2,2	—	11,9	2,5	—	14,4	16,6	187,6
К5-7Ат-IVс	—	—	41,2	—	206,0	—	—	247,2	—	26,7	—	—	26,7	273,9	—	2,2	—	—	2,2	—	11,9	2,5	—	14,4	16,6	290,5
К5-8Ат-IVс	83,6	—	—	—	—	—	—	83,6	14,6	—	—	—	14,6	98,2	—	2,2	—	—	2,2	—	11,9	2,5	—	14,4	16,6	114,8
К6-1Ат-IVс	41,8	—	82,4	—	—	—	—	124,2	12,2	—	—	—	12,2	136,4	—	2,2	—	—	2,2	—	11,9	3,1	—	15,0	17,2	153,6
К6-2Ат-IVс	—	—	—	178,4	—	—	—	178,4	12,2	—	—	—	12,2	190,5	—	2,2	—	—	2,2	—	11,9	3,1	—	15,0	17,2	207,8
К6-3Ат-IVс	—	—	—	78,8	128,4	—	—	207,2	—	22,1	—	—	22,1	229,3	—	2,2	—	—	2,2	—	11,9	3,1	—	15,0	17,2	246,5
К6-4Ат-IVс	41,8	—	82,4	—	—	—	—	124,2	16,8	—	—	—	16,8	141,0	—	2,2	—	—	2,2	—	11,9	3,1	—	15,0	17,2	158,2
К7-1Ат-IVс	6,8	—	18,2	—	88,4	—	—	113,4	—	18,3	2,8	—	21,1	134,5	—	4,4	—	—	4,4	—	23,8	2,5	—	26,3	30,7	165,2
К7-2Ат-IVс	53,6	—	—	—	—	—	—	53,6	5,6	7,8	2,8	—	16,2	69,8	—	4,4	—	—	4,4	—	23,8	2,5	—	26,3	30,7	100,5
К7-3Ат-IVс	53,6	—	—	—	—	—	—	53,6	5,6	7,8	2,8	—	16,2	69,8	—	4,4	—	—	4,4	—	23,8	2,5	—	26,3	30,7	100,5
К7-4Ат-IVс	30,0	—	56,8	—	—	—	—	86,8	6,1	7,8	2,8	—	16,7	103,5	—	4,4	—	—	4,4	—	23,8	2,5	—	26,3	30,7	134,2
К7-5Ат-IVс	17,2	46,0	—	—	—	—	—	63,2	5,6	7,8	2,8	—	16,2	79,4	—	4,4	—	—	4,4	—	23,8	2,5	—	26,3	30,7	110,1
К7-6Ат-IVс	66,4	—	—	—	—	—	—	66,4	6,1	7,8	2,8	—	16,7	83,1	—	4,4	—	—	4,4	—	23,8	2,5	—	26,3	30,7	113,8
К7-7Ат-IVс	6,8	34,4	56,8	—	—	—	—	98,0	6,2	7,8	2,8	—	16,8	114,8	—	4,4	—	—	4,4	—	23,8	2,5	—	26,3	30,7	145,5
К7-8Ат-IVс	6,8	—	42,4	68,4	—	—	—	117,6	6,2	7,8	2,8	—	16,8	134,4	—	4,4	—	—	4,4	—	23,8	2,5	—	26,3	30,7	165,1

Марка элемента	Изделия арматурные													Изделия закладные									Общий расход, кг
	Арматура класса													Арматура класса					Прокат марки				
	Ат-IVс								A-I					A-III					Вст3кп2				
	ГОСТ 10884-81*								ГОСТ 5781-82					ГОСТ 5781-82					ГОСТ 19903-74*	ГОСТ 82-75*			
	ф16	ф18	ф20	ф22	ф25	ф28		Итого	ф6	ф8	ф10		Итого	Всего	ф8	ф12		Итого	Б-8	Б-10		Итого	Всего	
КТ-9АТ-IVс	6,8	—	—	22,0	88,4	—	—	117,2	—	18,3	2,8	—	21,1	138,3	—	4,4	—	4,4	—	23,8	2,5	—	26,3	30,7	169,0
КТ-10АТ-IVс	53,6	—	—	—	—	—	—	53,6	8,2	7,8	2,8	—	18,8	72,4	—	4,4	—	4,4	—	23,8	2,5	—	26,3	30,7	103,1
КТ-11АТ-IVс	53,6	—	—	—	—	—	—	53,6	8,2	7,8	2,8	—	18,8	72,4	—	4,4	—	4,4	—	23,8	2,5	—	26,3	30,7	103,1
КТ-12АТ-IVс	30,0	—	56,8	—	—	—	—	86,8	8,8	7,8	2,8	—	19,4	106,2	—	4,4	—	4,4	—	23,8	2,5	—	26,3	30,7	136,9
КТ-13АТ-IVс	17,2	46,0	—	—	—	—	—	63,2	8,2	7,8	2,8	—	18,8	82,0	—	4,4	—	4,4	—	23,8	2,5	—	26,3	30,7	112,7
КТ-14АТ-IVс	66,4	—	—	—	—	—	—	66,4	8,8	7,8	2,8	—	19,4	85,8	—	4,4	—	4,4	—	23,8	2,5	—	26,3	30,7	116,5
КВ-1АТ-IVс	6,8	73,2	56,8	—	—	—	—	136,9	6,3	7,8	2,8	—	16,9	153,8	—	4,4	—	4,4	—	23,8	3,1	—	26,9	31,3	185,1
КВ-2АТ-IVс	6,8	73,2	56,8	—	—	—	—	136,8	6,3	7,8	2,8	—	16,9	153,7	—	4,4	—	4,4	—	23,8	3,1	—	26,9	31,3	185,1
К9-1АТ-IVс	18,2	—	60,8	—	—	—	—	79,0	6,2	7,8	2,8	—	16,8	95,8	—	4,4	—	4,4	—	23,8	2,5	—	26,3	30,7	126,5
К9-2АТ-IVс	6,8	14,4	—	73,2	—	—	—	94,4	6,2	7,8	2,8	—	16,8	111,2	—	4,4	—	4,4	—	23,8	2,5	—	26,3	30,7	141,9
К9-3АТ-IVс	67,6	49,2	—	—	—	—	—	116,8	6,2	7,8	2,8	—	16,8	133,6	—	4,4	—	4,4	—	23,8	2,5	—	26,3	30,7	164,3
К9-4АТ-IVс	6,8	57,4	—	73,2	—	—	—	137,4	6,2	7,8	2,8	—	16,8	154,2	—	4,4	—	4,4	—	23,8	2,5	—	26,3	30,7	184,9
К9-5АТ-IVс	71,6	—	—	—	—	—	—	71,6	6,8	7,8	2,8	—	17,4	89,0	—	4,4	—	4,4	—	23,8	2,5	—	26,3	30,7	119,7
К9-6АТ-IVс	6,8	—	—	73,2	—	—	—	80,0	6,2	7,8	2,8	—	16,8	96,8	—	4,4	—	4,4	—	23,8	2,5	—	26,3	30,7	127,5
К9-7АТ-IVс	19,8	—	81,0	—	—	—	—	100,8	6,8	7,8	2,8	—	17,4	118,2	—	4,4	—	4,4	—	23,8	2,5	—	26,3	30,7	148,9
К9-8АТ-IVс	6,8	55,0	—	73,2	—	—	—	135,0	6,2	7,8	2,8	—	16,8	151,8	—	4,4	—	4,4	—	23,8	2,5	—	26,3	30,7	182,5
К9-9АТ-IVс	6,8	—	17,8	73,2	—	—	—	97,8	6,2	7,8	2,8	—	16,8	114,6	—	4,4	—	4,4	—	23,8	2,5	—	26,3	30,7	145,3
К9-10АТ-IVс	6,8	—	70,8	73,2	—	—	—	150,8	6,2	7,8	2,8	—	16,8	167,6	—	4,4	—	4,4	—	23,8	2,5	—	26,3	30,7	198,3
К9-11АТ-IVс	6,8	—	—	158,6	—	—	—	165,4	6,2	7,8	2,8	—	16,8	182,2	—	4,4	—	4,4	—	23,8	2,5	—	26,3	30,7	212,9
К9-12АТ-IVс	67,6	49,2	—	—	—	—	—	116,8	8,8	7,8	2,8	—	19,4	136,2	—	4,4	—	4,4	—	23,8	2,5	—	26,3	30,7	166,9
К9-13АТ-IVс	71,6	—	—	—	—	—	—	71,6	9,4	7,8	2,8	—	20,0	91,6	—	4,4	—	4,4	—	23,8	2,5	—	26,3	30,7	122,3
К9-14АТ-IVс	19,8	—	81,0	—	—	—	—	100,8	9,4	7,8	2,8	—	20,0	120,8	—	4,4	—	4,4	—	23,8	2,5	—	26,3	30,7	151,5

Марка элемента	Изделия арматурные. Арматура класса АТ-IVс, ГОСТ 10884-81*								А-I, ГОСТ 5781-82					Всего	Изделия закладные. Арматура класса А-III, ГОСТ 5781-82					Прокат марки ВСТ 3 кп 2, ГОСТ 19903-74*		ГОСТ 3262-75*			Всего	Общий расход, кг
	ф16	ф18	ф20	ф22	ф25	ф28		Итого	ф6	ф8	ф10		Итого		ф8	ф12			Итого	δ=8	δ=10	Газ. тр. ф1 1/2"		Итого		
К10-1АТ-IVс	101,0	—	—	—	—	—	—	101,0	8,5	7,8	2,8	—	19,1	120,1	—	4,4	—	—	4,4	—	23,8	3,1	—	26,9	31,3	151,4
К10-2АТ-IVс	6,8	—	30,4	—	94,8	—	—	132,0	—	20,7	2,8	—	23,5	156,5	—	4,4	—	—	4,4	—	23,8	3,1	—	26,9	31,3	186,8
К10-3АТ-IVс	6,8	—	68,0	73,6	—	—	—	148,4	7,0	7,8	2,8	—	17,6	166,0	—	4,4	—	—	4,4	—	23,8	3,1	—	26,9	31,3	197,3
К10-4АТ-IVс	102,2	—	—	—	—	—	—	102,2	12,1	7,8	2,8	—	22,7	124,9	—	4,4	—	—	4,4	—	23,8	3,1	—	26,9	31,3	156,2
К11-1АТ-IVс	6,8	70,4	—	—	—	—	—	77,2	6,9	7,8	2,8	—	17,5	94,7	—	4,4	—	—	4,4	—	23,8	2,5	—	26,3	30,7	125,4
К11-2АТ-IVс	6,8	—	86,6	—	—	—	—	93,4	6,9	7,8	2,8	—	17,5	110,9	—	4,4	—	—	4,4	—	23,8	2,5	—	26,3	30,7	141,6
К11-3АТ-IVс	75,6	54,0	—	—	—	—	—	129,6	7,0	7,8	2,8	—	17,6	147,2	—	4,4	—	—	4,4	—	23,8	2,5	—	26,3	30,7	177,9
К11-4АТ-IVс	6,8	62,2	—	80,4	—	—	—	149,4	7,0	7,8	2,8	—	17,6	167,0	—	4,4	—	—	4,4	—	23,8	2,5	—	26,3	30,7	197,7
К11-5АТ-IVс	76,8	—	—	—	—	—	—	76,8	7,4	7,8	2,8	—	18,0	94,8	—	4,4	—	—	4,4	—	23,8	2,5	—	26,3	30,7	125,5
К11-6АТ-IVс	6,8	—	—	80,4	—	—	—	87,2	6,9	7,8	2,8	—	17,5	104,7	—	4,4	—	—	4,4	—	23,8	2,5	—	26,3	30,7	135,4
К11-7АТ-IVс	34,4	—	—	80,4	—	—	—	114,8	7,4	7,8	2,8	—	18,0	132,8	—	4,4	—	—	4,4	—	23,8	2,5	—	26,3	30,7	163,5
К11-8АТ-IVс	6,8	27,0	110,4	—	—	—	—	144,2	7,0	7,8	2,8	—	17,6	161,8	—	4,4	—	—	4,4	—	23,8	2,5	—	26,3	30,7	192,5
К11-9АТ-IVс	6,8	—		104,8	—	—	—	111,6	6,9	7,8	2,8	—	17,5	129,1	—	4,4	—	—	4,4	—	23,8	2,5	—	26,3	30,7	159,8
К11-10АТ-IVс	6,8	—	33,4	132,8	—	—	—	173,0	7,0	7,8	2,8	—	17,6	190,6	—	4,4	—	—	4,4	—	23,8	2,5	—	26,3	30,7	221,3
К11-11АТ-IVс	6,8	—	—	92,6	104,0	—	—	203,4	—	25,8	2,8	—	28,6	232,0	—	4,4	—	—	4,4	—	23,8	2,5	—	26,3	30,7	262,7
К11-12АТ-IVс	6,8	—	—	80,4	—	—	—	87,2	6,9	7,8	2,8	—	17,5	104,7	—	4,4	—	—	4,4	—	23,8	2,5	—	26,3	30,7	135,4
К11-13АТ-IVс	75,6	54,0	—	—	—	—	—	129,6	9,8	7,8	2,8	—	20,4	150,0	—	4,4	—	—	4,4	—	23,8	2,5	—	26,3	30,7	180,7
К11-14АТ-IVс	76,8	—	—	—	—	—	—	76,8	10,5	7,8	2,8	—	21,1	97,9	—	4,4	—	—	4,4	—	23,8	2,5	—	26,3	30,7	128,6
К11-15АТ-IVс	34,4	—	—	80,4	—	—	—	114,8	10,5	7,8	2,8	—	21,1	135,9	—	4,4	—	—	4,4	—	23,8	2,5	—	26,3	30,7	166,6
К12-1АТ-IVс	109,4	—	—	—	—	—	—	109,4	13,6	7,8	2,8	—	24,2	133,6	—	4,4	—	—	4,4	—	23,8	3,1	—	26,9	31,3	164,9
К12-2АТ-IVс	6,8	—	33,2	—	104,0	—	—	144,0	—	22,4	2,8	—	25,2	169,2	—	4,4	—	—	4,4	—	23,8	3,1	—	26,9	31,3	200,5
К12-3АТ-IVс	6,8	—	33,2	132,8	—	—	—	172,8	7,8	7,8	2,8	—	18,4	191,2	—	4,4	—	—	4,4	—	23,8	3,1	—	26,9	31,3	222,5

Взам. инв. №

Подпись и дата

Марка элемента	Изделия арматурные. Арматура класса Ат-IVс. ГОСТ 10884-81*								Изделия арматурные. Арматура класса А-I. ГОСТ 5781-82					Всего	Изделия закладные. Арматура класса А-III. ГОСТ 5781-82					Прокат марки ВСТ 3 кп2. ГОСТ 19903-74*		ГОСТ 3262-75*			Всего	Общий расход, кг
	ф16	ф18	ф20	ф22	ф25	ф28		Итого	ф6	ф8	ф10		Итого		ф8	ф12			Итого	δ=8	δ=10	Газ. тр. ф1¼"		Итого		
К12-4Ат-IVс	109,4	—	—	—	—	—	—	109,4	13,6	7,8	2,8	—	24,2	133,6	—	4,4	—	—	4,4	—	23,8	3,1	—	26,9	31,3	164,9
К13-1Ат-IVс	38,8	—	78,4	—	—	—	—	117,2	8,8	7,8	2,8	—	19,4	136,6	—	4,4	—	—	4,4	—	23,8	2,5	—	26,3	30,7	167,3
К13-2Ат-IVс	6,8	69,4	78,4	—	—	—	—	154,6	8,1	7,8	2,8	—	18,7	173,3	—	4,4	—	—	4,4	—	23,8	2,5	—	26,3	30,7	204,0
К13-3Ат-IVс	6,8	—	55,2	—	122,4	—	—	184,4	—	29,7	2,8	—	32,5	216,9	—	4,4	—	—	4,4	—	23,8	2,5	—	26,3	30,7	247,6
К13-4Ат-IVс	6,8	—	—	68,0	122,4	—	—	197,2	—	24,5	2,8	—	27,3	224,5	—	4,4	—	—	4,4	—	23,8	2,5	—	26,3	30,7	255,2
К13-5Ат-IVс	6,8	—	—	—	87,6	153,6	—	248,0	—	30,9	2,8	—	33,7	281,7	—	4,4	—	—	4,4	—	23,8	2,5	—	26,3	30,7	312,4
К13-6Ат-IVс	38,8	—	78,4	—	—	—	—	117,2	12,3	7,8	2,8	—	22,9	140,1	—	4,4	—	—	4,4	—	23,8	2,5	—	26,3	30,7	170,8
К14-1Ат-IVс	76,4	63,6	—	—	—	—	—	140,0	11,2	7,8	2,8	—	21,8	161,8	—	4,4	—	—	4,4	—	23,8	3,1	—	26,9	31,3	193,1
К14-2Ат-IVс	6,8	82,4	78,4	—	—	—	—	167,6	9,2	7,8	2,8	—	19,8	187,4	—	4,4	—	—	4,4	—	23,8	3,1	—	26,9	31,3	218,7
К14-3Ат-IVс	6,8	—	62,4	—	—	153,6	—	222,8	—	26,5	2,8	—	29,3	252,1	—	4,4	—	—	4,4	—	23,8	3,1	—	26,9	31,3	283,4
К14-4Ат-IVс	6,8	—	203,2	—	—	—	—	210,0	9,2	7,8	2,8	—	19,8	229,8	—	4,4	—	—	4,4	—	23,8	3,1	—	26,9	31,3	261,1
К14-5Ат-IVс	6,8	—	—	101,0	122,4	—	—	230,2	—	32,6	2,8	—	35,4	265,6	—	4,4	—	—	4,4	—	23,8	3,1	—	26,9	31,3	296,9
К14-6Ат-IVс	6,8	—	—	—	97,4	153,6	—	257,8	—	26,5	2,8	—	29,3	287,1	—	4,4	—	—	4,4	—	23,8	3,1	—	26,9	31,3	318,4
К14-7Ат-IVс	6,8	—	—	—	—	275,8	—	282,6	—	26,5	2,8	—	29,3	311,9	—	4,4	—	—	4,4	—	23,8	3,1	—	26,9	31,3	343,2
К14-8Ат-IVс	6,8	—	—	—	259,2	—	—	266,0	—	33,1	2,8	—	35,9	301,9	—	4,4	—	—	4,4	—	23,8	3,1	—	26,9	31,3	333,2
К14-9Ат-IVс	6,8	—	124,8	94,8	—	—	—	226,4	9,2	7,8	2,8	—	19,8	246,2	—	4,4	—	—	4,4	—	23,8	3,1	—	26,9	31,3	277,5
К14-10Ат-IVс	6,8	—	180,0	—	—	—	—	186,8	5,2	15,3	2,8	—	23,3	210,1	—	4,4	—	—	4,4	—	23,8	3,1	—	26,9	31,3	241,4
К14-11Ат-IVс	76,4	63,6	—	—	—	—	—	140,0	16,1	7,8	2,8	—	26,7	166,7	—	4,4	—	—	4,4	—	23,8	3,1	—	26,9	31,3	198,0
К15-1Ат-IVс	11,6	60,1	—	—	—	—	—	71,7	2,7	16,2	4,8	—	23,3	95,4	—	4,4	—	—	4,4	—	23,8	2,5	—	26,3	30,7	126,1
К15-2Ат-IVс	—	48,5	56,8	—	—	—	—	105,3	6,2	10,8	4,8	—	21,8	127,1	—	4,4	—	—	4,4	—	23,8	2,5	—	26,3	30,7	157,8
К15-3Ат-IVс	—	14,1	18,2	—	88,4	—	—	120,7	—	21,4	4,8	—	26,2	146,4	—	4,4	—	—	4,4	—	23,8	2,5	—	26,3	30,7	177,5
К15-4Ат-IVс	—	18,8	—	22,0	88,4	—	—	129,2	—	23,8	6,4	—	29,6	159,4	—	4,4	—	—	4,4	—	23,8	2,5	—	26,3	30,7	190,1

Марка элемента	Изделия арматурные: Арматура класса Ат-IVс, ГОСТ 10884-81* ф16	ф19	ф20	ф22	ф25	ф28		Итого
К15-5Ат-IVс	—	18,8	36,4	—	88,4	—	—	143,6
К15-6Ат-IVс	—	69,8	—	—	—	111,2	—	181,0
К15-7Ат-IVс	—	14,1	18,2	—	88,4	—	—	120,7
К15-8Ат-IVс	—	18,8	—	—	116,8	—	—	135,6
К15-9Ат-IVс	—	18,8	—	47,6	88,4	—	—	154,8
К15-10Ат-IVс	11,6	60,1	—	—	—	—	—	71,7
К16-1Ат-IVс	48,0	14,1	75,0	—	—	—	—	137,1
К16-2Ат-IVс	59,6	14,1	—	68,4	—	—	—	142,1
К16-3Ат-IVс	—	64,8	90,4	—	—	—	—	156,2
К16-4Ат-IVс	—	87,4	—	68,4	—	—	—	155,8
К16-5Ат-IVс	—	18,8	147,2	—	—	—	—	166,0
К16-6Ат-IVс	48,0	14,1	75,0	—	—	—	—	137,1
К16-7Ат-IVс	59,6	14,1	—	68,4	—	—	—	142,1
К17-1Ат-IVс	80,6	18,8	97,2	—	—	—	—	196,6
К17-2Ат-IVс	80,6	18,8	97,2	—	—	—	—	196,6
К18-1Ат-IVс	89,6	14,1	—	—	—	—	—	103,7
К18-2Ат-IVс	62,8	14,1	60,8	—	—	—	—	137,7
К18-3Ат-IVс	—	14,1	79,6	73,6	—	—	—	167,3
К18-4Ат-IVс	94,2	14,1	—	—	—	—	—	108,3
К18-5Ат-IVс	—	98,4	60,8	—	—	—	—	159,2
К18-6Ат-IVс	—	18,8	49,2	—	94,8	—	—	162,8
К18-7Ат-IVс	90,0	14,1	—	—	—	—	—	104,1

Марка элемента	Изделия арматурные: Арматура класса А-I, ГОСТ 5781-82 ф6	ф8	ф10		Итого	Всего	Изделия закладные: Арматура класса А-III, ГОСТ 5781-82 ф8	ф12			Итого	Прокат марки ВСт3кп2, ГОСТ 19903-74* δ=8	δ=10	ГОСТ 3262-75* ф114х4		Итого	Всего	Общий расход, кг
К15-5Ат-IVс	—	24,6	6,4	—	31,0	174,6	—	4,4	—	—	4,4	—	23,8	2,5	—	26,3	30,7	205,3
К15-6Ат-IVс	—	28,5	6,4	—	34,9	215,9	—	4,4	—	—	4,4	—	23,8	2,5	—	26,3	30,7	246,6
К15-7Ат-IVс	—	21,4	4,8	—	26,2	146,9	—	4,4	—	—	4,4	—	23,8	2,5	—	26,3	30,7	177,6
К15-8Ат-IVс	—	23,8	6,4	—	30,2	165,8	—	4,4	—	—	4,4	—	23,8	2,5	—	26,3	30,7	196,5
К15-9Ат-IVс	—	24,7	6,4	—	31,1	185,9	—	4,4	—	—	4,4	—	23,8	2,5	—	26,3	30,7	216,6
К15-10Ат-IVс	8,2	10,8	4,8	—	23,8	95,5	—	4,4	—	—	4,4	—	23,8	2,5	—	26,3	30,7	126,3
К16-1Ат-IVс	7,3	10,8	4,8	—	22,9	160,0	—	4,4	—	—	4,4	—	23,8	3,1	—	26,9	31,3	191,3
К16-2Ат-IVс	7,3	10,8	4,8	—	22,9	165,0	—	4,4	—	—	4,4	—	23,8	3,1	—	26,9	31,3	196,3
К16-3Ат-IVс	6,3	13,2	6,4	—	25,9	181,1	—	4,4	—	—	4,4	—	23,8	3,1	—	26,9	31,3	212,4
К16-4Ат-IVс	6,3	10,8	4,8	—	21,9	177,7	—	4,4	—	—	4,4	—	23,8	3,1	—	26,9	31,3	209,0
К16-5Ат-IVс	6,3	13,2	6,4	—	25,9	191,9	—	4,4	—	—	4,4	—	23,8	3,1	—	26,9	31,3	223,2
К16-6Ат-IVс	10,5	10,8	4,8	—	26,1	163,2	—	4,4	—	—	4,4	—	23,8	3,1	—	26,9	31,3	194,5
К16-7Ат-IVс	10,5	10,8	4,8	—	26,1	168,2	—	4,4	—	—	4,4	—	23,8	3,1	—	26,9	31,3	199,5
К17-1Ат-IVс	9,7	13,2	6,4	—	29,3	225,9	—	4,4	—	—	4,4	—	23,8	3,8	—	27,6	32,0	257,9
К17-2Ат-IVс	14,3	13,2	6,4	—	33,9	230,5	—	4,4	—	—	4,4	—	23,8	3,8	—	27,6	32,0	262,5
К18-1Ат-IVс	7,0	10,8	4,8	—	22,6	126,3	—	4,4	—	—	4,4	—	23,8	3,1	—	26,9	31,3	157,6
К18-2Ат-IVс	7,0	10,8	4,8	—	22,6	160,3	—	4,4	—	—	4,4	—	23,8	3,1	—	26,9	31,3	191,6
К18-3Ат-IVс	7,0	10,8	4,8	—	22,6	189,9	—	4,4	—	—	4,4	—	23,8	3,1	—	26,9	31,3	221,2
К18-4Ат-IVс	8,5	10,8	4,8	—	24,1	132,4	—	4,4	—	—	4,4	—	23,8	3,1	—	26,9	31,3	163,7
К18-5Ат-IVс	7,0	13,2	6,4	—	26,6	185,8	—	4,4	—	—	4,4	—	23,8	3,1	—	26,9	31,3	217,1
К18-6Ат-IVс	—	27,2	6,4	—	33,6	196,4	—	4,4	—	—	4,4	—	23,8	3,1	—	26,9	31,3	227,7
К18-7Ат-IVс	9,9	10,8	4,8	—	25,5	129,6	—	4,4	—	—	4,4	—	23,8	3,1	—	26,9	31,3	160,9

Инв. № подл. | Подпись и дата | Взам. инв. №

Марка элемента	Изделия арматурные. Арматура класса Ат-IVс, ГОСТ 10884-81*								Изделия арматурные. Арматура класса А-I, ГОСТ 5781-82					Всего	Изделия закладные. Арматура класса А-III, ГОСТ 5781-82					Изделия закладные. Прокат марки ВСТ 3кп2, ГОСТ 19903-74*, ГОСТ 3262-75*					Всего	Общий расход, кг
	ф16	ф18	ф20	ф22	ф25	ф28		Итого	ф6	ф8	ф10		Итого		ф8	ф12			Итого	δ=8	δ=10	Гнутр ф1¼		Итого		
К18-8Ат-IVс	62,8	14,1	60,8	—	—	—	—	137,7	9,9	10,8	4,8	—	25,5	163,2	—	4,4	—	—	4,4	—	23,8	3,1	—	26,9	31,3	194,5
К18-9Ат-IVс	95,4	14,1	—	—	—	—	—	109,5	12,0	10,8	4,8	—	27,6	137,1	—	4,4	—	—	4,4	—	23,8	3,1	—	26,9	31,3	168,4
К19-1Ат-IVс	—	14,1	30,4	—	94,8	—	—	139,3	—	28,0	4,8	—	32,8	172,1	—	4,4	—	—	4,4	—	23,8	3,8	—	27,6	32,0	204,1
К19-2Ат-IVс	12,0	14,1	—	146,8	—	—	—	172,9	11,2	10,8	4,8	—	26,8	199,7	—	4,4	—	—	4,4	—	23,8	3,8	—	27,6	32,0	231,7
К19-3Ат-IVс	—	18,8	147,6	—	—	—	—	166,4	11,5	13,2	6,4	—	31,1	197,5	—	4,4	—	—	4,4	—	23,8	3,8	—	27,6	32,0	229,5
К19-4Ат-IVс	—	18,8	187,0	—	—	—	—	205,8	9,9	13,2	6,4	—	29,5	235,3	—	4,4	—	—	4,4	—	23,8	3,8	—	27,6	32,0	267,3
К19-5Ат-IVс	—	14,1	—	169,4	—	—	—	183,5	11,2	10,8	4,8	—	26,8	210,3	—	4,4	—	—	4,4	—	23,8	3,8	—	27,6	32,0	242,3
К19-6Ат-IVс	—	18,8	82,6	125,6	—	—	—	227,0	9,8	13,2	6,4	—	29,4	256,4	—	4,4	—	—	4,4	—	23,8	3,8	—	27,6	32,0	288,4
К19-7Ат-IVс	12,4	14,1	—	146,4	—	—	—	172,9	15,8	10,8	4,8	—	31,4	204,3	—	4,4	—	—	4,4	—	23,8	3,8	—	27,6	32,0	236,4
К20-1Ат-IVс	98,2	14,1	—	—	—	—	—	112,3	7,8	10,8	4,8	—	23,4	135,7	—	4,4	—	—	4,4	—	23,8	3,1	—	26,9	31,3	167,0
К20-2Ат-IVс	—	154,9	—	—	—	—	—	154,9	7,8	10,8	4,8	—	23,4	178,3	—	4,4	—	—	4,4	—	23,8	3,1	—	26,9	31,3	209,6
К20-3Ат-IVс	—	14,1	80,4	104,8	—	—	—	199,3	7,8	10,8	4,8	—	23,4	222,7	—	4,4	—	—	4,4	—	23,8	3,1	—	26,9	31,3	254,0
К20-4Ат-IVс	105,0	14,1	—	—	—	—	-	119,1	9,5	10,8	4,8	—	25,1	144,2	—	4,4	—	—	4,4	—	23,8	3,1	—	26,9	31,3	175,5
К20-5Ат-IVс	—	18,8	173,6	—	—	—	—	192,4	7,8	13,2	6,4	—	27,4	219,8	—	4,4	—	—	4,4	—	23,8	3,1	—	26,9	31,3	251,1
К20-6Ат-IVс	—	18,8	—	64,6	104,0	—	—	187,4	—	29,1	6,4	—	35,5	222,9	—	4,4	—	—	4,4	—	23,8	3,1	—	26,9	31,3	254,2
К20-7Ат-IVс	—	18,8	173,6	—	—	—	—	192,4	7,8	13,2	6,4	—	27,4	219,8	—	4,4	—	—	4,4	—	23,8	3,1	—	26,9	31,3	251,1
К20-8Ат-IVс	—	18,8	—	40,2	135,6	—	—	194,6	—	29,1	6,4	—	35,5	230,1	—	4,4	—	—	4,4	—	23,8	3,1	—	26,9	31,3	261,4
К20-9Ат-IVс	98,2	14,1	—	—	—	—	—	112,3	11,0	10,8	4,8	—	26,6	138,9	—	4,4	—	—	4,4	—	23,8	3,1	—	26,9	31,3	170,2
К20-10Ат-IVс	106,6	14,1	—	—	—	—	—	120,7	12,4	10,8	4,8	—	28,0	148,7	—	4,4	—	—	4,4	—	23,8	3,1	—	26,9	31,3	180,0
К21-1Ат-IVс	—	14,1	—	40,2	104,0	—	—	158,3	—	30,3	4,8	—	35,1	193,4	—	4,4	—	—	4,4	—	23,8	3,8	—	27,6	32,0	225,4
К21-2Ат-IVс	—	30,5	—	160,8	—	—	—	191,3	12,4	10,8	4,8	—	28,0	219,3	—	4,4	—	—	4,4	—	23,8	3,8	—	27,6	32,0	251,3
К21-3Ат-IVс	—	18,8	94,0	80,4	—	—	—	193,2	12,7	13,2	6,4	—	32,3	225,5	—	4,4	—	—	4,4	—	23,8	3,8	—	27,6	32,0	257,5

Марка элемента	Изделия арматурные													Изделия закладные								Общий расход, кг
	Арматура класса													Арматура класса					Прокат марки			
	Ат-IVс								А-I					А-III					Вст3кп2			
	ГОСТ 10884-81*								ГОСТ 5781-82					ГОСТ 5781-82					ГОСТ 19903-74*	ГОСТ 3262-75*		
	ф16	ф18	ф20	ф22	ф25	ф28		Итого	ф6	ф8	ф10		Итого	ф8	ф12			Итого	δ=8	δ=10	Лента ф114	Итого	Всего	
КЭ1-4Ат-IVс	—	18,8	66,4	159,0	—	—	—	244,2	11,0	13,2	6,4	—	30,6	274,8	—	4,4	—	—	4,4	—	23,8	3,8	—	27,6	32,0	306,8
КЭ1-5Ат-IVс	—	14,1	—	185,2	—	—	—	199,3	12,4	10,8	4,8	—	28,0	227,3	—	4,4	—	—	4,4	—	23,8	3,8	—	27,6	32,0	259,3
КЭ1-6Ат-IVс	—	18,8	—	239,4	—	—	—	258,2	11,0	13,2	6,4	—	30,6	288,8	—	4,4	—	—	4,4	—	23,8	3,8	—	27,6	32,0	322,8
КЭ1-7Ат-IVс	—	18,8	94,0	80,4	—	—	—	193,2	12,7	13,2	6,4	—	32,3	225,5	—	4,4	—	—	4,4	—	23,8	3,8	—	27,6	32,0	257,5
КЭ1-8Ат-IVс	—	18,8	—	159,0	104,0	—	—	281,8	—	41,1	6,4	—	47,5	329,3	—	4,4	—	—	4,4	—	23,8	3,8	—	27,6	32,0	361,3
КЭ2-1Ат-IVс	65,2	14,1	78,4	—	—	—	—	157,7	9,2	10,8	4,8	—	24,8	182,5	—	4,4	—	—	4,4	—	23,8	3,8	—	27,6	32,0	213,8
КЭ2-2Ат-IVс	—	134,1	78,4	—	—	—	—	212,5	10,4	10,8	4,8	—	26,0	238,5	—	4,4	—	—	4,4	—	23,8	3,1	—	26,9	31,3	269,8
КЭ2-3Ат-IVс	64,8	14,1	78,4	—	—	—	—	157,3	13,2	10,8	4,8	—	28,8	186,1	—	4,4	—	—	4,4	—	23,8	3,1	—	26,9	31,3	217,4
КЭ3-1Ат-IVс	—	18,8	62,4	94,8	—	—	—	176,0	12,7	13,2	6,4	—	32,3	208,3	—	4,4	—	—	4,4	—	23,8	3,8	—	27,6	32,0	240,3
КЭ3-2Ат-IVс	120,0	77,7	—	—	—	—	—	197,7	14,2	10,8	4,8	—	29,8	227,5	—	4,4	—	—	4,4	—	23,8	3,8	—	27,6	32,0	259,6
КЭ3-3Ат-IVс	105,2	14,1	—	94,8	—	—	—	214,1	14,2	10,8	4,8	—	29,8	243,8	—	4,4	—	—	4,4	—	23,8	3,8	—	27,6	32,0	275,8
КЭ3-4Ат-IVс	—	18,8	39,2	193,0	—	—	—	253,0	13,7	13,2	6,4	—	33,3	286,3	—	4,4	—	—	4,4	—	23,8	3,8	—	27,6	32,0	318,3
КЭ3-5Ат-IVс	—	115,3	—	94,8	—	—	—	210,1	14,7	10,8	4,8	—	30,3	240,4	—	4,4	—	—	4,4	—	23,8	3,8	—	27,6	32,0	272,4
КЭ3-6Ат-IVс	—	18,8	39,2	195,0	—	—	—	253,0	13,7	13,2	6,4	—	33,3	286,3	—	4,4	—	—	4,4	—	23,8	3,8	—	27,6	32,0	318,3
КЭ3-7Ат-IVс	—	18,8	101,6	—	—	153,6	—	274,0	—	39,9	6,4	—	46,3	320,3	—	4,4	—	—	4,4	—	23,8	3,8	—	27,6	32,0	352,3
КЭ3-8Ат-IVс	—	18,8	62,4	94,8	—	—	—	176,0	12,7	13,2	6,4	—	32,3	208,3	—	4,4	—	—	4,4	—	23,8	3,8	—	27,6	32,0	240,3
КЭ3-9Ат-IVс	—	147,1	—	94,8	—	—	—	241,9	14,1	10,8	4,8	—	29,7	271,6	—	4,4	—	—	4,4	—	23,8	3,8	—	27,6	32,0	303,6
КЭ3-10Ат-IVс	14,8	210,7	—	—	—	—	—	225,5	14,2	10,8	4,8	—	29,8	255,3	—	4,4	—	—	4,4	—	23,8	3,8	—	27,6	32,0	287,3
КЭ3-11Ат-IVс	—	18,8	—	114,2	165,6	—	—	298,6	—	38,2	6,4	—	44,6	343,2	—	4,4	—	—	4,4	—	23,8	3,8	—	27,6	32,0	375,2
КЭ3-12Ат-IVс	—	18,8	—	94,8	—	199,0	—	312,6	—	39,9	6,4	—	46,3	358,9	—	4,4	—	—	4,4	—	23,8	3,8	—	27,6	32,0	390,9
КЭ3-13Ат-IVс	105,2	96,5	—	—	—	—	—	201,7	20,2	10,8	4,8	—	35,8	237,5	—	4,4	—	—	4,4	—	23,8	3,8	—	27,6	32,0	269,5
КЭ3-14Ат-IVс	105,2	14,1	—	94,8	—	—	—	214,1	20,1	10,8	4,8	—	35,7	249,8	—	4,4	—	—	4,4	—	23,8	3,8	—	27,6	32,0	281,8

Марка элемента	Изделия арматурные												Изделия закладные								Общий расход, кг
	Арматура класса												Арматура класса				Прокат марки				
	Ат-IVс								А-I				А-III				Вст 3 кп 2				
	ГОСТ 10884-81*								ГОСТ 5781-82				ГОСТ 5781-82				ГОСТ 19903-74*	ГОСТ 3262-75*			
	ф16	ф18	ф20	ф22	ф25	ф28		Итого	ф6	ф8	ф10		Итого	Всего	ф8	ф12			Итого	δ=8	δ=10	Труба ф1 1/4		Итого	Всего	
К-24-1Ат-IVс	—	209,6	—	—	—	—	—	209,6	16,7	14,2	6,4	—	37,3	246,9	—	4,4	—	—	4,4	—	23,8	3,8	—	27,6	32,0	278,9
К-24-2Ат-IVс	—	188	—	189,6	—	—	—	208,4	—	45,3	6,4	—	51,7	260,1	—	4,4	—	—	4,4	—	23,8	3,8	—	27,6	32,0	292,1
К-24-3Ат-IVс	82,0	18,8	—	201,8	—	—	—	302,6	22,1	14,2	6,4	—	40,7	343,3	—	4,4	—	—	4,4	—	23,8	3,8	—	27,6	32,0	375,3
К-24-4Ат-IVс	82,0	18,8	—	201,8	—	—	—	302,6	28,7	14,2	6,4	—	49,3	351,9	—	4,4	—	—	4,4	—	23,8	3,8	—	27,6	32,0	383,9
К-24-6Ат-IVс	—	122,4	—	201,8	—	—	—	324,2	22,1	14,2	6,4	—	40,7	364,9	—	4,4	—	—	4,4	—	23,8	3,8	—	27,6	32,0	396,9
К-25-1Ат-IVс	47,2	—	—	—	—	—	—	324,2	28,7	14,2	6,4	—	49,3	373,5	—	4,4	—	—	4,4	—	23,8	3,8	—	27,6	32,0	409,5
К-25-2Ат-IVс	—	—	55,6	—	—	—	—	47,2	6,7	—	—	—	6,7	53,9	—	2,2	—	—	2,2	—	11,9	2,5	—	14,4	16,6	70,5
К-25-3Ат-IVс	—	14,6	55,6	—	—	—	—	55,6	6,7	—	—	—	6,7	62,3	—	2,2	—	—	2,2	—	11,9	2,5	—	14,4	16,6	78,9
К-25-4Ат-IVс	—	29,2	—	67,6	—	—	—	70,2	6,7	—	—	—	6,7	76,9	—	2,2	—	—	2,2	—	11,9	2,5	—	14,4	16,6	93,5
К-25-5Ат-IVс	—	—	—	113,6	—	—	—	96,8	7,1	—	—	—	7,1	103,9	—	2,2	—	—	2,2	—	11,9	2,5	—	14,4	16,6	120,5
К-25-6Ат-IVс	23,2	—	55,6	—	—	—	—	113,6	7,2	—	—	—	7,2	120,8	—	2,2	—	—	2,2	—	11,9	2,5	—	14,4	16,6	137,4
К-25-7Ат-IVс	12,3	—	75,1	—	—	—	—	78,8	7,1	—	—	—	7,1	85,9	—	2,2	—	—	2,2	—	11,9	2,5	—	14,4	16,6	102,5
К-25-8Ат-IVс	58,8	45,2	—	—	—	—	—	87,4	7,2	—	—	—	7,2	94,6	—	2,2	—	—	2,2	—	11,9	2,5	—	14,4	16,6	111,2
К-25-9Ат-IVс	—	—	66,2	67,6	—	—	—	104,0	6,8	—	—	—	6,8	110,8	—	2,2	—	—	2,2	—	11,9	2,5	—	14,4	16,6	127,4
К-25-10Ат-IVс	47,2	—	—	—	—	—	—	133,8	6,9	—	—	—	6,9	140,7	—	2,2	—	—	2,2	—	11,9	2,5	—	14,4	16,6	157,3
К-25-11Ат-IVс	23,0	—	55,6	—	—	—	—	47,2	9,6	—	—	—	9,6	56,8	—	2,2	—	—	2,2	—	11,9	2,5	—	14,4	16,6	73,4
К-25-12Ат-IVс	12,3	—	75,1	—	—	—	—	78,6	10,2	—	—	—	10,2	88,8	—	2,2	—	—	2,2	—	11,9	2,5	—	14,4	16,6	105,4
К-25-13Ат-IVс	58,8	45,2	—	—	—	—	—	87,4	10,2	—	—	—	10,2	97,6	—	2,2	—	—	2,2	—	11,9	2,5	—	14,4	16,6	114,2
К-26-1Ат-IVс	—	—	—	—	174,4	—	—	104,0	9,7	—	—	—	9,7	113,7	—	2,2	—	—	2,2	—	11,9	2,5	—	14,4	16,6	130,3
К-27-1Ат-IVс	24,7	—	61,6	—	—	—	—	174,4	—	15,3	—	—	15,3	189,7	—	2,2	—	—	2,2	—	11,9	3,2	—	15,1	17,3	207,0
К-27-2Ат-IVс	104,0	—	—	—	—	—	—	86,3	7,8	—	—	—	7,8	94,1	—	2,2	—	—	2,2	—	11,9	2,5	—	14,4	16,6	110,8
								104,0	7,4	—	—	—	7,4	111,4	—	2,2	—	—	2,2	—	11,9	2,5	—	14,4	16,6	128,0

Марка элемента	Изделия арматурные													Изделия закладные										Общий расход, кг
	Арматура класса								A-I					Арматура класса					Прокат марки					
	Ат-IVс													A-III					ВСт3кп2					
	ГОСТ 10884-81*								ГОСТ 5781-82					ГОСТ 5781-82					ГОСТ 19903-74*		ГОСТ 3262-75*			
	ф16	ф18	ф20	ф22	ф25	ф28		Итого	ф6	ф8			Итого	Всего	ф8	ф12			Итого	δ=8	δ=10	Лист ф14х4		Итого	
К27-3Ат-IVс	—	31,2	—	74,4	—	—	—	105,6	7,9	—	—	—	7,9	113,5	—	2,2	—	—	2,2	—	11,9	2,5	—	14,4	16,6	130,1
К27-4Ат-IVс	—	18,2	—	101,6	—	—	—	119,8	7,8	—	—	—	7,8	127,6	—	2,2	—	—	2,2	—	11,9	2,5	—	14,4	16,6	144,2
К27-5Ат-IVс	—	—	80,8	—	—	—	—	80,8	7,3	—	—	—	7,3	88,1	—	2,2	—	—	2,2	—	11,9	2,5	—	14,4	16,6	104,7
К27-6Ат-IVс	24,6	—	—	74,4	—	—	—	99,0	7,8	—	—	—	7,8	106,8	—	2,2	—	—	2,2	—	11,9	2,5	—	14,4	16,6	123,4
К27-7Ат-IVс	—	—	38,5	74,4	—	—	—	112,9	7,8	—	—	—	7,8	120,7	—	2,2	—	—	2,2	—	11,9	2,5	—	14,4	16,6	137,3
К27-8Ат-IVс	—	—	—	128,8	—	—	—	128,8	7,8	—	—	—	7,8	136,6	—	2,2	—	—	2,2	—	11,9	2,5	—	14,4	16,6	153,2
К27-9Ат-IVс	—	36,4	61,6	—	—	—	—	98,0	7,8	—	—	—	7,8	105,8	—	2,2	—	—	2,2	—	11,9	2,5	—	14,4	16,6	122,4
К27-10Ат-IVс	—	—	44,8	74,4	—	—	—	119,2	7,8	—	—	—	7,8	127,0	—	2,2	—	—	2,2	—	11,9	2,5	—	14,4	16,6	143,6
К27-11Ат-IVс	24,8	50,0	—	—	—	—	—	74,8	11,2	—	—	—	11,2	86,0	—	2,2	—	—	2,2	—	11,9	2,5	—	14,4	16,6	102,6
К27-12Ат-IVс	104,8	—	—	—	—	—	—	104,8	10,8	—	—	—	10,8	115,6	—	2,2	—	—	2,2	—	11,9	2,5	—	14,4	16,6	132,2
К27-13Ат-IVс	24,6	—	—	74,4	—	—	—	99,0	11,2	—	—	—	11,2	110,2	—	2,2	—	—	2,2	—	11,9	2,5	—	14,4	16,6	126,8
К28-1Ат-IVс	104,0	—	—	—	—	—	—	104,0	8,3	—	—	—	8,3	112,3	—	2,2	—	—	2,2	—	11,9	3,1	—	15,0	17,2	129,5
К28-2Ат-IVс	—	25,0	—	74,4	—	—	—	99,4	8,2	—	—	—	8,2	107,6	—	2,2	—	—	2,2	—	11,9	3,1	—	15,0	17,2	124,8
К28-3Ат-IVс	—	—	30,8	74,4	—	—	—	105,2	8,2	—	—	—	8,2	113,4	—	2,2	—	—	2,2	—	11,9	3,1	—	15,0	17,2	130,6
К28-4Ат-IVс	—	—	181,0	—	—	—	—	181,0	9,4	—	—	—	9,4	190,4	—	2,2	—	—	2,2	—	11,9	3,1	—	15,0	17,2	207,6
К28-5Ат-IVс	104,0	—	—	—	—	—	—	104,0	11,9	—	—	—	11,9	115,9	—	2,2	—	—	2,2	—	11,9	3,1	—	15,0	17,2	133,1
К29-1Ат-IVс	84,2	—	61,6	—	—	—	—	145,8	10,6	—	—	—	10,6	156,4	—	2,2	—	—	2,2	—	11,9	3,1	—	15,0	17,2	173,5
К29-2Ат-IVс	84,2	—	61,6	—	—	—	—	145,8	15,2	—	—	—	15,2	161,0	—	2,2	—	—	2,2	—	11,9	3,1	—	15,0	17,2	178,2
К30-1Ат-IVс	27,5	54,8	—	—	—	—	—	82,3	8,6	—	—	—	8,6	90,9	—	2,2	—	—	2,2	—	11,9	2,5	—	14,4	16,6	107,5
К30-2Ат-IVс	119,2	—	—	—	—	—	—	119,2	8,1	—	—	—	8,1	127,3	—	2,2	—	—	2,2	—	11,9	2,5	—	14,4	16,6	137,9
К30-3Ат-IVс	—	34,8	—	81,6	—	—	—	116,4	8,6	—	—	—	8,6	125,0	—	2,2	—	—	2,2	—	11,9	2,5	—	14,4	16,6	141,6
К30-4Ат-IVс	—	17,4	—	107,6	—	—	—	125,0	8,6	—	—	—	8,6	133,6	—	2,2	—	—	2,2	—	11,9	2,5	—	14,4	16,6	150,2

Инв.№ подл. | Подпись и дата | Взам. инв.№

Марка элемента	Изделия арматурные														Изделия закладные											Общий расход, кг
	Арматура класса														Арматура класса					Прокат марки						
	Ат-IVс								А-I						А-III					ВСТ 3 кп 2						
	ГОСТ 10884-81*								ГОСТ 5781-82						ГОСТ 5781-82					ГОСТ 19903-74*		ГОСТ 3262-75*				
	ф16	ф18	ф20	ф22	ф25	ф28		Итого	ф6	ф8			Итого	Всего	ф8	ф12			Итого	δ=8	δ=10	ГАЗ.ТР. ф14		Итого	Всего	
К30-5Ат-IVс	—	—	89,0	—	—	—	—	89,0	8,0	—	—	—	8,0	97,0	—	2,2	—	—	2,2	—	11,9	2,5	—	14,4	16,6	113,6
К30-6Ат-IVс	27,6	—	—	81,6	—	—	—	109,2	8,6	—	—	—	8,6	117,8	—	2,2	—	—	2,2	—	11,9	2,5	—	14,4	16,6	134,4
К30-7Ат-IVс	—	—	—	133,6	—	—	—	133,6	8,6	—	—	—	8,6	142,2	—	2,2	—	—	2,2	—	11,9	2,5	—	14,4	16,6	158,8
К30-8Ат-IVс	—	—	—	142,8	—	—	—	142,8	8,6	—	—	—	8,6	151,4	—	2,2	—	—	2,2	—	11,9	2,5	—	14,4	16,6	168,0
К30-9Ат-IVс	—	—	118,4	—	—	—	—	118,4	8,6	—	—	—	8,6	127,0	—	2,2	—	—	2,2	—	11,9	2,5	—	14,4	16,6	143,6
К30-10Ат-IVс	—	—	25,4	112,2	—	—	—	137,0	8,6	—	—	—	8,6	146,2	—	2,2	—	—	2,2	—	11,9	2,5	—	14,4	16,6	162,8
К30-11Ат-IVс	27,6	54,8	—	—	—	—	—	82,4	12,2	—	—	—	12,2	94,6	—	2,2	—	—	2,2	—	11,9	2,5	—	14,4	16,6	111,2
К30-12Ат-IVс	112,8	—	—	—	—	—	—	112,8	11,7	—	—	—	11,7	124,5	—	2,2	—	—	2,2	—	11,9	2,5	—	14,4	16,6	141,1
К30-13Ат-IVс	27,6	—	—	81,6	—	—	—	109,2	12,2	—	—	—	12,2	121,4	—	2,2	—	—	2,2	—	11,9	2,5	—	14,4	16,6	138,0
К31-1Ат-IVс	112,8	—	—	—	—	—	—	112,8	8,9	—	—	—	8,9	121,7	—	2,2	—	—	2,2	—	11,9	3,1	—	15,0	17,2	138,9
К31-2Ат-IVс	—	—	33,8	81,6	—	—	—	115,4	9,0	—	—	—	9,0	124,4	—	2,2	—	—	2,2	—	11,9	3,1	—	15,0	17,2	141,6
К31-3Ат-IVс	—	—	—	40,8	105,6	—	—	146,4	—	17,4	—	—	17,4	163,8	—	2,2	—	—	2,2	—	11,9	3,1	—	15,0	17,2	181,0
К31-4Ат-IVс	26,4	—	—	188,2	—	—	—	214,6	10,1	—	—	—	10,1	224,7	—	2,2	—	—	2,2	—	11,9	3,1	—	15,0	17,2	241,9
К31-5Ат-IVс	112,8	—	—	—	—	—	—	112,8	12,9	—	—	—	12,9	125,7	—	2,2	—	—	2,2	—	11,9	3,1	—	15,0	17,2	142,9
К31-6Ат-IVс	26,4	—	—	188,2	—	—	—	214,6	14,7	—	—	—	14,7	229,3	—	2,2	—	—	2,2	—	11,9	3,1	—	15,0	17,2	246,5
К32-1Ат-IVс	91,2	—	—	81,6	—	—	—	172,8	11,5	—	—	—	11,5	184,3	—	2,2	—	—	2,2	—	11,9	3,1	—	15,0	17,2	201,5
К32-2Ат-IVс	91,2	—	—	81,6	—	—	—	172,8	16,6	—	—	—	16,6	189,4	—	2,2	—	—	2,2	—	11,9	3,1	—	15,0	17,2	206,6
К33-1Ат-IVс	55,0	64,4	—	—	—	—	—	119,4	9,6	—	—	—	9,6	129,0	—	2,2	—	—	2,2	—	11,9	2,5	—	14,4	16,6	145,6
К33-2Ат-IVс	—	—	130,0	—	—	—	—	130,0	9,8	—	—	—	9,8	139,8	—	2,2	—	—	2,2	—	11,9	2,5	—	14,4	16,6	156,4
К33-3Ат-IVс	—	20,4	—	126,4	—	—	—	146,8	9,8	—	—	—	9,8	156,6	—	2,2	—	—	2,2	—	11,9	2,5	—	14,4	16,6	173,2
К33-4Ат-IVс	—	18,2	—	—	124,0	—	—	142,2	—	17,4	—	—	17,4	159,6	—	2,2	—	—	2,2	—	11,9	2,5	—	14,4	16,6	176,2
К33-5Ат-IVс	—	—	22,4	—	124,0	—	—	146,4	—	17,4	—	—	17,4	163,8	—	2,2	—	—	2,2	—	11,9	2,5	—	14,4	16,6	180,4

Марка элемента	Изделия арматурные														Изделия закладные											Общий расход, кг
	Арматура класса														Арматура класса					Прокат марки						
	Ат-IVс								АI					Всего	А-III					ВСТ 3 кп 2					Всего	
	ГОСТ 10884-81*								ГОСТ 5781-82						ГОСТ 5781-82					ГОСТ 19903-74*		ГОСТ 3262-75*				
	ф16	ф18	ф20	ф22	ф25	ф28		Итого	ф6	ф8			Итого		ф8	ф12			Итого	δ=8	δ=10	ГАЗ.ТР. ф1 1/4*		Итого		
К33-6 Ат-IVс	—	—	85,8	—	124,0	—	—	209,8	—	25,5	—	—	25,5	235,3	—	2,2	—	—	2,2	—	11,9	2,5	—	14,4	16,6	251,9
К33-7 Ат-IVс	54,6	64,4	—	—	—	—	—	119,0	13,2	—	—	—	13,2	132,2	—	2,2	—	—	2,2	—	11,9	2,5	—	14,4	16,6	149,2
К34-1 Ат-IVс	65,2	—	—	96,0	—	—	—	161,2	10,4	—	—	—	10,4	171,6	—	2,2	—	—	2,2	—	11,9	3,1	—	15,0	17,2	188,8
К34-2 Ат-IVс	39,8	—	79,6	—	—	—	—	119,4	11,0	—	—	—	11,0	130,4	—	2,2	—	—	2,2	—	11,9	3,1	—	15,0	17,2	147,6
К34-3 Ат-IVс	—	32,2	—	96,0	—	—	—	128,2	10,4	—	—	—	10,4	138,6	—	2,2	—	—	2,2	—	11,9	3,1	—	15,0	17,2	155,8
К34-4 Ат-IVс	—	102,8	79,6	—	—	—	—	182,4	10,4	—	—	—	10,4	192,8	—	2,2	—	—	2,2	—	11,9	3,1	—	15,0	17,2	210,0
К34-5 Ат-IVс	30,4	—	183,0	—	—	—	—	213,4	11,8	—	—	—	11,8	225,2	—	2,2	—	—	2,2	—	11,9	3,1	—	15,0	17,2	242,4
К34-6 Ат-IVс	81,2	—	—	96,0	—	—	—	177,2	11,8	—	—	—	11,8	189,0	—	2,2	—	—	2,2	—	11,9	3,1	—	15,0	17,2	206,2
К34-7 Ат-IVс	—	64,4	—	—	—	155,6	—	220,0	—	20,2	—	—	20,2	240,2	—	2,2	—	—	2,2	—	11,9	3,1	—	15,0	17,2	257,4
К34-8 Ат-IVс	65,2	—	—	96,0	—	—	—	161,2	15,1	—	—	—	15,1	176,3	—	2,2	—	—	2,2	—	11,9	3,1	—	15,0	17,2	193,5
К34-9 Ат-IVс	39,8	—	79,6	—	—	—	—	119,4	16,1	—	—	—	16,1	135,5	—	2,2	—	—	2,2	—	11,9	3,1	—	15,0	17,2	152,7
К34-10 Ат-IVс	30,4	—	183,0	—	—	—	—	213,4	17,1	—	—	—	17,1	230,5	—	2,2	—	—	2,2	—	11,9	3,1	—	15,0	17,2	247,7
К34-11 Ат-IVс	81,2	—	—	96,0	—	—	—	177,2	17,1	—	—	—	17,1	194,3	—	2,2	—	—	2,2	—	11,9	3,1	—	15,0	17,2	211,5
К35-1 Ат-IVс	66,0	—	167,0	—	—	—	—	233,0	15,0	—	—	—	15,0	248,0	—	2,2	—	—	2,2	—	11,9	3,1	—	15,0	17,2	265,2
К35-2 Ат-IVс	—	—	159,2	—	—	155,6	—	314,8	—	23,2	—	—	23,2	338,0	—	2,2	—	—	2,2	—	11,9	3,1	—	15,0	17,2	355,2
К35-3 Ат-IVс	66,0	—	167,0	—	—	—	—	233,0	21,6	—	—	—	21,6	254,6	—	2,2	—	—	2,2	—	11,9	3,1	—	15,0	17,2	271,8

Инв. № подл. | Подпись и дата | Взам. инв. №

gost.e-ecolog.ru