СЕРИЯ 3.015-2/82

УНИФИЦИРОВАННЫЕ
ОДНОЯРУСНЫЕ ЭСТАКАДЫ ПОД ТЕХНОЛОГИЧЕСКИЕ ТРУБОПРОВОДЫ

ВЫПУСК II-9

ЧАСТЬ 1 (стр.1... 129)

СБОРНЫЕ ЖЕЛЕЗОБЕТОННЫЕ КОЛОННЫ, ТРАВЕРСЫ И ВСТАВКИ.

ВАРИАНТ АРМИРОВАНИЯ СТАЛЬЮ КЛАССА Ат-IVс

АРМАТУРНЫЕ ИЗДЕЛИЯ

РАБОЧИЕ ЧЕРТЕЖИ

Книга I (стр 1 ÷ 64)

НАЧАЛО
23402-02
96

gost.e-ecolog.ru

ЦЕНТРАЛЬНЫЙ ИНСТИТУТ ТИПОВОГО ПРОЕКТИРОВАНИЯ
ГОССТРОЯ СССР

Москва А-445 Смольная ул 22

Сдано в печать VII 1989 года

Заказ № 7254 Тираж 1800 экз

СЕРИЯ 3.015-2/82

УНИФИЦИРОВАННЫЕ
ОДНОЯРУСНЫЕ ЭСТАКАДЫ ПОД ТЕХНОЛОГИЧЕСКИЕ ТРУБОПРОВОДЫ

ВЫПУСК II-9

СБОРНЫЕ ЖЕЛЕЗОБЕТОННЫЕ КОЛОННЫ, ТРАВЕРСЫ И ВСТАВКИ.
ВАРИАНТ АРМИРОВАНИЯ СТАЛЬЮ КЛАССА Ат-IVс
АРМАТУРНЫЕ ИЗДЕЛИЯ
РАБОЧИЕ ЧЕРТЕЖИ

РАЗРАБОТАНЫ

ИНСТИТУТОМ ХАРЬКОВСКИЙ ПРОМСТРОЙНИИПРОЕКТ

ГЛАВНЫЙ ИНЖЕНЕР ИНСТИТУТА Н.Ф.ДОВГИЙ
ГЛАВНЫЙ ИНЖЕНЕР ПРОЕКТА А.М.МОНИН
НАЧАЛЬНИК АСО-3 М.И.БРОДСКИЙ
ГЛ. КОНСТРУКТОР В.Б.ЗОРИН

Утверждены Главным управлением проектирования Госстроя СССР, письмо от 27 07 88 N 6/6-1511
Введены в действие с 01 01 89 институтом „Харьковский Промстройниипроект", приказ от 28 07 88 N 85
Срок действия - 1992 г

© ЦИТП Госстроя СССР 1989

Обозначение	Наименование	Стр.
3.015-2/82.II-9-1	Каркас Кп1-1	9
3.015-2/82.II-9-2	Каркас Кп2-1; Кп2-2	9
3.015-2/82.II-9-3	Каркас Кп3-1; Кп3-2	10
3.015-2/82.II-9-4	Каркас Кп4-1	10
3.015-2/82.II-9-5	Каркас Кп5-1; Кп5-2	11
3.015-2/82.II-9-6	Каркас Кп5-3; Кп5-4	11
3.015-2/82.II-9-7	Каркас Кп6-1; Кп6-2	12
3.015-2/82.II-9-8	Каркас Кп6-3; Кп6-4	12
3.015-2/82.II-9-9	Каркас Кп6-5	13
3.015-2/82.II-9-10	Каркас Кп6-6; Кп6-7	13
3.015-2/82.II-9-11	Каркас Кп7-1; Кп7-2	14
3.015-2/82.II-9-12	Каркас Кп7-3	14
3.015-2/82.II-9-13	Каркас Кп8-1	15
3.015-2/82.II-9-14	Каркас Кп9-1	15
3.015-2/82.II-9-15	Каркас Кп10-1	16
3.015-2/82.II-9-16	Каркас Кп11-1	16
3.015-2/82.II-9-17	Каркас Кп12-1	17
3.015-2/82.II-9-18	Каркас Кп13-1	18
3.015-2/82.II-9-19	Каркас Кп14-1... Кп14-3; Кп15-1	19
3.015-2/82.II-9-20	Каркас Кп16-1	20
3.015-2/82.II-9-21	Каркас Кп17-1	21
3.015-2/82.II-9-22	Каркас Кп18-1	22
3.015-2/82.II-9-23	Каркас Кп19-1	23
3.015-2/82.II-9-24	Каркас Кп20-1... Кп20-3; Кп21-1; Кп21-2	24
3.015-2/82.II-9-25	Каркас Кп22-1... Кп22-3; Кп23-1; Кп23-2	25
3.015-2/82.II-9-26	Каркас Кп24-1	26
3.015-2/82.II-9-27	Каркас Кп25-1	27
3.015-2/82.II-9-28	Каркас Кп26-1; Кп27-1	28
3.015-2/82.II-9-29	Каркас Кп28-1	29
3.015-2/82.II-9-30	Каркас Кп29-1	30
3.015-2/82.II-9-31	Каркас Кп30-1... Кп30-5	31
3.015-2/82.II-9-32	Каркас Кп31-1; Кп31-2; Кп32-1	32
3.015-2/82.II-9-33	Каркас Кп33-1	33
3.015-2/82.II-9-34	Каркас Кп34-1	34
3.015-2/82.II-9-35	Каркас Кп35-1	35
3.015-2/82.II-9-36	Каркас Кп36-1	36
3.015-2/82.II-9-37	Каркас Кп37-1	37
3.015-2/82.II-9-38	Каркас Кп38-1... Кп38-3; Кп39-1	38
3.015-2/82.II-9-39	Каркас Кп40-1; Кп40-2; Кп41-1; Кп42-1; Кп42-2; Кп43-1	
3.015-2/82.II-9-40	Каркас Кп44-1... Кп44-4; Кп43-1; Кп43-2	40
3.015-2/82.II-9-41	Каркас Кп46-1... Кп46-4	41
3.015-2/82.II-9-42	Каркас Кп47-1; Кп48-1	42
3.015-2/82.II-9-43	Каркас Кп49-1; Кп50-1	43
3.015-2/82.II-9-44	Каркас Кп51-1	44
3.015-2/82.II-9-45	Каркас Кп52-1; Кп52-2	45
3.015-2/82.II-9-46	Каркас Кп53-1; Кп53-2	46
3.015-2/82.II-9-47	Каркас Кп54-1; Кп55-1	47
3.015-2/82.II-9-48	Каркас Кп56-1; Кп57-1	48
3.015-2/82.II-9-49	Каркас Кп58-1; Кп59-1	49

Взам. инв. № | Подпись и дата | Инв. № подл.

Нач. отд.	Бродский	
Н. контр.	Зорин	
Гл. конст.	Зорин	
Рук. гр.	Шахновский	
Разраб.	Бодиянская	
Рассчит.	Петраш	
Исполн.	Артеменко	

3.015-2/82.II-9

Содержание

Стадия	Лист	Листов
Р	1	14

ХАРЬКОВСКИЙ

Взам. инв. № | Подпись и дата | Инв. № подл.

3.015-2/82.II-9

Лист

Обозначение	Наименование	Стр.
3.015-2/82.II-9-50	Каркас Кп 60-1	50
3.015-2/82.II-9-51	Каркас Кп 61-1; Кп 62-1	51
3.015-2/82.II-9-52	Каркас Кп 63-1; Кп 64-1	52
3.015-2/82.II-9-53	Каркас Кп 65-1	53
3.015-2/82.II-9-54	Каркас Кп 66-1; Кп 67-1	54
3.015-2/82.II-9-55	Каркас Кп 68-1; Кп 69-1	55
3.015-2/82.II-9-56	Каркас Кп 70-1; Кп 71-1	56
3.015-2/82.II-9-57	Каркас Кп 72-1... Кп 72-3; Кп 73-1; Кп 73-2	57
3.015-2/82.II-9-58	Каркас Кп 74-1... Кп 74-3	58
3.015-2/82.II-9-59	Каркас Кп 75-1; Кп 75-2	59
3.015-2/82.II-9-60	Каркас Кп 76-1	60
3.015-2/82.II-9-61	Каркас Кп 77-1; Кп 77-2	61
3.015-2/82.II-9-62	Каркас Кп 78-1; Кп 79-2	62
3.015-2/82.II-9-63	Каркас Кп 80-1; Кп 81-1	63
3.015-2/82.II-9-64	Каркас Кп 82-1; Кп 83-1	64
3.015-2/82.II-9-65	Каркас Кп 84-1	65
3.015-2/82.II-9-66	Каркас Кп 85-1	66
3.015-2/82.II-9-67	Каркас Кп 86-1; Кп 87-1	67
3.015-2/82.II-9-68	Каркас Кп 88-1	68
3.015-2/82.II-9-69	Каркас Кп 89-1; Кп 89-4; Кп 90-1; Кп 90-2; Кп 91-1; Кп 91-2	
3.015-2/82.II-9-70	Каркас Кп 92-1; Кп 92-2; Кп 92-3	70
3.015-2/82.II-9-71	Каркас Кп 93-1	71
3.015-2/82.II-9-72	Каркас Кп 94-1	72
3.015-2/82.II-9-73	Каркас Кп 95-1; Кп 96-1	73
3.015-2/82.II-9-74	Каркас Кп 97-1... Кп 97-3; Кп 98-1; Кп 98-2	74
3.015-2/82.II-9-75	Каркас Кп 99-1... Кп 99-2	75

Обозначение	Наименование	Стр.
3.015-2/82.II-9-76	Каркас Кп 100-1... Кп 100-4	76
3.015-2/82.II-9-77	Каркас Кп 101-1... Кп 101-3; Кп 149-1	77
3.015-2/82.II-9-78	Каркас Кп 102-1; Кп 102-2	78
3.015-2/82.II-9-79	Каркас Кп 103-1; Кп 104-1	79
3.015-2/82.II-9-80	Каркас Кп 105-1; Кп 106-1	80
3.015-2/82.II-9-81	Каркас Кп 107-1... Кп 107-3	81
3.015-2/82.II-9-82	Каркас Кп 108-1	82
3.015-2/82.II-9-83	Каркас Кп 109-1... Кп 109-3; Кп 110-1	83
3.015-2/82.II-9-84	Каркас Кп 111-1	84
3.015-2/82.II-9-85	Каркас Кп 112-1; Кп 112-2; Кп 113-1; Кп 113-2	85
3.015-2/82.II-9-86	Каркас Кп 114-1; Кп 115-1	86
3.015-2/82.II-9-87	Каркас Кп 116-1	87
3.015-2/82.II-9-88	Каркас Кп 117-1; Кп 118-1	88
3.015-2/82.II-9-89	Каркас Кп 119-1	89
3.015-2/82.II-9-90	Каркас Кп 120-1	90
3.015-2/82.II-9-91	Каркас Кп 121-1	91
3.015-2/82.II-9-92	Каркас Кп 122-1	92
3.015-2/82.II-9-93	Каркас Кп 123-1... Кп 123-3	93
3.015-2/82.II-9-94	Каркас Кп 124-1; Кп 125-1	94
3.015-2/82.II-9-95	Каркас Кп 126-1... Кп 126-3	95
3.015-2/82.II-9-96	Каркас Кп 127-1	96
3.015-2/82.II-9-97	Каркас Кп 128-1; Кп 128-2; Кп 129-1; Кп 129-2	97
3.015-2/82.II-9-98	Каркас Кп 130-1; Кп 131-1	98
3.015-2/82.II-9-99	Каркас Кп 132-1; Кп 133-1	99
3.015-2/82.II-9-100	Каркас Кп 134-1	100
3.015-2/82.II-9-101	Каркас Кп 135-1	104

Инв. № подл. | Подпись и дата | Взам. инв. №

Обозначение	Наименование	Стр.
3.015-2/82.II-9-102	Каркас КП136-1	102
3.015-2/82.II-9-103	Каркас КП137-1; КП137-2; КП138-1; КП138-2	103
3.015-2/82.II-9-104	Каркас КП139-1	104
3.015-2/82.II-9-105	Каркас КП140-1; КП140-2; КП141-1	105
3.015-2/82.II-9-106	Каркас КП142-1; КП142-2	106
3.015-2/82.II-9-107	Каркас КП143-1; КП144-1	107
3.015-2/82.II-9-108	Каркас КП145-1; КП145-2; КП146-1	108
3.015-2/82.II-9-109	Каркас КП147-1; КП147-2; КП148-1	109
3.015-2/82.II-9-110	Каркас КП150-1; КП151-1	110
3.015-2/82.II-9-111	Каркас КП152-1	111
3.015-2/82.II-9-112	Каркас КП153-1; КП153-2	112
3.015-2/82.II-9-113	Каркас КП154-1; КП155-1	113
3.015-2/82.II-9-114	Каркас КП156-1	114
3.015-2/82.II-9-115	Каркас КП157-1; КП157-2; КП158-1	115
3.015-2/82.II-9-116	Каркас КП159-1; КП159-2	116
3.015-2/82.II-9-117	Каркас КП160-1; КП160-2	117
3.015-2/82.II-9-118	Каркас КП161-1	118
3.015-2/82.II-9-119	Каркас КП162-1	119
3.015-2/82.II-9-120	Каркас КП163-1; КП163-2	120
3.015-2/82.II-9-121	Каркас КП164-1; КП164-2	121
3.015-2/82.II-9-122	Каркас КП165-1; КП165-2; КП166-1	122
3.015-2/82.II-9-123	Каркас КП167-1; КП167-2; КП168-1	123
3.015-2/82.II-9-124	Каркас КП169-1; КП169-2; КП170-1	124
3.015-2/82.II-9-125	Каркас КП171-1	125
3.015-2/82.II-9-126	Каркас КП172-1	126

Обозначение	Наименование	Стр.
3.015-2/82.II-9-127	Каркас КП173-1	127
3.015-2/82.II-9-128	Каркас КП174-1; КП174-2; КП175-1; КП175-2	128
3.015-2/82.II-9-129	Каркас КП176-1... КП179-1	129
3.015-2/82.II-9-130	Каркас Кр1-1; Кр2-2	130
3.015-2/82.II-9-131	Каркас Кр2-1	130
3.015-2/82.II-9-132	Каркас Кр3-2; Кр4-1	131
3.015-2/82.II-9-133	Каркас Кр3-1	131
3.015-2/82.II-9-134	Каркас Кр5-1; Кр5-2	132
3.015-2/82.II-9-135	Каркас Кр5-3; Кр5-4	132
3.015-2/82.II-9-136	Каркас Кр6-1; Кр6-2	133
3.015-2/82.II-9-137	Каркас Кр6-3; Кр6-4	133
3.015-2/82.II-9-138	Каркас Кр6-5; Кр6-6	134
3.015-2/82.II-9-139	Каркас Кр6-7	134
3.015-2/82.II-9-140	Каркас Кр7-1; Кр7-2	135
3.015-2/82.II-9-141	Каркас Кр7-3	135
3.015-2/82.II-9-142	Каркас Кр8-1; Кр9-1	136
3.015-2/82.II-9-143	Каркас Кр10-1	136
3.015-2/82.II-9-144	Каркас Кр11-1	137
3.015-2/82.II-9-145	Каркас Кр12-1	137
3.015-2/82.II-9-146	Каркас Кр13-1	138
3.015-2/82.II-9-147	Каркас Кр14-1... Кр14-3	138
3.015-2/82.II-9-148	Каркас Кр15-1	139
3.015-2/82.II-9-149	Каркас Кр16-1	139
3.015-2/82.II-9-150	Каркас Кр17-1	140
3.015-2/82.II-9-151	Каркас Кр18-1	140

Инв.№ подл. | Подпись и дата | Взам.инв.№

Обозначение	Наименование	Стр.
3.015-2/82.II-9-152	Каркас Кр 19-1	141
3.015-2/82.II-9-153	Каркас Кр 20-1... Кр20-3	141
3.015-2/82.II-9-154	Каркас Кр 21-1; Кр21-2	142
3.015-2/82.II-9-155	Каркас Кр 22-1...Кр22-3	142
3.015-2/82.II-9-156	Каркас Кр 23-1; Кр23-2	143
3.015-2/82.II-9-157	Каркас Кр 24-1	143
3.015-2/82.II-9-158	Каркас Кр 25-1... Кр25-3	144
3.015-2/82.II-9-159	Каркас Кр26-1	144
3.015-2/82.II-9-160	Каркас Кр27-1... Кр27-3	145
3.015-2/82.II-9-161	Каркас Кр27-4... Кр27-6	145
3.015-2/82.II-9-162	Каркас Кр 27-7; Кр27-8	146
3.015-2/82.II-9-163	Каркас Кр 28-1	146
3.015-2/82.II-9-164	Каркас Кр29-1; Кр29-2	147
3.015-2/82.II-9-165	Каркас Кр30-1	147
3.015-2/82.II-9-166	Каркас Кр31-1	148
3.015-2/82.II-9-167	Каркас Кр32-1	148
3.015-2/82.II-9-168	Каркас Кр33-1	149
3.015-2/82.II-9-169	Каркас Кр34-1	149
3.015-2/82.II-9-170	Каркас Кр35-1; Кр35-2	150
3.015-2/82.II-9-171	Каркас Кр35-3; Кр35-4	150
3.015-2/82.II-9-172	Каркас Кр36-1; Кр36-2	151
3.015-2/82.II-9-173	Каркас Кр37-1	151
3.015-2/82.II-9-174	Каркас Кр38-1... Кр38-3	152
3.015-2/82.II-9-175	Каркас Кр38-4; Кр38-5	152
3.015-2/82.II-9-176	Каркас Кр39-1	153
3.015-2/82.II-9-177	Каркас Кр40-1	153

Обозначение	Наименование	Стр.
3.015-2/82.II-9-178	Каркас Кр41-1	154
3.015-2/82.II-9-179	Каркас Кр42-1	154
3.015-2/82.II-9-180	Каркас Кр43-1, Кр43-2	155
3.015-2/82.II-9-181	Каркас Кр44-1; Кр44-2	155
3.015-2/82.II-9-182	Каркас Кр45-1; Кр45-2	156
3.015-2/82.II-9-183	Каркас Кр46-1	156
3.015-2/82.II-9-184	Каркас Кр47-1; Кр47-2	157
3.015-2/82.II-9-185	Каркас Кр48-1	157
3.015-2/82.II-9-186	Каркас Кр49-1; Кр49-2	158
3.015-2/82.II-9-187	Каркас Кр50-1; Кр50-4	158
3.015-2/82.II-9-188	Каркас Кр51-1	159
3.015-2/82.II-9-189	Каркас Кр52-1; Кр52-2	159
3.015-2/82.II-9-190	Каркас Кр53-1; Кр53-2	160
3.015-2/82.II-9-191	Каркас Кр54-1... Кр54-3	160
3.015-2/82.II-9-192	Каркас Кр55-1	161
3.015-2/82.II-9-193	Каркас Кр56-1	161
3.015-2/82.II-9-194	Каркас Кр57-1	162
3.015-2/82.II-9-195	Каркас Кр58-1	162
3.015-2/82.II-9-196	Каркас Кр59-1	163
3.015-2/82.II-9-197	Каркас Кр60-1	163
3.015-2/82.II-9-198	Каркас КР 61-1	164
3.015-2/82.II-9-199	Каркас Кр62-1; Кр62-2	164
3.015-2/82.II-9-200	Каркас Кр63-1; Кр63-2	165
3.015-2/82.II-9-201	Каркас КР 64-1	165
3.015-2/82.II-9-202	Каркас КР 65-1	166

Инв. № подл. | Подпись и дата | Взам. инв. №

Обозначение	Наименование	Стр.
3.015-2/82.II-9-203	Каркас Кр 66-1	166
3.015-2/82.II-9-204	Каркас Кр 67-1	167
3.015-2/82.II-9-205	Каркас Кр 68-1	167
3.015-2/82.II-9-206	Каркас Кр 69-1	168
3.015-2/82.II-9-207	Каркас Кр 70-1	168
3.015-2/82.II-9-208	Каркас Кр 71-1	169
3.015-2/82.II-9-209	Каркас Кр 72-1; Кр 72-2	169
3.015-2/82.II-9-210	Каркас Кр 73-1	170
3.015-2/82.II-9-211	Каркас Кр 74-1	170
3.015-2/82.II-9-212	Каркас Кр 75-1	171
3.015-2/82.II-9-213	Каркас Кр 76-1	171
3.015-2/82.II-9-214	Каркас Кр 77-1; Кр 77-2	172
3.015-2/82.II-9-215	Каркас Кр 78-1	172
3.015-2/82.II-9-216	Каркас Кр 79-1; Кр 79-2	173
3.015-2/82.II-9-217	Каркас Кр 80-1	173
3.015-2/82.II-9-218	Каркас Кр 81-1	174
3.015-2/82.II-9-219	Каркас Кр 82-1	174
3.015-2/82.II-9-220	Каркас Кр 83-1; Кр 83-2	175
3.015-2/82.II-9-221	Каркас Кр 84-1... Кр 84-3	175
3.015-2/82.II-9-222	Каркас Кр 85-1; Кр 85-2	176
3.015-2/82.II-9-223	Каркас Кр 86-1	176
3.015-2/82.II-9-224	Каркас Кр 87-1; Кр 87-2	177
3.015-2/82.II-9-225	Каркас Кр 88-1	177
3.015-2/82.II-9-226	Каркас Кр 89-1	178
3.015-2/82.II-9-227	Каркас Кр 90-1	178

Обозначение	Наименование	Стр.
3.015-2/82.II-9-228	Каркас Кр 91-1	179
3.015-2/82.II-9-229	Каркас Кр 92-1; Кр 93-1	179
3.015-2/82.II-9-230	Каркас Кр 94-1... Кр 94-3	180
3.015-2/82.II-9-231	Каркас Кр 94-4; Кр 94-5	180
3.015-2/82.II-9-232	Каркас Кр 95-1... Кр 95-3	181
3.015-2/82.II-9-233	Каркас Кр 96-1; Кр 96-2	181
3.015-2/82.II-9-234	Каркас Кр 97-1	182
3.015-2/82.II-9-235	Каркас Кр 98-1; Кр 98-2	182
3.015-2/82.II-9-236	Каркас Кр 99-1; Кр 99-2	183
3.015-2/82.II-9-237	Каркас Кр 100-1; Кр 100-2	183
3.015-2/82.II-9-238	Каркас Кр 101-1; Кр 101-2	184
3.015-2/82.II-9-239	Каркас Кр 102-1;..Кр 102-3	184.
3.015-2/82.II-9-240	Каркас Кр 103-1	185
3.015-2/82.II-9-241	Каркас Кр 104-1	185
3.015-2/82.II-9-242	Каркас Кр 105-1; Кр 106-1	186
3.015-2/82.II-9-243	Каркас Кр 107-1; Кр 107-2	186
3.015-2/82.II-9-244	Каркас Кр 108-1	187
3.015-2/82.II-9-245	Каркас Кр 109-1	187
3.015-2/82.II-9-246	Каркас Кр 110-1	188
3.015-2/82.II-9-247	Каркас Кр 111-1; Кр 111-2	188
3.015-2/82.II-9-248	Каркас Кр 112-1; Кр 113-1	189
3.015-2/82.II-9-249	Каркас Кр 114-1... Кр 114-3	189
3.015-2/82.II-9-250	Каркас Кр 114-4... Кр 114-6	190
3.015-2/82.II-9-251	Каркас Кр 114-7; Кр 114-8	190
3.015-2/82.II-9-252	Каркас Кр 115-1; Кр 115-2	191

Обозначение	Наименование	Стр.
3.015-2/82.II-9-253	Каркас Кр 116-1; Кр 116-2	191
3.015-2/82.II-9-254	Каркас Кр 117-1... Кр 117-3	192
3.015-2/82.II-9-255	Каркас Кр 118-1	192
3.015-2/82.II-9-256	Каркас Кр 119-1	193
3.015-2/82.II-9-257	Каркас Кр 120-1; Кр 120-2	193
3.015-2/82.II-9-258	Каркас Кр 121-1... Кр 121-3	194
3.015-2/82.II-9-259	Каркас Кр 121-4; Кр 121-5	194
3.015-2/82.II-9-260	Каркас Кр 122-1	195
3.015-2/82.II-9-261	Каркас Кр 123-1; Кр 123-2	195
3.015-2/82.II-9-262	Каркас Кр 124-1; Кр 124-2	196
3.015-2/82.II-9-263	Каркас Кр 125-1... Кр 125-3	196
3.015-2/82.II-9-264	Каркас Кр 126-1; Кр 126-2	197
3.015-2/82.II-9-265	Каркас Кр 127-1... Кр 127-3	197
3.015-2/82.II-9-266	Каркас Кр 127-4... Кр 127-6	198
3.015-2/82.II-9-267	Каркас Кр 127-7; Кр 127-8	198
3.015-2/82.II-9-268	Каркас Кр 128-1... Кр 128-3	199
3.015-2/82.II-9-269	Каркас Кр 129-1... Кр 129-3	199
3.015-2/82.II-9-270	Каркас Кр 130-1; Кр 132-1	200
3.015-2/82.II-9-271	Каркас Кр 131-1; Кр 133-1	200
3.015-2/82.II-9-272	Каркас Кр 134-1... Кр 134-3	201
3.015-2/82.II-9-273	Каркас Кр 135-1; Кр 137-1	201
3.015-2/82.II-9-274	Каркас Кр 136-1	202
3.015-2/82.II-9-275	Каркас Кр 138-1... Кр 138-3	202
3.015-2/82.II-9-276	Каркас Кр 139-1... Кр 139-3	203
3.015-2/82.II-9-277	Каркас Кр 140-1; Кр 140-2	203
3.015-2/82.II-9-278	Каркас Кр 141-1... Кр 141-3	204
3.015-2/82.II-9-279	Каркас Кр 142-1... Кр 142-3	204
3.015-2/82.II-9-280	Каркас Кр 143-1	205
3.015-2/82.II-9-281	Каркас Кр 144-1	205
3.015-2/82.II-9-282	Каркас Кр 145-1	206
3.015-2/82.II-9-283	Каркас Кр 146-1	206
3.015-2/82.II-9-284	Каркас Кр 147-1; Кр 147-2	207
3.015-2/82.II-9-285	Каркас Кр 148-1; Кр 150-1	207
3.015-2/82.II-9-286	Каркас Кр 149-1; Кр 149-2	208
3.015-2/82.II-9-287	Каркас Кр 151-1; Кр 151-2	208
3.015-2/82.II-9-288	Каркас Кр 151-3; Кр 151-4	209
3.015-2/82.II-9-289	Каркас Кр 152-1	209
3.015-2/82.II-9-290	Каркас Кр 153-1	210
3.015-2/82.II-9-291	Каркас Кр 154-1; Кр 154-2	210
3.015-2/82.II-9-292	Каркас Кр 155-1; Кр 158-1	211
3.015-2/82.II-9-293	Каркас Кр 156-1	211
3.015-2/82.II-9-294	Каркас Кр 157-1	212
3.015-2/82.II-9-295	Каркас Кр 159-1; Кр 160-1; Кр 160-2; Кр 163-1	212
3.015-2/82.II-9-296	Каркас Кр 161-1	213
3.015-2/82.II-9-297	Каркас Кр 162-1.. Кр 162-3	213
3.015-2/82.II-9-298	Каркас Кр 164-1	214
3.015-2/82.II-9-299	Каркас Кр 165-1; Кр 165-2	214
3.015-2/82.II-9-300	Каркас Кр 166-1... Кр 166-3	215
3.015-2/82.II-9-301	Каркас Кр 167-1... Кр 167-3	215
3.015-2/82.II-9-302	Каркас Кр 168-1; Кр 168-2	216

Инв. № подл. | Подпись и дата | Взам. инв. №

Обозначение	Наименование	Стр.
3.015-2/82.II-9-303	Каркас Кр169-1; Кр170-1	216
3.015-2/82.II-9-304	Каркас Кр171-1; Кр171-2	217
3.015-2/82.II-9-305	Каркас Кр171-3...Кр171-5	217
3.015-2/82.II-9-306	Каркас Кр172-1; Кр172-2	218
3.015-2/82.II-9-307	Каркас Кр173-1; Кр173-2	218
3.015-2/82.II-9-308	Каркас Кр174-1; Кр176-1	219
3.015-2/82.II-9-309	Каркас Кр175-1; Кр175-2	219
3.015-2/82.II-9-310	Каркас Кр177-1; Кр179-1	220
3.015-2/82.II-9-311	Каркас Кр178-1; Кр180-1	220
3.015-2/82.II-9-312	Каркас Кр181-1; Кр183-1	221
3.015-2/82.II-9-313	Каркас Кр182-1; Кр184-1	221
3.015-2/82.II-9-314	Каркас Кр185-1	222
3.015-2/82.II-9-315	Каркас Кр186-1	222
3.015-2/82.II-9-316	Каркас Кр187-1	223
3.015-2/82.II-9-317	Каркас Кр188-1	223
3.015-2/82.II-9-318	Каркас Кр189-1; Кр190-1	224
3.015-2/82.II-9-319	Каркас Кр191-1	224
3.015-2/82.II-9-320	Каркас Кр192-1; Кр192-2; Кр194-1	225
3.015-2/82.II-9-321	Каркас Кр193-1; Кр195-1	225
3.015-2/82.II-9-322	Каркас Кр196-1; Кр196-2	226
3.015-2/82.II-9-323	Каркас Кр197-1; Кр199-1	226
3.015-2/82.II-9-324	Каркас Кр198-1; Кр200-1	227
3.015-2/82.II-9-325	Каркас Кр201-1; Кр201-2; Кр202-1	227
3.015-2/82.II-9-326	Каркас Кр203-1; Кр203-2; Кр204-1	228
3.015-2/82.II-9-327	Каркас Кр205-1	228
3.015-2/82.II-9-328	Каркас Кр206-1	229
3.015-2/82.II-9-329	Каркас Кр207-1	229

Обозначение	Наименование	Стр.
3.015-2/82.II-9-330	Каркас Кр208-1	230
3.015-2/82.II-9-331	Каркас Кр209-1; Кр210-1; Кр210-2	230
3.015-2/82.II-9-332	Каркас Кр211-1; Кр212-1	231
3.015-2/82.II-9-333	Каркас Кр213-1; Кр214-1	231
3.015-2/82.II-9-334	Каркас Кр215-1...Кр215-3	232
3.015-2/82.II-9-335	Каркас Кр216-1	232
3.015-2/82.II-9-336	Каркас Кр218-1	233
3.015-2/82.II-9-337	Каркас Кр217-1; Кр219-1	233
3.015-2/82.II-9-338	Каркас Кр220-1; Кр220-2	234
3.015-2/82.II-9-339	Каркас Кр221-1; Кр221-2	234
3.015-2/82.II-9-340	Каркас Кр222-1; Кр222-2; Кр224-1	235
3.015-2/82.II-9-341	Каркас Кр223-1; Кр225-1; Кр225-2	235
3.015-2/82.II-9-342	Каркас Кр226-1	236
3.015-2/82.II-9-343	Каркас Кр227-1	236
3.015-2/82.II-9-344	Каркас Кр228-1; Кр228-2; Кр229-1	237
3.015-2/82.II-9-345	Каркас Кр230-1; Кр230-2	237
3.015-2/82.II-9-346	Каркас Кр231-1	238
3.015-2/82.II-9-347	Каркас Кр232-1	238
3.015-2/82.II-9-348	Каркас Кр233-1	239
3.015-2/82.II-9-349	Каркас Кр234-1; Кр236-1	239
3.015-2/82.II-9-350	Каркас Кр235-1; Кр235-2	240
3.015-2/82.II-9-351	Каркас Кр237-1; Кр237-2	240
3.015-2/82.II-9-352	Каркас Кр238-1	241
3.015-2/82.II-9-353	Каркас Кр239-1	241
3.015-2/82.II-9-354	Каркас Кр240-1	242
3.015-2/82.II-9-355	Каркас Кр241-1	242

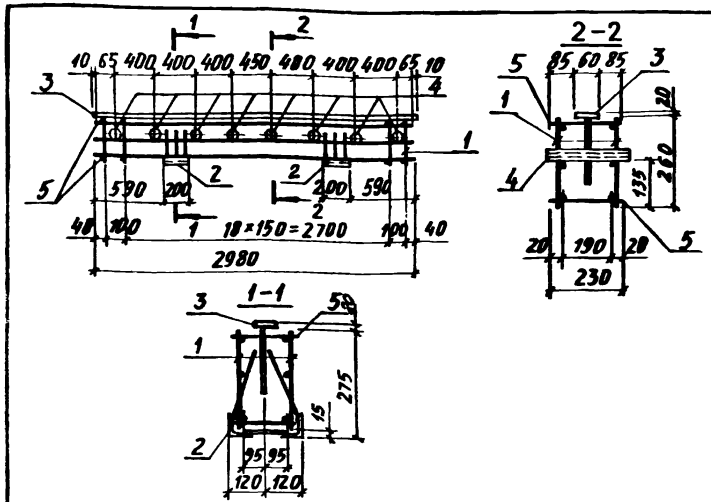

Марка каркаса	Поз.	Наименование	Кол.	Обозначение документа	Масса каркаса, кг
КП1-1	1	Каркас Кр 1-1	2	3.015-2/82.II-9-130	40,8
	2	Изделие закладное МИ4-2	2	3.400-6/76 л. 30	
	3	МИ1-2	3,0 п.м	3.400-6/76 л. 16	
	4	М5	8	3.015-2/82 в.II-1 л. 62	
	5	⌀6AI, ℓ=230; 0,05 кг	42	БЕЗ ЧЕРТ.	

Арматура класса А-I по ГОСТ 5781-82.
Технические требования смотреть в выпуске II-8.

Нач. отд	Бродский		
Н. контр.	Зорин		
Гл. констр.	Зорин		
Рук. гр.	Шахновский		
Разраб	Бодянская		
Рассчит.	Петраш		
Исполн.	Лучкатая		

3.015-2/82.II-9-1

Каркас КП1-1

Стадия	Лист	Листов
Р		1

ХАРЬКОВСКИЙ ПРОМСТРОЙПРОЕКТ

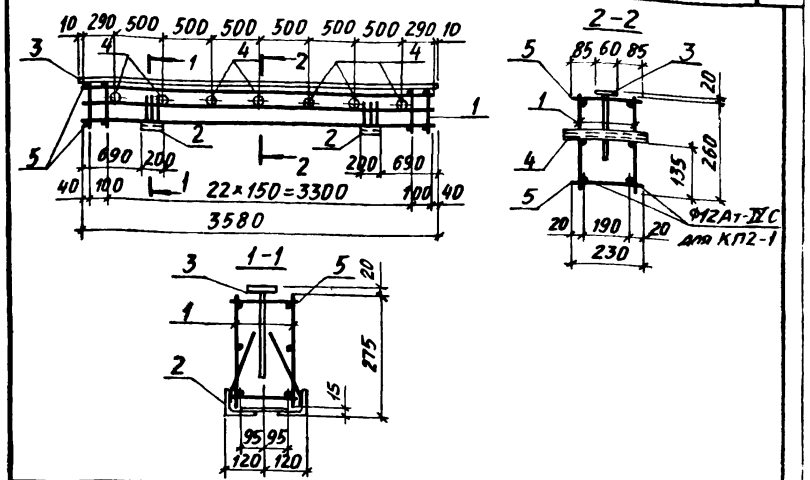

Марка каркаса	Поз.	Наименование	Кол	Обозначение документа	Масса каркаса, кг
КП2-1	1	Каркас Кр 2-1	2	3.015-2/82.II-9-131	51,4
	2	Изделие закладное МИ4-2	2	3.400-6/76 л. 30	
	3	МИ1-2	3,6 п.м	3.400-6/76 л. 16	
	4	М5	7	3.015-2/82 в.II-1 л. 62	
	5	⌀6AI, ℓ=230; 0,05 кг	50	БЕЗ ЧЕРТ.	
КП2-2		Поз. 2...4 по КП2-1			63,2
	1	Каркас Кр 2-2	2	3.015-2/82.II-9-130	
	5	⌀8AI, ℓ=230; 0,09 кг	50	БЕЗ ЧЕРТ.	

Арматура класса А-I по ГОСТ 5781-82.
Технические требования смотреть в выпуске II-8.

Нач. отд	Бродский		
Н. контр.	Зорин		
Гл. констр.	Зорин		
Рук. гр.	Шахновский		
Разраб	Бодянская		
Рассчит.	Петраш		
Исполн.	Лучкатая		

3.015-2/82.II-9-2

Каркас КП2-1
КП2-2

Стадия	Лист	Листов
Р		1

ХАРЬКОВСКИЙ ПРОМСТРОЙПРОЕКТ

Инв. № подл. | Подпись и дата | Взам. инв. №

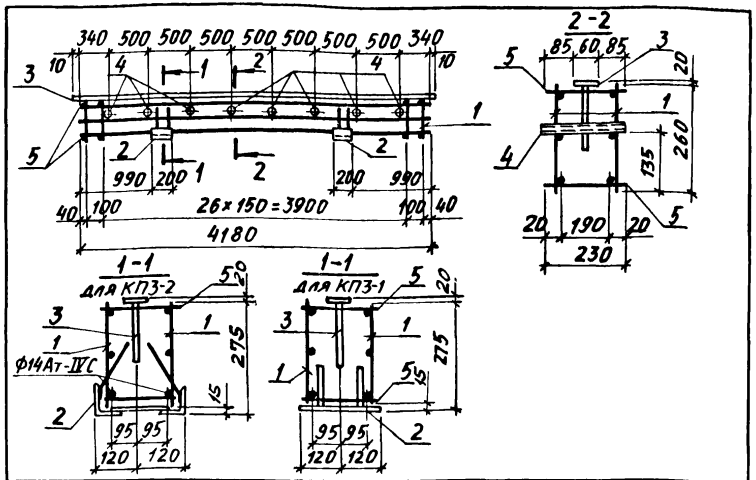

Марка каркаса	Поз	Наименование	Кол.	Обозначение документа	Масса каркаса, кг
КП3-1	1	Каркас Кр 3-1	2	3.015-2/82.II-9-133	60,2
	2	Изделие закладное МИ1-32	2	3.400-6/76. л 20	
	3	МИ1-2	4,2 п.м	3.400-6/76. л 16	
	4	М5	8	3.015-2/82 в II-1 л. 62	
	5	ф 6АI; ℓ=230; 0,05кг	58	БЕЗ ЧЕРТ.	
КП3-2		Поз. 3,4 по КП3-1			68,9
	1	Каркас Кр 3-2	2	3.015-2/82.II-9-132	
	2	Изделие закладное МИ4-2	2	3.400-6/76. л. 30	
	5	ф 8АI, ℓ=230, 0,09кг	58	БЕЗ ЧЕРТ.	

Арматура класса А-I по ГОСТ 5781-82.

Нач отд	Бродский	
Н.контр	Зорин	
Гл конст	Зорин	
Рук гр	Шаховский	
Разраб	Боднянская	
Рассчит	Петраш	
Исполн.	Личкатая	

3.015-2/82.II-9-3

Каркас КП3-1, КП3-2

Стадия	Лист	Листов
Р		1

ХАРЬКОВСКИЙ

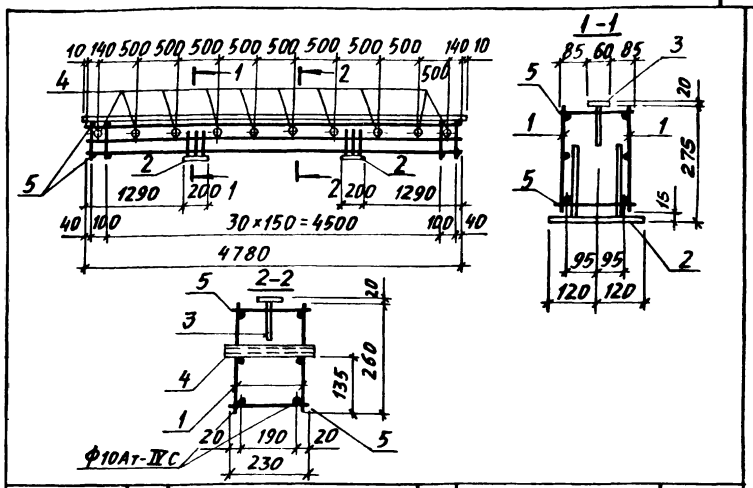

Марка каркаса	Поз.	Наименование	Кол	Обозначение документа	Масса каркаса, кг
КП4-1	1	Каркас Кр 4-1	2	3.015-2/82.II-9-132	80,3
	2	Изделие закладное МИ1-32	2	3.400-6/76 л. 20	
	3	МИ1-2	4,8 п.м	3.400-6/76 л. 16	
	4	М5	10	3.015-2/82 в II-1 л. 62	
	5	ф8АI, ℓ=230, 0,09кг	66	БЕЗ ЧЕРТ.	

Арматура класса А-I по ГОСТ 5781-82.

Нач отд	Бродский	
Н контр	Зорин	
Гл констр	Зорин	
Рук	Шаховский	
Разраб	Боднянская	
Рассч	Петраш	
Исполь	Личкатая	

3.015-2/82.II-9-4

Каркас КП4-1

Стадия	Лист	Листов
Р		1

ХАРЬКОВСКИЙ

Инв. № подл. | Подпись и дата | Взам. инв. №
Инв. № подл. | Подпись и дата | Взам. инв. №

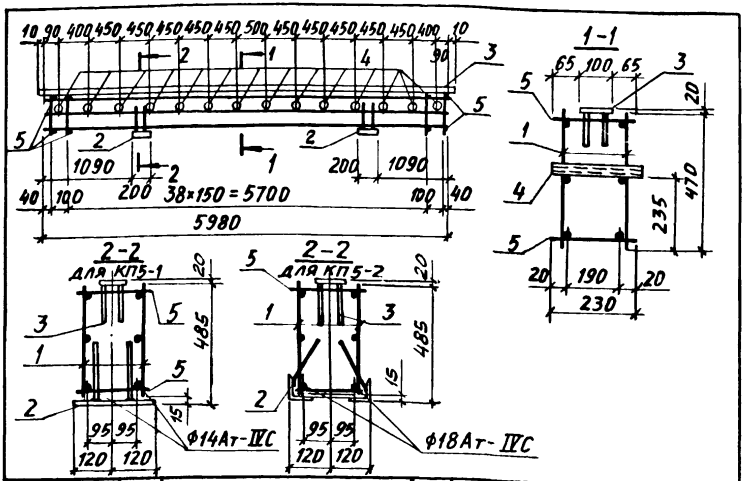

Марка каркаса	Поз	Наименование	Кол.	Обозначение документа	Масса каркаса, кг
КП5-1	1	Каркас Кр 5-1	2	3.015-2/82.II-9-134	100,7
	2	Изделие закладное МИ1-25	2	3.400-6/76 л. 19	
	3	МИ1-8	6,0 п.м	3.400-6/76 л. 17	
	4	М5	14	3.015-2/82 в.II-1 л. 62	
	5	Ф6АI; ℓ=230; 0,05кг	82	БЕЗ ЧЕРТ.	
КП5-2		Поз. 3,4 по КП5-1			131,0
	1	Каркас Кр 5-2	2	3.015-2/82.II-9-134	
	2	Изделие закладное МИ4-5	2	3.400-6/76 л. 31	
	5	Ф8АI, ℓ=230; 0.09кг	82	БЕЗ ЧЕРТ.	

Арматура класса А-I по ГОСТ 5781-82

Нач. отд	Бродский	3.015-2/82.II-9-5	
Н. контр.	Зорин		
Гл. конст	Зорин		
Рук. гр	Шахновский		
Разраб	Боднянская	Каркас КП5-1, КП5-2	Стадия: Р; Лист: ; Листов: 1
Рассчит.	Петраш		ХАРЬКОВСКИЙ
Исполн.	Лычатая		

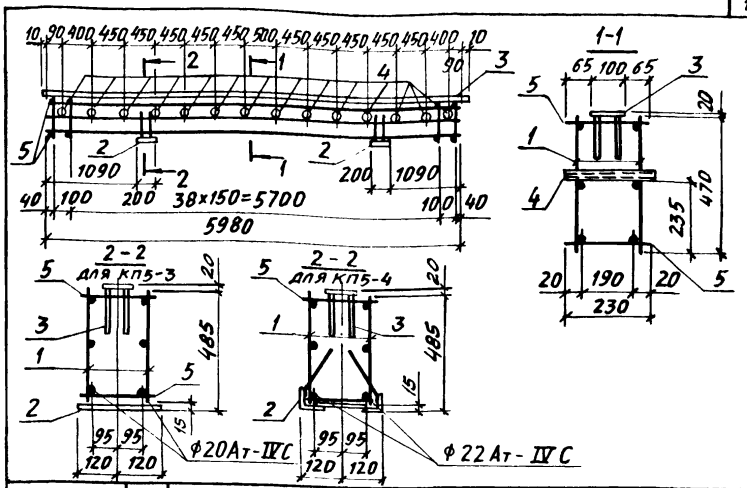

Марка каркаса	Поз.	Наименование	Кол.	Обозначение документа	Масса каркаса, кг
КП5-3	1	Каркас Кр 5-3	2	3.015-2/82.II-9-135	150,3
	2	Изделие закладное МИ1-25	2	3.400-6/76 л. 19	
	3	МИ1-8	6,0 п.м	3.400-6/76 л. 17	
	4	М5	14	3.015-2/82 в.II-1 л. 62	
	5	Ф10АI; ℓ=230; 0,14кг	82	БЕЗ ЧЕРТ.	
КП5-4	1	Каркас Кр5-4	2	3.015-2/82.II-9-135	185,4
	2	Изделие закладное МИ4-5	2	3.400-6/76 л. 31	
	3	МИ1-8	6,0 п.м	3.400-6/76 л. 17	
	4	М5	14	3.015-2/82 в.II-1 л. 62	
	5	Ф12АI, ℓ=230; 0,2 кг	82	БЕЗ ЧЕРТ.	

Арматура класса А-I по ГОСТ 5781-82.

Нач. отд	Бродский	3.015-2/82.II-9-6	
Н. контр.	Зорин		
Гл. констр	Зорин		
Рук. гр.	Шахновский		
Разраб	Боднянская	Каркас КП5-3, КП5-4	Стадия: Р; Лист: ; Листов: 1
Рассчит.	Петраш		ХАРЬКОВСКИЙ
Исполн.	Лычатая		

Инв. № подл. | Подпись и дата | Взам. инв. №

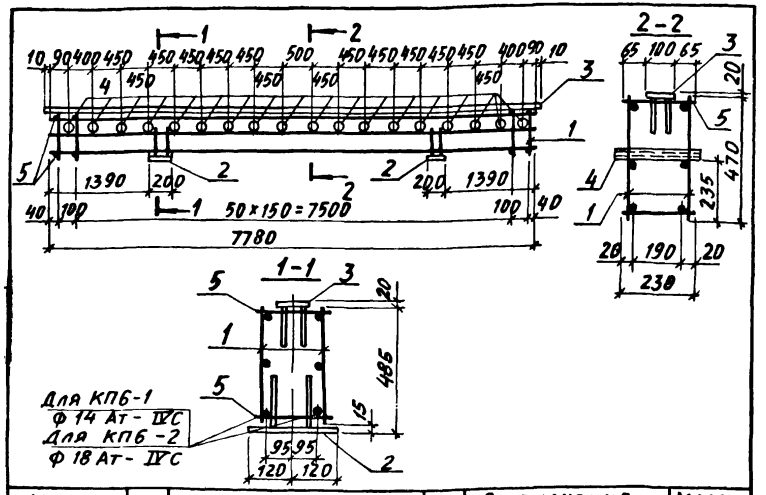

Марка каркаса	Поз.	Наименование	Кол.	Обозначение документа	Масса каркаса, кг
КП6-1	1	Каркас Кр 6-1	2	3.015-2/82.II-9-136	128,0
	2	Изделие закладное МИ1-25	2	3.400-6/76 л. 19	
	3	МИ1-8	7,8 п.м	3.400-6/76 л. 17	
	4	М5	18	3.015-2/82 в.II-1 л.62	
	5	Ф6AI, ℓ=230; 0,05 кг	106	БЕЗ ЧЕРТ.	
КП6-2		Поз. 2...4 по КП6-1			163,2
	1	Каркас Кр 6-2	2	3.015-2/82.II-9-136	
	5	Ф8AI, ℓ=230; 0,09 кг	106	БЕЗ ЧЕРТ.	

Арматура класса А-I по ГОСТ 5781-82.

Нач. отд.	Бродский		3.015-2/82.II-9-7
Н. контр.	Зорин		
Гл. констр.	Зорин		
Рук. гр.	Шахновский		Каркас КП6-1, КП6-2
Разраб.	Бадянская		Стадия: Р; Лист: ; Листов: 1
Рассчит.	Петраш		ХАРЬКОВСКИЙ
Исполн.	Лучатая		

Подпись и дата | Взам. инв. №

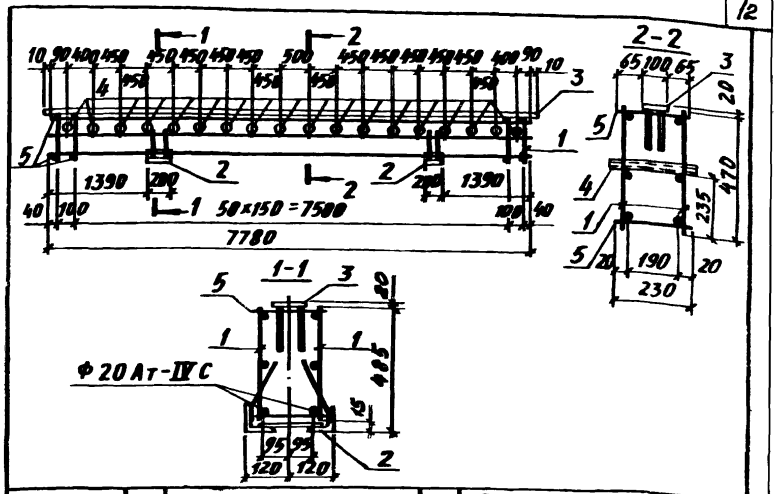

Марка каркаса	Поз.	Наименование	Кол.	Обозначение документа	Масса каркаса, кг
КП6-3	1	Каркас Кр 6-3	2	3.015-2/82.II-9-137	185,8
	2	Изделие закладное МИ4-5	2	3.400-6/76 л. 31	
	3	МИ1-8	7,8 п.м	3.400-6/76 л. 17	
	4	М5	18	3.015-2/82 в.II-1 л. 62	
	5	Ф8AI, ℓ=230; 0,09 кг	106	БЕЗ ЧЕРТ.	
КП6-4		Поз. 2...5 по КП6-3			173,6
	1	Каркас Кр 6-4	2	3.015-2/82.II-9-137	

Арматура класса А-I по ГОСТ 5781-82.

Нач. отд.	Бродский		3.015-2/82.II-9-8
Н. контр.	Зорин		
Гл. конст.	Зорин		
Рук. гр.	Шахновский		Каркас КП6-3, КП6-4
Разраб.	Бадянская		Стадия: Р; Лист: ; Листов: 1
Рассчит.	Петраш		ХАРЬКОВСКИЙ
Исполн.	Лучатая		

Подпись и дата | Взам. инв. №

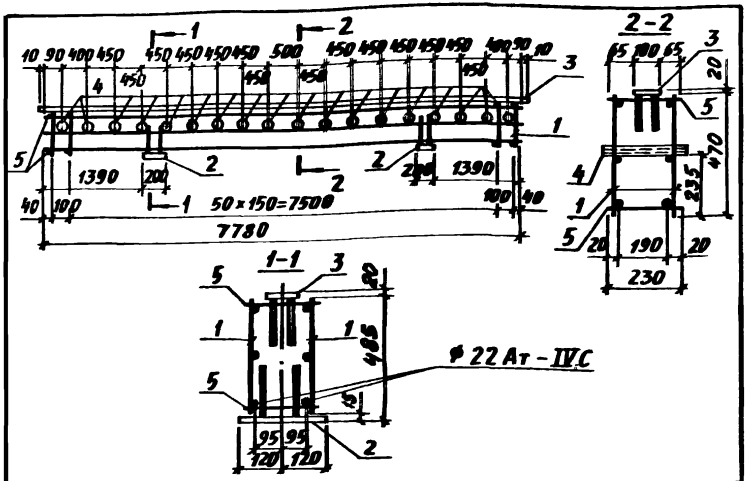

Марка каркаса	Поз.	Наименование	Кол.	Обозначение документа	Масса каркаса, кг
КП6-5	1	Каркас Кр 6-5	2	3.015-2/82.II-9-138	174,3
	2	Изделие закладное МИ1-2	2	3.400-6/76 л. 19	
	3	МИ1-8	7,8 п.м	3.400-6/76 л. 17	
	4	М5	18	3.015-2/82 в.II-1 л. 62	
	5	Ф6АI, ℓ=230; 0,05 кг	106	БЕЗ ЧЕРТ.	

Арматура класса А-I по ГОСТ 5781-82.

Нач. отд.	Бродский	3.015-2/82.II-9-9	
Н. контр.	Зорин		
Гл. констр.	Зорин		
Рук. гр.	Шахновский		
Разраб.	Боднянская	Каркас КП6-5	Стадия: Р; Лист; Листов: 1
Рассчит.	Петраш		ХАРЬКОВСКИЙ
Исполн.	Личатая		

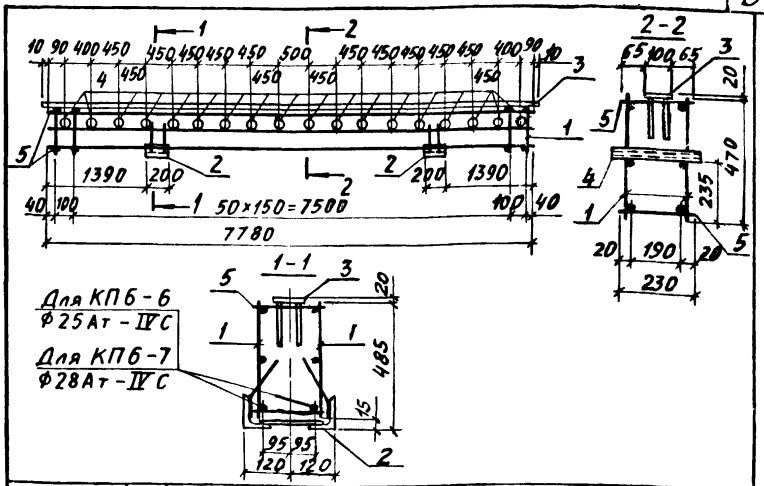

Марка каркаса	Поз.	Наименование	Кол.	Обозначение документа	Масса каркаса, кг
КП6-6	1	Каркас Кр 6-6	2	3.015-2/82.II-9-133	207,4
	2	Изделие закладное МИ4-5	2	3.400-6/76 л. 31	
	3	МИ1-8	7,8 п.м	3.400-6/76 л. 17	
	4	М5	18	3.015-2/82, в.II-1, л. 62	
	5	Ф8АI, ℓ=230; 0,09 кг	106	БЕЗ ЧЕРТ.	
КП6-7		Поз. 2...5 по КП6-6			230,0
	1	Каркас Кр 6-7	2	3.015-2/82	

Арматура класса А-I по ГОСТ 5781-82.

Нач. отд.	Бродский	3.015-2/82.II-9-10	
Н. контр.	Зорин		
Гл. констр.	Зорин		
Рук. гр.	Шахновский		
Разраб.	Боднянская	Каркас КП6-6, КП6-7	Стадия: Р; Лист; Листов: 1
Рассчит.	Петраш		ХАРЬКОВСКИЙ
Исполн.	Личатая		

Инв. № подл. | Подпись и дата | Взам. инв. №

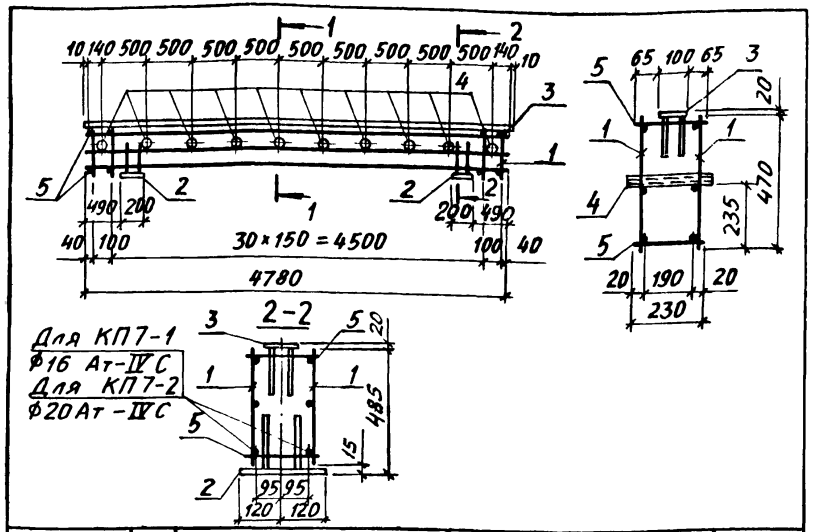

Марка каркаса	Поз.	Наименование	Кол.	Обозначение документа	Масса каркаса, кг
КП 7-1	1	Каркас Кр 7-1	2	3.015-2/82.II-9-140	83,1
	2	Изделие закладное МИ1-25	2	3.400-6/76 л. 19	
	3	МИ1-8	4,8 п.м	3.400-6/76 л. 17	
	4	М5	10	3.015-2/82 в.II-1 л. 62	
	5	ф6 AI; ℓ=230; 0,05 кг	66	без. черт.	
КП7-2		Поз.2...4 по КП7-1			112,0
	1	Каркас Кр 7-2	2	3.015-2/82.II-9-140	
	5	ф10AI, ℓ=230; 0,14 кг	66	без черт.	

Арматура класса А-I по ГОСТ 5781-82

Нач. отд	Бродский		
Н.контр.	Зорин		
Гл. констр.	Зорин		
Рук. гр.	Шахновский		
Разраб.	Боднянская		
Рассчит.	Петраш		
Исполн.	Личкатая		

3.015-2/82.II-9-11

Каркас КП7-1, КП7-2

Стадия	Лист	Листов
Р		1

ХАРЬКОВСКИЙ

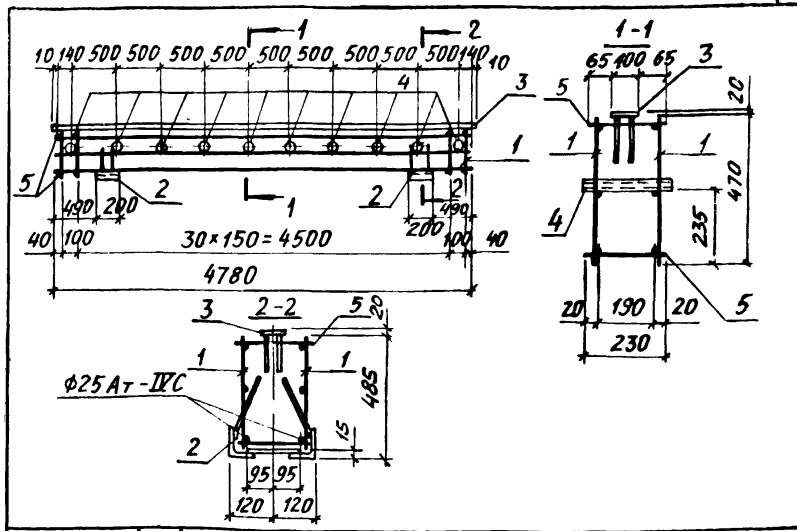

Марка каркаса	Поз.	Наименование	Кол	Обозначение документа	Масса каркаса, кг
КП7-3	1	Каркас Кр 7-3	2	3.015-2/82.II-9-141	162,2
	2	Изделие закладное МИ4-5	2	3.400-6/76 л.31	
	3	МИ1-8	4,8 п.м	3.400-6/76 л. 17	
	4	М5	10	3.015-2/82, в.II-1, л.62	
	5	ф12AI; ℓ=230; 0,2 кг	66	без черт.	

Арматура класса А-I по ГОСТ 5781-82.

Нач. отд	Бродский		
Н.контр.	Зорин		
Гл. констр	Зорин		
Рук. гр.	Шахновский		
Разраб.	Боднянская		
Рассчит.	Петраш		
Исполн.	Личкатая		

3.015-2/82.II-9-12

Каркас КП7-3

Стадия	Лист	Листов
Р		1

ХАРЬКОВСКИЙ

Инв.№ подл. | Подпись и дата | Взам. инв.№

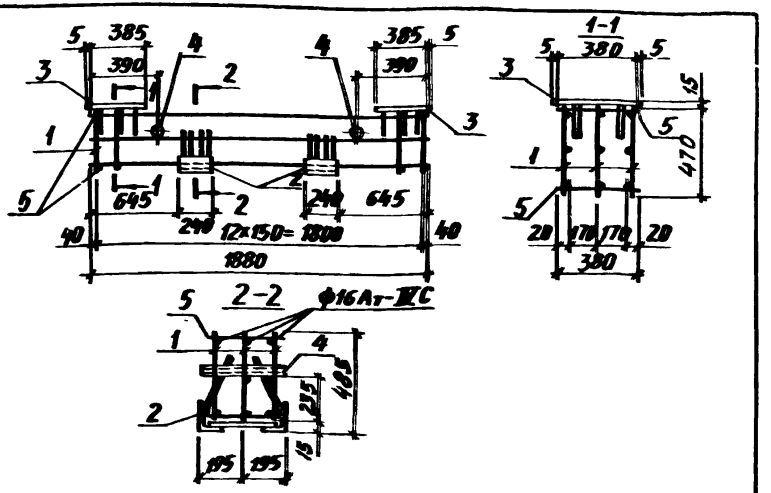

Марка каркаса	Поз.	Наименование	Кол.	Обозначение документа	Масса каркаса, кг
КП8-1	1	Кр 8-1	3	3.015-2/82.II-9-142	72,5
	2	Изделие закладное МИ4-8	2	3.400-6/76 л.31	
	3	МИ1-35	2	3.400-6/76 л.21	
	4	М2	2	3.015-2/82 в.II-1 л.62	
	5	ф8АI, ℓ=380; 0,15 кг	26	БЕЗ ЧЕРТ.	

Арматура класса А-I по ГОСТ 5781-82.

Нач. отд.	Бродский		3.015-2/82.II-9-13
Н. контр.	Зорин		
Гл. конст.	Зорин		
Рук. гр.	Шахновский		Каркас КП8-1
Разраб.	Бодянская		
Рассчит.	Петраш		ХАРЬКОВСКИЙ

Стадия	Лист	Листов
Р		1

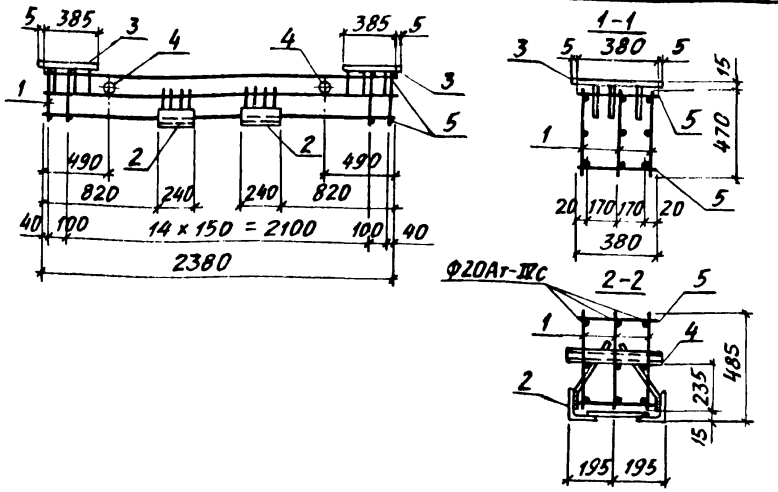

Марка каркаса	Поз.	Наименование	Кол.	Обозначение документа	Масса каркаса, кг
КП9-1	1	Кр 9-1	3	3.015-2/82.II-9-142	85,6
	2	Изделие закладное МИ4-8	2	3.400-6/76 л.31	
	3	МИ1-35	2	3.400-6/76 л.21	
	4	М2	2	3.015-2/82 в.II-1 л.62	
	5	ф8АI, ℓ=380; 0,15кг	34	БЕЗ ЧЕРТ.	

Арматура класса А-I ГОСТ 5781-82.

Нач. отд.	Бродский		3.015-2/82.II-9-14
Н. контр.	Зорин		
Гл. констр.	Зорин		
Рук. гр.	Шахновский		Каркас КП9-1
Разраб.	Бодянская		
Рассчит.	Петраш		ХАРЬКОВСКИЙ
Исполн.	Личкатая		

Стадия	Лист	Листов
Р		1

Инв.№ подл. | Подпись и дата | Взам. инв.№

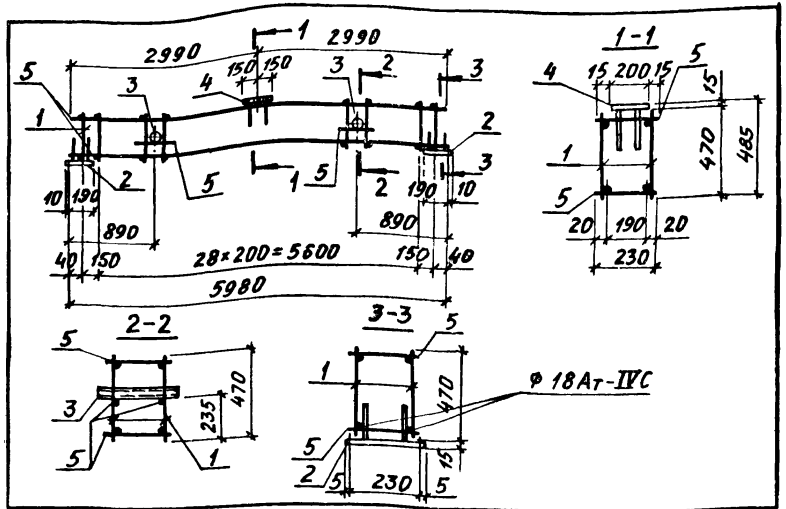

Марка каркаса	Поз.	Наименование	Кол.	Обозначение документа	Масса каркаса, кг
КП 10-1	1	Каркас Кр 10-1	2	3.015-2/82.II-9-143	62,1
	2	Изделие закладное МИ1-25	2	3.400-6/76 л. 19	
	3	М5	2	3.015-2/82, в.II-1, л. 62	
	4	МИ1-26	1	3.400-6/76 л. 20	
	5	ф 8AI, ℓ=230, 0,09 кг	66	БЕЗ ЧЕРТ.	

Арматура класса А-I по ГОСТ 5781-82.

Нач. отд.	Бродский		3.015-2/82.II-9-15
Н. контр.	Зорин		
Гл. констр.	Зорин		
Рук. гр.	Шахновский		Каркас КП 10-1
Разраб.	Бодлянская		Стадия Р; Лист; Листов 1
Рассчит.	Петраш		ХАРЬКОВСКИЙ
Исполн.	Личкатая		

Инв. № подл. | Подпись и дата | Взам. инв. №

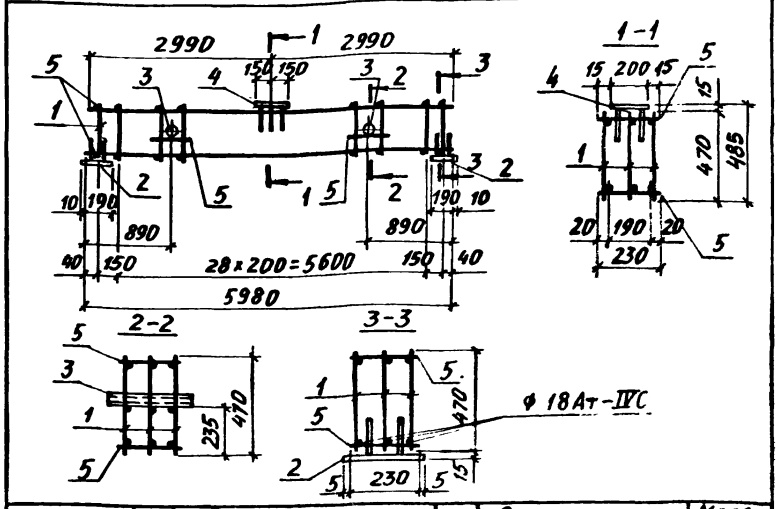

Марка каркаса	Поз.	Наименование	Кол.	Обозначение документа	Масса каркаса, кг
КП 11-1	1	Каркас Кр 10-1	3	3.015-2/82.II-9-143	82,6
	2	Изделие закладное МИ1-25	2	3.400-6/76 л. 19	
	3	М5	2	3.015-2/82, в.II-1, л. 62	
	4	МИ1-26	1	3.400-6/76 л. 20	
	5	ф 8AI, ℓ=230; 0,09 кг	66	БЕЗ ЧЕРТ.	

Арматура класса А-I по ГОСТ 5781-82.

Нач. отд.	Бродский		3.015-2/82.II-9-16
Н. контр.	Зорин		
Гл. констр.	Зорин		
Рук. гр.	Шахновский		Каркас КП 11-1
Разраб.	Бодлянская		Стадия Р; Лист; Листов 1
Рассчит.	Петраш		ХАРЬКОВСКИЙ
Исполн.	Личкатая		

Инв. № подл. | Подпись и дата | Взам. инв. №

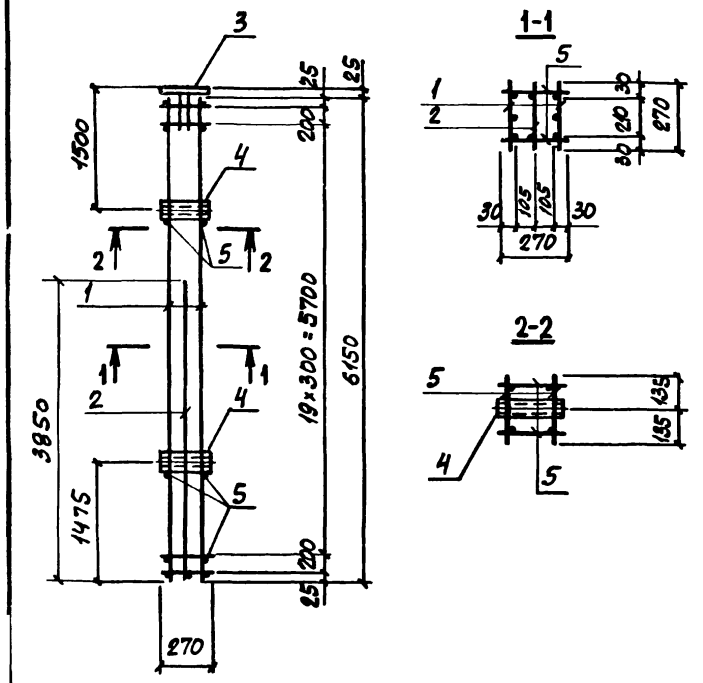

Арматура класса А-I по ГОСТ 5781-82

Нач. отд.	Бродский	
Н. контр.	Зорин	
Гл. констр.	Зорин	
Рук. гр.	Шахновский	
Разраб.	Боднянская	
Рассчит.	Петраш	

3.015-2/82.II-9-17

Каркас КП 12-1

Стадия	Лист	Листов
Р	1	2

ХАЛЬКОВСКИЙ

Марка каркаса	Поз.	Наименование	Кол.	Обозначение документа	Масса каркаса, кг
КП 12-1	1	Каркас Кр 11-1	2	3.015-2/82.II-9 -144	97,4
	2	Кр 12-1	1	-145	
	3	Изделие закладное МИ1-38	1	3.400-6/76 л.21	
	4	М1	2	3.015-2/82, в.II-1 л.62	
	5	ф6АI, ℓ=270; 0,06кг	48	без черт.	

Взам. инв. №

Подпись и дата

Инв. № подл.

Лист

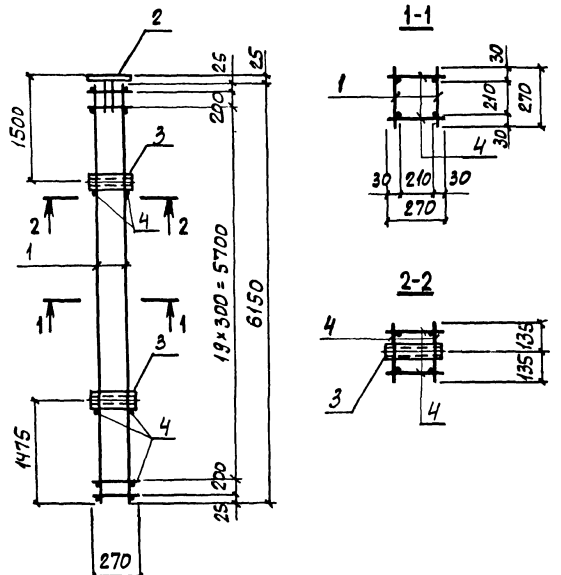

Арматура класса А-I по ГОСТ 5781-82

Марка каркаса	Поз.	Наименование	Кол.	Обозначение документа	Масса каркаса, кг
КП13-1	1	Каркас Кр13-1	2	3.015-2/82.II-9-146	77,8
	2	Изделие закладное Мп1-3Б	1	3.400-6/76 л. 21	
	3	М1	2	3.015-2/82.В.II-1л.68	
	4	⌀6АI, ℓ=270; 0,06 кг	48	БЕЗ ЧЕРТ.	

Нач. отд.	Бродский		
Н. контр.	Зорин		
Гл. констр.	Зорин		
Рук. гр.	Шахновский		
Зраб.	Бодянская		
Рассчит.	Петраш		

3.015-2/82.II-9-18

Каркас КП13-1

Стадия	Лист	Листов
Р	1	2

ХАРЬКОВГИСК

Инв. № подл. | Подпись и дата | Взам. инв. №

Инв. № подл. | Подпись и дата | Взам. инв. №

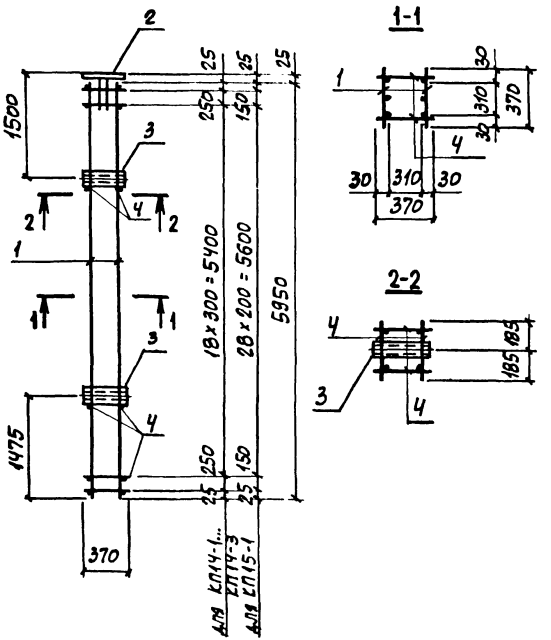

Арматура класса А-I по ГОСТ 5781-82

Марка каркаса	Поз.	Наименование	Кол.	Обозначение документа	Масса каркаса, кг
КП14-1	1	Каркас Кр14-1	2	3.015-2/82.II-9-147	106,0
	2	Изделие закладное МИ1-36	1	3.400-6/76 л. 21	
	3	М2	2	3.015-2/82, в. II-1 л. 62	
	4	ф6AI, ℓ=370; 0,08кг	46	БЕЗ ЧЕРТ.	
КП14-2		Поз. 2...4 по КП14-1			85,4
	1	Каркас Кр14-2	2	3.015-2/82.II-9-147	
КП14-3		Поз. 2...4 по КП14-1			116,0
	1	Каркас Кр14-3	2	3.015-2/82.II-9-147	
КП15-1		Поз. 2,3 по КП14-1			109,2
	1	Каркас Кр15-1	2	3.015-2/82.II-9-148	
	4	ф6AI, ℓ=370; 0,08кг	66	БЕЗ ЧЕРТ.	

Нач. отд.	Бродский		
Н. контр.	Зорин		
Гл. констр.	Зорин		
Рук. гр.	Шрамковский		
Разраб.	Бодянская		
Рассчит.	Петраш		
Испол.	Артеменко		

3.015-2/82.II-9-19

Каркас КП14-1... КП14-3; КП15-1

Стадия	Лист	Листов
Р	1	2

ХАРЬКОВСКИЙ

Инв. № подл. | Подпись и дата | Взам. инв. №

Лист

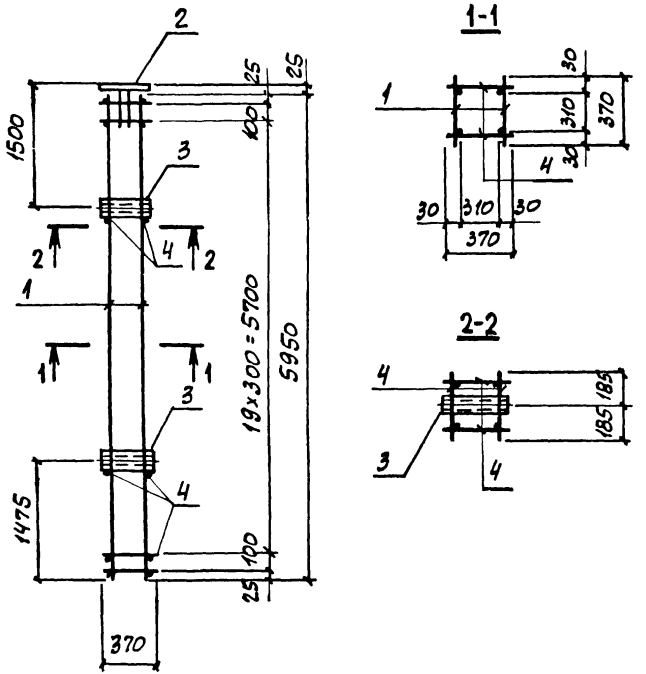

Арматура класса А-I по ГОСТ 5781-82

Марка каркаса	Поз.	Наименование	Кол.	Обозначение документа	Масса каркаса, кг
КП16-1	1	Каркас Кр16-1	2	3.015-2/82.II-9-149	71,6
	2	Изделие закладное МИ1-36	1	3.400-6/76 л. 21	
	3	М2	2	3.015-2/82, в. II-1 л. 62	
	4	ф6АI, ℓ=370; 0,08 кг	48	БЕЗ ЧЕРТ.	

Нач. отд	Бродский		3.015-2/82.II-9-20
Н. контр.	Зорин		
Гл. констр.	Зорин		
Рук. гр.	Шахновская		Каркас КП16-1
Разраб.	Бадиянская		Стадия Р; Лист 1; Листов 2
Ассчит.	Петраш		ХАРЬКОВСКИЙ

Инв. № подл. | Подпись и дата | Взам. инв. №

Инв. № подл. | Подпись и дата | Взам. инв. №

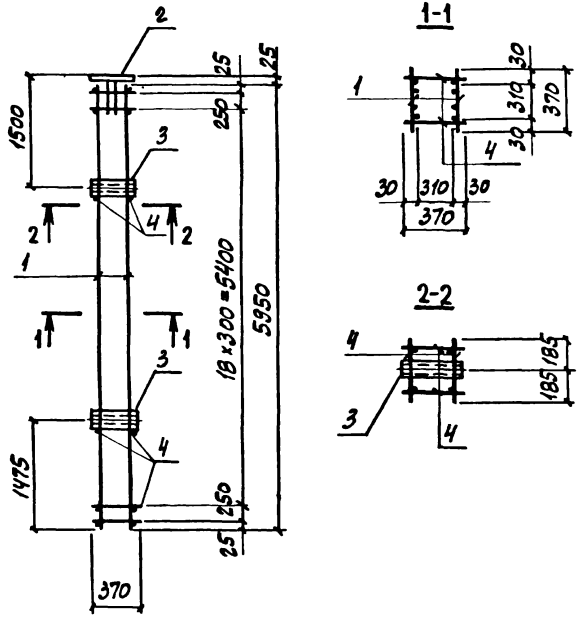

Арматура класса А-I по ГОСТ 5781-82

Марка каркаса	Поз.	Наименование	Кол.	Обозначение документа	Масса каркаса, кг
КП17-1	1	Каркас Кр17-1	2	3.015-2/82.II-9-150	130,8
	2	Изделие закладное МИ1-36	1	3.400-6/76 л. 21	
	3	М2	2	3.015-2/82,в.II-1л.62	
	4	ф6АI, ℓ=370; 0,08кг	46	БЕЗ ЧЕРТ.	

Нач.отд.	Бродский		3.015-2/82.II-9-21
Н.контр.	Зорин		
Гл.констр.	Зорин		
Рук.гр.	Шаховская		Каркас КП17-1
Разраб.	Бодиянская		Стадия: Р; Лист: 1; Листов: 2
Рассчит.	Петраш		ХАРЬКОВСКИЙ
Исполн.	Оптемешко		

Инв.№подл. | Подпись и дата | Взам.инв.№

Лист

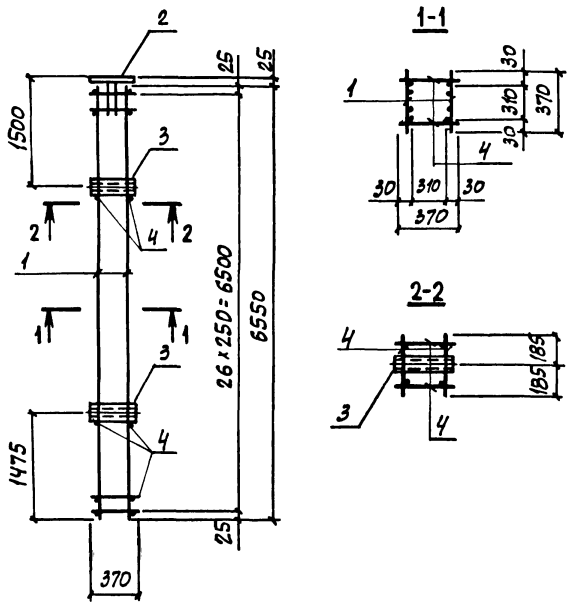

Арматура класса А-I по ГОСТ 5781-82

Марка каркаса	Поз.	Наименование	Кол.	Обозначение документа	Масса каркаса, кг
КП1В-1	1	Каркас Кр1В-1	2	3.015-2/82.II-9-151	183,0
	2	Изделие закладное МИ1-36	1	3.400-6/76 л. 21	
	3	М2	2	3.015-2/82, в.II-1 л.62	
	4	ф8АI, ℓ=370; 0,15 кг	58	БЕЗ ЧЕРТ.	

Нач. отд.	Бродский		
Н. контр.	Зорин		
Гл. констр.	Зорин		
Рук. гр.	Шахновский		
Разраб.	Боднянская		
Пригот.	Петраш		

3.015-2/82.II-9-22

Каркас КП1В-1

Стадия	Лист	Листов
Р	1	2

ХАРЬКОВСКИЙ

Подпись и дата | Взам. инв. №

Инв. № подл. | Подпись и дата | Взам. инв. №

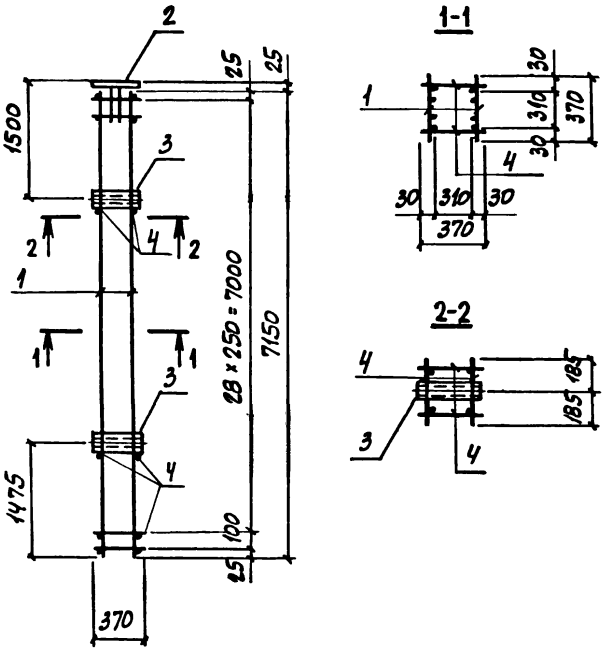

Арматура класса А-I по ГОСТ 5781-82

Марка каркаса	Поз.	Наименование	Кол.	Обозначение документа	Масса каркаса, кг
КП19-1	1	Каркас Кр19-1	2	3.015-2/82.II-9-152	197,6
	2	Изделие закладное МИ1-36	1	3.400-6/76 л.21	
	3	М2	2	3.015-2/82,в.II-1 л.62	
	4	ф8 AI, ℓ=370; 0,15 кг	64	БЕЗ ЧЕРТ.	

Нач. отд	Бродский		
Н.контр.	Зорин		
Гл.констр	Зорин		
Рук.гр.	Шахновский		
Разраб	Баданская		
Рассчит.	Петраш		
Исполн.	Артем. ин.		

3.015-2/82.II-9-23

Каркас КП19-1

Стадия	Лист	Листов
Р	1	2

ХАРЬКОВСКИЙ

Инв.№ подл. | Подпись и дата | Взам. инв.№

Лист

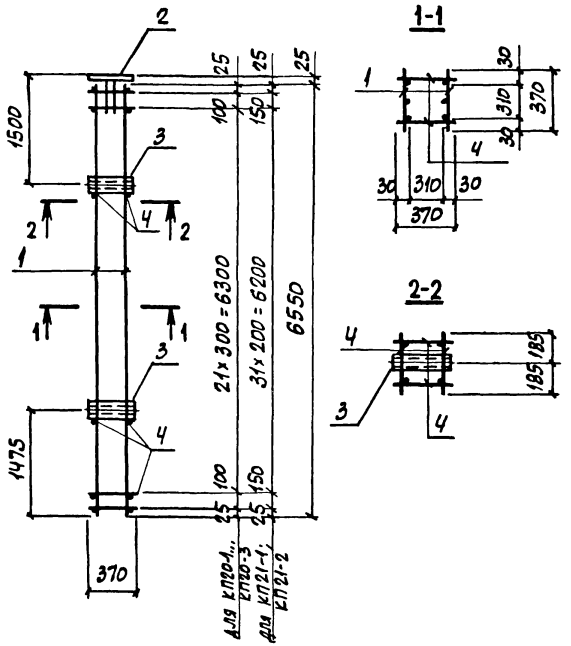

Арматура класса А-I по ГОСТ 5781-82

Марка каркаса	Поз.	Наименование	Кол.	Обозначение документа	Масса каркаса, кг
КП20-1	1	Каркас Кр20-1	2	3.015-2/82.II-9-153	89,8
	2	Изделие закладное МИ1-36	1	3.400-6/76 л.21	
	3	М2	2	3.015-2/82,в.II-1 л.62	
	4	ф6АI, ℓ=370; 0,08 кг	52	БЕЗ ЧЕРТ.	
КП20-2		Поз. 2...4 по КП20-1			78,6
	1	Каркас Кр20-2	2	3.015-2/82.II-9-153	
КП20-3		Поз. 2...4 по КП20-1			105,6
	1	Каркас Кр20-3	2	3.015-2/82.II-9-153	
КП21-1		Поз. 2,3 по КП20-1			93,0
	1	Каркас Кр21-1	2	3.015-2/82.II-9-154	
	4	ф6АI, ℓ=370; 0,08 кг	72	БЕЗ ЧЕРТ.	
КП21-2		Поз. 2...4 по КП21-1			81,8
	1	Каркас Кр21-2	2	3.015-2/82.II-9-154	

Нач.отд.	Бродский	
Н.контр.	Зорин	
Гл.констр.	Зорин	
Рук.тр.	Шахновский	
Разраб.	Боднянская	
Рассчит.	Петраш	
Норм.пр.	Артемьев	

3.015-2/82.II-9-24

Каркас КП20-1... КП20-3; КП21-1; КП21-2

Стадия	Лист	Листов
Р	1	2

ХАРЬКОВСКИЙ

Взам.инв.№ | Подпись и дата | Инв.№ подл.

3.015-2/82.II-9-24 Лист 2

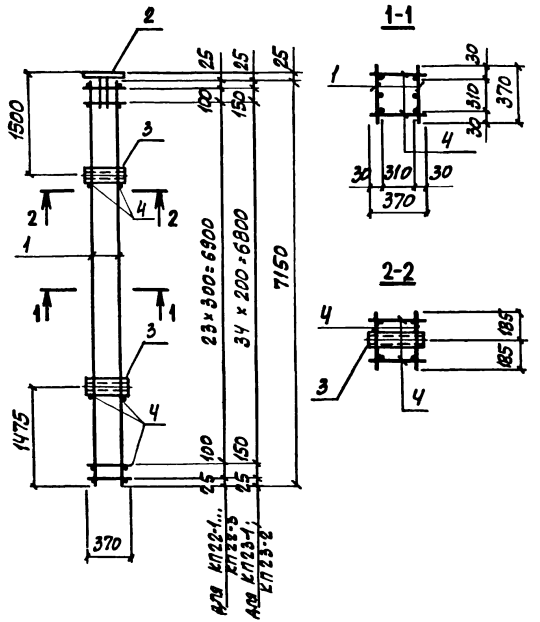

Арматура класса А-I по ГОСТ 5781-82

Марка каркаса	Поз.	Наименование	Кол.	Обозначение документа	Масса каркаса, кг
КП22-1	1	Каркас Кр 22-1	2	3.015-2/82.II-9-155	96,2
	2	Изделие закладное МИ1-36	1	3.400-6/76 л. 21	
	3	М2	2	3.015-2/82.В.II-1 л.62	
	4	ф6АI, ℓ=370; 0,08 кг	56	БЕЗ ЧЕРТ.	
КП22-2		Поз. 2... 4 по КП22-1			84,2
	1	Каркас Кр 22-2	2	3.015-2/82.II-9-155	
КП22-3		Поз. 2... 4 по КП22-1			117,0
	1	Каркас Кр 22-3	2	3.015-2/82.II-9-155	
КП23-1		Поз. 2,3 по КП22-1			99,8
	1	Каркас Кр 23-1	2	3.015-2/82.II-9-156	
	4	ф6АI, ℓ=370; 0,08 кг	78	БЕЗ ЧЕРТ.	
КП23-2		Поз. 2... 4 по КП23-1			87,8
	1	Каркас Кр 23-2	2	3.015-2/82.II-9-156	

Нач.отд.	Брадский	
Н.контр.	Зорин	
Гл.констр.	Зорин	
Рук.гр.	Чижновский	
Разраб.	Бадьянская	
Рассчит.	Петраш	

3.015-2/82.II-9-25

Каркас КП22-1... КП22-3; КП23-1... КП23-3

Стадия	Лист	Листов
Р	1	2

ХАЛЬКПВГКИЙ

Инв.№ подл. | Подпись и дата | Взам.инв.№

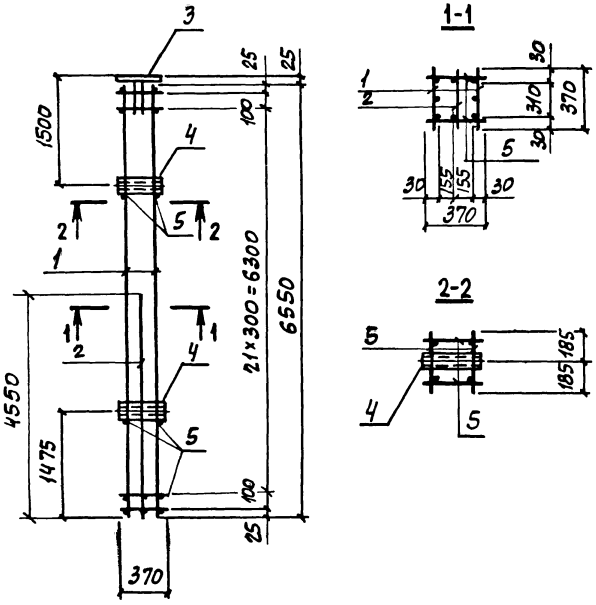

Арматура класса А-I по ГОСТ 5781-82

Марка каркаса	Поз.	Наименование	Кол.	Обозначение документа	Масса каркаса, кг
КП24-1	1	Каркас Кр24-1	2	3.015-2/82.II-9-157	126,3
	2	Кр25-1	1	-158	
	3	Изделие закладное МН1-36	1	3.400-6/76 л. 21	
	4	М2	2	3.015-2/82,В.II-1 л.62	
	5	ф6АI, ℓ=370; 0,08 кг	52	БЕЗ ЧЕРТ.	

Нач.отд.	Бродский		
Н.контр.	Зорин		
Гл.констр.	Зорин		
Рук.гр.	Шаховская		
Физраб.	Боднянская		
Рассчит.	Петраш		

3.015-2/82.II-9-26

Каркас КП24-1

Стадия	Лист	Листов
Р	1	2

ХАРЬКОВСКИЙ

Взам. инв. №

Подпись и дата

Инв. № подл.

Взам. инв. №

Подпись и дата

Инв. № подл.

3.015-2/82.II-9-26

Лист

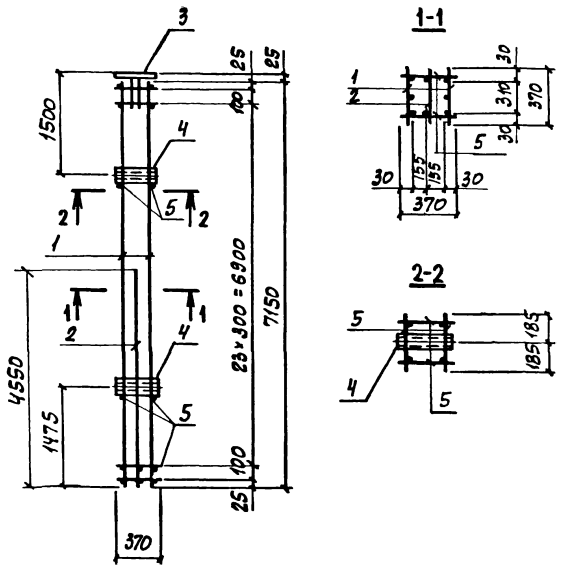

Арматура класса А-I по ГОСТ 5781-82

Марка каркаса	Поз.	Наименование	Кол.	Обозначение документа	Масса каркаса, кг
КП25-1	1	Каркас Кр26-1	2	3.015-2/82.II-9-159	155,7
	2	Кр 25-2	1	-158	
	3	Изделие закладное МИ1-36	1	3.400-6/76 л. 21	
	4	М2	2	3.015-2/82, в. II-1 л.62	
	5	ф6АI, ℓ=370; 0,08 кг	56	БЕЗ ЧЕРТ.	

Нач. отд.	Бродский	
Н. контр.	Зорин	
Гл. контр.	Зорин	
Рук. гр.	Шахновский	
Разраб.	Бодиянская	
Рассчит.	Петраш	

3.015-2/82.II-9-27

Каркас КП25-1

Стадия	Лист	Листов
Р	1	2

ХАРЬКОВСКИЙ

№ подл. | Подпись и дата | Взам. инв. №

Лист

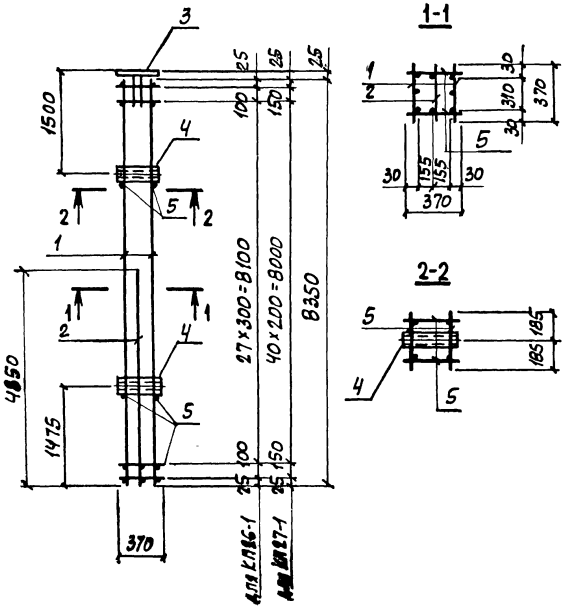

Арматура класса А-I по ГОСТ 5781-82

Марка каркаса	Поз.	Наименование	Кол.	Обозначение документа	Масса каркаса, кг
КП26-1	1	Каркас Кр27-1	2	3.015-2/82.II-9-160	110,7
	2	Кр28-1	1	-163	
	3	Изделие закладное МИ1-36	1	3.400-6/76 л.21	
	4	М2	2	3.015-2/82,в.II-1 л.62	
	5	ф6АI, ℓ=370; 0,08 кг	64	БЕЗ ЧЕРТ.	
КП27-1		Поз. 3,4 по КП26-1			114,8
	1	Каркас Кр29-1	2	3.015-2/82.II-9-164	
	2	Кр30-1	1	-165	
	5	ф6АI, ℓ=370; 0,08кг	90	БЕЗ ЧЕРТ.	

Нач. отд.	Бродский	
Гл. конст.	Зорин	
Рук. гр.	Шахновский	
Разраб.	Боднянская	
Рассчит.	Петраш	

3.015-2/82.II-9-28

Каркас КП26-1; КП27-1

Стадия	Лист	Листов
Р	1	2

ХАРЬКОВСКИЙ

№ подл. | Подпись и дата | Взам. инв. №

3.015-2/82.II-9-28 Лист 2

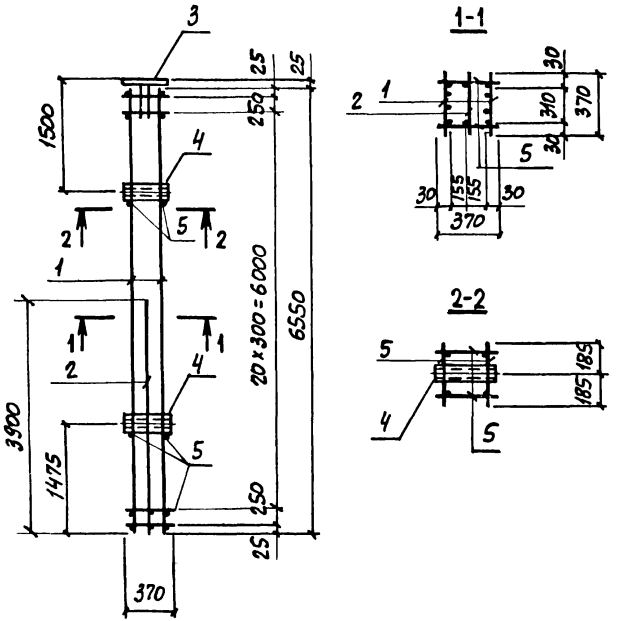

Арматура класса А-I по ГОСТ 5781-82

Марка каркаса	Поз.	Наименование	Кол	Обозначение документа	Масса каркаса, кг
КП28-1	1	Каркас Кр31-1	2	3.015-2/82.II-9-166	160,4
	2	Кр32-1	1	-167	
	3	Изделие закладное МИ1-36	1	3.400-6/76 л.21	
	4	М2	2	3.015-2/82, в II-1 л.62	
	5	ф6АI, ℓ=370; 0,08 кг	50	без черт.	

Нач.отд	Бродский		
Н.констр	Зорин		
Гл.констр	Зорин		
Рук.гр.	Шахновский		
Разраб	Бодьянская		
Рассчит	Петраш		

3.015-2/82.II-9-29

Каркас КП28-1

Стадия	Лист	Листов
Р	1	2

Харьковский

Подпись и дата | Взам. инв. №

Лист

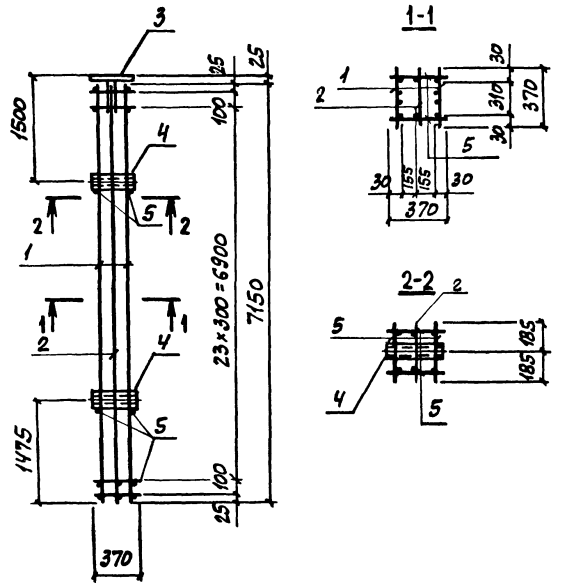

Арматура класса А-I по ГОСТ 5781-82

Марка каркаса	Поз.	Наименование	Кол.	Обозначение документа	Масса каркаса, кг
КП 29-1	1	Каркас Кр33-1	2	3.015-2/82.II-9-168	173,4
	2	Кр34-1	1	-169	
	3	Изделие закладное МН1-36	1	3.400-6/76 л.21	
	4	М2	2	3.015-2/82,в.II-1 л.62	
	5	ф6АI, ℓ=370; 0,08 кг	56	без черт.	

Нач. отд.	Бродский	
Н. контр.	Зорин	
Гл. констр.	Зорин	
Гр.	Чахновский	
Раб.	Бодьянский	
Чит.	Петраш	

3.015-2/82.II-9-30

Каркас КП 29-1

Стадия	Лист	Листов
Р	1	2

ХАРЬКОВСКИЙ

Взам. инв. № | Подпись и дата | Инв. № подл.

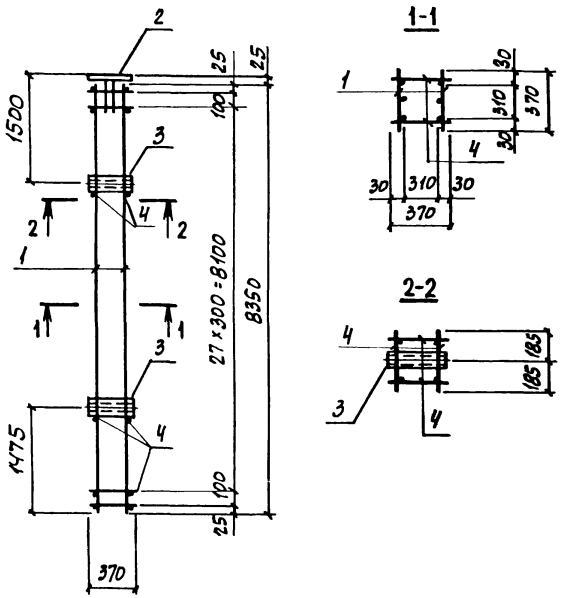

Арматура класса А-I по ГОСТ 5781-82

Марка каркаса	Поз.	Наименование	Кол.	Обозначение документа	Масса каркаса, кг
КП30-1	1	Каркас Кр 27-2	2	3.015-2/82.II-9-160	132,9
	2	Изделие закладное МИ1-36	1	3.400-6/76 л.21	
	3	М2	2	3.015-2/82,в.II-1 л.62	
	4	ф6АI, ℓ=370; 0,08 кг	64	БЕЗ ЧЕРТ.	
КП30-2		Поз. 2,3 по КП30-1			201,0
	1	Каркас Кр 27-3	2	3.015-2/82.II-9-160	
	4	ф8АI, ℓ=370; 0,15 кг	64	БЕЗ ЧЕРТ.	
КП30-3		Поз. 2...4 по КП30-1			155,1
	1	Каркас Кр 27-4	2	3.015-2/82.II-9-161	
КП30-4		Поз. 2...4 по КП30-1			128,3
	1	Каркас Кр 27-5	2	3.015-2/82.II-9-161	
КП30-5		Поз. 2...4 по КП30-2			187,6
	1	Каркас Кр 27-6	2	3.015-2/82.II-9-161	

Нач.отд.	Бродский	
Н.контр.	Зорин	
Гл.констр.	Зорин	
Рук.гр.	Шарковский	
Разраб.	Бадьянская	
Рассчит.	Петраш	
Исполн.	Артеменко	

3.015-2/82.II-9-31

Каркас КП30-1... КП30-5

Стадия	Лист	Листов
Р	1	2

ХАРЬКОВСКИЙ

Инв.№ подл. | Подпись и дата | Взам.инв.№

Лист

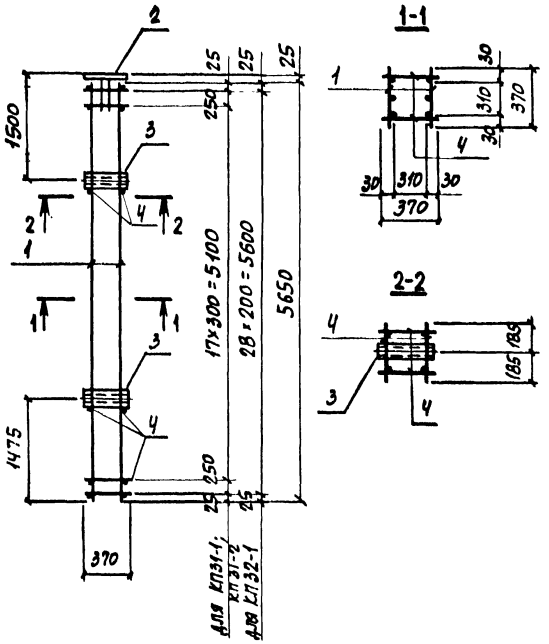

Арматура класса А-I по ГОСТ 5781-82

Марка каркаса	Поз.	Наименование	Кол.	Обозначение документа	Масса каркаса, кг
КП31-1	1	Каркас Кр35-1	2	3.015-2/82. II-9-170	70,5
	2	Изделие закладное МИ1-36	1	3.400-6/76 л. 21	
	3	М2	2	3.015-2/82, в. II-1 л. 68	
	4	ф6АI, ℓ=370; 0,08 кг	44	Без черт.	
КП31-2		Поз. 2...4 по КП31-1			93,5
	1	Каркас Кр35-2	2	3.015-2/82. II-9-170	
КП32-1		Поз. 2,3 по КП31-1			73,4
	1	Каркас Кр36-1	2	3.015-2/82. II-9-172	
	4	ф6АI, ℓ=370; 0,08 кг	62		

Нач.отд.	Бродский		
Н.контр.	Зорин		
Гл.констр.	Зорин		
Рук.гр.	Шахновский		
Разраб.	Бодянский		
Проверил	Петраш		

3.015-2/82. II-9-32

Каркас КП31-1; КП31-2; КП32-1

Стадия	Лист	Листов
Р	1	2

ХАРЬКОВСКИЙ

Инв.№ подл. | Подпись и дата | Взам.инв.№

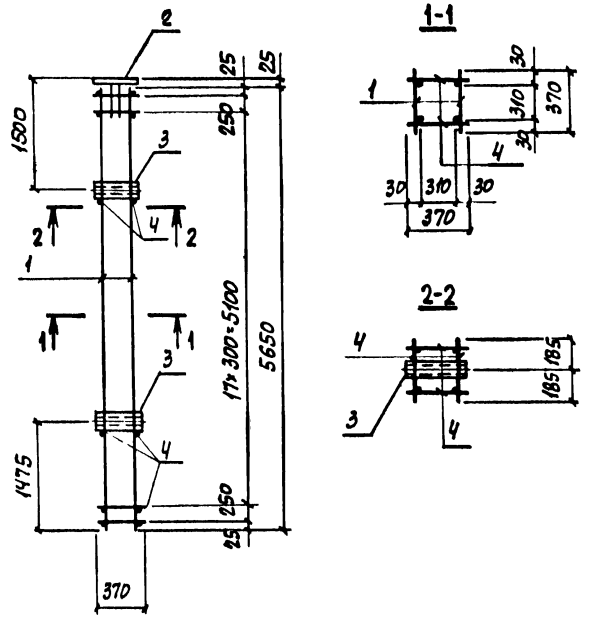

Арматура класса А-I по ГОСТ 5781-82

Марка каркаса	Поз.	Наименование	Кол.	Обозначение документа	Масса каркаса, кг
КП33-1	1	Каркас Кр37-1	2	3.015-2/82.П-9-173	78,9
	2	Изделие закладное МИ1-36	1	3.400-6/76 л. 21	
	3	М2	2	3.015-2/82,в.2-1 л.62	
	4	ф6АI, ℓ=370; 0,08 кг	44	БЕЗ ЧЕРТ.	

Нач.отд.	Бродский		
Н.контр.	Зорин		
Гл.констр.	Зорин		
Рук.гр.	Шаховской		
Разраб.	Бодянская		
Рассчит.	Петраш		
Спецн.	Артеменко		

3.015-2/82.П-9-33

Каркас КП33-1

Стадия	Лист	Листов
Р	1	2

ХАРЬКОВСКИЙ

Инв.№ подл. | Подпись и дата | Взам.инв.№

Лист

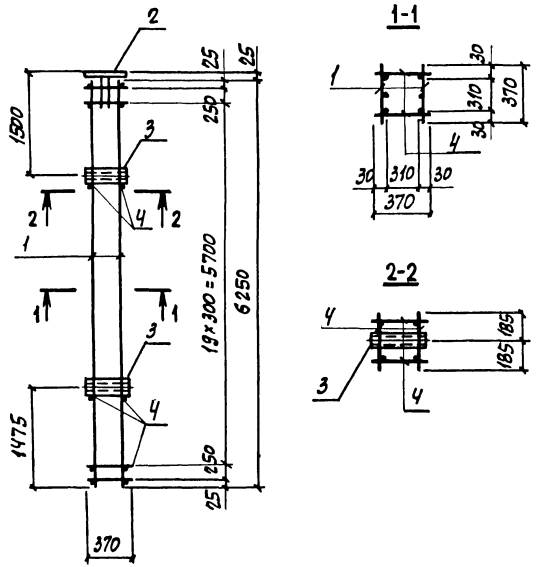

Арматура класса А-I по ГОСТ 5781-82

Марка каркаса	Поз.	Наименование	Кол.	Обозначение документа	Масса каркаса, кг
КП34-1	1	Каркас Кр38-1	2	3.015-2/82. II-9-174	104,7
	2	Изделие закладное МИ1-36	1	3.400-6/76 л. 21	
	3	М2	2	3.015-2/82, в. II-1 л.62	
	4	ф6АI, ℓ=370; 0,08кг	48	БЕЗ ЧЕРТ.	

Нач.отд.	Брадский		
Н. контр.	Зорин		
Гл. констр.	Зорин		
Рук. гр.	Шахновский		
Разраб.	Бодьянская		
Просчил.	Петраш		

3.015-2/82. II-9-34

Каркас КП 34-1

Стадия	Лист	Листов
Р	1	2

ХАРЬКОВГРАЖДАНПРОЕКТ

Инв. № подл. | Подпись и дата | Взам. инв. №

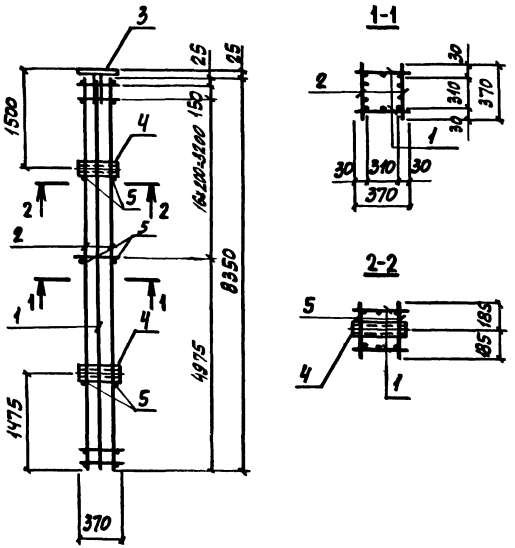

Арматура класса А-I по ГОСТ 5781-82

Нач. отд.	Бродский	
Н. контр.	Зорин	
Гл. констр.	Зорин	
Пук. гр.	Шаиновский	
Оазраб.	Бодубинский	
Рассчит.	Петраш	
Исполн.	Артемьев	

3.015-2/82.II-9-35

Каркас КП35-1

Стадия	Лист	Листов
Р	1	2

ХАРЬКОВСКИЙ

Марка каркаса	Поз.	Наименование	Кол.	Обозначение документа	Масса каркаса, кг
КП35-1	1	Каркас Кр39-1	2	3.015-2/82.II-9-176	290,5
	2	Кр40-1	2	-177	
	3	Изделие закладное МИ1-36	1	3.400-6/76 л. 21	
	4	М2	2	3.015-2/82,в.II-1л.62	
	5	ф8АI, ℓ=370; 0,15кг	40	без черт.	

Взам. инв. №

Подпись и дата

Инв. № подл.

3.015-2/82.II-9-35

Лист

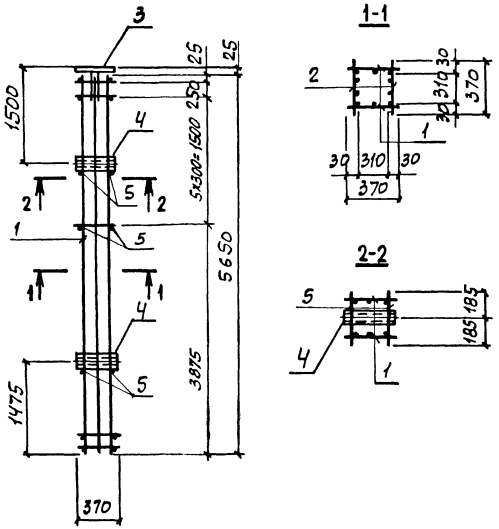

Арматура класса AI по ГОСТ 5781-82.

Марка каркаса	Поз.	Наименование	Кол.	Обозначение документа	Масса каркаса кг
КП36-1	1	Каркас Кр41-1	2	3.015-2/82.II-9-178	157,3
	2	Кр42-1	2	-179	
	3	Изделие закладное МИ1-36	1	3.400-6/76 л.21	
	4	М2	2	3.015-2/82,в.II-1л.62	
	5	ф6AI, ℓ=370; 0,08кг	18	БЕЗ ЧЕРТ.	

Нач.отд.	Бродский		
Н.контр.	Зорин		
Гл.констр.	Зорин		
Рук.гр.	Шиховский		
Разраб.	Бадьянская		
Рассчит.	Петраш		

3.015-2/82.II-9-36

Каркас КП36-1

Стадия	Лист	Листов
Р	1	2

ХАРЬКОВСКИЙ

Инв.№ подл. | Подпись и дата | Взам.инв.№

Инв.№ подл. | Подпись и дата | Взам.инв.№

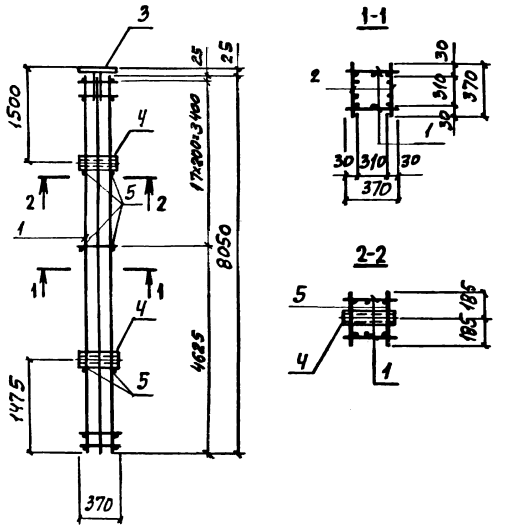

Арматура класса А-I по ГОСТ 5781-82

Нач.отд.	Бродский		
Н.контр.	Зорин		
Гл.констр.	Зорин		
Рук.тр.	Шахновский		
Разраб.	Боднянская		
Рассчит.	Петраш		

3.015-2/82. II-9-37

Каркас КП37-1

Стадия	Лист	Листов
Р	1	2

ХАРЬКОВСКИЙ

Марка каркаса	Поз.	Наименование	Кол.	Обозначение документа	Масса каркаса, кг
КП37-1	1	Каркас Кр43-1	2	3.015-2/82. II-9-180	251,9
	2	Кр44-1	2	-181	
	3	Изделие закладное МН1-36	1	3.400-6/76 л.21	
	4	М2	2	3.015-2/82, в. II-1 л.62	
	5	ф8АI, ℓ=370; 0,15 кг	40	без черт.	

Подпись и дата

Взам.инв.№

Лист

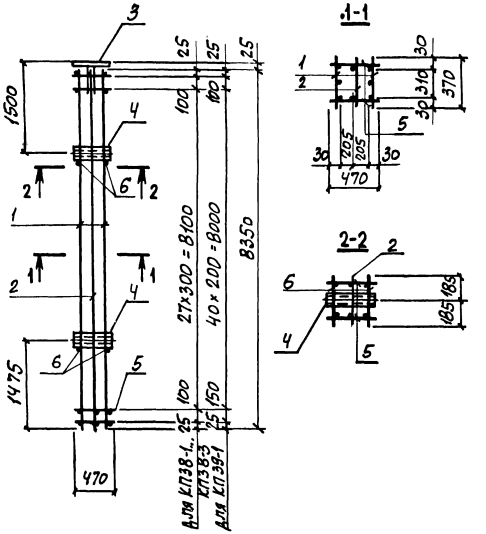

Арматура класса А-I по ГОСТ 5781-82

Марка каркаса	Поз.	Наименование	Кол.	Обозначение документа	Масса каркаса, кг
КП38-1	1	Каркас Кр27-7	2	3.015-2/82.II-9-162	153,6
	2	Кр45-1	1	-182	
	3	Изделие закладное МН1-36	1	3.400-6/76 л. 21	
	4	М3	2	3.015-2/82,в.II-1 л.62	
	5	ф6АI, ℓ=470; 0,10 кг	60	БЕЗ ЧЕРТ.	
	6	ф6АI, ℓ=370; 0,08 кг	4	БЕЗ ЧЕРТ.	
КП38-2		Поз.3...6 по КП38-1			207,8
	1	Каркас Кр27-4	2	3.015-2/82.II-9-161	
	2	Кр45-2	1	-182	
КП38-3		Поз.2...4 по КП38-2			246,5
	1	Каркас Кр27-8	2	3.015-2/82.II-9-162	
	5	ф8АI, ℓ=470; 0,19 кг	60	БЕЗ ЧЕРТ.	
	6	ф8АI, ℓ=370; 0,15 кг	4	БЕЗ ЧЕРТ.	
КП39-1		Поз.3,4,6 по КП38-1			158,2
	1	Каркас Кр29-2	2	3.015-2/82.II-9-164	
	2	Кр46-1	1	-183	
	5	ф6АI, ℓ=470; 0,10 кг	86	БЕЗ ЧЕРТ.	

Нач.отд.	Бродский	
Н.контр.	Зорин	
Гл.констр.	Зорин	
Рук.тр.	Шахновский	
Разраб.	Боднянская	
Рассчит.	Петраш	

3.015-2/82.II-9-38

Каркас КП38-1... КП38-3;

Стадия	Лист	Листов
Р	1	2

Подп. | Подпись и дата | Взам. инв. №

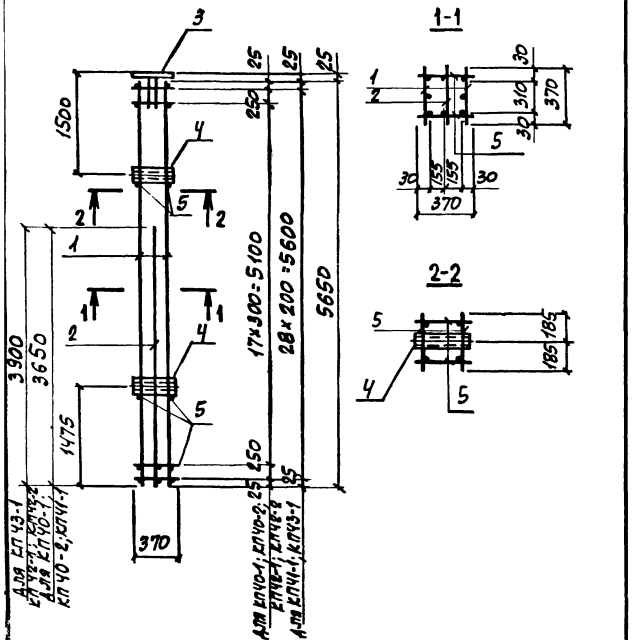

Арматура класса А-I по ГОСТ 5781-82

Марка каркаса	Поз.	Наименование	Кол.	Обозначение документа	Масса каркаса, кг
КП40-1	1	Каркас Кр35-3	2	3.015-2/82.II-9-171	120,5
	2	Кр47-1	1	-184	
	3	Изделие закладное МИ1-36	1	3.400-6/76 л.21	
	4	М2	2	3.015-2/82,в.II-1 л.62	
	5	ф6AI, ℓ=370; 0,08кг	44	Без черт.	
КП40-2		Поз. 3...5 по КП40-1			102,5
	1	Каркас Кр35-4	2	3.015-2/82.II-9-171	
	2	Кр47-2	1	-184	
КП41-1		Поз. 3,4 по КП40-1			105,4
	1	Каркас Кр36-2	2	3.015-2/82.II-9-172	
	2	Кр48-1	1	-185	
	5	ф6AI, ℓ=370; 0,08кг	62	Без черт.	
КП42-1		Поз. 3...5 по КП40-1			137,4
	1	Каркас Кр49-1	2	3.015-2/82.II-9-186	
	2	Кр50-1	1	-187	
КП42-2		Поз. 3...5 по КП40-1			111,2
	1	Каркас Кр49-2	2	3.015-2/82.II-9-186	
	2	Кр50-2	1	-187	
КП43-1		Поз. 3...5 по КП41-1			114,2
	1	Каркас Кр51-1	2	3.015-2/82.II-9-188	
	2	Кр52-1	1	-189	

Нач. отд.	Бродский	
Н. контр.	Зорин	
Гл. констр.	Зорин	
Рук. гр.	Цыховский	
Разраб.	Бодянская	
Рассчит.	Петрая	
Исполн.	Артеменко	

3.015-2/82.II-9-39

Каркас КП40-1; КП40-2; КП41-1; КП42-1; КП42-2; КП43-1

Стадия	Лист	Листов
Р	1	2

ХАРЬКОВСКИЙ

Инв.№ подл. | Подпись и дата | Взам. инв.№

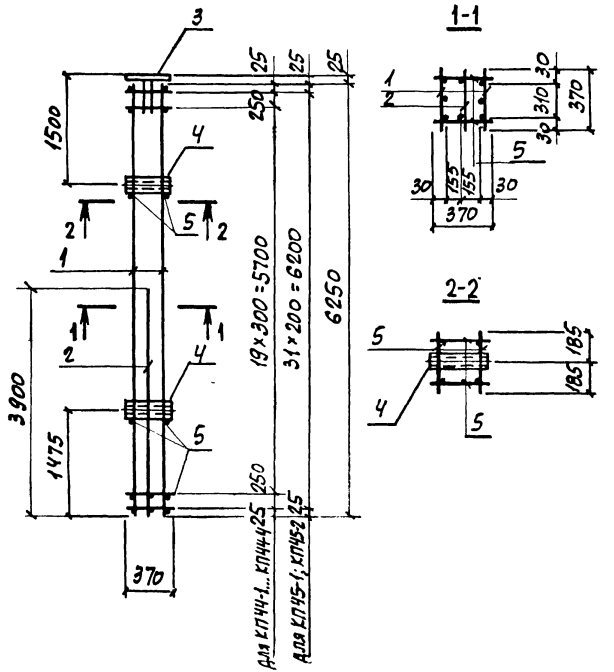

Арматура класса А-I по ГОСТ 5781-82

Марка каркаса	Поз.	Наименование	Кол.	Обозначение документа	Масса каркаса, кг
КП44-1	1	Каркас Кр38-2	2	3.015-2/82.II-9-174	110,8
	2	Кр50-3	1	-187	
	3	Изделие закладное МИ1-36	1	3.400-6/76 л. 21	
	4	М2	2	3.015-2/82,в.II-1 л.62	
	5	ф6AI, ℓ=370; 0,08 кг	48	Без черт.	
КП44-2		Поз. 3...5 по КП44-1			130,1
	1	Каркас Кр38-3	2	3.015-2/82.II-9-174	
	2	Кр50-4	1	-187	
КП44-3		Поз. 3...5 по КП44-1			123,4
	1	Каркас Кр38-4	2	3.015-2/82.II-9-175	
	2	Кр50-3	1	-187	
КП44-4		Поз. 3...5 по КП44-1			137,3
	1	Каркас Кр38-5	2	3.015-2/82.II-9-175	
	2	Кр50-2	1	-187	
КП45-1		Поз. 3,4 по КП44-1			102,6
	1	Каркас Кр53-1	2	3.015-2/82.II-9-190	
	2	Кр52-2	1	-189	
	5	ф6AI, ℓ=370; 0,08 кг	68	Без черт.	
КП45-2		Поз. 2...5 по КП45-1			126,8
	1	Каркас Кр53-2	2	3.015-2/82.II-9-190	

Нач.отд.	Бродский	
Н.контр.	Зорин	
Гл.констр.	Зорин	
Рук.гр.	Шахновский	
Разраб.	Бодянская	
Рассчил.	Петраш	

3.015-2/82.II-9-40

Каркас КП44-1...КП44-4; КП45-1; КП45-2

Стадия	Лист	Листов
Р	1	2

ХАРЬКОВСКИЙ

Инв.№ подл. | Подпись и дата | Взам. инв.№

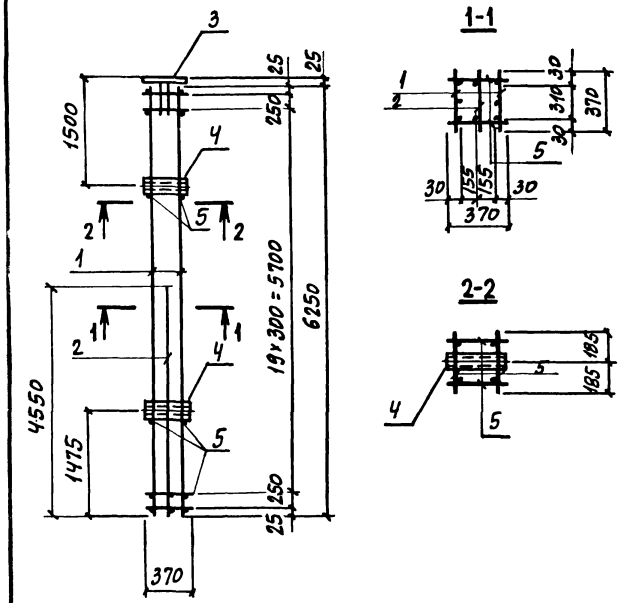

Марка каркаса	Поз.	Наименование	Кол	Обозначение документа	Масса каркаса кг
КП46-1	1	Каркас Кр54-1	2	3.015-2/82.II-9-191	144,2
	2	Кр25-1	1	-158	
	3	Изделие закладное МИ1-36	1	3.400-6/76 л. 21	
	4	М2	2	3.015-2/82,в.II-1 л.62	
	5	ф6AI, ℓ=370; 0,08 кг	48	без черт.	
КП46-2		Поз. 1,3... 5 по КП46-1			153,2
	2	Каркас Кр25-3	1	3.015-2/82.II-9-158	
КП46-3		Поз. 2... 5 по КП46-1			122,4
	1	Каркас Кр54-2	2	3.015-2/82.II-9-191	
КП46-4		Поз. 3... 5 по КП46-1			143,6
	1	Каркас Кр54-3	2	3.015-2/82.II-9-191	
	2	Кр25-2	1	-158	

Нач.отд.	Бродский	
Н.контр.	Зорин	
Гл.конст.	Зорин	
Рук.гр.	Шахновский	
Разраб.	Бадьянская	
Рассчил.	Петраш	

3.015-2/82.II-9-41

Каркас КП46-1... КП46-4

Стадия	Лист	Листов
Р	1	2

ХАРЬКОВСКИЙ

Инв.№ подл. | Подпись и дата | Взам.инв.№

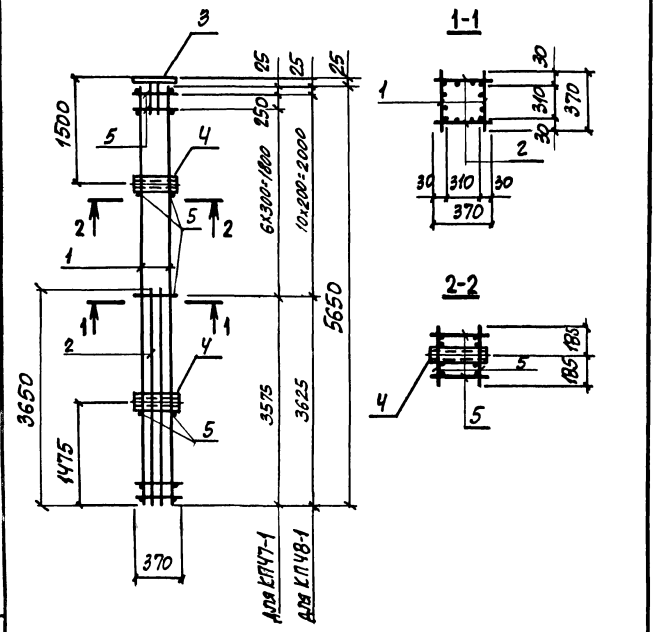

Арматура класса А-I по ГОСТ 5781-82

Марка каркаса	Поз.	Наименование	Кол.	Обозначение документа	Масса каркаса кг
КП47-1	1	Каркас Кр55-1	2	3.015-2/82.II-9-192	127,4
	2	Кр56-1	2	-193	
	3	Изделие закладное МИ1-36	1	3.400-6/76 л.21	
	4	М12	2	3.015-2/82,в.II-1 л.62	
	5	ф6AI, ℓ=370; 0,08 кг	20	БЕЗ ЧЕРТ.	
КП48-1		Поз. 3,4 по КП47-1			130,3
	1	Каркас Кр57-1	2	3.015-2/82.II-9-194	
	2	Кр58-1	2	-195	
	5	ф6AI, ℓ=370; 0,08 кг	26	БЕЗ ЧЕРТ.	

Нач.отд.	Бродский	
Н.контр.	Зорин	
Гл.констр.	Зорин	
Рук.гр.	Шахновская	
Разраб.	Бадьянская	
Рассчит.	Петраш	

3.015-2/82.II-9-42

Каркас КП47-1; КП48-1

Стадия	Лист	Листов
Р	1	2

ХДОНКПВГКИЙ

Инв.№ подл. | Подпись и дата | Взам.инв.№

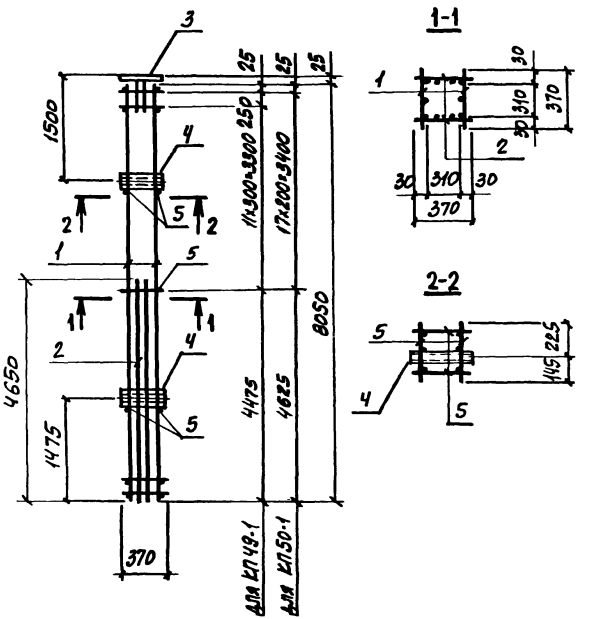

Арматура класса А-I по ГОСТ 5781-82

Марка каркаса	Поз.	Наименование	Кол.	Обозначение документа	Масса каркаса, кг
КП49-1	1	Каркас Кр59-1	2	3.015-2/82.II-9-196	145,6
	2	Кр60-1	2	-197	
	3	Изделие закладное МИ1-36	1	3.400-6/76 л. 21	
	4	М2	2	3.015-2/82.ВII-1 л.62	
	5	ф6AI, ℓ=370; 0,08кг	30	БЕЗ ЧЕРТ.	
КП50-1		Поз. 3,4 по КП49-1			149,2
	1	Каркас Кр43-2	2	3.015-2/82.II-9-180	
	2	Кр44-2	2	-181	
	5	ф6AI, ℓ=370; 0,08кг	40	БЕЗ ЧЕРТ.	

Нач.отд.	Бродский		
Н.контр.	Зорин		
Гл.констр.	Зорин		
Рук.гр.	Шахновский		
Разраб.	Бодянская		
Пассчил	Петраш		
Исполн.	Артеменко		

3.015-2/82.II-9-43

Каркас КП49-1; КП50-1

Стадия	Лист	Листов
Р	1	2

ХАРЬКОВСКИЙ

Инв.№ подл. | Подпись и дата | Взам.инв.№

Лист

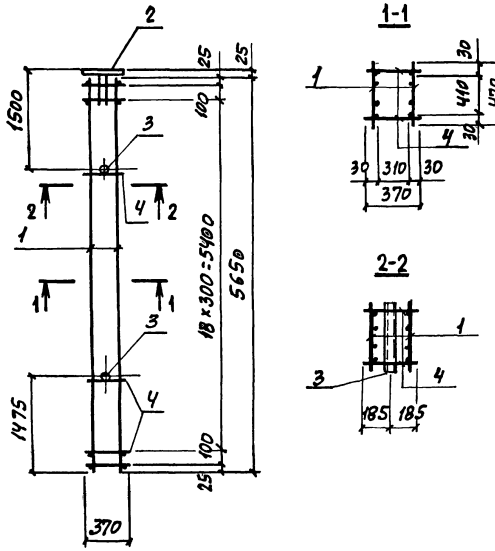

Арматура класса А-I по ГОСТ 5781-82

Марка каркаса	Поз.	Наименование	Кол.	Обозначение документа	Масса каркаса, кг
КП51-1	1	Каркас Кр 61-1	2	3.015-2/82.II-9-198	207,0
	2	Изделие закладное МИ1-36	1	3.400-6/76 л.21	
	3	М3	2	3.015-2/82,в.II-1 л.62	
	4	⌀ВАI, ℓ=370; 0,15 кг	46	БЕЗ ЧЕРТ.	

Нач отд.	Бродский		
Н. контр	Зорин		
Гл. контр	Зорин		
Рук. т.р.	Шахновский		
Разраб.	Бодянская		
Рассчит.	Петраш		
Исполн.	Артеменко		

3.015-2/82.II-9-44

Каркас КП51-1

Стадия	Лист	Листов
Р	1	2

ХАРЬКОВСКИЙ

Взам. инв. № | Подпись и дата | Инв. № подл.

3.015-2/82.II-9-44 Лист 2

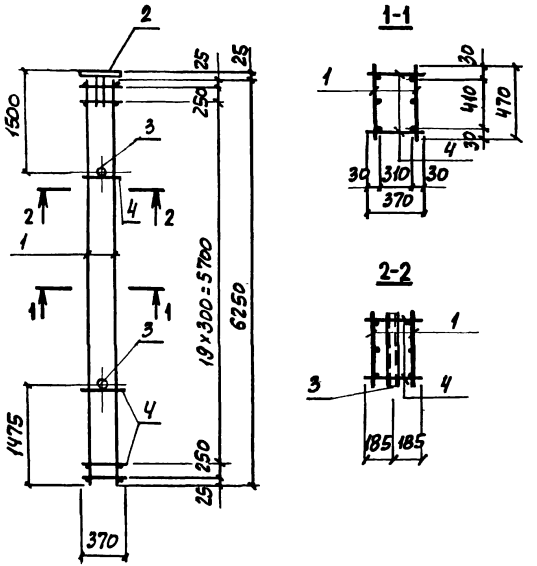

Арматура класса А-I по ГОСТ 5781-82

Нач.отд.	Бродский		
Н.контр.	Зорин		
Гл.констр.	Зорин		
Рук.гр.	Шахновский		
Разраб.	Бодняновский		
Рассчит.	Петраш		
Ис[illegible]	Артеменко		

3.015-2/82.II-9-45

Каркас КП52-1; КП52-2

Стадия	Лист	Листов
5	1	2

ХАРЬКОВСКИЙ

Марка каркаса	Поз.	Наименование	Кол.	Обозначение документа	Масса каркаса, кг
КП52-1	1	Каркас Кр62-1	2	3.015-2/82.II-9-199	124,9
	2	Изделие закладное МИ1-36	1	3.400-6/76 л.21	
	3	М3	2	3.015-2/82, в.II-1 л.62	
	4	ф6АI, ℓ=370; 0,08 кг	48	БЕЗ ЧЕРТ.	
КП52-2		Поз. 2...4 по КП52-1			130,7
	1	Каркас Кр62-2	2	3.015-2/82.II-9-199	

Взам инв.№ | Подпись и дата | Инв.№ подл.

3.015-2/82.II-9-45 | Лист

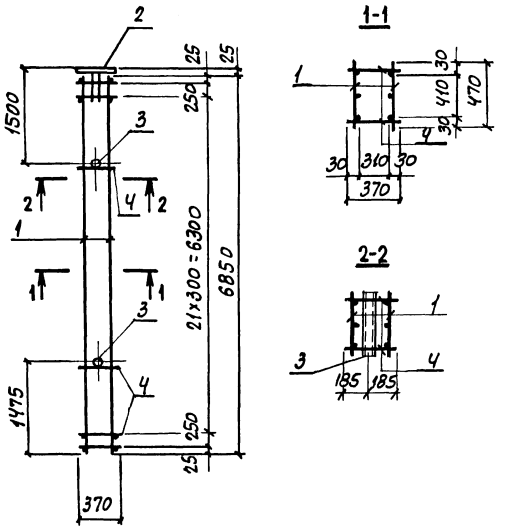

Арматура класса А-I по ГОСТ 5781-82

Марка каркаса	Поз.	Наименование	Кол.	Обозначение документа	Масса каркаса, кг
КП53-1	1	Каркас Кр63-1	2	3.015-2/82.II-9-200	141,6
	2	Изделие закладное МН-36	1	3.400-6/76 л.21	
	3	М3	2	3.015-2/82,в.II-1л.62	
	4	ф6АI, ℓ=370; 0,08кг	52	БЕЗ ЧЕРТ.	
КП53-2		Поз. 2,3 по КП53-1			181,0
	1	Каркас Кр63-2	2	3.015-2/82.II-9-200	
	4	ф8АI, ℓ=370; 0,15кг	52	БЕЗ ЧЕРТ.	

Начотд.	Бродский	
Н.контр.	Зорин	
Гл.контр.	Зорин	
Рук тр.	Шахновский	
Рез.раб.	Бодянская	
Рассчит.	Петраш	
Исполн.	Артеменко	

3.015-2/82.II-9-46

Каркас КП53-1; КП53-2

Стадия	Лист	Листов
Р	1	2

ХАРЬКОВСКИЙ

Взам.инв.№ | Подпись и дата | Инв.№ подл.

3.015-2/82.II-9-46 Лист 2

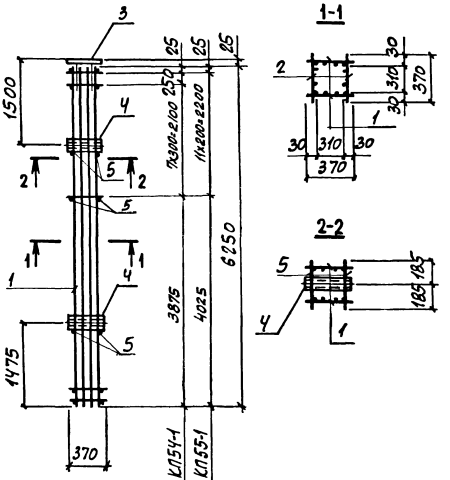

Арматура класса А-I по ГОСТ 5781-82

Марка каркаса	Поз.	Наименование	Кол.	Обозначение документа	Масса каркаса, кг
КП54-1	1	Каркас Кр64-1	2	3.015-2/82.II-9-201	128,0
	2	Кр65-1	2	-202	
	3	Изделие закладное МН1-36	1	3.400-6/76 л. 21	
	4	М2	2	3.015-2/82, В.II-1 л.62	
	5	ф6АI, ℓ=370; 0,08 кг	22	БЕЗ ЧЕРТ.	
КП55-1		Поз. 3,4 по КП54-1			132,2
	1	Каркас Кр66-1	2	3.015-2/82.II-9-203	
	2	Кр67-1	2	-204	
	5	ф6АI, ℓ=370; 0,08 кг	28	БЕЗ ЧЕРТ.	

Нач отд	Бродский		
Н.контр.	Зорин		
Гл.контр.	Зорин		
Рук.тр	Шахновский		
Разраб.	Боднянская		
Рассчит.	Петраш		
Исполн.	Артемейко		

3.015-2/82.II-9-47

Каркас КП54-1; КП55-1

Стадия	Лист	Листов
Р	1	2

ХАРЬКОВСКИЙ

Взам. инв. №

Подпись и дата

Инв. № подл.

3.015-2/82.II-9-47

Лист

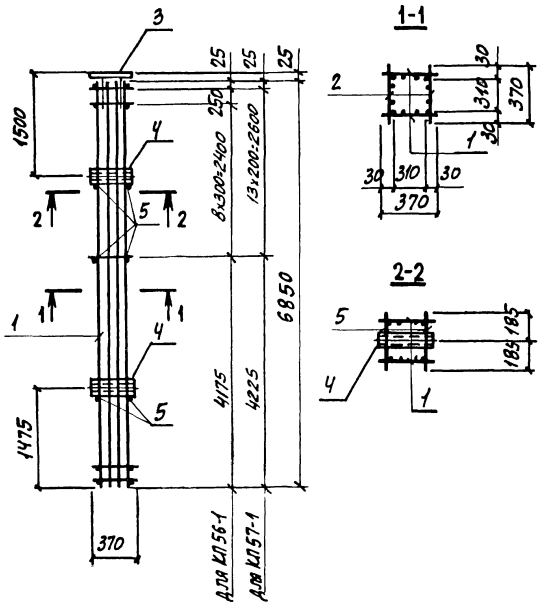

Арматура класса А-I по ГОСТ 5781-82

Марка каркаса	Поз.	Наименование	Кол.	Обозначение документа	Масса каркаса, кг
КП56-1	1	Каркас Кр68-1	2	3.015-2/82.II-9-205	137,9
	2	Кр69-1	2	-206	
	3	Изделие закладное МИ1-36	1	3.400-6/76 л. 21	
	4	М2	2	3.015-2/82.в.II-1 л.62	
	5	ф6AI, ℓ=370; 0,08 кг	24	БЕЗ ЧЕРТ.	
КП57-1		Поз. 3, 4 по КП56-1			141,1
	1	Каркас Кр70-1	2	3.015-2/82.II-9-207	
	2	Кр71-1	2	-208	
	5	ф6AI, ℓ=370; 0,08 кг	32	БЕЗ ЧЕРТ.	

Инв.№ подл. | Подпись и дата | Взам. инв.№

Нач.отд.	Бродский	
Н.контр.	Зорин	
Гл.констр.	Зорин	
Рук.гр.	Шауновский	
Разраб.	Боднямская	
Рассчил.	Петраш	

3.015-2/82.II-9-48

Каркас КП56-1; КП57-1

Стадия	Лист	Листов
Р	1	2

ХАРЬКОВПРОЕКТ

Инв.№ подл. | Подпись и дата | Взам. инв.№

3.015-2/82.II-9-48

Лист

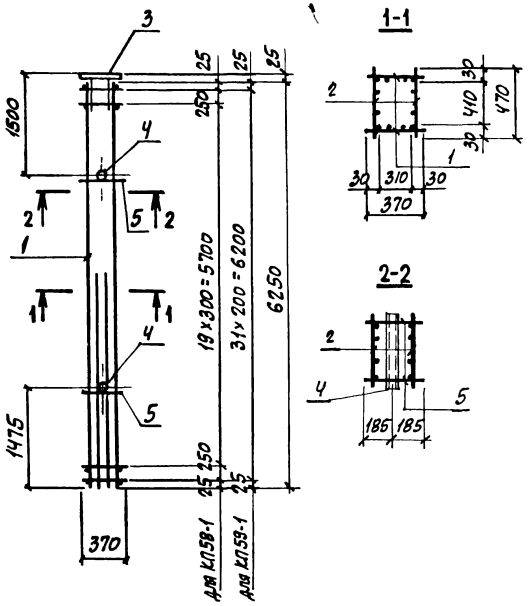

Арматура класса А-I по ГОСТ 5781-82

Нач. отд.	Бродский		3.015-2/82.II-9-49
Н. контр.	Зорин		
Гл. констр.	Зорин		
Рук. тр.	Шахновский		Каркас КП 58-1; КП59-1
Разраб.	Бодянская		
Рассчит.	Петраш		
Исполн.	Артемьева		

Стадия	Лист	Листов
Р	1	2

ХАРЬКОВСКИЙ

Марка каркаса	Поз.	Наименование	Кол.	Обозначение документа	Масса каркаса, кг
КП58-1	1	Каркас Кр72-1	2	3.015-2/82.II-9-209	129,6
	2	Кр73-1	2	-210	
	3	Изделие закладное МИ1-36	1	3.400-6/76 л.21	
	4	М3	2	3.015-2/82,в.II-1 л.62	
	5	ф6АI, ℓ=370; 0,08 кг	4	без черт.	
КП59-1		Поз. 3...5 по КП58-1			133,2
	1	Каркас Кр74-1	2	3.015-2/82.II-9-211	
	2	Кр75-1	2	-212	

№ подл. | Подпись и дата | Взам. инв. №

3.015-2/82.II-9-49 Лист

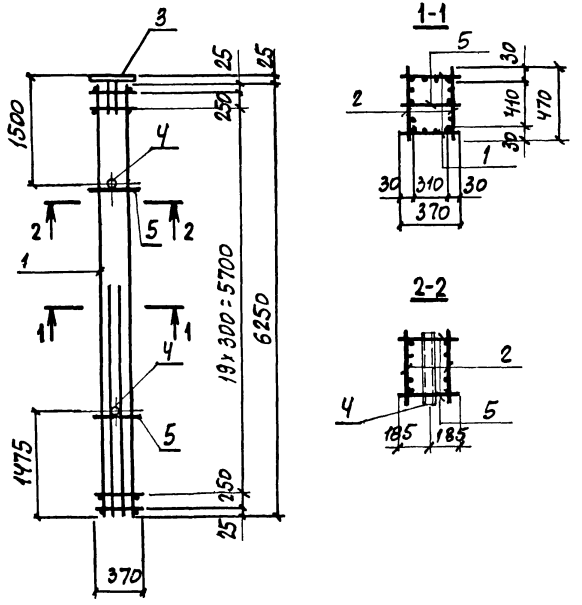

Арматура класса А-I по ГОСТ 5781-82

Марка каркаса	Поз.	Наименование	Кол.	Обозначение документа	Масса каркаса, кг
КП60-1	1	Каркас Кр 72-2	2	3.015-2/82.II-9-209	207,6
	2	Кр 76-1	2	-213	
	3	Изделие закладное МИ1-36	1	3.400-6/76 л.21	
	4	М3	2	3.015-2/82.II-1 л.62	
	5	ф6AI, ℓ=370; 0,08 кг	18	БЕЗ ЧЕРТ.	

Нач.отд.	Бродский		
Н.контр.	Зорин		
Гл.конст.	Зорин		
Рук.гр.	Шахновский		
Разраб.	Бадмаржская		
Пассчил	Петлаш		

3.015-2/82.II-9-50

Каркас КП60-1

Стадия	Лист	Листов
Р	1	2

ХАДОНКПРГКИЙ

Инв.№ подл. | Подпись и дата | Взам.инв.№

Инв.№ подл. | Подпись и дата | Взам.инв.№

Лист

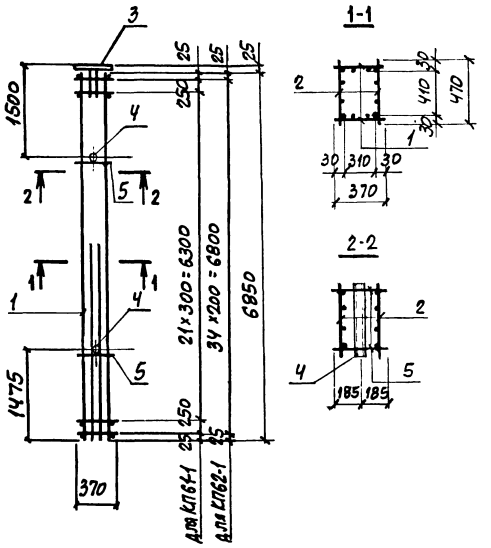

Арматура класса А-I по ГОСТ 5781-82

НАЧ.ОТД.	БРОДСКИЙ		
Н.КОНТР.	ЗОРИН		
ГЛ.КОНСТР.	ЗОРИН		
РУК.ТР.	ШАХНОВСКИЙ		
РАЗРАБ.	БОДНЯНСКАЯ		
РАССЧИТ.	ПЕТРАЧ		
ИНЖЕНЕР	[illegible]		

3.015-2/82.II-9-51

Каркас КП61-1; КП62-1

СТАДИЯ	ЛИСТ	ЛИСТОВ
Р	1	2

ХАРЬКОВСКИЙ

Инв.№ подл.	Подпись и дата	Взам.инв.№

МАРКА КАРКАСА	Поз.	НАИМЕНОВАНИЕ	Кол.	ОБОЗНАЧЕНИЕ ДОКУМЕНТА	МАССА КАРКАСА, кг
КП61-1	1	Каркас Кр77-1	2	3.015-2/82.II-9-214	138,9
	2	Кр78-1	2	-215	
	3	Изделие закладное МН1-36	1	3.400-6/76 л. 21	
	4	М3	2	3.015-2/82, В.II-1 л.62	
	5	ф6АI, ℓ=370; 0,08кг	4	БЕЗ ЧЕРТ.	
КП62-1		Поз.3...5 по КП61-1			142,9
	1	Каркас Кр79-1	2	3.015-2/82.II-9-216	
	2	Кр80-1	2	-217	

ЛИСТ

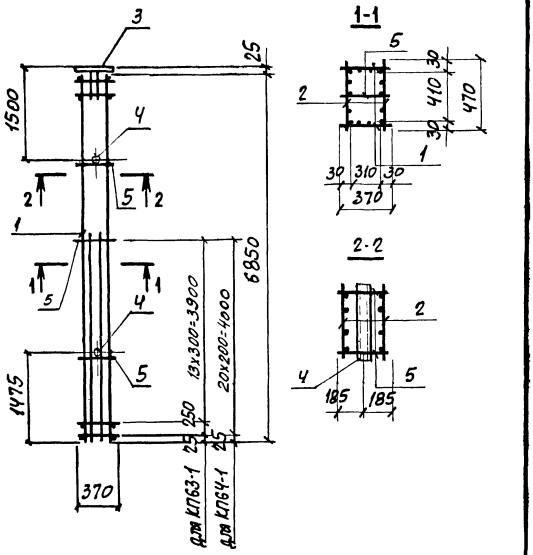

Арматура класса А-I по ГОСТ 5781-82

Нач отд	Бродский		
Н контр	Зорин		
Гл. контр	Зорин		
Рук. тр.	Шакновский		
Раз.раб.	Боднянская		
Рассчит.	Петраш		
Исполн.	А. Стеменко		

3.015-2/82.II-9-52

Каркас КП63-1; КП64-1

Стадия	Лист	Листов
Р	1	2

ХАРЬКОВСКИЙ

Марка каркаса	Поз.	Наименование	Кол.	Обозначение документа	Масса каркаса кг
КП63-1	1	Каркас Кр77-2	2	3.015-2/82.II-9-214	241,9
	2	Кр81-1	2	-218	
	3	Изделие закладное МИ1-36	1	3.400-6/76 л. 21	
	4	М3	2	3.015-2/82, в.II-1 л.62	
	5	ф6АI, ℓ=370; 0,08кг	19	БЕЗ ЧЕРТ.	
КП64-1		Пов. 3,4 по КП63-1			246,5
	1	Каркас Кр79-2	2	3.015-2/82.II-9-216	
	2	Кр82-1	2	-219	
	5	ф6АI, ℓ=370; 0,08кг	25	БЕЗ ЧЕРТ.	

3.015-2/82.II-9-52 Лист 2

Подпись и дата | Взам. инв. №

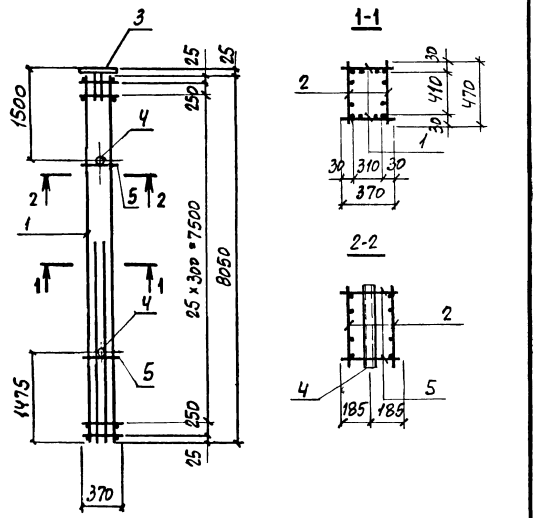

Арматура класса А-I по ГОСТ 5781-82

НАЧ ОТД.	БРОДСКИЙ		
Н. КОНТР.	ЗОРИН		
ГЛ. КОНТР.	ЗОРИН		
РУК. ТР.	ШАКНОВСКИЙ		
РАЗРАБ.	БОДНЯНСКАЯ		
РАССЧИТ.	ПЕТРАШ		

3.015-2/82.II-9-53

КАРКАС КП65-1

СТАДИЯ	ЛИСТ	ЛИСТОВ
Р	1	2

ХАЛЬКОВСКИЙ

МАРКА КАРКАСА	Поз.	НАИМЕНОВАНИЕ	Кол.	ОБОЗНАЧЕНИЕ ДОКУМЕНТА	МАССА КАРКАСА, КГ
КП65-1	1	КАРКАС Кр83-1	2	3.015-2/82.II-9-220	210,0
	2	Кр84-1	2	-221	
	3	ИЗДЕЛИЕ ЗАКЛАДНОЕ МИ1-36	1	3.400-6/76 л. 21	
	4	МЗ	2	3.015-2/82, в.II-1 л.62	
	5	ф6АI, ℓ=370; 0,08 кг	4	БЕЗ ЧЕРТ.	

ВЗАМ. ИНВ. №	ПОДПИСЬ И ДАТА	№ ПОДЛ.

ЛИСТ

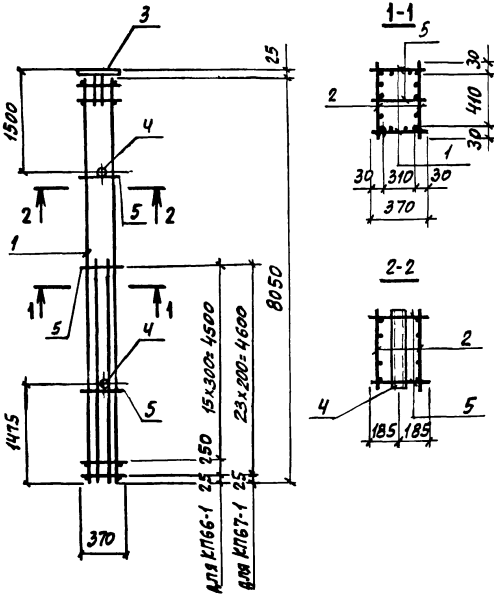

Арматура класса А-I по ГОСТ 5781-82

Марка каркаса	Поз.	Наименование	Кол.	Обозначение документа	Масса каркаса, кг
КП66-1	1	Каркас Кр83-2	2	3.015-2/82.II-9-220	242,4
	2	Кр85-1	2	-222	
	3	Изделие закладное МН1-36	1	3.400-6/76 л.21	
	4	М3	2	3.015-2/82, в.II-1 п.62	
	5	ф6AI, ℓ=370; 0,08кг	21	БЕЗ ЧЕРТ.	
КП67-1		Поз. 3,4 по КП66-1			247,7
	1	Каркас Кр86-1	2	3.015-2/82.II-9-223	
	2	Кр87-1	2	-224	
	5	ф6AI, ℓ=370; 0,08кг	28	БЕЗ ЧЕРТ.	

Нач.отд.	Бродский		
Н.контр.	Зорин		
Гл.констр.	Зорин		
Рук.гр.	Шиновский		
Разраб.	Бодянский		
Рассчит.	Петраш		

3.015-2/82.II-9-54

Каркас КП66-1; КП67-1

Стадия	Лист	Листов
Р	1	2

ХАРЬКОВСКИЙ

Инв.№ подл. | Подпись и дата | Взам.инв.№

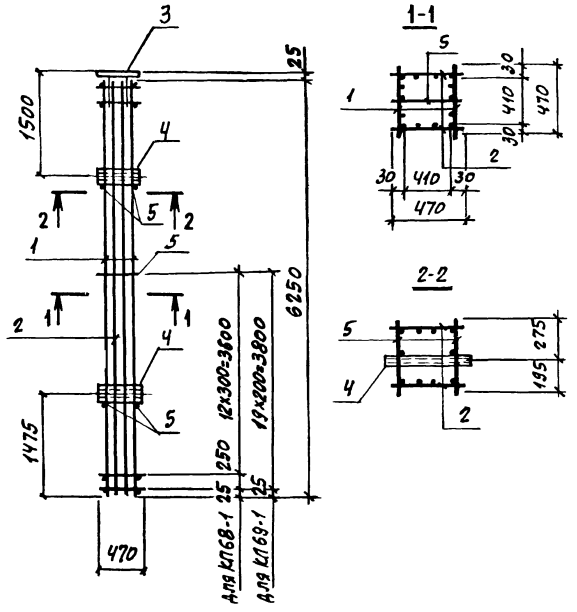

Арматура класса А-I по ГОСТ 5781-82

Марка каркаса	Поз.	Наименование	Кол.	Обозначение документа	Масса каркаса кг
КП68-1	1	Каркас Кр88-1	2	3.015-2/82.II-9-225	173,7
	2	Кр89-1	2	-226	
	3	Изделие закладное МИ1-36	1	3.400-6/76 л.21	
	4	М3	2	3.015-2/82,в.II-1 л.62	
	5	ф6AI, ℓ=470; 0,10 кг	18	БЕЗ ЧЕРТ.	
КП69-1		Поз. 3... 4 по КП68-1			178,3
	1	Каркас Кр90-1	2	3.015-2/82.II-9-227	
	2	Кр91-1	2	-228	
	5	ф6RI, ℓ=470; 0,10кг	24	БЕЗ ЧЕРТ.	

Нач.отд.	Бродский		
Н.контр.	Зорин		
Гл.констр.	Зорин		
Рук.гр.	Шахновский		
Разраб.	Бодянская		
Рассчит.	Петраш		1
Исполн.	Артеменко		

3.015-2/82.II-9-55

Каркас КП68-1; КП69-1

Стадия	Лист	Листов
Р	1	2

ХАРЬКОВГИЖ

Инв.№ подл. | Подпись и дата | Взам.инв.№

3.015-2/82.II-9-55 Лист

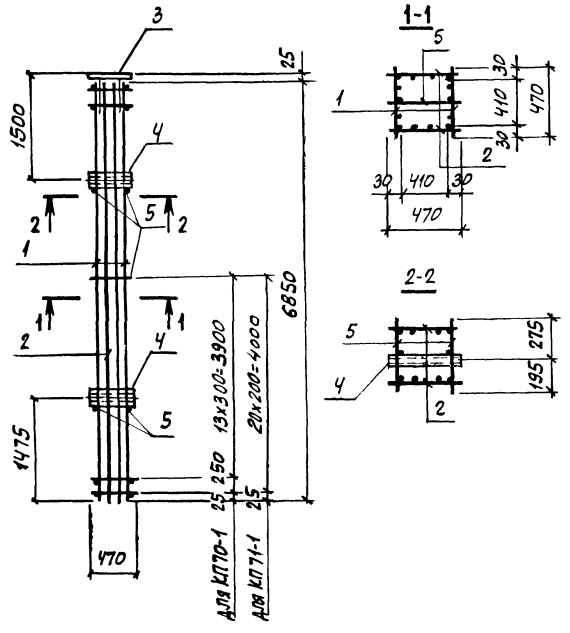

Арматура класса А-I по ГОСТ 5781-82

Марка каркаса	Поз.	Наименование	Кол.	Обозначение документа	Масса каркаса, кг
КП70-1	1	Каркас Кр92-1	2	3.015-2/82.II-9-229	201,5
	2	Кр78-1	2	-215	
	3	Изделие закладное МИ1-36	1	3.400-6/76 л. 21	
	4	МЭ	2	3.015-2/82,в.II-1л.62	
	5	ф6АI, ℓ=470; 0,10 кг	19	БЕЗ ЧЕРТ.	
КП71-1		Поз. 3,4 по КП70-1			206,6
	1	Каркас Кр93-1	2	3.015-2/82.II-9-229	
	2	Кр80-1	2	-217	
	5	ф6АI, ℓ=470; 0,10 кг	25	БЕЗ ЧЕРТ.	

Нач.отд.	Бродский		
Н.контр.	Зорин		
Гл.констр.	Зорин		
Рук.тр.	Шатковский		
Разраб.	Бодянская		
Рассчит.	Петраш		
Исполн.	Артемьева		

3.015-2/82.II-9-56

Каркас КП70-1; КП71-1

Стадия	Лист	Листов
Р	1	2

ХАРЬКОВПРОЕКТ

Инв.№ подл. | Подпись и дата | Взам.инв.№

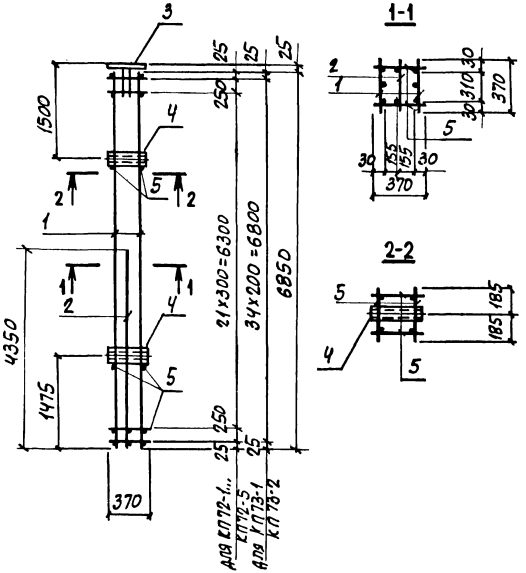

Арматура класса А-I по ГОСТ 5781-82

Нач отд	Бродский	
Н.контр	Зорин	
Гр.контр	Зорин	
Рук.тр	Шахновский	
Разраб	Боднянская	
Рассчит	Петраш	
Исполн	Артемьева	

3.015-2/82.II-9-57

Каркас
КП 72-1... КП 72-5;

Стадия	Лист	Листов
Р	1	2

ХАЛЬКОВСКИЙ

Марка каркаса	Поз.	Наименование	Кол.	Обозначение документа	Масса каркаса, кг
КП72-1	1	Каркас Кр94-1	2	3.015-2/82.II-9-230	107,5
	2	Кр95-1	1	-232	
	3	Изделие закладное МЦ1-36	1	3.400-6/76 л. 21	
	4	М2	2	3.015-2/82,8.II-1л.62	
	5	ф6АI, ℓ=370; 0,08кг	52	без черт.	
КП72-2		Поз. 3...5 по КП72-1			141,6
	1	Каркас Кр94-2	2	3.015-2/82.II-9-230	
	2	Кр95-2	1	-232	
КП72-3		Поз. 2...5 по КП72-2			150,2
	1	Каркас Кр94-3	2	3.015-2/82.II-9-230	
КП72-4		Поз. 2...5 по КП72-1			134,4
	1	Каркас Кр94-4	2	3.015-2/82.II-9-231	
КП72-5		Поз. 3...5 по КП72-1			158,8
	1	Кр94-3	2	3.015-2/82.II-9-230	
	2	Кр95-3	1	-232	
КП73-1		Поз. 3,4 по КП72-1			111,2
	1	Каркас Кр96-1	2	3.015-2/82.II-9-233	
	2	Кр97-1	1	-234	
	5	ф6АI, ℓ=370; 0,08кг	74	без черт.	
КП73-2		Поз. 2...5 по КП73-1			138,0
	1	Каркас Кр96-2	2	3.015-2/82.II-9-233	

Взамен инв. №

Подпись и дата

Инв. № подл.

Лист

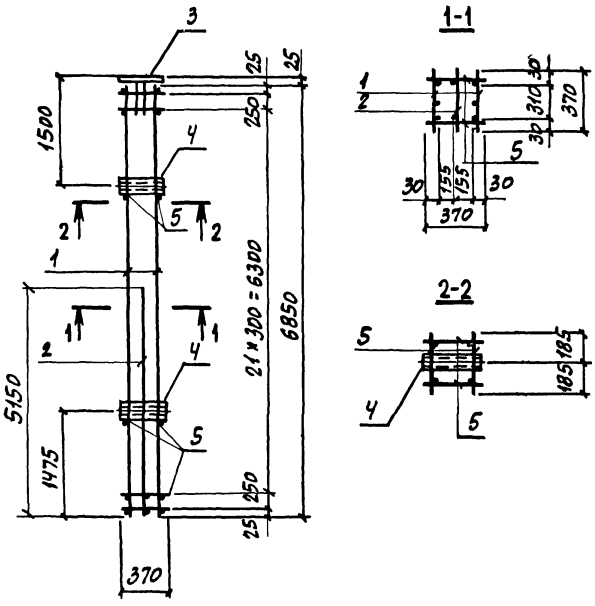

Арматура класса А-I по ГОСТ 5781-82

Нач. отд.	Бродский		
Н. контр.	Зорин		
Гл. констр.	Зорин		
Рук. гр.	Шахновский		
Раз. раб.	Боднянская		
Рассчит.	Петраш		

3.015-2/82.II-9-58

Каркас КП74-1... КП74-3

Стадия	Лист	Листов
Р	1	2

ХАРЬКОВСКИЙ

Марка каркаса	Поз.	Наименование	Кол.	Обозначение документа	Масса каркаса, кг
КП74-1	1	Каркас Кр98-1	2	3.015-2/82.II-9-235	168,0
	2	Кр99-1	1	-236	
	3	Изделие закладное МЦ1-36	1	3.400-6/76 л.21	
	4	М2	2	3.015-2/82,в.II-1 л.62	
	5	ф6АI, ℓ=370; 0,08 кг	52	без черт.	
КП74-2		Поз. 3... 5 по КП74-1			143,6
	1	Каркас Кр98-2	2	3.015-2/82.II-9-235	
	2	Кр99-2	1	-236	
КП74-3		Поз. 1, 3... 5 по КП74-1			162,8
		Поз. 2 по КП74-2			

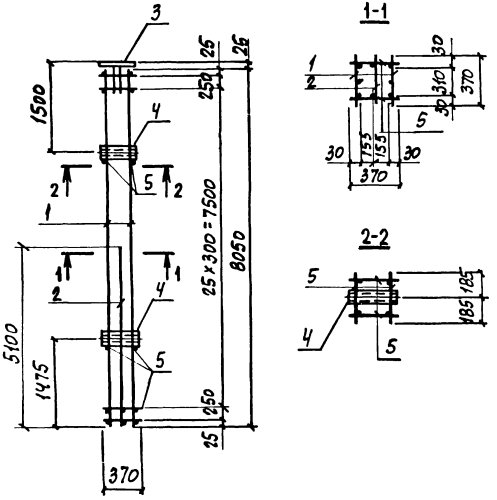

Арматура класса А-I по ГОСТ 5781-82

Нач.отд.	Бродский		
Н.контр.	Зорин		
Гл.констр.	Зорин		
Рук.тр.	Шахновский		
Разраб.	Бодняжская		
Рассчит.	Петраш		
Нормоконтр.	Ростовский		

3.015-2/82.II-9-59

Каркас КП75-1; КП75-2

Стадия	Лист	Листов
Р	1	2

ХАРЬКОВСКИЙ

Марка каркаса	Поз.	Обозначение	Кол.	Обозначение документа	Масса каркаса, кг
КП75-1	1	Каркас Кр100-1	2	3.015-2/82.II-9-237	156,4
	2	Кр101-1	1	-238	
	3	Изделие закладное МН1-36	1	3.400-6/76 л. 21	
	4	М2	2	3.015-2/82,8.II-1 л.62	
	5	ф6АI, ℓ=370; 0,08 кг	60	БЕЗ ЧЕРТ.	
КП75-2		Поз. 3...5 по КП75-1			173,2
	1	Каркас Кр100-2	2	3.015-2/82.II-9-237	
	2	Кр101-2	1	-238	

Взам. инв. №

Подпись и дата

Инв. № подл.

ПКТ

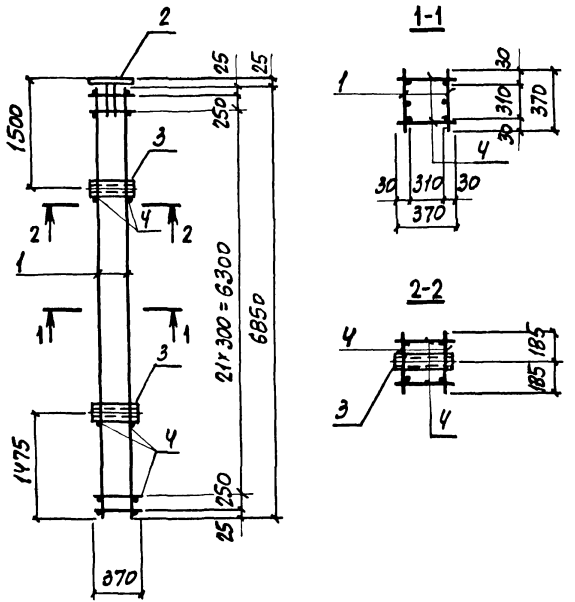

Арматура класса А-I по ГОСТ 5781-82

Марка каркаса	Поз.	Наименование	Кол.	Обозначение документа	Масса каркаса, кг
КП76-1	1	Каркас Кр94-5	2	3.015-2/82.II-9-231	113,6
	2	Изделие закладное МИ1-36	1	3.400-6/76 л.21	
	3	М2	2	3.015-2/82,в.II-1л.62	
	4	ф6АI, ℓ=370; 0,08кг	52	БЕЗ ЧЕРТ.	

НАЧ ОТД.	БРОДСКИЙ	
Н КОНТР	ЗОРИН	
ГЛ.КОНСТР	ЗОРИН	
РУК.ГР.	ШАХНОВСКИЙ	
РАЗРАБ	БОДНЯНСКАЯ	
РАССЧИТ	ПЕТРАШ	
ИСПОЛН	ВЫТЕМЕНКО	

3.015-2/82.II-9-60

Каркас КП76-1

СТАДИЯ	ЛИСТ	ЛИСТОВ
Р	1	2

ХАРЬКОВСКИЙ

№ подл. | Подпись и дата | Взам. инв. №

В. № подл. | Подпись и дата | Взам. инв. №

3.015-2/82.II-9-60 | ЛИСТ 2

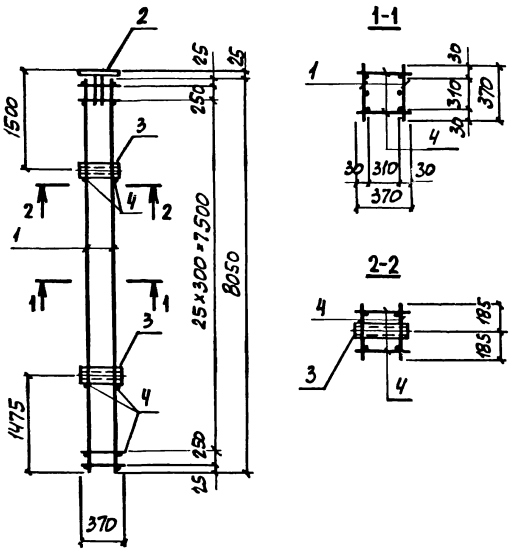

Арматура класса А-I по ГОСТ 5781-82

НАЧ.ОТД.	БРОДСКИЙ			3.015-2/82.II-9-61	
Н.КОНТР.	ЗОРИН				
ГЛ.КОНСТР.	ЗОРИН				
РУК.ГР.	ШАХНОВСКИЙ			КАРКАС КП 77-1 : КП77-2	СТАДИЯ Р / ЛИСТ 1 / ЛИСТОВ 2
РАЗ.РАБ	БОДНЯНСКИЙ				
РАССЧИТ	ПЕТРАЦ				

МАРКА КАРКАСА	Поз.	НАИМЕНОВАНИЕ	Кол	ОБОЗНАЧЕНИЕ ДОКУМЕНТА	МАССА КАРКАСА, кг
КП77-1	1	Каркас Кр102-1	2	3.015-2/82.II-9-239	176,2
	2	Изделие закладное МИ1-36	1	3.400-6/76 л. 21	
	3	М2	2	3.015-2/82, в.II-1 л.62	
	4	ф8АI, ℓ=370; 0,15 кг	60	БЕЗ ЧЕРТ.	
КП77-2		Поз. 2...4 по КП77-1			180,4
	1	Каркас Кр102-2	2	3.015-2/82.II-9-239	

ВЗАМ.ИНВ.№ | ПОДПИСЬ И ДАТА | ИНВ.№ ПОДЛ.

ЛИСТ

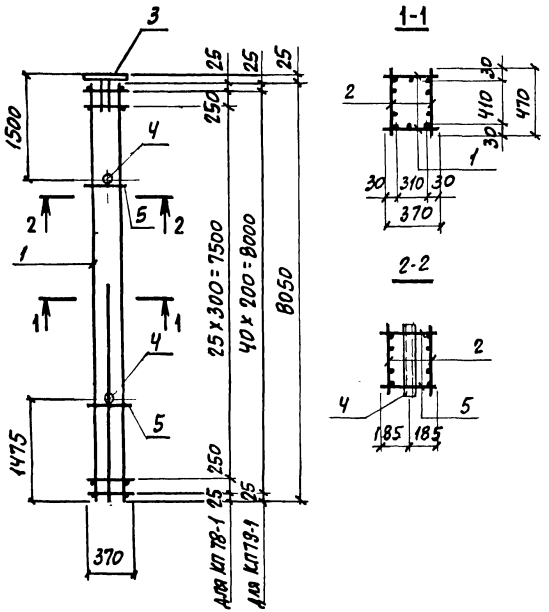

Арматура класса А-I по ГОСТ 5781-82

Нач отд.	Бродский	
Н. контр	Зорин	
Гл. контр	Зорин	
Рук. т.р.	Шахновский	
Разраб	Бодянская	
Рассчит	Петраш	

3.015-2/82.II-9-62

КАРКАС КП 78-1; КП 79-1

Стадия	Лист	Листов
Р	1	2

ХАЛЬКОВСКИЙ

Марка каркаса	Поз.	Наименование	Кол.	Обозначение документа	Масса каркаса, кг
КП 78-1	1	Каркас Кр 102-3	2	3.015-2/82.II-9-239	188,8
	2	Кр 84-2	2	-221	
	3	Изделие закладное МН1-36	1	3.400-6/76 л. 21	
	4	М3	2	3.015-2/82, в.II-1 л. 62	
	5	ф 6 AI, ℓ=370; 0,08 кг	4	БЕЗ ЧЕРТ.	
КП 79-1		Поз. 3...5 по КП 78-1			193,5
	1	Каркас Кр 103-1	2	3.015-2/82.II-9-240	
	2	Кр 104-1	2	-241	

Подпись и дата | Взам. инв. №

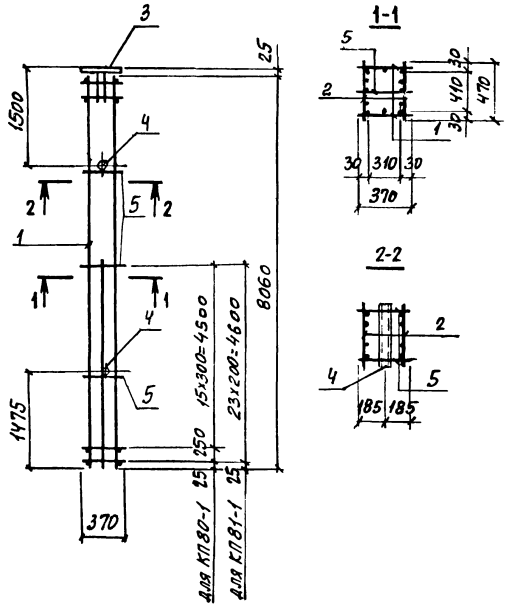

Арматура класса А-I по ГОСТ 5781-82

Марка каркаса	Поз.	Наименование	Кол.	Обозначение документа	Масса каркаса, кг
КПВ0-1	1	Каркас Кр105-1	2	3.015-2/82.II-9-242	206,2
	2	Кр85-2	2	-222	
	3	Изделие закладное МИ1-36	1	3.400-6/76 л. 21	
	4	М3	2	3.015-2/82.в.II-1л.62	
	5	ф6AI, ℓ=370; 0,08кг	21	без черт.	
КПВ1-1		Поз. 3, 4 по КПВ0-1			211,5
	1	Каркас Кр106-1	2	3.015-2/82.II-9-242	
	2	Кр87-2	2	-224	
	5	ф6AI, ℓ=370; 0,08кг	28	без черт.	

Нач.отд.	Бродский		3.015-2/82.II-9-63
Конт.	Зорин		
Гл.конст.	Зорин		
Рук.гр.	Шамовский		Каркас

Стадия | Лист | Листов

Инв.№ подл. | Подпись и дата | Взам.инв.№

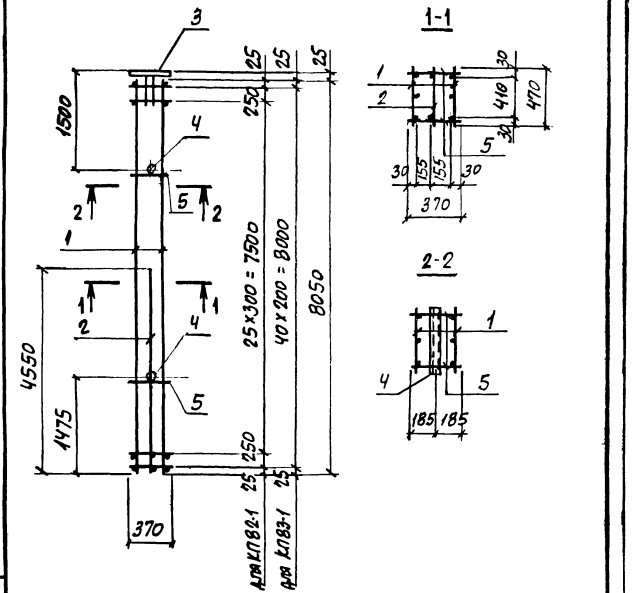

Марка каркаса	Поз	Наименование	Кол.	Обозначение документа	Масса каркаса кг
КП82-1	1	Каркас Кр107-1	2	3.015-2/82.II-9-243	147,6
	2	Кр108-1	1	-244	
	3	Изделие закладное МИ1-36	1	3.400-6/76 л. 21	
	4	М3	2	3.015-2/82,в.II-1л.62	
	5	ф6АI, ℓ=370; 0,08кг	60	Без черт.	
КП83-1		Поз. 3,4 по КП82-1			152,7
	1	Каркас Кр109-1	2	3.015-2/82.II-9-245	
	2	Кр110-1	1	-246	
	5	ф6АI, ℓ=370; 0,08кг	86	Без черт.	

Сталь А-I по ГОСТ 5781-82

gost.e-ecolog.ru

Нач.отд.	Бродский	
Н.контр.	Зорин	
Гл.констр.	Зорин	

3.015-2/82.II-9-64

Подпись и дата | Взам.инв.№