СЕРИЯ 3.015-3/82

УНИФИЦИРОВАННЫЕ
ДВУХЪЯРУСНЫЕ ЭСТАКАДЫ ПОД ТЕХНОЛОГИЧЕСКИЕ ТРУБОПРОВОДЫ

ВЫПУСК II - 5

СБОРНЫЕ ЖЕЛЕЗОБЕТОННЫЕ КОЛОННЫ И ТРАВЕРСЫ

ВАРИАНТ АРМИРОВАНИЯ СТАЛЬЮ КЛАССА Ат-IVс

АРМАТУРНЫЕ ИЗДЕЛИЯ

РАБОЧИЕ ЧЕРТЕЖИ

ЧАСТЬ 1 (стр. 1...79)

23724-02
ЦЕНА 6-23

gost.e-ecolog.ru

ЦЕНТРАЛЬНЫЙ ИНСТИТУТ ТИПОВОГО ПРОЕКТИРОВАНИЯ
ГОССТРОЯ СССР

Москва А-445 Смольная ул 22

Сдано в печать VII 1989 года

Заказ № 6969 Тираж 4220 экз

СЕРИЯ 3.015-3/82

УНИФИЦИРОВАННЫЕ
ДВУХЪЯРУСНЫЕ ЭСТАКАДЫ ПОД ТЕХНОЛОГИЧЕСКИЕ ТРУБОПРОВОДЫ

ВЫПУСК II - 5

СБОРНЫЕ ЖЕЛЕЗОБЕТОННЫЕ КОЛОННЫ И ТРАВЕРСЫ
ВАРИАНТ АРМИРОВАНИЯ СТАЛЬЮ КЛАССА Ат-IVс
АРМАТУРНЫЕ ИЗДЕЛИЯ
РАБОЧИЕ ЧЕРТЕЖИ

РАЗРАБОТАНЫ

ИНСТИТУТОМ „ХАРЬКОВСКИЙ ПРОМСТРОЙНИИПРОЕКТ"

ГЛАВНЫЙ ИНЖЕНЕР ИНСТИТУТА Н.Ф.ДОВГИЙ
ГЛАВНЫЙ ИНЖЕНЕР ПРОЕКТА А.М.МОНИН
НАЧАЛЬНИК АСО-3 М.И.БРОДСКИЙ
ГЛ. КОНСТРУКТОР В.Б.ЗОРИН

Утверждены

Главным управлением организации проектирования Госстроя СССР, письмо от 20.01.89 N4/6-108
Введены в действие с 01.07.89 институтом „Харьковский промстройниипроект", приказ от 20.01.89 N19
Срок действия - 1993 г

© ЦИТП Госстроя СССР, 1989

Обозначение	Наименование	Стр.
3.015-3/82.II-5-ТТ	Технические требования	5
3.015-3/82.II-5-1	Каркас КП1-1; КП1-2; КП2-1; КП2-2; КП3-1; КП4-1	6
3.015-3/82.II-5-2	Каркас КП5-1; КП6-1	7
3.015-3/82.II-5-3	Каркас КП7-1...КП10-1.	8
3.015-3/82.II-5-4	Каркас КП11-1...КП18-1.	9
3.015-3/82.II-5-5	Каркас КП19-1...КП24-1	10
3.015-3/82.II-5-6	Каркас КП25-1, КП26-1	11
3.015-3/82.II-5-7	Каркас КП27-1...КП27-4, КП28-1...КП28-4	12
3.015-3/82.II-5-8	Каркас КП29-1; КП30-1.	13
3.015-3/82.II-5-9	Каркас КП31-1...КП36-1.	14
3.015-3/82.II-5-10	Каркас КП37-1; КП38-1.	15
3.015-3/82.II-5-11	Каркас КП39-1, КП40-1.	16
3.015-3/82.II-5-12	Каркас КП41-1, КП42-1, КП45-1, КП46-1.	17
3.015-3/82.II-5-13	Каркас КП43-1, КП44-1.	18
3.015-3/82.II-5-14	Каркас КП47-1...КП50-1, КП47-2; КП48-2	19
3.015-3/82.II-5-15	Каркас КП51-1...КП54-1; КП51-2...КП54-2	20
3.015-3/82.II-5-16	Каркас КП55-1...КП57-1.	21
3.015-3/82.II-5-17	Каркас КП58-1...КП61-1.	22
3.015-3/82.II-5-18	Каркас КП62-1; КП63-1.	23
3.015-3/82.II-5-19	Каркас КП64-1; КП65-1	24
3.015-3/82.II-5-20	Каркас КП66-1; КП67-1, КП73-1, КП74-1	25
3.015-3/82.II-5-21	Каркас КП68-1...КП72-1.	26
3.015-3/82.II-5-22	Каркас КП75-1, КП76-1.	27
3.015-3/82.II-5-23	Каркас КП77-1, КП78-1.	28
3.015-3/82.II-5-24	Каркас КП79-1, КП80-1.	29
3.015-3/82.II-5-25	Каркас КП81-1...КП84-1, КП81-2, КП82-2	30
3.015-3/82.II-5-26	Каркас КП85-1, КП86-1.	31
3.015-3/82.II-5-27	Каркас КП87-1; КП88-1; КП91-1; КП91-2; КП92-1; КП92-2.	32
3.015-3/82.II-5-28	Каркас КП89-1, КП90-1.	33
3.015-3/82.II-5-29	Каркас КП93-1...КП96-1, КП93-2, КП94-2.	34
3.015-3/82.II-5-30	Каркас КП97-1; КП98-1	35
3.015-3/82.II-5-31	Каркас КП99-1; КП99-2; КП100-1, КП100-2, КП105-1; КП106-1	36
3.015-3/82.II-5-32	Каркас КП101-1...КП104-1.	37
3.015-3/82.II-5-33	Каркас КП107-1...КП110-1	38
3.015-3/82.II-5-34	Каркас КП111-1...КП114-1	39
3.015-3/82.II-5-35	Каркас КП115-1...КП120-1	40
3.015-3/82.II-5-36	Каркас КП121-1; КП122-1.	41
3.015-3/82.II-5-37	Каркас КП123-1...КП126-1	42
3.015-3/82.II-5-38	Каркас КП127-1; КП128-1	43
3.015-3/82.II-5-39	Каркас КП129-1, КП130-1	44
3.015-3/82.II-5-40	Каркас КП131-1...КП134-1, КП131-2, КП132-2.	45
3.015-3/82.II-5-41	Каркас КП135-1...КП142-1	46
3.015-3/82.II-5-42	Каркас КП143-1; КП144-1.	47
3.015-3/82.II-5-43	Каркас КП145-1, КП146-1.	48
3.015-3/82.II-5-44	Каркас КП147-1; КП148-1.	49
3.015-3/82.II-5-45	Каркас КП149-1...КП152-1	50
3.015-3/82.II-5-46	Каркас КП153-1, КП154-1	51
3.015-3/82.II-5-47	Каркас КП155-1, КП155-2, КП156-1; КП156-2; КП159-1, КП160-1.	52

Инв.№ подл. | Подпись и дата | Взам. инв.№

Нач.отд.	Бродский		
Н.контр.	Зорин		
Гл.констр.	Зорин		
Рук.гр.	Шахновский		
Исполн.	Минаева		
Провер.	Болтянская		

3.015-3/82.II-5

Содержание.

Стадия	Лист	Листов
Р	1	8

Харьковский Промстройниипроект

Обозначение	Наименование	Стр.
3.015-3/82.II-5-48	Каркас КП157-1; КП158-1.	53
3.015-3/82.II-5-49	Каркас КП161-1; КП162-1.	54
3.015-3/82.II-5-50	Каркас КП163-1, КП164-1.	55
3.015-3/82.II-5-51	Каркас КП165-1... КП165-3, КП166-1... КП168-1.	56
3.015-3/82.II-5-52	Каркас КП169-1; КП169-2; КП170-1, КП170-2; КП171-1; КП172-1.	57
3.015-3/82.II-5-53	Каркас КП173-1, КП174-1, КП173-2; КП174-2.	58
3.015-3/82.II-5-54	Каркас КП175-1; КП176-1.	59
3.015-3/82.II-5-55	Каркас КП177-1; КП178-1, КП181-1; КП182-1	60
3.015-3/82.II-5-56	Каркас КП179-1; КП180-1.	61
3.015-3/82.II-5-57	Каркас КП189-1... КП186-1.	62
3.015-3/82.II-5-58	Каркас КП187-1... КП190-1.	63
3.015-3/82.II-5-59	Каркас КП191-1; КП192-1.	64
3.015-3/82.II-5-60	Каркас КП193-1... КП196-1.	65
3.015-3/82.II-5-61	Каркас КП197-1; КП198-1.	66
3.015-3/82.II-5-62	Каркас КП199-1, КП199-2; КП200-1; КП200-2; КП201-1; КП202-1.	67
3.015-3/82.II-5-63	Каркас КП 203-1; КП203-2; КП204-1, КП204-2; КП205-1; КП205-2; КП206-1; КП206-2.	68
3.015-3/82.II-5-64	Каркас КП207-1... КП210-1.	69
3.015-3/82.II-5-65	Каркас КП211-1; КП212-1.	70
3.0153/82.II-5-66	Каркас КП213-1, КП213-2; КП214-1, КП214-2; КП215-1, КП215-2; КП216-1, КП216-2.	71
3.015-3/82.II-5-67	Каркас КП217-1... КП217-3; КП218-1... КП218-3; КП219-1.	72
3.015-3/82.II-5-68	Каркас КП220-1; КП222-1; КП222-2; КП223-1; КП223-2	73

Инв.№ подл. | Подпись и дата | Взам. инв.№

Обозначение	Наименование	Стр
3.015-3/82.II-5-69	Каркас КП221-1	74
3.015-3/82.II-5-70	Каркас КП224-1... КП226-1.	75
3.015-3/82.II-5-71	Каркас КП227-1.	75
3.015-3/82.II-5-72	Каркас КП228-1	76
3.015-3/82.II-5-73	Каркас КП229-1.	76
3.015-3/82.II-5-74	Каркас КП230-1.	77
3.015-3/82.II-5-75	Каркас КП231-1.	77
3.015-3/82.II-5-76	Каркас КП232-1.	78
3.015-3/82.II-5-77	Каркас КП233-1.	78
3.015-3/82.II-5-78	Каркас КП234-1, КП235-1.	79
3.015-3/82.II-5-79	Каркас Кр1-1... Кр1-3	80
3.015-3/82.II-5-80	Каркас Кр1-4... Кр1-6.	80
3.015-3/82.II-5-81	Каркас Кр2-1; Кр2-2; Кр4-1.	81
3.015-3/82.II-5-82	Каркас Кр3-1; Кр3-2	81
3.015-3/82.II-5-83	Каркас Кр3-3; Кр3-4	82
3.015-3/82.II-5-84	Каркас Кр5-1.	82
3.015-3/82.II-5-85	Каркас Кр6-1.	83
3.015-3/82.II-5-86	Каркас Кр7-1, Кр9-1.	83
3.015-3/82.II-5-87	Каркас Кр8-1; Кр10-1.	84
3.015-3/82.II-5-88	Каркас Кр11-1; Кр12-1.	84
3.015-3/82.II-5-89	Каркас Кр13-1... Кр13-3.	85
3.015-3/82.II-5-90	Каркас Кр14-1; Кр16-1.	85
3.015-3/82.II-5-91	Каркас Кр15-1; Кр15-2, Кр13-4.	86
3.015-3/82.II-5-92	Каркас Кр17-1; Кр19-1.	86
3.015-3/82.II-5-93	Каркас Кр18-1; Кр22-1; Кр24-1.	87
3.015-3/82.II-5-94	Каркас Кр20-1; Кр28-1.	87
3.015-3/82.II-5-95	Каркас Кр21-1; Кр21-2.	88

Инв.№ подл. | Подпись и дата | Взам. инв.№

Обозначение	Наименование	Стр.
3.015-3/82.II-5-96	Каркас Кр 23-1	88
3.015-3/82.II-5-97	Каркас Кр 25-1... Кр 25-3.	89
3.015-3/82.II-5-98	Каркас Кр 25-4; Кр 25-5.	89
3.015-3/82.II-5-99	Каркас Кр 26-1... Кр 26-4.	90
3.015-3/82.II-5-100	Каркас Кр 27-1... Кр 27-3	90
3.015-3/82.II-5-101	Каркас Кр 29-1; Кр 29-2; Кр 32-1.	91
3.015-3/82.II-5-102	Каркас Кр 30-1... Кр 30-3; Кр 31-1.	91
3.015-3/82.II-5-103	Каркас Кр 33-1	92
3.015-3/82.II-5-104	Каркас Кр 34-1; Кр 34-2	92
3.015-3/82.II-5-105	Каркас Кр 34-3; Кр 34-4.	93
3.015-3/82.II-5-106	Каркас Кр 35-1, Кр 37-1, Кр 37-2.	93
3.015-3/82.II-5-107	Каркас Кр 36-1... Кр 36-3	94
3.015-3/82.II-5-108	Каркас Кр 38-1; Кр 38-2.	94
3.015-3/82.II-5-109	Каркас Кр 39-1, Кр 39-2	95
3.015-3/82.II-5-110	Каркас Кр 40-1, Кр 40-2; Кр 42-1.	95
3.015-3/82.II-5-111	Каркас Кр 41-1... Кр 41-4.	96
3.015-3/82.II-5-112	Каркас Кр 43-1; Кр 43-2.	96
3.015-3/82.II-5-113	Каркас Кр 44-1, Кр 44-2.	97
3.015-3/82.II-5-114	Каркас Кр 45-1, Кр 45-2.	97
3.015-3/82.II-5-115	Каркас Кр 46-1, Кр 48-1, Кр 48-2.	98
3.015-3/82.II-5-116	Каркас Кр 47-1, Кр 49-1, Кр 50-1.	98
3.015-3/82.II-5-117	Каркас Кр 51-1, Кр 51-2, Кр 53-1.	99
3.015-3/82.II-5-118	Каркас Кр 52-1, Кр 54-1, Кр 54-2.	99
3.015-3/82.II-5-119	Каркас Кр 55-1.	100
3.015-3/82.II-5-120	Каркас Кр 56-1	100
3.015-3/82.II-5-121	Каркас Кр 57-1.	101
3.015-3/82.II-5-122	Каркас Кр 58-1.	101
3.015-3/82.II-5-123	Каркас Кр 59-1, Кр 59-2, Кр 66-1.	102
3.015-3/82.II-5-124	Каркас Кр 60-1, Кр 61-1, Кр 61-2	102
3.015-3/82.II-5-125	Каркас Кр 62-1, Кр 64-1, Кр 64-2	103
3.015-3/82.II-5-126	Каркас Кр 63-1, Кр 65-1, Кр 65-2	103
3.015-3/82.II-5-127	Каркас Кр 67-1.	104
3.015-3/82.II-5-128	Каркас Кр 68-1... Кр 68-3	104
3.015-3/82.II-5-129	Каркас Кр 69-1... Кр 69-3.	105
3.015-3/82.II-5-130	Каркас Кр 70-1... Кр 70-3.	105
3.015-3/82.II-5-131	Каркас Кр 71-1, Кр 74-1, Кр 74-2	106
3.015-3/82.II-5-132	Каркас Кр 72-1.	106
3.015-3/82.II-5-133	Каркас Кр 73-1.	107
3.015-3/82.II-5-134	Каркас Кр 75-1, Кр 75-2.	107
3.015-3/82.II-5-135	Каркас Кр 76-1, Кр 76-2.	108
3.015-3/82.II-5-136	Каркас Кр 76-3.	108
3.015-3/82.II-5-137	Каркас Кр 77-1, Кр 77-2.	109
3.015-3/82.II-5-138	Каркас Кр 78-1, Кр 82-1... Кр 82-4.	109
3.015-3/82.II-5-139	Каркас Кр 79-1, Кр 81-1, Кр 81-2, Кр 86-1.	110
3.015-3/82.II-5-140	Каркас Кр 81-3, Кр 81-4.	110
3.015-3/82.II-5-141	Каркас Кр 80-1, Кр 80-2.	111
3.015-3/82.II-5-142	Каркас Кр 83-1, Кр 83-2.	111
3.015-3/82.II-5-143	Каркас Кр 83-3, Кр 85-1.	112
3.015-3/82.II-5-144	Каркас Кр 85-2, Кр 85-3; Кр 87-1.	112
3.015-3/82.II-5-145	Каркас Кр 84-1, Кр 84-2.	113
3.015-3/82.II-5-146	Каркас Кр 87-2; Кр 87-3.	113
3.015-3/82.II-5-147	Каркас Кр 88-1, Кр 88-2.	114
3.015-3/82.II-5-148	Каркас Кр 89-1.	114
3.015-3/82.II-5-149	Каркас Кр 90-1, Кр 90-2.	115

Инв.№ подл. | Подпись и дата | Взам. инв.№

Обозначение	Наименование	Стр.
3.015-3/82 II-5-150	Каркас кр 91-1, кр 92-1.	115
3.015-3/82 II-5-151	Каркас кр 93-1, кр 95-1, кр 95-2.	116
3.015-3/82 II-5-152	Каркас кр 94-1, кр 96-1, кр 96-2.	116
3.015-3/82 II-5-153	Каркас кр 97-1, кр 97-2, кр 112-1.	117
3.015-3/82 II-5-154	Каркас кр 98-1.	117
3.015-3/82 II-5-155	Каркас кр 99-1 ... кр 99-3.	118
3.015-3/82 II-5-156	Каркас кр 100-1.	118
3.015-3/82 II-5-157	Каркас кр 101-1, кр 102-1.	119
3.015-3/82 II-5-158	Каркас кр 103-1.	119
3.015-3/82 II-5-159	Каркас кр 104-1, кр 105-1.	120
3.015-3/82 II-5-160	Каркас кр 106-1, кр 106-2.	120
3.015-3/82 II-5-161	Каркас кр 107-1, кр 144-1.	121
3.015-3/82 II-5-162	Каркас кр 108-1, кр 110-1, кр 115-1.	121
3.015-3/82 II-5-163	Каркас кр 109-1, кр 144-1.	122
3.015-3/82 II-5-164	Каркас кр 111-1, кр 113-1, кр 113-2.	122
3.015-3/82 II-5-165	Каркас кр 116-1, кр 119-1.	123
3.015-3/82 II-5-166	Каркас кр 117-1.	123
3.015-3/82 II-5-167	Каркас кр 118-1.	124
3.015-3/82 II-5-168	Каркас кр 120-1, кр 121-1.	124
3.015-3/82 II-5-169	Каркас кр 122-1.	125
3.015-3/82 II-5-170	Каркас кр 123-1.	125
3.015-3/82 II-5-171	Каркас кр 124-1, кр 124-2, кр 128-1.	126
3.015-3/82 II-5-172	Каркас кр 125-1.	126
3.015-3/82 II-5-173	Каркас кр 126-1, кр 126-2.	127
3.015-3/82 II-5-174	Каркас кр 127-1, кр 127-2.	127
3.015-3/82 II-5-175	Каркас кр 127-3.	128
3.015-3/82 II-5-176	Каркас кр 129-1, кр 130-1	128
3.015-3/82 II-5-177	Каркас кр 130-2, кр 130-3.	129
3.015-3/82 II-5-178	Каркас кр 131-1, кр 131-2.	129
3.015-3/82 II-5-179	Каркас кр 132-1.	130

Обозначение	Наименование	Стр
3.015-3/82 II-5-180	Каркас кр 133-1, кр 133-2.	130
3.015-3/82 II-5-181	Каркас кр 134-1.	131
3.015-3/82 II-5-182	Каркас кр 135-1, кр 136-1	131
3.015-3/82 II-5-183	Каркас кр 137-1.	132
3.015-3/82 II-5-184	Каркас кр 138-1.	132
3.015-3/82 II-5-185	Каркас кр 139-1, кр 140-1	133
3.015-3/82 II-5-186	Каркас кр 141-1, кр 142-1.	133
3.015-3/82 II-5-187	Каркас кр 143-1	134
3.015-3/82 II-5-188	Каркас кр 145-1, кр 146-1.	134
3.015-3/82 II-5-189	Каркас кр 147-1.	135
3.015-3/82 II-5-190	Каркас кр 148-1, кр 149-1, кр 149-2.	135
3.015-3/82 II-5-191	Каркас кр 150-1, кр 150-2.	136
3.015-3/82 II-5-192	Каркас кр 151-1, кр 152-1.	136
3.015-3/82 II-5-193	Каркас кр 153-1, кр 155-1.	137
3.015-3/82 II-5-194	Каркас кр 154-2, кр 154-1.	137
3.015-3/82 II-5-195	Каркас кр 156-1.	138
3.015-3/82 II-5-196	Каркас кр 157-1, кр 157-2.	138
3.015-3/82 II-5-197	Каркас кр 158-1, кр 158-2.	139
3.015-3/82 II-5-198	Каркас кр 159-1 ... кр 159-4.	139
3.015-3/82 II-5-199	Каркас кр 160-1 ... кр 160-3.	140
3.015-3/82 II-5-200	Каркас кр 161-1, кр 161-2.	140
3.015-3/82 II-5-201	Каркас кр 162-1 ... кр 164-1	141
3.015-3/82 II-5-202	Каркас кр 165-1.	141
3.015-3/82 II-5-203	Каркас кр 166-1.	142
3.015-3/82 II-5-204	Каркас кр 167-1.	142
3.015-3/82 II-5-205	Каркас кр 168-1, кр 169-1.	143
3.015-3/82 II-5-206	Каркас кр 170-1.	143
3.015-3/82 II-5-207	Каркас кр 171-1, кр 173-1, кр 175-1.	144
3.015-3/82 II-5-208	Каркас кр 172-1, кр 174-1.	144

Технические требования к изготовлению арматурных изделий.

1. Изготовление пространственных и плоских каркасов должно производиться в соответствии с требованиями ГОСТ 10922-75 „Арматурные изделия и закладные детали сварные для железобетонных конструкций. Технические требования и методы испытаний", ГОСТ 14098-85 „Соединения сварные арматуры и закладных изделий железобетонных конструкций. Типы, конструкции и размеры" и „Инструкции по сварке соединений арматуры и закладных деталей железобетонных конструкций" СН 393-78.

2. Объединение плоских каркасов в пространственный каркас производится путем приварки поперечных соединительных стержней к продольным стержням плоских каркасов при помощи сварочных клещей для контактной точечной сварки.
В колоннах, при отсутствии сварочных клещей для сварки стержней большого диаметра, в виде исключения, допускается приваривать клещами соединительные стержни к поперечным стержням плоских каркасов.

3. Закладные изделия и строповочные устройства (трубки) крепятся к пространственному каркасу с помощью дополнительных стержней и вязальной проволоки.

4. При расчетной наружной температуре ниже минус 30° до минус 55° включительно марки стали для арматуры и закладных изделий принимать по приложениям. 1 и 2 СНиП 2.03.01-84.

Нач. отд.	Бродский		3.015-3/82. II-5-ТТ		
Н. контр.	Зорин				
Гл. спец.	Зорин		Технические требования	Стадия	Лист	Листов
Зав. гр.	Шахновский			Р	1	2
				ХАРЬКОВСКИЙ ПРОМСТРОЙНИИПРОЕКТ	

Инв. № подл. | Подпись и дата | Взам. инв. №

Инв. № подл. | Подпись и дата | Взам. инв. №

3.015-3/82. II-5-ТТ Лист 2

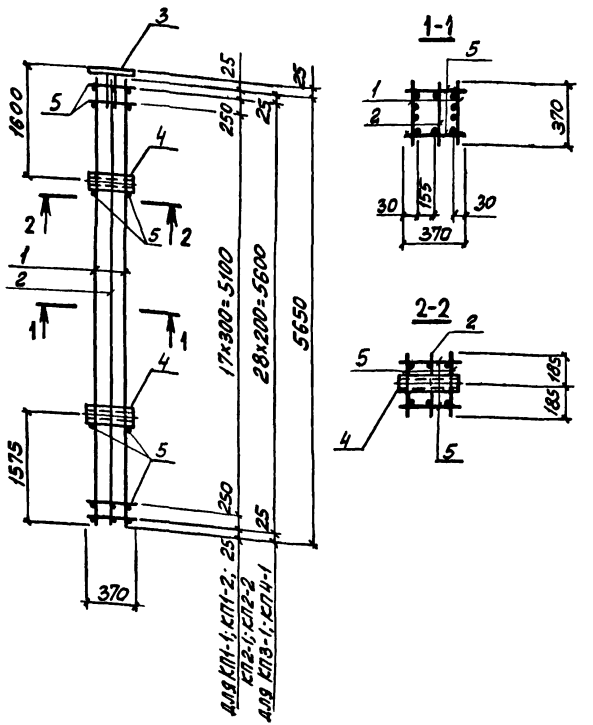

Арматура класса А-I по ГОСТ 5781-82.

Марка каркаса	Поз.	Наименование	Кол	Обозначение документа	Масса каркаса кг
КП1-1	1	Каркас Кр1-1	2	3.015-3/82.II-5-79	112,5
	2	Кр2-1	1	-81	
	3	Изделие закладное МН1-45	1	3.400-6/76 л.23	
	4	М2	2	3.015-3/82.в.II-1.л.96	
	5	ф6АI, ℓ=370; 0,08 кг	44	Без черт.	
КП1-2	1	Каркас Кр1-2	2	3.015-3/82.II-5-79	184,0
	2	Кр2-2	1	-81	
		Поз. 3,4 по КП1-1			
	5	ф8АI, ℓ=370; 0,15 кг	44	Без черт.	
КП2-1		Поз. 1,2,4,5 по КП1-1			110,2
	3	Изделие закладное МН1-36	1	3.400-6/76 л.21	
КП2-2		Поз. 1,2,5 по КП1-2			181,7
	3	Изделие закладное МН1-36	1	3.400-6/76 л.21	
	4	М2	2	3.015-3/82,в II-1.л.96	
КП3-1	1	Каркас Кр3-1	2	3.015-3/82.II-5-82	115,4
	2	Кр4-1	1	-81	
		Поз. 3,4 по КП1-1			
	5	ф6АI, ℓ=370; 0,08 кг	62	Без черт.	
КП4-1		Поз. 1,2,5 по КП3-1			113,1
	3	Изделие закладное МН1-36	1	3.400-6/76 л.21	
	4	М2	2	3.015-3/82,в.II-1.л.96	

Нач.отд.	Бродский	
Н.контр.	Зорин	
Гл.конст.	Зорин	
Рук.гр.	Шахновский	
Разраб.	Бодиянская	
Рассчит.	Петраш	
Исполн.	Литвиненко	
Провер.	Бодиянская	

3.015-3/82.II-5-1

Каркас КП1-1; КП1-2; КП2-1; КП2-2; КП3-1; КП4-1

Стадия	Лист	Листов
Р	1	2

Харьковский Промстройниипроект

3.015-3/82.II-5-1 Лист 2

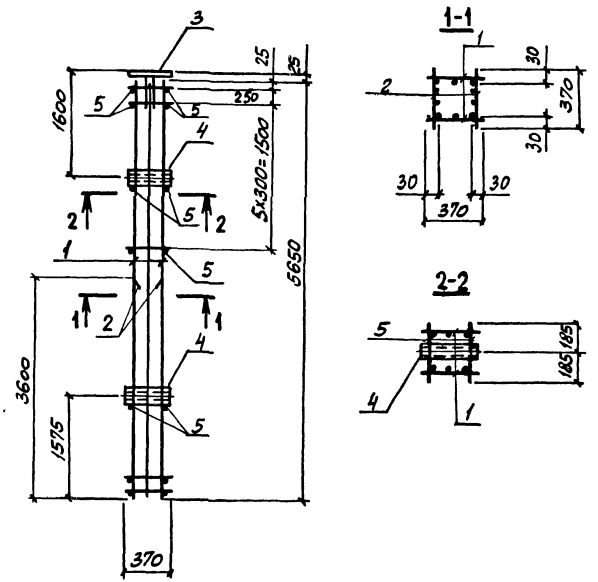

Арматура класса AI по ГОСТ 5781-82.

Марка каркаса	Поз.	Наименование	Кол.	Обозначение документа	Масса каркаса кг
КП5-1	1	Каркас Кр5-1	2	3.015-3/82.II-5-84	138,4
	2	Кр6-1	2	-85	
	3	Изделие закладное МН1-45	1	3.400-6/76 л.23	
	4	М2	2	3.015-3/82в.II-1л 96	
	5	ф6AI, ℓ=370; 0,08кг	18	Без черт.	
КП6-1		поз.1,2,4,5 по КП5-1			136,1
	3	Изделие закладное МН1-36	1	3.400-6/76 л.21	

Нач.отд.	Бродский		
Н.контр.	Зорин		
Гл.конст.	Зорин		
Рук. гр.	Шахновский		
Разраб.	Бодянская		
Рассчит.	Петраш		
Исполн.	Литвиненко		
Проверил	Бодянская		

3.015-3/82.II-5-2

Каркас КП5-1; КП6-1

Стадия	Лист	Листов
Р	1	2

Харьковский Промстройниипроект

Инв.№ подл. | Подпись и дата | Взам.инв.№

Инв.№ подл. | Подпись и дата | Взам.инв.№

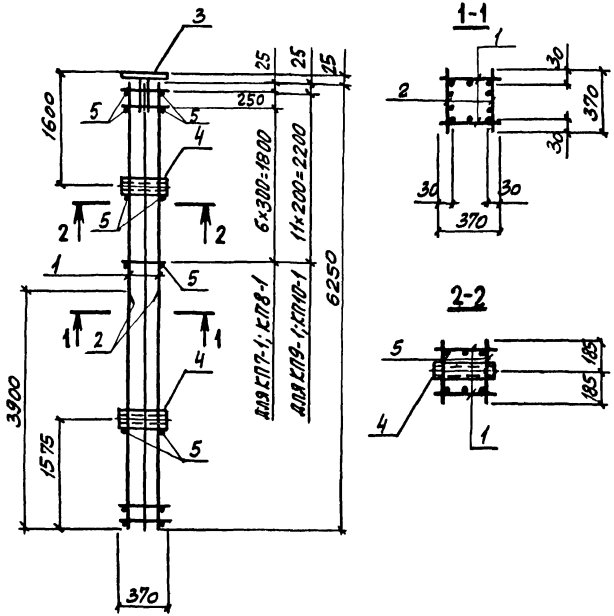

Арматура класса А-I по ГОСТ 5781-82.

Нач.отд.	Бродский	
Н.контр.	Зорин	
Гл.конст.	Зорин	
Рук.гр.	Шахновский	
Разработ.	Бодянская	
Рассчит.	Петряш	
Исполнит.	Литвиненко	
Провер.	Бодянская	

3.015-3/82.II-5-3

КАРКАС КП7-1... КП10-1

Стадия	Лист	Листов
Р	1	2

ХАРЬКОВСКИЙ ПРОМСТРОЙНИИПРОЕКТ

Инв.№ подл. | Подпись и дата | Взам. инв.№

Марка каркаса	Поз.	Наименование	Кол.	Обозначение документа	Масса каркаса, кг
КП7-1	1	Каркас Кр7-1	2	3.015-3/82.II-5-86	157,2
	2	Кр8-1	2	-87	
	3	Изделие закладное МН1-45	1	3.400-6/76 л.23	
	4	М2	2	3.015-3/82.в.II-1 л.96	
	5	ф6AI, ℓ=370; 0,08кг	20	Без черт.	
КП8-1		поз. 1,2,4,5 по КП7-1			154,9
	3	Изделие закладное МН1-36	1	3.400-6/76 л.21	
КП9-1	1	Каркас Кр9-1	2	3.015-3/82.II-5-86	179,5
	2	Кр10-1	2	-87	
		поз 3,4 по КП7-1			
	5	ф6AI, ℓ=370; 0,08кг	28	Без черт.	
КП10-1		поз. 1,2,5 по КП9-1			177,2
	3	Изделие закладное МН1-36	1	3.400-6/76 л.21	
	4	М2	2	3.015-3/82.в.II-1 л.96	

Инв.№ подл. | Подпись и дата | Взам. инв.№

3.015-3/82.II-5-3 Лист 2

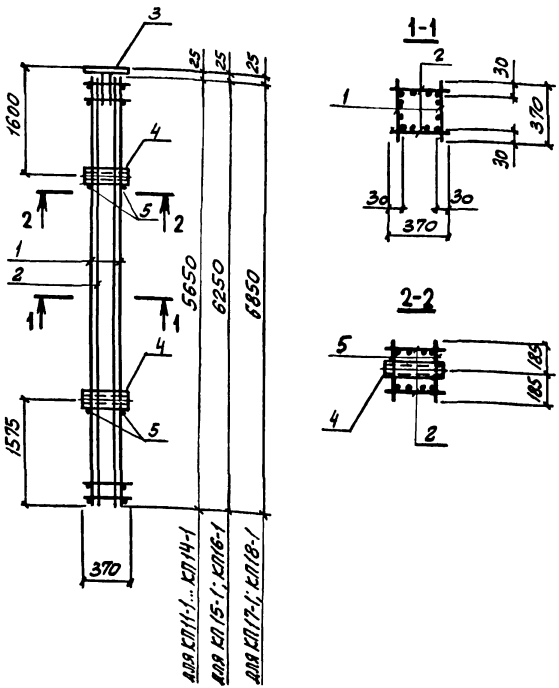

Арматура класса А-I по ГОСТ 5781-82.

Нач. отд	Бродский		
Н. контр.	Зорин		
Гл. конст.	Зорин		
Рук. гр.	Шехновский		
Разработ.	Боднянская		
Рассчит.	Петраш		
Исполн.	Литвиненко		
Провер.	Боднянская		

3.015-3/82.II-5-4

Каркас КП11-1... КП18-1

Стадия	Лист	Листов
Р	1	2

Харьковский Промстройниипроект

Инв.№ подл. | Подпись и дата | Взам. инв. №

Марка каркаса	Поз.	Наименование	Кол.	Обозначение документа	Масса каркаса, кг
КП11-1	1	Каркас Кр1-3	2	3.015-3/82.II-5-79	153,3
	2	Кр11-1	2	-88	
	3	Изделие закладное МН1-45	1	3.400-6/76 л.23	
	4	М2	2	3.015-3/82.в.II-1л.96	
	5	ф6 AI l=370; 0,08 кг	4	Без черт.	
КП12-1		поз. 1,2,4,5 по КП11-1			151,0
	3	Изделие закладное МН1-36	1	3.400-6/76 л.21	
КП13-1	1	Каркас Кр3-2	2	3.015-3/82.II-5-82	156,1
	2	Кр12-1	2	-88	
		поз. 3...5 по КП11-1			
КП14-1		поз. 1,2 по КП13-1			153,8
	3	Изделие закладное МН1-36	1	3.400-6/76 л.21	
		поз. 4,5 по КП11-1			
КП15-1	1	Каркас Кр13-1	2	3.015-3/82.II-5-89	191,3
	2	Кр14-1	2	-90	
		поз. 3...5 по КП11-1			
КП16-1		поз. 1,2,4,5 по КП15-1			189,0
	3	Изделие закладное МН1-36	1	3.400-6/76 л.21	
КП17-1	1	Каркас Кр15-1	2	3.015-3/82.II-5-91	194,9
	2	Кр16-1	2	-90	
		поз. 3...5 по КП11-1			
КП18-1		поз. 1,2 по КП17-1			192,6
	3	Изделие закладное МН1-36	1	3.400-6/76 л.21	
		поз. 4,5 по КП11-1			

Инв.№ подл. | Подпись и дата | Взам. инв. №

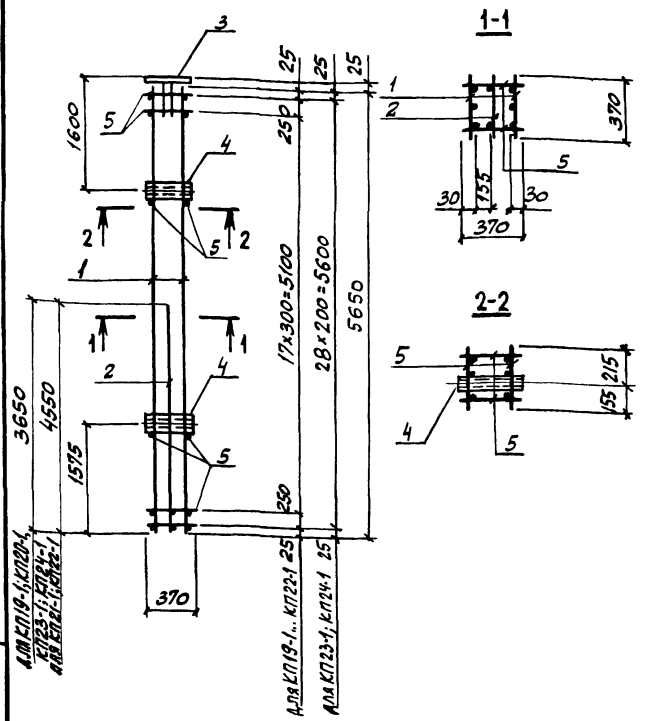

Арматура класса А-I по ГОСТ 5781-82.

Марка каркаса	Поз.	Наименование	Кол	Обозначение документа	Масса каркаса, кг
КП19-1	1	Каркас Кр 17-1	2	3.015-3/82.II-5-92	116,5
	2	Кр 18-1	1	-93	
	3	Изделие закладное МН1-45	1	3.400-6/76 л.23	
	4	М2	2	3.015-3/82,в.II-1,л.96	
	5	ф6AI, ℓ=370; 0,08 кг	44	Без черт.	
КП20-1		поз.1,2,4,5 по КП 19-1			114,2
	3	Изделие закладное МН1-36	1	3.400-6/76 л.21	
КП21-1	1	Каркас Кр19-1	2	3.015-3/82.II-5-92	147,8
	2	Кр20-1	1	-94.	
		поз.3...5 по КП19-1			
КП22-1		поз.1,2 по КП 21-1			145,5
	3	Изделие закладное МН1-36	1	3.400-6/76 л.21	
		поз 4,5 по КП 19-1			
КП23-1	1	Каркас Кр 21-1	2	3.015-3/82.II-5-95	119,9
	2	Кр 22-1	1	-93	
		поз. 3,4 по КП 19-1			
	5	ф6AI, ℓ=370; 0,08 кг	62	Без черт.	
КП24-1		поз. 1,2,5 по КП 23-1			117,6
	3	Изделие закладное МН1-36	1	3.400-6/76 л.21	
	4	М2	2	3.015-3/82,в.II-1,л.96	

Нач. отд.	Бродский		3.015-3/82.II-5-5
Н. контр.	Зорин		
Гл. конст.	Зорин		
Рук. гр.	Шихновская		Каркас КП19-1... КП24-1
Разраб.	Бойкинская		Стадия: Р; Лист: 1; Листов: 2
Рассчит.	Петраш		Харьковский Промстройниипроект
Исполн.	Литвиненко		
Проверил	Бойкинская		

3.015-3/82.II-5-5 Лист

Инв.№ подл. | Подпись и дата | Взам. инв.№

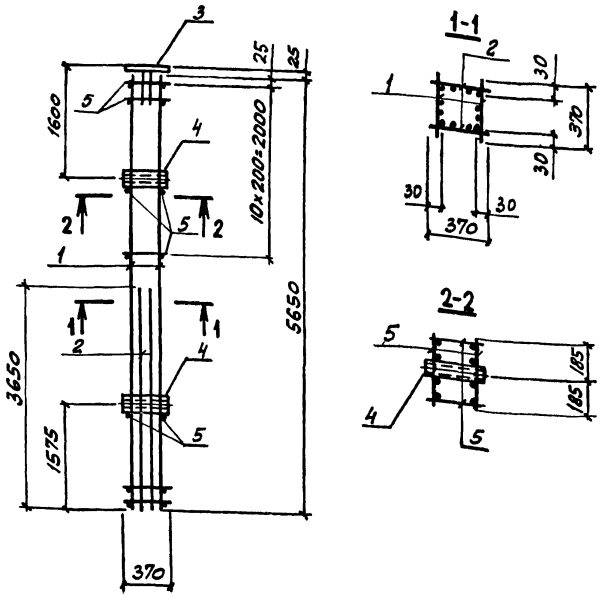

Арматура класса А-I по ГОСТ 5781-82.

Марка каркаса	Поз.	Наименование	Кол.	Обозначение документа	Масса каркаса, кг
КП25-1	1	Каркас Кр23-1	2	3.015-3/82.II-5-96	187,8
	2	Кр24-1	2	-93	
	3	Изделие закладное МН1-45	1	3.400-6/76 л.23	
	4	М2	2	3.015-3/82.В.II-1 л.96	
	5	ф6АI, ℓ=370; 0,08кг	24	Без черт.	
КП26-1		Поз.1,2,4,5 по КП25-1			185,5
	3	Изделие закладное МН1-36	1	3.400-6/76 л.21	

Нач. отд.	Бродский	
Н. контр.	Зорин	
Гл. конст.	Зорин	
Рук. гр.	Шахновский	
Разраб.	Боднянская	
Рассчит.	Петраш	
Испол.	Литвиненко	
Провер.	Боднянская	

3.015-3/82.II-5-6

Каркас КП25-1; КП26-1

Стадия	Лист	Листов
Р	1	2

Харьковский Промстройниипроект

Инв. № подл. | Подпись и дата | Взам. инв. №

Инв. № дубл. | Подпись и дата | Взам. инв. №

3.015-3/82.II-5-6 Лист 2

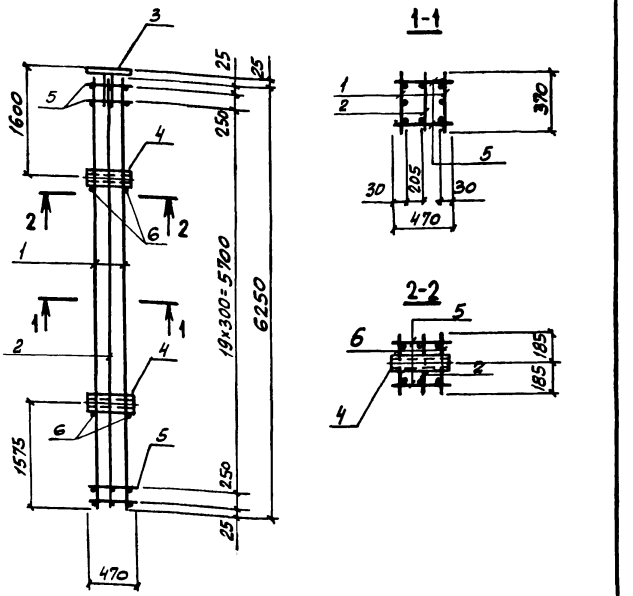

Арматура класса А-I по ГОСТ 5781-82.

Марка каркаса	Поз	Наименование	Кол.	Обозначение документа	Масса каркаса, кг
КП27-1	1	Каркас Кр25-1	2	3.015-3/82.II-5-97	140,3
	2	Кр26-1	1	-99	
	3	Изделие закладное МИ-45	1	3.400-6/76 л.23	
	4	М3	2	3.015-3/82,в II-1,л.96	
	5	ф6АI, ℓ=470; 0,10кг	44	Без черт.	
	6	ф6АI, ℓ=370; 0,08кг	4	Без черт.	
КП27-2	1	Каркас Кр25-2	2	3.015-3/82.II-5-97	163,4
	2	Кр26-2	1	-99	
		поз. 3...6 по КП27-1			
КП27-3	1	Каркас Кр25-3	2	3.015-3/82.II-5-97	119,3
	2	Кр26-3	1	-99	
		поз. 3...6 по КП27-1			
КП27-4	1	Каркас Кр25-4	2	3.015-3/82.II-5-98	204,5
	2	Кр26-4	1	-99	
		поз. 3,4 по КП27-1			
	5	ф8АI, ℓ=470; 0,19кг	44	Без черт.	
	6	ф8АI, ℓ=370; 0,15кг	4	Без черт.	
КП28-1		поз. 1,2,4...6 по КП27-1			137,9
	3	Изделие закладное МИ1-36	1	3.400-6/76 л.21	
КП28-2		поз. 1,2 по КП27-2			161,2
	3	Изделие закладное МИ1-36	1	3.400-6/76 л.21	
		поз. 4...6 по КП27-1			
КП28-3		поз. 1,2 по КП27-3			116,9
	3	Изделие закладное МИ1-36	1	3.400-6/76 л.21	
		поз. 4...6 по КП27-1			
КП28-4		поз. 1,2,5,6 по КП27-4			202,2
	3	Изделие закладное МИ1-36	1	3.400-6/76 л.21	
	4	М3	2	3.015-3/82,в II-1,л.96	

Нач. отд.	Бродский		
Н. контр.	Зорин		
Гл. конст.	Зорин		
Рук. гр.	Шляховский		
Разработ.	Бояджанская		
Рассчит.	Петраш		
Исполнил	Литвиненко		
Проверил	Бояджанская		

3.015-3/82.II-5-7

Каркас КП27-1... КП27-4; КП28-1... КП28-4

Стадия	Лист	Листов
Р	1	2

Харьковский промстройниипроект

Инв.№ подл. | Подпись и дата | Взам. инв.№

Взам. инв.№ | Подпись и дата | Инв.№ подл.

3.015-3/82.II-5-7 Лист 2

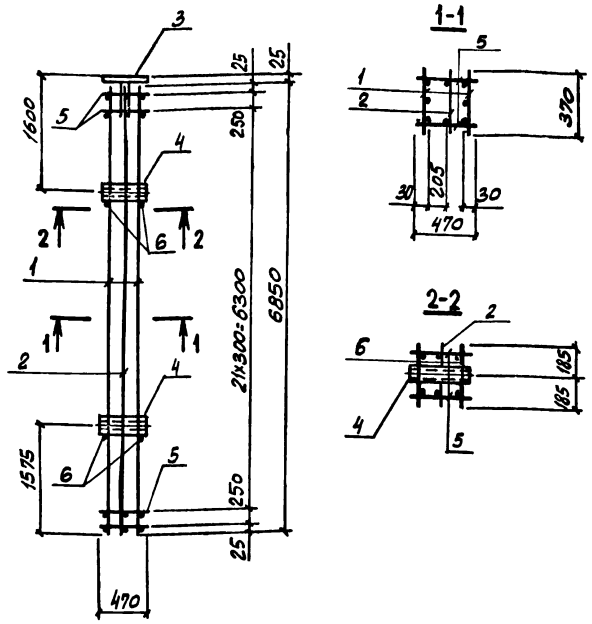

Арматура класса А-I по ГОСТ 5781-82.

Марка каркаса	Поз.	Наименование	Кол.	Обозначение документа	Масса каркаса кг
КП29-1	1	Каркас Кр27-1	2	3.015-3/82.II-5-100	164,2
	2	Кр28-1	1	-94	
	3	Изделие закладное МН1-45	1	3.400-6/76 л.23	
	4	М3	2	3.015-3/82.II-Ил.96	
	5	ф6AI, ℓ=470; 0,10 кг	48	Без черт.	
	6	ф6AI, ℓ=370; 0,08 кг	4	Без черт.	
КП30-1		Поз. 1,2,4...6 по КП29-1			161,9
	3	Изделие закладное МН1-36	1	3.400-6/76 л.21	

Нач. отд.	Бродский		3.015-3/82.II-5-8
Н. контр.	Зорин		
Гл. конст.	Зорин		
Рук. гр.	Шляховский		Каркас КП29-1; КП30-1
Разраб.	Бодянская		Стадия: Р; Лист: 1; Листов: 2
Рассчит.	Петряш		Харьковский промстройниипроект
Исполн.	Литвиненко		
Проверил	Бодянская		

Взам. инв. № | Подпись и дата | Инв. № подл.

Взам. инв. № | Подпись и дата | Инв. № подл.

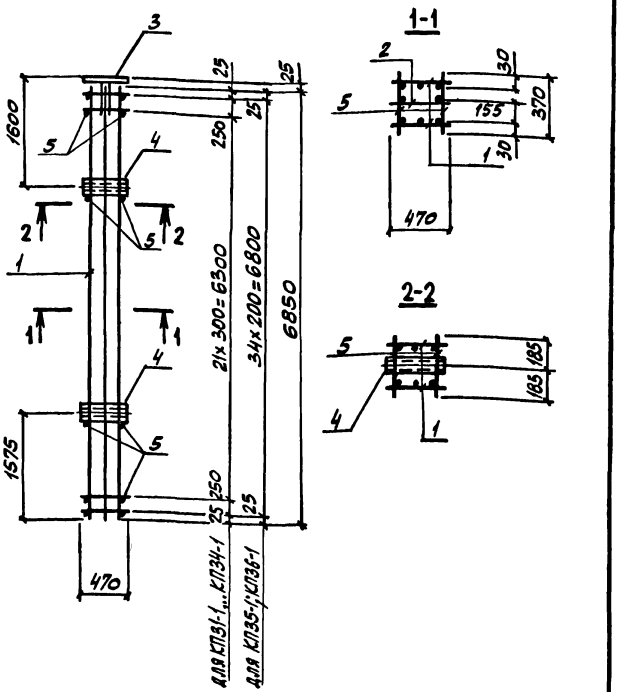

Арматура класса А-I по ГОСТ 5781-82.

Марка каркаса	Поз.	Наименование	Кол.	Обозначение документа	Масса каркаса, кг
КП31-1	1	Каркас Кр29-1	2	3.015-3/82.II-5-101	143,9
	2	Кр30-1	1	-102	
	3	Изделие закладное МН1-45	1	3.400-6/76 л.23	
	4	М3	2	3.015-3/82, в.II-1, л.96	
	5	ф6AI, ℓ=370; 0,08 кг	52	Без черт.	
КП32-1		поз. 1,2, 4,5 по КП31-1			141,6
	3	Изделие закладное МН1-36	1	3.400-6/76 л.21	
КП33-1	1	Каркас Кр29-2	2	3.015-3/82.II-5-101	259,9
	2	Кр31-1	1	-102	
		поз. 3,4 по КП31-1			
	5	ф8AI, ℓ=370; 0,15кг	52	Без черт.	
КП34-1		поз. 1,2,5 по КП33-1			257,6
	3	Изделие закладное МН1-36	1	3.400-6/76 л.21	
	4	М3	2	3.015-3/82,в.II-1,л.96	
КП35-1	1	Каркас Кр32-1	2	3.015-3/82.II-5-101	148,1
	2	Кр33-1	1	-103	
		поз. 3,4 по КП31-1			
	5	ф6AI, ℓ=370; 0,08кг	74	Без черт.	
КП36-1		поз. 1,2,5 по КП35-1			145,8
	3	Изделие закладное МН1-36	1	3.400-6/76 л.21	
	4	М3	2	3.15-3/82,в.II-1,л.96	

Нач. отд.	Бродский	
Н. контр.	Зорин	
Гл. конст.	Зорин	
Рук. гр.	Шахновский	
Разработ	Боднянская	
Рассчит.	Петраш	
Исполн.	Литвиненко	
Проверил	Боднянская	

3.015-3/82.II-5-9

Каркас КП31-1 ... КП36-1

Стадия	Лист	Листов
Р	1	2

Харьковский Промстройниипроект

Инв. № подл. | Подпись и дата | Взам. инв. №

Инв. № подл. | Подпись и дата | Взам. инв. №

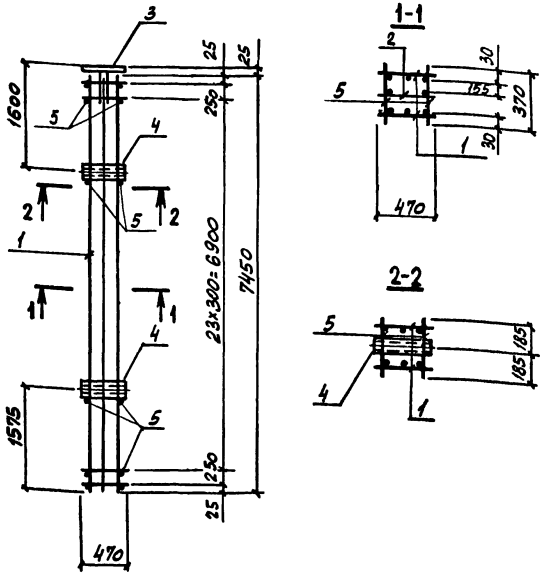

Арматура класса А-I по ГОСТ 5781-82.

Марка каркаса	Поз.	Наименование	Кол.	Обозначение документа	Масса каркаса, кг
КП37-1	1	Каркас Кр34-1	2	3.015-3/82.II-5-104	223,4
	2	Кр30-2	1	– 102	
	3	Изделие закладное МН1-45	1	3.400-6/76 л.23	
	4	М3	2	3.015-3/82,в.II-1,л.96	
	5	ф8AI, ℓ=370; 0,15кг	56	без черт.	
КП38-1		поз. 1,2,4,5 по КП37-1			221,1
	3	Изделие закладное МН1-36	1	3.400-6/76 л.21	

Нач.отд.	Бродский		3.015-3/82.II-5-10
Н.контр.	Зорин		
Гл.конст.	Зорин		
Рук.гр.	Шляховский		
Разраб.	Боднянская		Каркас КП37-1; КП38-1
Рассчит.	Петраш		Стадия: Р; Лист: 1; Листов: 2
Исполн.	Литвинчева		Харьковский Промстройниипроект
Провер.	Боднянская		

Инв.№ подл. | Подпись и дата | Взам. инв.№

Инв.№ отд. | Подпись и дата | Взам. инв.№

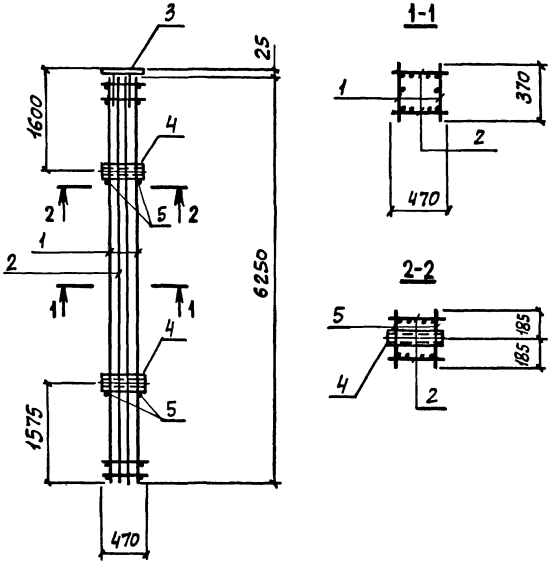

Арматура класса А-I по ГОСТ 5781-82.

Марка каркаса	Поз.	Наименование	Кол.	Обозначение документа	Масса каркаса, кг
КП39-1	1	Каркас Кр 25-5	2	3.015-3/82.II-5-9В	197,2
	2	Кр 35-1	2	-10б	
	3	Изделие закладное МИ1-45	1	3.400-6/76 л.23	
	4	М3	2	3.015-3/82,вII-1,л.96	
	5	ф8АI, ℓ=370; 0,15 кг	4	без черт.	
КП40-1		Поз. 1,2,4,5 по КП39-1			194,9
	3	Изделие закладное МИ1-36	1	3.400-6/76 л.21	

Нач.отд.	Бродский		
Н.контр.	Зорин		
Гл.констр.	Зорин		
Рук.гр.	Шахновский		
Разраб.	Боднянская		
Рассчит.	Петраш		
Исполн.	Артеменко		
Провер.	Боднянская		

3.015-3/82.II-5-11

Каркас КП39-1; КП40-1

Стадия	Лист	Листов
Р	1	2

ХАРЬКОВСКИЙ ПРОМСТРОЙНИИПРОЕКТ

Инв.№подл. | Подпись и дата | Взам.инв.№

Инв.№подл. | Подпись и дата | Взам.инв.№

3.015-3/82.II-5-11 Лист 2

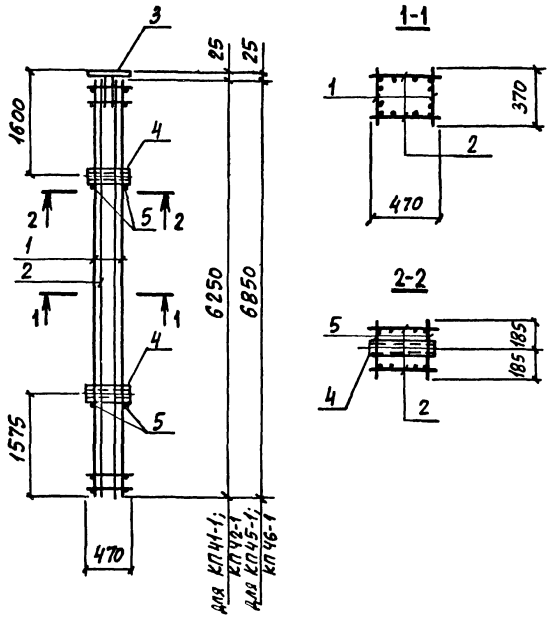

Арматура класса А-I по ГОСТ 5781-82.

Марка каркаса	Поз.	Наименование	Кол.	Обозначение документа	Масса каркаса, кг
КП41-1	1	Каркас Кр 36-1	2	3.015-3/82.II-5-107	212,8
	2	Кр 35-1	2	-106	
	3	Изделие закладное МИ1-45	1	3.400-6/76 л. 23	
	4	М3	2	3.015-3/82.в.II-1, л. 96	
	5	ф 8 AI, ℓ = 370; 0,15 кг	4	без черт.	
КП42-1		Поз. 1, 2, 4, 5 по КП41-1			210,5
	3	Изделие закладное МИ1-36	1	3.400-6/76 л. 21	
КП45-1	1	Каркас Кр 39-1	2	3.015-3/82.II-5-109	248,9
	2	Кр 37-2	2	-106	
		Поз. 3,..5 по КП41-1			
КП46-1	1	Каркас Кр 39-2	2	3.015-3/82.II-5-109	273,4
	2	Кр 37-2	2	-106	
	3	Изделие закладное МИ1-36	1	3.400-6/76 л. 21	
		Поз. 4, 5 по КП41-1			

Нач. от д.	Бродский		
Н. контр.	Зорин		
Гл. констр.	Зорин		
Рук. гр.	Шахновский		
Разраб.	Боднянская		
Рассчит.	Петраш		
Исполн.	Артеменко		
Провер.	Боднянская		

3.015-3/82.II-5-12

Каркас КП41-1; КП42-1; КП45-1; КП46-1

Стадия	Лист	Листов
Р	1	2

ХАРЬКОВСКИЙ ПРОМСТРОЙНИИПРОЕКТ

Инв. № подл. | Подпись и дата | Взам. инв. №

Инв. № подл. | Подпись и дата | Взам. инв. №

3.015-3/82.II-5-12

Лист 2

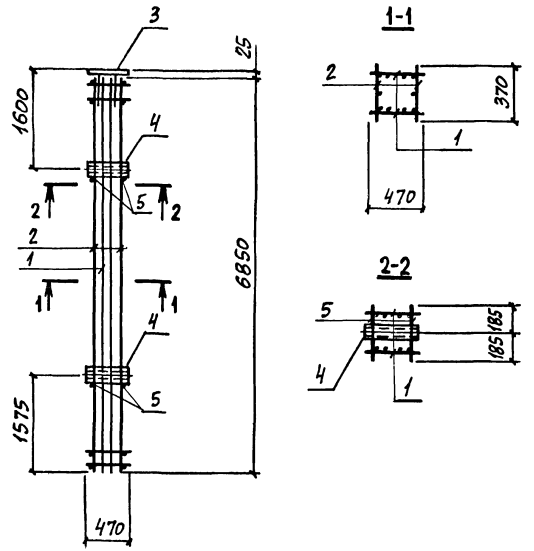

Арматура класса А-I по ГОСТ 5781-82.

Марка каркаса	Поз.	Наименование	Кол.	Обозначение документа	Масса каркаса, кг
КП43-1	1	Каркас Кр37-1	2	3.015-3/82.II-5-106	248,7
	2	Кр38-1	2	-108	
	3	Изделие закладное МИ1-15	1	3.400-6/76 л.23	
	4	М3	2	3.015-3/82,8 II-1,л 96	
	5	ф8AI, ℓ=370; 0,15 кг	4	БЕЗ ЧЕРТ.	
КП44-1		Поз. 1,2,4,5 по КП43-1			246,4
	3	Изделие закладное МИ1-36	1	3.400-6/76 л.21	

Нач.отд	Бродский		
Н.контр.	Зорин		
Гл.констр.	Зорин		
Рук.гр.	Шахновский		
Разраб.	Бодянская		
Рассчит.	Петраш		
Исполн.	Артеменко		
Провер	Бодянская		

3.015-3/82.II-5-13

Каркас КП43-1; КП44-1

Стадия	Лист	Листов
Р	1	2

ХАРЬКОВСКИЙ ПРОМСТРОЙНИИПРОЕКТ

Инв.№ подл. | Подпись и дата | Взам.инв.№

3.015-3/82.II-5-13 Лист 2

23724-02 2П

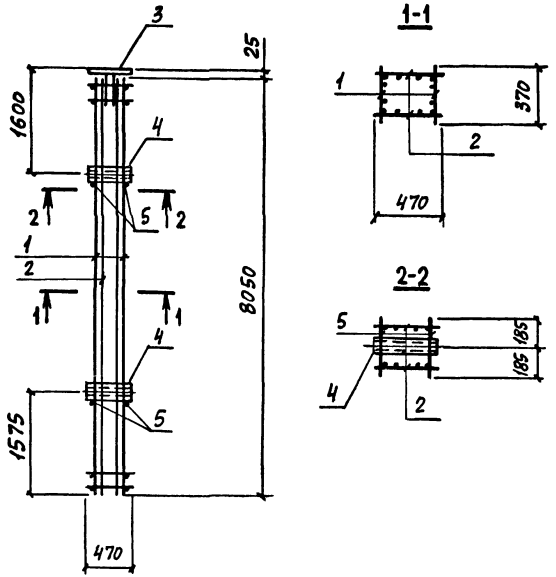

Арматура класса А-I по ГОСТ 5781-82.

Марка каркаса	Поз.	Наименование	Кол.	Обозначение документа	Масса каркаса, кг
КП47-1	1	Каркас Кр40-1	2	3.015-3/82.II-5-110	207,2
	2	Кр41-1	2	-111	
	3	Изделие закладное МИ1-45	1	3.400-6/76 л. 23	
	4	М3	2	3.015-3/82, в.II-1, л.96	
	5	ф6AI, ℓ=370; 0,08 кг	4	БЕЗ ЧЕРТ.	
КП47-2	1	Каркас Кр40-2	2	3.015-3/82.II-5-110	228,8
	2	Кр41-2	2	-111	
		Поз. 3...5 по КП 47-1			
КП48-1		Поз. 1,2,4,5 по КП 47-1			204,9
	3	Изделие закладное МИ1-36	1	3.400-6/76 л.21	
КП48-2		Поз. 1,2 по КП 47-2			226,5
	3	Изделие закладное МИ1-36	1	3.400-6/76 л. 21	
		Поз. 4,5 по КП 47-1			
КП49-1	1	Каркас Кр42-1	2	3.015-3/82.II-5-110	211,9
	2	Кр43-1	2	-112	
		Поз. 3...5 по КП 47-1			
КП50-1		Поз. 1,2 по КП 49-1			209,6
	3	Изделие закладное МИ1-36	1	3.400-6/76 л. 21	
		Поз. 4,5 по КП 47-1			

Нач. отд.	Бродский		3.015-3/82.II-5-14
Н. контр.	Зорин		
Гл. констр.	Зорин		
Рук. гр.	Шахновский		
Разраб.	Боднянская		Каркас КП 47-1... КП50-1; КП 47-2; КП 48-2
Рассчит.	Петраш		Стадия: Р; Лист: 1; Листов: 2
Исполн.	Артеменко		ХАРЬКОВСКИЙ ПРОМСТРОЙНИИПРОЕКТ
Провер.	Боднянская		

Инв. № подл. | Подпись и дата | Взам. инв. №

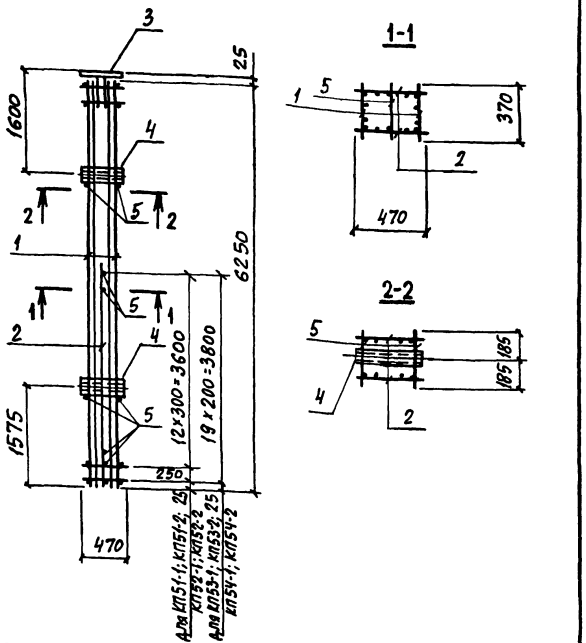

Арматура класса А-I по ГОСТ 5781-82.

Марка каркаса	Поз	Наименование	Кол.	Обозначение документа	Масса каркаса, кг
КП51-1	1	Каркас Кр 36-2	2	3.015-3/82.II-5-107	200,1
	2	Кр 44-1	2	-113	
	3	Изделие закладное МИ1-45	1	3.400-6/76 л. 23	
	4	М3	2	3.015-3/82, в.II-1, л. 96	
	5	ф6АI, ℓ=370; 0,08 кг	18	БЕЗ ЧЕРТ.	
КП51-2	1	Каркас Кр 36-3	2	3.015-3/82.II-5-107	180,1
	2	Кр 44-2	2	-113	
		Поз. 3...5 по КП51-1			
КП52-1		Поз. 1, 2, 4, 5 по КП51-1			197,8
	3	Изделие закладное МИ1-36	1	3.400-6/76 л. 21	
КП52-2		Поз. 1, 2 по КП51-2			177,8
	3	Изделие закладное МИ1-36	1	3.400-6/76 л 21	
		Поз 4, 5 по КП51-1			
КП53-1	1	Каркас Кр 13-2	2	3.015-3/82.II-5-89	204,2
	2	Кр 45-1	2	-114	
		Поз. 3, 4 по КП51-1			
	5	ф6АI, ℓ=370; 0,08 кг	24	БЕЗ ЧЕРТ.	
КП53-2	1	Каркас Кр 13-3	2	3.015-3/82.II-5-89	184,2
	2	Кр 45-2	2	-114	
		Поз. 3, 4 по КП51-1			
	5	ф6АI, ℓ=370; 0,08 кг	24	БЕЗ ЧЕРТ.	
КП54-1		Поз. 1, 2, 5 по КП53-1			201,9
	3	Изделие закладное МИ1-36	1	3.400-6/76 л. 21	
	4	М3	2	3.015-3/82, в.II-1, л 96	
КП54-2		Поз. 1, 2 по КП53-2			181,9
		Поз. 3, 4 по КП54-1			
	5	ф6АI, ℓ=370; 0,08 кг	24	БЕЗ ЧЕРТ.	

Нач. отд.	Бродский	
Н. контр.	Зорин	
Гл. констр.	Зорин	
Рук. гр.	Шахновский	
Разраб.	Боднянская	
Рассчит.	Петраш	
Исполн.	Артеменко	
Провер.	Боднянская	

3.015-3/82.II-5-15

Каркас КП51-1... КП54-1; КП51-2... КП54-2

Стадия	Лист	Листов
Р	1	2

ХАРЬКОВСКИЙ ПРОМСТРОЙНИИПРОЕКТ

Инв. № подл. | Подпись и дата | Взам. инв. №

3.015-3/82.II-5-15 Лист 2

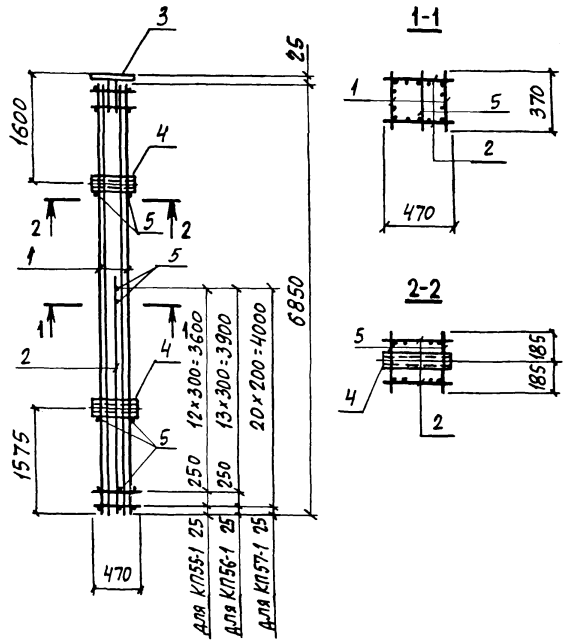

Арматура класса А-I по ГОСТ 5781-82.

Марка каркаса	Поз.	Наименование	Кол.	Обозначение документа	Масса каркаса, кг
КП55-1	1	Каркас Кр46-1	2	3.015-3/82.II-5-115	194,1
	2	Кр47-1	2	-116	
	3	Изделие закладное МИ1-45	1	3.400-6/76 л.23	
	4	М3	2	3.015-3/82,в.II-1,л.96	
	5	ф6AI, ℓ=370; 0,08 кг	18	БЕЗ ЧЕРТ.	
КП56-1	1	Каркас Кр48-1	2	3.015-3/82.II-5-115	203,3
	2	Кр49-1	2	-116	
	3	Изделие закладное МИ1-36	1	3.400-6/76 л.21	
	4	М3	2	3.015-3/82,в.II-1,л.96	
	5	ф6AI, ℓ=370; 0,08 кг	19	БЕЗ ЧЕРТ.	
КП57-1	1	Каркас Кр15-2	2	3.015-3/82.II-5-91	200,6
	2	Кр50-1	2	-116	
		Поз. 3,4 по КП55-1			
	5	ф6AI, ℓ=370; 0,08 кг	25	БЕЗ ЧЕРТ.	

Инв.№подл. | Подпись и дата | Взам.инв.№

Нач.отд.	Бродский	
Н.контр.	Зорин	
Гл.констр.	Зорин	
Рук.гр.	Шахновский	
Разраб.	Годманская	
Рассчит.	Петраш	
Исполн.	Артеменко	
Провер.	Годманская	

3.015-3/82.II-5-16

Каркас КП55-1... КП57-1

Стадия	Лист	Листов
Р	1	2

ХАРЬКОВСКИЙ ПРОМСТРОЙНИИПРОЕКТ

Инв.№подл. | Подпись и дата | Взам.инв.№

3.015-3/82.II-5-16 Лист 2

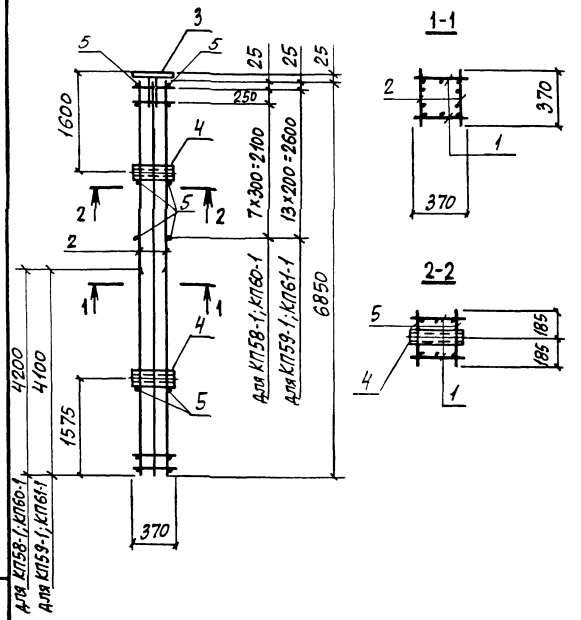

Арматура класса А-I по ГОСТ 5781-82.

Марка каркаса	Поз	Наименование	Кол	Обозначение документа	Масса каркаса, кг
КП58-1	1	Каркас Кр51-1	2	3.015-3/82.II-5-117	170,0
	2	Кр52-1	2	-118	
	3	Изделие закладное МИ1-45	1	3.400-6/76 л. 23	
	4	М2	2	3.015-3/82,8.II-1,л.96	
	5	ф6AI, ℓ=370; 0,08 кг	22	БЕЗ ЧЕРТ	
КП59-1	1	Каркас Кр53-1	2	3.015-3/82.II-5-117	193,4
	2	Кр54-1	2	-118	
		Поз. 3,4 по КП58-1			
	5	ф6AI, ℓ=370; 0,08 кг	32	БЕЗ ЧЕРТ.	
КП60-1	1	Каркас Кр51-2	2	3.015-3/82.II-5-117	188,7
		Поз. 2,4,5 по КП58-1			
	3	Изделие закладное МИ1-36	1	3.400-6/76 л. 21	
КП61-1		Поз. 1, 5 по КП59-1			199,8
	2	Каркас Кр54-2	2	3.015-3/82.II-5-118	
	3	Изделие закладное МИ1-36	1	3.400-6/76 л. 21	
	4	М2	2	3.015-3/82,8 II-1, л.96	

Нач. отд.	Бродский	
Н. контр.	Зорин	
Гл. констр.	Зорин	
Рук. гр.	Шахновский	
Разраб.	Боднарская	
Рассчит.	Петраш	
Исполн.	Артеменко	
Провер.	Боднарская	

3.015-3/82.II-5-17

Каркас КП58-1... КП61-1

Стадия	Лист	Листов
Р	1	2

ХАРЬКОВСКИЙ ПРОМСТРОЙНИИПРОЕКТ

Инв. № подл. | Подпись и дата | Взам. инв. №

Инв. № подл. | Подпись и дата | Взам. инв. №

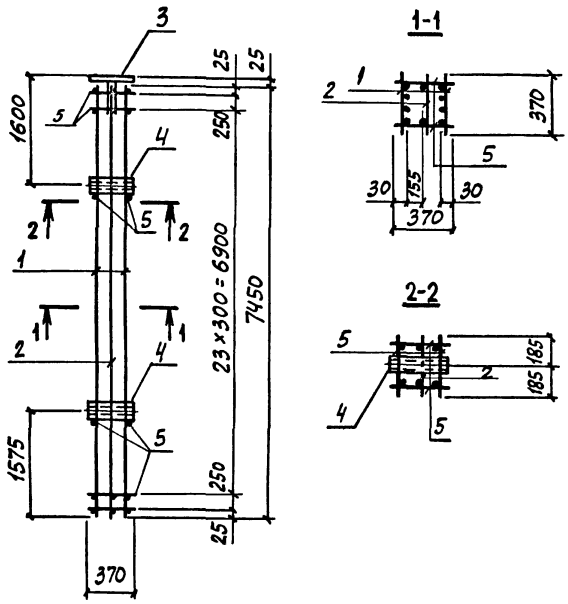

Арматура класса А-I по ГОСТ 5781-82

Нач. отд.	Бродский		
Н. контр.	Зорин		
Гл. констр.	Зорин		
Рук. гр.	Шахновский		
Раз. раб.	Боднянская		
Рассчит.	Петраш		
Исполн.	Артеменко		
Провер.	Боднянская		

3.015-3/82.II-5-18

Каркас КП62-1; КП63-1

Стадия	Лист	Листов
Р	1	2

ХАРЬКОВСКИЙ ПРОМСТРОЙНИИПРОЕКТ

Инв. № подл. | Подпись и дата | Взам. инв. №

Марка каркаса	Поз.	Наименование	Кол.	Обозначение документа	Масса каркаса, кг
КП62-1	1	Каркас Кр55-1	2	3.015-3/82.II-5-119	196,7
	2	Кр56-1	1	-120	
	3	Изделие закладное МИ1-45	1	3.400-6/76 л.23	
	4	М2	2	3.015-3/82, в.II-1, л.96	
	5	ф6АI, ℓ=370; 0,08 кг	56	без черт.	
КП63-1		Поз.1,2,4,5 по КП62-1			194,3
	3	Изделие закладное МИ1-36	1	3.400-6/76 л.21	

Инв. № подл. | Подпись и дата | Взам. инв. №

3.015-3/82.II-5-18

Лист 2

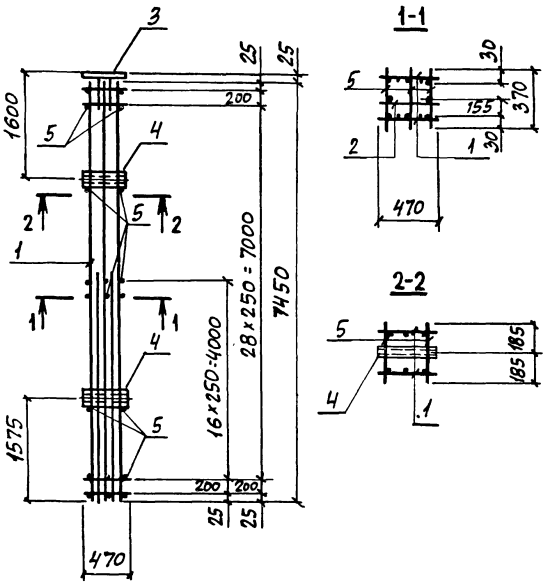

Арматура класса А-I по ГОСТ 5781-82.

Марка каркаса	Поз.	Наименование	Кол.	Обозначение документа	Масса каркаса кг
КП64-1	1	Каркас Кр57-1	2	3.015-3/82.II-5-121	281,1
	2	Кр 58-1	1	-122	
	3	Изделие закладное МИ1-45	1	3.400-6/76 л 23	
	4	М3	2	3.015-3/82 в II-1, л. 96	
	5	ф8 AI, ℓ=370; 0,15 кг	84	без черт.	
КП65-1		Поз. 1, 2, 4, 5 по КП64-1			278,8
	3	Изделие закладное МИ1-36	1	3.400-6/76 л. 21	

Нач. отд.	Бродский		
Н. контр.	Зорин		
Гл. констр.	Зорин		
Рук. гр.	Шахновский		
Разраб.	Бодянская		
Рассчит.	Петраш		
Исполн.	Артеменко		
Провер.	Бодянская		

3.015-3/82.II-5-19

Каркас КП64-1; КП65-1

Стадия	Лист	Листов
Р	1	2

Харьковский промстройниипроект

Инв. № подл. | Подпись и дата | Взам. инв. №

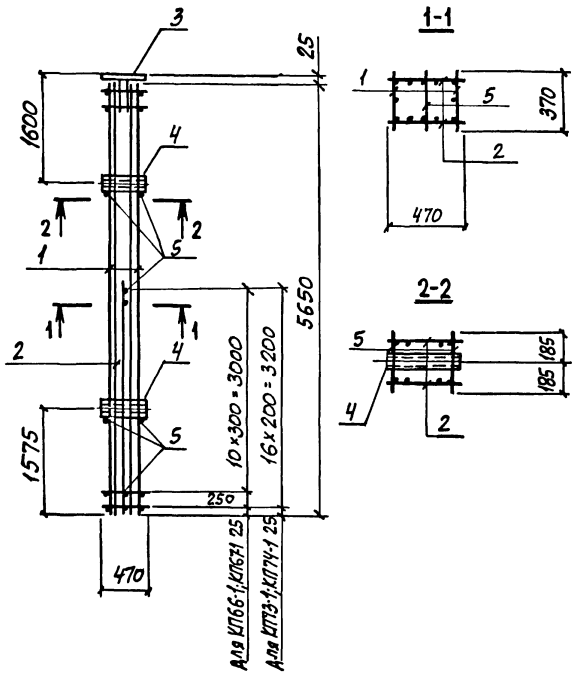

Арматура класса А-I по ГОСТ 5781-82.

Марка каркаса	Поз.	Наименование	Кол	Обозначение документа	Масса каркаса, кг
КП66-1	1	Каркас Кр 59-1	2	3.015-3/82.II-5-123	161,9
	2	Кр 60-1	2	-124	
	3	Изделие закладное МИ1-45	1	3.400-6/76 л. 23	
	4	М3	2	3.015-3/82,в II-1,л 96	
	5	ф6AI, ℓ=370; 0,08 кг	16	БЕЗ ЧЕРТ.	
КП67-1		Поз. 1,2,4,5 по КП66-1			159,6
	3	Изделие закладное МИ1-36	1	3.400-6/76 л. 21	
КП73-1	1	Каркас Кр 66-1	2	3.015-3/82.II-5-123	165,5
	2	Кр 67-1	2	-127	
		Поз. 3,4 по КП66-1			
	5	ф6AI, ℓ=370; 0,08 кг	21	БЕЗ ЧЕРТ.	
КП74-1		Поз. 1,2,5 по КП 73-1			163,1
	3	Изделие закладное МИ1-36	1	3.400-6/76 л. 21	
	4	М3	2	3.015-3/82,в II-1,л. 96	

Нач. отд	Бродский	
Н. контр	Зорин	
Гл. констр	Зорин	
Рук. гр.	Шахновский	
Разраб.	Боднянская	
Рассчит.	Петраш	
Исполн.	Артеменко	
Провер.	Боднянская	

3.015-3/82.II-5-20

Каркас КП66-1; КП67-1; КП73-1; КП 74-1

Стадия	Лист	Листов
Р	1	2

ХАРЬКОВСКИЙ ПРОМСТРОЙНИИПРОЕКТ

Инв. № подл. | Подпись и дата | Взам. инв. №

3.015-3/82.II-5-20 Лист 2

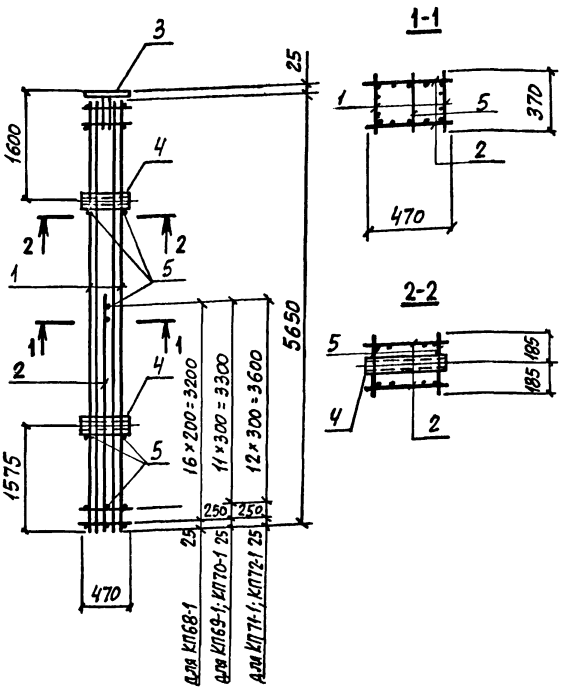

Арматура класса А-I, по ГОСТ 5781-82.

Марка каркаса	Поз.	Наименование	Кол	Обозначение документа	Масса каркаса кг
КП68-1	1	Каркас Кр 3-3	2	3.015-3/82.II-5-83	226,7
	2	Кр 61-1	2	-124	
	3	Изделие закладное МИ1-45	1	3.400-6/76 л 23	
	4	М3	2	3.015-3/82.в II-1,л 96	
	5	ф6AI, ℓ=370; 0,08кг	21	БЕЗ ЧЕРТ.	
КП69-1	1	Каркас Кр 62-1	2	3.015-3/82.II-5-125	179,2
	2	Кр 63-1	2	-126	
		Поз. 3,4 по КП68-1			
	5	ф6AI, ℓ=370; 0,08кг	17	БЕЗ ЧЕРТ.	
КП70-1		Поз. 1,2,5 по КП69-1			176,9
	3	Изделие закладное МИ1-36	1	3.400-6/76 л. 21	
	4	М3	2	3.015-3/82.в II-1,л. 36	
КП71-1	1	Каркас Кр 64-1	2	3.015-3/82 II-5-125	209,0
	2	Кр 65-1	2	-126	
		Поз. 3,4 по КП68-1			
	5	ф6AI, ℓ=370; 0,08кг	18	БЕЗ ЧЕРТ.	
КП72-1	1	Каркас Кр 64-2	2	3.015-3/82.II-5-125	256,4
	2	Кр 65-2	2	-126	
		Поз. 3,4 по КП 70-1			
	5	ф8AI, ℓ=370; 0,15кг	18	БЕЗ ЧЕРТ.	

Нач. отд.	Бродский		
Н. контр.	Зорин		
Гл. констр.	Зорин		
Рук. гр.	Шахновский		
Разраб.	Боднянская		
Рассчит.	Петраш		
Исполн.	Артеменко		
Провер.	Боднянская		

3.015-3/82.II-5-21

Каркас КП 68-1... КП 72-1

Стадия	Лист	Листов
Р	1	2

ХАРЬКОВСКИЙ ПРОМСТРОЙНИИПРОЕКТ

Инв. № подл. | Подпись и дата | Взам. инв. №

Инв. № подл. | Подпись и дата | Взам. инв. №

3.015-3/82.II-5-21 Лист 2

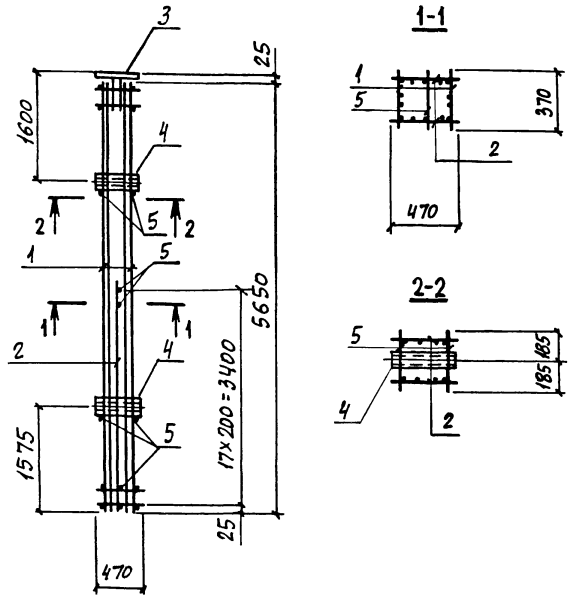

1-1

2-2

Арматура класса А-I по ГОСТ 5781-82.

Марка каркаса	Поз	Наименование	Кол	Обозначение документа	Масса каркаса кг
КП75-1	1	Каркас Кр 3-4	2	3.015-3/82.II-5-83	184,5
	2	Кр 61-2	2	-124	
	3	Изделие закладное МИ1-45	1	3.400-6/76 л. 23	
	4	М3	2	3.015-3/82,в II-1,л.96	
	5	ф6АI, ℓ=370, 0,08 кг	22	БЕЗ ЧЕРТ.	
КП76-1		Поз.1,2,4,5 по КП75-1			182,2
	3	Изделие закладное МИ1-36	1	3.400-6/76 л. 21	

Нач. отд.	Бродский		
Н. контр	Зорин		
Гл. констр	Зорин		
Рук. гр.	Шагиновский		
Разраб.	Боднянская		
Рассчит.	Петраш		
Исполн.	Артеменко		
Провер.	Боднянская		

3.015-3/82.II-5-22

Каркас КП75-1; КП76-1

Стадия	Лист	Листов
Р	1	2

ХАРЬКОВСКИЙ ПРОМСТРОЙНИИПРОЕКТ

Инв.№ подл. | Подпись и дата | Взам. инв.№

Инв.№ подл. | Подпись и дата | Взам. инв.№

3.015-3/82.II-5-22

Лист 2

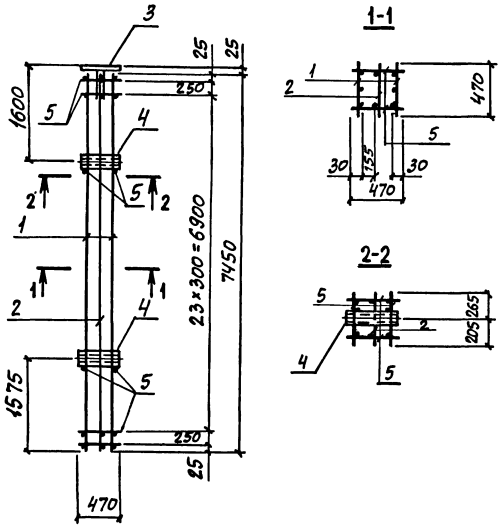

Арматура класса А-I по ГОСТ 5781-82.

Нач.отд.	Бродский		
Н.контр.	Зорин		
Гл.констр.	Зорин		
Рук.гр.	Шляховский		
Разраб.	Бодмянская		
Рассчит.	Петраш		
Исполн.	Артеменко		
Провер.	Бодмянская		

3.015-3/82.II-5-23

Каркас КП 77-1; КП 78-1

Стадия	Лист	Листов
Р	1	2

ХАРЬКОВСКИЙ ПРОМСТРОЙНИИПРОЕКТ

Инв.№подл. | Подпись и дата | Взам.инв.№

Марка каркаса	Поз.	Наименование	Кол.	Обозначение документа	Масса каркаса кг
КП 77-1	1	Каркас Кр 34-3	2	3.015-3/82.II-5-105	237,4
	2	Кр 68-1	1	-128	
	3	Изделие закладное МИ1-45	1	3.400-6/76 л.23	
	4	М3	2	3.015-3/82, в.II-1, л.96	
	5	ф8АI, ℓ=470; 0,19 кг	56	Без черт.	
КП 78-1		Поз. 1, 2, 4, 5 по КП 77-1			235,1
	3	Изделие закладное МИ1-36	1	3.400-6/76 л. 21	

Инв.№подл. | Подпись и дата | Взам.инв.№

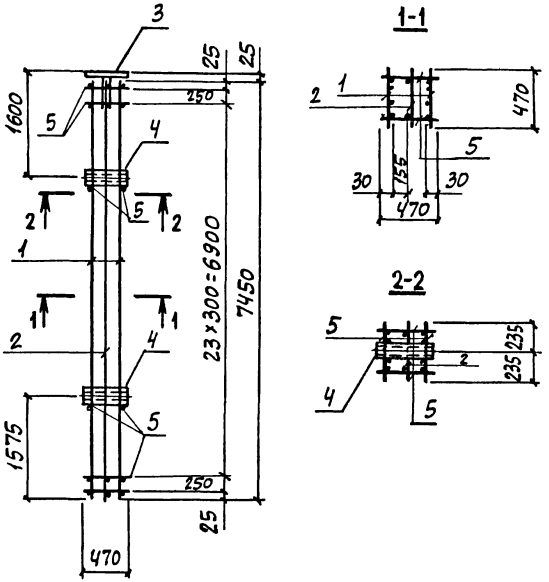

Арматура класса А-I по ГОСТ 5781-82.

Марка каркаса	Поз.	Наименование	Кол.	Обозначение документа	Масса каркаса, кг
КП 79-1	1	Каркас Кр 69-1	2	3.015-3/82. II-5-129	238,8
	2	Кр 6В-2	1	-128	
	3	Изделие закладное МИ1-45	1	3.400-6/76 л. 23	
	4	М3	2	3.015-3/82, в. II-1, л 96	
	5	ф 6 AI, ℓ = 470; 0,10 кг	56	БЕЗ ЧЕРТ.	
КП 80-1		Поз. 1, 2, 4, 5 по КП 79-1			236,5
	3	Изделие закладное МИ1-36	1	3.400-6/76 л. 21	

Нач. отд.	Бродский	
Н. контр.	Зорин	
Гл. констр.	Зорин	
Рук. гр.	Шахновский	
Разраб.	Боднянская	
Рассчит.	Петраш	
Исполн.	Артеменко	
Провер.	Боднянская	

3.015-3/82. II-5-24

Каркас КП 79-1; КП 80-1

Стадия	Лист	Листов
Р	1	2

ХЛРЫКОВСКИЙ ПРОМСТРОЙНИИПРОЕКТ

Инв. № подл. | Подпись и дата | Взам. инв. №

Инв. № подл. | Подпись и дата | Взам. инв. №

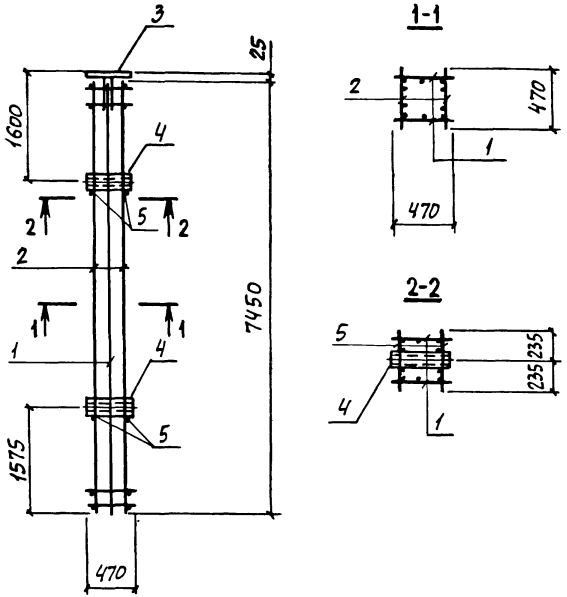

Арматура класса А-I по ГОСТ 5781-82

Марка каркаса	Поз	Наименование	Кол	Обозначение документа	Масса каркаса кг
КП81-1	1	Каркас Кр 34-3	2	3.015-3/82.II-5-105	271,9
	2	Кр 70-1	2	-130	
	3	Изделие закладное МИ1-45	1	3.400-6/76 л 23	
	4	М3	2	3.015-3/82,в II-1,л.96	
	5	ф8AI, ℓ=470; 0,19 кг	4	Без черт	
КП81-2	1	Каркас Кр 34-4	2	3.015-3/82.II-5-105	174,8
	2	Кр 70-2	2	-130	
		Поз.3,4 по КП 81-1			
	5	ф6AI, ℓ=470; 0,10 кг	4	Без черт.	
КП82-1		Поз. 1,2,4,5 по КП81-1			269,6
	3	Изделие закладное МИ1-36	1	3.400-6/76 л 21	
КП82-2		Поз. 1,2,5 по КП 81-2			172,5
	3	Изделие закладное МИ1-36	1	3.400-6/76 л 21	
	4	М3	2	3.015-3/82,в II-1,л.96	
КП83-1	1	Каркас Кр 71-1	2	3.015-3/82.II-5-131	179,6
	2	Кр 72-1	2	-132	
		Поз. 3,4 по КП 81-1			
	5	ф6AI, ℓ=470; 0,10 кг	4	Без черт.	
КП84-1		Поз. 1,2 по КП 83-1			177,3
		Поз. 3,4 по КП 82-2			
	5	ф6AI, ℓ=470; 0,10 кг	4	Без черт.	

Нач отд	Бродский		3.015-3/82.II-5-25
Н контр.	Зорин		
Гл констр	Зорин		
Рук гр	Шахновский		Каркас КП81-1... КП84-1; КП81-2; КП82-2
Разраб	Боднянская		Стадия Р; Лист 1; Листов 2
Рассчит	Петраш		ХАРЬКОВСКИЙ ПРОМСТРОЙНИИПРОЕКТ
Исполн	Артеменко		
Провер.	Боднянская		

Инв.№ подл. | Подпись и дата | Взам. инв.№

Инв.№ подл. | Подпись и дата | Взам. инв.№

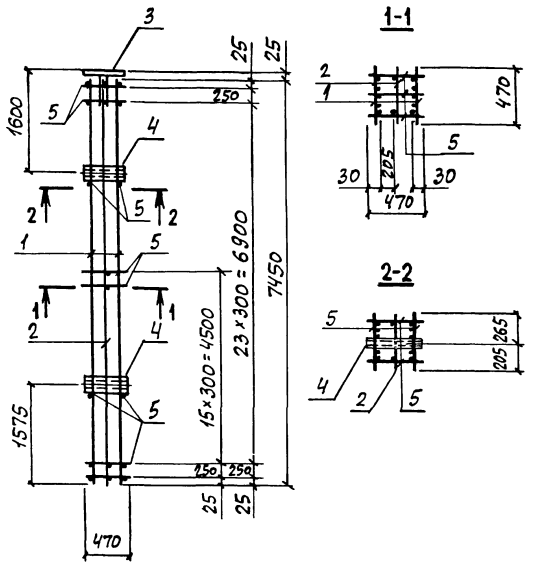

Арматура класса А-I по ГОСТ 5781-82.

Марка каркаса	Поз	Наименование	Кол.	Обозначение документа	Масса каркаса кг
КП85-1	1	Каркас Кр 73-1	2	3.015-3/82.II-5-133	377,7
	2	Кр 68-3	1	-128	
	3	Изделие закладное МИ1-45	1	3.400-6/76 л.23	
	4	М3	2	3.015-3/82,в.II-1,л.96	
	5	ф 8 AI, ℓ=470; 0,19 кг	71	без черт	
КП86-1		Поз.1,2,4,5 по КП85-1			375,4
	3	Изделие закладное МИ1-36	1	3.400-6/76 л 21	

Нач.отд.	Бродский		
Н.контр.	Зорин		
Гл.констр.	Зорин		
Рук.гр.	Шамовский		
Разраб.	Боднянская		
Рассчит.	Петраш		
Исполн.	Артеменко		
Провер.	Боднянская		

3.015-3/82.II-5-26

Каркас КП85-1; КП86-1

Стадия	Лист	Листов
Р	1	2

ХАРЬКОВСКИЙ ПРОМСТРОЙНИИПРОЕКТ

Инв.№ подл. | Подпись и дата | Взам.инв.№

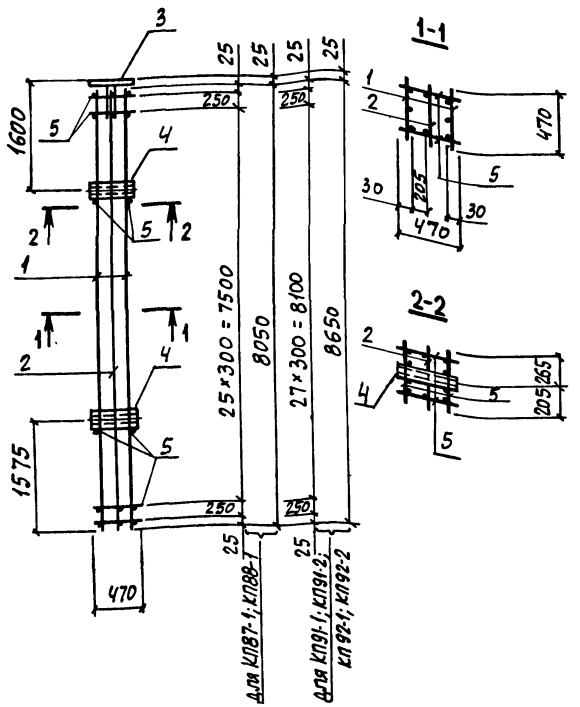

Арматура класса А-I по ГОСТ 5781-82.

Марка каркаса	Поз	Наименование	Кол.	Обозначение документа	Масса каркаса, кг
КП87-1	1	Каркас Кр 74-1	2	3.015-3/82.II-5-131	224,2
	2	Кр 75-1	1	-134	
	3	Изделие закладное МИ1-45	1	3.400-6/76 л. 23	
	4	М3	2	3.015-3/82, в.II-1, л 96	
	5	ф6AI, ℓ=470; 0,10 кг	60	Без черт.	
КП88-1		Поз. 1, 2, 4, 5 по КП87-1			221,9
	3	Изделие закладное МИ1-36	1	3.400-6/76 л 21	
КП91-1	1	Каркас Кр 77-1	2	3.015-3/82.II-5-137	251,8
	2	Кр 78-1	1	-138	
		Поз. 3, 4 по КП 87-1			
	5	ф8AI, ℓ=470; 0,19 кг	64	Без черт.	
КП91-2	1	Каркас Кр 77-2	2	3.015-3/82.II-5-137	281,9
	2	Кр 78-1	1	-138	
		Поз. 3, 4 по КП 87-1			
	5	ф8AI, ℓ=470; 0,19 кг	64	Без черт.	
КП92-1		Поз. 1, 2, 5 по КП 91-1			249,5
	3	Изделие закладное МИ1-36	1	3.400-6/76 л. 21	
	4	М3	2	3.015-3/82, в.II-1, л. 96	
КП92-2		Поз. 1, 2, 5 по КП 91-2			279,6
		Поз. 3, 4 по КП 92-1			

Инв. № подл. | Подпись и дата | Взам. инв. №

Нач. отд.	Бродский		
Н. контр.	Зорин		
Гл. констр.	Зорин		
Рук. гр.	Шатновский		
Разраб.	Бодянская		
Рассчит.	Петраш		
Исполн.	Артеменко		
Провер.	Бодянская		

3.015-3/82.II-5-27

Каркас КП87-1; КП88-1; КП91-1; КП91-2; КП92-1; КП92-2

Стадия	Лист	Листов
Р	1	2

ХАРЬКОВСКИЙ ПРОМСТРОЙНИИПРОЕКТ

Инв. № подл. | Подпись и дата | Взам. инв. №

3.015-3/82.II-5-27 Лист 2

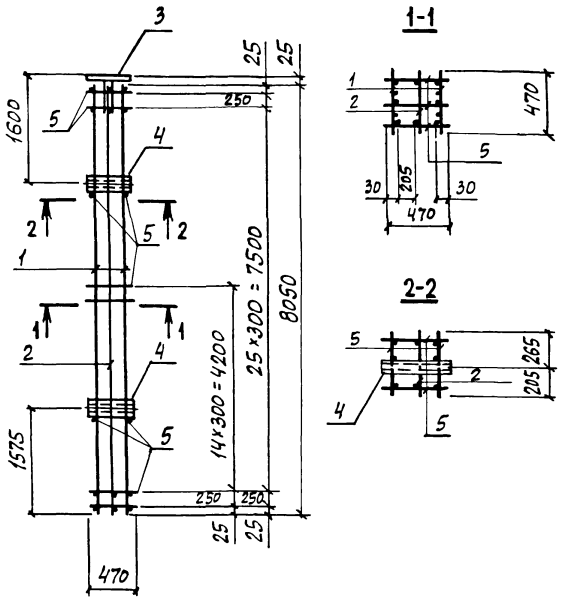

Арматура класса А-I по ГОСТ 5781-82.

Марка каркаса	Поз.	Наименование	Кол.	Обозначение документа	Масса каркаса, кг
КП89-1	1	Каркас Кр76-1	2	3.015-3/82 II-5-135	294,6
	2	Кр75-2	1	-134	
	3	Изделие закладное МИ1-45	1	3.400-6/76 л. 23	
	4	М3	2	3.015-3/82 в. II-1, л. 96	
	5	ф8AI, ℓ=470; 0,19 кг	76	БЕЗ ЧЕРТ.	
КП90-1		Поз. 1, 2, 4, 5 по КП89-1			292,3
	3	Изделие закладное МИ1-36	1	3.400-6/76 л. 21	

Нач. отд	Бродский		
Н. контр	Зорин		
Гл. констр	Зорин		
Рук. гр.	Шахновский		
Разраб.	Бодиянская		
Рассчит	Петраш		
Исполн	Артеменко		
Провер.	Бодиянская		

3.015-3/82.II-5-28

Каркас КП89-1; КП90-1

Стадия	Лист	Листов
Р	1	2

ХАРЬКОВСКИЙ ПРОМСТРОЙНИИПРОЕКТ

Инв. № подл. | Подпись и дата | Взам. инв. №

Инв. № подл. | Подпись и дата | Взам. инв. №

3.015-3/82.II-5-28

Лист 2

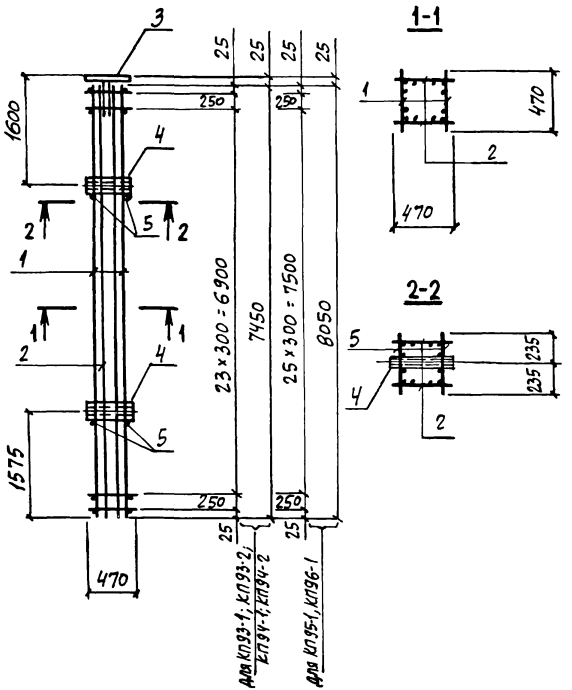

Арматура класса А-I по ГОСТ 5781-82.

Марка каркаса	Поз	Наименование	Кол	Обозначение документа	Масса каркаса, кг
КП 93-1	1	Каркас Кр 69-2	2	3.015-3/82. II-5-129	302,1
	2	Кр 70-3	2	-130	
	3	Изделие закладное МИ1-45	1	3.400-6/76 л 23	
	4	М3	2	3.015-3/82,в II-1,л.96	
	5	ф8AI, ℓ=470, 0,19 кг	4	БЕЗ ЧЕРТ.	
КП 93-2	1	Каркас Кр 69-3	2	3.015-3/82. II-5-129	331,3
	2	Кр 70-3	2	-130	
		Поз. 3... 5 по КП 93-1			
КП 94-1		Поз. 1,2,4,5 по КП 93-1			299,8
	3	Изделие закладное МИ1-36	1	3.400-6/76 л. 21	
КП 94-2		Поз. 1, 2 по КП 93-2			329,0
	3	Изделие закладное МИ1-36	1	3.400-6/76 л. 21	
		Поз 4,5 по КП 93-1			
КП 95-1	1	Каркас Кр 79-1	2	3.015-3/82. II-5-139	270,0
	2	Кр 41-3	2	-111	
		Поз 3,4 по КП 93-1			
	5	ф6AI, ℓ=470, 0,10 кг	4	БЕЗ ЧЕРТ.	
КП 96-1		Поз 1,2,5 по КП 95-1			267,7
	3	Изделие закладное МИ1-36	1	3.400-6/76 л 21	
	4	М3	2	3.015-3/82,в. II-1,л.96	

Нач отд	Бродский		
Н контр	Зорин		
Гл контр	Зорин		
Рук. гр	Шахновский		
Разраб	Бодмянская		
Рассчит	Петраш		
Исполн	Артеменко		
Провер	Бодмянская		

3.015-3/82. II-5-29

Каркас КП 93-1... КП 96-1; КП 93-2; КП 94-2

Стадия	Лист	Листов
Р	1	2

ХАРЬКОВСКИЙ ПРОМСТРОЙНИИПРОЕКТ

Инв. № подл. | Подпись и дата | Взам. инв. №

Инв. № подл. | Подпись и дата | Взам. инв. №

3.015-3/82. II-5-29 Лист 2

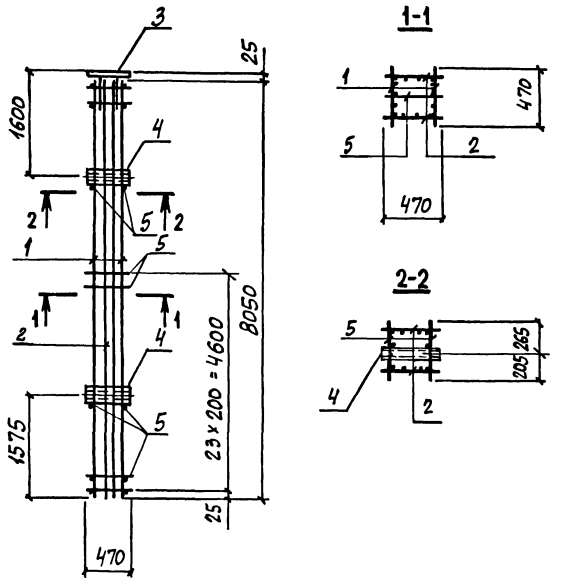

Арматура класса А-I по ГОСТ 5781-82.

Марка каркаса	Поз.	Наименование	Кол.	Обозначение документа	Марка каркаса, кг
КП97-1	1	Каркас Кр80-1	2	3.015-3/82.II-5-141	318,4
	2	Кр43-2	2	-112	
	3	Изделие закладное МИ1-45	1	3.400-6/76 л 23	
	4	М3	2	3.015-3/82,в.II-1,л.96	
	5	ф6AI, ℓ=470; 0,10 кг	28	БЕЗ ЧЕРТ.	
КП98-1		Поз. 1,2,4,5 по КП97-1			316,1
	3	Изделие закладное МИ1-36	1	3.400-6/76 л.21	

Нач отд	Бродский		
Н.контр.	Зорин		
Гл.констр	Зорин		
Рук.гр.	Шахновский		
Разраб.	Боднянский		
Рассчит	Петраш		
Исполн.	Артеменко		
Провер.	Боднянская		

3.015-3/82.II-5-30

Каркас КП97-1; КП98-1

Стадия	Лист	Листов
Р	1	2

ХАРЬКОВСКИЙ ПРОМСТРОЙНИИПРОЕКТ

Инв.№подл. | Подпись и дата | Взам.инв.№

Инв.№подл. | Подпись и дата | Взам.инв.№

3.015-3/82.II-5-30 Лист 2

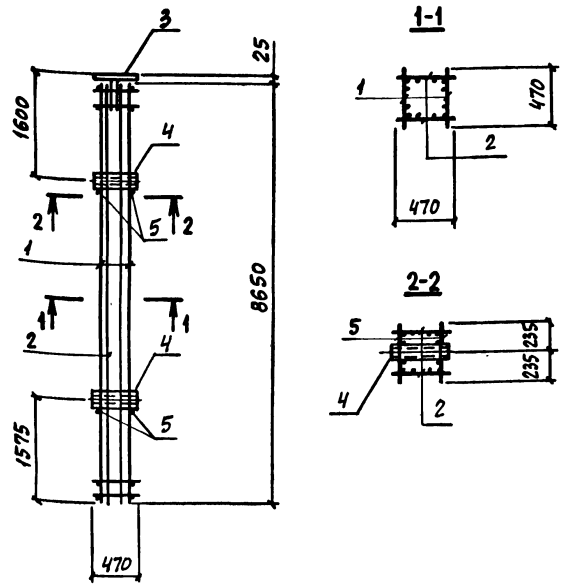

Арматура класса А-I по ГОСТ 5781-82.

Марка каркаса	Поз.	Наименование	Кол.	Обозначение документа	Масса каркаса, кг
КП 99-1	1	Каркас Кр 81-1	2	3.015-3/82.II-5-139	256,8
	2	Кр 82-1	2	-138	
	3	Изделие закладное МИ1-45	1	3.400-6/76 л. 23	
	4	М3	2	3.015-3/82, в.II-1, л.96	
	5	ф6AI, ℓ=470; 0,10 кг	4	без черт.	
КП 99-2	1	Каркас Кр 81-2	2	3.015-3/82.II-5-139	378,8
	2	Кр 82-3	2	-138	
		Поз. 3,4 по КП 99-1			
	5	ф8AI, ℓ=470; 0,19 кг	4	без черт.	
КП 100-1		Поз. 1,2,4,5 по КП 99-1			254,5
	3	Изделие закладное МИ1-36	1	3.400-6/76 л. 21	
КП 100-2		Поз. 1,2 по КП 99-2			376,5
	3	Изделие закладное МИ1-36	1	3.400-6/76 л. 21	
	4	М3	2	3.015-3/82, в.II-1, л.96	
	5	ф8AI, ℓ=470; 0,19 кг	4	без черт.	
КП 105-1	1	Каркас Кр 86-1	2	3.015-3/82.II-5-139	262,4
	2	Кр 84-2	2	-145	
		Поз. 3...5 по КП 99-1			
КП 106-1		Поз. 1,2 по КП 105-1			260,1
	3	Изделие закладное МИ1-36	1	3.400-6/76 л. 21	
		Поз. 4,5 по КП 99-1			

Нач. отд	Бродский	
Н. контр	Зорин	
Гл. констр	Зорин	
Рук. гр.	Шатновский	
Разраб	Боднянская	
Рассчит	Петраш	
Исполн	Артеменко	
Провер.	Боднянская	

3.015-3/82.II-5-31

Каркас КП 99-1; КП 99-2; КП 100-1; КП 100-2; КП 105-1; КП 106-1

Стадия	Лист	Листов
Р	1	2

Харьковский промстройниипроект

Инв. № подл. | Подпись и дата | Взам. инв. №

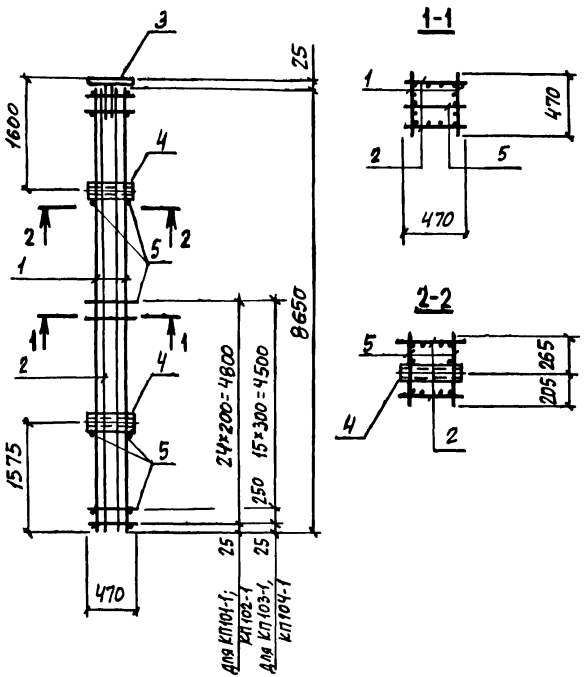

Арматура класса А-I по ГОСТ 5781-82.

Марка каркаса	Поз.	Наименование	Кол.	Обозначение документа	Масса каркаса, кг
КП101-1	1	Каркас Кр83-1	2	3.015-3/82.II-5-142	340,9
	2	Кр84-1	2	-145	
	3	Изделие закладное МИ1-45	1	3.400-6/76 л.23	
	4	М3	2	3.015-3/82,В II-1,л.96	
	5	ф6AI, ℓ=470; 0,10 кг	29	БЕЗ ЧЕРТ.	
КП102-1		Поз.1,2,4,5 по КП101-1			338,6
	3	Изделие закладное МИ1-36	1	3.400-6/76 л 21	
КП103-1	1	Каркас Кр85-1	2	3.015-3/82.II-5-143	313,1
	2	Кр82-2	2	-138	
		Поз.3,4 по КП 101-1			
	5	ф6AI, ℓ=470; 0,10 кг	21	БЕЗ ЧЕРТ.	
КП104-1	1	Каркас Кр85-2	2	3.015-3/82.II-5-144	313,8
	2	Кр82-4	2	-138	
	3	Изделие закладное МИ1-36	1	3.400-6/76 л.21	
	4	М3	2	3.015-3/82,В.II-1,л.96	
	5	ф6AI, ℓ=470; 0,10 кг	21	БЕЗ ЧЕРТ.	

Нач.отд.	Бродский	
Н.контр.	Ворин	
Гл.конст.	Зорин	
Рук.гр.	Шахновский	
Разраб.	Боднянская	
Рассчит.	Петраш	
Исполн.	Артеменко	
Провер	Боднянская	

3.015-3/82.II-5-32

Каркас КП101-1... КП104-1

Стадия	Лист	Листов
Р	1	2

ХАРЬКОВСКИЙ ПРОМСТРОЙНИИПРОЕКТ

Инв.№подл. | Подпись и дата | Взам.инв.№

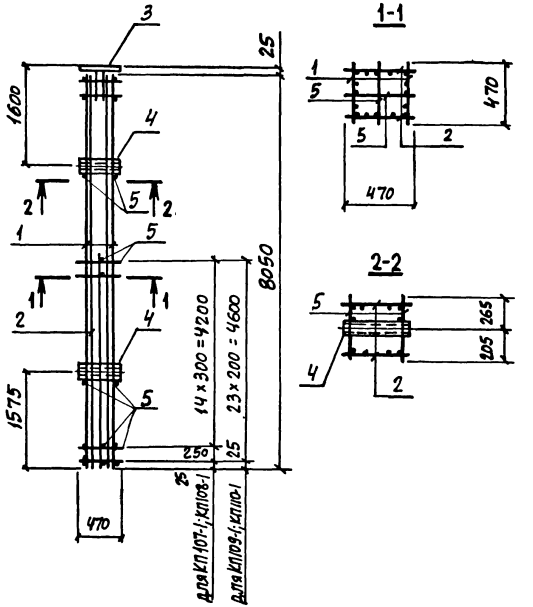

Арматура класса А-I по ГОСТ 5781-82.

Марка каркаса	Поз.	Наименование	Кол	Обозначение документа	Масса каркаса кг
КП107-1	1	Каркас Кр 87-1	2	3.015-3/82.II-5-144	251,8
	2	Кр 88-2	2	-147	
	3	Изделие закладное МИ1-45	1	3.400-6/76 л 23	
	4	М3	2	3.400	
	5	ф6АI, ℓ=470; 0,10 кг	36	без черт.	
КП108-1		Поз. 1,2,4,5 по КП107-1			249,5
	3	Изделие закладное МИ1-36	1	3.400-6/76 л. 21	
КП109-1	1	Каркас Кр 89-1	2	3.015-3/82.II-5-148	241,0
	2	Кр 90-1	2	-149	
		Поз. 3,4 по КП107-1			
	5	ф6АI, ℓ=470; 0,10 кг	52	без черт.	
КП110-1		Поз. 1,2 по КП109-1			238,7
	3	Изделие закладное МИ1-36	1	3.400-6/76 л. 21	
	4	М3	2	3.015-3/82, в.II-1, л.96	
	5	ф6АI, ℓ=470; 0,10 кг	52	без черт.	

Нач. отд.	Бродский	
Н.контр.	Зорин	
Гл. констр.	Зорин	
Рук. гр.	Шахновский	
Разраб.	Соднянская	
Рассчит.	Петраш	
Исполн.	Артеменко	
Провер.	Соднянская	

3.015-3/82.II-5-33

Каркас КП107-1..., КП110-1

Стадия	Лист	Листов
Р	1	2

ХАРЬКОВСКИЙ ПРОМСТРОЙНИИПРОЕКТ

Инв. № подл. | Подпись и дата | Взам. инв. №

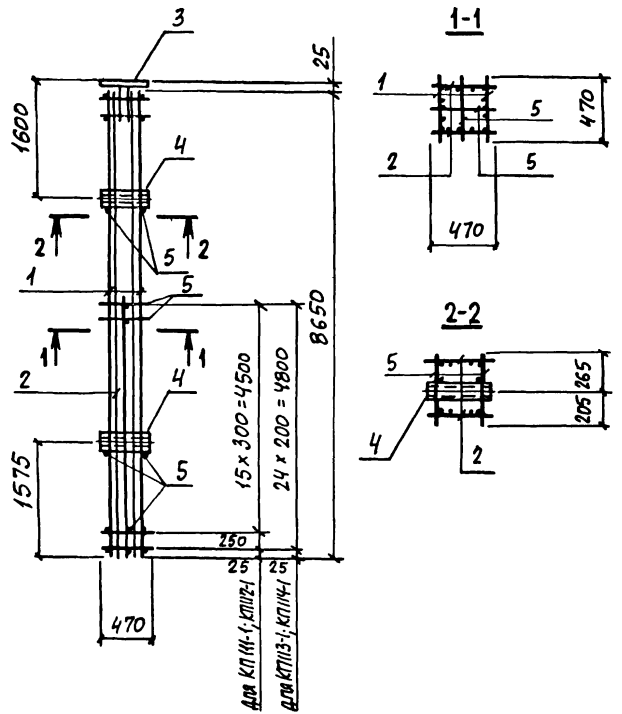

Арматура класса А-I по ГОСТ 5781-82.

Марка каркаса	Поз.	Наименование	Кол.	Обозначение документа	Масса каркаса, кг
КП111-1	1	Каркас Кр85-3	2	3.015-3/82.II-5-144	281,8
	2	Кр91-1	2	-150	
	3	Изделие закладное МИ1-45	1	3.400-6/76 л. 23	
	4	М3	2	3.015-3/82, в II-1, л. 96	
	5	ф6АI, ℓ=470; 0,10 кг	38	без черт.	
КП112-1		Поз. 1,2,4,5 по КП111-1			279,5
	3	Изделие закладное МИ1-36	1	3.400-6/76 л. 21	
КП113-1	1	Каркас Кр83-2	2	3.015-3/82.II-5-142	291,0
	2	Кр92-1	2	-150	
		Поз. 3,4 по КП111-1			
	5	ф6АI, ℓ=470; 0,10 кг	54	без черт.	
КП114-1		Поз. 1,2 по КП113-1			288,7
	3	Изделие закладное МИ1-36	1	3.400-6/76 л. 21	
	4	М3	2	3.015-3/82, в II-1, л. 96	
	5	ф6АI, ℓ=470; 0,10 кг	54	без черт.	

Нач. отд.	Бродский		3.015-3/82.II-5-34
Н. контр.	Зорин		
Гл. констр.	Зорин		
Рук. гр.	Шахновский		
Разраб.	Боднянская		Каркас КП111-1..., КП114-1
Рассчит.	Петраш		Стадия Р; Лист 1; Листов 2
Исполн.	Артеменко		ХАРЬКОВСКИЙ ПРОМСТРОЙНИИПРОЕКТ
Провер.	Боднянская		

Инв. № подл. | Подпись и дата | Взам. инв. №

Инв. № подл. | Подпись и дата | Взам. инв. №

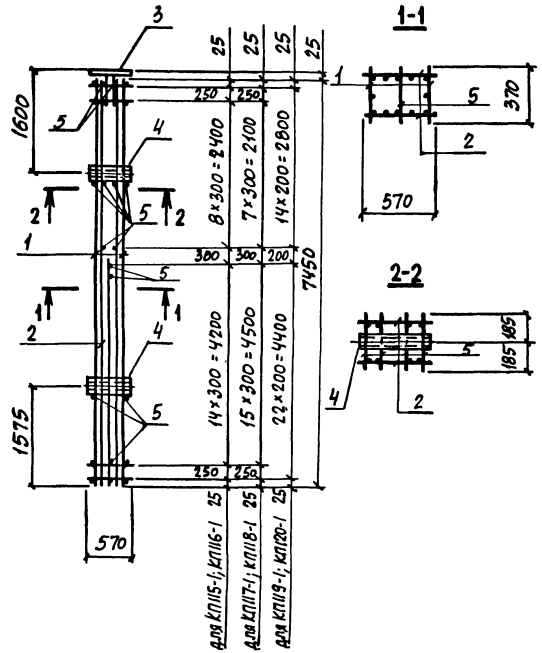

Арматура класса А-I по ГОСТ 5781-82.

Марка каркаса	Поз.	Наименование	Кол.	Обозначение документа	Масса каркаса кг
КП115-1	1	Каркас Кр 93-1	2	3.015-3/82. II-5-151	218,0
	2	Кр 94-1	2	-152	
	3	Изделие закладное МИ1-45	1	3.400-6/76 л. 23	
	4	М4	2	3.015-3/82, в. II-1, л 96	
	5	ф6АI, ℓ=370; 0,08 кг	40	БЕЗ ЧЕРТ.	
КП116-1		Поз. 1, 2, 4, 5 по КП 115-1			215,7
	3	Изделие закладное МИ1-36	1	3.400-6/76 л. 21	
КП117-1	1	Каркас Кр 95-1	2	3.015-3/82. II-5-151	244,3
	2	Кр 96-1	2	-152	
		Поз. 3, 4 по КП 115-1			
	5	ф6АI, ℓ=370; 0,08 кг	39	БЕЗ ЧЕРТ.	
КП118-1		Поз. 1, 2 по КП 117-1			242,0
	3	Изделие закладное МИ1-36	1	3.400-6/76 л. 21	
	4	М4	2	3.015-3/82, в. II-1, л 96	
	5	ф6АI, ℓ=370; 0,08 кг	39	БЕЗ ЧЕРТ.	
КП119-1	1	Каркас Кр 97-1	2	3.015-3/82. II-5-153	224,4
	2	Кр 98-1	2	-154	
		Поз. 3, 4 по КП 115-1			
	5	ф6АI, ℓ=370; 0,08 кг	57	БЕЗ ЧЕРТ.	
КП120-1		Поз. 1, 2 по КП 119-1			222,1
		Поз. 3, 4 по КП 118-1			
	5	ф6АI, ℓ=370; 0,08 кг	57	БЕЗ ЧЕРТ.	

Нач. отд.	Бродский	
Н. контр.	Зорин	
Гл. конст.	Зорин	
Рук. гр.	Шарновский	
Разраб.	Юдинская	
Рассчит.	Петраш	
Исполн.	Артеменко	
Провер.	Юдинская	

3.015-3/82. II-5-35

Каркас КП115-1... КП120-1

Стадия	Лист	Листов
Р	1	2

ХАРЬКОВСКИЙ ПРОМСТРОЙНИИПРОЕКТ

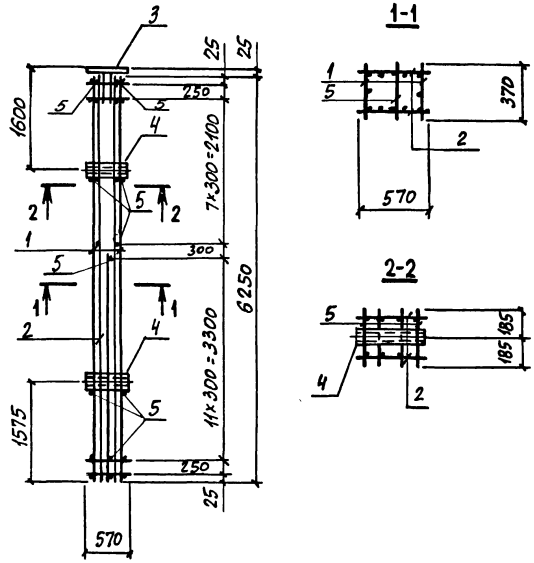

Арматура класса А-I по ГОСТ 5781-82.

Марка каркаса	Поз.	Наименование	Кол.	Обозначение документа	Масса каркаса, кг
КП121-1	1	Каркас Кр 99-1	2	3.015-3/82. II-5-155	217,4
	2	Кр 100-1	2	-156	
	3	Изделие закладное МИ1-45	1	3.400-6/76 л. 23	
	4	МЧ	2	3.015-3/82, в. II-1, л. 96	
	5	ф 6AI, ℓ= 370; 0,08 кг	35	БЕЗ ЧЕРТ.	
КП122-1		Поз. 1, 2, 4, 5 по КП121-1			215,1
	3	Изделие закладное МИ-36	1	3.400-6/76 л. 21	

Нач. отд.	Бродский		
Н. контр.	Зорин		
Гл. констр.	Зорин		
Рук. гр.	Шахновский		
Разраб.	Годлянская		
Рассчит.	Петраш		
Исполн.	Артеменко		
Провер.	Годлянская		

3.015-3/82. II-5-36

Каркас КП121-1; КП122-1

Стадия	Лист	Листов
Р	1	2

ХАРЬКОВСКИЙ ПРОМСТРОЙНИИПРОЕКТ

Инв. № подл. | Подпись и дата | Взам. инв. №

Инв. № подл. | Подпись и дата | Взам. инв. №

3.015-3/82. II-5-36 Лист 2

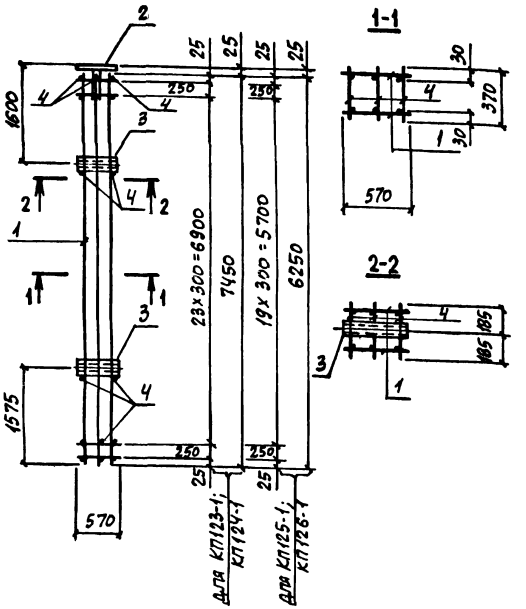

Арматура класса А-I по ГОСТ 5781-82.

Марка каркаса	Поз.	Наименование	Кол.	Обозначение документа	Масса каркаса кг
КП123-1	1	Каркас Кр 101-1	2	3.015-3/82.II-5-157	225,3
	2	Изделие закладное МИ1-45	1	3.400-6/76 л. 23	
	3	МЧ	2	3.015-3/82,В.II-1,л.96	
	4	ф8АI, ℓ=370; 0,15кг	82	БЕЗ ЧЕРТ.	
КП124-1		Поз. 1,3,4 по КП123-1			223,0
	2	Изделие закладное МИ1-36	1	3.400-6/76 л.21	
КП125-1	1	Каркас Кр102-1	2	3.015-3/82.II-5-157	185,4
		Поз. 2,3 по КП123-1			
	4	ф8АI, ℓ=370; 0,15кг	70	БЕЗ ЧЕРТ.	
КП126-1	1	Каркас Кр102-1	2	3.015-3/82.II-5-157	183,1
	2	Изделие закладное МИ1-36	1	3.400-6/76 л. 21	
	3	МЧ	2	3.015-3/82,В.II-1,л.96	
	4	ф8АI, ℓ=370; 0,15кг	70	БЕЗ ЧЕРТ.	

Нач.отд.	Бродский		3.015-3/82.II-5-37
Н.контр.	Зорин		
Гл.констр.	Зорин		
Рук.гр.	Шахновский		Каркас КП123-1... КП126-1
Разраб.	Боднянская		Стадия: Р; Лист: 1; Листов: 2
Рассчит.	Петраш		ХАРЬКОВСКИЙ ПРОМСТРОЙНИИПРОЕКТ
Исполн.	Артеменко		
Провер.	Боднянская		

Инв.№подл. | Подпись и дата | Взам.инв.№

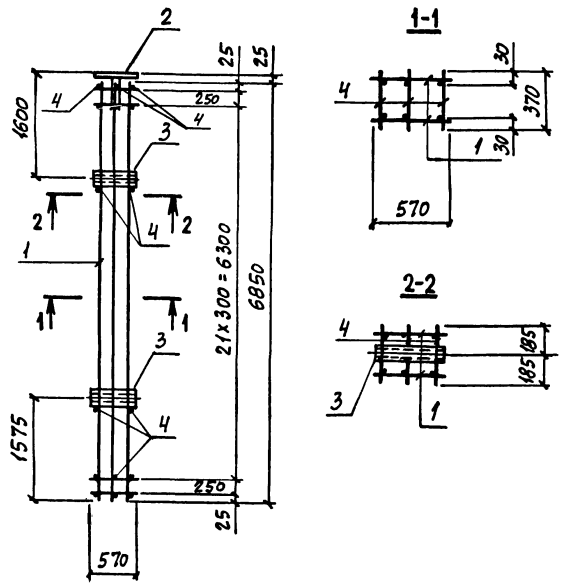

Арматура класса А-I по ГОСТ 5781-82.

Марка каркаса	Поз.	Наименование	Кол.	Обозначение документа	Масса каркаса, кг
КП127-1	1	Каркас Кр103-1	2	3.015-3/82.II-5-158	227,4
	2	Изделие закладное МИ1-45	1	3.400-6/76 л. 23	
	3	МЧ	2	3.015-3/82,в.II-1,л.96	
	4	ф8AI, ℓ=370; 0,15 кг	76	без черт.	
КП128-1		Поз. 1, 3, 4 по КП127-1			225,1
	2	Изделие закладное МИ1-36	1	3.400-6/76 л. 21	

Нач.отд.	Бродский		
Н.контр.	Зорин		
Гл.констр.	Зорин		
Рук.гр.	Шахновский		
Разраб.	Боднянская		
Рассчит.	Петраш		
Исполн.	Артеменко		
Провер.	Боднянская		

3.015-3/82.II-5-38

Каркас КП127-1; КП128-1

Стадия	Лист	Листов
Р	1	2

ХАРЬКОВСКИЙ ПРОМСТРОЙНИИПРОЕКТ

Инв.№ подл. | Подпись и дата | Взам.инв.№

Инв.№ подл. | Подпись и дата | Взам.инв.№

3.015-3/82.II-5-38

Лист 2

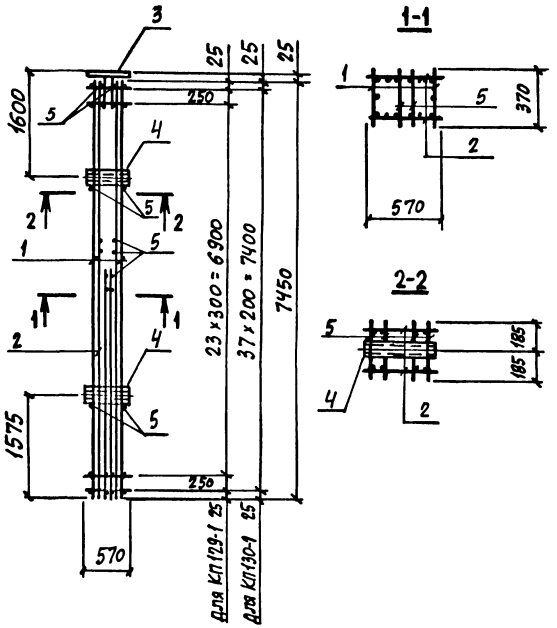

Арматура класса А-I по ГОСТ 5781-82.

Марка каркаса	Поз.	Наименование	Кол.	Обозначение документа	Марка каркаса, кг
КП129-1	1	Каркас Кр95-2	2	3.015-3/82.II-5-151	362,6
	2	Кр104-1	2	-159	
	3	Изделие закладное МИ1-45	1	3.400-6/76 л.23	
	4	МЧ	2	3.015-3/82,в.II-1,л.96	
	5	ф8AI, ℓ=370; 0,15 кг	56	без черт.	
КП130-1	1	Каркас Кр97-2	2	3.015-3/82.II-5-153	372,0
	2	Кр105-1	2	-159	
	3	Изделие закладное МИ-36	1	3.400-6/76 л.21	
	4	МЧ	2	3.015-3/82,в.II-1,л.96	
	5	ф8AI, ℓ=370; 0,15 кг	80	без черт.	

Нач.отд.	Бродский		3.015-3/82.II-5-39
Н.контр.	Зорин		
Гл.констр.	Зорин		
Рук.гр.	Лягновский		
Разраб.	Боднянская		Каркас КП129-1; КП130-1
Рассчит.	Петраш		Стадия Р; Лист 1; Листов 2
Исполн.	Артеменко		Харьковский Промстройниипроект
Провер.	Боднянская		

Инв.№ подл. | Подпись и дата | Взам.инв.№

Копировал и формат А4

3.015-3/82.II-5-39 Лист 2

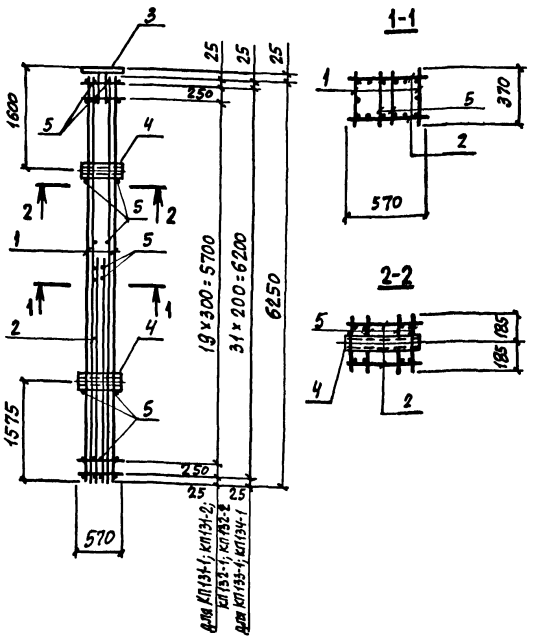

Арматура класса А-I по ГОСТ 5781-82.

Марка каркаса	Поз.	Наименование	Кол.	Обозначение документа	Масса каркаса, кг
КП131-1	1	Каркас Кр25-1	2	3.015-3/82.II-5-97	214,0
	2	Кр106-1	2	-160	
	3	Изделие закладное МИ1-45	1	3.400-6/76 л. 23	
	4	МЧ	2	3.015-3/82, в.II-1, л 96	
	5	ф6АI, ℓ=370; 0,08 кг	48	БЕЗ ЧЕРТ.	
КП131-2	1	Каркас Кр36-3	2	3.015-3/82.II-5-107	196,8
	2	Кр106-2	2	-160	
		Поз. 3...5 по КП131-1			
КП132-1		Поз. 1, 2, 4, 5 по КП131-1			211,7
	3	Изделие закладное МИ1-36	1	3.400-6/76 л. 21	
КП132-2		Поз. 1, 2 по КП 131-2			194,5
	3	Изделие закладное МИ1-36	1	3.400-6/76 л. 21	
		Поз. 4, 5 по КП 131-1			
КП133-1	1	Каркас Кр13-4	2	3.015-3/82.II-5-91	167,8
	2	Кр107-1	2	-161	
		Поз. 3, 4 по КП 131-1			
	5	ф6АI, ℓ=370; 0,08 кг	68	БЕЗ ЧЕРТ.	
КП134-1		Поз. 1, 2 по КП 133-1			165,5
	3	Изделие закладное МИ1-36	1	3.400-6/76 л. 21	
	4	МЧ	2	3.015-3/82, в.II-1, л.96	
	5	ф6АI, ℓ=370; 0,08 кг	68	БЕЗ ЧЕРТ.	

Нач. отд.	Бродский	
Н. контр.	Зорин	
Гл. констр.	Зорин	
Рук. гр.	Игнатовский	
Разраб.	Боднянская	
Рассчит.	Петраш	
Исполн.	Артеменко	
Провер.	Боднянская	

3.015-3/82.II-5-40

Каркас КП131-1...КП134-1; КП131-2; КП132-2

Стадия	Лист	Листов
Р	1	2

ХАРЬКОВСКИЙ ПРОМСТРОЙНИИПРОЕКТ

Инв. № подл. | Подпись и дата | Взам. инв. №

3.015-3/82.II-5-40 Лист 2

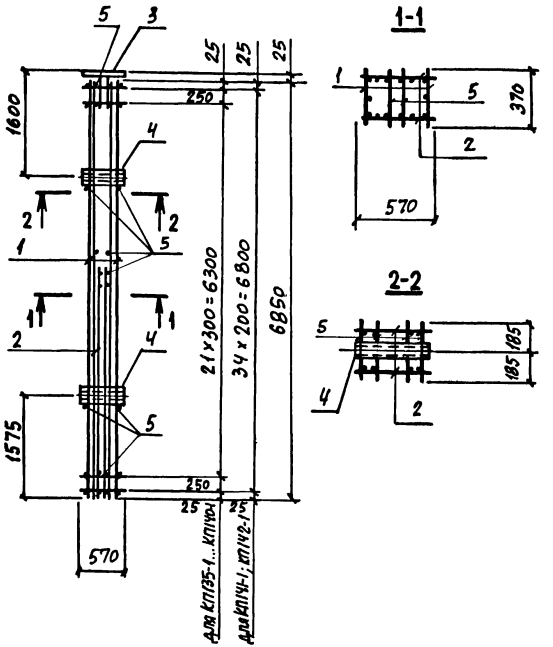

Арматура класса А-I по ГОСТ 5781-82.

Марка каркаса	Поз.	Наименование	Поз.	Обозначение документа	Масса каркаса, кг
КП135-1	1	Каркас Кр27-1	2	3.015-3/82.II-5-100	242,2
	2	Кр108-1	2	-162	
	3	Изделие закладное МИ1-45	1	3.400-6/76 л. 23	
	4	МЧ	2	3.015-3/82, в.II-1, л 96	
	5	ф6AI, ℓ=370; 0,08 кг	52	без черт.	
КП136-1		Поз. 1,2,4,5 по КП135-1			239,9
	3	Изделие закладное МИ1-36	1	3.400-6/76 л. 21	
КП137-1	1	Каркас Кр109-1	2	3.015-3/82, II-5-163	181,6
	2	Кр110-1	2	-162	
		Поз. 3...5 по КП135-1			
КП138-1		Поз. 1,2 по КП137-1			179,3
	3	Изделие закладное МИ1-36		3.400-6/76 л. 21	
		Поз. 4,5 по КП135-1			
КП139-1	1	Каркас Кр38-2	2	3.015-3/82. II-5-108	272,6
	2	Кр111-1	2	-164	
		Поз. 3,4 по КП135-1			
	5	ф8AI, ℓ=370; 0,15 кг	52	без черт.	
КП140-1	1	Каркас Кр112-1	2	3.015-3/82. II-5-153	296,1
	2	Кр113-1	2	-164	
	3	Изделие закладное МИ1-36	1	3.400-6/76 л. 21	
	4	МЧ	2	3.015-3/82, в. II-1, л 96	
	5	ф8AI, ℓ=370; 0,15 кг	52	без черт.	
КП141-1	1	Каркас Кр114-1	2	3.015-3/82. II-5-163	188,1
	2	Кр115-1	2	-162	
		Поз. 3,4 по КП135-1			
	5	ф6AI, ℓ=370; 0,08 кг	74	без черт.	
КП142-1		Поз. 1,2 по КП141-1			185,8
		Поз. 3,4 по КП140-1			
	5	ф6AI, ℓ=370; 0,08 кг	74	без черт.	

Нач. отд.	Бродский	
Гл. констр.	Зорин	
Гл. констр.	Зорин	
Рук. гр.	Шахновский	
Разраб.	Годнянская	
Рассчит.	Петраш	
Исполн.	Артеменко	
Провер.	Годнянская	

3.015-3/82.II-5-41

Каркас КП135-1... КП142-1

Стадия	Лист	Листов
Р	1	2

Харьковский Промстройниипроект

Инв. № подл. | Подпись и дата | Взам. инв. №

3.015-3/82.II-5-41 Лист 2

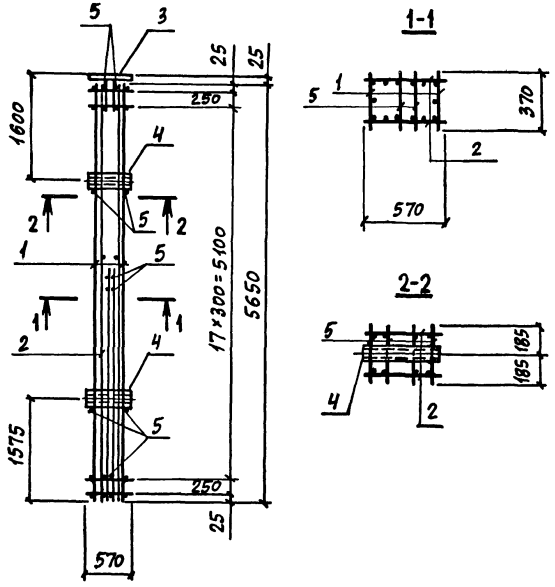

Арматура класса А-I по ГОСТ 5781-82.

Марка каркаса	Поз.	Наименование	Кол.	Обозначение документа	Масса каркаса, кг
КП143-1	1	Каркас Кр116-1	2	3.015-3/82.II-5-165	201,7
	2	Кр117-1	2	-166	
	3	Изделие закладное МИ1-45	1	3.400-6/76 л. 23	
	4	МЧ	2	3.015-3/82,в.II-1, л.96	
	5	ф6AI, ℓ=370; 0,08 кг	44	без черт.	
КП144-1		Поз. 1,2,4,5 по КП143-1			199,4
	3	Изделие закладное МИ1-36	1	3.400-6/76 л. 21	

Нач. отд.	Бродский		
Н. контр.	Зорин		
Гл. констр.	Зорин		
Рук. гр.	Шляховский		
Разраб.	Боднянская		
Рассчит.	Петраш		
Исполн.	Артеменко		
Провер.	Боднянская		

3.015-3/82.II-5-42

Каркас КП143-1; КП144-1

Стадия	Лист	Листов
Р	1	2

Харьковский промстройниипроект

Инв. № подл. | Подпись и дата | Взам. инв. №

Инв. № отд. | Подпись и дата | Взам. инв. №

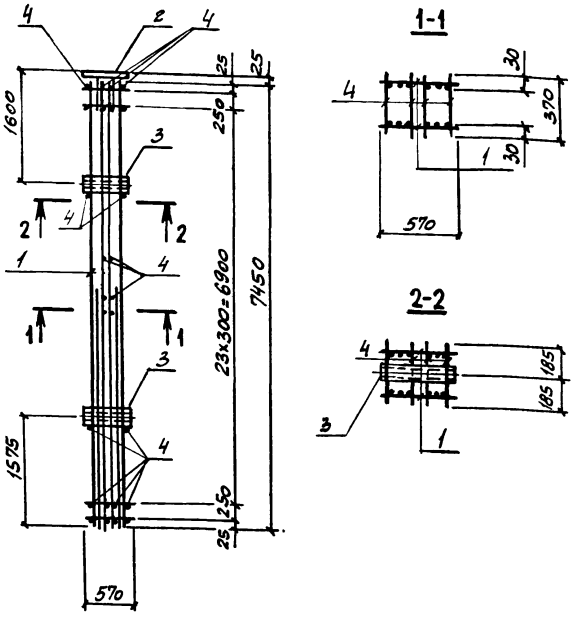

Арматура класса А-I по ГОСТ 5781-82.

Марка каркаса	Поз.	Наименование	Кол	Обозначение документа	Масса каркаса, кг
КП145-1	1	Каркас Кр 118-1	2	3.015-3/82.II-5-167	344,8
	2	Изделие закладное МН1-45	1	3.400-6/76 л.23	
	3	МН	2	3.015-3/82.в.II-сп.96	
	4	ф8 AI, ℓ=370; 0,15кг	116	БЕЗ ЧЕРТ.	
КП146-1		поз. 1,3,4 по КП 145-1			342,5
	2	Изделие закладное МН1-36	1	3.400-6/76 л.21	

Нач. отд.	Бродский		
Н. контр.	Зорин		
Гл. конст.	Зорин		
Рук. гр.	Шахновский		
Разработ.	Боднянская		
Рассчит.	Петраш		
Исполн.	Литвиненко		
Проверил	Боднянская		

3.015-3/82.II-5-43

КАРКАС КП145-1; КП146-1

Стадия	Лист	Листов
Р	1	2

ХАРЬКОВСКИЙ ПРОМСТРОЙНИИПРОЕКТ

Инв. № подл. | Подпись и дата | Взам. инв. №

Инв. № подл. | Подпись и дата | Взам. инв. №

3.015-3/82.II-5-43

Лист 2

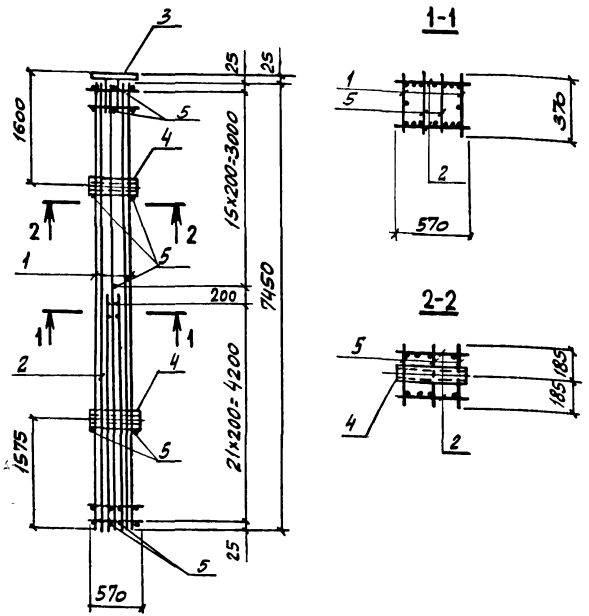

Арматура класса А-I по ГОСТ 5781-82.

Нач. отд.	Бродский		
Н. контр	Зорин		
Гл. конст.	Зорин		
Рук. гр.	Шляховский		
Разраб.	Боднянская		
Рассчит.	Петраш		
Исполн.	Литвиненко		
Провер.	Боднянская		

3.015-3/82.II-5-44

КАРКАС КП147-1; КП148-1

Стадия	Лист	Листов
Р	1	2

ХАРЬКОВСКИЙ ПРОМСТРОЙНИИПРОЕКТ

Инв. № подл. | Подпись и дата | Взам. инв. №

Марка каркаса	Поз	Наименование	Кол.	Обозначение документа	Масса каркаса кг
КП147-1	1	Каркас Кр119-1	2	3.015-3/82.II-5-165	343,0
	2	Кр120-1	2	-168	
	3	Изделие закладное МН1-45	1	3.400-6/76 л.23	
	4	МН4	2	3.015-3/82.8.II-1 л.96	
	5	ф8,0 I, ℓ=370; 0,15 кг	64	Без черт.	
КП148-1		поз. 1,2,4,5 по КП147-1			340,7
	3	Изделие закладное МН1-36	1	3 400-6/76 л.21	

Инв. № подл. | Подпись и дата | Взам. инв. №

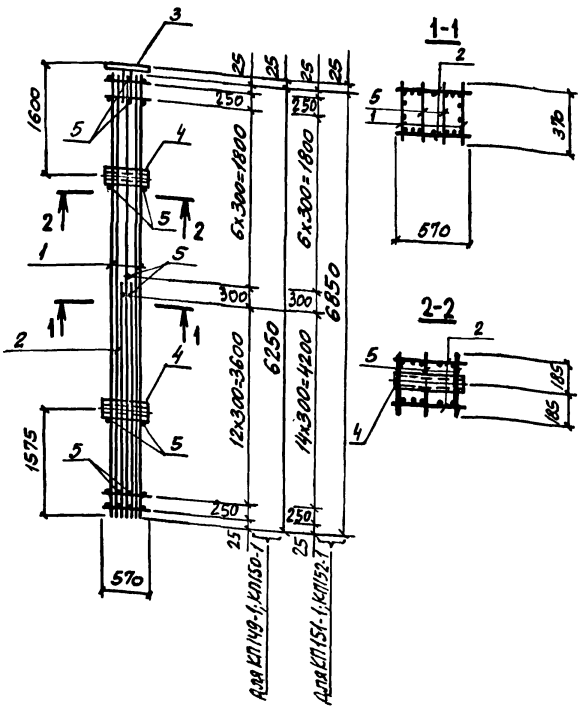

Арматура класса А-I по ГОСТ 5781-82.

Нач. отд.	Бродский		
Н. контр.	Зорин		
Гл. конст.	Зорин		
Рук. гр.	Шаяновский		
Разработ.	Бодянская		
Рассчит.	Петраш		
Исполнит.	Литвиненко		
Проверил	Бодянская		

3.015-3/82.II-5-45

КАРКАС КП149-1 ... КП152-1

Стадия	Лист	Листов
Р	1	2

ХАРЬКОВСКИЙ ПРОМСТРОЙНИИПРОЕКТ

Инв. № подл. | Подпись и дата | Взам. инв. №

Марка каркаса	Поз.	Наименование	Кол.	Обозначение документа	Масса каркаса, кг
КП149-1	1	Каркас Кр36-2	2	3.015-3/82.II-5-107	244,4
	2	Кр121-1	2	-168	
	3	Изделие закладное МН1-45	1	3.400-6/76 л.23	
	4	МН	2	3.015-3/82 ВII-1 л.96	
	5	ф6АI, ℓ=370 0,08 кг	40	БЕЗ ЧЕРТ.	
КП150-1		Поз.1,2,4,5 по КП 149-1			242,1
	3	Изделие закладное МН1-36	1	3.400-6/76 л.21	
КП151-1	1	Каркас Кр48-2	2	3.015-3/82.II-5-115	291,2
	2	Кр122-1	2	-169	
		Поз.3,4 по КП 149-1			
	5	ф6АI, ℓ=370 0,08 кг	45	БЕЗ ЧЕРТ.	
КП152-1		Поз.1,2,4,5 по КП151-1			288,9
	3	Изделие закладное МН1-36	1	3.400-6/76 л.21	

Инв. № подл. | Подпись и дата | Взам. инв. №

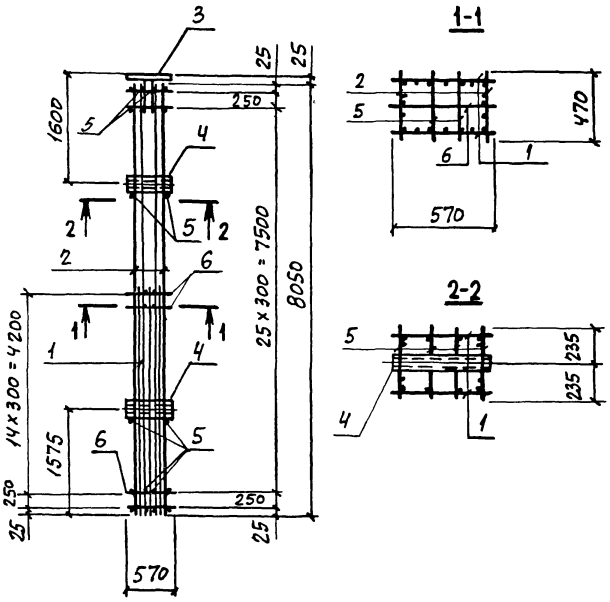

Арматура класса А-I по ГОСТ 5781-82.

Марка каркаса	Поз	Наименование	Кол.	Обозначение документа	Масса каркаса, кг
КП153-1	1	Каркас Кр123-1	2	3.015-3/82 II-5-170	309,2
	2	Кр88-2	2	-147	
	3	Изделие закладное МЦ1-45	1	3.400-6/76 л. 23	
	4	М4	2	3.015-3/82, в. II-1, л. 96	
	5	ф6АI, ℓ=470; 0,10кг	60	БЕЗ ЧЕРТ.	
	6	ф6АI, ℓ=570; 0,13 кг	16	БЕЗ ЧЕРТ.	
КП154-1		Поз. 1,2,4...6 по КП153-1			306,9
	3	Изделие закладное МИ1-36	1	3.400-6/76 л. 21	

Нач. отд.	Бродский	
Н. контр.	Зорин	
Гл. констр.	Зорин	
Рук. гр.	Шрхновский	
Разраб.	Боднанская	
Рассчит.	Петряш	
Исполн.	Артеменко	
Провер.	Боднанская	

3.015-3/82.II-5-46

Каркас КП153-1; КП154-1

Стадия	Лист	Листов
Р	1	2

ХАРЬКОВСКИЙ ПРОМСТРОЙНИИПРОЕКТ

Инв. № подл. | Подпись и дата | Взам. инв. №

Инв. № подл. | Подпись и дата | Взам. инв. №

3.015-3/82.II-5-46 Лист 2

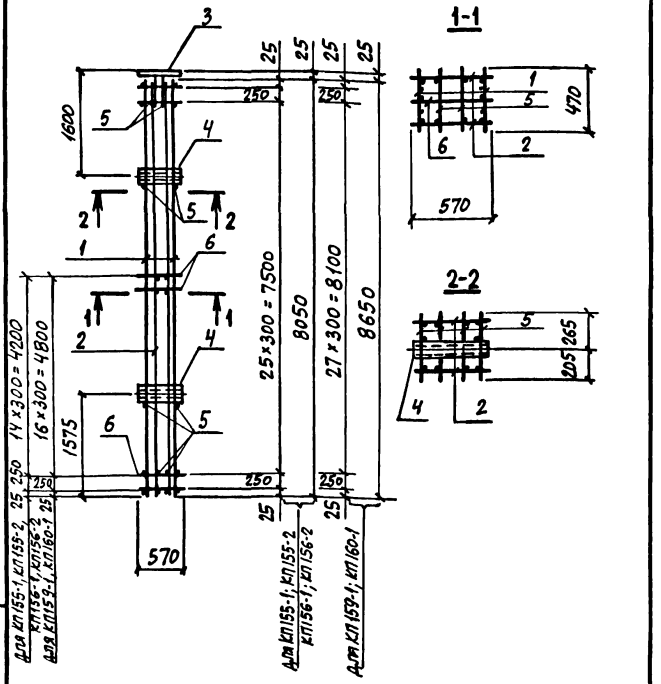

Арматура класса А-I по ГОСТ 5781-82.

Нач. отд.	Бродский	
Н. контр.	Зорин	
Гл. конст.	Зорин	
Рук. гр.	Шахновский	
Разраб.	Боднянская	
Рассчит.	Петраш	
Исполн.	Артеменко	
Провер.	Боднянская	

3.015-3/82.II-5-47

Каркас КП155-1; КП155-2; КП156-1; КП156-2; КП159-1; КП160-1

Стадия	Лист	Листов
Р	1	2

ХАРЬКОВСКИЙ ПРОМСТРОЙНИИПРОЕКТ

Инв. № подл. | Подпись и дата | Взам. инв. №

Марка каркаса	Поз	Наименование	Кол.	Обозначение документа	Масса каркаса, кг
КП155-1	1	Каркас Кр 76-2	2	3.015-3/82.II-5-135	377,8
	2	Кр 124-1	2	-171	
	3	Изделие закладное МИ1-45	1	3.400-6/76 л. 23	
	4	МЧ	2	3.015-3/82, в. II-1, л. 96	
	5	ф8AI, ℓ=470; 0,19 кг	60	БЕЗ ЧЕРТ.	
	6	ф8AI, ℓ=570; 0,23 кг	16	БЕЗ ЧЕРТ.	
КП155-2	1	Каркас Кр 76-3	2	3.015-3/82.II-5-136	301,2
	2	Кр 124-2	2	-171	
		Поз. 3,4 по КП155-1			
	5	ф6AI, ℓ=470; 0,10 кг	60	БЕЗ ЧЕРТ.	
	6	ф6AI, ℓ=570; 0,13 кг	16	БЕЗ ЧЕРТ.	
КП156-1		Поз. 1,2,4...6 по КП155-1			375,5
	3	Изделие закладное МИ1-36	1	3.400-6/76 л. 21	
КП156-2		Поз. 1,2,5,6 по КП155-2			298,9
	3	Изделие закладное МИ1-36	1	3.400-6/76 л. 21	
	4	МЧ	2	3.015-3/82, в. II-1, л. 96	
КП159-1	1	Каркас Кр 127-1	2	3.015-3/82.II-5-174	407,7
	2	Кр 128-1	2	-171	
		Поз. 3,4 по КП 155-1			
	5	ф8AI, ℓ=470; 0,19 кг	64	БЕЗ ЧЕРТ.	
	6	ф8AI, ℓ=570; 0,23 кг	18	БЕЗ ЧЕРТ.	
КП160-1		Поз. 1,2,5,6 по КП159-1			405,4
		Поз. 3,4 по КП 156-2			

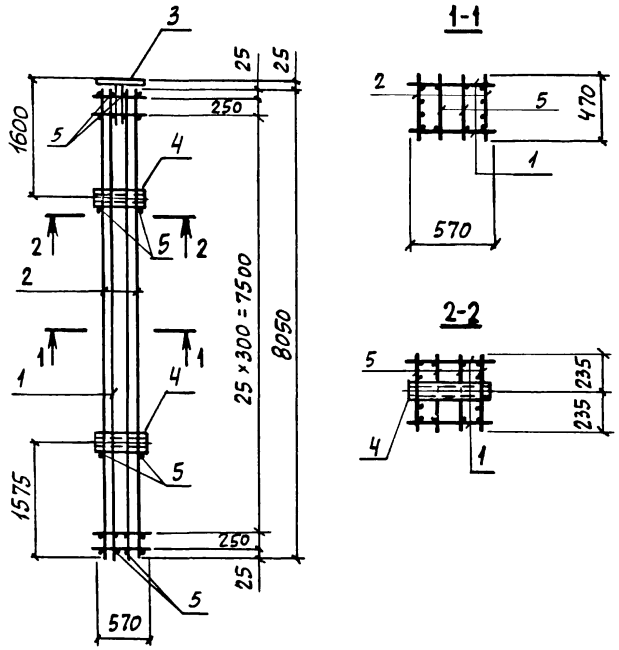

Арматура класса А-I по ГОСТ 5781-82.

Марка каркаса	Поз.	Наименование	Кол	Обозначение документа	Масса каркаса, кг
КП157-1	1	Каркас Кр125-1	2	3.015-3/82.II-5-172	458,6
	2	Кр126-1	2	-173	
	3	Изделие закладное МИ1-45	1	3.400-6/76 л 23	
	4	МЧ	2	3.015-3/82, в.II-1, л.96	
	5	ф8AI, ℓ=470; 0,19кг	60	Без черт.	
КП158-1		Поз. 1,2,4,5 по КП157-1			456,3
	3	Изделие закладное МИ1-36	1	3.400-6/76 л 21	

Нач отд	Бродский		
Н контр	Зорин		
Гл констр	Зорин		
Рук. гр.	Шахновский		
Разраб	Боднянская		
Рассчит	Петраш		
Исполн	Артеменко		
Провер	Боднянская		

3.015-3/82.II-5-48

Каркас КП 157-1; КП158-1

Стадия	Лист	Листов
Р	1	2

Харьковский Промстройниипроект

Инв. № подл. | Подпись и дата | Взам. инв. №

Инв. № подл. | Подпись и дата | Взам. инв. №

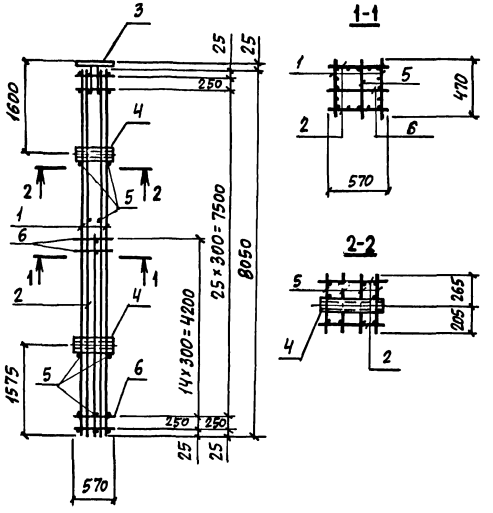

Арматура класса А-I по ГОСТ 5781-82.

Марка каркаса	Поз.	Наименование	Кол.	Обозначение документа	Масса каркаса, кг
КП161-1	1	Каркас Кр87-2	2	3.015-3/82.II-5-146	288,6
	2	Кр129-1	2	-176	
	3	Изделие закладное МИ1-45	1	3.400-6/76 л. 23	
	4	МЧ	2	3.015-3/82,в.II-1,л.96	
	5	ф6AI, ℓ=470; 0,10кг	44	без черт.	
	6	ф6AI, ℓ=570; 0,13кг	16	без черт.	
КП162-1		Поз.1,2,4...6 по КП161-1			286,3
	3	Изделие закладное МИ1-36	1	3.400-6/76 л. 21	

Нач.отд.	Бродский		3.015-3/82.II-5-49
Н.контр.	Зорин		
Гл.констр	Зорин		
Рук.гр.	Шахновский		Каркас КП161-1; КП162-1
Разраб.	Бодянская		Стадия Р; Лист 1; Листов 2
Рассчит.	Петрин		Харьковский Промстройниипроект
Исполн	Артеменко		
Провер.	Бодянская		

Инв.№ подл. | Подпись и дата | Взам.инв.№

Инв.№ подл. | Подпись и дата | Взам.инв.№

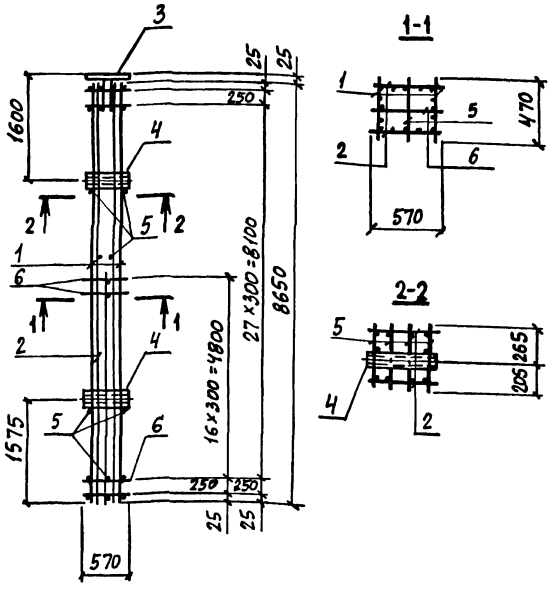

Арматура класса А-I по ГОСТ 5781-82.

Марка каркаса	Поз.	Наименование	Кол.	Обозначение документа	Масса каркаса кг
КП163-1	1	Каркас Кр127-2	2	3.015-3/82.II-5-174	330,5
	2	Кр130-1	2	-176	
	3	Изделие закладное МИ1-45	1	3.400-6/76 л. 23	
	4	МЧ	2	3.015-3/82,в.II-1,л 96	
	5	ф6AI, ℓ=470; 0,10 кг	46	Без черт.	
	6	ф6AI, ℓ=570; 0,13 кг	18	Без черт.	
КП164-1		Поз.1,2,4,5 по КП163-1			328,2
	3	Изделие закладное МИ1-36	1	3.400-6/76 л. 21	

Нач.отд.	Бродский	
Н.контр.	Зорин	
Гл.констр.	Зорин	
Рук.гр.	Шатновский	
Разраб.	Боднянская	
Рассчит.	Петрин	
Исполн.	Артеменко	
Провер.	Боднянская	

3.015-3/82.II-5-50

Каркас КП163-1; КП164-1

Стадия	Лист	Листов
Р	1	2

ХАРЬКОВСКИЙ ПРОМСТРОЙНИИПРОЕКТ

Инв. № подл. | Подпись и дата | Взам. инв. №

Инв. № подл. | Подпись и дата | Взам. инв. №

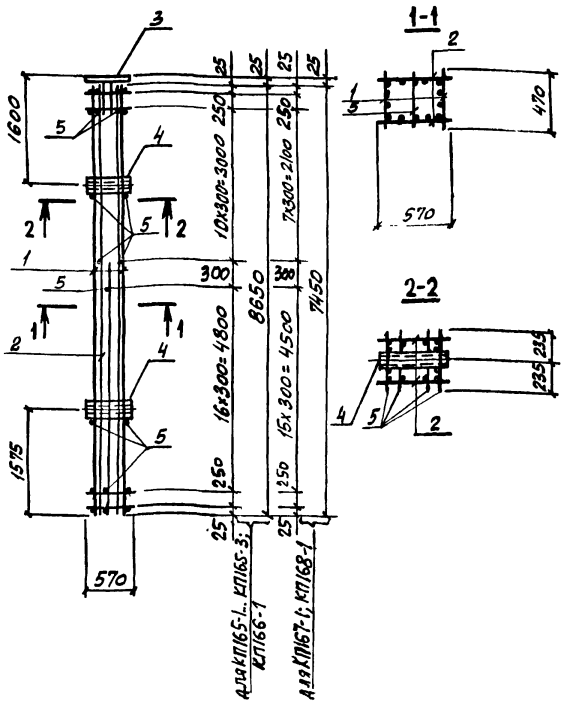

Арматура класса А-I по ГОСТ 5781-82.

Нач. отд.	Бродский	
Н. контр.	Зорин	
Гл. конст.	Зорин	
Рук. гр.	Шаяновский	
Разраб.	Боднянская	
Рассчит.	Петраш	
Исполн.	Литвиненко	
Провер.	Боднянская	

3.015-3/82.II-5-51

КАРКАС КП165-1... КП165-3; КП166-1...КП168-1

Стадия	Лист	Листов
Р	1	2

ХАРЬКОВСКИЙ ПРОМСТРОЙНИИПРОЕКТ

Инв.№ подл. | Подпись и дата | Взам.инв.№

Марка каркаса	Поз.	Наименование	Кол.	Обозначение документа	Масса каркаса, кг
КП165-1	1	Каркас Кр81-3	2	3.015-3/82 II-5-140	424,1
	2	Кр130-2	2	-177	
	3	Изделие закладное МН1-45	1	3.400-6/76 л.23	
	4	М4	2	3.015-3/82, в II-1 л.96	
	5	ф8 AI, ℓ=470; 0,19кг	46	Без черт.	
КП165-2	1	Каркас Кр81-4	2	3.015-3/82.II-5-140	526,9
	2	К130-3	2	-177	
		поз. 3...5 по КП165-1			
КП165-3	1	Каркас Кр81-2	2	3.015-3/82 II-5-139	454,1
		поз. 2...5 по КП165-1			
		поз. 1,2 по КП 165-2			
КП166-1	3	Изделие закладное МН1-36	1	3 400-6/76 л.21	524,6
		поз. 4,5 по КП 165-1			
КП167-1	1	Каркас Кр69-1	2	3.015-3/82.II-5-129	331,1
	2	Кр96-2	2	-152	
		поз. 3,4 по КП165-1			
	5	ф6 AI, ℓ=470; 0,10 кг	39	Без черт.	
КП168-1		поз. 1,2,5 по КП 167-1			328,8
	3	Изделие закладное МН1-36	1	3.400-6/76 л.21	
	4	М4	2	3.015-3/82, в II-1 л.96	

Инв.№ подл. | Подпись и дата | Взам.инв.№

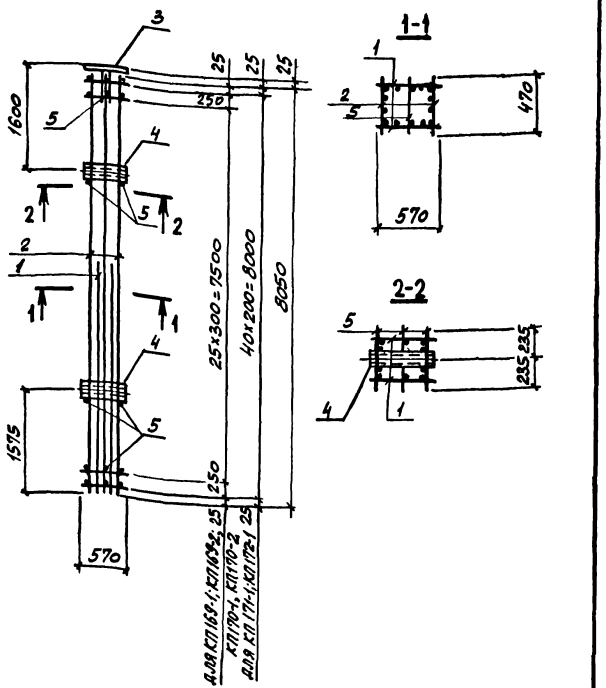

Арматура класса А-I по ГОСТ 5781-82

Марка каркаса	Поз.	Наименование	Кол.	Обозначение документа	Масса каркаса, кг
КП169-1	1	Каркас Кр131-1	2	3.015-3/82.II-5-180	251,2
	2	Кр41-3	2	-111	
	3	Изделие закладное МН1-45	1	3.400-6/76 л.23	
	4	М4	2	3.015-3/82.в.II-1 л.96	
	5	ф6AI, ℓ=470; 0,10 кг	32	Без черт.	
КП169-2	1	Каркас Кр131-2	2	3.015-3/82.II-5-178	332,8
	2	Кр41-4	2	-111	
		Поз. 3...5 по КП169-1			
КП170-1		Поз. 1,2,4,5 по КП169-1			248,9
	3	Изделие закладное МН1-36	1	3.400-6/76 л.21	
КП170-2		Поз. 1,2 по КП169-2			330,5
	3	Изделие закладное МН1-36	1	3.400-6/76 л.21	
		Поз. 4,5 по КП169-1			
КП171-1	1	Каркас Кр132-1	2	3.015-3/82.II-5-179	258,5
	2	Кр43-2	2	-112	
		Поз. 3,4 по КП169-1			
	5	ф6AI, ℓ=470; 0,10 кг	45	Без черт.	
КП172-1		Поз. 1,2,5 по КП171-1			256,2
	3	Изделие закладное МН1-36	1	3.400-6/76 л.21	
	4	М4	2	3.015-3/82.в.II-1 л.96	

Нач. отд.	Бродский		3.015-3/82.II-5-52
Н. контр.	Зорин		
Гл. конст.	Зорин		
Рук. гр.	Шахновский		Каркас КП169-1; КП169-2; КП170-1; КП170-2; КП171-1; КП172-1
Разработ.	Боднянская		Стадия Р; Лист 1; Листов 2
Рассчит.	Петраш		Харьковский Промстройниипроект
Исполн.	Литвиненко		
Проверил	Боднянская		

Инв. № подл. | Подпись и дата | Взам. инв. №

Инв. № подл. | Подпись и дата | Взам. инв. №

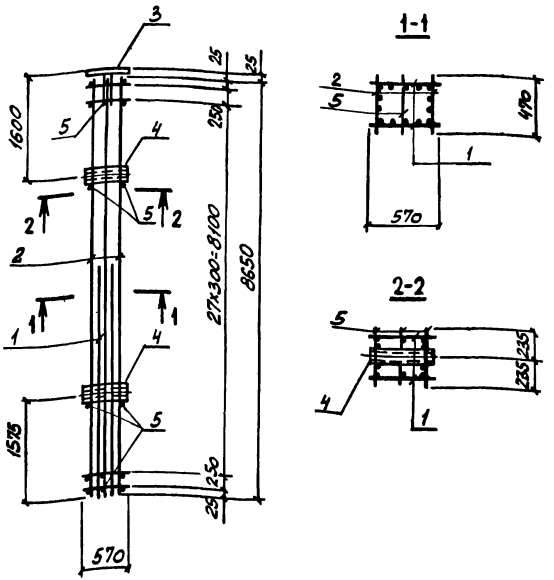

Арматура класса А-I по ГОСТ 5781-82.

Марка каркаса	Поз.	Наименование	Кол.	Обозначение документа	Масса каркаса, кг
КП173-1	1	Каркас Кр133-1	2	3.015-3/82.II-5-180	266,0
	2	Кр82-2	2	-138	
	3	Изделие закладное МН1-45	1	3.400-6/76 л.23	
	4	М4	2	3.015-3/82.В.II-Ал.96	
	5	ф6 AI, ℓ=470 0,10 кг	34	Без черт.	
КП173-2	1	Каркас Кр133-2	2	3.015-3/82.II-5-180	281,2
		поз. 2...5 по КП 173-1			
КП174-1		поз. 1, 2, 4, 5 по КП 173-1			263,7
	3	Изделие закладное МН1-36	1	3.400-6/76 л. 21	
КП174-2	1	Каркас Кр133-2	2	3.015-3/82.II-5-180	278,9
	2	Кр82-2	2	-138	
	3	Изделие закладное МН1-36	1	3.400-6/76 л.21	
		поз. 4, 5 по КП 173-1			

Нач. отд.	Бродский		
Н. контр.	Зорин		
Гл. конст.	Зорин		
Рук. гр.	Шаховский		
Разраб.	Бодянская		
Рассчит.	Петраш		
Исполн.	Литвиненко		
Провер.	Бодянская		

3.015-3/82.II-5-53

Каркас КП173-1; КП174-1; КП173-2; КП174-2

Стадия	Лист	Листов
Р	1	2

Харьковский Промстройниипроект

Инв. № подл. | Подпись и дата | Взам. инв. №

3.015-3/82.II-5-53 Лист 2

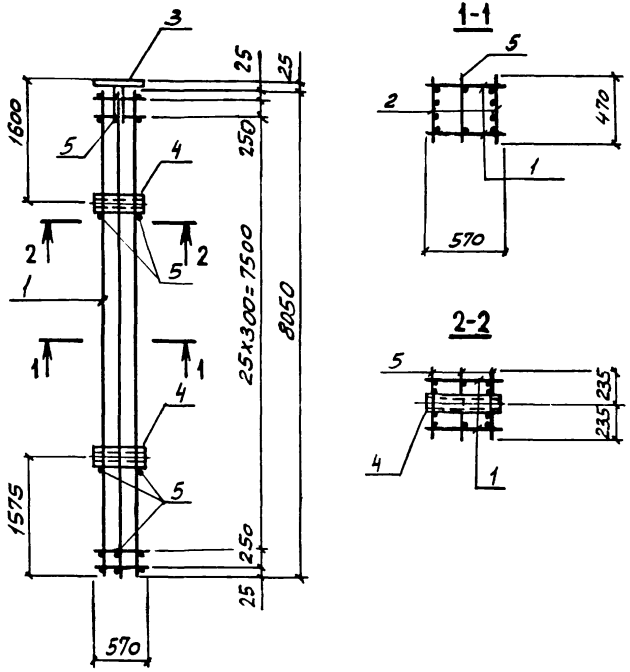

Арматура класса А-I по ГОСТ 5781-82.

Нач отд.	Бродский		
Н. контр.	Зорин		
Гл. конст.	Зорин		
Рук. гр.	Шахновский		
Разраб	Боднянская		
Рассчит.	Петраш		
Исполн.	Литвиненко		
Провер.	Боднянская		

3.015-3/82.II-5-54

Каркас КП175-1; КП176-1

Стадия	Лист	Листов
Р	1	2

Харьковский промстройниипроект

Инв. № подл. | Подпись и дата | Взам. инв. №

Марка каркаса	Поз	Наименование	Кол.	Обозначение документа	Масса каркаса, кг
КП175-1	1	Каркас Кр134-1	2	3.015-3/82.II-5-181	359,7
	2	Кр126-1	2	-173	
	3	Изделие закладное МИ1-45	1	3.400-6/76 л 23	
	4	М4	2	3.015-3/82,в.II-1 л.96	
	5	ф8АI, ℓ=470; 0,19 кг	32	без черт.	
КП176-1		поз. 1,2,4,5 по КП175-1			357,4
	3	Изделие закладное МИ1-36	1	3.400-6/76 л.21	

3.015-3/82.II-5-54 | Лист 2

23724-02 61

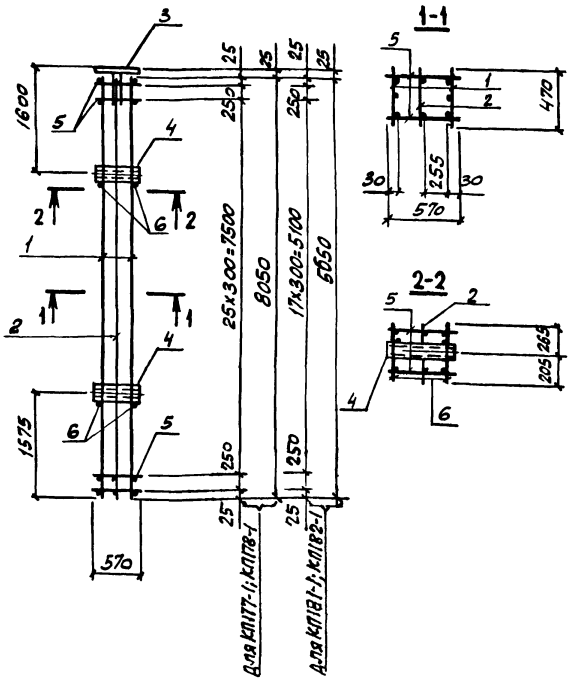

Арматура класса А-I по ГОСТ 5781-82.

Марка каркаса	Поз.	Наименование	Кол.	Обозначение документа	Масса каркаса, кг
КП177-1	1	Каркас Кр 74-2	2	3.015-3/82.II-5-131	269,2
	2	Кр 135-1	1	-182	
	3	Изделие закладное МН1-45	1	3.400-6/76 л.23	
	4	МН	2	3.015-3/82.В.II-1 л.96	
	5	ф8 AI, ℓ=570; 0,23 кг	56	Без черт.	
	6	ф8 AI, ℓ=470; 0,19 кг	4	Без черт.	
КП178-1		поз. 1,2,4...6 по КП177-1			266,9
	3	Изделие закладное МН1-36	1	3.400-6/76 л.21	
КП181-1	1	Каркас Кр 137-1	2	3.015-3/82.II-5-183	186,1
	2	Кр 138-1	1	-184	
		поз. 3,4 по КП177-1			
	5	ф8 AI, ℓ=570; 0,23 кг	40	Без черт.	
	6	ф8 AI, ℓ=470; 0,19 кг	4	Без черт.	
КП182-1		поз. 1,2,5,6 по КП181-1			183,8
	3	Изделие закладное МН1-36	1	3.400-6/76 л.21	
	4	МН	2	3.015-3/82.В.II-1 л.96	

Нач. отд	Бродский	
Н. контр.	Зорин	
Гл. конст.	Зорин	
Рук. гр.	Шахновский	
Разраб.	Баянская	
Рассчит.	Петраш	
Исполн.	Литвиненко	
Провер.	Баянская	

3.015-3/82.II-5-55

Каркас КП177-1; КП178-1; КП181-1; КП182-1

Стадия	Лист	Листов
Р	1	2

Харьковский Промстройниипроект

Инв. № подл. | Подпись и дата | Взам. инв. №

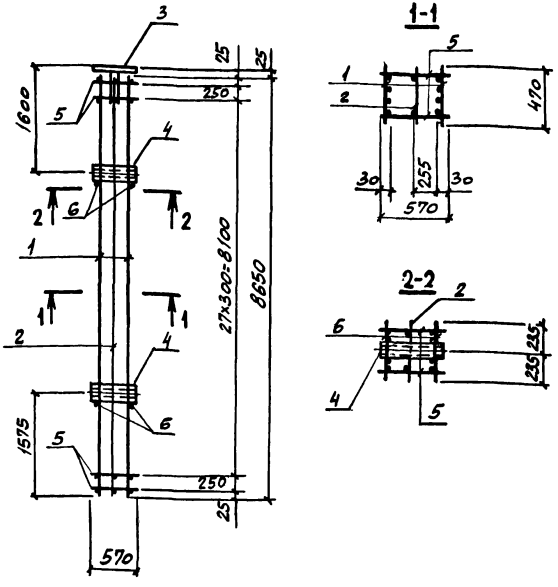

Арматура класса А-I по ГОСТ 5781-82.

Марка каркаса	Поз.	Наименование	Кол.	Обозначение документа	Масса каркаса, кг
КП179-1	1	Каркас Кр81-2	2	3.015-3/82.II-5-139	384,3
	2	Кр136-1	1	-182	
	3	Изделие закладное МН1-45	1	3.400-6/76 л.23	
	4	МН	2	3.015-3/82.р.II-л.96	
	5	ф8АI, ℓ=570; 0,23кг	60	Без черт.	
	6	ф8АI, ℓ=470; 0,19кг	4	Без черт.	
КП180-1		Поз. 1,2,4...6 по КП179-1			382,0
	3	Изделие закладное МН1-36	1	3.400-6/76 л.21	

Нач. отд.	Бродский	
Н. контр.	Зорин	
Гл. конст.	Зорин	
Рук. гр.	Шлиновский	
Разработ.	Боднянская	
Рассчит.	Петраш	
Исполн.	Литвиненко	
Проверил	Боднянская	

3.015-3/82.II-5-56

Каркас КП179-1; КП180-1

Стадия	Лист	Листов
Р	1	2

Харьковский Промстройниипроект

Инв. № подл. | Подпись и дата | Взам. инв. №

Инв. № подл. | Подпись и дата | Взам. инв. №

3.015-3/82.II-5-56

Лист 2

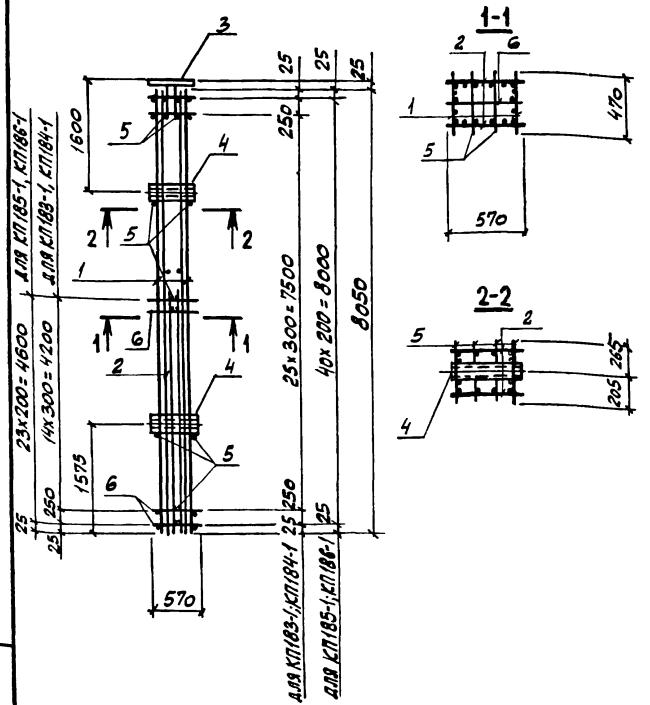

Арматура класса А-I по ГОСТ 5781-82.

Нач. отд.	Бродский	
Н. контр.	Зорин	
Гл. конст.	Зорин	
Рук. гр.	Шамовский	
Разработ.	Боднарская	
Рассчит.	Петраш	
Исполнит.	Литвиненко	
Проверил	Боднарская	

3.015-3/82.II-5-57

КАРКАС КП 183-1... КП 186-1

Стадия	Лист	Листов
Р	1	2

ХАРЬКОВСКИЙ ПРОМСТРОЙНИИПРОЕКТ

Инв. № подл. | Подпись и дата | Взам. инв. №

Марка каркаса	Поз	Наименование	Кол	Обозначение документа	Масса каркаса, кг
КП 183-1	1	Каркас Кр87-3	2	3.015-3/82.II-5-146	344,2
	2	Кр139-1	2	-185	
	3	Изделие закладное МН1-45	1	3.400-6/76 л.23	
	4	М4	2	3.015-3/82.в.II-1,л.96	
	5	ф6AI, ℓ=470, 0,10 кг	60	Без черт.	
	6	ф6AI, ℓ=570; 0,13 кг	16	Без черт.	
КП 184-1		1,2,4...6 по КП 183-1			341,9
	3	Изделие закладное МН1-36	1	3.400-6/76 л.21	
КП 185-1	1	Каркас Кр80-2	2	3.015-3/82.II-5-141	353,7
	2	Кр140-1	2	-185	
		Поз. 3,4 по КП 183-1			
	5	ф6AI, ℓ=470; 0,10 кг	86	Без черт.	
	6	ф6AI, ℓ=570; 0,13 кг	24	Без черт.	
КП 186-1		Поз. 1,2,5,6 по КП 185-1			351,4
	3	Изделие закладное МН1-36	1	3.400-6/76 л.21	
	4	М4	2	3.015-3/82,в II-1,л.96	

Инв. № подл. | Подпись и дата | Взам. инв. №

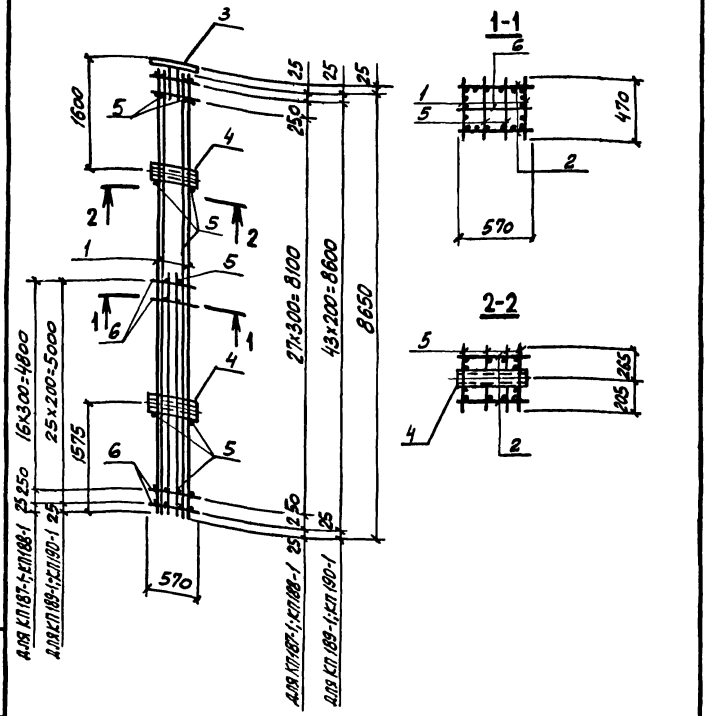

Арматура класса А-I по ГОСТ 5781-82.

Нач. отд.	Бродский		
Н. контр.	Зорин		
Гл. конст.	Зорин		
Рук. гр.	Шляховский		
Разработ.	Боднянская		
Рассчит.	Петраш		
Испол. лист.	Литвиненко		
Проверил	Боднянская		

3.015-3/82.II-5-58

КАРКАС КП187-1 ... КП190-1

Стадия	Лист	Листов
Р	1	2

ХАРЬКОВСКИЙ ПРОМСТРОЙНИИПРОЕКТ

Инв.№ подл. | Подпись и дата | Взам. инв.№

Марка каркаса	Поз.	Наименование	Кол.	Обозначение документа	Масса каркаса, кг
КП187-1	1	Каркас Кр127-3	2	3.015-3/82.II-5-175	324,1
	2	Кр141-1*	2	-186	
	3	Изделие закладное МН1-45	1	3.400-6/76 л.23	
	4	М4	2	3.015-3/82.В.II-1.л.96	
	5	ф6АI, ℓ=470 0,10 кг	64	Без черт.	
	6	ф6АI, ℓ=570 0,13 кг	18	Без черт.	
КП188-1		Поз. 1,2,4...6 по КП187-1			321,8
	3	Изделие закладное МН1-36	1	3.400-6/76 л.21	
КП189-1	1	Каркас Кр83-2	2	3.015-3/82.II-5-142	367,2
	2	Кр142-1	2	-186	
		Поз. 3,4 по КП187-1			
	5	ф6АI, ℓ=470 0,10 кг	92	Без черт.	
	6	ф6АI, ℓ=570 0,13 кг	26	Без черт.	
КП190-1		Поз. 1,2,5,6 по КП189-1			364,9
	3	Изделие закладное МН1-36	1	3.400-6/76 л.21	
	4	М4	2	3.015-3/82.В.II-1.л.96	

Инв.№ подл. | Подпись и дата | Взам. инв.№

3.015-3/82.II-5-58 Лист 2

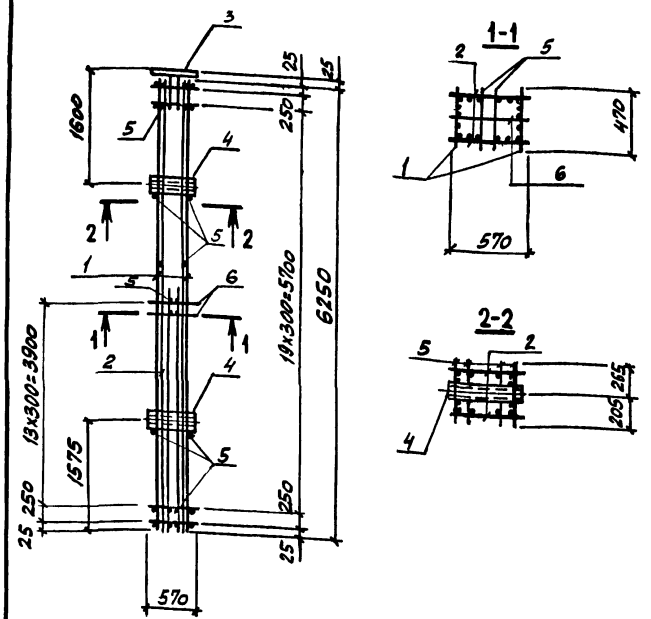

Арматура класса А-I по ГОСТ 5781-82.

Марка каркаса	Поз.	Наименование	Кол.	Обозначение документа	Масса каркаса кг
КП191-1	1	Каркас Кр143-1	2	3.015-3/82.II-5-187	288,0
	2	Кр144-1	2	-161	
	3	Изделие закладное МИ1-45	1	3.400-6/76 л.23	
	4	М4	2	3.015-3/82,в.II-1,л.96	
	5	ф6AI, ℓ=470; 0,10 кг	48	Без черт.	
	6	ф6AI, ℓ=570; 0,13 кг	15	Без черт.	
КП192-1		Поз.1,2,4...6 по КП191-1			285,7
	3	Изделие закладное МИ1-36	1	3.400-6/76 л.21	

Нач.отд.	Бронский	
Н.контр.	Зорин	
Гл.конст.	Зорин	
Рук.гр.	Шкуновский	
Разработ.	Боднянская	
Рассчит.	Петраш	
Исполн.	Литвиненко	
Провер.	Боднянская	

3.015-3/82.II-5-59

Каркас КП191-1; КП192-1

Стадия	Лист	Листов
Р	1	2

Харьковский Промстройниипроект

Инв.№ подл. | Подпись и дата | Взам.инв.№
Инв.№ подл. | Подпись и дата | Взам.инв.№

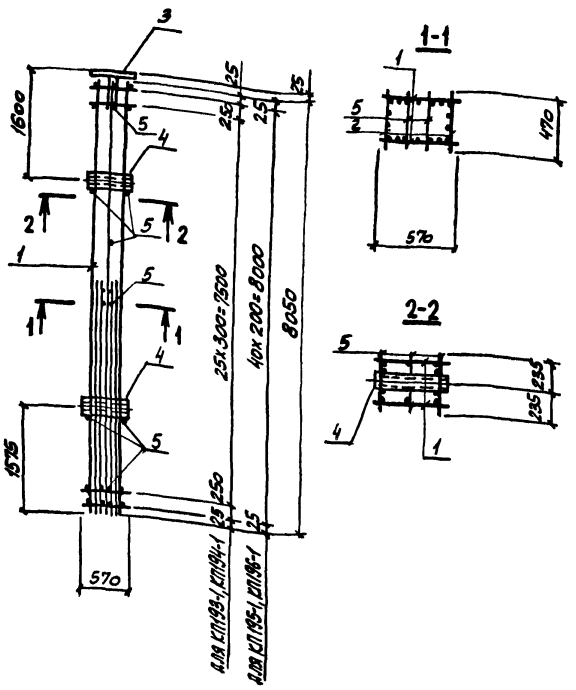

Арматура класса А-I по ГОСТ 5781-82.

Марка каркаса	Поз.	Наименование	Кол.	Обозначение документа	Масса каркаса, кг
КП193-1	1	Каркас Кр145-1	2	3.015-3/82.II-5-188	310,5
	2	Кр126-2	2	-173	
	3	Изделие закладное МИ1-45	1	3.400-6/76 л.23	
	4	М4	2	3.015-3/82,в.II-1,л.96	
	5	ФВАI, ℓ=470; 0,19 кг	48	без черт.	
КП194-1		поз. 1,2,4,5 по КП193-1			308,2
	3	Изделие закладное МИ1-36	1	3.400-6/76 л.21	
КП195-1	1	Каркас Кр146-1	2	3.015-3/82.II-5-188	340,1
	2	Кр90-2	2	-149	
		поз. 3,4 по КП193-1			
	5	ФВАI, ℓ=470; 0,19 кг	68	без черт.	
КП196-1		поз. 1,2 по КП195-1			337,8
	3	Изделие закладное МИ1-36	1	3.400-6/76 л.21	
	4	М4	2	3.015-3/82,в.II-1,л.96	
	5	ФВАI, ℓ=470; 0,19 кг	68	без черт.	

Нач.отд.	Бродский		3.015-3/82.II-5-60
Н.контр.	Зорин		
Гл.конст.	Зорин		
Рук. гр.	Шарковский		
Разработ.	Бодянская		Каркас КП193-1... КП196-1
Рассчит.	Петраш		Стадия Р; Лист 1; Листов 2
Н.контр.	Литвиненко		Харьковский Промстройниипроект
Провер.	Бодянская		

Инв.№ подл. | Подпись и дата | Взам.инв.№

Инв.№ подл. | Подпись и дата | Взам.инв.№

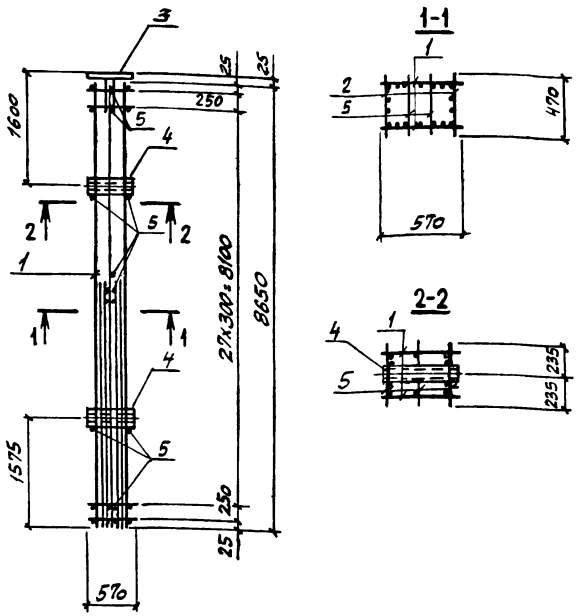

Арматура класса А-I по ГОСТ 5781-82.

Марка каркаса	Поз.	Наименование	Кол	Обозначение документа	Масса каркаса, кг
КП197-1	1	Каркас Кр147-1	2	3.015-3/82.II-5-189	323,7
	2	Кр82-4	2	-138	
	3	Изделие закладное МН1-45	1	3.400-6/76 л.23	
	4	М4	2	3.015-3/82, в.II-1, л.96	
	5	ф6АI, ℓ=470; 0,10 кг	51	Без черт.	
КП198-1		поз. 1,2,4,5 по КП197-1			321,4
	3	Изделие закладное МН1-36	1	3.400-6/76 л.21	

Нач. отд.	Бродский	
Н. контр.	Зорин	
Гл. конст.	Зорин	
Рук. гр.	Шяхновский	
Разработ.	Боднянская	
Рассчит.	Петраш	
Исполн.	Литвиненко	
Провер.	Боднянская	

3.015-3/82.II-5-61

КАРКАС КП197-1; КП198-1

Стадия	Лист	Листов
Р	1	2

ХАРЬКОВСКИЙ ПРОМСТРОЙНИИПРОЕКТ

Инв.№ подл. | Подпись и дата | Взам.инв.№

Инв.№ подл. | Подпись и дата | Взам.инв.№

3.015-3/82.II-5-61

Лист 2

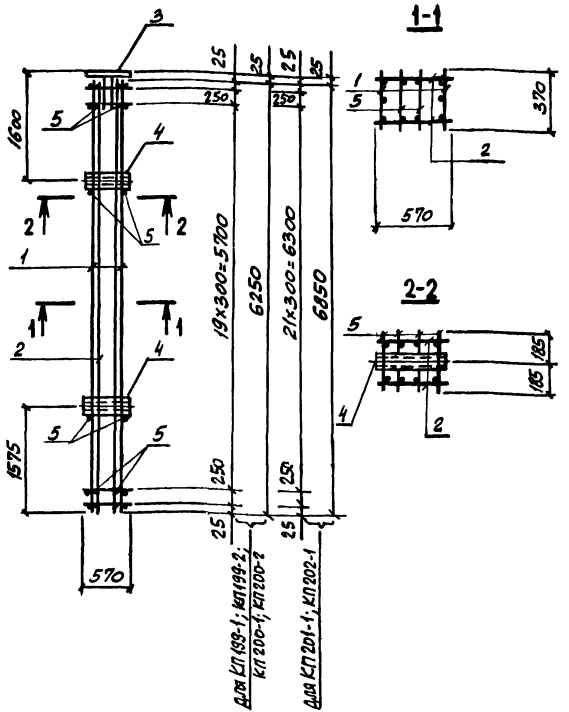

Арматура класса А-I по ГОСТ 5781-82.

Нач. отд.	Бродский		
Н. контр.	Зорин		
Гл. конст.	Зорин		
Рук. гр.	Шахновский		
Разработ.	Боднянская		
Рассчит.	Петраш		
Исполн.	Литвиненко		
Провер.	Боднянская		

3.015-3/82.II-5-62

Каркас КП199-1; КП199-2; КП200-1; КП200-2; КП201-1; КП202-1

Стадия	Лист	Листов
Р	1	2

Харьковский Промстройниипроект

Инв. № подл. | Подпись и дата | Взам. инв. №

Марка каркаса	Поз.	Наименование	Кол.	Обозначение документа	Масса каркаса, кг
КП199-1	1	Каркас Кр99-2	2	3.015-3/82.II-5-155	187,4
	2	Кр148-1	2	-190	
	3	Изделие закладное МН1-45	1	3.400-6/76 л.23	
	4	М4	2	3.015-3/82,в.II-1,л.96	
	5	ф6АI, ℓ=370; 0,08 кг	48	Без черт.	
КП199-2	1	Каркас Кр99-3	2	3.015-3/82.II-5-155	191,2
		Поз. 2...5 по КП199-1			
КП200-1		Поз. 1, 2, 4, 5 по КП199-1			
	3	Изделие закладное МН1-36	1	3.400-6/76 л.21	185,1
КП200-2	1	Каркас Кр99-3	2	3.015-3/82.II-5-155	188,9
	2	Кр148-1	2	-190	
	3	Изделие закладное МН1-36	1	3.400-6/76 л.21	
		Поз. 4, 5 по КП199-1			
КП201-1	1	Каркас Кр27-2	2	3.015-3/82.II-5-100	221,4
	2	Кр149-1	2	-190	
		Поз. 3, 4 по КП199-1			
	5	ф6АI, ℓ=370; 0,08 кг	52	Без черт.	
КП202-1	1	Каркас Кр27-3	2	3.015-3/82.II-5-100	247,5
	2	Кр149-2	2	-190	
	3	Изделие закладное МН1-36	1	3.400-6/76 л.21	
	4	М4	2	3.015-3/82,в.II-1,л.96	
	5	ф8АI, ℓ=370; 0,15 кг	52	Без черт.	

Инв. № подл. | Подпись и дата | Взам. инв. №

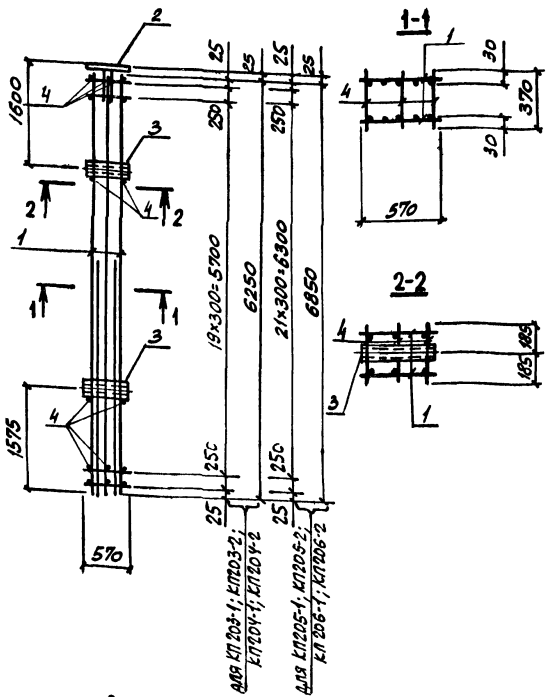

Арматура класса А-I по ГОСТ 5781-82.

Нач. отд.	Бродский	
Н. контр.	Зорин	
Гл. конст.	Зорин	
Рук. гр.	Шагиовский	
Разработ.	Сорокинская	
Рассчит.	Пегграш	
Исполн.	Лисиченко	
Провер.	Боймистрова	

3.015-3/82.II-5-63

КАРКАС
КП 203-1; КП203-2; КП204-1; КП 204-2; КП205-1; КП205-2; КП206-1; КП 206-2

Стадия	Лист	Листов
Р	1	2

ХАРЬКОВСКИЙ ПРОМСТРОЙНИИПРОЕКТ

Марка каркаса	Поз.	Наименование	Кол.	Обозначение документа	Масса каркаса кг
КП203-1	1	Каркас Кр150-1	2	3.015-3/82.II-5-191	218,1
	2	Изделие закладное МН1-45	1	3.400-6/76 л.23	
	3	МН	2	3.015-3/82.В.II-1 л.96	
	4	ФВАI, ℓ=370; 0,15 кг	70	Без черт.	
КП203-2	1	Каркас Кр150-2	2	3.015-3/82.II-5-191	160,1
		поз. 2,3 по КП 203-1			
	4	ФВАI, ℓ=370; 0,08 кг	70	Без черт.	
КП204-1		поз. 1,3,4 по КП 203-1			215,8
	2	Изделие закладное МН1-36	1	3.400-6/76 л.21	
КП204-2		поз. 1,4 по КП 203-2			157,8
	2	Изделие закладное МН1-36	1	3.400-6/76 л.21	
	3	МН	2	3.015-3/82.В.II-1 л.96	
КП205-1	1	Каркас Кр151-1	2	3.015-3/82.II-5-192	248,0
		поз. 2,3 по КП 203-1			
	4	ФВАI, ℓ=370; 0,15 кг	76	Без черт.	
КП205-2	1	Каркас Кр151-2	2	3.015-3/82 II-5-194	173,1
		поз. 2,3 по КП 203-1			
	4	ФВАI, ℓ=370; 0,08 кг	76	Без черт.	
КП206-1		поз. 1,4 по КП 205-1			245,7
	2	Изделие закладное МН1-36	1	3.400-6/76 л.21	
	3	МН	2	3.015-3/82.В.II-1 л.96	
КП206-2		поз. 1,4 по КП 205-2			170,8
		поз. 2,3 по КП 206-1			

Инв. № подл. | Подпись и дата | Взам. инв. №

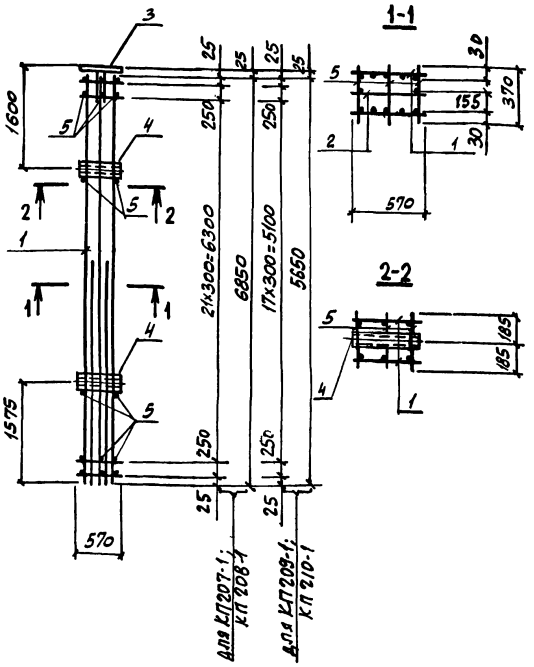

Арматура класса А-I по ГОСТ 5781-82.

Марка каркаса	Поз.	Наименование	Кол.	Обозначение документа	Масса каркаса, кг
КП 207-1	1	Каркас Кр 152-1	2	3.015-3/82 II-5-192	295,8
	2	Кр 153-1	1	-193	
	3	Изделие закладное МН1-45	1	3.400-6/76 л. 23	
	4	МН	2	3.015-3/82, в II-1 л. 96	
	5	ФВАI, ℓ=370; 0,15 кг	76	без черт.	
КП208-1		поз. 1, 2, 4, 5 по КП 207-1			293,5
	3	Изделие закладное МН1-36	1	3.400-6/76 л. 21	
КП209-1	1	Каркас Кр 154-1	2	3.015-3/82. II-5-194	199,0
	2	Кр 155-1	1	-193	
		поз. 3, 4 по КП 207-1			
	5	ФВАI, ℓ=370; 0,08 кг	64	без черт.	
КП210-1		поз. 1, 2, 5 по КП 209-1			196,7
	3	Изделие закладное МН1-36	1	3.400-6/76 л. 21	
	4	МН	2	3.015-3/82, в II-1 л. 96	

Нач. отд.	Бродский		3.015-3/82.II-5-64
Н. контр.	Зорин		
Гл. конст.	Зорин		
Рук. гр.	Шляховский		
Разработ.	Бояджанская		Каркас КП 207-1,..КП 210-1
Рассчит.	Петраш		Стадия Р; Лист 1; Листов 2
Исполн.	Литвиненко		Харьковский Промстройниипроект
Провер.	Бояджанская		

Инв. № подл. | Подпись и дата | Взам. инв. №

3.015-3/82.II-5-64	Лист 2

Инв. № подл. | Подпись и дата | Взам. инв. №

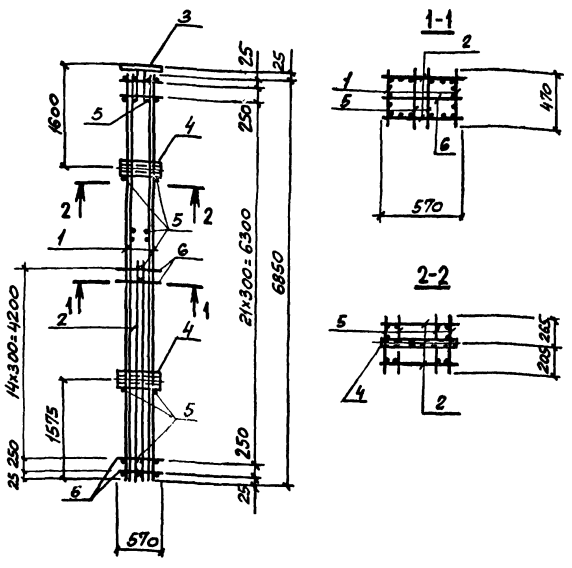

Арматура класса А-I по ГОСТ 5781-82.

Марка каркаса	Поз	Наименование	Кол.	Обозначение документа	Масса каркаса, кг
КП211-1	1	Каркас Кр 156-1	2	3.015-3/82.II-5-195	310,3
	2	Кр 113-2	2	- 164	
	3	Изделие закладное МН1-45	1	3.400-6/76 л.23	
	4	М4	2	3.015-3/82.В.РП.96	
	5	ф6AI, ℓ=470; 0,10 кг	52	Без черт.	
	6	ф6AI, ℓ=570; 0,13 кг	16	Без черт.	
КП212-1		Поз. 1,2,4,5 по КП211-1			308,0
	3	Изделие закладное МН1-36	1	3.400-6/76 л.21	

Нач. отд.	Бродский		3.015-3/82.II-5-65
Н. контр.	Зорин		
Гл. конст.	Зорин		
Рук. гр.	Шахновский		
Разраб.	Бадянская		Каркас КП211-1; КП212-1
Рассчит.	Петраш		Стадия Р; Лист 1; Листов 2
Испол.	Литвиненко		Харьковский Промстройниипроект
Провер.	Бадянская		

Инв. № подл. | Подпись и дата | Взам. инв. №

3.015-3/82.II-5-65 Лист 2

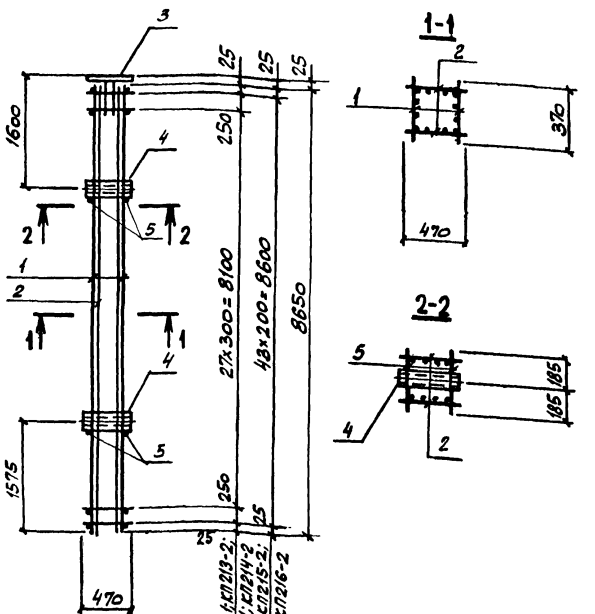

Арматура класса А-I по ГОСТ 5781-82.

Нач. отд.	Бродский		
Н. контр.	Зорин		
Гл. конст.	Зорин		
Рук. гр.	Шахновский		
Разраб.	Боднарская		
Рассчит.	Петраш		
Исполн.	Литвиненко		
Провер.	Боднарская		

3.015-3/82.II-5-66

КАРКАС КП 213-1; КП213-2; КП 214-1; КП214-2; КП215-1; КП215-2; КП 216-1; КП216-2

Стадия	Лист	Листов
Р	1	2

ХАРЬКОВСКИЙ ПРОМСТРОЙНИИПРОЕКТ

Инв. № подл. | Подпись и дата | Взам. инв. №

Марка каркаса	Поз.	Наименование	Кол.	Обозначение документа	Масса каркаса, кг
КП213-1	1	Каркас Кр157-1	2	3.015-3/82.II-5-196	220,3
	2	Кр82-1	2	-138	
	3	Изделие закладное МН1-45	1	3.400-6/76 л.23	
	4	М3	2	3.015-3/82.8-II-1/л.96	
	5	ФбаI, ℓ=370; 0,08 кг	4	Без черт.	
КП213-2	1	Каркас Кр157-2	2	3.015-3/82.II-5-196	249,1
		поз. 2...5 по КП213-1			
КП214-1		поз. 1,2,4,5 по КП213-1			218,0
	3	Изделие закладное МН1-36	1	3.400-6/76 л.21	
КП214-2	1	Каркас Кр157-2	2	3.015-3/82.II-5-196	246,8
	2	Кр82-1	2	-138	
	3	Изделие закладное МН1-36	1	3.400-6/76 л.21	
		поз. 4,5 по КП213-1			
КП215-1	1	Каркас Кр158-1	2	3.015-3/82.II-5-197	225,3
	2	Кр84-2	2	-145	
		поз. 3...5 по КП213-1			
КП215-2	1	Каркас Кр158-2	2	3.015-3/82.II-5-197	254,1
		Кр84-2	2	-145	
		поз. 3...5 по КП213-1			
КП216-1		поз. 1,2 по КП215-1			223,0
	3	Изделие закладное МН1-36	1	3.400-6/76 л.21	
		поз. 4,5 по КП213-1			
КП216-2		поз. 1,2 по КП215-2			251,8
	3	Изделие закладное МН1-36	1	3.400-6/76 л.21	
		поз. 4,5 по КП213-1			

Инв. № подл. | Подпись и дата | Взам. инв. №

3.015-3/82.II-5-66 Лист 2

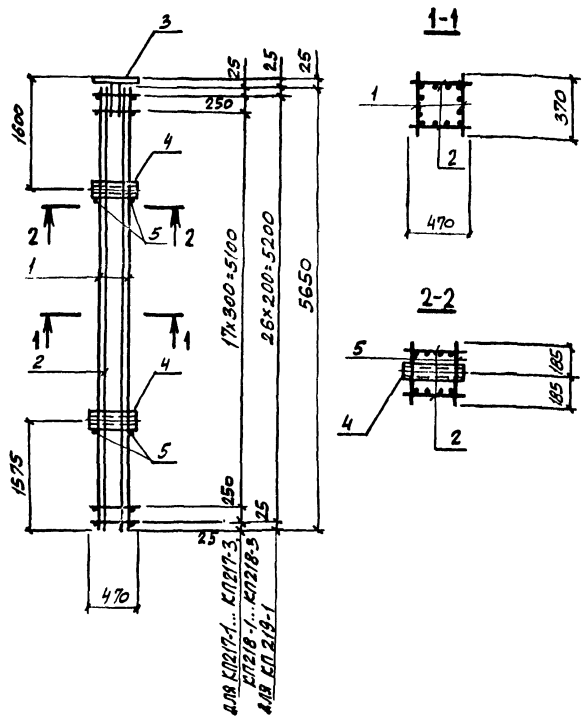

Арматура класса А-I по ГОСТ 5781-82.

Марка каркаса	Поз.	Наименование	Кол.	Обозначение документа	Масса каркаса, кг
КП217-1	1	Каркас Кр1-4	2	3.015-3/82.II-5-80	157,5
	2	Кр159-1	2	-198	
	3	Изделие закладное МН1-45	1	3.400-6/76 л. 23	
	4	М3	2	3.015-3/82.в.II-1, л.96	
	5	ф6АI, ℓ=370; 0,08 кг	4	Без черт.	
КП217-2	1	Каркас Кр1-5	2	3.015-3/82.II-5-80	162,3
	2	Кр159-2	2	-198	
		поз. 3...5 по КП 217-1			
КП217-3	1	Каркас Кр1-6	2	3.015-3/82.II-5-80	121,5
	2	Кр159-3	2	-198	
		поз. 3...5 по КП217-1			
КП218-1		поз. 1,2,4,5 по КП217-1			155,2
	3	Изделие закладное МН1-36	1	3.400-6/76 л.21	
КП218-2		поз. 1,2 по КП217-2			160,0
	3	Изделие закладное МН1-36	1	3.400-6/76 л.21	
		поз. 4,5 по КП217-1			
КП218-3		поз. 1,2 по КП217-3			119,2
		поз. 3...5 по КП218-2			
КП219-1	1	Каркас Кр21-2	2	3.015-3/82.II-5-95	216,0
	2	Кр160-1	2	-199	
		поз. 3,4 по КП217-1			
	5	ф8АI, ℓ=370; 0,15 кг	4	Без черт.	

Нач. отд.	Бродский		
Н. контр.	Зорин		
Гл. конст.	Зорин		
Рук. гр	Шкиновский		
Разраб.	Боднянская		
Рассчит.	Петраш		
Исполн.	Литвиненко		
Провер.	Боднянская		

3.015-3/82.II-5-67

Каркас КП217-1...КП217-3; КП218-1... КП218-3; КП219-1

Стадия	Лист	Листов
Р	1	2

Харьковский Промстройниипроект

3.015-3/82.II-5-67 Лист 2

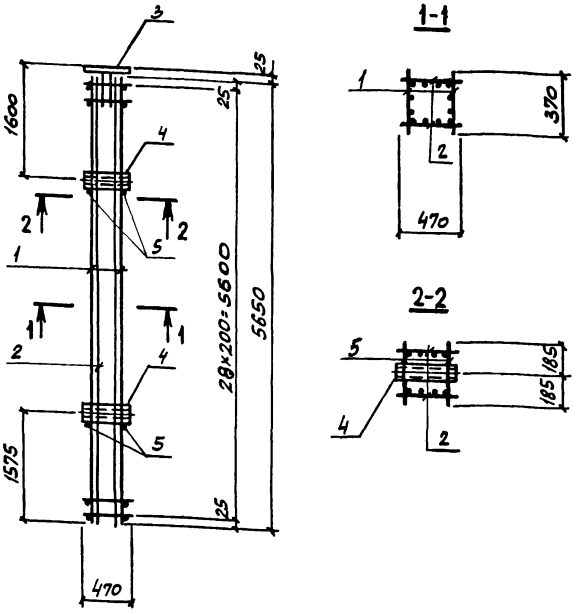

Арматура класса А-I по ГОСТ 5781-82.

Марка каркаса	Поз.	Наименование	Кол.	Обозначение документа	Масса каркаса, кг
КП220-1	1	Каркас Кр21-2	2	3.015-3/82.I-5-95	213,7
	2	Кр160-1	2	-199	
	3	Изделие закладное МН1-36	1	3.400-6/76 л.21	
	4	М3	2	3.015-3/82.В.II-1 л.96	
	5	ф8АI, l=370; 0,15кг	4	БЕЗ ЧЕРТ.	
КП222-1	1	Каркас Кр161-1	2	3.015-3/82.II-5-200	163,5
	2	Кр160-2	2	-199	
	3	Изделие закладное МН-45	1	3.400-6/76 л.23	
	4	М3	2	3.015-3/82.В.II-1 л.96	
	5	ф6АI, l=370; 0,08кг	4	БЕЗ ЧЕРТ.	
КП222-2	1	Каркас Кр161-2	2	3.015-3/82.II-5-200	122,7
	2	Кр160-3	2	-199	
		поз.3...5 по КП222-1			
КП223-1		поз. 1,2 по КП222-1			161,2
		поз. 3,4 по КП220-1			
	5	ф6АI, l=370; 0,08кг	4	БЕЗ. ЧЕРТ.	
КП223-2		поз.1,2 по КП222-2			120,4
		поз. 3,4 по КП220-1			
	5	ф6АI, l=370; 0,08кг	4	БЕЗ ЧЕРТ.	

Инв.№ подл.	Подпись и дата	Взам. инв.№	
Инв.№ подл.	Подпись и дата	Взам. инв.№	

Нач. отд.	Бродский		
Н. контр.	Зорин		
Гл. конст.	Зорин		
Рук. гр.	Шаповский		
Разработ.	Боднянская		
Рассчит.	Петраш		
Исполнил	Литвиненко		
Проверил	Боднянская		

3.015-3/82.I-5-68

Каркас КП220-1; КП222-1, КП222-2; КП223-1; КП223-2

Стадия	Лист	Листов
Р	1	2

Харьковский Промстройниипроект

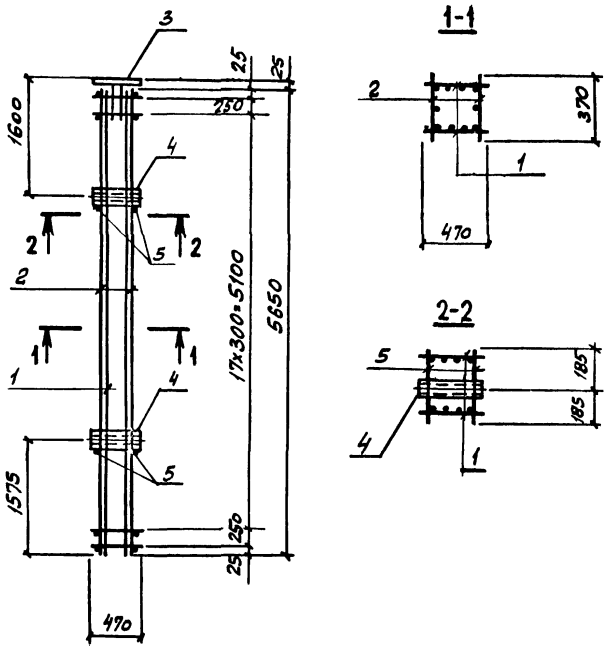

Арматура класса А-I по ГОСТ 5781-82.

Марка каркаса	Поз.	Наименование	Кол.	Обозначение документа	Масса каркаса, кг
КП 221-1	1	Каркас Кр 59-2	2	3.015-3/82.II-5-123	253,7
	2	Кр 159-4	2	-198	
	3	Изделие закладное МН1-36	1	3.400-6/76 л. 21	
	4	М3	2	3.015-3/82 в.II-1 л. 96	
	5	ф 8 АI, ℓ=370; 0,15 кг	4	без черт.	

Нач. отд.	Бродский		3.015-3/82.II-5-69
Н. контр.	Зорин		
Гл. конст.	Зорин		
Рук. гр.	Шаховский		
Разработ.	Боднянская		Каркас КП 221-1
Рассчит.	Петраш		Стадия: Р; Лист: 1; Листов: 2
Исполн.	Литвиненко		Харьковский Промстройниипроект
Проверил	Боднянская		

Инв. № подл. | Подпись и дата | Взам. инв. №

Инв. № подл. | Подпись и дата | Взам. инв. №

3.015-3/82.II-5-69 Лист 2

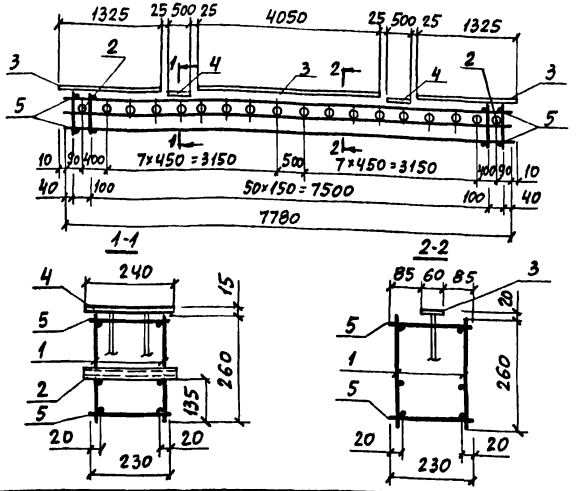

Марка каркаса	Поз.	Наименование	Кол.	Обозначение документа	Масса каркаса, кг
КП224-1	1	Каркас Кр162-1	2	3.015-3/82.II-5-201	100,8
	2	Изделие закладное М1	18	3.015-3/82,в.II-1,л. 96	
	3	МИ1-2	6,7 п.м.	3.400-6/76 л.16	
	4	МИ2-5	2	л. 25	
	5	ф6AI, ℓ=230; 0,05 кг	106	БЕЗ ЧЕРТ.	
КП225-1	1	Каркас Кр163-1	2	3.015-3/82.II-5-201	109,2
		Поз. 2... 5 по КП224-1			
КП226-1	1	Каркас Кр164-1	2	3.015-3/82.II-5-201	119,2
		Поз 2... 5 по КП224-1			

Арматура класса А-I по ГОСТ 5781-82.

Нач отд	Бродский	
Н. контр.	Зорин	
Гл. констр	Зорин	
Рук. гр	Шляховский	
Разраб	Боднянская	
Рассчит	Петраш	
Исполн.	Жучкова	
Провер.	Боднянская	

3.015-3/82: II-5-70

Каркас КП224-1... КП226-1

Стадия	Лист	Листов
Р		1

ХАРЬКОВСКИЙ ПРОМСТРОЙНИИПРОЕКТ

Инв. № подл. | Подпись и дата | Взам. инв. №

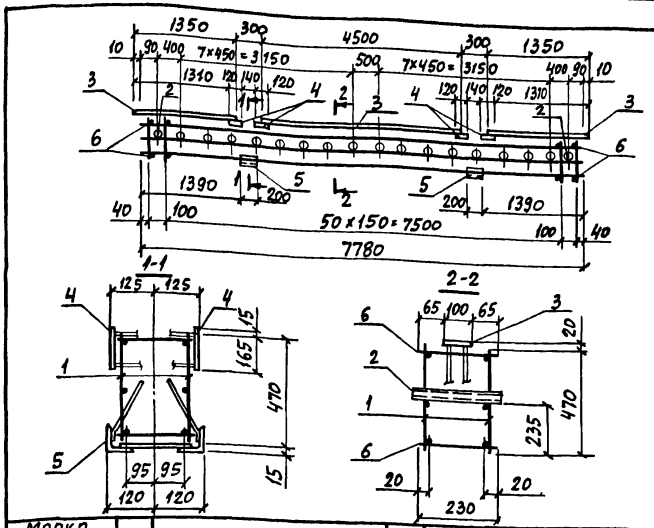

Марка каркаса	Поз.	Наименование	Кол.	Обозначение документа	Масса каркаса, кг
КП227-1	1	Каркас Кр165-1	2	3.015-3/82.II-5-202	131,1
	2	Изделие закладное М1	18	3.015-3/82,в.II-1,л 96	
	3	МИ1-8	7,2 п.м.	3.400-6/76 л. 17	
	4	МИ1-18	8	л. 19	
	5	МИ4-5	2	л. 31	
	6	ф6AI, ℓ=230; 0,05 кг	106	БЕЗ ЧЕРТ	

Арматура класса А-I по ГОСТ 5781-82.

Нач. отд	Бродский	
Н. контр	Зорин	
Гл. констр	Зорин	
Рук. гр.	Шляховский	
Разраб	Боднянская	
Рассчит	Петраш	
Исполн	Жучкова	
Провер	Боднянская	

3.015-3/82.II-5-71

Каркас КП 227-1

Стадия	Лист	Листов
Р		1

ХАРЬКОВСКИЙ ПРОМСТРОЙНИИПРОЕКТ

Инв. № подл. | Подпись и дата | Взам. инв. №

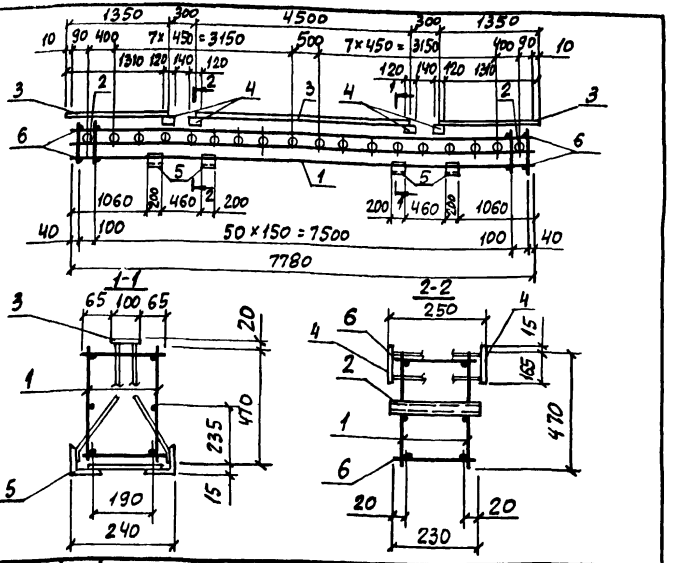

Марка каркаса	Поз.	Наименование	Кол.	Обозначение документа	Масса каркаса, кг
КП228-1	1	Каркас Кр165-1	2	3.015-3/82. II-5-202	143,0
	2	Изделие закладное М1	18	3.015-3/82,в. II-1,л.96	
	3	МИ1-8	1,2 п.м.	3.400-6/76 л.17	
	4	МИ1-18	8	л.19	
	5	МИ4-5	4	л.31	
	6	ф6AI, ℓ=230; 0,05 кг	104	БЕЗ ЧЕРТ.	

Арматура класса А-I по ГОСТ 5781-82.

Нач.отд.	Бродский		
Н.контр.	Зорин		
Гл.констр.	Зорин		
Рук.гр.	Шахновский		
Разраб.	Боднянская		
Рассчит.	Петраш		
Исполн.	Жучкова		
Провер.	Боднянская		

3.015-3/82. II-5-72

Каркас КП 228-1

Стадия	Лист	Листов
Р		1

ХАРЬКОВСКИЙ ПРОМСТРОЙНИИПРОЕКТ

Инв.№ подл. | Подпись и дата | Взам. инв.№

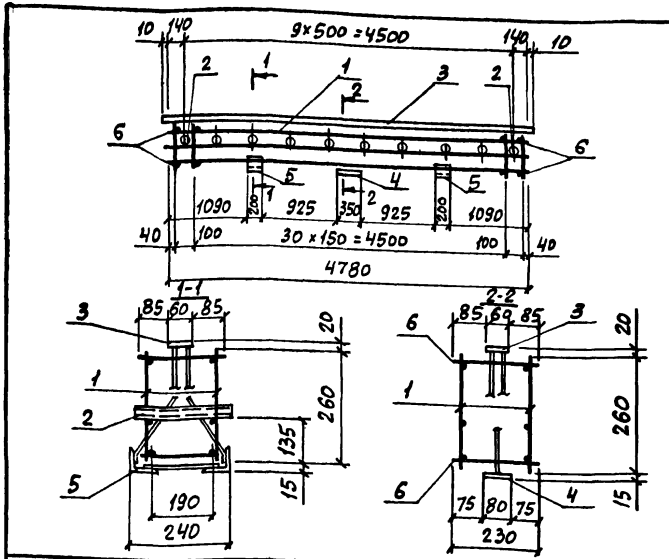

Марка каркаса	Поз.	Наименование	Кол.	Обозначение документа	Масса каркаса, кг
КП229-1	1	Каркас Кр166-1	2	3.015-3/82. II-5-203	84,3
	2	Изделие закладное М1	10	3.015-3/82,в. II-1,л.96	
	3	МИ1-2	4,8 п.м.	3.400-6/76 л 16	
	4	МИ1-4	1	л.16	
	5	МИ4-9	2	л.32	
	6	ф8AI, ℓ=230; 0,09 кг	66	БЕЗ ЧЕРТ.	

Арматура класса А-I по ГОСТ 5781-82.

Нач.отд.	Бродский		
Н.контр.	Зорин		
Гл.констр.	Зорин		
Рук.гр.	Шахновский		
Разраб.	Боднянская		
Рассчит.	Петраш		
Исполн.	Жучкова		
Провер.	Боднянская		

3.015-3/82. II-5-73

Каркас КП 229-1

Стадия	Лист	Листов
Р		1

ХАРЬКОВСКИЙ ПРОМСТРОЙНИИПРОЕКТ

Инв.№ подл. | Подпись и дата | Взам. инв.№

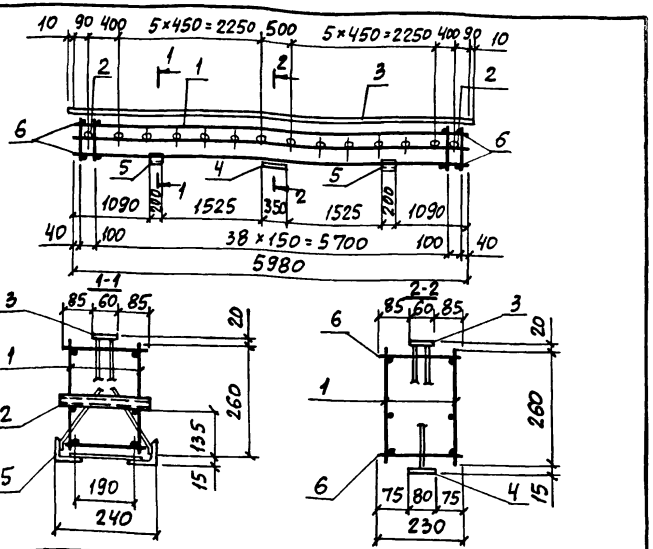

Марка каркаса	Поз.	Наименование	Кол	Обозначение документа	Масса каркаса, кг
КП 230-1	1	Каркас Кр 167-1	2	3.015-3/82. II-5-204	88,0
	2	Изделие закладное М1	14	3.015-3/82, в. II-1, л. 96	
	3	МИ1-2	6,0 п.м.	3.400-6/76 л. 16	
	4	МИ1-Ч	1	л. 16	
	5	МИЧ-9	2	л 32	
	6	ф6AI, ℓ=230; 0,05 кг	82	БЕЗ ЧЕРТ.	

Арматура класса А-I по ГОСТ 5781-82.

Нач. отд.	Бродский	
Н. контр.	Зорин	
Гл. констр.	Зорин	
Рук. гр.	Шахновский	
Разраб.	Боднянская	
Рассчит.	Петраш	
Исполн.	Жучкова	
Провер.	Боднянская	

3.015-3/82. II-5-74

Каркас КП 230-1

Стадия	Лист	Листов
Р		1

ХАРЬКОВСКИЙ ПРОМСТРОЙНИИПРОЕКТ

Инв. № подл. | Подпись и дата | Взам. инв. №

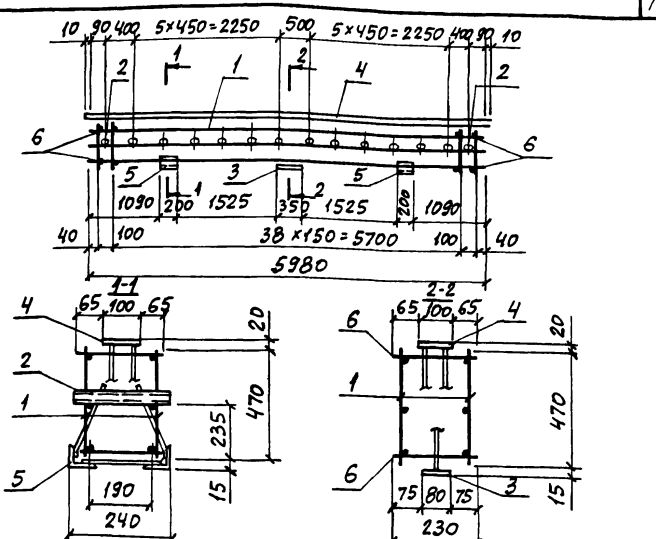

Марка каркаса	Поз.	Наименование	Кол.	Обозначение документа	Масса каркаса, кг
КП 231-1	1	Каркас Кр 168-1	2	3.015-3/82. II-5-205	125,6
	2	Изделие закладное М1	14	3.015-3/82, в. II-1, л 96	
	3	МИ1-Ч	1	3.400-6/76 л. 16	
	4	МИ1-8	6,0 п.м.	л. 17	
	5	МИЧ-5	2	л. 31	
	6	ф8AI, ℓ=230; 0,09 кг	82	БЕЗ ЧЕРТ.	

Арматура класса А-I по ГОСТ 5781-82.

Нач. отд.	Бродский	
Н. контр.	Зорин	
Гл. констр.	Зорин	
Рук. гр.	Шахновский	
Разраб.	Боднянская	
Рассчит.	Петраш	
Исполн.	Жучкова	
Провер.	Боднянская	

3.015-3/82. II-5-75

Каркас КП 231-1

Стадия	Лист	Листов
Р		1

ХАРЬКОВСКИЙ ПРОМСТРОЙНИИПРОЕКТ

Инв. № подл. | Подпись и дата | Взам. инв. №

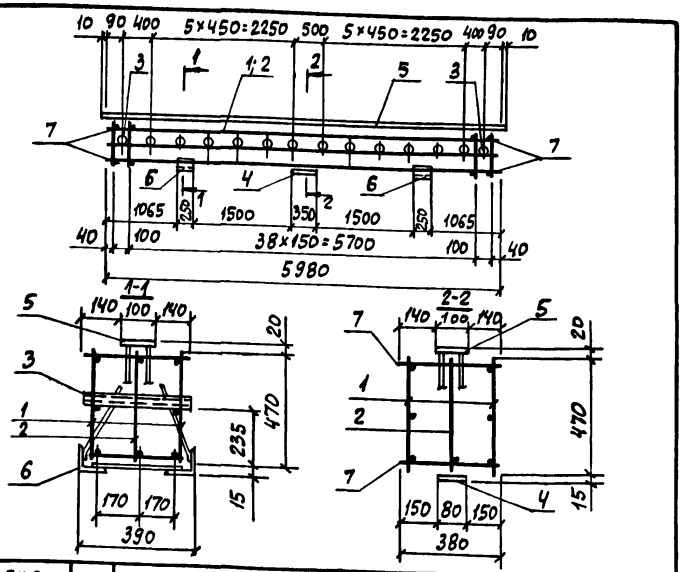

Марка каркаса	Поз.	Наименование	Кол.	Обозначение документа	Масса каркаса, кг
КП 232-1	1	Каркас Кр169-1	2	3.015-3/82. II-5-205	122,0
	2	Кр170-1	1	-	
	3	Изделие закладное М2	14	3.015-3/82, в. II-1, л. 96	
	4	МИ1-4	1	3.400-6/76 л. 16	
	5	МИ1-8	6,0 п.м.	л. 17	
	6	МИ4-6	2	л. 31	
	7	ф6АI, ℓ=380; 0,08кг	82	БЕЗ ЧЕРТ.	

Арматура класса А-I по ГОСТ 5781-82.

Нач.отд.	Бродский		
Н.контр.	Зорин		
Гл.констр.	Зорин		
Рук гр	Шахновский		
Разраб	Боднянская		
Рассчит	Петраш		
Исполн	Жучкова		
Провер	Боднянская		

3.015-3/82. II-5-76

Каркас КП 232-1

Стадия	Лист	Листов
Р		1

ХАРЬКОВСКИЙ ПРОМСТРОЙНИИПРОЕКТ

Инв. № подл. | Подпись и дата | Взам. инв. №

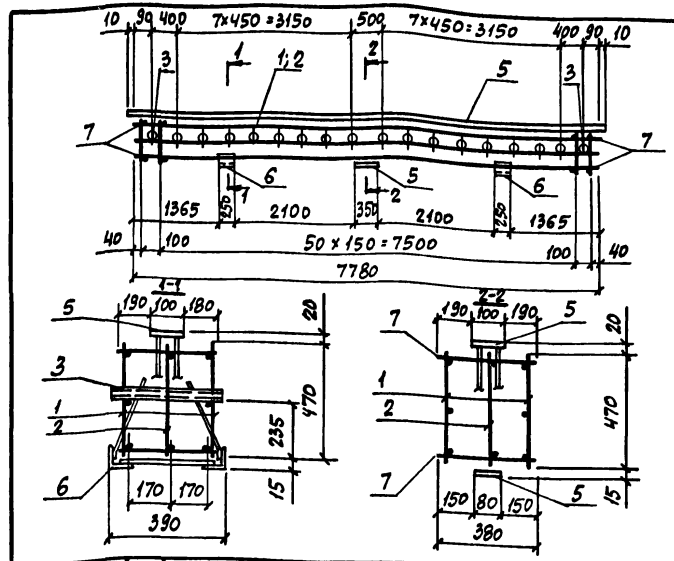

Марка каркаса	Поз.	Наименование	Кол.	Обозначение документа	Масса каркаса, кг
КП 233-1	1	Каркас Кр 165-1	2	3 015-3/82. II-5-202	152,9
	2	Кр171-1	1	-	
	3	Изделие закладное М2	18	3.015-3/82, в II-1, л.96	
	4	МИ1-4	1	3.400-6/76 л.16	
	5	МИ1-8	7,8 п.м.	л.17	
	6	МИ4-6	2	л.31	
	7	ф6АI, ℓ=380; 0,08кг	106	БЕЗ ЧЕРТ.	

Арматура класса А-I по ГОСТ 5781-82.

Нач.отд.	Бродский		
Н.контр.	Зорин		
Гл.констр.	Зорин		
Рук гр.	Шахновский		
Разраб.	Боднянская		
Рассчит.	Петраш		
Исполн	Жучкова		
Провер.	Боднянская		

3.015-3/82. II-5-77

Каркас КП 233-1

Стадия	Лист	Листов
Р		1

ХАРЬКОВСКИЙ ПРОМСТРОЙНИИПРОЕКТ

Инв. № подл. | Подпись и дата | Взам. инв. №

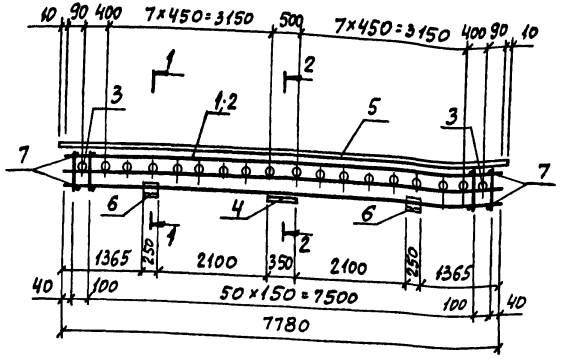

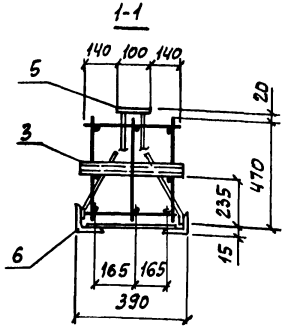

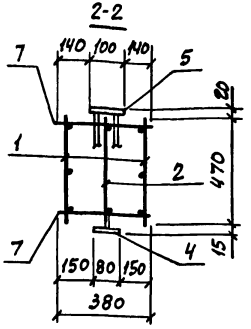

Арматура класса А-I по ГОСТ 5781-82.

Марка каркаса	Поз.	Наименование	Кол.	Обозначение документа	Масса каркаса, кг
КП234-1	1	Каркас Кр172-1	2	3.015-3/82.II-5-208	165,5
	2	Кр173-1	1	-207	
	3	Изделие закладное М2	18	3.015-3/82,в.II-1,л.36	
	4	МИ1-4	1	3.400-6/76 л.16	
	5	МИ1-8	7,8 п.м.	л.17	
	6	МИ4-6	2	л.31	
	7	ф6АI, ℓ=380; 0,08кг	106	БЕЗ ЧЕРТ.	
КП235-1	1	Каркас Кр174-1	2	3.015-3/82.II-5-208	217,7
	2	Кр175-1	1	-207	
		Поз. 3...7 по КП234-1			

Гл.конст.	Зорин	
Рук. гр.	Шахновский	
Разраб.	Боднянская	
Рассчит.	Петраш	
Исполн.	Жучкова	
Провер.	Боднянская	

3.015-3/82.II-5-78

Каркас КП234-1; КП235-1

Стадия	Лист	Листов
Р	1	2

ХАРЬКОВСКИЙ ПРОМСТРОЙНИИПРОЕКТ

gost.e-ecolog.ru