ТИПОВЫЕ КОНСТРУКЦИИ, ИЗДЕЛИЯ И УЗЛЫ ЗДАНИЙ И СООРУЖЕНИЙ

СЕРИЯ 3.900-3

СБОРНЫЕ ЖЕЛЕЗОБЕТОННЫЕ КОНСТРУКЦИИ ЕМКОСТНЫХ СООРУЖЕНИЙ ДЛЯ ВОДОСНАБЖЕНИЯ И КАНАЛИЗАЦИИ

ВЫПУСК 11

ПАНЕЛИ СТЕНОВЫЕ КОНСОЛЬНЫЕ С ОПОРНОЙ ПЯТОЙ С КЛИНОВИДНЫМ СТЫКОМ ДЛЯ ПРЯМОУГОЛЬНЫХ СООРУЖЕНИЙ

ЧАСТЬ 2
АРМАТУРНЫЕ ИЗДЕЛИЯ
РАБОЧИЕ ЧЕРТЕЖИ

19067-02
ЦЕНА 1-29

gost.e-ecolog.ru

ЦЕНТРАЛЬНЫЙ ИНСТИТУТ ТИПОВОГО ПРОЕКТИРОВАНИЯ
ГОССТРОЯ СССР

Москва А-445 Смольная ул. 22

Сдано в печать 11 1984 года

Заказ № 1774 Тираж 2710 экз.

Гипростроммаш
Гл. инж. инст. Бузинов
Нач. отд. Волконский
Нач. отд. Волков

Согласовано

ТИПОВЫЕ КОНСТРУКЦИИ, ИЗДЕЛИЯ И УЗЛЫ ЗДАНИЙ И СООРУЖЕНИЙ

СЕРИЯ 3.900-3

СБОРНЫЕ ЖЕЛЕЗОБЕТОННЫЕ КОНСТРУКЦИИ ЕМКОСТНЫХ СООРУЖЕНИЙ ДЛЯ ВОДОСНАБЖЕНИЯ И КАНАЛИЗАЦИИ

ВЫПУСК 11

ПАНЕЛИ СТЕНОВЫЕ КОНСОЛЬНЫЕ С ОПОРНОЙ ПЯТОЙ С КЛИНОВИДНЫМ СТЫКОМ ДЛЯ ПРЯМОУГОЛЬНЫХ СООРУЖЕНИЙ

ЧАСТЬ 2 АРМАТУРНЫЕ ИЗДЕЛИЯ РАБОЧИЕ ЧЕРТЕЖИ

Разработаны
Союзводоканалниипроект
Харьковский Водоканалпроект
Гл. инж. инст. Бондаренко
Нач. отдела Шейко
Гл. инж. пр-та Мазалова

ЦНИИпромзданий
Гл. инж. инст. Петров
Рук. отдела Ушаков
Гл. инж. пр-та Черномаз

при участии НИИЖБ
Зам. директора Коровин
Зав. лаборат. Бердичевский
Ст. научн. сотр. Докудовский

Утверждены
и введены в действие
с 01. 10. 1983 г.
постановлением
Госстроя СССР
от 15.07.1983 г. № 185

19067-02 2

Обозначение	Наименование	Стр.
	Содержание	2
3.900-3.11.2 ПО.00.00ТО	Техническое описание	4
3.900-3.11.2 01.00.00	Изделие закладное МН(МН1-МН10)	6
3.900-3.11.2 01.00.00СБ	Изделие закладное МН(МН1-МН10). Сборочный чертеж	10
3.900-3.11.2 02.00.00	Изделие закладное МН(МН11-МН14)	11
3.900-3.11.2 02.00.00 СБ	Изделие закладное МН(МН11-МН14). Сборочный чертеж	13
3.900-3.11.2 03.00.00	Изделие закладное МН(МН29-МН42)	14
3.900-3.11.2 03.00.00СБ	Изделие закладное МН(МН29-МН42). Сборочный чертеж	17
3.900-3.11.2 00.01.00	Каркас плоский КР(КР1-КР4)	18
3.900-3.11.2 00.01.00СБ	Каркас плоский КР(КР1-КР4). Сборочный чертеж	19
3.900-3.11.2 00.02.00	Каркас плоский КР(КР5-КР7)	20
3.900-3.11.2 00.02.00 СБ	Каркас плоский КР(КР5-КР7) Сборочный чертеж	21
3.900-3.11.2 00.03.00	Каркас плоский КР(КР8-КР11)	23
3.900-3.11.2 00.03.00СБ	Каркас плоский КР(КР8-КР11). Сборочный чертеж	24
3.900-3.11.2 00.04.00	Каркас плоский КР(КР12-КР14)	26
3.900-3.11.2 00.04.00 СБ	Каркас плоский КР(КР12-КР14). Сборочный чертеж	27
3.900-3.11.2 00.05.00	Сетка арматурная С(С1-С3)	28
3.900-3.11.2 00.05.00 СБ	Сетка арматурная С(С1-С3). Сборочный чертеж	29
3.900-3.11.2 00.06.00	Сетка арматурная С(С11-С18)	30
3.900-3.11.2 00.06.00СБ	Сетка арматурная С(С11-С18). Сборочный чертеж	32
3.900-3.11.2 00.07.00	Сетка арматурная С(С21-С579)	33
3.900-3.11.2 00.07.00 СБ	Сетка арматурная С(С21-С579). Сборочный чертеж	42
3.900-3.11.2 00.08.00	Сетка арматурная С(С61; С62)	44

Обозначение	Наименование	Стр.
3.900-3.11.2 00.09.00	Сетка арматурная С(С101-С108)	45
3.900-3.11.2 00.09.00СБ	Сетка арматурная С(С101-С108). Сборочный чертеж	47
3.900-3.11.2 00.10.00	Сетка арматурная С(С111-С117)	48
3.900-3.11.2 00.10.00СБ	Сетка арматурная С(С111-С117). Сборочный чертеж	50
3.900-3.11.2 00.11.00	Сетка арматурная С(С121-С123)	51
3.900-3.11.2 00.11.00СБ	Сетка арматурная С(С121-С123). Сборочный чертеж	52
3.900-3.11.2 00.12.00	Сетка арматурная С(С131-С142)	53
3.900-3.11.2 00.12.00СБ	Сетка арматурная С(С131-С142). Сборочный чертеж	56
3.900-3.11.2 00.13.00	Сетка арматурная С(С151-С158)	57
3.900-3.11.2 00.13.00СБ	Сетка арматурная С(С151-С158). Сборочный чертеж	59
3.900-3.11.2 00.14.00	Сетка арматурная С(С161-С165)	60
3.900-3.11.2 00.14.00СБ	Сетка арматурная С(С161-С165). Сборочный чертеж	61
3.900-3.11.2 00.15.00	Изделие закладное МН(МН15-МН27)	62
3.900-3.11.2 00.15.00СБ	Изделие закладное МН(МН15-МН27) Сборочный чертеж	65

1 Настоящий выпуск содержит чертежи арматурных и закладных изделий и монтажных петель стеновых панелей консольного типа для прямоугольных емкостных сооружений.

2. Плоские сварные сетки приняты применительно к ГОСТ 23279-78 из стержневой арматуры класса А-III с поперечной арматурой класса А-I.

3. Арматурные сетки панели приняты шириной 2750 и 2550 мм.

4. Изготовление сеток с рабочей арматурой диаметром 10 мм и более предусмотрено на многоточечных контактно-сварочных машинах типа МТМ-32

Изготовление сеток с рабочей арматурой диаметром до 8 мм включительно предусмотрено на многоэлектродных сварочных машинах.

5. Шаг рабочих стержней 200 мм, монтажных - 400 и 600 мм. Добавочные рабочие стержни с привязкой, отличающейся от 200 мм, и анкерующие привариваются на одноточечных машинах или сварочными клещами. Укороченные стержни могут быть введены в состав основной сетки с шагом продольных стержней 100 и 200 мм.

Инв. № подл. | Подпись и дата | Взам. инв. №

Нач. отд	Шейко		
Н. контр.	Лостников		
Рук. гр	Мазалова		
Вед. инж	Однорал		
Ст. инж.	Возианов		
Инженер	Филиппова		

3.900-3.11.2 00.00.00 ТО

Техническое описание

Стадия	Лист	Листов
Р	1	2

Союзводоканалниипроект Харьковский Водоканалпроект

6. Арматурные сетки пяты приняты шириной 2850мм Рабочая арматура класса А-III, распределительная-А-I.

7. Шаг рабочих стержней 200мм, распределительных 100 и 200мм.

8 Соединение стержней сеток производится контактной точечной сваркой в соответствии с ГОСТ 14098-68. Качество арматурных сеток должно удовлетворять требованиям ГОСТ 10922-75.

9. Сварку арматуры и закладных изделий следует выполнять в соответствии с инструкцией по сварке соединений арматуры и закладных деталей железобетонных конструкций (СН 393-78).

10. Закладные детали следует изготавливать в соответствии с инструкцией по технологии изготовления и установки стальных закладных деталей в сборных железобетонных и бетонных изделиях (СН 313-65*).

11. Для пластин закладных деталей применять прокатную углеродистую сталь марок ВСт3 по по ГОСТ 380-71* для сварных конструкций. Марка стали устанавливается в соответствии с рекомендациями вып 1/82 настоящей серии.

12. Для строповочных петель применять горячекатаную арматурную сталь классов Ас-II и А-I.

13. Арматурную сталь классов А-I, А-II и А-III применять по ГОСТ 5781-81 „Сталь горячекатаная для армирования железобетонных конструкций".

14. Арматурную проволоку класса Вр-I применять по ГОСТ 6727-80 „Проволока из низкоуглеродистой стали холоднотянутая для армирования железобетонных конструкций. Технические условия".

15. Указания по антикоррозионной защите закладных изделий дать в проекте сооружения в соответствии со СНиП II-28-73* „Защита строительных конструкций от коррозии"

16 Для возможности изготовления сеток на машинах типа АТМС-14×75-7-1 допускается шаг поперечных стержней принять 300мм при диаметре 4мм класса Вр-I, кроме анкерующих.

Инв № подл. | Подпись и дата | Взам. инв. №

Инв № подл	Подпись и дата	Взам инв №

Формат	Зона	Поз	Обозначение	Наименование	Кол. на исполн. 3.900-3.11.2 01 00 00 -										Примечание
					-	01	02	03	04	05	06	07	08	09	
				Документация											
А4			3 900-3.11.2 01 00.00 СБ	Сборочный чертеж	X	X	X	X	X	X	X	X	X	X	
А4			00 00 00 ТО	Техническое описание	X	X	X	X	X	X	X	X	X	X	
				Сборочные единицы											
А4		1	3.900-3.11.2 00.02.00	Каркас плоский КР5	1	1	—	—	—	—	—	—	—	—	
			-01	То же КР6	—	—	1	1	—	—	1	1	—	—	
			-02	„ КР7	—	—	—	—	1	1	—	—	1	1	
А4		2	00 04.00	„ КР12	1	1	—	—	—	—	—	—	—	—	
			-01	„ КР13	—	—	1	1	—	—	1	1	—	—	
			-02	КР14	—	—	—	—	1	1	—	—	1	1	

Нач отд	Шейко	
Н контр	Постников	
Рук гр	Мазалова	
Ведущ	Однорал	
Ст инж	Вазиянов	
Инжен	Филиппова	

Копир Шелест

3.900-3.11.2 01 00.00

Изделие закладное МН (МН1-МН10)

Стадия	Лист	Листов
Р	1	4

Союзводоканалниипроект Харьковский Водоканалпроект

Формат А4

19067-02 7

6

Инв.№ подл.	Подпись и дата	Взам. инв.№

Формат	Зона	Поз.	Обозначение	Наименование	Кол. на испол. 3.900-3.11.2 01.00.00 –										Примечание
					–	01	02	03	04	05	06	07	08	09	Масса, кг
				Детали											
				ф58 рI ГОСТ 6727-80											
БЧ		3	3.900-3.11.2 01.00.01	ℓ=110	30	—	—	—	—	—	—	—	—	—	0.02
БЧ			01.00.02	ℓ=120	—	—	30	—	—	—	—	—	—	—	0.02
БЧ			01.00.03	ℓ=130	—	30	—	30	—	—	—	—	—	—	0.02
БЧ			01.00.04	ℓ=160	—	—	—	—	—	—	30	—	—	—	0.02
БЧ			01.00.05	ℓ=170	—	—	—	—	—	—	—	30	—	—	0.02
Г															
				ФБАI ГОСТ 5781-81											
БЧ			01.00.07	ℓ=180	—	—	—	—	—	—	—	—	30	30	0.04
БЧ			01.00.08	ℓ=120	—	—	—	—	30	30	—	—	—	—	0.03
БЧ															
БЧ															
				-40×6 ГОСТ 103-76											
БЧ		4	01.00.11	ℓ=64	2	—	—	—	—	—	—	—	—	—	0.12
БЧ			01.00.12	ℓ=95	—	2	—	—	—	—	—	—	—	—	0.17
БЧ			01.00.13	ℓ=73	—	—	2	—	—	—	—	—	—	—	0.14

Инв. № подл. | Подпись и дата | Взам. инв. №

Формат	Зона	Поз.	Обозначение	Наименование	Кол на исполн. 3.900-3.11 2 01 00 00 - –	01	02	03	04	05	06	07	08	09	Примечание
															Масса, кг
Б.Ч			3.900-3.11 2 01 00 14	ℓ=84	—	—	—	2	—	—	—	—	—	—	0.17
Б.Ч			01 00 15	ℓ=74	—	—	—	—	2	—	—	—	—	—	0.14
Б.Ч			01 00 16	ℓ=130	—	—	—	—	—	—	—	2	—	—	0.24
		4													
Б.Ч			01.00.17	ℓ=56	—	—	—	—	—	2	—	—	—	—	0.11
Б.Ч			01.00.18	ℓ=115	—	—	—	—	—	—	2	—	—	—	0.21
Б.Ч			01.00.19	ℓ=135	—	—	—	—	—	—	—	—	2	—	0.25
Б.Ч			01.00.20	ℓ=117	—	—	—	—	—	—	—	—	—	2	0.22

Инв. № подл.	Подпись и дата	Взам. инв. №

Формат	Зона	Поз.	Обозначение	Наименование	Кол. на испол. 3.900-3.11.2 01.0000 — 10	Примечание
						Масса, кг
				Документация		
А4			3.900-3.11.2 01.00.00 СБ	Сборочный чертеж		
А4			00.00.00 ТО	Техническое описание		
				Сборочные единицы		
А4		1	00 02.00	Каркас плоский КР5	1	
		2	-01	То же КР12	1	
				Детали		
Б4		3	01.00 01	Ф58 рI ГОСТ 6727-80		
				ℓ=110	30	0,02
Б4		4	01 00 02	-40х6 ГОСТ 103-76		
				ℓ=71	2	0,13

01 20-19067

3.900-3.11.2 01.00.00	Лист 4

Копир. Шелест — Формат А4

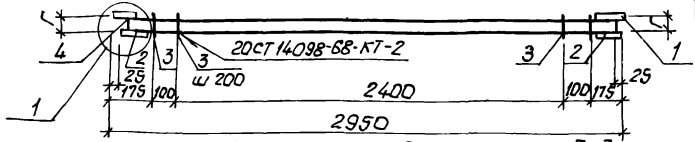

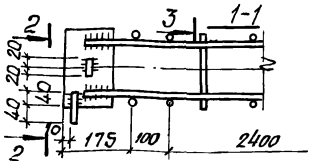

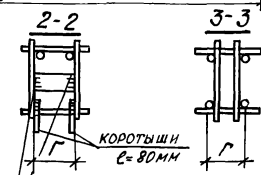

Соединительную планку приварить при сборке МН1÷МН10, $h_{шв.}$ = 5 мм.

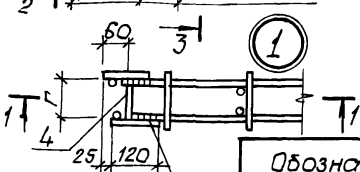

Указания по сварке см. 3900-3 11 2 00.02.00 СБ

Обозначение	Марка изделия	Г мм	Масса, кг
3.900-3.11 2 01.00.00	МН1	64	11.7
-01	МН2	85	11.8
-02	МН3	75	15.4
-03	МН4	84	15.4
-04	МН5	74	19.9
-05	МН6	56	19 8
-06	МН7	115	15.5
-07	МН8	130	15.6
-08	МН9	135	20 4
-09	МН10	117	20.3
-10	МН1а	71	11,8

Нач отд	Шейко		
Н контр.	Постников		
Рук.гр.	Мазалова		
Вед инж	Одноралов		
Ст инж.	Вознанов.		
Инжен.	Филиппова		

3.900-3.11.2 01.00.00 СБ

Изделие закладное МН(МН1-МН10). Сборочный чертеж

Стадия	Масса	Масштаб
Р	см. табл	–

Лист | Листов 1

Поз.4-сталь марки ВСт3кп2 ГОСТ 380-71*

Союзводоканалниипроект Харьковский Водоканалпроект

Взам инв.№ | Подпись и дата | Инв.№ подл.

19067-02 11

Инв.N подл.	Подпись и дата	Взам.инв.N

Формат	Зона	Поз.	Обозначение	Наименование	Кол. на исполн 3.900-3.11.2 02.00.00 -										Примечание
					-	01	02	03	04						
				Документация											
А4			3.900-3.11.2 02.00.00 СБ	Сборочный чертеж	X	X	X	X	X						
А4			00.00.00 ТО	Техническое описание	X	X	X	X	X						
				Сборочные единицы											
А4			3.900-3.11.2 00.03.00	Каркас плоский КР8	1	—	—	—	—						
			-01	То же КР9	—	1	—	—	—						
		1	-02	" КР10	—	—	1	—	—						
			-03	" КР11	—	—	—	1	—						

Нач.отд.	Шейко		
Н.контр.	Постников		
Рук.гр.	Мозалова		
Вед.инж.	Одноралов		
Ст.инж.	Вознанов		
Инжен.	Филиппова		

3.900-3.11.2 02.00.00

Изделие закладное МН(МН11-МН14)

Стадия	Лист	Листов
Р	1	2

Союзводоканалпроект Харьковский Водоканалпроект

Копир. Шерест

Формат 14

19067-02 12

11

Формат	Зона	Поз.	Обозначение	Наименование	Кол. на изделие 3.900-3.11.2 02.00.00 –										Примечание
					–	01	02	03	04						
															Масса, кг
А4		1	3.900-3.11.2 00.03.00 -04	Каркас плоский КР9	–	–	–	–	1						
				Детали											
				-150×6 20СТ 103-76											
Б.Ч.		2	3.900-3.11.2 02.00.01	ℓ=110	2	–	–	–	–						0.78
Б.Ч.			02.00.02	ℓ=150	–	2	–	–	–						1.06
Б.Ч.			02.00.03	ℓ=180	–	–	–	–	2						1.27
Б.Ч.			02.00.04	ℓ=250	–	–	2	2	–						1.77
Б.Ч.		3	02.00.05	ФВАIII 20СТ5781-81 ℓ=170	2	2	4	4	2						0.07
Б.Ч.		4	02.00.06	-40×6 20СТ103-76 ℓ=40	2	2	4	4	2						0.08

1900-2-02 13

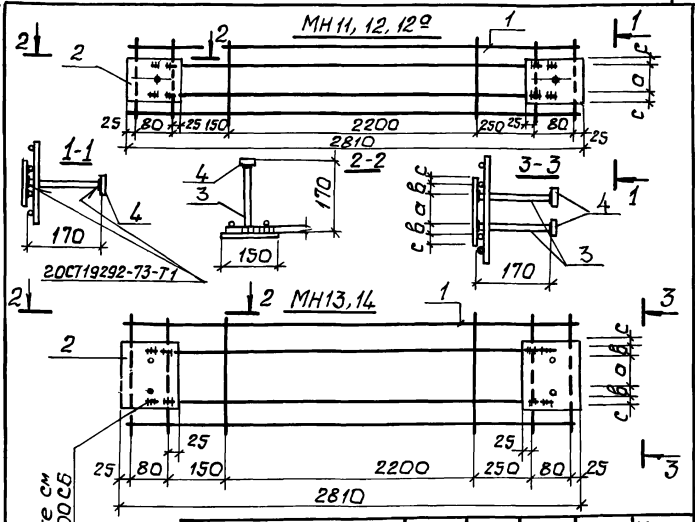

Обозначение	Марка	а мм	в мм	с мм	Масса, кг
3.900-3 112 02.00.00	МН11	80	—	15	6.5
-01	МН12	100	—	25	7.0
-02	МН13	100	40	35	12.8
-03	МН14	100	40	35	12.9
-04	МН12а	120	—	30	8.9

Инв. № подл. | Подпись и дата | Взам. инв. №

Нач. отд.	Шейко	
Н. контр.	Лостников	
Рук. гр.	Мазанова	
Вед. инж.	Одинорал	
Ст. инж.	Вознянов	
Инженер	Филиппова	

3.900-3 112 02.00.00 СБ

Изделие закладное МН (МН11-МН14). Сборочный чертеж

Стадия	Масса	Масштаб
Р	см. табл.	—
Лист	Листов 1	

Поз. 2 и 4 - сталь марки ВСт3кп2 ГОСТ 380-71*

Союзводоканалпроект Харьковский Водоканалпроект

Формат	Зона	Поз.	Обозначение	Наименование	Кол. на исполн. 3900-3.11.2 03.00.00 -										Примечание
					-	01	02	03	04	05	06	07	08	09	
				Документация											
А4			3.900-3.11.2 03.00.00 СБ	Сборочный чертеж											
А4			00.00.00 ТО	Техническое описание											
				Сборочные единицы											
А4		1	3.900-3.11.2 00.02.00	Каркас плоский КР5	1	1	1	1	—	—	—	—	—	—	
			-01	То же КР6	—	—	—	—	1	1	1	1	—	—	
			-02	" КР7	—	—	—	—	—	—	—	—	1	1	
А4		2	00.04.00	" КР12	1	1	1	1	—	—	—	—	—	—	
			-01	" КР13	—	—	—	—	1	1	1	1	—	—	
			-02	" КР14	—	—	—	—	—	—	—	—	1	1	
				Детали											
		3		Ф5 ВрI 20СТ6727-80											

Исполнения 10-13 см. лист 3

Нач. отд.	Шейко		
Н. контр.	Постников		
Рук. гр.	Мазолова		
Вед. инж.	Однорол		
Ст. инж.	Возианов		
Инжен.	Филиппова		

3900-3112 03.00.00

Изделие закладное МН(МН29-МН42)

Стадия	Лист	Листов
Р	1	3

Союзводоканалниипроект Харьковский Водоканалпроект

Копир Шелест

Формат А4

14

Инв. № подл.	Подпись и дата	Взам. инв. №

Формат	Зона	Поз.	Обозначение	Наименование	Кол. на исполн. 3.900-3.11.2 03.00.00-										Примечание
					-	01	02	03	04	05	06	07	08	09	
															Масса, кг.
Б.Ч.		3	3.900-3.11.2 03.00.01	ℓ=130	30	30			30						0.02
Б.Ч.			03.00.02	ℓ=150			30				30				0.02
Б.Ч.			03.00.03	ℓ=170				30		30					0.02
Б.Ч.			03.04.04	ℓ=200								30			0.03
Б.Ч.			03.00.05	ф6 AI ГОСТ 5781-82 ℓ=150									30		0.03
Б.Ч.			03.00.06	ℓ=210										30	0.05
				-40×6 ГОСТ 103-76											
Б.Ч.			03.00.07	ℓ=82	2										0.15
Б.Ч.			03.00.08	ℓ=93		2									0.17
Б.Ч.			03.00.09	ℓ=106			2								0.20
Б.Ч.			03.00.10	ℓ=127				2							0.24
Б.Ч.			03.00.11	ℓ=94					2						0.18
Б.Ч.			03.00.12	ℓ=133						2					0.25
Б.Ч.			03.00.13	ℓ=108							2				0.20
Б.Ч.			03.00.14	ℓ=153								2			0.29
Б.Ч.			03.00.15	ℓ=105									2		0.20
Б.Ч.			03.00.16	ℓ=165										2	0.31

Копир Зайцева Формат А4

Формат	Зона	Поз.	Обозначение	Наименование	Кол. на испол. 3.900-3.11.2 03.00.00- 10	11	12	13	Примечание
									масса, кг
				Документация					
А4			3.900-3.11.2 03.00.00 СБ	Сборочный чертеж					
А4			00.00.00 ТО	Техническое описание					
				Сборочные единицы					
А4		1	00.02.00 -02	Каркас плоский Кр 7	1	1	1	1	
А4		2	00.04.00 -02	То же Кр 14	1	1	1	1	
				Детали					
				ФБА I 2ОСТ5781-81					
Б.Ч		3	03.00.17	ℓ=240	30	—	—	—	0.05
Б.Ч			03.00.04	ℓ=130	—	30	—	—	0.03
Б.Ч			03.00.18	ℓ=180	—	—	30	—	0.04
Б.Ч			03.00.19	ℓ=210	—	—	—	30	0.05
		4		-40×6 2ОСТ 103-76					
Б.Ч			03.00.20	ℓ=196	2	—	—	—	0.37
Б.Ч			03.00.21	ℓ=86	—	2	—	—	0.16
Б.Ч			03.00.22	ℓ=139	—	—	2	—	0.26
Б.Ч			03.00.23	ℓ=110	—	—	—	2	0.32

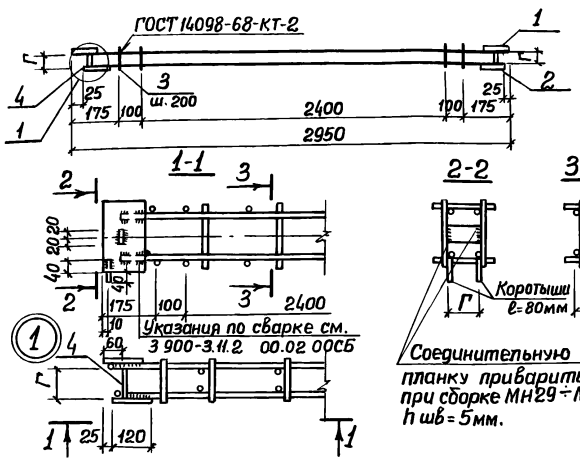

Обозначение	Марка изделия	Г мм	Масса, кг.	Обозначение	Марка изделия	Г мм	Масса, кг
3.900-3.11.2 03.00.00	МН29	82	11.8	-07	МН36	153	15.9
-01	МН30	93	11.1	-08	МН37	105	19.9
-02	МН31	106	11.9	-09	МН38	165	20.7
-03	МН32	127	12.0	-10	МН39	196	20.8
-04	МН33	94	15.5	-11	МН40	86	19.8
-05	МН34	133	15.6	-12	МН41	159	20.3
-06	МН35	108	15.5	-13	МН42	170	20.7

Инв. № подл. | Подпись и дата | Взам. инв. №

Нач. отд.	Щейко	
Н. контр.	Постникова	
Рук. гр.	Мазалова	
Вед. инж.	Однорал	
Инжен.	Филиппова	

3.900-3.11.2 03.00.00 СБ

Изделие закладное МН (МН29-МН42). Сборочный чертеж.

Стадия	Масса	Масштаб
Р	См табл.	—
Лист	Листов 1	

Поз. 4 Сталь марки ВСт3кп2 ГОСТ 380-71*

Союзводоканалниипроект Харьковский Водоканалпроект

Инв. № подл. | Подпись и дата | Взам. инв. №

Формат	Зона	Поз.	Обозначение	Наименование	Кол. на испол. 3.900-3.11.2 00.01.00-										Примечание
					-	01	02	03	04						
															Масса, кг
				Документация											
А4			3.900-3.11.2 00.01.00 СБ	Сборочный чертеж											
А4			00.00.00 ТО	Техническое описание											
				Детали											
				ФЗ8рI 20С16727-80											
Б.Ч.		1	3.900-3.11.2 00.01.01	ℓ=2850	2	2	2	2	2						0.41
Б.Ч.			00.01.02	ℓ=115	8	—	—	—	—						0.02
Б.Ч.		2	00.01.03	ℓ=150	—	8	—	—	—						0.02
Б.Ч.			00.01.04	ℓ=205	—	—	8	—	—						0.03
Б.Ч.			00.01.05	ℓ=270	—	—	—	8	—						0.04
Б.Ч.			00.01.06	ℓ=310	—	—	—	—	8						0.05

Нач.отд.	Шейко		3.900-3.11.2 00.01.00
Н.контр.	Пластиков		
Рук.гр.	Мазалова		Каркас плоский КР(Кр1-Кр4)
Вед.инж.	Дапорол		Стадия: Р; Лист: 1; Листов:
Ст.инж.	Вазианов		Союзводоканалпроект Харьковский Водоканалпроект
Инжен.	Филиппова		

Копир Шелест

Формат А4

6/ 20-79061

18

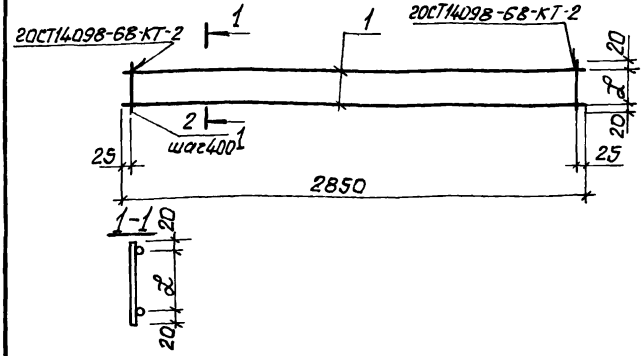

Обозначение	Марка	ℓ, мм	Масса, кг
3.900-3.11.2 00.01.00	КР1	75	1.0
-01	КР2	110	1.0
-02	КР3	165	1.1
-03	КР4	230	1.1
-04	КР4а	270	1,2

Инв. № подл. | Подпись и дата | Взам. инв. №

Начата	Шейко		
Н. контр.	Постников		
Рук. гр.	Мазалова		
Вед. инж.	Однорол		
Ст. инж.	Вазиянов		
Инжен.	Филиппова		

3.900-3.11.2 00.01.00 СБ

Каркас плоский КР(КР1-КР4а). Сборочный чертеж

Стадия	Масса	Масштаб
Р	см. табл.	-
Лист	Листов 1	

Союзводоканалниипроект Харьковский Водоканалпроект

Инв. № подл.	Подпись и дата	Взам. инв. №

Формат	Зона	Поз.	Обозначение	Наименование	Кол. на исполн. 3.900-3.11.2 00.02.00-										Примечание
					-	01	02								масса, кг
				Документация											
А4			3.900-3.11.2 00.02.00 СБ	Сборочный чертеж	X	X	X								
А4			00.00.00 ТО	Техническое описание	X	X	X								
				Детали											
Б.Ч.		1	00.02.01	Ф10А III ГОСТ 5781-81 ℓ=2820	2	—	—								1.74
Б.Ч.			00.02.02	Ф12А III ГОСТ 5781-81 ℓ=2850	—	2	—								2.53
Б.Ч.			00.02.03	Ф14А III ГОСТ 5781-81 ℓ=2820	—	—	2								3.47
Б.Ч.		2	00.02.04	Ф5Вр I ГОСТ 6727-80 ℓ=140	8	8	—								0.02
Б.Ч.			00.02.05	Ф6А I ГОСТ 5781-81 ℓ=140	—	—	8								0.03
Б.Ч.		3	00.02.06	-120×6 ГОСТ 103-76 ℓ=160	2	—	—								0.89
Б.Ч.			00.02.07	То же ℓ=180	—	2	—								1.02
Б.Ч.			00.02.08	" ℓ=200	—	—	2								1.13

Нач. отд.	Шейко		
Н. контр.	Постников		
Рук. гр.	Мазалова		
Вед. инж.	Одноралов		
Ст. инж.	Вазианов		
Инжен.	Филиппова		

Копир. Шелест

3.900-3.11.2 00.02.00

Каркас плоский КР(КР5-КР7)

Стадия	Лист	Листов
Р		1

Союзводоканалниипроект Харьковский Водоканалпроект

Формат А4

19067-02 21

20

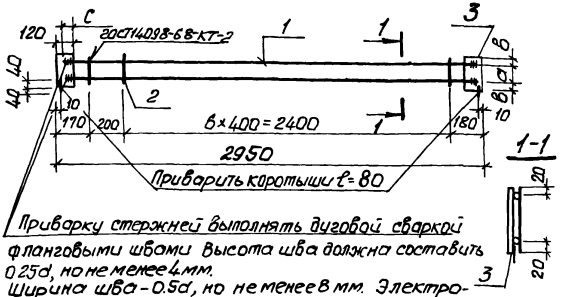

Приварку стержней выполнять дуговой сваркой фланговыми швами. Высота шва должна составить 0,25d, но не менее 4 мм.
Ширина шва – 0,5d, но не менее 8 мм. Электроды типа Э-50А

Обозначение	Марка	a мм	в мм	С мм	Масса, кг
3.900-3.11.2 00.02.00	Кр5	100	30	55	5.5
-01	Кр6	100	40	70	7.3
-02	Кр7	100	50	80	9.4

Инв. № подл. | Подпись и дата | Взам. инв. №

Нач. отд.	Шейко		
Н. контр.	Постников		
Рук. гр.	Мазалов		
Вед. инж.	Адмирал		
Ст. инж.	Возианов		
Инжен.	Филиппов		

3.900-3.11.2 00.02.00 СБ

Каркас плоский КР(КР5-КР7). Сборочный чертеж

Стадия	Масса	Масштаб
Р	см. табл.	-
Лист	Листов 1	

Поз. 3. Сталь марки ВСт3кп2 ГОСТ 380-71*

Союзводоканалпроект харьковский Водоканалпроект

Инв. № подл.	Подпись и дата	Взам. инв. №

Формат	Зона	Поз.	Обозначение	Наименование	Кол. на исполн. 3.900-3.11.2 00.03.00-										Примечание
					-	01	02	03	04						масса, кг
				Документация											
А4			3.900-3.11.2 00.03.00СБ	Сборочный чертеж											
А4			3.900-3.11.2 00.00.00ТО	Техническое описание											
				Детали											
Б.Ч			3.900-3.11.2 00.03	Ф6А I 2ОСТ5781-81 ℓ=2810	—	—	2	2	—						0.62
			00.03	Ф5Вр I 2ОСТ6727-80											
Б.Ч		1	00.03.01	ℓ=2810	2	2	—	—	2						0.40
Б.Ч			00.03.02	ℓ=180	16	—	—	—	—						0.03
Б.Ч		2	00.03.03	ℓ=240	—	16	—	—	—						0.03
Б.Ч			00.03.04	ℓ=440	—	—	16	—	—						0.06
Б.Ч			00.03.05	ℓ=480	—	—	—	16	—						0.07

Нач. отд.	Шейко		
Н. контр.	Постников		
Рук. гр.	Мазалова		
Вед. инж.	Однорал		
Ст. инж.	Вазианов		
Инжен.	Филиппова		

3.900-3.11.2 00.03.00

Каркас плоский КР(КР8-КР11)

Стадия	Лист	Листов
Р	1	2

Союзводоканалниипроект Харьковский Водоканалпроект

Копир Шелест

Формат А4

Инв. № подл.	Подпись и дата	Взам. инв. №

Формат	Зона	Поз.	Обозначение	Наименование	Кол. на испол. 3.900-3.11.2 00.03.00 -					Примечание
					–	01	02	03	04	
										Масса, кг
Б.Ч.		2	3.900-3.11.2 00.03.06	ФБВрI 20СТ6727-80 ℓ=300	—	—	—	—	16	0.04
Б.Ч		3	00.03.07	ф10 AIII 20СТ 5781-81 ℓ=2670	2	2	—	—	—	1,65
Б.Ч.			00.03.08	ф12 AIII 20СТ 5781-81 ℓ=2670	—	—	—	—	2	2.37
Б.Ч			00.03.09	ф14 AIII 20СТ 5781-81 ℓ=2670	—	—	2	2	—	3.23

3.900-3.11.2 00.03.00	Лист 2

Колир Шелест

Формат А4

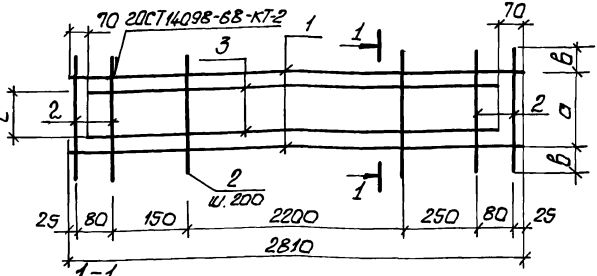

1-1

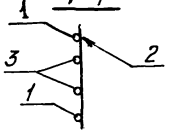

Обозначение	Марка	а мм	в мм	с мм.	Масса, кг
3.900-3.11.2 00.03.00	КР8	120	30	80	4.6
-01	КР9	170	35	100	4.6
-02	КР10	360	40	180	8.7
-03	КР11	400	40	180	8.8
-04	КР99	230	35	120	6.1

Нач.отд	Шейко		
Н.контр.	Постников		
Рук.гр.	Мазалова		
Ведущ.	Одинцал		
Ст.инж.	Возианов		
Инженер	Филиппова		

3.900-3.11.2 00.03.00СБ

Каркас плоский КР(КР8-КР11). Сборочный чертеж

Стадия	Масса	Масштаб
Р	см. табл.	—
Лист	Листов 1	

Союзводоканалмонтажпроект Харьковский Водоканалпроект

Инв.№подл. | Подпись и дата | Взам.инв.№

Инв.№подл.	Подпись и дата	Взам.инв.№

Формат	Зона	Поз.	Обозначение	Наименование	Кол. на исполн. 3.900-3.11.2 00.04.00 -										Примечание
					-	01	02								масса, кг
				Документация											
А4			3.900-3.11.2 00.04.00 СБ	Сборочный чертеж	X	X	X								
А4			00.00.00 ТО	Техническое описание	X	X	X								
				Детали											
Б.Ч.			3.900-3.11.2 00.04.01	Ф10А III 20СТ5781-81 ℓ=2770	2	—	—								1.71
Б.Ч.		1	00.04.02	Ф12А III 20СТ5781-81 ℓ=2800	—	2	—								2.48
Б.Ч.			00.04.03	Ф14А III 20СТ5781-81 ℓ=2820	—	—	2								3.41
Б.Ч.		2	00.04.04	Ф5Вр I 20СТ6727-80 ℓ=140	8	8	—								0.02

Нач.отд.	Шейко	
Н.контр.	Постников	
Рук.гр.	Мазалова	
Вед.инж.	Однорал	
Ст.инж.	Вазианов	
Инжен.	Филиппова	

Копир. Шелест

3.900-3.11.2 00.04.00

Каркас плоский КР(КР12-КР14)

Стадия	Лист	Листов
Р	1	2

Союзводоканалниипроект Харьковский Водоканалпроект

Формат А4

19067-02 26

25

Инв. № подл.	Подпись и дата	Взам. инв. №

Формат	Зона	Поз.	Обозначение	Наименование	Кол. на исполн. 3.900-3.11.2 00.04.00 -										Примечание
					-	01	02								масса, кг
Б.Ч.		2	3.900-3.11.2 00.04.06	ф6АI 20СТ5781-81 ℓ=140	—	—	8								0.03
				-120х6 20СТ103-76											
Б.Ч.			00.04.06	ℓ = 160	2	—	—								0.90
Б.Ч.		3	00.04.07	ℓ = 180	—	2	—								1.00
Б.Ч.			00.04.08	ℓ = 200	—	—	2								1.13

3.900 - 3.11.2 00.04.00

Лист 2

Копир. Шелест

Формат А4

19067-02 27

2б

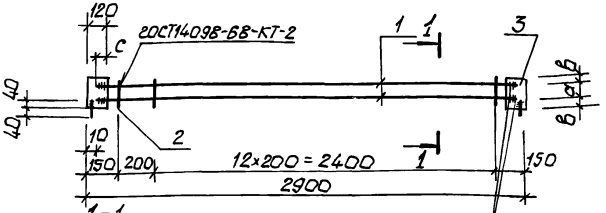

1-1

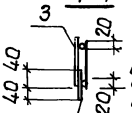

Приварку стержней выполнять дуговой сваркой фланговыми швами. Высота шва должна составить 0.25d, но не менее 4мм. Ширина шва - 0.5d, но не менее 10мм. Электроды типа Э-50А

Приварить коротыши ℓ=80мм

Обозначение	Марка	а мм	в мм	с мм	Масса, кг
3.900-3.11.2 00.04.00	КР12	100	30	55	5.4
-01	КР13	100	40	70	7.2
-02	КР14	100	50	80	9.3

Нач.отд.	Шейко		
Н.контр.	Постников		
Рук.гр.	Мазалова		
Вед.инж.	Однорал		
Ст.инж.	Возианов		
Инжен.	Филиппова		

3.900-3.11.2 00.04.00 СБ

Каркас плоский КР(КР12-КР14). Сборочный чертеж

Стадия	Масса	Масштаб
Р	см. табл.	

Лист | Листов 1

Поз. 3 Сталь марки ВСт3кп2 ГОСТ 380-71*

Союзводоканалниипроект Харьковский Водоканалпроект

Инв. № подл. | Подпись и дата | Взам. инв. №

19067-02 28

Инв.№ подл.	Подпись и дата	Взам.инв.№

Формат	Зона	Поз	Обозначение	Наименование	Кол. на исполн. 3.900-3.11.2 00.05.00 –	01	02								Примечание
				Документация											масса, кг
А4			3.900 - 3.11.2 00.05.00СБ	Сборочный чертеж											
А4			00.00.00ТО	Техническое описание											
				Детали											
Б.Ч.		1	3.900 - 3.11.2 00.05.01	Ф8АIII 20СТ5781-81 ℓ=2550	14	14	–								1.01
Б.Ч.			00.05.02	Ф10АIII 20СТ5781-81 ℓ=2550	–	–	14								1.57
Б.Ч.		2	00.05.03	Ф8АIII 20СТ5781-81 ℓ=1300	8	–	–								0.51
Б.Ч.			00.05.04	Ф10АIII 20СТ5781-81 ℓ=1300	–	8	8								0.80
Б.Ч.		3	00.05.05	Ф10АIII 20СТ5781-81 ℓ=1200	7	–	–								0.74
Б.Ч.			00.05.06	Ф12АIII 20СТ5781-81 ℓ=1200	–	7	7								1.07
Б.Ч.		4	00 05.07	Ф6АI 20СТ5781-81 ℓ=2750	8	8	8								0.61

Нач.отд.	Шейко	
Гл.спец.	Постников	
Рук.гр.	Мазалова	
Вед.инж.	Одноралл	
Ст.инж.	Вазианов	
Инжен.	Болотинская	

3.900-3.11.2 00.05.00

Сетка арматурная С(С1-С3)

Стадия	Лист	Листов
Р		1

Союзводоканалниипроект Харьковский Водоканалпроект

Копир. Шелест

Формат А4

19067-02 29

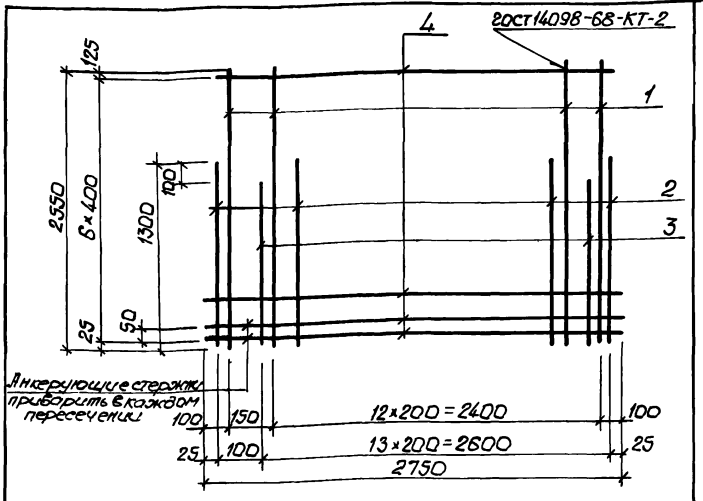

Обозначение	Марка	Масса, кг
3.900-3.11.2 00.05.00	С1	28.3
-01	С2	32.9
-02	С3	40.8

Нач.отд.	Шейко		
Н.контр.	Лостников		
Рук.гр.	Мазалова		
Вед.инж.	Одмарал		
Ст.инж.	Вазианов		
Инжен.	Болотинская		

Взам.инв.№ | Подпись и дата | Инв.№подл.

3.900-3.11.2 00.05.00 СБ

Сетка арматурная С(С1-С3). Сборочный чертеж

Стадия	Масса	Масштаб
Р	см. табл.	—

Лист | Листов 1

Союзводоканалниипроект Харьковский Водоканалпроект

Формат	Зона	Поз.	Обозначение	Наименование	Кол. на изд. 3.900-3.11.2 00.06.00 –								Примечание
					–	01	02	03	04	05	06	07	
													Масса, кг
				Документация									
А4			3.900-3.11.2 00.06.00 СБ	Сборочный чертеж									
			00.00.00 ТО	Техническое описание									
				Детали									
Б4		1	3.900-3.11.2 00.06.01	ФВАIII 20ГСТ5781-81 ℓ=3150	14	–	–	–	–	–	–	–	1.24
				Ф10АIII 20ГСТ5781-81									
Б4			00.06.02	ℓ=3150	–	14	–	–	–	–	–	–	1.94
Б4			00.06.03	ℓ=3800	–	–	14	–	–	–	–	–	2.34
Б4			00.06.04	ℓ=4400	–	–	–	14	–	–	–	–	2.72
Б4			00.06.05	Ф12АIII 20ГСТ5781-81 ℓ=4400	–	–	–	–	14	–	–	–	3.91

Нач.отд.	Шейко		3.900-3.11.2 00.06.00
Н.контр.	Поетников		Сетка арматурная С(С11 – С18)
Рук.гр.	Мозалова		
Ведущ. инж.	Одноралова		
Ст. инж.	Вазианов		
Инженер	Болотинская		

Стадия	Лист	Листов
Р	1	2

Союзводоканалниипроект
Харьковский Водоканалпроект

Копировал Шейест

Формат А4

Инв.№ подл.	Подпись и дата	Взам.инв.№

Формат	Зона	Поз.	Обозначение	Наименование	Кол. на испол. 3.900-3.12.2 00.06.00										Примечание
					-	01	02	03	04	05	06	07			
															масса, кг
Б.Ч		1	3.900-3.11.2 00.06.06	ф10 AIII 20 ГОСТ 5781-81 ℓ=5100	—	—	—	—	—	14	—	—			3.15
				ф12 AIII 20 ГОСТ 5781-81											
Б.Ч			00.06.07	ℓ=5750	—	—	—	—	—	—	14	—			5.14
Б.Ч			00.06.08	ℓ=6350	—	—	—	—	—	—	—	14			5.64
Б.Ч		2	00.06.09	ф6 AI 20 ГОСТ 5781-81 ℓ=2550	7	7	8	9	9	10	11	12			0.60

3.900-3.11.2 00.06.00	Лист 2

Копир Шелест

Формат А4

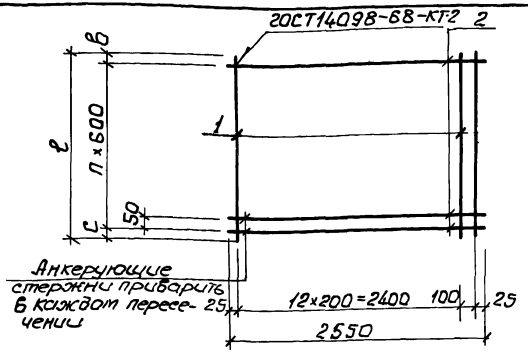

Обозначение	Марка	ℓ мм	с мм	п	в мм	Масса, кг
3.900-3.11.2 00.06.00	С11	3150	25	5	125	21.6
-01	С12	3150	25	5	125	31.4
-02	С13	3800	25	6	175	37.6
-03	С14	4400	25	7	175	43.5
-04	С15	4400	25	7	175	60.1
-05	С16	5100	50	8	250	50.1
-06	С17	5750	25	9	325	78.6
-07	С18	6350	25	10	325	86.2

Нач.отд.	Шейко	
Н.контр.	Постников	
Рук.гр.	Мазалова	
Вед.инж.	Овнорал	
Ст.инж.	Вазианов	
Инжен.	Болотинская	

3.900-3.11.2 00.06.00СБ

Сетка арматурная С(С11-С18)
Сборочный чертеж.

Стадия	Масса	Масштаб
Р	см. табл.	

Лист | Листов 1

Союзводоканалниипроект Харьковский Водоканалпроект

Инв.№ подл. | Подпись и дата | Взам. инв.№

Инв. № подл.	Подпись и дата	Взам. инв. №

Формат	Зона	Поз.	Обозначение	Наименование	Кол. насел. 3.900-3.11.2 00.07.00-										Примечание
					–	01	02	03	04	05	06	07	08	09	
															Масса кг
				Документация											
14			3.900-3.11.2 00.07.00 СБ	Сборочный чертеж											
14			00.00.00 ТО	Техническое описание											
				Детали											
Б.Ч.		1	3.900-3.11.2 00.07.01	ФВАIIIгОСТ5781-81 ℓ=1750	15	—	—	—	—	—	—	—	—	—	0.69
				Ф10АIIIгОСТ5781-81											
Б.Ч.			00.07.02	ℓ=1750	—	15	15	—	—	—	—	—	—	—	1.1
Б.Ч.			00.07.03	ℓ=1900	—	—	—	15	—	—	—	—	—	—	1.17
Б.Ч.			00.07.04	ℓ=2050	—	—	—	—	15	15	15	—	—	15	1.26
Б.Ч.			00.07.05	ℓ=2150	—	—	—	—	—	—	—	15	15	—	1.33

Исполнения 10÷19 см. лист 4,5,
20÷29 см. л 6,7,
30÷36 см. л 8,9

Нач. отд.	Шейко	
Гл. спец.	Постников	
Рук. гр.	Мозилова	
Ведущ.	Одорол	
Ст. инж.	Вазианов	
Инженер	Болотников	

3.900-3.11.2 00.07.00

Сетка арматурная С (С21-С57)

Стадия	Лист	Листов
Р	1	9

Союзводоканалниипроект Харьковский Водоканалпроект

1997-02 34

Копир Шелест

Формат А4

Инв. № подл. | Подпись и дата | Взам. инв. №

Формат	Зона	Поз.	Обозначение	Наименование	Кол. на испол. 3.900-3.11.2 00.07.00- —	01	02	03	04	05	06	07	08	09	Примечание
Б4			3.900-3.11.2 00.07.06	ф6 AIII ГОСТ 5781-81 ℓ=1350	—	—	—	—	—	7	—	—	—	—	0.29
				ф8 AIII ГОСТ 5781-81											
Б4			00.07.07	ℓ= 1150	7	7	—	—	—	—	—	—	—	—	0.45
Б4			00.07.08	ℓ= 1200	—	—	7	—	—	—	—	—	—	—	0.47
Б4		2	00.07.09	ℓ= 1300	—	—	—	7	—	—	—	—	—	—	0.51
Б4			00.07.10	ℓ= 1350	—	—	—	—	—	—	7	—	—	—	0.53
Б4			00.07.11	ℓ= 1450	—	—	—	—	—	—	—	7	—	—	0.57
Б4			00.07.12	ℓ= 1500	—	—	—	—	—	—	—	—	7	—	0.59
Б4			00.07.13	ф10 AIII ГОСТ 5781-81 ℓ=1350	—	—	—	—	—	—	—	—	—	7	0.83
Б4			00.07.14	ф12 AIII ГОСТ 5781-81 ℓ=1350	—	—	—	—	7	—	—	—	—	—	1.20
Б4			00.07.06	ф6 AIII ГОСТ 5781-81 ℓ=1350	—	—	—	—	—	8	—	—	—	—	0.29
				ф8 AIII ГОСТ 5781-81											
Б4			00.07.07	ℓ=1150	—	8	—	—	—	—	—	—	—	—	0.45
Б4		3	00.07.10	ℓ= 1350	—	—	—	—	—	—	8	—	—	—	0.53
Б4			00.07.11	ℓ=1450	—	—	—	—	—	—	—	8	—	—	0.57
				ф10 AIII ГОСТ 5981-81											
Б4			00.07.15	ℓ= 1050	8	—	—	—	—	—	—	—	—	—	0.65
Б4			00.07.16	ℓ= 1100	—	—	8	—	—	—	—	—	—	—	0.68
Б4			00.07.17	ℓ= 1200	—	—	—	8	—	—	—	—	—	—	0.74

Инв. № подл.	Подпись и дата	Взам инв. №

Форма	Зона	Поз.	Обозначение	Наименование	Кол. на исполн. 3.900-3.11.2 00.07.00-										Примечание
					–	01	02	03	04	05	06	07	08	09	
				ф10AIII ГОСТ 5987-81											Масса кг
БЧ			3.900-3.11.2 00.07.18	ℓ=1400									8		0.86
БЧ		3	00.07.13	ℓ=1350										8	0.83
БЧ			00.07.14	ф12AIII ГОСТ 5781-81 ℓ=1350					8						1.20
БЧ		4	00.07.19	ф6AI ГОСТ 5781-81 ℓ=2750	4	4	4	5	5	5	5	5	5	5	0.61

1967-02.36

3.900-3.11.2 00.07.00	Лист 3

Формат А4

Инв.№ подл.	Подпись и дата	Взам.инв.№

Формат	Зона	Поз.	Обозначение	Наименование	Кол на исполн. 3.900-3.11.2 00 07.00- 10	11	12	13	14	15	16	17	18	19	Примечание
															масса, кг
				Документация											
А4			3.900-3.11.2 00.07.00 СБ	Сборочный чертеж											
А4			00.00.00 ТО	Техническое описание											
				Детали											
Б.Ч.		1	3.900-3.11.2 00.07.20	ф10А III ГОСТ 5781-81 ℓ=2150	15	—	—	—	—	—	—	—	—	—	1.33
				ф12А III ГОСТ 5781-81											
Б.Ч.			00.07.21	ℓ=2350	—	15	—	—	—	—	—	—	—	—	2.09
Б.Ч			00.07.22	ℓ=2450	—	—	15	—	—	—	—	—	—	—	2.18
Б.Ч			00.07.23	ℓ=2650	—	—	—	15	—	—	—	—	—	—	2.35
Б.Ч			00.07.24	ℓ=2750	—	—	—	—	15	15	—	—	—	—	2.44
				ф14А III ГОСТ 5781-81											
Б.Ч			00.07.25	ℓ=2750	—	—	—	—	—	—	15	—	—	—	3.33
Б.Ч			00.07.26	ℓ=2850	—	—	—	—	—	—	—	15	15	—	3.45
Б.Ч			00.07.27	ф16А III ГОСТ 5781-81 ℓ=2650	—	—	—	—	—	—	—	—	—	15	4.19
Б.Ч		2	00.07.28	ф10А III ГОСТ 5781-81 ℓ=1550	—	7	—	—	—	—	—	—	—	—	0.96
				ф12А III ГОСТ 5781-81											
Б.Ч			00.07.29	ℓ=1450	7	—	—	—	—	—	—	—	—	—	1.29
Б.Ч			00 07.30	ℓ=1600	—	—	7	—	—	—	—	—	—	—	1.42

3.900-3.11.2 00.07.00

Лист 4

Формат А4

19067-02 37

36

Формат	Зона	Поз.	Обозначение	Наименование	Кол на исполн. 3.900-3.11.2 00.07.00- 10	11	12	13	14	15	16	17	18	19	Примечание
БЧ			3.900-3.11.2 00.07.31	ℓ=1750	—	—	—	7	—	—	—	—	—	—	1.55
БЧ			00.07.32	ℓ=1850	—	—	—	—	7	—	—	—	—	—	1.64
		2		ф14 А III ГОСТ 5781											
БЧ			00.07.33	ℓ= 1800	—	—	—	—	—	7	7	—	—	7	2.18
БЧ			00.07.34	ℓ=1900	—	—	—	—	—	—	—	7	—	—	2.30
БЧ			00.07.35	ℓ=1950	—	—	—	—	—	—	—	—	7	—	2.36
БЧ			00.07.28	ф10 А III ГОСТ 5781-81 ℓ=1550	—	8	—	—	—	—	—	—	—	—	0.96
				ф12 А III ГОСТ 5781-81											
БЧ			00.07.29	ℓ= 1450	8	—	—	—	—	—	—	—	—	—	1.29
БЧ			00.07.30	ℓ=1600	—	—	8	—	—	—	—	—	—	—	1.42
БЧ		3	00.07.31	ℓ=1750	—	—	—	8	—	—	—	—	—	—	1.55
				ф14 А III ГОСТ 5781-81											
БЧ			00.07.36	ℓ=1780	—	—	—	—	8	—	—	—	—	—	2.12
БЧ			00.07.33	ℓ=180	—	—	—	—	—	8	8	—	—	—	2.18
БЧ			00.07.37	ℓ= 1900	—	—	—	—	—	—	—	8	—	—	2.36
БЧ			00.07.38	ф16 А III ГОСТ 5781-81 ℓ=1850	—	—	—	—	—	—	—	—	8	—	2.92
БЧ			00.07.39	ф16 А III ГОСТ 5781-81 ℓ=1700	—	—	—	—	—	—	—	—	—	8	2.69
БЧ			00.07.40	ф6 А I ГОСТ 5781-81 ℓ= 2750	5	5	6	6	—	—	—	—	—	—	0.61
БЧ		4	00.07.41	ф8 А I ГОСТ 5781-81 ℓ=2150	—	—	—	—	6	6	6	6	6	6	1.09

Инв.№ подл.	Подпись и дата	Взам. инв.№

Формат	Зона	Поз.	Обозначение	Наименование	Кол на исполн. 3.900-3.11.2 00.07.00- 20	21	22	23	24	25	26	27	28	29	Примечание
				Документация											масса, кг
А4			3.900-3.11.2 00.07.00 СБ	Сборочный чертеж											
А4			00.00.00 ТО	Техническое описание											
				Детали											
				ф12 А III ГОСТ 5781-81											
Б.Ч			3.900-3.11.2 00.07.42	ℓ = 2850	—	15	—	—	—	—	—	—	—	15	2.53
Б.Ч			00.07.43	ℓ = 2950	—	—	15	—	—	—	—	—	—	—	2.62
		1		ф16 А III ГОСТ 5781-81											
Б.Ч			00.07.44	ℓ = 3250	15	—	—	—	—	—	—	—	—	—	5.14
Б.Ч			00.07.45	ℓ = 3450	—	—	—	15	—	—	—	15	—	—	5.45
Б.Ч			00.07.46	ℓ = 3550	—	—	—	—	15	15	—	—	15	—	5.61
Б.Ч			00.07.47	ℓ = 3650	—	—	—	—	—	—	15	—	—	—	5.77
				ф12 А III ГОСТ 5781-81											
Б.Ч			00.07.48	ℓ = 1900	—	7	—	—	—	—	—	—	—	—	1.69
Б.Ч			00.07.49	ℓ = 2000	—	—	7	—	—	—	—	—	—	7	1.78
		2		ф14 А III ГОСТ 5781-81											
Б.Ч			00.07.50	ℓ = 2200	7	—	—	—	—	—	—	—	—	—	2.66
Б.Ч			00.07.51	ℓ = 2300	—	—	—	7	—	—	—	—	—	—	2.78
Б.Ч			00.07.52	ℓ = 2350	—	—	—	—	7	—	—	—	—	—	2.84

Инв.№подл.	Подпись и дата	Взам.инв.№

Формат	Зона	Поз.	Обозначение	Наименование	Кол. на исполн. 3.900-3.11.2 00.07.00- 20	21	22	23	24	25	26	27	28	29	Примечание
Б.Ч.			3.900-3.11.2 00.07.53	ℓ=2400	—	—	—	—	—	7	—	—	—	—	2.90
Б.Ч			00.07.54	ℓ=2450	—	—	—	—	—	—	7	—	—	—	2,96
		2		ϕ16 A III ГОСТ 5781-81											
Б.Ч			00.07.55	ℓ=2300	—	—	—	—	—	—	—	7	—	—	3.63
Б.Ч			00 07.56	ℓ= 2400	—	—	—	—	—	—	—	—	7	—	3.79
Б.Ч			00.07.48	ϕ12 A III ГОСТ 5781 ℓ=1900	—	8	—	—	—	—	—	—	—	—	1.69
				ϕ14 A III ГОСТ 5781-81											
Б.Ч.			00.07.57	ℓ=1900	—	—	8	—	—	—	—	—	—	8	2.30
Б.Ч			00.07.51	ℓ=2300	—	—	—	8	—	—	—	—	—	—	2.78
Б.Ч.			00.07.52	ℓ= 2350	—	—	—	—	8	—	—	—	—	—	2.84
		3		ϕ16 A III ГОСТ 5781-81											
Б.Ч			00.07.58	ℓ=2100	8	—	—	—	—	—	—	—	—	—	3.32
Б.Ч			00.07.55	ℓ=2300	—	—	—	—	—	8	—	8	—	—	3.63
Б.Ч.			00.07.59	ℓ= 2350	—	—	—	—	—	—	8	—	—	—	3.71
Б.Ч.			00.07.60	ϕ18 A III ГОСТ 5781-81 ℓ=2300	—	—	—	—	—	—	—	—	8	—	4.81
Б.Ч.			00.07.61	ϕ6 AI ГОСТ 5781-81 ℓ=2750	—	6	—	—	—	—	—	—	—	—	0.61
Б.Ч.		4	00.07.62	ϕ8 AI ГОСТ 5781-81 ℓ=2750	7	—	6	7	7	7	8	7	—	6	1.09
Б.Ч			00.07.63	ϕ10 AI ГОСТ 5781-81 ℓ=2750	—	—	—	—	—	—	—	—	7	—	1.69

Инв.№ подл.	Подпись и дата	Взам. инв.№

Формат	Зона	Поз	Обозначение	Наименование	Кол на исполн. 3.900-3.11.2 00.07.00 – 30	31	32	33	34	35	36				Примечание
															Масса, кг
				Документация											
А4			3.900-3.11.2 00.07.00 СБ	Сборочный чертеж											
А4			00.00.00 ТО	Техническое описание											
				Детали											
Б4		1	3.900-3.11.2 00.07.64	ф14 А III ГОСТ 5781-81 ℓ=3450	—	—	—	15	—	—	—				4.17
				ф16 А III ГОСТ 5781-81											
Б4			00.07.65	ℓ=3550	15	—	15	—	—	—	—				5.61
Б4			00.07.66	ℓ=3750	—	15	—	—	—	—	—				5.93
				ф18 А III ГОСТ 5781-81											
Б4			00.07.67	ℓ=4250	—	—	—	—	15	—	—				8.88
Б4			00.07.68	ℓ=4450	—	—	—	—	—	15	—				9.30
Б4			00.07.69	ℓ=4250	—	—	—	—	—	—	15				10.49
				ф16 А III ГОСТ 5781-81											
Б4		2	00.07.70	ℓ=2350	7	—	—	7	—	—	—				3.71
Б4			00.07.71	ℓ=2500	—	7	—	—	—	—	—				3.95

Инв.№ подл.	Подпись и дата	Взам инв.№

Формат	Зона	Поз.	Обозначение	Наименование	Кол. на испол 3.900-3.11.2 00 07.00- 30	31	32	33	34	35	36				Примечание
БЧ			3.900-3.11.2 00.07.72	ф18 A III ГОСТ 5781-81 ℓ=2400	—	—	7	—	—	—	—				5.02
		2		ф20 A III ГОСТ 5781-81											
БЧ			00.07.73	ℓ=2850	—	—	—	—	7	—	7				7.04
БЧ			00.07.74	ℓ=2950	—	—	—	—	—	7	—				7.29
				ф16 A III ГОСТ 5781-81											
БЧ			00.07.70	ℓ=2350	8	—	—	—	—	—	—				3.71
БЧ			00.07.71	ℓ=2500	—	8	—	—	—	—	—				3.95
БЧ		3	00.07.75	ф18 A III ГОСТ 5781-81 ℓ=2250	—	—	—	8	—	—	—				4.70
				ф20 A III ГОСТ 5781-81											
БЧ			00.07.76	ℓ=2300	—	—	8	—	—	—	—				5.68
БЧ			00.07.73	ℓ=2850	—	—	—	—	8	—	8				7.04
БЧ			00.07.74	ℓ=2950	—	—	—	—	—	8	—				7.29
БЧ		4	00.07.77	ф8 AI ГОСТ 5781-81 ℓ=2750	7	8	—	—	—	—	—				1.09
БЧ			00.07.78	ф10 AI ГОСТ 5781-81 ℓ=2750			7	7	9	9	9				1.69

3.900-3.11.2. 00.07.00	Лист 9

Формат А4

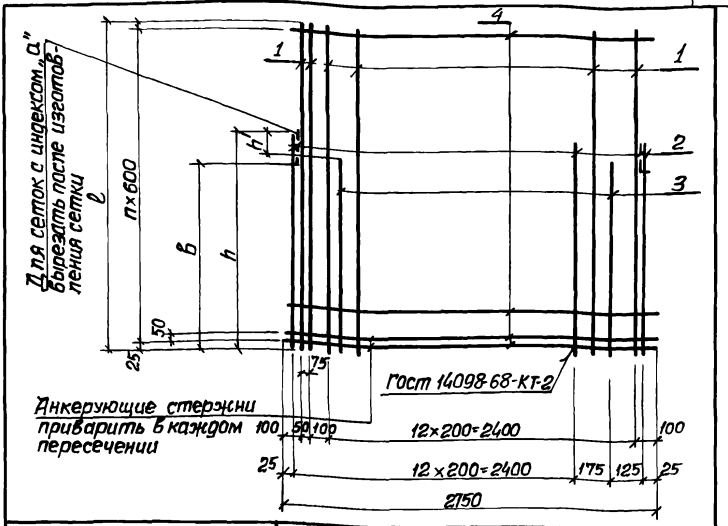

Обозначение	Марка	l мм	h мм	h' мм	a мм	B мм	n		Масса кг
3.900-3.11.2 00.07.00	С21; С21а	1750	1150	100	525	1050	2		21.1
-01	С22; С22а	1750	1150	—	525	1050	2		25.6
-02	С23; С23а	1750	1200	100	525	1050	2		27.6
-03	С24; С24а	1900	1300	100	75	1050	3		30.0
-04	С25; С25а	2050	1350	—	225	1050	3		40.0
-05	С26	2050	1350	—	225	—	3		26.4

Инв. № подл. | Подпись и дата | Взам. инв. №

Нач. отд.	Шейко	
Н. контр.	Постников	
Рук. гр.	Мазалова	
Вед. инж.	Однорал	
Ст. инж.	Вазианов	
Инжен.	Болотинская	

3.900-3.11.2 00.07.00 СБ

Сетка арматурная С (С21-С57а). Сборочный чертеж

Стадия	Масса	Масшт.
Р	См. табл.	—
Лист 1	Листов 2	

Союзводоканалниипроект Харьковский Водоканалпроект

Обозначение	Марка	ℓ мм	h мм	h' мм	a мм	b мм	n	Масса, кг
3.900-3.11.2 00.07.00-06	С27	2050	1350	—	225	—	3	30.0
-07	С28	2150	1450	—	325	—	3	31.7
-08	С29	2150	1500	100	325	—	3	34.0
-09	С30	2050	1350	—	225	—	3	34.5
-10	С31	2150	1450	—	325	—	3	42,5
-11	С32	2350	1550	—	525	—	3	48.9
-12	С33	2450	1600	—	25	—	4	57.7
-13	С34; С34а	2650	1750	—	225	1300	4	62,2
-14	С35; С35а	2750	1850	100	325	1300	4	71.6
-15	С36; С36а	2750	1800	—	325	1300	4	75.8
-16	С37; С37а	2750	1800	—	325	1300	4	89.2
-17	С38; С38а	2850	1900	—	425	1300	4	93.2
-18	С39; С39а	2850	1950	100	425	1300	4	98.2
-19	С40; С40а	2650	1800	100	225	1300	4	106.2
-20	С41; С41а	3250	2200	100	225	1300	5	129.9
-21	С42	2850	1900	—	425	—	4	67.0
-22	С43	2950	2000	100	325	—	4	76.7
-23	С44; С44а	3450	2300	—	425	2000	5	131.1
-24	С45; С45а	3550	2350	—	525	2000	5	134.4
-25	С46; С46а	3550	2400	100	525	2000	5	141.1
-26	С47; С47а	3650	2450	100	25	2000	6	145.6
-27	С48; С48а	3450	2300	—	425	2000	5	143.8
-28	С49; С49а	3550	2400	100	525	2000	5	161.0
-29	С50; С50а	2850	2000	100	425	1650	4	75.3
-30	С51; С51а	3550	2350	—	525	1650	5	147.4
-31	С52; С52а	3750	2500	—	125	1650	6	156.9
-32	С53; С53а	3550	2400	100	525	1650	5	176.6
-33	С54; С54а	3450	2350	100	425	2200	5	138.0
-34	С55, С55а	4250	2850	—	25	2200	7	254.0
-35	С56; С56а	4450	2950	—	225	2200	7	264 0
-36	С57, С57а	4250	2850	—	25	2200	7	278.2

Инв. № подл. | Подпись и дата | Взам. инв. №

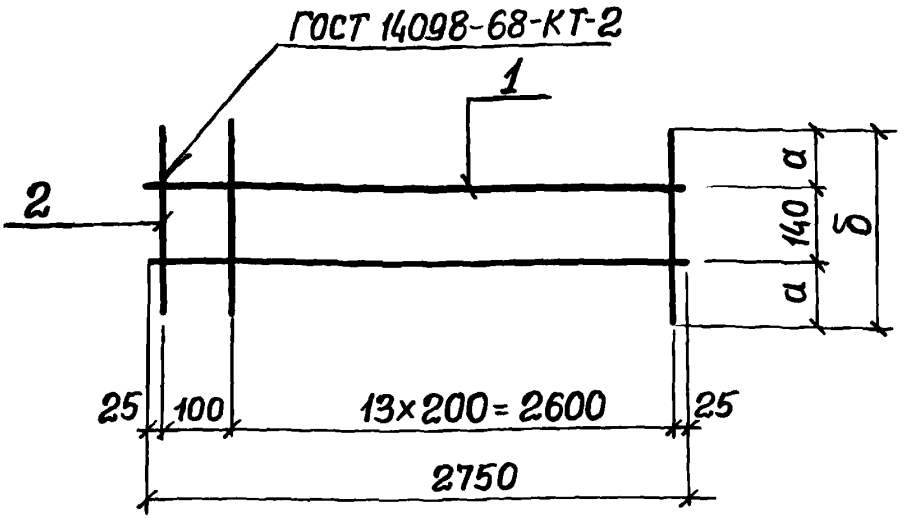

Формат	Зона	Поз.	Обозначение	Наименование	Кол.	Примечание
				Документация		масса, кг.
А4			3.900-3.11.2 00.00.00 ТО	Техническое описание		
				Детали		
Б.Ч.		1	3.900-3.11.2 00.08.01	ф5 ВрI ГОСТ 6727-80 ℓ=2750	2	0.42
			Переменные данные для исполнений			
				3.900-3.11.2 00.08.00(С61)		
				Детали		
Б.Ч.		2	3.900-3.11.2 00.08.02	ф6АI ГОСТ 5781-81 ℓ=600	15	0.14
				3.900-3.11.2 00.08.00-01(С62)		
				Детали		
Б.Ч.		2	3.900-3.11.2 00.0 .03	ф6АI ГОСТ 5781-81 ℓ=460	15	0.1

Обозначение	Марка	Масса кг	а мм	б мм
3.900-3.11.2 00.08.00	С61	2.9	230	600
-01	С62	2.3	160	460

Инв.№ подл. | Подпись и дата | Взам.инв.№

Нач.отд.	Шейко	
Н.контр.	Постников	
Рук.гр.	Мазалова	
Вед.инж.	Однорал	
Ст.инж.	Возианов	
Инжен.	Болотинская	

3.900-3.11.2 00.08.00

Сетка арматурная С(С61; С62).

Стадия	Масса	Масшт.
Р	См. табл.	—
Лист	Листов 1	

Союзводоканалниипроект Харьковский Водоканалпроект

Инв. № подл.	Подпись и дата	Взам. инв. №

Формат	Зона	Поз.	Обозначение	Наименование	Кол. на испол. 3.900-3.11.2 00.09.00 —									Примечание
					—	01	02	03	04	05	06	07		
														масса, кг
				Документация										
А4			3.900-3.11.2 00.09.00СБ	Сборочный чертеж										
А4			00.00.00ТО	Техническое описание										
				Детали										
Б.Ч.		1	3.900-3.11.2 00.09.01	ф8 AI ГОСТ 5781-81 ℓ=2850	2	3	4	—	—	—	—	—		1,13
Б.Ч.			00.09.02	ф12 AI ГОСТ 5781-81 ℓ=2850	—	—	—	4	4	4	—	—		2.53
				ф14 AI ГОСТ 5781-81										
Б.Ч.			00.09.03	ℓ=2850	—	—	—	—	—	—	4	4		3.44

Нач. отд.	Шейко		3.900-3.11.2 00.09.00
Гл. спец.	Лостников		Сетка арматурная С(С101÷С108)
Рук. гр.	Мазалова		Стадия: Р; Лист: 1; Листов: 2
Вед. инж.	Однорал		СоюзВодоканалНИИпроект харьковский Водоканалпроект
Ст. инж.	Возианов		
Инженер	Болотянская		

Формат А4

Формат	Зона	Поз.	Обозначение	Наименование	Кол. на исполн. 3.900-3.11.2 00.09.00 —										Примечание
					—	01	02	03	04	05	06	07			
Б.Ч		2	3.900-3.11.2 00.09.04	ф12 А III ГОСТ 5781-81 ℓ=660	15	—	—	—	—	—	—	—			0.59
				ф16 А III ГОСТ 5781-81											
Б.Ч			00.09.05	ℓ=880	—	15	—	—	—	—	—	—			1.39
Б.Ч			00.09.06	ℓ=1140	—	—	15	—	—	—	—	—			1.80
Б.Ч			00.09.07	ф22 А III ГОСТ 5781-81 ℓ=1520	—	—	—	15	—	—	—	—			4.53
				ф25 А III ГОСТ 5781-81											
Б.Ч			00.09.08	ℓ=1320	—	—	—	—	15	—	—	—			5.08
Б.Ч			00.09.09	ℓ=1520	—	—	—	—	—	15	—	—			5.85
				ф28 А III ГОСТ 5781-81											
Б.Ч			00.09.10	ℓ=1320	—	—	—	—	—	—	15	—			6.38
Б.Ч			00.09.11	ℓ=1520	—	—	—	—	—	—	—	15			7.34

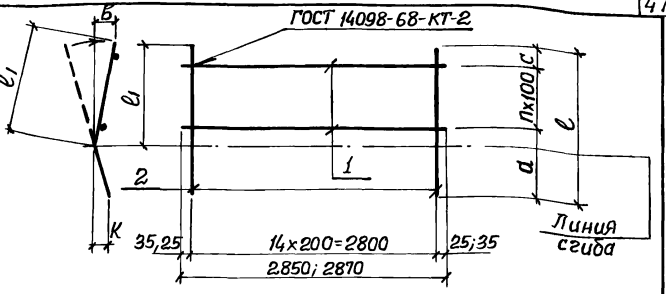

Обозначение	Марка	a мм	c мм	n	e мм	e1 мм	B мм	K мм		Масса кг
3.900-3.11.2 00.09.00	С101	360	200	1	660	400	100	60		11.2
-01	С102	430	250	2	880	530	100	65		24.3
-02	С103	590	250	3	1140	660	105	80		31.5
-03	С104	1020	200	3	1520	680	90	110		78.1
-04	С105	720	300	3	1320	730	125	100		86.3
-05	С106	1020	200	3	1520	680	90	110		97.8
-06	С107	720	300	3	1320	730	125	100		109.5
-07	С108	1020	200	3	1520	680	90	110		123.9

Инв. № подл. | Подпись и дата | Взам. инв. №

Нач. отд.	Шейко	
Гл. спец.	Постников	
Рук. гр.	Мазалова	
Вед. инж.	Однорал	
Ст. инж.	Вазиахов	
Инжен.	Болотинская	

3.900-3.11.2 00.09.00 СБ

Сетка арматурная с (С101 – С108). Сборочный чертеж

Стадия	Масса	Масшт.
Р	См. табл.	—

Лист | Листов 1

Союзводоканалниипроект Харьковский Водоканалпроект

Инв. № подл. | Подпись и дата | Взам. инв. №

Формат	Зона	Поз.	Обозначение	Наименование	Кол. на исполн. 3.900-3.11.2 00.10.00 —										Примечание
					—	01	02	03	04	05	06				
															масса, кг
				Документация											
А4			3.900-3.11.2 00.10.00 СБ	Сборочный чертеж											
А4			00.00.00 ТС	Техническое описание											
				Детали											
Б4			3.900-3.11.2 00.10.01	ф8 AI ГОСТ 5781-81 ℓ=2850	2	—	—	—	—	—	—				1.13
Б4			00.10.02	ф10 AI ГОСТ 5781-81 ℓ=2850	—	3	4	—	—	—	—				1.76
Б4		1	00.10.03	ф12 AI ГОСТ 5781-81 ℓ=2850	—	—	—	4	4	—	—				2.53
				ф14 AI ГОСТ 5781-81											
Б4			00.10.04	ℓ=2850	—	—	—	—	—	4	—				3.45
Б4			00.10.05	ℓ=2870	—	—	—	—	—	—	4				3.47

Нач. отд.	Шейко	
Гл. спец.	Пастников	
Рук. гр.	Мазалова	
Вед. инж.	Однорал	
Ст. инж.	Вазиахов	
Инженер	Болотинская	

3.900-3.11.2 00.10.00

Сетка арматурная с (С 111 – С 117)

Стадия	Лист	Листов
Р	1	2

Союзводоканалниипроект
Харьковский Водоканалпроект

Формат А4

Инв. № подл.	Подпись и дата	Взам. инв. №

Формат	Зона	Поз	Обозначение	Наименование	Кол. на испол. 3.900-3.11.2 00.10.00-										Примечание
					—	01	02	03	04	05	06				
Б.Ч.		2	3.900-3.11.2 00.10.06	ф14А III ГОСТ 5781-81 ℓ=840	15	—	—	—	—	—	—				1.02
Б.Ч			00.10.07	ф18А III ГОСТ 5781-81 ℓ=1100	—	15	—	—	—	—	—				2.30
Б.Ч.			00.10.08	ф20А III ГОСТ 5781-81 ℓ=1240	—	—	15	—	—	—	—				3.06
Б.Ч			00.10.09	ф25А III ГОСТ 5781-81 ℓ=1240	—	—	—	15	—	—	—				4.78
Б.Ч			00.10.10	ф25А III ГОСТ 5781-81 ℓ=1460	—	—	—	—	15	—	—				5.63
Б.Ч.			00.10.11	ф28А III ГОСТ 5781-81 ℓ=1660	—	—	—	—	—	15	—				8.02
Б.Ч			00.10.12	ф36А III ГОСТ 5781-81 ℓ=1660	—	—	—	—	—	—	15				13.26

3.900-3.11.2 00.10.00

Лист 2

Формат А4

19067-02 50

49

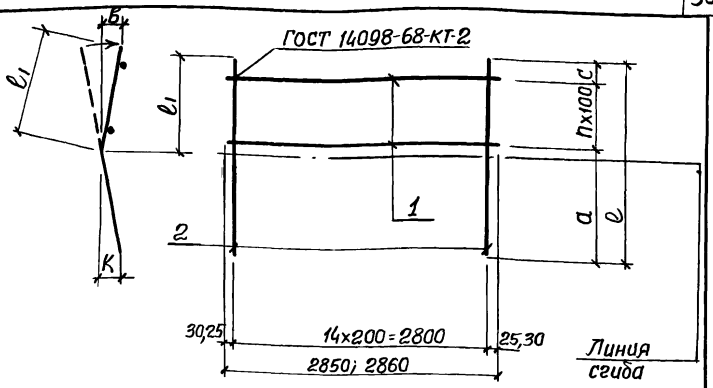

Обозначение	Марка	а мм	с мм	п	ℓ мм	ℓ1 мм	в мм	К мм		Масса кг
3.900-3 11 2 00.10 00	С111	540	200	1	840	420	100	100		17.6
-01	С112	650	250	2	1100	550	100	100		39.8
-02	С113	740	200	3	1240	620	100	100		52.9
-03	С114	740	200	3	1240	620	100	100		81.8
-04	С115	860	300	3	1460	730	125	125		94.5
-05	С116	1110	250	3	1660	680	90	130		134.1
-06	С117	1110	250	3	1660	680	90	130		212.8

Нач.отд.	Шейко	
Гл.спец.	Пастников	
Рук.гр.	Мазалова	
Вед.инж.	Однорал	
Ст.инж.	Вязанов	
Инж.	Болотинская	

3.900-3.11.2 00.10.00 СБ

Сетка арматурная С (С111 – С117). Сборочный чертеж

Стадия	масса	Масштаб
Р	См. табл.	—
Лист	Листов 1	

Союзводоканалпроект Харьковский Водоканалпроект

Инв.№ подл. | Подпись и дата | Взам.инв.№

Инв. № подл.	Подпись и дата	Взам. инв. №

Формат	Зона	Поз.	Обозначение		Наименование	Кол. на исполн. 3.900-3.11.2 00.11.00-										Примечание
						—	01	02								масса, кг
					Документация											
А4			3.900-3.11.2	00.11.00 СБ	Сборочный чертеж											
А4				00.00.00 ТО	Техническое описание											
					Детали											
Б.Ч.		1	3.900-3.11.2	00.11.01	ф8АI ГОСТ 5781-81 ℓ=2850	4	—	—								1,13
Б.Ч.				00.11.02	ф10АI ГОСТ 5781-81 ℓ=2850	—	4	4								1.76
						—	—									
Б.Ч.		2		00.11.03	ф14АIII ГОСТ 5781-81 ℓ=1520	15	—	—								1.84
Б.Ч.				00.11.04	ф18АIII ГОСТ 5781-81 ℓ=1560	—	15	—								3.30
Б.Ч.				00.11.05	ф20АIII ГОСТ 5781-81 ℓ=1720	—	—	15								4.24

Нач отд.	Шейко	
Гл спец.	Постников	
Рук. гр	Мазалова	
Вед инж.	Однорал	
Ст. инж.	Возианов.	
Инженер	Болотинская	

3.900-3.11.2 00.11.00

Сетка арматурная С(С121–С123

Стадия	Лист	Листов
Р		1

Союзводоканалниипроект Харьковский Водоканалпроект

Формат А4

19067-02 52

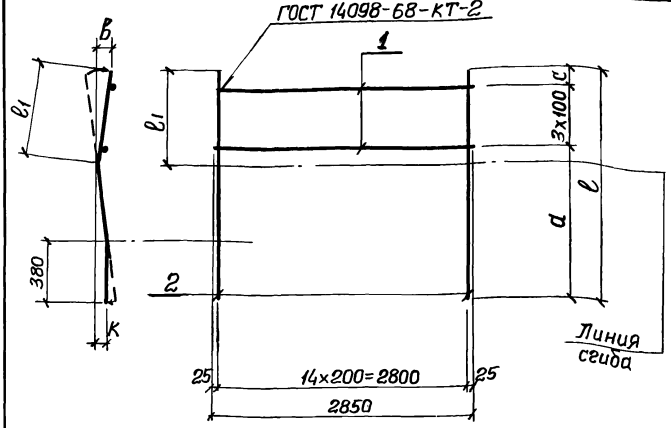

Обозначение	Марка	а мм	с мм			ℓ мм	ℓ_1 мм	в мм	к мм	Масса, кг
3.900-3.11.2 00.11 00	С121	1000	220			1520	640	105	80	32.1
-01	С122	1000	260			1560	680	110	80	56.5
-02	С123	1120	300			1720	730	125	100	70.6

Инв. № подл. | Подпись и дата | Взам. инв. №

Нач. отд.	Шейко	
Гл. спец.	Постников	
Рук. гр.	Мазалова	
Вед. инж.	Однорал	
Ст. инж.	Вазиатов	
Инженер	Болотинская	

3.900-3.11.2 00.11.00 СБ

Сетка арматурная С(С121–123). Сборочный чертеж

Стадия	Масса	Масшт.
Р	См. табл.	—
Лист	Листов 1	

Союзводоканалнипроект Харьковский Водоканалпроект

Инв. № подл.	Подпись и дата	Взам. инв. №

Формат	Зона	Поз.	Обозначение	Наименование	Кол. на испол. 3.900-3.11.2 00.12.00 –										Примечание
					–	01	02	03	04	05	06	07	08	09	масса, кг
				Документация											
А4			3.900-3.11.2 00.12.00 СБ	Сборочный чертеж											
А4			00.00.00 ТО	Техническое описание											
				Детали											
Б.Ч			3.900-3.11.2 00.12.01	ф8 AI ГОСТ 5781-81 ℓ=2850	–	–	–	–	5	5	5	6	6	5	1,13
Б.Ч		1	00.12.02	ф6 AI ГОСТ 5781-81 ℓ=2850	5	5	5	6	–	–	–	–	–	–	0,65
Б.Ч		2	00.12.03	ф10 AIII ГОСТ 5781-81 ℓ=640	15	–	–	–	–	–	–	–	–	–	0.40
				ф12 AIII ГОСТ 5781-81											
Б.Ч.			00.12.04	ℓ=860	–	15	–	–	–	–	–	–	–	–	0,75

Нач. отд.	Шейко		
Гл. спец.	Постников		
Рук. гр.	Мазалова		
Вед. инж.	Однорал		
Ст. инж.	Возианов		
Инжен.	Болотинская		

3.900-3.11.2 00.12.00

Сетка арматурная С (С131 – С142)

Стадия	Лист	Листов
Р	1	3

Союзводоканалниипроект Харьковский Водоканалпроект

Формат А4

Инв. № подл.	Подпись и дата	Взам. инв. №

Формат	Зона	Поз.	Обозначение	Наименование	Кол. на испол. 3.900-3.11.2 00.12.00-										Примечание
					—	01	02	03	04	05	06	07	08	09	
Б.Ч			3.900-3.11.2 00.12.05	ℓ=1120	—	—	15	—	—	—	—	—	—	—	0.99
Б.Ч			00.12.06	ℓ=1300	—	—	—	15	—	—	—	—	—	—	1.15
				ф14AIII ГОСТ 5781-81											
Б.Ч			00.12.07	ℓ=860	—	—	—	—	15	—	—	—	—	—	1.04
Б.Ч.		2	00.12.08	ℓ=1120	—	—	—	—	—	15	—	—	—	—	1.40
Б.Ч			00.12.09	ℓ=1320	—	—	—	—	—	—	15	—	—	—	1.60
Б.Ч.			00.12.10	ℓ=1520	—	—	—	—	—	—	—	15	—	—	1.84
				ф16AIII ГОСТ 5781-81											
Б.Ч.			00.12.11	ℓ=860	—	—	—	—	—	—	—	—	15	—	1.36
Б.Ч			00.12.12	ℓ=1340	—	—	—	—	—	—	—	—	—	15	2.12

Инв. № подл. | Подпись и дата | Взам. инв. №

Формат	Зона	Поз.	Обозначение	Наименование	Кол. на испол. 3.900-3.11.2 00.12.00- 10	11	Примечание
							Масса, кг
				Документация			
А4			3.900-3.11.2 00.12.00 СБ	Сборочный чертеж			
А4			00.12.00 ТО	Техническое описание			
				Детали			
Б4		1	3.900-3.11.2 00.12.13	ф10 AI ГОСТ 5781-81 ℓ=2850	6	—	1,76
Б4			00.12.14	ф12 AI ГОСТ 5781-81 ℓ=2850	—	6	2,53
Б4		2	00.12.15	ф18 AIII ГОСТ 5781-81 ℓ=1560	15	—	3,26
Б4			00.12.16	ф22 AIII ГОСТ 5781-81 ℓ=1500	—	15	4,48

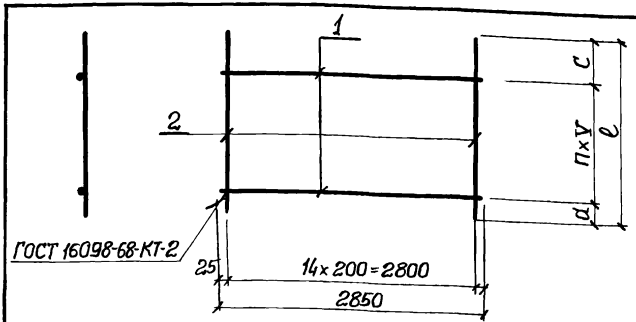

Обозначение	Марка	d мм	n	y мм	c мм		e мм			Масса, кг.
3.900-3.11.2 00.12.00	С131	50	4	100	190		640			9,3
-01	С132	150	4	100	310		860			14,7
-02	С133	50	4	200	270		1120			18,2
-03	С134	100	5	200	200		1300			21,2
-04	С135	150	4	100	310		860			21,3
-05	С136	50	4	200	270		1120			26,7
-06	С137	200	4	200	320		1320			29,7
-07	С138	200	5	200	320		1520			34,4
-08	С139	150	4	100	310		860			27,2
-09	С140	200	4	200	340		1340			37,5
-10	С141	200	5	200	360		1560			59,5
-11	С142	200	5	200	300		1500			78,8

Инв.№ подл. | Подпись и дата | Взам. инв.№

Нач.отд.	Шейко	
Гл.спец.	Постников	
Рук.гр.	Мазалова	
Ведущ.инж.	Однорал	
Ст.инж.	Возианов	
Инженер.	Болотинская	

3.900-3.11.2 00.12.00 СБ

Сетка арматурная С (С131 – С142). Сборочный чертеж

Стадия	Масса	Масшт
Р	См. табл.	—
Лист	Листов 1	

Союзводоканалниипроект Харьковский Водоканалпроект

Инв. № подл.	Подпись и дата	Взам. инв. №

Формат	Зона	Поз.	Обозначение	Наименование	Кол. на испол 3.900-3.11.2 00.13.00- —	01	02	03	04	05	06	07			Примечание
															Масса, кг
				Документация											
А4			3.900-3.11.2 00.13.00 СБ	Сборочный чертеж	✕	✕	✕	✕	✕	✕	✕	✕			
А4			00.00.00 ТО	Техническое описание	✕	✕	✕	✕	✕	✕	✕	✕			
				Детали											
Б.ч.		1	3.900-3.11.2 00.13.01	ф6 AI ГОСТ 5781-81 ℓ=2850	5	4	5	—	—	—	—	—			0.65
Б.ч.			00.13.02	ф8 AI ГОСТ 5781-81 ℓ=2850	—			5	5	—	—	—			1.13
Б.ч.			00.13.03	ф10 AI ГОСТ 5781-81 ℓ=2850	—	—	—	—	—	5	6	—			1.76
Б.ч.			00.13.04	ф12 AI ГОСТ 5781-81 ℓ=2850	—	—	—	—	—	—	—	6			2.53

Нач. отд.	Щейко	
Гл. спец.	Постников	
Рук. гр.	Мазалова	
Вед. инж.	Однорал	
Ст. инж.	Возианов	
Инженер	Болотинская	

3.900-3.11.2 00.13.00

Сетка арматурная С (С151 – С158)

Стадия	Лист	Листов
	1	2

Союзводоканалниипроект Харьковский Водоканалпроект

Формат А4

19067-02 58

Инв. № подл	Подпись и дата	Взам. инв. №

Формат	Зона	Поз.	Обозначение	Наименование	Кол. на исполн. 3.900-3.11.2 00.13.00-										Примечание
					—	01	02	03	04	05	06	07			
															Масса, кг.
Б.Ч		2	3 900-3 11.2 00.13.05	ф10А III ГОСТ 5781-81 ℓ=820	15	—	—	—	—	—	—	—	-		0,51
				ф12А III ГОСТ 5781-81											
Б.Ч			00.13.06	ℓ=1080	—	15	—	—	—	—	—	—			0,96
Б.Ч			00 13.07	ℓ=1220	—	—	15	—	—	—	—	—			1,08
Б.Ч			00.13.08	ф14А III ГОСТ 5781-81 ℓ=1260	—	—	—	15	—	—	—	—			1,53
Б.Ч			00.13.09	ф16А III ГОСТ 5781-81 ℓ=1520	—	—	—	—	15	—	—	—			2.40
				ф18А III ГОСТ 5781-81											
Б.Ч			00.13.10	ℓ=1340	—	—	—	—	—	15	—	—			2.80
Б.Ч			00.13.11	ℓ=1760	—	—	—	—	—	—	15	—			3.68
Б.Ч.			00.13.12	ф22А III ГОСТ 5781-81 ℓ=1640	—	—	—	—	—	—	—	15			4.89

3.900-3.11.2 00.13.00

Лист 2

Формат А4

19087-02 SS

58

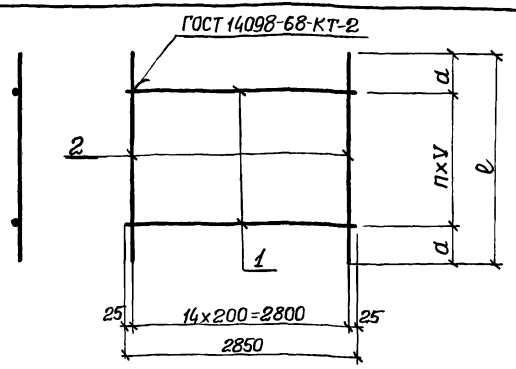

Обозначение	Марка	a мм	n	V мм				l мм		Масса, кг
3.900-3.11.2 00.13.00-	С151	210	4	100				820		11.0
-01	С152	240	3	200				1080		17.0
-02	С153	210	4	200				1220		19.5
-03	С154	230	4	200				1260		28.7
-04	С155	360	4	200				1520		41.7
-05	С156	270	4	200				1340		50.8
-06	С157	380	5	200				1760		65.8
-07	С158	320	5	200				1640		88.6

Нач.отд.	Шейко		
Гл.спец.	Постников		
Рук.гр.	Мазалова		
Вед.инж.	Однорал		
Ст.инж.	Вазианов		
Инжен.	Болотинская		

3.900-3.11.2 00.13.00 СБ

Сетка арматурная С(С151 – С158). Сборочный чертеж

Стадия	Масса	Масшт.
Р	См. табл.	—
Лист	Листов 1	

Союзводоканалпроект Харьковский Водоканалпроект

19067-02 60

Инв. № подл.	Подпись и дата	Взам инв №

Формат	Зона	Поз	Обозначение	Наименование	Кол. на исполн. 3.900-3.11.2 00.14.00-										Примечание
					—	01	02	03	04						
				Документация											масса, кг.
А4			3.900-3.11.2 00.14.00 СБ	Сборочный чертеж											
А4			00.00.00 ТО	Техническое описание											
				Детали											
Б.ч.		1	3.900-3.11.2 00.14.01	ф8 AI ГОСТ 5781-81 ℓ=2850	5	5	5	5							1.13
Б.ч.			00.14.02	ф10 AI ГОСТ 5781-81 ℓ=2850					5						1.76
		2		ф14 AIII ГОСТ 5781-81											
Б.ч.			00.14.03	ℓ=1500	15										1.82
Б.ч.			00.14.04	ℓ=1540		15									1.86
				ф16 AIII ГОСТ 5781-81											
Б.ч.			00.14.05	ℓ=1520			15								2.4
Б.ч.			00.14.06	ℓ=1740				15							2.75
Б.ч.			00.14.07	ф18 AIII ГОСТ 5781-81 ℓ=1540					15						3.22

Нач. отд.	Шейко	
Гл. спец.	Постников	
Рук. гр.	Мазалова	
Вед. инж.	Однорал	
Инженер	Болотинская	

3.900-3.11.2 · 00.14.00

Сетка арматурная С(С161-С165).

Стадия	Лист	Листов
Р		1

Союзводоканалниипроект Харьковский Водоканалпроект

Копир. Зайцева

Формат А4

ГОСТ 14098-68-КТ-2

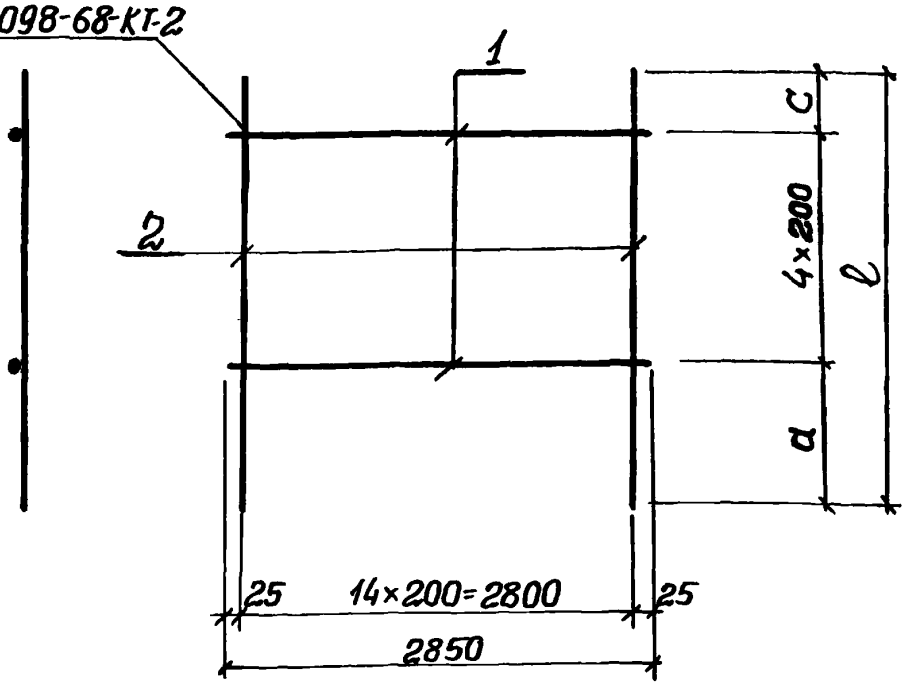

Обозначение	Марка	a мм	c мм			ℓ мм				Масса кг
3.900-3.11.2 00.14.00 –	С161	450	250			1500				33.0
–01	С162	490	250			1540				33.6
–02	С163	470	250			1520				41.7
–03	С164	590	350			1740				47.0
–04	С165	490	250			1540				57.1

Инв.№ подл. | Подпись и дата | Взам.инв.№

Нач.отд.	Шейко	
Гл.спец.	Постников	
Рук.гр.	Мазапова	
Вед.инж.	Однорал	
Ст.инж.	Возиянов	
Инженер	Болотинская	

3.900-3.11.2 00.11.00СБ

Сетка арматурная С (С161-С165). Сборочный чертеж

Стадия	Масса	Масшт
Р	см. табл.	—
Лист	Листов 1	

Союзводоканалниипроект
Харьковский
Водоканалпроект

Инв. № подл.	Подпись и дата	Взам. инв. №

Формат	Зона	Поз.	Обозначение	Наименование	Кол. на исполн. 3.900-3.11.2 00.15.00- —	01	02	03	04	05	06	07	08	09	Примечание
															Масса, кг
				Документация											
А4			3.900-3.11.2 00.15.00 СБ	Сборочный чертеж											
А4			00.00.00 ТО	Техническое описание											
				Детали											
				ф10АI ГОСТ 5781-81											
Б.Ч		1	3.900-3.11.2 00.15.01	l=550	6	6	6	6	6	6	6	6	6	6	0,34
Б.Ч.			00.15.02	l=600	6	6	6	6	—	—	—	6	6	—	0,37
Б.Ч.		2	00.15.03	l=650	—	—	—	—	6	6	—	—	—	6	0.40
Б.Ч.			00.15.04	l=750	—	—	—	—	—	—	6	—	—	—	0.46
Б.Ч			00.15.05	ф12АсII ГОСТ5781-81 l=780	1	—	—	—	—	—	—	—	—	—	0.69
Б.Ч		3	00.15.06	ф14АсII ГОСТ5781-81 l=910	—	1	—	—	—	—	—	1	—	—	1.10
Б.Ч			00.15.07	ф16АсII ГОСТ5781-81 l=1040	—	—	1	—	—	—	—	—	1	—	1.64

Исполнение 10—13 см. лист 3

Нач. отд.	Шейко	
Н. контр.	Постников	
Рук. гр.	Мазалова	
Вед. инж.	Однорал	
Сл. инж.	Возианов	
Инжен.	Болотинская	

3.900-3.11.2 00.15.00

Изделие закладное МН (МН 15—МН 27)

Стадия	Лист	Листов
Р	1	3

Союзводоканалниипроект Харьковский Водоканалпроект

Формат А4

Формат	Зона	Поз.	Обозначение	Наименование	Кол. на испол. 3.900-3.11.2 00.15 00- —	01	02	03	04	05	06	07	08	09	Примечание
															масса, кг
Б4			3.900-3.11.2 00.15.08	ф18 Ac II ГОСТ 5781-81 ℓ=1170	—	—	—	1	—	—	—	—	—	—	2.45
Б4			00.15.09	ф20 Ac II ГОСТ 5781-81 ℓ=1300	—	—	—	—	1	—	—	—	—	1	3.21
Б4		3	00.15.10	ф22 Ac II ГОСТ 5781-81 ℓ=1430	—	—	—	—	—	1	—	—	—	—	4.26
Б4			00.15.11	ф25 Ac II ГОСТ 5781-81 ℓ=1620	—	—	—	—	—	—	1	—	—	—	6.24
Б4			00.15.12	ф16 AI ГОСТ 5781-81 ℓ=480	1	1	—	—	—	—	—	1	—	—	0.76
Б4			00.15.13	ф18 AI ГОСТ 5781-81 ℓ=520	—	—	—	—	—	—	—	—	1	—	1.09
Б4		4	00.15.14	ф20 Ac II ГОСТ 5781-81 ℓ=620	—	—	1	1	—	—	—	—	—	—	1.53
Б4			00.15.15	ф25 Ac II ГОСТ 5781-81 ℓ=820	—	—	—	—	1	—	—	—	—	1	3.16
Б4			00.15.16	ф28 Ac II ГОСТ 5781-81 ℓ=890	—	—	—	—	—	1	1	—	—	—	4.30

Инв. № подл	Подпись и дата	Взам инв №

Формат	Зона	Поз.	Обозначение	Наименование	Кол. на испол. 3.900-3.11.2 00 15.00- 10	11	12	Примечание
								масса, кг
				Документация				
А4			3.900-3.11.2 00.15.00 СБ	Сборочный чертеж				
А4			00.15.00 ТО	Техническое описание				
				Детали				
				ф10 AI ГОСТ 5781-81				
Б.Ч		1	3.900-3.11.2 00.15.01	ℓ=550	6	6	6	0,34
Б.Ч		2	00.15.03	ℓ=650	6	—	—	0.4
Б.Ч			00.15.04	ℓ=750	—	6	6	0.46
Б.Ч		3	00.15.10	ф22 Ac II ГОСТ 5781-81 ℓ=1430	1	—	—	4.26
Б.Ч			00.15.11	ф25 Ac II ГОСТ 5781-81 ℓ=1620	—	1	—	6.24
Б.Ч			00.15.17	ф28 Ac II ГОСТ 5781-81 ℓ=1820	—	—	1	8.79
Б.Ч		4	00.15.15	ф25 Ac II ГОСТ 5781-81 ℓ=820	1	—	—	3.16
Б.Ч			00.15.16	ф28 Ac II ГОСТ 5781-81 ℓ=890	—	1	—	4.30
Б.Ч			00.15.18	ф32 Ac II ГОСТ 5781-81 ℓ=960	—	—	1	6.06

Инв. № подл	Подпись и дата	Взам инв №
5.9 20-19067		

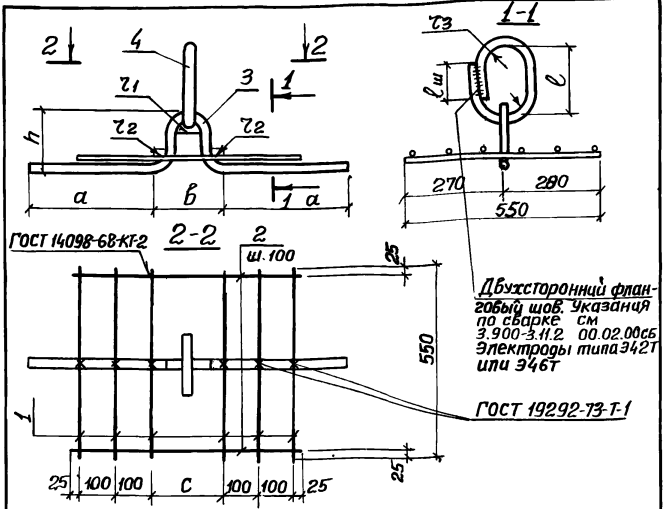

Обозначение	Марка	в мм	с мм	l мм	lш мм	r1 мм	r2 мм	r3 мм	a мм	h мм	Масса кг
3.900-3.11.2 00.15.00	МН15	124	150	120	80	30	20	30	245	110	5.7
-01	МН16	148	150	120	80	30	30	30	295	120	6.1
-02	МН17	152	150	180	100	30	30	40	330	145	7.3
-03	МН18	156	150	180	100	30	30	40	390	150	8.2

Взам.инв.№ | Подпись и дата | Инв.№ подл.

Нач.отд.	Шейко	
Н.контр.	Постников	
Рук.гр.	Мазалова	
Вед.инж.	Однорал	
Сп. инж.	Вазианов	
Инж.	Болотинская	

3.900-3.11.2 00.15.00 СБ

Изделие закладное МН (МН15–МН27). Сборочный чертеж

Стадия	Масса	Масштаб
Р	См. табл.	–

Лист 1 | Листов 2

Поз.4- сталь марки ВСт3сп2

Союзводоканалниипроект Харьковский Водоканалпроект

19067-02 66

Обозначение	Марка	в мм.	с мм.	ℓ мм.	ℓш мм	r1 мм	r2 мм.	r3 мм.	а мм.	h мм.	Масса кг
3.900-3.11.2 00.15.00-04	Мн19	200	200	240	120	40	40	60	420	170	10.8
-05	Мн 20	204	200	260	140	40	40	60	485	170	13.0
-06	Мн 21	290	300	260	140	60	60	60	570	155	15.3
-07	Мн 22	148	150	140	80	30	30	30	305	110	6.1
-08	Мн 23	152	150	150	90	30	30	30	330	145	6.9
-09	Мн 24	200	200	240	120	40	40	60	390	205	10.8
-10	Мн 25	204	200	240	120	40	40	60	450	205	11.9
-11	Мн 26	290	300	260	140	60	60	60	480	245	15.3
-12	Мн 27	296	300	280	160	60	60	60	545	280	19.7

Инв. № подл. | Подпись и дата | Взам. инв. №

gost.e-ecolog.ru