ТИПОВЫЕ КОНСТРУКЦИИ, ИЗДЕЛИЯ
УЗЛЫ ЗДАНИЙ И СООРУЖЕНИЙ

СЕРИЯ 3.900-3

СБОРНЫЕ ЖЕЛЕЗОБЕТОННЫЕ КОНСТРУКЦИИ ЕМКОСТНЫХ СООРУЖЕНИЙ ДЛЯ ВОДОСНАБЖЕНИЯ И КАНАЛИЗАЦИИ

ВЫПУСК 10

ПАНЕЛИ СТЕНОВЫЕ КОНСОЛЬНЫЕ С ОПОРНОЙ ПЯТОЙ СО ШПОНОЧНЫМ СТЫКОМ ДЛЯ ПРЯМОУГОЛЬНЫХ СООРУЖЕНИЙ

ЧАСТЬ 2
АРМАТУРНЫЕ ИЗДЕЛИЯ
РАБОЧИЕ ЧЕРТЕЖИ

19066-02
ЦЕНА 1-22

gost.e-ecolog.ru

ЦЕНТРАЛЬНЫЙ ИНСТИТУТ ТИПОВОГО ПРОЕКТИРОВАНИЯ
ГОССТРОЯ СССР

Москва, А-445, Смольная ул., 22

Сдано в печать 11 1984 года

Заказ № 1769 Тираж 2730 экз.

Согласовано:

Гипростроммаш
Гл. инж. инст. Бузинов
Нач. отд. Волконский
Нач. отд. Волков

ТИПОВЫЕ КОНСТРНКЦИИ, ИЗДЕЛИЯ УЗЛЫ ЗДАНИЙ И СООРУЖЕНИЙ

СЕРИЯ 3.900-3

СБОРНЫЕ ЖЕЛЕЗОБЕТОННЫЕ КОНСТРУКЦИИ ЕМКОСТНЫХ СООРУЖЕНИЙ ДЛЯ ВОДОСНАБЖЕНИЯ И КАНАЛИЗАЦИИ

ВЫПУСК 10

ПАНЕЛИ СТЕНОВЫЕ КОНСОЛЬНЫЕ С ОПОРНОЙ ПЯТОЙ СО ШПОНОЧНЫМ СТЫКОМ ДЛЯ ПРЯМОУГОЛЬНЫХ СООРУЖЕНИЙ

ЧАСТЬ 2
АРМАТУРНЫЕ ИЗДЕЛИЯ
РАБОЧИЕ ЧЕРТЕЖИ

РАЗРАБОТАНЫ
СОЮЗВОДОКАНАЛНИИПРОЕКТ
ХАРЬКОВСКИЙ ВОДОКАНАЛПРОЕКТ

Гл. инж. инст. Бондаренко
Нач. отдела Шейко
Гл. инж. пр-та Мазалова

ЦНИИПРОМЗДАНИЙ

Гл. инж. инст. Петров
Рук. отдела Ушаков
Гл. инж. пр-та Черномаз

ПРИ УЧАСТИИ НИИЖБ

Зам. директора Коровин
Зав. лаборат. Бердичевский
Ст. научн. сотр. Докудовский

УТВЕРЖДЕНЫ
И ВВЕДЕНЫ В ДЕЙСТВИЕ
С 01. 10. 1983 г.
ПОСТАНОВЛЕНИЕМ
ГОССТРОЯ СССР
ОТ 15.07.1983 г. № 185

19066-02 2

Обозначение	Наименование	Стр.
	Содержание	2
3.900-3.10.2 00.00.00ТО	Техническое описание	4
3.900-3.10.2 01.00.00	Изделие закладное МН(МН1-МН10)	6
3.900-3.10.2 01.00.00СБ	Изделие закладное МН(МН1-МН10). Сборочный чертеж	9
3.900-3.10.2 02.00.00	Изделие закладное МН(МН11-МН14)	10
3.900-3.10.2 02.00.00СБ	Изделие закладное МН(МН11-МН14). Сборочный чертеж	12
3.900-3.10.2 03.00.00	Изделие закладное МН(МН29-МН42)	13
3.900-3.10.2 03.00.00СБ	Изделие закладное МН(МН29-МН42). Сборочный чертеж	16
3.900-3.10.2 00.01.00	Каркас плоский КР(КР1-КР4а)	17
3.900-3.10.2 00.01.00.СБ	Каркас плоский КР(КР1-КР4). Сборочный чертеж	18
3.900-3.10.2 00.02.00	Каркас плоский КР(КР5-Кр7)	19
3.900-3.10.2 00.02.00СБ	Каркас плоский КР(КР5-кр7). Сборочный чертеж	20
3.900-3.10.2 00.03.00	Каркас плоский КР(КР8-КР11)	21
3.900-3.10.2 00.03.00СБ	Каркас плоский КР(КР8-КР11). Сборочный чертеж	23
3.900-3.10.2 00.04.00	Сетка арматурная С(С1-С3)	24
3.900-3.10.2 00.04.00 СБ	Сетка арматурная С(С1-С3). Сборочный чертеж	25
3.900-3.10.2 00.05.00	Сетка арматурная С(С11-С18)	26
3.900-3.10.2 00.05.00СБ	Сетка арматурная С(С11-С18) Сборочный чертеж	28
3.900-3.10.2 00.06.00	Сетка арматурная С(С21-С57а)	29
3.900-3.10.2 00.06.00СБ	Сетка арматурная С(С21-С57а). Сборочный чертеж	38
3.900-3.10-2 00.07.00	Сетка арматурная С(С61, С62)	40
3.900-3.10.2 00.08.00	Сетка арматурная С(С101-С108)	41
3.900-3.10.2 00.08.00СБ	Сетка арматурная С(С101-С108) Сборочный чертеж	43
3.900-3.10.2 00.09.00	Сетка арматурная С(С111-С117)	44
3.900-3.10.2 00.09.00СБ	Сетка арматурная С(С111-С117). Сборочный чертеж	46

Обозначение	Наименование	Стр.
3.900-3.10.2 00.10.00	Сетка арматурная С(С121-С123)	47
3.900-3.10.2 00.10.00 СБ	Сетка арматурная С(С121-С123). Сборочный чертеж	48
3.900-3.10.2 00.11.00	Сетка арматурная С(С131-С142)	49
3.900-3.10.2 00.11.00 СБ	Сетка арматурная С(С131-С142). Сборочный чертеж	52
3.900-3.10.2 00.12.00	Сетка арматурная С(С151-С158)	53
3.900-3.10.2 00.12.00 СБ	Сетка арматурная С(С151-С158). Сборочный чертеж	55
3.900-3.10.2 00.13.00	Сетка арматурная С(С161-С165)	56
3.900-3.10.2 00.13.00 СБ	Сетка арматурная С(С161-С165). Сборочный чертеж	57
3.900-3.10.2 00.14.00	Изделие закладное Мн(Мн15-Мн27)	58
3.900-3.10.2 00.14.00 СБ	Изделие закладное Мн(Мн15-Мн27). Сборочный чертеж	61

1. Настоящий выпуск содержит чертежи арматурных и закладных изделий и монтажных петель стеновых панелей консольного типа для прямоугольных емкостных сооружений.

2. Плоские сварные сетки приняты применительно к ГОСТ 23279-78 из стержневой арматуры класса А-III с поперечной арматурой класса А-I.

3. Арматурные сетки панели приняты шириной 2750, 2650 и 2850мм

4. Изготовление сеток с рабочей арматурой диаметром 10мм и более предусмотрено на многоточечных контактно-сварочных машинах типа МТМ-32.

Изготовление сеток с рабочей арматурой диаметром до 8мм включительно предусмотрено на многоэлектродных сварочных машинах.

5. Шаг рабочих стержней 200мм, монтажных-400 и 600мм. Добавочные рабочие стержни с привязкой, отличающейся от 200мм, и анкерующие привариваются на одноточечных машинах или сварочными клещами. Укороченные стержни могут быть введены в состав основной сетки с шагом продольных стержней 100 и 200 мм.

Инв.№ подл. | Подпись и дата | Взам.инв.№

Нач.отд.	Шейко		
Н.контр.	Постников		
Рук.гр.	Мазалова		
Ведущ.инж.	Одинцов		
Ст.инж.	Возианов		
Инжен.	Ткаченко		

3.900-3.10.2 ОО.ОО.ОО ТО

Техническое описание

Стадия	Лист	Листов
Р	1	2

Союзводканалпроект Харьковский Водоканалпроект

19066-02 5

6. Арматурные сетки пяты приняты шириной 2850 мм Рабочая арматура класса А-III, распре – делительная – А-I.

7. Шаг рабочих стержней 200 мм, распределительных 100 и 200 мм.

8. Соединение стержней сеток производится контактной точечной сваркой в соответствии с ГОСТ 14098-68 Качество арматурных сеток должно удовлетворять требованиям ГОСТ 10922-75.

9. Сварку арматуры и закладных изделий следует выполнять в соответствии с инструкцией по сварке соединений арматуры и закладных деталей железобетонных конструкций (СН 393-78).

10. Закладные детали следует изготавливать в соответствии с инструкцией по технологии изготовления и установки стальных закладных деталей в сборных железобетонных и бетонных изделиях (СН 313-65*).

11. Для пластин закладных деталей применять прокатную углеродистую сталь марок ВСт.3 по ГОСТ 380-71 для сварных конструкций. Марка стали устанавливается в соответствии с рекомендациями вып. 1/82 настоящей серии.

12. Для строповочных петель применять горяче – катаную арматурную сталь классов Ас-II и А-I.

13. Арматурную сталь классов А-I, АсII и А-III применять по ГОСТ 5781-81 „Сталь горячекатаная для армирования железобетонных конструкций."

14 Арматурную проволоку класса Вр-I применять по ГОСТ 6727-80 „Проволока из низкоуглеродистой стали холоднотянутая для армирования железобетонных конструкций. Технические условия."

15. Указания по антикоррозионной защите закладных изделий дать в проекте сооружения в соответствии со СН и П II-28-73* „Защита строительных конструкций от коррозии"

16. Для возможности изготовления сеток на машинах типа АТМС-14×75-7-1 допускается шаг поперечных стержней 300 мм при диаметре 4 мм класса Вр-I, кроме анкерующих.

Инв. № подл.	Подпись и дата	Взам. инв. №

Формат	Зона	Поз.	Обозначение	Наименование	Кол. на исполн. 3.900-3.10.2 01.00.00-										Примечание
					–	01	02	03	04	05	06	07	08	09	Масса, кг
				Документация											
А4			3.900 -3.10.2 01.00.00 СБ	Сборочный чертеж											
А4			00.00.00 ТО	Техническое описание											
				Сборочные единицы											
А4			3.900 -3.10.2 00.02.00	Каркас плоский Кр5	2	2	—	—	—	—	—	—	—	—	
		1	-01	То же Кр6	—	—	2	2	—	—	2	2	—	—	
			-02	" Кр7	—	—	—	—	2	2	—	—	2	2	
				Детали											
				Ф6А I ГОСТ 5781-81											
Б.У.			3.900-3.10.2 01.00.01	$\ell = 180$	—	—	—	—	—	—	—	—	30	30	0.04
Б.У.		2	01.00.02	$\ell = 120$	—	—	—	—	30	30	—	—	—	—	0.03
				Ф5Вр I ГОСТ 6727-80											

Исполнение 10 см. лист 3

Нач. отд.	Шейко		
Гл. спец.	Постников		
Рук. гр.	Мазалова		
Вед. инж.	Однорал		
Ст. инж.	Вазианов		
Инжен.	Ткаченко		

3.900-3.10.2 01.00.00

Изделие закладное МН(МН1-МН10)

Стадия	Лист	Листов
Р	1	3

Союзводоканалниипроект Харьковский Водоканалпроект

Копир. Шелест

Формат А4

19066-02 7

6

Инв.№ подл.	Подпись и дата	Взам. инв.№

Формат	Зона	Поз.	Обозначение	Наименование	Кол на испол. 3.900-3.10.2 01.00.00-										Примечание
					–	01	02	03	04	05	06	07	08	09	
				Ф5ВрI 20СТ 6727-80											масса, кг
Б.ч.		2	3.900-3.10.2 01.00.03	ℓ=110	30	–	–	–	–	–	–	–	–	–	0.02
Б.ч.			01.00.04	ℓ=120	–	–	30	–	–	–	–	–	–	–	0.02
Б.ч.			01.00.05	ℓ=130	–	30	–	30	–	–	–	–	–	–	0.02
Б.ч.			01.00.06	ℓ=160	–	–	–	–	–	–	30	–	–	–	0.02
Б.ч.			01.00.07	ℓ=170	–	–	–	–	–	–	–	30	–	–	0.02
Б.ч.		3		-40х6 20СТ 103-76											
Б.ч.			01.00.08	ℓ=64	2	–	–	–	–	–	–	–	–	–	0.12
Б.ч.			01.00.09	ℓ=85	–	2	–	–	–	–	–	–	–	–	0.17
Б.ч.			01.00.10	ℓ=73	–	–	2	–	–	–	–	–	–	–	0.14
Б.ч.			01.00.11	ℓ=84	–	–	–	2	–	–	–	–	–	–	0.17
Б.ч.			01.00.12	ℓ=74	–	–	–	–	2	–	–	–	–	–	0.14
Б.ч.			01.00.13	ℓ=56	–	–	–	–	–	2	–	–	–	–	011
Б.ч.			01.00.14	ℓ=115	–	–	–	–	–	–	2	–	–	–	0.21
Б.ч.			01.00.15	ℓ=130	–	–	–	–	–	–	–	2	–	–	0.24
Б.ч.			01.00.16	ℓ=135	–	–	–	–	–	–	–	–	2	–	0.25
Б.ч.			01.00.17	ℓ=117	–	–	–	–	–	–	–	–	–	2	0.22

8 20-99061

Формат	Зона	Поз.	Обозначение	Наименование	Кол. на испол. 3.900-3.10.2 01.00.00- 10										Примечание
				Документация											
А4			3.900 - 3.10.2 01.00.00 СБ	Сборочный чертеж	X										
А4			00.00.00.ТО	Техническое описание	X										
				Сборочные единицы											
А4		1	3.900 - 3.10.2 00.02.00	Каркас плоский Кр5	2										
				Детали											МАССА, ЕД КГ
Б.Ч.		2	3.900 - 3.10.2 01.00.03	ф58р I 20СТ6727-80 ℓ=110	30										0.02
Б.Ч.		3	01.00.18	-40×6 20СТ103-76 ℓ=71	2										0.13

3.900 - 3.10.2 01.00.00

Лист 3

Формат А4

8

19066-02 9

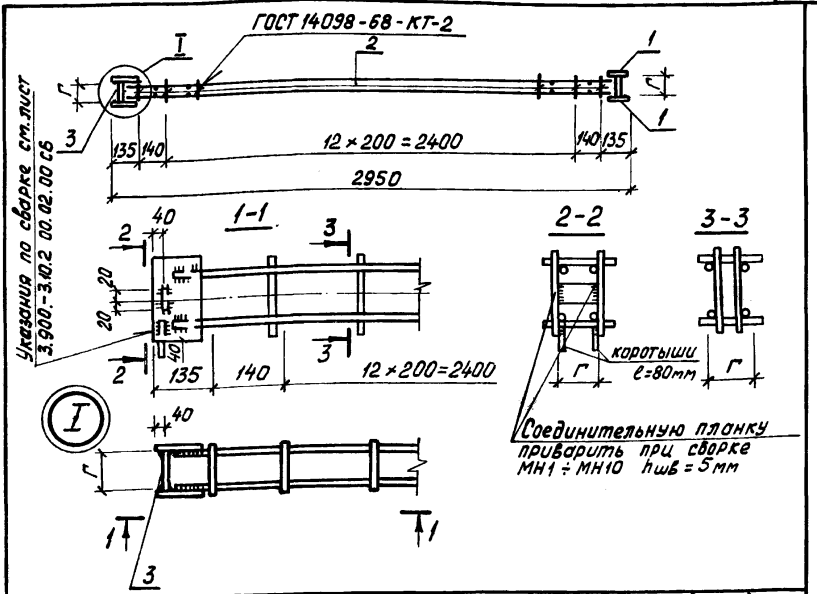

Обозначение	Марка изделия	Г мм	Масса, кг	Обозначение	Марка изделия	Г мм	Масса, кг
3.900-3.10.2 01.00.00	МН1	64	11.8	3.900-3.10.2 01.00.00-05	МН6	56	19.9
-01	МН2	85	11.9	-06	МН7	115	15.6
-02	МН3	73	15.5	-07	МН8	130	15.7
-03	МН4	84	15.5	-08	МН9	135	20.5
-04	МН5	74	20.0	-09	МН10	117	20.4
				-10	МН1а	71	11.9

Взам. инв. №

Подпись и дата

Инв. № подл.

Нач. отд.	Шейко	
Н. контр.	Лостников	
Рук. гр.	Мазалова	
Вед. инж.	Однорол	
Инжен.	Ткаченко	

3.900-3.10.2 01.00.00СБ

Изделие закладное МН (МН1-МН10) Сборочный чертеж

Стадия	Масса	Масштаб
Р	см. табл.	—
Лист	Листов 1	

ПОЗ.3 - сталь марки ВСт3кп2 ГОСТ 380-71*

Союзводоканалпроект Харьковский Водоканалпроект

19066-02 10

Формат	Зона	Поз.	Обозначение	Наименование	Кол. на исполн 3900-3.10.2 02.00.00-										Примечание
					–	01	02	03	04						масса кг
				Документация											
А4			3900-3.10.2 02.00.00 СБ	Сборочный чертеж	X	X	X	X	X						
А4			00.00.00 ТО	Техническое описание	X	X	X	X	X						
				Сборочные единицы											
А4			3.900-3.10.2 00.03.00	Каркас плоский КР8	1	—	—	—	—						
			-01	То же КР9	—	1	—	—	—						
		1	-02	,, КР10	—	—	1	—	—						
			-03	,, КР11	—	—	—	1	—						
			-04	,, КР9а	—	—	—	—	1						

Нач.отд.	Шейко		
Н.контр.	Постников		
Рук.гр.	Мазолова		
Вед.инж.	Одноралл		
Ст.инж.	Возианов		
Инжен.	Ткаченко		

3.900-3.10.2 02.00.00

Изделие закладное МН(МН11-МН14)

Стадия	Лист	Листов
Р	1	2

Союзводоканалниипроект Харьковский Водоканалпроект

Копир. Шелест

Формат А4

10

Н 30-99061

Инв. № подл.	Подпись и дата	Взам. инв. №

Формат	Зона	Поз.	Обозначение	Наименование	Кол. наиспол. 3.900-3.10.2 02.00.00 –										Примечание
					–	01	02	03	04						масса, кг
				Детали											
				–150×6 ГОСТ 103-76											
Б.У.			3.900-3.10.2 02.00.01	ℓ=110	2	—	—	—	—						0.78
Б.У.			02.00.02	ℓ=150	—	2	—	—	—						1.06
Б.У.		2	02.00.03	ℓ=180	—	—	—	—	2						1.27
Б.У.			02.00.04	ℓ=250	—	—	2	2	—						1.77
Б.У.		3	02.00.05	ФВАШ ГОСТ 5781-81 ℓ=170	2	2	4	4	2						0.07
Б.У.		4	02.00.06	–40×6 ГОСТ 103-76 ℓ=40	2	2	4	4	2						0.08

3.900-3.10.2 02.00.00

Лист 2

Формат А4

11

190 56 - 52 12

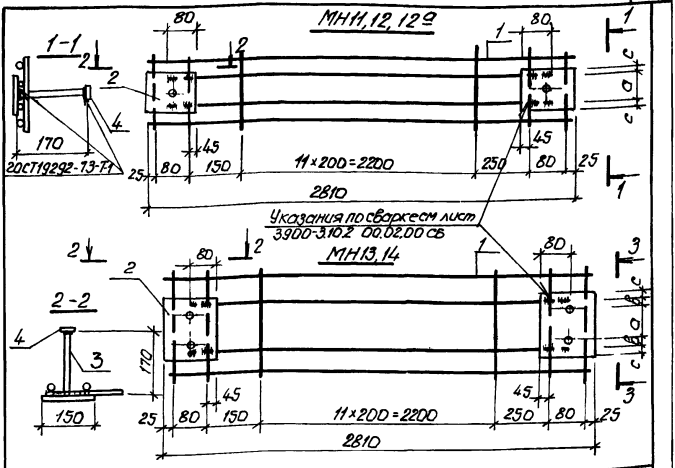

Обозначение	Марка	a мм	в мм	c мм	Масса, кг
3.900-3.10.2 02.00.00	МН11	80	—	15	6.5
-01	МН12	100	—	25	7.0
-02	МН13	100	40	35	12.8
-03	МН14	100	40	35	12.9
-04	МН12а	120	—	30	8.9

Нач. отд.	Шейко	
Н. контр.	Хостиков	
Рук. гр.	Мазолова	
Вед. инж.	Одинцов	
Ст. инж.	Вавилов	
Инжен.	Ткаченко	

3.900-3.10.2 02.00.00 СБ

Изделие закладное МН(МН11-МН14). Сборочный чертеж

Стадия	Масса	Масштаб
Р	см. табл.	
Лист	Листов 1	

Сталь 2 и 4 - сталь марки ВСт3кп2 ГОСТ 380-71*

Союзводоканалпроект Харьковский Водоканалпроект

19066-02 13

Инв. № подл. | Подпись и дата | Взам. инв. №

Инв. № подл.	Подпись и дата	Взам. инв. №

Формат	Зона	Поз	Обозначение	Наименование	Кол. на исполн. 3.900-3.10.2 03.00 - –	01	02	03	04	05	06	07	08	09	Примечан.
															масса, кг
				Документация											
А4			3900-3.10.2 03.00.00 СБ	Сборочный чертеж											
А4			00.00 ПЗ ТО	Техническое описание											
				Сборочные единицы											
А4			3900-3.10.2 00.02.00	Каркас плоский КР5	2	2	2	2	—	—	—	—	—	—	
		1	-01	То же КР6	—	—	—	—	2	2	2	2	—	—	
			-02	„ КР7	—	—	—	—	—	—	—	—	2	2	
				Детали											
		2		ФБВрI ГОСТ 6727-80											

Исполнения 10÷13 см. лист 3

Нач. отд.	Шейко		
Н. контр.	Постников		
Рук. гр.	Мозалова		
Вед. инж.	Шапрал		
Ст. инж.	Возианов		
Инжен.	Ткаченко		

3.900-3.10.2 03.00.00

Изделие закладное МН (МН29-МН42)

Стадия	Лист	Листов
Р	1	3

Союзводоканалмонтажпроект Харьковский Водоканалпроект

Копир. Шелест

Формат А4

13

Инв. № подл.	Подпись и дата	Взам. инв. №

Формат	Зона	Поз.	Обозначение	Наименование	Кол. на испол. 3.900-9.10.2 03.00.00-										Примечание
					–	01	02	03	04	05	06	07	08	09	
			3.900-3.10.2 03.00.01	ℓ = 130	30	30			30						0.02
Б.4.			03.00.02	ℓ = 150			30				30				0.02
Б.4.			03.00.03	ℓ = 170				30		30					0.02
Б.4.			03.00.04	ℓ = 200								30			0.03
		2		Ф6А I ГОСТ 5781-81											
Б.4.			03.00.05	ℓ = 150									30		0.03
Б.4.			03.00.06	ℓ = 210										30	0.05
				-40×6 ГОСТ 103-76											
Б.4.			03.00.07	ℓ = 82	2										0.15
Б.4.			03.00.08	ℓ = 93		2									0.17
Б.4.		3	03.00.09	ℓ = 106			2								0.20
Б.4.			03.00.10	ℓ = 127				2							0.24
Б.4.			03.00.10	ℓ = 94					2						0.18
Б.4.			03.00.12	ℓ = 133						2					0.25
Б.4.			03.00.13	ℓ = 108							2				0.20
Б.4.			03.00.14	ℓ = 153								2			0.29
			03.00.15	ℓ = 105									2		0.20
Б.4.			03.00.16	ℓ = 165										2	0.31
Б.4.															

1906 6-02 15

3.900-3.10.2 03.00.00

Лист 2

Формат А4

Инв.№подл.	Подпись и дата	Взам.инв.№

Формат	Зона	Поз.	Обозначение	Наименование	Кол. на испол. 3.900-3.10.2 03.00.00- 10	11	12	13	Примечание
									Масса, кг
				Документация					
А4			3.900-3.10.2 03.00.00СБ	Сборочный чертеж					
А4			00.00.00 ТО	Техническое описание					
				Сборочные единицы					
А4		1	3.900-3.10.2 00.02.00-02	Каркас плоский КР7	2	2	2	2	
				Детали					
				ФБ А I ГОСТ 5781-81					
Б.Ч		2	03.00.17	ℓ=240	30	—	—	—	0.05
Б.Ч			03.00.18	ℓ=130	—	38	—	—	0.03
Б.Ч			03.00.19	ℓ=180	—	—	30	—	0.04
Б.Ч			03.00.06	ℓ=210	—	—	—	30	0.05
				-40×6 ГОСТ 103-76					
Б.Ч		3	03.00.20	ℓ=196	2	—	—	—	0.37
Б.Ч			03.00.21	ℓ=86	—	2	—	—	0.16
Б.Ч			03.00.22	ℓ=139	—	—	2	—	0,26
Б.Ч			03.00.23	ℓ=170	—	—	—	2	0,32

91 20-9305-1

3.900-3.10.2 03.00.00	Лист 3

Формат А4

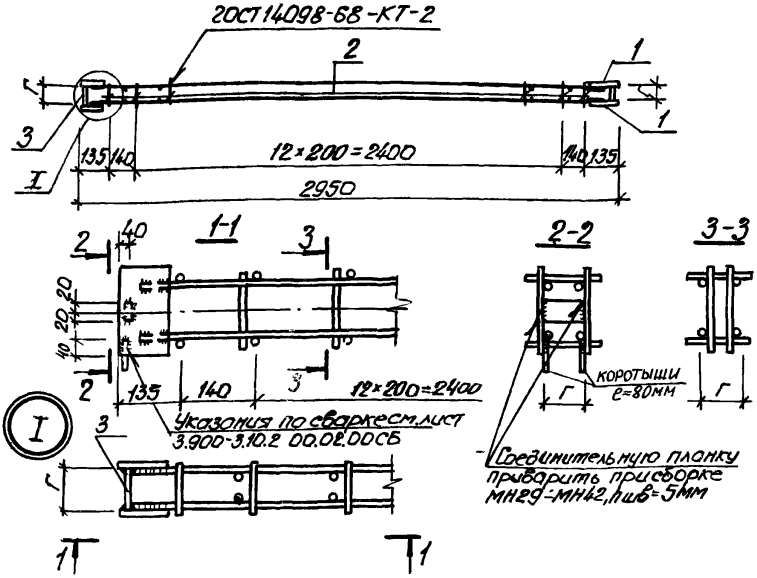

Обозначение	Марка изделия	$Г_1$ мм	Масса, кг	Обозначение	Марка изделия	$Г_1$ мм	Масса кг
3.900-3.10.2 03.00.00	МН29	82	11,9	3.900-3.10.2 03.00.00-07	МН36	153	16.0
-01	МН30	93	11,9	-08	МН37	105	20.0
-02	МН31	106	12.0	-09	МН38	165	20.8
-03	МН32	127	12,1	-10	МН39	196	20.9
-04	МН33	94	15.6	-11	МН40	86	19.9
-05	МН34	133	15.7	-12	МН41	139	20.4
-06	МН35	108	15.6	-13	МН42	170	20.8

Нач.отд.	Шейко	
Н.контр.	Лостников	
гр.	Мазалова	
Инж.	Однорал	
Инж.	Вазианов	
Инжен.	Ткаченко	

3.900-3.10.2 03.00.00 СБ

Изделие закладное МН(МН29-МН42). Сборочный чертеж

Стадия	Масса	Масштаб
Р	см. табл.	–
Лист	Листов 1	

Поз. 3-сталь марки ВСт3кп2 ГОСТ 380-71*

Союзводоканалпроект Харьковский Водоканалпроект

19066-02 17

Копир. Шелест

Формат А4

Инв. № подл.	Подпись и дата	Взам. инв. №

Формат	Зона	Поз.	Обозначение	Наименование	Кол. на исполн 3.900-3.10.2 00.01.00-										Примеч.
					–	01	02	03	04						масса, кг
				Документация											
А4			3.900-3.10.2 00.01.00 СБ	Сборочный чертеж											
А4			00.00.00 ТО	Техническое описание											
				Детали											
				ф 5 Вр I 20СТ6727-80											
		1	3.900-3.10.2 00.01.01	ℓ=2850	2	2	2	2	2						0.41
Б.Ч.			00.01.02	ℓ=115	8	—	—	—	—						0.02
Б.Ч.			00.01.03	ℓ=150	—	8	—	—	—						0.02
Б.Ч.		2	00.01.04	ℓ=205	—	—	8	—	—						0.03
Б.Ч.			00.01.05	ℓ=270	—	—	—	8	—						0.04
Б.Ч.			00.01.06	ℓ=310	—	—	—	—	8						005

Нач.отд.	Шейко	
Н.контр.	Постников	
Рук.гр.	Мазалова	
Вед.инж.	Однорал	
Ст.инж.	Возианов	
Инжен.	Ткаченко	

3.900-3.10.2 00.01.00

Каркас плоский КР(КР1-КР4а)

Стадия	Лист	Листов
Р		1

Союзводоканалниипроект
Харьковский
Водоканалпроект

Копиров. Шелест

Формат А4

19066-02 18

17

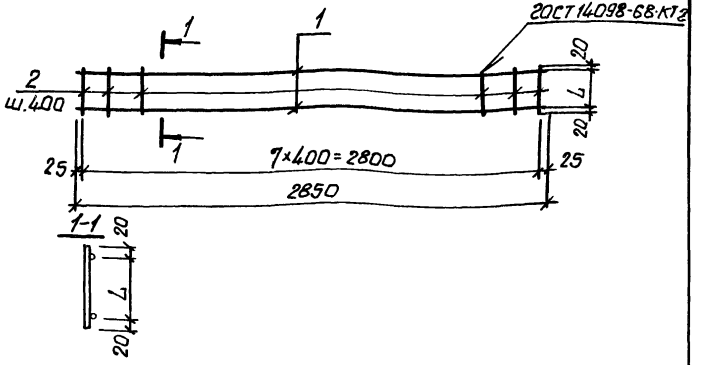

Обозначение	Марка	L мм	Масса кг
3.900-3.10.2. 00.01.00	КР1	75	1.0
-01	КР2	110	1.0
-02	КР3	165	1.1
-03	КР4	230	1.1
-04	КР4а	270	1.2

Нач.отд.	Шейко	
Н.контр.	Постников	
Рук.гр.	Мазалова	
Вед.инж.	Дамрал	
Ст.инж.	Возианов	
Инжен.	Ткаченко	

3.900-3.10.2 00.01.00 СБ

Каркас плоский КР(КР1-КР4а). Сборочный чертеж

Стадия	Масса	Масштаб
Р	см. табл.	–
Лист	Листов 1	

Союзводоканалниипроект Харьковский Водоканалпроект

19066-02 19

Инв. № подл. | Подпись и дата | Взам. инв. №

Формат	Зона	Поз.	Обозначение	Наименование	Кол. на испол. 3.900-3.10.2 00.02.00- —	01	02	Примечание
				Документация				Масса, кг
А4			3.900-3.10.2 00.02.00СБ	Сборочный чертеж				
А4			00.00.00ТО	Техническое описание				
				Детали				
Б.Ч.		1	3.900-3.10.2 00.02.01	ф10 А III ГОСТ 5781-81 ℓ=2820	2	—	—	1.74
Б.Ч.			00.02.02	ф12 А III ГОСТ 5781-81 ℓ=2850	—	2	—	2.53
Б.Ч.			00.02.03	ф14 А III ГОСТ 5781-81 ℓ=2870	—	—	2	3.47
Б.Ч.		2	00.02.04	ф5 Вр I ГОСТ 6727-80 ℓ=140	8	8	—	0.02
Б.Ч.			00.02.05	ф6 А I ГОСТ 5781-81 ℓ=140	—	—	8	0.03
				–120×6 ГОСТ 103-76				
Б.Ч.		3	00.02.06	ℓ=160	2	—	—	0.90
Б.Ч.			00.02.07	ℓ=180	—	2	—	1.02
Б.Ч.			00.02.08	ℓ=200	—	—	2	1.13

Нач. отд.	Шейко	
Н. контр.	Постников	
Рук. гр.	Мазалова	
Вед. инж.	Однорол	
Ст. инж.	Возианов	
Инжен.	Ткаченко	

3.900-3.10.2 00.02.00

Каркас плоский КР/КР5-КР7)

Стадия	Лист	Листов
Р	1	

Союзводоканалниипроект
Ясарьковский
Водоканалпроект

Копир. Шелест

Формат А4

19

3.900-3.10.2 ВО

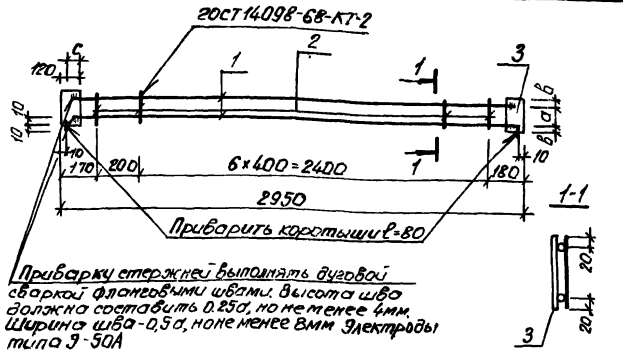

Приварку стержней выполнять дуговой сваркой фланговыми швами. Высота шва должна составить 0.25а, но не менее 4мм. Ширина шва-0,5а, но не менее 8мм Электроды типа Э-50А

Обозначение	Марка	а мм	в мм	с мм	масса, кг
3.900-3.10.2 00.02.00	КР5	100	30	55	6.5
-01	КР6	100	40	70	7.3
-02	КР7	100	50	80	9.4

Инв.№ подл. | Подпись и дата | Взам.инв.№

Нач.отд.	Шейко		
Н.контр.	Постников		
Рук.гр.	Мазалова		
Вед.инж.	Однорол		
Ст.инж.	Вазинов		
Инжен.	Ткаченко		

3.900-3.10.2 00.02.00 СБ

Каркас плоский КР(КР5-КР7). Сборочный чертеж

Стадия	Масса	Масштаб
Р	см. табл.	
Лист	Листов 1	

Союзводоканалниипроект, Харьковский Водоканалпроект

Инв. № подл.	Подпись и дата	Взам. инв. №

Формат	Зона	Поз.	Обозначение	Наименование	Кол. на испол. 3.900-3.10.2 00.03.00- —	01	02	03	04					Примечание
				Документация										Масса кг
А4			3.900-3.10.2 00.03.00 СБ	Сборочный чертеж										
А4			00.00.00 ТО	Техническое описание										
				Детали										
Б.Ч		1	3.900-3.10.2 00.03.01	ФБ.А.I 20ОСТ 5781-81 ℓ=2810	—	—	2	2	—					0.62
				ф 58 р I 20ОСТ 6727-80										
Б.Ч		2	00.03.02	ℓ=2810	2	2	—	—	2					0.40
Б.Ч			00.03.03	ℓ=180	16	—		—	—					0.03
Б.Ч			00.03.04	ℓ=240	—	16	—	—	—					0.03
Б.Ч			00.03.05	ℓ=440	—	—	16	—	—					0.06
Б.Ч			00.03.06	ℓ=480	—	—	—	16	—					0.07
Б.Ч			00.03.07	ℓ=300	—	—	—	—	16					0.04
Б.Ч		3	00.03.08	ф10 А III 20ОСТ 5781-81 ℓ=2870	2	2	—	—	—					1.65

Начото	Шейко		3.900-3.10.2 00.03.00
Н. контр	Постников		
Рук гр	Мазалова		Каркас плоский КР(КР8–КР11)
Вед. инж	Одинорал		
Ст. инж	Вазианов		
Инжен	Ткаченко		

Стадия	Лист	Листов
Р		1

Союзводоканалниипроект Харьковский Водоканалпроект

Копир. Шелест

Формат А4

22 20-3.90 ВУ1

12

Инв. № подл. | Подпись и дата | Взам. инв. №

Формат	Зона	Поз.	Обозначение	Наименование	Кол. на испол. 3.900-3.10.2 00.03.00-										Примечание
					–	01	02	03	04						
															масса, кг
Б4		3	3.900-3.10.2 00.03.09	ф12 А III ГОСТ 5781-81 ℓ=2670	—	—	—	—	2						2.37
Б4			00.03.10	ф14 А III ГОСТ 5781-81 ℓ=2670	—	—	2	2	–						3.23

1.090.5-02 2.3

3.900-3.10.2 00.03.00

Лист 2

Формат А4

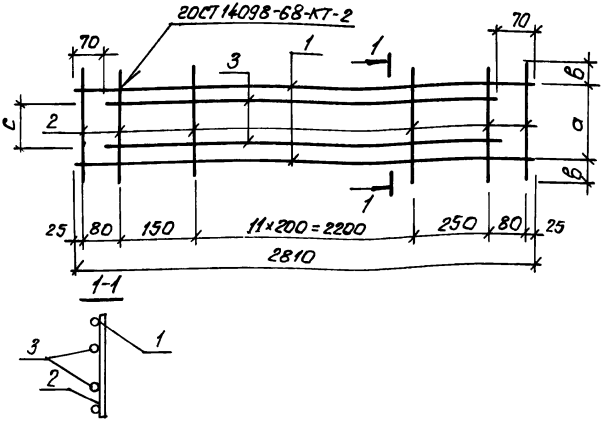

Обозначение	Марка	a мм	в мм	c мм	Масса, кг
3.900-3.10.2 00.03.00	КР8	120	30	80	4.6
-01	КР9	170	35	100	4.6
-02	КР10	360	40	180	8.7
-03	КР11	400	40	180	8.8
-04	КР9Э	230	35	120	6.1

Инв. № подл. | Подпись и дата | Взам. инв. №

Нач. отд.	Шестко		
Н. контр.	Пестников		
Рук. гр.	Мазалова		
Вед. инж.	Обморок		
Ст. инж.	Возианов		
Инжен.	Ткаченко		

3.900-3.10.2 00.03.00 СБ

Каркас плоский КР(КР8-КР11). Сборочный чертеж

Стадия	Масса	Масштаб
Р	см. табл.	—
Лист	Листов 1	

Союзводоканалниипроект
Харьковский Водоканалпроект

19066-02 24

Инв. № подл.	Подпись и дата	Взам. инв. №

Формат	Зона	Поз.	Обозначение	Наименование	Кол. на испол. 3.900-3.10.2 00.04.00-										Примечание
					–	01	02								
				Документация											Масса, кг
А4			3.900 -3.10.2 00.04.00 СБ	Сборочный чертеж	X	X	X								
А4			00.00.00 ТО	Техническое описание	X	X	X								
				Детали											
Б.Ч.		1	3.900 - 3.10.2 00.04.01	ф8 А III 20СТ5781-81 ℓ=2550	14	14	—								1.01
Б.Ч.			00.04.02	ф10 А III 20СТ5781-81 ℓ=2550	—	—	14								1.57
Б.Ч.		2	00.04.03	ф8 А III 20СТ5781-81 ℓ=1300	8	—	—								0.51
Б.Ч.			00.04.04	ф10 А III 20СТ5781-81 ℓ=1300	—	8	8								0.80
Б.Ч.		3	00.04.05	ф10 А III 20СТ5781-81 ℓ=1200	7	—	—								0.74
Б.Ч.			00.04.06	ф12 А III 20СТ5781-81 ℓ=1200	—	7	7								1.07
Б.Ч.		4	00.04.07	ф6 А I 20СТ5781-81 ℓ=2750	8	8	8								0.61

Нач. отд.	Шейко	
Гл. спец.	Постников	
Рук. гр.	Мазалова	
Вед. инж.	Однорал	
Ст. инж.	Возианов	
Инжен.	Ткаченко	

3.900-3.10.2 00.04.00

Сетка арматурная С(С1 – С3)

Стадия	Лист	Листов
Р		1

Союзводоканалниипроект Харьковский Водоканалпроект

Копир. Шелест

Формат А4

19066-02 25

24

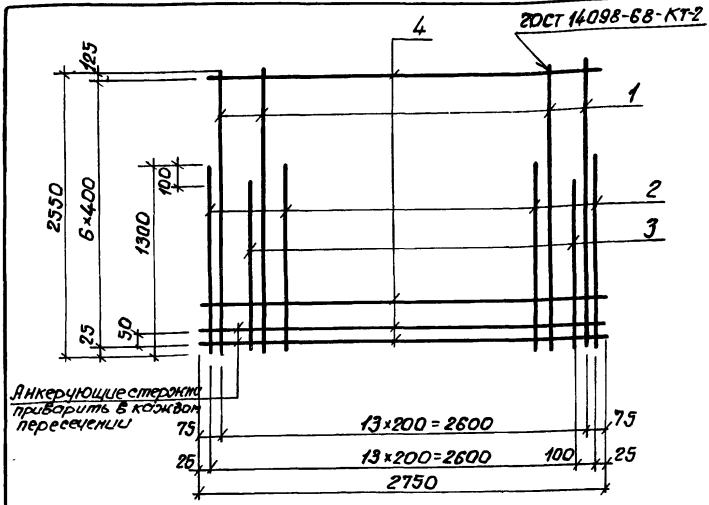

Обозначение	Марка	Масса, кг
3.900-3.10.2 00.04.00	С1	28,3
-01	С2	32,9
-02	С3	40.8

Инв. № подл. | Подпись и дата | Взам. инв. №

Нач.отд.	Шейка		
Н.контр.	Лестников		
Рук.гр.	Мозалова		
Ведущ.	Однорал		
Ст.инж.	Возианов		
Инженер	Ткаченко		

3.900-3.10.2 00.04.00 СБ

Сетка арматурная С(С1 — С3). Сборочный чертеж

Стадия	Масса	Масштаб
Р	см. табл.	—
Лист	Листов 1	

Союзводоканалниипроект Харьковский Водоканалпроект

Инв № подл.	Подпись и дата	Взам. инв №

Формат	Зона	Поз	Обозначение	Наименование	Кол. на исполн. 3.900-3.10.2 00.05.00 –										Примечание
					–	01	02	03	04	05	06	07			
															Масса, кг
				Документация											
А4			3.900-3.10.2 00.05.00СБ	Сборочный чертеж	X	X	X	X	X	X	X	X			
А4			00.00.00ТО	Техническое описание	X	X	X	X	X	X	X	X			
				Детали											
Бч.			3.900-3.10.2 00.05.01	ф8 А III ГОСТ 5781-81 ℓ=3150	14	–	–	–	–	–	–	–			1.24
				ф10 А III ГОСТ 5781-81											
Бч.			00.05.02	ℓ=3150	–	14	–	–	–	–	–	–			1.94
Бч.		1	00.05.03	ℓ=3800	–	–	14	–	–	–	–	–			2.34
Бч.			00.05.04	ℓ=4400	–	–	–	14	–	–	–	–			2.72
Бч.			00.05.05	ф12 А III ГОСТ 5781-81 ℓ=4400	–	–	–	–	14	–	–	–			3.91

Нач. отд.	Шейко		
Н. контр.	Постников		
Рук. гр.	Мазалова		
Вед. инж.	Однорал		
Ст. инж.	Вазианов		
Инжен.	Ткаченко		

3.900-3.10.2 00.05.00

Сетка арматурная С(С11-С18)

Стадия	Лист	Листов
Р	1	2

Союзводоканалниипроект Харьковский Водоканалпроект

Копир Шелест

Формат А4

19066-02 27

Инв. № подл. | Подпись и дата | Взам. инв. №

Формат	Зона	Поз.	Обозначение	Наименование	Кол. на испол. 3.900-3.10.2 00.05.00 —										Примечание
					—	01	02	03	04	05	06	07			
															Масса, кг
БЧ		1	3.900-3.10.2 00.05.06	Ф10 А III 20ГСТ 5781-81 ℓ=5100	—	—	—	—	—	14	—	—			3.15
				Ф12 А III 20ГСТ 5781-81											
БЧ			00.05.07	ℓ=5750	—	—	—	—	—	—	14	—			5.14
БЧ			00.05.08	ℓ=6350	—	—	—	—	—	—	—	14			5.64
БЧ		2	00.05.09	Ф6 А I 20ГСТ 5781-81 ℓ=2650	7	7	8	9	9	10	11	12			0.60

3.900-3.10.2 00.05.00

Лист 2

Формат А4

0-9061

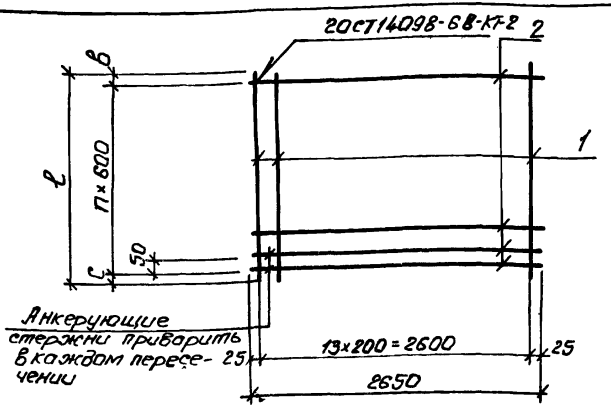

Обозначение	Марка	ℓ мм	с мм	n	в мм	Масса, кг
3.900-3.10.2 00.05.00	С11	3150	25	5	125	21.6
-01	С12	3150	25	5	125	31.4
-02	С13	3800	25	6	175	37.6
-03	С14	4400	25	7	175	43.5
-04	С15	4400	25	7	175	60.1
-05	С16	5100	50	8	250	50.1
-06	С17	5750	25	9	325	78.6
-07	С18	6350	25	10	325	86.2

Инв. № подл. | Подпись и дата | Взам. инв. №

Нач. отд.	Шейко	
Н. контр.	Постникова	
Рук. гр.	Мазалова	
Вед. инж.	Одарюк	
Ст. инж.	Возианов	
Инжен.	Ткаченко	

3.900-3.10.2 00.05.00 СБ

Сетка арматурная С(С11-С18). Сборочный чертеж

Стадия	Масса	Масштаб
Р	см. табл.	
Лист	Листов 1	

Госкомводоканалниипроект Харьковский Водоканалпроект

Инв. № подл.	Подпись и дата	Взам. инв. №

Формат	Зона	Поз.	Обозначение	Наименование	Кол. на исполн. 3.900-3.10.2 00.06.00 -										Примечание
					—	01	02	03	04	05	06	07	08	09	масса, кг
				Документация											
А4			3.900-3.10.2 00.06.00 СБ	Сборочный чертеж											
А4			00.00.00 ТО	Техническое описание											
				Детали											
Б.4.			3.900-3.10.2 00.06.01	Ф8А III ГОСТ 5781-81 ℓ=1750	15										0.69
				Ф10А III ГОСТ 5781-81											
Б.4		1	00.06.02	ℓ=1750		15	15								1.1
Б.4			00.06.03	ℓ=1900				15							1.17
Б.4			00.06.04	ℓ=2050					15	15	15			15	1.26
Б.4			00.06.05	ℓ=2150								15	15		1.33

Исполнения 10-19 см. лист 4,5
20-29 см. лист 6,7
30-36 см. лист 8,9

Нач. отд.	Шейко	
Гл. спец.	Постников	
Рук. гр.	Мазалова	
Вед. инж.	Однорал	
Инжен.	Ткаченко	

3.900-3.10.2 00.06.00

Сетка арматурная С (С21-С57а)

Стадия	Лист	Листов
Р	1	9

Союзводоканалниипроект
Харьковский Водоканалпроект

Формат А4

19066-02 30

29

Формат	Зона	Поз.	Обозначение	Наименование	Кол. на испол. 3.900-3.10.2 00.06.00										Примечание
					-	01	02	03	04	05	06	07	08	09	
Б.У.		2	3.900-3.10.2 00.06.06	ф6 A III 20СТ5781-81 ℓ=1350	—	—	—	—	—	7	—	—	—	—	0.29
				ф8 A III 20СТ5781-81											
Б.У.			00.06.07	ℓ=1150	7	7	—	—	—	—	—	—	—	—	0.45
Б.У.			00.06.08	ℓ=1200	—	—	7	—	—	—	—	—	—	—	0.47
Б.У.			00.06.09	ℓ=1300	—	—	—	7	—	—	—	—	—	—	0.51
Б.У.			00.06.10	ℓ=1350	—	—	—	—	—	—	7	—	—	—	0.53
Б.У.			00.06.11	ℓ=1450	—	—	—	—	—	—	—	7	—	—	0.57
Б.У.			00.06.12	ℓ=1500	—	—	—	—	—	—	—	—	7	—	0.59
Б.У.			00.06.13	ф10 A III 20СТ5781-81 ℓ=1350	—	—	—	—	—	—	—	—	—	7	0.83
Б.У.			00.06.14	ф12 A III 20СТ5781-81 ℓ=1350	—	—	—	—	7	—	—	—	—	—	1.20
Б.У.		3	00.06.06	ф6 A III 20СТ5781-81 ℓ=1350	—	—	—	—	—	8	—	—	—	—	0.29
				ф8 A III 20СТ5781-81											
Б.У.			00.06.07	ℓ=1150	—	8	—	—	—	—	—	—	—	—	0.45
Б.У.			00.06.10	ℓ=1350	—	—	—	—	—	—	8	—	—	—	0.53
Б.У.			00.06.11	ℓ=1450	—	—	—	—	—	—	—	8	—	—	0.57
				ф10 A III 20СТ5781-81											
Б.У.			00.06.15	ℓ=1050	8	—	—	—	—	—	—	—	—	—	0.65
Б.У.			00.06.16	ℓ=1100	—	—	8	—	—	—	—	—	—	—	0.68
Б.У.			00.06.17	ℓ=1200	—	—	—	8	—	—	—	—	—	—	0.74

3.900-3.10.2 00.06.00

Лист 2

Формат А4

30

19066-02 31

Инв. № подл.	Подпись и дата	Взам. инв. №

Формат	Зона	Поз.	Обозначение	Наименование	Кол. на испол. 3.900-3.10.2 00.06.00-										Примечание
					–	01	02	03	04	05	06	07	08	09	
				Ф10АIII 20СТ5781-81											масса, кг
Б.Ч			3.900-3.10.2 00.06.18	ℓ=1400	—	—	—	—	—	—	—	—	8	—	0.86
Б.Ч		3	00.06.13	ℓ=1350	—	—	—	—	—	—	—	—	—	8	0.83
Б.Ч			00.06.14	Ф12АIII 20СТ5781-81 ℓ=1350	—	—	—	—	8	—	—	—	—	—	1.20
Б.Ч		4	00.06.19	Ф6АI 20СТ5781-81 ℓ=2750	4	4	4	5	5	5	5	5	5	5	0.61

3.900-3.10.2 00.06.00

Лист 3

Формат А4

19066-02 32

Формат	Зона	Поз.	Обозначение	Наименование	Кол. на испол. 3.900-3.10.2 00.06.00										Примечание
					10	11	12	13	14	15	16	17	18	19	масса, кг
				Документация											
А4			3.900-3.10.2 00.06.00СБ	Сборочный чертеж											
А4			00.00.00ТО	Техническое описание											
				Детали											
Б.Ч.		1	3.900-3.10.2 00.06.20	ф10 А-III 20 ГОСТ 5781-81 ℓ=2150	15	—	—	—	—	—	—	—	—	—	1.33
				ф12 А-III 20 ГОСТ 5781-81											
Б.Ч.			00.06.21	ℓ=2350	—	15	—	—	—	—	—	—	—	—	2.09
Б.Ч.			00.06.22	ℓ=2450	—	—	15	—	—	—	—	—	—	—	2.18
Б.Ч.			00.06.23	ℓ=2650	—	—	—	15	—	—	—	—	—	—	2.35
Б.Ч.			00.06.24	ℓ=2750	—	—	—	—	15	15	—	—	—	—	2.44
				ф14 А-III 20 ГОСТ 5781-81											
Б.Ч.			00.06.25	ℓ=2750	—	—	—	—	—	—	15	—	—	—	3.33
Б.Ч.			00.06.26	ℓ=2850	—	—	—	—	—	—	—	15	15	—	3.45
Б.Ч.			00.06.27	ф16 А-III 20 ГОСТ 5781-81 ℓ=2650	—	—	—	—	—	—	—	—	—	15	4.19
Б.Ч.		2	00.06.28	ф10 А-III 20 ГОСТ 5781-81 ℓ=1550	—	7	—	—	—	—	—	—	—	—	0.96
				ф12 А-III 20 ГОСТ 5781-81											
Б.Ч.			00.06.29	ℓ=1450	7	—	—	—	—	—	—	—	—	—	1.29
Б.Ч.			00.06.30	ℓ=1600	—	—	7	—	—	—	—	—	—	—	1.42

3.900-3.10.2 00.06.00

Лист 4

Формат А4

Инв.№ подл.	Подпись и дата	Взам. инв.№

Формат	Зона	Поз.	Обозначение	Наименование	Кол. на испол. 3.900-3.10.2 ОД06.00- 10	11	12	13	14	15	16	17	18	19	Приме-чание
Б.Ч.			3.900-3.10.2 ОД.06.31	ℓ=1750	—	—	—	7	—	—	—	—	—	—	1,55
Б.Ч.			ОД.06.32	ℓ=1850	—	—	—	—	7	—	—	—	—	—	1.64
		2		Ф 14 А III 2ОСТ 5781-81											
Б.Ч.			ОД.06.33	ℓ= 1800	—	—	—	—	—	7	7	—	—	7	2.18
Б.Ч.			ОД.06.34	ℓ = 1900	—	—	—	—	—	—	—	7	—	—	2.30
Б.Ч.			ОД.06.35	ℓ = 1950	—	—	—	—	—	—	—	—	7	—	2.36
Б.Ч.			ОД.06.28	Ф10 А III 2ОСТ 5781-81 ℓ=1550	—	8	—	—	—	—	—	—	—	—	0.96
				Ф12 А III 2ОСТ 5781-81											
Б.Ч.			ОД.06.29	ℓ=1450	8	—	—	—	—	—	—	—	—	—	1.29
Б.Ч.			ОД.06.30	ℓ=1600	—	—	8	—	—	—	—	—	—	—	1.42
Б.Ч.		3	ОД.06.31	ℓ=1750	—	—	—	8	—	—	—	—	—	—	1.55
				Ф14 А III 2ОСТ 5781-81											
Б.Ч.			ОД.06.36	ℓ=1750	—	—	—	—	8	—	—	—	—	—	2.12
Б.Ч.			ОД.06.33	ℓ=1800	—	—	—	—	—	8	8	—	—	—	2.18
Б.Ч.			ОД.06.37	ℓ=1900	—	—	—	—	—	—	—	8	—	—	2.36
Б.Ч.			ОД.06.38	Ф16 А III 2ОСТ 5781-81 ℓ=1850	—	—	—	—	—	—	—	—	8	—	2.92
Б.Ч.			ОД.06.39	Ф16 А III 2ОСТ 5781-81 ℓ=1700	—	—	—	—	—	—	—	—	—	8	2.69
Б.Ч.		4	ОД.06.40	Ф6 А I 2ОСТ 5781-81 ℓ=2750	5	5	6	6	—	—	—	—	—	—	0.61
Б.Ч.			ОД.06.41	Ф8 А I 2ОСТ 5781-81 ℓ=2750	—	—	—	—	6	6	6	6	6	6	1.00

Формат	Зона	Поз.	Обозначение	Наименование	Кол. на изд. 3.900-3.10.2 00.06.00- 20	21	22	23	24	25	26	27	28	29	Примечание
				Документация											Масса, кг
А4			3.900-3.10.2 00.06.00 СБ	Сборочный чертеж											
А4			00.00.00 ТО	Техническое описание											
				Детали											
				ф12 AIII ГОСТ 5781-81											
Б.Ч.		1	3.900-3.10.2 00.06.42	ℓ=2850	—	15	—	—	—	—	—	—	—	15	2.53
Б.Ч.			00.06.43	ℓ=2950	—	—	15	—	—	—	—	—	—	—	2.62
				ф16 AIII ГОСТ 5781-81											
Б.Ч.			00.06.44	ℓ=3250	15	—	—	—	—	—	—	—	—	—	5.14
Б.Ч.			00.06.45	ℓ=3450	—	—	—	15	—	—	—	15	—	—	5.45
Б.Ч.			00.06.46	ℓ=3550	—	—	—	—	15	15	—	—	15	—	5.61
Б.Ч.			00.06.47	ℓ=3650	—	—	—	—	—	—	15	—	—	—	5.77
				ф12 AIII ГОСТ 5781-81											
Б.Ч.			00.06.48	ℓ=1900	—	7	—	—	—	—	—	—	—	—	1.69
Б.Ч.		2	00.06.49	ℓ=2000	—	—	7	—	—	—	—	—	—	7	1.78
				ф14 AIII ГОСТ 5781-81											
Б.Ч.			00.06.50	ℓ=2200	7	—	—	—	—	—	—	—	—	—	2.66
Б.Ч.			00.06.51	ℓ=2300	—	—	—	7	—	—	—	—	—	—	2.78
Б.Ч.			00.06.52	ℓ=2350	—	—	—	—	7	—	—	—	—	—	2.84

19006-02 35

Инв.№ подл. | Подпись и дата | Взам. инв.№

Формат	Зона	Поз.	Обозначение	Наименование	Кол. на испол. 3.900-3.10.2 000600										Приме чание
					20	21	22	23	24	25	26	27	28	29	
Б.ч			3.900-3.10.2 00.06.53	ℓ=2400	—	—	—	—	—	7	—	—	—	—	2.90
Б.ч			00.06.54	ℓ=2450	—	—	—	—	—	—	7	—	—	—	2.96
		2		ф16AIII ГОСТ5781-81											
Б.ч			00.06.55	ℓ=2300	—	—	—	—	—	—	—	7	—	—	3.63
Б.ч			00.06.56	ℓ=2400	—	—	—	—	—	—	—	—	7	—	3.79
Б.ч			00.06.48	ф12AIII ГОСТ5781-81 ℓ=1900	—	8	—	—	—	—	—	—	—	—	1.69
				ф14AIII ГОСТ5781-81											
Б.ч			00.06.57	ℓ=1900	—	—	8	—	—	—	—	—	—	8	2.30
Б.ч			00.06.51	ℓ=2300	—	—	—	8	—	—	—	—	—	—	2.78
Б.ч			00.06.52	ℓ=2350	—	—	—	—	8	—	—	—	—	—	2.84
		3		ф16AIII ГОСТ5781-81											
Б.ч			00.06.58	ℓ=2100	8	—	—	—	—	—	—	—	—	—	3.32
Б.ч			00.06.55	ℓ=2300	—	—	—	—	—	8	—	8	—	—	3.63
Б.ч			00.06.59	ℓ=2350	—	—	—	—	—	—	8	—	—	—	3.71
Б.ч			00.06.60	ф18AIII ГОСТ5781-81 ℓ=2300	—	—	—	—	—	—	—	—	8	—	4.81
Б.ч			00.06.61	ф6AI ГОСТ5781-81 ℓ=2750	—	6	—	—	—	—	—	—	—	—	0.61
Б.ч		4	00.06.62	ф8AI ГОСТ5781-81 ℓ=2750	7	—	6	7	7	7	8	7	—	6	1.09
Б.ч			00.06.63	ф10AI ГОСТ5781-81 ℓ=2750	—	—	—	—	—	—	—	—	7	—	1.69

3.900-3.10.2 00.06.00

Лист 7

Копир Шелест

Формат А4

35

Инв. № подл.	Подпись и дата	Взам. инв. №

Формат	Зона	Поз.	Обозначение	Наименование	Кол. на испол. 3.900-3.10.2 00.06.00										Примечание
					30	31	32	33	34	35	36				масса, кг
				Документация											
А4			3.900-3.10.2 00.06.00СБ	Сборочный чертеж											
А4			00.00.00ТО	Техническое описание											
				Детали											
Б.Ч.			3.900-3.10.2 00.06.64	ф14 А III 20СТ5781-81 ℓ=3450	—	—	—	15	—	—	—				4.17
				ф16 А III 20СТ5781-81											
Б.Ч.			00.06.65	ℓ=3550	15	—	15	—	—	—	—				5.61
Б.Ч.		1	00.06.66	ℓ=3750	—	15	—	—	—	—	—				5,93
				ф18 А III 20СТ5781-81											
Б.Ч.			00.06.67	ℓ=4250	—	—	—	—	15	—	—				8,88
Б.Ч.			00.06.68	ℓ=4450	—	—	—	—	—	15	—				9.30
Б.Ч.			00.06.69	ф20 А III 20СТ5781-81 ℓ=4250	—	—	—	—	—	—	15				10,49
				ф16 А III 20СТ5781-81											
Б.Ч.			00.06.70	ℓ=2350	7	—	—	7	—	—	—				3,71
Б.Ч.		2	00.06.71	ℓ=2500	—	7	—	—	—	—	—				3,95

3.900-3.10.2 00.06.00

Лист 8

Формат А4

36

19066-02 37

Инв.№ подл.	Подпись и дата	Взам. инв.№

Формат	Зона	Поз.	Обозначение	Наименование	Кол. на испол. 3.900-3.10.2 00.06.00										Примечание
					30	31	32	33	34	35	36				
Б.Ч.		2	3.900-3.10.2 00.06.72	ф18АIII 20СТ5781-81 ℓ=2400	—	—	7	—	—	—	—				5.02
				ф20АIII 20СТ5781-81											
Б.Ч.			00.06.73	ℓ=2850	—	—	—	—	7	—	7				7.04
Б.Ч.			00.06.74	ℓ=2950	—	—	—	—	—	7	—				7.29
		3		ф16АIII 20СТ5781-81											
Б.Ч.			00.06.70	ℓ=2350	8	—	—	—	—	—	—				3.71
Б.Ч.			00.06.71	ℓ=2500	—	8	—	—	—	—	—				3.95
Б.Ч.			00.06.75	ф18АIII 20СТ5781-81 ℓ=2250	—	—	—	8	—	—	—				4.70
				ф20АIII 20СТ5781-81											
Б.Ч.			00.06.76	ℓ=2300	—	—	8	—	—	—	—				5.68
Б.Ч.			00.06.73	ℓ=2850	—	—	—	—	8	—	8				7.04
Б.Ч.			00.06.74	ℓ=2950	—	—	—	—	—	8	—				7.29
Б.Ч.		4	00.06.77	ф8АI 20СТ5781-81 ℓ=2750	7	8	—	—	—	—	—				1.09
Б.Ч.			00.06.78	ф10АI 20СТ5781-81 ℓ=2750	—	—	7	7	9	9	9				1.69

19066-02 38

3.900-3.10.2 00.06.00

Лист 9

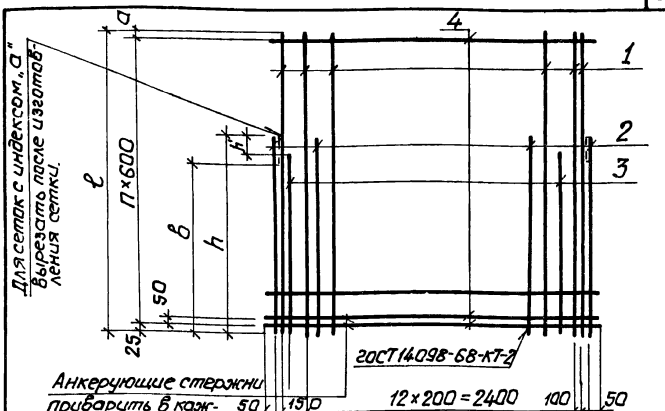

Обозначение	Марка	ℓ мм	h мм	h' мм	а мм	в мм	п		Масса, кг
3.900-3.10.2 00.06.00	С21;С21а	1750	1150	100	525	1050	2		21.1
-01	С22;С22а	1750	1150	—	525	1050	2		25.6
-02	С23;С23а	1750	1200	100	525	1050	2		27.7
-03	С24;С24а	1900	1300	100	75	1050	3		30.0
-04	С25;С25а	2050	1350	—	225	1050	3		40.0
-05	С26	2050	1350	—	225	—	3		26.4

Инв.№ подл. | Подпись и дата | Взам.инв.№

Нач.отд.	Шейко	
Н.контр.	Постников	
Рук.гр.	Мазалова	
Ведущ.	Однорал	
Ст.инж.	Возианов	
Инжен.	Ткаченко	

3.900-3.10.2 00.06.00 СБ

Сетка арматурная С(С21-С57а) Сборочный чертеж

Стадия	Масса	Масштаб
Р	см. табл.	—
Лист 1	Листов 2	

Союзводоканалниипроект Харьковский Водоканалпроект

Обозначение	Марка	$l_{мм}$	$h_{мм}$	$h'_{мм}$	$a_{мм}$	$b_{мм}$	n	Масса,кг
3.900-3.10.2 00.06.00-06	С27	2050	1350	—	225	—	3	30.0
-07	С28	2150	1450	—	325	—	3	31.7
-08	С29	2150	1500	100	325	—	3	34.0
-09	С30	2050	1350	—	225	—	3	34.5
-10	С31	2150	1450	—	325	—	3	42.5
-11	С32	2350	1550	—	525	—	3	48.9
-12	С33	2450	1600	—	25	—	4	57.7
-13	С34, С34а	2650	1750	—	225	1300	4	62.2
-14	С36, С35а	2750	1850	100	325	1300	4	71.6
-15	С36, С36а	2750	1800	—	325	1300	4	75.8
-16	С37, С37а	2750	1800	—	325	1300	4	89.2
-17	С38, С38а	2850	1900	—	425	1300	4	93.2
-18	С39, С39а	2850	1950	100	425	1300	4	98.2
-19	С40, С40а	2650	1800	100	225	1300	4	106.2
-20	С41, С41а	3250	2200	100	225	1300	5	129.9
-21	С42	2850	1900	—	425	—	4	67.0
-22	С43	2950	2000	100	525	—	4	76.7
-23	С44, С44а	3450	2300	—	425	2000	5	131.1
-24	С45, С45а	3550	2350	—	525	2000	5	134.4
-25	С46, С46а	3550	2400	100	525	2000	5	141.1
-26	С47, С47а	3650	2450	100	25	2000	6	145.6
-27	С48, С48а	3450	2300	—	425	2000	5	143.8
-28	С49, С49а	3550	2400	100	525	2000	5	161.0
-29	С50, С50а	2850	2000	100	425	1650	4	75.3
-30	С51, С51а	3550	2350	—	525	1650	5	147.4
-31	С52, С52а	3750	2500	—	125	1650	6	156.9
-32	С53, С53а	3550	2400	100	525	1650	5	176.6
-33	С54, С54а	3450	2350	100	425	2200	5	138.0
-34	С55, С55а	4250	2850	—	25	2200	7	254.0
-35	С56, С56а	4450	2950	—	225	2200	7	264.0
-36	С57, С57а	4250	2850	—	25	2200	7	278.2

Инв.№ подл. | Подпись и дата | Взам.инв.№

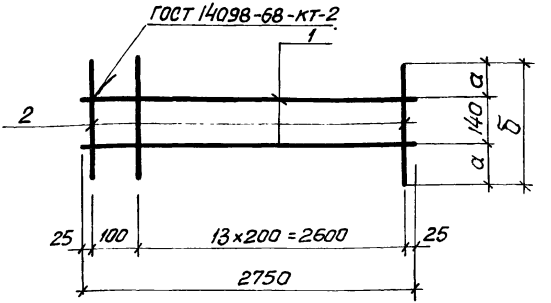

			Обозначение	Наименование	Кол.	Примечание
				Документация		
А4			3.900-3.10.2 00.00.0070 ТО	Техническое описание		
				Детали		
Б.4		1	3.900-3.10.2 00.07.01	ф5 Вр I ГОСТ 6727-80 ℓ=2750	2	0.42
				Переменные данные для исполнений		
				3.900-3.10.2 00.07.00 (СБ1)		
				Детали		
Б.4		2	3.900-3.10.2 00.07.02	ф6 А I ГОСТ 5781-81 ℓ=600	15	0.14
				3.900-3.10.2 00.07.00-01 (СБ2)		
				Детали		
Б.4		2	00.07.03	ф6 А I ГОСТ 5781-81 ℓ=460	15	0.1

Обозначение	Марка	Масса кг	а мм	б мм
3.900-3.10.2 00.07.00	СБ1	2.9	230	600
-01	СБ2	2.3	160	460

Взам. инв. № | Подпись и дата | Инв. № подл.

Нач. отд.	Шейко	
Н. контр.	Постников	
Рук. гр.	Мазалева	
Вед. инж.	Однорал	
Инжен.	Ткаченко	

3.900-3.10.2 00.07.00

Сетка арматурная С(СБ1; СБ2)

Стадия	Масса	Масшт.
Р	см. табл	
Лист	Листов 1	

Союзводоканалниипроект Харьковский Водоканалпроект

Инв. № подл.	Подпись и дата	Взам. инв. №

Формат	Зона	Поз.	Обозначение	Наименование	Кол. на испол. 3.900-3.10.2 00.08.00 -										Примечание
					-	01	02	03	04	05	06	07			масса, кг
				Документация											
А4			3.900-3.10.2 00.08.00СБ	Сборочный чертеж											
А4			00.00.00ТО	Техническое описание											
				Детали											
БУ			3.900-3.10.2 00.08.01	ф8АI20СТ5781-81 ℓ=2850	2	3	4	—	—	—	—	—			1.13
БУ			00.08.02	ф12АI20СТ5781-81 ℓ=2850	—	—	—	4	4	4	—	—			2.53
		1		ф14АI20СТ5781-81											
БУ			00.08.03	ℓ=2850	—	—	—	—	—	—	4	4			3.44

Нач.отд.	Шейко		
Гл.спец.	Лоатников		
Рук.гр.	Мазалова		
Вед.инж.	Однорал		
Ст.инж.	Возианов		
Инжен.	Ткаченко		

3.900-3.10.2 00.08.00

Сетка арматурная С(С101-С108)

Стадия	Лист	Листов
Р	1	2

Союзводоканалниипроект Харьковский Водоканалпроект

Формат А4

19066-02 42

Формат	Зона	Поз.	Обозначение	Наименование	Кол. на испол. 3.900-3.10.2 00.08.00 –										Примечание
					–	01	02	03	04	05	06	07			
Б.У.		2	3.900-3.10.2 00.08.04	Ф12 А III 20СТ5781-81 ℓ=660	15	—	—	—	—	—	—	—			0.59
				Ф16 А III 20СТ5781-81											
Б.У.			00.08.05	ℓ=880	—	15	—	—	—	—	—	—			1.39
Б.У.			00.08.06	ℓ=1140	—	—	15	—	—	—	—	—			1.80
Б.У.			00.08.07	Ф22 А III 20СТ5781-81 ℓ=1520	—	—	—	15	—	—	—	—			4.53
				Ф25 А III 20СТ5781-81											
Б.У.			00.08.08	ℓ=1320	—	—	—	—	15	—	—	—			5.08
Б.У.			00.08.09	ℓ=1520	—	—	—	—	—	15	—	—			5.85
				Ф28 А III 20СТ5781-81											
Б.У.			00.08.10	ℓ=1320	—	—	—	—	—	—	15	—			6.38
Б.У.			00.08.11	ℓ=1520	—	—	—	—	—	—	—	15			7.34

3.900-3.10.2 00.08.00

Лист 2

Формат А4

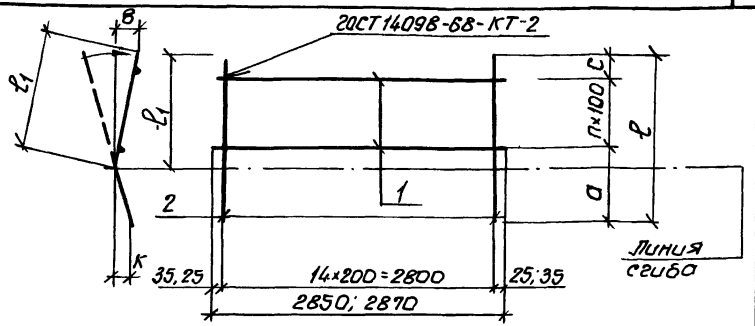

Обозначение	Марка	а мм	с мм	п	ℓ мм	ℓ_1 мм	в мм	к мм		Масса, кг
3.900-3.10.2 00.08.00	С101	360	200	1	660	400	100	60		11,1
-01	С102	430	250	2	880	530	100	65		24.2
-02	С103	590	250	3	1140	660	105	80		31.5
-03	С104	1020	200	3	1520	680	90	110		78.1
-04	С105	720	300	3	1320	730	125	100		86.3
-05	С106	1020	200	3	1520	680	90	110		101.5
-06	С107	720	300	3	1320	730	125	100		109.6
-07	С108	1020	200	3	1520	680	90	110		123.9

Взам инв.№ | Подпись и дата | Инв.№ подл.

Нач отд	Шейко	
Гл спец.	Постников	
Рук гр.	Мазалова	
Вед. инж.	Однорал	
Ст. инж	Возианов	
Инжен.	Ткаченко	

3.900-3.10.2 00.08.00 СБ

Сетка арматурная С(С101 – С108). Сборочный чертеж

Стадия	Масса	Масштаб
Р	см табл	—
Лист	Листов 1	

Союзводоканалниипроект Харьковский Водоканалпроект

19066 - 03 44

Инв. № подл.	Подпись и дата	Взам. инв. №

Формат	Зона	Поз.	Обозначение	Наименование	Кол. на испол. 3.900-3.10.2 00.09.00-										Примечание
					–	01	02	03	04	05	06				масса, кг
				Документация											
А4			3.900 - 3.10.2 00.09.00СБ	Сборочный чертеж	X	X	X	X	X	X	X				
А4			00.00.00ТО	Техническое описание	X	X	X	X	X	X	X				
				Детали											
Б.Ч			3.900 - 3.10.2 00.09.01	ф8АI20СТ5781-81 ℓ=2850	2	—	—	—	—	—	—				1.13
Б.Ч			00.09.02	ф10АI20СТ5781-81 ℓ=2850	—	3	4	—	—	—	—				1.76
Б.Ч		1	00.09.03	ф12АI20СТ5781-81 ℓ=2850	—	—	—	4	4	—	—				2.53
				ф14АI20СТ5781-81											
Б.Ч			00.09.04	ℓ=2850	—	—	—	—	—	4	—				3.45
Б.Ч			00.09.05	ℓ=2870	—	—	—	—	—	—	4				3.47

Нач.отд.	Шейко		
Гл.спец.	Постников		
Рук.гр.	Мазолова		
Вед.инж.	Одноралл		
Ст.инж.	Вовианов		
Инжен.	Ткаченко		

3.900-3.10.2 00.09.00

Сетка арматурная С(С111-С117)

Стадия	Лист	Листов
Р	1	2

Союзводоканалниипроект Харьковский Водоканалпроект

Формат А4

19066-02 45

Инв. № подл.	Подпись и дата	Взам. инв. №

Формат	Зона	Поз.	Обозначение	Наименование	Кол. на исполн. 3.900-3.10.2 00.09.00 —										Примечание
					–	01	02	03	04	05	06				
Б.У.			3.900-3.10.2 00.09.06	Ф14А III 20СТ5781-81 ℓ=840	15	—	—	—	—	—	—				1.02
Б.У.			00.09.07	Ф18А III 20СТ5781-81 ℓ=1100	—	15	—	—	—	—	—				2.30
Б.У.			00.09.08	Ф20А III 20СТ5781-81 ℓ=1240	—	—	15	—	—	—	—				3.06
Б.У.		2	00.09.09	Ф25А III 20СТ5781-81 ℓ=1240	—	—	—	15	—	—	—				4.78
Б.У.			00.09.10	Ф25А III 20СТ5781-81 ℓ=1460	—	—	—	—	15	—	—				5.63
Б.У.			00.09.11	Ф28А III 20СТ5781-81 ℓ=1660	—	—	—	—	—	15	—				8.02
Б.У.			00.09.12	Ф36А III 20СТ5781-81 ℓ=1660	—	—	—	—	—	—	15				13.26

19066-02 46

3.900-3.10.2 00.09.00

Лист 2

Формат А4

45

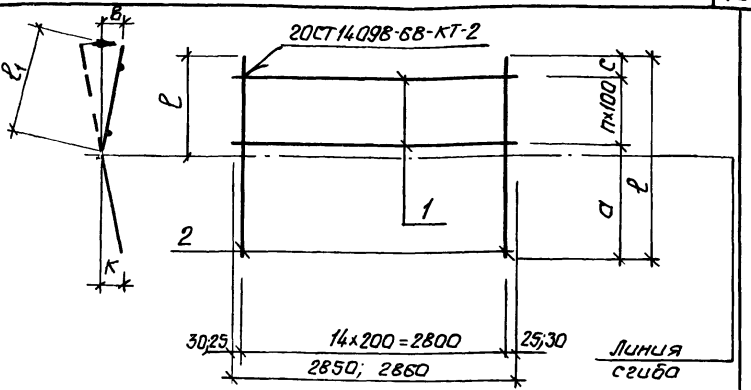

Обозначение	Марка	a мм	c мм	n	l мм	l_1 мм	B мм	K мм		Масса, кг
3.900-3.10.2 00.09.00	С111	540	200	1	840	420	100	100		17.6
-01	С112	650	250	2	1100	550	100	100		39.8
-02	С113	740	200	3	1240	620	100	100		52.9
-03	С114	740	200	3	1240	620	100	100		81.8
-04	С115	860	300	3	1460	730	125	125		94.5
-05	С116	1110	250	3	1660	680	90	130		134.7
-06	С117	1110	250	3	1660	680	90	130		212.8

Нач.отд.	Шейко	
Гл.спец.	Постников	
Рук.гр.	Мазолова	
Вед.инж.	Однорол	
Ст.инж.	Возианов	
Инжен.	Ткаченко	

3.900-3.10.2 00.09.00 СБ

Сетка арматурная С(С111–С117). Сборочный чертеж

Стадия	Масса	Масштаб
Р	см. табл	—
Лист	Листов 1	

Союзводоканалниипроект Харьковский Водоканалпроект

Инв. № подл. | Подпись и дата | Взам. инв. №

Формат	Зона	Поз.	Обозначение	Наименование	Кол. на испол. 3.900-3.10.2 00.10.00-										Примечание
					—	01	02								Масса, кг
				Документация											
А3			3.900-3.10.2 00.10.00СБ	Сборочный чертеж											
А3			00.00.00ТО	Техническое описание											
				Детали											
Б.Ч			3.900-3.10.2 00.10.01	ФВАIIГОСТ5781-81 ℓ=2850	4	—	—								1.13
Б.Ч		1	00.10.02	ф10АIIГОСТ5781-81 ℓ=2850	—	4	4								1.76
Б.Ч			00.10.03	ф14АIIIГОСТ5781-81 ℓ=1520	15	—	—								1.84
Б.Ч		2	00.10.04	ф18АIIIГОСТ5781-81 ℓ=1560	—	15	—								3.30
Б.Ч			00.10.05	ф20АIIIГОСТ5781-81 ℓ=1720	—	—	15								4.24

Нач.отд	Шейко		3.900-3.10.2 00.10.00
Гл.спец	Постников		Сетка арматурная С(С121-С123)
Рук.гр.	Моралова		
Ведущ.	Однорол		
Ст.инж.	Возианов		
Инженер	Ткаченко		

Стадия	Лист	Листов
Р	1	

Союзводоканалниипроект Харьковский Водоканалпроект

Копир. Шелест

Формат А4

84.20-9.9061

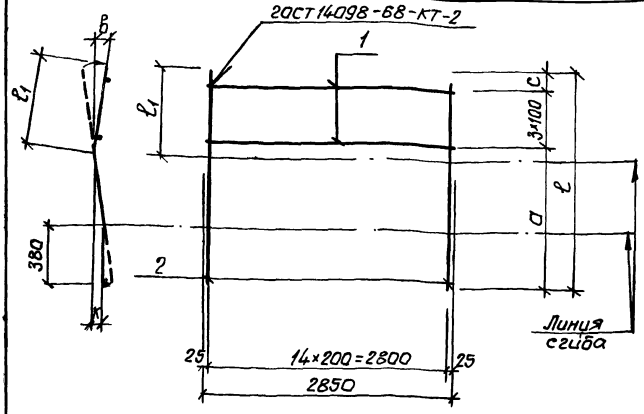

Обозначение	Марка	a мм	c мм			ℓ мм	ℓ_1 мм	в мм	к мм	Масса, кг
3.900-3.10.2 00.10.00	С121	1000	220			1520	640	105	80	32.1
-01	С122	1000	260			1560	680	110	80	56.5
-02	С123	1120	300			1720	730	125	100	70.6

Нач.отд.	Шейко	
Гл.спец.	Постников	
Рук.гр.	Мазолова	
Ведущ.	Однорол	
Ст.инж.	Возданов	
	Ткаченко	

3.900-3.10.2 00.10.00 СБ

Сетка арматурная С(С121-С123). Сборочный чертеж

Стадия	Масса	Масшт
Р	см табл.	–
Лист	Листов 1	

Союзводоканалпроект Харьковский Водоканалпроект

Инв. № подл.	Подпись и дата	Взам. инв. №

Формат	Зона	Поз.	Обозначение	Наименование	Кол. на испол. 3.900-3.10.2 00.11.00- —	01	02	03	04	05	06	07	08	09	Примечание
															Масса, кг
				Документация											
А4			3.900-3.10.2 00.11.00 СБ	Сборочный чертеж											
А4			00.00.00 ТО	Техническое описание											
				Детали											
Б.Ч.			3.900-3.10.2 00.11.01	ф8 А I 20СТ5781-81 ℓ=2850	—	—	—	—	5	5	5	6	6	5	1.13
Б.Ч.		1	00.11.02	ф6 А I 20СТ5781-81 ℓ=2850	5	5	5	6	—	—	—	—	—	—	0.65
															1.76
Б.Ч.			00.11.03	ф10 А III 20СТ5781-81 ℓ=640	15	—	—	—	—	—	—	—	—	—	0.40
		2		ф12 А III 20СТ5781-81											
Б.Ч.			00.11.04	ℓ=860	—	15	—	—	—	—	—	—	—	—	0.76

Исполнения 10, 11 см. лист 3

Нач. отд.	Шейко		
Гл. спец.	Постников		
Рук. гр.	Мазалова		
Вед. инж.	Однорал		
Ст. инж.	Вазианов		
Инжен.	Ткаченко		

3.900-3.10.2 00.11.00

Сетка арматурная С (С 131-142)

Стадия	Лист	Листов
Р	1	3

Союзводоканалниипроект Харьковский Водоканалпроект

Копир Щелест

Формат А4

05 20-99061

49

Формат	Зона	Поз.	Обозначение	Наименование	Кол. на испол. 3.900-3.10.2 00.11 00- –	01	02	03	04	05	06	07	08	09	Приме чание
БЧ			3.900 -3.10.2 00.11.05	ℓ=1120	—	—	15	—	—	—	—	—	—	—	0.99
БЧ			00.11.06	ℓ=1300	—	—	—	15	—	—	—	—	—	—	1.15
				ф14А III ГОСТ 5781-81											
БЧ			00.11.07	ℓ=860	—	—	—	—	15	—	—	—	—	—	1.04
БЧ		2	00.11.08	ℓ=1120	—	—	—	—	—	15	—	—	—	—	1.40
БЧ			00.11.09	ℓ=1320	—	—	—	—	—	—	15	—	—	—	1.60
БЧ			00.11.10	ℓ=1520	—	—	—	—	—	—	—	15	—	—	1.84
				ф16А III ГОСТ 5781-81											
БЧ			00.11.11	ℓ=860	—	—	—	—	—	—	—	—	15	—	1.36
БЧ			00.11.12	ℓ=1340	—	—	—	—	—	—	—	—	—	15	2.12

1.5.20-3.90.1

Инв. № подл.	Подпись и дата	Взам. инв. №

Формат	Зона	Поз.	Обозначение	Наименование	Кол. на испол. 3.900-3.10.2 00.11.00- 10	11									Примечание
															масса, кг
				Документация											
А4			3.900-3.10.2 00.11.00СБ	Сборочный чертеж											
А4			00.11.00ТО	Техническое описание											
				Детали											
		1	3.900-3.10.2 00.11.13	ф10 А I ГОСТ 5781-81 ℓ=2850	6	—									1.76
			00.11.14	ф12 А I ГОСТ 5781-81 ℓ=2850	—	6									2.53
		2	00.11.15	ф18 А III ГОСТ 5781-81 ℓ=1560	15	—									3.26
			00.11.16	ф22 А III ГОСТ 5781-81 ℓ=1500	—	15									4.48

3.900.-3.10.2 00.11.00

Лист 3

Формат А4

19066-02 52

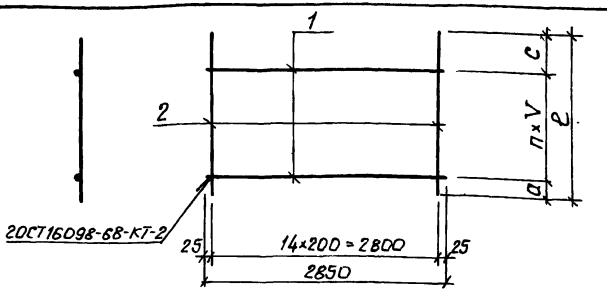

Обозначение	Марка	a мм	n	V мм	c мм	ℓ мм	Масса, кг
3.900-3.10.2 00.11.00	С131	50	4	100	190	640	9.3
-01	С132	150	4	100	310	860	14.7
-02	С133	50	4	200	270	1120	18.2
-03	С134	100	5	200	200	1300	21.2
-04	С135	150	4	100	310	860	21.3
-05	С136	50	4	200	270	1120	26.7
-06	С137	200	4	200	320	1320	29.7
-07	С138	200	5	200	320	1520	34.4
-08	С139	150	4	100	310	860	27.2
-09	С140	200	4	200	340	1340	37.5
-10	С141	200	5	200	360	1560	59.5
-11	С142	200	5	200	300	1500	78.8

Инв.№ подл. | Подпись и дата | Взам. инв.№

Начотд.	Шейко		
Гл. спец.	Постников		
Рук. гр.	Мазалова		
Вед. инж.	Однорал		
Ст. инж.	Вазиана		
Инженер.	Ткаченко		

3.900-3.10.2 00.11.00 СБ

Сетка арматурная С(С131-С142). Сборочный чертеж

Стадия	Масса	Масштаб
Р	см табл.	-
Лист	Листов 1	

Союзводоканалниипроект Харьковский Водоканалпроект

Инв. № подл.	Подпись и дата	Взам. инв. №

Формат	Зона	Поз.	Обозначение	Наименование	Кол. на испол. 3.900-3.10.2 00.12.00-										Примечание
					–	01	02	03	04	05	06	07			Масса, кг
				Документация											
А4			3.900 - 3.10.2 00.12.00 СБ	Сборочный чертеж											
А4			00.00.00ТО	Техническое описание											
				Детали											
Б.ч.		1	3.900 - 3.10.2 00.12.01	ф6АI ГОСТ5781-81 ℓ=2850	5	4	5	–	–	–	–	–			0.65
Б.ч.			00.12.02	ф8АI ГОСТ5781-81 ℓ=2850	–	–	–	5	5	–	–	–			1.13
Б.ч.			00.12.03	ф10АI ГОСТ5781-81 ℓ=2850	–	–	–	–	–	5	6	–			1.76
Б.ч.			00.12.04	ф12АI ГОСТ5781-81 ℓ=2850	–	–	–	–	–	–	–	6			2.53

Нач. отд.	Шейко	
Гл. спец.	Постников	
Рук. гр.	Мазалова	
Вед. инж.	Однорал	
Ст. инж.	Возианов	
Инжен.	Ткаченко	

3.900 - 3.10.2 00.12.00

Сетка арматурная С(С151 - С158)

Стадия	Лист	Листов
Р	1	2

Союзводоканалниипроект Харьковский Водоканал проект

Копир. Шелест

формат А4

19066-02 54

Инв. № подл.	Подпись и дата	Взам. инв. №

Формат	Зона	Поз.	Обозначение	Наименование	Кол. на исполн. 3.900-3.10.2 00.12.00 —	01	02	03	04	05	06	07			Примечание
															масса, кг
Б.Ч.		2	3.900 - 3.10.2 00.12.05	Ф10 А III 2ОСТ 5781-81 ℓ=820	15	—	—	—	—	—	—	—			0.51
				Ф12 А III 2ОСТ 5781-81											
Б.Ч.			00.12.06	ℓ=1080	—	15	—	—	—	—	—	—			0,96
Б.Ч.			00.12.07	ℓ=1220	—	—	15	—	—	—	—	—			1.08
Б.Ч.			00.12.08	Ф14 А III 2ОСТ 5781-81 ℓ=1260	—	—	—	15	—	—	—	—			1.53
Б.Ч.			00.12.09	Ф16 А III 2ОСТ 5781-81 ℓ=1520	—	—	—	—	15	—	—	—			2,40
				Ф18 А III 2ОСТ 5781-81											
Б.Ч.			00.12.10	ℓ=1340	—	—	—	—	—	15	—	—			2.80
Б.Ч.			00.12.11	ℓ=1760	—	—	—	—	—	—	15	—			3.68
Б.Ч.			00.12.12	Ф22 А III 2ОСТ 5781-81 ℓ=1640	—	—	—	—	—	—	—	15			4.89

19066-02 55

3.900-3.10.2 00.12.00

Лист 2

Формат А4

54

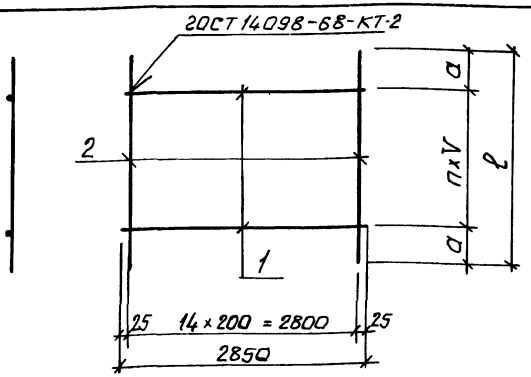

Обозначение	Марка	a мм	n	V мм	ℓ мм	Масса, кг
3.900-3.10.2 00.12.00	С151	210	4	100	820	10.9
-01	С152	240	3	200	1080	17.0
-02	С153	210	4	200	1220	19.5
-03	С154	230	4	200	1260	28.6
-04	С155	360	4	200	1520	41.7
-05	С156	270	4	200	1340	50.8
-06	С157	380	5	200	1760	65.8
-07	С158	320	5	200	1640	88.5

Инв. № подл. | Подпись и дата | Взам. инв. №

Нач. отд.	Шейко	
Гл. спец.	Лостников	
Рук. гр.	Мазолова	
Вед. инж.	Обнарол	
Ст. инж.	Возианов	
Инжен.	Ткаченко	

3.900-3.10.2 00.12.00 СБ

Сетка арматурная С(С151-С158). Сборочный чертеж

Стадия	Масса	Масштаб
Р	см. табл.	-
Лист	Листов 1	

Союзводоканалниипроект Харьковский Водоканалпроект

19066-02 56

Копир. Шевцов

Формат А4

Инв.№ подл.	Подпись и дата	Взам. инв.№

Формат	Зона	Поз.	Обозначение	Наименование	Кол. на испалн. 3.900-3.10.2 00.13.00- —	01	02	03	04						Примечание
				Документация											
А4			3.900 -3.10.2 00.13.00СБ	Сборочный чертеж											
А4			00.00.0070	Техническое описание											
				Детали											
Б.Ч.		1	3.900 -3.10.2 00.13.01	ф8 А I 20 ГОСТ 5781-81 ℓ=2850	5	5	5	5	—						1.13
Б.Ч.			00.13.02	ф10 А I 20 ГОСТ 5781-81 ℓ=2850	—	—	—	—	5						1.76
				ф14 А III 20 ГОСТ 5781-81											
Б.Ч.			00.13.03	ℓ=1500	15	—	—	—	—						1.82
Б.Ч.			00.13.04	ℓ=1540	—	15	—	—	—						1.86
		2		ф16 А III 20 ГОСТ 5781-81											
Б.Ч.			00.13.05	ℓ=1520	—	—	15	—	—						2.4
Б.Ч.			00.13.06	ℓ=1740	—	—	—	15	—						2.75
Б.Ч.			00.13.07	ф18 А III 20 ГОСТ 5781-81 ℓ=1540	—	—	—	—	15						3.22

Нач.отд.	Шейко		3.900-3.10.2 00.13.00
Гл.спец.	Постников		Сетка арматурная С(С161-С165)
Рук.гр.	Мозалова		
Вед.инж.	Одинрол		
Ст.инж.	Возианов		
Инженер	Ткаченко		

Стадия	Лист	Листов
	1	1

Союзводоканалпроект Харьковский Водоканалпроект

Копир. Шелест

Формат А4

5.900-3.10.2 ТМ 20-90 67

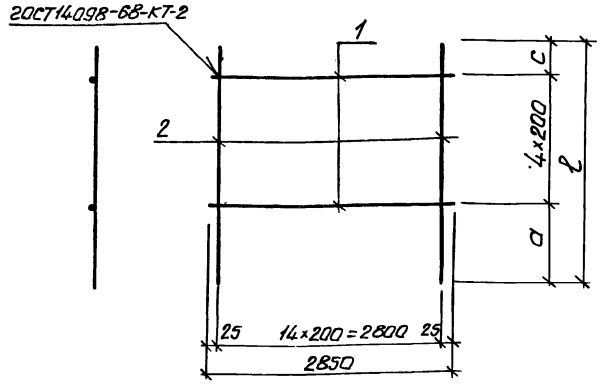

Обозначение	Марка	a мм	c мм			l мм				Масса, кг
3.900-3.10.2 00.13.00	С161	450	250			1500				33.0
-01	С162	490	250			1540				33.6
-02	С163	470	250			1520				41.6
-03	С164	590	350			1740				46.9
-04	С165	490	250			1540				57.1

Нач.отд	Шейко	
Гл.спец.	Постников	
Рук.гр.	Мазалова	
Ведин.инж.	Однорал	
Ст.инж	Возуанов	
Инжен.	Ткаченко	

3.900-3.10.2 00.13.00 СБ

Сетка арматурная С(С161-С165). Сборочный чертеж

Стадия	Масса	Масшт
Р	см. табл.	—

Лист | Листов 1

Союзводоканалниипроект Харьковский Водоканалпроект

Инв. № подл. | Подпись и дата | Взам. инв. №

19066-02 58

Инв.№ подл.	Подписи дата	Взам. инв.№

Формат	Зона	Поз.	Обозначение	Наименование	Кол. на исполн. 3.900-3.10.2 00.14.00 –	01	02	03	04	05	06	07	08	09	Примечание
															масса, кг
				Документация											
А4			3.900-3.10.2 00.14.00 СБ	Сборочный чертеж											
А4			00.00.00 ТО	Техническое описание											
				Детали											
				ф10 А I 2ОСТ5781-81											
Б.Ч.		1	3.900-3.10.2 00.14.01	ℓ=550	6	6	6	6	6	6	6	6	6	6	0.34
Б.Ч.			00.14.02	ℓ=600	6	6	6	6	—	—	—	6	6	—	0.37
Б.Ч.		2	00.14.03	ℓ=650	—	—	—	—	6	6	—	—	—	6	0.40
Б.Ч.			00.14.04	ℓ=750	—	—	—	—	—	—	6	—	—	—	0.46
Б.Ч.			00.14.05	ф12Ас II 2ОСТ5781-81 ℓ=780	1	—	—	—	—	—	—	—	—	—	0.69
Б.Ч.		3	00.14.06	ф14Ас II 2ОСТ5781-81 ℓ=910	—	1	—	—	—	—	—	1	—	—	1.10
Б.Ч.			00.14.07	ф16Ас II 2ОСТ5781-81 ℓ=1040	—	—	1	—	—	—	—	—	1	—	1.64

Исполнение 10-13 см. лист 3.

Нач.отд.	Шейко		
Н.контр.	Постников		
Рук.гр.	Мазалова		
Вед.инж.	Однорал		
Ст.инж.	Возианов		
Инжен.	Ткаченко		

3.900-3.10.2 00.14.00

Изделие закладное МН (МН5-МН27)

Стадия	Лист	Листов
Р	1	3

Союзводоканалниипроект Харьковский Водоканалпроект

Копир. Шелест

Формат А4

19066-02 59

58

Инв.№ подл. | Подпись и дата | Взам. инв.№

Формат	Зона	Поз.	Обозначение	Наименование	Кол. на испол. 3.900-3.10.2 00.14.00-										Примечание
					–	01	02	03	04	05	06	07	08	09	
															Масса, кг
Б.Ч.			3.900-3.10.2 00.14.08	ф18 Ас II 20ГСТ 5781-81 ℓ=1170	–	–	–	1	–	–	–	–	–	–	2.45
Б.Ч.			00.14.09	ф20 Ас II 20ГСТ 5781-81 ℓ=1300	–	–	–	–	1	–	–	–	–	1	3.21
Б.Ч.		3	00.14.10	ф22 Ас II 20ГСТ 5781-81 ℓ=1430	–	–	–	–	–	1	–	–	–	–	4.26
Б.Ч.			00.14.11	ф25 Ас II 20ГСТ 5781-81 ℓ=1620	–	–	–	–	–	–	1	–	–	–	6.24
Б.Ч.			00.14.12	ф16 А I 20ГСТ 5781-81 ℓ=480	1	1	–	–	–	–	–	1	–	–	0.76
Б.Ч.			00.14.13	ф18 А I 20ГСТ 5781-81 ℓ=520	–	–	–	–	–	–	–	–	1	–	1.09
Б.Ч.		4	00.14.14	ф20 А II 20ГСТ 5781-81 ℓ=620	–	–	1	1	–	–	–	–	–	–	1.53
Б.Ч.			00.14.15	ф25 А II 20ГСТ 5781-81 ℓ=820	–	–	–	–	1	–	–	–	–	1	3.16
Б.Ч.			00.14.16	ф28 А II 20ГСТ 5781-81 ℓ=890	–	–	–	–	–	1	1	–	–	–	4.30

3.900-3.10.2 00.14.00

Лист 2

Формат А4

59

09 20-88061

Формат	Зона	Поз.	Обозначение	Наименование	Кол. на испол. 3.900-3.10.2 00.14.00- 10	11	12	Примечание
								масса, кг
				Документация				
А4			3.900-3.10.2 00.14.00 СБ	Сборочный чертеж				
А4			00.14.00 ТО	Техническое описание				
				Детали				
				ф10 А I ГОСТ 5781-81				
		1	3.900-3.10.2 00.14.01	ℓ=550	6	6	6	0.34
			00.14.03	ℓ=650	6	—	—	0.40
		2	00.14.04	ℓ=750	—	6	6	0.46
			00.14.10	ф22 Ас II ГОСТ 5781-81 ℓ=1430	1	—	—	4.26
		3	00.14.11	ф25 Ас II ГОСТ 5781-81 ℓ=1620	—	1	—	6.24
			00.14.17	ф28 Ас II ГОСТ 5781-81 ℓ=1820	—	—	1	8.79
			00.14.15	ф25 Ас II ГОСТ 5781-81 ℓ=820	1	—	—	3.16
		4	00.14.16	ф28 Ас II ГОСТ 5781-81 ℓ=890	—	1	—	4.30
			00.14.18	ф32 Ас II ГОСТ 5781-81 ℓ=960	—	—	1	6.06

19 20-39061

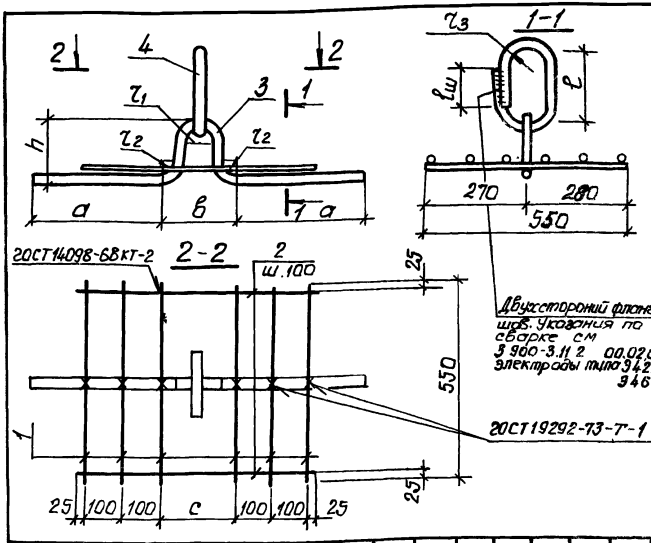

Обозначение	Марка	в мм	с мм	ℓ мм	ℓш мм	r_1 мм	r_2 мм	r_3 мм	a мм	h мм	Масса кг
3.900-3.10.2 00.14.00	МН15	124	150	120	80	30	20	30	245	110	5.7
-01	МН16	148	150	120	80	30	30	30	295	120	6.1
-02	МН17	152	150	180	100	30	30	40	330	145	7.3
-03	МН18	156	150	180	100	30	30	40	390	150	8.2

Инв.№ подл. | Подпись и дата | Взам.инв.№

Нач.отд.	Шейко	
Н.контр.	Поспиков	
Рук.гр.	Мазалова	
Вед.инж.	Однорал	
Ст.инж.	Водианов	
Инжек.	Ткаченко	

3.900-3.10.2 00.14.00 СБ

Изделие закладное МН(МН15-МН27). Сборочный чертеж

Поз.4 - сталь марки ВСт3сп2

Стадия	Масса	Масштаб
Р	см. табл.	-
Лист 1	Листов 2	

Союзводоканалниипроект Харьковский Водоканалпроект

19066-02 62

Обозначение	Марка	в мм	с мм	ℓ мм	$\ell_ш$ мм	γ_1 мм	γ_2 мм	γ_3 мм	а мм	h мм	Масса кг
3.900-3.102 00.14.00-04	МН19	200	200	240	120	40	40	60	420	170	10,8
-05	МН20	204	200	260	140	40	40	60	485	170	13.0
-06	МН21	290	300	260	140	60	60	60	570	155	15,3
-07	МН22	148	150	140	80	30	30	30	305	110	6.1
-08	МН23	152	150	150	90	30	30	30	380	145	6.9
-09	МН24	200	200	240	120	40	40	60	390	205	10 8
-10	МН25	204	200	240	120	40	40	60	450	205	11.9
-11	МН26	290	300	260	140	60	60	60	480	245	15.3
-12	МН27	296	300	280	160	60	60	60	545	280	19,7

gost.e-ecolog.ru