ГОСУДАРСТВЕННЫЙ КОМИТЕТ СОВЕТА МИНИСТРОВ СССР
ПО ДЕЛАМ СТРОИТЕЛЬСТВА
/ГОССТРОЙ СССР/

Типовые конструкции и детали зданий и сооружений

СЕРИЯ 3.900-3

СБОРНЫЕ ЖЕЛЕЗОБЕТОННЫЕ КОНСТРУКЦИИ ЕМКОСТНЫХ СООРУЖЕНИЙ ДЛЯ ВОДОСНАБЖЕНИЯ И КАНАЛИЗАЦИИ

ВЫПУСК 8

ИЗДЕЛИЯ ДЛЯ ЛОТКОВ

ЧАСТЬ 2

РАБОЧИЕ ЧЕРТЕЖИ АРМАТУРНЫХ ИЗДЕЛИЙ

15160-02
ЦЕНА 1-28

gost.e-ecolog.ru

ЦЕНТРАЛЬНЫЙ ИНСТИТУТ ТИПОВОГО ПРОЕКТИРОВАНИЯ
ГОССТРОЯ СССР

Москва, А-445 Смольная ул 22

Сдано в печать XII 1983 года

Заказ № 13840 Тираж 870 экз

ГОСУДАРСТВЕННЫЙ КОМИТЕТ СОВЕТА МИНИСТРОВ СССР
ПО ДЕЛАМ СТРОИТЕЛЬСТВА
/ГОССТРОЙ СССР/

ТИПОВЫЕ КОНСТРУКЦИИ И ДЕТАЛИ ЗДАНИЙ И СООРУЖЕНИЙ

СЕРИЯ 3.900-3

СБОРНЫЕ ЖЕЛЕЗОБЕТОННЫЕ КОНСТРУКЦИИ ЕМКОСТНЫХ СООРУЖЕНИЙ ДЛЯ ВОДОСНАБЖЕНИЯ И КАНАЛИЗАЦИИ

ВЫПУСК 8

ИЗДЕЛИЯ ДЛЯ ЛОТКОВ

ЧАСТЬ 2

РАБОЧИЕ ЧЕРТЕЖИ АРМАТУРНЫХ ИЗДЕЛИЙ

РАЗРАБОТАНЫ
ГОСУДАРСТВЕННЫМ ПРОЕКТНЫМ ИНСТИТУТОМ
СОЮЗВОДОКАНАЛПРОЕКТ И ЦНИИПРОМЗДАНИЙ
ПРИ УЧАСТИИ НИИЖБ И
ГИПРОСТРОММАШ

УТВЕРЖДЕНЫ
И ВВЕДЕНЫ В ДЕЙСТВИЕ
С 1 ОКТЯБРЯ 1978 г
ПОСТАНОВЛЕНИЕ ГОССТРОЯ СССР
ОТ 7 ИЮНЯ 1978 г № 110

15160-02 2

СОДЕРЖАНИЕ

№№ п/п	Наименование	Лист	Стр.
1.	Содержание	С-1÷3	2÷4
2	Пояснительная записка	ПЗ-1	5
3	Лоток ЛТ1-3-2. Сетка С-1	1	6
4	Лотки ЛТ 1-3-2; ЛТ1-4,5-2 Сетка С-2	2	7
5	Лотки ЛТ1-3-2; ЛТ1-4,5-2. Сетка С-3	3	8
6	Лоток ЛТ 1-4, 5-2. Сетка С-4	4	9
7	Лоток ЛТ1-4,5-3 Сетка С-5	5	10
8	Лоток ЛТ1-4,5-3 Сетка С-6	6	11
9	Лоток ЛТ 1-4,5-3 Сетка С-7	7	12
10	Лоток ЛТ 1-6-3. Сетка С-8	8	13
11	Лоток ЛТ 1-6-3 Сетка С-9	9	14
12	Лоток ЛТ 1-6-3 Сетка С-10	10	15
13	Лоток ЛТ 1-6-4,5 Сетка С-11	11	16
14	Лоток ЛТ 1-6-4,5 Сетка С-12	12	17
15	Лоток ЛТ 1-6-4,5 Сетка С-13	13	18
16	Лоток ЛТ 1-9-6. Сетка С-14	14	19
17	Лоток ЛТ 1-9-6 Сетка С-15	15	20
18	Лотки ЛТ1-9-6; ЛТ1-9-9; ЛТ1-9-12 Сетка С-16	16	21
19	Лоток ЛТ 1-9-9 Сетка С-17	17	22
20	Лоток ЛТ 1-9-9 Сетка С-18	18	23
21	Лоток ЛТ 1-9-12 Сетка С-19	19	24

Серия 3.900-3 Выпуск 8 Часть 2

Лист С-2

3

СОДЕРЖАНИЕ

КК п/п	Наименование	Лист	Стр.
22	Лоток ЛТ1-9-12 Сетка С-20	20	25
23	Лоток ЛТ1а-3-2 Сетка С-21	21	26
24	Лотки ЛТ1а-3-2, ЛТ1а-4,5-2; Сетка С-22	22	27
25	Лоток ЛТ1а-3-2; ЛТ1а-4,5-2. Сетка С-23	23	28
26	Лоток ЛТ1а-4,5-2. Сетка С-24	24	29
27	Лоток ЛТ1а-4,5-3. Сетка С-25	25	30
28	Лоток ЛТ1а-4,5-3. Сетки С-26, С-27	26	31
29	Лоток ЛТ1а-6-3. Сетка С-28	27	32
30	Лоток ЛТ1а-6-3. Сетка С-29	28	33
31	Лоток ЛТ1а-6-3. Сетка С-30	29	34
32	Лоток ЛТ1а-6-4,5 Сетка С-31	30	35
33	Лоток ЛТ1а-6-4,5. Сетка С-32	31	36
34	Лоток ЛТ1а-6-4,5. Сетка С-33	32	37
35	Лоток ЛТ1а-9-6. Сетка С-34	33	38
36	Лоток ЛТ1а-9-6. Сетка С-35	34	39
37	Лотки ЛТ1а-9-6; ЛТ1а-9-9; ЛТ1а-9 12, Сетка С-36	35	40
38	Лоток ЛТ1а-9-9. Сетка С-37	36	41
39	Лоток ЛТ1а-9-9. Сетка С-38	37	42
40	Лоток ЛТ1а-9-12. Сетка С-39	38	43
41	Лоток ЛТ1а-9-12. Сетка С-40	39	44

Алмазов, Квасова, Романова

Рук бриг. Чертежник Пр[illegible]рил

Каптелин, Богоров, Изаксон

Нач. отдела, Гл инж. пр., Гл специал

СОЮЗВОДОКАНАЛПРОЕКТ г. Москва

ТК	Изделия для лотков	Серия 3.900-3	
1975	Содержание	Выпуск 8 Часть 2	Лист С-2

15160-02 4

Серия 3.900-3
Выпуск 8
Часть 2
Лист С-3

СОДЕРЖАНИЕ

4

NN п/п	Наименование	Лист	Стр.
42	Лотковый элемент ЛТ2-12 Сетка С-41	40	45
43	Лотковый элемент ЛТ2-12. Сетка С-42	41	46
44	Лотковый элемент ЛТ2-12. Сетка С-43	42	47
45	Лотковый элемент ЛТ2-15. Сетка С-44	43	48
46	Лотковый элемент ЛТ2-15. Сетка С 45	44	49
47	Лотковый элемент ЛТ2-15. Сетка С-46	45	50
48	Лотковый элемент ЛТ2-18 Сетка С-47	46	51
49	Лотковый элемент ЛТ2-18. Сетка С-48	47	52
50	Лотковый элемент ЛТ2-18. Сетка С-49	48	53
51	Лоток ЛТ3-4-4 Сетка С-50	49	54
52	Лоток ЛТ3-4-4 Сетка С-51	50	55
53	Лоток ЛТ3-6-6 Сетка С-52	51	56
54	Лотки ЛТ3-6-6, ЛТ3-8-8 Сетки С-53; С-54	52	57
55	Лоток ЛТ3-8-8 Сетка С-55	53	58
56	Лотки ЛТ3-4-4; ЛТ3-6-6; ЛТ3-8-8 Одиночные арматурные стержни.	54	59
57	Плиты покрытия лотков ПТ-2-6; ПТ-3-6; ПТ-4,5-6; ПТ-6-6 Сетки С-56; С-57; С-58; С-59	55	60
58	Плиты покрытия лотков ПТ-9-6; ПТ-12-6; ПТ-15-6; ПТ-18-6 Сетки С-60; С-61; С-62; С-63	56	61
59	Плиты покрытия лотков ПТ-9-30; ПТ-12-30; ПТ-15-30; ПТ-18-30 Сетки С-64; С-65; С-66; С-67	57	62
60	Закладные изделия	58	63
61	Спецификация и выборка стали на закладные изделия	59	64
62	Закладное изделие МН-7	60	65

Рук. ориг. Гертежник Проверил
Каптелин Богаров Изаксон
Нач. отдела Гл. инж. пр. Гл. специал.
Алмазов Квасова Романова
Союзводоканалпроект г. Москва

ТК	Изделия для лотков	Серия 3.900-3
1976	Содержание	Выпуск 8 Часть 2 Лист С-3

Настоящая часть выпуска 8 содержит рабочие чертежи арматурных и закладных изделий и монтажных петель для железобетонных изделий лотков.

Арматурные изделия запроектированы из арматурных сеток, изготовляемых на одноэлектродных и многоэлектродных контактно-сварочных машинах, а также товарных сеток по ГОСТ 8478-66. „Сетки сварные для армирования железобетонных конструкций."

Сварку арматуры и закладных деталей выполнять в соответствии с „Указаниями по сварке соединений арматуры и закладных деталей железобетонных конструкций" (СН 393-69).

Закладные детали следует изготовлять в соответствии с „Инструкций по технологии изготовления и установки стальных закладных деталей в сборных железобетонных и бетонных изделиях (СН 313-65*).

Для пластин закладных деталей применять прокатную углеродистую сталь обыкновенного качества группы марок „сталь 3" по ГОСТ 380-71*, пластины должны быть защищены от коррозии металлизацией в заводских условиях

Для строповочных петель применять сталь класса А I.

Марки сталей применять согласно указаниям, приведенным в выпуске 1 настоящей серии.

Нач отдела	[signature]	Каптелин	Рук бриг [signature]	Алмазов
Гл инж пр	[signature]	Бочаров		
Гл спец	[signature]	Изаксон		

СОЮЗВОДОКАНАЛПРОЕКТ
Москва

Серия 3 900-3
Выпуск 8
Часть 2
Лист 1

6

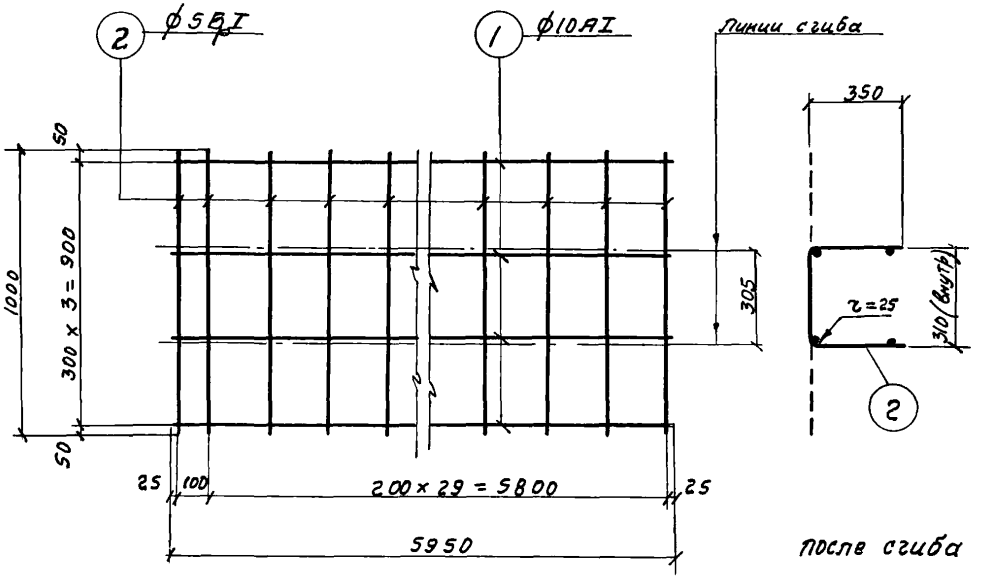

С-1

Спецификация и выборка стали на одно изделие.

Марка изделия	NN поз	Эскиз	ϕ мм	Длина мм	Кол. шт.	Общая длина м	Выборка стали ϕ мм	Выборка стали общая длина м	Выборка стали Всего кг.
С-1	1	—	10AI	5950	4	23,8	10AI	23,8	14,7
	2		5ВрI	1000	31	31,0	5ВрI	31,0	4,8
							Итого:		19,5

ТК	Изделия для лотков.	Серия 3.900-3	
1976	Лоток ЛТ1-3-2. Сетка С-1.	Выпуск 8 Часть 2	Лист 1

Варзина, Изаксон, Ст. инж., Проверил, Каптелин, Бочаров, Алмазов, Нач. отд., Гл. инж. пр., руков. бриг.

СОЮЗВОДОКАНАЛПРОЕКТ г. Москва

15160-02 7

рия 900-3
пуск 8
асть 2
Лист
2
рх.

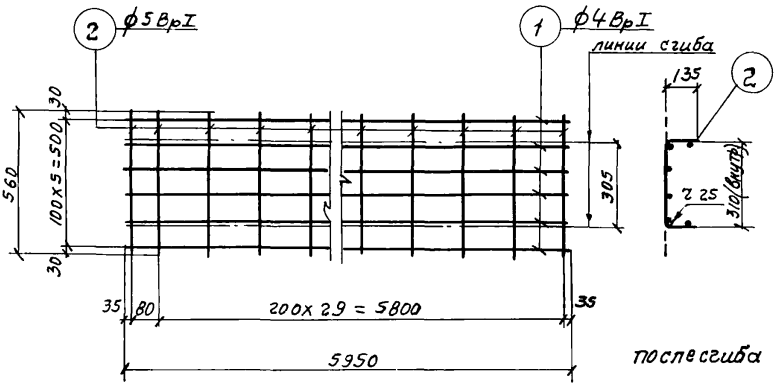

С-2

Спецификация и выборка стали на одно изделие

Марка изделия	NN поз.	Эскиз	ф мм	Длина мм	Кол шт.	Общая длина м	Выборка стали ф мм	Общая длина м	Всего кг
С-2	1	—	4ВрI	5950	6	35,7	4ВрI	35,7	3,5
	2		5ВрI	560	31	17,4	5ВрI	17,4	2,7
							Итого:		6,2

ТК	Изделия для лотков	Серия 3.900-3
1976	Лотки ЛТ1-3-2; ЛТ1-4,5-2. Сетка С-2	Выпуск 8 Часть 2 Лист 2

Изаксон
Прозрил
Каптелин
Бочаров
Алмазов
Нач отд.
Гл инж. пр.
Руков бриг

СОЮЗВОДСКАНАЛПРОЕКТ г. Москва

Серия 3 900-3 Выпуск 8 Часть 2

Лист 3

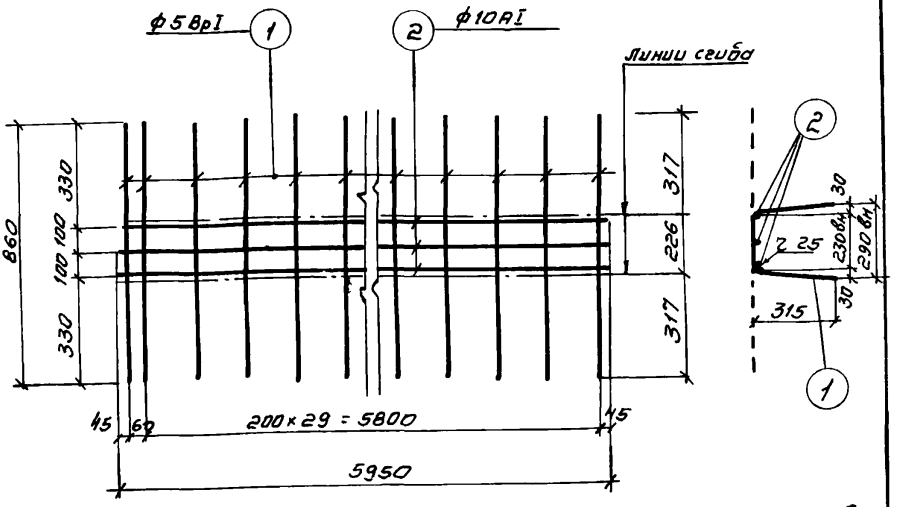

С - 3

после сгиба

Спецификация и выборка стали на одно изделие.

Марка изделия	NN поз.	Эскиз	ф мм	Длина мм	Кол шт	Общая длина м	Выборка стали ф мм	Общая длина м	Всего кг
С-3	1	—	5ВрI	860	31	26.7	5ВрI	26.7	4.1
	2		10АI	5950	3	17.9	10АI	17.9	11.0
							Итого		15.1

Романова, Изаксон, Ст. инж., Проверил, Каптелин, Бочаров, Алмазов, Нач. отдела, Гл. инж. пр-та, Рук бригады

СОЮЗВОДОКАНАЛПРОЕКТ г. Москва

ТК	Изделия для лотков	Серия 3.900-3
1976	Лотки ЛТ 1-3-2; ЛТ 1-4.5-2 Сетка С-3	Выпуск 8 Часть 2 Лист 3

15160-02 9

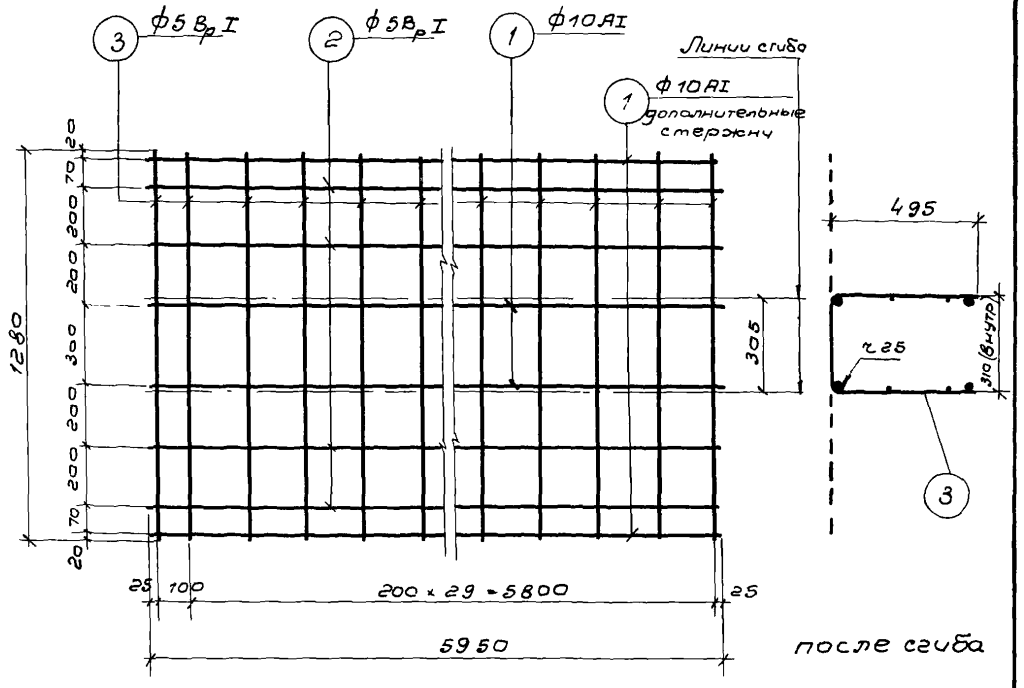

С-4

Спецификация и выборка стали на одно изделие

Марка изделия		№ поз	Эскиз	ф мм	Длина мм	кол шт	Общая длина м	Выборка стали: ф мм	Выборка стали: Общая длина м	Выборка стали: Всего кг
Сетка С-4	Основная сетка	1	—	10 AI	5950	2	11,9	10 AI	11,9	7,3
		2		5 Bp I	5950	4	23,8	5 Bp I	63,5	9,8
		3		5 Bp I	1280	31	39,7			
	Дополнит. стержни	1	—	10 AI	5950	2	11,9	10 AI	11,9	7,3
								Итого		24,4

ТК	Изделия для лотков	Серия 3.900-3	
1976	Лоток ЛТ1-4,5-2 Сетка С-4	Выпуск 8 Часть 2	Лист 4

Серия 3.900-3
Выпуск 8 часть 2
Лист 5

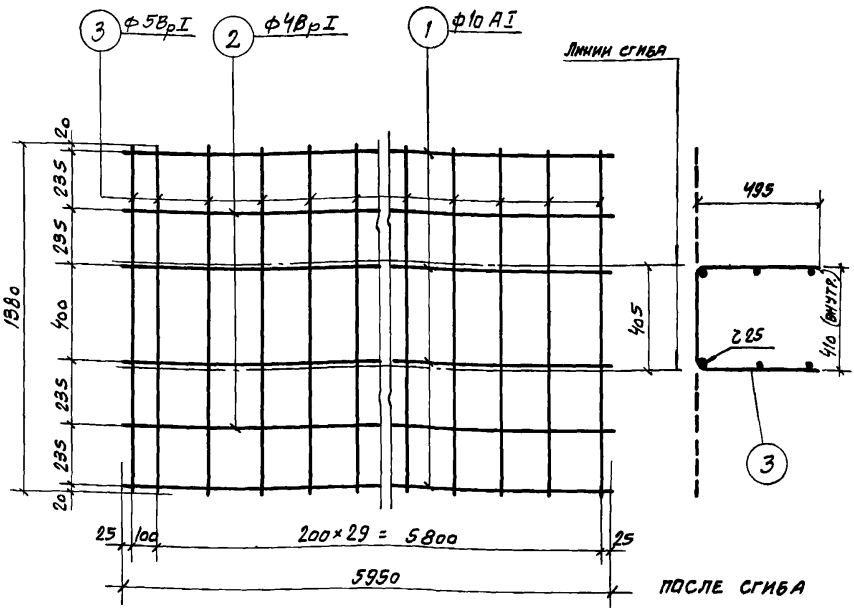

С-5

Спецификация и выборка стали на одно изделие

Марка изделия	№№ поз.	Эскиз	ф мм	Длина мм	Кол. шт.	Общая длина м	Выборка стали ф мм	Общая длина м	Всего кг
С-5	1	—	10AI	5950	4	23,8	10 AI	23,8	14,7
	2		4ВрI	5950	2	11,9	4ВрI	11,9	1,2
	3		5ВрI	1380	31	42,8	5 ВрI	42,8	6,6
							Итого:		22,5

Нач отд	Гл инж. пр.	Руков. бриг.	Ст. инж.
Проверил	Каптелин	Бочаров	Алмазов
Варгина	Изаксон		

СОЮЗВОДОКАНАЛПРОЕКТ г. Москва

ТК	Изделия для лотков	Серия 3.900-3	
1976	Лоток ЛТ1-4,5-3. Сетка С-5.	Выпуск 8 часть 2	Лист 5

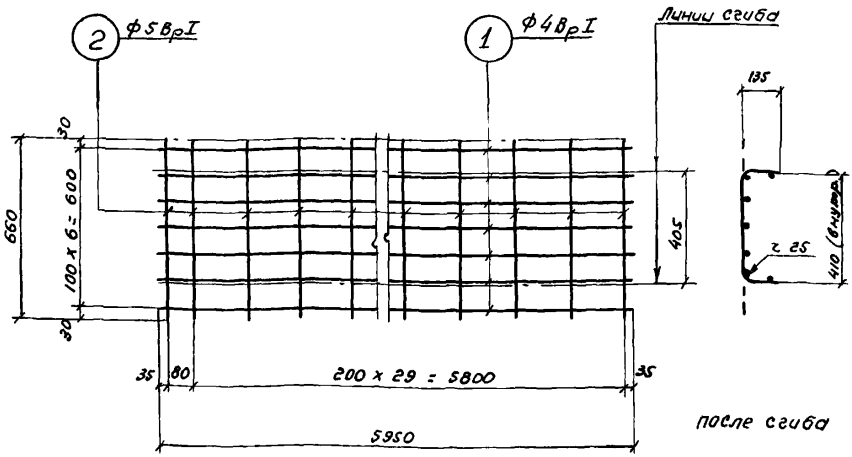

С-6

Спецификация и выборка стали на одно изделие

Марка изделия	NN поз	эскиз	ф мм	Длина мм	Кол шт.	Общая длина м	Выборка стали ф мм	Общая длина м	Всего кг
С-6	1	—	4ВрI	5950	7	41,7	4ВрI	41,7	4,1
	2		5ВрI	660	31	20,5	5ВрI	20,5	3,2
							Итого:		7,3

ТК	Изделия для лотков	Серия 3.900-3
1976	Лоток ЛТ1-4,5-3 Сетка С-6	Выпуск 8 Часть 2 / Лист 6

Нач. отд. Гл. инж. пр. руков. брис. Бочаров Алмазов Проверил

СОЮЗВОДОКАНАЛПРОЕКТ г. Москва

Серия 3.900-3
Выпуск 8 часть 2
Лист 7

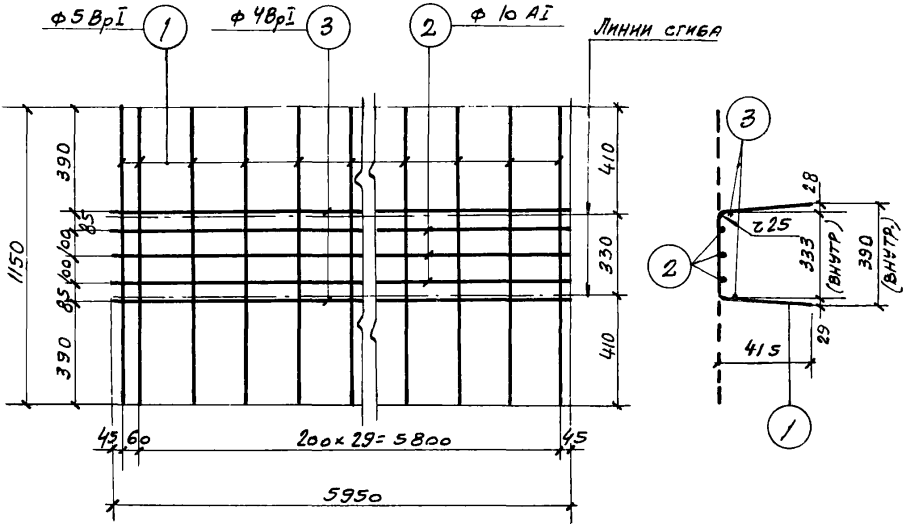

С-7

после сгиба

Спецификация и выборка стали на одно изделие

Марка изделия		№№ поз	Эскиз	ф мм	Длина мм	Кол. шт.	Общая длина м	Выборка стали: ф мм	Общая длина м	Всего кг
Сетка С-7	Основная сетка	1	—	5ВрI	1150	31	35,7	10AI	17.9	11.0
		2		10AI	5950	3	17.9	5ВрI	35,7	5,5
	Дополнит. стержни	3	—	4ВрI	5950	2	11,9	4ВрI	11,9	1,2
									Итого:	17.7

Нач-к отдела	Гл инж пр-та	Рук бригады	Каптелин, Бочаров, Алмазов
Ст. техник	Проверил		Изаксон

СОЮЗВОДОКАНАЛПРОЕКТ г. Москва

ТК	Изделия для лотков	Серия 3.900-3	
1976	Лоток ЛТ 1-4, 5-3. Сетка С-7	Выпуск 8 часть 2	Лист 7

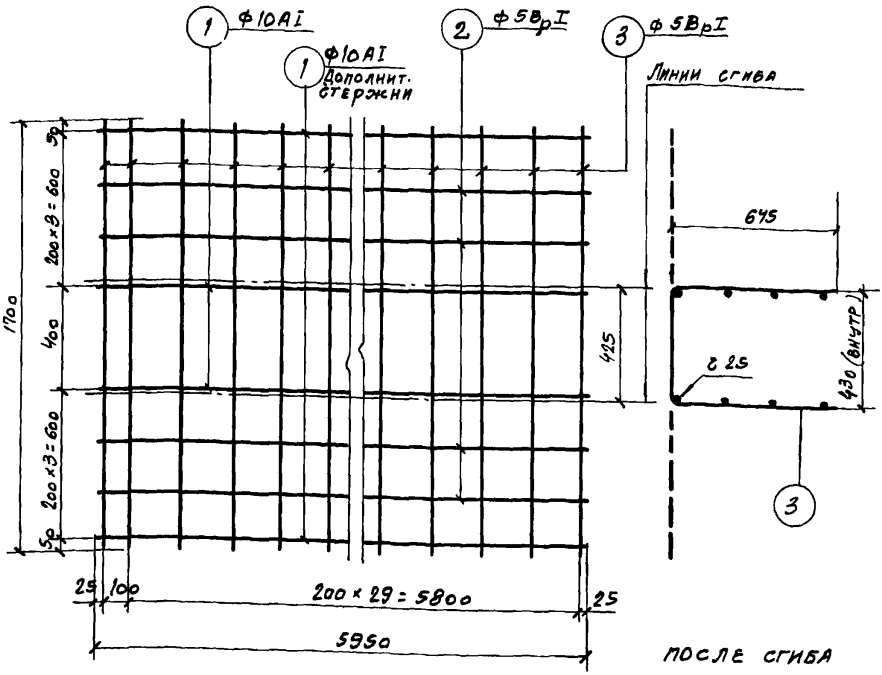

С-8

Спецификация и выборка стали на одно изделие

Марка изделия		№№ поз.	Эскиз	Ф мм	Длина мм	Кол. шт.	Общая длина м	Выборка стали: Ф мм	Общая длина м	Всего кг.
Сетка С-8	Основная сетка	1	—	10АI	5950	2	11.9	10АI	11.9	7.3
		2		5ВрI	5950	4	23.8	5ВрI	76.5	11.8
		3		5ВрI	1700	31	52.7			
	Дополн. стержни	1	—	10АI	5950	2	11.9	10АI	11.9	7.3
									Итого:	26,4

ТК	Изделия для лотков.	Серия 3.900-3	
1976	Лоток ЛТ1-6-3. Сетка С-8.	Выпуск 8 часть 2	Лист 8

г. Москва | Гл. инж. пр. | Руков. бриг. | Бочаров | Алмазов

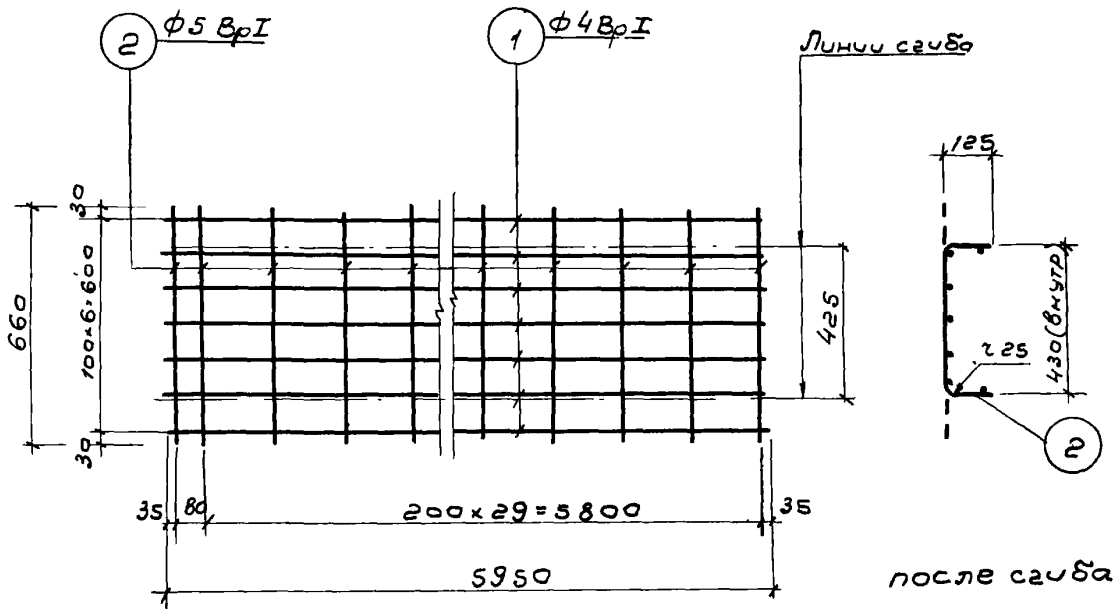

С - 9

Спецификация и выборка стали на одно изделие

Марка изделия	№№ поз	Эскиз	ф мм	Длина мм	Кол шт	Общая длина м	Выборка стали ф мм	Выборка стали общая длина м	Выборка стали всего кг
С-9	1	—	4 ВрI	5950	7	41.7	4 ВрI	41.7	4.1
	2		5 ВрI	660	31	20.5	5 ВрI	20.5	3.2
							Итого.		7.3

Воргина Изаксон
Ст инж Проверил
Кателин Бочаров Алмазов
Нач отд Гл инж пр Рук бриг

СОЮЗВОДОКАНАЛПРОЕКТ г Москва

ТК	Изделия для лотков	серия 3.900-3	
1976	Лоток ЛТ1-6-3 Сетка С-9	Выпуск 8 Часть 2	Лист 9

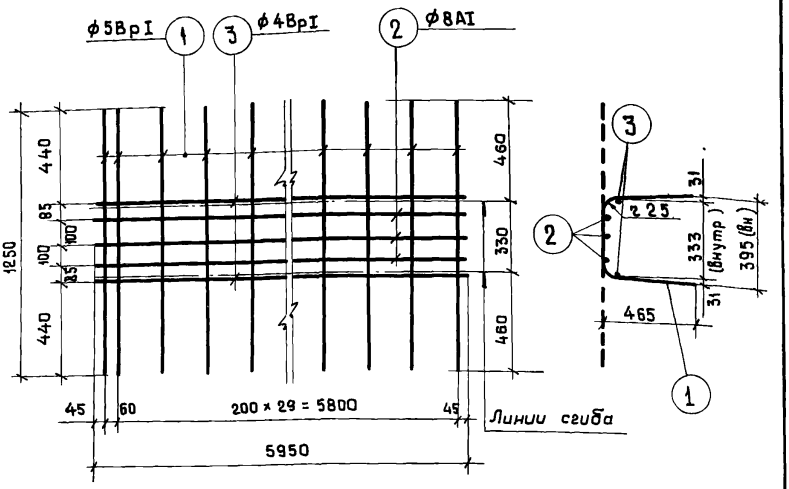

С-10

После сгиба

Спецификация и выборка стали на одно изделие.

Марка изделия		NN поз.	Эскиз	ф мм	Длина мм	Кол. шт	Общая длина м	Выборка стали: ф мм	Общая длина м	Всего кг
Сетка С-10	Основная сетка	1	—	5ВрI	1250	31	38.8	8AI	17.8	7.0
		2		8AI	5950	3	17.8	5ВрI	38.8	6.0
	Дополнит стержни	3	—	4ВрI	5950	2	11.9	4ВрI	11.9	1.2
									Итого:	14.2

ТК	Изделия для лотков	Серия 3.900-3	
1976	Лоток ЛТ1-6-3. Сетка С-10.	Выпуск 8 Часть 2	Лист 10

г. Москва | Рук бригады | Алмазов

15160-02 16

Серия 3.900-3
Выпуск 8
Часть 2

Лист 11

16

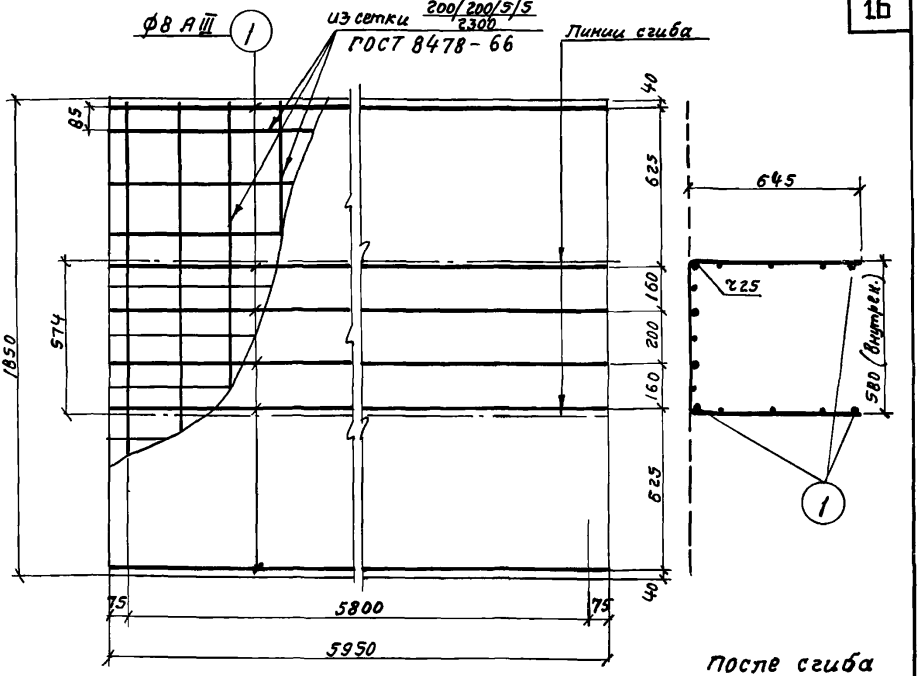

После сгиба

С-11

Спецификация и выборка стали на одно изделие

Марка изделия	NN поз.	Марка сетки или ф, мм	Длина мм	Кол. шт.	Общая длина м	Выборка стали: Марка сетки или ф, мм	Общая длина м	Всего кг
С-11		из сетки 200/200/5/5 / 2300	5950	1	6,0	200/200/5/5 / 2300	6,0	18,0
	1	8А III	5950	6	35,7	8А III	35,7	14,1
						Итого:		32,1

Стержни поз. 1 приварить контактной точечной сваркой при доработке сетки

ТК	Изделия для лотков	Серия 3.900-3
1976	Лоток ЛТ1-6-4,5. Сетка С-11.	Выпуск 8 Часть 2 / Лист 11

Шаронова, Изаксон, Ст. техник, Проверил, Кантелин, Бочаров, Алмазов, Нач-к отдела, Гл. инж. пр-та, Рук бригады

СОЮЗВОДОКАНАЛПРОЕКТ Москва

15160-02 17

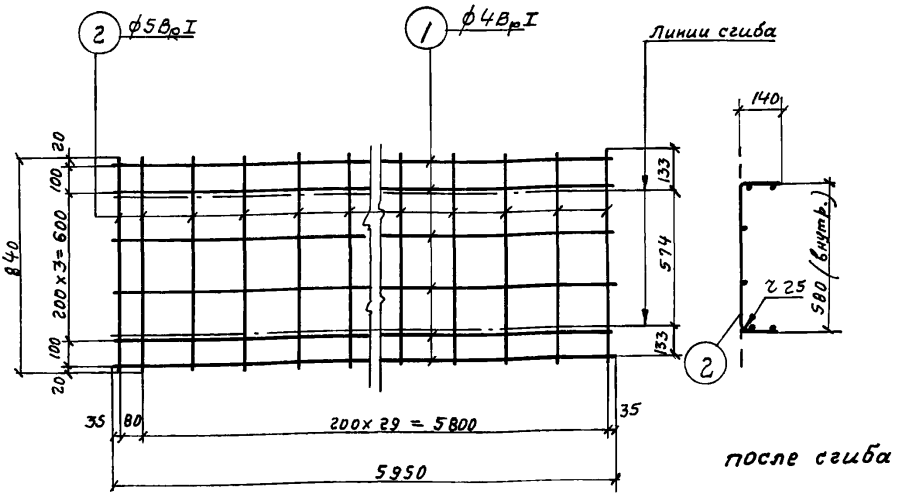

С-12

Спецификация и выборка стали на одно изделие

Марка изделия	NN поз.	Эскиз	ф мм	Длина м	Кол. шт.	Общая длина м	Выборка стали: ф мм	Выборка стали: Общая длина м	Выборка стали: Всего кг
С-12	1	——	4Bp I	5950	6	35,7	4Bp I	35,7	3,5
	2		5Bp I	840	31	26,0	5Bp I	26,0	4,0
							Итого:		7,5

Серия 3 900-3
Выпуск 8
Часть 2
Лист 13

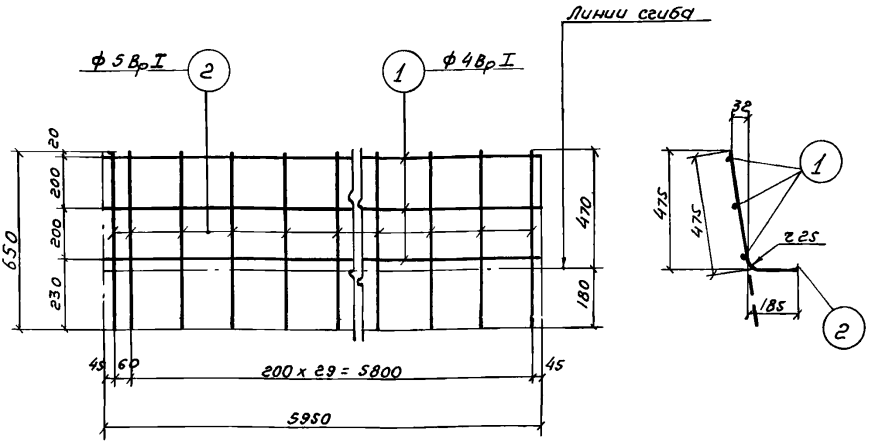

С-13

После сгиба

Спецификация и выборка стали на одно изделие

Марка изделия	№№ поз	Эскиз	ф мм	Длина мм	Кол шт.	Общая длина м	Выборка стали ф мм	Общая длина м	Всего кг
С-13	1	—	4 Вр I	5950	3	17,9	4 Вр I	17,9	1,8
	2		5 Вр I	650	31	20,2	5 Вр I	20,2	3,1
							Итого		4,9

Ст инженер Романова
Проверил Изаксон
Капителин
Бочаров
Алмазов
Нач-к отдела
Гл инж пр-та
Рук бригады

СПЕЦЗАВОДСКАЯ ПРОЕКТ г. Москва

ТК	Изделия для лотков.	Серия 3.900-3
1976	Лоток ЛТ1-6-4,5. Сетка С-13	Выпуск 8 Часть 2 Лист 13

Серия 3.900-3 Выпуск 8 Часть 2

Лист 14

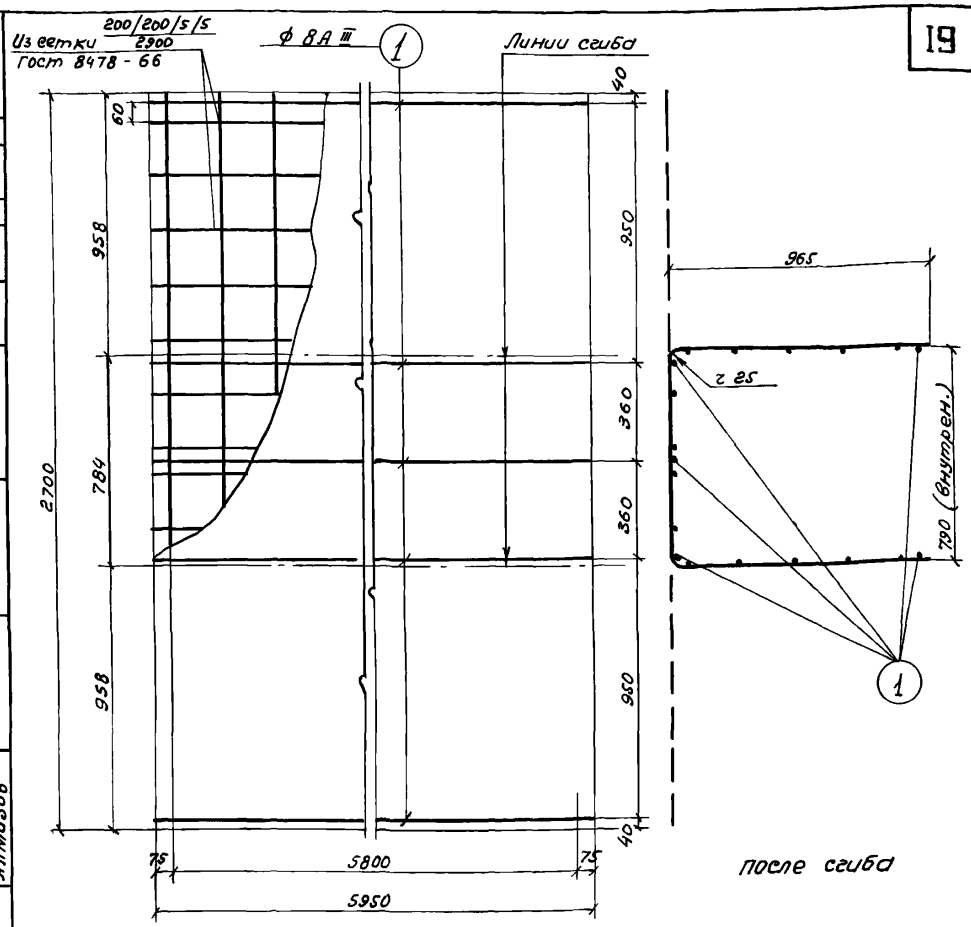

С-14

Спецификация и выборка стали на одно изделие.

Марка изделия	№№ поз	Марка сетки или ф, мм	Длина мм	Кол шт	Общая длина м	Выборка стали: Марка сетки или ф, мм	Общая длина м	Всего кг
С-14		Из сетки 200/200/5/5 / 2900	5950	1	6,0	200/200/5/5 / 2900	6,0	26,0
	1	8А III	5950	5	29,8	8А III	29,8	11,8
						Итого		37,8

Стержни поз 1 приварить контактной точечной сваркой при доработке сетки.

ТК	Изделия для лотков.	Серия 3.900-3
1976	Лоток ЛТ 1-9-6. Сетка С-14	Выпуск 8 Часть 2 / Лист 14

Ст инжен. Проверил Каптелин Бочаров Алмазов

Нач-к отдела / Гл инж пр-та / Рук бригады

Романова Изаксон

СОЮЗВОДОКАНАЛПРОЕКТ г. Москва

15160-02 20

Серия 3 900-3
Выпуск 8
Часть 2
Лист 15

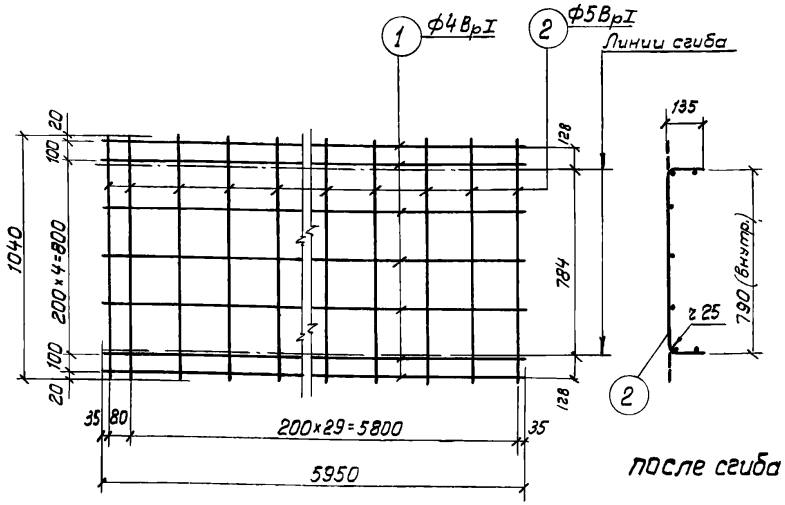

С-15

Спецификация и выборка стали на одно изделие

Марка изделия	NN поз.	Эскиз	Ф мм	Длина мм	Кол. шт	Общая длина м	Выборка стали Ф мм	Общая длина м	Всего кг
С-15	1	—	4ВрI	5950	7	41.7	4ВрI	41.7	4.1
	2		5ВрI	1040	31	32.2	5ВрI	32.2	5.0
							Итого.		9.1

Нач отдела		Каптелин	Бочаров
Гл инж.пр-та		Ст инж	Проверил
Рук.бригады		Алмазов	Изаксон
			Варгина

СОЮЗВОДОКАНАЛПРОЕКТ г Москва

ТК	Изделия для лотков	Серия 3.900-3	
1976	Лоток ЛТ1-9-6. Сетка С-15.	Выпуск 8 Часть 2	Лист 15

15160-02 21

Серия 3.900-3
Выпуск 8
Часть 2
Лист 16

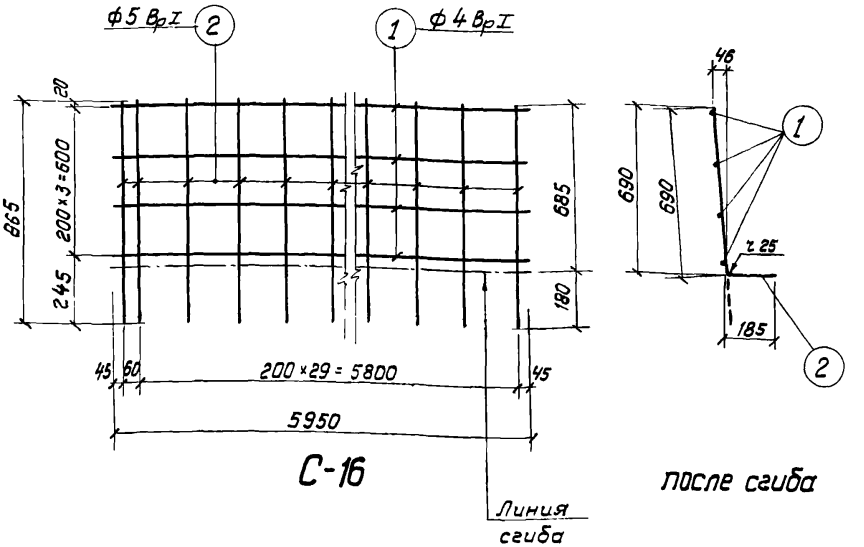

С-16

после сгиба

Спецификация и выборка стали на одно изделие

Марка изделия	NN поз.	Эскиз	ф мм	Длина мм	Кол. шт	Общая длина м	Выборка стали ф мм	Общая длина м	Всего кг
С-16	1	—	4ВрI	5950	4	23.8	4ВрI	23.8	2.4
	2		5ВрI	865	31	26.8	5ВрI	26,8	4.1
							Итого:		6.5

ТК	Изделия для лотков.	Серия 3.900-3	
1976	Лотки ЛТ1-9-6; ЛТ1-9-9; ЛТ1-9-12. Сетка С-16.	Выпуск 8 Часть 2	Лист 16

Ст. техник Шаронова
Проверил Изаксон
Каптелин
Бочаров
Алмазов
Нач отдела
Гл инж. пр-та
Рук бригады
СОЮЗВОДОКАНАЛПРОЕКТ г. Москва

Серия 3.900-3
Выпуск 8
Часть 2
Лист 17

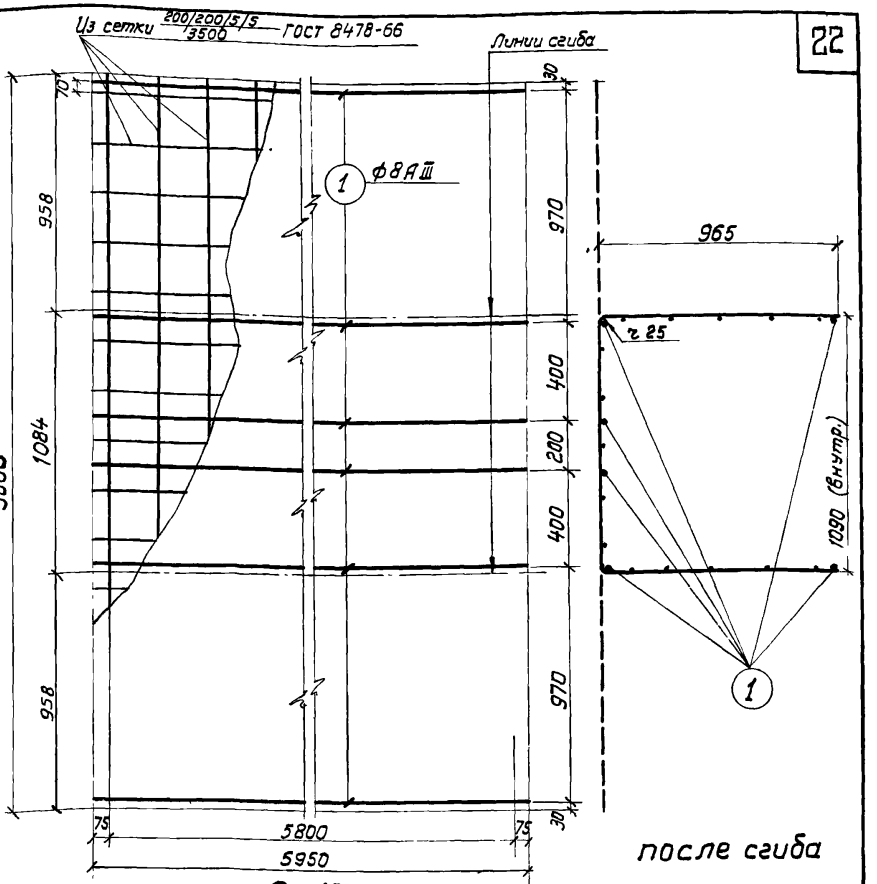

С-17

Спецификация и выборка стали на одно изделие

Марка изделия	№№ поз.	Марка сетки или ф, мм	Длина мм	Кол. шт	Общая длина м	Выборка стали: Марка сетки или ф, мм	Общая длина м	Всего кг
С-17		из сетки 200/200/5/5 / 3500	5950	1	6.0	200/200/5/5 / 3500	6.0	28.7
	1	8 А III	5950	6	35.7	8 А III	35.7	14.1
						Итого.		42.8

Стержни поз. 1 приварить контактной точечной сваркой при доработке сетки.

ТК	Изделия для лотков	Серия 3.900-3
1976	Лоток ЛТ1-9-9 Сетка С-17	Выпуск 8 Часть 2 / Лист 17

Ст. техник Каптелин
Проверил Бочаров
Алмазов
Шаронова
Изаксон
Нач. отдела
Гл. инж. пр-та
Рук. бригады

СОЮЗВОДОКАНАЛПРОЕКТ г. Москва

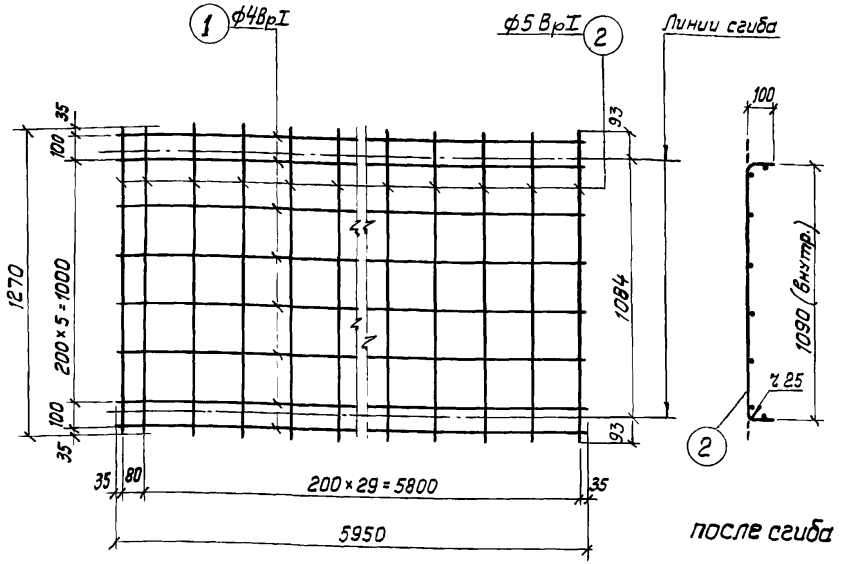

С-18

Спецификация и выборка стали на одно изделие

Марка изделия	NN поз.	Эскиз	ф мм	Длина м	Кол. шт	Общая длина м	Выборка стали ф мм	Общая длина м	Всего кг
С-18	1	—	4ВрI	5950	8	47.6	4ВрI	476	4.7
	2		5ВрI	1270	31	39.4	5ВрI	394	6.1
							Итого.		10.8

ТК	Изделия для лотков	Серия 3.900-3	
1976	Лоток ЛТ1-9-9. Сетка С-18	Выпуск 8 Часть 2	Лист 18

СОЮЗВОДОКАНАЛПРОЕКТ г. Москва
Нач отдела
Гл инж. пр-та
Руков. бриг
Каптелин
Бочаров
Алмазов
Проверил
Изаксон

Серия 3.900-3
Выпуск 8
Часть 2
Лист 19

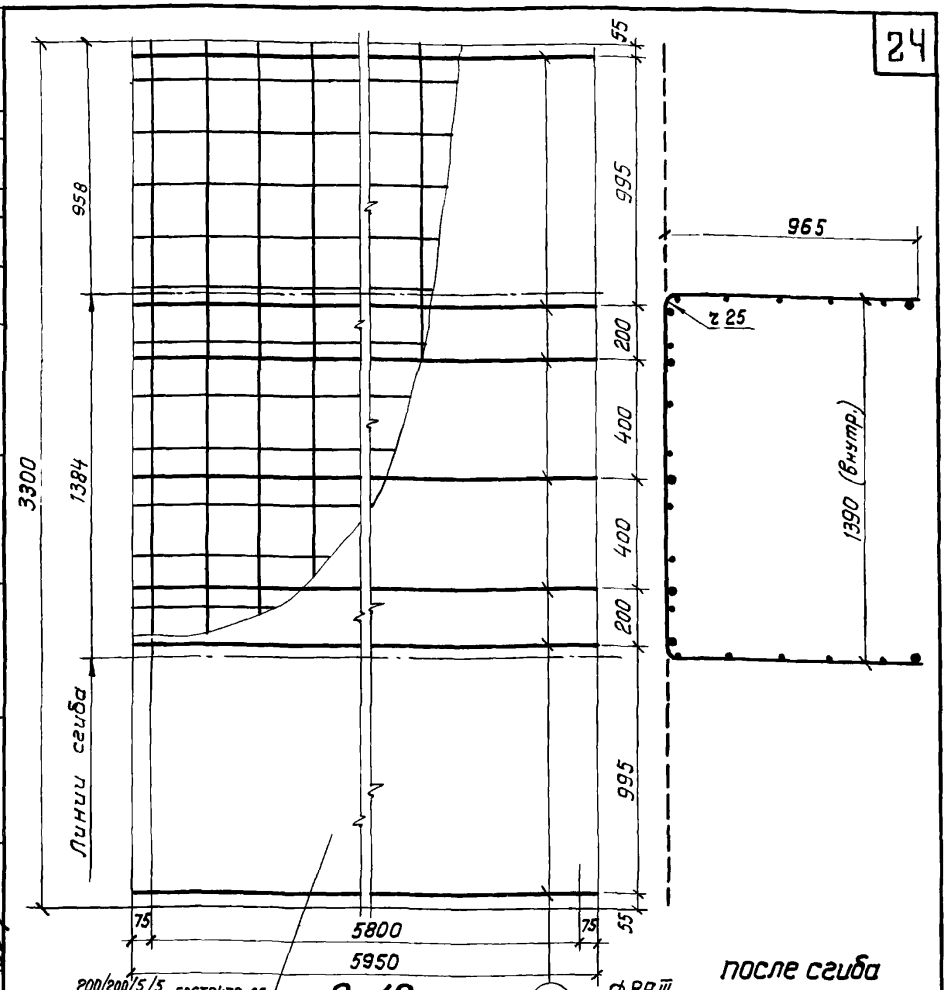

Спецификация и выборка стали на одно изделие

Марка изделия	NN поз.	Марка сетки или ф, мм	Длина мм	Кол шт	Общая длина м	Выборка стали: Марка сетки или ф, мм	Общая длина м	Всего кг
С-19		Из сетки 200/200/5/5 / 3500	5950	1	6.0	200/200/5/5 / 3500	6.0	31.6
	1	8 А III	5950	7	41.7	8 А III	41.7	16.5
							Итого:	48.1

Стержни поз 1 приварить контактной точечной сваркой при доработке сетки

ТК	Изделия для лотков	Серия 3.900-3
1976	Лоток ЛТ1-9-12. Сетка С-19	Выпуск 8 Часть 2 / Лист 19

Ст инж Каптелин, Проверил Бочаров, Алмазов
Нач отдела Гл. инж. пр-та Руков. бриг. Варгина, Изаксон

СОЮЗВОДОКАНАЛПРОЕКТ г Москва

15160-02 25

Серия 3 900-3 Выпуск 8 Часть 2

Лист 20

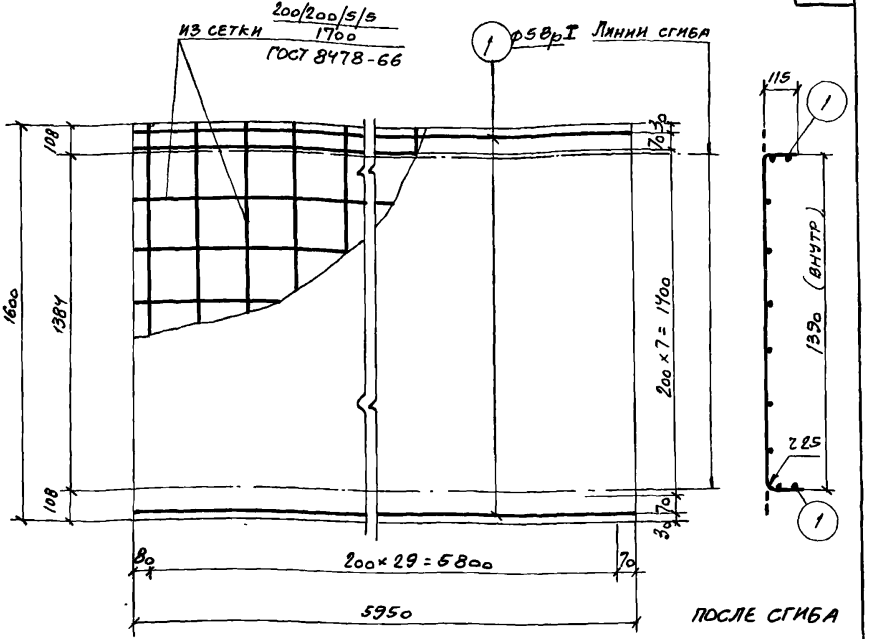

С-20

Спецификация и выборка стали на одно изделие

Марка изделия	Нн поз.	Марка сетки или ф, мм	Длина мм	Кол. шт	Общая длина м	Выборка стали: Марка сетки или ф, мм	Общая длина м	Всего кг
С-20		ИЗ СЕТКИ 200/200/5/5 / 1700	5950	1	6,0	200/200/5/5 / 1700	6,0	15,9
	1	5ВрI	5950	2	11,9	5ВрI	11,9	1,8
						Итого.		17,7

Стержни поз 1 приварить контактной точечной сваркой при доработке сетки

ТК	Изделия для лотков.	Серия 3.900-3
1976	Лоток ЛТ1-9-12 Сетка С-20	Выпуск 8 Часть 2 Лист 20

Изаксон | Проверил | Каптелин | Бочаров | Алмазов | Нач отд | Гл инж пр. | Руков брит

СОЮЗВОДОКАНАЛПРОЕКТ г. Москва

15160-02 26

Серия 3.900-3
Выпуск 8
Часть 2
Лист 21

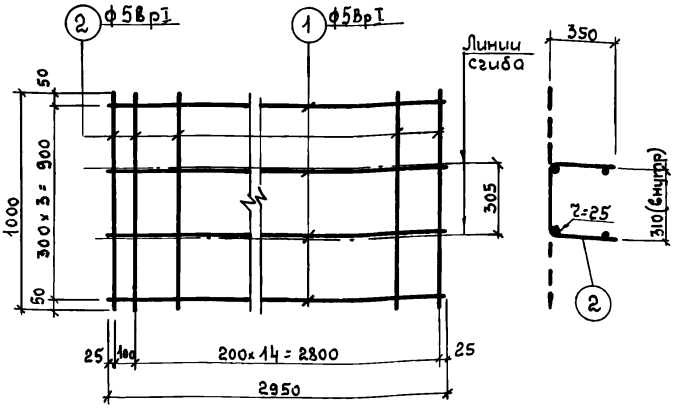

С 21

после сгиба

Спецификация и выборка стали на одно изделие

Марка изделия	№№ поз.	Эскиз	ф мм	Длина мм	Кол-во шт.	Общая длина м	Выборка стали: ф мм	Общая длина м	Всего кг
С 21	1	—	5ВрI	2950	4	11,8	5ВрI	27,8	4,3
	2		5ВрI	1000	16	16,0		Итого:	4,3

Рук. бриг. Алмазов
Ст. инж. Толстикова
Проверил Романова
Каптелин
Богаров
Изаксон
Нач. отд.
Гл. инж. пр.
Гл. спец.

СОЮЗВОДОКАНАЛПРОЕКТ г. Москва

ТК	Изделия для лотков	Серия 3.900-3	
1976	Лоток ЛТ1а-3-2. Сетка С-21	Выпуск 8 Часть 2	Лист 21

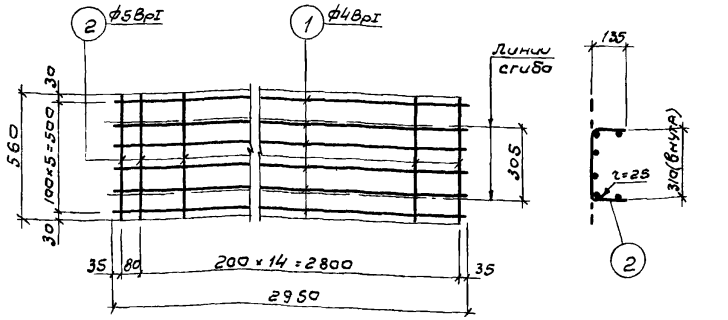

С-22

после сгиба

Спецификация и выборка стали на одно изделие

Марка изделия	NN поз	Эскиз	ф мм	Длина мм	кол-во шт	Общая длина м	Выборка стали ф мм	Общая длина м	Всего кг
С-22	1	—	4ВрI	2950	6	17.7	4ВрI	17.7	1.8
	2		5ВрI	560	16	9.0	5ВрI	9.0	1.4
								Итого:	32

ТК	Изделия для лотков	Серия 3.900-3	
1976	Лотки ЛТ1а-3-2 ЛТ1а-4.5-2; Сетка С-22	Выпуск 8 Часть 2	Лист 22

Гл инж пр | Гл спец | Бочаров | Проверил | Рамонова | г Москва

Серия 3 900-3
Выпуск 8
Часть 2
Лист 23

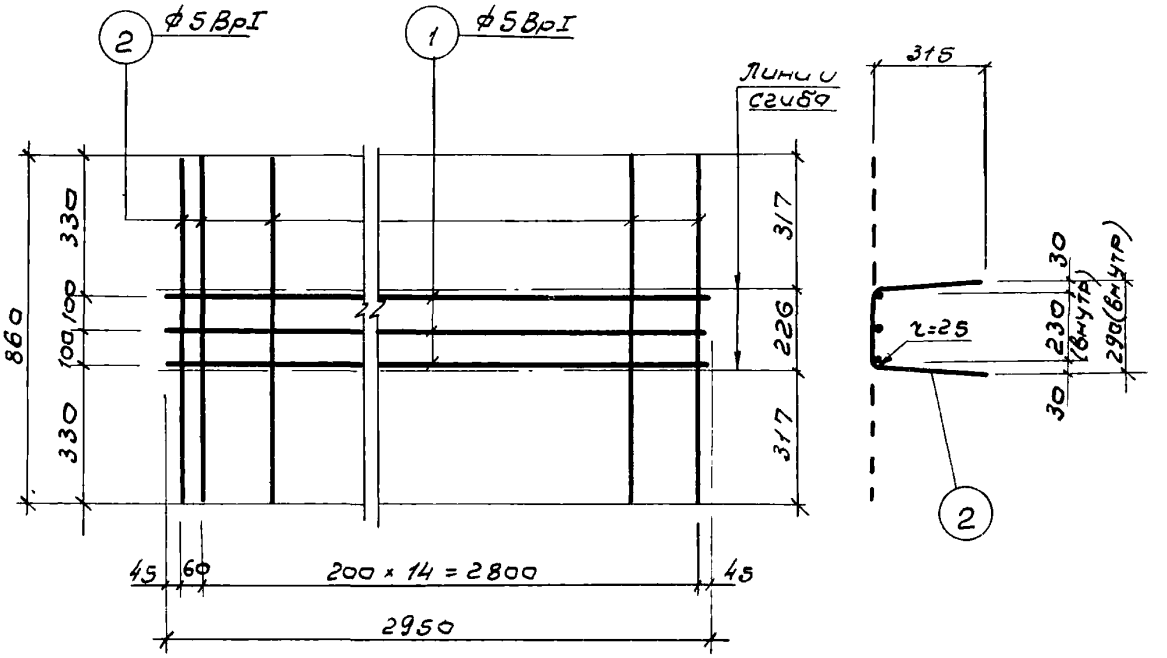

С-23

после сгиба

Спецификация и выборка стали на одно изделие

Марка изделия	NN поз	Эскиз	⌀ мм	Длина мм	Кол-во шт	Общая длина м	Выборка стали ⌀ мм	Общая длина м	Всего кг
С-23	1	—	5ВрI	2950	3	8 9	5ВрI	22 7	3.5
	2		5ВрI	860	16	13,8		Итого	3.5

Алмазов, Толстикова, Романова
Рук бриг, Ст инж, Проверил
Каптелин, Бочаров, Изаксон
Нач. отд, Гл. инж пр., Гл спец

СОЮЗВОДОКАНАЛПРОЕКТ г. Москва

ТК	Изделия для лотков	Серия 3.900-3	
1976	Лоток ЛТ1а-3-2; ЛТ1а-4.5-2 Сетка С-23	Выпуск 8 Часть 2	Лист 23

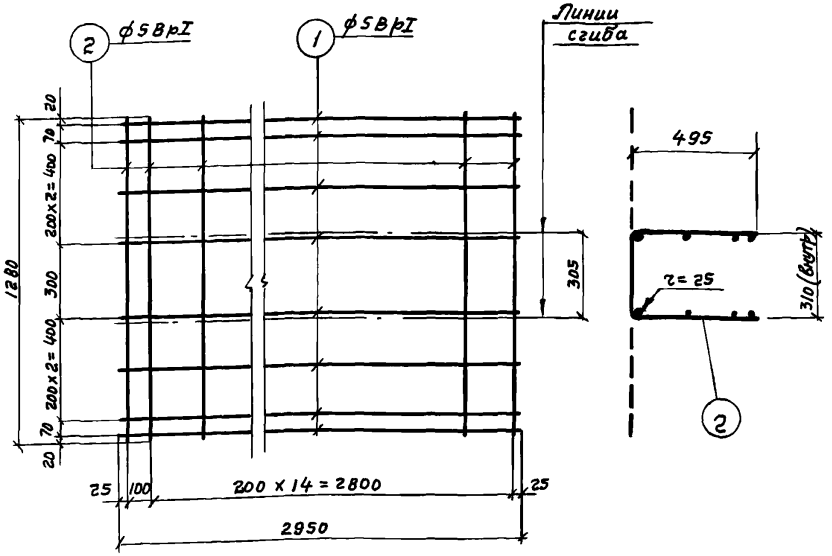

С-24

после сгиба

Спецификация и выборка стали на одно изделие

Марка изделия	№№ поз.	Эскиз	ϕ мм	Длина мм	Кол-во шт	Общая длина м	Выборка стали ϕ мм	Общая длина м	Всего кг
С-24	1	—	5ВрI	2950	8	23,6	5ВрI	44,1	6,8
	2		5ВрI	1280	16	20,5		Итого	6,8

Серия 3.900-3
Выпуск 8
Часть 2
Лист 25

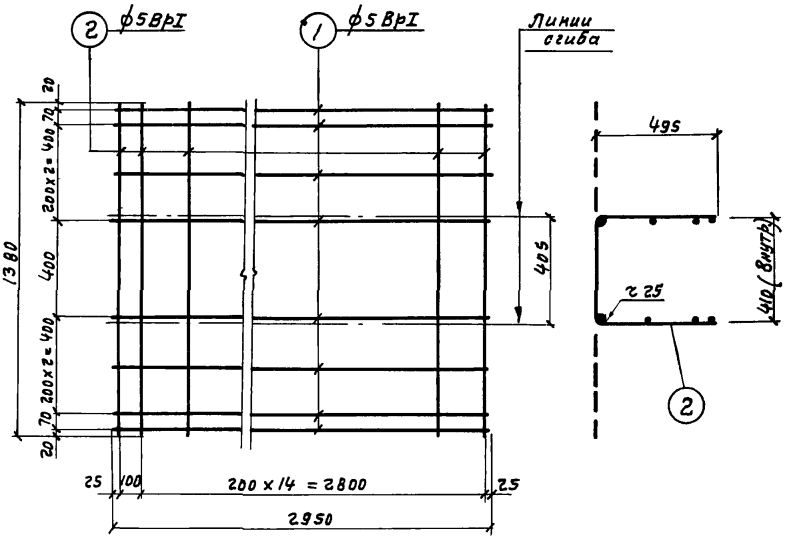

С-25

после сгиба

Спецификация и выборка стали на одно изделие

Марка изделия	№№ поз.	Эскиз	ϕ мм	Длина мм	Кол-во шт	Общая длина м	Выборка стали ϕ мм	Общая длина м	Всего кг
С-25	1	—	5ВрI	2950	8	23,6	5ВрI	45,7	7,1
	2		5ВрI	1380	16	22,1		Итого	7,1

Рук. бриг. Алмазов
Ст. инж. Толстикова
Проверил Романова
Каптелин
Бочаров
Изаксон
Нач. отд.
Гл. инж. пр.
Гл. спец.

СОЮЗВОДОКАНАЛПРОЕКТ г. Москва

ТК	Изделия для лотков.	Серия 3.900-3
1976	Лоток ЛТ1а-4,5-3. Сетка С-25.	Выпуск 8 Часть 2 Лист 25

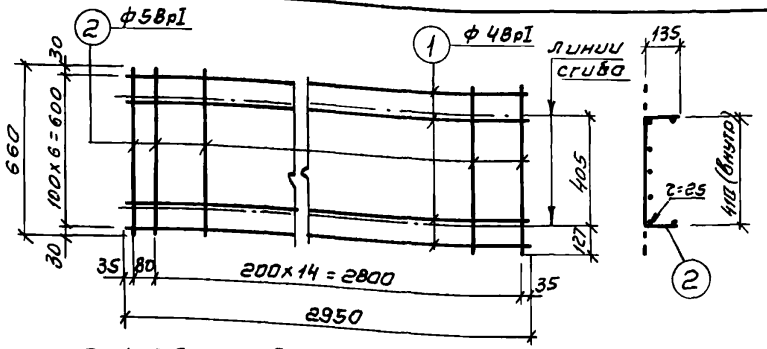

С-26

после сгиба

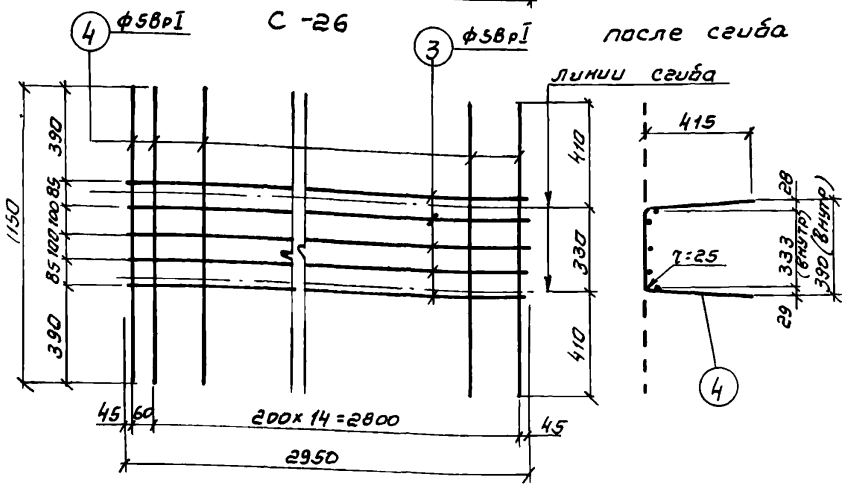

С-27

после сгиба

Спецификация и выборка стали на одно изделие

Марка изделия	№№ поз.	Эскиз	ф мм	Длина мм	Кол-во шт	Общая длина м	Выборка стали: ф мм	Общая длина м	Всего кг
С-26	1	—	4ВрI	2950	7	20.7	4ВрI	20.7	2.0
	2		5ВрI	660	16	10.6	5ВрI	10.6	1.6
								Итого	3.6
С-27	3	—	5ВрI	2950	5	14.8	5ВрI	33,2	5,1
	4		5ВрI	1150	16	18,4		Итого	5,1

ТК	Изделия для лотков	Серия 3.900-3	
1976	Лоток ЛТ1а-4.5-3. Сетки С-26; С-27	Выпуск 8 Часть 2	Лист 26

Гл. инж. пр. | Гл. спец. | Бочаров | Изаксон | Проверил | Романова

г. Москва

Серия 3.900-3 Выпуск 8 Часть 2

Лист 27

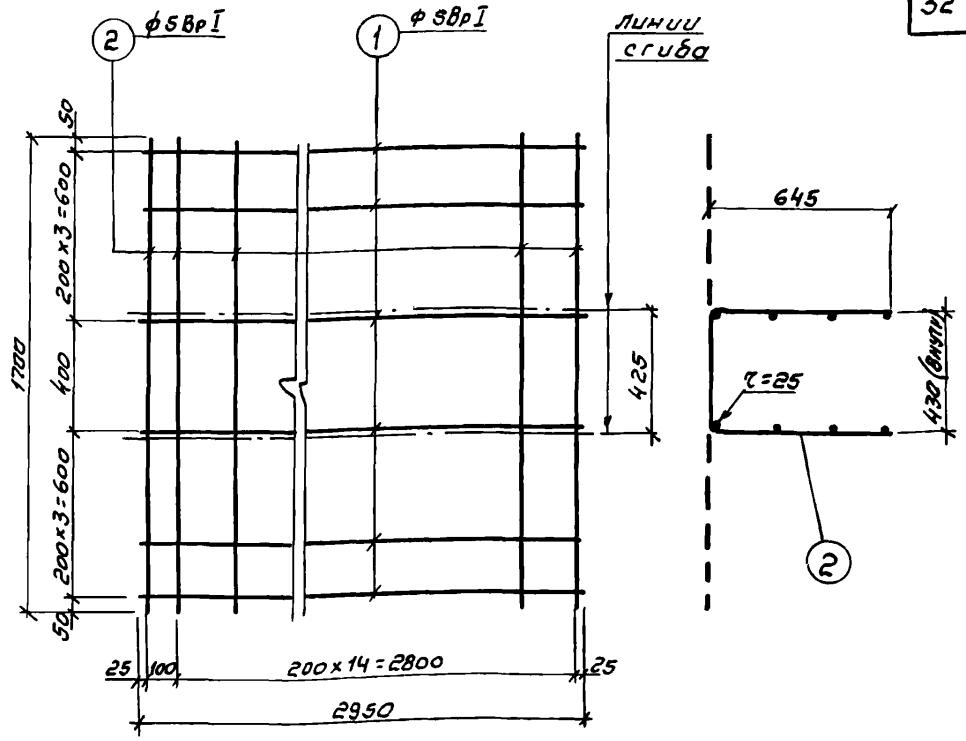

С-28

после сгиба

Спецификация и выборка стали на одно изделие

Марка изделия	№№ поз.	Эскиз	ф мм	Длина мм	Кол-во шт.	Общая длина м	Выборка стали ф мм	Общая длина м	Всего кг
С-28	1	—	5ВрI	2950	8	23.6	5ВрI	50.8	7.8
	2		5ВрI	1700	16	27.2		Итого	7.8

Алмазов, Толстикова, Романова

Рук. брот. Ст. инж. Проверил

Каптелин, Бочаров, Изаксон

Нач отд. Гл. инж. пр. Гл спец.

СОЮЗВОДОКАНАЛПРОЕКТ г. Москва

ТК	Изделия для лотков	Серия 3.900-3
1976	Лоток ЛТ1а-6-3. Сетка С-28	Выпуск 8 Часть 2 Лист 27

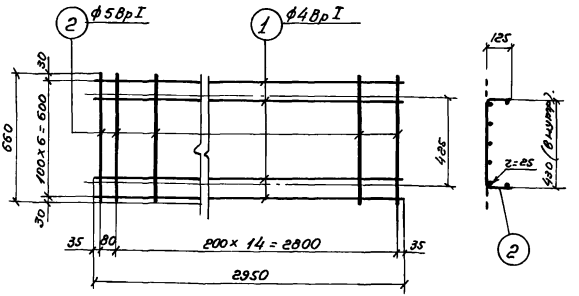

С-29

после сгиба

Спецификация и выборка стали на одно изделие

Марка изделия	№№ поз.	Эскиз	ф мм	Длина мм	Кол-во шт.	Общая длина м	Выборка стали: ф мм	Выборка стали: Общая длина м	Выборка стали: Вес кг
С-29	1		4ВрI	2950	7	20.7	4ВI	20,7	2,0
	2		5ВрI	660	16	10.6	5ВрI	10,6	1,6
								Итого	3,6

Серия 3 900-3
Выпуск 8 Часть 2
Лист 29

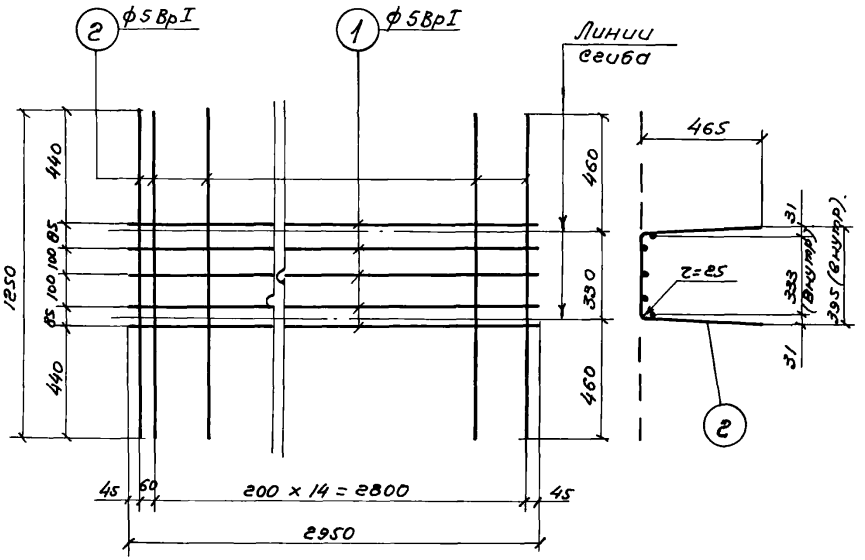

С-30

после сгиба

Спецификация и выборка стали на одно изделие

Марка изделия	№№ поз.	Эскиз	ф мм	Длина мм	Кол-во шт.	Общая длина м	Выборка стали ф мм	Общая длина м	Всего кг
С-30	1	—	5ВрI	2950	5	14,8	5ВрI	34,8	5,4
	2		5ВрI	1250	16	20,0		Итого	5,4

Нач отд. | Гл инж пр | Гл спец | Каптелин | Бочаров | Изаксон | Рук бриг | Ст. инж. | Проверил | Алмазов | Толстикова | Романова

СОЮЗВОДОКАНАЛПРОЕКТ г Москва

ТК	Изделия для лотков	Серия 3.900-3
1976	Лоток ЛТ1а-6-3 Сетка С-30	Выпуск 8 Часть 2 Лист 29

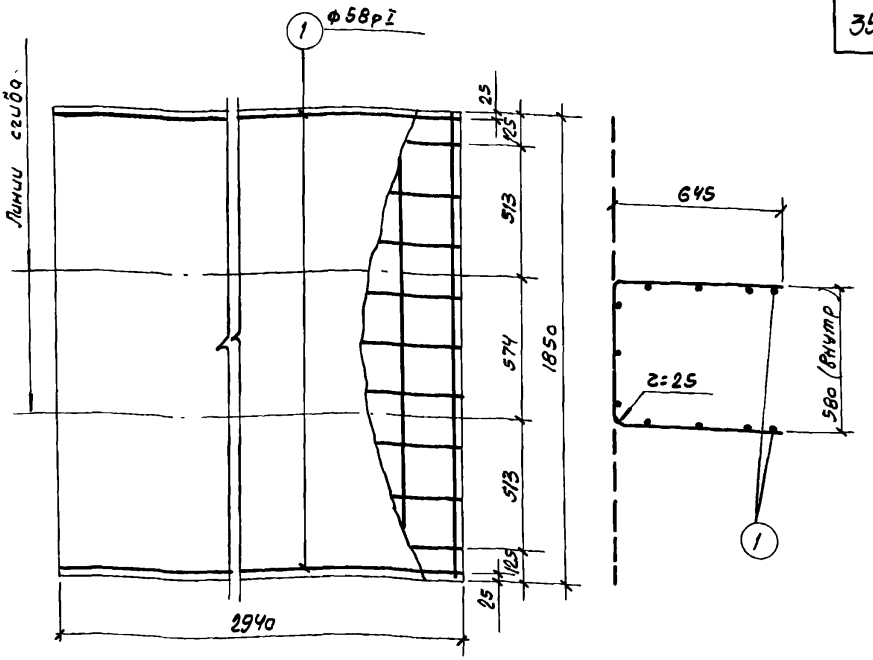

С-31

после сгиба

Спецификация и выборка стали на одно изделие

Марка изделия	№№ поз.	Марка сетки или ф, мм	Длина мм	Кол-во шт.	Общая длина м	Выборка стали: Марка сетки или ф, мм	Общая длина м	Всего кг
С-31		Сетка 200/200/5/5 / 2900	1850	1	1,9	Сетка 200/200/5/5 / 2900	1,9	9,0
						5 Вр I	5,9	0,9
	1	ф 5 Вр I	2940	2	5,9		Итого	9,9

Стержни поз. 1 приварить к сетке контактной точечной сваркой

ТК	Изделия для лотков	Серия 3.900-3	
1976	Лоток ЛТ1а-6-4,5. Сетка С-31	Выпуск 8 Часть 2	Лист 30

Серия 3.900-3 Выпуск 8 Часть 2 Лист 30

Нач отд | Гл инж. пр. | Гл. спец | Кантелин | Бочаров | Изаксон | Ст инж | Проверил | Толстикова | Романова

СОЮЗВОДОКАНАЛПРОЕКТ г. Москва

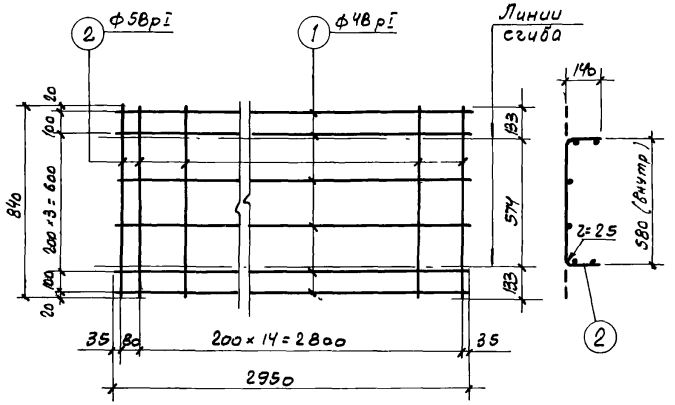

С-32

после сгиба

Спецификация и выборка стали на одно изделие

Марка изделия	№№ поз.	Эскиз	Ф мм	Длина мм	Кол-во шт.	Общая длина м	Выборка стали: Ф мм.	Выборка стали: Общая длина м	Выборка стали: Всего кг
С-32	1		4Вр-I	2950	6	17.7	4Вр-I	17.7	1.8
	2		5Вр-I	840	16	13.4	5Вр-I	13.4	2.1
								Итого	3.9

Нач. отд.			
Гл. инж. пр.			
Гл. спец.			
Рук. бриг.	Алмазов		
Ст. инж.	Толстикова		
Проверил	Романова		
Контелин			
Бочаров			
Изаксон			

СОЮЗВОДОКАНАЛПРОЕКТ г. Москва

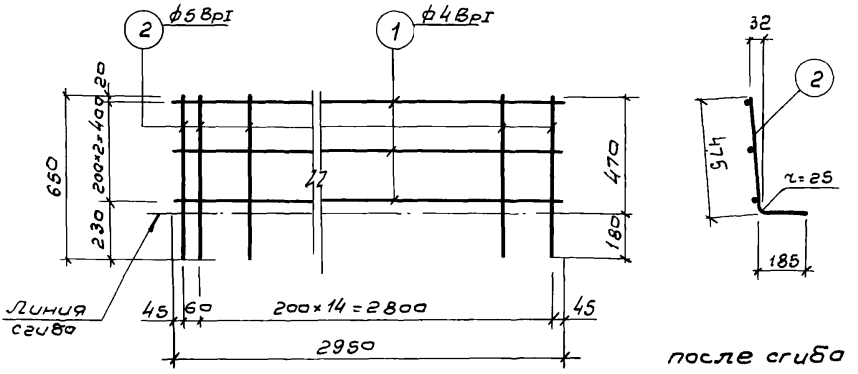

С - 33

Спецификация и выборка стали на одно изделие

Марка изделия	№№ поз.	Эскиз	ф мм	Длина мм	Кол-во шт.	Общая длина м	Выборка стали: ф мм	Общая длина м	Всего кг
С - 33	1	—	4 ВрI	2950	3	8.9	4 ВрI	8,9	0,9
	2		5 ВрI	650	16	10.4	5 ВрI	10,4	1.6
								Итого	2,5

ТК	Изделия для лотков	Серия 3.900-3	
1976	Лоток ЛТ1а-6-4,5. Сетка С-33	Выпуск 8 Часть 2	Лист 32

Серия 3.900-3 Выпуск 8 Часть 2 Лист 32

Нач отд. Гл инж пр. Гл спец. Каптелин Бочаров Изаксон Ст инж. Проверил Толстикова Романова

СОЛЗОДОКАНАЛПРОЕКТ г. Москва

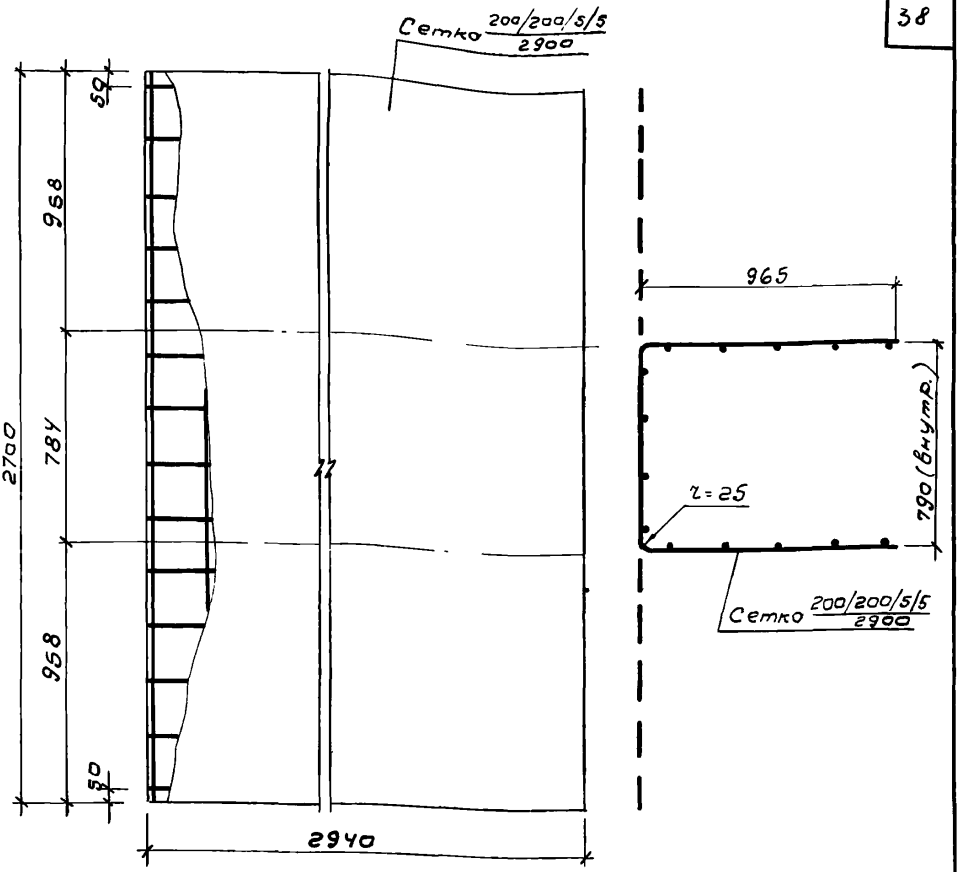

С - 34

после сгиба

Спецификация и выборка стали на одно изделие

Марка изделия	NN поз	Марка сетки или ф, мм	Длина мм	Кол-во шт	Общая длина м	Выборка стали: Марка сетки или ф мм	Выборка стали: Общая длина м	Выборка стали: Всего кг.
С - 34		Сетка 200/200/5/5 / 2900	2700	1	2,7	Сетка 200/200/5/5 / 2900	2,7	12.8
							Итого	12.8

Серия 3.900-3 Выпуск 8 Часть 2	Лист 33		
Алмазов	Толстикова	Романова	
Рук бриг	Ст инж	Проверил	
Каптелин	Бочаров	Изаксон	
Нач отд	Гл инж. пр.	Гл спец	

СОЮЗВОДОКАНАЛПРОЕКТ г. Москва

ТК	Изделия для лотков	Серия 3.900-3	
1976	Лоток ЛТ1а-9-6. Сетка С-34	Выпуск 8 Часть 2	Лист 33

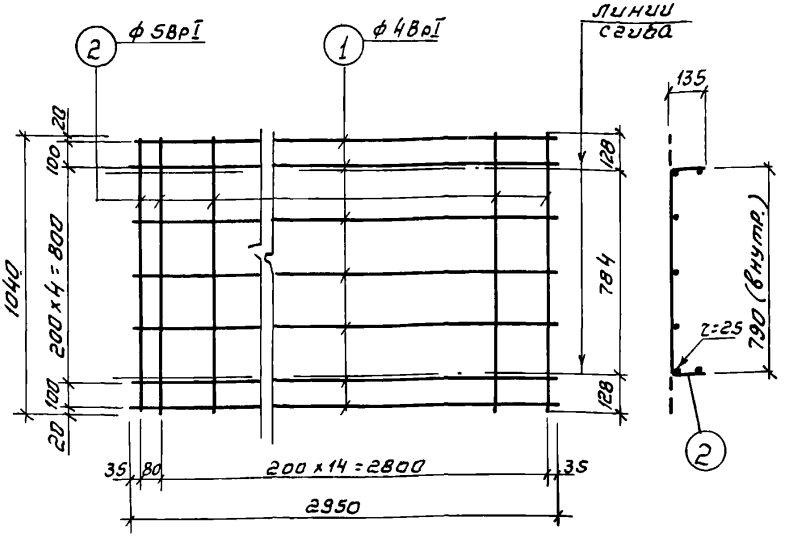

С-35

после сгиба

Спецификация и выборка стали на одно изделие

Марка изделия	№№ поз	Эскиз	ф мм	Длина мм	Кол-во шт.	Общая длина м	Выборка стали ф мм	Общая длина м	Всего кг
С-35	1	—	4ВрI	2950	7	20.7	4ВрI	20.7	2.0
	2		5ВрI	1040	16	16.6	5ВрI	16.6	2.6
								Итого	4.6

ТК	Изделия для лотков.	Серия 3.900-3
1976	Лоток ЛТ1а-9-6 Сетка С-35	Выпуск 8 Часть 2 Лист 34

Серия 3.900-3 Выпуск 8 Часть 2 Лист 34

Нач отд. Гл инж.пр. Гл.спец. Каптель Бочаров Изаксон Ст инж. Проверил Толстикова Романова

СОЮЗВОДОКАНАЛПРОЕКТ г Москва

Серия 3.900-3
Выпуск 8
Часть 2

Лист 35

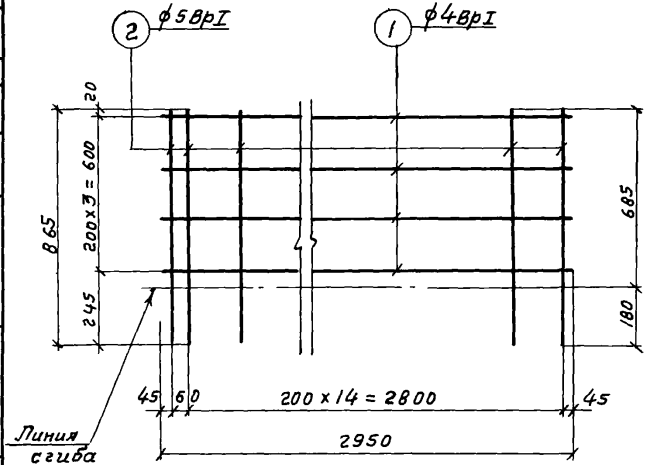

С-36

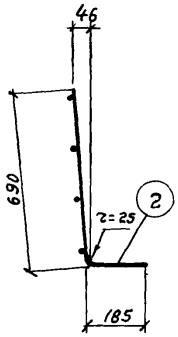

после сгиба

Спецификация и выборка стали на одно изделие

Марка изделия	№№ поз.	Эскиз	ϕ мм	Длина мм	Кол-во шт	Общая длина мм	Выборка стали ϕ мм	Общая длина м	Всего кг
С-36	1	—	4ВрI	2950	4	11,8	4ВрI	11,8	1,2
	2		5ВрI	865	16	13,8	5ВрI	13,8	2,1
								Итого:	3,3

Рук брис — Алмазов
Ст инж — Толстикова
Проверил — Романова
Каптелин
Бочаров
Изаксон
Нач отд
Гл. инж пр.
Гл. спец.

СОЮЗВОДОКАНАЛПРОЕКТ г. Москва

ТК	Изделия для лотков	Серия 3.900-3	
1976	Лотки ЛТ1а-9-6; ЛТ1а-9-9; ЛТ1а-9-12. Сетка С-36	Выпуск 8 Часть 2	Лист 35

Серия 3.900-3 Выпуск 8 Часть 2

Лист 36

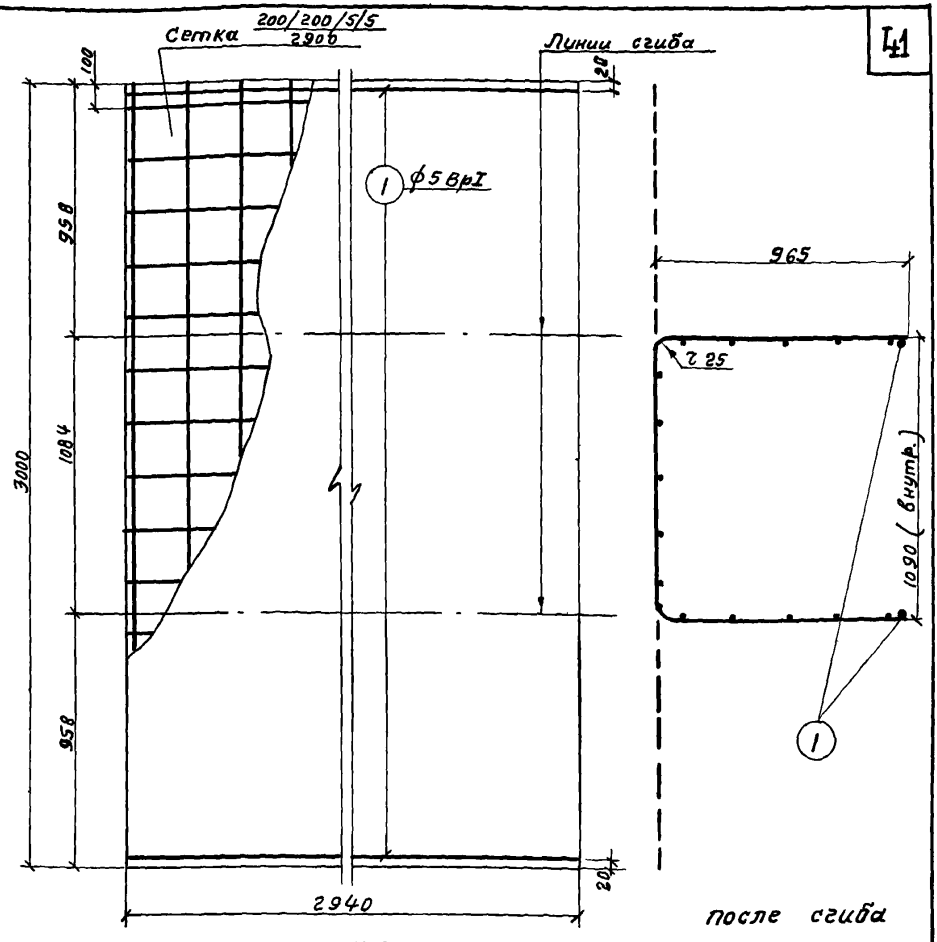

С-37

Спецификация и выборка стали на одно изделие

Марка изделия	N№ поз.	Марка сетки или ф, мм	Длина мм	Кол. шт	Общая длина м	Выборка стали: Марка сетки или ф, мм	Общая длина м	Всего кг
С-37		200/200/5/5 / 2900	3000	1	3,0	200/200/5/5 / 2900	3,0	14,2
	1	5ВрI	2940	2	5,9	5ВрI	5,9	0,9
						Итого		15,1

Стержни поз. 1 приварить контактной точечной сваркой при доработке сетки

ТК	Изделия для лотков.	Серия 3.900-3
1976	Лоток ЛТ1а-9-9. Сетка С-37	Выпуск 8 Часть 2 — Лист 36

Нач-к отдела — Гл инж. пр-та — Гл спец — Каптелин — Бочаров — Изаксон — Ст инж. — Проверил — Толстикова — Романова

г Москва

15160-02 42

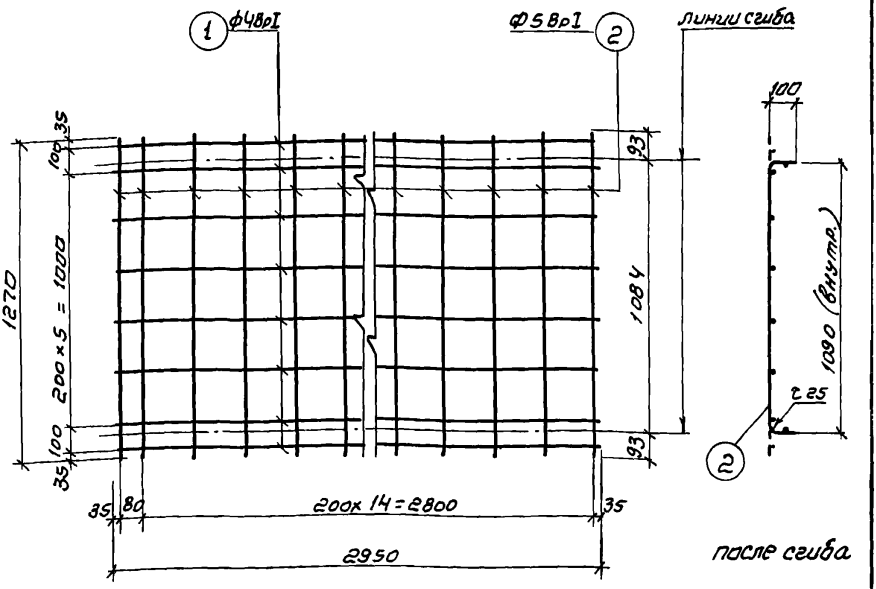

С - 38

Спецификация и выборка стали на одно изделие

Марка изделия	NN поз.	Эскиз	ф мм	Длина м	Кол. шт.	Общая длина м	Выборка стали ф мм	Выборка стали общая длина м	Выборка стали всего кг
С-38	1	—	4ВрI	2950	8	23.6	4ВрI	23.6	2.3
	2		5ВрI	1270	16	20.3	5ВрI	20.3	3,1
							Итого:		5,4

Рук. бриг.	Алмазов	
Ст. инж.	Толстикова	
Проверил	Романова	
Нач. отд.	Каптелин	
Гл. инж. пр.	Бочаров	
Гл. спец.	Изаксон	

СОЮЗВОДОКАНАЛПРОЕКТ г. Москва

ТК	Изделия для лотков	серия 3.900-3
1976	Лоток ЛТ1а-9-9. Сетка С-38	Выпуск 8 Часть 2 Лист 37

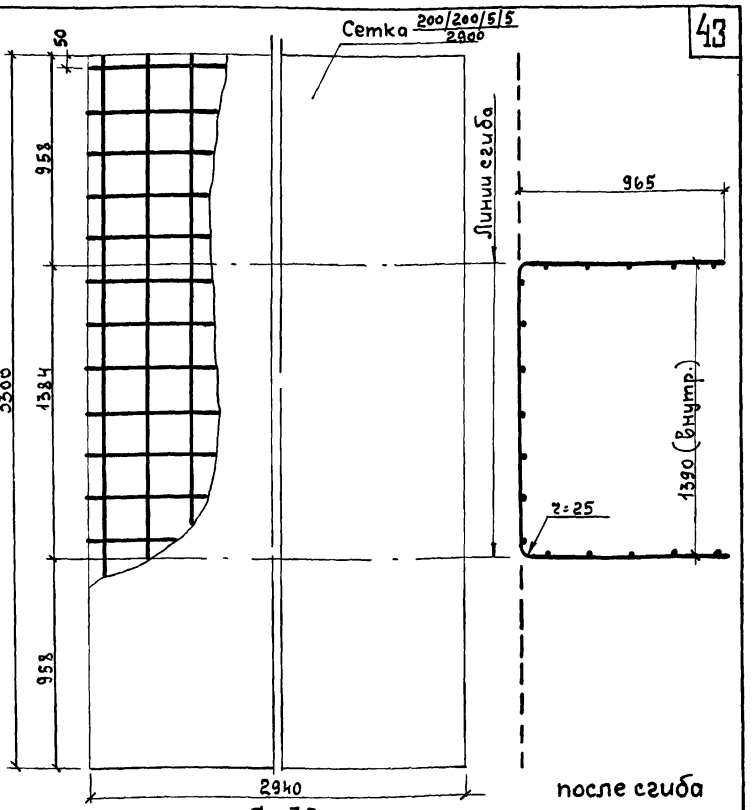

С-39

Спецификация и выборка стали на одно изделие

Марка изделия	NN поз	Марка сетки или ф, мм	Длина мм	Кол. шт	Общая длина м	Выборка стали: Марка сетки или ф, мм	Общая длина м	Всего кг
С-39		200/200/5/5 / 2900	3300	1	3,3	200/200/5/5 / 2900	3,3	15,6
							Итого	15,6

ТК	Изделия для лотков	Серия 3.900-3
1976	Лоток ЛТ 1а-9-12. Сетка С-39	Выпуск 8 Часть 2 Лист 38

Серия 900-3
Выпуск 8 Часть 2
Лист 38
Нач. отдела Гл. инж. пр. Гл. спец.
Капителин Богоров Изаксон
Ст. инж. Проверил
Толстикова Романова
г. Москва

Серия 3 900-3 Выпуск 8 Часть 2

Лист 39

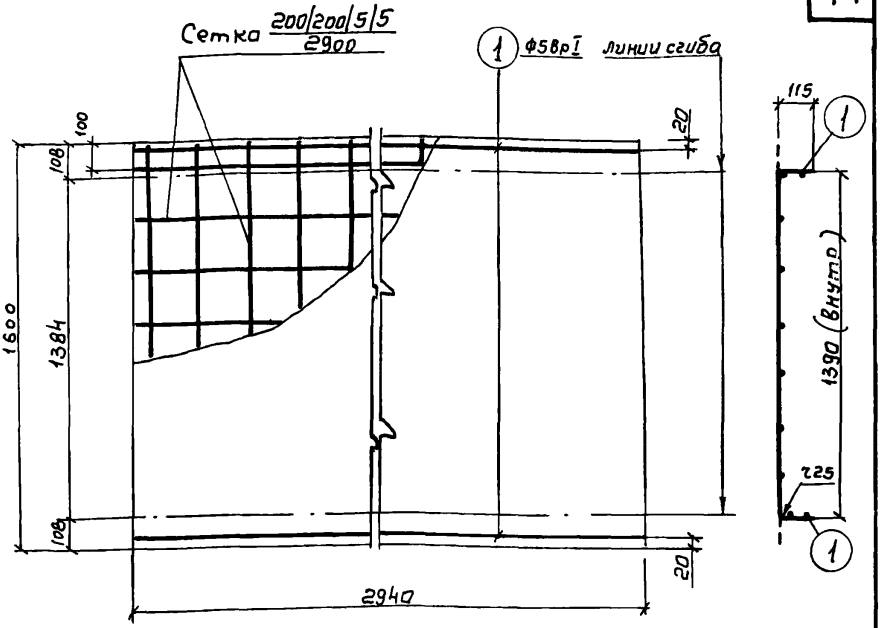

после сгиба

С-40

Спецификация и выборка стали на одно изделие

Марка изделия	NN поз	Марка сетки или ф, мм	Длина мм	Кол. шт.	Общая длина м	Выборка стали: Марка сетки или ф, мм	Общая длина м	Всего кг
С-40		200/200/5/5 / 2900	1600	1	1.6	200/200/5/5 / 2900	16	76
	1	5ВрI	2940	2	5.9	5ВрI	5.9	0.9
							Итого:	8,5

Стержни поз. 1 приварить контактной точечной сваркой при доработке сетки.

ТК	Изделия для лотков	Серия 3.900-3
1976	Лоток ЛТ 1-9-12. Сетка С-40	Выпуск 8 Часть 2. Лист 39

Алмазов, Толстикова, Романова, Рук бриг, Ст инж., Проверил, Каптелин, Бочаров, Изаксон, Нач отдела, Гл. инж. пр., Гл. спец.

СОЮЗВОДОКАНАЛПРОЕКТ г. Москва

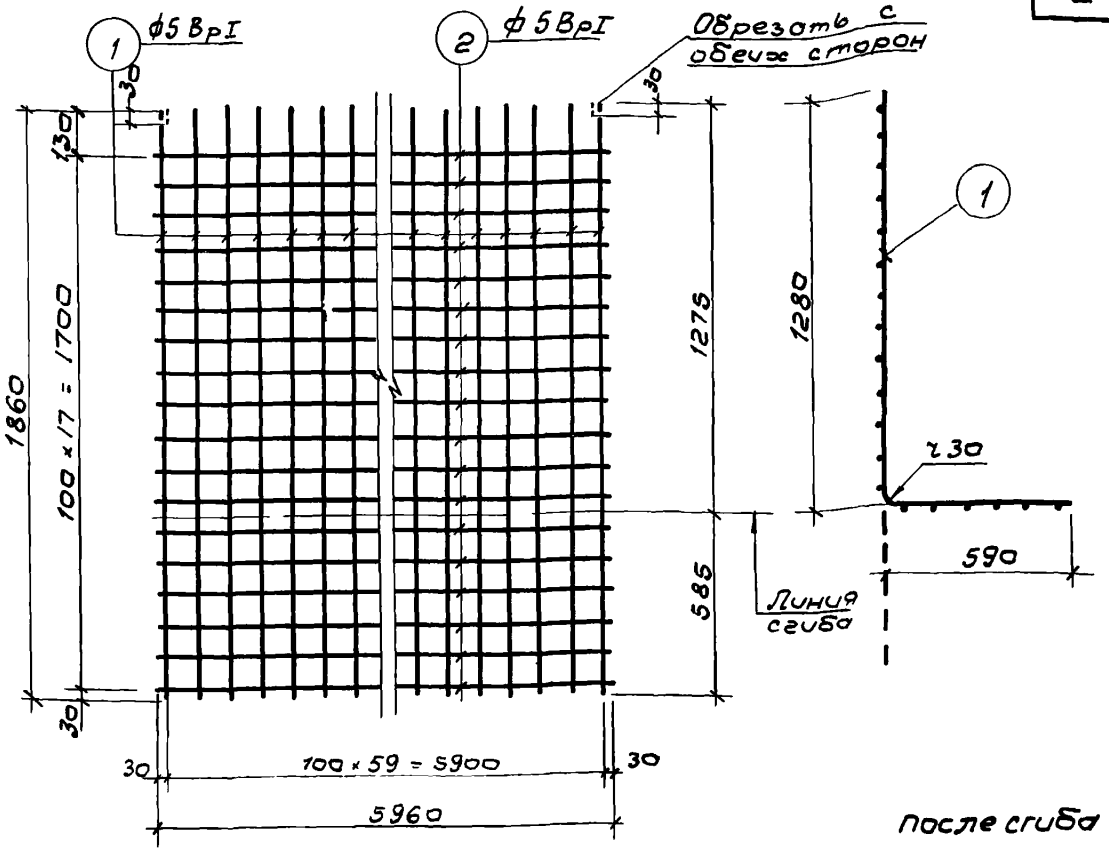

С-41

Спецификация и выборка стали на одно изделие

Марка изделия	NN поз	Эскиз	ф мм	Длина мм	Кол шт	Общая длина м	Выборка стали ф мм	Общая длина м	Всего кг.
С-41	1	—	5ВрI	1860	60	111 6	5 ВрI	218.9	33,7
	2		5ВрI	5960	18	107,3			

ТК	Изделия для лотков.	Серия 3.900-3	
1976	Лотковый элемент ЛТ2-12 Сетка С-41	Выпуск 8 Часть 2	Лист 40

Гл. инж. пр. Гл. спец. Бочаров Изаксон Проверил Романова г. Москва

Серия 3.900-3
Выпуск 8 часть 2
Лист 41

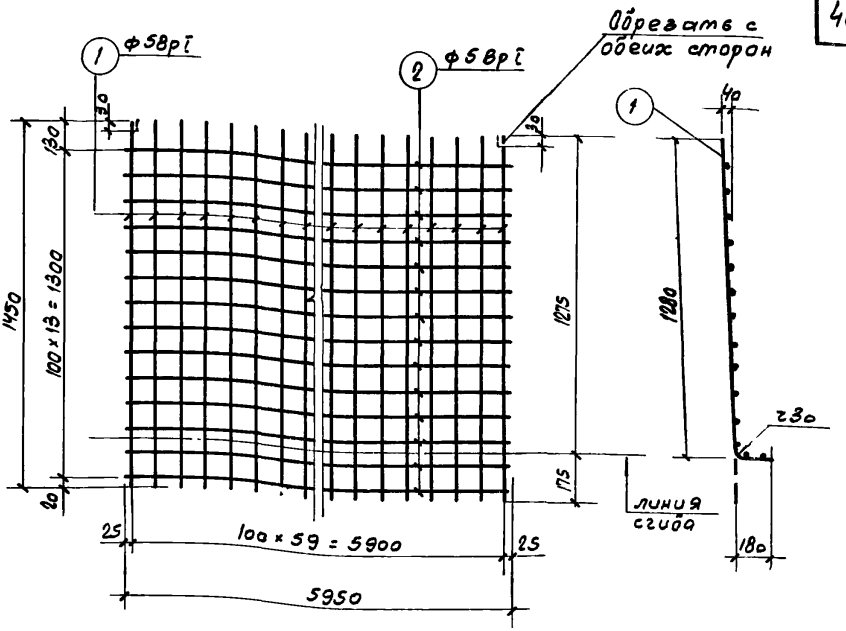

С-42

Спецификация и выборка стали на одно изделие

Марка изделия	NN поз	Эскиз	Ф мм	Длина мм	Кол шт.	Общая длина м	Выборка стали Ф мм	Общая длина м	Всего кг
С-42	1	—	5ВрI	1450	60	87,0	5 ВрI	170.3	26,2
	2		5ВрI	5950	14	83,3			

Алмазов, Толстикова, Романова
Рук. бриг., Ст. инж., Проверил
Каптелин, Бочаров, Изаксон
Нач. отд., Гл. инж. пр., Гл. спец.

СОЮЗВОДОКАНАЛПРОЕКТ г. Москва

ТК	Изделия для лотков	Серия 3.900-3	
1976	Лотковый элемент ЛТ2-12. Сетка С-42	Выпуск 8 часть 2	Лист 41

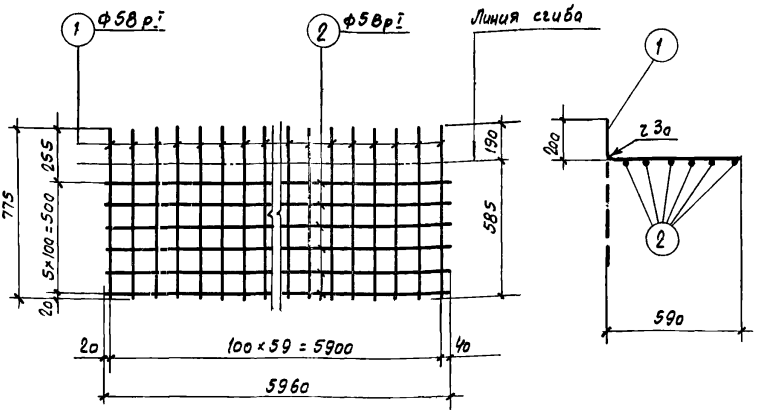

после сгиба

С-43

Спецификация и выборка стали на одно изделие

Марка изделия	№№ поз.	Эскиз	ф мм	Длина мм	Кол. шт.	Общая длина м	Выборка стали ф мм	Общая длина м	Всего кг
С-43	1	—	5Вр.I	775	60	46,5	5Вр.I	82,3	12,7
	2		5Вр.I	5960	6	35,8			

ТК	Изделия для лотков	Серия 3.900-3
1976	Лотковый элемент ЛТ 2-12. Сетка С-43.	Выпуск 8 часть 2 / Лист 42

Романова | Проверил | Бочаров | Изаксон | Гл. инж. пр. | Гл. спец. | г. Москва

Серия 3 900-3
Выпуск 8
Часть 2
Лист 43

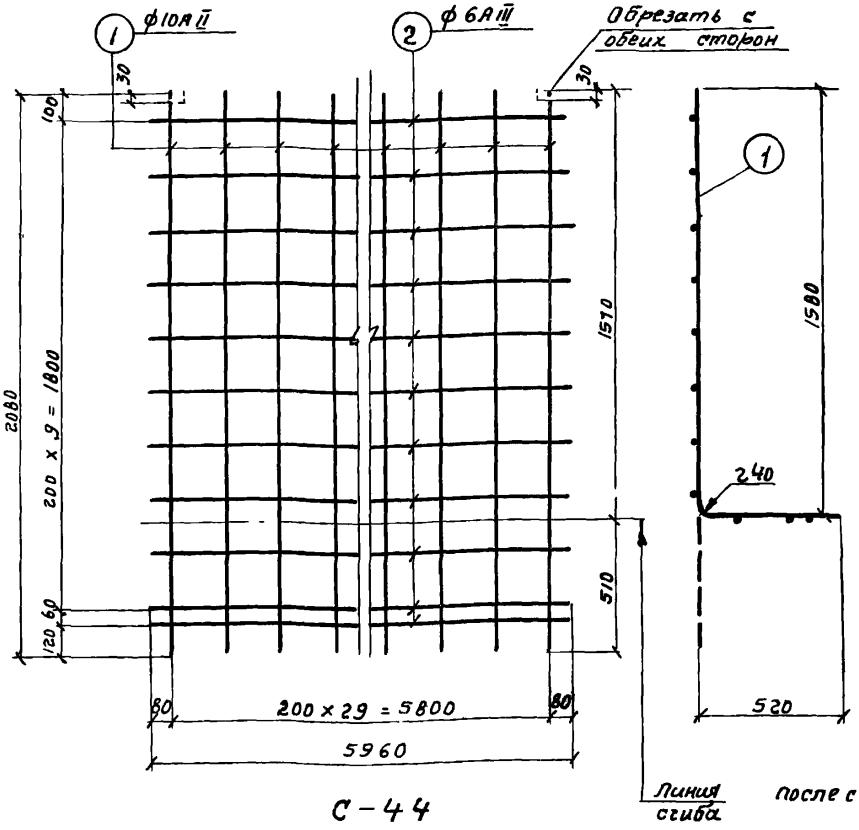

С-44

Спецификация и выборка стали на одно изделие

Марка изделия	NN поз.	Эскиз	ф мм	Длина мм	Кол шт	Общая длина м	Выборка стали ф мм	Общая длина м	Всего кг
С-44	1	—	10АII	2080	30	62.4	6АIII	65.6	14,6
	2		6АIII	5960	11	65.6	10АII	62.4	38,5
								Итого:	53,1

Алмазов	Толстикова	Романова
Рук бриг	Ст инж.	Проверил
Каптелин	Бочаров	Изаксон
Нач отд	Гл. инж. пр.	Гл спец

СОЮЗВОДОКАНАЛПРОЕКТ г. Москва

ТК	Изделия для лотков.	Серия 3.900-3	
1976	Лотковый элемент ЛТ2-15. Сетка С-44	Выпуск 8 Часть 2	Лист 43

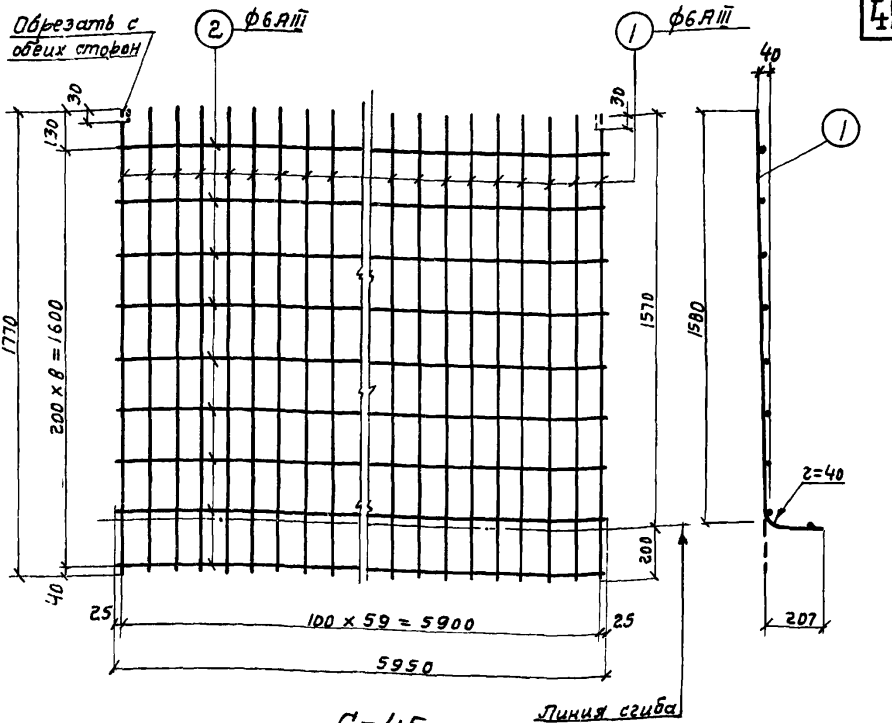

Спецификация и выборка стали на одно изделие

Марка изделия	NN поз.	Эскиз	ф мм	Длина мм	Кол. шт	Общая длина м	Выборка стали ф мм	Общая длина м	Всего кг
С-45	1	—	6АIII	1770	60	106,2	6АIII	159,8	35,5
	2		6АIII	5950	9	53,6			
							Итого:		35,5

Серия 3.900-3 Выпуск 8 Часть 2 Лист 44

Толстикова, Романова, Проверил, Бочаров, Изаксон, Гл. инж. пр., Гл. спец., г. Москва

ТК	Изделия для лотков	Серия 3.900-3
1976	Лотковый элемент ЛТ2-15. Сетка С-45	Выпуск 8 Часть 2 Лист 44

15160-02 50

Серия 3.900-3
Выпуск 8
Часть 2
Лист 45

50

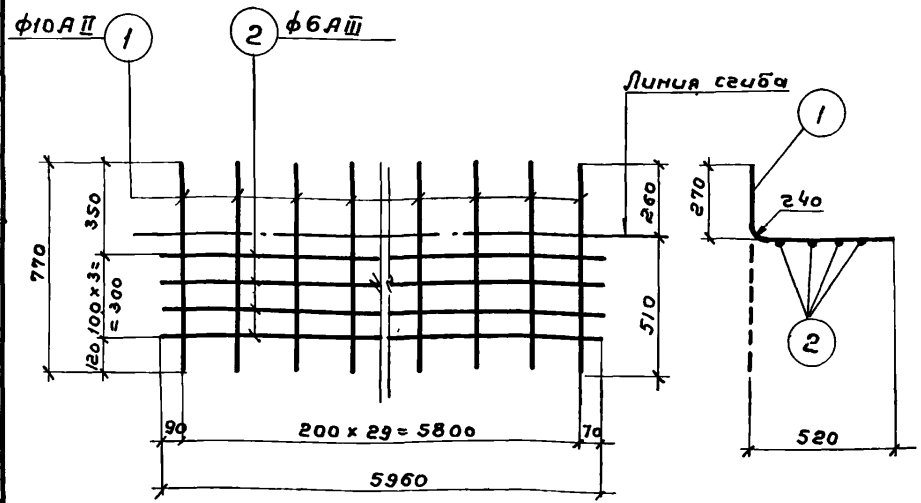

С-46

после сгиба

Спецификация и выборка стали на одно изделие

Марка изделия	№№ поз	Эскиз	ф мм	Длина мм	Кол. шт	Общая длина м	Выборка стали ф мм	Общая длина м	Всего кг
С-46	1	—	10АII	770	30	23.1	6АIII	23.8	5,3
	2		6АIII	5960	4	23.8	10АII	23.1	14,3
								Итого	19,6

Алмазов, Толстикова, Романова
Рук бриг, Ст инж, Проверил
Каптелин, Бочаров, Изаксон
Нач отд., Гл инж.пр., Гл. спец

СОЮЗВОДОКАНАЛПРОЕКТ г. Москва

ТК	Изделия для лотков	Серия 3.900-3	
1976	Лотковый элемент ЛТ2-15. Сетка С-46	Выпуск 8 Часть 2	Лист 45

15160-02 51

Серия 3.900-3
Выпуск 8 Часть 2
Лист 46

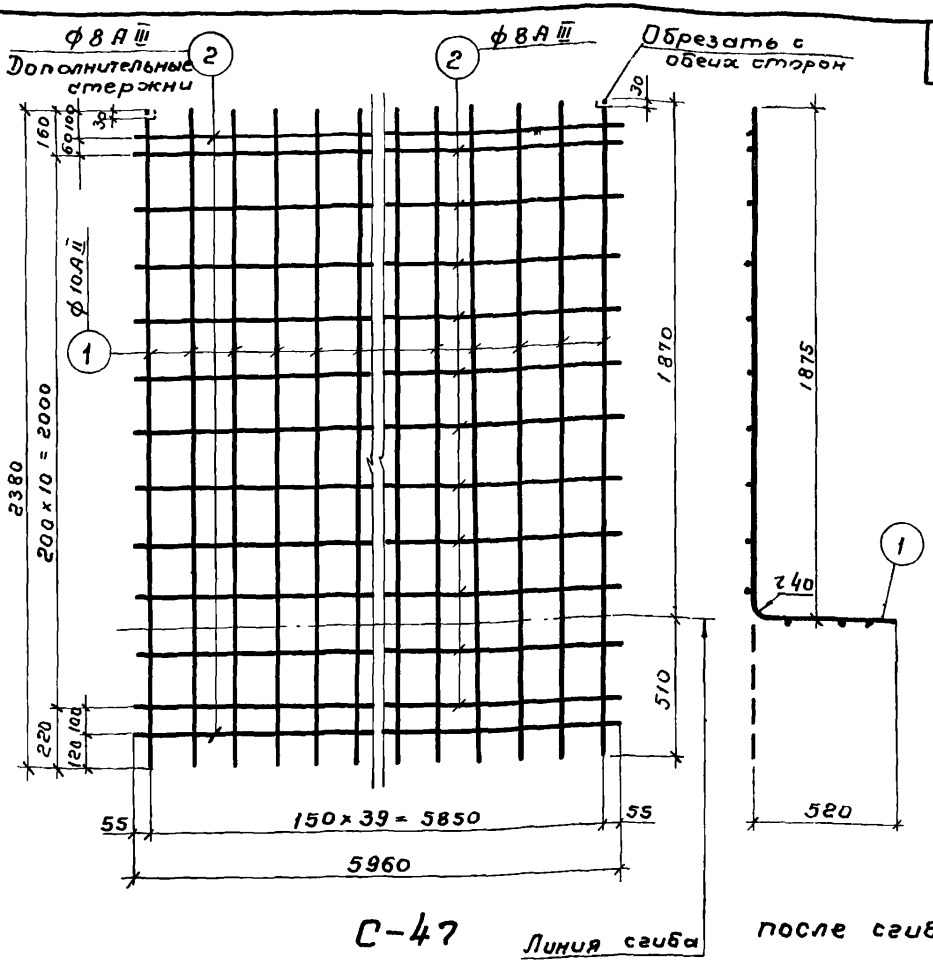

Спецификация и выборка стали на одно изделие

Марка изделия		№№ поз	Эскиз	ф мм	Длина мм	Кол. шт	Общая длина м	Выборка стали ф мм	Общая длина м	Всего кг
С-47	Основная сетка	1	—	10А II	2380	40	95,2	8А III	77.5	30,6
		2		8А III	5960	11	65,6	10 А II	95,2	58,7
	Дополнительн. стержни	2		8А III	5960	2	11.9		Итого	89,3

ТК	Изделия для лотков	Серия 3.900-3	
1976	Лотковый элемент ЛТ 2-18 Сетка С-47	Выпуск 8 Часть 2	Лист 46

Нач отд | Гл инж. пр | Гл спец | Каптелин | Бочаров | Изаксон | Рук орис | Ст инж | Проверил | Алмазов | Толстикова | Романова

СОЮЗВОДОКАНАЛПРОЕКТ г. Москва

Серия 3.900-3
Выпуск 8
Часть 2
Лист 47

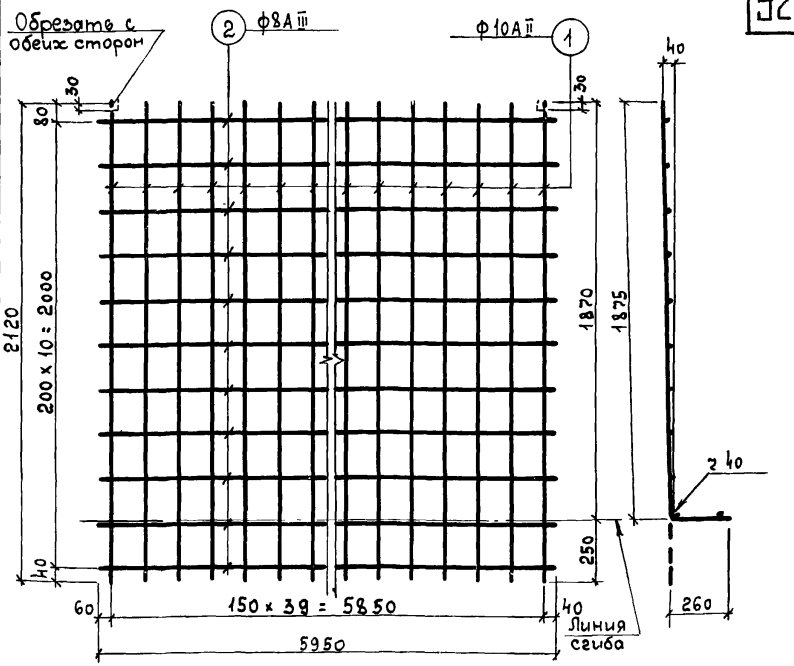

С-48

после сгиба

Спецификация и выборка стали на одно изделие.

Марка изделия	№№ поз.	Эскиз	ф мм	Длина мм	Кол. шт	Общая длина м	Выборка стали ф мм	Общая длина м	Всего кг
С-48	1	—	10А II	2120	40	84,8	8А III	65,5	25,9
	2		8А III	5950	11	65,5	10А II	84,8	52,3
								Итого	78,2

ТК	Изделия для лотков	Серия 3.900-3
1976	Лотковый элемент ЛТ2-18. Сетка С-48	Выпуск 8 Часть 2 / Лист 47

Рук. бриг. Алмазов
Ст. инж. Толстикова
Проверил Романова
Каптелин
Богаров
Изаксон
Нач. отдела
Гл. инж. проекта
Гл. специал.

СОЮЗДОРОГИЗДОРПРОЕКТ
г. Москва

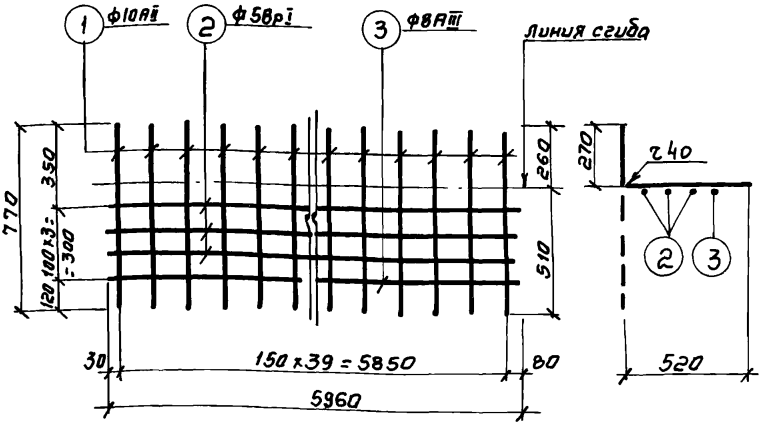

С-49

после сгиба

Спецификация и выборка стали на одно изделие

Марка изделия	NN поз	Эскиз	ф мм	Длина мм	Кол шт	Общая длина м	Выборка стали. ф мм	Общая длина м	Всего кг
С-49	1	—	10АII	770	40	30.8	5ВрI	17.9	2.8
	2		5ВрI	5960	3	17.9	8АIII	6.0	2.4
	3		8АIII	5960	1	6.0	10АII	30.8	19.0
								Итого	24.2

ТК	Изделия для лотков	серия 3.900-3
1976	Лотковый элемент ЛТ2-18. Сетка С-49	Выпуск 2 часть 2 Лист 48

Нач-к отдела Гл.инж.пр-та Гл.специал Каптелин Бочаров Изаксон Ст.инж. Проверил Толстикова Романова

г. Москва

Серия 3.900-3
Выпуск 3
часть 2

Лист 49

54

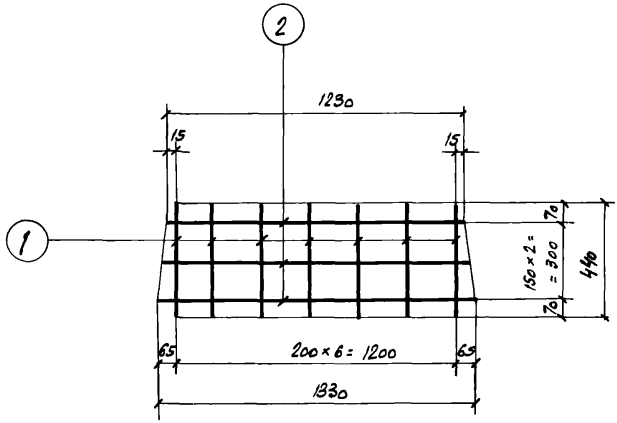

С-50

Спецификация и выборка стали на одно изделие

Марка изделия	№№ поз	Эскиз	ф мм	Длина мм	Кол шт	Общая длина м	Выборка стали: ф мм	Общая длина м	Всего кг
С-50	1	———	5ВI	440	7	3,1	5ВI	6,9	1,1
	2	от 1230 до 1330 / ср 1280	5ВI	ср. 1280	3	3,8	Итого		1,1

Романова, Изаксон, Ст инженер, Проверил, Каптелин, Бочаров, Алмазов, Нач-к отдела, Гл инж. пр-та, Рук. бригады

СОЮЗВОДОКАНАЛПРОЕКТ г Москва

ТК	Изделия для лотков.	Серия 3.900-3	
1976	Лоток ЛТЗ-4-4. Сетка С-50.	Выпуск 3 часть 2	Лист 49

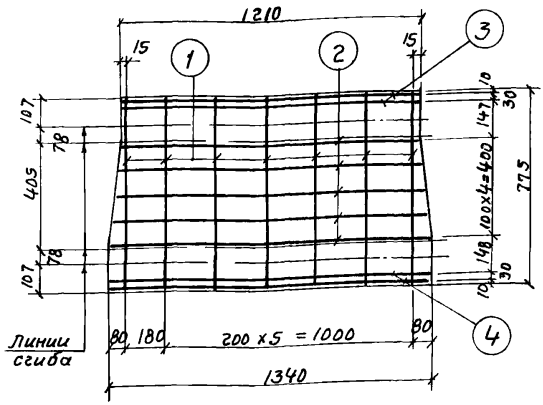

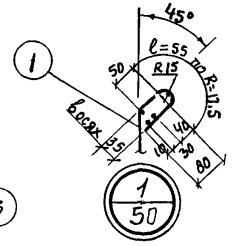

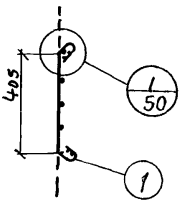

После сгиба

С-51

Спецификация и выборка стали на одно изделие

Марка изделия	NN№ поз	Эскиз	ф мм	Длина мм	Кол шт	Общая длина м	Выборка стали ф мм	Общая длина м	Всего кг
С-51	1	см черт.	5ВI	775	7	5,4	5ВI	16,9	2,6
	2	от 1210 до 1340 ср 1275	5ВI	ср 1275	5	6,4			
	3	—	5ВI	1210	2	2,4	Итого:		2,6
	4		5ВI	1340	2	2,7			

ТК	Изделия для лотков	Серия 3.900-3
1976	Лоток ЛТ3-4-4 Сетка С-51	Выпуск 8 Часть 2 — Лист 50

15160-02 56

Серия 3.900-3 Выпуск 8 Часть 2 Лист 50

Изаксон

Провёрил

Каптелин Бочаров Алмазов

Нач-к отдела Гл инж пр-та Рук бригады

г Москва

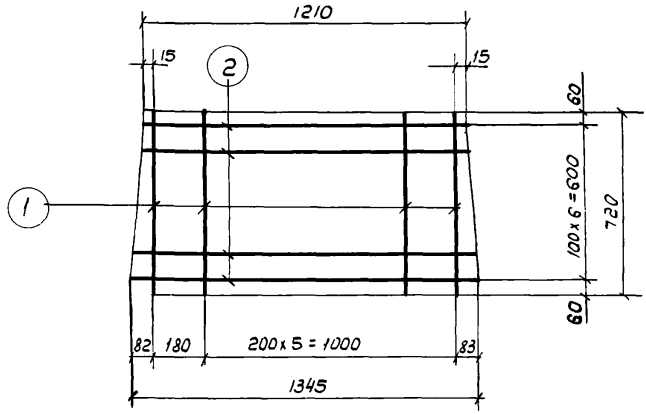

Сетка С-52

Спецификация и Выборка стали на одно изделие

Марка изделия	NN поз	Эскиз	ф мм	Длина мм	Кол. шт	Общая длина м	Выборка стали ф мм	Выборка стали общая длина м	Выборка стали всего кг
С-52	1	—	5ВI	720	7	5 1	5ВI	1 4 0	2 2
	2	от 1210 до 1345 ср 1277	5ВI	ср. 1277	7	8 9			
							Итого:		2 2

Романова Изаксон
Ст. инж. проверил
Каплелин Бочаров Ахназов
Нач. отдела Гл. инж. пр-та Рук. брит

СОЮЗВОДОКАНАЛПРОЕКТ г. Москва

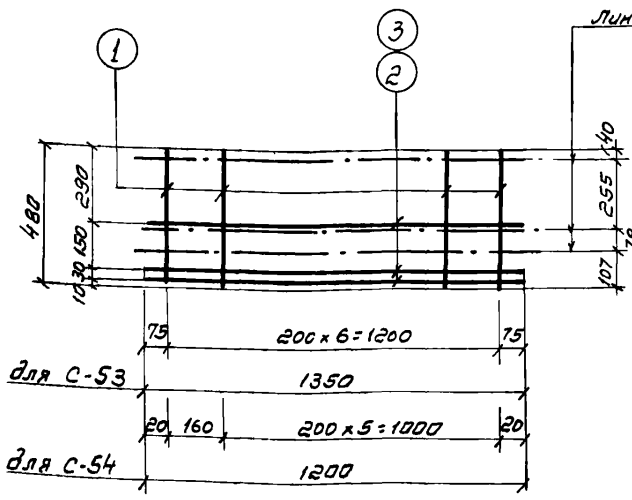

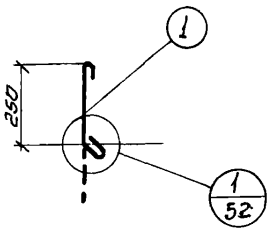

после сгиба

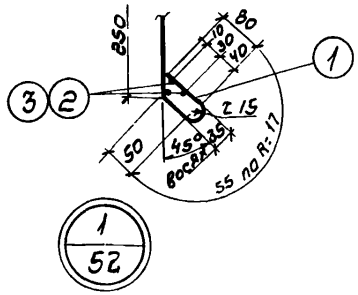

Сетки С-53, С-54.

Спецификация и выборка стали на одно изделие.

Марка изделия	NN поз.	Эскиз	ф мм.	Длина мм.	Кол. шт	Общая длина м	Выборка стали ф мм	Выборка стали общая длина м	Выборка стали всего кг
С-53	1		5ВI	480	7	3.4	5ВI	7.5	1.2
	2	———	5ВI	1350	3	4.1			
С-54	1	см выше	5ВI	480	7	3.4	5ВI	7.0	1.1
	3	———	5ВI	1200	3	3.6			

Союзводоканалпроект
г. Москва
нач. отдела Изаксон
гл. инж. пр-та Коптелин
рук. бриг. Бочаров
Проверил Алмазов

Серия 3.900-3
Выпуск 8
Часть 2
Лист 53

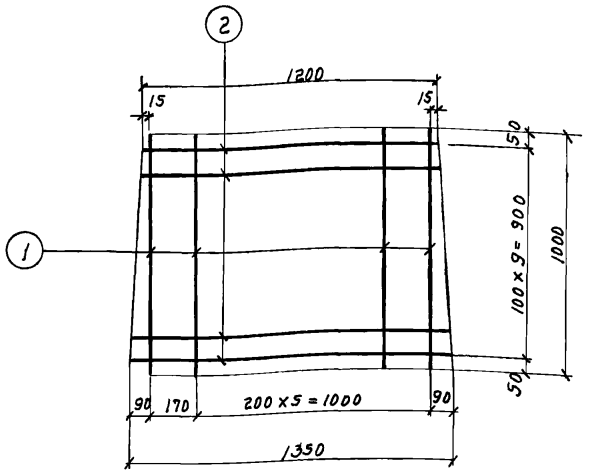

С-55

Спецификация и выборка стали на одно изделие

Марка изделия	NN поз	Эскиз	ф мм	Длина мм	Кол шт.	Общая длина м	Выборка стали ф мм	Общая длина м	Всего кг
С-55	1	—	5ВI	1000	7	7,0	5ВI	19,8	3,0
	2	от 1200 до 1350 ср 1275	5ВI	ср 1275	10	12,8			
							Итого:		3,0

ТК	Изделия для лотков.	Серия 3.900-3
1976	Лоток ЛТЗ-8-8. Сетка С-55	Выпуск 8 Часть 2 Лист 53

Нач отд. Кл инж пр Руков. бриг. — Каптелин, Бочаров, Алмазов — Ст инж Проверил — Варгина, Изаксон

СОЮЗВОДОКАНАЛПРОЕКТ г. Москва

Спецификация и выборка стали на одно арматурное изделие

Марка изделия	NN поз.	Эскиз	ф мм	Длина мм	Кол. шт.	Общая длина м	Выборка стали ф мм	Выборка стали Общая длина м	Выборка стали Всего кг
Одиночные арматурные стержни	1	430	8AI	480	1	0,5	8AI	0,5	0,2
	2		12AIII	1620	1	1,6	12AIII	1,6	1,4
	3		14AIII	1600	1	1,6	14AIII	1,6	1,9
	4		14AIII	1500	1	1,5	14AIII	1,5	1,8

ТК	Изделия для лотков.	Серия 3.900-3	
1976	Лотки ЛТ3-4; ЛТ3-6-6; ЛТ3-8-8. Одиночные арматурные стержни.	Выпуск 8 Часть 2	Лист 54

15160-02 60

Серия 3.900-3 Выпуск 8 Часть 2 Лист 54
Изаксон
Проверил
Каптелин
Бочаров
Атмазов
Нач-к отдела
Гл инж пр-та
Рук бригады
г. Москва

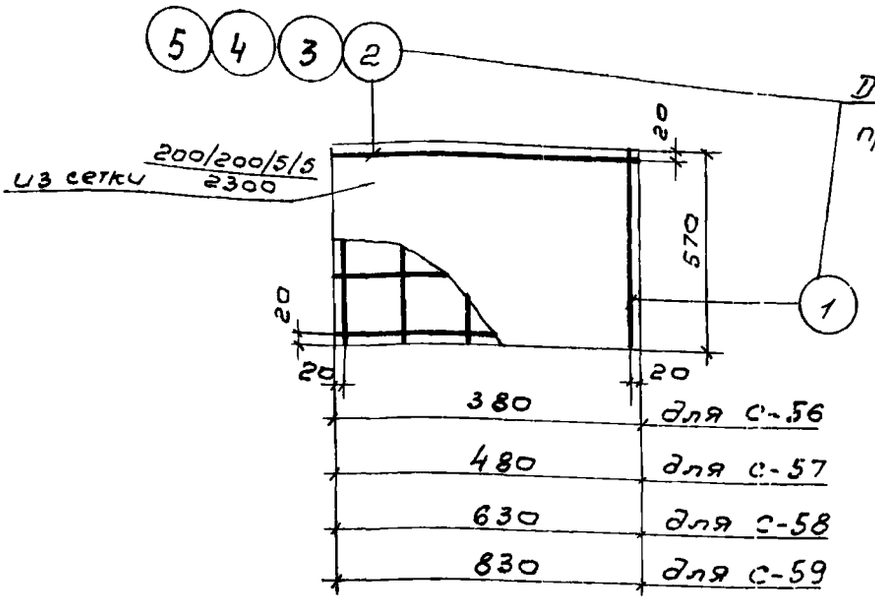

С-56; С-57, С-58; С-59

Спецификация и выборка стали на одно изделие

Марки изделия	№№ поз	Марка сетки или ф, мм	Длина мм	кол шт	Общая длина м	Выборка стали: Марка сетки или ф мм	Общая длина, м	Всего кг
С-56		из сетки 200/200/5/5 2300	380	1	0,4	200/200/5/5 2300	0,4	0,4
	1	5 ВI	570	1	0,6	5 ВI	1,0	0,2
	2	5 ВI	380	1	0,4			
						Итого		0,6
С-57		из сетки 200/200/5/5 2300	480	1	0,5	200/200/5/5 2300	0,5	0,5
	1	5 ВI	570	1	0,6	5 ВI	1,1	0,2
	3	5 ВI	480	1	0,5			
						Итого.		0,7
С-58		из сетки 200/200/5/5 2300	630	1	0,6	200/200/5/5 2300	0,6	0,6
	1	5 ВI	570	1	0,6	5 ВI	1,2	0,2
	4	5 ВI	630	1	0,6			
						Итого:		0,8
С-59		из сетки 200/200/5/5 2300	830	1	0,8	200/200/5/5 2300	0,8	0,8
	1	5 ВI	570	1	0,6	5 ВI	1,4	0,2
	5	5 ВI	830	1	0,8			
						Итого		1,0

Нач отдела Ильинж по-та Рук бригады
Кат елин Бочаров Алпатов
Ст техник Проверил
Гип Парамонов Изаксон

СОЮЗВОДОКАНАЛПРОЕКТ г Москва

ТК	Изделия для лотков	Серия 3.900-3
1976	Плиты покрытия лотков ПТ-2-6, ПТ-3-6, ПТ-4,5-6, ПТ-6-6 Сетки С-56, С-57, С-58, С-59	Выпуск 8 часть 2 / Лист 55

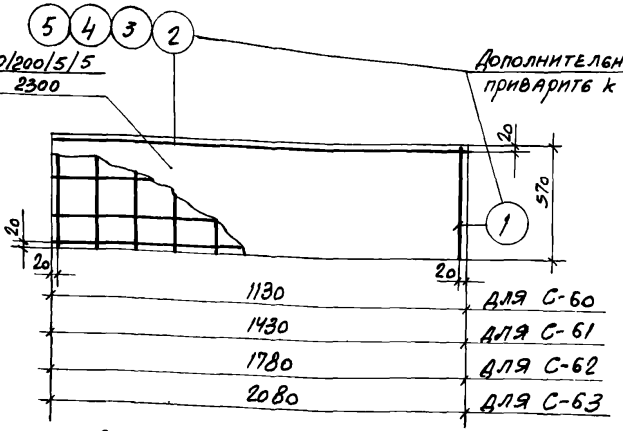

С-60; С-61; С-62; С-63.

Спецификация и выборка стали на одно изделие

Марка изделия	№ поз.	Марка сетки или ф мм	Длина мм	Кол. шт	Общая длина м	Выборка стали: Марка сетки или ф, мм	Общая длина, м	Всего кг
С-60		из сетки 200/200/5/5 2300	1130	1	1,1	200/200/5/5 2300	1,1	1,1
	1	5ВI	570	1	0,6	5ВI	1,7	0,3
	2	5ВI	1130	1	1,1			
						Итого:		14
С-61		из сетки 200/200/5/5 2300	1430	1	1,4	200/200/5/5 2300	1,4	1,4
	1	5ВI	570	1	0,6	5ВI	2,0	0,3
	3	5ВI	1430	1	1,4			
						Итого.		1,7
С-62		из сетки 200/200/5/5 2300	1780	1	1,8	200/200/5/5 2300	1,8	1,9
	1	5ВI	570	1	0,6	5ВI	2,4	0,4
	4	5ВI	1780	1	1,8			
						Итого		2,3
С-63		из сетки 100/100/5/5 1100	2080	1	2,1	100/100/5/5 1100	2,1	3,8
	1	5ВI	570	1	0,6	5ВI	2,7	0,4
	5	5ВI	2080	1	2,1			
						Итого:		4,2

ТК 1976

Изделия для лотков

Плиты покрытия лотков ПТ-9-6; ПТ-12-6; ПТ-15-6; ПТ-18-6 Сетки С-60; С-61; С-62; С-63.

Серия 3.900-3 Выпуск 8 Часть 2 Лист 56

Союзводоканалпроект г. Москва
ГИП отдела Капелин
Гл. инж. пр-та Бояров
Рук. в. бриг. Алмазов
Проверил Шашин 11.01.89 СОН
Издание 1
Инв. № подл.
Взам. инв. №
Подпись и дата
Инв. № дубл.

Серия 3.900-3 Выпуск 8 Часть 2 Лист 56

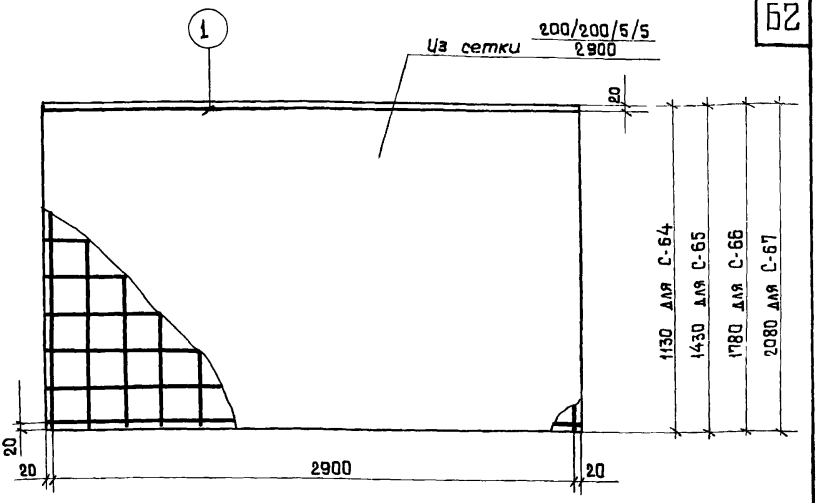

С-64; С-65; С-66; С-67.

Спецификация и выборка стали на одно изделие

Марка изделия	NN поз.	Марка сетки или ф, мм	Длина мм	Кол. шт.	Общая длина м	Выборка стали: Марка сетки или ф, мм	Выборка стали: Общая длина, м	Выборка стали: Всего кг
С-64		200/200/5/5 / 2900	1130	1	1.1	200/200/5/5 / 2900	1.1	5.2
	1	5ВI	2940	1	3.0	5ВI	3.0	0.5
							Итого	5.7
С-65		200/200/5/5 / 2900	1430	1	1.4	200/200/5/5 / 2900	1.4	6.6
	1	5ВI	2940	1	3.0	5ВI	3.0	0.5
							Итого	7.1
С-66		200/200/5/5 / 2900	1780	1	1.8	200/200/5/5 / 2900	1.8	8.5
	1	5ВI	2940	1	3.0	5ВI	3.0	0.5
							Итого	9.0
С-67		100/100/5/5 / 2900	2080	1	2.1	100/100/5/5 / 2900	2.1	19.2
	1	5ВI	2940	1	3.0	5ВI	3.0	0.5
							Итого:	19.7

Гл. инженер — Романова
Нач. отдела — Капителин
Гл. инж. пр-та — Бочаров
Рук. бригады — Алмазов
Проверил — Толстикова
Разработал — Ломакина

Союзводоканалпроект г. Москва

ТК 1976

Изделия для лотков.

Плиты покрытия лотков ПТ-9-30; ПТ-12-30; ПТ-15-30; ПТ-18-30
Сетки С-64; С-65; С-66; С-67.

Серия 3.900-3
Выпуск 8 Часть 2
Лист 57

Серия 3 900-3
Выпуск 8
Часть 2
Лист 58

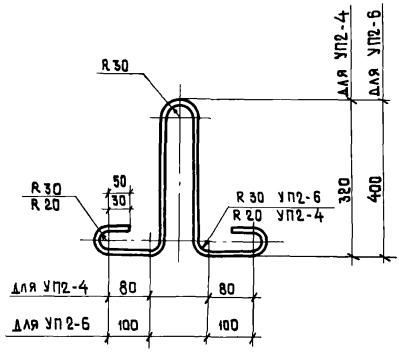

УП2-4; УП2-6

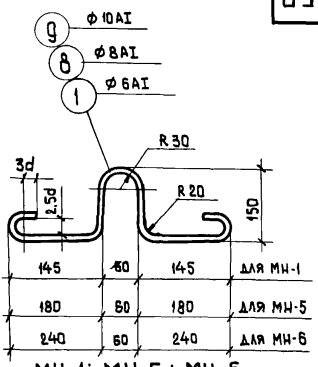

МН-1; МН-5; МН-6

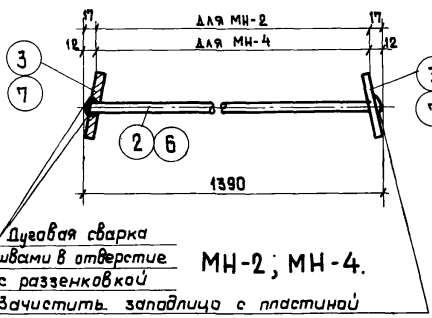

МН-2; МН-4.

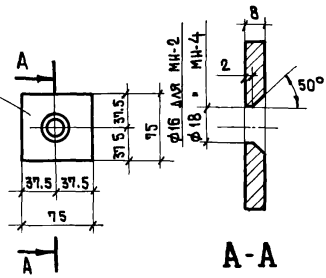

А-А

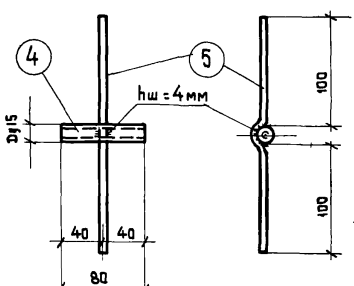

МН-3

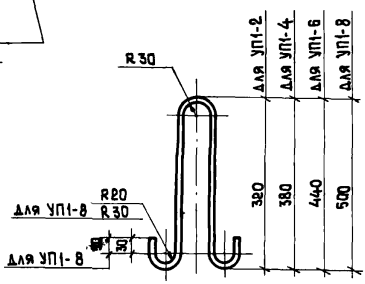

УП1-2; УП1-4; УП1-6; УП1-8.

Примечание:
Спецификацию см лист 59.

Ромонова	Изаксон		
Ст. инж.	Проверил	Каптелин	Бочаров
Нач. отдела	Гл. инж. пр-та	Рук. бригады	Алмазов

СОЮЗВОДОКАНАЛПРОЕКТ г. Москва

ТК	Изделия для потков.	Серия 3.900-3	
1976	Закладные изделия.	Выпуск 8 Часть 2	Лист 58

15160-02 64

Спецификация и выборка стали на одно изделие

Марка изделия	№№ поз	ф мм	Длина мм	Кол шт	Общая длина м	Выборка стали: ф мм	Выборка стали: Общая длина м	Выборка стали: Всего кг
МН-1	1	6 AI	720	1	0,72	6 AI	0,72	0,2
МН-2	2	12 AIII	1377	1	1,4	12 AIII	1,4	1,2
						-75×8	0,15	0,8
	3	-75×8	75	2	0,15	Итого		2,0
МН-3	4	Труба 15	80	1	0,08	Труба 15	0,08	0,11
						6 AI	0,23	0,05
	5	6 AI	225	1	0,23	Итого:		0,16
МН-4	6	14 AIII	1384	1	1,4	14 AIII	1,4	1,7
						-75×8	0,15	0,8
	7	-75×8	75	2	0,15	Итого		2,5
МН-5	8	8 AI	810	1	0,81	8 AI	0,81	0,3
						Итого		0,3
МН-6	9	10 AI	960	1	0,96	10 AI	0,96	0,6
						Итого		0,6
Серия 1.400-9 УП1-2		8 AI	825	1	0,83	8 AI	0,83	0,33
УП1-4		10 AI	947	1	0,95	10 AI	0,95	0,59
УП1-6		12 AI	1070	1	1,07	12 AI	1,07	0,98
УП1-8		14 AI	1274	1	1,27	14 AI	1,27	1,53
УП2-4		12 AI	1070	1	1,07	12 AI	1,07	0,98
УП2-6		16 AI	1394	1	1,39	16 AI	1,39	2,19

Изфаксон

Проверил Каптелин

Нач. к отдела Бочаров

Гл. инж. пр-та Алтоузов

Рук. бригады

Союзоцкаапроект г. Москва

Серия 3 900-3
Выпуск 8 Часть 2
Лист 60

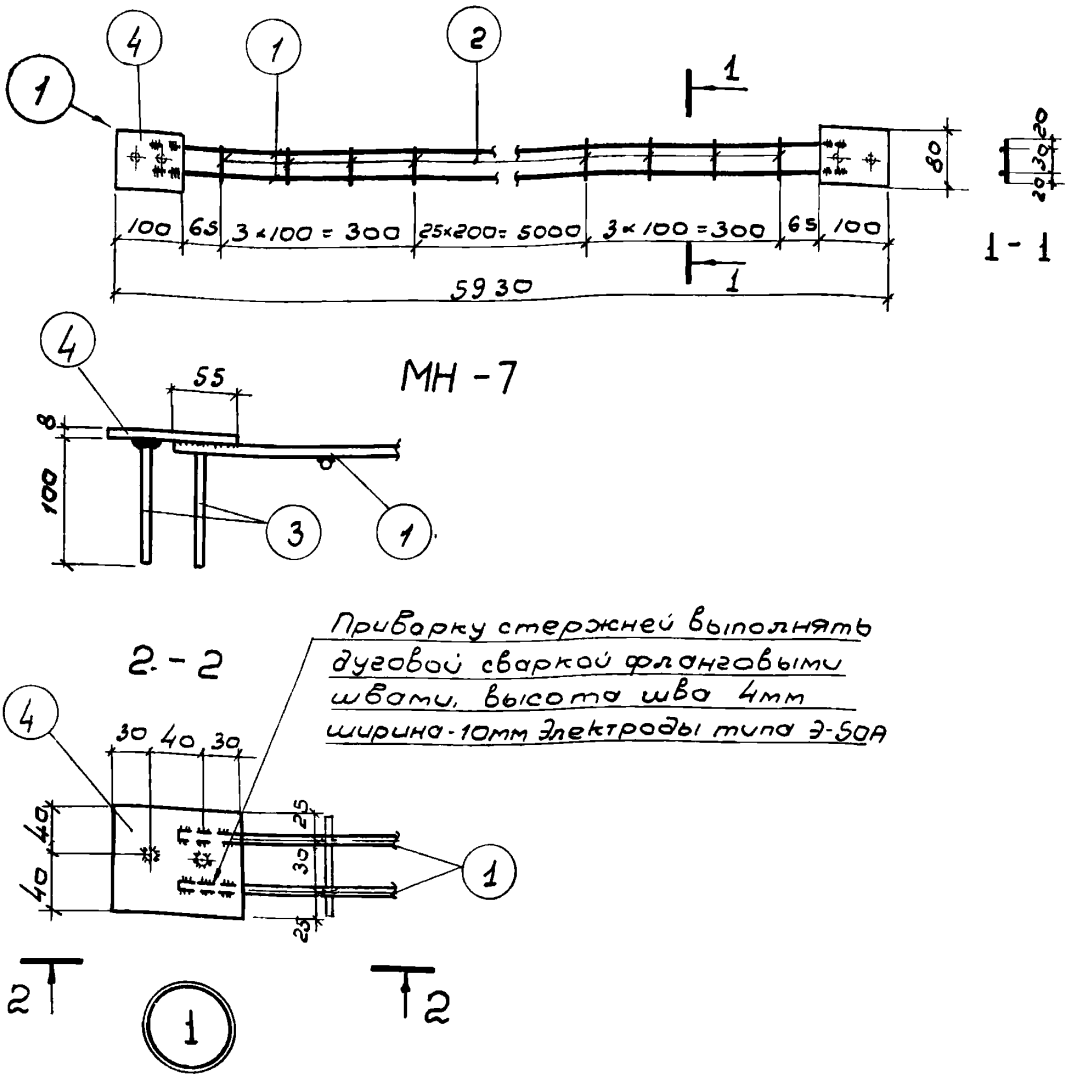

Спецификация и выборка стали на одно изделие

Марка изделия	NN поз.	Эскиз	ф мм	Длина мм	кол-во шт	Общая длина м	Выборка стали ф мм	Общая длина, м	Всего кг
МН-7	1	—	10АII	5840	2	11.7	10АII	12.1	7.5
	2		5ВрI	70	32	2,2	5ВрI	2,2	0,3
	3		10АII	100	4	0.4	-100×8	0,16	1.0
	4	Полоса	-100×8	80	2	0,16	Итого		8,8

К	Изделия для лотков	Серия 3.900-3
1976	Закладное изделие МН-7	Выпуск 8 Часть 2 / Лист 60

Нач отд — Гл инж пр — Гл спец — Рук бриг — Ст инж — Проверил — Алмазов — Варгина — Романова — Каптелин — Бочаров — Изаксон

СОЮЗ ДОКАНАЛПРОЕКТ г. Москва

15169-02

gost.e-ecolog.ru