ГОСУДАРСТВЕННЫЙ КОМИТЕТ СОВЕТА МИНИСТРОВ СССР
ПО ДЕЛАМ СТРОИТЕЛЬСТВА
(ГОССТРОЙ СССР)

ТИПОВЫЕ КОНСТРУКЦИИ И ДЕТАЛИ ЗДАНИЙ И СООРУЖЕНИЙ

Серия 1.400-7

СТАЛЬНЫЕ ИЗДЕЛИЯ ДЛЯ СОПРЯЖЕНИЯ СБОРНЫХ ЖЕЛЕЗОБЕТОННЫХ КОНСТРУКЦИЙ ОДНОЭТАЖНЫХ ПРОМЫШЛЕННЫХ ЗДАНИЙ

РАБОЧИЕ ЧЕРТЕЖИ

11185
ЦЕНА 0-36

gost.e-ecolog.ru

ЦЕНТРАЛЬНЫЙ ИНСТИТУТ ТИПОВОГО ПРОЕКТИРОВАНИЯ
ГОССТРОЯ СССР

Москва, А-445, Смольная ул., 22

Сдано в печать VI 1956г.

Заказ № 7363 Тираж 300 экз.

ГОСУДАРСТВЕННЫЙ КОМИТЕТ СОВЕТА МИНИСТРОВ СССР
ПО ДЕЛАМ СТРОИТЕЛЬСТВА
ГОССТРОЙ СССР

ТИПОВЫЕ КОНСТРУКЦИИ И ДЕТАЛИ ЗДАНИЙ И СООРУЖЕНИЙ

Серия 1-400-7

СТАЛЬНЫЕ ИЗДЕЛИЯ ДЛЯ СОПРЯЖЕНИЯ СБОРНЫХ ЖЕЛЕЗОБЕТОННЫХ КОНСТРУКЦИЙ ОДНОЭТАЖНЫХ ПРОМЫШЛЕННЫХ ЗДАНИЙ

РАБОЧИЕ ЧЕРТЕЖИ

РАЗРАБОТАНЫ
Центральным научно-исследовательским и проектно-экспериментальным институтом промышленных зданий и сооружений (Цинипромзданий)
Государственным ордена Трудового Красного Знамени проектным институтом Промстройпроект

УТВЕРЖДЕНЫ
и введены в действие с 1 октября 1971 года
Госстроем СССР
Постановление № 111
от 20 июля 1971 года

Пров. [illegible] 21/IX-71 г. Кон. [illegible] 11185 2

Содержание

Лист		Стр.
П-1, П-2	Пояснительная записка	3-4
1.	Стальные изделия ММ-1, ММ-2, ММ-3, ММ-4	5
2.	Стальные изделия ММ-5, ММ-6, ММ-7	6
3.	Стальные изделия ММ-8, ММ-9, ММ-10	7
4.	Стальные изделия ММ-11, ММ-12, ММ-13, ММ-14	8
5.	Стальные изделия ММ-15, ММ-16, ММ-17	9
6.	Стальные изделия ММ-18, ММ-27	10
7.	Стальные изделия ММ-19, ММ-20	11
8.	Стальные изделия ММ-21, ММ-22	12
9.	Стальные изделия ММ-23, ММ-24, ММ-25, ММ-26	13
10.	Стальные изделия ММ-28, ММ-29, ММ-30 ММ-31, ММ-32	14
11.	Стальные изделия ММ-33, ММ-34, ММ-36, ММ-37	15
12.	Стальное изделие ММ-38	16
13.	Стальное изделие ММ-39	17
14.	Стальные изделия ММ-40, ММ-41, ММ-42	18
15.	Стальные изделия ММ-43, ММ-44, ММ-45, ММ-46	19
16.	Стальное изделие ММ 47	20
17.	Стальные изделия ММ-48, ММ-49	21
18.	Стальные изделия ММ-50, ММ-51	22
19.	Стальные изделия ММ-52, ММ-53	23

Пояснительная записка

1. Серия 1.400-7 содержит рабочие чертежи стальных изделий для сопряжения сборных конструкций одноэтажных промышленных зданий, проектируемых с применением типовых железобетонных конструкций.

2. Чертежи данной серии предназначены для изготовления стальных изделий и должны быть включены в состав проектной документации конкретного или типового проекта

3. Стальные изделия, приведенные в данном выпуске, унифицированы на типовых монтажных деталях /ГДМ/ серий 2.420-1 и 2.460-2.

4. Материал конструкций - ВСт.3кп для сварных конструкций по ГОСТ 380-60* с расчетным сопротивлением $R = 2100$ кг/см^2. Марка стали назначена из условия применения изделий, разрабатанных в данном выпуске, в отапливаемых зданиях или на открытом воздухе и в неотапливаемых зданиях с расчетной температурой наружного воздуха до -30°.

В случае применения этих изделий в неотапливаемых зданиях или на открытом воздухе при температуре от -30° до -40° материал конструкций принимать ВСт.3пс, а при температуре наружного воздуха ниже -40° конструкции изготовлять из стали ВСт.3сп с проведением специальных мероприятий, назначенных по СН 363-66 „Указания по проектированию, изготовлению и монтажу строительных стальных конструкций, предназначенных для эксплуатации в условиях низких температур."

5. Сварку изделий производить электродами типа Э-42 по ГОСТ 9467-60.

6 Защитные покрытия стальных изделий, помещенных в настоящем альбоме назначаются в конкретном проекте здания в зависимости от степени агрессивного воздействия газовой среды в соответствии с „Указаниями по проектированию антикоррозионной защиты строительных конструкций" (СН 262-67). При этом, рекомендуется вариант защиты принимать аналогичный защите, принятой для закладных деталей железобетонных конструкций, к которым данное изделие крепится.

7 Технические требования и методы испытания изделий должны соответствовать ГОСТ 10922-64.

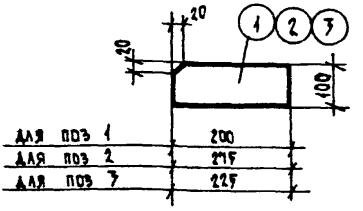

Спецификация стали на одну штуку каждой марки

Сталь в Ст. 3 КП

Марка	№ поз	Сечение	Длина мм	Колич шт		Вес, кг			Примечания
				т	н	Позиции	Всех	Марки	
ММ-1	1	– 100×16	200	1	—	2,5	2,5	2,5	
ММ-2	2	– 100×16	275	1	—	3,5	3,5	3,5	
ММ-3	3	– 100×16	225	1	—	2,8	2,8	2,8	

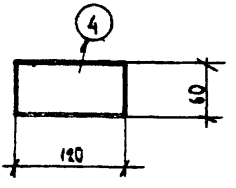

Спецификация стали на одну штуку каждой марки

Сталь в Ст. 3 КП

Марка	№ поз	Сечение	Длина мм	Колич шт		Вес, кг			Примечания
				т	н.	Позиции	Всех	Марки	
ММ-4	4	– 60×8	120	1	—	0,45	0,45	0,5	

Т,К 1970	Стальные изделия ММ-1, ММ-2, ММ-3, ММ-4	Серия 1 480-7	
		Лист	1

Пров Сер 21/II-70 Кон. [illegible] 11185 6

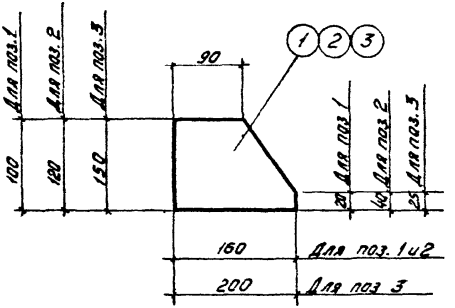

Спецификация стали на одну штуку каждой марки.

Сталь В ст. 3кп

Марка	№ поз.	Сечение	Длина мм	Колич. штук Т.	Колич. штук Н	Вес, кг Позиции	Вес, кг Всех	Вес, кг Марки	Примечание
МП-5	1	-100×8	160	1	-	1,0	1,0	1,0	
МП-6	2	-120×8	160	1	-	1,21	1,2	1,2	
МП-7	3	-150×8	200	1	-	1,88	1,9	1,9	

ТК 1978	Стальные изделия МП-5, МП-6, МП-7	Серия 1.400-7
		Лист 2

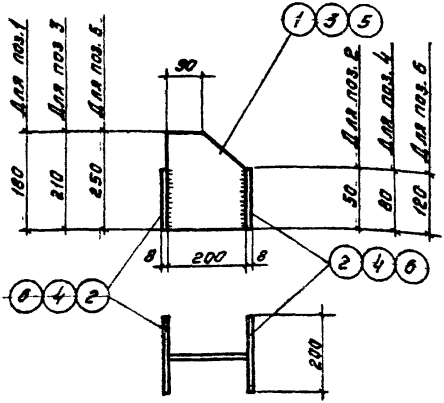

Спецификация стали на одну штуку каждой марки.

Сталь ВСт 3кп

Марка	№ поз	Сечение	Длина мм	Колич. штук т	Колич. штук н	Вес, кг Одного	Вес, кг Всех	Вес, кг Марки	Примечание
МП-8	1	-200×8	180	1	–	2,26	2,3	3,6	
	2	- 50×8	200	2	–	0,63	1,3		
МП-9	3	-200×8	210	1	–	2,6	2,7	4,7	
	4	- 80×8	200	2	–	1,00	2,0		
МП-10	5	-200×8	250	1	–	3,14	3,1	6,1	
	6	-120×8	200	2	–	1,51	3,0		

Сварные швы принимать $h_ш = 6$ мм

ТК 1988	Стальные изделия МП-8, МП-9, МП-10	Серия 1.400-7
		Лист 3

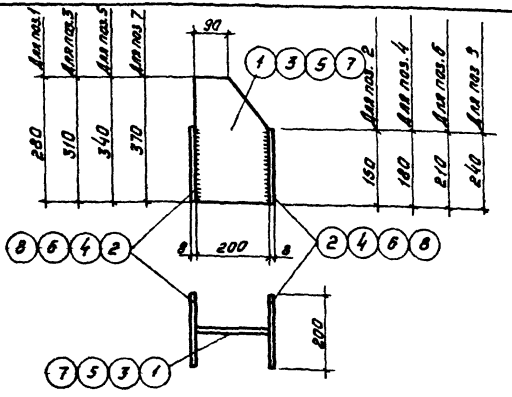

Спецификация стали на одну штуку каждой марки

Сталь ВСт 3кп

Марка	№ поз.	Сечение	Длина мм	Колич. штук: т.	Колич. штук: н.	Вес, кг: Позиция	Вес, кг: Всех	Вес, кг: Марки	Примечание
МП-11	1	-200×8	280	1	–	3,52	3,5	7,3	
	2	-200×8	150	2	–	1,88	3,8		
МП-12	3	-200×8	310	1	–	3,89	3,9	8,4	
	4	-200×8	180	2	–	2,26	4,5		
МП-13	5	-200×8	340	1	–	4,27	4,3	9,6	
	6	-200×8	210	2	–	2,66	5,3		
МП-14	7	-200×8	370	1	–	4,65	4,7	10,7	
	8	-200×8	240	2	–	3,01	6,0		

Сварные швы принимать $h_ш$ – 6мм

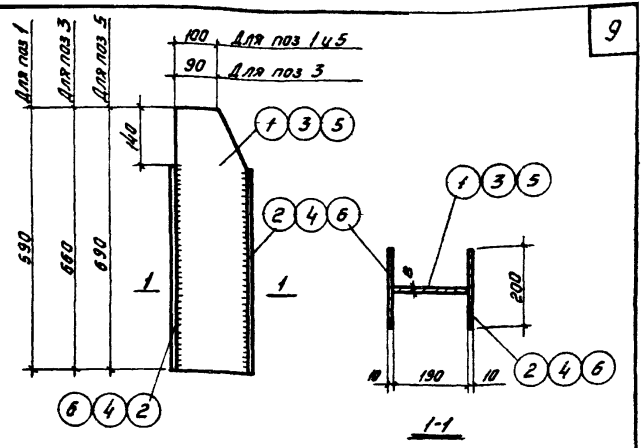

Спецификация стали на одну штуку каждой марки.

Сталь ВСт3кп

Марка	№№ поз.	Сечение	Длина мм	Колич. штук т.	Колич. штук н	Вес, кг Позиции	Вес, кг Всех	Вес, кг Марки	Примечание
МП-15	1	-190×8	590	1	-	7,04	7,0	21,1	
	2	-200×10	450	2	-	7,07	14,1		
МП-16	3	-190×8	660	1	-	7,87	7,9	24,2	
	4	-200×10	520	2	-	8,16	16,3		
МП-17	5	-190×8	690	1	-	8,23	8,2	25,5	
	6	-200×10	550	2	-	8,64	17,3		

Сварные швы принимать $h_{шв}$ = 6мм

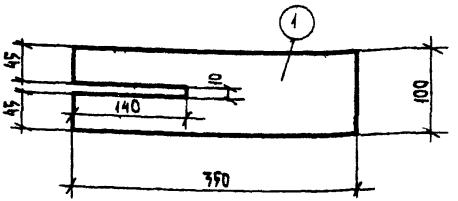

Спецификация стали на одну штуку каждой марки

Сталь в Ст. 3кп

Марка	№ поз.	Сечение	Длина мм	Колич. шт. т	Колич. шт. н	Вес, кг позиции	Вес, кг всех	Вес, кг марки	Примечание
МИ-18	1	– 100×8	350	1	—	2,2	2,2	2,2	

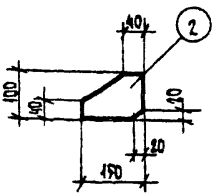

Спецификация стали на одну штуку каждой марки

Сталь в Ст. 3кп

Марка	№ поз.	Сечение	Длина мм	Колич. шт. т	Колич. шт. н	Вес, кг позиции	Вес, кг всех	Вес, кг марки	Примечание
МИ-27	2	– 100×8	150	1	—	0,9	0,9	0,9	

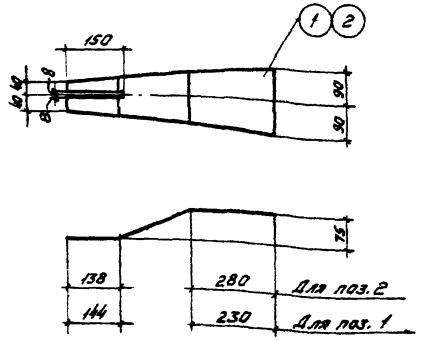

Спецификация стали на одну штуку каждой марки.

Сталь ВСт 3кп

Марка	№ поз	Сечение	Длина мм	Колич. штук т	Колич. штук н.	Вес, кг Позиции	Вес, кг Всех	Вес, кг Марки	Примечание
МП-19	1	-180×8	580	1	–	6,33	6,3	6,3	
МП-20	2	-180×8	580	1	–	6,33	6,3	6,3	

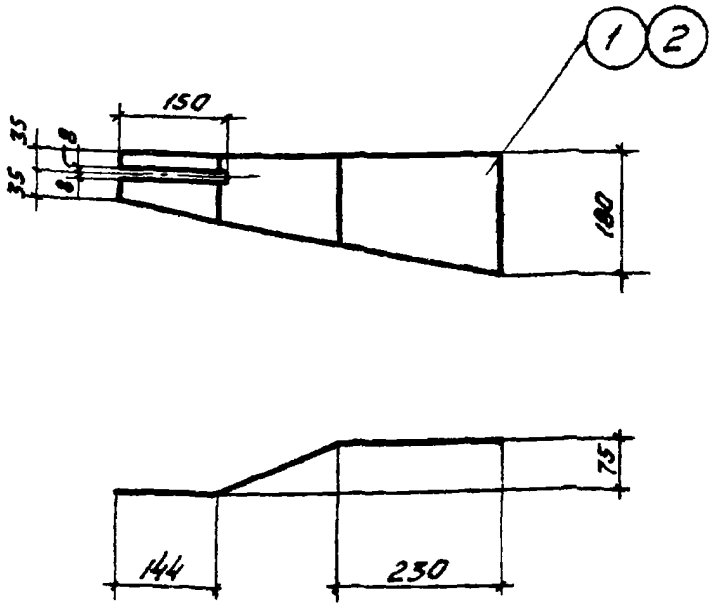

Спецификация стали на одну штуку каждой марки

Сталь ВСт 3кп

Марка	№ поз	Сечение	Длина мм	Колич штук Т	Колич штук Н	Вес, кг Позиции	Вес, кг Всех	Вес, кг Марки	Примечание
МП-21	1	-180×8	560	1	—	6,33	6,3	6,3	
МП-22	2	-180×8	560	—	1	6,33	6,3	6,3	

ТК 1990	Стальные изделия МП-21, МП-22	Серия 1.400-7
		Лист 8

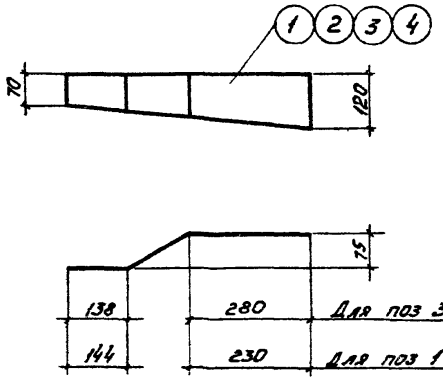

Спецификация стали на одну штуку каждой марки

Сталь ВСт 3 кп

Марка	№ поз.	Сечение	Длина мм	Колич. штук т.	Колич. штук н.	Вес, кг Позиции	Вес, кг Всех	Вес, кг Марки	Примечание
МП-23	1	-120×8	560	1	-	4,22	4,2	4,2	
МП-24	2	-120×8	560	-	1	4,22	4,2	4,2	
МП-25	3	-120×8	560	1	-	4,22	4,2	4,2	
МП-26	4	-120×8	560	-	1	4,22	4,2	4,2	

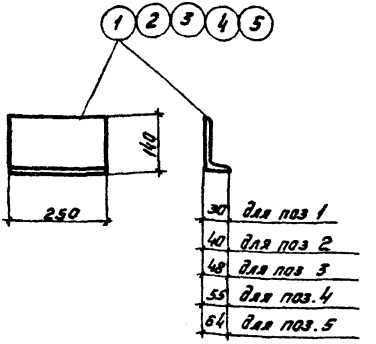

Спецификация стали на одну штуку каждой марки.

Сталь В Ст 3 кп

Марка	№ поз	Сечение	Длина мм	Колич. шт т.	Колич. шт н.	Вес, кг позиции	Вес, кг всех	Вес, кг марки	Примечание
МП-28	1	L140×30×10	250	1	–	4,4	4,4	4,4	Резать из L140×90×10
МП-29	2	L140×40×10	250	1	–	4,4	4,4	4,4	Резать из L140×90×10
МП-30	3	L140×48×10	250	1	–	4,4	4,4		Резать из L140×90×10
МП-31	4	L140×55×10	250	1	–	4,4	4,4	4,4	Резать из L140×90×10
МП-32	5	L140×64×10	250	1	–	4,4	4,4	4,4	Резать из L140×90×10

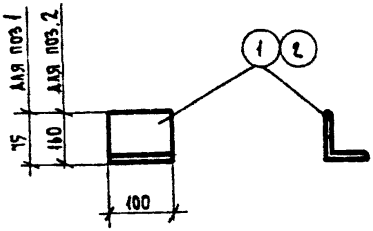

Спецификация стали на одну штуку каждой марки

Сталь в Ст. 3 КП

Марка	№ поз	Сечение	Длина мм	Колич шт.		Вес кг			Примечание
				т	н	Позиции	Всех	Марки	
ММ-33	1	∠75×75×6	100	1	—	0,7	0,7	0,7	
ММ-34	2	∠160×100×10	100	1	—	2,0	2,0	2,0	

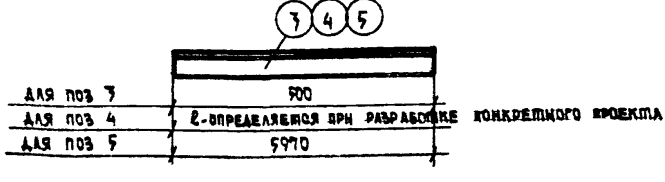

Спецификация стали на одну штуку каждой марки

Сталь в Ст 3 КП

Марка	№ поз	Сечение	Длина мм	Колич шт		Вес, кг			Примечание
				т	н	Позиции	Всех	Марки	
ММ-35	3	∠75×50×5	500	1	—	2,4	2,4	2,4	
ММ-36	4	∠100×63×7	1000	1	—	8,7	8,7	8,7	на 1 пог. м
ММ-37	5	∠100×63×10	5970	1	—	72,2	72,2	72,2	

ТК 1970	Стальные изделия ММ-33, ММ-34, ММ-35, ММ-36, ММ-37	Серия 1.400-7	
		Лист	11

Пров [illegible] 21/II-78г. Кон [illegible] 11185 16

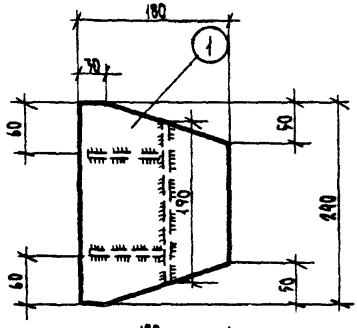

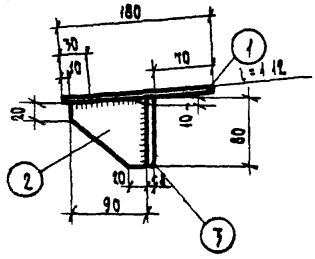

Спецификация стали на одну штуку каждой марки

Сталь в Ст. 3кп

Марка	№ поз.	Сечение	Длина мм	Колич шт		Вес, кг			Примечание
				т.	н	Позиции	Всех	Марки	
ММ-38	1	- 180×8	240	1	—	2,7	2,7	4,7	
	2	- 80×8	90	2	—	0,5	1,0		
	3	- 80×8	190	1	—	1,0	1,0		

Сварные швы принимать $h_ш$ = 6мм

ТК 1970	Стальное изделие ММ-38	Серия 1400-7	
		Лист	12

Пров [signature] 21/VI-78 Кол [signature] 11185 17

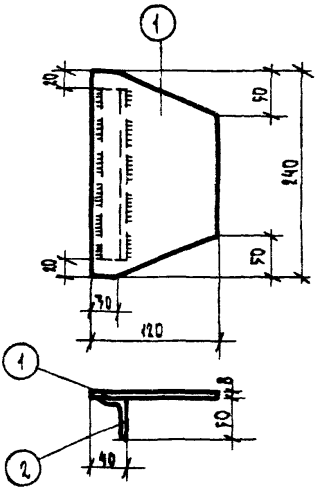

Спецификация стали на одну штуку каждой марки

Сталь В Ст.3кп

Марка	№ поз.	Сечение	Длина мм	Колич шт		Вес, кг			Примечание
				т	н	Позиции	Всех	Марки	
ММ-39	1	- 120x8	240	1	—	1,8	1,8	24	
	2	∠50x32x4	200	1	—	0,6	0,6		

Сварные швы принимать $h_ш = 4$мм

ТК 1970	Стальное изделие ММ-39	Серия 1400-1	
		Лист	13

Пров Сум 21/III-78г Кон [illegible] 11185 18

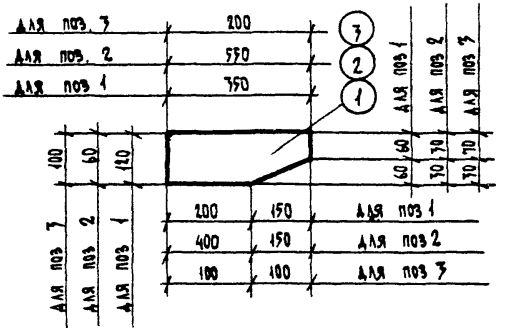

Спецификация стали на одну штуку каждой марки

Сталь 8 Ст 3 кп

Марка	№ поз	Сечение	Длина мм	Колич шт т	Колич шт н	Вес, кг Позиции	Вес, кг Всех	Вес, кг Марки	Примечание
ММ-40	1	– 120х8	350	1	—	2,5	2,5	2,5	
ММ-41	2	– 60х8	550	1	—	2,1	2,1	2,1	
ММ-42	3	– 100х8	200	1	—	1,2	1,2	1,2	

ТК 1970	Стальные изделия ММ-40, ММ-41, ММ-42	Серия 1.400-7	
		Лист	14

Пров Сум 21/II-78 Кап [signature] 11185 19

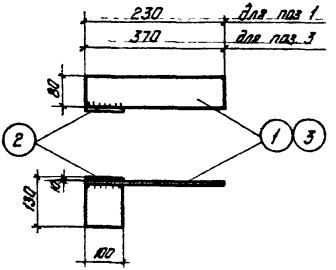

МП-43 (МП-44 обратно чертежу)
МП-46 (МП-46 обратно чертежу)

Спецификация стали на одну штуку каждой марки

Сталь В Ст 3 кп

Марка	№ поз	Сечение	Длина мм	Колич шт т	Колич шт н.	Вес, кг Позиции	Вес, кг Всех	Вес, кг Марки	Примечание
МП-43 МП-44	1	-80×8	230	1	–	1,2	1,2	2	
	2	-100×8	130	1	–	0,8	0,8		
МП-45 МП-46	2	-100×8	130	1	–	0,8	0,8	2,7	
	3	-80×8	370	1	–	1,9	1,9		

Сварные швы принимать $h_ш = 6$ мм

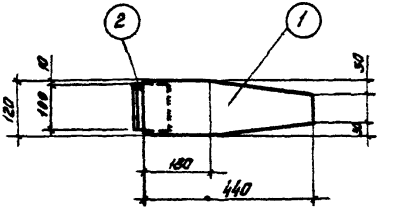

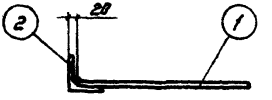

Спецификация стали на одну штуку каждой марки.

Сталь В Ст 3 КП.

Марка	№ поз	Сечение	Длина мм	Колич шт		Вес, кг			Примечание
				т	н	Позиции	Всех	Марки	
ММ-47	1	-120×8	440	1	-	3,0	3,0	3,9	
	2	∠80×80×7	100	1	-	0,9	0,9		

Сварные швы принимать $h_ш = 6$ мм

ТК 1970	Стальное изделие ММ-47	Серия 1.400-7	
		Лист	16

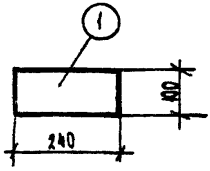

Спецификация стали на одну штуку каждой марки

Сталь в Ст. 3 КП

Марка	№ поз	Сечение	Длина мм	Колич. шт. т	Колич. шт. н	Вес, кг Позиции	Вес, кг Всех	Вес, кг Марки	Примечание
ММ48	1	- 100х6	240	1	—	1,1	1,1	1,1	

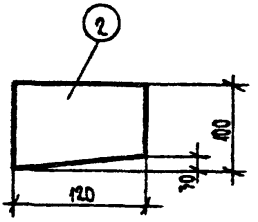

Спецификация стали на одну штуку каждой марки

Сталь в Ст. 3 КП

Марка	№ поз	Сечение	Длина мм	Колич. шт т	Колич. шт н	Вес, кг Позиции	Вес, кг Всех	Вес, кг Марки	Примечание
ММ-49	2	- 100х8	120	1	—	0,6	0,6	0,6	

ТК 1970	Стальные изделия ММ-48, ММ-49	Серия 1.400-7	
		Лист	17

Пров [illegible] 21/VI-78г Кон [illegible] 11185 22

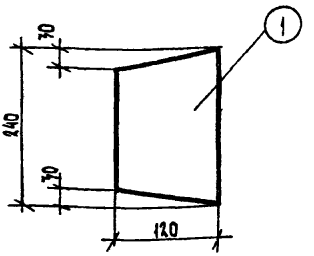

Спецификация стали на одну штуку каждой марки

Сталь в Ст 3 КП

Марка	№ поз	Сечение	Длина мм	Колич шт		Вес, кг			Примечание
				т	н	Позиции	Всех	Марки	
ММ-50	1	-120×8	240	1	—	1,8	1,8	1,8	

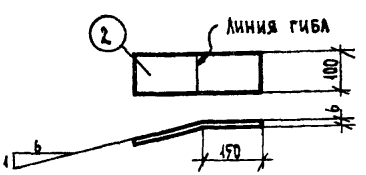

Спецификация стали на одну штуку каждой марки

Сталь в Ст. 3 КП

Марка	№ поз	Сечение	Длина мм	Колич шт		Вес, кг			Примечание
				т	н	Позиции	Всех	Марки	
ММ-51	2	100×6	300	1	—	1,4	1,4	1,4	

ТК 1970	Стальные изделия ММ-50, ММ-51	Серия 1400-7	
		Лист	18

Пров Сер 21/II-78. Кон [signature] 11185 23

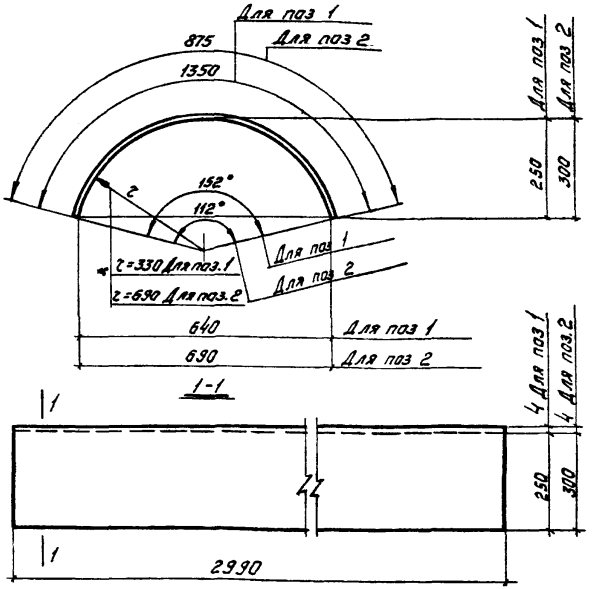

Спецификация стали на одну штуку каждой марки.

Сталь В Ст 3КП

Марка	№ поз	Сечение	Длина мм	Колич шт т	Колич шт н	Вес, кг Позиции	Вес, кг Всех	Вес, кг Марки	Примечание
МП-52	1	-875×4	2990	1	–	82,5	82,5	82,5	
МП-53	2	-1350×4	2990	1	–	126,5	126,5	126,5	

gost.e-ecolog.ru