ТИПОВЫЕ СТРОИТЕЛЬНЫЕ КОНСТРУКЦИИ ,
ИЗДЕЛИЯ И УЗЛЫ

СЕРИЯ 1.494-43
УСТАНОВКА И КРЕПЛЕНИЕ ВЕНТИЛЯТОРОВ К СТРОИТЕЛЬНЫМ КОНСТРУКЦИЯМ

ВЫПУСК 3
ЧАСТЬ 2 (СТР. 104 ... 188)
УСТАНОВКА И КРЕПЛЕНИЕ ЦЕНТРОБЕЖНЫХ ВЕНТИЛЯТОРОВ ВР-12-26 , ВР-15-45.1
РАБОЧИЕ ЧЕРТЕЖИ

25391 -03

Отпускная цена
на момент реализации
указана
в счет- накладной

gost.e-ecolog.ru

Рис. 1

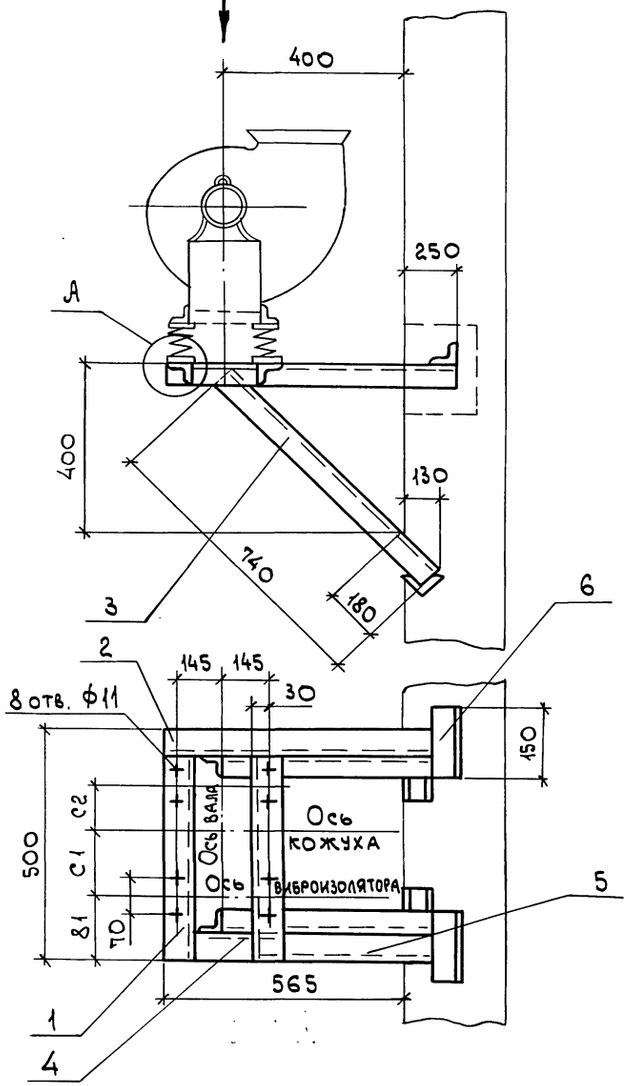

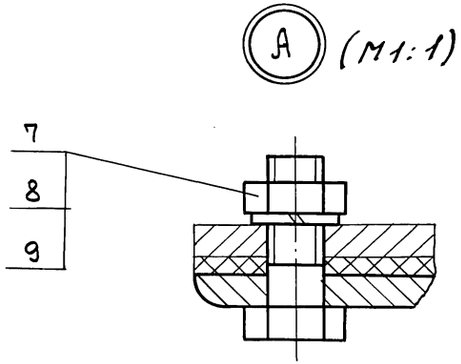

Марка кронштейна	Тип виброизолятора	Тип электродвигателя	Рис.	Правое и левое вращение. Положение кожуха 0° 45° 90° 135° 270° 315° С1 мм	С2 мм	Масса кг
Р-1	4038	AUP 56. B4	1	182	68	17,7
		AUP 63 A4, B4		202	68	
		AUP 80 A2		247	23	
		AUP 80 B2	2	250	0	
		AUP 90 L2	3	240	40	

Рис. 2

Остальное см. рис. 1

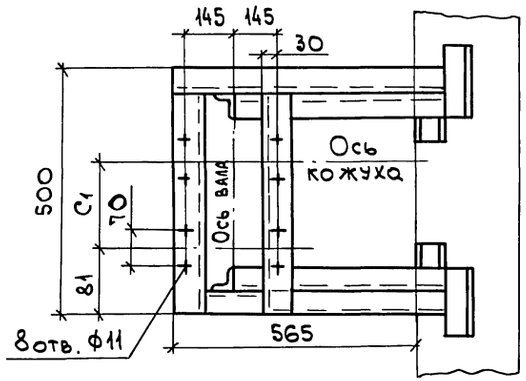

Рис. 3

Остальное см. рис. 1.

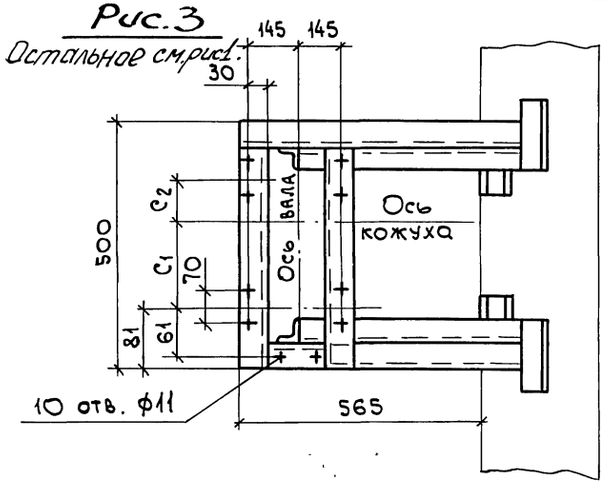

1. Разбивка отверстий дана для вентиляторов правого вращения. Для левого вращения - зеркально оси кожуха.
2. Спецификацию см. лист 2.

Н. контр.	Амбрас		
Нач. отд.	Коверченко		
Нач. гр.	Севрюков		
Вед. инж.	Извекова		
Вед. инж.	Гончаренко		

1.494-43.3-49

Кронштейн для установки вентилятора ВР-15-45.1-2 на кирпичной стене, тип 1

Стадия	Лист	Листов
Р	1	2

Харьковский Сантехпроект

25391-03 2

Взам. инв. № | Подп. и дата | Инв. № подл.

Рис.1

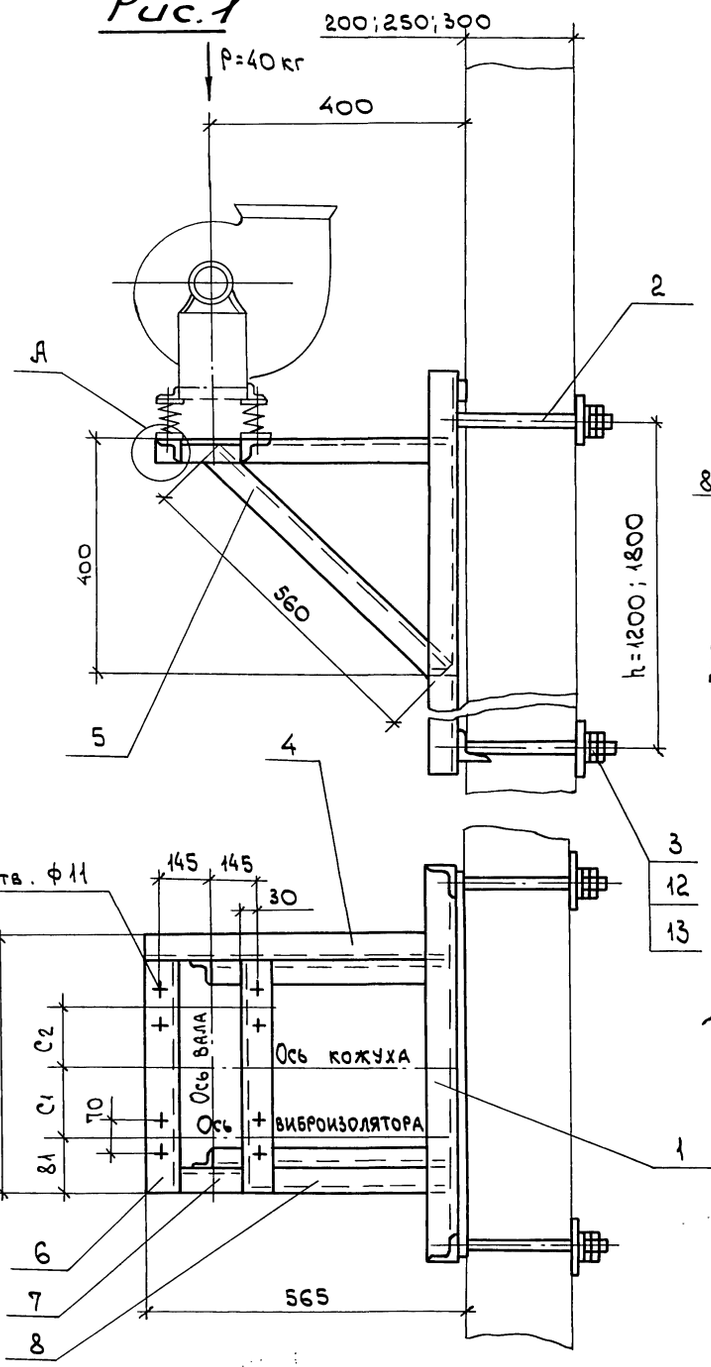

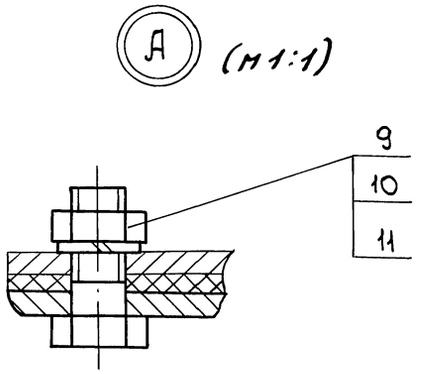

Марка кронштейна	Тип виброизолятора	Тип электродвигателя	Рис.	Правое и левое вращение. Положение кожуха 0°;45°;90°;135°;270°;315° C1 мм	C2 мм	Масса h=1200 кг	Масса h=1800 кг
Р-2	ДО38	AUP 56 B4	1	182	68	41	47,0
		AUP 63 A4; B4		202	68		
		AUP 80 A2		247	23		
		AUP 80 B2	2	250	0		
		AUP 90 L2	3	240	40		

Рис.2

Остальное см. рис.1

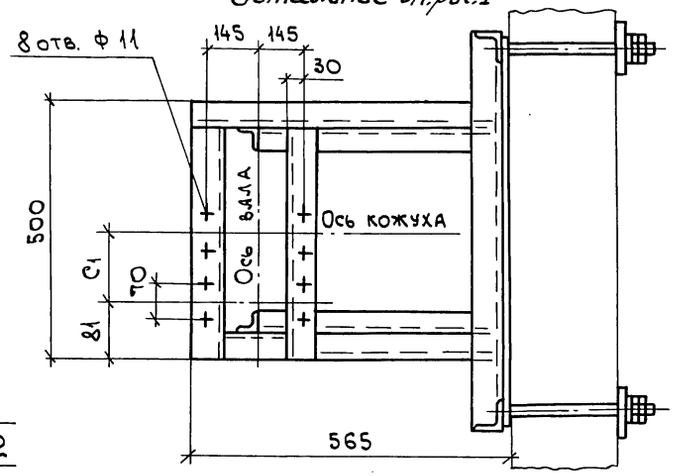

Рис.3

Остальное см. рис.1

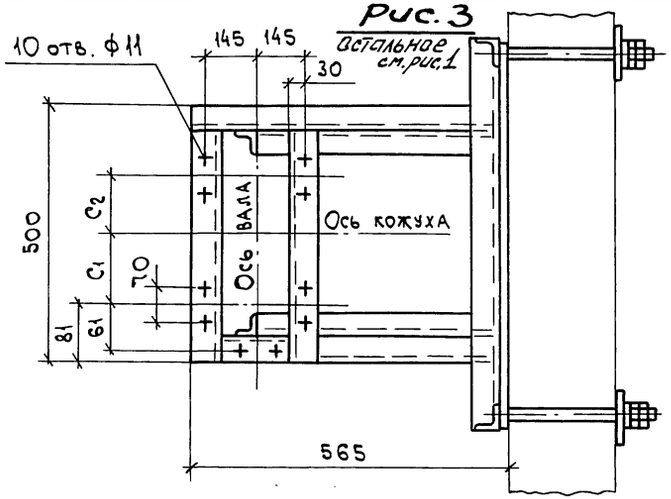

Деталь - поз. 3 (М1:5)

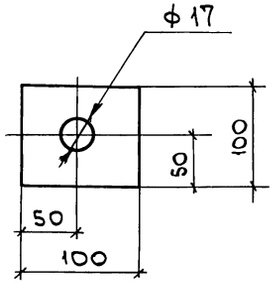

1. Разбивка отверстий дана для вентиляторов правого вращения. Для левого вращения - зеркально оси кожуха.
2. Спецификацию см. лист 2.

Н.контр.	Амбрас		
Нач.отд.	Коверченко		
Нач. гр.	Севрюков		
Вед.инж.	Извекова		
Вед.инж.	Гончаренко		

1.494-43.3-50

Кронштейн для установки вентилятора ВР-15-45.1-2 на панельной стене, тип 1

Стадия	Лист	Листов
Р	1	2

Харьковский Сантехпроект

25391-03 3

Взам. инв. № | Подп. и дата | Инв. № подл.

Поз.	Наименование	Кол.	Обозначение документа	Примечание
1	Уголок 50×50×5-В ГОСТ8509-86 / Ст3 ГОСТ535-88			
	ℓ=450 1,7кг	2	БЕЗ ЧЕРТ.	
2	Уголок 50×50×5-В ГОСТ8509-86 / Ст3 ГОСТ535-88			
	ℓ=815 3,07кг	1	БЕЗ ЧЕРТ.	
3	Уголок 50×50×5-В ГОСТ8509-86 / Ст3 ГОСТ535-88			
	ℓ=740 2,8кг	2	БЕЗ ЧЕРТ.	
4	Уголок 50×50×5-В ГОСТ8509-86 / Ст3 ГОСТ535-88			
	ℓ=230 0,87кг	1	БЕЗ ЧЕРТ.	
5	Уголок 50×50×5-В ГОСТ8509-86 / Ст3 ГОСТ535-88			
	ℓ=530 2,0кг	1	БЕЗ ЧЕРТ.	
6	Уголок 50×50×5-В ГОСТ8509-86 / Ст3 ГОСТ535-88			
	ℓ=150 0,56кг	4	БЕЗ ЧЕРТ.	
7	Болт М10×40.58	10	ГОСТ7798-70	
8	Гайка М10.5	10	ГОСТ5915-70	
9	Шайба 10.65Г	10	ГОСТ6402-70	

Взам. инв. № | Подп. и дата | Инв. № подл.

Поз.	Наименование	Кол.	Обозначение документа	Примечание
1	Рама закладная	1	1.494-43.3-97	
	Рама закладная	1	1.494-43.3-98	
2	Шпилька	4	1.494-43.3-99	
3	Лист 6 ГОСТ19903-74 / Ст3 ГОСТ14637-89			
	100×100 0,45кг	4	БЕЗ ЧЕРТ.	
4	Уголок 50×50×5-В ГОСТ8509-86 / Ст3 ГОСТ535-88			
	ℓ=555 2,1кг	1	БЕЗ ЧЕРТ.	
5	Уголок 50×50×5-В ГОСТ8509-86 / Ст3 ГОСТ535-88			
	ℓ=560 2,1кг	2	БЕЗ ЧЕРТ.	
6	Уголок 50×50×5-В ГОСТ8509-86 / Ст3 ГОСТ535-88			
	ℓ=450 1,7кг	2	БЕЗ ЧЕРТ.	
7	Уголок 50×50×5-В ГОСТ8509-86 / Ст3 ГОСТ535-88			
	ℓ=230 0,87кг	1	БЕЗ ЧЕРТ.	
8	Уголок 50×50×5-В ГОСТ8509-86 / Ст3 ГОСТ535-88			
	ℓ=270 1,02кг	1	БЕЗ ЧЕРТ.	
9	Болт М10×40.58	10	ГОСТ7798-70	
10	Гайка М10.5	10	ГОСТ5915-70	
11	Шайба 10.65Г	10	ГОСТ6402-70	
12	Гайка М16.5	16	ГОСТ5915-70	
13	Шайба 16.65Г	8	ГОСТ6402-70	

Взам. инв. № | Подп. и дата | Инв. № подл.

25391-03 4

Рис. 1

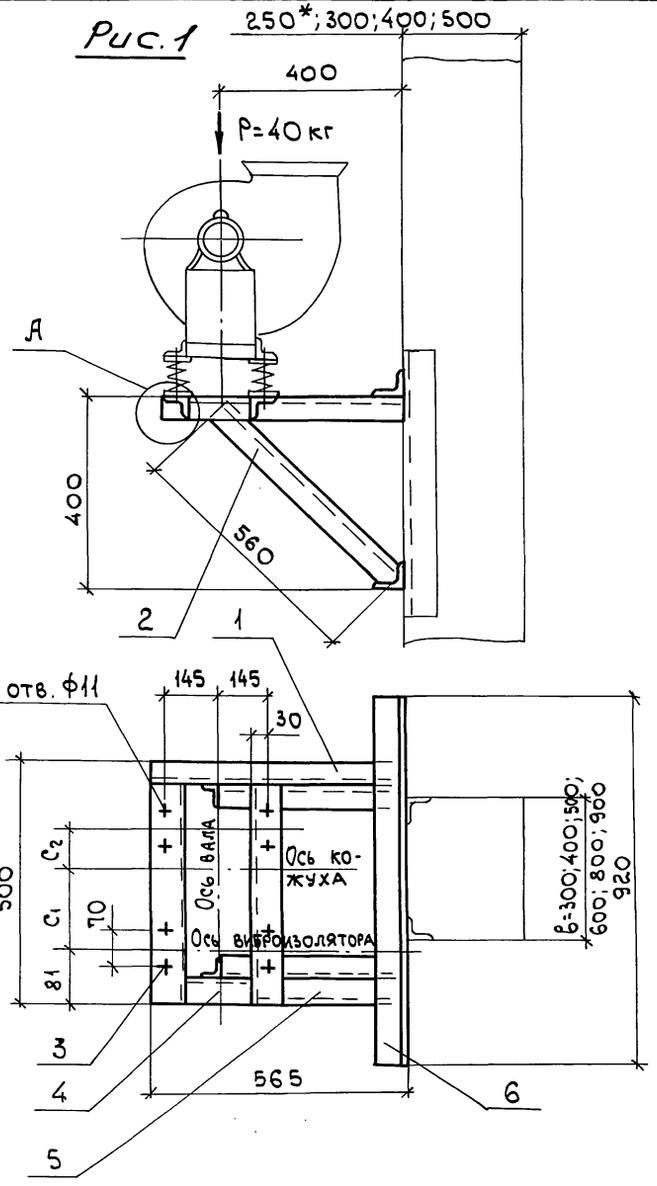

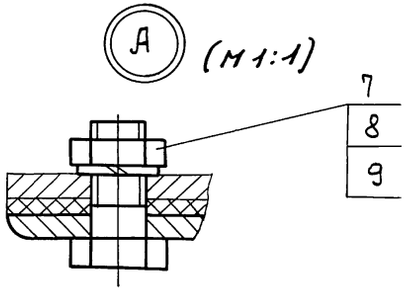

Рис. 2

Остальное см. рис. 1

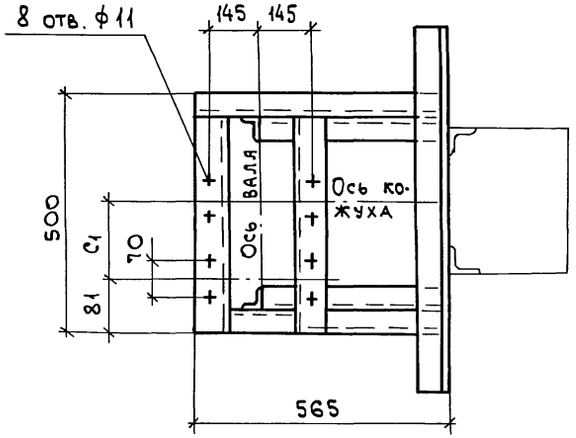

Марка кронштейна	Тип виброизолятора	Тип электродвигателя	Рис.	Правое и левое вращение. Положение кожуха 0°; 45°; 90°; 135°; 270°; 315° С1 мм	С2 мм	Масса кг
Р-3	4038	AUP 56 B4	1	182	68	19,0
		AUP 63 A4, B4		202	68	
		AUP 80 A2		247	23	
		AUP 80 B2	2	250	0	
		AUP 90 L2	3	240	40	

Рис. 3

Остальное см. рис. 1

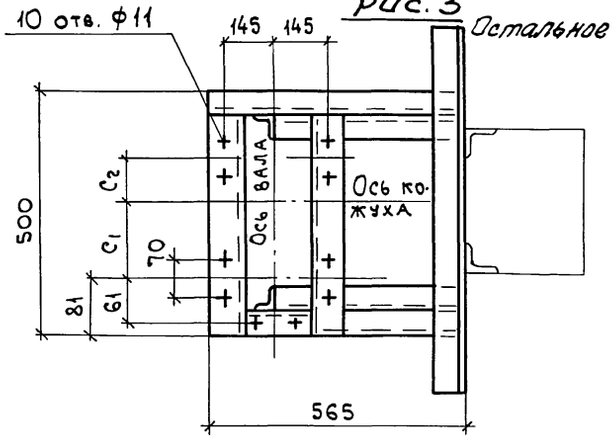

1. Разбивка отверстий дана для вентиляторов правого вращения. Для левого вращения - зеркально оси кожуха.
2. Спецификацию см. лист 2.
3. * Двухветвевая колонна.

Н. контр.	Амбрас		
Нач. отд.	Коверченко		
Нач. гр.	Севрюков		
Вед. инж.	Извекова		
Вед. инж.	Гончаренко		

1.494-43.3-51

Кронштейн для установки вентилятора ВР-15-45.1-2 на колонне, тип I, вариант 1

Стадия	Лист	Листов
Р	1	2

Харьковский Сантехпроект

Инв. № подл. | Подп. и дата | Взам. инв. №

25391-03 5

Рис.1

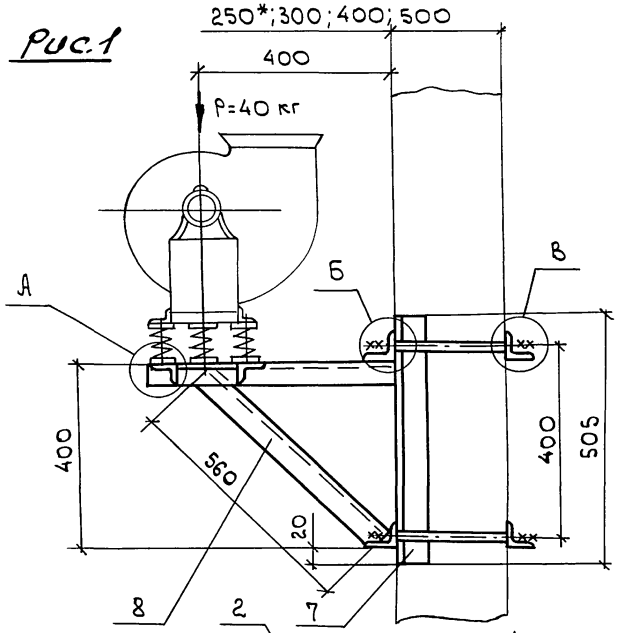

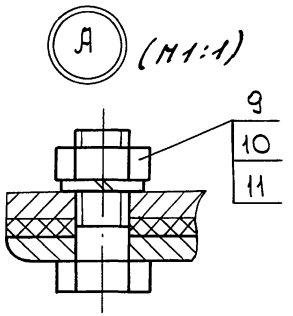

Марка кронштейна	Тип вибро-изолятора	Тип электро-двигателя	Рис.	Г при „в" 300	400	500	600	800	900 (мм)	правое и левое вращение. Положение кожуха 0°;45°;90°;135°;270°;315° c_1	c_2	Масса (кг)
Р-4	ДО38	АИР56 В4	1	370	470	570	670	870	970	182	68	40,3
		АИР63 А4, В4								202	68	
		АИР80 А2								247	23	
		АИР80 В2	2							250	0	
		АИР90 L2	3							240	40	

Рис.2

Остальное см. рис. 1

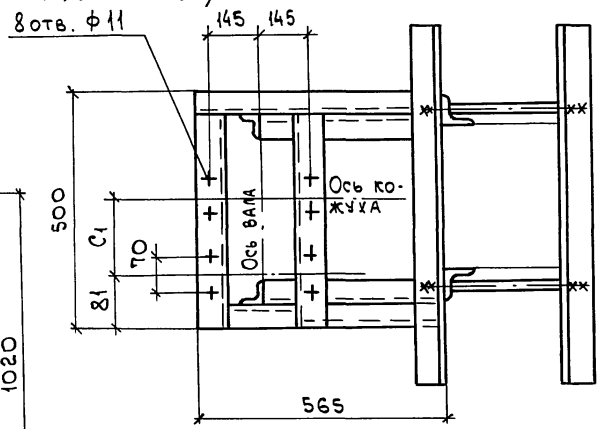

Рис. 3

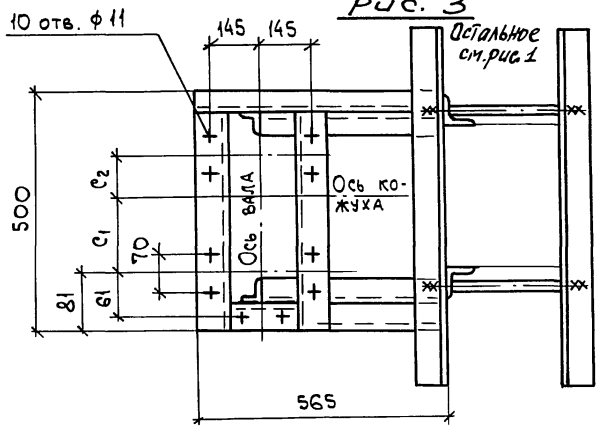

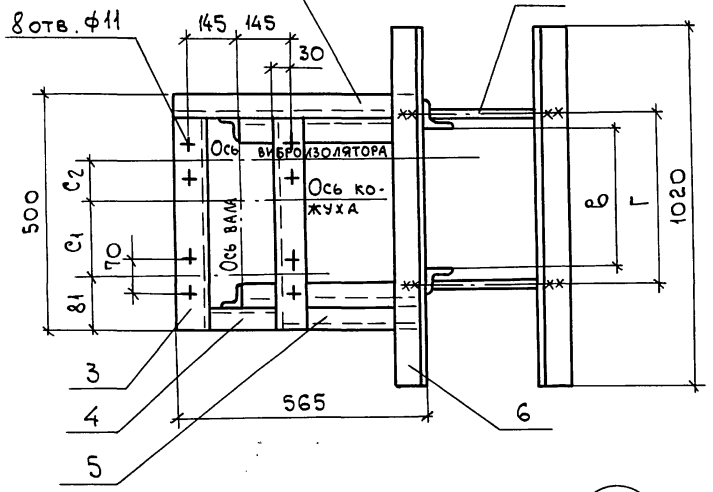

1. Разбивка отверстий дана для вентиляторов правого вращения. Для левого вращения - зеркально оси кожуха.
2. Спецификацию см. лист 2.
3. *Двухветвевая колонна.

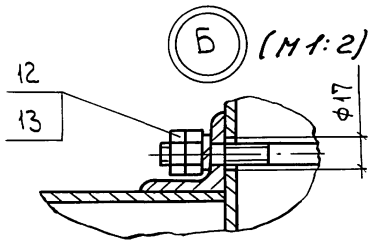

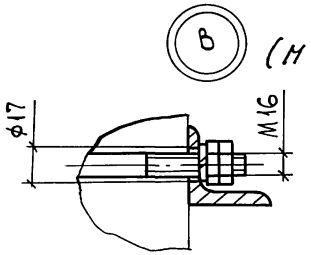

Н.контр.	Амбрас	
Нач.отд.	Коверченко	
Нач.гр.	Севрюков	
Вед.инж.	Извекова	
Вед.инж.	Гончаренко	

1.494-43.3-52

Кронштейн для установки вентилятора ВР-15-45.1-2 на колонне тип 1, вариант 2

Стадия	Лист	Листов
Р	1	2

Харьковский Сантехпроект

Инв. № подл. | Подп. и дата | Взам. инв. №

Поз.	Наименование	Кол.	Обозначение документа	Примечание
1	Уголок 50×50×5-В ГОСТ8509-86 / Ст3 ГОСТ535-88			
	ℓ=565 2,1кг	1	БЕЗ ЧЕРТ.	
2	Уголок 50×50×5-В ГОСТ8509-86 / Ст3 ГОСТ535-88			
	ℓ=560 2,1кг	2	БЕЗ ЧЕРТ.	
3	Уголок 50×50×5-В ГОСТ8509-86 / Ст3 ГОСТ535-88			
	ℓ=450 1,7кг	2	БЕЗ ЧЕРТ.	
4	Уголок 50×50×5-В ГОСТ8509-86 / Ст3 ГОСТ535-88			
	ℓ=230 0,87кг	1	БЕЗ ЧЕРТ.	
5	Уголок 50×50×5-В ГОСТ8509-86 / Ст3 ГОСТ535-88			
	ℓ=280 1,1кг	1	БЕЗ ЧЕРТ.	
6	Уголок 50×50×5-В ГОСТ8509-86 / Ст3 ГОСТ535-88			
	ℓ=920 3,4кг	2	БЕЗ ЧЕРТ.	
7	Болт М10×40.58	10	ГОСТ7798-70	
8	Гайка М10.5	10	ГОСТ5915-70	
9	Шайба 10.65Г	10	ГОСТ6402-70	

Взам. инв. № | Подп. и дата | Инв. № подл.

Поз.	Наименование	Кол.	Обозначение документа	Примечание
1	Шпилька	4	1.494-43.3-99	
2	Уголок 50×50×5-В ГОСТ8509-86 / Ст3 ГОСТ535-88			
	ℓ=565 2,1кг	1	БЕЗ ЧЕРТ.	
3	Уголок 50×50×5-В ГОСТ8509-86 / Ст3 ГОСТ535-88			
	ℓ=450 1,7кг	2	БЕЗ ЧЕРТ.	
4	Уголок 50×50×5-В ГОСТ8509-86 / Ст3 ГОСТ535-88			
	ℓ=230 0,87кг	1	БЕЗ ЧЕРТ.	
5	Уголок 50×50×5-В ГОСТ8509-86 / Ст3 ГОСТ535-88			
	ℓ=280 1,1кг	1	БЕЗ ЧЕРТ.	
6	Уголок 63×63-5-В ГОСТ8509-86 / Ст3 ГОСТ535-88			
	ℓ=1020 4,9кг	4	БЕЗ ЧЕРТ.	
7	Уголок 63×63-5-В ГОСТ8509-86 / Ст3 ГОСТ535-88			
	ℓ=505 2,45кг	2	БЕЗ ЧЕРТ.	
8	Уголок 50×50×5-В ГОСТ8509-86 / Ст3 ГОСТ535-88			
	ℓ=560 2,1кг	2	БЕЗ ЧЕРТ.	
9	Болт М10×40.58	10	ГОСТ7798-70	
10	Гайка М10.5	10	ГОСТ5915-70	
11	Шайба 10.65Г	10	ГОСТ6402-70	
12	Гайка М16.5	16	ГОСТ5915-70	
13	Шайба 16.65Г	8	ГОСТ6402-70	

Взам. инв. № | Подп. и дата | Инв. № подл.

Рис. 1

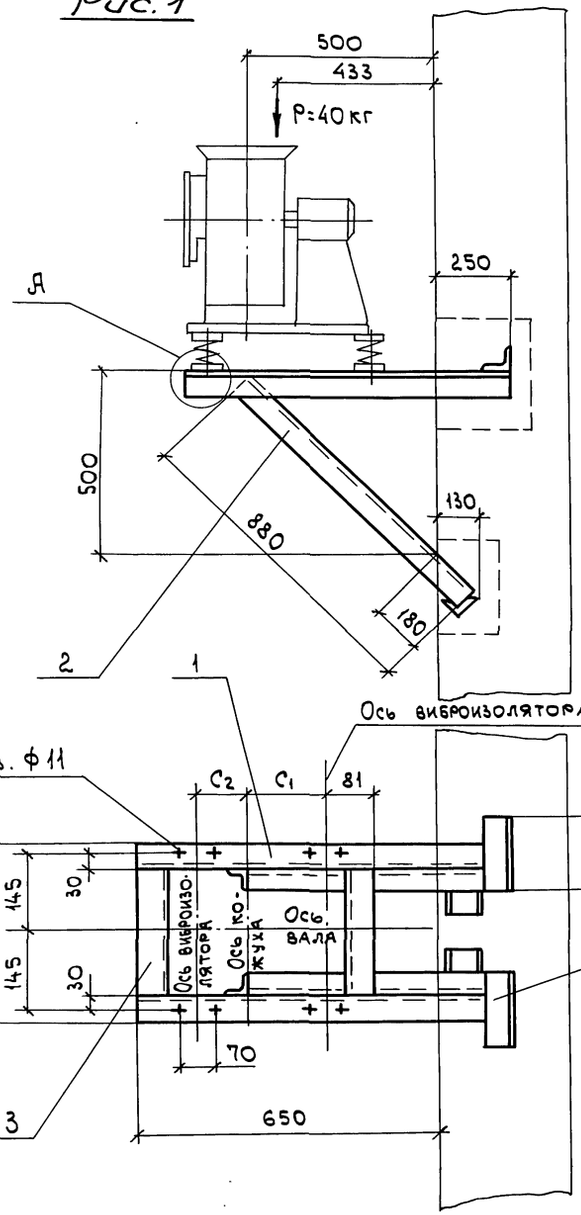

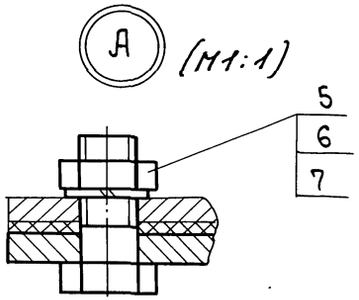

Марка кронштейна	Тип виброизолятора	Тип электродвигателя	Рис.	Правое и левое вращение. Положение кожуха 0°; 45°; 90°; 135°; 270°; 315° C1 мм	C2 мм	Масса кг
Р-5	ДО38	AUP 56 B4	1	182	68	18,0
		AUP 63 A4, B4		202	68	
		AUP 80 A2		247	23	
		AUP 80 B2	2	250	0	
		AUP 90 L2	3	240	40	

Рис. 2

Остальное см. рис. 1

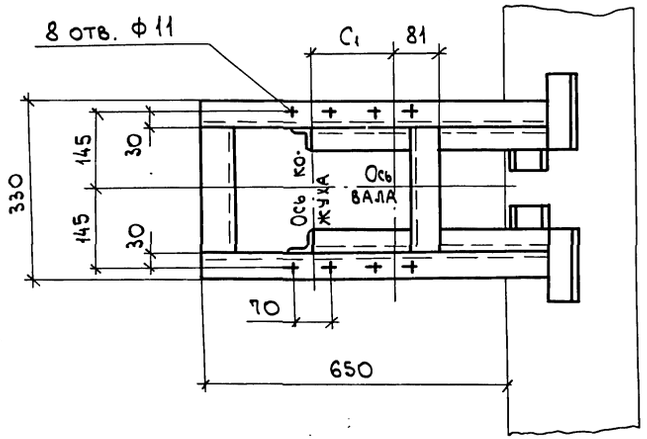

Рис. 3

Остальное см. рис. 1

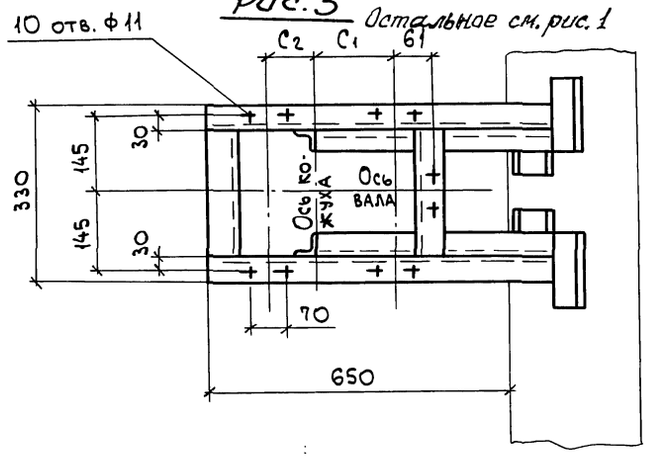

Спецификацию см. лист 2.

Н. контр.	Амбрас		
Нач. отд.	Коверченко		
Нач. гр.	Севрюков		
Вед. инж.	Извекова		
Вед. инж.	Гончаренко		

1.494-43.3-53

Кронштейн для установки вентилятора ВР-15-45.1-2 на кирпичной стене, тип 1

Стадия	Лист	Листов
Р	1	2

Харьковский Сантехпроект

Взам. инв. № | Подп. и дата | Инв. № подл.

25391-03 8

Рис. 1

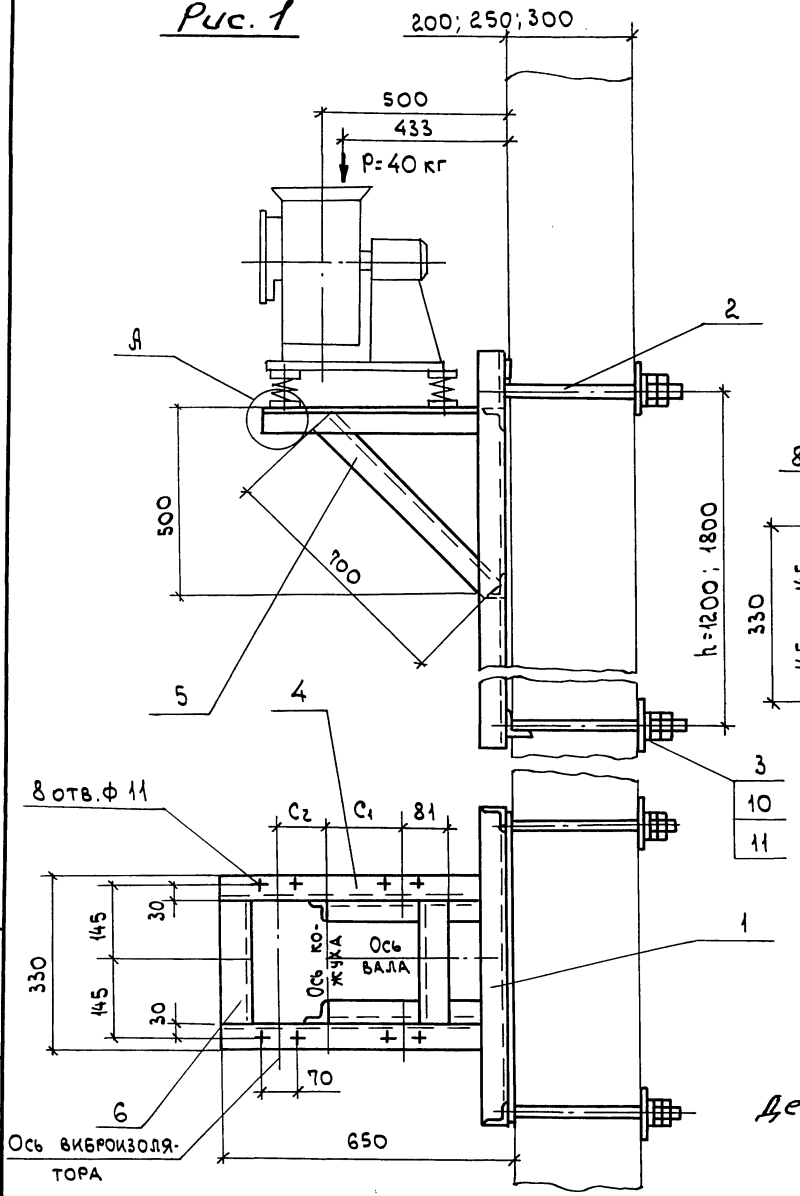

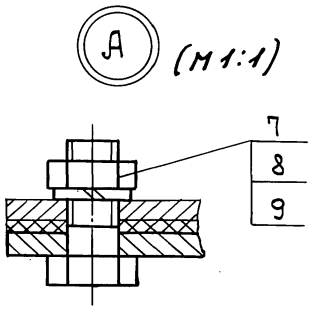

Марка кронштейна	Тип виброизолятора	Тип электродвигателя	Рис.	Правое и левое вращение. Положение кожуха 0°; 45°; 90°; 135°; 210°; 315° C1 (мм)	C2 (мм)	Масса h=1200 (кг)	Масса h=1800 (кг)
Р-6	ДО38	AUP 56 B4	1	182	68	37,8	43,5
		AUP 63 A4, B4		202	68		
		AUP 80 A2		247	23		
		AUP 80 B2	2	250	0		
		AUP 90 L2	3	240	40		

Рис. 2

Остальное см. рис. 1

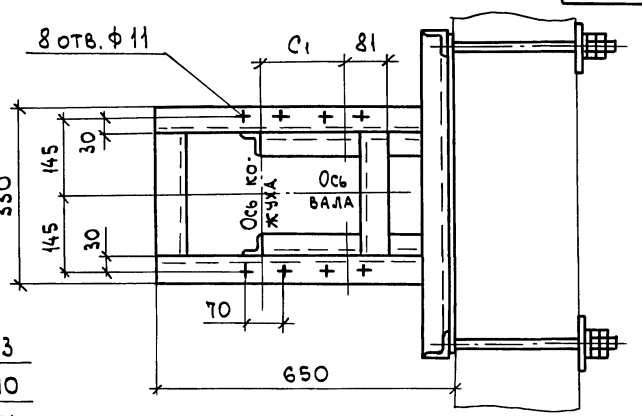

Рис. 3

Остальное см. рис. 1

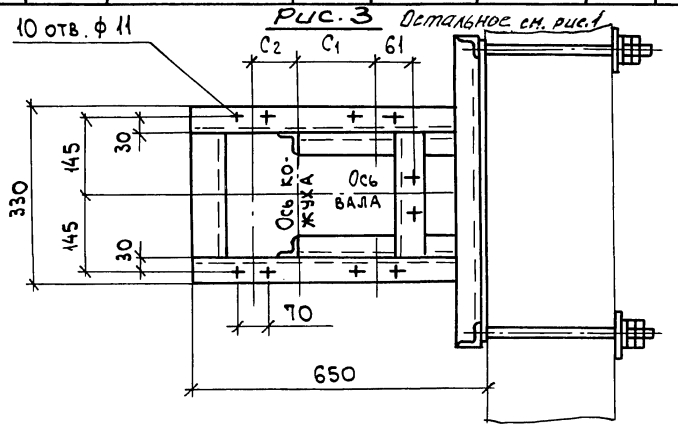

Спецификацию см. лист 2.

Деталь - поз. 3 (М1:5)

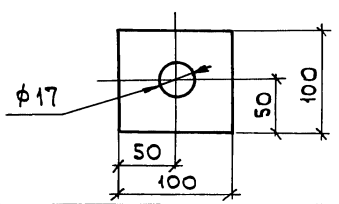

Н. контр.	Амбрас		
Нач. отд.	Коверченко		
Нач. гр.	Севрюков		
Вед. инж.	Извекова		
Вед. инж.	Гончаренко		

1.494-43.3-54

Кронштейн для установки вентилятора ВР-15-45.1-2 на панельной стене, тип II.

Стадия	Лист	Листов
Р	1	2

Харьковский Сантехпроект

25391-03 9

Инв. № подл. | Подп. и дата | Взам. инв. №

Поз.	Наименование	Кол.	Обозначение документа	Примечание
1	Уголок 50х50х5-В ГОСТ8509-86 / Ст3 ГОСТ535-88			
	ℓ=900 3,4кг	2	БЕЗ ЧЕРТ.	
2	Уголок 50х50х5-В ГОСТ8509-86 / Ст3 ГОСТ535-88			
	ℓ=880 3,33кг	2	БЕЗ ЧЕРТ.	
3	Уголок 50х50х5-В ГОСТ8509-86 / Ст3 ГОСТ535-88			
	ℓ=230 0,87кг	2	БЕЗ ЧЕРТ.	
4	Уголок 50х50х5-В ГОСТ8509-86 / Ст3 ГОСТ535-88			
	ℓ=150 0,56кг	4	БЕЗ ЧЕРТ.	
5	Болт М10х40.58	10	ГОСТ7798-70	
6	Гайка М10.5	10	ГОСТ5915-70	
7	Шайба 10.65Г	10	ГОСТ6402-70	

Инв. № подл. | Подп. и дата | Взам. инв. №

Поз.	Наименование	Кол.	Обозначение документа	Примечание
1	Рама закладная	1	1.494-43.3-97-01	
	Рама закладная	1	1.494-43.3-98-01	
2	Шпилька	4	1.494-43.3-99	
3	Лист 6 ГОСТ19903-74 / Ст3 ГОСТ14637-89			
	100х100 0,45кг	4	БЕЗ ЧЕРТ.	
4	Уголок 50х50х5-В ГОСТ8509-86 / Ст3 ГОСТ535-88			
	ℓ=640 2,4кг	2	БЕЗ ЧЕРТ.	
5	Уголок 50х50х5-В ГОСТ8509-86 / Ст3 ГОСТ 535-88			
	ℓ=700 2,63кг	2	БЕЗ ЧЕРТ.	
6	Уголок 50х50х5-В ГОСТ8509-86 / Ст3 ГОСТ535-88			
	ℓ=230 0,87кг	2	БЕЗ ЧЕРТ.	
7	Болт М10х40.58	10	ГОСТ7798-70	
8	Гайка М10.5	10	ГОСТ5915-70	
9	Шайба 10.65Г	10	ГОСТ6402-70	
10	Гайка М16.5	16	ГОСТ5915-70	
11	Шайба 16.65Г	8	ГОСТ6402-70	

Инв. № подл. | Подп. и дата | Взам. инв. №

Рис. 1

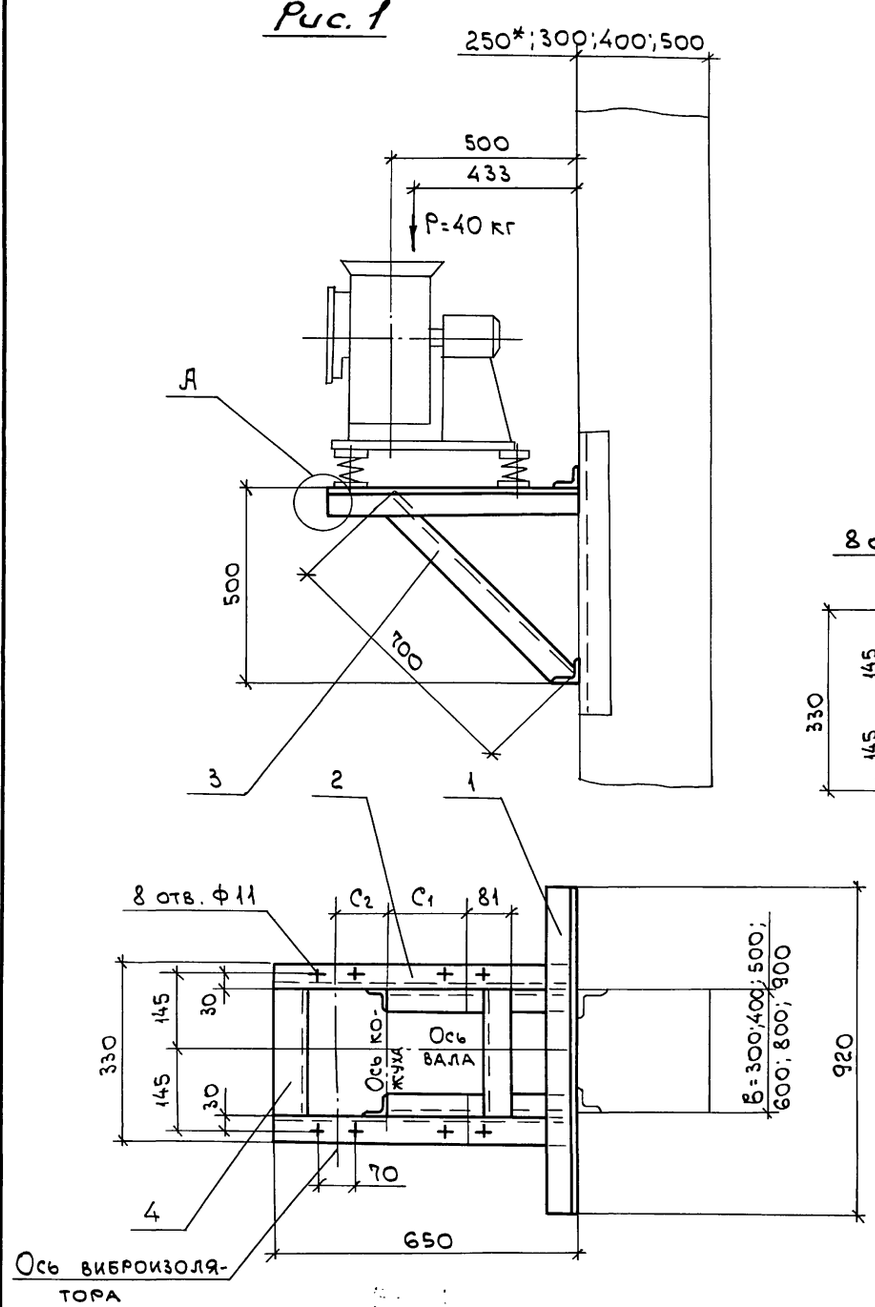

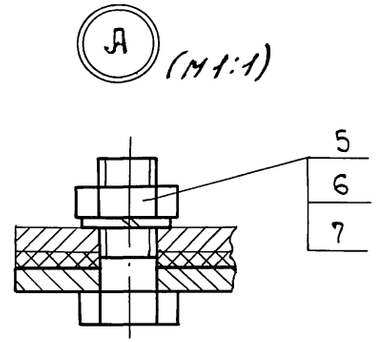

Марка кронштейна	Тип виброизолятора	Тип электродвигателя	Рис.	Правое и левое вращение. Положение кожуха 0°; 45°; 90°; 135°; 270°; 315° C1 (мм)	C2 (мм)	Масса (кг)
Р-7	ДО38	AUP56 B4	1	182	68	19,4
		AUP 63A4, B4		202	68	
		AUP 80 A2		247	23	
		AUP80 B2	2	250	0	
		AUP 90 L2	3	240	40	

Рис. 2

Остальное см. рис.1

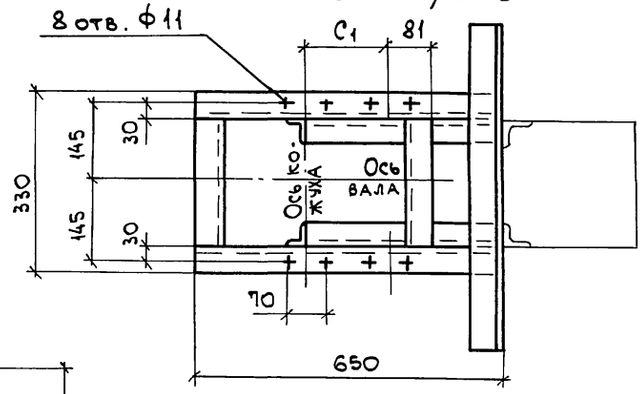

Рис. 3

Остальное см. рис.1

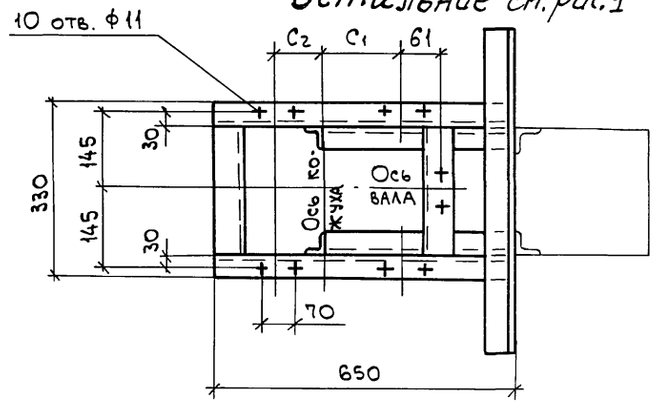

1. Спецификацию см. лист 2.
2. *Двухветвевая колонна.

Н.контр.	Амбрас		
Нач.отд.	Коверченко		
Нач. гр.	Севрюков		
Вед.инж.	Извекова		
Вед.инж.	Гончаренко		

1.494-43.3-55

Кронштейн для установки вентилятора ВР-15-45.1-2, на колонне, тип II, вариант 1

Стадия	Лист	Листов
Р	1	2

Харьковский Сантехпроект

25391-03 11

Инв. № подл. | Подп. и дата | Взам. инв. №

Рис. 1

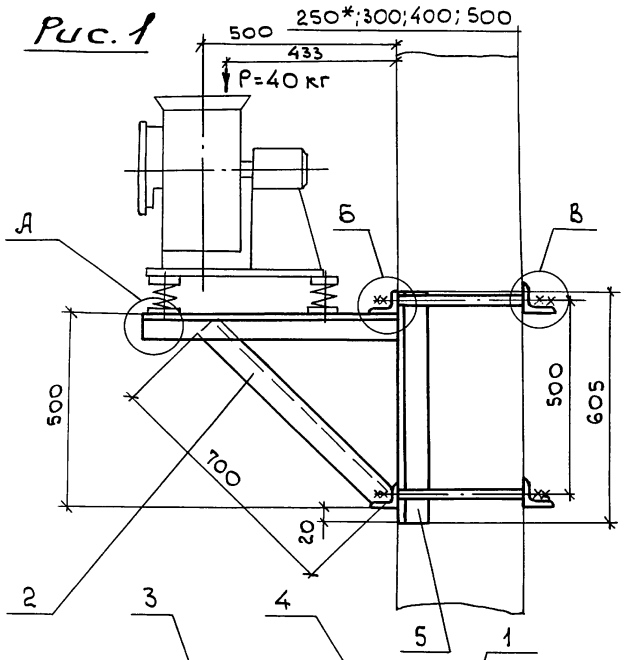

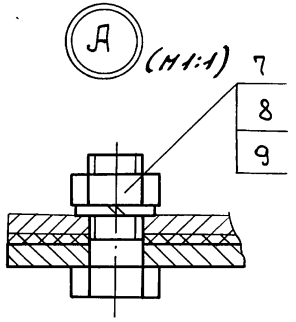

Марка кронштейна	Тип виброизолятора	Тип электродвигателя	Рис.	Г при „В" 300	400	500	600	800	900	Правое и левое вращение. Положение кожуха 0°;45°;90°;135°;270°;315° С1	С2	Масса
				мм								кг
Р-8	ДО38	АИР56В4	1	370	470	570	670	870	970	182	68	41,4
		АИР63А4,В4								202	68	
		АИР80А2								247	23	
		АИР80В2	2							250	0	
		АИР90L2	3							240	40	

Рис. 2
Остальное см. рис. 1

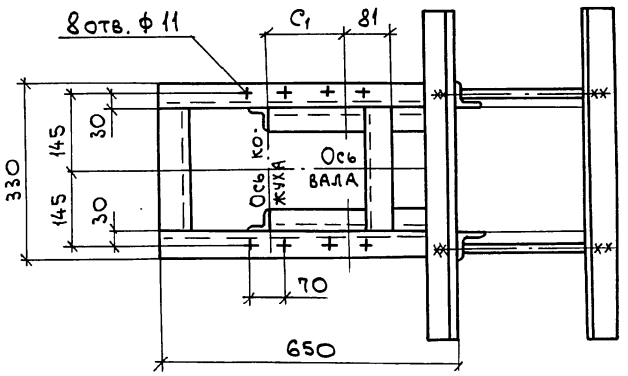

Рис. 3
Остальное см. рис. 1

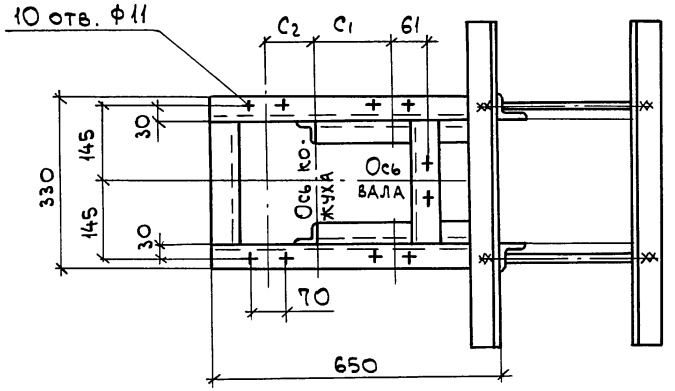

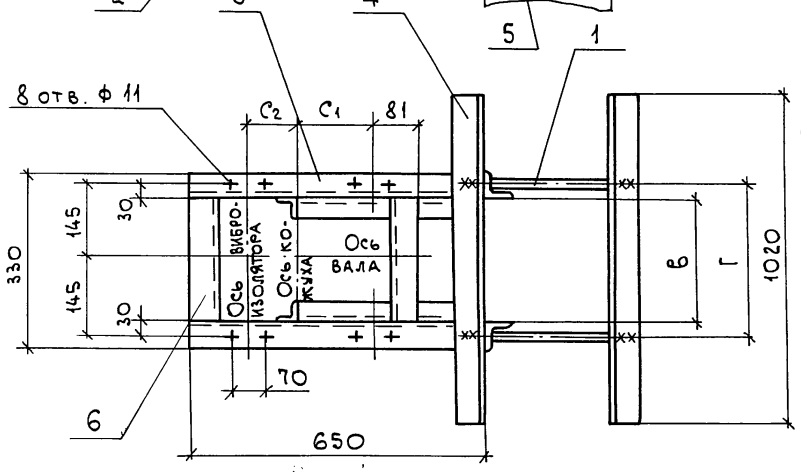

1. Спецификацию см. лист 2.
2. * Двухветвевая колонна.

Б (М1:2)

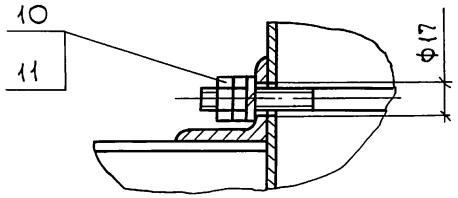

В (М1:2)

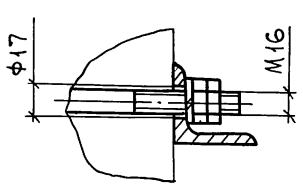

Н. контр.	Амбрас		
Нач. отд.	Ковернченко		
Нач. гр.	Севрюков		
Вед. инж.	Извекова		
Вед. инж.	Гончаренко		

1.494-43.3-56

Кронштейн для установки вентилятора ВР-15-45.1-2 на колонне, тип II, вариант 2

Стадия	Лист	Листов
Р	1	2

Харьковский Сантехпроект

Инв. № подл. | Подп. и дата | Взам. инв. №

25391-03 12

Поз.	Наименование	Кол.	Обозначение документа	Примечание
1	Уголок 50х50х5-В ГОСТ8509-86 / Ст3 ГОСТ535-88			
	P=920 3,48 кг	2	БЕЗ ЧЕРТ.	
2	Уголок 50х50х5-В ГОСТ8509-86 / Ст3 ГОСТ 535-88			
	P=650 2,44 кг	2	БЕЗ ЧЕРТ.	
3	Уголок 50х50х5-В ГОСТ8509-86 / Ст3 ГОСТ535-88			
	P=700 2,63 кг	2	БЕЗ ЧЕРТ.	
4	Уголок 50х50х5-В ГОСТ8509-86 / Ст3 ГОСТ535-88			
	P=230 0,87 кг	2	БЕЗ ЧЕРТ.	
5	Болт М10х40.58	10	ГОСТ7798-70	
6	Гайка М10.5	10	ГОСТ5915-70	
7	Шайба 10.65Г	10	ГОСТ6402-70	

Взам. инв. № | Подп. и дата | Инв. № подл.

Поз.	Наименование	Кол.	Обозначение документа	Примечание
1	Шпилька	4	1.494-43.3-99	
2	Уголок 50х50х5-В ГОСТ8509-86 / Ст3 ГОСТ535-88			
	P=700 2,63 кг	2	БЕЗ ЧЕРТ.	
3	Уголок 50х50х5-В ГОСТ8509-86 / Ст3 ГОСТ535-88			
	P=650 2,44 кг	2	БЕЗ ЧЕРТ.	
4	Уголок 63х63х5-В ГОСТ8509-86 / Ст3 ГОСТ535-88			
	P=1020 4,9 кг	4	БЕЗ ЧЕРТ.	
5	Уголок 63х63х5-В ГОСТ8509-86 / Ст3 ГОСТ535-88			
	P=605 2,9 кг	2	БЕЗ ЧЕРТ.	
6	Уголок 50х50х5-В ГОСТ8509-86 / Ст3 ГОСТ535-88			
	P=230 0,87 кг	2	БЕЗ ЧЕРТ.	
7	Болт М10х40.58	10	ГОСТ7798-70	
8	Гайка М10.5	10	ГОСТ5915-70	
9	Шайба 10.65Г	10	ГОСТ6402-70	
10	Гайка М16.5	16	ГОСТ5915-70	
11	Шайба 16.65Г	8	ГОСТ6402-70	

Взам. инв. № | Подп. и дата | Инв. № подл.

25391-03 13

Рис.1

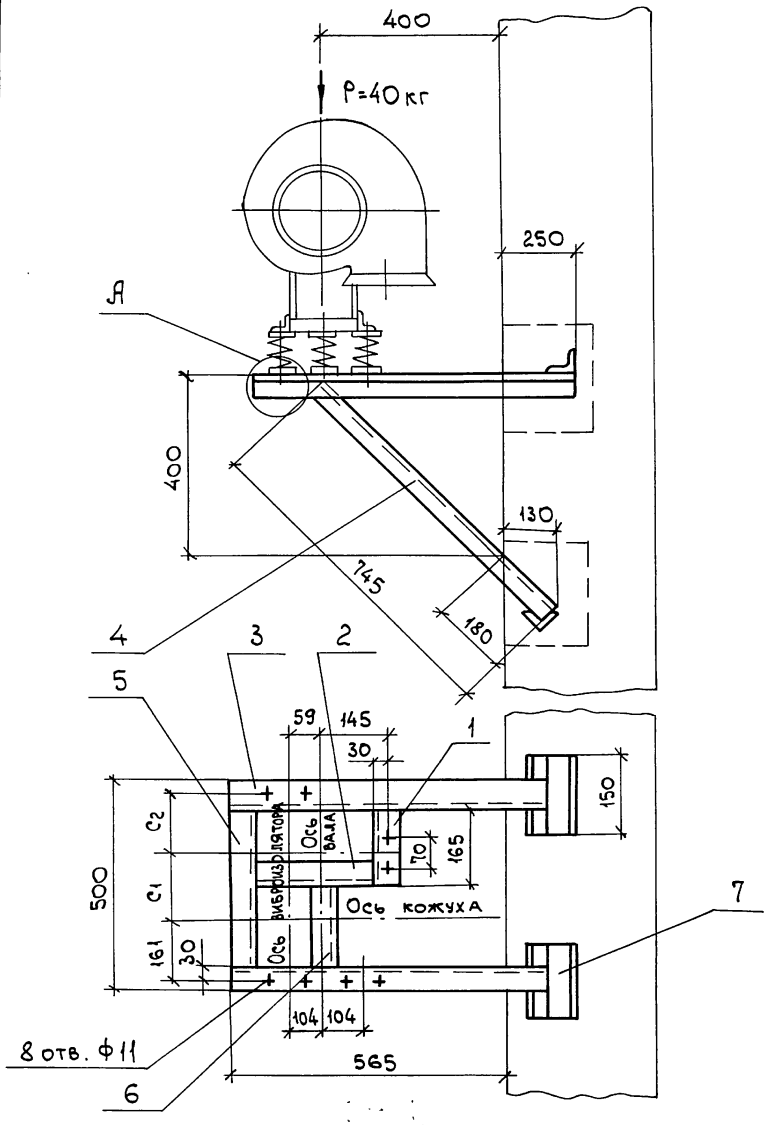

Марка кронштейна	Тип виброизолятора	Тип электродвигателя	Рис.	Правое и левое вращение. Положение кожуха 180° C_1 (мм)	C_2 (мм)	Масса (кг)
Р-9	ДО38	AUP56B4	1	220	79	17,5
		AUP63A4, B4		253	46	
		AUP80A2	2	155	144	
		AUP80B2		172	127	
		AUP90L2		208	91	

Рис.2

Остальное см. рис.1

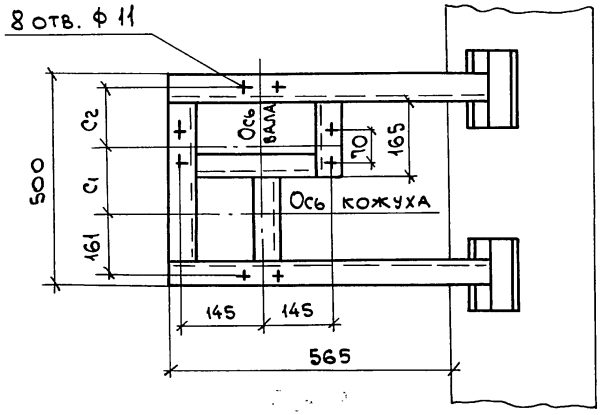

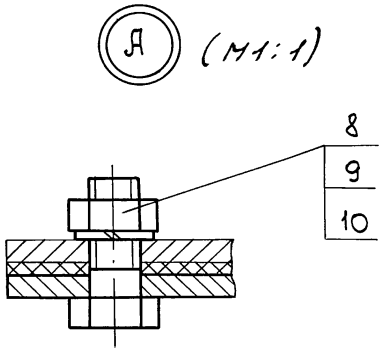

1. Разбивка отверстий дана для вентиляторов правого вращения. Для левого вращения - зеркально оси кожуха.
2. Спецификацию см. лист 2.

Н.контр.	Амбрас			1.494-43.3-57
Нач.отд.	Коверченко			Кронштейн для установки вентилятора ВР-15-45.1-2 на кирпичной стене, тип III
Нач.гр.	Севрюков			
Вед.инж.	Извекова			
Вед.инж.	Гончаренко			

Стадия	Лист	Листов
Р	1	2

Харьковский Сантехпроект

Инв. № подл. | Подп. и дата | Взам. инв. №

Рис. 1

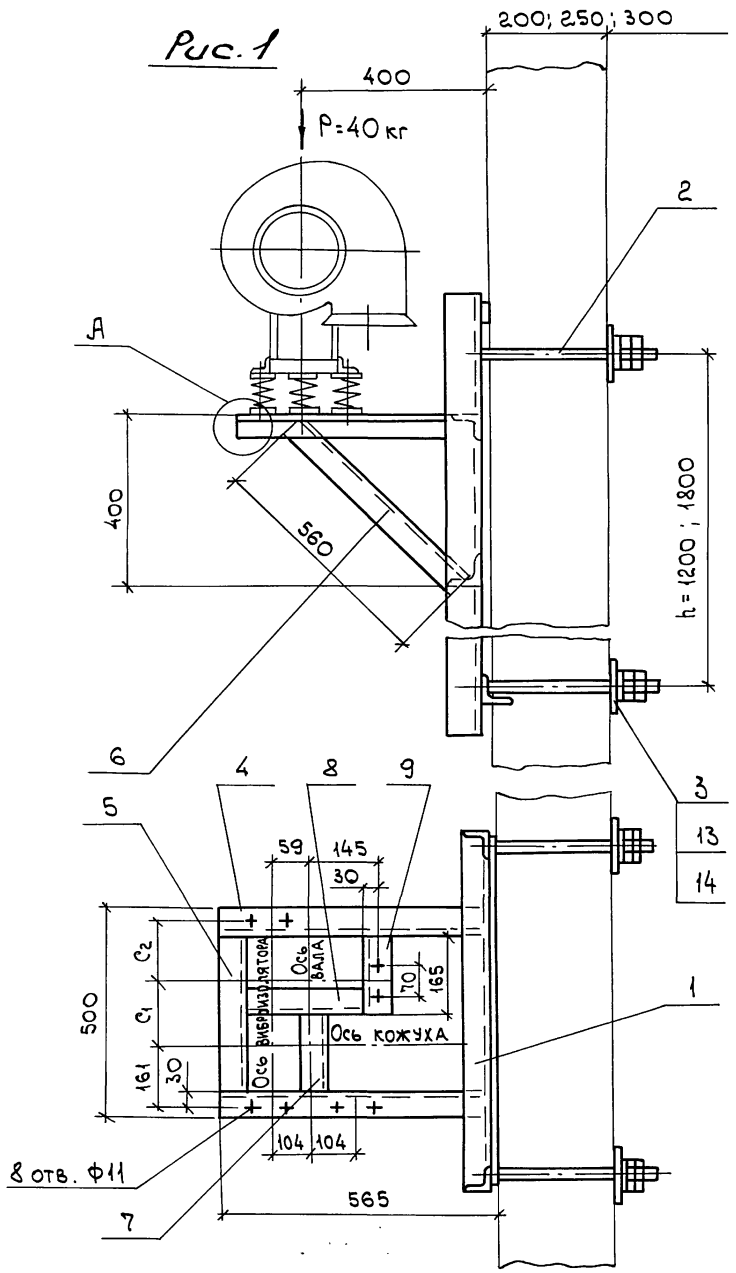

Деталь - поз. 3 (М1:5)

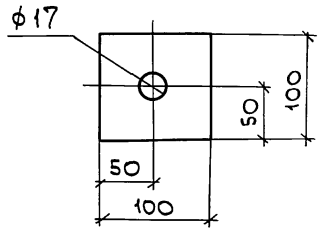

Марка кронштейна	Тип виброизолятора	Тип электродвигателя	Рис.	Правое и левое вращение. Положение кожуха 180°: C1 (мм)	C2 (мм)	Масса h=1200 (кг)	Масса h=1800 (кг)
Р-10	ДО38	AUP 56 B4	1	220	79	41,0	46,7
		AUP 63 A4, B4		253	46		
		AUP 80 A2	2	155	144		
		AUP 80 B2		172	127		
		AUP 90 L2		208	91		

Рис. 2

Остальное см. рис. 1

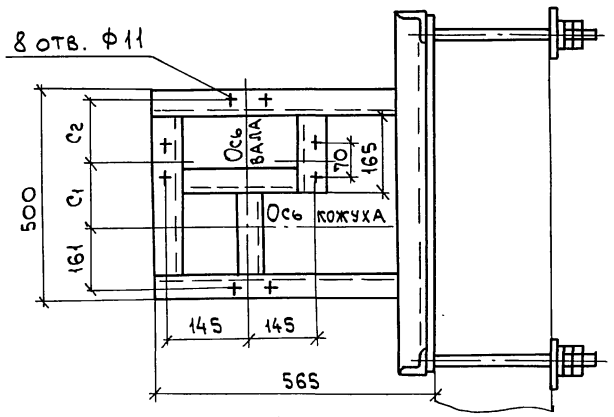

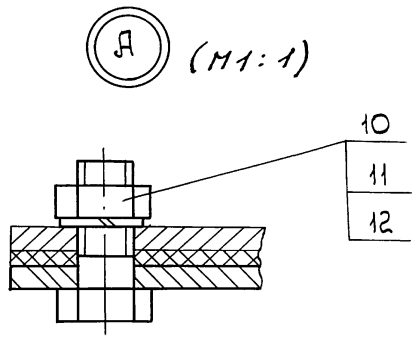

1. Разбивка отверстий дана для вентиляторов правого вращения. Для левого вращения - зеркально оси кожуха.
2. Спецификацию см. лист 2 и 3.

Н. контр.	Амбрас		
Нач. отд.	Коверченко		
Нач. гр.	Севрюков		
Вед. инж.	Извекова		
Вед. инж.	Гончаренко		

1.494-43.3-58

Кронштейн для установки вентилятора ВР-15-45.1-2 на панельной стене, тип III

Стадия	Лист	Листов
Р	1	3

Харьковский Сантехпроект

25391-03 15

Инв. № подл. | Подп. и дата | Взам. инв. №

Поз.	Наименование	Кол.	Обозначение документа	Примечание
1	Уголок $\frac{50\times50\times5\text{-}В\ ГОСТ8509\text{-}86}{Ст3\ ГОСТ535\text{-}88}$			
	ℓ=165 0,62 кг	1	БЕЗ ЧЕРТ.	
2	Уголок $\frac{50\times50\times5\text{-}В\ ГОСТ8509\text{-}86}{Ст3\ ГОСТ535\text{-}88}$			
	ℓ=230 0,87 кг	1	БЕЗ ЧЕРТ.	
3	Уголок $\frac{50\times50\times5\text{-}В\ ГОСТ8509\text{-}86}{Ст3\ ГОСТ535\text{-}88}$			
	ℓ=815 2,9 кг	2	БЕЗ ЧЕРТ.	
4	Уголок $\frac{50\times50\times5\text{-}В\ ГОСТ8509\text{-}86}{Ст3\ ГОСТ535\text{-}88}$			
	ℓ=745 2,56 кг	2	БЕЗ ЧЕРТ.	
5	Уголок $\frac{50\times50\times5\text{-}В\ ГОСТ8509\text{-}86}{Ст3\ ГОСТ535\text{-}88}$			
	ℓ=400 1,5 кг	1	БЕЗ ЧЕРТ.	
6	Уголок $\frac{50\times50\times5\text{-}В\ ГОСТ8509\text{-}86}{Ст3\ ГОСТ535\text{-}88}$			
	ℓ=235 0,9 кг	1	БЕЗ ЧЕРТ.	
7	Уголок $\frac{50\times50\times5\text{-}В\ ГОСТ8509\text{-}86}{Ст3\ ГОСТ535\text{-}88}$			
	ℓ=150 0,56 кг	4	БЕЗ ЧЕРТ.	
8	Болт М10х40.58	8	ГОСТ7798-70	
9	Гайка М10.5	8	ГОСТ5915-70	
10	Шайба 10.65Г	8	ГОСТ6402-70	

Взам. инв. № | Подп. и дата | Инв. № подл.

1.494-43.3-57 Лист 2

Поз.	Наименование	Кол.	Обозначение документа	Примечание
1	Уголок $\frac{50\times50\times5\text{-}В\ ГОСТ8509\text{-}86}{Ст3\ ГОСТ535\text{-}88}$			
	ℓ=920 3,47 кг	2	БЕЗ ЧЕРТ.	
2	Уголок $\frac{50\times50\times5\text{-}В\ ГОСТ8509\text{-}86}{Ст3\ ГОСТ535\text{-}88}$			
	ℓ=165 0,62 кг	1	БЕЗ ЧЕРТ.	
3	Уголок $\frac{50\times50\times5\text{-}В\ ГОСТ8509\text{-}86}{Ст3\ ГОСТ535\text{-}88}$			
	ℓ=230 0,87 кг	1	БЕЗ ЧЕРТ.	
4	Уголок $\frac{50\times50\times5\text{-}В\ ГОСТ8509\text{-}86}{Ст3\ ГОСТ535\text{-}88}$			
	ℓ=565 1,94 кг	2	БЕЗ ЧЕРТ.	
5	Уголок $\frac{50\times50\times5\text{-}В\ ГОСТ8509\text{-}86}{Ст3\ ГОСТ535\text{-}88}$			
	ℓ=400 1,5 кг	1	БЕЗ ЧЕРТ.	
6	Уголок $\frac{50\times50\times5\text{-}В\ ГОСТ8509\text{-}86}{Ст3\ ГОСТ535\text{-}88}$			
	ℓ=560 1,9 кг	2	БЕЗ ЧЕРТ.	
7	Уголок $\frac{50\times50\times5\text{-}В\ ГОСТ8509\text{-}86}{Ст3\ ГОСТ535\text{-}88}$			
	ℓ=235 0,9 кг	1	БЕЗ ЧЕРТ.	
8	Болт М10х40.58	8	ГОСТ7798-70	
9	Гайка М10.5	8	ГОСТ5915-70	
10	Шайба 10.65Г	8	ГОСТ6402-70	

Взам. инв. № | Подп. и дата | Инв. № подл.

1.494-43.3-59 Лист 2

Поз.	Наименование	Кол.	Обозначение документа	Примечание
1	Рама закладная	1	1.494-43.3-97-02	
	Рама закладная	1	1.494-43.3-98-02	
2	Шпилька	4	1.494-43.3-99	
3	Лист 6 ГОСТ 19903-74 / Ст 3 ГОСТ 14637-89			
	100×100 0,45кг	4	БЕЗ ЧЕРТ.	
4	Уголок 50×50×5-В ГОСТ 8509-86 / Ст 3 ГОСТ 535-88			
	ℓ=565 1,9кг	2	БЕЗ ЧЕРТ.	
5	Уголок 50×50×5-В ГОСТ 8509-86 / Ст 3 ГОСТ 535-88			
	ℓ=400 1,5 кг	1	БЕЗ. ЧЕРТ.	
6	Уголок 50×50×5-В ГОСТ 8509-86 / Ст 3 ГОСТ 535-88			
	ℓ=560 1,9 кг	2	БЕЗ ЧЕРТ.	
7	Уголок 50×50×5-В ГОСТ 8509-86 / Ст 3 ГОСТ 535-88			
	ℓ=235 0,9 кг	1	БЕЗ ЧЕРТ.	
8	Уголок 50×50×5-В ГОСТ 8509-86 / Ст 3 ГОСТ 535-88			
	ℓ=230 0,87 кг	1	БЕЗ ЧЕРТ.	
9	Уголок 50×50×5-В ГОСТ 8509-86 / Ст 3 ГОСТ 535-88			
	ℓ=165 0,62 кг	1	БЕЗ ЧЕРТ.	
10	Болт М10×40.58	8	ГОСТ 7798-70	

Поз.	Наименование	Кол.	Обозначение документа	Примечание
11	Гайка М10.5	8	ГОСТ 5915-70	
12	Шайба 10.65Г	8	ГОСТ 6402-70	
13	Гайка М16.5	16	ГОСТ 5915-70	
14	Шайба 16.65Г	8	ГОСТ 6402-70	

Инв. № подл. | Подп. и дата | Взам. инв. №

25391-03 17

Рис.1

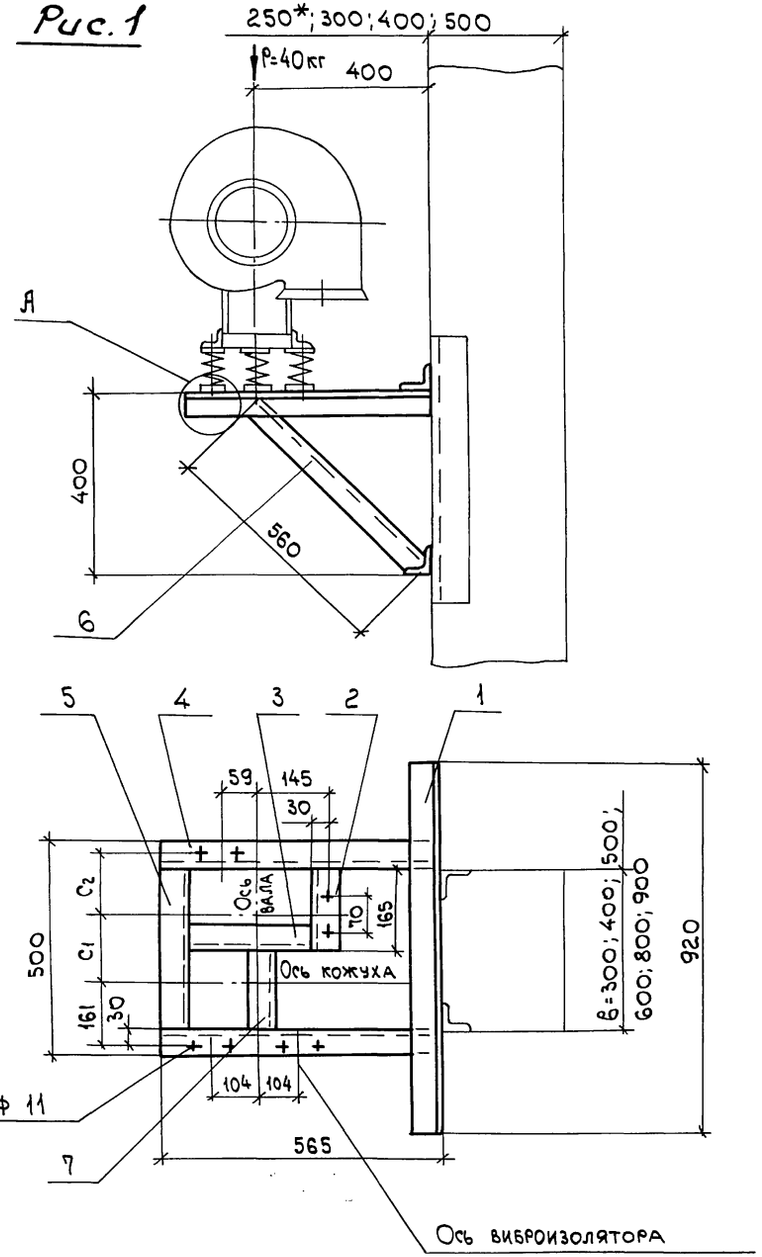

Марка кронштейна	Тип виброизолятора	Тип электродвигателя	Рис.	Правое и левое вращение. Положение кожуха 180° C1 (мм)	C2 (мм)	Масса (кг)
Р-11	ДО38	AUP 56 B4	1	220	79	19,0
		AUP 63 A4; B4		253	46	
		AUP 80 A2	2	155	144	
		AUP 80 B2		172	127	
		AUP 90 L2		208	91	

Рис.2

Остальное см. рис.1

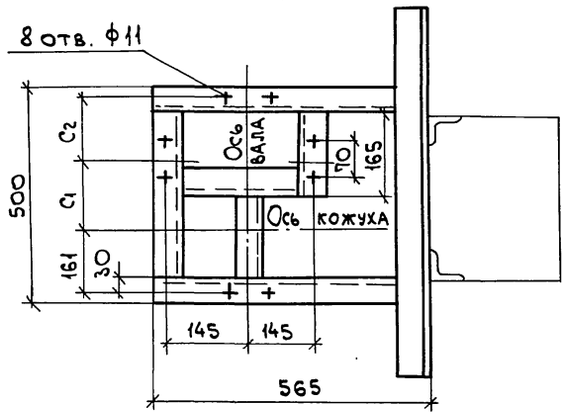

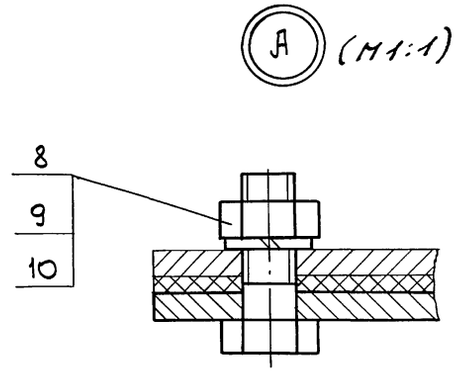

1. Разбивка отверстий дана для вентиляторов правого вращения. Для левого вращения - зеркально оси кожуха.
2. Спецификацию см. лист 2.
3. Двухветвевая колонна.

Н.контр.	Амбрас		1.494-43.3-59
Нач.отд.	Коверченко		Кронштейн для установки вентилятора ВР-15-45.1-2 на колонне, тип III, вариант 1
Нач.гр.	Севрюков		
Вед.инж.	Извекова		
Вед.инж.	Гончаренко		

Стадия	Лист	Листов
Р	1	2

Харьковский Сантехпроект

Инв.№ подл. | Подп. и дата | Взам.инв.№

Рис.1

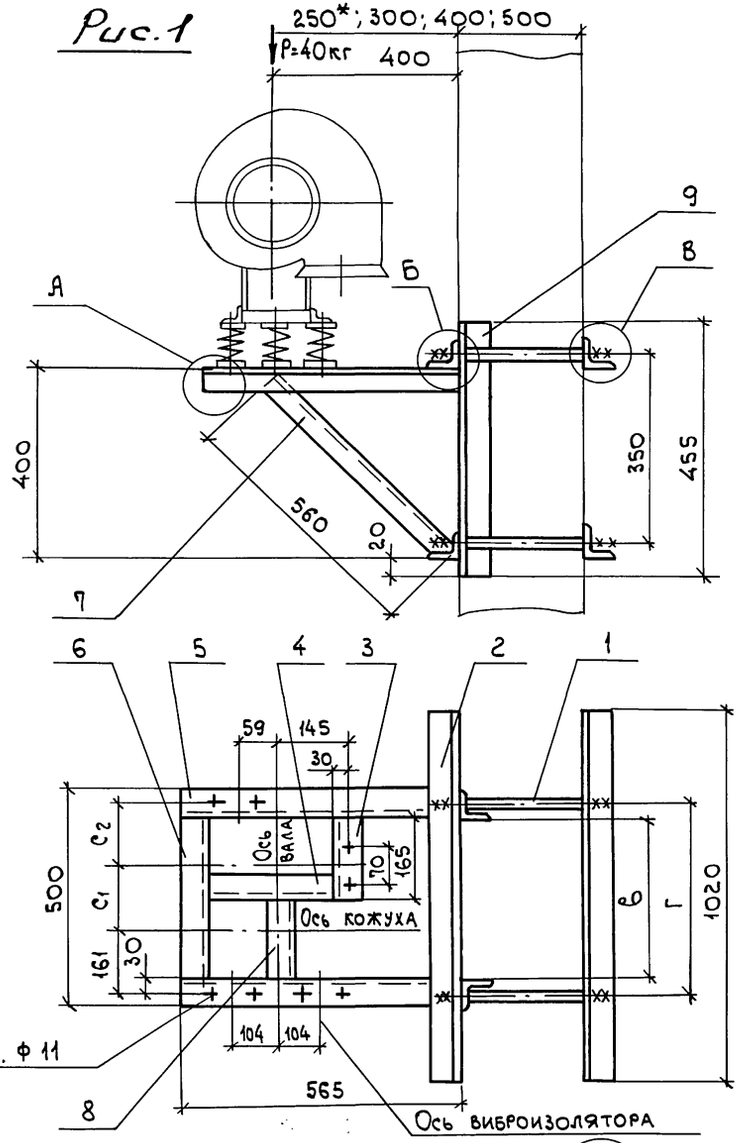

Марка кронштейна	Тип виброизолятора	Тип электродвигателя	Рис.	"В" при Г: 300	400	500	600	800	900	Правое и левое вращение. Положение кожуха 180°: c_1	c_2	Масса
				мм								кг
Р-12	ДО38	АИР 56 В4	1	370	470	570	670	870	970	220	79	39,6
		АИР 63 А4, В4								253	46	
		АИР 80 А2	2							155	144	
		АИР 80 В2								172	127	
		АИР 90 L2								208	91	

Рис.2

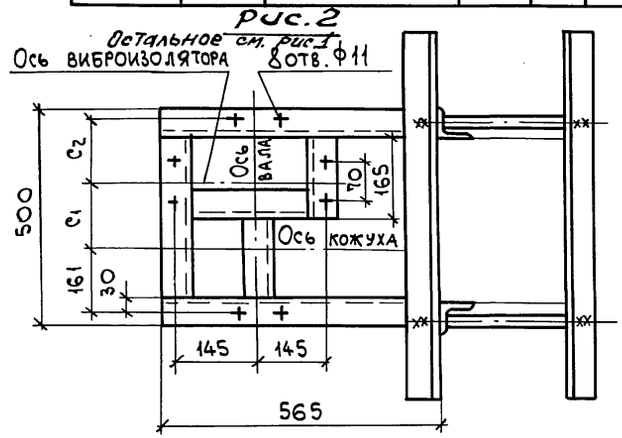

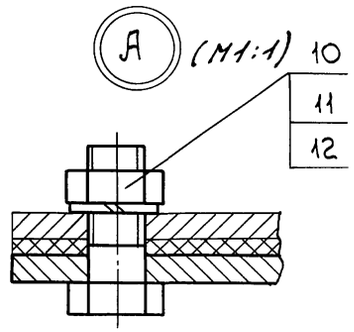

1. Разбивка отверстий дана для вентиляторов правого вращения. Для левого вращения - зеркально оси кожуха.
2. Спецификацию см. лист 2 и 3.
3. *Двухветвевая колонна.

Н.контр.	Амбрас		
Нач.отд.	Коверченко		
Нач.гр.	Севрюков		
Вед.инж.	Извекова		
Вед.инж.	Гончаренко		

1.494-43.3-60

Кронштейн для установки вентилятора ВР-15-45.1-2 на колонне, тип III, вариант 2

Стадия	Лист	Листов
Р	1	3

Харьковский Сантехпроект

25391-03 19

Инв. № подл. | Подп. и дата | Взам. инв. №

Поз.	Наименование	Кол.	Обозначение документа	Примечание
1	Шпилька	4	1.494-43.3-99	
2	Уголок 63×63×5-В ГОСТ8509-86 / Ст3 ГОСТ 535-88			
	ℓ=1020 4,9 кг	4	БЕЗ ЧЕРТ.	
3	Уголок 50×50×5-В ГОСТ8509-86 / Ст3 ГОСТ 535-88			
	ℓ=165 0,62 кг	1	БЕЗ ЧЕРТ.	
4	Уголок 50×50×5-В ГОСТ8509-86 / Ст3 ГОСТ 535-88			
	ℓ=230 0,87 кг	1	БЕЗ ЧЕРТ.	
5	Уголок 50×50×5-В ГОСТ8509-86 / Ст3 ГОСТ 535-88			
	ℓ=565 1,95 кг	2	БЕЗ ЧЕРТ.	
6	Уголок 50×50×5-В ГОСТ8509-86 / Ст3 ГОСТ 535-88			
	ℓ=400 1,5 кг	1	БЕЗ ЧЕРТ.	
7	Уголок 50×50×5-В ГОСТ8509-86 / Ст3 ГОСТ 535-88			
	ℓ=560 1,9 кг	2	БЕЗ ЧЕРТ.	
8	Уголок 50×50×5-В ГОСТ8509-86 / Ст3 ГОСТ 535-88			
	ℓ=235 0,9 кг	1	БЕЗ ЧЕРТ.	
9	Уголок 63×63×5-В ГОСТ8509-86 / Ст3 ГОСТ 535-88			
	ℓ=455 2,2 кг	2	БЕЗ ЧЕРТ.	
10	Болт М10×40.58	8	ГОСТ7798-70	

Инв. № подл. | Подп. и дата | Взам. инв. №

Поз.	Наименование	Кол.	Обозначение документа	Примечание
11	Гайка М10.5	8	ГОСТ 5915-70	
12	Шайба 10.65Г	8	ГОСТ 6402-70	
13	Гайка М16.5	16	ГОСТ 5915-70	
14	Шайба 16.65Г	8	ГОСТ 6402-70	

Инв. № подл. | Подп. и дата | Взам. инв. №

Рис. 1

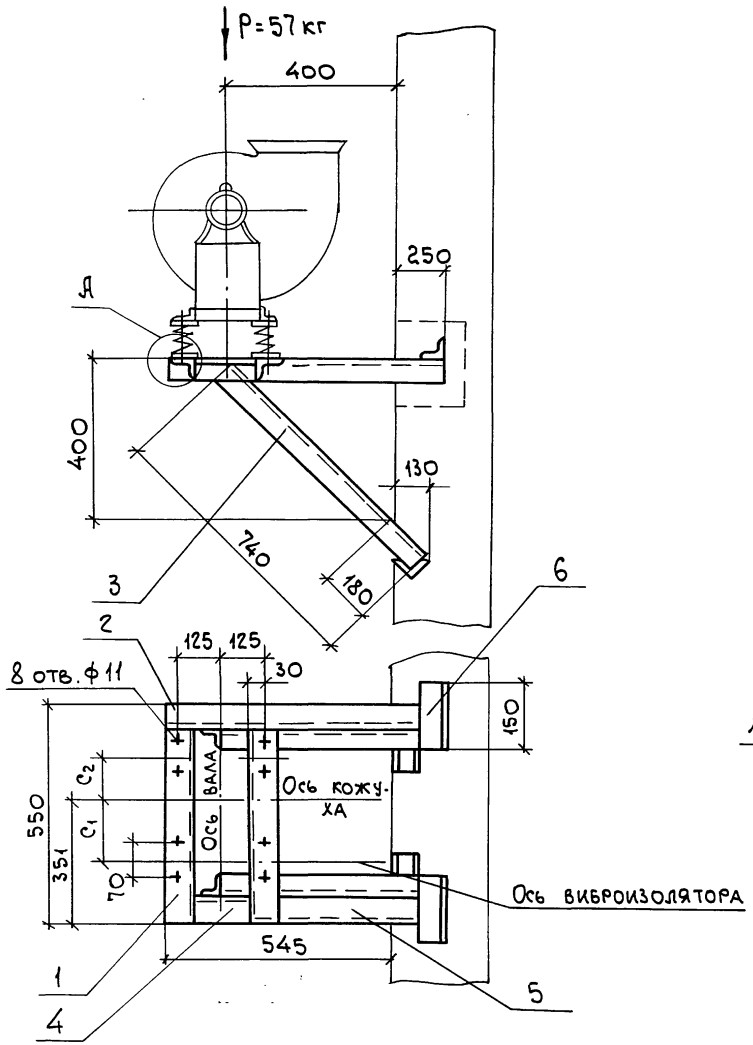

Рис. 2

Остальное см. рис. 1

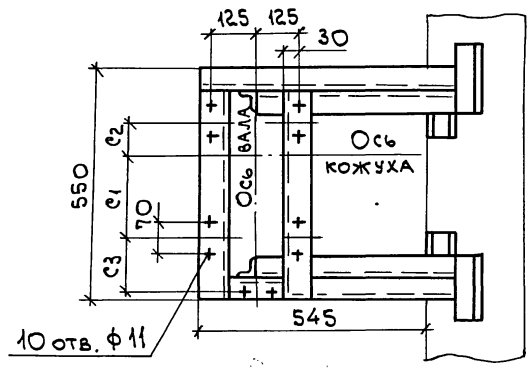

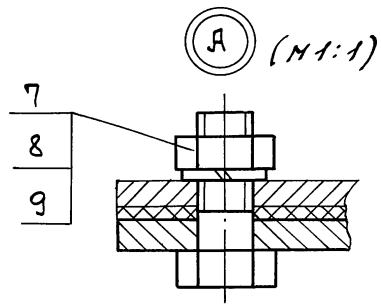

Марка кронштейна	Тип виброизолятора	Тип электродвигателя	Рис.	Правое и левое вращение. Положение кожуха 0°; 45°; 90°; 135°; 270°; 315°. c_1 мм	c_2 мм	c_3 мм	Масса кг
Р-13	4О38	АИР 71 В4	1	283	77	0	18,0
		АИР 71 В4		283	77	0	
		АИР 90 L2	2	280	85	51	
		АИР 100 S2		288	57	43	
		АИР 100 L2		286	14	45	

1. Разбивка отверстий дана для вентиляторов правого вращения. Для левого вращения - зеркально оси кожуха.
2. Спецификацию см. лист 2.

Н. контр.	Амбрас		
Нач. отд.	Коверченко		
Нач. гр.	Севрюков		
Вед. инж.	Извекова		
Вед. инж.	Гончаренко		

1.494-43.3-61

Кронштейн для установки вентилятора ВР-15-45.1-2,5-1 на кирпичной стене, тип I

Стадия	Лист	Листов
Р	1	2

Харьковский Сантехпроект

25391-03 21

Инв. № подл. | Подп. и дата | Взам. инв. №

Рис.1

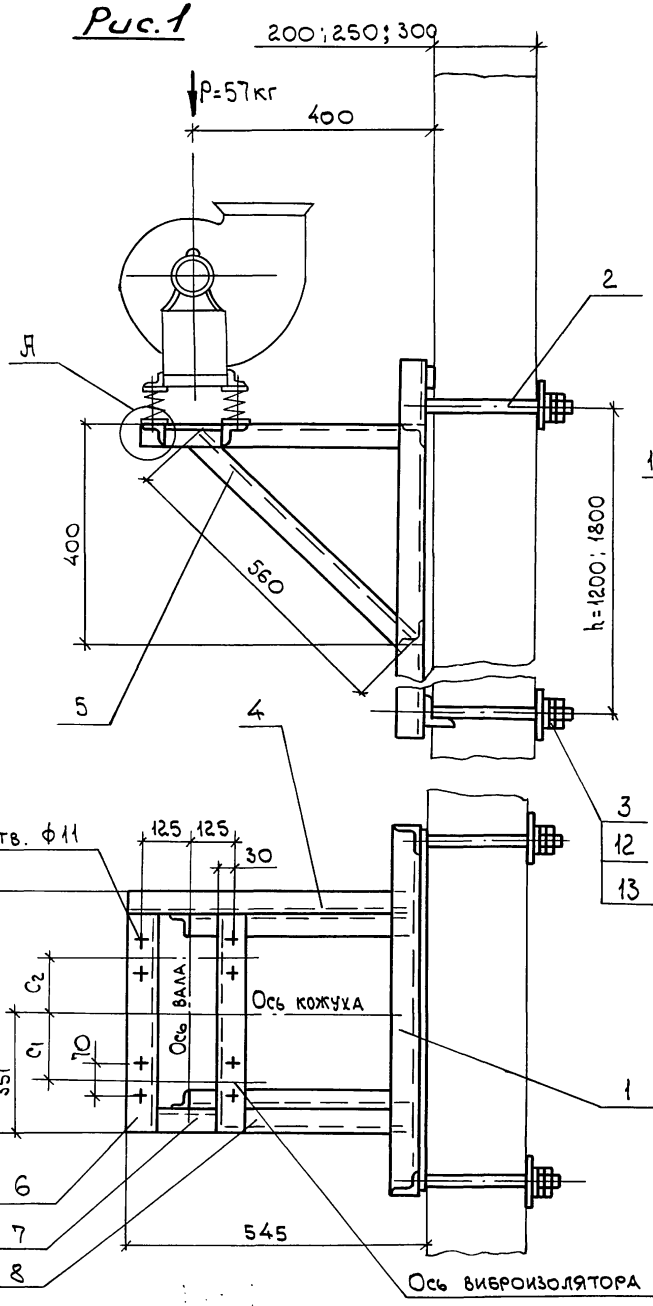

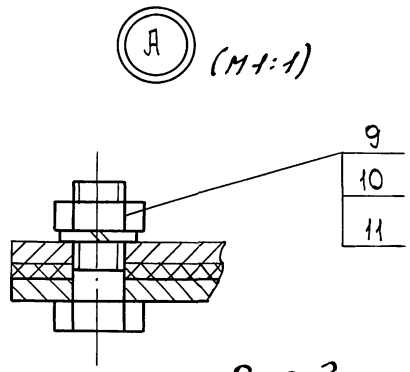

Рис.2

Остальное см. рис.1

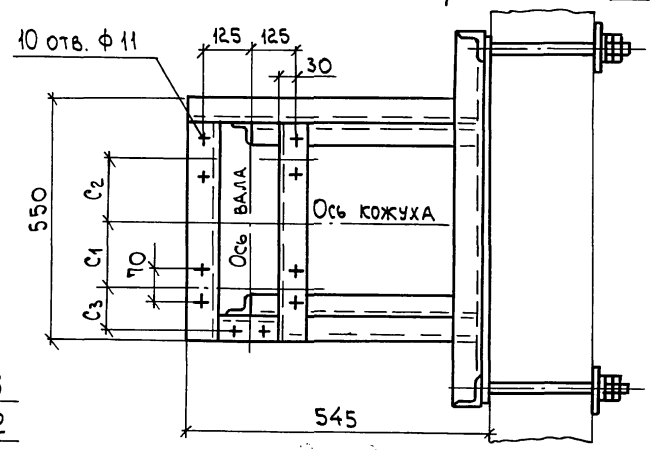

Марка кронштейна	Тип виброизолятора	Тип электродвигателя	Рис.	Правое и левое вращение. Положение кожуха 0°; 45°; 90°; 135°; 270°; 315° C1 (мм)	C2 (мм)	C3 (мм)	Масса h=1200 (кг)	Масса h=1800 (кг)
Р-14	ДО38	AUP71A4	1	283	77	0	41,3	47,0
		AUP71B4		283	77	0		
		AUP90L2	2	280	85	51		
		AUP100S2		288	57	43		
		AUP100L2		286	14	45		

Деталь - поз. 3 (М1:1)

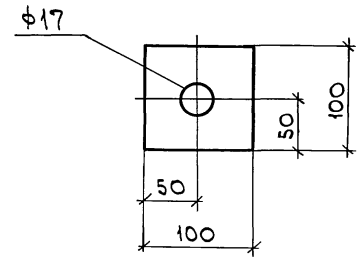

1. Разбивка отверстий дана для вентиляторов правого вращения. Для левого вращения - зеркально оси кожуха.
2. Спецификацию см. лист 2.

Н.контр.	Амбрас		
Нач.отд.	Коверченко		
Нач. гр.	Севрюков		
Вед.инж.	Извекова		
Вед.инж.	Гончаренко		

1.494-43.3-62

Кронштейн для установки вентилятора ВР-15-45.1-2,5 на панельной стене, тип I

Стадия	Лист	Листов
Р	1	2

Харьковский Сантехпроект

25391-03 22

Инв. № подл. | Подп. и дата | Взам. инв. №

Поз.	Наименование	Кол.	Обозначение документа	Примечание
1	Уголок 50×50×5-В ГОСТ 8509-86 / Ст 3 ГОСТ 535-88			
	ℓ = 500 1,9 кг	2	БЕЗ ЧЕРТ.	
2	Уголок 50×50×5-В ГОСТ 8509-86 / Ст 3 ГОСТ 535-88			
	ℓ = 795 3,0 кг	1	БЕЗ ЧЕРТ.	
3	Уголок 50×50×5-В ГОСТ 8509-86 / Ст 3 ГОСТ 535-88			
	ℓ = 740 2,8 кг	2	БЕЗ ЧЕРТ.	
4	Уголок 50×50×5-В ГОСТ 8509-86 / Ст 3 ГОСТ 535-88			
	ℓ = 190 0,70 кг	1	БЕЗ ЧЕРТ.	
5	Уголок 50×50×5-В ГОСТ 8509-86 / Ст 3 ГОСТ 535-88			
	ℓ = 550 2,1 кг	1	БЕЗ ЧЕРТ.	
6	Уголок 50×50×5-В ГОСТ 8509-86 / Ст 3 ГОСТ 535-88			
	ℓ = 150 0,56 кг	4	БЕЗ ЧЕРТ.	
7	Болт М10×40.58	10	ГОСТ 7798-70	
8	Гайка М10.5	10	ГОСТ 5915-70	
9	Шайба 10.65Г	10	ГОСТ 6402-70	

Инв. № подл. | Подп. и дата | Взам. инв. №

Поз.	Наименование	Кол.	Обозначение документа	Примечание
1	Рама закладная	1	1.494-43.3-97	
	Рама закладная	1	1.494-43.3-98	
2	Шпилька	4	1.494-43.3-99	
3	Лист 6 ГОСТ 19903-74 / Ст 3 ГОСТ 14637-89			
	100×100 0,45 кг	4	БЕЗ ЧЕРТ.	
4	Уголок 50×50×5-В ГОСТ 8509-86 / Ст 3 ГОСТ 535-88			
	ℓ = 535 2,0 кг	1	БЕЗ ЧЕРТ.	
5	Уголок 50×50×5-В ГОСТ 8509-86 / Ст 3 ГОСТ 535-88			
	ℓ = 560 2,1 кг	2	БЕЗ ЧЕРТ.	
6	Уголок 50×50×5-В ГОСТ 8509-86 / Ст 3 ГОСТ 535-88			
	ℓ = 500 1,9 кг	2	БЕЗ ЧЕРТ.	
7	Уголок 50×50×5-В ГОСТ 8509-86 / Ст 3 ГОСТ 535-88			
	ℓ = 190 0,70 кг	1	БЕЗ ЧЕРТ.	
8	Уголок 50×50×5-В ГОСТ 8509-86 / Ст 3 ГОСТ 535-88			
	ℓ = 290 1,12 кг	1	БЕЗ ЧЕРТ.	
9	Болт М10×40.58	10	ГОСТ 7798-70	
10	Гайка М10.5	10	ГОСТ 5915-70	
11	Шайба 10.65Г	10	ГОСТ 6402-70	
12	Гайка М16.5	16	ГОСТ 5915-70	
13	Шайба 16.65Г	8	ГОСТ 6402-70	

Инв. № подл. | Подп. и дата | Взам. инв. №

25391-03 23

Рис. 1

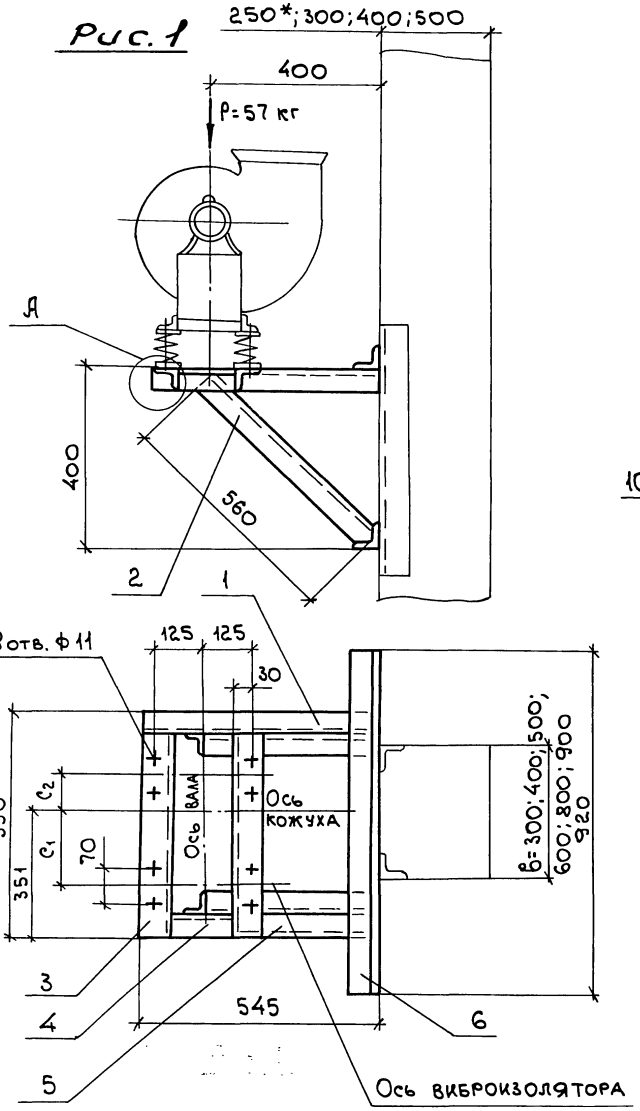

Рис. 2

Остальное см. рис. 1

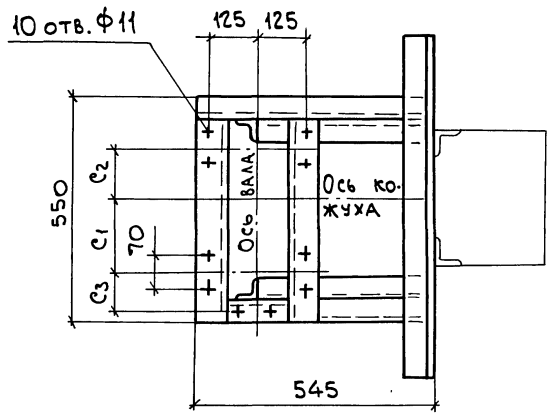

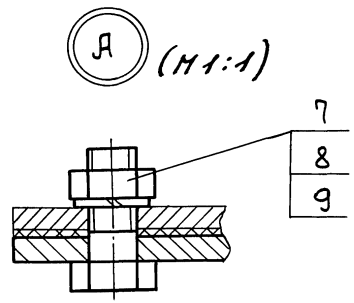

Марка кронштейна	Тип виброизолятора	Тип электродвигателя	Рис.	Правое и левое вращение. Положение кожуха 0°; 45°; 90°; 135°; 270°; 315° С1 (мм)	С2 (мм)	С3 (мм)	Масса (кг)
Р-15	1О38	АИР71 А4	1	283	77	0	19,2
		АИР71 В4		283	77	0	
		АИР90 L2	2	280	85	51	
		АИР100 S2		288	57	43	
		АИР100 L2		286	14	45	

1. Разбивка отверстий дана для вентиляторов правого вращения. Для левого вращения - зеркально оси кожуха.
2. Спецификацию см. лист 2.
3. * Двухветвевая колонна.

Н. контр.	Амбрас	
Нач. отд.	Коверченко	
Нач. гр.	Севрюков	
Вед. инж.	Извекова	
Вед. инж.	Гончаренко	

1.494-43.3-63

Кронштейн для установки вентилятора ВР-15-45.1-2,5-1С на колонне, тип I, вариант 1

Стадия	Лист	Листов
Р	1	2

Харьковский Сантехпроект

25391-03 24

Инв. № подл. | Подп. и дата | Взам. инв. №

Рис. 1

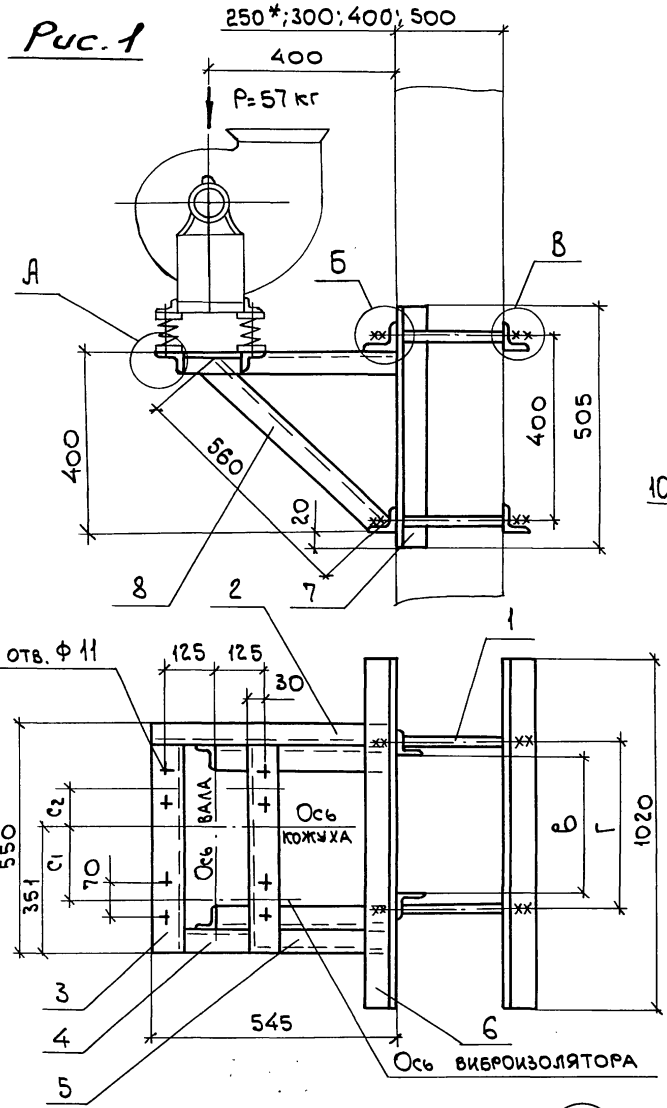

Марка кронштейна	Тип виброизолятора	Тип электродвигателя	Рис.	Г при „В" 300	400	500	600	800	900	Правое и левое вращение. Положение кожуха 0°,45°,90°,135°,270°,315° C_1	C_2	C_3	Масса
				мм									кг
Р-16	Д038	AUP 71 A4	1	370	470	570	670	870	970	283	77	0	40,5
		AUP 71 B4								283	77	0	
		AUP 90 L2	2							280	85	51	
		AUP 100 S2								288	57	43	
		AUP 100 L2								286	14	45	

Рис. 2

Остальное см. рис. 1

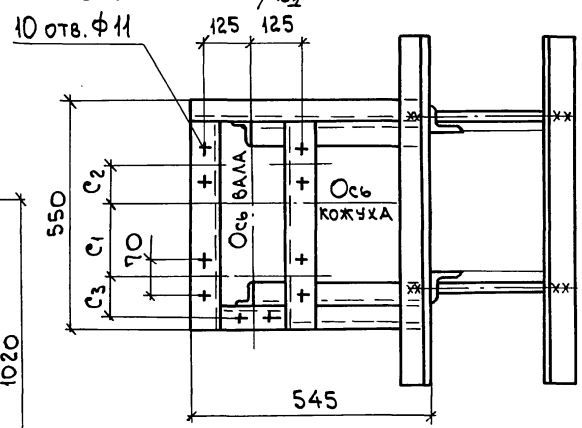

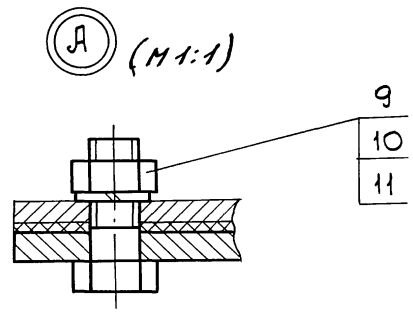

1. Разбивка отверстий дана для вентиляторов правого вращения. Для левого вращения - зеркально оси кожуха.
2. Спецификацию см. лист 2.
3. *Двухветвевая колонна.

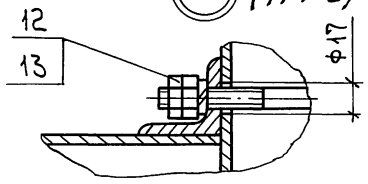

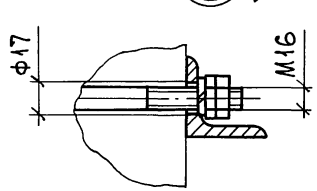

Н. контр.	Амбрас		
Нач. ОТА	Коверченко		
Нач. гр.	Севрюков		
Вед. инж.	Извекова		
Вед. инж.	Гончаренко		

1.494-43.3-64

Кронштейн для установки вентилятора ВР-15-45.1-2,5 на колонне тип I, вариант 2

Стадия	Лист	Листов
Р	1	2

Харьковский Сантехпроект

Инв. № подл. | Подп. и дата | Взам. инв. №

25391-03 25

Поз.	Наименование	Кол.	Обозначение документа	Примечание
1	Уголок 50х50х5-В ГОСТ8509-86 / Ст 3 ГОСТ 535-88			
	ℓ=545 2,0 кг	1	БЕЗ ЧЕРТ.	
2	Уголок 50х50х5-В ГОСТ8509-86 / Ст 3 ГОСТ 535-88			
	ℓ=560 2,1 кг	2	БЕЗ ЧЕРТ.	
3	Уголок 50х50х5-В ГОСТ8509-86 / Ст 3 ГОСТ 535-88			
	ℓ=500 1,9 кг	2	БЕЗ ЧЕРТ.	
4	Уголок 50х50х5-В ГОСТ8509-86 / Ст 3 ГОСТ 535-88			
	ℓ=190 0,7 кг	1	БЕЗ ЧЕРТ.	
5	Уголок 50х50х5-В ГОСТ8509-86 / Ст 3 ГОСТ 535-88			
	ℓ=300 1,13 кг	1	БЕЗ ЧЕРТ.	
6	Уголок 50х50х5-В ГОСТ8509-86 / Ст 3 ГОСТ 535-88			
	ℓ=920 3,4 кг	2	БЕЗ ЧЕРТ.	
7	Болт М10х40.58	10	ГОСТ7798-70	
8	Гайка М10.5	10	ГОСТ5915-70	
9	Шайба 10.65Г	10	ГОСТ6402-70	

Взам. инв. № | Подп. и дата | Инв. № подл.

1.494-43.3-63 Лист 2

Поз.	Наименование	Кол.	Обозначение документа	Примечание
1	Шпилька	4	1.494-43.3-99	
2	Уголок 50х50х5-В ГОСТ8509-86 / Ст 3. ГОСТ 535-88			
	ℓ=545 2,0 кг	1	БЕЗ ЧЕРТ.	
3	Уголок 50х50х5-В ГОСТ8509-86 / Ст 3 ГОСТ 535-88			
	ℓ=500 1,9 кг	2	БЕЗ ЧЕРТ.	
4	Уголок 50х50х5-В ГОСТ8509-86 / Ст 3 ГОСТ 535-88			
	ℓ=190 0,7 кг	1	БЕЗ ЧЕРТ.	
5	Уголок 50х50х5-В ГОСТ8509-86 / Ст 3 ГОСТ 535-88			
	ℓ=300 1,13 кг	1	БЕЗ ЧЕРТ.	
6	Уголок 63х63х5-В ГОСТ8509-86 / Ст 3 ГОСТ 535-88			
	ℓ=1020 4,9 кг	4	БЕЗ ЧЕРТ.	
7	Уголок 63х63х5-В ГОСТ8509-86 / Ст 3 ГОСТ 535-88			
	ℓ=505 2,45 кг	2	БЕЗ ЧЕРТ.	
8	Уголок 50х50х5-В ГОСТ8509-86 / Ст 3 ГОСТ 535-88			
	ℓ=560 2,1 кг	2	БЕЗ ЧЕРТ.	
9	Болт М10х40.58	10	ГОСТ7798-70	
10	Гайка М10.5	10	ГОСТ5915-70	
11	Шайба 10.65Г	10	ГОСТ6402-70	
12	Гайка М16.5	16	ГОСТ5915-70	
13	Шайба 16.65Г	8	ГОСТ6402-70	

Взам. инв. № | Подп. и дата | Инв. № подл.

1.494-43.3-64 Лист 2

Рис. 1

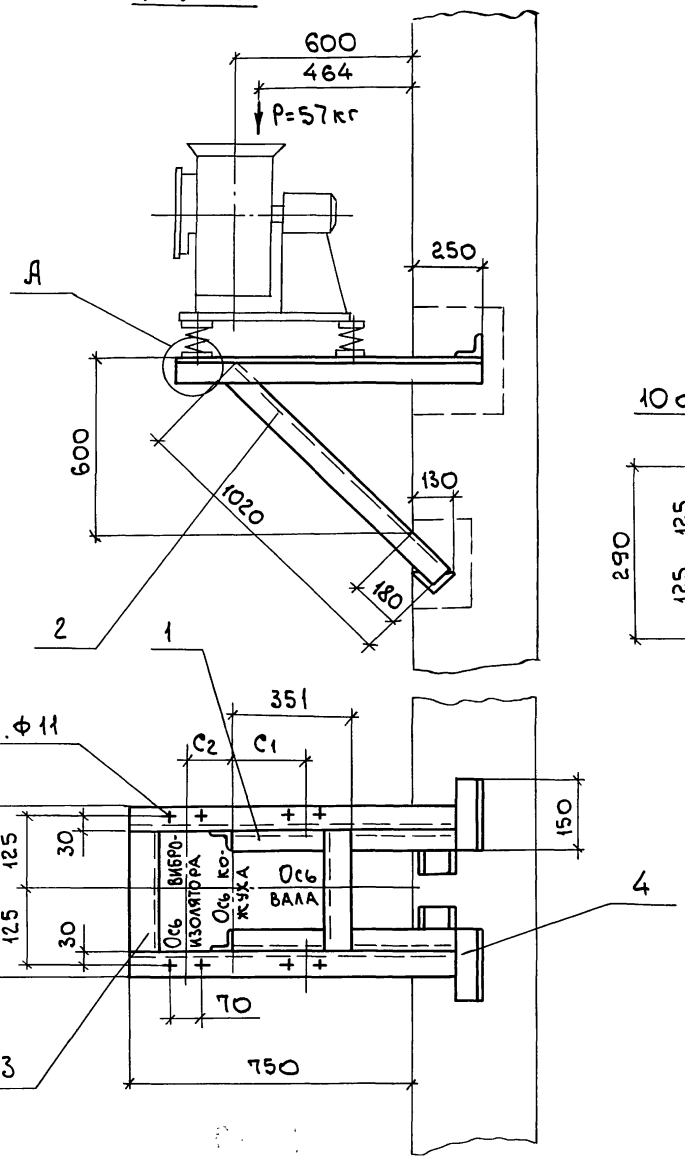

Рис. 2

Остальное см. рис. 1

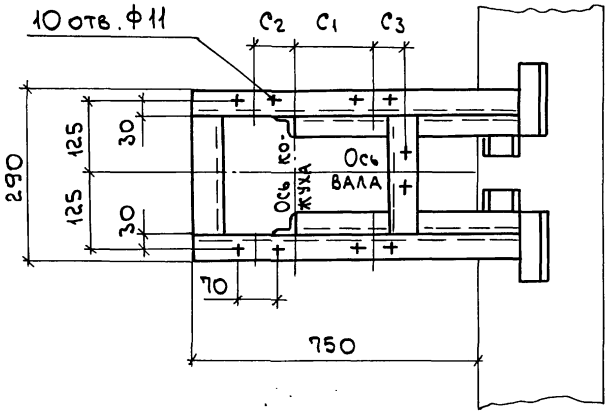

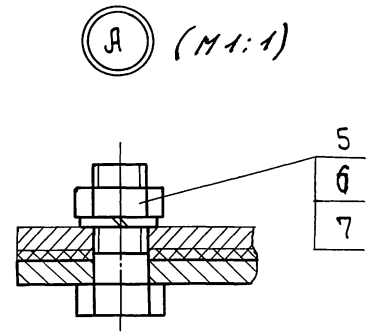

Марка кронштейна	Тип виброизолятора	Тип электродвигателя	Рис.	Правое и левое вращение. Положение кожуха 0°, 45°, 90°, 135°, 270°, 315° C1 (мм)	C2 (мм)	C3 (мм)	Масса (кг)
Р-17	1038	АИР 71 А4	1	283	77	0	19,5
		АИР 71 В4		283	77	0	
		АИР 90 L2	2	280	85	51	
		АИР 100 S2		288	57	43	
		АИР 100 L2		286	14	45	

Спецификацию см. лист 2.

Н. контр.	Амбрас		
Нач. отд.	Коверченко		
Нач. гр.	Севрюков		
Вед. инж.	Извекова		
Вед. инж.	Гончаренко		

1.494-43.3-65

Кронштейн для установки вентилятора ВР-15-45.1-2,5 на кирпичной стене, тип II

Стадия	Лист	Листов
Р	1	2

Харьковский Сантехпроект

25391-03 27

Инв. № подл. | Подп. и дата | Взам. инв. №

Рис. 1

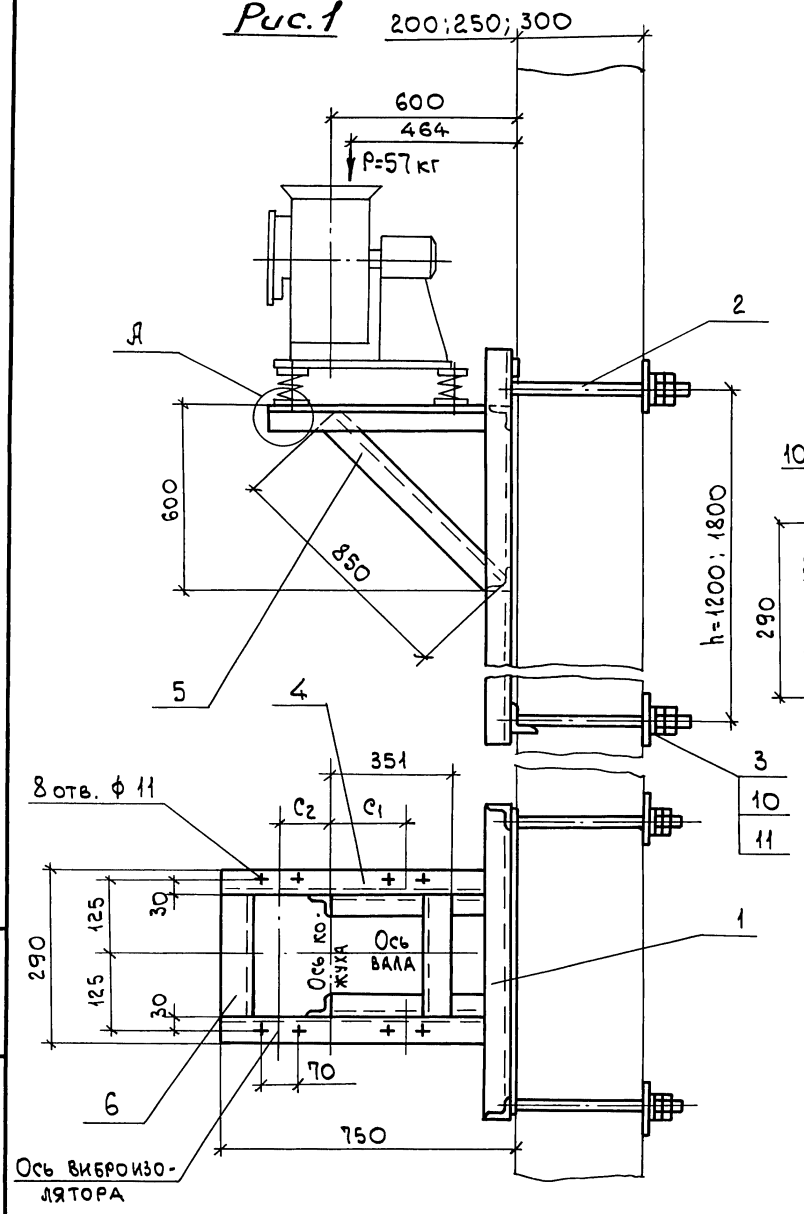

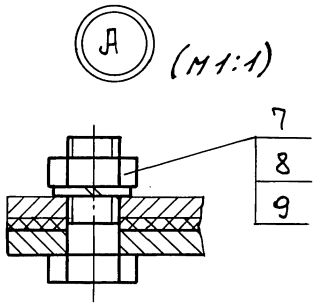

Рис. 2

Остальное см. рис. 1

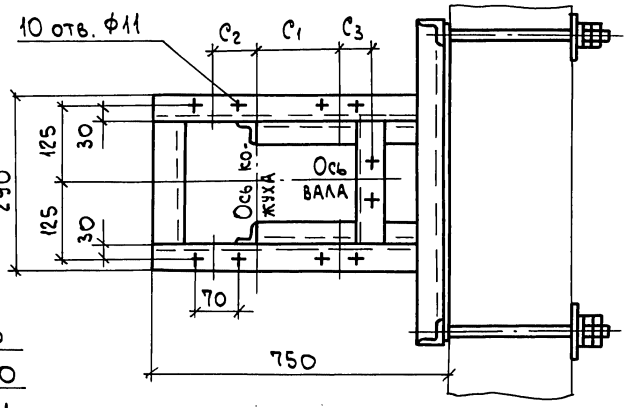

Марка кронштейна	Тип виброизолятора	Тип электродвигателя	Рис.	Правое и левое вращение. Положение кожуха 0°, 45°, 90°, 135°, 270°, 315° C1 (мм)	C2 (мм)	C3 (мм)	Масса h=1200 (кг)	Масса h=1800 (кг)
Р-18	4038	АИР71 А4	1	283	77	0	39,4	45,1
		АИР71 В4		283	77	0		
		АИР90 L2	2	280	85	51		
		АИР100 S2		288	57	43		
		АИР100 L2		286	14	45		

Деталь – поз. 3 (М 1:5)

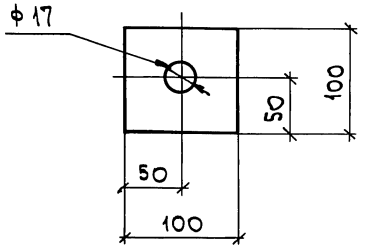

Спецификацию см. лист 2.

Н.контр.	Амбрас		1.494-43.3-66
Нач. отд.	Коверченко		Кронштейн для установки вентилятора ВР-15-45.1-2,5 на панельной стене, тип II
Нач. гр.	Севрюков		Стадия: Р; Лист: 1; Листов: 2
Вед. инж.	Извекова		Харьковский Сантехпроект
Вед. инж.	Гончаренко		

Инв. № подл. | Подп. и дата | Взам. инв. №

Поз.	Наименование	Кол.	Обозначение документа	Примечание
1	Уголок 50х50х5-В ГОСТ8509-86 / Ст3 ГОСТ535-88			
	Р=1000 3,8кг	2	БЕЗ ЧЕРТ.	
2	Уголок 50х50х5-В ГОСТ8509-86 / Ст3 ГОСТ535-88			
	Р=1020 3,85кг	2	БЕЗ ЧЕРТ.	
3	Уголок 50х50х5-В ГОСТ8509-86 / Ст3 ГОСТ535-88			
	Р=190 0,7кг	2	БЕЗ ЧЕРТ.	
4	Уголок 50х50х5-В ГОСТ8509-86 / Ст3 ГОСТ535-88			
	Р=150 0,56кг	4	БЕЗ ЧЕРТ.	
5	Болт М10х40.58	10	ГОСТ7798-70	
6	Гайка М10.5	10	ГОСТ5915-70	
7	Шайба 10.65Г	10	ГОСТ6402-70	

Инв.№ подл. | Подп. и дата | Взам.инв.№

Поз.	Наименование	Кол.	Обозначение документа	Примечание
1	Рама закладная	1	1.494-43.3-97-03	
	Рама закладная	1	1.494-43.3-98-03	
2	Шпилька	4	1.494-43.3-99	
3	Лист 6 ГОСТ19903-74 / Ст3 ГОСТ14637-89			
	100х100 0,45кг	4	БЕЗ ЧЕРТ.	
4	Уголок 50х50х5-В ГОСТ8509-86 / Ст3 ГОСТ535-88			
	Р=740 2,8кг	2	БЕЗ ЧЕРТ.	
5	Уголок 50х50х5-В ГОСТ8509-86 / Ст3 ГОСТ535-88			
	Р=850 3,2кг	2	БЕЗ ЧЕРТ.	
6	Уголок 50х50х5-В ГОСТ8509-86 / Ст3 ГОСТ535-88			
	Р=190 0,7кг	2	БЕЗ ЧЕРТ.	
7	Болт М10х40.58	10	ГОСТ7798-70	
8	Гайка М10.5	10	ГОСТ5915-70	
9	Шайба 10.65Г	10	ГОСТ6402-70	
10	Гайка М16.5	16	ГОСТ5915-70	
11	Шайба 16.65Г	8	ГОСТ6402-70	

Инв.№ подл. | Подп. и дата | Взам.инв.№

Рис. 1

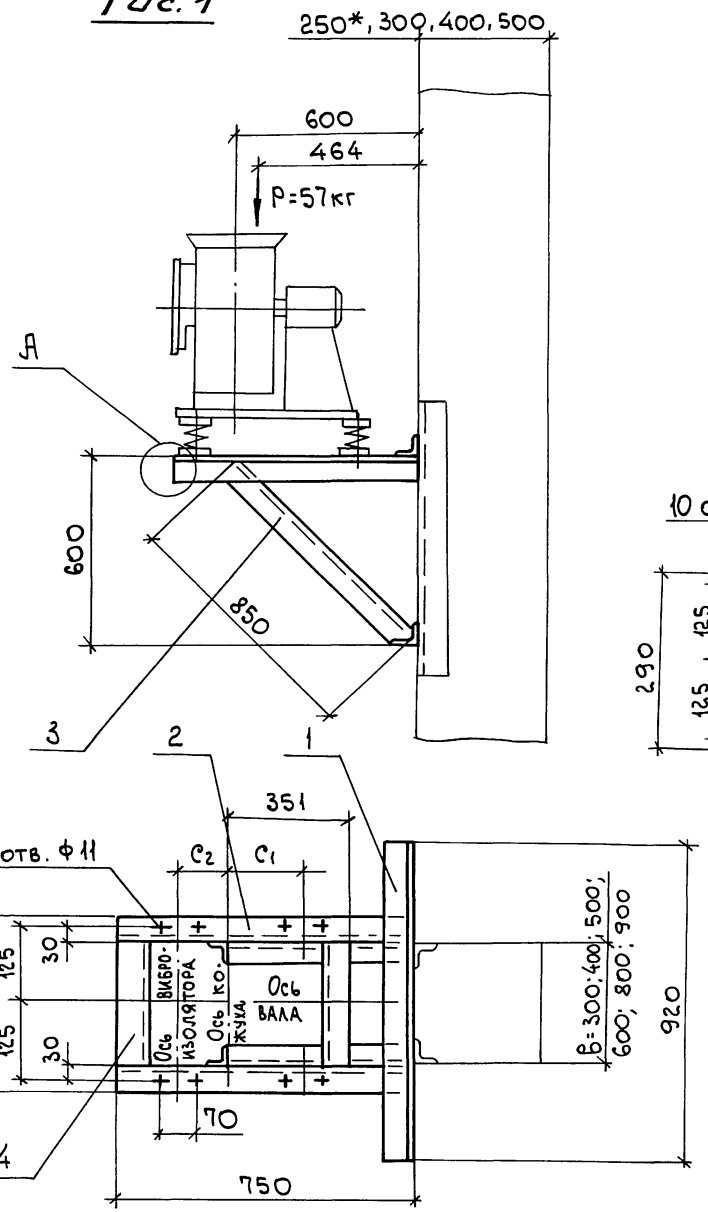

Рис. 2

Остальное см. рис. 1

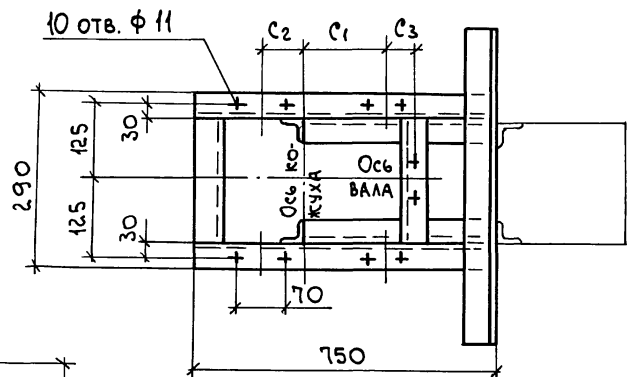

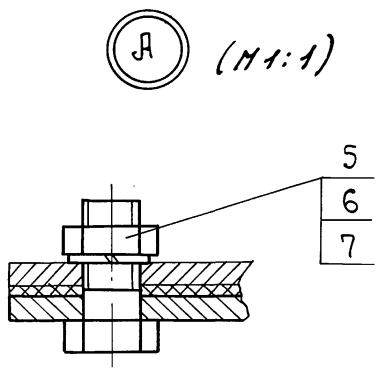

Марка кронштейна	Тип виброизолятора	Тип электродвигателя	Рис.	Правое и левое вращение. Положение кожуха 0°; 45°; 90°; 135°; 270°; 315° C_1 мм	C_2 мм	C_3 мм	Масса кг
Р-19	ДО38	AUP 71 A4	1	283	77	0	21,0
		AUP 71 B4		283	77	0	
		AUP 90 L2	2	280	85	51	
		AUP 100 S2		288	57	43	
		AUP 100 L2		286	14	45	

1. Спецификацию см. лист 2.
2. *Двухветвевая колонна.

Н. контр.	Амбрас		
Нач. отд.	Ковернченко		
Нач. гр.	Севрюков		
Вед. инж.	Извекова		
Вед. инж.	Гончаренко		

1.494-43.3-67

Кронштейн для установки вентилятора ВР-15-45.1-2,5 на колонне, тип II, вариант 1

Стадия	Лист	Листов
Р	1	2

Харьковский Сантехпроект

Инв. № подл. | Подп. и дата | Взам. инв. №

Рис.1

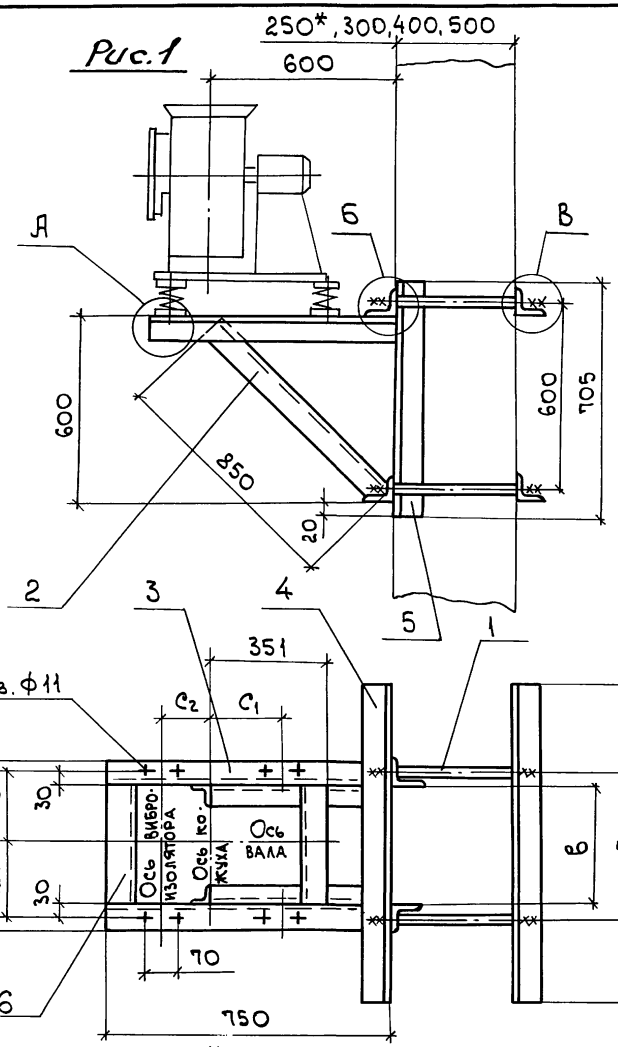

Марка кронштейна	Тип вибро-изолятора	Тип электро-двигателя	Рис.	Г при „Б" 300	400	500	600	800	900	Правое и левое вращение. Положение кожуха 0°,45°,90°,135°,270°,315° C_1	C_2	C_3	Масса
				мм									кг
Р-20	4038	АИР 71 В4	1	370	470	570	670	870	970	283	77	0	44,0
		АИР 71 А4								283	77	0	
		АИР 90 L2	2							280	85	51	
		АИР 100 S2								288	57	43	
		АИР 100 L2								286	14	45	

Рис.2
Остальное см. рис.1

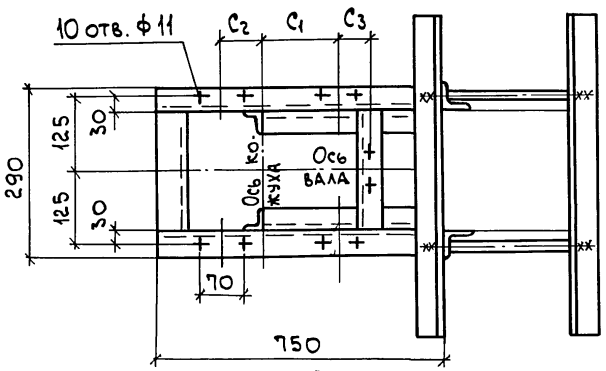

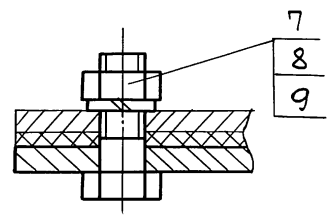

1. Спецификацию см. лист 2.
2. * Двухветвевая колонна.

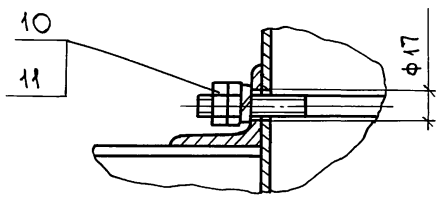

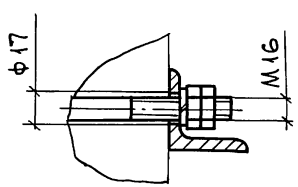

Н.контр.	Амбрас		
Нач.отд.	Коверченко		
Нач.гр.	Севрюков		
Вед.инж.	Извекова		
Вед.инж.	Гончаренко		

1.494-43.3-68

Кронштейн для установки вентилятора ВР-15-45.1-2,5-1С на колонне, тип II, вариант 2

Стадия	Лист	Листов
Р	1	2

Харьковский Сантехпроект

25391-03 31

Инв.№ подл. | Подп. и дата | Взам.инв.№

Поз.	Наименование	Кол.	Обозначение документа	Примечание
1	Уголок 50×50×5-В ГОСТ8509-86 / Ст 3 ГОСТ 535-88			
	P=920 3,48кг	2	БЕЗ ЧЕРТ	
2	Уголок 50×50×5-В ГОСТ8509-86 / Ст 3 ГОСТ 535-88			
	P=750 2,84кг	2	БЕЗ ЧЕРТ.	
3	Уголок 50×50×5-В ГОСТ8509-86 / Ст 3 ГОСТ 535-88			
	P=850 3,2кг	2	БЕЗ ЧЕРТ.	
4	Уголок 50×50×5-В ГОСТ8509-86 / Ст 3 ГОСТ 535-88			
	P=190 0,7кг	2	БЕЗ ЧЕРТ.	
5	Болт М10×40.58	10	ГОСТ7798-70	
6	Гайка М10.5	10	ГОСТ 5915-70	
7	Шайба 10.65Г	10	ГОСТ6402-70	

Инв. № подл. | Подп. и дата | Взам. инв. №

Поз.	Наименование	Кол.	Обозначение документа	Примечание
1	Шпилька	4	1.494-43.3-99	
2	Уголок 50×50×5-В ГОСТ8509-86 / Ст 3 ГОСТ 535-88			
	P=850 3,2 кг	2	БЕЗ ЧЕРТ.	
3	Уголок 50×50×5-В ГОСТ8509-86 / Ст 3 ГОСТ535-88			
	P=750 2,84кг	2	БЕЗ ЧЕРТ.	
4	Уголок 63×63×5-В ГОСТ8509-86 / Ст 3 ГОСТ 535-88			
	P=1020 4,9 кг	4	БЕЗ ЧЕРТ.	
5	Уголок 63×63×5-В ГОСТ8509-86 / Ст 3 ГОСТ 535-88			
	P=705 3,4кг	2	БЕЗ ЧЕРТ.	
6	Уголок 50×50×5-В ГОСТ8509-86 / Ст 3 ГОСТ 535-88			
	P=190 0,7 кг	2	БЕЗ ЧЕРТ.	
7	Болт М10×40.58	10	ГОСТ7798-70	
8	Гайка М10.5	10	ГОСТ5915-70	
9	Шайба 10.65Г	10	ГОСТ6402-70	
10	Гайка М16.5	16	ГОСТ5915-70	
11	Шайба 16.65Г	8	ГОСТ6402-70	

Инв. № подл. | Подп. и дата | Взам. инв. №

Рис. 1

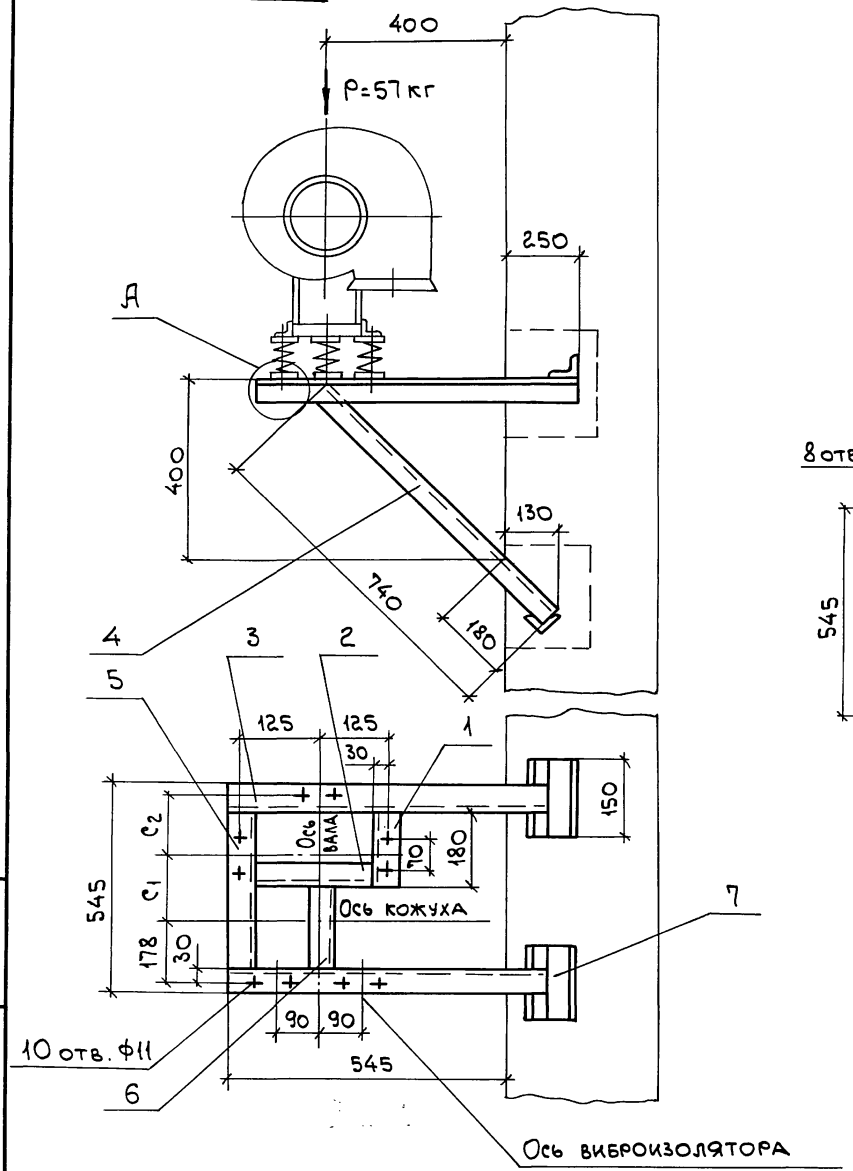

Марка кронштейна	Тип виброизолятора	Тип электродвигателя	Рис.	Правое и левое вращение, Положение кожуха 180°, c_1 мм	c_2 мм	Масса кг
Р-21	4038	AUP71 A4	1	265	62	18,4
		AUP71 B4		265	62	
		AUP90 L2	2	205	122	
		AUP100 S2		230	97	
		AUP100 L2		268	59	

Рис. 2

Остальное см. рис. 1

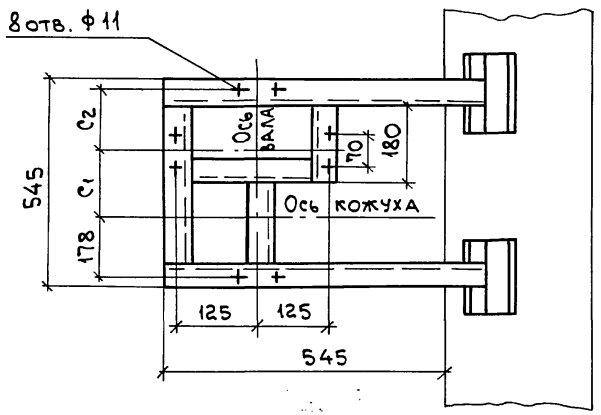

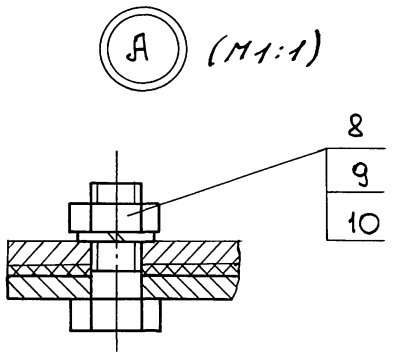

1. Разбивка отверстий дана для вентиляторов правого вращения. Для левого вращения - зеркально оси кожуха.
2. Спецификацию см. лист 2.

Н.контр.	Амбрас		1.494-43.3-69
Нач. ОТА	Коверченко		Кронштейн для установки вентилятора ВР-15-45.1-2,5 на кирпичной стене, тип III
Нач. гр.	Севрюков		Стадия Р; Лист 1; Листов 2
Вед. инж.	Извекова		Харьковский Сантехпроект
Вед. инж.	Гончаренко		

Инв. № подл. | Подп. и дата | Взам. инв. №

Рис. 1

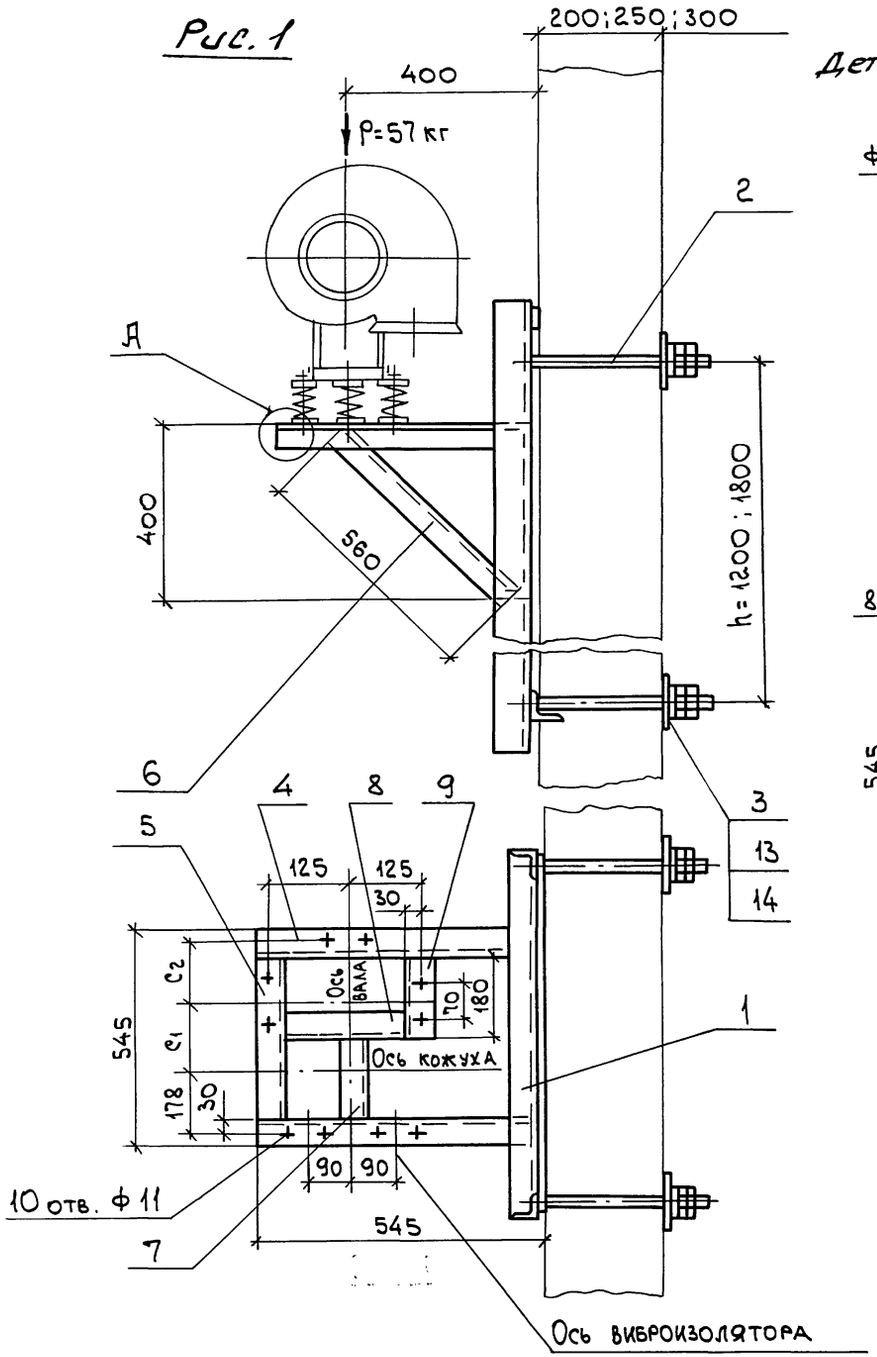

Деталь - поз. 3 (М1:5)

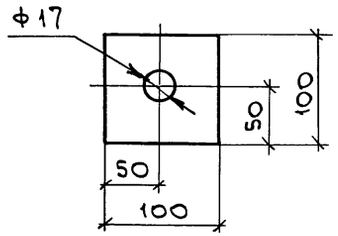

Марка кронштейна	Тип виброизолятора	Тип электродвигателя	Рис.	Правое и левое вращение, положение кожуха 180°, c_1 мм	c_2 мм	Масса h=1200 кг	Масса h=1800 кг
Р-22	4038	АИР71 А4	1	265	62	41,7	47,4
		АИР71 В4		265	62		
		АИР90L2	2	205	122		
		АИР100S2		230	97		
		АИР100L2		268	59		

Рис. 2

Остальное см. рис. 1

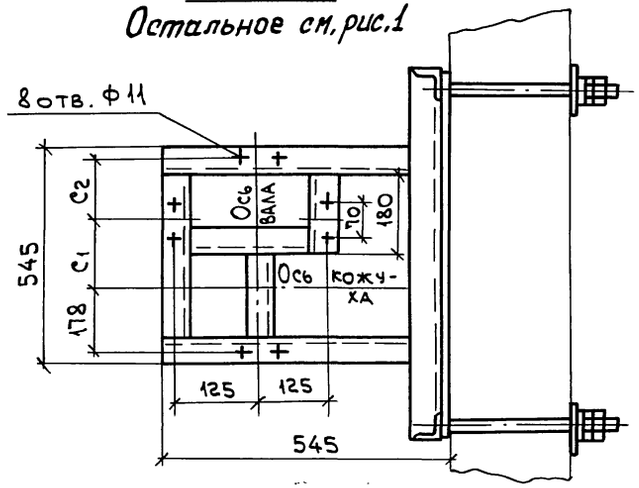

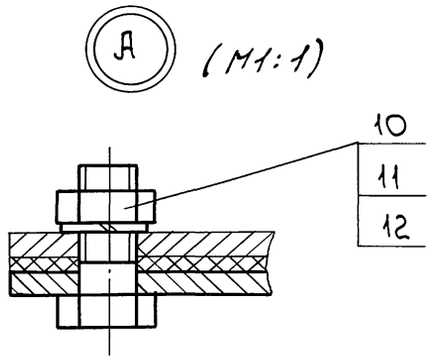

1. Разбивка отверстий дана для вентиляторов правого вращения. Для левого вращения - зеркально оси кожуха.
2. Спецификацию см. лист 2 и 3.

Н.контр.	Амбрас			1.494-43.3-70		
Нач.отд.	Коверченко			Кронштейн для установки вентилятора ВР-15-45.1-2,5 на панельной стене, тип III	Стадия	Лист	Листов
Нач. гр.	Севрюков				Р	1	3
Вед. инж.	Извекова				Харьковский Сантехпроект		
Вед. инж.	Гончаренко						

25391-03 34

Инв. № подл. | Подп. и дата | Взам. инв. №

Поз.	Наименование	Кол.	Обозначение документа	Примечание
1	Уголок 50×50×5-В ГОСТ8509-86 / Ст3 ГОСТ535-88			
	P=180 0,67кг	1	БЕЗ ЧЕРТ.	
2	Уголок 50×50×5-В ГОСТ8509-86 / Ст3 ГОСТ535-88			
	P=190 0,7кг	1	БЕЗ ЧЕРТ.	
3	Уголок 50×50×5-В ГОСТ8509-86 / Ст3 ГОСТ535-88			
	P=795 3,0кг	2	БЕЗ ЧЕРТ.	
4	Уголок 50×50×5-В ГОСТ8509-86 / Ст3 ГОСТ535-88			
	P=740 2,8кг	2	БЕЗ ЧЕРТ.	
5	Уголок 50×50×5-В ГОСТ8509-86 / Ст3 ГОСТ535-88			
	P=445 1,66кг	1	БЕЗ ЧЕРТ.	
6	Уголок 50×50×5-В ГОСТ8509-86 / Ст3 ГОСТ535-88			
	P=265 1,0кг	1	БЕЗ ЧЕРТ.	
7	Уголок 50×50×5-В ГОСТ8509-86 / Ст3 ГОСТ535-88			
	P=150 0,56кг	4	БЕЗ ЧЕРТ.	
8	Болт М10×40.58	10	ГОСТ7798-70	
9	Гайка М10.5	10	ГОСТ5915-70	
10	Шайба 10.65Г	10	ГОСТ6402-70	

Взам. инв. № | Подп. и дата | Инв. № подл.

1.494-43.3-69 Лист 2

Поз.	Наименование	Кол.	Обозначение документа	Примечание
1	Уголок 50×50×5-В ГОСТ8509-86 / Ст3 ГОСТ535-88			
	P=920 3,47кг	2	БЕЗ ЧЕРТ.	
2	Уголок 50×50×5-В ГОСТ8509-86 / Ст3 ГОСТ535-88			
	P=180 0,67кг	1	БЕЗ ЧЕРТ.	
3	Уголок 50×50×5-В ГОСТ8509-86 / Ст3 ГОСТ535-88			
	P=190 0,7кг	1	БЕЗ ЧЕРТ.	
4	Уголок 50×50×5-В ГОСТ8509-86 / Ст3 ГОСТ535-88			
	P=545 2,1кг	2	БЕЗ ЧЕРТ.	
5	Уголок 50×50×5-В ГОСТ8509-86 / Ст3 ГОСТ535-88			
	P=445 1,66кг	1	БЕЗ ЧЕРТ.	
6	Уголок 50×50×5-В ГОСТ8509-86 / Ст3 ГОСТ535-88			
	P=560 2,1кг	2	БЕЗ ЧЕРТ.	
7	Уголок 50×50×5-В ГОСТ8509-86 / Ст3 ГОСТ535-88			
	P=265 1,0кг	1	БЕЗ ЧЕРТ.	
8	Болт М10×40.58	10	ГОСТ7798-70	
9	Гайка М10.5	10	ГОСТ5915-70	
10	Шайба 10.65Г	10	ГОСТ6402-70	

Взам. инв. № | Подп. и дата | Инв. № подл.

1.494-43.3-71 Лист 2

Поз.	Наименование	Кол.	Обозначение документа	Примечание
1	Рама закладная	1	1.494-43.3-97	
	Рама закладная	1	1.494-43.3-98	
2	Шпилька	4	1.494-43.3-99	
3	Лист 6 ГОСТ19903-74 / Ст3 ГОСТ14637-89			
	100×100 0,45кг	4	БЕЗ ЧЕРТ.	
4	Уголок 50×50×5-В ГОСТ8509-86 / Ст3 ГОСТ535-88			
	ℓ=535 2,0 кг	2	БЕЗ ЧЕРТ.	
5	Уголок 50×50×5-В ГОСТ8509-86 / Ст3 ГОСТ535-88			
	ℓ=445 1,66 кг	1	БЕЗ ЧЕРТ.	
6	Уголок 50×50×5-В ГОСТ8509-86 / Ст3 ГОСТ535-88			
	ℓ=560 2,1 кг	2	БЕЗ ЧЕРТ.	
7	Уголок 50×50×5-В ГОСТ8509-86 / Ст3 ГОСТ535-88			
	ℓ=265 1,0 кг	1	БЕЗ ЧЕРТ.	
8	Уголок 50×50×5-В ГОСТ8509-86 / Ст3 ГОСТ535-88			
	ℓ=190 0,7 кг	1	БЕЗ ЧЕРТ.	
9	Уголок 50×50×5-В ГОСТ8509-86 / Ст3 ГОСТ535-88			
	ℓ=180 0,67кг	1	БЕЗ ЧЕРТ.	
10	Болт М10×40.58	10	ГОСТ7798-70	

Инв. № подл. | Подп. и дата | Взам. инв. №

1.494-43.3-70 Лист 2

Поз.	Наименование	Кол.	Обозначение документа	Примечание
11	Гайка М10.5	10	ГОСТ5915-70	
12	Шайба 10.65Г	10	ГОСТ6402-70	
13	Гайка М16.5	16	ГОСТ5915-70	
14	Шайба 16.65Г	8	ГОСТ6402-70	

Инв. № подл. | Подп. и дата | Взам. инв. №

1.494-43.3-70 Лист 3

Рис.1

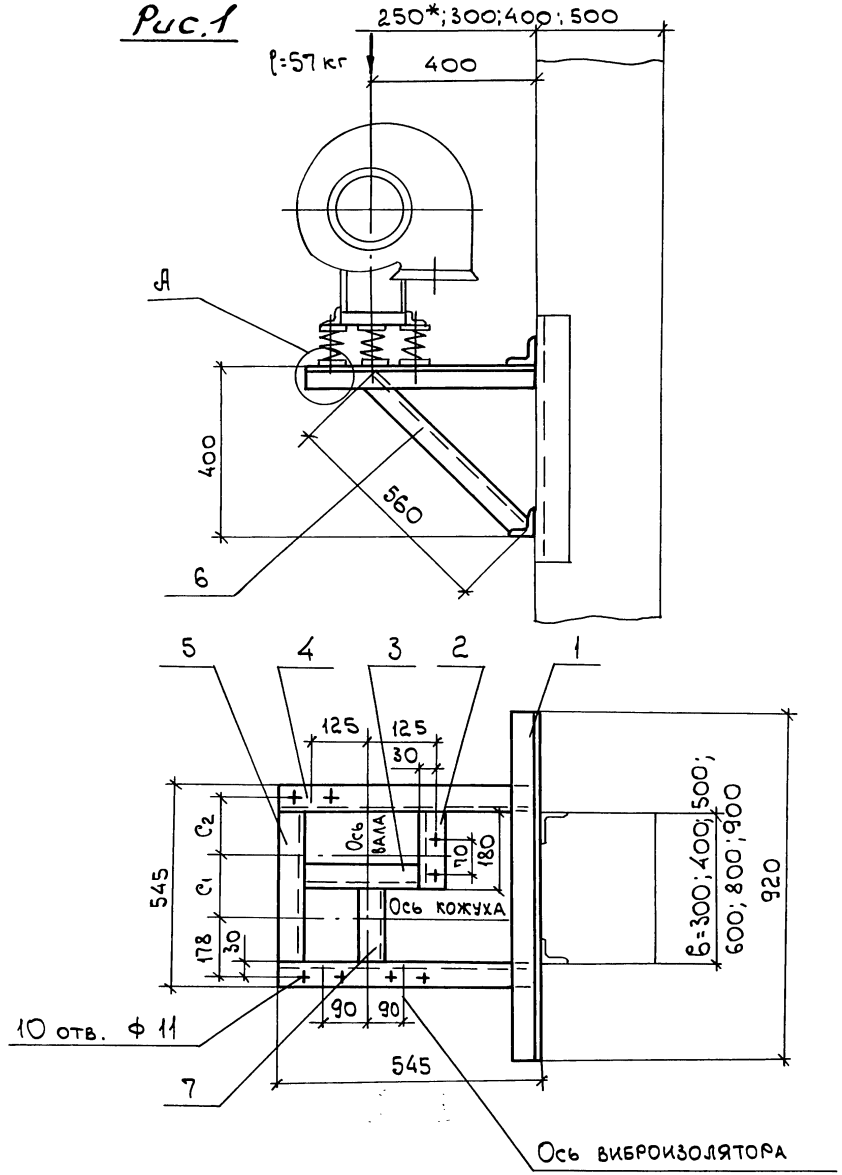

Марка кронштейна	Тип виброизолятора	Тип электродвигателя	Рис.	Правое и левое вращение, Положение кожуха 180°, C1	C2	Масса
				мм		кг
Р-23	ДО38	AUP71 A4	1	265	62	19,9
		AUP71 B4		265	62	
		AUP90 L2	2	205	122	
		AUP100 S2		230	97	
		AUP100 L2		268	59	

Рис.2

Остальное см.рис.1

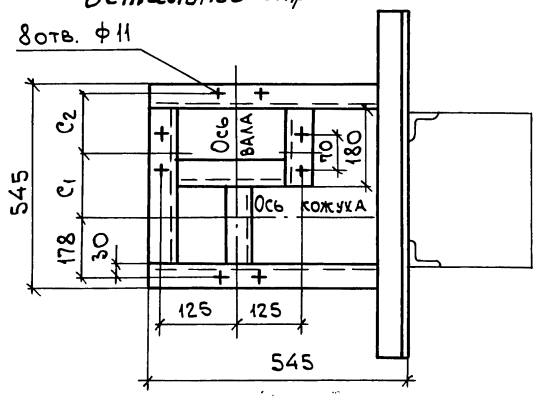

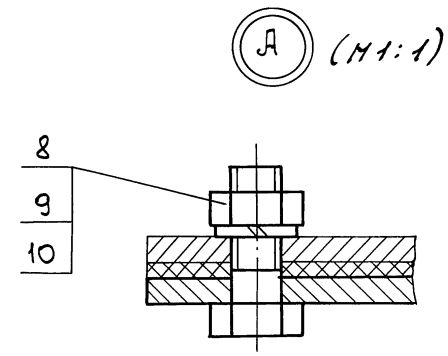

1. Разбивка отверстий дана для вентиляторов правого вращения. Для левого вращения - зеркально оси кожуха.
2. Спецификацию см. лист 2.
3. * Двухветвевая колонна.

Н.контр.	Амбрас		
Нач.отд.	Коверченко		
Нач.гр.	Севрюков		
Вед.инж.	Извекова		
Вед.инж.	Гончаренко		

1.494-43.3-71

Кронштейн для установки вентилятора ВР-15-45.1-2,5 на колонне, тип III, вариант 1

Стадия	Лист	Листов
Р	1	2

Харьковский Сантехпроект

Инв.№подл. | Подп. и дата | Взам.инв.№

Рис. 1

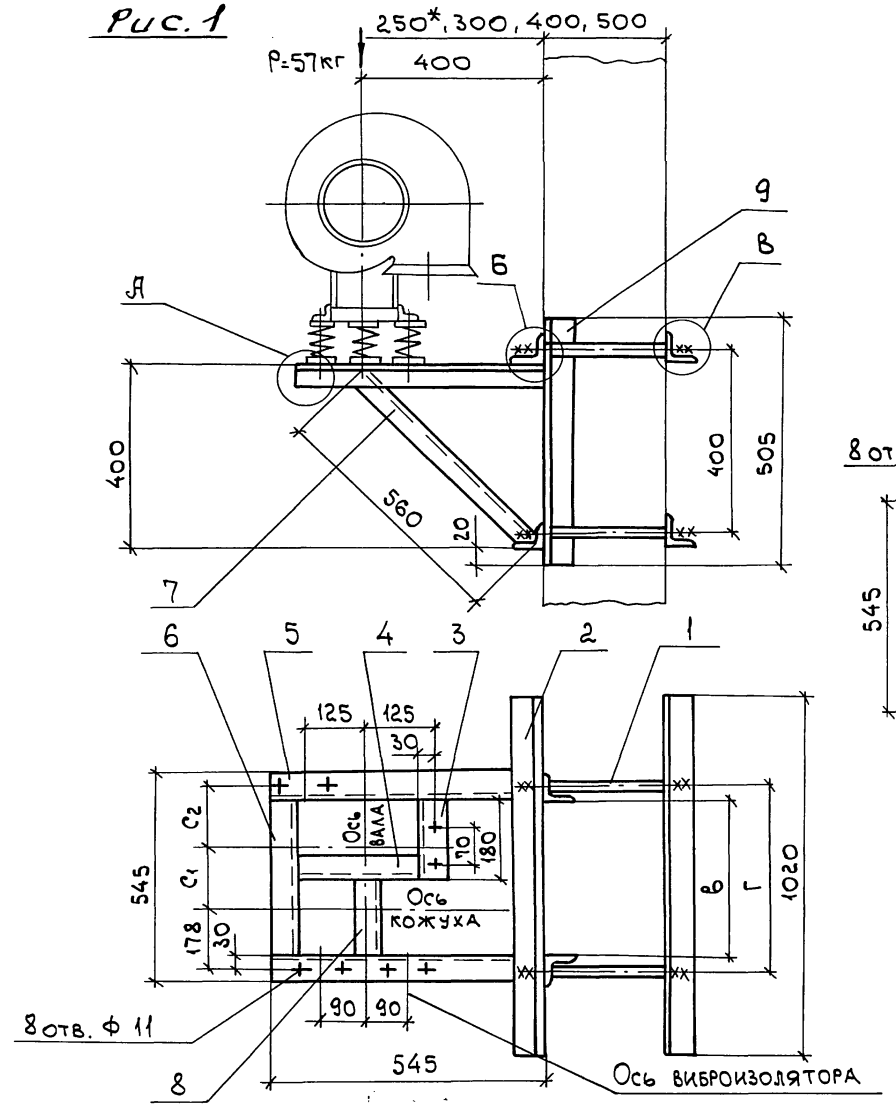

Б (М1:2)

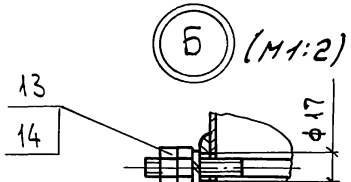

В (М1:2)

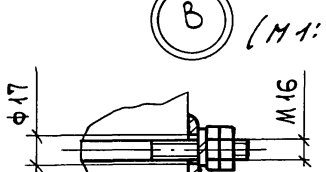

Марка кронштейна	Тип виброизолятора	Тип электродвигателя	Рис.	"Б" при Г: 300	400	500	600	800	900	Правое и левое вращение. Положение кожуха 180°: C_1	C_2	Масса
				мм						мм		кг
Р-24	4038	АИР71А4	1	370	470	570	670	870	970	265	62	41,1
		АИР71В4								265	62	
		АИР 90 L2	2							205	122	
		АИР100 S2								230	97	
		АИР100 L2								268	59	

Рис. 2

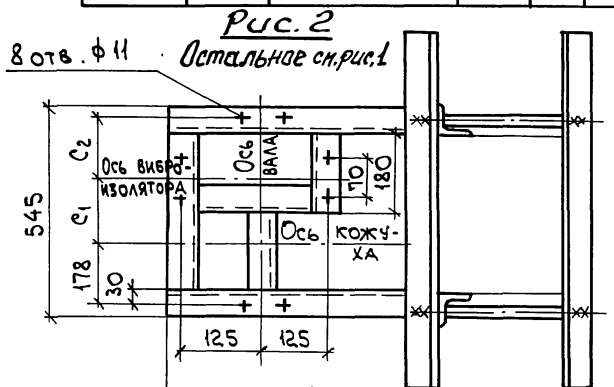

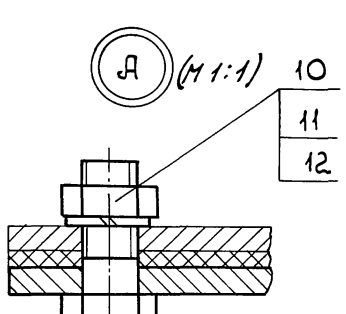

1. Разбивка отверстий дана для вентиляторов правого вращения. Для левого вращения - зеркально оси кожуха.
2. Спецификацию см. лист 2 и 3.
3. * Двухветвевая колонна.

Н.контр.	Амбрас		
Нач.отд.	Коверченко		
Нач.гр.	Севрюков		
Вед.инж.	Извекова		
Вед.инж.	Гончаренко		

1.494-43.3-72

Кронштейн для установки вентилятора ВР-15-45.1-2,5 на колонне, тип III, вариант 2

Стадия	Лист	Листов
Р	1	3

Харьковский Сантехпроект

Инв. № подл. | Подп. и дата | Взам. инв. №

Поз.	Наименование	Кол.	Обозначение документа	Примечание
1	Шпилька	4	1.494-43.3-99	
2	Уголок 63×63×5-В ГОСТ 8509-86 / Ст3 ГОСТ 535-88			
	P=1020 4,9 кг	4	БЕЗ ЧЕРТ.	
3	Уголок 50×50×5-В ГОСТ 8509-86 / Ст3 ГОСТ 535-88			
	P=180 0,67 кг	1	БЕЗ ЧЕРТ.	
4	Уголок 50×50×5-В ГОСТ 8509-86 / Ст3 ГОСТ 535-88			
	P=190 0,7 кг	1	БЕЗ ЧЕРТ.	
5	Уголок 50×50×5-В ГОСТ 8509-86 / Ст3 ГОСТ 535-88			
	P=545 2,1 кг	2	БЕЗ ЧЕРТ.	
6	Уголок 50×50×5-В ГОСТ 8509-86 / Ст3 ГОСТ 535-88			
	P=445 1,66 кг	1	БЕЗ ЧЕРТ.	
7	Уголок 50×50×5-В ГОСТ 8509-86 / Ст3 ГОСТ 535-88			
	P=560 2,1 кг	2	БЕЗ ЧЕРТ.	
8	Уголок 50×50×5-В ГОСТ 8509-86 / Ст3 ГОСТ 535-88			
	P=265 1,0 кг	1	БЕЗ ЧЕРТ.	
9	Уголок 63×63×5-В ГОСТ 8509-86 / Ст3 ГОСТ 535-88			
	P=505 2,45 кг	2	БЕЗ ЧЕРТ.	
10	Болт М10×40.58	10	ГОСТ 7798-70	

Инв. № подл. | Подп. и дата | Взам. инв. №

Поз.	Наименование	Кол.	Обозначение документа	Примечание
11	Гайка М10.5	10	ГОСТ 5915-70	
12	Шайба 10.65Г	10	ГОСТ 6402-70	
13	Гайка М16.5	16	ГОСТ 5915-70	
14	Шайба 16.65Г	8	ГОСТ 6402-70	

Инв. № подл. | Подп. и дата | Взам. инв. №

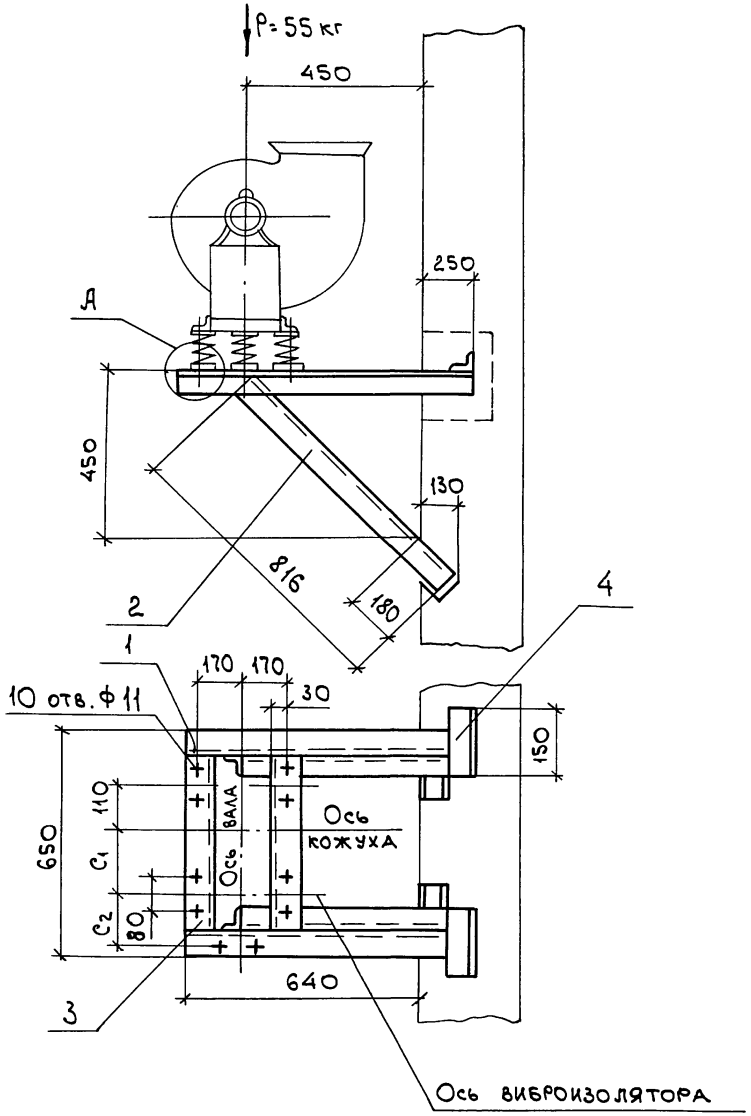

Марка кронштейна	Тип виброизолятора	Тип электродвигателя	Правое и левое вращение. Положение кожуха 0°, 45°, 90°, 135°, 270°, 315° C_1, мм	C_2, мм	Масса, кг
Р-25	1039	АИР71 В6	180	219	19,0
		АИР80 А6	201	198	
		АИР80В4; В6	223	176	
		АИР90 L4	260	139	

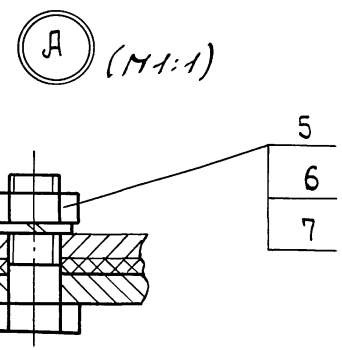

1. Разбивка отверстий дана для вентиляторов правого вращения. Для левого вращения - зеркально оси кожуха.
2. Спецификацию см. лист 2.

Н.контр.	Амбрас		1.494-43.3-73		
Нач. отд.	Коверченко		Кронштейн для установки вентилятора ВР-15-45.1-3,15 на кирпичной стене, тип I	Стадия: Р	Лист: 1	Листов: 2
Нач. гр.	Севрюков			Харьковский Сантехпроект		
Вед. инж.	Извекова					
Вед. инж.	Гончаренко					

Инв. № подл. | Подп. и дата | Взам. инв. №

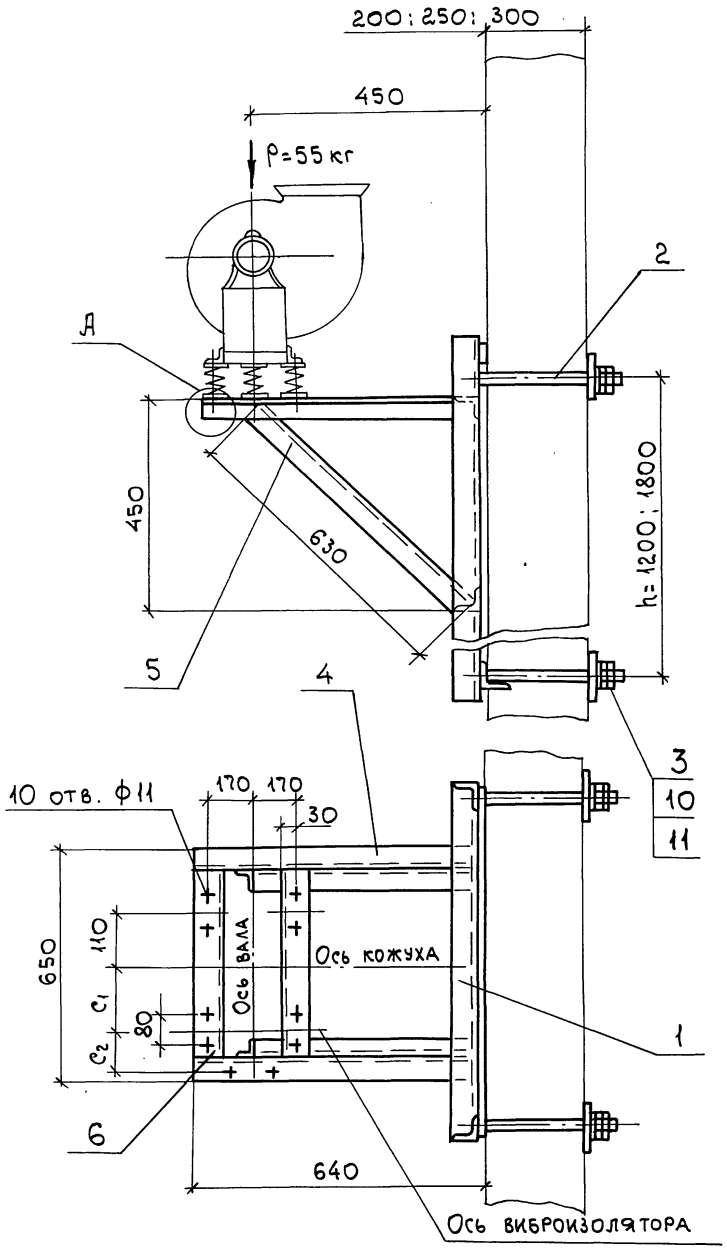

Деталь - поз. 3 (м1:5)

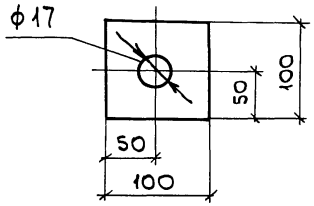

Марка кронштейна	Тип виброизолятора	Тип электродвигателя	Правое и левое вращение. Положение кожуха 0°;45°;90°;135°;270°;315° c1 (мм)	c2 (мм)	Масса h=1200 (кг)	Масса h=1800 (кг)
Р-26	ДО39	АИР71 В6	180	219	43,6	49,3
		АИР80 А6	201	198		
		АИР80 В4; В6	223	176		
		АИР90 L4	260	139		

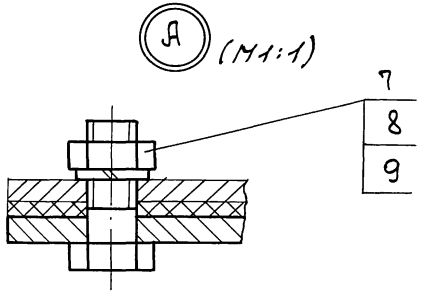

1. Разбивка отверстий дана для вентиляторов правого вращения. Для левого вращения - зеркально оси кожуха.
2. Спецификацию см. лист 2.

Н.контр.	Амбрас		
Нач.отд.	Коверченко		
Нач.гр.	Севрюков		
Вед.инж.	Извекова		
Вед.инж.	Гончаренко		

1.494-43.3-74

Кронштейн для установки вентилятора ВР-15-45.1-3,15 на панельной стене, тип I

Стадия	Лист	Листов
Р	1	2

Харьковский Сантехпроект

Инв.№ подл. | Подп. и дата | Взам.инв.№

Поз.	Наименование	Кол.	Обозначение документа	Примечание
1	Уголок 50х50х5-В ГОСТ8509-86 / Ст3 ГОСТ535-88			
	Р=900 3,2кг	2	БЕЗ ЧЕРТ.	
2	Уголок 50х50х5-В ГОСТ8509-86 / Ст3 ГОСТ535-88			
	Р=816 2,8 кг	2	БЕЗ ЧЕРТ.	
3	Уголок 50х50х5-В ГОСТ8509-86 / Ст3 ГОСТ535-88			
	Р=550 2,1кг	2	БЕЗ ЧЕРТ.	
4	Уголок 50х50х5-В ГОСТ8509-86 / Ст3 ГОСТ535-88			
	Р=150 0,56кг	4	БЕЗ ЧЕРТ.	
5	Болт М10х40.58	10	ГОСТ7798-70	
6	Гайка М10.5	10	ГОСТ5915-70	
7	Шайба 10.65Г	10	ГОСТ6402-70	

Инв. № подл. | Подп. и дата | Взам. инв. №

1.494-43.3-73 Лист 2

Поз.	Наименование	Кол.	Обозначение документа	Примечание
1	Рама закладная	1	1.494-43.3-97-04	h=1200мм
	Рама закладная	1	1.494-43.3-98-04	h=1800мм
2	Шпилька	4	1.494-43.3-99	
3	Лист 6 ГОСТ19903-74 / Ст3 ГОСТ14637-89			
	100х100 0,45кг	4	БЕЗ ЧЕРТ.	
4	Уголок 50х50х5-В ГОСТ8509-86 / Ст3 ГОСТ535-88			
	Р=640 2,22кг	2	БЕЗ ЧЕРТ.	
5	Уголок 50х50х5-В ГОСТ8509-86 / Ст3 ГОСТ535-88			
	Р=630 2,2кг	2	БЕЗ ЧЕРТ.	
6	Уголок 50х50х5-В ГОСТ8509-86 / Ст3 ГОСТ535-88			
	Р=550 2,1кг	2	БЕЗ ЧЕРТ.	
7	Болт М10х40.58	10	ГОСТ7798-70	
8	Гайка М10.5	10	ГОСТ5915-70	
9	Шайба 10.65Г	10	ГОСТ6402-70	
10	Гайка М16.5	16	ГОСТ5915-70	
11	Шайба 16.65Г	8	ГОСТ6402-70	

Инв. № подл. | Подп. и дата | Взам. инв. №

1.494-43.3-74 Лист 2

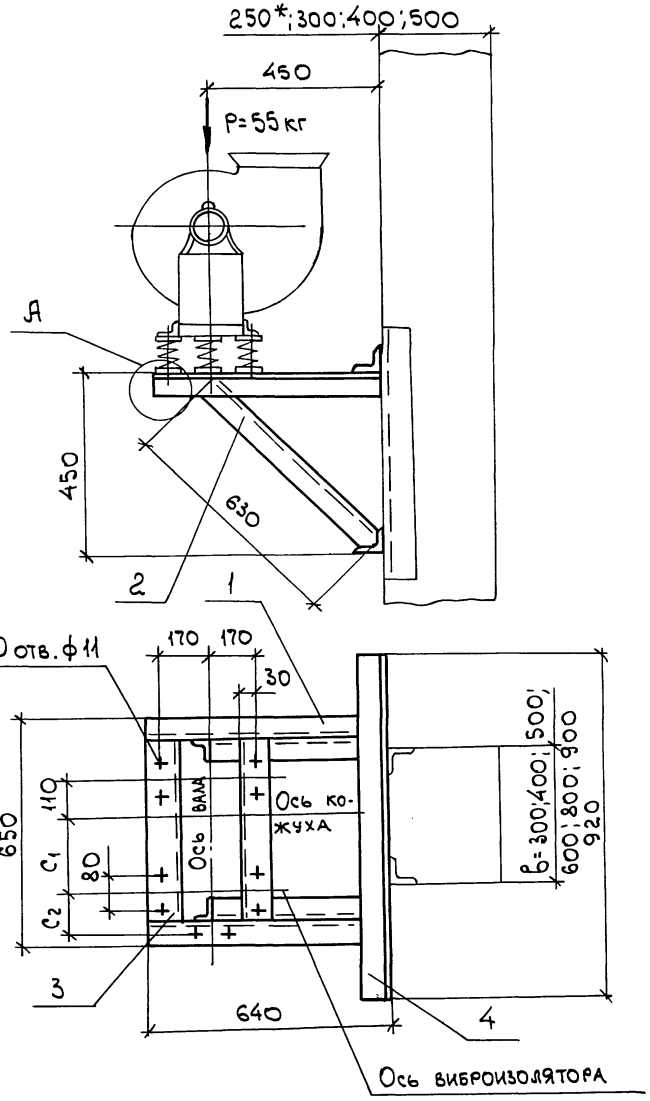

Марка кронштейна	Тип виброизолятора	Тип электродвигателя	Правое и левое вращение. Положение кожуха 0°;45°;90°;135°;270°;315° c_1 мм	c_2 мм	Масса кг
Р-27	4039	АИР 71 В6	180	219	21,0
		АИР 80 А6	201	198	
		АИР 80 В4, В6	223	176	
		АИР 90 L4	260	139	

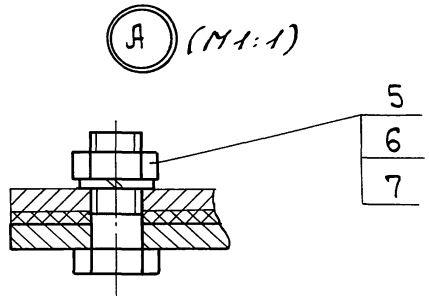

1. Разбивка отверстий дана для вентиляторов правого вращения. Для левого вращения - зеркально оси кожуха.
2. Спецификацию см. лист 2.
3. * Двухветвевая колонна.

Н.контр.	Амбрас		
Нач.отд.	Коверченко		
Нач.гр.	Севрюков		
Вед.инж.	Извекова		
Вед.инж.	Гончаренко		

1.494-43.3-75

Кронштейн для установки вентилятора ВР-15-45.1-3,15 на колонне, тип I, вариант 1

Стадия	Лист	Листов
Р	1	2

Харьковский Сантехпроект

Инв. № подл. | Подп. и дата | Взам. инв. №

25391-03 43

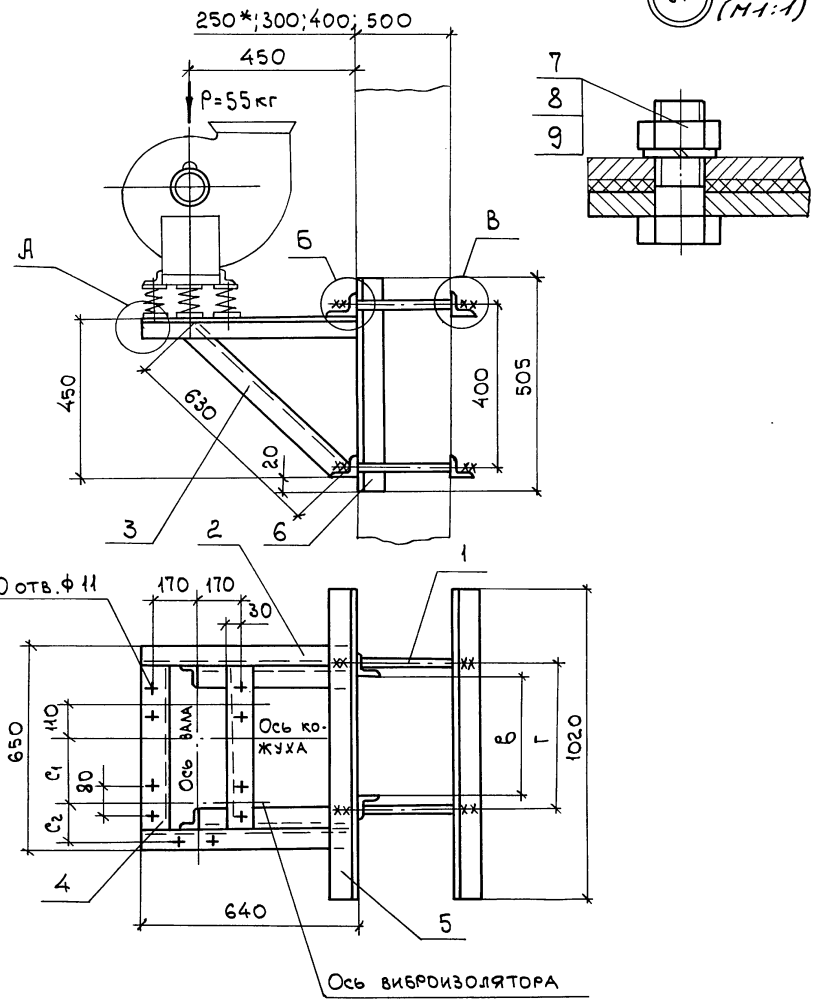

Марка кронштейна	Тип виброизолятора	Тип электродвигателя	г при „в" 300	400	500	600	800	900	Правое и левое вращение. Положение кожуха 0°;45°;90°;135°;270°;315° c_1	c_2	Масса
			мм								кг
Р-28	ДО39	АИР71В6	370	470	570	670	870	970	180	219	40,8
		АИР80А6							201	198	
		АИР80В4, В6							223	176	
		АИР90L4							260	139	

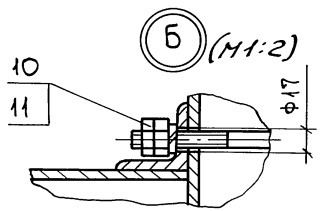

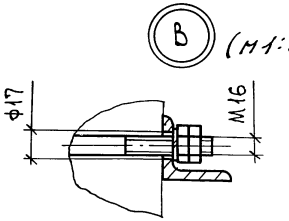

1. Разбивка отверстий дана для вентиляторов правого вращения. Для левого вращения - зеркально оси кожуха.
2. Спецификацию см. лист 2.
3. *Размер для справки.

Н.контр.	Амбрас		
Нач.отд.	Коверченко		
Нач.гр.	Севрюков		
Вед.инж.	Извекова		
Вед.инж.	Гончаренко		

1.494-43.3-76

Кронштейн для установки вентилятора ВР-15-45.1-3,15 на колонне, тип I, вариант 2

Стадия	Лист	Листов
Р	1	2

Харьковский Сантехпроект

Взам. инв. № | Подп. и дата | Инв. № подл.

Поз.	Наименование	Кол.	Обозначение документа	Примечание
1	Уголок 50×50×5-В ГОСТ8509-86 / Ст 3 ГОСТ535-88			
	P=640 2,3кг	2	БЕЗ ЧЕРТ.	
2	Уголок 50×50×5-В ГОСТ8509-86 / Ст 3 ГОСТ535-88			
	P=630 2,2кг	2	БЕЗ ЧЕРТ.	
3	Уголок 50×50×5-В ГОСТ8509-86 / Ст 3 ГОСТ535-88			
	P=550 2,1кг	2	БЕЗ ЧЕРТ.	
4	Уголок 50×50×5-В ГОСТ8509-86 / Ст 3 ГОСТ535-88			
	P=920 3,6кг	2	БЕЗ ЧЕРТ.	
5	Болт М10×40.58	10	ГОСТ7798-70	
6	Гайка М10.5	10	ГОСТ5915-70	
7	Шайба 10.65Г	10	ГОСТ6402-70	

Инв. № подл. | Подп. и дата | Взам. инв. №

1.494-43.3-75 Лист 2

Поз.	Наименование	Кол.	Обозначение документа	Примечание
1	Шпилька	4	1.494-43.3-99	
2	Уголок 50×50×5-В ГОСТ8509-86 / Ст 3 ГОСТ535-88			
	P=640 2,3 кг	2	БЕЗ ЧЕРТ.	
3	Уголок 50×50×5-В ГОСТ8509-86 / Ст3 ГОСТ535-88			
	P=630 2,2 кг	2	БЕЗ ЧЕРТ.	
4	Уголок 50×50×5-В ГОСТ8509-86 / Ст3 ГОСТ535-88			
	P=550 2,1 кг	2	БЕЗ ЧЕРТ.	
5	Уголок 63×63×5-В ГОСТ8509-86 / Ст3 ГОСТ535-88			
	P=1020 4,9 кг	4	БЕЗ ЧЕРТ.	
6	Уголок 63×63×5-В ГОСТ8509-86 / Ст3 ГОСТ535-88			
	P=505 2,41 кг	2	БЕЗ ЧЕРТ.	
7	Болт М10×40.58	10	ГОСТ7798-70	
8	Гайка М10.5	10	ГОСТ5915-70	
9	Шайба 10.65Г	10	ГОСТ6402-70	
10	Гайка М16.5	16	ГОСТ5915-70	
11	Шайба 16.65Г	8	ГОСТ6402-70	

Инв. № подл. | Подп. и дата | Взам. инв. №

1.494-43.3-76 Лист 2

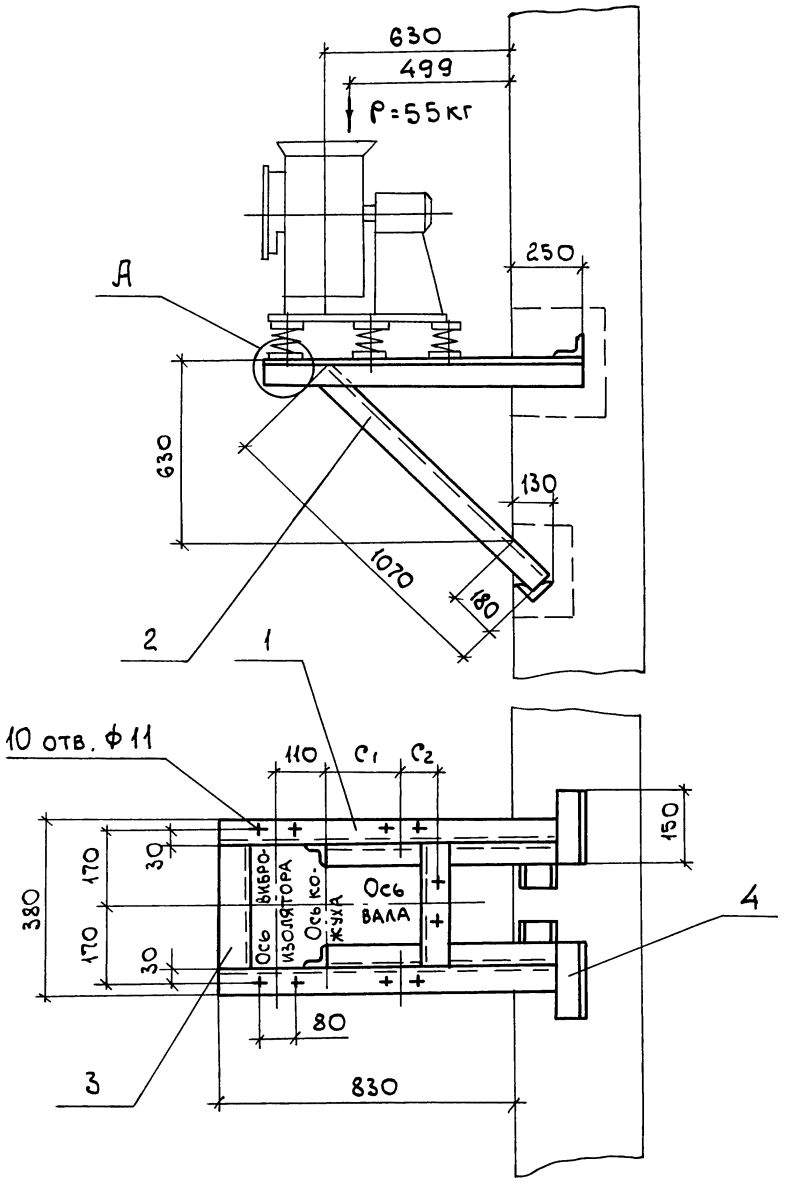

Марка кронштейна	Тип виброизолятора	Тип электродвигателя	Правое и левое вращение. Положение кожуха 0°,45°,90°,135°,270°,315°: c_1, мм	c_2, мм	Масса, кг
Р-29	4039	АИР71 В6	180	219	17,1
		АИР80 А6	201	198	
		АИР80 В4, В6	223	176	
		АИР90 L4	260	139	

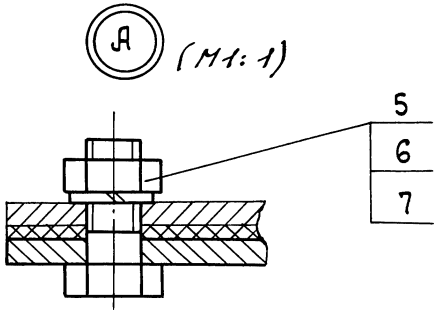

Спецификацию см. лист 2.

Н.контр.	Амбрас		1.494-43.3-77
Нач.отд.	Коверченко		Кронштейн для установки вентилятора ВР-15-45.1-3,15 на кирпичной стене, тип II
Нач. гр.	Севрюков		Стадия: Р; Лист: 1; Листов: 2
Вед.инж.	Извекова		Харьковский Сантехпроект
Вед.инж.	Гончаренко		

Инв.№подл. | Подп. и дата | Взам.инв.№

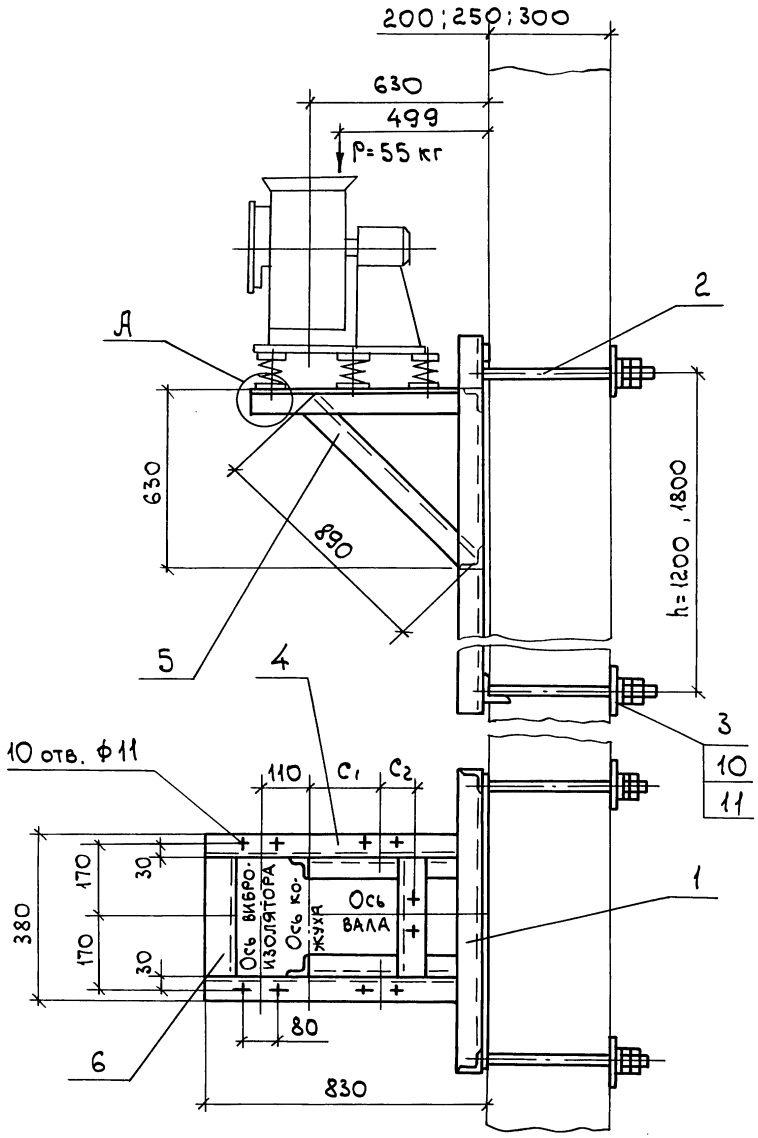

Марка кронштейна	Тип виброизолятора	Тип электродвигателя	Правое и левое вращение. Положение кожуха 0°, 45°, 90°, 135°, 270°, 315° C1 (мм)	C2 (мм)	Масса h=1200 (кг)	Масса h=1800 (кг)
Р-30	ДО39	AUP71 B6	180	219	43,0	48,7
		AUP80 A6	201	198		
		AUP80 B4; B6	223	176		
		AUP90 L4	260	139		

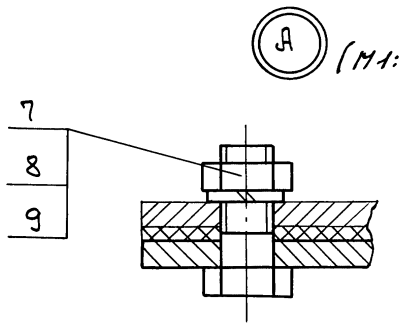

Деталь - поз. 3 (М1:5)

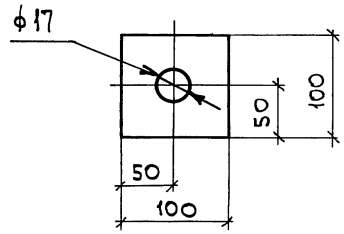

Спецификацию см. лист 2.

Н.контр.	Амбрас		
Нач.отд.	Коверченко		
Нач.гр.	Севрюков		
Вед.инж.	Извекова		
Вед.инж.	Гончаренко		

1.494-43.3-78

Кронштейн для установки вентилятора ВР-15-45.1-3,15 на панельной стене, тип II

Стадия	Лист	Листов
Р	1	2

Харьковский Сантехпроект

25391-03 47

Инв. № подл. | Подп. и дата | Взам. инв. №

Поз.	Наименование	Кол.	Обозначение документа	Примечание
1	Уголок 50×50×5-В ГОСТ8509-86 / Ст3 ГОСТ 535-88			
	ℓ=1080 4,07кг	2	БЕЗ ЧЕРТ.	
2	Уголок 50×50×5-В ГОСТ8509-86 / Ст3 ГОСТ535-88			
	ℓ=1070 4,04кг	2	БЕЗ ЧЕРТ.	
3	Уголок 50×50×5-В ГОСТ8509-86 / Ст3 ГОСТ 535-88			
	ℓ=280 1,06кг	2	БЕЗ ЧЕРТ.	
4	Уголок 50×50×5-В ГОСТ8509-86 / Ст3 ГОСТ 535-88			
	ℓ=150 0,56кг	4	БЕЗ ЧЕРТ.	
5	Болт М10×40.58	10	ГОСТ7798-70	
6	Гайка М10.5	10	ГОСТ5915-70	
7	Шайба 10.65Г	10	ГОСТ6402-70	

Инв. № подл. | Подп. и дата | Взам. инв. №

1.494-43.3-77 Лист 2

Поз.	Наименование	Кол.	Обозначение документа	Примечание
1	Рама закладная	1	1.494-43.3-97-05	h=1200мм
	Рама закладная	1	1.494-43.3-98-05	h=1800мм
2	Шпилька	4	1.494-43.3-99	
3	Лист 6 ГОСТ19903-74 / Ст3 ГОСТ14637-89			
	100×100 0,45кг	4	БЕЗ ЧЕРТ.	
4	Уголок 50×50×5-В ГОСТ8509-86 / Ст3 ГОСТ 535-88			
	ℓ=820 3,1кг	2	БЕЗ ЧЕРТ.	
5	Уголок 50×50×5-В ГОСТ8509-86 / Ст3 ГОСТ 535-88			
	ℓ=890 3,4кг	2	БЕЗ ЧЕРТ.	
6	Уголок 50×50×5-В ГОСТ8509-86 / Ст3 ГОСТ 535-88			
	ℓ=280 1,06кг	2	БЕЗ ЧЕРТ.	
7	Болт М10×40.58	10	ГОСТ7798-70	
8	Гайка М10.5	10	ГОСТ5915-70	
9	Шайба 10.65Г	10	ГОСТ6402-70	
10	Гайка М16.5	16	ГОСТ5915-70	
11	Шайба 16.65Г	8	ГОСТ6402-70	

Инв. № подл. | Подп. и дата | Взам. инв. №

1.494-43.3-78 Лист 2

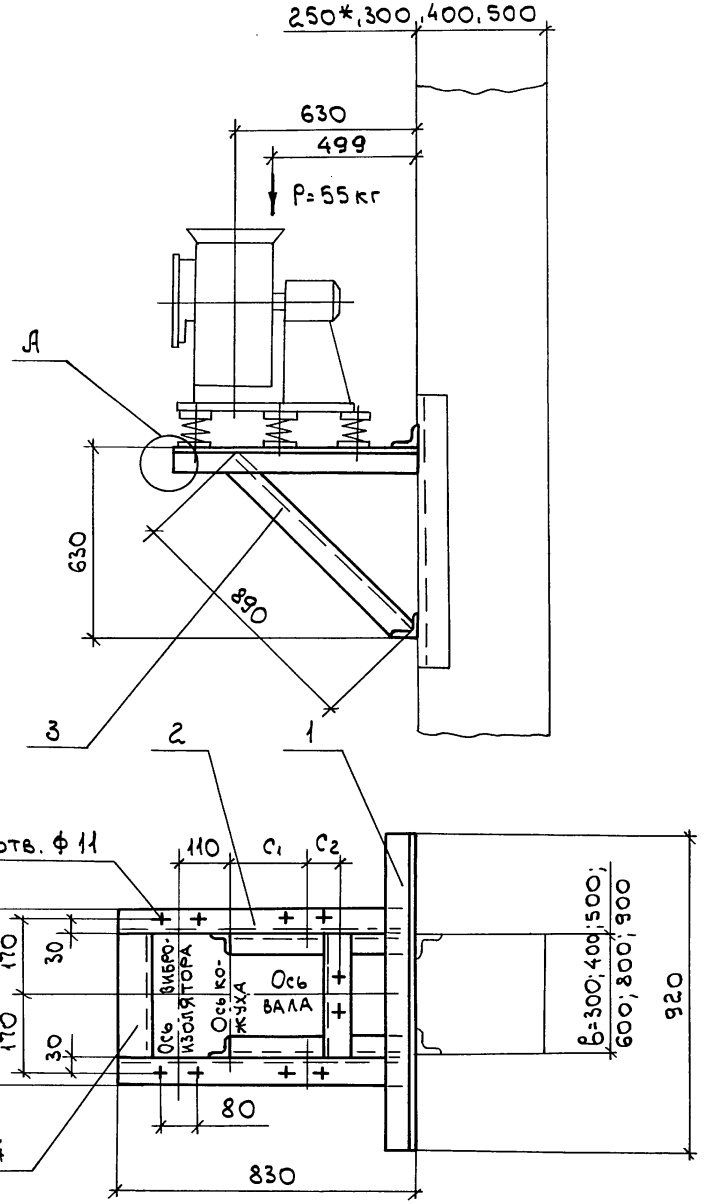

Марка кронштейна	Тип виброизолятора	Тип электродвигателя	Правое и левое вращение. Положение кожуха 0°;45°;90°;135°;270°;315° c_1, мм	c_2, мм	Масса, кг
Р-31	4О39	AUP71B6	180	219	22,7
		AUP80A6	201	198	
		AUP80B4,B6	223	176	
		AUP90L4	260	139	

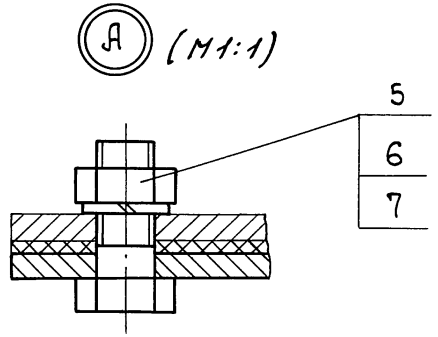

1. Спецификацию см. лист 2.
2. *Двухветвевая колонна.

Н.контр.	Амбрас		
Нач.отд.	Коверченко		
Нач.гр.	Севрюков		
Вед.инж.	Извекова		
Вед.инж.	Гончаренко		

1.494-43.3-79

Кронштейн для установки вентилятора ВР-15-45.1-3,15 на колонне, тип II, вариант 1

Стадия	Лист	Листов
Р	1	2

Харьковский Сантехпроект

Инв.№подл. | Подп. и дата | Взам. инв.№

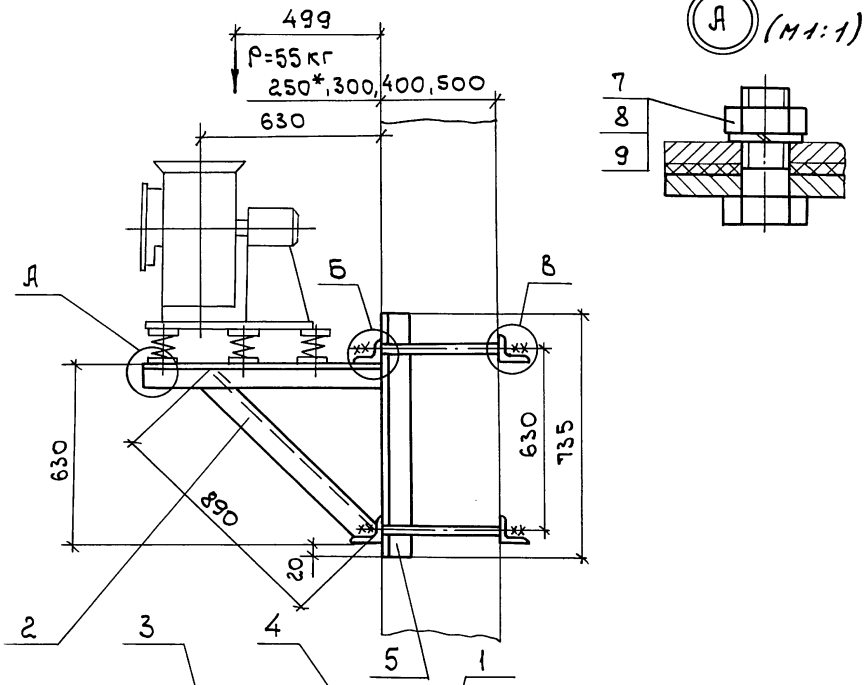

Марка кронштейна	Тип вибро-изолятора	Тип электро-двигателя	Г при „в" 300	400	500	600	800	900	Правое и левое вращение. Положение кожуха 0°, 45°, 90°, 135°, 270°, 315° С1	С2	Масса
			мм								кг
Р-32	4039	АИР71В6	370	470	570	670	870	970	180	219	45,0
		АИР80А6							201	198	
		АИР80В4,В6							223	176	
		АИР90L4							260	139	

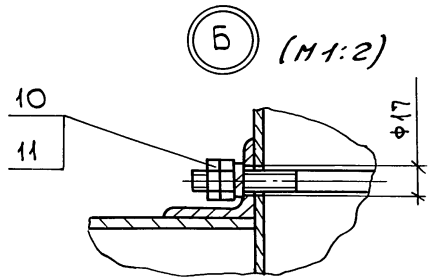

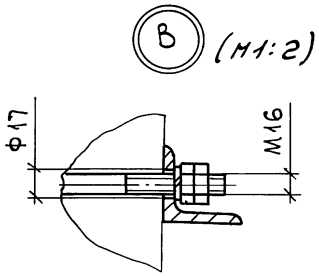

1. Спецификацию см. лист 2.
2. *Двухветвевая колонна.

Н.контр.	Амбрас		
Нач. отд.	Коверченко		
Нач. гр.	Севрюков		
Вед. инж.	Извекова		
Вед. инж.	Гончаренко		

1.494-43.3-80

Кронштейн для установки вентилятора ВР-15-45.1-3,15 на колонне, тип II, вариант 2

Стадия	Лист	Листов
Р	1	2

Харьковский Сантехпроект

25391-03 50

Инв. № подл. | Подп. и дата | Взам. инв. №

Поз.	Наименование	Кол.	Обозначение документа	Примечание
1	Уголок 50×50×5-В ГОСТ8509-86 / Ст3 ГОСТ535-88			
	Р=920 3,5кг	2	БЕЗ ЧЕРТ.	
2	Уголок 50×50×5-В ГОСТ8509-86 / Ст3 ГОСТ535-88			
	Р=830 3,1кг	2	БЕЗ ЧЕРТ.	
3	Уголок 50×50×5-В ГОСТ8509-86 / Ст3 ГОСТ535-88			
	Р=890 3,4кг	2	БЕЗ ЧЕРТ.	
4	Уголок 50×50×5-В ГОСТ8509-86 / Ст3 ГОСТ535-88			
	Р=280 1,06кг	2	БЕЗ ЧЕРТ.	
5	Болт М10×40.58	10	ГОСТ7798-70	
6	Гайка М10.5	10	ГОСТ5915-70	
7	Шайба 10.65Г	10	ГОСТ6402-70	

Инв. № подл. | Подп. и дата | Взам. инв. №

Поз.	Наименование	Кол.	Обозначение документа	Примечание
1	Шпилька	4	1.494-43.3-99	
2	Уголок 50×50×5-В ГОСТ8509-86 / Ст3 ГОСТ535-88			
	Р=890 3,4кг	2	БЕЗ ЧЕРТ.	
3	Уголок 50×50×5-В ГОСТ8509-86 / Ст3 ГОСТ535-88			
	Р=830 3,1кг	2	БЕЗ ЧЕРТ.	
4	Уголок 63×63×5-В ГОСТ8509-86 / Ст3 ГОСТ535-88			
	Р=1020 4,9кг	4	БЕЗ ЧЕРТ.	
5	Уголок 63×63×5-В ГОСТ8509-86 / Ст3 ГОСТ535-88			
	Р=735 3,55кг	2	БЕЗ ЧЕРТ.	
6	Уголок 50×50×5-В ГОСТ8509-86 / Ст3 ГОСТ535-88			
	Р=280 1,06кг	2	БЕЗ ЧЕРТ.	
7	Болт М10×40.58	10	ГОСТ7798-70	
8	Гайка М10.5	10	ГОСТ5915-70	
9	Шайба 10.65Г	10	ГОСТ6402-70	
10	Гайка М16.5	16	ГОСТ5915-70	
11	Шайба 16.65Г	8	ГОСТ6402-70	

Инв. № подл. | Подп. и дата | Взам. инв. №

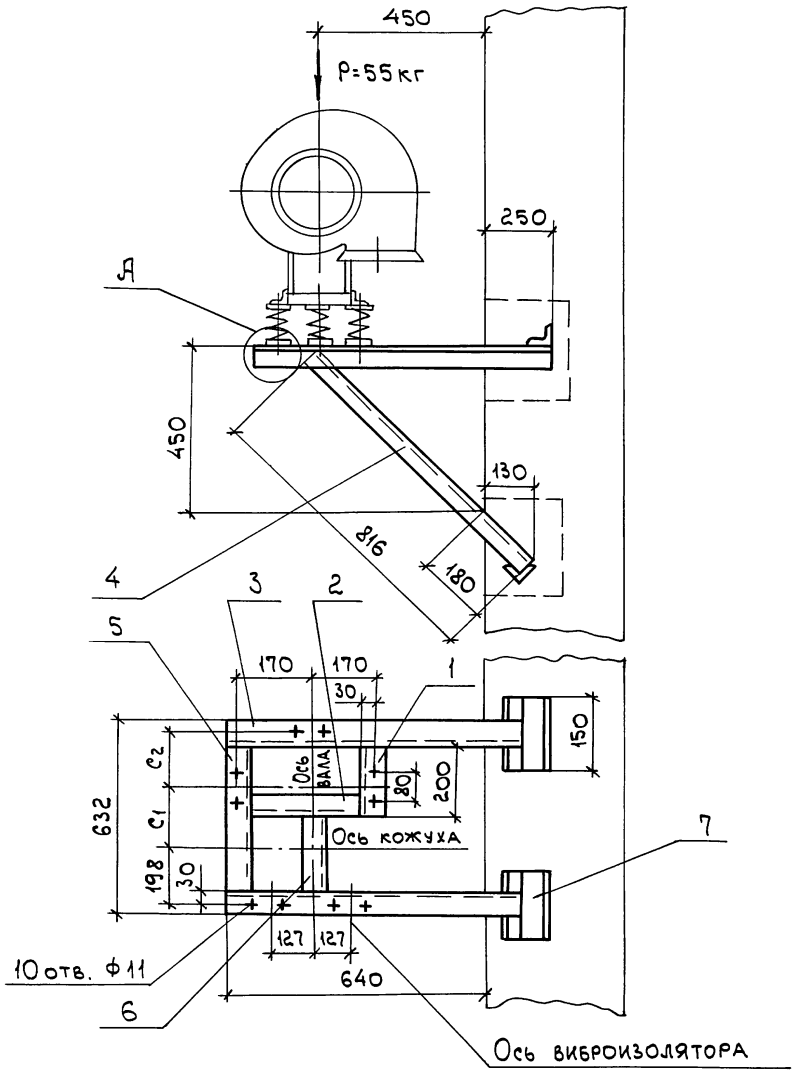

Марка кронштейна	Тип виброизолятора	Тип электродвигателя	Правое и левое вращение, положение кожуха 180°, c_1, мм	c_2, мм	Масса, кг
Р-33	4039	АИР71В6	260	134	19,8
		АИР80А6	281	113	
		АИР80В4, В6	303	91	
		АИР90L4	346	48	

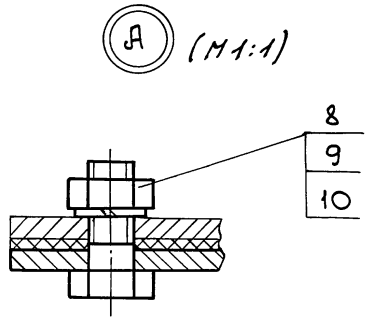

1. Разбивка отверстий дана для вентиляторов правого вращения. Для левого вращения - зеркально оси кожуха.
2. Спецификацию см. лист 2.

Н.контр.	Амбрас		
Нач.отд.	Коверченко		
Нач.гр.	Севрюков		
Вед.инж.	Извекова		
Вед.инж.	Гончаренко		

1.494-43.3-81

Кронштейн для установки вентилятора ВР-15-45.1-3,15 на кирпичной стене, тип II

Стадия	Лист	Листов
Р	1	2

Харьковский Сантехпроект

Инв.№подл. | Подп. и дата | Взам.инв.№

25391-03 52

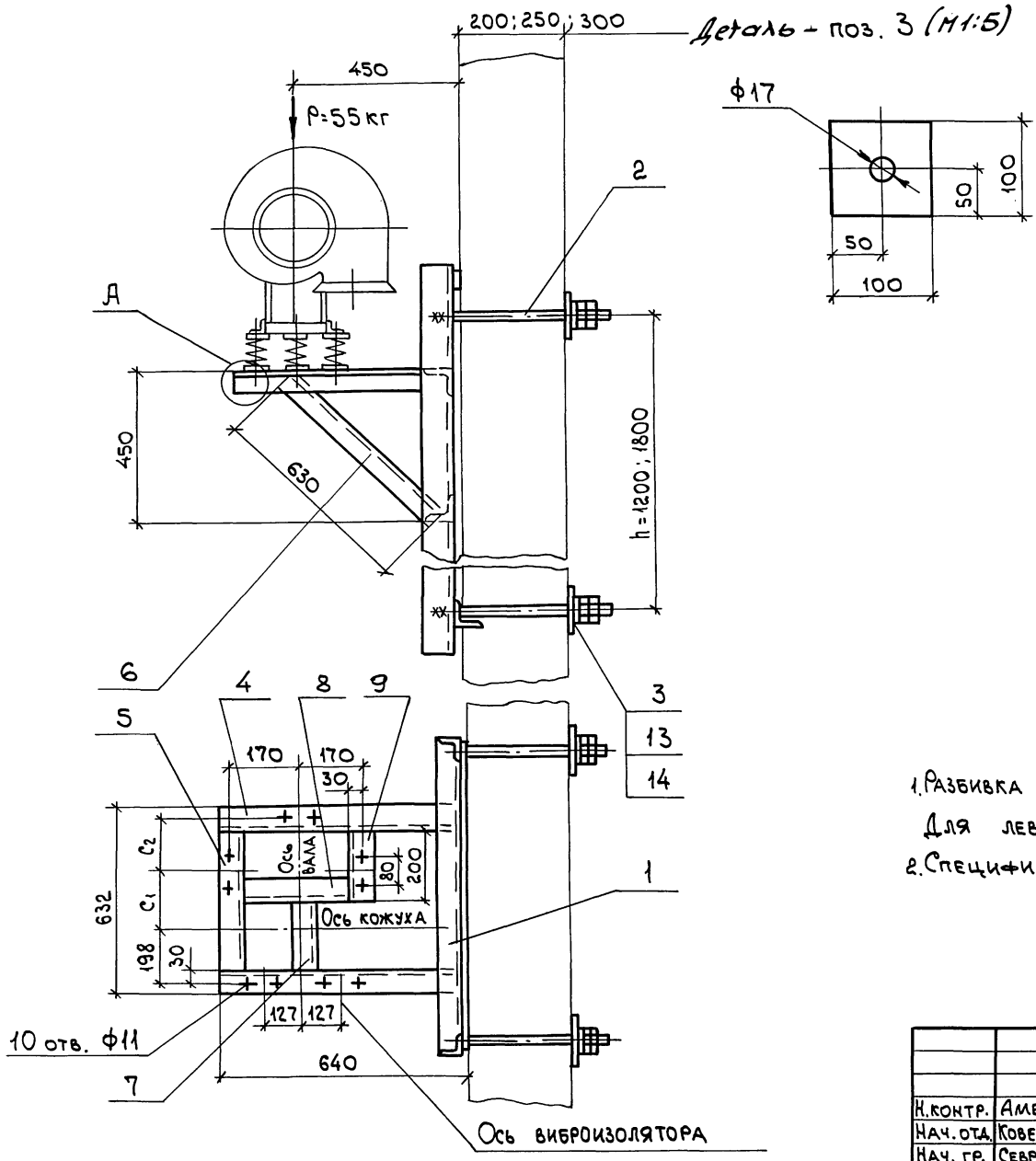

Деталь - поз. 3 (М1:5)

Марка кронштейна	Тип виброизолятора	Тип электродвигателя	Правое и левое вращение, положение кожуха 180°, C_1 мм	C_2 мм	Масса h=1200 кг	Масса h=1800 кг
Р-34	4039	AUP71B6	260	134	44,8	50,5
		AUP80A6	281	113		
		AUP80B4, B6	303	91		
		AUP90L4	346	48		

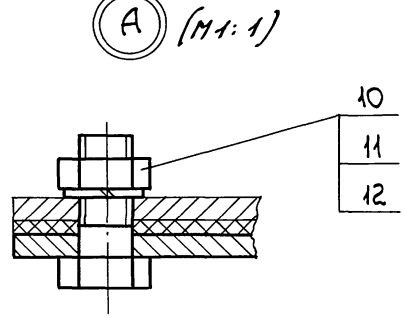

1. Разбивка отверстий дана для вентиляторов правого вращения. Для левого вращения - зеркально оси кожуха.
2. Спецификацию см. лист 2,3.

Н.контр.	Амбрас		
Нач.отд.	Коверченко		
Нач.гр.	Севрюков		
Вед.инж.	Извекова		
Вед.инж.	Гончаренко		

1.494-43.3-82

Кронштейн для установки вентилятора ВР-15-45.1-3,15 на панельной стене, тип III

Стадия	Лист	Листов
Р	1	3

Харьковский Сантехпроект

Инв.№подл. | Подп. и дата | Взам.инв.№

Поз.	Наименование	Кол.	Обозначение документа	Примечание
1	Уголок 50х50х5-В ГОСТ8509-86 / Ст3 ГОСТ535-88			
	P=200 0,75кг	1	БЕЗ ЧЕРТ.	
2	Уголок 50х50х5-В ГОСТ8509-86 / Ст3 ГОСТ535-88			
	P=280 1,05кг	1	БЕЗ ЧЕРТ.	
3	Уголок 50х50х5-В ГОСТ8509-86 / Ст3 ГОСТ535-88			
	P=890 3,16кг	2	БЕЗ ЧЕРТ.	
4	Уголок 50х50х5-В ГОСТ8509-86 / Ст3 ГОСТ535-88			
	P=816 2,8кг	2	БЕЗ ЧЕРТ.	
5	Уголок 50х50х5-В ГОСТ8509-86 / Ст3 ГОСТ535-88			
	P=532 2,0кг	1	БЕЗ ЧЕРТ.	
6	Уголок 50х50х5-В ГОСТ8509-86 / Ст3 ГОСТ535-88			
	P=332 1,25кг	1	БЕЗ ЧЕРТ.	
7	Уголок 50х50х5-В ГОСТ8509-86 / Ст3 ГОСТ535-88			
	P=150 0,56кг	4	БЕЗ ЧЕРТ.	
8	Болт М10х40.58	10	ГОСТ7798-70	
9	Гайка М10.5	10	ГОСТ5915-70	
10	Шайба 10.65Г	10	ГОСТ6402-70	

Инв. № подл. | Подп. и дата | Взам. инв. №

Поз.	Наименование	Кол.	Обозначение документа	Примечание
1	Уголок 50х50х5-В ГОСТ8509-86 / Ст3 ГОСТ535-88			
	P=920 3,46кг	2	БЕЗ ЧЕРТ.	
2	Уголок 50х50х5-В ГОСТ8509-86 / Ст3 ГОСТ535-88			
	P=200 0,75кг	1	БЕЗ ЧЕРТ.	
3	Уголок 50х50х5-В ГОСТ8509-86 / Ст3 ГОСТ535-88			
	P=280 1,05кг	1	БЕЗ ЧЕРТ.	
4	Уголок 50х50х5-В ГОСТ8509-86 / Ст3 ГОСТ535-88			
	P=640 2,22кг	2	БЕЗ ЧЕРТ.	
5	Уголок 50х50х5-В ГОСТ8509-86 / Ст3 ГОСТ535-88			
	P=532 2,0кг	1	БЕЗ ЧЕРТ.	
6	Уголок 50х50х5-В ГОСТ8509-86 / Ст3 ГОСТ535-88			
	P=630 2,1кг	2	БЕЗ ЧЕРТ.	
7	Уголок 50х50х5-В ГОСТ8509-86 / Ст3 ГОСТ535-88			
	P=332 1,25кг	1	БЕЗ ЧЕРТ.	
8	Болт М10х40.58	10	ГОСТ7798-70	
9	Гайка М10.5	10	ГОСТ5915-70	
10	Шайба 10.65Г	10	ГОСТ6402-70	

Инв. № подл. | Подп. и дата | Взам. инв. №

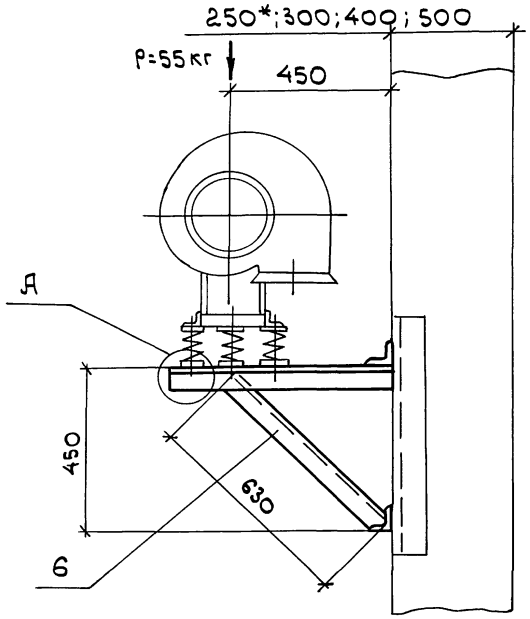

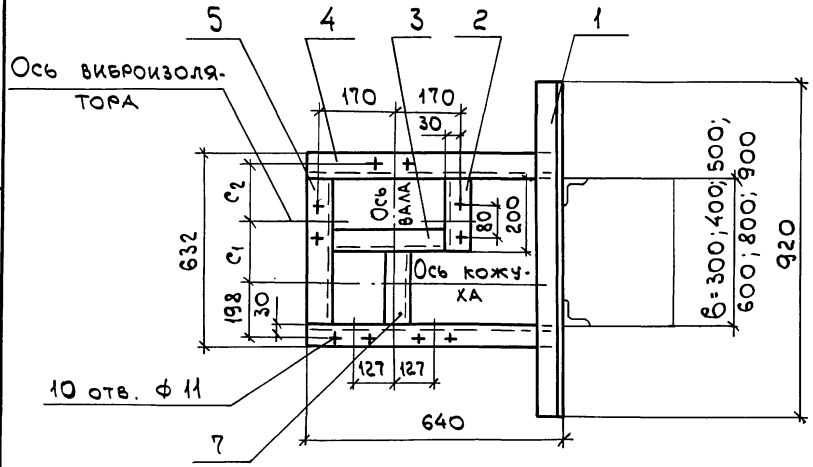

Марка кронштейна	Тип виброизолятора	Тип электродвигателя	Правое и левое вращение. Положение кожуха 180°. С1 (мм)	С2 (мм)	Масса (кг)
Р-35	ДО39	АИР71 В6	260	134	21,2
		АИР80 А6	281	113	
		АИР80 В4, В6	303	91	
		АИР 90 L4	346	48	



(М1:1)

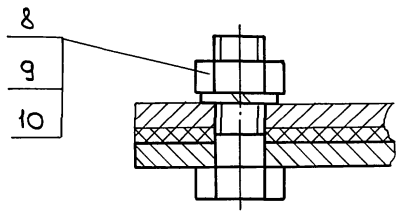

1. Разбивка отверстий дана для вентиляторов правого вращения. Для левого вращения - зеркально оси кожуха.
2. Спецификацию см. лист 2.
3. * Двухветвевая колонна.

Н.контр.	Амбрас		
Нач. отд.	Коверченко		
Нач. гр.	Севрюков		
Вед. инж.	Извекова		
Вед. инж.	Гончаренко		

1.494-43.3-83

Кронштейн для установки вентилятора ВР-15-45.1-3,15 на колонне, тип III, вариант 1

Стадия	Лист	Листов
Р	1	2

Харьковский Сантехпроект

25391-03 55

Инв. № подл. | Подп. и дата | Взам. инв. №

Поз.	Наименование	Кол.	Обозначение документа	Примечание
1	Рама закладная	1	1.494-43.3-97-04	h=1200мм.
	Рама закладная	1	1.494-43.3-98-04	h=1800мм
2	Шпилька	4	1.494-43.3_99	
3	Лист 6 ГОСТ19903-74 / Ст3 ГОСТ14637-89			
	100х100 0,45кг	4	БЕЗ ЧЕРТ.	
4	Уголок 50х50х5-В ГОСТ8509-86 / Ст3 ГОСТ535-88			
	ℓ=640 2,2кг	2	БЕЗ ЧЕРТ.	
5	Уголок 50х50х5-В ГОСТ8509-86 / Ст3 ГОСТ535-88			
	ℓ=532 2,0кг	1	БЕЗ ЧЕРТ.	
6	Уголок 50х50х5-В ГОСТ8509-86 / Ст3 ГОСТ535-88			
	ℓ=630 2,1кг	2	БЕЗ ЧЕРТ.	
7	Уголок 50х50х5-В ГОСТ8509-86 / Ст3 ГОСТ535-88			
	ℓ=332 1,25кг	1	БЕЗ ЧЕРТ.	
8	Уголок 50х50х5-В ГОСТ8509-86 / Ст3 ГОСТ535-88			
	ℓ=280 1,05кг	1	БЕЗ ЧЕРТ.	
9	Уголок 50х50х5-В ГОСТ8509-86 / Ст3 ГОСТ535-88			
	ℓ=200 0,75кг	1	БЕЗ ЧЕРТ.	
10	Болт М10х40.58	10	ГОСТ7798-70	
11	Гайка М10.5	10	ГОСТ5915-70	

Взам. инв. № | Подп. и дата | Инв. № подл.

Поз.	Наименование	Кол.	Обозначение документа	Примечание
12	Шайба 10.65Г	10	ГОСТ6402-70	
13	Гайка М16.5	16	ГОСТ5915-70	
14	Шайба 16.65Г	8	ГОСТ6402-70	

Взам. инв. № | Подп. и дата | Инв. № подл.

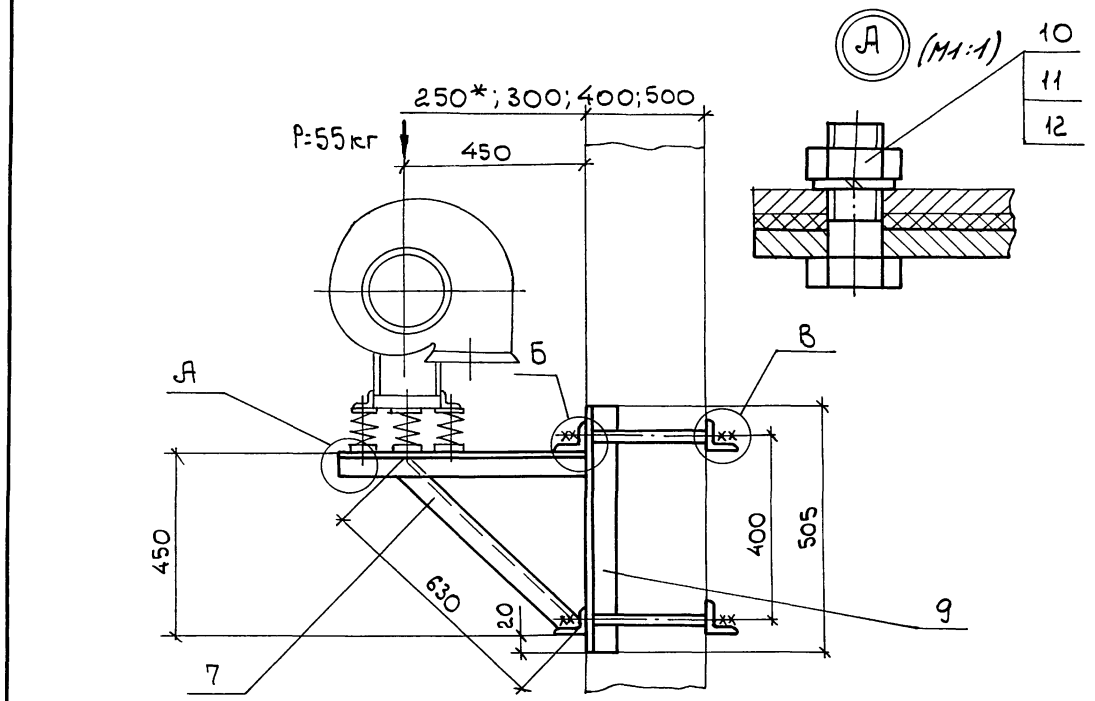

Марка кронштейна	Тип виброизолятора	Тип электродвигателя	"В" при Г: 300	400	500	600	800	900 (мм)	Правое и левое вращение. Положение кожуха 180°: C_1	C_2 (мм)	Масса (кг)
Р-36	ДО39	АИР71 В6	370	470	570	670	870	970	260	134	41,3
		АИР80 А6							281	113	
		АИР80В4,В6							303	91	
		АИР90L4									

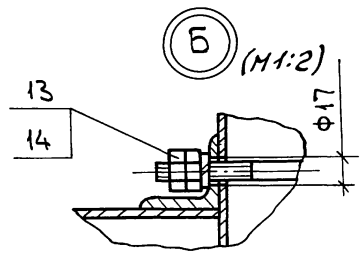

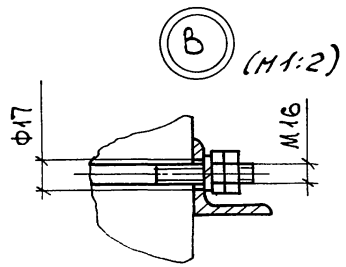

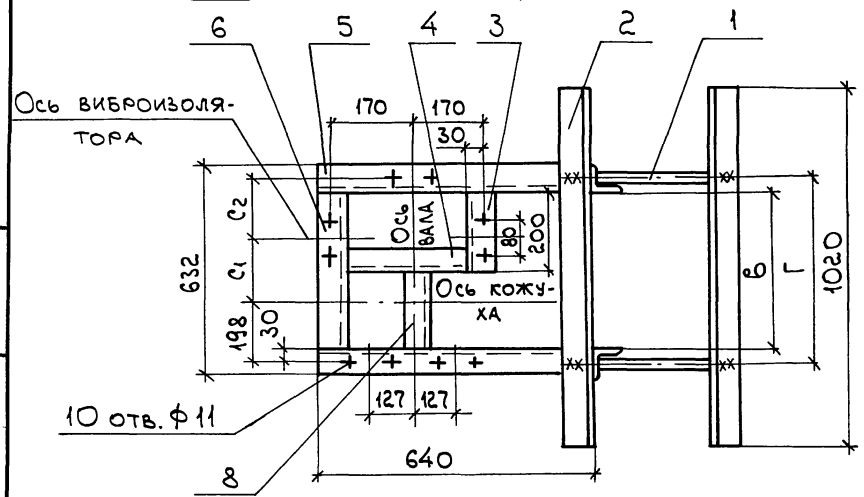

1. Разбивка отверстий дана для вентиляторов правого вращения. Для левого вращения - зеркально оси кожуха.
2. Спецификацию см. лист 2.3.
3. * Двухветвевая колонна.

Н.контр.	Амбрас		
Нач.отд.	Коверченко		
Нач. гр.	Севрюков		
Вед.инж.	Извекова		
Вед.инж.	Гончаренко		

1.494-43.3-84

Кронштейн для установки вентилятора ВР-15-45.1-3,15 на колонне, тип III, вариант 2

Стадия	Лист	Листов
Р	1	3

Харьковский Сантехпроект

Инв.№подл. | Подп. и дата | Взам.инв.№

Поз.	Наименование	Кол.	Обозначение документа	Примечание
1	Шпилька	4	1.494-43.3-99	
2	Уголок $\frac{63\times63\times5\text{-}В\ ГОСТ8509\text{-}86}{Ст3\ ГОСТ535\text{-}88}$			
	ℓ=1020 4,9кг	4	БЕЗ ЧЕРТ.	
3	Уголок $\frac{50\times50\times5\text{-}В\ ГОСТ8509\text{-}86}{Ст3\ ГОСТ535\text{-}88}$			
	ℓ=200 0,75кг	1	БЕЗ ЧЕРТ.	
4	Уголок $\frac{50\times50\times5\text{-}В\ ГОСТ8509\text{-}86}{Ст3\ ГОСТ535\text{-}88}$			
	ℓ=280 1,05кг	1	БЕЗ ЧЕРТ.	
5	Уголок $\frac{50\times50\times5\text{-}В\ ГОСТ8509\text{-}86}{Ст3\ ГОСТ535\text{-}88}$			
	ℓ=640 2,22кг	2	БЕЗ ЧЕРТ.	
6	Уголок $\frac{50\times50\times5\text{-}В\ ГОСТ8509\text{-}86}{Ст3\ ГОСТ535\text{-}88}$			
	ℓ=532 2,0кг	1	БЕЗ ЧЕРТ.	
7	Уголок $\frac{50\times50\times5\text{-}В\ ГОСТ8509\text{-}86}{Ст3\ ГОСТ535\text{-}88}$			
	ℓ=630 2,1кг	2	БЕЗ ЧЕРТ.	
8	Уголок $\frac{50\times50\times5\text{-}В\ ГОСТ8509\text{-}86}{Ст3\ ГОСТ535\text{-}88}$			
	ℓ=332 1,25кг	1	БЕЗ ЧЕРТ.	
9	Уголок $\frac{63\times63\times5\text{-}В\ ГОСТ8509\text{-}86}{Ст3\ ГОСТ535\text{-}88}$			
	ℓ=505 2,42кг	2	БЕЗ ЧЕРТ.	

Инв. № подл. | Подп. и дата | Взам. инв. №

Поз.	Наименование	Кол.	Обозначение документа	Примечание
10	Болт М10х40.58	10	ГОСТ7798-70	
11	Гайка М10.5	10	ГОСТ5915-70	
12	Шайба 10.65Г	10	ГОСТ6402-70	
13	Гайка М16.5	16	ГОСТ5915-70	
14	Гайка М16.65Г	8	ГОСТ6402-70	

Инв. № подл. | Подп. и дата | Взам. инв. №

25391-03 58

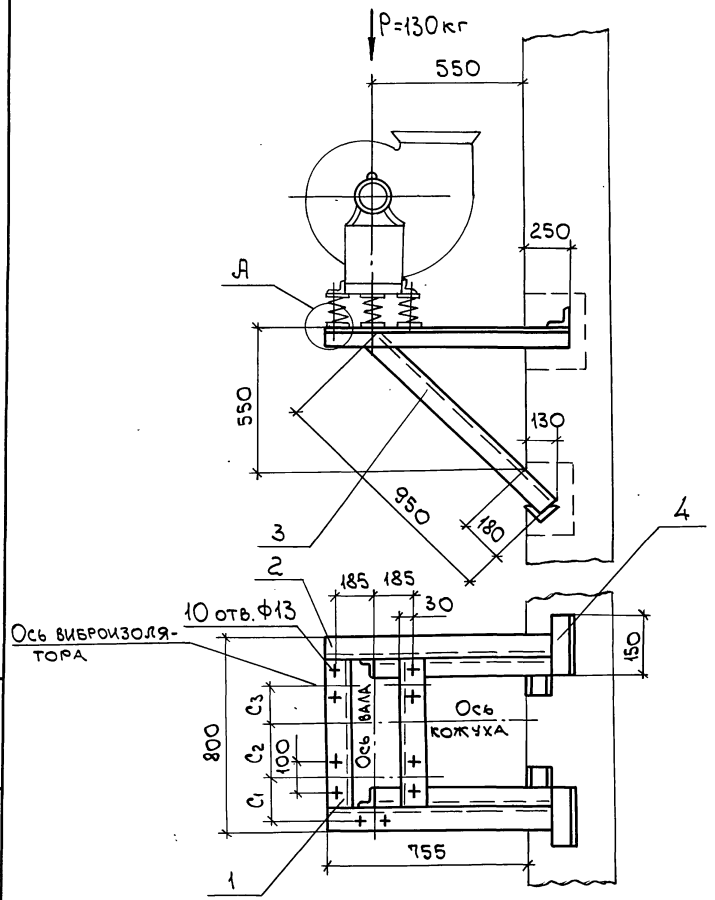

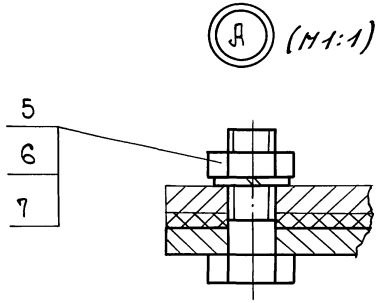

Марка кронштейна	Тип виброизолятора	Тип электродвигателя	Правое и левое вращение. Положение кожуха 0°,45°,90°,135°,270°,315° С1 мм	С2 мм	С3 мм	Масса кг
Р-37	4041	АИР80 В6	282	198	132	23,2
		АИР90 L6	242	238	132	
		АИР100 L4; L6	178	302	138	
		АИР112 М4; МА6; МВ6	100	380	135	
		АИР132 S4	53	427	98	
		АИР132 М4	70	410	65	

1. Разбивка отверстий дана для вентиляторов правого вращения. Для левого вращения - зеркально оси кожуха.
2. Спецификацию см. лист 2.

Н.контр.	Амбрас		
Нач.отд.	Коверченко		
Нач.гр.	Севрюков		
Вед.инж	Извекова		
Вед.инж.	Гончаренко		

1.494-43.3-86

Кронштейн для установки вентилятора ВР-15-45.1-4 на кирпичной стене, тип I.

Стадия	Лист	Листов
Р	1	2

Харьковский Сантехпроект

Взам.инв.№ | Подп. и дата | Инв.№ подл.

25391-03 59

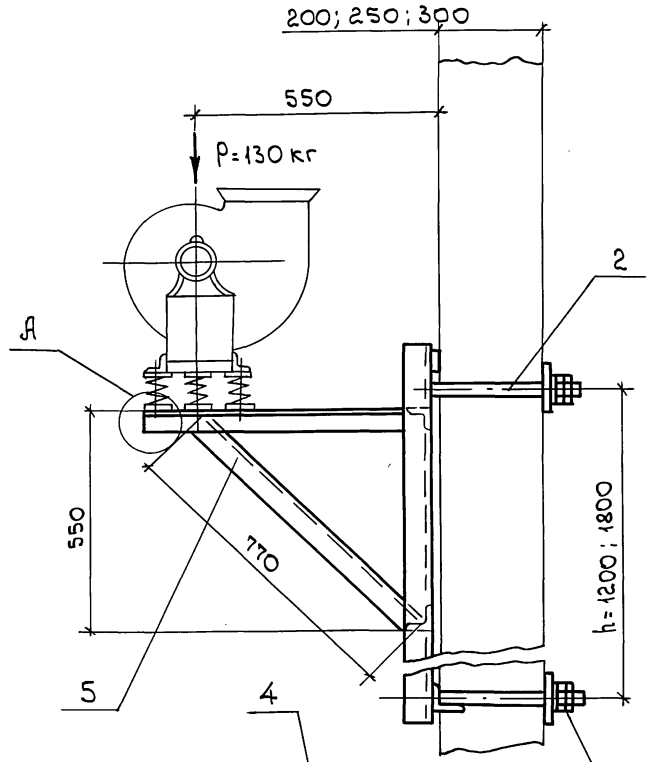

Деталь - поз. 3 (М1:5)

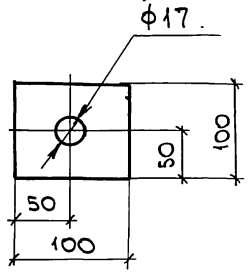

Марка кронштейна	Тип виброизолятора	Тип электродвигателя	Правое и левое вращение. Положение кожуха 0°, 45°, 90°, 135°, 270°, 315° c_1 мм	c_2 мм	c_3 мм	Масса h=1200 кг	Масса h=1800 кг
Р-38	Д041	АИР80В6	282	198	132	52,0	57,7
		АИР90L6	242	238	132		
		АИР100L4, L6	178	302	138		
		АИР112М4; М.А6; МВ6	100	380	135		
		АИР132S4	53	427	98		
		АИР132М4	70	410	65		

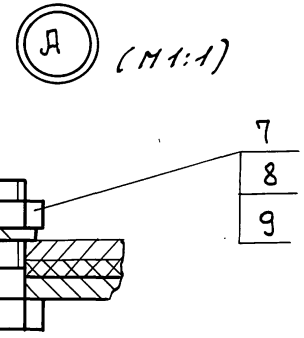

1. Разбивка отверстий дана для вентиляторов правого вращения. Для левого вращения - зеркально оси кожуха.
2. Спецификацию см. лист 2.

Н. контр.	Амбрас		
Нач. отд.	Коверченко		
Нач. гр.	Севрюков		
Вед. инж.	Извекова		
Вед. инж.	Гончаренко		

1.494-43.3-86

Кронштейн для установки вентилятора ВР-15-45.1-4 на панельной стене, тип I

Стадия	Лист	Листов
Р	1	2

Харьковский Сантехпроект

Инв. № подл. | Подп. и дата | Взам. инв. №

Поз.	Наименование	Кол.	Обозначение документа	Примечание
1	Уголок 50х50х5-В ГОСТ8509-86 / Ст3 ГОСТ 535-88			
	P=700 2,7кг	2	БЕЗ ЧЕРТ.	
2	Уголок 50х50х5-В ГОСТ8509-86 / Ст 3 ГОСТ 535-88			
	P=1005 3,78кг	2	БЕЗ ЧЕРТ.	
3	Уголок 50х50х5-В ГОСТ8509-86 / Ст 3 ГОСТ535-88			
	P=950 3,6кг	2	БЕЗ ЧЕРТ.	
4	Уголок 50х50х5-В ГОСТ8509-86 / Ст3 ГОСТ 535-88			
	P=150 0,56кг	4	БЕЗ ЧЕРТ.	
5	Болт М12х40.58	10	ГОСТ7798-70	
6	Гайка М12.5	10	ГОСТ5915-70	
7	Шайба 12.65Г	10	ГОСТ6402-70	

Инв. № подл. | Подп. и дата | Взам. инв. №

1.494-43.3-85 Лист 2

Поз.	Наименование	Кол.	Обозначение документа	Примечание
1	Рама закладная	1	1.494-43.3-97-06	h=1200мм.
	Рама закладная	1	1.494-43.3-98-06	h=1800мм.
2	Шпилька	4	1.494-43.3-99	
3	Лист 6 ГОСТ19903-74 / Ст 3 ГОСТ14637-89			
	100х100 0,45кг	4	БЕЗ ЧЕРТ.	
4	Уголок 50х50х5-В ГОСТ8509-86 / Ст 3 ГОСТ 535-88			
	P=745 2,9кг	2	БЕЗ ЧЕРТ.	
5	Уголок 50х50х5-В ГОСТ8509-86 / Ст 3 ГОСТ535-88			
	P=770 3,0кг	2	БЕЗ ЧЕРТ.	
6	Уголок 50х50х5-В ГОСТ8509-86 / Ст 3 ГОСТ535-88			
	P=700 2,7кг	2	БЕЗ ЧЕРТ.	
7	Болт М12х40.58	10	ГОСТ7798-70	
8	Гайка М12.5	10	ГОСТ5915-70	
9	Шайба 12.65Г	10	ГОСТ6402-70	

Инв. № подл. | Подп. и дата | Взам. инв. №

1.494-43.3-86 Лист 2

25391-03 61

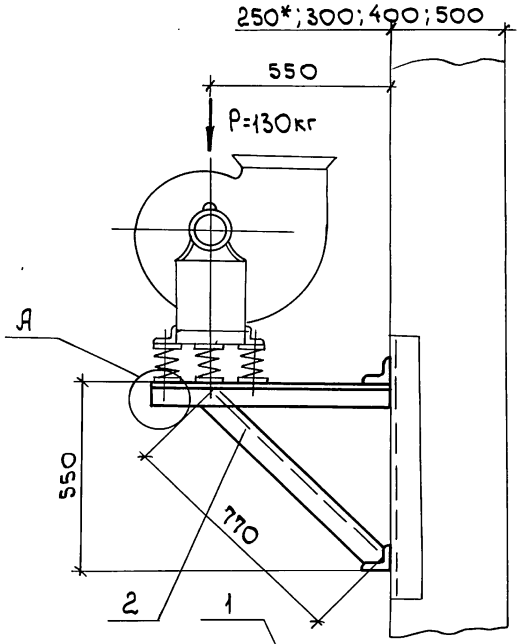

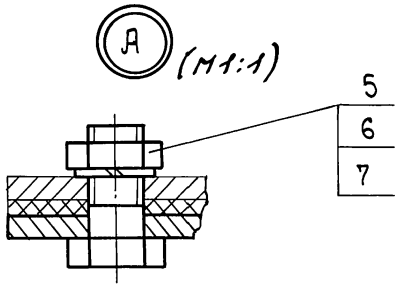

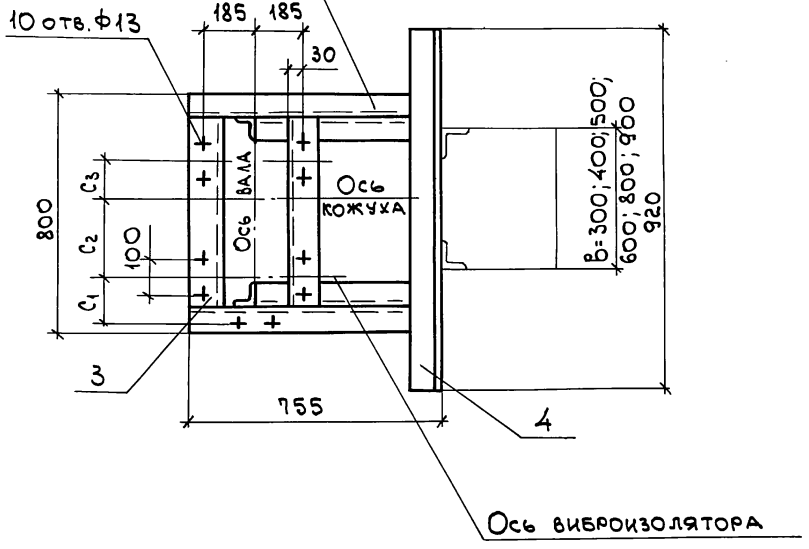

Марка кронштейна	Тип виброизолятора	Тип электродвигателя	Правое и левое вращение. Положение кожуха 0°, 45°, 90°, 135°, 270°, 315°. C1 (мм)	C2 (мм)	C3 (мм)	Масса (кг)
Р-39	4041	АИР80В6	282	198	132	25,0
		АИР90L6	242	238	132	
		АИР100L4, L6	178	302	138	
		АИР112М4; М А6; М В6	100	380	135	
		АИР132 S4	53	427	98	
		АИР132 М4	70	410	65	

1. Разбивка отверстий дана для вентиляторов правого вращения.
Для левого вращения - зеркально оси кожуха.
2. Спецификацию см. лист 2.
3. *Двухветвевая колонна.

Н.контр.	Амбрас		
Нач.отд.	Коверченко		
Нач. гр.	Севрюков		
Вед. инж.	Извекова		
Вед. инж.	Гончаренко		

1.494-43.3-87

Кронштейн для установки вентилятора ВР-15-45,1-4 на колонне, тип I, вариант 1

Стадия	Лист	Листов
Р	1	2

Харьковский Сантехпроект

Инв. № подл. | Подп. и дата | Взам. инв. №

25391-03 62

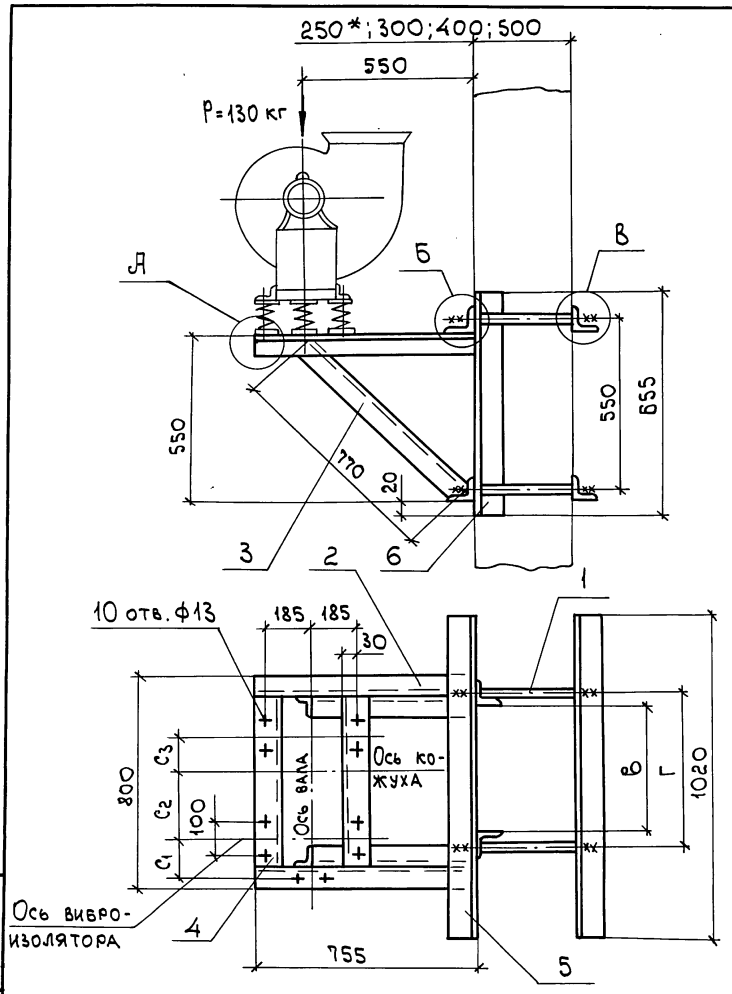

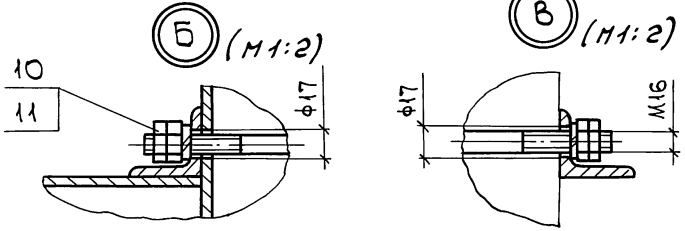

Марка кронштейна	Тип вибро-изолятора	Тип электро-двигателя	Г при "В" 300	400	500	600	800	900	Правое и левое вращение. Положение кожуха 0°; 45°; 90°; 135°; 270°; 315° C1	C2	C3	Масса
			мм						мм			кг
Р-40	Д041	АИР 80В6	370	470	570	670	870	970	282	198	132	46,5
		АИР90L6							242	238	132	
		АИР100L4, L6							178	302	138	
		АИР112М4; МА6; МВ6							100	380	135	
		АИР132 S4							53	427	98	
		АИР132 М4							70	410	65	

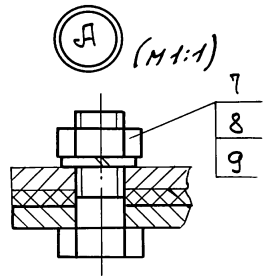

1. Разбивка отверстий дана для вентиляторов правого вращения.
Для левого вращения - зеркально оси кожуха.
2. Спецификацию см. лист 2.
3. * Двухветвевая колонна.

Н.контр.	Амбрас	
Нач. отд.	Коверченко	
Нач. гр.	Севрюков	
Вед. инж.	Извекова	
Вед. инж.	Гончаренко	

1.494-43.3-88

Кронштейн для установки вентилятора ВР-15-45.1-4 на колонне, тип 1, вариант 2

Стадия	Лист	Листов
Р	1	2

Харьковский Сантехпроект

Инв. № подл. | Подп. и дата | Взам. инв. №

Поз.	Наименование	Кол.	Обозначение документа	Примечание
1	Уголок 50х50х5-В ГОСТ8509-86 / Ст3 ГОСТ535-88			
	P=755 2,90кг	2	БЕЗ ЧЕРТ.	
2	Уголок 50х50х5-В ГОСТ8509-86 / Ст3 ГОСТ535-88			
	P=770 3,0кг	2	БЕЗ ЧЕРТ.	
3	Уголок 50х50х5-В ГОСТ8509-86 / Ст3 ГОСТ535-88			
	P=700 2,7кг	2	БЕЗ ЧЕРТ.	
4	Уголок 50х50х5-В ГОСТ8509-86 / Ст3 ГОСТ535-88			
	P=920 3,5кг	2	БЕЗ ЧЕРТ.	
5	Болт М12х40.58	10	ГОСТ7798-70	
6	Гайка М12.5	10	ГОСТ5915-70	
7	Шайба 12.65Г	10	ГОСТ6402-70	

Взам. инв. № | Подп. и дата | Инв. № подл.

1.494-43.3-87 Лист 2

Поз.	Наименование	Кол.	Обозначение документа	Примечание
1	Шпилька	4	1.494-43.3-99	
2	Уголок 50х50х5-В ГОСТ8509-86 / Ст3 ГОСТ535-88			
	P=755 2,9кг	2	БЕЗ ЧЕРТ.	
3	Уголок 50х50х5-В ГОСТ8509-86 / Ст3 ГОСТ535-88			
	P=770 3,0кг	2	БЕЗ ЧЕРТ.	
4	Уголок 50х50х5-В ГОСТ8509-86 / Ст3 ГОСТ535-88			
	P=700 2,7кг	2	БЕЗ ЧЕРТ.	
5	Уголок 63х63х5-В ГОСТ8509-86 / Ст3 ГОСТ535-88			
	P=1020 4,9кг	4	БЕЗ ЧЕРТ.	
6	Уголок 63х63х5-В ГОСТ8509-86 / Ст3 ГОСТ535-88			
	P=655 3,15кг	2	БЕЗ ЧЕРТ.	
7	Болт М12х40.58	10	ГОСТ7798-70	
8	Гайка М12.5	10	ГОСТ5915-70	
9	Шайба 12.65Г	10	ГОСТ6402-70	
10	Гайка М16.5	16	ГОСТ5915-70	
11	Шайба 16.65Г	8	ГОСТ6402-70	

Взам. инв. № | Подп. и дата | Инв. № подл.

1.494-43.3-88 Лист 2

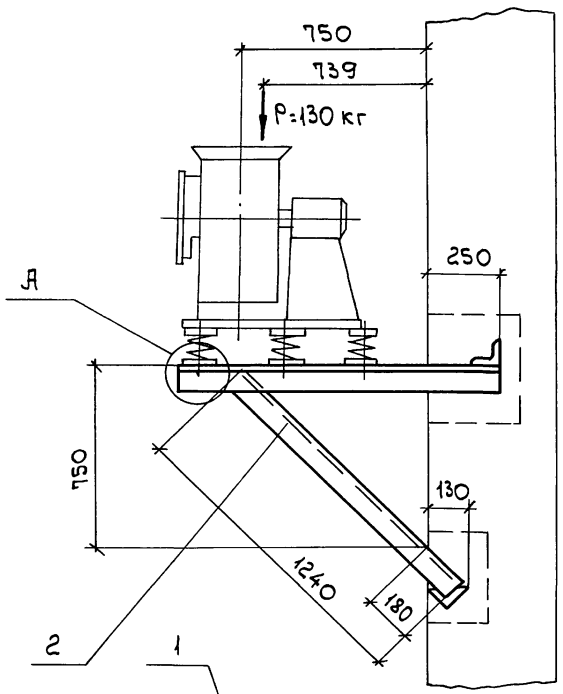

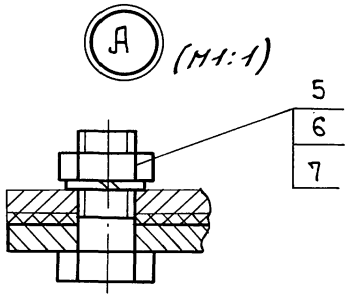

Марка кронштейна	Тип виброизолятора	Тип электродвигателя	Правое и левое вращение. Положение кожуха 0°; 45°; 90°; 135°; 270°; 315°			Масса
			C1	C2	C3	
			мм			кг
Р-41	4041	АИР80 В6	198	132	282	24,1
		АИР90 L6	238	132	242	
		АИР100 L4; L6	302	138	178	
		АИР112 М4; МА6; МВ6	380	135	100	
		АИР132 S4	427	98	53	
		АИР132 М4	410	65	70	

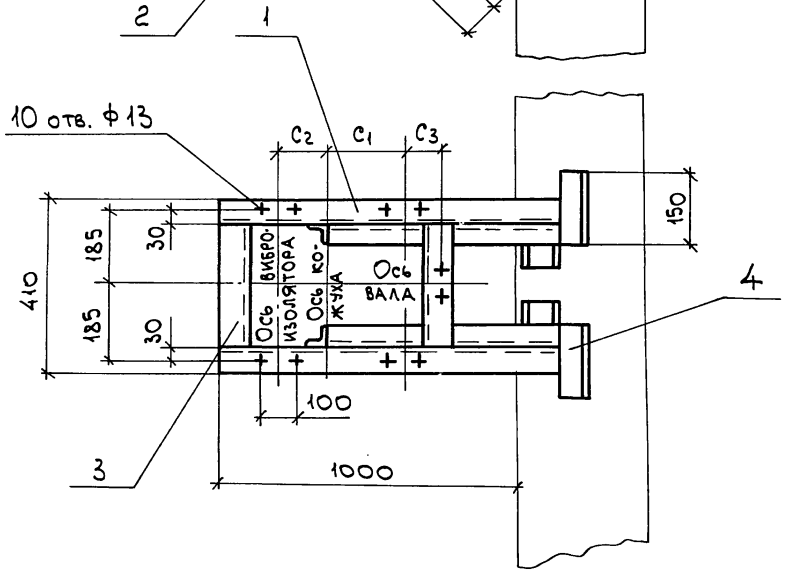

Спецификацию см. лист 2.

Н.контр.	Амбрас		
Нач. отд.	Коверченко		
Нач. гр.	Севрюков		
Вед. инж.	Извекова		
Вед. инж.	Гончаренко		

1.494-43.3-89

Кронштейн для установки вентилятора ВР-15-45.1-4 на кирпичной стене, тип II

Стадия	Лист	Листов
Р	1	2

Харьковский Сантехпроект

25391-03 65

Инв. № подл. | Подп. и дата | Взам. инв. №

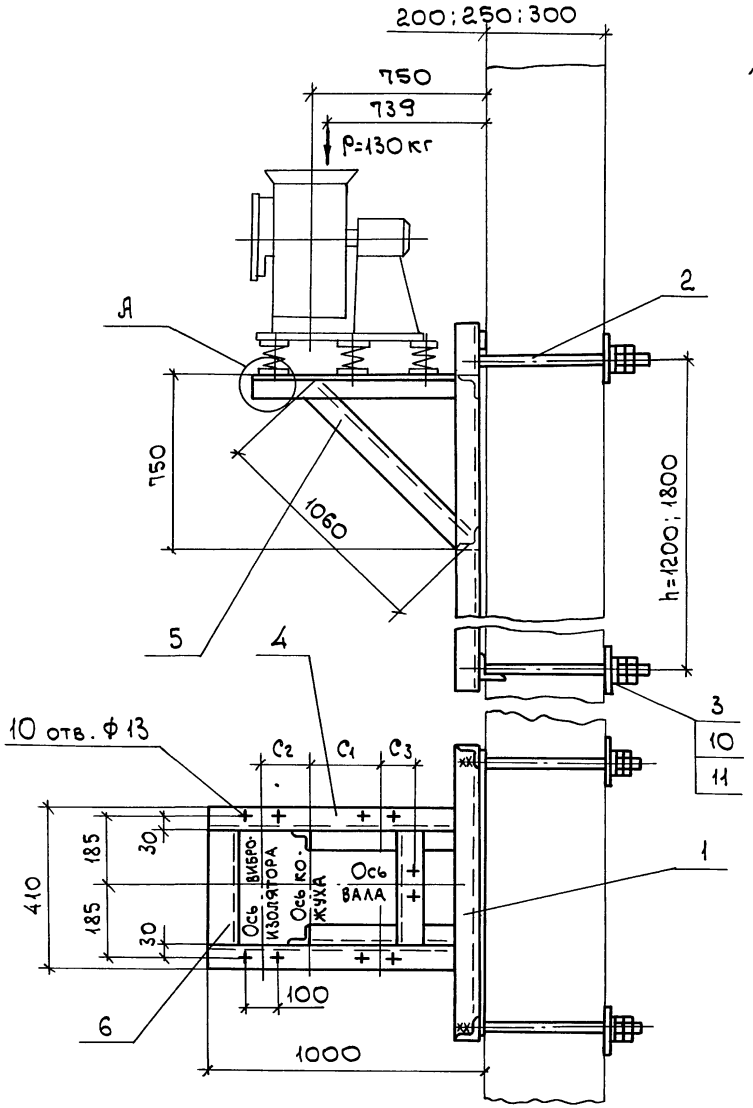

Деталь - поз. 3 (М1:5)

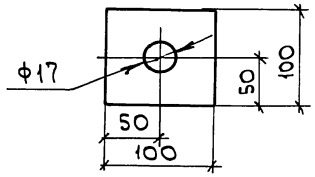

Марка кронштейна	Тип виброизолятора	Тип электродвигателя	Правое и левое вращение. Положение кожуха 0°, 45°, 90°, 135°, 270°, 315° C1 (мм)	C2 (мм)	C3 (мм)	Масса h=1200 (кг)	Масса h=1800 (кг)
Р-42	1041	AUP80 B6	198	132	282	46,6	62,3
		AUP90 L6	238	132	242		
		AUP100 L4; L6	302	138	178		
		AUP112 M4; MA6; MB6	380	135	100		
		AUP 132 S4	427	98	53		
		AUP 132 M4	410	65	70		

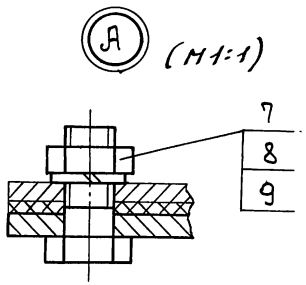

Спецификацию см. лист 2.

Н.контр.	Амбрас		
Нач.отд.	Коверченко		
Нач.гр.	Севрюков		
Вед.инж.	Извекова		
Вед.инж.	Гончаренко		

1.494-43.3-90

Кронштейн для установки вентилятора ВР-15-45.1-4 на панельной стене, тип II

Стадия	Лист	Листов
Р	1	2

Харьковский Сантехпроект

Взам. инв. № | Подп. и дата | Инв. № подл.

Поз.	Наименование	Кол.	Обозначение документа	Примечание
1	Уголок $\frac{50\times50\times5\text{-В ГОСТ8509-86}}{\text{Ст 3 ГОСТ 535-88}}$			
	ℓ=1250 4,7кг	2	БЕЗ ЧЕРТ.	
2	Уголок $\frac{50\times50\times5\text{-В ГОСТ8509-86}}{\text{Ст 3 ГОСТ 535-88}}$			
	ℓ=1240 4,7кг	2	БЕЗ ЧЕРТ.	
3	Уголок $\frac{50\times50\times5\text{-В ГОСТ8509-86}}{\text{Ст 3 ГОСТ 535-88}}$			
	ℓ=310 1,16кг	2	БЕЗ ЧЕРТ.	
4	Уголок $\frac{50\times50\times5\text{-В ГОСТ8509-86}}{\text{Ст 3 ГОСТ 535-88}}$			
	ℓ=150 0,56кг	4	БЕЗ ЧЕРТ.	
5	Болт М12×40.58	10	ГОСТ7798-70	
6	Гайка М12.5	10	ГОСТ5915-70	
7	Шайба 12.65Г	10	ГОСТ6402-70	

Инв. № подл. | Подп. и дата | Взам. инв. №

1.494-43.3-89 Лист 2

Поз.	Наименование	Кол.	Обозначение документа	Примечание
1	Рама закладная	1	1.494-43.3-97-07	h=1200мм
	Рама закладная	1	1.494-43.3-98-07	h=1800мм
2	Шпилька	4	1.494-43.3-99	
3	Лист $\frac{6\ \text{ГОСТ19903-74}}{\text{Ст3 ГОСТ14637-89}}$			
	100×100 0,45кг	4	БЕЗ ЧЕРТ.	
4	Уголок $\frac{50\times50\times5\text{-В ГОСТ8509-86}}{\text{Ст 3 ГОСТ 535-88}}$			
	ℓ=990 3,75кг	2	БЕЗ ЧЕРТ.	
5	Уголок $\frac{50\times50\times5\text{-В ГОСТ8509-86}}{\text{Ст 3 ГОСТ 535-88}}$			
	ℓ=1060 4,0кг	2	БЕЗ ЧЕРТ.	
6	Уголок $\frac{50\times50\times5\text{-В ГОСТ8509-86}}{\text{Ст 3 ГОСТ 535-88}}$			
	ℓ=310 1,16кг	2	БЕЗ ЧЕРТ.	
7	Болт М12×40.58	10	ГОСТ7798-70	
8	Гайка М12.5	10	ГОСТ5915-70	
9	Шайба 12.65Г	10	ГОСТ6402-70	
10	Гайка М16.5	16	ГОСТ5915-70	
11	Шайба 16.65Г	8	ГОСТ6402-70	

Инв. № подл. | Подп. и дата | Взам. инв. №

1.494-43.3-90 Лист 2

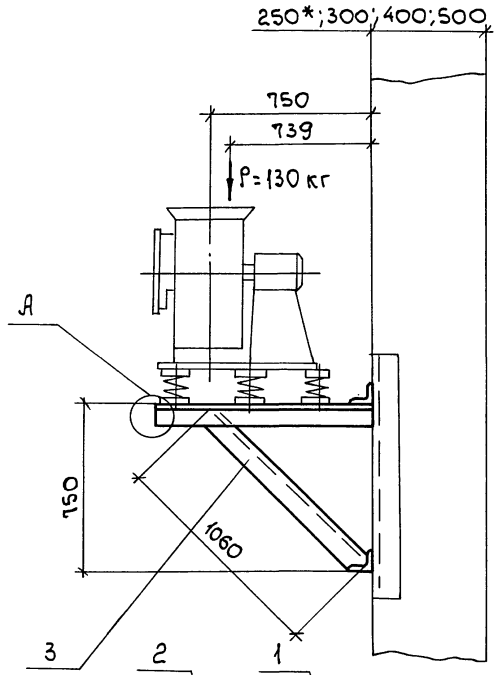

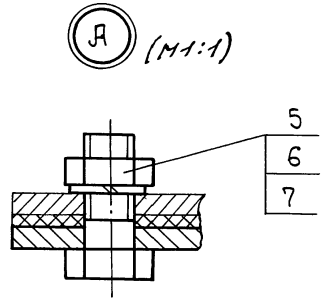

Марка кронштейна	Тип виброизолятора	Тип электродвигателя	Правое и левое вращение. Положение кожуха 0°, 45°, 90°, 135°, 270°, 315° C1 (мм)	C2 (мм)	C3 (мм)	Масса (кг)
Р-43	4041	АИР80 В6	198	132	282	25,6
		АИР90 L6	238	132	242	
		АИР100 L4; L6	302	138	178	
		АИР112 М4; МА6; МВ6	380	135	100	
		АИР132 S4	427	98	53	
		АИР 132 М4	410	65	70	

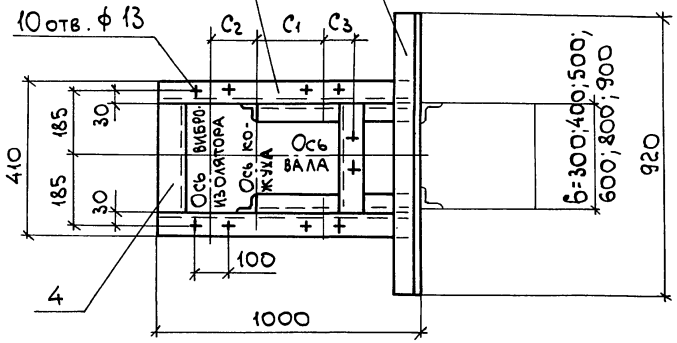

1. Спецификацию см. лист 2.
2. *Двухветвевая колонна.

Н.контр.	Амбрас		
Нач.отд.	Коверченко		
Нач. гр.	Севрюков		
Вед. инж.	Извекова		
Вед. инж.	Гончаренко		

1.494-43.3-91

Кронштейн для установки вентилятора ВР-15-45.1-4 на колонне, тип II, вариант 1

Стадия	Лист	Листов
Р	1	2

Харьковский Сантехпроект

25391-03 68

Инв. № подл. | Подп. и дата | Взам. инв. №

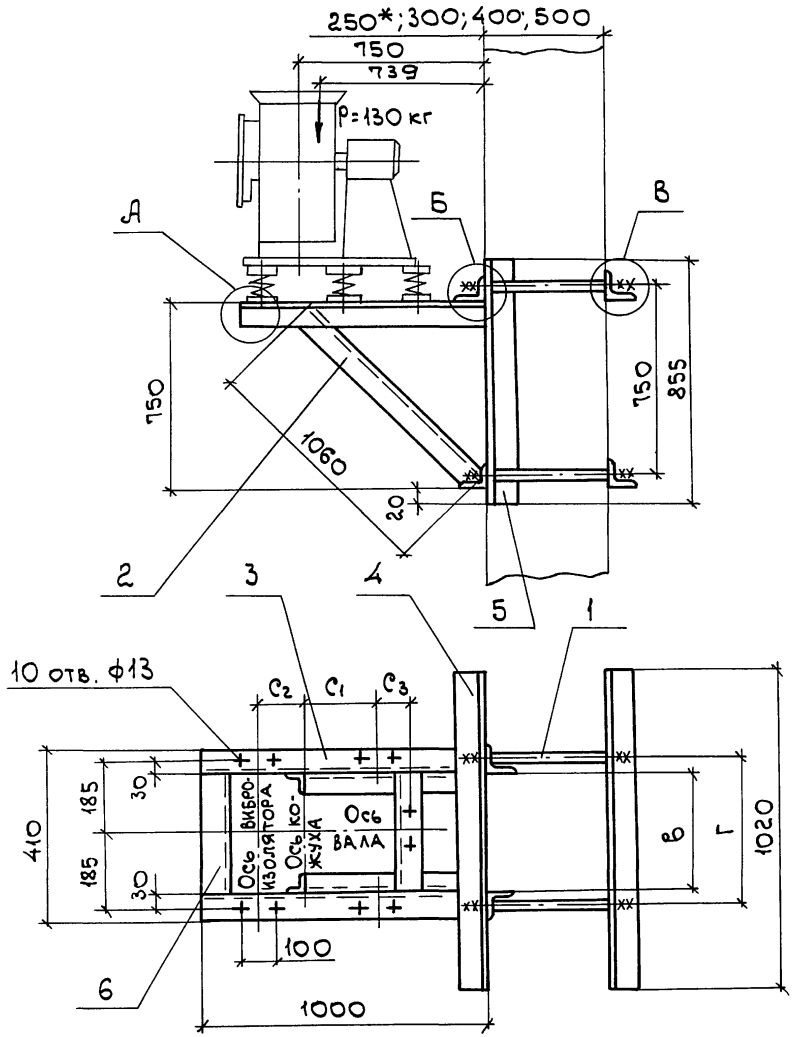

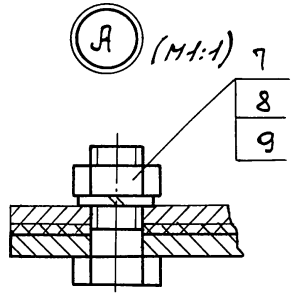

Марка кронштейна	Тип виброизолятора	Тип электродвигателя	Г при „в" 300	400	500	600	800	900	Правое и левое вращение. Положение кожуха 0°;45°;90°;135°;270°;315° С1	С2	С3	Масса
			мм						мм			кг
Р-44	Д041	АИР80 В6	370	470	570	670	870	970	198	132	282	49,0
		АИР90 L6							238	132	242	
		АИР100 L4; L6							302	138	178	
		АИР112 М4; МА6; МВ6							380	135	100	
		АИР 132 S4							427	98	53	
		АИР132 М4							410	65	70	

1. Спецификацию см. лист 2.
2. *Двухветвевая колонна.

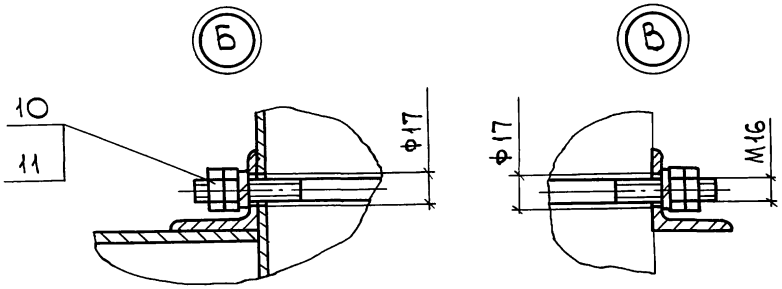

Н.контр.	Амбрас		
Нач. отд.	Коверченко		
Нач. гр.	Севрюков		
Вед. инж	Извекова		
Вед. инж	Гончаренко		

1.494-43.3-92

Кронштейн для установки вентилятора ВР15-45.1-4 на колонне, тип II, вариант 2

Стадия	Лист	Листов
Р	1	2

Харьковский Сантехпроект

Инв. № подл. | Подп. и дата | Взам. инв. №

Поз.	Наименование	Кол.	Обозначение документа	Примечание
1	Уголок 50×50×5-В ГОСТ8509-86 Ст3 ГОСТ535-88			
	P=920 3,48кг	2	БЕЗ ЧЕРТ.	
2	Уголок 50×50×5-В ГОСТ8509-86 Ст3 ГОСТ535-88			
	P=1000 3,77кг	2	БЕЗ ЧЕРТ.	
3	Уголок 50×50×5-В ГОСТ8509-86 Ст3 ГОСТ535-88			
	P=1060 4,0кг	2	БЕЗ ЧЕРТ.	
4	Уголок 50×50×5-В ГОСТ8509-86 Ст3 ГОСТ535-88			
	P=310 1,16кг	2	БЕЗ ЧЕРТ.	
5	Болт М12×40.58	10	ГОСТ7798-70	
6	Гайка М12.5	10	ГОСТ5915-70	
7	Шайба 12.65Г	10	ГОСТ6402-70	

Инв. № подл. | Подп. и дата | Взам. инв. №

Поз.	Наименование	Кол.	Обозначение документа	Примечание
1	Шпилька	4	1.494-43.3-99	
2	Уголок 50×50×5-В ГОСТ8509-86 Ст3 ГОСТ535-88			
	P=1060 4,0кг	2	БЕЗ ЧЕРТ.	
3	Уголок 50×50×5-В ГОСТ8509-86 Ст3 ГОСТ535-88			
	P=1000 3,77кг	2	БЕЗ ЧЕРТ.	
4	Уголок 63×63×5-В ГОСТ8509-86 Ст3 ГОСТ535-88			
	P=1020 4,9кг	4	БЕЗ ЧЕРТ.	
5	Уголок 63×63×5-В ГОСТ8509-86 Ст3 ГОСТ 535-88			
	P=855 4,1кг	2	БЕЗ ЧЕРТ.	
6	Уголок 50×50×5-В ГОСТ8509-86 Ст3 ГОСТ535-88			
	P=310 1,16кг	2	БЕЗ ЧЕРТ.	
7	Болт М12×40.58	10	ГОСТ7798-70	
8	Гайка М12.5	10	ГОСТ5915-70	
9	Шайба 12.65Г	10	ГОСТ6402-70	
10	Гайка М16.5	16	ГОСТ5915-70	
11	Шайба 16.65Г	8	ГОСТ6402-70	

Инв. № подл. | Подп. и дата | Взам. инв. №

25391-03 70

Рис. 1

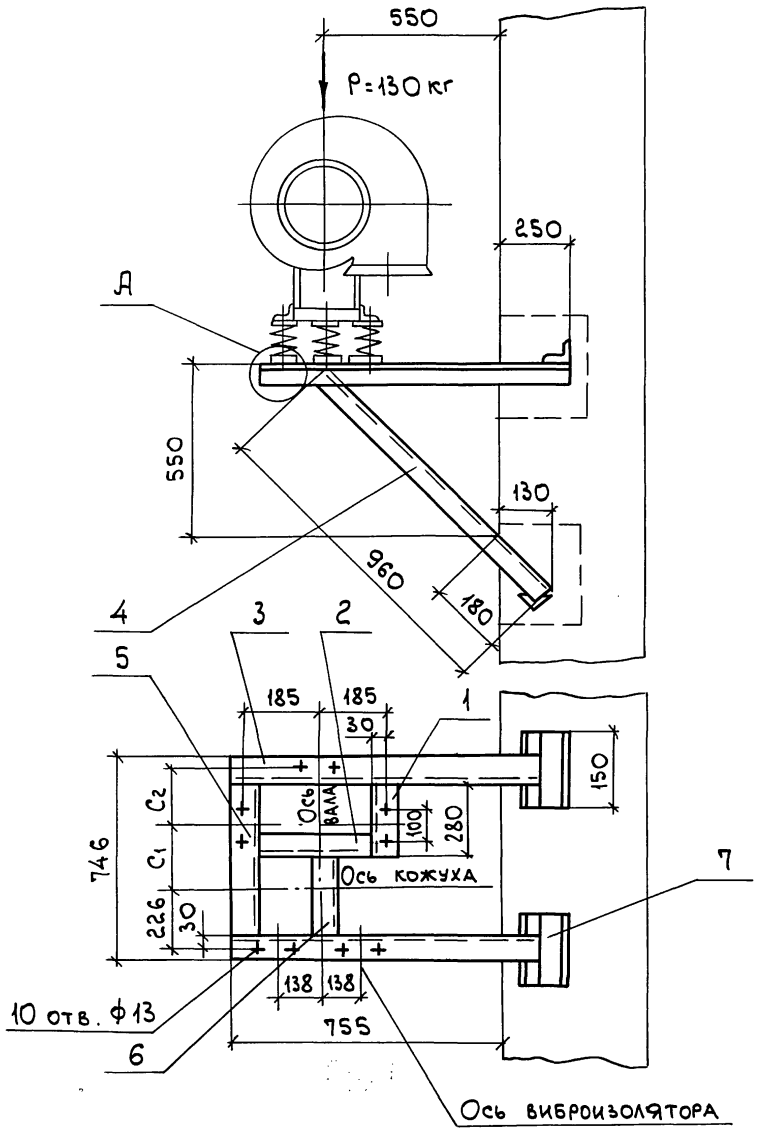

Марка кронштейна	Тип виброизолятора	Тип электродвигателя	Рис.	Правое и левое вращение, Положение кожуха 180°, C_1 мм	C_2 мм	Масса кг
Р-45	4041	AUP80B6	1	258	222	23,9
		AUP90L6		309	171	
		AUP100L4;L6		355	125	
		AUP112M4;MA6;MB6	2	248	232	
		AUP132S4		315	165	
		AUP132M4		365	115	

Рис. 2

Остальное см. рис. 1

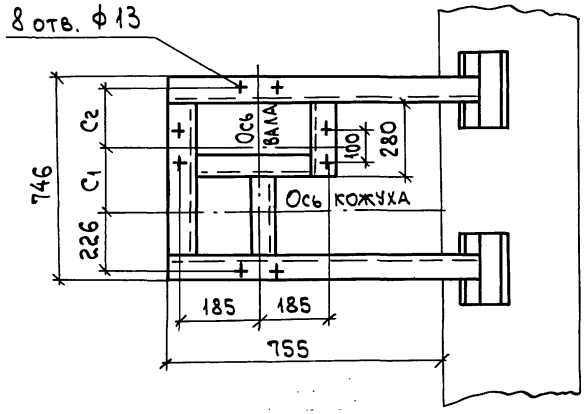

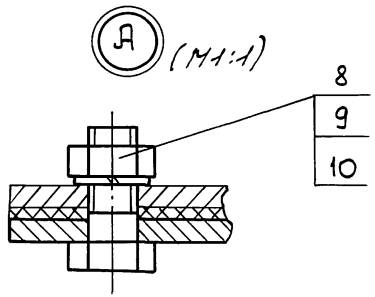

1. Разбивка отверстий дана для вентиляторов правого вращения. Для левого вращения - зеркально оси кожуха.
2. Спецификацию см. лист 2.

Н.контр.	Амбрас		
Нач.отд.	Коверченко		
Нач. гр.	Севрюков		
Вед. инж	Извекова		
Вед. инж	Гончаренко		

1.494-43.3-93

Кронштейн для установки вентилятора ВР-15-45.1-4 на кирпичной стене, тип III

Стадия	Лист	Листов
Р	1	2

Харьковский Сантехпроект

25391-03 71

Инв. № подл. | Подп. и дата | Взам. инв. №

Рис. 1

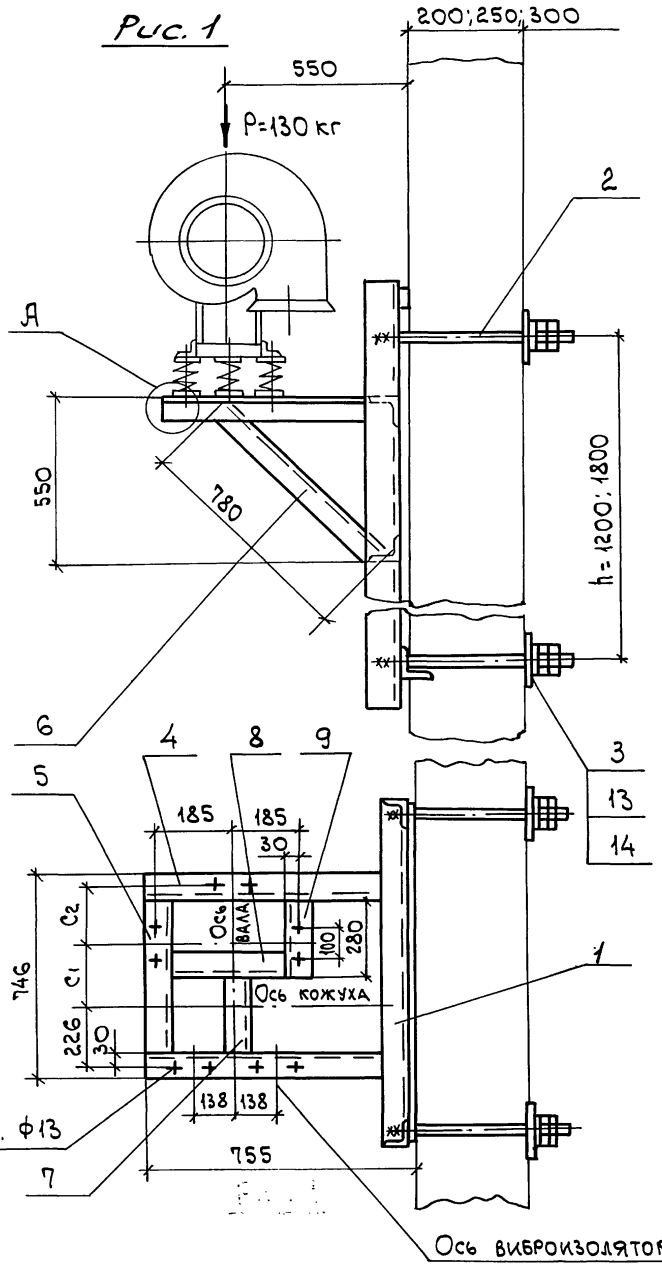

Деталь - поз. 3 (М1:5)

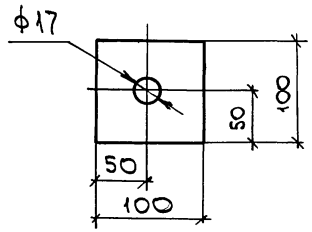

Марка кронштейна	Тип виброизолятора	Тип электродвигателя	Рис.	Правое и левое вращение. Положение кожуха 180°: c_1, мм	c_2, мм	Масса, кг: h=1200	h=1800
Р-46	4041	АИР80В6	1	258	222	53,0	58,7
		АИР90L6		309	171		
		АИР100L4, L6		355	125		
		АИР112М4; МА6; МВ6	2	248	232		
		АИР132S4		315	165		
		АИР132М4		365	115		

Рис. 2

Остальное см. рис. 1

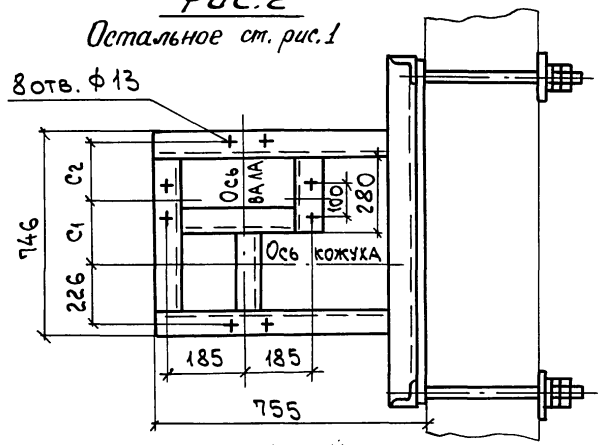

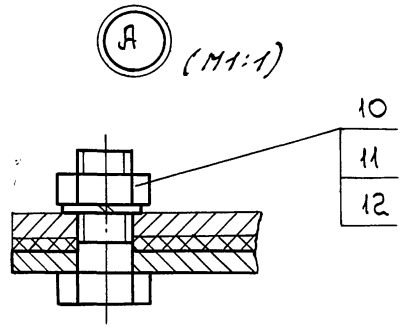

1. Разбивка отверстий дана для вентиляторов правого вращения. Для левого вращения - зеркально оси кожуха.
2. Спецификацию см. лист 2 и 3.

Н.контр.	Амбрас		1.494-43.3-94			
Нач.отд.	Коверченко		Кронштейн для установки вентилятора ВР-15-45.1-4 на панельной стене, тип III.	Стадия	Лист	Листов
Нач.гр.	Севрюков			Р	1	3
Вед.инж.	Извекова			Харьковский Сантехпроект		
Вед.инж.	Гончаренко					

Инв.№ подл. | Подп. и дата | Взам.инв.№

25391-03 72

Поз.	Наименование	Кол.	Обозначение документа	Примечание
1	Уголок 50×50×5-В ГОСТ8509-86 / Ст3 ГОСТ535-88			
	P=280 1,05кг	1	БЕЗ ЧЕРТ.	
2	Уголок 50×50×5-В ГОСТ8509-86 / Ст3 ГОСТ535-88			
	P=310 1,17кг	1	БЕЗ ЧЕРТ.	
3	Уголок 50×50×5-В ГОСТ8509-86 / Ст3 ГОСТ535-88			
	P=1005 3,8кг	2	БЕЗ ЧЕРТ.	
4	Уголок 50×50×5-В ГОСТ8509-86 / Ст3 ГОСТ535-88			
	P=960 3,6кг	2	БЕЗ ЧЕРТ.	
5	Уголок 50×50×5-В ГОСТ8509-86 / Ст3 ГОСТ535-88			
	P=646 2,44кг	1	БЕЗ ЧЕРТ.	
6	Уголок 50×50×5-В ГОСТ8509-86 / Ст3 ГОСТ535-88			
	P=366 1,4кг	1	БЕЗ ЧЕРТ.	
7	Уголок 50×50×5-В ГОСТ8509-86 / Ст3 ГОСТ535-88			
	P=150 0,56кг	4	БЕЗ ЧЕРТ.	
8	Болт М12×40.58	10	ГОСТ7798-70	
9	Гайка М12.5	10	ГОСТ5915-70	
10	Шайба 12.65Г	10	ГОСТ6402-70	

Инв. № подл. | Подп. и дата | Взам. инв. №

1.494-43.3-93 Лист 2

Поз.	Наименование	Кол.	Обозначение документа	Примечание
1	Уголок 50×50×5-В ГОСТ8509-86 / Ст3 ГОСТ535-88			
	P=920 3,47кг	2	БЕЗ ЧЕРТ.	
2	Уголок 50×50×5-В ГОСТ8509-86 / Ст3 ГОСТ535-88			
	P=280 1,05кг	1	БЕЗ ЧЕРТ.	
3	Уголок 50×50×5-В ГОСТ8509-86 / Ст3 ГОСТ535-88			
	P=310 1,17кг	1	БЕЗ ЧЕРТ.	
4	Уголок 50×50×5-В ГОСТ8509-86 / Ст3 ГОСТ535-88			
	P=755 2,85кг	2	БЕЗ ЧЕРТ.	
5	Уголок 50×50×5-В ГОСТ8509-86 / Ст3 ГОСТ535-88			
	P=646 2,44кг	1	БЕЗ ЧЕРТ.	
6	Уголок 50×50×5-В ГОСТ8509-86 / Ст3 ГОСТ535-88			
	P=780 2,94кг	2	БЕЗ ЧЕРТ.	
7	Уголок 50×50×5-В ГОСТ8509-86 / Ст3 ГОСТ535-88			
	P=366 1,4кг	1	БЕЗ ЧЕРТ.	
8	Болт М12×40.58	10	ГОСТ7798-70	
9	Гайка М12.5	10	ГОСТ5915-70	
10	Шайба 12.65Г	10	ГОСТ6402-70	

Инв. № подл. | Подп. и дата | Взам. инв. №

1.494-43.3-95 Лист 2

Рис. 1

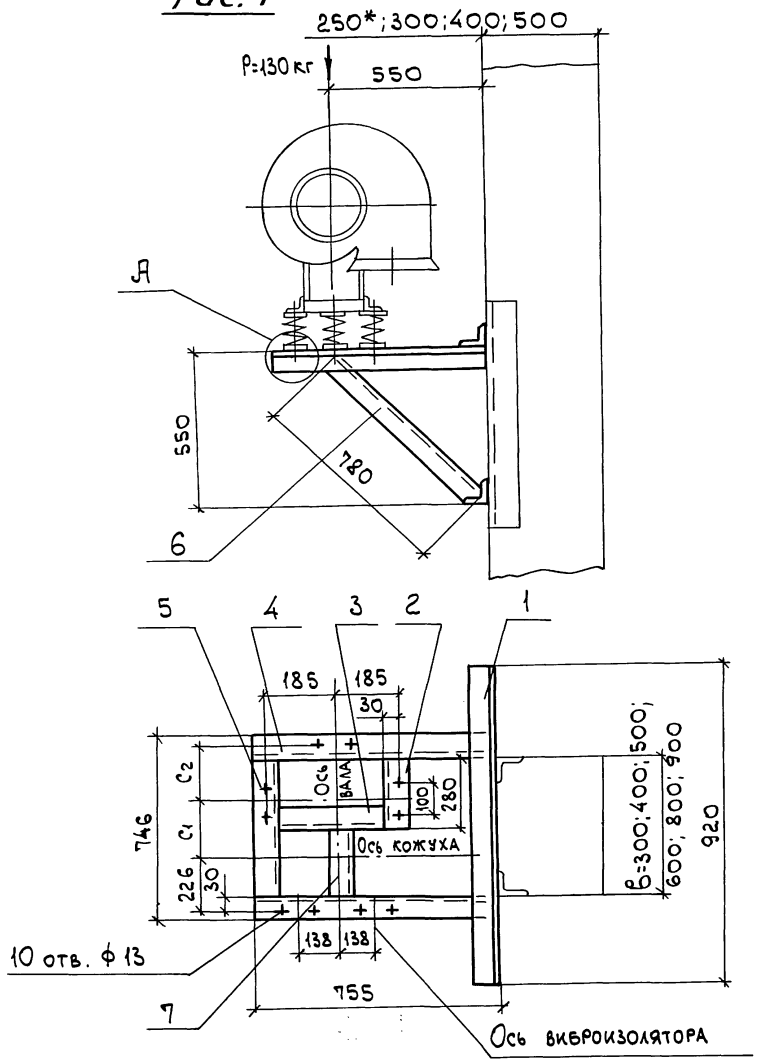

Марка кронштейна	Тип виброизолятора	Тип электродвигателя	Рис.	Правое и левое вращение. Положение кожуха 180°. C1 (мм)	C2 (мм)	Масса (кг)
Р-47	4041	AUP 80 B6	1	258	222	25,4
		AUP 90 L6		309	171	
		AUP 100 L4; L6		355	125	
		AUP 112 M4; MA6; MB6	2	248	232	
		AUP 132 S4		315	165	
		AUP 132 M4		365	115	

Рис. 2

Остальное см. рис. 1

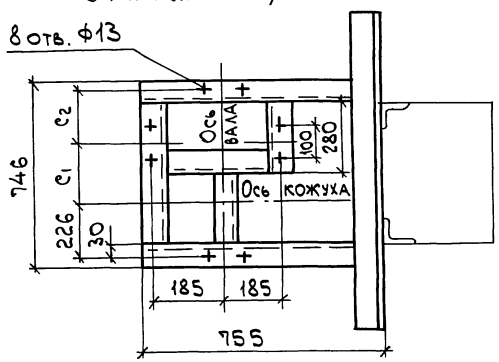

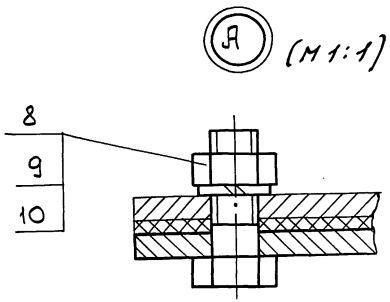

1. Разбивка отверстий дана для вентиляторов правого вращения. Для левого вращения - зеркально оси кожуха.
2. Спецификацию см. лист 2.
3. *Двухветвевая колонна.

Н. контр.	Амбрас		1.494-43.3-95
Нач. отд.	Коверченко		Кронштейн для установки вентилятора ВР-15-45.1-4 на колонне, тип III, вариант 1
Нач. гр.	Севрюков		Стадия: Р; Лист: 1; Листов: 2
Вед. инж.	Извекова		Харьковский Сантехпроект
Вед. инж.	Гончаренко		

Инв. № подл. | Подп. и дата | Взам. инв. №

25391-03 74

Рис.1

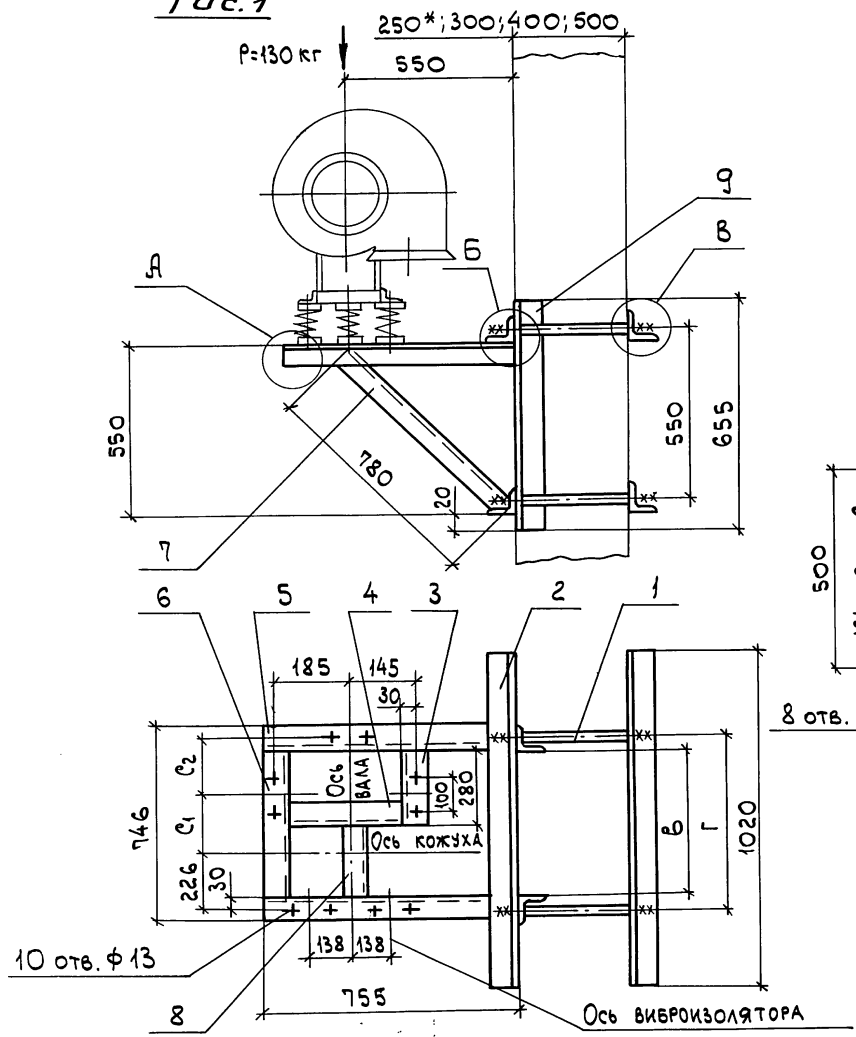

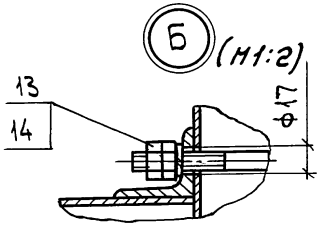

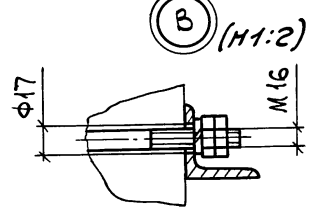

Марка кронштейна	Тип виброизолятора	Тип электродвигателя	Рис.	"б" при Г 300	400	500	600	800	900 (мм)	Правое и левое вращение. Положение кожуха 180° c_1	c_2 (мм)	Масса (кг)
Р-48	4041	АИР80 В6	1	370	470	570	670	870	970	258	222	46,9
		АИР90 L6								309	171	
		АИР100L4; L6								355	125	
		АИР112М4; МА6; МВ6	2							248	232	
		АИР132 S4								315	165	
		АИР132 М4								365	115	

Рис.2

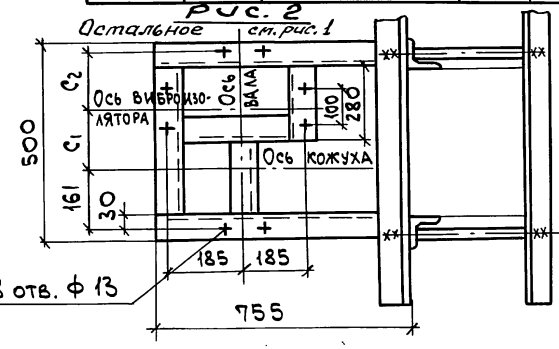

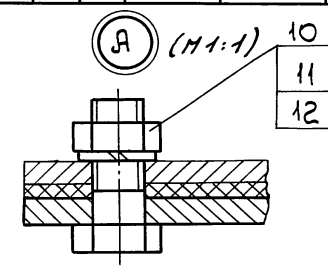

1. Разбивка отверстий дана для вентиляторов правого вращения. Для левого вращения - зеркально оси кожуха.
2. Спецификацию см. лист 2 и 3.
3. Двухветвевая колонна.

Н.контр.	Амбрас		
Нач. отд.	Коверченко		
Нач. гр.	Севрюков		
Вед. инж.	Извекова		
Вед. инж.	Гончаренко		

1.494-43.3-96

Кронштейн для установки вентилятора ВР-15-45.1-4 на колонне, тип III, вариант 2

Стадия	Лист	Листов
Р	1	3

Харьковский Сантехпроект

25391-03 75

Инв. № подл. | Подп. и дата | Взам. инв. №

Поз.	Наименование	Кол.	Обозначение документа	Примечание
1	Рама закладная	1	1.494-43.3-97-06	
	Рама закладная	1	1.494-43.3-98-06	
2	Шпилька	4	1.494-43.3-99	
3	Лист 6 ГОСТ 19903-74 / Ст3 ГОСТ 14637-89			
	100×100 0,45кг	4	БЕЗ ЧЕРТ.	
4	Уголок 50×50×5-В ГОСТ 8509-86 / Ст3 ГОСТ 535-88			
	Р=745 2,85 кг	2	БЕЗ ЧЕРТ.	
5	Уголок 50×50×5-В ГОСТ 8509-86 / Ст3 ГОСТ 535-88			
	Р=646 2,44 кг	1	БЕЗ ЧЕРТ.	
6	Уголок 50×50×5-В ГОСТ 8509-86 / Ст3 ГОСТ 535-88			
	Р=780 2,94 кг	2	БЕЗ ЧЕРТ.	
7	Уголок 50×50×5-В ГОСТ 8509-86 / Ст3 ГОСТ 535-88			
	Р=366 1,4 кг	1	БЕЗ ЧЕРТ.	
8	Уголок 50×50×5-В ГОСТ 8509-86 / Ст3 ГОСТ 535-88			
	Р=310 1,17 кг	1	БЕЗ ЧЕРТ.	
9	Уголок 50×50×5-В ГОСТ 8509-86 / Ст3 ГОСТ 535-88			
	Р=280 1,05 кг	1	БЕЗ ЧЕРТ.	
10	Болт М12×40.58	10	ГОСТ 7798-70	
11	Гайка М12.5	10	ГОСТ 5915-70	

Инв. № подл. | Подп. и дата | Взам. инв. №

Поз.	Наименование	Кол.	Обозначение документа	Примечание
12	Шайба 12.65Г	10	ГОСТ 6402-70	
13	Гайка М16.5	16	ГОСТ 5915-70	
14	Шайба 16.65Г	8	ГОСТ 6402-70	

Инв. № подл. | Подп. и дата | Взам. инв. №

Поз.	Наименование	Кол.	Обозначение документа	Примечание
1	Шпилька	4	1.494-43.3-99	
2	Уголок $\frac{63\times63\times5\text{-В ГОСТ8509-86}}{\text{Ст3 ГОСТ535-88}}$			
	ℓ=1020 4,9кг	4	БЕЗ ЧЕРТ.	
3	Уголок $\frac{50\times50\times5\text{-В ГОСТ8509-86}}{\text{Ст3 ГОСТ535-88}}$			
	ℓ=280 1,05кг	1	БЕЗ ЧЕРТ.	
4	Уголок $\frac{50\times50\times5\text{-В ГОСТ8509-86}}{\text{Ст3 ГОСТ535-88}}$			
	ℓ=310 1,17кг	1	БЕЗ ЧЕРТ.	
5	Уголок $\frac{50\times50\times5\text{-В ГОСТ8509-86}}{\text{Ст3 ГОСТ535-88}}$			
	ℓ=755 2,85кг	2	БЕЗ ЧЕРТ.	
6	Уголок $\frac{50\times50\times5\text{-В ГОСТ8509-86}}{\text{Ст3 ГОСТ535-88}}$			
	ℓ=646 2,44кг	1	БЕЗ ЧЕРТ.	
7	Уголок $\frac{50\times50\times5\text{-В ГОСТ8509-86}}{\text{Ст3 ГОСТ535-88}}$			
	ℓ=780 2,94кг	2	БЕЗ ЧЕРТ.	
8	Уголок $\frac{50\times50\times5\text{-В ГОСТ8509-86}}{\text{Ст3 ГОСТ535-88}}$			
	ℓ=366 1,4кг	1	БЕЗ ЧЕРТ.	
9	Уголок $\frac{63\times63\times5\text{-В ГОСТ8509-86}}{\text{Ст3 ГОСТ535-88}}$			
	ℓ=655 3,14кг	2	БЕЗ ЧЕРТ.	

Инв. № подл. | Подп. и дата | Взам. инв. №

Поз.	Наименование	Кол.	Обозначение документа	Примечание
10	Болт М12х40.58	10	ГОСТ7798-70	
11	Гайка М12.5	10	ГОСТ5915-70	
12	Шайба 12.65Г	10	ГОСТ6402-70	
13	Гайка М16.5	16	ГОСТ5915-70	
14	Шайба 16.65Г	8	ГОСТ6402-70	

Инв. № подл. | Подп. и дата | Взам. инв. №

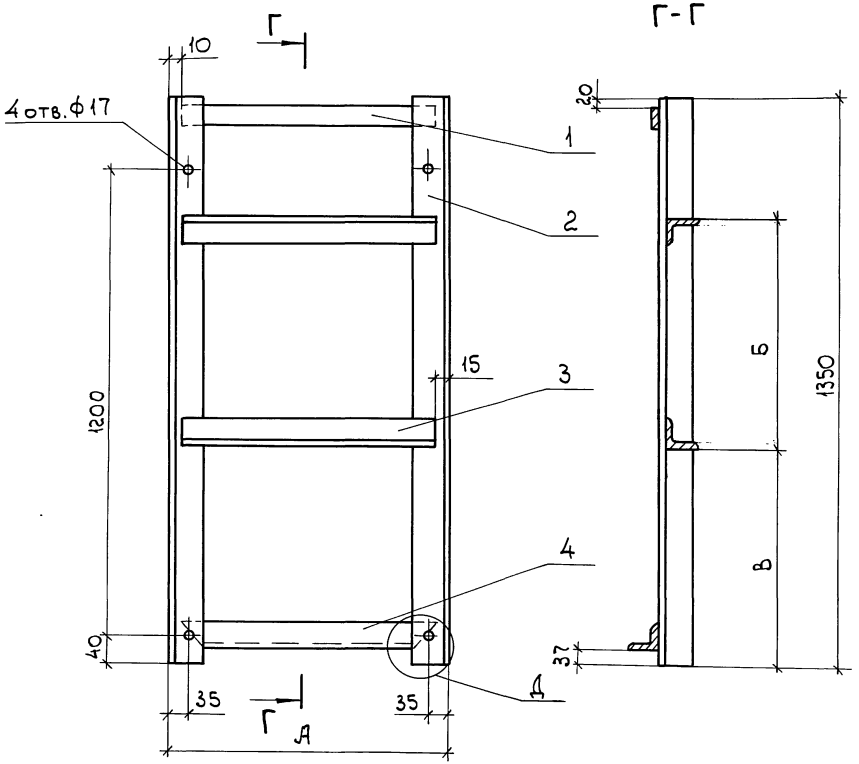

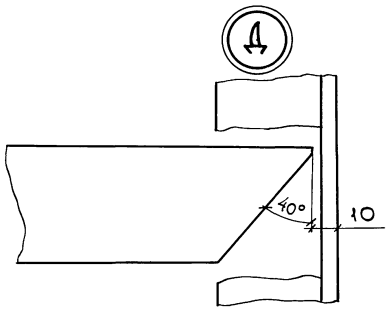

Обозначение	А	Б	В	Масса
	мм			кг
1.494-43.3-97	700	390	400	24,5
-01	500	490	350	21,1
-02	700	340	430	24,5
-03	500	590	300	21,1
-04	800	390	400	26,2
-05	600	620	290	22,8
-06	1050	540	330	30,4
-07	650	740	230	23,7
-08	700	590	300	24,5
-09	800	640	280	26,2
-10	1050	690	250	30,4
-11	800	840	180	26,2

Спецификацию см. листы 2...7.

Н.контр.	Амбрас		
Нач. отд.	Коверченко		
Нач. гр.	Севрюков		
Вед. инж.	Извекова		
Вед. инж.	Гончаренко		

1.494-43.3-97

Рама закладная

Стадия	Лист	Листов
Р	1	7

Харьковский Сантехпроект

25391-03 78

Инв. № подл. | Подп. и дата | Взам. инв. №

Обозначение	Поз.	Наименование	Кол.	Примечание
1.494-43.3-97	1	Полоса $\frac{5\times65\ \text{ГОСТ}103\text{-}76}{\text{Ст}3\ \text{ГОСТ}535\text{-}88}$		
		P=680 1,73кг	1	БЕЗ ЧЕРТ.
	2	Уголок $\frac{63\times63\times5\text{-}\text{В ГОСТ}8509\text{-}86}{\text{Ст}3\ \text{ГОСТ}535\text{-}88}$		
		P=1350 6,5кг	2	БЕЗ ЧЕРТ.
	3	Уголок $\frac{63\times63\times5\text{-}\text{В ГОСТ}8509\text{-}86}{\text{Ст}3\ \text{ГОСТ}535\text{-}88}$		
		P=670 3,22кг	2	БЕЗ ЧЕРТ.
	4	Уголок $\frac{63\times63\times5\text{-}\text{В ГОСТ}8509\text{-}86}{\text{Ст}3\ \text{ГОСТ}535\text{-}88}$		
		P=680 3,27кг	1	БЕЗ ЧЕРТ.
1.494-43.3-97-01	1	Полоса $\frac{5\times65\ \text{ГОСТ}103\text{-}76}{\text{Ст}3\ \text{ГОСТ}535\text{-}88}$		
		P=480 1,22кг	1	БЕЗ ЧЕРТ.
	2	Уголок $\frac{63\times63\times5\text{-}\text{В ГОСТ}8509\text{-}86}{\text{Ст}3\ \text{ГОСТ}535\text{-}88}$		
		P=1350 6,5кг	2	БЕЗ ЧЕРТ.
	3	Уголок $\frac{63\times63\times5\text{-}\text{В ГОСТ}8509\text{-}86}{\text{Ст}3\ \text{ГОСТ}535\text{-}88}$		
		P=470 2,26кг	2	БЕЗ ЧЕРТ.
	4	Уголок $\frac{63\times63\times5\text{-}\text{В ГОСТ}8509\text{-}86}{\text{Ст}3\ \text{ГОСТ}535\text{-}88}$		
		P=480 2,31кг	1	БЕЗ ЧЕРТ.

Инв. № подл. | Подп. и дата | Взам. инв. №

Обозначение	Поз.	Наименование	Кол.	Примечание
1.494-43.3-97-02	1	Полоса $\frac{5\times65\ \text{ГОСТ}103\text{-}76}{\text{Ст}3\ \text{ГОСТ}535\text{-}88}$		
		P=680 1,73кг	1	БЕЗ ЧЕРТ.
	2	Уголок $\frac{63\times63\times5\text{-}\text{В ГОСТ}8509\text{-}86}{\text{Ст}3\ \text{ГОСТ}535\text{-}88}$		
		P=1350 6,5кг	2	БЕЗ ЧЕРТ.
	3	Уголок $\frac{63\times63\times5\text{-}\text{В ГОСТ}8509\text{-}86}{\text{Ст}3\ \text{ГОСТ}535\text{-}88}$		
		P=670 3,22кг	2	БЕЗ ЧЕРТ.
	4	Уголок $\frac{63\times63\times5\text{-}\text{В ГОСТ}8509\text{-}86}{\text{Ст}3\ \text{ГОСТ}535\text{-}88}$		
		P=680 3,27кг	1	БЕЗ ЧЕРТ.
1.494-43.3-97-03	1	Полоса $\frac{5\times65\ \text{ГОСТ}103\text{-}76}{\text{Ст}3\ \text{ГОСТ}535\text{-}88}$		
		P=480 1,22кг	1	БЕЗ ЧЕРТ.
	2	Уголок $\frac{63\times63\times5\text{-}\text{В ГОСТ}8509\text{-}86}{\text{Ст}3\ \text{ГОСТ}535\text{-}88}$		
		P=1350 6,5кг	2	БЕЗ ЧЕРТ.
	3	Уголок $\frac{63\times63\times5\text{-}\text{В ГОСТ}8509\text{-}86}{\text{Ст}3\ \text{ГОСТ}535\text{-}88}$		
		P=470 2,26кг	2	БЕЗ ЧЕРТ.
	4	Уголок $\frac{63\times63\times5\text{-}\text{В ГОСТ}8509\text{-}86}{\text{Ст}3\ \text{ГОСТ}535\text{-}85}$		
		P=480 2,31кг	1	БЕЗ ЧЕРТ.

Инв. № подл. | Подп. и дата | Взам. инв. №

Обозначение	Поз.	Наименование	Кол.	Примечание
1.494-43.3-97-04	1	Полоса $\frac{5\times65\ \text{ГОСТ}\,103-76}{\text{Ст}\,3\ \text{ГОСТ}\,535-88}$		
		P=780 2,0кг	1	БЕЗ ЧЕРТ.
	2	Уголок $\frac{63\times63\times5\text{-В ГОСТ}\,8509-86}{\text{Ст}\,3\ \text{ГОСТ}\,535-88}$		
		P=1350 6,5кг	2	БЕЗ ЧЕРТ.
	3	Уголок $\frac{63\times63\times5\text{-В ГОСТ}\,8509-86}{\text{Ст}\,3\ \text{ГОСТ}\,535-88}$		
		P=770 3,7кг	2	БЕЗ ЧЕРТ.
	4	Уголок $\frac{63\times63\times5\text{-В ГОСТ}\,8509-86}{\text{Ст}\,3\ \text{ГОСТ}\,535-88}$		
		P=780 3,75кг	1	БЕЗ ЧЕРТ.
1.494-43.3-97-05	1	Полоса $\frac{5\times65\ \text{ГОСТ}\,103-76}{\text{Ст}\,3\ \text{ГОСТ}\,535-88}$		
		P=580 1,48кг	1	БЕЗ ЧЕРТ.
	2	Уголок $\frac{63\times63\times5\text{-В ГОСТ}\,8509-86}{\text{Ст}\,3\ \text{ГОСТ}\,535-88}$		
		P=1350 6,5кг	2	БЕЗ ЧЕРТ.
	3	Уголок $\frac{63\times63\times5\text{-В ГОСТ}\,8509-86}{\text{Ст}\,3\ \text{ГОСТ}\,535-88}$		
		P=570 2,74кг	2	БЕЗ ЧЕРТ.
	4	Уголок $\frac{63\times63\times5\text{-В ГОСТ}\,8509-86}{\text{Ст}\,3\ \text{ГОСТ}\,535-88}$		
		P=580 2,8кг	1	БЕЗ ЧЕРТ.

Взам. инв. № | Подп. и дата | Инв. № подл.

1.494-43.3-97 Лист 4

Обозначение	Поз.	Наименование	Кол.	Примечание
1.494-43.3-97-06	1	Полоса $\frac{5\times65\ \text{ГОСТ}\,103-76}{\text{Ст}\,3\ \text{ГОСТ}\,535-88}$		
		P=1030 2,63кг	1	БЕЗ ЧЕРТ.
	2	Уголок $\frac{63\times63\times5\text{-В ГОСТ}\,8509-86}{\text{Ст}\,3\ \text{ГОСТ}\,535-88}$		
		P=1350 6,5кг	2	БЕЗ ЧЕРТ.
	3	Уголок $\frac{63\times63\times5\text{-В ГОСТ}\,8509-86}{\text{Ст}\,3\ \text{ГОСТ}\,535-88}$		
		P=1020 4,91кг	2	БЕЗ ЧЕРТ.
	4	Уголок $\frac{63\times63\times5\text{-В ГОСТ}\,8509-86}{\text{Ст}\,3\ \text{ГОСТ}\,535-88}$		
		P=1030 4,96кг	1	БЕЗ ЧЕРТ.
1.494-43.3-97-07	1	Полоса $\frac{5\times65\ \text{ГОСТ}\,103-76}{\text{Ст}\,3\ \text{ГОСТ}\,535-88}$		
		P=630 1,6кг	1	БЕЗ ЧЕРТ.
	2	Уголок $\frac{63\times63\times5\text{-В ГОСТ}\,8509-86}{\text{Ст}\,3\ \text{ГОСТ}\,535-88}$		
		P=1350 6,5кг	2	БЕЗ ЧЕРТ.
	3	Уголок $\frac{63\times63\times5\text{-В ГОСТ}\,8509-86}{\text{Ст}\,3\ \text{ГОСТ}\,535-88}$		
		P=620 2,98кг	2	БЕЗ ЧЕРТ.
	4	Уголок $\frac{63\times63\times5\text{-В ГОСТ}\,8509-86}{\text{Ст}\,3\ \text{ГОСТ}\,535-88}$		
		P=630 3,03кг	1	БЕЗ ЧЕРТ.

Взам. инв. № | Подп. и дата | Инв. № подл.

1.494-43.3-97 Лист 5

Обозначение	Поз.	Наименование	Кол.	Примечание
1.494-43.3-97-08	1	Полоса $\frac{5\times65\ \text{ГОСТ}\ 103-76}{\text{Ст}\,3\ \ \text{ГОСТ}\ 535-88}$		
		P=680 1,73кг	1	без черт.
	2	Уголок $\frac{63\times63\times5\text{-В ГОСТ}8509-86}{\text{Ст}\,3\ \ \text{ГОСТ}\ 535-88}$		
		P=1350 6,5кг	2	без черт.
	3	Уголок $\frac{63\times63\times5\text{-В ГОСТ}8509-86}{\text{Ст}\,3\ \ \text{ГОСТ}\ 535-88}$		
		P=670 3,22кг	2	без черт.
	4	Уголок $\frac{63\times63\times5\text{-В ГОСТ}8509-86}{\text{Ст}\,3\ \ \text{ГОСТ}\ 535-88}$		
		P=680 3,27кг	1	без черт.
1.494-43.3-97-09	1	Полоса $\frac{5\times65\ \text{ГОСТ}\ 103-76}{\text{Ст}\,3\ \ \text{ГОСТ}\ 535-88}$		
		P=780 2,0кг	1	без черт.
	2	Уголок $\frac{63\times63\times5\text{-В ГОСТ}8509-86}{\text{Ст}\,3\ \ \text{ГОСТ}\ 535-88}$		
		P=1350 6,5кг	2	без черт.
	3	Уголок $\frac{63\times63\times5\text{-В ГОСТ}8509-86}{\text{Ст}\,3\ \ \text{ГОСТ}\ 535-88}$		
		P=770 3,7кг	2	без черт.
	4	Уголок $\frac{63\times63\times5\text{-В ГОСТ}8509-86}{\text{Ст}\,3\ \ \text{ГОСТ}\ 535-88}$		
		P=780 3,75кг	1	без черт.

Взам. инв. № | Подп. и дата | Инв. № подл.

Обозначение	Поз.	Наименование	Кол.	Примечание
1.494-43.3-97-10	1	Полоса $\frac{5\times65\ \text{ГОСТ}\ 103-76}{\text{Ст}\,3\ \ \text{ГОСТ}\ 535-88}$		
		P=1030 2,63кг	1	без черт.
	2	Уголок $\frac{63\times63\times5\text{-В ГОСТ}8509-86}{\text{Ст}\,3\ \ \text{ГОСТ}\ 535-88}$		
		P=1350 6,5кг	2	без черт.
	3	Уголок $\frac{63\times63\times5\text{-В ГОСТ}8509-86}{\text{Ст}\,3\ \ \text{ГОСТ}\ 535-88}$		
		P=1020 4,91кг	2	без черт.
	4	Уголок $\frac{63\times63\times5\text{-В ГОСТ}8509-86}{\text{Ст}\,3\ \ \text{ГОСТ}\ 535-88}$		
		P=1030 4,96кг	1	без черт.
1.494-43.3-97-11	1	Полоса $\frac{5\times65\ \text{ГОСТ}\ 103-76}{\text{Ст}\,3\ \ \text{ГОСТ}\ 535-88}$		
		P=780 2,0кг	1	без черт.
	2	Уголок $\frac{63\times63\times5\text{-В ГОСТ}8509-86}{\text{Ст}\,3\ \ \text{ГОСТ}\ 535-88}$		
		P=1350 6,5кг	2	без черт.
	3	Уголок $\frac{63\times63\times5\text{-В ГОСТ}8509-86}{\text{Ст}\,3\ \ \text{ГОСТ}\ 535-88}$		
		P=770 3,7кг	2	без черт.
	4	Уголок $\frac{63\times63\times5\text{-В ГОСТ}8509-86}{\text{Ст}\,3\ \ \text{ГОСТ}\ 535-88}$		
		P=780 3,75кг	1	без черт.

Взам. инв. № | Подп. и дата | Инв. № подл.

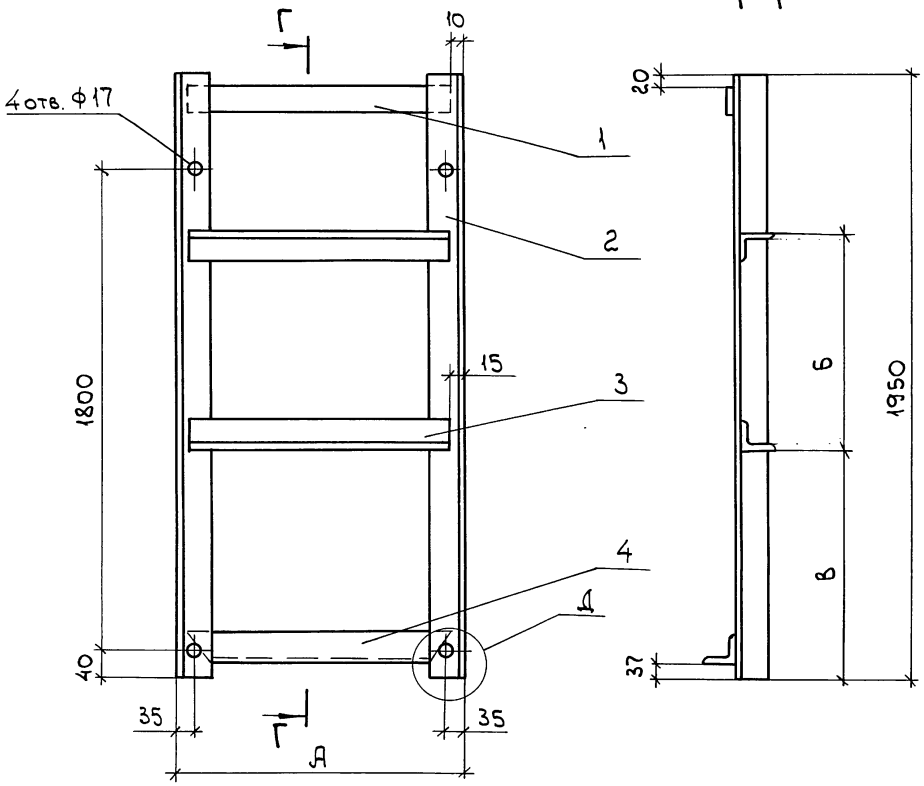

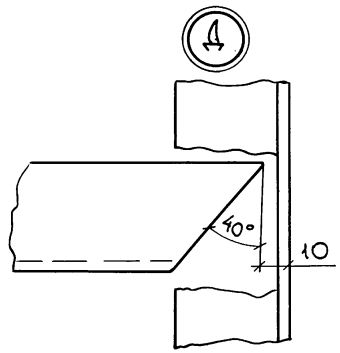

Обозначение	А	Б	В	Масса
	мм			кг
1.494-43.3-98	700	390	700	30,2
-01	500	490	650	26,8
-02	700	340	730	30,2
-03	500	590	600	26,8
-04	800	390	700	31,9
-05	600	620	590	28,5
-06	1050	540	630	36,1
-07	650	740	530	29,4
-08	700	590	600	30,2
-09	800	640	580	31,9
-10	1050	690	550	36,1
-11	800	840	480	31,9

Спецификацию см. листы 2...7.

Н.контр.	Амбрас	
Нач. отд.	Коверченко	
Нач. гр.	Севрюков	
Вед. инж.	Извекова	
Вед. инж.	Гончаренко	

1.494-43.3-98

Рама закладная

Стадия	Лист	Листов
Р	1	7

Харьковский Сантехпроект

Инв. № подл. | Подп. и дата | Взам. инв. №

25391-03 82

Обозначение	Поз.	Наименование	Кол.	Примечание
1.494-43.3-98	1	Полоса $\frac{5\times65\ \text{ГОСТ}103\text{-}76}{\text{Ст}3\ \text{ГОСТ}535\text{-}88}$		
		Р=680 1,73 кг	1	БЕЗ ЧЕРТ.
	2	Уголок $\frac{63\times63\times5\text{-}В\ \text{ГОСТ}8509\text{-}86}{\text{Ст}3\ \text{ГОСТ}535\text{-}88}$		
		Р=1950 9,4 кг	2	БЕЗ ЧЕРТ.
	3	Уголок $\frac{63\times63\times5\text{-}В\ \text{ГОСТ}8509\text{-}86}{\text{Ст}3\ \text{ГОСТ}535\text{-}88}$		
		Р=670 3,22 кг	2	БЕЗ ЧЕРТ.
	4	Уголок $\frac{63\times63\times5\text{-}В\ \text{ГОСТ}8509\text{-}86}{\text{Ст}3\ \text{ГОСТ}535\text{-}88}$		
		Р=680 3,27 кг	1	БЕЗ ЧЕРТ.
1.494-43.3-98-01	1	Полоса $\frac{5\times65\ \text{ГОСТ}103\text{-}76}{\text{Ст}3\ \text{ГОСТ}535\text{-}88}$		
		Р=480 1,22 кг	1	БЕЗ ЧЕРТ.
	2	Уголок $\frac{63\times63\times5\text{-}В\ \text{ГОСТ}8509\text{-}86}{\text{Ст}3\ \text{ГОСТ}535\text{-}88}$		
		Р=1950 9,4 кг	2	БЕЗ ЧЕРТ.
	3	Уголок $\frac{63\times63\times5\text{-}В\ \text{ГОСТ}8509\text{-}86}{\text{Ст}3\ \text{ГОСТ}535\text{-}88}$		
		Р=470 2,26 кг	2	БЕЗ ЧЕРТ.
	4	Уголок $\frac{63\times63\times5\text{-}В\ \text{ГОСТ}8509\text{-}86}{\text{Ст}3\ \text{ГОСТ}535\text{-}88}$		
		Р=480 2,31 кг	1	БЕЗ ЧЕРТ.

Инв. № подл. | Подп. и дата | Взам. инв. №

Обозначение	Поз.	Наименование	Кол.	Примечание
1.494-43.3-98-02	1	Полоса $\frac{5\times65\ \text{ГОСТ}103\text{-}76}{\text{Ст}3\ \text{ГОСТ}535\text{-}88}$		
		Р=680 1,73 кг	1	БЕЗ ЧЕРТ.
	2	Уголок $\frac{63\times63\times5\text{-}В\ \text{ГОСТ}8509\text{-}86}{\text{Ст}3\ \text{ГОСТ}535\text{-}88}$		
		Р=1950 9,4 кг	2	БЕЗ ЧЕРТ.
	3	Уголок $\frac{63\times63\times5\text{-}В\ \text{ГОСТ}8509\text{-}86}{\text{Ст}3\ \text{ГОСТ}535\text{-}88}$		
		Р=670 3,22 кг	2	БЕЗ ЧЕРТ.
	4	Уголок $\frac{63\times63\times5\text{-}В\ \text{ГОСТ}8509\text{-}86}{\text{Ст}3\ \text{ГОСТ}535\text{-}88}$		
		Р=680 3,27 кг	1	БЕЗ ЧЕРТ.
1.494-43.3-98-03	1	Полоса $\frac{5\times65\ \text{ГОСТ}103\text{-}76}{\text{Ст}3\ \text{ГОСТ}535\text{-}88}$		
		Р=480 1,22 кг	1	БЕЗ ЧЕРТ.
	2	Уголок $\frac{63\times63\times5\text{-}В\ \text{ГОСТ}8509\text{-}86}{\text{Ст}3\ \text{ГОСТ}535\text{-}88}$		
		Р=1950 9,4 кг	2	БЕЗ ЧЕРТ.
	3	Уголок $\frac{63\times63\times5\text{-}В\ \text{ГОСТ}8509\text{-}86}{\text{Ст}3\ \text{ГОСТ}535\text{-}88}$		
		Р=470 2,26 кг	2	БЕЗ ЧЕРТ.
	4	Уголок $\frac{63\times63\times5\text{-}В\ \text{ГОСТ}8509\text{-}86}{\text{Ст}3\ \text{ГОСТ}535\text{-}88}$		
		Р=480 2,31 кг	1	БЕЗ ЧЕРТ.

Инв. № подл. | Подп. и дата | Взам. инв. №

Обозначение	Поз.	Наименование	Кол.	Примечание
1.494.43.3-98-04	1	Полоса $\frac{5\times65\ \text{ГОСТ}\,103-76}{\text{Ст}\,3\ \text{ГОСТ}\,535-88}$		
		$P=780$ 2,0 кг	1	БЕЗ ЧЕРТ.
	2	Уголок $\frac{63\times63\times5\text{-В ГОСТ}\,8509-86}{\text{Ст}\,3\ \text{ГОСТ}\,535-88}$		
		$P=1950$ 9,4 кг	2	БЕЗ ЧЕРТ.
	3	Уголок $\frac{63\times63\times5\text{-В ГОСТ}\,8509-86}{\text{Ст}\,3\ \text{ГОСТ}\,535-88}$		
		$P=770$ 3,7 кг	2	БЕЗ ЧЕРТ.
	4	Уголок $\frac{63\times63\times5\text{-В ГОСТ}\,8509-86}{\text{Ст}\,3\ \text{ГОСТ}\,535-88}$		
		$P=780$ 3,75 кг	1	БЕЗ ЧЕРТ.
1.494-43.3-98-05	1	Полоса $\frac{5\times65\ \text{ГОСТ}\,103-76}{\text{Ст}\,3\ \text{ГОСТ}\,535-88}$		
		$P=580$ 1,48 кг	1	БЕЗ ЧЕРТ.
	2	Уголок $\frac{63\times63\times5\text{-В ГОСТ}\,8509-86}{\text{Ст}\,3\ \text{ГОСТ}\,535-88}$		
		$P=1950$ 9,4 кг	2	БЕЗ ЧЕРТ.
	3	Уголок $\frac{63\times63\times5\text{-В ГОСТ}\,8509-86}{\text{Ст}\,3\ \text{ГОСТ}\,535-88}$		
		$P=570$ 2,74 кг	2	БЕЗ ЧЕРТ.
	4	Уголок $\frac{63\times63\times5\text{-В ГОСТ}\,8509-86}{\text{Ст}\,3\ \text{ГОСТ}\,535-88}$		
		$P=580$ 2,8 кг	1	БЕЗ ЧЕРТ.

Инв. № подл. | Подп. и дата | Взам. инв. №

Обозначение	Поз.	Наименование	Кол.	Примечание
1.494-43.3-98-06	1	Полоса $\frac{5\times65\ \text{ГОСТ}\,103-76}{\text{Ст}\,3\ \text{ГОСТ}\,535-88}$		
		$P=1030$ 2,63 кг	1	БЕЗ ЧЕРТ.
	2	Уголок $\frac{63\times63\times5\text{-В ГОСТ}\,8509-86}{\text{Ст}\,3\ \text{ГОСТ}\,535-88}$		
		$P=1950$ 9,4 кг	2	БЕЗ ЧЕРТ.
	3	Уголок $\frac{63\times63\times5\text{-В ГОСТ}\,8509-86}{\text{Ст}\,3\ \text{ГОСТ}\,535-88}$		
		$P=1020$ 4,91 кг	2	БЕЗ ЧЕРТ.
	4	Уголок $\frac{63\times63\times5\text{-В ГОСТ}\,8509-86}{\text{Ст}\,3\ \text{ГОСТ}\,535-88}$		
		$P=1030$ 4,96 кг	1	БЕЗ ЧЕРТ.
1.494-43.3-98-07	1	Полоса $\frac{5\times65\ \text{ГОСТ}\,103-76}{\text{Ст}\,3\ \text{ГОСТ}\,535-88}$		
		$P=630$ 1,6 кг	1	БЕЗ ЧЕРТ.
	2	Уголок $\frac{63\times63\times5\text{-В ГОСТ}\,8509-86}{\text{Ст}\,3\ \text{ГОСТ}\,535-88}$		
		$P=1950$ 9,4 кг	2	БЕЗ ЧЕРТ.
	3	Уголок $\frac{63\times63\times5\text{-В ГОСТ}\,8509-86}{\text{Ст}\,3\ \text{ГОСТ}\,535-88}$		
		$P=620$ 2,98 кг	2	БЕЗ ЧЕРТ.
	4	Уголок $\frac{63\times63\times5\text{-В ГОСТ}\,8509-86}{\text{Ст}\,3\ \text{ГОСТ}\,535-88}$		
		$P=630$ 3,03 кг	1	БЕЗ ЧЕРТ.

Инв. № подл. | Подп. и дата | Взам. инв. №

Обозначение	Поз.	Наименование	Кол.	Примечание
1.494-43.3-98-08				
	1	Полоса $\frac{5\times65\ \text{ГОСТ}\,103-76}{\text{Ст}\,3\ \text{ГОСТ}\,535-88}$		
		$\ell=680$ 1,73кг	1	БЕЗ ЧЕРТ.
	2	Уголок $\frac{63\times63\times5\text{-В ГОСТ}\,8509-86}{\text{Ст}\,3\ \text{ГОСТ}\,535-88}$		
		$\ell=1950$ 9,4кг	2	БЕЗ ЧЕРТ.
	3	Уголок $\frac{63\times63\times5\text{-В ГОСТ}\,8509-86}{\text{Ст}\,3\ \text{ГОСТ}\,535-88}$		
		$\ell=670$ 3,22кг	2	БЕЗ ЧЕРТ.
	4	Уголок $\frac{63\times63\times5\text{-В ГОСТ}\,8509-86}{\text{Ст}\,3\ \text{ГОСТ}\,535-88}$		
		$\ell=680$ 3,27кг	1	БЕЗ ЧЕРТ.
1.494-43.3-98-09				
	1	Полоса $\frac{5\times65\ \text{ГОСТ}\,103-76}{\text{Ст}\,3\ \text{ГОСТ}\,535-88}$		
		$\ell=780$ 2,0кг	1	БЕЗ ЧЕРТ.
	2	Уголок $\frac{63\times63\times5\text{-В ГОСТ}\,8509-86}{\text{Ст}\,3\ \text{ГОСТ}\,535-88}$		
		$\ell=1950$ 9,4кг	2	БЕЗ ЧЕРТ.
	3	Уголок $\frac{63\times63\times5\text{-В ГОСТ}\,8509-86}{\text{Ст}\,3\ \text{ГОСТ}\,535-88}$		
		$\ell=770$ 3,7кг	2	БЕЗ ЧЕРТ.
	4	Уголок $\frac{63\times63\times5\text{-В ГОСТ}\,8509-86}{\text{Ст}\,3\ \text{ГОСТ}\,535-88}$		
		$\ell=780$ 3,75кг	1	БЕЗ ЧЕРТ.

Инв. № подл. | Подп. и дата | Взам. инв. №

Обозначение	Поз.	Наименование	Кол.	Примечание
1.494-43.3-98-10				
	1	Полоса $\frac{5\times65\ \text{ГОСТ}\,103-76}{\text{Ст}\,3\ \text{ГОСТ}\,535-88}$		
		$\ell=1030$ 2,63кг	1	БЕЗ ЧЕРТ.
	2	Уголок $\frac{63\times63\times5\text{-В ГОСТ}\,103-76}{\text{Ст}\,3\ \text{ГОСТ}\,535-88}$		
		$\ell=1950$ 9,4кг	2	БЕЗ ЧЕРТ.
	3	Уголок $\frac{63\times63\times5\text{-В ГОСТ}\,8509-86}{\text{Ст}\,3\ \text{ГОСТ}\,535-88}$		
		$\ell=1020$ 4,91кг	2	БЕЗ ЧЕРТ.
	4	Уголок $\frac{63\times63\times5\text{-В ГОСТ}\,8509-86}{\text{Ст}\,3\ \text{ГОСТ}\,535-88}$		
		$\ell=1030$ 4,96кг	1	БЕЗ ЧЕРТ.
1.494-43.3-98-11				
	1	Полоса $\frac{5\times65\ \text{ГОСТ}\,103-76}{\text{Ст}\,3\ \text{ГОСТ}\,535-88}$		
		$\ell=780$ 2,0кг	1	БЕЗ ЧЕРТ.
	2	Уголок $\frac{63\times63\times5\text{-В ГОСТ}\,8509-86}{\text{Ст}\,3\ \text{ГОСТ}\,535-88}$		
		$\ell=1950$ 9,4кг	2	БЕЗ ЧЕРТ.
	3	Уголок $\frac{63\times63\times5\text{-В ГОСТ}\,8509-86}{\text{Ст}\,3\ \text{ГОСТ}\,535-88}$		
		$\ell=770$ 3,7кг	2	БЕЗ ЧЕРТ.
	4	Уголок $\frac{63\times63\times5\text{-В ГОСТ}\,8509-86}{\text{Ст}\,3\ \text{ГОСТ}\,535-88}$		
		$\ell=780$ 3,75кг	1	БЕЗ ЧЕРТ.

Инв. № подл. | Подп. и дата | Взам. инв. №

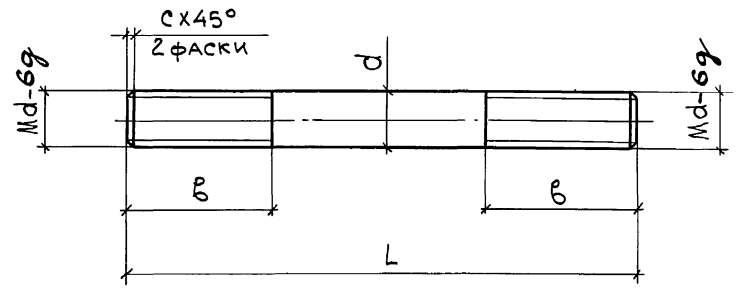

Обозначение	Толщина панели	Размер колонны	L	d	в	c	Масса
			мм				кг
1.494-43.3-99	200	—	300	16	65	2,0	0,48
-01	250		350				0,56
-02	300		400				0,64
-03		250	350	16	55		0,56
-04			360	20	60	2,5	0,89
-05		300	400	16	55	2,0	0,64
-06			410	20	60	2,5	1,01
-07		400	500	16	55	2,0	0,8
-08			510	20	60	2,5	1,26
-09		500	600	16	55	2,0	0,96
-10			610	20	60	2,5	1,5

Материал : Круг $\frac{d\ \text{ГОСТ}2590\text{-}88}{\text{Ст}3\ \text{ГОСТ}535\text{-}88}$

Н.контр.	Амбрас		
Нач.отд.	Коверченко		
Нач.гр.	Севрюков		
Вед.инж.	Извекова		
Вед.инж.	Гончаренко		

1.494-43.3-99

Шпилька

Стадия	Лист	Листов
Р		1

Харьковский Сантехпроект

Взам.инв.№ | Подп. и дата | Инв.№ подл.

gost.e-ecolog.ru