Типовые конструкции, изделия и узлы зданий и сооружений

Серия 3.501.2-166

Пролетные строения для железнодорожных мостов с ездой понизу неразрезные пролетами 110-176м металлические со сварными элементами замкнутого сечения и герметичными узлами

Выпуск 1

Пролетное строение Ср=2×110 м

Материалы для проектирования и чертежи КМ

Часть 2 (стр. 47-109)

gost.e-ecolog.ru

Всчет-накладной

Типовые конструкции, изделия и узлы зданий и сооружений

Серия 3.501.2-166

Пролетные строения для железнодорожных мостов с ездой понизу неразрезные пролетами 110-176м металлические со сварными элементами замкнутого сечения и герметичными узлами

Выпуск 1

Пролетное строение Ср=2×110м
Материалы для проектирования и чертежи КМ
Часть 2 (стр. 47-109)

Разработаны Гипротрансмостом

Директор института /Попов/
Главный инженер института /Журавов/
Начальник отдела /Монов/
Главный инженер проекта /Назарова/

Утверждены Указанием МПС СССР от 29 декабря 1991г. N А-2011у
Введены в действие Гипротрансмостом с 01.06.92, приказ от 11.01.92 N 2

Наименование	Шифр док, лист	Стр.
Часть 2		
Титульный лист		47
Содержание	28	48
Главные фермы, портальные и поперечные связи		
Узел Н0, Н20	29	49
Узел Н2, Н18	30	50
Узел Н4, Н16	31	51
Узел Н6, Н14	32	52
Узел Н8, Н12	33	53
Узел Н10	34	54
Узел Н (Н1, Н3, Н5, Н7, Н9, Н11, Н13, Н15, Н17, Н19)	35,36	55
Узел НГ (НГ1-НГ4)	37	57
Узел В1, В19	38	58
Узел В3, В17	39	59
Узел В5, В15	40	60
Узел В7, В13	41	61
Узел В9, В11	42	62
Узел В (В2, В4, В6, В8, В10, В12, В14, В16, В18)	43,44	63
Диафрагма Д (Д1-Д6)	45	65
Столик СТ (СТ1, СТ2)	46	65
Узел ВГ (ВГ1-ВГ2)	47	66
Компенсатор люков КЛ (КЛ1-КЛ5)	48	67
Герметизация узлов ГУ (ГУ1-ГУ4)	49	68
Нижний пояс НП (НП1-НП8)	50,51	69
Заглушка герметизирующая ЗГ (ЗГ1-ЗГ6)	52	70
Верхний пояс ВП (ВП1-ВП9)	53,54	71
Вставка В	55	72
Раскос Р (Р1-Р9)	56,57	73
Подвеска П (П1-П4)	58	75
Стойка С (С1-С4)	59	75
Узел ПГ (ПГ1-ПГ5), узел ПС (ПС4-ПС6)	60,61	76
Диагональ ДП (ДП1-ДП7). Полудиагональ ПП (ПП1, ПП2).	62	78
Распорка РП (РП1, РП2)		
Распорка трубчатая РТ	63	79
Проезжая часть		
Балка поперечная ПБ (ПБ1-ПБ4)	64	80
Балка продольная ПРБ (ПРБ2-ПРБ5, ПРБ12-ПРБ15)	65,66	81
Балка продольная ПРБ (ПРБ7-ПРБ10, ПРБ17-ПРБ20)	67,68	83
Балка продольная ПРБ (ПРБ1, ПРБ6, ПРБ11, ПРБ16, ПРБ21)	69	85

Продолжение

Наименование	Шифр док, лист	Стр.
Узел СПБ (СПБ1-СПБ8)	70	86
Узел СПР (СПР1-СПР5), распорка РПБ, узел ДС (ДС1, ДС2)	71	87
Нижние связи		
Диагональ ДН (ДН1-ДН9). Полудиагональ ПН (ПН1-ПН14).		
Распорка РН (РН1-РН4). Крышка К (К1, К2)	72,73	88
Узел СР (СР1-СР4), узел СБ (СБ1, СБ2), узел СРБ,		
узел СК, узел ПС (ПС1-ПС3)	74	90
Верхние связи		
Диагональ ДВ (ДВ1-ДВ3). Полудиагональ ПВ (ПВ1-ПВ3)		
Распорка РВ	75	91
Смотровые приспособления		
Сход на опору С02	76	92
Мостовое полотно		
Узел УМП, УОП (УМП1, УОП1, УОП2, УОП2н)	77	93
Узел УБП (УБП1, УБП2)	78	94
Узел УОБ (УОБ1, УОБ2, УОБ2н)	79	95
Консоль К (К1, К2, К3, К4, К5, К6, К6н, К8, К8н, К9, К9н)	80	96
Узел УК (УК1-УК7)	81,82	97
Железобетонная плита тротуаров ПТБ (ПТБ1-ПТБ3)	83	99
Металлическая плита тротуаров ПТМ (ПТМ1-ПТМ3)	84	100
Узел ОП (ОП1-ОП10)	85-87	101
Стойка перильная СП (СП1-СП5)	88	104
Участок контруголков УКБ (УКБ1-УКБ4)	89	104
Навесной монтаж		
Схема расположения элементов для навесного		
монтажа	90	105
Узел ВМ1	91	105
Узел ВМ2	92	106
Узел НМ	93	107
Узел СПБМ	94	108
Верхний пояс ВП10	95	109

Инв. № подл. | Подпись и дата | Взам. инв. №

Нач. отд.	Монов		
Н. контр.	Давидян		
Гл. спец.	Гитман		
ГИП	Назарова		
Нач. гр	Соловьева		

3.501.2-166.1-КМ

Содержание

Стадия	Лист	Листов
Р	28	

ГИПРОТРАНСМОСТ

изображено Н0, зеркальное отражение Н20

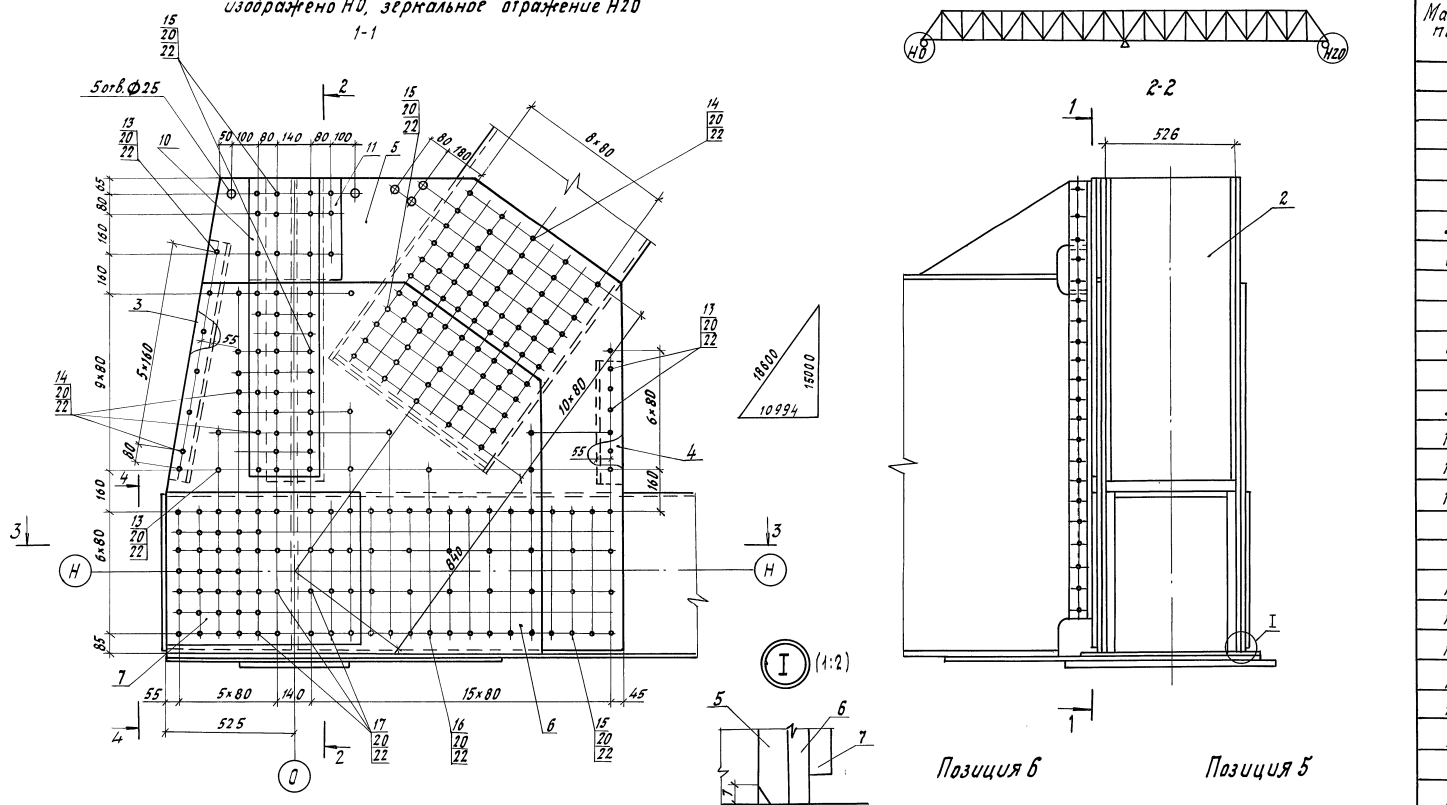

Марка поз.	Обозначение	Наименование	Кол. на узел Н0, Н20	Масса ед., кг	Примечание
1	3.501.2-166.1-КМ лист 48	Компенсатор люков КЛ1	1	65.7	
2	лист 45	Диафрагма Д2	1	91.7	
3	лист 45	Диафрагма Д4	1	53.8	
4	лист 45	Диафрагма Д6	1	30.7	
5		Фасонка s16 1840×1910	2	405.5	
6		Фасонка s12 1490×1515	2	196.2	
		Наружная накладка			
7		s12 635×800	2	47.9	
8		Ветровая фасонка			
		s10 1115×1245	1	62.3	
9		Опорный лист s20 430×850	1	57.4	
10		Прокладка s12 300×1225	1	34.6	
11		Прокладка s12 380×410	1	14.7	
12		Торцевой лист s6 485×650	1	14.8	
		Стандартные изделия			
13		Болт М22-6g×70.110	59	0.312	
14		Болт М22-6g×85.110	116	0.355	
15		Болт М22-6g×100.110	132	0.399	
16		Болт М22-6g×110.110	56	0.428	
17		Болт М22-6g×130.110	100	0.487	
18		Винт В. М20-6g×85.36	22	0.200	
19		Гайка М20-6Н.4	22	0.063	
20		Гайка М22-6Н.110	463	0.108	
21		Шайба 20.02	22	0.017	
22		Шайба 22	926	0.071	
		Масса металла, кг	2031.7		

Позиция	Материалы для исполнения		
	обычное	северное А	северное Б
10, 11, 12	16Д ГОСТ 6713-75	15ХСНД ГОСТ 6713-75	

Поз. 5 и 6 приторцевать к нижнему горизонтальному листу элемента Н0-Н1.

ГОСТ 5264-80-Н1-Б6

Нач. отд.	Манов		
Н. контр.	Давидян		
Гл. спец.	Гитман		
ГИП	Назарова		
Нач. гр.	Соловьева		
Инж. I к.	Орлова		
Инж. III к.	Могилевский		

3.501.2-166.1-КМ

Узел Н0, Н20

Стадия	Лист	Листов
Р	29	

Гипротрансмост

Инв. № подл. | Подпись и дата | Взам. инв. №

Изображено Н2, зеркальное отражение Н18

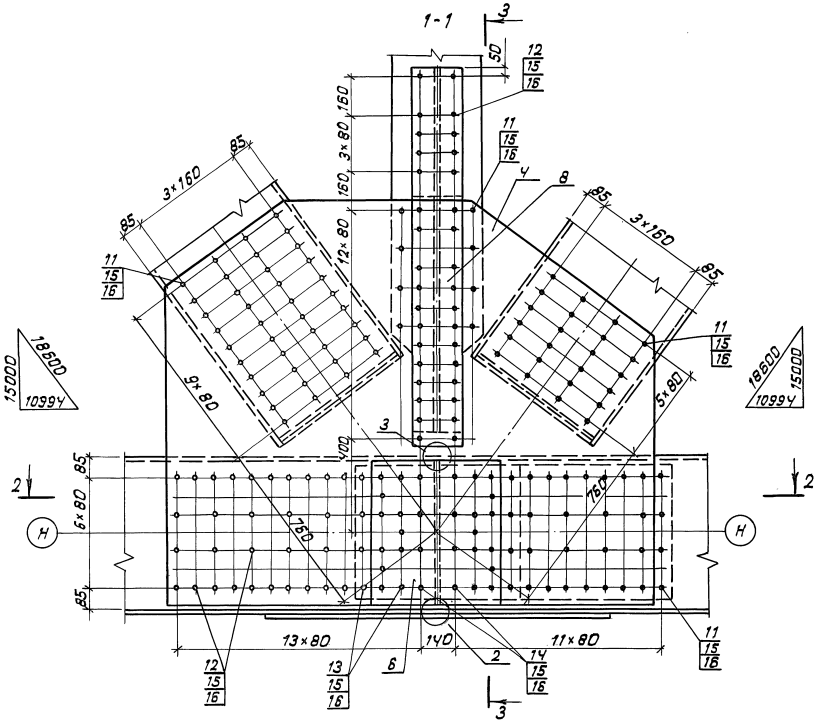

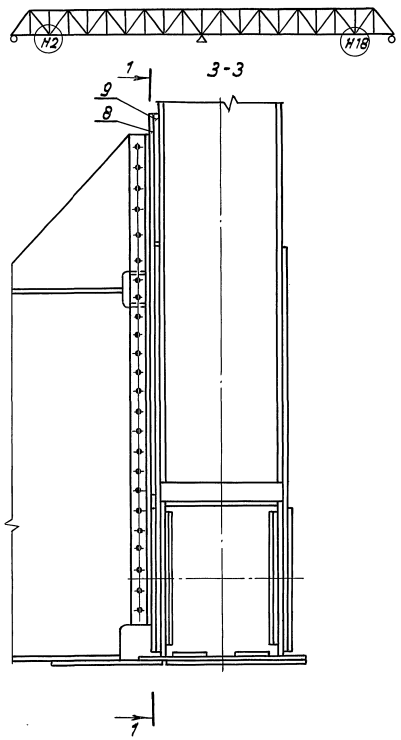

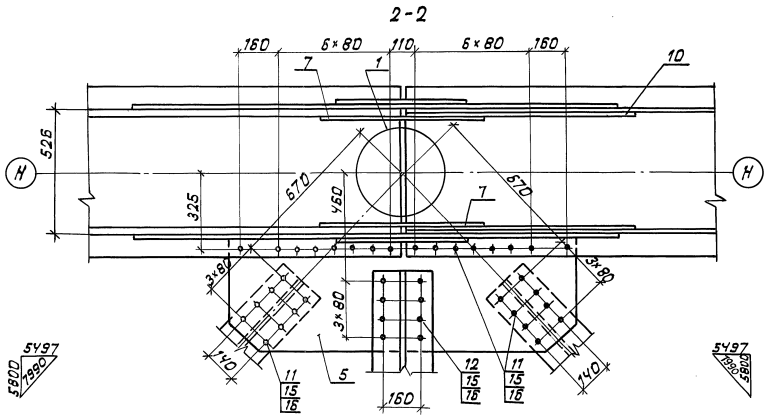

Позиция 4

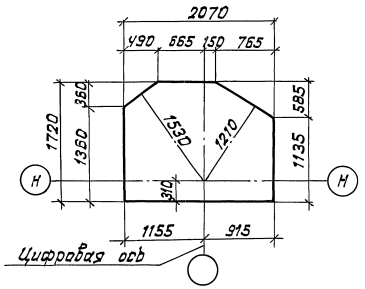

Позиция 5

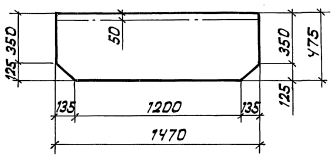

Марка поз.	Обозначение	Наименование	Кол. на узел Н2, Н18	Масса ед., кг	Примечание
1	3.501.2-166.1-КМ лист 48	Компенсатор люков КЛ4	1	107.3	
2	лист 49	Герметизация узла ГУ1	1	5.5	в т.ч. резина 0.3 кг
3	лист 49	Герметизация узла ГУ3	1	22.0	в т.ч. резина 1.2 кг
		Фасонки			
4		s 12 1720×2070	2	307.6	
5		s 10 475×1470	1	53.5	
		Накладки			
6		s 10 550×620	2	26.8	
7		s 12 580×710	2	38.8	
		Прокладки			
8		s 10 220×1620	1	28.0	
9		s 12 220×550	1	11.4	
10		s 10 580×990	2	45.1	
		Стандартные изделия			
11		Болт М22-6g×70.110	206	0.312	
12		Болт М22-6g×85.110	146	0.355	
13		Болт М22-6g×100.110	60	0.399	
14		Болт М22-6g×120.110	16	0.457	
15		Гайка М22-6Н.110	428	0.108	
16		Шайба 22	856	0.071	
		Масса металла, кг	1317.2		
		Масса резины, кг	1.5		

Позиция	Материалы для исполнения		
	обычное	северное А	северное Б
8, 9, 10	16Д ГОСТ 6713-75	15ХСНД ГОСТ 6713-75	

Нач. отд.	Монов		
Н. контр.	Давидян		
Гл. спец.	Гитман		
ГИП	Назарова		
Нач. гр.	Соловьева		
Инж. I к.	Орлова		
Инж. III к.	Могилевский		

3.501.2-166.1-КМ

Узел Н2, Н18

Стадия	Лист	Листов
Р	30	

Гипротрансмост

50

Инв. № подл. | Подпись и дата | Взам. инв. №

25416-02 5

Формат А2

Изображено НУ, зеркальное отражение Н1Б

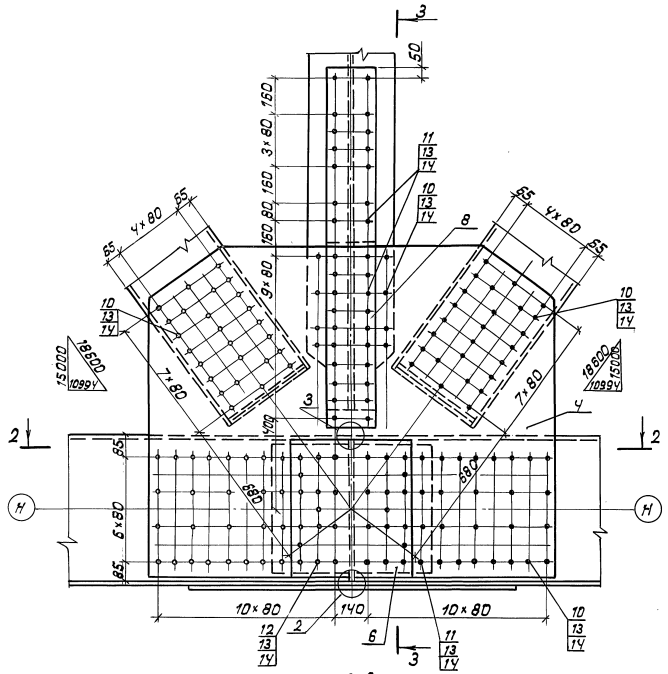

Марка поз.	Обозначение	Наименование	Кол на узел НУ, Н1Б	Масса ед, кг	Примечание
1	3.501.2-166.1-КМ лист Ч8	Компенсатор люков КЛУ	1	107.3	
2	лист Ч9	Герметизация узла ГУ1	1	5.5	В т.ч. резина 2.3 кг
3	лист Ч9	Герметизация узла ГУ3	1	22.0	В т.ч. резина 1.2 кг
		Фасонки			
Ч		Лист s12 1475×1840	2	248.6	
5		s10 475×1470	1	53.5	
		Накладки			
6		s10 550×620	2	26.8	
7		s10 580×710	2	32.3	
		Прокладки			
8		s10 220×1620	1	28.0	
9		s12 220×795	1	16.5	
		Стандартные изделия			
10		Болт М22-6g×70.110	258	0.312	
11		Болт М22-6g×85.110	58	0.355	
12		Болт М22-6g×100.110	60	0.399	
13		Гайка М22-6Н.110	376	0.108	
14		Шайба 22	752	0.071	
		Масса металла, кг	1065.7		
		Масса резины, кг	1.5		

Позиция	Материалы для исполнения		
	Обычное	Северное А	Северное Б
8, 9	16Д ГОСТ 6713-75	15ХСНД ГОСТ 6713-75	

Нач. отд	Моков		3.501.2-166.1-КМ
Н. контр	Давидян		
Гл. спец	Гитман		
ГИП	Назарова		Узел НУ, Н1Б
Нач. гр.	Соловьева		Стадия Р; Лист 31; Листов
Инж. I к.	Орлова		Гипротрансмост
Инж. II к.	Могилевский		

51

25416-02 6

Формат А2

Инв. № подл. | Подпись и дата | Взам. инв. №

Изображено Н6, зеркальное отражение Н14

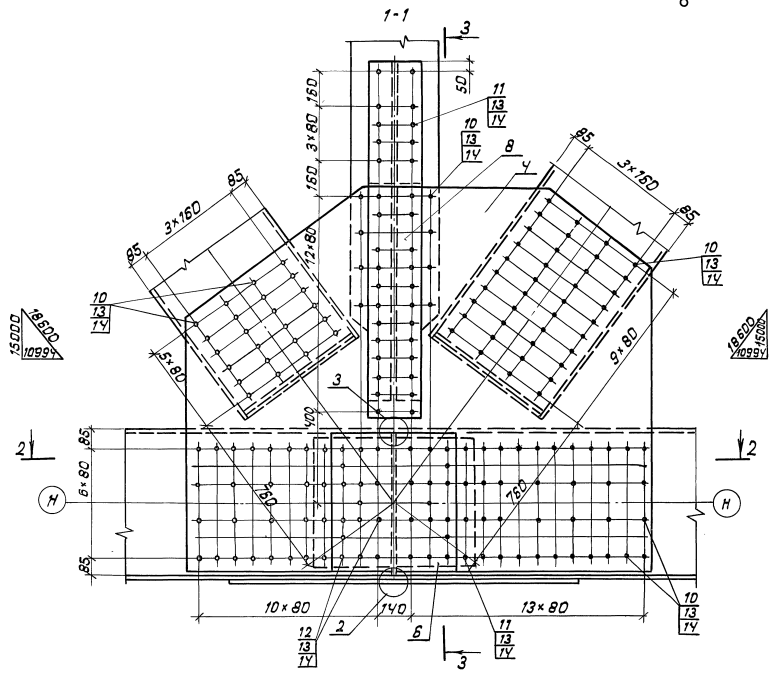

Марка поз.	Обозначение	Наименование	Кол на изд Н6, Н14	Масса ед., кг	Примечание
1	3.501.2-166.1-КМ лист Ч8	Компенсатор люков КЛЧ	1	107.3	
2	лист Ч9	Герметизация узла ГУ1	1	5.5	В т.ч. резина 0.5кг.
3	лист Ч9	Герметизация узла ГУ3	1	22.0	В т.ч. резина 1.2кг.
		Фасонки			
Ч		s 12 1720×2070	2	306.0	
5		s 10 530×1560	1	59.4	
		Накладки			
6		s 10 550×620	2	26.8	
7		s 10 580×710	2	32.3	
		Прокладки			
8		s 10 220×1620	1	28.0	
9		s 12 220×550	1	11.4	
		Стандартные изделия			
10		Болт М22-6g×70.110	311	0.312	
11		Болт М22-6g×85.110	58	0.355	
12		Болт М22-6g×100.110	60	0.399	
13		Гайка М22-6Н.110	429	0.108	
14		Шайба 22	858	0.071	
		Масса металла, кг	1211.1		
		Масса резины, кг	1.5		

Позиция	Материалы для исполнения		
	Обычное	Северное А	Северное Б
8, 9	16Д ГОСТ 6713-75	15ХСНД ГОСТ 6713-75	

Нач. отд	Жонов		3.501.2-166.1-КМ
Н. контр	Давидян		
Гл. спец	Гитман		
ГИП	Назарова		Узел Н6, Н14
Нач. гр.	Соловьева		
Инж. I к.	Орлова		
Инж. III к.	Магилевский		

Стадия	Лист	Листов
Р	32	

Гипротрансмост

52

Инв.№ подл. | Подпись и дата | Взам. инв.№

25416-02 7

Формат А2

Изображено Н8, зеркальное отражение Н12

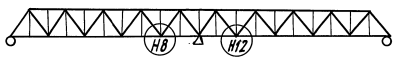

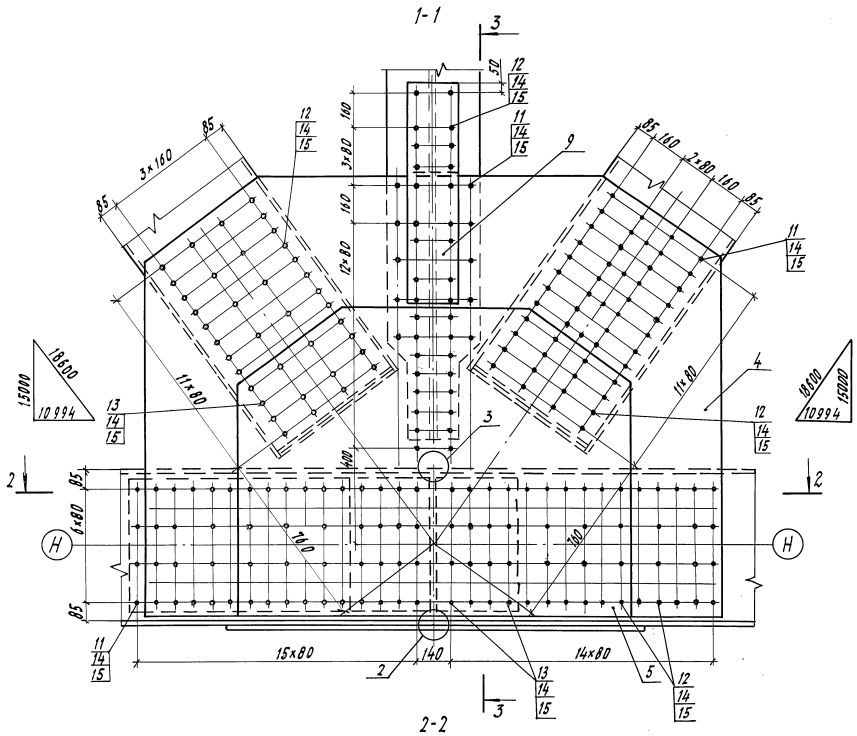

Марка, поз.	Обозначение	Наименование	Кол. наимен. Н8, Н12	Масса ед, кг	Примечание
1	3.501.2-166.1-КМ лист 48	Компенсатор люков КЛ4	1	107,3	
2	лист 49	Герметизация узла ГУ1	1	5,5	В т.ч. резина 3,3 кг
3	лист 49	Герметизация узла ГУ3	1	22,0	В т.ч. резина 1,2 кг
		Фасонки			
4		лист s12 1870×2470	2	417,6	
5		s10 1310×1670	2	160,8	
6		s10 585×1810	1	78,5	
		Накладка			
7		лист s12 580×710	2	38,8	
		Прокладки			
8		лист s12 220×405	1	8,4	
9		s10 220×965	1	16,7	
10		s10 580×1310	2	59,6	
		Стандартные изделия			
11		Болт М22-6g×70.110	170	0,312	
12		Болт М22-6g×85.110	258	0,355	
13		Болт М22-6g×110.110	92	0,428	
14		Гайка М22-6Н.110	512	0,108	
15		Шайба 22	1024	0,071	
		Масса металла, кг	1902,5		
		Масса резины, кг	1,5		

Позиция 4

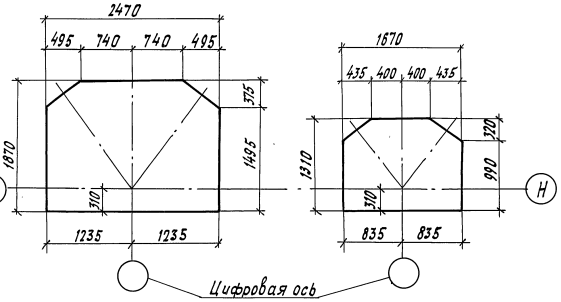

Позиция 5

Позиция 6

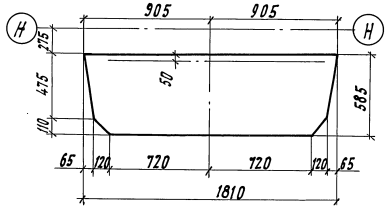

Позиция	Материалы для исполнения		
	Обычное	Северное А	Северное Б
8, 9, 10	16Д ГОСТ 6713-75	15ХСНД ГОСТ 6713-75	

Нач. отд.	Монов		3.501.2-166.1-КМ
Н. контр.	Давидян		
Гл. спец.	Гитман		
ГИП	Назарова		Узел Н8, Н12
Нач. гр.	Соловьева		Стадия Р; Лист 33; Листов
Инж. I к.	Орлова		Гипротрансмост
Инж. III к.	Могилевский		

53

25416-02 8

Формат А2

Инв. № подл. | Подпись и дата | Взам. инв. №

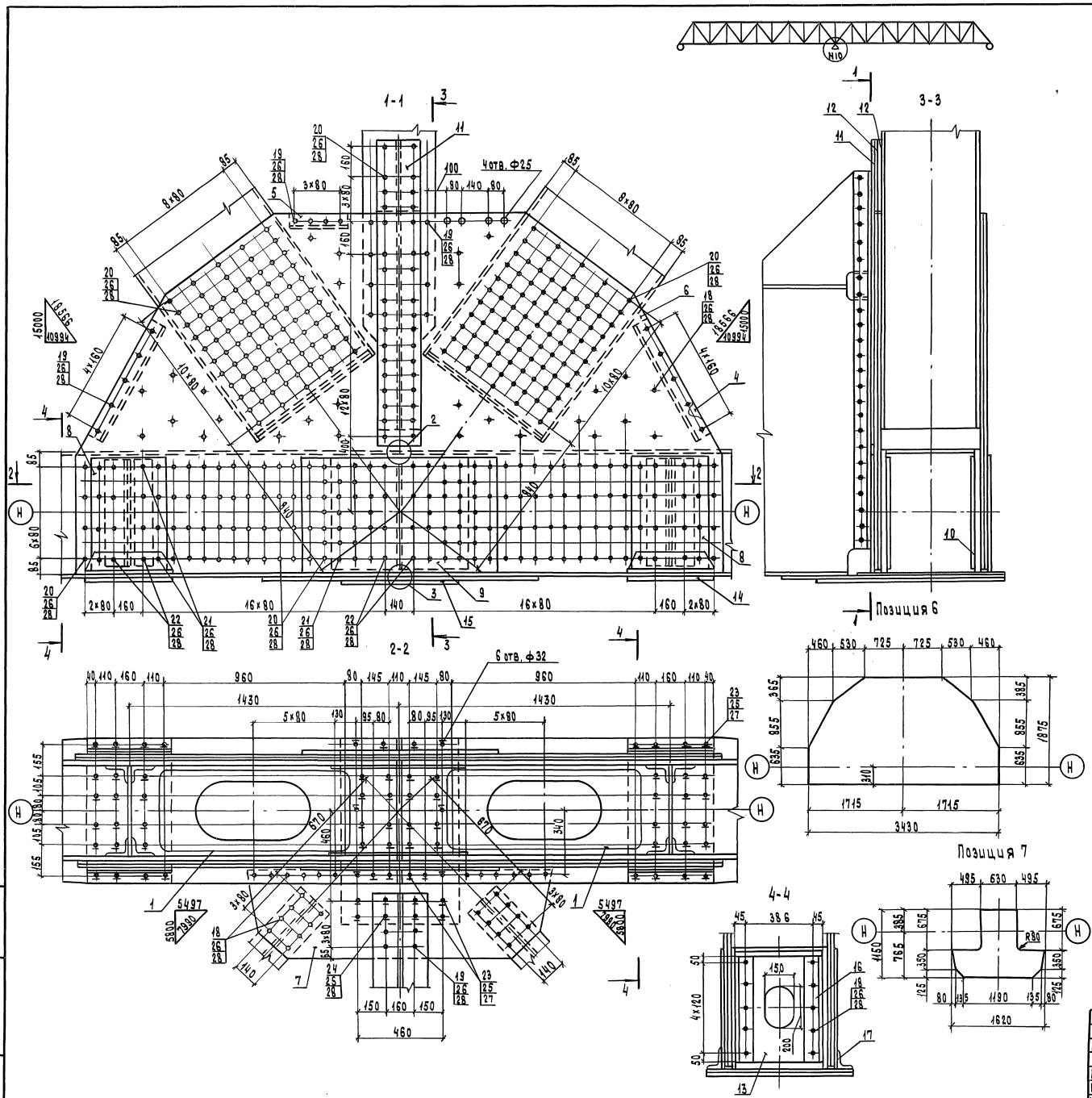

Марка поз.	Обозначение	Наименование	Кол.	Масса ед., кг	Примечание
1	3.501.2-166.1-КМ лист 48	Компенсатор люков КЛ5	2	63.4	
2	лист 49	Герметизация узла ГУ3	1	22.0	В т.ч. резина 1.2 кг
3	лист 49	Герметизация узла ГУ4	1	2.1	В т.ч. резина 0.1 кг
4	лист 45	Диафрагма Д3	2	48.0	
5	лист 45	Диафрагма Д5	1	23.1	
		Фасонки			
6		Лист s12 1875×3430	4	516.2	
7		s10 1150×1620	1	88.9	
		Накладки			
8		Лист s12 410×620	4	23.9	
9		s12 1030×620	2	60.2	
10		s10 580×710	2	32.3	
		Прокладки			
11		Лист s12 220×1620	1	33.6	
12		s12 220×400	2	8.3	
13		Диафрагма s10 580×470	2	21.4	
14		Опорный лист s20 460×770	2	55.6	
15		Опорный лист s20 630×960	1	95.0	
16		Уголок 125×80×8 ℓ 580	8	7.3	
17		Уголок 125×80×8 ℓ 460	4	5.8	
		Стандартные изделия			
18		Болт М22-6g×70.110	104	0.342	
19		Болт М22-6g×85.110	72	0.355	
20		Болт М22-6g×100.110	586	0.399	
21		Болт М22-6g×110.110	136	0.428	
22		Болт М22-6g×130.110	16	0.487	
23		Винт В.М20-6g×85.36	66	0.200	
24		Винт В.М20-6g×100.36	4	0.231	
25		Гайка М20-6Н.4	70	0.063	
26		Гайка М22-6Н.110	914	0.108	
27		Шайба 20.02	140	0.047	
28		Шайба 22	1828	0.071	
		Масса металла, кг		3691.0	
		Масса резины, кг		1.3	

Позиция	Материалы для исполнения		
	обычное	северное А	северное Б
11,12	16Д ГОСТ 6713-75	15ХСНД ГОСТ 6713-75	

Поз. 8,9 пригородевать к нижнему горизонтальному листу элемента Н9-Н10

В поз 8,9 все отверстия диаметром 28 мм

54

Нач. отд.	Монов		3.501.2-166.1-КМ
Н. контр.	Давидян		
Гл. спец.	Гитман		
ГИП	Назарова		Узел Н10
Нач. гр.	Соловьева		Стадия Р; Лист 34; Листов
Инж. Тк	Орлова		Гипротрансмост
Инж. Тк	Могилевский		

Инв. № подл. | Подпись и дата | Взам. инв. №

25416-02 9

Формат А2

Н1, Н19

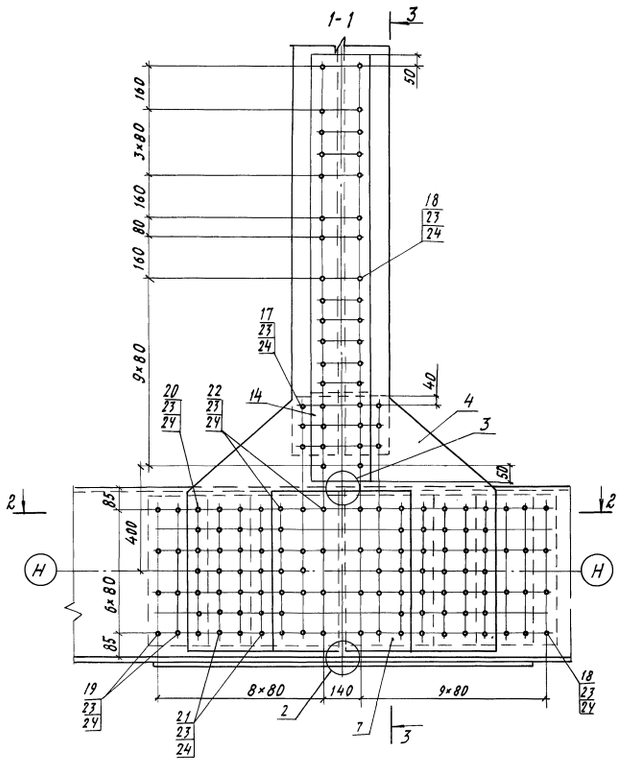

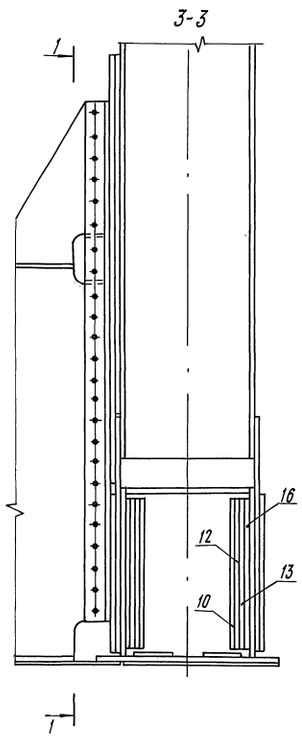

Н3, Н5, Н7, Н13, Н15, Н17

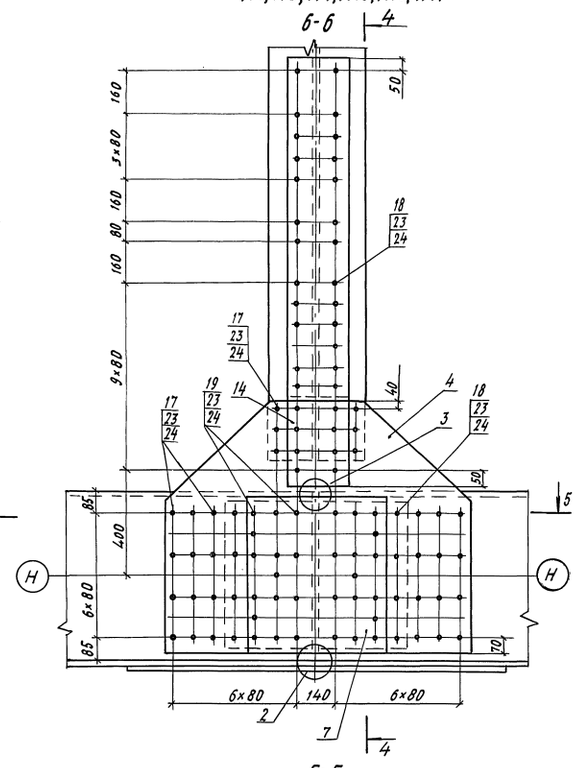

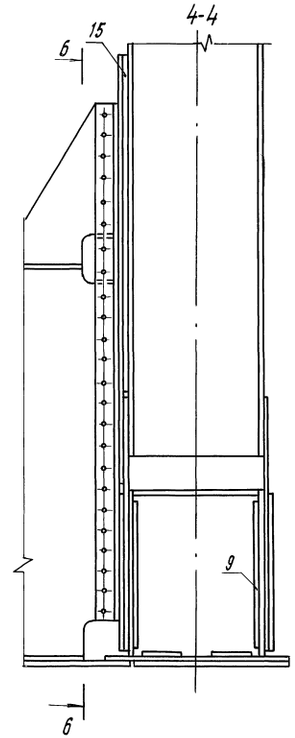

2-2

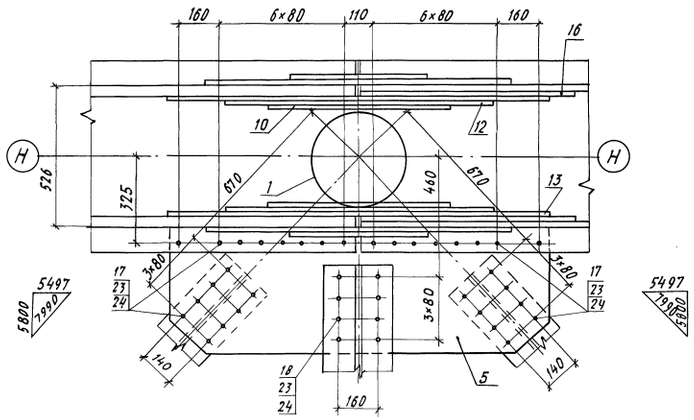

5-5

Н3, Н5, Н15, Н17

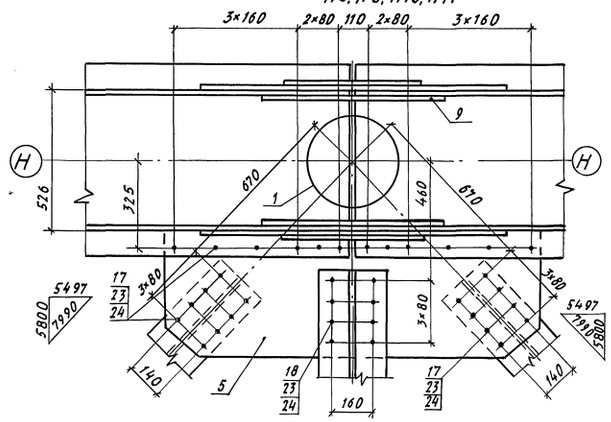

5-5

Н7 - изображено

Н13 - зеркальное отражение

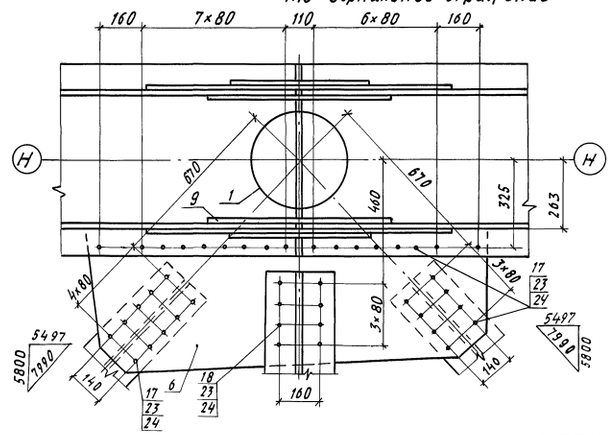



Нач. отд.	Монов		3.501.2-166.1-КМ	
Н. контр.	Давидян			
Гл. спец.	Гитман			
ГИП	Назарова		Узел Н (Н1, Н3, Н5, Н7, Н9, Н11, Н13, Н15, Н17, Н19) (начало)	Стадия Р; Лист 35; Листов
Нач. гр.	Соловьева			
Инж. I к.	Орлова			
Инж. IIк.	Могилевский			Гипротрансмост

55

25416-02 10

Формат А2

Инв. № подл. | Подпись и дата | Взам. инв. №

7-7 Н9- изображено
Н11 – зеркальное отражение

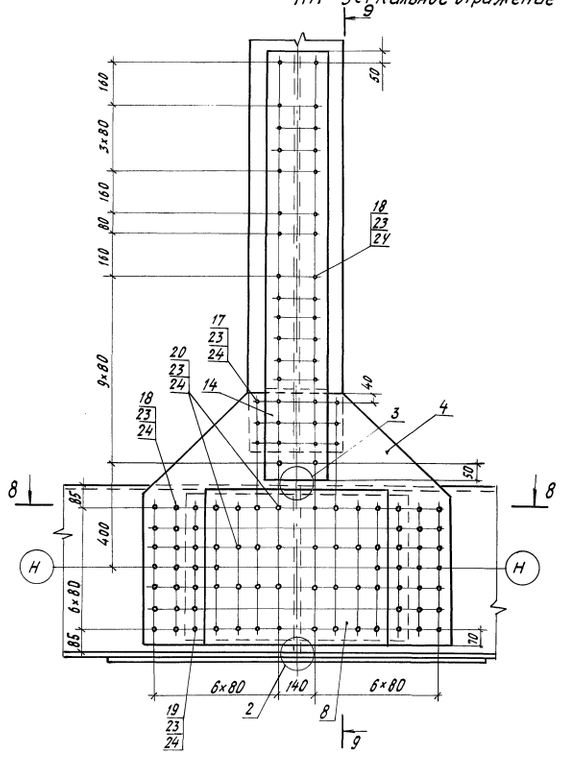

9-9

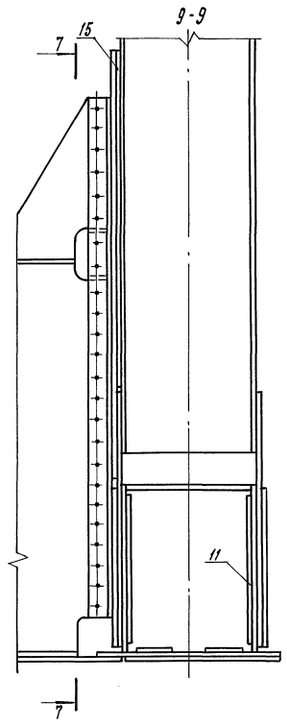

8-8

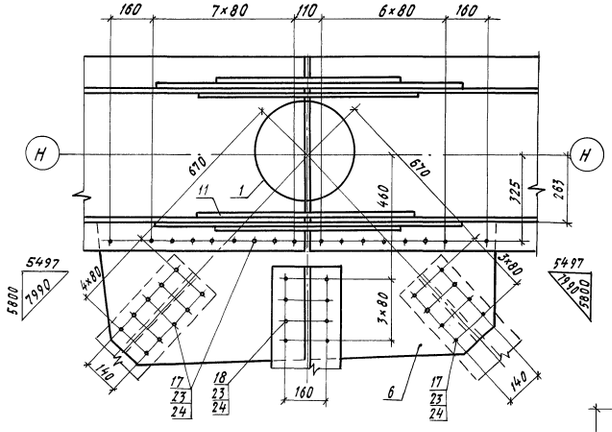

Позиция 4

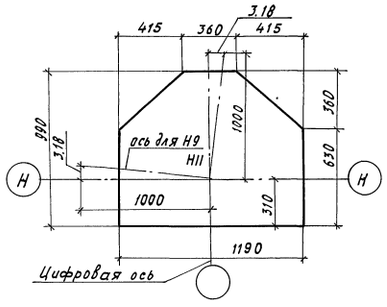

Позиция 5

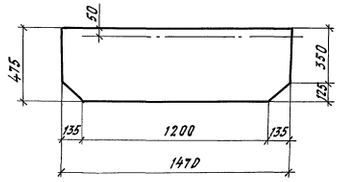

Позиция 6

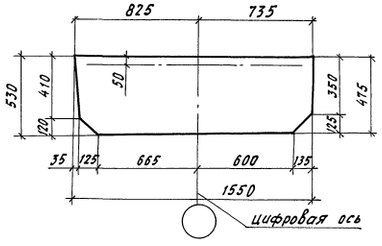

Марка, поз.	Обозначение	Наименование	Кол. на узел H1,H19	H3,H17	H5,H15	H7,H13	H9,H11	Масса ед., кг	Примечание
1	3.501.2-166.1-КМ лист 48	Компенсатор люков КЛУ	1	1	1	1	1	107.3	
2	лист 49	Герметизация узла ГУ1	1	1	1	1	1	6.5	В т.ч. резина 0,3кг
3	лист 49	Герметизация узла ГУ3	1	1	1	1	1	22.0	В т.ч. резина 1,2кг
		Фасонки							
4		лист S12 990×1190	2	2	2	2	2	96.9	
5		S10 475×1470	1	1	1			53.5	
6		530×1560				1	1	59.4	
		Накладки							
7		лист S10 550×620	2	2	2	2		26.8	
8		620×710					2	34.5	
9		580×710		2	2	2		32.3	
10		S12 580×710	2					38.8	
11		580×870					2	47.5	
12		580×1030	2					56.3	
13		580×1510	2					82.5	
		Прокладки							
14		лист S10 220×1620	1	1	1	1	1	28.0	
15		S12 220×1285	1	1	1	1	1	26.6	
16		S16 580×830	2					60.5	
		Стандартные изделия							
17		Болт М22-6g×70.110	50	94	94	101	53	0.312	
18		Болт М22-6g×85.110	50	58	58	58	98	0.355	
19		Болт М22-6g×100.110	32	60	60	60	28	0.399	
20		Болт М22-6g×110.110	28				68	0.428	
21		Болт М22-6g×130.110	84					0.487	
22		Болт М22-6g×150.110	64					0.545	
23		Гайка М22-6Н.110	308	212	212	219	247	0.108	
24		Шайба 22	616	424	424	438	494	0.071	
		Масса металла, кг	1175.9	680.3	680.3	630.0	758.5		
		Масса резины, кг	1.5	1.5	1.5	1.5	1.5		

Позиция	Материалы для исполнения		
	обычное	северное А	северное Б
14, 15, 16	16Д ГОСТ 6713-75	15ХСНД ГОСТ 6713-75	

1. Поворот осей на позиции 4 производится в узлах Н9, Н11.
2. В поз. 8,11 продольные риски болтов должны соответствовать продольным рискам поз. 4.
3. На поз. 4, 8, 11 указать масляной краской направление к узлу Н10

Нач. отд.	Монов		3.501.2-166.1-КМ
Н. контр.	Давидян		
Гл. спец.	Гитман		
ГИП	Назарова		
Нач. гр.	Соловьева		Узел Н (Н1, Н3, Н5, Н7, Н9, Н11, Н13, Н15, Н17, Н19). (окончание)
Инж. Тх.	Орлова		Стадия Р; Лист 36; Листов
Инж. Тк.	Могилевский		Гипротрансмост

56

Инв. № подл. | Подп. и дата | Взам. инв. №

НГ1

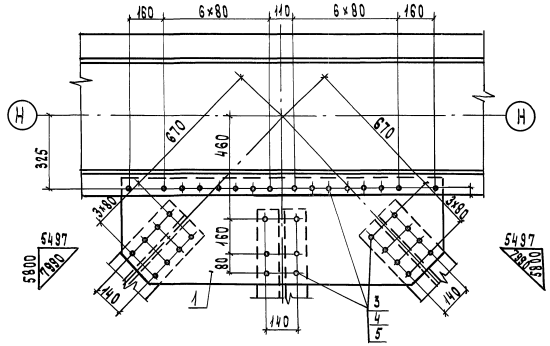

НГ4 - изображена; НГ4н - зеркальное отражение

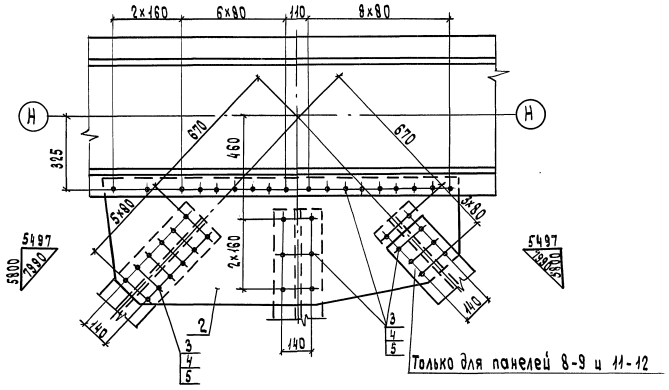

Только для панелей 8-9 и 11-12

НГ2

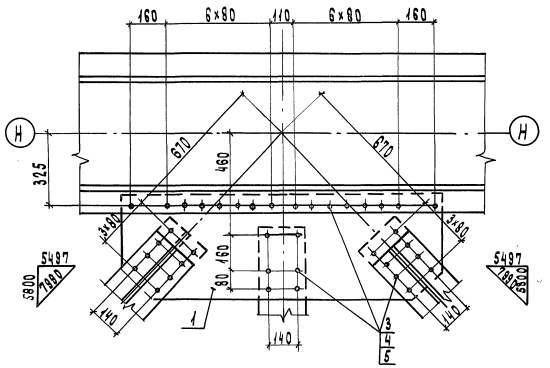

НГ3 - изображено
НГ3н - зеркальное отражение

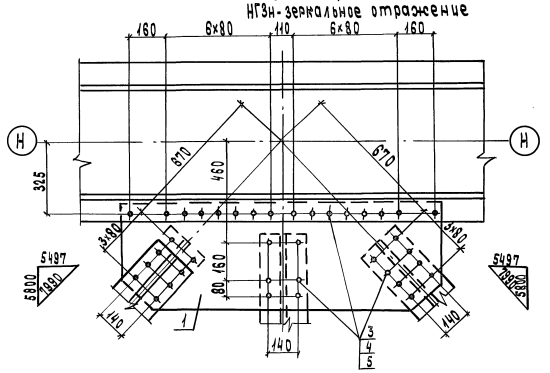

Позиция 1

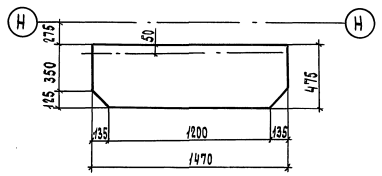

Позиция 2

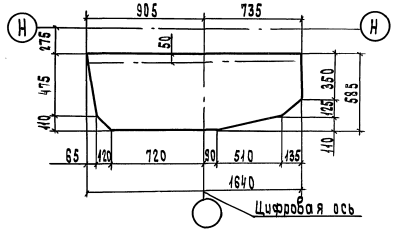

Поз.	Наименование	Кол. на узел: НГ1, НГ2 НГ3, НГ3н	Кол. на узел: НГ4, НГ4н	Масса ед., кг
	Фасонки			
1	Лист s10 475×1470	1		53.5
2	s10 585×1640		1	89.0
	Стандартные изделия			
3	Болт М22-6g×70.110	38	44	0.312
4	Гайка М22-6Н.110	38	44	0.108
5	Шайба 22	76	88	0.071
	Масса узла, кг	74.9	93.7	

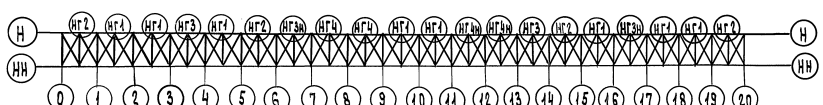

Нач. отд.	Мацаев	
Н. контр.	Давидян	
Гл. спец.	Гитман	
ГИП	Назарова	
Нач. гр.	Солдатова	
Инж. Тк	Орлова	
Инж. Тк	Могилевский	

3.501.2-166.1-КМ

Узел НГ (НГ1-НГ4)

Стадия	Лист	Листов
Р	37	

Гипротрансмост

Инв.№ подл. | Подпись и дата | Взам. инв.№

25416-02 12

Формат А2

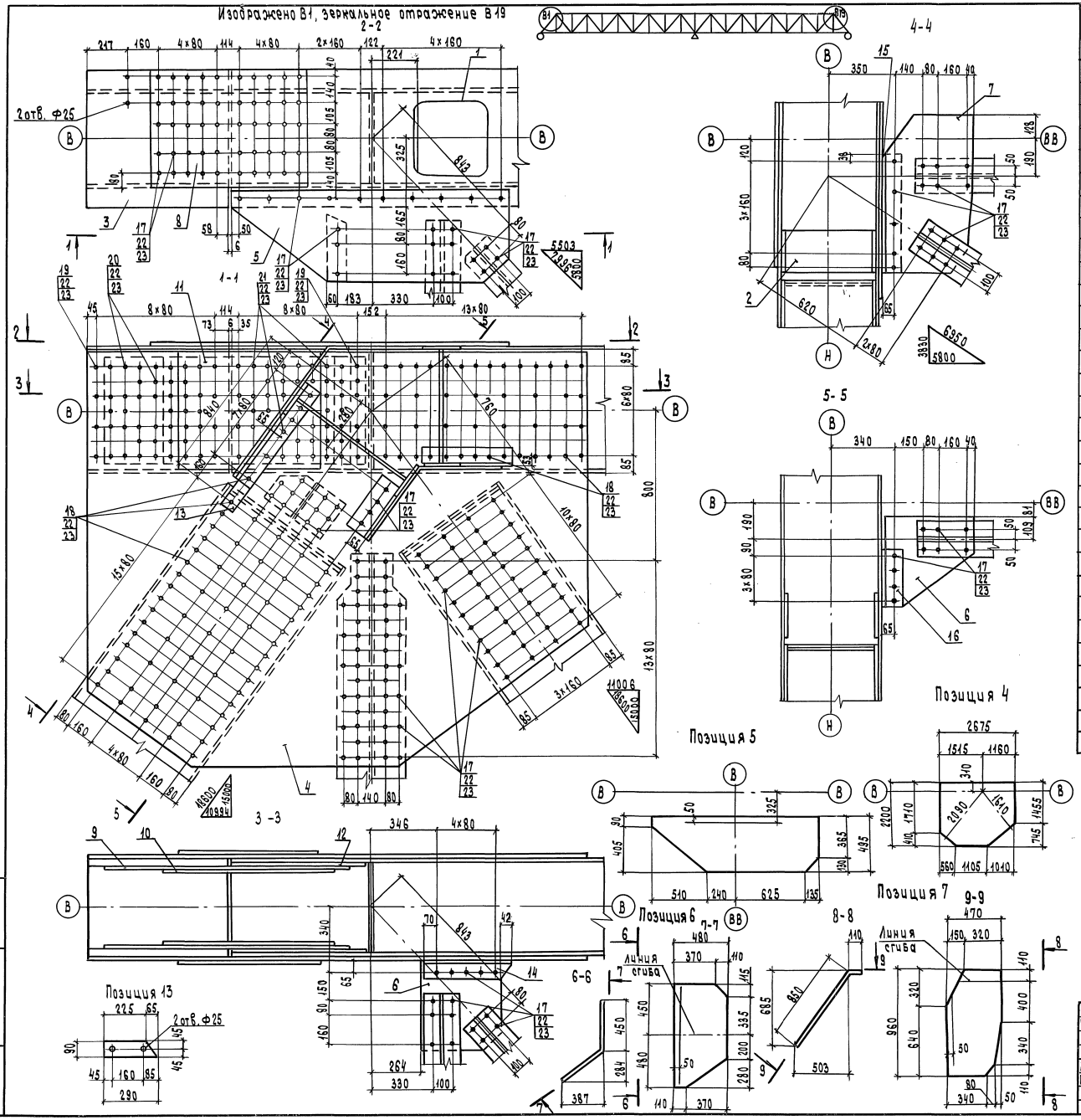

Марка поз.	Обозначение	Наименование	Кол. на узел В1, В19	Масса ед., кг	Примечание
1	3.501.2-166.1-КМ лист 48	Компенсатор люков КЛ1	1	65.7	
2	лист 45	Диафрагма Д1	1	27.1	
3	лист 55	Вставка В	1	393.3	
4		Фасонка s12 2200×2675	2	508.1	
5		s10 495×1510	1	49.9	
6		s10 480×930	1	30.5	
7		s10 470×960	1	32.0	
		Накладки			
8		Лист s16 630×850	1	67.3	
9		s16 580×1320	2	96.2	
10		s16 580×920	2	67.0	
11		s10 620×760	2	37.0	
		Прокладки			
12		Лист s16 580×720	2	52.5	
13		s10 90×290	1	2.0	
14		Уголок 100×100×10 ℓ=480	1	7.6	
15		Уголок 100×100×10 ℓ=640	1	9.7	
16		Уголок 125×125×10 ℓ=320	1	6.1	
		Стандартные изделия			
17		Болт М22-6g×70.110	310	0.312	
18		Болт М22-6g×85.110	248	0.355	
19		Болт М22-6g×100.110	20	0.399	
20		Болт М22-6g×110.110	58	0.428	
21		Болт М22-6g×140.110	120	0.516	
22		Гайка М22-6Н.110	756	0.108	
23		Шайба 22	1512	0.071	
		Масса узла, кг	2681.3		

Позиция	Материалы для исполнения		
	обычное	северное А	северное Б
12, 13	16Д ГОСТ 6713-75	15ХСНД ГОСТ 6713-75	

Нач. отд.	Монов		
Н. контр.	Давидян		
Гл. спец.	Гитман		
ГИП	Назарова		
Нач. гр.	Соловьева		
Инж. I к.	Орлова		
Инж. III к.	Могилевский		

3.501.2-166.1-КМ

Узел В1, В19

Стадия	Лист	Листов
Р	38	

Гипротрансмост

Инв. № подл. | Подпись и дата | Взам. инв. №

25416-02 13

Формат А2

Изображено В3, зеркальное отражение В17

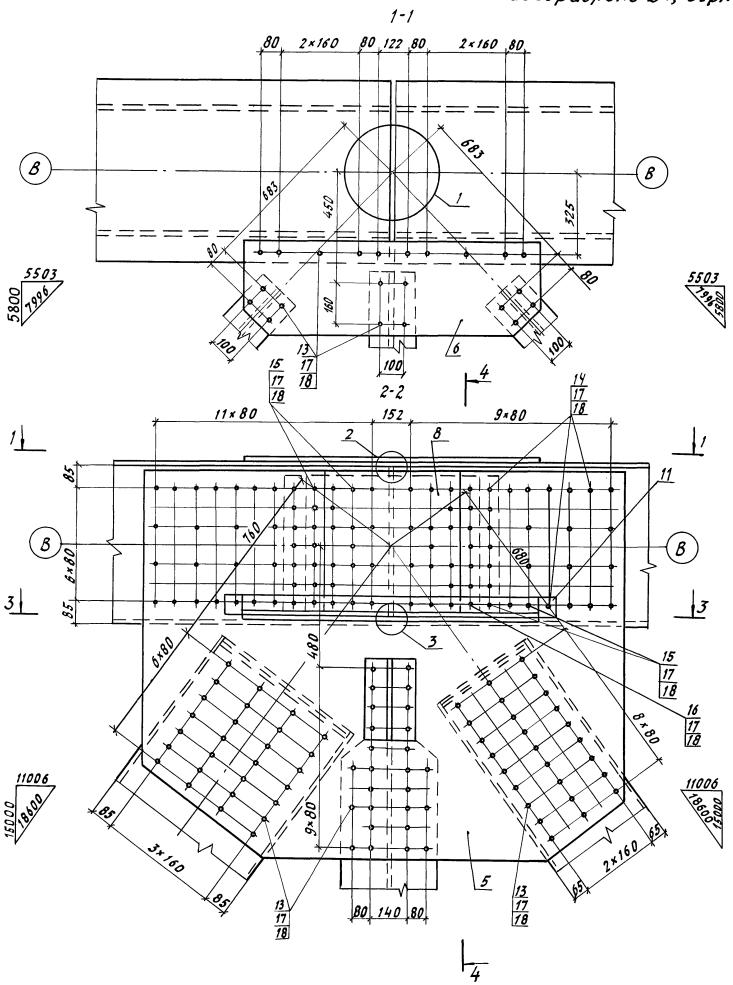

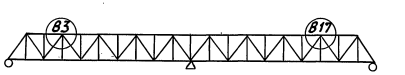

Позиция 6,7

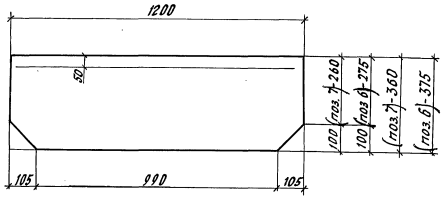

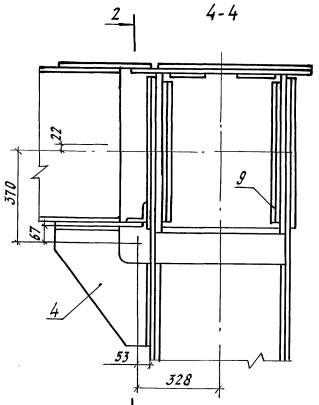

Позиция 5

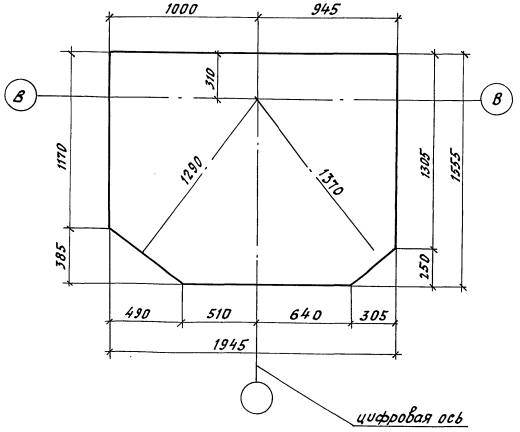

Марка поз.	Обозначение	Наименование	Кол. на изд. В3, В17	Масса ед., кг	Примечание
1	3.501.2-166.1-КМ Лист 48	Компенсатор люков КЛ3	1	108.3	
2	Лист 49	Герметизация узла ГУ2	1	5.9	В т.ч. резина-0.2кг
3	Лист 49	Герметизация узла ГУ3	1	22.0	В т.ч. резина-1.2кг
4	Лист 46	Столик СТ1	1	17.6	
		Фасонки			
5		Лист s12 1565×1945	2	272.4	
6		s10 375×1200	1	34.5	
7		s10 360×1200	1	33.1	
		Накладки			
8		Лист s10 560×620	2	27.3	
9		s10 580×720	2	32.8	
10		s10 580×880	2	40.1	
		Прокладка			
11		Лист s10 90×390	2	2.8	
		Уголок крепления фасонки			
12		90×90×9 ℓ 1200	1	14.6	
		Стандартные изделия			
13		Болт М22-6g×70.110	196	0.312	
14		Болт М22-6g×85.110	102	0.355	
15		Болт М22-6g×110.110	86	0.428	
16		Болт М22-6g×120.110	8	0.457	
17		Гайка М22-6Н.110	392	0.108	
18		Шайба 22	784	0.071	
19		Заклепка 22×50.10	8	0.213	
		Масса металла, кг	1222.8		
		Масса резины, кг	1.5		

Позиция	Материалы для исполнения		
	обычное	северное А	северное Б
11	16Д ГОСТ 6713-75	15ХСНД ГОСТ 6713-75	

Нач. отд.	Монов		
Н. конт.	Давидян		
Гл. спец.	Гитман		
ГИП	Назарова		
Нач. гр.	Соловьева		
Инж. I к.	Орлова		
Инж. III к.	Могилевский		

3.501.2-166.1-КМ

Узел В3, В17

Стадия	Лист	Листов
Р	39	

ГИПРОТРАНСМОСТ

Инв.№ подл. | Подп. и дата | Взам. инв. №

Изображено В5, зеркальное отражение В15

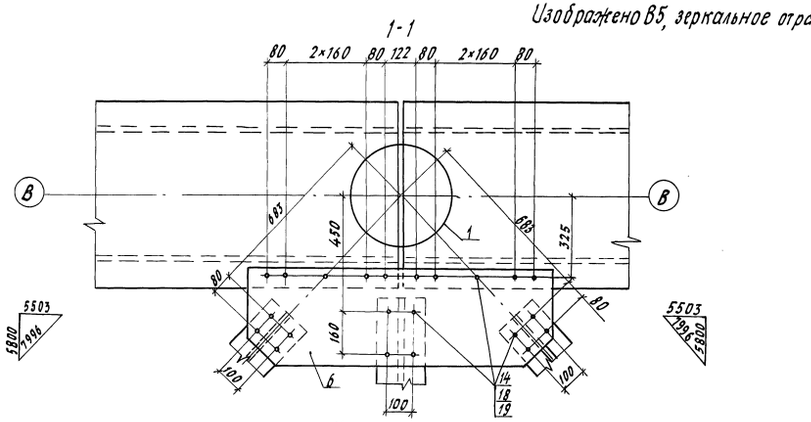

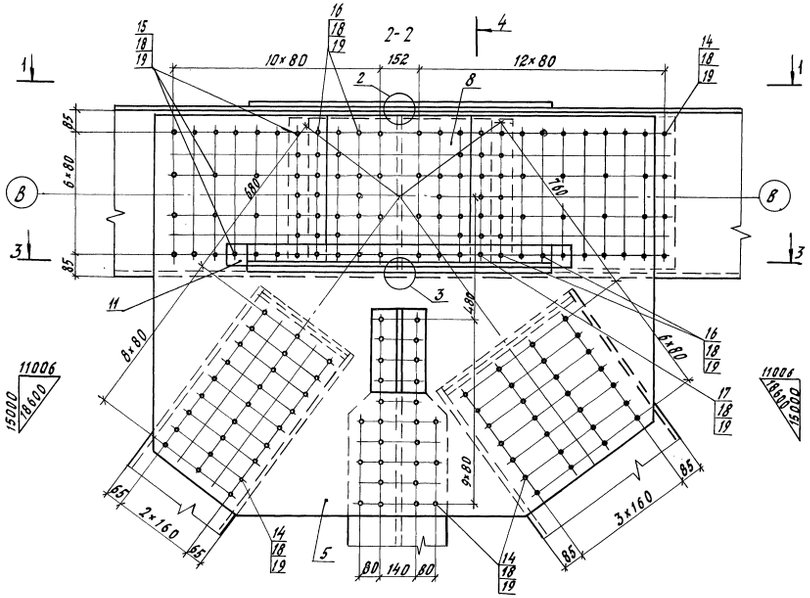

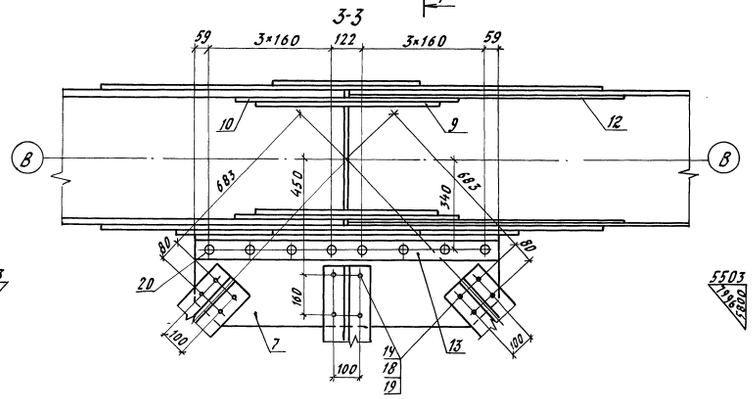

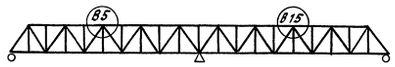

Позиция 6,7

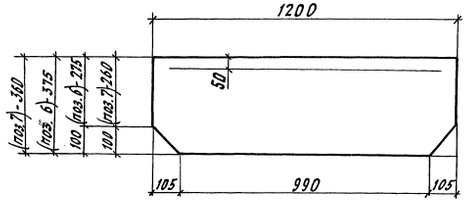

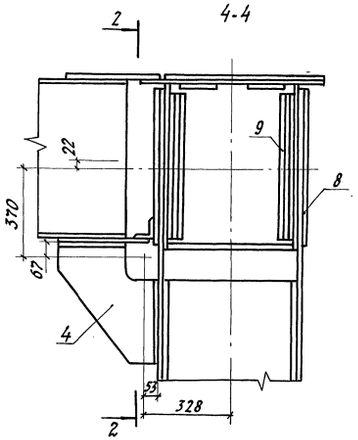

Позиция 5

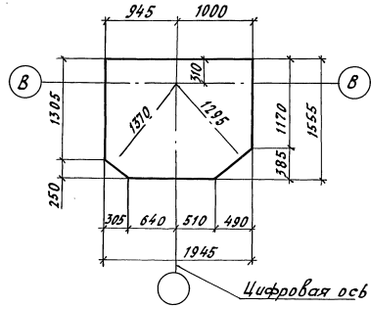

Марка поз.	Обозначение	Наименование	Кол. на узел В5, В15	Масса ед., кг	Примечание
1	3.501.2-166.1-КМ Лист 48	Компенсатор люков КЛ3	1	108.3	
2	Лист 49	Герметизация узла ГУ2	1	5.9	в т.ч. резина 0.3 кг
3	Лист 49	Герметизация узла ГУ3	1	22.0	в т.ч. резина 1.2 кг
4	Лист 46	Столик СТ1	1	17.6	
		Фасонки			
5		Лист s12 1555×1945	2	272.4	
6		s10 375×1200	1	34.5	
7		s10 360×1200	1	33.1	
		Накладки			
8		Лист s10 560×620	2	27.3	
9		s10 580×720	2	32.8	
10		s10 580×880	2	40.1	
		Прокладки			
11		Лист s10 90×390	2	2.8	
12		s6 580×1080	2	29.5	
		Уголок крепления фасонки			
13		90×90×9 L=1200	1	14.6	
		Стандартные изделия			
14		Болт М22-6g×70.110	204	0.312	
15		Болт М22-6g×85.110	102	0.355	
16		Болт М22-6g×110.110	86	0.428	
17		Болт М22-6g×120.110	8	0.457	
18		Гайка М22-6Н.110	400	0.108	
19		Шайба 22	800	0.071	
20		Заклепка 22×50.10	8	0.213	
		Масса металла, кг	1286.4		
		Масса резины, кг	1.5		

Позиция	Материалы для исполнения		
	обычное	северное А	северное Б
11,12	16Д ГОСТ 6713-75	15ХСНД ГОСТ 6713-75	

Нач. отд.	Монов		
Н. контр.	Давидян		
Гл. спец.	Гитман		
ГИП	Назарова		
Нач. гр.	Соловьева		
Инж. 1 к.	Орлова		
Инж. 1 к.	Могилевский		

3.501.2-166.1-КМ

Узел В5, В15

Стадия	Лист	Листов
Р	40	

Гипротранстост

60

Инв. № подл. | Подп. и дата | Взам. инв. №

25416-02 15 формат А2

1-1

Изображено В7, зеркальное отражение В13

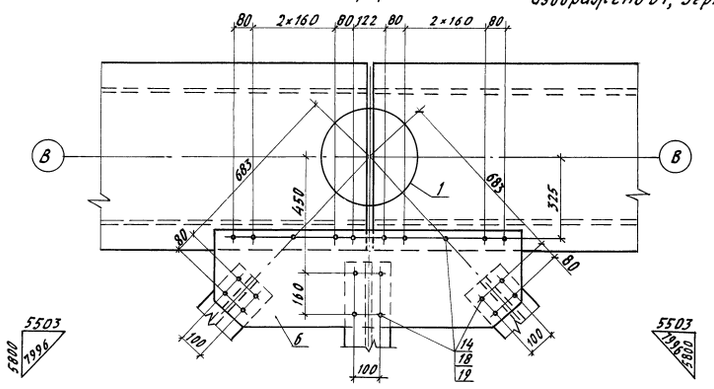

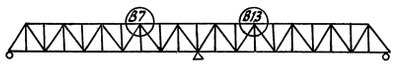

Позиция 6,7

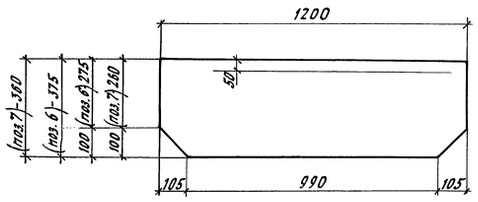

2-2

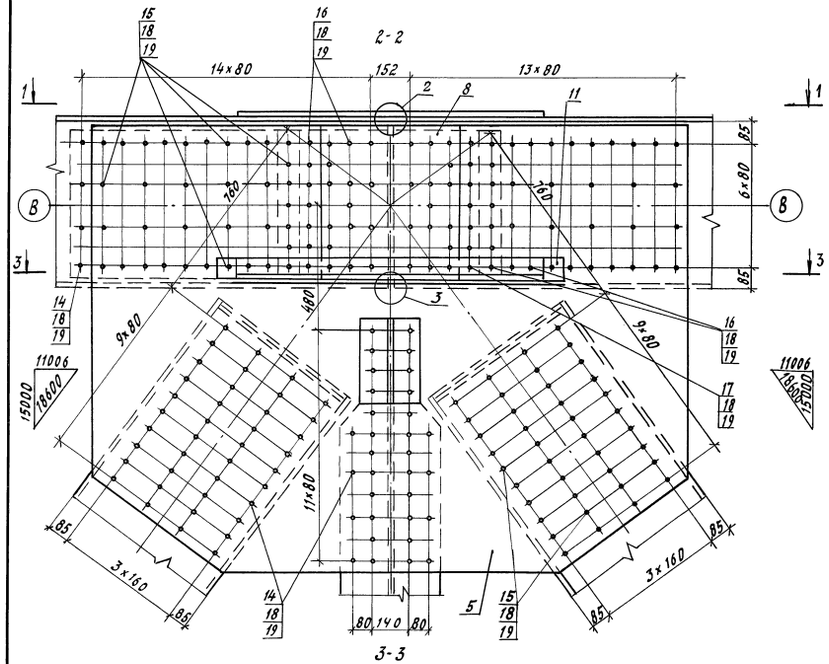

4-4

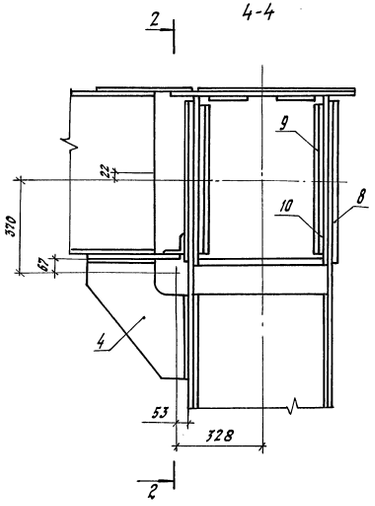

3-3

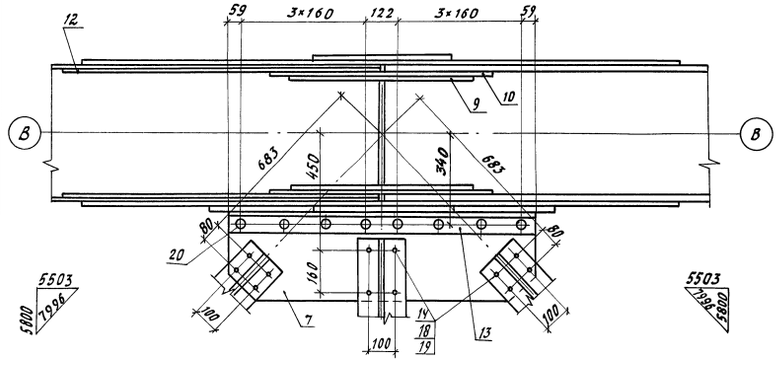

Позиция 5

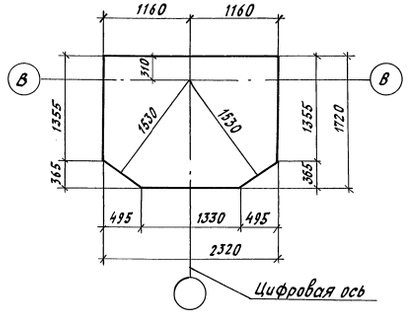

Марка поз.	Обозначение	Наименование	Кол. на узел В7,В13	Масса ед., кг	Примечание
1	3.501.2-166.1-КМ лист 48	Компенсатор люков КЛ3	1	108.3	
2	лист 49	Герметизация узла ГУ2	1	5.9	в т.ч. резина 3.3кг
3	лист 49	Герметизация узла ГУ3	1	22.0	в т.ч. резина 1.2кг
4	лист 46	Столик СТ1	1	17.6	
		Фасонки			
5		Лист s12 1720×2320	2	358.9	
6		s10 375×1200	1	34.5	
7		360×1200	1	33.1	
		Накладки			
8		Лист s10 560×620	2	27.3	
9		580×720	2	32.8	
10		580×880	2	40.1	
		Прокладки			
11		Лист s10 90×390	2	2.8	
12		s6 580×1240	2	33.9	
		Уголок крепления фасонки			
13		90×90×9 ℓ 1200	1	14.6	
		Стандартные изделия			
14		Болт М22-6g×70.110	186	0.312	
15		Болт М22-6g×85.110	214	0.355	
16		Болт М22-6g×110.110	86	0.428	
17		Болт М22-6g×120.110	8	0.457	
18		Гайка М22-6Н.110	494	0.108	
19		Шайба М22	988	0.071	
20		Заклепка 22×50.10	8	0.213	

Масса металла, кг	1525.8
Масса резины, кг	1.5

Позиция	Материалы для исполнения		
	обычное	северное А	северное Б
11,12	16Д ГОСТ 6713-75	15ХСНД ГОСТ 6713-75	

Нач. отд.	Монов	
Н. контр.	Давидян	
Гл. спец.	Гитман	
ГИП	Назарова	
Нач. гр.	Соловьева	
Инж. I к.	Орлова	
Инж. III к.	Могилевский	

3.501.2-166.1-КМ

Узел В7, В13

Стадия	Лист	Листов
Р	41	

Гипротрансмост

61

Инв. № подл. | Подпись и дата | Взам. инв. №

25416-02 16

Формат А2

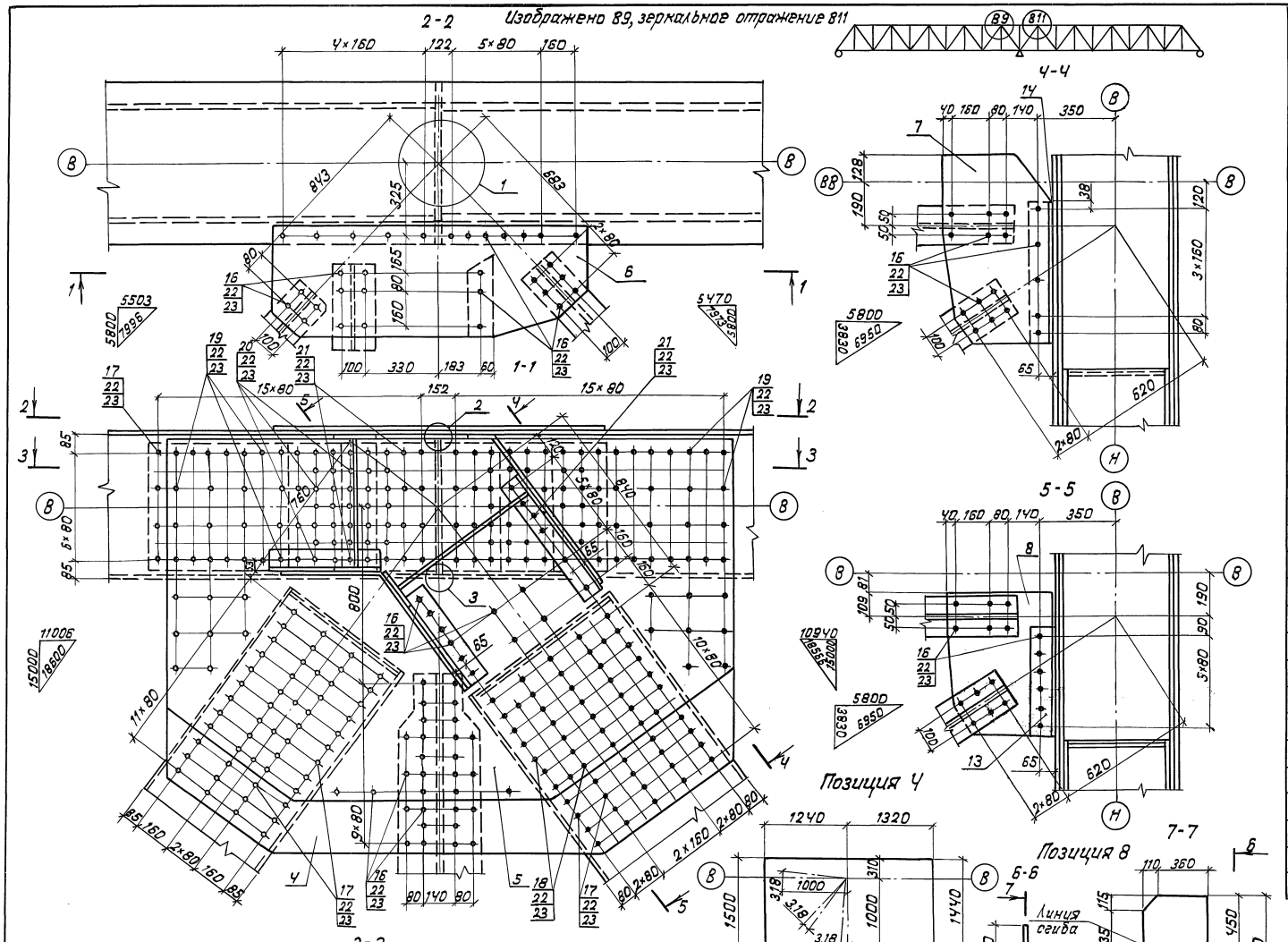

Марка поз.	Обозначение	Наименование	Кол. на узел 89,811	Масса ед. кг	Примечание
1	3.501.2-166.1-КМ лист Ч8	Компенсатор люков КЛ3	1	108.3	
2	лист Ч9	Герметизация узла ГУ2	1	5.9	Б т.ч. резина 0.3 кг
3	лист Ч9	Герметизация узла ГУ3	1	22.0	Б т.ч. резина 1.2 кг.
		Фасонки			
Ч		Лист s12 1880×2560	2	Ч31.6	
5		s10 1630×2560	2	298.Ч	
6		Ч95×1Ч25	1	52.7	
7		Ч70×960	1	32.0	
8		Ч70×1090	1	38.3	
		Накладки			
9		Лист s12 580×1Ч40	2	78.7	
10		s10 580×960	2	Ч3.7	
11		560×580	2	25.5	
		Прокладка			
12		Лист s16 580×1320	2	96.2	
		Уголки крепления фасонок			
13		125×125×10 L480	1	9.2	
1Ч		100×100×10 L6Ч0	1	9.7	
15		100×100×10 L500	1	7.6	
		Стандартные изделия			
16		Болт М22-6g×70.110	195	0.312	
17		Болт М22-6g×85.110	152	0.355	
18		Болт М22-6g×100.110	78	0.399	
19		Болт М22-6g×110.110	88	0.Ч28	
20		Болт М22-6g×130.110	120	0.Ч87	
21		Болт М22-6g×1Ч0.110	66	0.516	
22		Гайка М22-6Н.110	699	0.108	
23		Шайба М22	1398	0.071	
		Масса металла, кг	26832		
		Масса резины, кг	1.5		

Позиция	Материалы для исполнения		
	обычное	северное А	северное Б
12	16Д ГОСТ 6713-75	15ХСНД ГОСТ 6713-75	

В поз. 9.10.11 продольные риски болтов должны соответствовать продольным рискам поз. Ч.5.

62

Нач. отд.	Монов	
Н.контр.	Давидян	
Гл. спец.	Гитман	
ГИП	Назарова	
Нач. гр.	Соловьева	
Инж. I к.	Орлова	
Инж. III к.	Могилевский	

3.501.2-166.1-КМ

Узел 89, 811

Стадия	Лист	Листов
Р	Ч2	

Гипротрансмост

Инв. № подл. | Подпись и дата | Взам. инв. №

25416-02 17

Формат А2

В2, В4, В8, В12, В16, В18

3-3

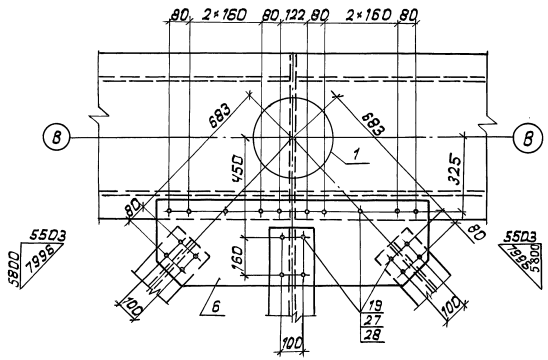

Позиция 5

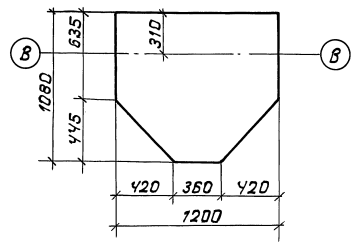

В6, В14

5-5

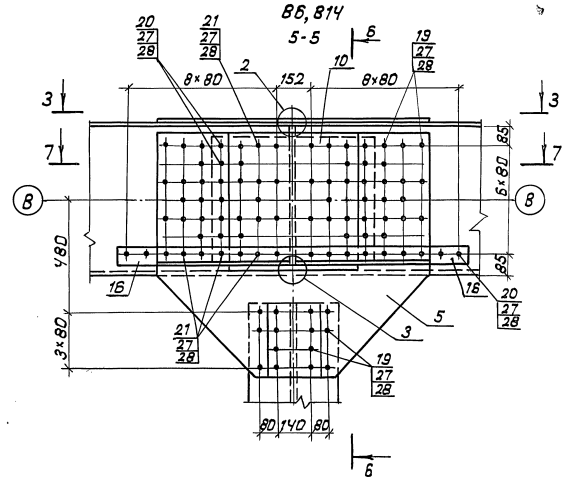

6-6

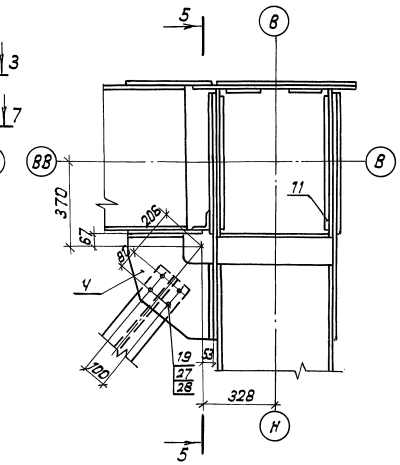

1-1

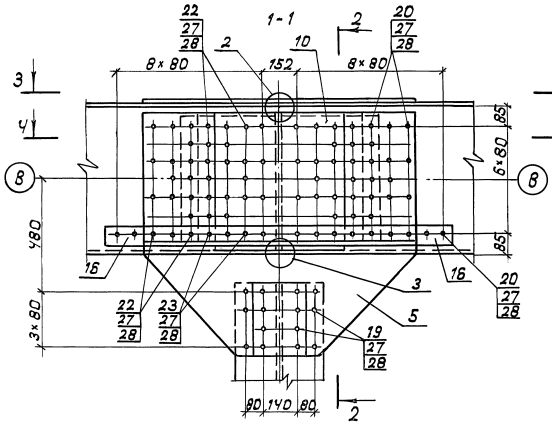

2-2

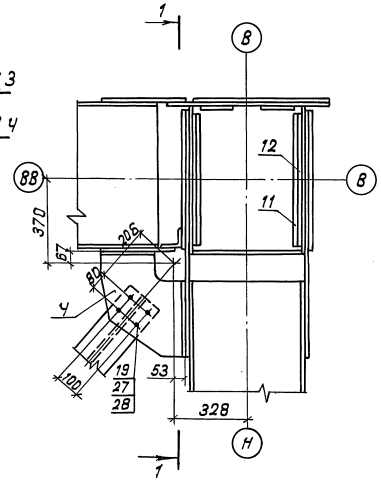

7-7

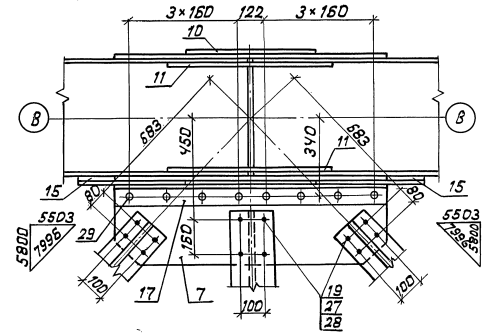

Позиция 6

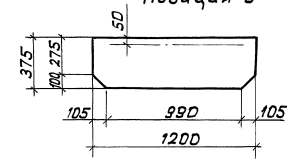

Позиция 7

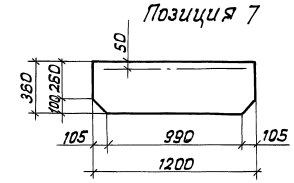

Ч-Ч

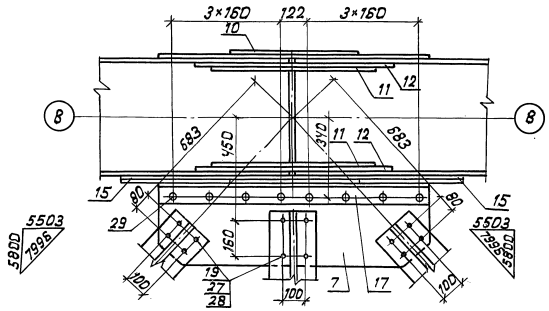

Позиция 8

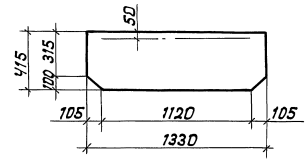

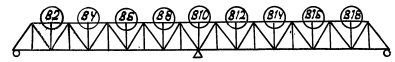

Нач. отд.	Монов		3.501.2-166.1-КМ
Н. контр.	Давидян		
Гл. спец.	Гитман		Узел В (В2, В4, В6, В8, В10, В12, В14, В15, В16) (начало)
ГИП	Назарова		Стадия: Р; Лист: 43; Листов:
Нач. гр.	Солдатова		Гипротрансмост
Инж. I к.	Орлова		
Инж. III к.	Могилевский		

Инв. № подл. | Подпись и дата | Взам. инв. №

25416-02 18

Формат А2

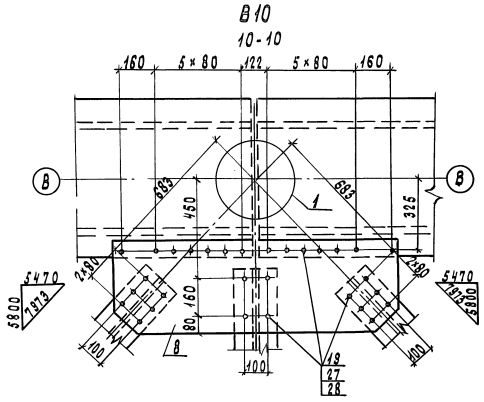

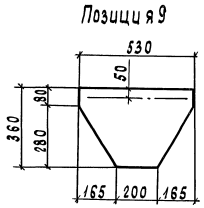

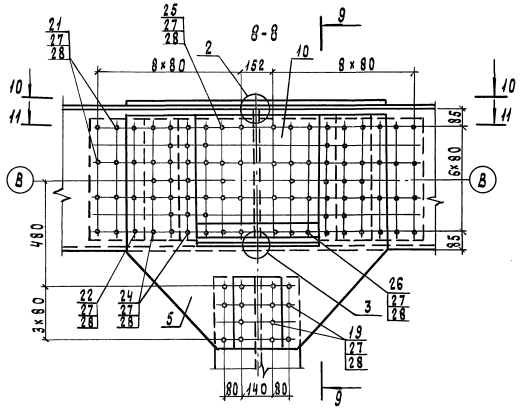

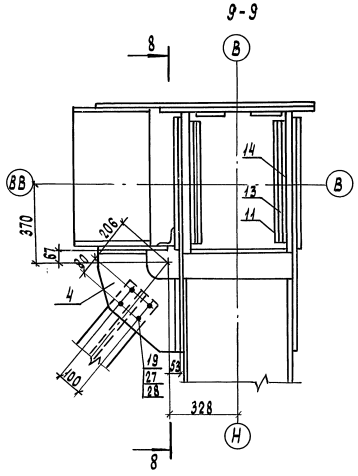

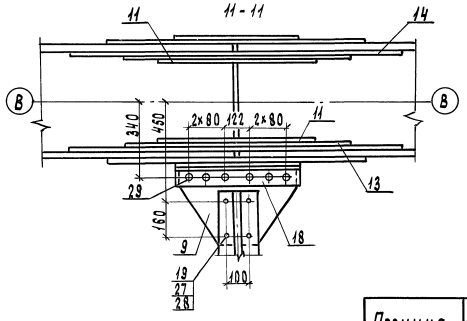

Марка поз.	Обозначение	Наименование	Кол. на узел В2, В4, В8 В12, В16, В18	В6, В14	В10	Масса ед., кг	Примечание
1	3.501.2-166.1-КМ лист 48	Компенсатор люков КЛ3	1	1	1	108.3	
2	лист 49	Герметизация узла ГУ2	1	1	1	5.9	в т.ч. резина 0.3 кг
3	лист 49	Герметизация узла ГУ3	1	1	1	22.0	в т.ч. резина 1.2 кг
4	лист 46	Столик СТ2	1	1	1	18.8	
		Фасонки					
5		Лист S12 1080×1200	2	2	2	104.5	
6		S10 375×1200	1	1		34.5	
7		360×1200	1	1		33.1	
8		415×1330			1	42.5	
9		360×530			1	11.4	
		Накладки					
10		S10 550×620	2	2	2	26.8	
11		580×720	2	2	2	32.8	
12		580×880	2			40.1	
13		S12 580×1040			2	56.8	
14		580×1520			2	83.0	
		Прокладки					
15		S12 90×160	2	2		1.4	
16		S10 90×480	2	2		3.4	
		Уголки крепления фасонок					
17		Уголок 90×90×9 ℓ1200	1	1		14.6	
18		Уголок 90×90×9 ℓ550			1	6.7	
		Стандартные изделия					
19		Болт М22-6g×70.110	66	124	70	0.342	
20		Болт М22-6g×85.110	62	30		0.355	
21		Болт М22-6g×100.110		68	32	0.399	
22		Болт М22-6g×110.110	86		16	0.428	
23		Болт М22-6g×120.110	8			0.457	
24		Болт М22-6g×130.110			76	0.487	
25		Болт М22-6g×140.110			54	0.516	
26		Болт М22-6g×150.110			6	0.545	
27		Гайка М22-6Н.110	222	222	254	0.108	
28		Шайба 22	444	444	508	0.071	
29		Заклепка 22×50.10	8	8	6	0.213	
		Масса металла, кг	794.0	707.2	998.3		
		Масса резины, кг	1.5	1.5	1.5		

Позиция	Материалы для исполнения		
	Обычное	Северное А	Северное Б
15, 16	16Д ГОСТ 6713-75	15ХСНД ГОСТ 6713-75	

64

Нач. отд.	Манов	
Н. контр.	Давыдян	
Гл. спец.	Гитман	
ГИП	Назарова	
Рук. гр.	Соловьева	
Инж. Ж	Орлова	
Инж. Ж	Могилевский	

3.501.2-166.1-КМ

Узел В (В2, В4, В6, В8, В10, В12, В14, В16, В18) (окончание)

Стадия	Лист	Листов
Р	44	

Гипротрансмост

Инв. № подл. | Подпись и дата | Взам. инв. №

Д1

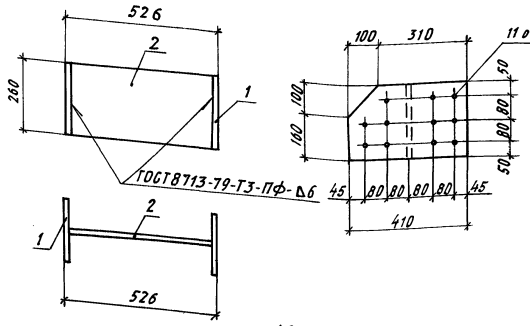

Д2

остальное - см. Д1

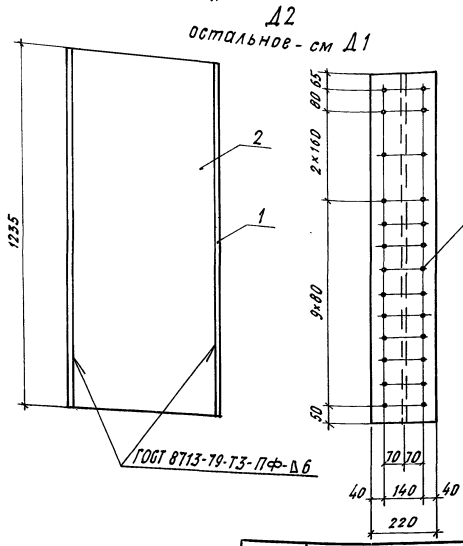

Д3, Д4

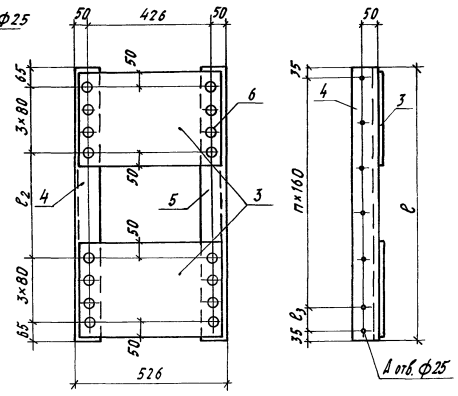

Д5, Д6

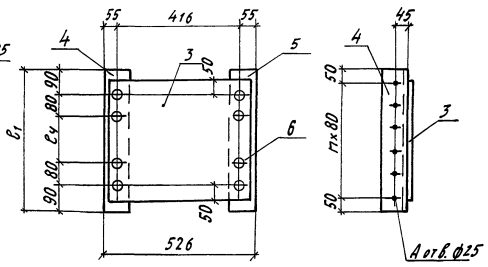

Марка	Размеры, мм					Кол-во		Масса, кг
	ℓ	ℓ1	ℓ2	ℓ3	ℓ4	n	A	
Д1	—	—	—	—	—	—	—	27.1
Д2	—	—	—	—	—	—	—	91.7
Д3	710	—	100	—	—	4	5	48
Д4	950	—	340	80	—	5	7	53.8
Д5	—	340	—	—	—	3	4	23.1
Д6	—	500	—	—	160	5	6	30.7

Поз.	Наименование	Кол-во на марку Д1	Д2	Д3	Д4	Д5	Д6	Масса ед., кг
1	Лист S10 260×410	2						8.4
	220×1235		2					21.3
2	260×506	1						10.3
	506×1235		1					42.1
3	340×510			2	2	1		13.6
	420×510						1	16.8
4	Уголок 90×90×9 ℓ340					1		4.1
	ℓ500						1	6.1
	ℓ710			1				8.7
	ℓ950				1			11.6
5	Уголок 90×90×9 ℓ340					1		4.1
	ℓ500						1	6.1
	ℓ710			1				8.7
	ℓ950				1			11.6
	Стандартные изделия							
6	Заклепка 22×50.10			16	16	6	8	0.213
	Масса марки, кг	27.1	91.7	48	53.8	23.1	30.7	

Нач. отд.	Монов	
Н. контр.	Давидян	
Гл. спец.	Гитман	
ГИП	Назарова	
Нач. гр.	Соловьева	
Инж. I к.	Орлова	
Инж. III к.	Могилевский	

3.501.2-166.1-КМ

Диафрагма Д (Д1-Д6)

Стадия Р | Лист 45 | Листов

Гипротрансмост

Формат А3

СТ1

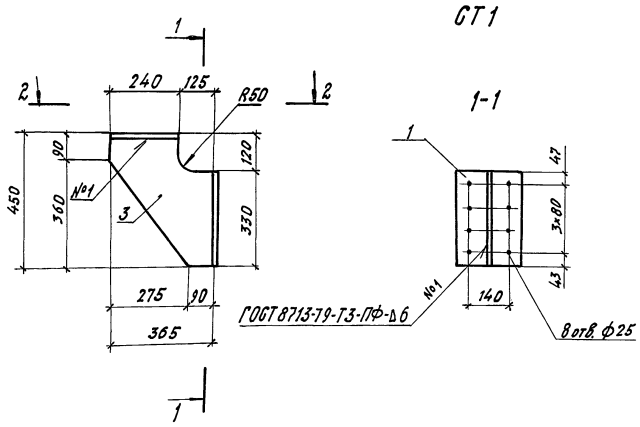

Поз.	Наименование	Кол. на СТ1	СТ2	Масса ед., кг
1	Лист S10 220×330	1	1	5.7
2	S10 220×240	1	1	4.1
3	S10 365×450	1		7.8
	S10 365×450		1	9.0
	Масса, кг	17.6	18.8	

СТ2

остальное - см. СТ1

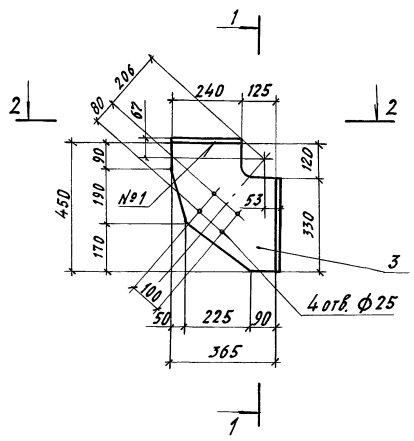

Нач. отд.	Монов	
Н. контр.	Давидян	
Гл. спец.	Гитман	
ГИП	Назарова	
Рук. гр.	Соловьева	
Инж. I к.	Орлова	
Инж. III к.	Могилевский	

3.501.2-166.1-КМ

Столик СТ (СТ1, СТ2)

Стадия Р | Лист 46 | Листов

Гипротрансмост

Формат А3

65

Инв. № подл. | Подпись и дата | Взам. инв. №

25416-02 20

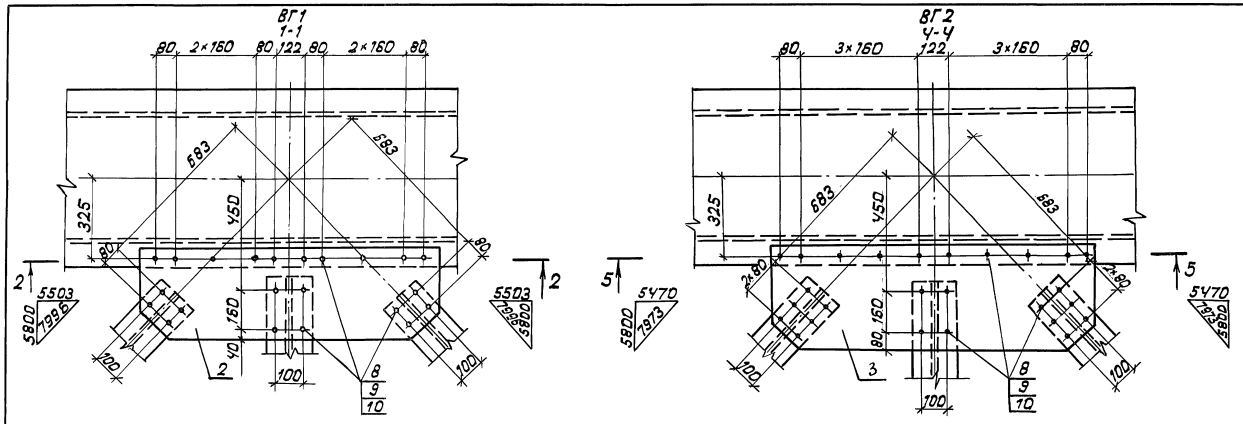

Марка поз.	Обозначение	Наименование	Кол. на узел ВГ1	Кол. на узел ВГ2	Масса ед., кг.	Примечание
1	3.501.2-166.1-КМ лист 48	Компенсатор люков КЛ2	1	1	84.5	
		Фасонки				
2		s10 375×1200	1		34.5	
3		415×1330		1	42.5	
4		380×1200	1		35.0	
5		380×530		1	11.9	
		Накладки				
6		Уголок 90×90×9 ℓ 1200	1		14.6	
7		Уголок 90×90×9 ℓ 560		1	6.8	
		Стандартные изделия				
8		Болт М22-6g×70.110	44	34	0.312	
9		Гайка М22-6Н.110	44	34	0.108	
10		Шайба 22	88	68	0.071	
11		Заклепка 22×50.10	8	4	0.213	
		Масса узла, кг	195.0	165.7		

Позиция 2, 4

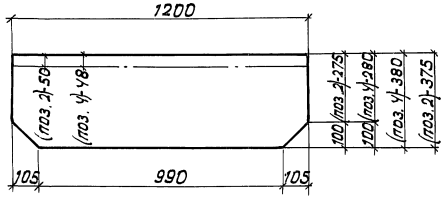

Позиция 3

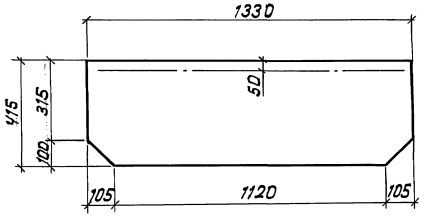

Позиция 5

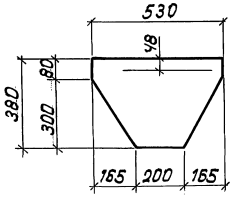

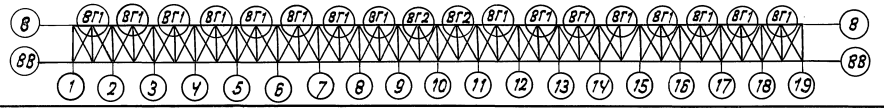

Нач. отд	Монов		
Н. контр.	Давидян		
Гл. спец.	Гитман		
ГИП	Назарова		
Рук. гр.	Соловьева		
Инж. I к.	Орлова		
Инж. III к.	Могилевский		

3.501.2-166.1-КМ

Узел ВГ (ВГ1, ВГ2)

Стадия	Лист	Листов
Р	47	

Гипротрансмост

66

25416-02 21

Формат А2

Инв. № подл. | Подпись и дата | Взам. инв. №

КЛ1

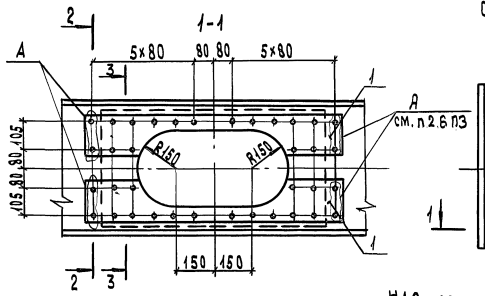

Сечение раскосов

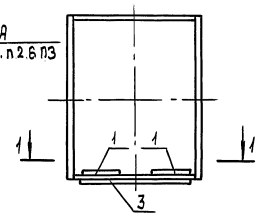

Сечение нижних поясов

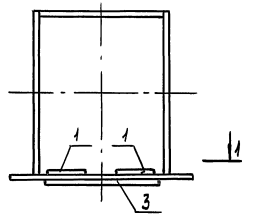

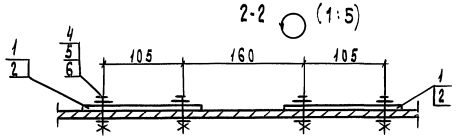

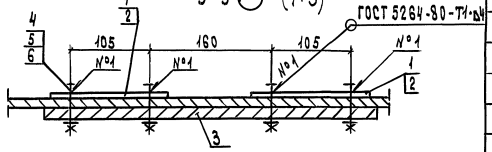

КЛ2 остальное см. КЛ1

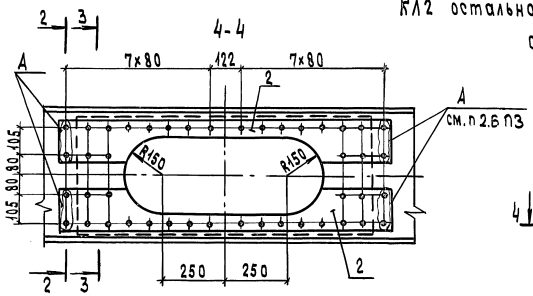

Сечение верхних поясов

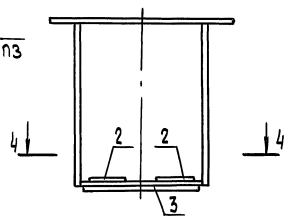

КЛ3, КЛ4 остальное см. КЛ1

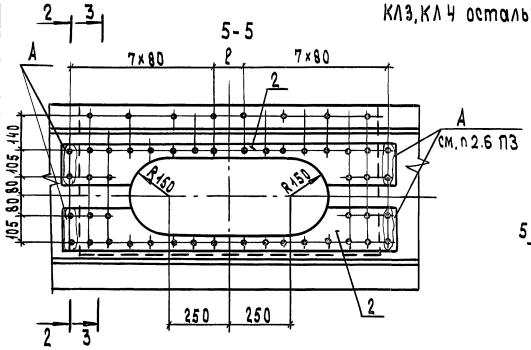

Сечение нижних поясов

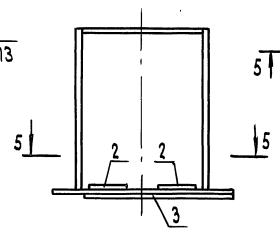

Сечение верхних поясов

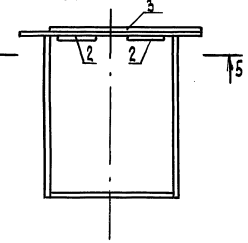

КЛ5 остальное см. КЛ1

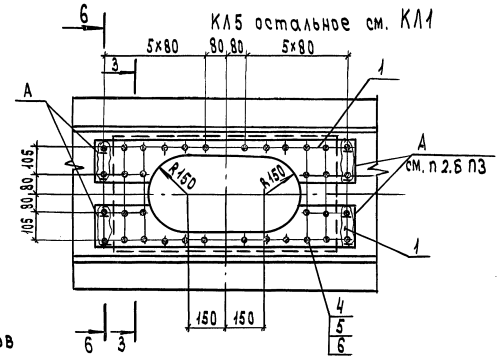

6-6 (1:5)

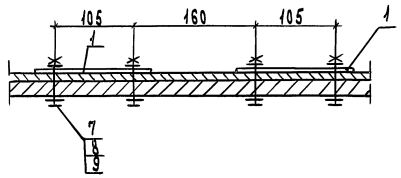

Позиция 1

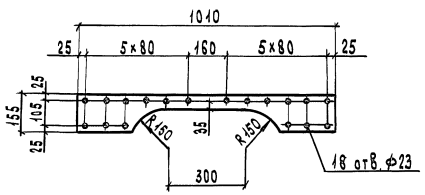

Позиция 2

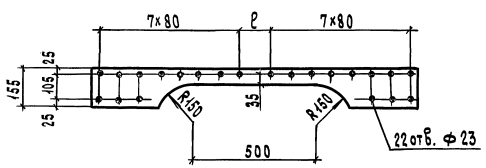

Марка поз.	Наименование	Кол. на КЛ1	КЛ2	КЛ3	КЛ4	КЛ5	Масса ед. кг	Примечание
	Накладки							
1	Лист s6 155×1040	2				2	5.1	
2	s6 155×1300		2	2			6.4	
	s6 155×1280				2		6.2	
3	s12 450×880	1				1	37.3	
	s12 450×1170		1				49.6	
	s12 630×1170			1			69.4	
	s12 630×1160				1		68.8	
	Стандартные изделия							
4	Болт М22-6g×70.110	36	44	52	52	28	0,312	
5	Гайка М22-6Н.110	36	44	52	52	28	0,108	
6	Шайба 22	44	52	60	60	28	0,071	
7	Винт Б.М20-6g×85.36					8	0,200	
8	Гайка М20-6Н.4					8	0,063	
9	Шайба 20					16	0,047	
	Масса, кг	65.7	84.5	108.3	107.3	63.4		

Поз	Материалы для исполнения		
	Обычное	Северное А	Северное Б
1; 2	Ст 5 сп 2 ГОСТ 14637-89		

Марка	ℓ, мм	Масса, кг
КЛ1	—	65.7
КЛ2	—	84.5
КЛ3	122	108.3
КЛ4	110	107.3
КЛ5	—	63.4

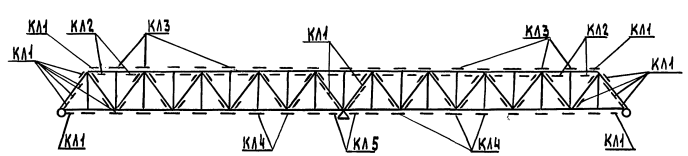

Нач. отд.	Монов		
Н. контр.	Поспавская		
Гл. спец.	Гитман		
ГИП	Назарова		
Нач. гр.	Соловьева		
Инж. Iк	Орлова		
Инж. IIк	Могилевский		

3.501.2-166.1-КМ

Компенсатор люков КЛ (КЛ1-КЛ5)

Стадия	Лист	Листов
Р	48	

Гипротрансмост

67

Инв. № подл. | Подпись и дата | Взам. инв. №

ГУ1, ГУ2

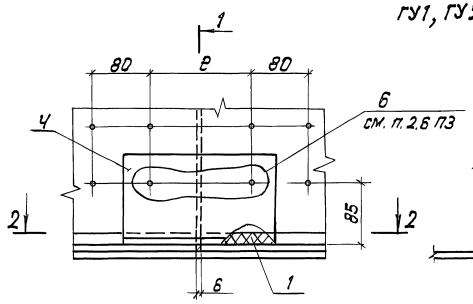

1-1

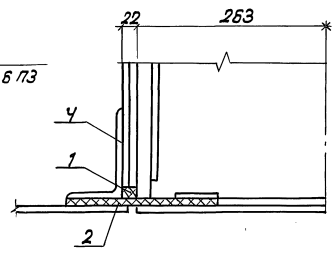

ГУ3

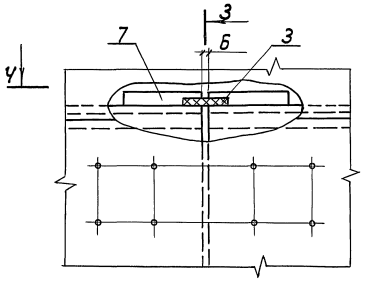

3-3

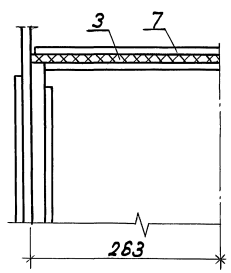

2-2

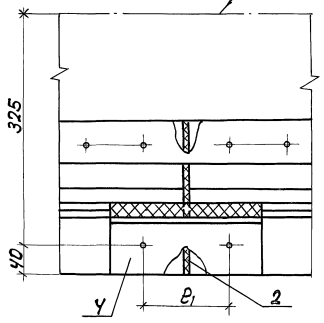

Позиция 1

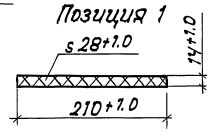

Позиция 2

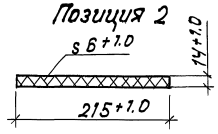

Ч-Ч

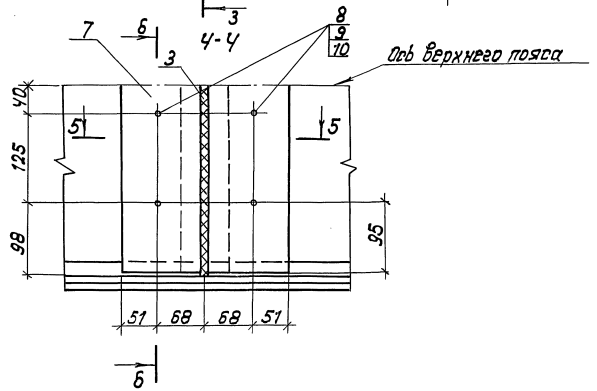

Марка поз.	Наименование	Кол. на узел ГУ1	ГУ2	ГУ3	ГУЧ	Масса ед., кг	Примечание
1	Пластина 1Ф-I-тмкщ-С1-14						
	28×225	2	2			0.12	
2	Пластина 1Ф-I-тмкщ-С2-14						
	6×215	2	2		2	0.023	
3	Пластина 1Ф-I-тмкщ-С2-14						
	66×526			2		0.62	
	Уголки-уплотнители						
Ч	Уголок 125×80×8 ℓ 210	2				2.6	
	Уголок 125×80×8 ℓ 225		2			2.8	
	Пластина-уплотнитель						
6	Лист s6 60×170				Ч	0.5	
7	Лист s20 116×520			2		8.0	
	Стандартные изделия						
8	Болт М22×6g×85.110			8		0.355	
9	Гайка М22-6Н.110			8		0.108	
10	Шайба 22			8		0.071	
	Масса металла, кг	5.2	5.6	20.8	2.0		
	Масса резины, кг	0.29	0.29	1.24	0.05		

ГУЧ

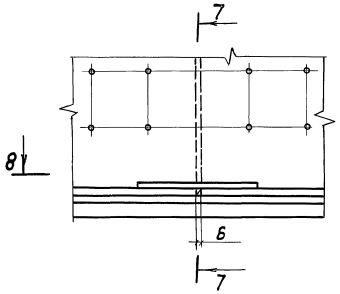

7-7

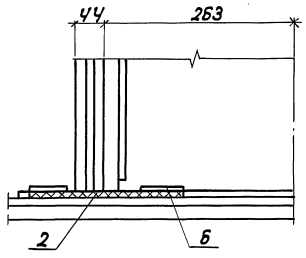

5-5

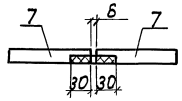

Позиция 7

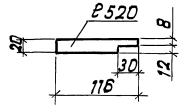

Поз.	Материалы для исполнения		
	Обычное	Северное А	Северное Б
Ч; 5	15ХСНД ГОСТ 6713-75		10ХСНД ГОСТ 6713-75
6; 7	16Д ГОСТ 6713-75	15ХСНД ГОСТ 6713-75	

8-8

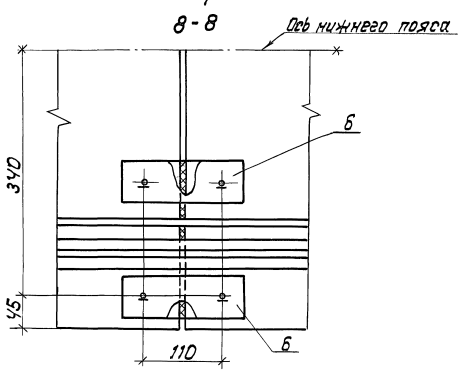

Позиция 6 2отв. Ø23

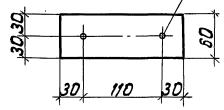

Б-Б

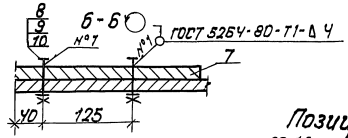

Позиция 3

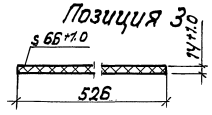

Марка	ℓ, мм	ℓ1, мм	Масса кг
ГУ1	140	110	5.2
ГУ2	152	122	5.6
ГУ3	—	—	20.8
ГУЧ	—	—	2.0

Нач. отд.	Монов		
Н. контр.	Давидян		
Д. спец.	Гитман		
ГИП	Назарова		
Нач. гр.	Солоберба		
Инж. 1 к.	Орлова		
Инж. т. к.	Могилевский		

68

3.501.2-166.1-КМ

Герметизация узлов ГУ (ГУ1 – ГУЧ)

Стадия	Лист	Листов
Р	49	

Гипротрансмост

Инв. № подл. | Подп. и дата | Взам. инв. №

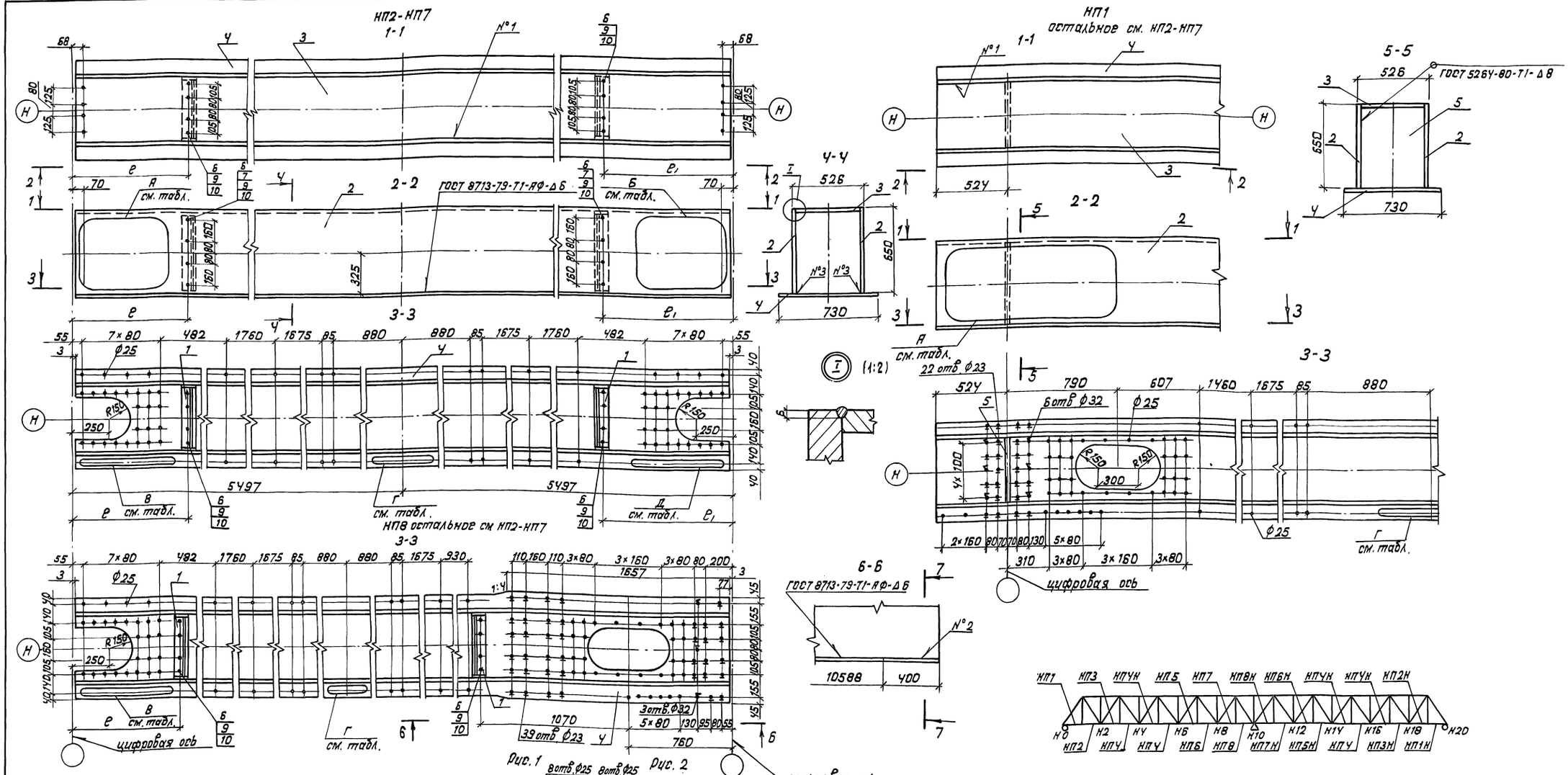

Марка	Размеры, мм		Узел для		Рисунок для			Зеркальное отражение	Масса, кг
	e	e_1	А	Б	В	Г	Д		
НП1	—	870	Н0	Н1	—	9	1	НП1Н	6180.8
НП2	950	1270	Н1	Н2	2	9	1	НП2Н	4128.4
НП3	1110	710	Н2	Н3	2	9	7	НП3Н	3139.5
НПЧ	710	1030	Н3	НЧ	8	9	1	НПЧН	3139.5
НП5	1270	710	Н6	Н7	Ч	9	3	НП5Н	3139.5
НП6	710	1430	Н7	Н8	2	10	5	НП6Н	3139.5
НП7	1350	710	Н8	Н7	6	10	3	НП7Н	4128.4
НП8	710	—	Н9	Н10	2	9	—	НП8Н	4284.0

Шов №1 - сварка автоматическая под слоем флюса

Шов №2 - сварка автоматическая под слоем флюса с полным проваром длиной 400 мм

Шов №3 - ГОСТ 8713-79-Т1-АФ-Δ6 выполнять только для НП1, НП2, НП7, НП8

Нач. отд.	Манов		
Н. контр.	Давидян		
Гл. спец.	Гитман		
ГИП	Назарова		
Нач. гр.	Соловьева		
Инж. 1 к.	Орлова		
Инж. 1 к.	Могилевский		

3.501.2-166.1-КМ

Нижний пояс НП (НП1 - НП8)

Стадия	Лист	Листов
Р	50	

Гипротрансмост

69

25416-02 24 Формат А2

Инв. № подл. | Подпись и дата | Взам. инв. №

Поз.	Обозначение	Наименование	Количество на марку								Масса ед., кг
			НП1	НП2	НП3	НП4	НП5	НП6	НП7	НП8	
1	3.501.2-166.1-КМ лист 52	Заглушка герметизирующая									
		3Г1		2					2		39.3
		3Г4	1								37.1
		3Г5			2	2	2	2			40.4
		3Г6								2	39.2
2		Лист s40 650×11515	2								2350.2
		s 25 650×10988		2					2	2	1401.7
		s16 650×10988			2	2	2	2			897.1
3		446×11515	1								645.0
		476×10988								1	656.9
		s 12 476×10988		1					1		492.7
		494×10988			1	1	1	1			511.3
4		730×11515	1								766.4
		730×10988		1	1	1	1	1	1		735.0
		730×10988								1	736.6
5		Лист s10 446×634	1								22.2
		Стандартные изделия									
6		Болт М22-6g×70.110	8	16	32	32	32	32	16	16	0.312
7		Болт М22-6g×85.110		16					16	16	0.355
8		Болт М22-6g×100.110	8								0.399
9		Гайка М22-6Н.110	16	32	32	32	32	32	32	32	0.108
10		Шайба 22	32	64	64	64	64	64	64	64	0.071
11											

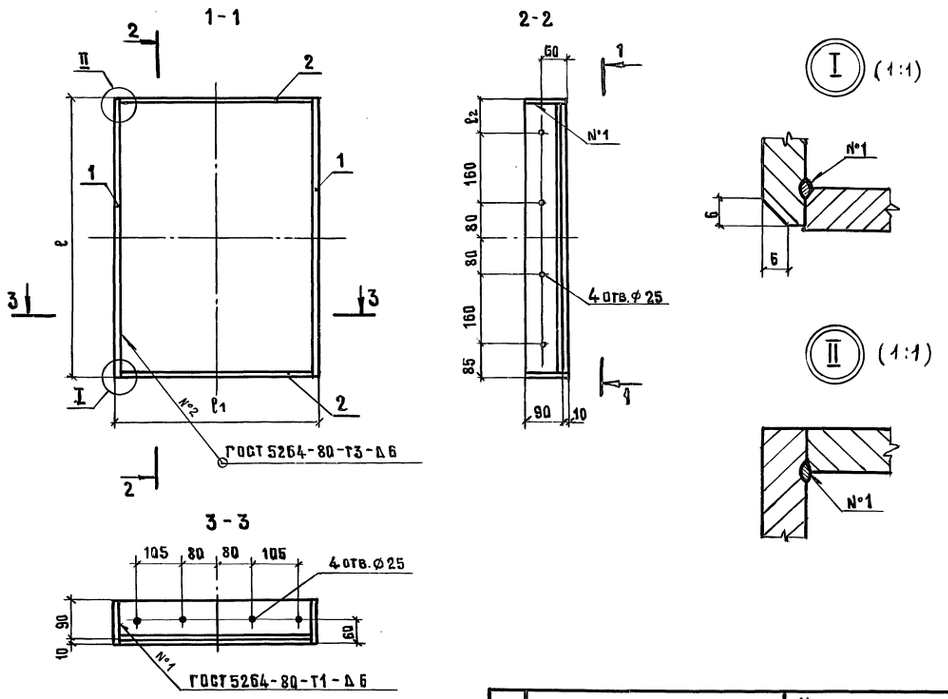

Марка	Размеры, мм			Масса, кг
	ℓ	ℓ1	ℓ2	
3Г1	638	476	73	39,3
3Г2	638	486	73	40.0
3Г3	638	446	73	37.3
3Г4	634	446	69	37.1
3Г5	638	494	73	40.4
3Г6	634	476	69	39.2

Поз	Наименование	Количество на марку						Масса ед., кг
		3Г1	3Г2	3Г3	3Г4	3Г5	3Г6	
1	Лист s10 100×638	2	2	2		2		5.0
	100×634				2		2	5.0
2	100×426			2	2			3.3
	100×456	2					2	3.6
	100×466		2					3.7
	100×474					2		3.7
3	426×618			1				20.7
	456×618	1						22.1
	466×618		1					22.6
	474×618					1		23.0
	426×614				1			20.5
	456×614						1	22.0

Нач. отд.	Монов		
Н. контр.	Давидян		
Гл. спец.	Гитман		
ГИП	Назарова		
Нач. гр.	Соловьева		
Инж. I кат.	Орлова		
Инж. II кат.	Могилевский		

3.501.2-166.1-КМ

Нижний пояс НП (НП1-НП8)

Стадия	Лист	Листов
Р	51	

Гипротрансмост

Формат А3

Нач. отд.	Монов		
Н. контр.	Давидян		
Гл. спец.	Гитман		
ГИП	Назарова		
Нач. гр.	Соловьева		
Инж. I кат.	Орлова		
Инж. II кат.	Могилевский		

3.501.2-166.1-КМ

Заглушка герметизирующая 3Г (3Г1-3Г6)

Стадия	Лист	Листов
Р	52	

Гипротрансмост

70

25416-02 25

Формат А3

Инв.№ подл. | Подпись и дата | Взам. инв.№

ВП2-ВП9

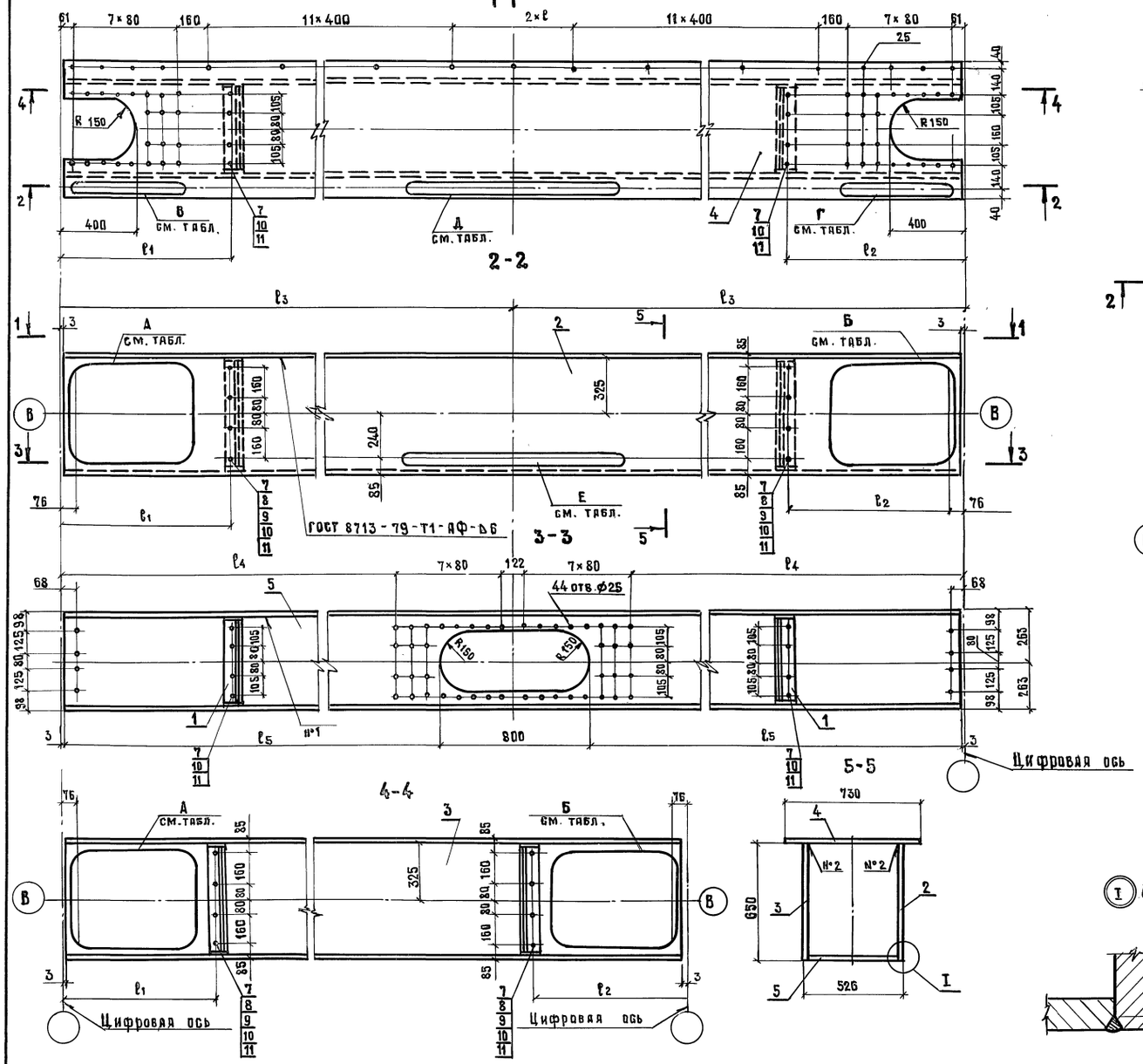

ВП1

Остальное см. ВП2-ВП8

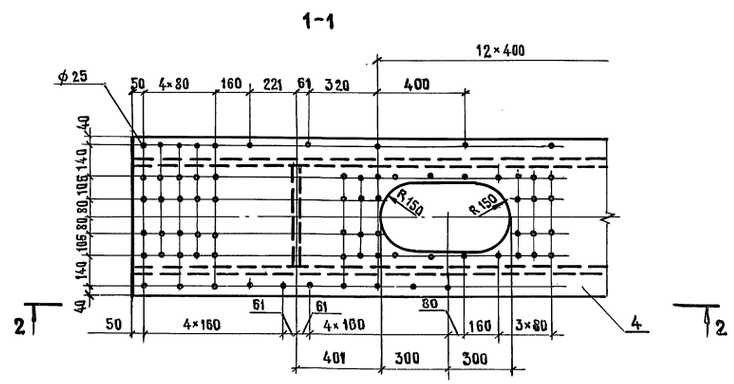



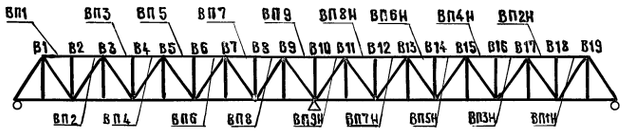



Рис.1 Рис.2 Рис.6

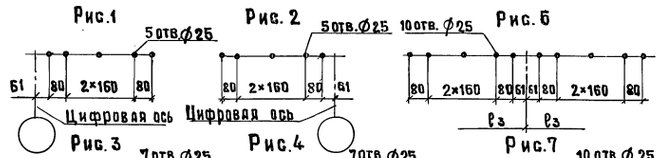

Рис.3 Рис.4 Рис.7

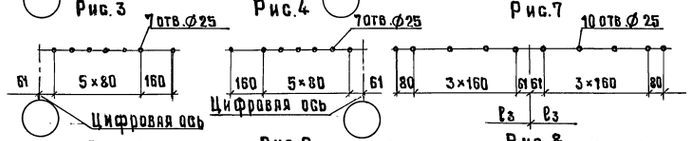

Рис.5 Рис.9 Рис.8

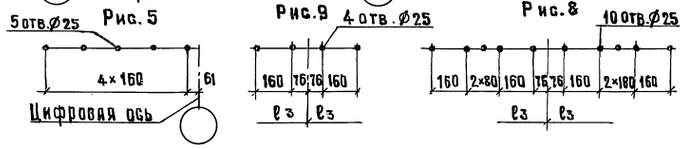

Шов №1 - сварка автоматическая под слоем флюса.

Шов №2 - ГОСТ 8713-79-Т1-АФ-Б6 выполнять только для ВП1-ВП4, ВП7-ВП9.

Марка	Размеры, мм						Узел для		Рис. для				Зеркальное отражение	Масса, кг
	ℓ	ℓ1	ℓ2	ℓ3	ℓ4	ℓ5	А	Б	В	Г	Д	Е		
ВП1	322	—	876	5503	4882	5100	Б1	Б2	—	2	6	8	ВП1Н	4364,9
ВП2	322	876	1116	5503	4882	5100	Б2	Б3	1	2	6	8	ВП2Н	4111,9
ВП3	322	956	876	5503	4882	5100	Б3	Б4	1	2	6	8	ВП3Н	4111,9
ВП4	322	876	1036	5503	4882	5100	Б4	Б5	1	2	6	8	ВП4Н	4111,9
ВП5	322	1196	876	5503	4882	5100	Б5	Б6	1	2	6	8	ВП5Н	3561,8
ВП6	322	876	1356	5503	4882	5100	Б6	Б7	1	2	6	8	ВП6Н	3561,8
ВП7	322	1276	876	5503	4882	5100	Б7	Б8	1	2	6	8	ВП7Н	4111,9
ВП8	322	876	1436	5503	4882	5100	Б8	Б9	1	5	6	8	ВП8Н	4111,9
ВП9	289	1436	876	5470	4849	5067	Б9	Б10	3	4	7	9	ВП9Н	5727,1

Нач.отд.	Монов	
Н.контр.	Давидян	
Гл.спец.	Гитман	
ГИП	Назарова	
Нач. гр.	Соловьева	
Инж.-техн.	Могилевский	

3.501.2-166.1 - КМ

Верхний пояс ВП (ВП1 - ВП9)

Стадия	Лист	Листов
Р	53	

Гипротрансмост

Взам. инв.№ | Подпись и дата | Инв.№ подл.

Поз.	Обозначение	Наименование	Количество на марку									Масса ед., кг
			ВП1	ВП2	ВП3	ВП4	ВП5	ВП6	ВП7	ВП8	ВП9	
1	3.501.2-166.1-КМ лист 52	Заглушка герметизирующая										
		ЗГ1	1	2	2	2			2	2		39.3
		ЗГ2					2	2				40.0
		ЗГ3									2	37.3
2		Лист s 25 650×11754	1									1499.4
		650×11000		1	1	1			1	1		1403.2
		s 20 650×11000					1	1				1122.6
		s 40 650×10934									1	2231.6
3		Лист s 25 650×11754	1									1499.4
		650×11000		1	1	1			1	1		1403.2
		s 20 650×11000					1	1				1122.6
		s 40 650×10934									1	2231.6
4		Лист s 12 730×11754	1									787.4
		730×11000		1	1	1	1	1	1	1		735.8
		730×10934									1	731.3
5		476×11754	1									506.3
		476×11000		1	1	1			1	1		472.4
		486×11000					1	1				482.8
		446×10934									1	438.6
6		Лист s 10 476×638	1									23.8
		Стандартные изделия										
7		Болт М22-6g×70.110	8	16	16	16	32	32	16	16	16	0.312
8		Болт М22-6g×85.110	8	16	16	16			16	16		0.355
9		Болт М22-6g×100.110									16	0.399
10		Гайка М22-6Н.110	16	32	32	32	32	32	32	32	32	0.108
11		Шайба	32	64	64	64	64	64	64	64	64	0.071

Нач.отд.	Монов			3.501.2-166.1-КМ	
Н.контр.	Давидян				
Гл.спец.	Гитман				
ГИП	Назарова			Верхний пояс ВП (ВП1-ВП9)	Стадия: Р; Лист: 54; Листов:
Нач. гр.	Соловьева				Гипротрансмост
Инж. Ⅲ кат.	Могилевский				

Инв.№ подл. | Подпись и дата | Взам. инв.№

Формат А3

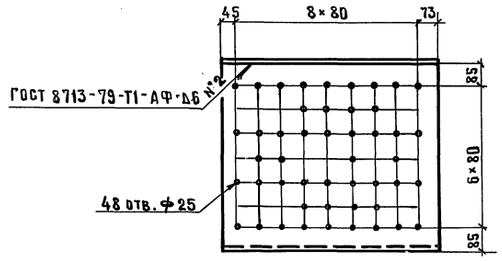

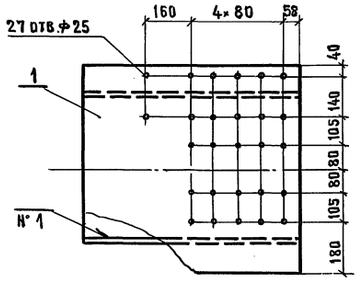

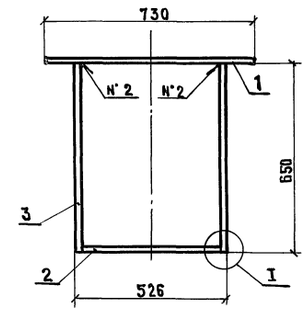

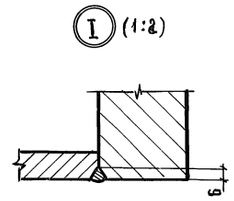

Поз.	Наименование	Кол.	Масса ед., кг
1	Лист s 12 730×758	1	52,1
2	446×758	1	31.8
3	s 40 650×758	2	154.7
	Масса марки, кг		393.3

Шов №1 - сварка автоматическая под слоем флюса.

Нач. отд.	Монов			3.501.2-166.1-КМ	
Н.контр.	Давидян				
Гл.спец.	Гитман				
ГИП	Назарова			Вставка В	Стадия: Р; Лист: 55; Листов:
Нач. гр.	Соловьева				Гипротрансмост
Инж. Iкат.	Орлова				
Инж. Ⅲ кат.	Могилевский				

Инв.№ подл. | Подпись и дата | Взам. инв.№

Р2-Р7

Р1, Р8 - изображено, Р8н - зеркальное отражение Р8
остальное - см. Р2-Р7

Р9
остальное - см Р2-Р7

Рис.1

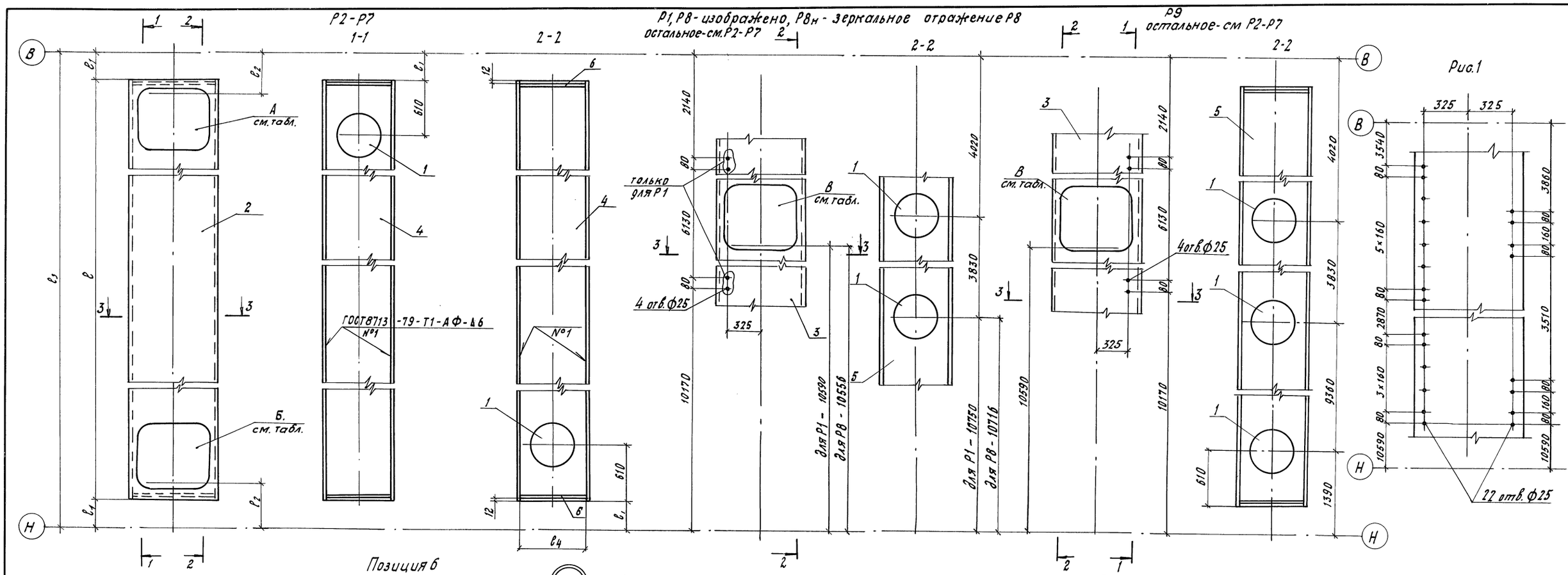

Рис.2

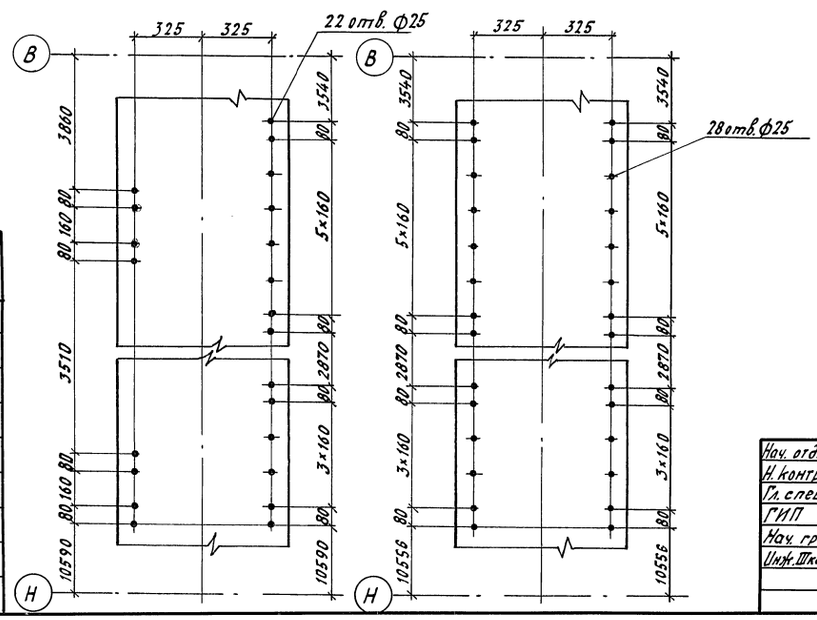

Рис.3

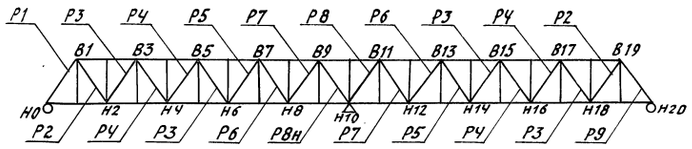

Шов №1 - сварка автоматическая под слоем флюса

Шов №2 - ГОСТ 5264-80-Т1-Р-▷8

Марка	Размеры в мм						Узел для		Рис. для В	Зеркальное отражение	Масса кг
	ℓ	ℓ1	ℓ2	ℓ3	ℓ4	ℓ5	А	Б			
Р1	17040	780	840	18600	476	776	В1	Н0	1		7138.9
Р2	17200	700	760	18600	502	630	В1	Н2	—		3617.8
Р3	17200	700	760	18600	494	630	В3	Н2	—		4297.4
Р4	17360	620	680	18600	506	430	В3	Н4	—		2745.8
Р5	17200	700	760	18600	502	630	В7	Н6	—		3617.8
Р6	17200	700	760	18600	462	630	В7	Н8	—		7016.2
Р7	17200	700	760	18600	486	626	В9	Н8	—		5234.4
Р8	17006	780	840	18566	462	768	В9	Н10	3	Р8Н	9046.4
Р9	17040	780	840	18600	476	776	В1	Н0	2		7138.9

Нач. отд.	Мондв	
Н. контр.	Давидян	
Гл. спец.	Гитман	
ГИП	Назарова	
Нач. гр.	Соловьева	
Инж. Шкаг	Могилевский	

3.501.2-166.1-КМ

Расход Р (Р1-Р9)

Стадия	Лист	Листов
Р	56	

Гипротрансмост

Взам. инв. №

Подп. и дата

Инв. № подл.

Поз.	Обозначение	Наименование	Количество на марку									Масса ед., кг
			Р1	Р2	Р3	Р4	Р5	Р6	Р7	Р8,Р8н	Р9	
1	3.501.2-166.1-КМ Лист 48	Компенсатор люков КЛ1	4	2	2	2	2	2	2	4	4	65.7
2		Лист s25 800×17040	1								1	2675.3
		s12 650×17200		2								1053.2
		s16 650×17200			2							1404.2
		s10 450×17360				2						613.2
		s12 650×17200					2					1053.2
		s32 650×17200						2				2808.4
		s20 650×17200							2			1755.3
		s32 800×17006								1		3417.5
3		Лист s25 800×17040	1								1	2675.3
		s32 800×17006								1		3417.5
4		Лист s12 476×17040	1								1	748.9
		s10 502×17200		2			2					665.2
		494×17200			2							654.4
		506×17360				2						676.9
		462×17200						2				611.2
		s12 486×17200							2			772.3
		s16 462×17006								1		966.6
5		Лист s12 476×17040	1								1	718.7
		s16 462×17006								1		926.3
6		Лист s10 476×776	2								2	29.0
		502×630		2			2					24.8
		494×630			2							24.4
		506×430				2						17.1
		462×630						2				22.8
		486×626							2			23.9
		462×768								2		27.9

Инв.№ подл. | Подпись и дата | Взам. инв.№

74

Нач. отд.	Монов		3.501.2-166.1-КМ
Н. контр.	Давидян		
Гл. спец.	Гитман		
ГИП	Назарова		Раскос Р (Р1-Р9)
Нач. гр.	Соловьева		Стадия Р; Лист 57; Листов
Инж. I кат.	Орлова		Гипротрансмост
Инж. Ш кат.	Могилевский		

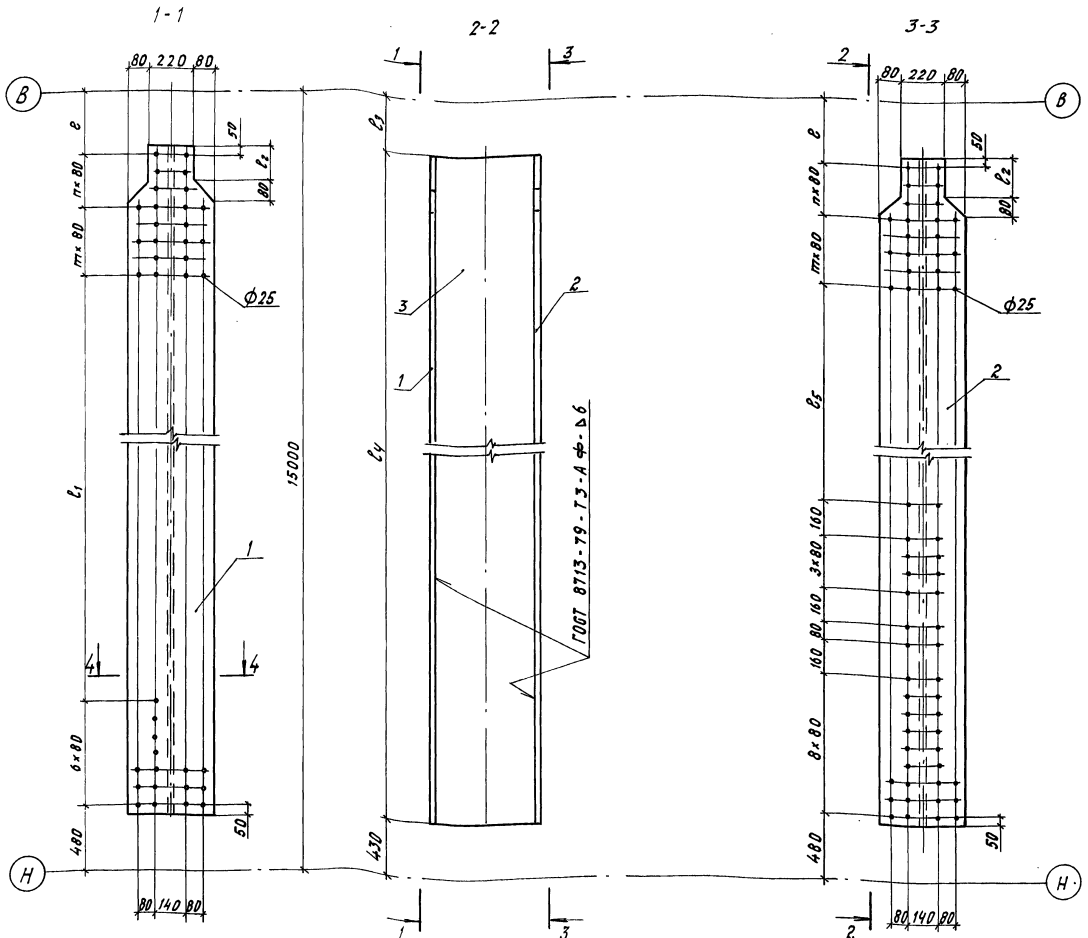

Поз.	Наименование		Кол. на марку П1	П2	П3	П4	Масса ед., кг
1	Лист S10	380×13820	1			1	409.5
		380×14140		1	1		417.0
2	Лист S10	380×13820	1			1	409.5
		380×14140		1	1		417.0
3	Лист S10	506×13820	1			1	548.9
		506×14140		1	1		561.7

Марка	Размеры, мм ℓ	ℓ1	ℓ2	ℓ3	ℓ4	ℓ5	Кол. п	п1	Масса, кг
П1	800	12200	180	750	13820	11240	3	10	1367.9
П2	480	12840	340	430	14140	11880	5	4	1395.7
П3	480	12680	340	430	14140	11720	5	6	1395.7
П4	800	12520	180	750	13820	11560	3	6	1367.9

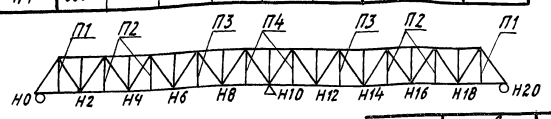

Взам. инв. № | Подпись и дата | Инв. № подл.

Нач. отд.	Монов		
Н. контр.	Давидян		
Гл. спец.	Гитман		
ГИП	Назарова		
Нач. гр.	Соловьева		
Инж. III к.	Могилевский		

3.501.2-166.1-КМ

Подвеска П (П1-П4)

Стадия	Лист	Листов
Р	58	

Гипротрансмост

Формат А3

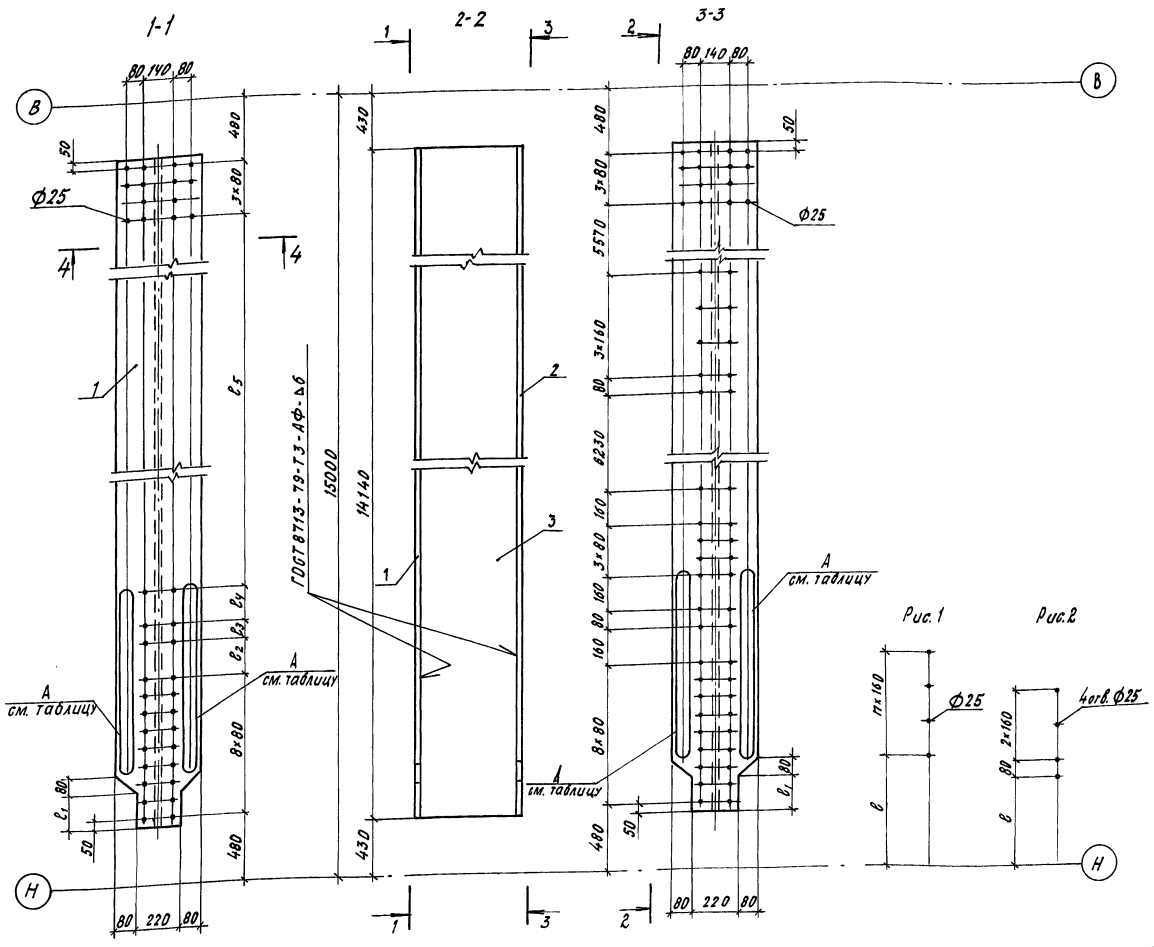

Поз.	Наименование		Кол. на марку С1	С2	С3	С4	Масса ед., кг
1	Лист S10	380×14140	1		1		417.0
		380×14140		1			419.0
		380×14140				1	415.0
2	Лист S10	380×14140	1		1		417.0
		380×14140		1			419.0
		380×14140				1	415.0
3	Лист S10	506×14140	1	1	1	1	561.7

Марка	Размеры, мм ℓ	ℓ1	ℓ2	ℓ3	ℓ4	ℓ5	п	Рис. для А	Масса, кг
С1	880	340	160	80	—	12920	3	1	1395.7
С2	720	180	—	—	—	13160	—	2	1399.7
С3	880	340	160	80	160	12760	4	1	1395.7
С4	1040	500	160	80	160	12760	3	1	1391.7

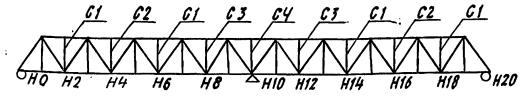

Взам. инв. № | Подпись и дата | Инв. № подл.

Нач. отд.	Монов		
Н. контр.	Давидян		
Гл. спец.	Гитман		
ГИП	Назарова		
Нач. гр.	Соловьева		
Инж. III к.	Могилевский		

75

3.501.2-166.1-КМ

Стойка С (С1-С4)

Стадия	Лист	Листов
Р	59	

Гипротрансмост

ПГ1

1-1

2-2

3-3

ПГ3

6-6

7-7

8-8

ПГ2

Остальное - см ПГ1

5-5

4-4

ПГ4

9-9

10-10

11-11

Поз. 1

Поз. 3

Поз. 2

Нач.отд.	Монов		3.501.2-166.1-КМ
Н.контр.	Давидян		
Гл.спец.	Гитман		
ГИП	Назарова		Узел ПГ (ПГ1 - ПГ5), узел ПС (ПС4 - ПС8) (начало)
Нач.гр.	Соловьева		Стадия Р; Лист 60; Листов
Инж.Iк	Орлова		Гипротрансмост
Инж.IIк	Якушенко		

25416-02 31

Формат А2

Инв.№ подл. | Подпись и дата | Взам.инв.№

ПГ5

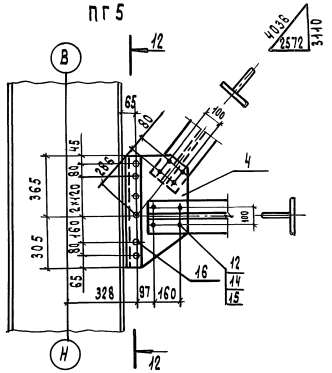

12-12

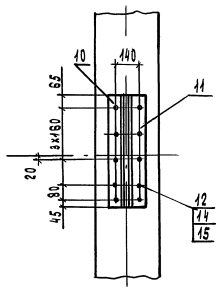

Поз. 4

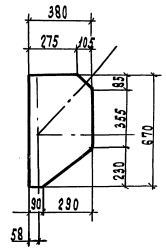

ПС4

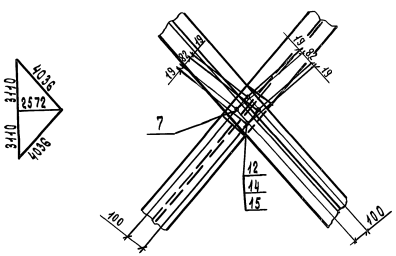

ПС6

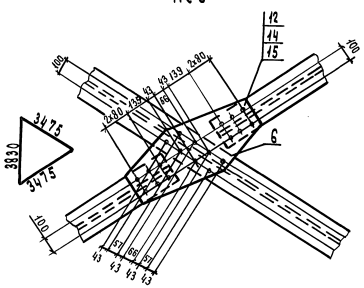

ПС5

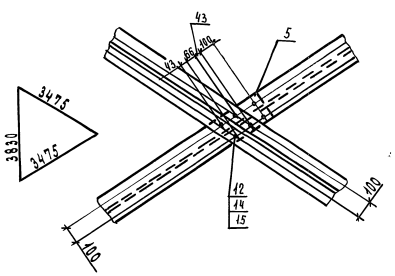

Поз. 5

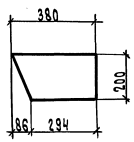

Поз. 6

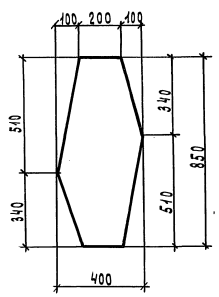

Поз.	Наименование	Кол. на марку ПГ1	ПГ2	ПГ3	ПГ4	ПГ5	ПС4	ПС5	ПС6	Масса ед., кг.
1	Лист s10 415×1040	1		2						32.9
2	415×730		1		2					22.0
3	415×420	1	1							11.0
4	380×670					1				17.0
5	200×380							1		5.3
6	400×850								2	20.0
7	200×240						1			3.8
8	Уголок 100×100×10 ℓ1040	1		1						15.7
	ℓ730		1		1					11.0
9	ℓ1040			1						15.7
	ℓ730				1					11.0
	ℓ420	1	1							6.3
10	ℓ670					1				10.1
11	ℓ670					1				10.1
	Стандартные изделия									
12	Болт М22-6g×70.110	24	18	36	24	16	4	6	40	0.312
13	Болт М22-6g×85.110	12	10	16	12	—	—	—	—	0.355
14	Гайка М22-6Н.110	36	28	52	36	16	4	6	40	0.108
15	Шайба 22	72	56	104	72	32	8	12	80	0.071
16	Заклепка 22×55.10	12	10	16	12	6	—	—	—	0.231
	Масса марки, кг	89.5	68.8	130.8	89.6	47.6	6.0	8.7	62.5	

Нач. отд	Манов		3.501.2-166.1-КМ
Н.контр.	Давидян		
Гл. спец.	Гитман		
ГИП	Назарова		Стадия Р; Лист 61; Листов
Нач. гр.	Соловьева		
Инж. Тм	Орлова		Узел ПГ (ПГ1-ПГ5), узел ПС (ПС4-ПС6) (окончание)
Инж. Пм	Аркипенко		Гипротрансмост

77

25416-02 32

Формат А2

Инв.№ подл. | Подпись и дата | Взам. инв.№

ДП1 - ДП4

Рис.1

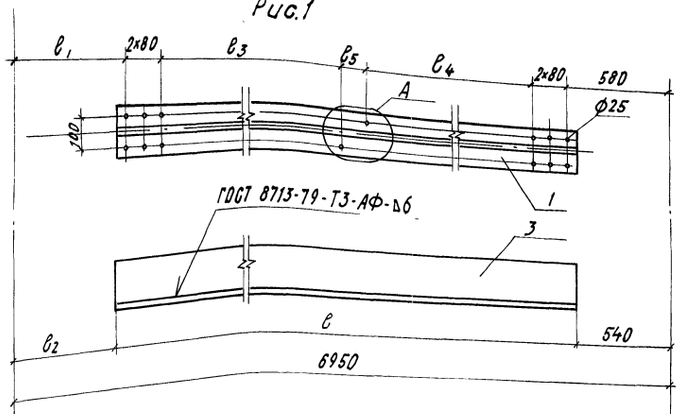

Рис. 2

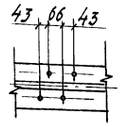

Рис. 3

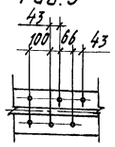

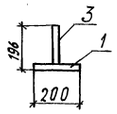

ДП5, ДП6

Вид снизу

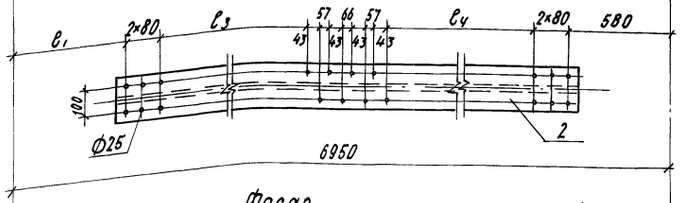

Фасад

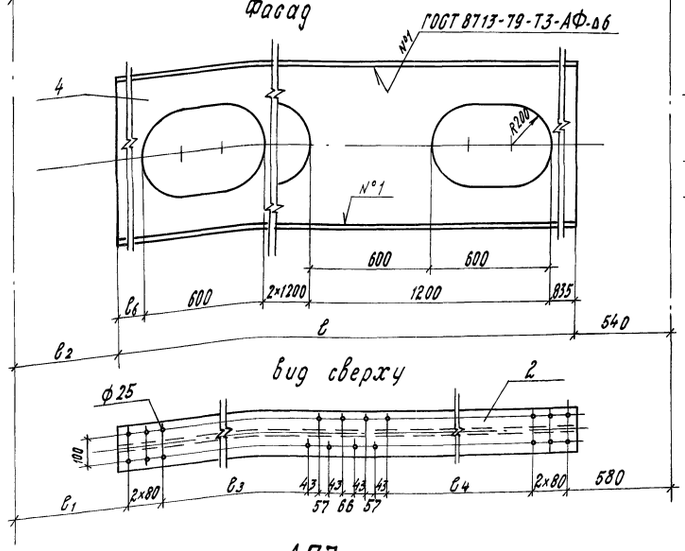

Вид сверху

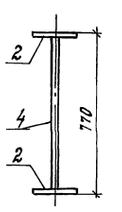

ДП7

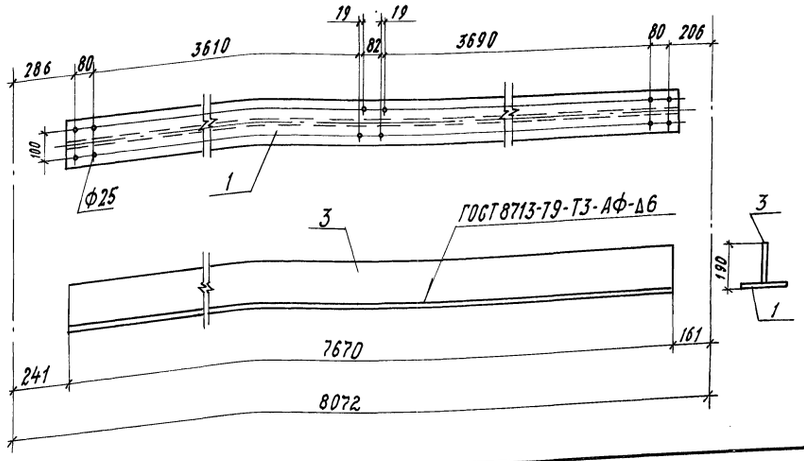

ПП1, ПП2

Вид снизу

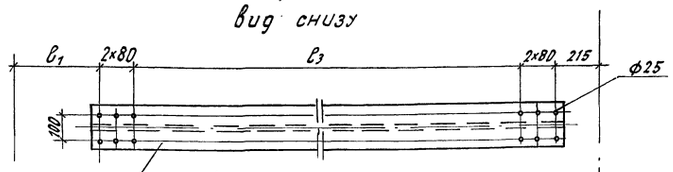

Фасад

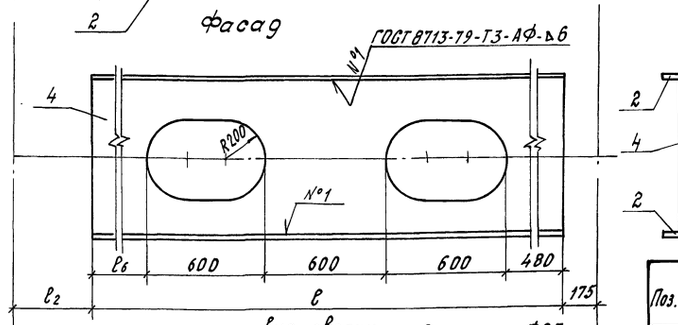

Вид сверху

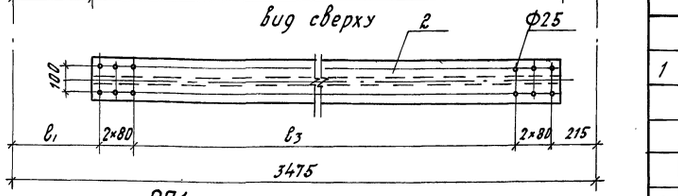

РП1

Вид снизу

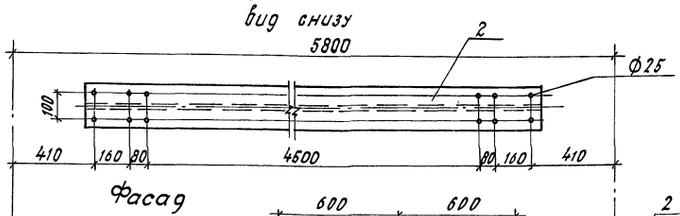

Фасад

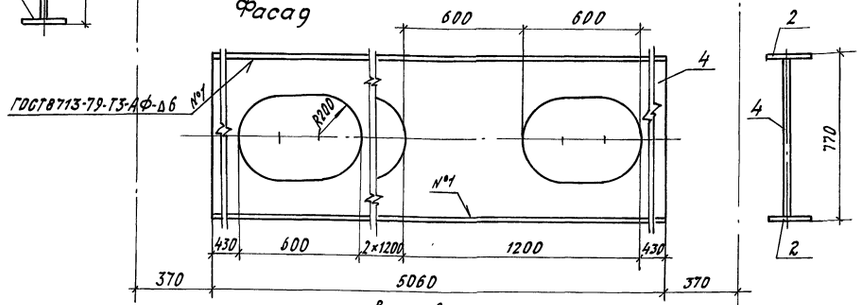

Вид сверху

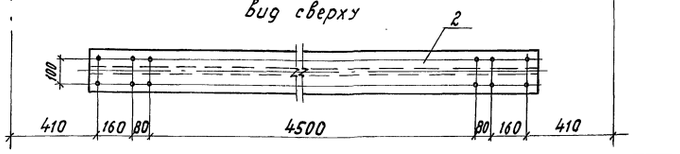

РП2

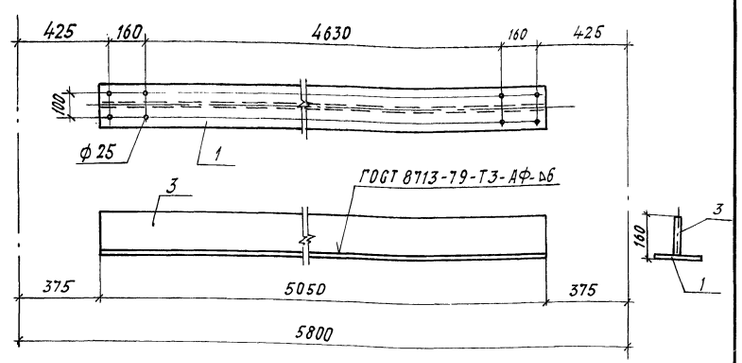

Марки	Размеры, мм							Рис для „А"
	ℓ	ℓ1	ℓ2	ℓ3	ℓ4	ℓ5	ℓ6	
ДП1	5830	620	580	2619	2659	152	—	2
ДП2	5830	620	580	2519	2659	252	—	3
ДП3	5870	580	540	2659	2659	152	—	2
ДП4	5870	580	540	2559	2659	252	—	3
ДП5	5830	620	580	2519	2559	—	795	—
ДП6	5870	580	540	2559	2559	—	835	—
ПП1	2760	580	540	2360	—	—	480	—
ПП2	2720	620	580	2320	—	—	440	—

Поз.	Наименование	Количество на марку										Масса един, кг
		ДП1	ДП2	ДП3	ДП4	ДП5	ДП6	ДП7	ПП1	ПП2	РП1	РП2	
	Горизонтальный лист												
1	Лист S16 200×5830	1	1										146.4
	200×5870			1	1								147.5
	S10 200×7670							1					120.4
	200×5050										1		79.3
2	S10 200×5830					2							91.5
	200×2760								2				43.3
	200×2720									2			42.7
	200×5060										2		79.4
	200×5870						2						92.2
	Вертикальный лист												
3	Лист S16 180×5830	1	1										131.8
	180×5870			1	1								132.7
	S12 180×7670							1					130.1
	S10 150×5050										1		59.5
4	S10 750×5830					1							278.9
	750×2760							1					130.3
	750×2720								1				128.0
	750×5060									1			233.5
	750×5870						1						281.2
	Масса марки, кг	278.2	278.2	280.2	280.2	461.9	465.6	250.5	216.9	213.4	392.3	138.8	

Нач. отд.	Монов		
Н. контр.	Давидян		
Гл. спец.	Гитман		
ГИП	Назарова		
Нач. гр.	Соловьева		
Инж. Iк.	Орлова		

3.501.2-166.1-КМ

Диагональ ДП (ДП1 - ДП7)
Полудиагональ ПП (ПП1, ПП2)
Распорка РП (РП1, РП2)

Стадия	Лист	Листов
Р	62	

Гипротрансмост

78

25416-02 33

Формат А2

Инв. № подл. | Подпись и дата | Взам. инв. №

1-1

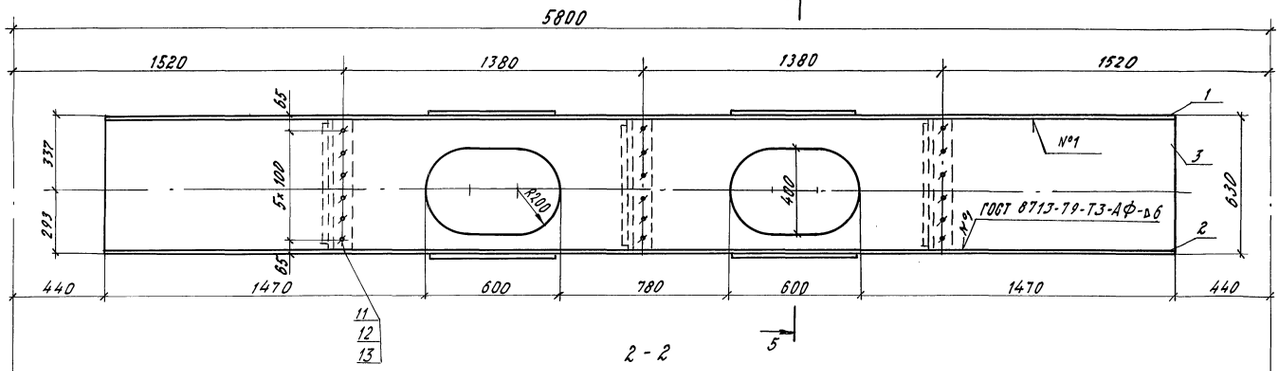

2-2

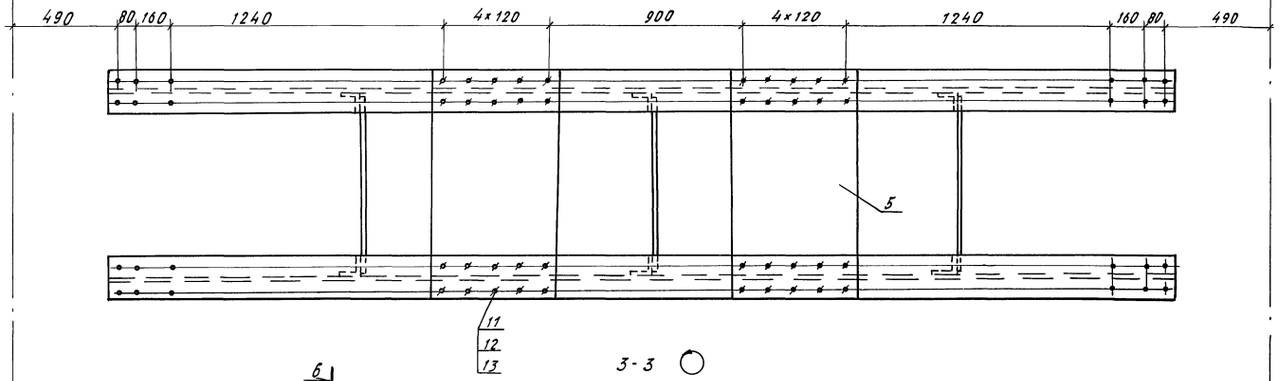

3-3

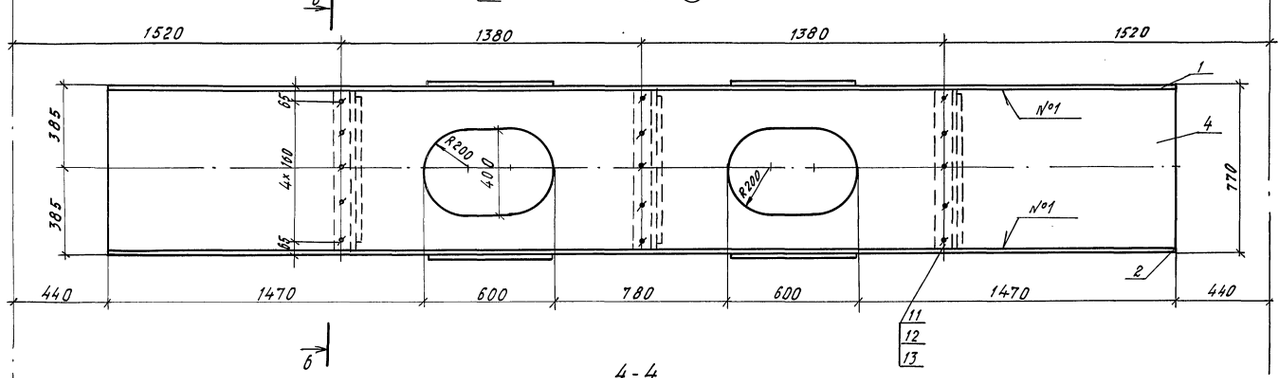

4-4

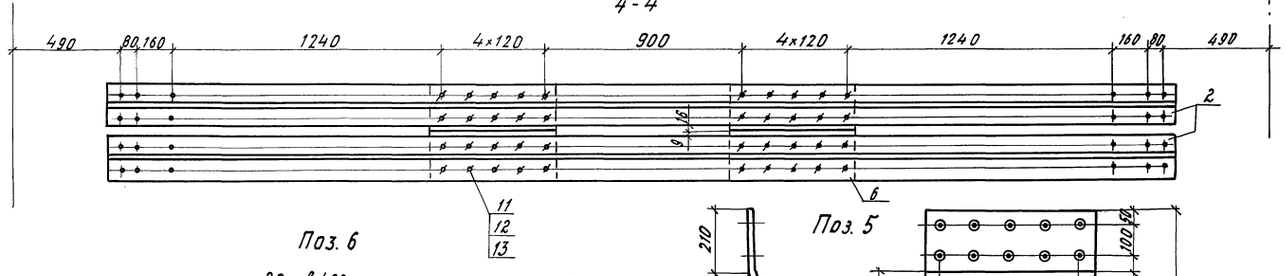

5-5

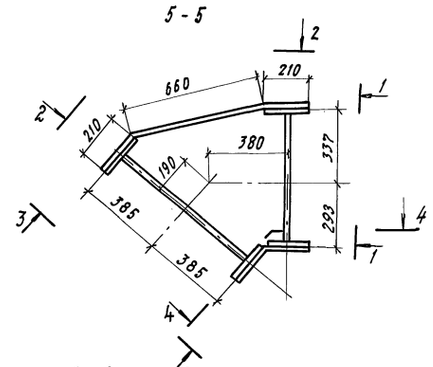

6-6

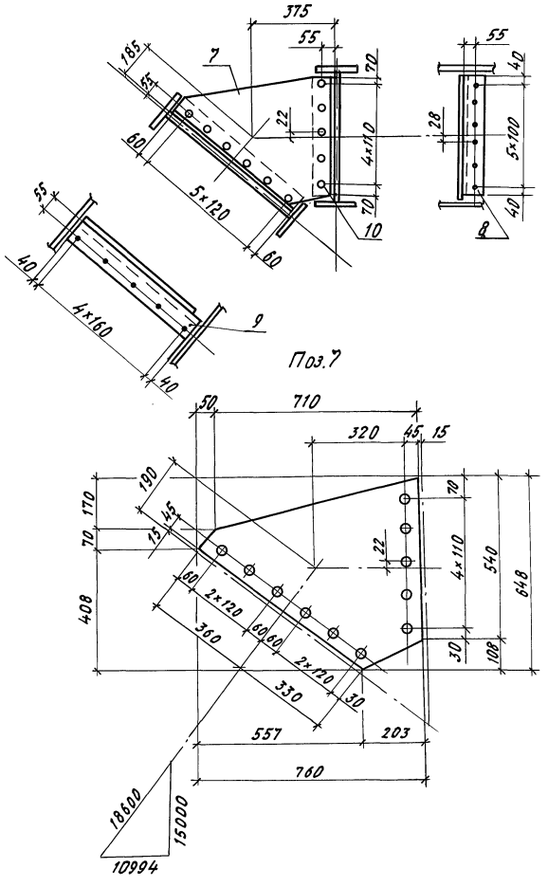

Поз. 6

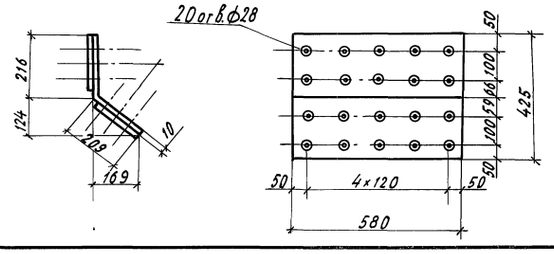

Поз. 5

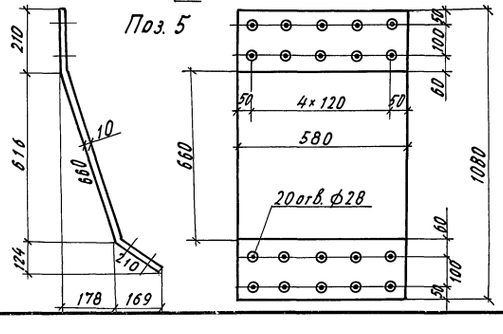

Поз	Наименование	Кол.	Масса ед., кг
1	Лист S10 200×4920	2	77.2
2	200×4920	2	77.2
3	610×4920	1	203.3
4	760×4920	1	257.4
5	580×1080	2	49.2
6	580×425	2	19.4
7	760×648	3	24.2
8	Уголок 90×90×9 ℓ=580	3	7.1
9	ℓ=720	3	8.8
	Стандартные изделия		
10	Заклепка 22×50.10	33	0.213
11	Болт М22-6g×70.110	113	0.312
12	Гайка М22-6Н.110	113	0.108
13	Шайба 22	226	0.071
	Масса марки, кг		1097.5

Инв.№ подл. | Подпись и дата | Взам. инв.№

Нач. отд.	Монов		
Н.контр.	Давидян		
Гл.спец.	Гитман		
ГИП	Назарова		
Нач.гр.	Соловьева		
Инж. I к.	Орлова		
Инж. II к.	Архипенко		

3.501.2-166.1-КМ

Распорка трубчатая РТ

Стадия	Лист	Листов
Р	63	

Гипротрансмост

79

25416-02 34 формат А2

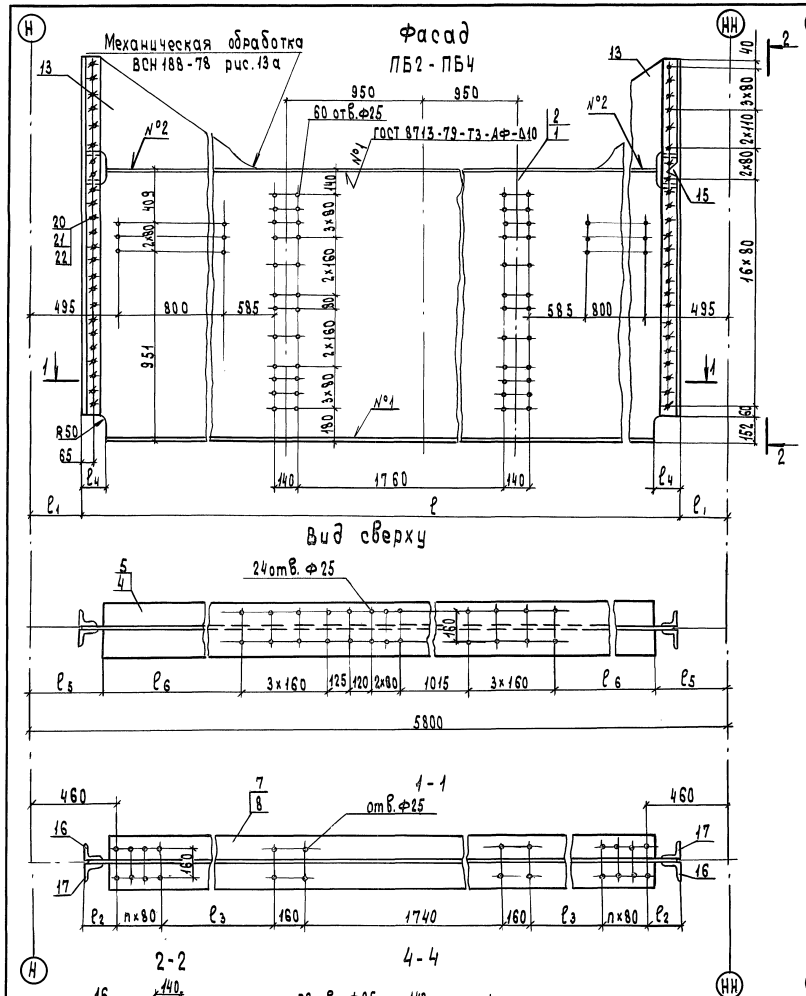

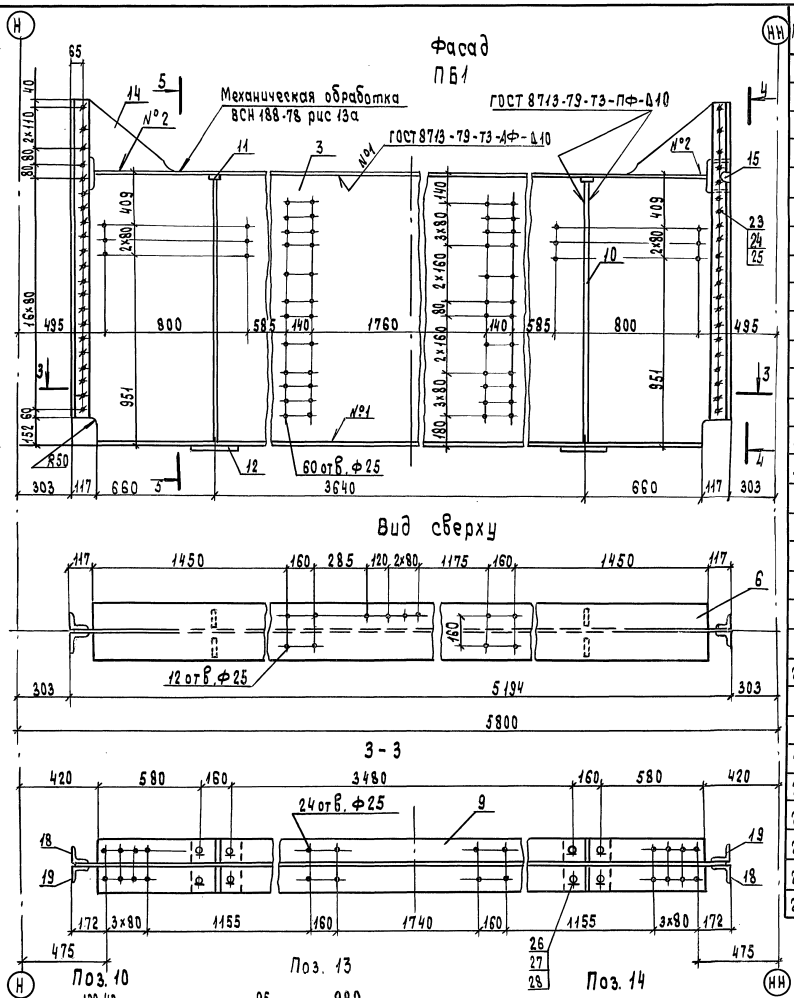

Поз.	Наименование		Кол. на ПБ ПБ1	ПБ2	ПБ3	ПБ4	Масса ед., кг
1	Лист s12	1470×5210		1	1		721.4
2		1470×5180				1	717.3
3		1470×5180	1				717.3
4	Лист s25	300×4950		1	1		291.4
5		300×4920				1	289.7
6		300×4960	1				292.0
7		300×4960		1	1		292.0
8		300×4960				1	292.0
9		300×4960	1				292.0
10	Лист s32	140×1454	4				51.1
11	Лист s16	60×115	4				0.9
12	Лист s20	260×300	2				12.2
13	Лист s12	630×1005		2	2	2	34.4
14		390×710	2				16.3
15		95×146	2	2	2	2	1.3
16	Уголок 100×100×12	ℓ 2000		2	2	2	35.8
17		ℓ 2000		2	2	2	35.8
18		ℓ 1760	2				31.5
19		ℓ 1760	2				31.5
	Стандартные изделия						
20	Болт М22-6g×85.110			48	48	48	0.355
21	Гайка М22-6Н.110			48	48	48	0.108
22	Шайба 22			96	96	96	0.071
23	Болт М24-6g×85.110		42				0.456
24	Гайка М24-6Н.110		42				0.171
25	Шайба 24		84				0.091
26	Винт В.М20-6g×85.36		8				0.200
27	Гайка М20-6Н.4		8				0.063
28	Шайба 20.02		8				0.017
	Масса марки, кг		1731.1	1548.4	1548.4	1542.6	

ℓ — Винт М20 по ГОСТ 17475-80
Потай снизу

Поз.	Материалы для исполнения		
	Обычное	Северное А	Северное Б
15	16Д ГОСТ 6713-75	15ХСНД ГОСТ 6713-75	10ХСНД ГОСТ 6713-75

Шов №2 - сварка с разделкой кромок полуавтоматическая под слоем флюса

Марка	Размеры, мм ℓ	ℓ1	ℓ2	ℓ3	ℓ4	ℓ5	ℓ6	Кол n
ПБ2	5230	285	175	1170	135	425	1285	3
ПБ3	5230	285	175	1090	135	425	1285	4
ПБ4	5202	299	161	1170	121	440	1270	3

Нач.отд.	Манов	
Н.контр.	Давидян	
Гл.спец.	Гитман	
ГИП	Назарова	
Нач.гр.	Соловьева	
Инж.Пр.	Архипенко	

3.501.2-166.1-КМ

Балка поперечная ПБ (ПБ1 - ПБ4)

Стадия	Лист	Листов
Р	64	

Гипротранемост

25416-02 35

Формат А2

Инв.№ подл. | Подпись и дата | Взам. инв.№

Фасад

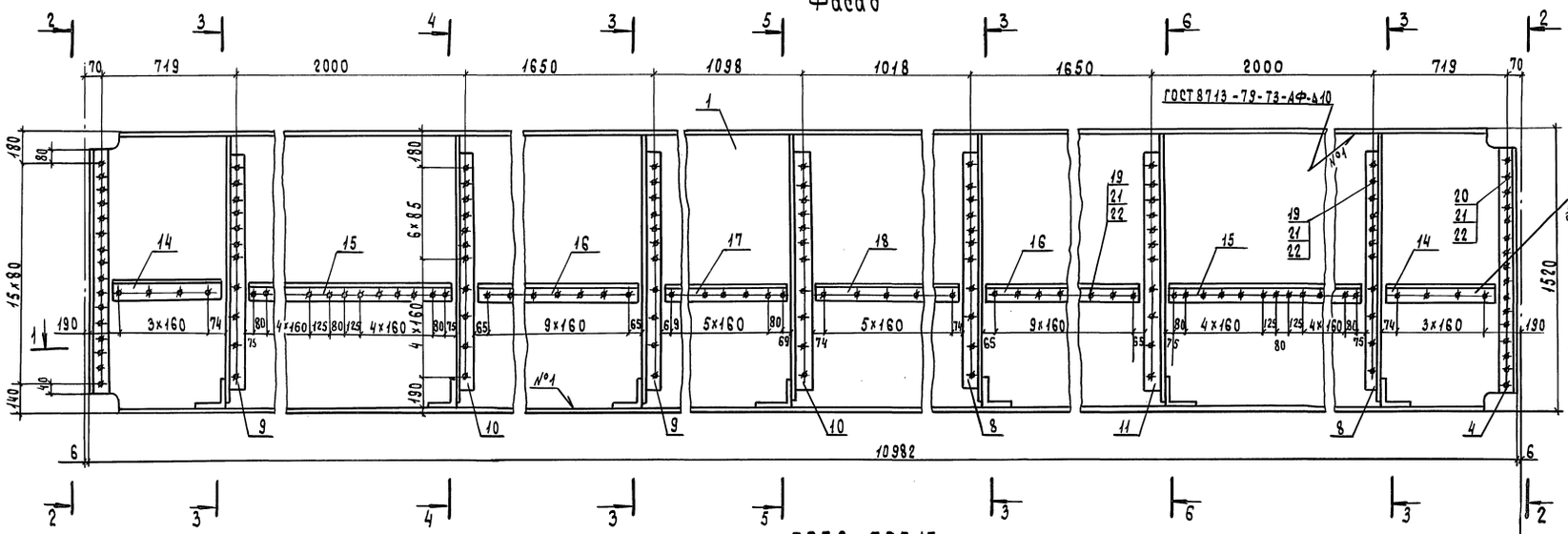

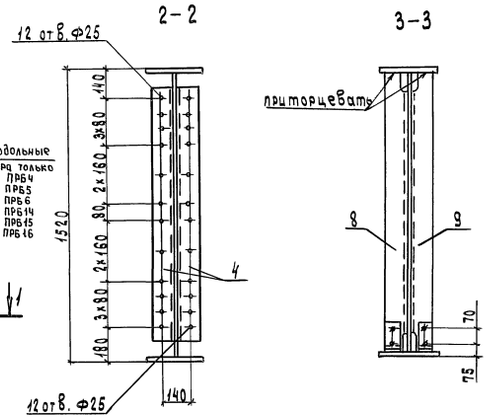

ПРБ3, ПРБ13

Вид сверху

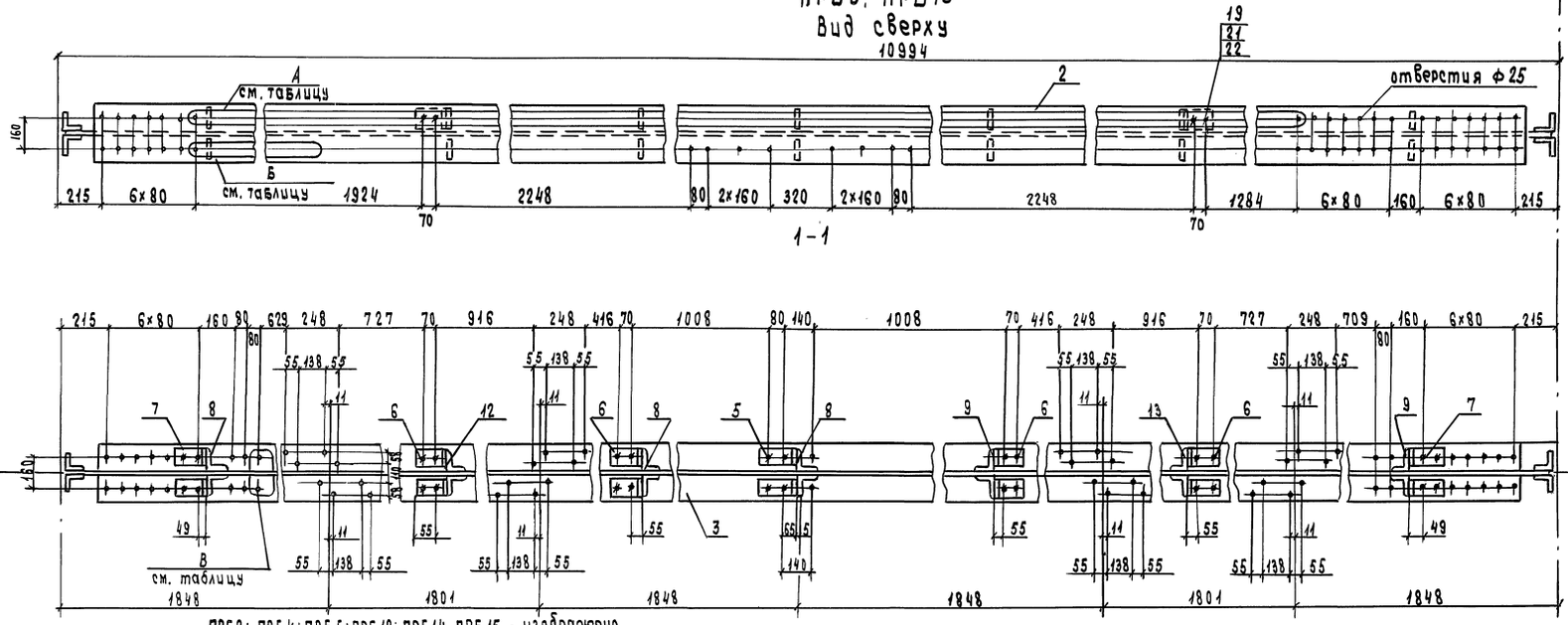

ПРБ2; ПРБ4; ПРБ5; ПРБ12; ПРБ14, ПРБ15 - изображено
ПРБ4н - зеркальное отражение ПРБ4,
ПРБ14н - зеркальное отражение ПРБ14.
остальное - см. ПРБ3; ПРБ13

Нач. отд	Монов		3.501.2-166.1-КМ		
Н. контр.	Давидян				
Гл. спец.	Гиттман		Балка продольная ПРБ (ПРБ2-ПРБ5; ПРБ12-ПРБ15) (начало)	Стадия: Р	Лист: 65
ГИП	Назарова				Листов:
Нач. гр	Соловьева			Гипротрансмост	
Инж. Пк	Архипенко				

Инв. № подл. | Подп. и дата | Взам. инв. №

25416-02 36

Формат А2

Поз. 1

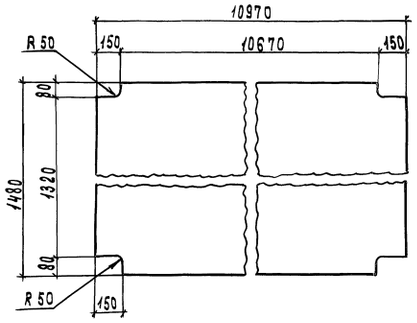

Поз. 5

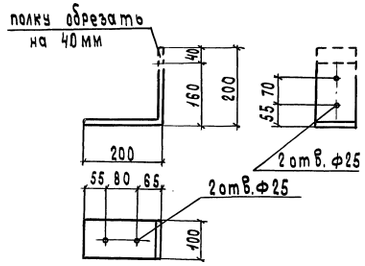

Поз. 6

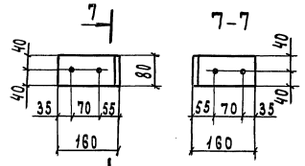

Поз. 7

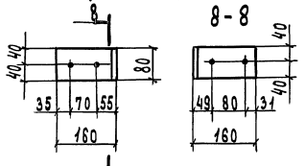

Поз. 9

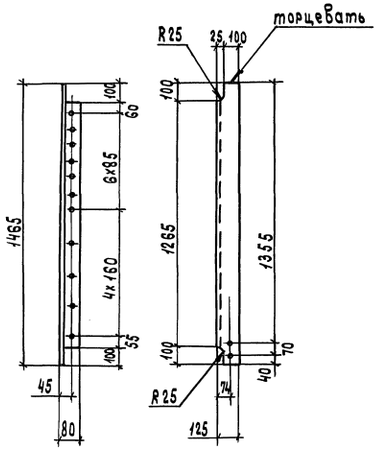

Рис. 1

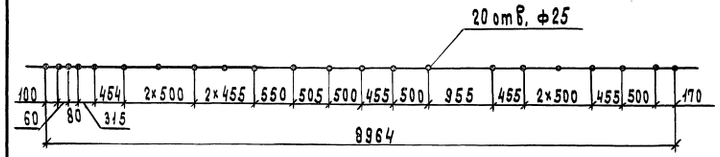

Рис. 2

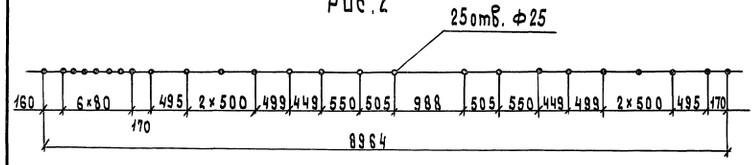

Рис. 3

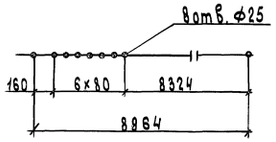

Рис. 4

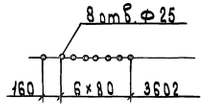

Рис. 5

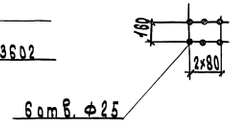

Рис. 6



Поз.	Наименование	Кол. на марку ПРБ2, ПРБ3, ПРБ12, ПРБ13	Кол. на марку ПРБ4, ПРБ4н, ПРБ5, ПРБ14, ПРБ14н, ПРБ15	Масса ед., кг
1	Лист s12 1480×10970	1	1	1529.4
2	s20 300×10670	1	1	502.6
3	s20 300×10670	1	1	502.6
4	Уголок 100×100×12 ℓ1320	4	4	23.6
5	Уголок 200×200×12 ℓ100	2	2	3.7
6	Уголок 160×160×12 ℓ80	10	10	2.3
7	ℓ80	4	4	2.3
8	Уголок 125×80×10 ℓ1465	5	5	22.7
9	ℓ1465	4	4	22.7
10	ℓ1465	2	2	22.7
11	ℓ1465	1	1	22.7
12	ℓ1465	1	1	22.7
13	ℓ1465	1	1	22.7
14	Уголок 100×100×12 ℓ560		2	10.0
15	ℓ1850		2	33.1
16	ℓ1520		2	27.2
17	ℓ960		1	17.2
18	ℓ880		1	15.8
	Стандартные изделия			
19	Болт М22-6g×70.110	139	208	0.342
20	Болт М22-6g×80.110	32	32	0.341
21	Гайка М22-6Н.110	171	240	0.108
22	Шайба 22	342	480	0.071
	Масса марки, кг	3083.4	3295.8	

Болты крепления уголков поз.6 к верхнему поясу поз.2 устанавливать головками кверху.

	Изображено	Рис. для Я	Рис. для Б	Рис. для В	Зеркальное отражение
езда на поперечинах	ПРБ2	3	4		
	ПРБ3	3	4		
	ПРБ4	6	6	5	ПРБ4н
	ПРБ5	3	4		
езда на ж.б. плите	ПРБ12	2	4		
	ПРБ13	2	4		
	ПРБ14	1	6	5	ПРБ14н
	ПРБ15	2	4		

Инв.№ подл. | Подпись и дата | Взам. инв.№

Нач. отд.	Манов		3.501.2-166.1-КМ
Н. контр.	Давидян		
Гл. спец.	Гитман		
ГИП	Назарова		Балка продольная ПРБ (ПРБ2-ПРБ5, ПРБ12-ПРБ15) (окончание)
Нач. гр.	Соловьева		Стадия Р; Лист 66; Листов
Инж. пр.	Архипенко		Гипротрансмост

ПРБ8, ПРБ18

Фасад

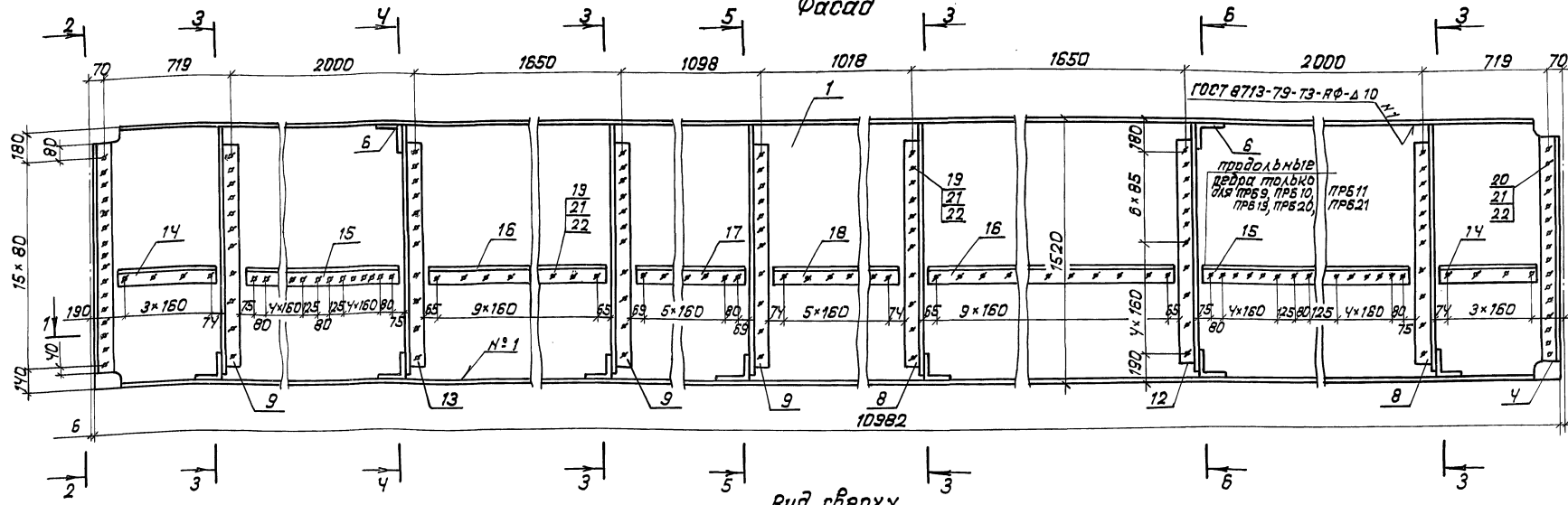

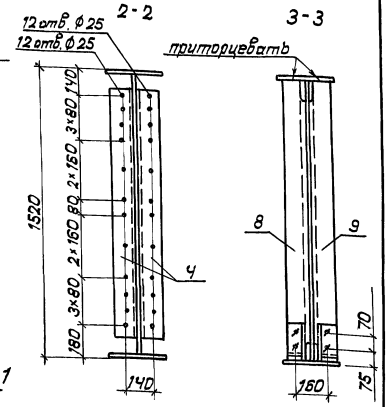

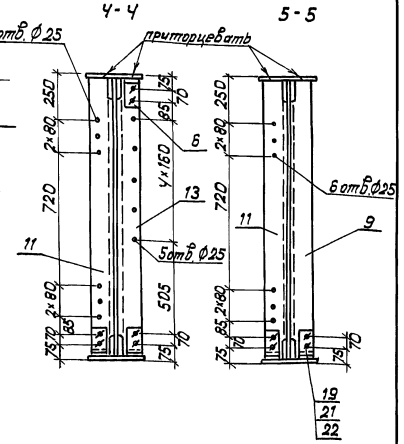

Вид сверху

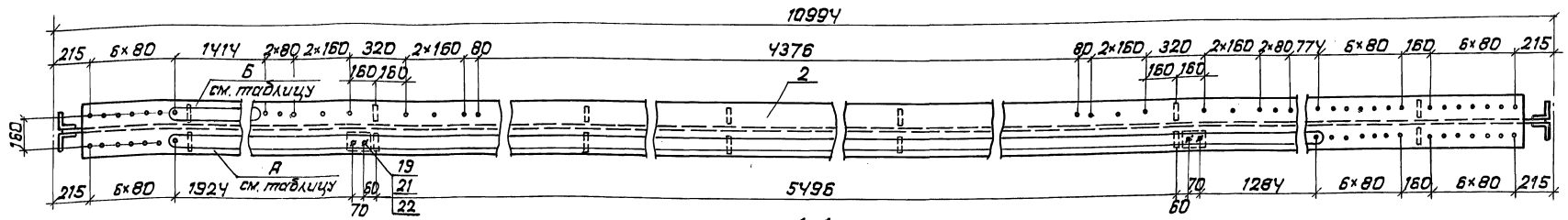

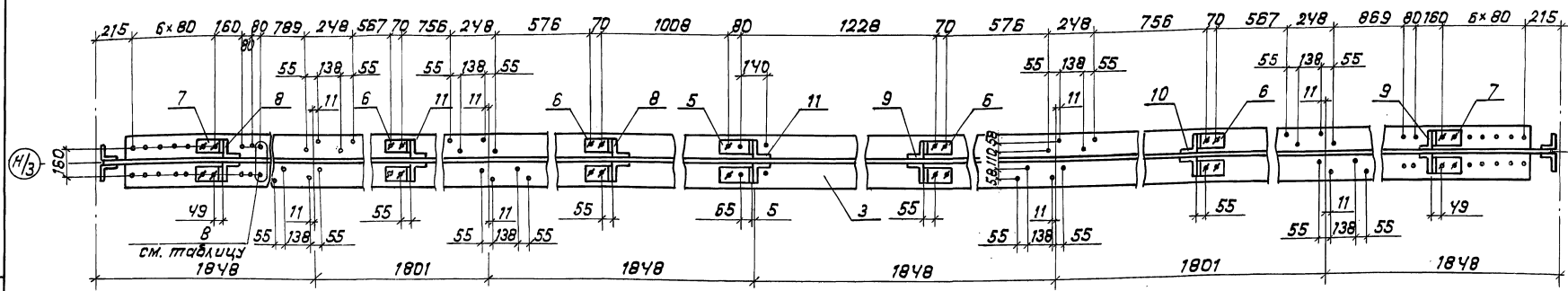

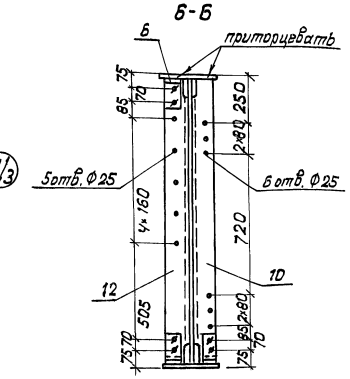

Для ПРБ7, ПРБ9, ПРБ10, ПРБ17, ПРБ19, ПРБ20
ПРБ9Н - зеркальное отражение ПРБ9
ПРБ19Н - зеркальное отражение ПРБ19
остальное см. ПРБ8, ПРБ18

1-1

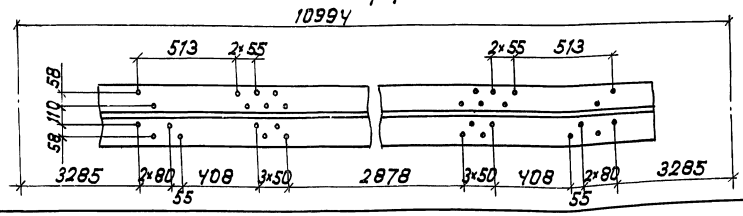

Нач. отд.	Монов	
Н. контр.	Дабидян	
Гл. спец.	Гитман	
ГИП	Назарова	
Нач. гр.	Соловьева	
Инж. II к.	Архипенко	

3.501.2-166.1-КМ

Балка продольная ПРБ (ПРБ7-ПРБ10, ПРБ17-ПРБ20) (начало)

Стадия	Лист	Листов
Р	67	

Гипротрансмост

83

25416-02 38

Формат А2

Инв. № подл. | Подпись и дата | Взам. инв. №

Поз. 1

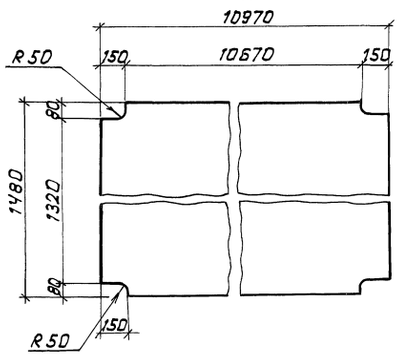

Рис. 1

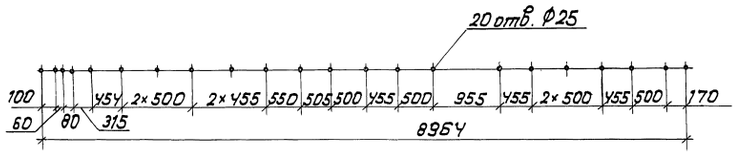

Рис. 2

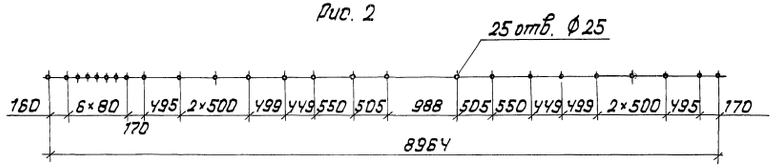

Рис. 3

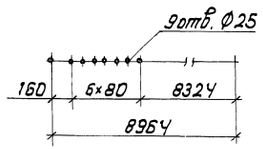

Рис. 4

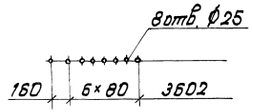

Рис. 5

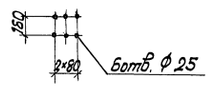

Рис. 6

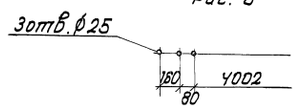

Поз. 5

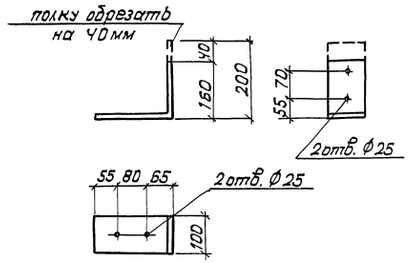

Поз. 6

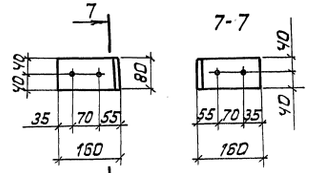

Поз. 7

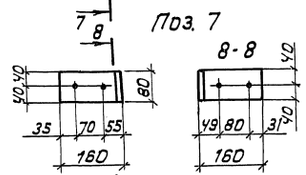

Поз. 9

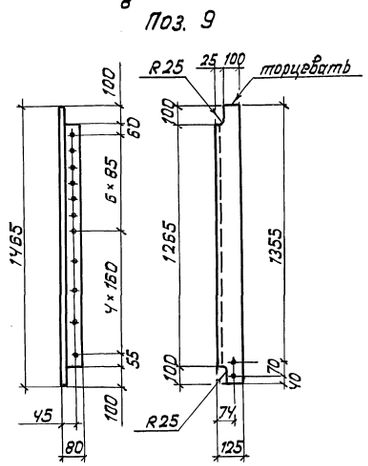

Поз.	Наименование	Кол. на марку ПРБ: ПРБ7, ПРБ8, ПРБ17, ПРБ18	ПРБ9, ПРБ9н, ПРБ10, ПРБ19, ПРБ19н, ПРБ20	Масса ед., кг
1	Лист s12 1480×10970	1	1	152.9
2	s20 300×10670	1	1	502.6
3	s20 300×10670	1	1	502.6
4	Уголок 100×100×12 ℓ 1320	4	4	23.6
5	Уголок 200×200×12 ℓ 100	2	2	3.7
6	Уголок 160×160×12 ℓ 80	10	10	2.3
7	ℓ 80	4	4	2.3
8	Уголок 125×80×10 ℓ 1465	4	4	22.7
9	ℓ 1465	5	5	22.7
10	ℓ 1465	1	1	22.7
11	ℓ 1465	2	2	22.7
12	ℓ 1465	1	1	22.7
13	ℓ 1465	1	1	22.7
14	Уголок 100×100×12 ℓ 560		2	10.0
15	ℓ 1850		2	33.1
16	ℓ 1520		2	27.2
17	ℓ 960		1	17.2
18	ℓ 880		1	15.8
	Стандартные изделия			
19	Болт М22-6g×70.110	139	208	0.312
20	Болт М22-6g×80.110	32	32	0.341
21	Гайка М22-6Н.110	171	240	0.108
22	Шайба 22	342	480	0.071
	Масса марки, кг	3083.4	3295.8	

Болты крепления уголков поз. 6 к верхнему поясу поз. 2 устанавливать головками к верху.

	Изображено	Рис. для А	Рис. для Б	Рис. для В	Зеркальное отражение
Езда на поперечинах	ПРБ 7	3	4		
	ПРБ 8	3	4		
	ПРБ 9	6	6	5	ПРБ 9н
	ПРБ 10	3	4		
Езда на ж.б. плите	ПРБ 17	2	4		
	ПРБ 18	2	4		
	ПРБ 19	1	6	5	ПРБ 19н
	ПРБ 20	2	4		

Инв. № подл. | Подпись и дата | Взам. инв. №

Нач. отд.	Манов		
Н. контр.	Давидян		
Гл. спец.	Гитман		
ГИП	Назарова		
Нач. гр.	Соловьева		
Инж. II к.	Архипенко		

3.501.2-166.1-КМ

Балка продольная ПРБ (ПРБ7-ПРБ10, ПРБ17-ПРБ20) (окончание)

Стадия	Лист	Листов
Р	68	

Гипротрансмост

84

Формат А2

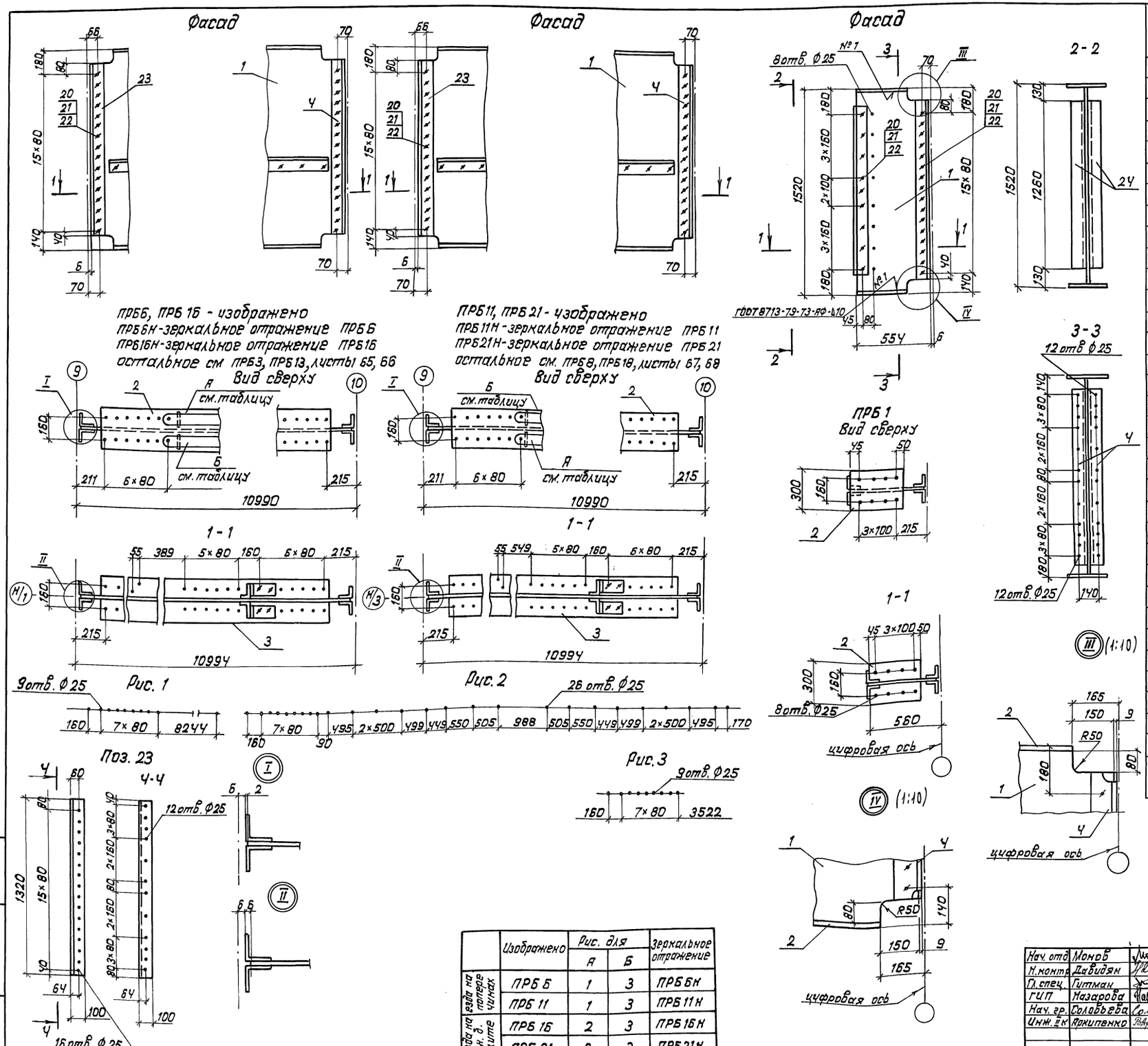

Поз.	Наименование	Кол. на марку ПРБ1	ПРБ6 ПРБ6Н	ПРБ11 ПРБ11Н	ПРБ16 ПРБ16Н	ПРБ21 ПРБ21Н	Масса ед, кг
1	Лист s12 1480×545	1					76.0
	1480×10970		1	1	1	1	1529.4
2	Лист s20 300×395	2					18.6
	300×10670		1				502.6
	300×10670			1			502.6
	300×10670				1		502.6
	300×10670					1	502.6
3	300×10670		1		1		502.6
	300×10670			1		1	502.6
24	Уголок 100×100×12 ℓ1260	2					22.6
4	ℓ1320	2	2	2	2	2	23.6
23	ℓ1320		2	2	2	2	23.6
5	Уголок 200×200×12 ℓ100		2	2	2	2	3.7
6	Уголок 160×160×12 ℓ80		10	10	10	10	2.3
7	ℓ80		4	4	4	4	2.3
8	Уголок 125×80×10 ℓ1465		5	4	5	4	22.7
9	ℓ1465		4	5	4	5	22.7
10	ℓ1465		2	1	2	1	22.7
11	ℓ1465		1	2	1	2	22.7
12	ℓ1465		1	1	1	1	22.7
13	ℓ1465		1	1	1	1	22.7
14	Уголок 100×100×12 ℓ560		2	2	2	2	10.0
15	ℓ1850		2	2	2	2	33.1
16	ℓ1520		2	2	2	2	27.2
17	ℓ960		1	1	1	1	17.2
18	ℓ880		1	1	1	1	15.8
	Стандартные изделия						
19	Болт М22-6g×70.110		208	208	208	208	0.312
20	Болт М22-6g×80.110	25	32	32	32	32	0.341
21	Гайка М22-6Н.110	25	240	240	240	240	0.108
22	Шайба 22	50	480	480	480	480	0.071
	Масса марки, кг	220.4	3295.8	3295.8	3295.8	3295.8	

	Изображено	Рис. для А	Рис. для Б	Зеркальное отражение
езда на поперечинах	ПРБ6	1	3	ПРБ6Н
	ПРБ11	1	3	ПРБ11Н
езда на ж. д. плите	ПРБ16	2	3	ПРБ16Н
	ПРБ21	2	3	ПРБ21Н

Нач. отд.	Монов	
Н. контр.	Давидян	
Гл. спец.	Гитман	
ГИП	Назарова	
Нач. гр.	Соловьева	
Инж. II к.	Архипенко	

3.501.2-166.1-КМ

Балка продольная ПРБ (ПРБ1, ПРБ6, ПРБ11, ПРБ16, ПРБ21)

Стадия	Лист	Листов
Р	69	

Гипротрансмост

Инв. № подл. | Подпись и дата | Взам. инв. №

СПБ 1 - изображено
СПБ 1н - зеркальное отражение

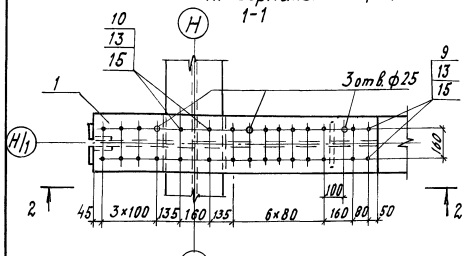

СПБ2, СПБ3 — изображено
СПБ3н - зеркальное отражение СПБ3

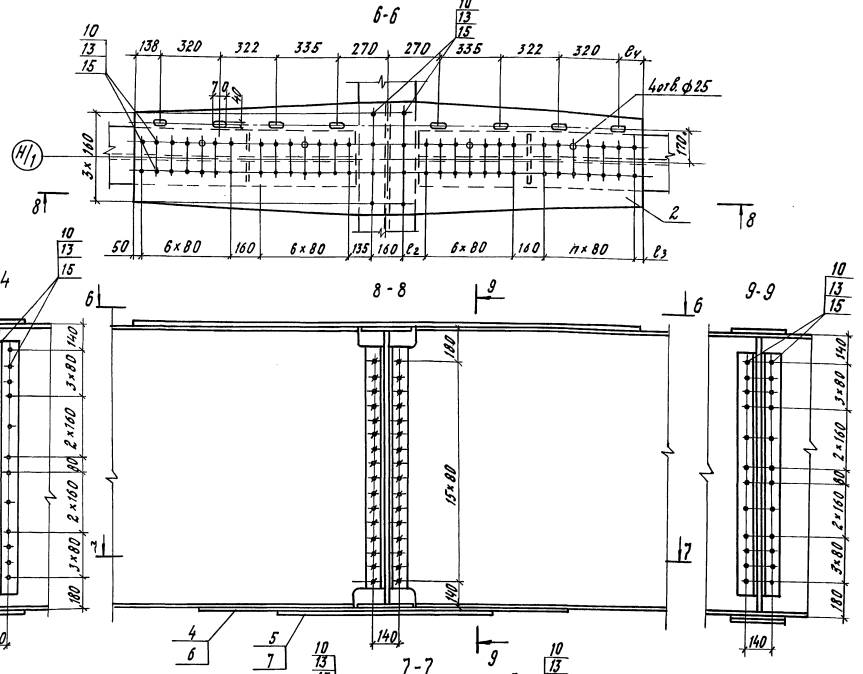

СПБ4
остальное - см. СПБ2, СПБ3
СПБ8
остальное - см. СПБ6, СПБ7

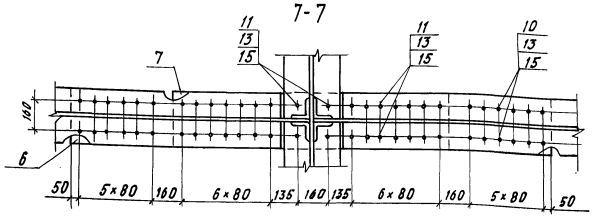

Поз.	Наименование	Кол. на марку							Масса ед. кг
		СПБ1 СПБ1н	СПБ2	СПБ3 СПБ3н	СПБ4	СПБ5 СПБ5н	СПБ6	СПБ7 СПБ7н	СПБ8	
	Верхняя „рыбка"									
1	Лист S10 300×1545	1				1				36.4
2	S16 600×2770		1		1		1		1	190.1
	600×2850			1				1		195.6
	Нижняя „рыбка"									
3	Лист S10 300×1785	1				1				42.0
4	S12 300×1970		1	1			1	1		55.7
5	S10 300×1160		1	1			1	1		27.3
6	S16 300×2610				1				1	98.3
7	300×1480				1				1	55.8
	Противоугонный уголок									
8	180×100×12 ℓ300					1	2	2	2	7.1
	Стандартные изделия									
9	Болт М22-6g×70.110	56				56				0.312
10	Болт М22-6g×85.110	32	124	126	108	34	124	126	108	0.355
11	Болт М22-6g×100.110				32		4	4	36	0.399
12	Болт М20-8g×260.46					1	2	2	2	0.713
13	Гайка М22-6Н.110	88	124	126	140	90	128	130	144	0.108
14	Гайка М20-6Н.5					1	2	2	2	0.063
15	Шайба 22	176	248	252	280	180	256	260	288	0.071
16	Шайба 20.02					2	4	4	4	0.017
	Масса марки, кг	129.3	348.1	354.8	430.3	1383	3665	3732	4487	

СПБ5 - изображено
СПБ5н - зеркальное отражение
остальное - см СПБ1

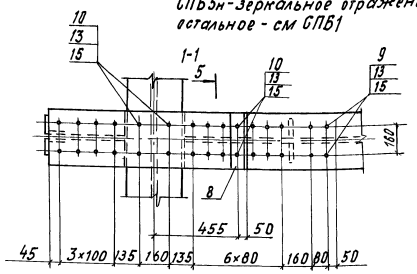

СПБ6, СПБ7 — изображено
СПБ7н - зеркальное отражение СПБ7
б-б остальное см. СПБ2, СПБ3

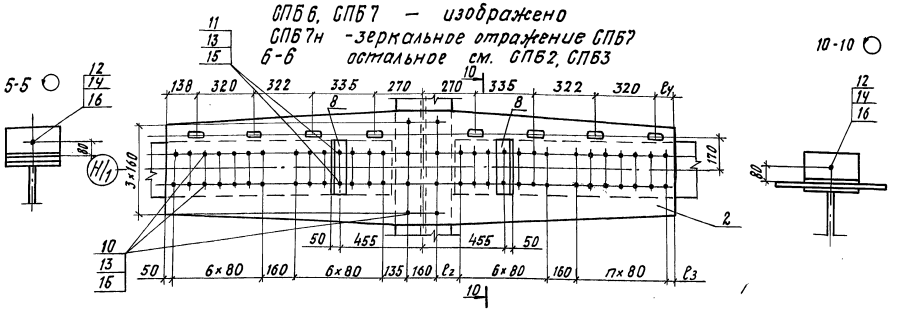

Позиция 2

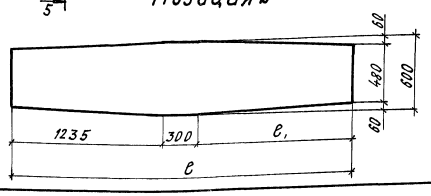

Марка	Размеры, мм					Кол
	ℓ	ℓ1	ℓ2	ℓ3	ℓ4	n
СПБ2	2770	1235	135	50	138	6
СПБ3	2850	1315	131	54	218	7
СПБ4	2770	1235	135	50	138	6
СПБ6	2770	1235	135	50	138	6
СПБ7	2850	1315	131	54	218	7
СПБ8	2770	1235	135	50	138	6

1. Гайки поз. 14 не допускается изготавливать из кипящей или автоматной стали в соответствии с разделом 2 ГОСТ 1759.3-87
2. Обязательными испытаниями для болтов являются испытания на разрыв и определение ударной вязкости в соответствии с разделом 4 ГОСТ 1759.4-87
3. Болты поз. 9, 10, 11, расположенные в уровне верхнего пояса, устанавливать головками кверху.

Нач. отд.	Монов		
Н. контр.	Давидян		
Гл. спец.	Гитман		
ГИП	Назарова		
Нач. гр.	Соловьева		
Инж. I к.	Орлова		

3.501.2-166.1-КМ

Узел СПБ (СПБ1 - СПБ8)

Стадия	Лист	Листов
Р	70	

Гипротрансмост

Инв. № подл. | Подпись и дата | Взам. инв. №

25416-02 41

Формат А2

СПР1 - изображено
СПР2 - зеркальное отражение

СПР3 - изображено
СПРУ - зеркальное отражение

СПР5

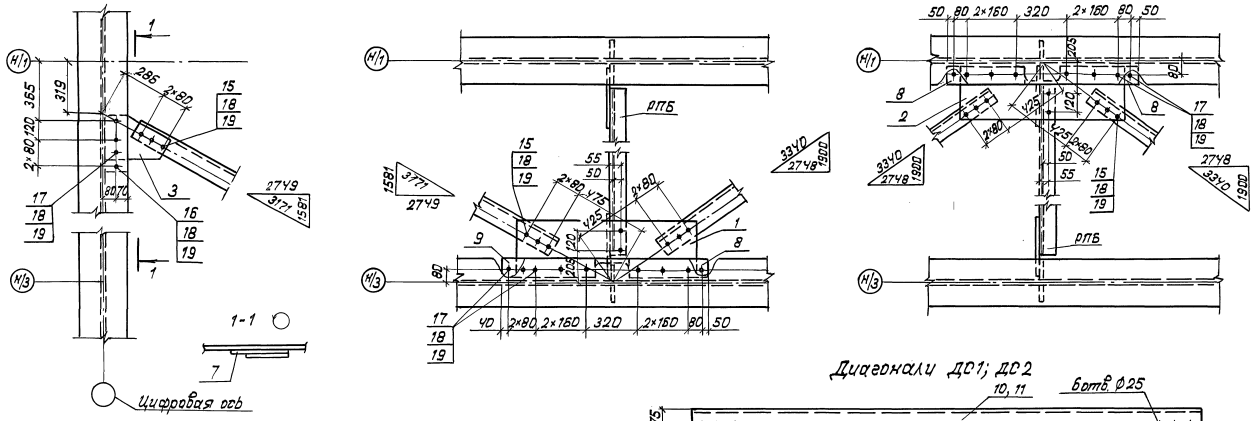

Поз.	Наименование	Кол. на марку: СПР1 СПР2	СПР3 СПРУ	СПР5	РПБ	ДС1	ДС2	Масса ед, кг
	Фасонки							
1	Лист s 10 350×1125		1					28.9
2	350×1050			1				26.8
3	280×425	1						7.0
4	385×390				2			9.8
5	250×385				2			5.8
6	360×490				1			13.9
	Прокладки							
7	Лист s 20 120×360	1						6.8
8	s 25 125×500		1	2				12.3
9	125×570		1					14.0
	Уголки							
10	Б 125×125×10 ℓ 2510					1		48.0
11	ℓ 2590						1	50.0
12	Б 90×90×9 ℓ 1210				2			14.8
13	ℓ 1590				1			19.4
14	ℓ 1590				1			19.4
	Стандартные изделия							
15	Болт М22-6g×70.110	3	8	8	14			0.312
16	М22-6g×85.110	1						0.355
17	М22-6g×100.110	3	9	8				0.399
18	Гайка М22-6Н.110	7	17	16	14			0.108
19	Шайба 22	14	34	32	28			0.071
20	Заклепка 22×55.10				29			0.231
	Масса марки, кг	18.1	65.5	61.1	128.1	48.0	50.0	

Марки	ℓ мм	ℓ1 мм
ДС1	2510	2090
ДС2	2590	2170

Поз.	Материалы для исполнения: Обычное	Северное А	Северное Б
7, 8, 9	16Д ГОСТ 6713-75	15ХСНД ГОСТ 6713-75	

1. Болты поз. 17, расположенные в уровне верхнего пояса, устанавливать головками кверху.
2. На монтаже два „светящихся" отверстия в поз. 13 заполнить высокопрочными болтами.

Нач. отд.	Монов	
Н. контр.	Давидян	
Гл. спец.	Гитман	
ГИП	Назарова	
Нач. гр.	Соловьева	
Инж. Ст.	Орлова	

3.501.2-166.1-КМ

Узел СПР (СПР1-СПР5). Распорка РПБ. Узел ДС (ДС1, ДС2)

Стадия	Лист	Листов
Р	71	

Гипротрансмост

87

Инв. № подл. | Подпись и дата | Взам. инв. №

25416-02 42

Формат А2

Диагонали связей ДН2-ДН4, ДН6-ДН8

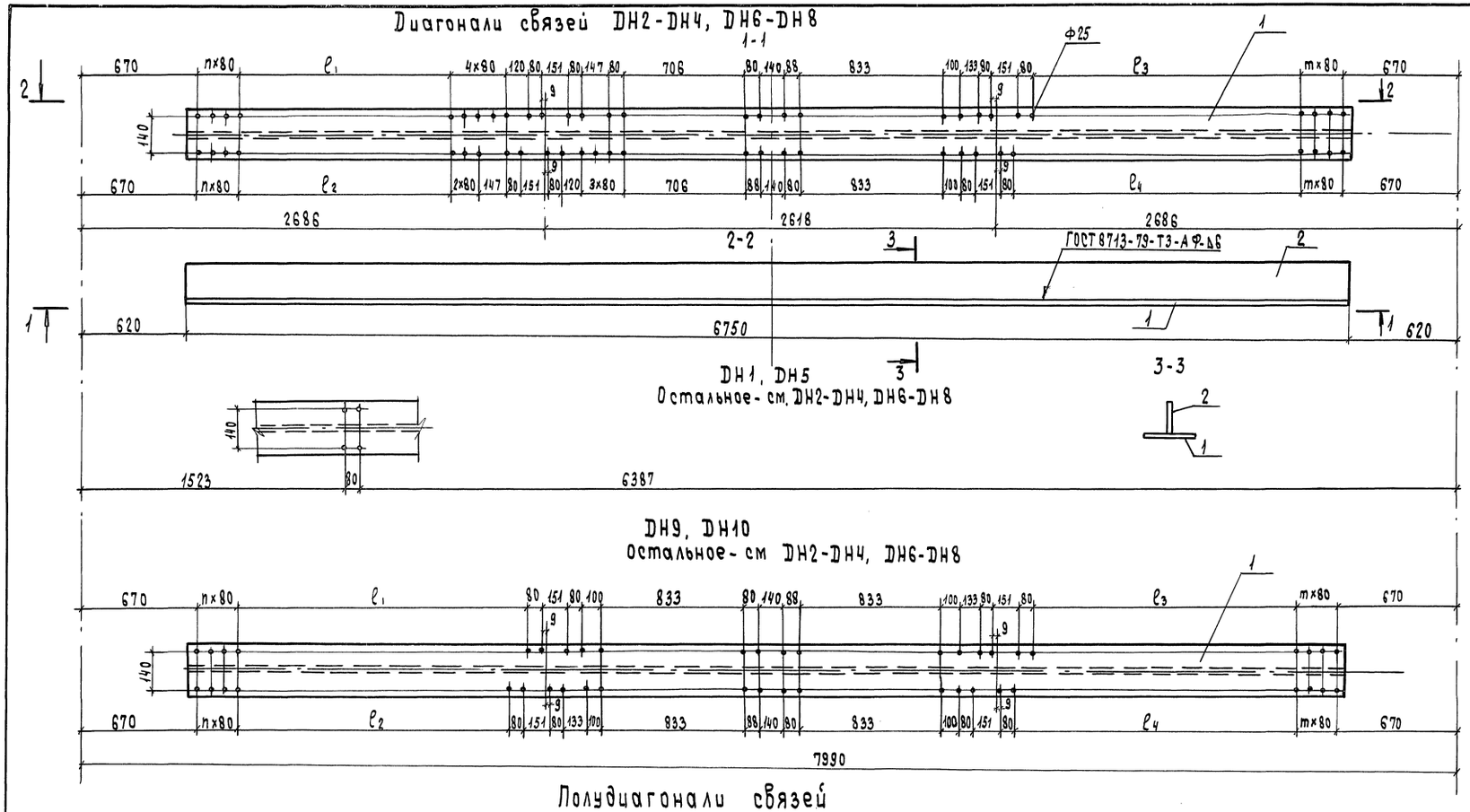

ДН1, ДН5
Остальное - см. ДН2-ДН4, ДН6-ДН8

ДН9, ДН10
Остальное - см ДН2-ДН4, ДН6-ДН8

Полудиагонали связей

ПН7 - ПН12
4-4

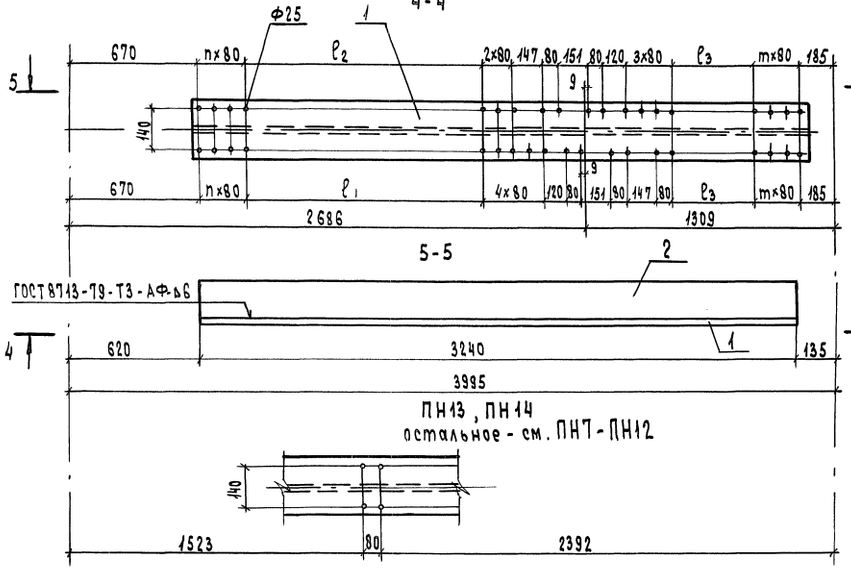

ПН13, ПН14
остальное - см. ПН7-ПН12

ПН1 - ПН6
остальное - см ПН7-ПН12

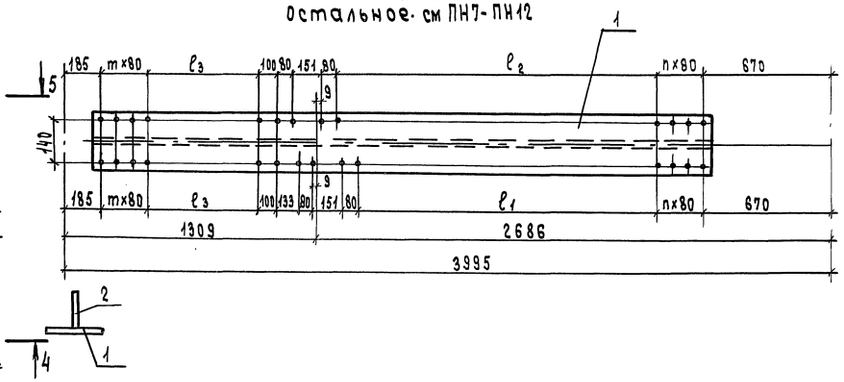

Марки	Размеры, мм				Кол.	
	ℓ_1	ℓ_2	ℓ_3	ℓ_4	n	m
ДН1	1247	1247	1554	1687	3	3
ДН2, ДН3	1247	1247	1554	1687	3	3
ДН4	1247	1247	1474	1607	3	4
ДН5	1247	1247	1474	1607	3	4
ДН6	1247	1247	1394	1527	3	5
ДН7	1087	1087	1554	1687	5	3
ДН8	1087	1087	1394	1527	5	5
ДН9, ДН10	1687	1554	1554	1687	3	3
ПН1, ПН2, ПН3	1554	1687	562	—	3	3
ПН4	1474	1607	482	—	4	4
ПН5, ПН6	1394	1527	402	—	5	5
ПН7, ПН8	1247	1247	435	—	3	3
ПН9	1247	1247	355	—	3	4
ПН10	1087	1087	435	—	5	3
ПН11	1247	1247	275	—	3	5
ПН12	1087	1087	275	—	5	5
ПН13	1247	1247	435	—	3	3
ПН14	1247	1247	355	—	3	4

Нач. отд.	Монов		
Н. контр.	Давидян		
Гл. спец.	Гитман		
ГИП	Назарова		
Нач. гр.	Соловьёва		
Инж. Тк	Орлова		

3.501.2-166.1-КМ

Диагональ ДН (ДН1-ДН10)
Полудиагональ ПН (ПН1-ПН14)
Распорка РН (РН1-РН4)
Крышка К (К1, К2)
(начало)

Стадия	Лист	Листов
Р	72	

Гипротранемост

88

25416-02 43

Формат А2

Инв.№ подл. | Подпись и дата | Взам. инв.№

Большие распорки-РН1, РН3.

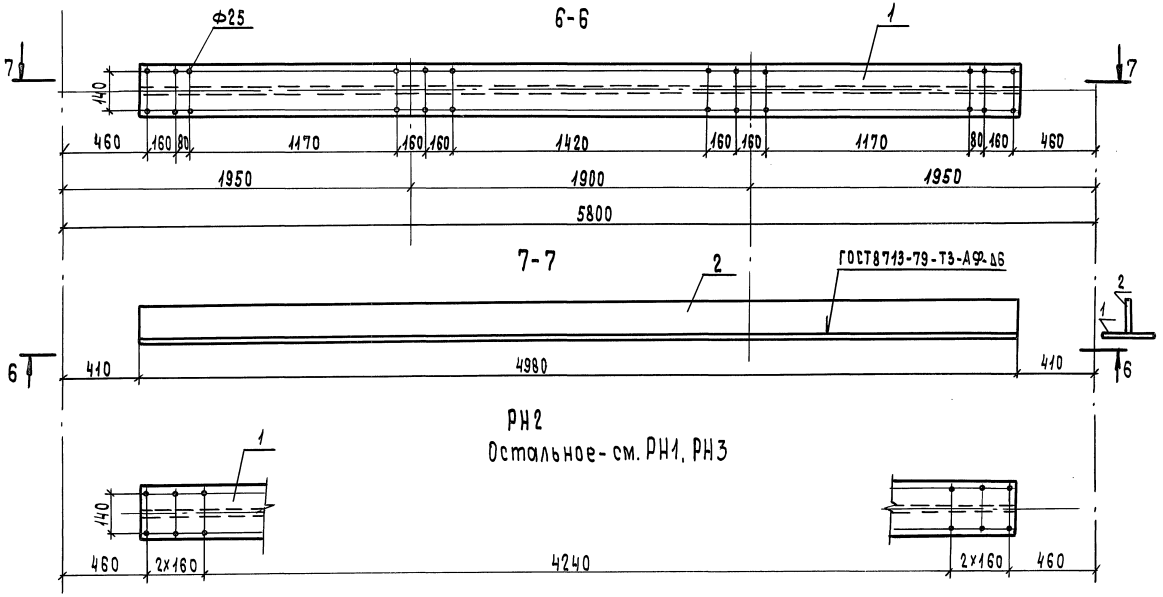

Малые распорки РН4

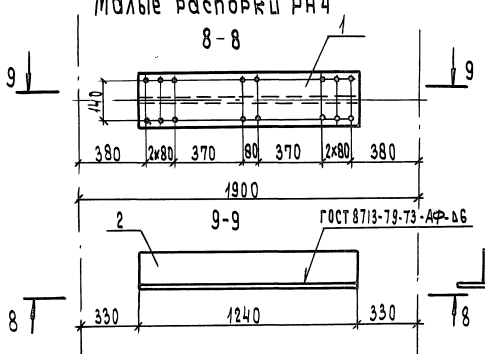

"Крышка" диагоналей К2

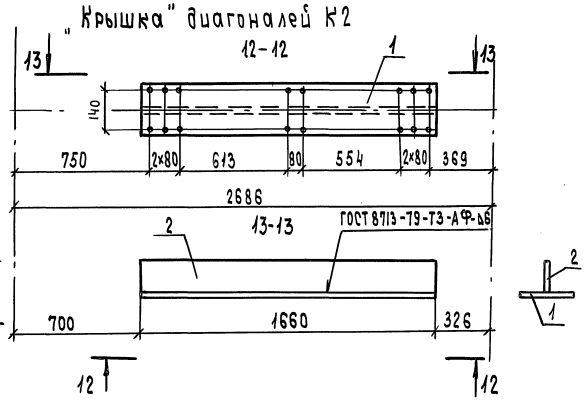

"Крышка" распорок К1

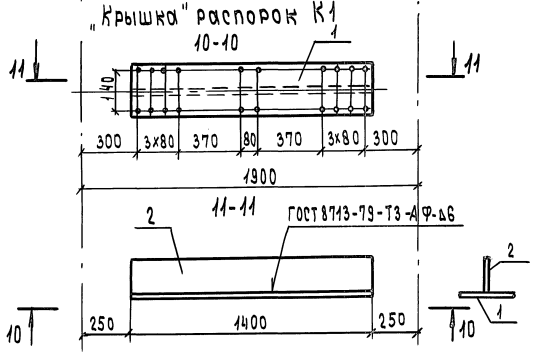

Поз.	Наименование	Количество на марку														Масса ед. кг
		ДН1	ДН2	ДН3	ДН4	ДН5	ДН6	ДН7	ДН8	ДН9	ДН10	РН1	РН2	РН3	РН4	К1	
1.	Горизонтальный лист																
	220×6750 s10	1	1							1							116.6
	s12			1	1	1	1	1			1						140.1
	s16								1								186.5
	220×4980 s10											1	1	1			86.0
	220×1400 s10															1	24.2
	220×1240 s10														1		21.4
	Обозначение марки	ПН1	ПН2	ПН3	ПН4	ПН5	ПН6	ПН7	ПН8	ПН9	ПН10	ПН11	ПН12	ПН13	ПН14	К2	
	220×3240 s10	1	1					1						1			56.0
	s12			1	1	1			1	1	1	1			1		67.1
	s16					1							1				89.5
	220×1660 s10															1	28.7
	Обозначение марки	ДН1	ДН2	ДН3	ДН4	ДН5	ДН6	ДН7	ДН8	ДН9	ДН10	РН1	РН2	РН3	РН4	К1	
2	Вертикальный лист																
	120×6750 s10									1							63.6
	180×6750 s16	1	1														152.6
	220×6750 s25			1	1	1	1	1	1		1						291.5
	120×4980 s10											1	1				46.9
	180×4980 s16													1			112.6
	120×1400 s10															1	13.2
	120×1240 s10														1		11.7
	Обозначение марки	ПН1	ПН2	ПН3	ПН4	ПН5	ПН6	ПН7	ПН8	ПН9	ПН10	ПН11	ПН12	ПН13	ПН14	К2	
	120×3240 s10		1														30.5
	180×3240 s16	1						1						1			73.3
	220×3240 s25			1	1	1	1		1	1	1	1	1		1		139.9
	120×1660 s10															1	15.6
	Обозначение марки	ДН1	ДН2	ДН3	ДН4	ДН5	ДН6	ДН7	ДН8	ДН9	ДН10	РН1	РН2	РН3	РН4	К1	
	Масса марки, кг	269.2	269.2	431.6	431.6	431.6	431.6	431.6	478.0	180.2	431.6	432.9	432.9	198.8	33.1	37.4	
		ПН1	ПН2	ПН3	ПН4	ПН5	ПН6	ПН7	ПН8	ПН9	ПН10	ПН11	ПН12	ПН13	ПН14	К2	
		129.3	86.5	207.0	207.0	207.0	229.4	129.3	207.0	207.0	207.0	207.0	229.4	129.3	207.0	44.3	

Для "обычного" исполнения сталь марки 10ХСНД должна иметь категории
1 - при s10мм и s 12мм
2 - при s16мм и s 25мм

Поз	Материалы для исполнений		
	Обычное	Северное А	Северное Б
1.2	10ХСНД ГОСТ 6713-75	10ХСНД-2 ГОСТ 6713-75	10ХСНД-3 ГОСТ 6713-75

Нач. отд.	Монов		
Н. контр.	Давидян		
Гл. спец.	Гитман		
ГИП	Назарова		
Нач. гр.	Соловьева		
Инж. Тк	Орлова		

3.501.2-166.1-КМ

Диагональ ДН (ДН1-ДН10)
Полудиагональ ПН (ПН1-ПН14)
Распорка РН (РН1-РН4)
Крышка К (К1, К2)
(окончание)

Стадия	Лист	Листов
Р	73	

Гипротрансмост

89

25416-02 44

Формат А2

Инв.№ подл. | Подпись и дата | Взам. инв.№

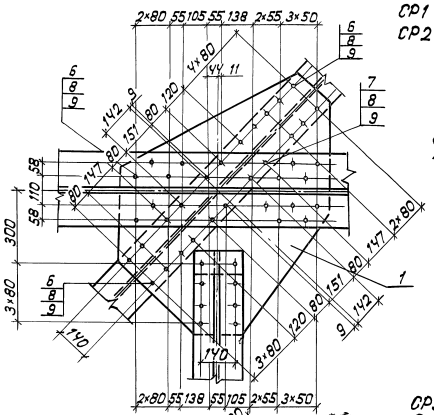

СР1 - изображено
СР2 - зеркальное отражение

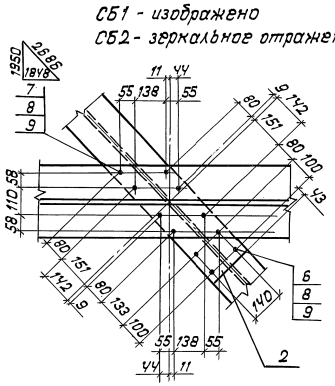

СБ1 - изображено
СБ2 - зеркальное отражение

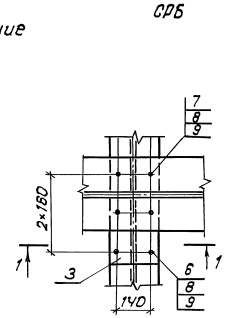

СРБ

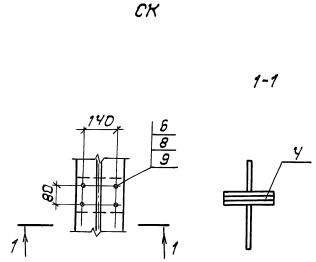

СК

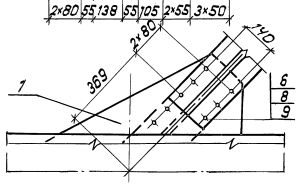

СР3 - изображено
Остальное - см. СР1
СРЧ - зеркальное отражение

ПС1

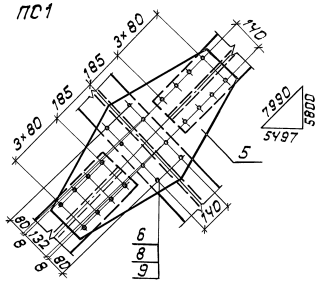

Позиция 1

ПС2

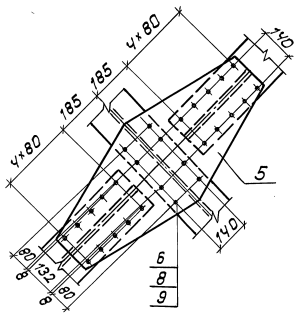

Позиция 2

ПС3

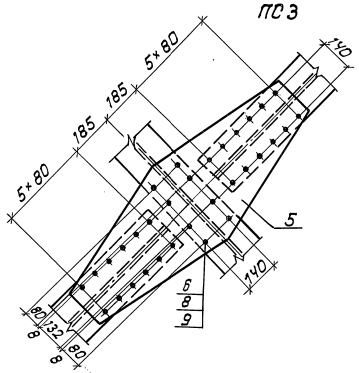

Позиция 5

Поз	Наименование	Количество на марку										Масса ед. кг
		СР1	СР2	СР3	СРЧ	СБ1	СБ2	СРБ	СК	ПС1	ПС2	ПС3	
1	Лист s10 875×1080	1	1	1	1								51.1
2	220×685					1	1						9.9
3	220×420							1					7.3
Ч	220×180								1				3.1
5	ЧЧ0×940									1			23.6
	ЧЧ0×1100										1		27.6
	s12 ЧЧ0×1260											1	38.0
	Стандартные изделия												
6	Болт М22-6g×70.110	38	38	38	38	3	3	2	Ч	24	28	32	0.312
7	Болт М22-6g×85.110	8	8	8	8	8	8	Ч					0.355
8	Гайка М22-6Н.110	Ч6	Ч6	Ч6	Ч6	11	11	6	Ч	24	28	32	0.108
9	Шайба 22	92	92	92	92	22	22	12	8	Ч8	56	64	0.071
	Масса узла, кг	77.3	77.3	77.3	77.3	16.4	16.4	10.8	5.4	37.1	43.3	56.0	

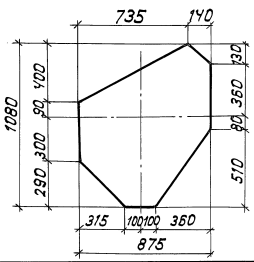

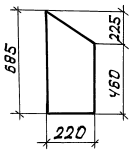

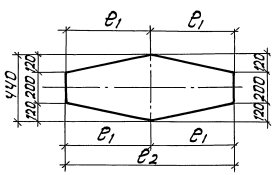

Марки	Размеры, мм	
	e_1	e_2
ПС1	470	940
ПС2	550	1100
ПС3	630	1260

Нач. отд.	Монов		
Н.контр.	Давидян		
Гл. спец.	Литман		
ГИП	Назарова		
Нач. гр.	Соловьева		
Инж. I к.	Орлова		

3.501.2-166.1-КМ

Узел СР (СР1-СРЧ), узел СБ (СБ1, СБ2), узел СРБ, узел СК, узел ПС (ПС1-ПС3)

Стадия	Лист	Листов
Р	74	

Гипротрансмост

25416-02 45

Формат А2

Инв.№ подл. | Подпись и дата | Взам. инв.№

ДВ2

Вид снизу

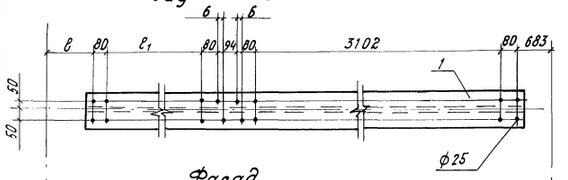

Фасад

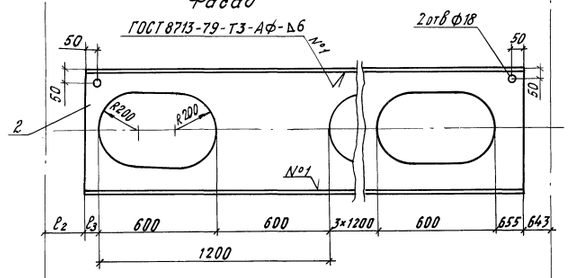

Вид сверху

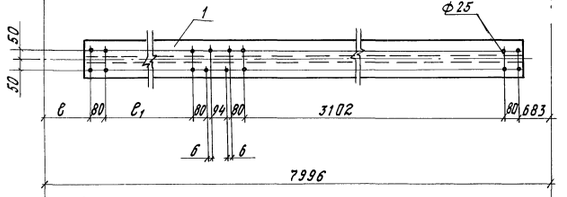

ДВ1 остальное - см ДВ2

Вид снизу

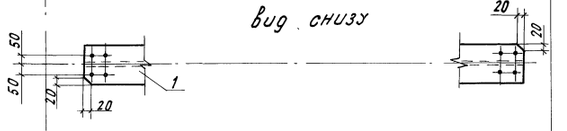

Вид сверху

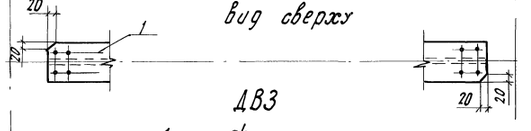

ДВ3

Фасад

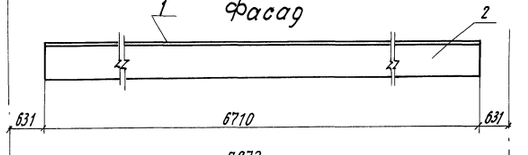

Вид сверху

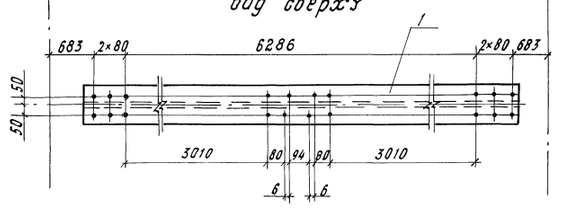

ПВ2

Вид снизу

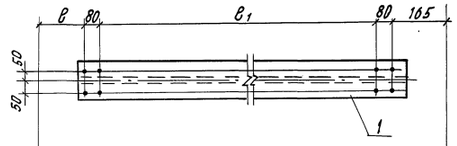

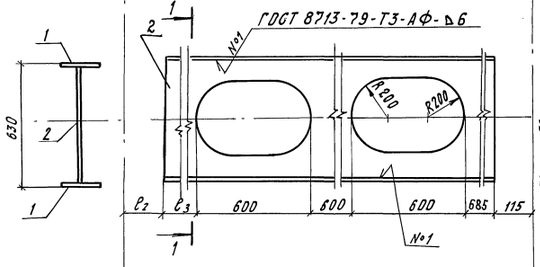

Вид сверху

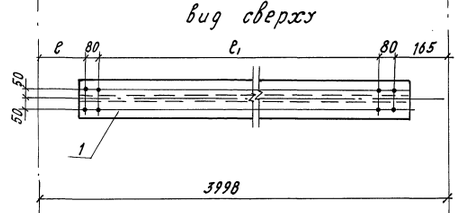

ПВ1 остальное - см ПВ2

Вид снизу

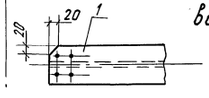

Вид сверху

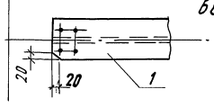

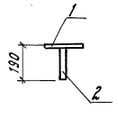

ПВ3

Фасад

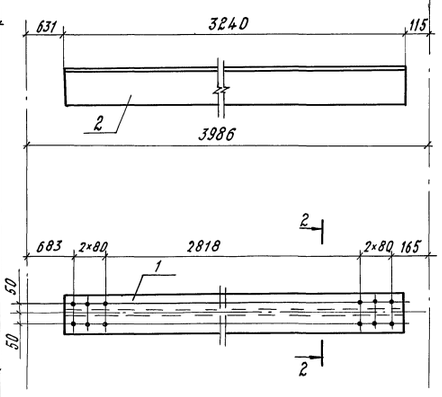

РВ

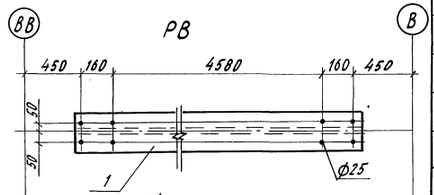

Фасад

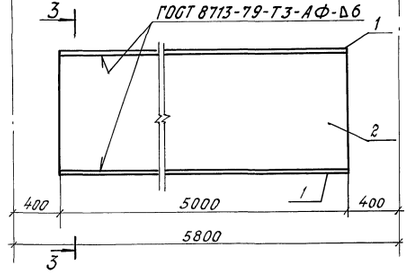

1-1

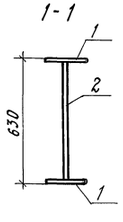

2-2

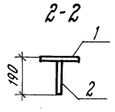

3-3

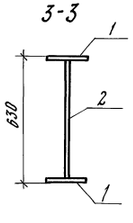

Поз.	Наименование	Количество на марку ДВ1	ДВ2	ДВ3	ПВ1	ПВ2	ПВ3	РВ	Масса единицы кг
	Горизонтальный лист								
1	Лист S10 200×6550	2							102.8
	200×6710		2						105.3
	200×3080				2				48.4
	200×3240					2			50.9
	200×5000							2	78.5
	200×6710			1					105.3
	200×3240						1		50.9
	Вертикальный лист								
2	Лист S10 610×6550	1							232.8
	610×6710		1						240.5
	610×5000							1	239.4
	610×3080				1				116.2
	610×3240					1			122.8
	180×3240						1		45.8
	180×6710			1					94.8
	масса марки, кг	438.4	451.1	200.1	212.0	224.6	96.7	396.4	

При сборке пролетных строений диагонали устанавливать отв. ф18 ВВерх.

Марки	Размеры, мм в	в1	в2	в3
ДВ1	843	2942	803	495
ДВ2	683	3102	643	655
ПВ1	843	2830	803	595
ПВ2	683	2990	643	755

Нач. отд.	Монов	
Н. контр.	Давидян	
Гл. спец.	Гитман	
ГИП	Назарова	
Нач. гр.	Соловьева	
Инж. Iк	Орлова	
Инж. IIк	Архипенко	

3.501.2-166.1-КМ

Диагональ ДВ (ДВ1-ДВ3). Полудиагональ ПВ (ПВ1-ПВ3). Распорка РВ.

Стадия	Лист	Листов
Р	75	

Гипротрансмост

91

Инв. № подл. | Подпись и дата | Взам. инв. №

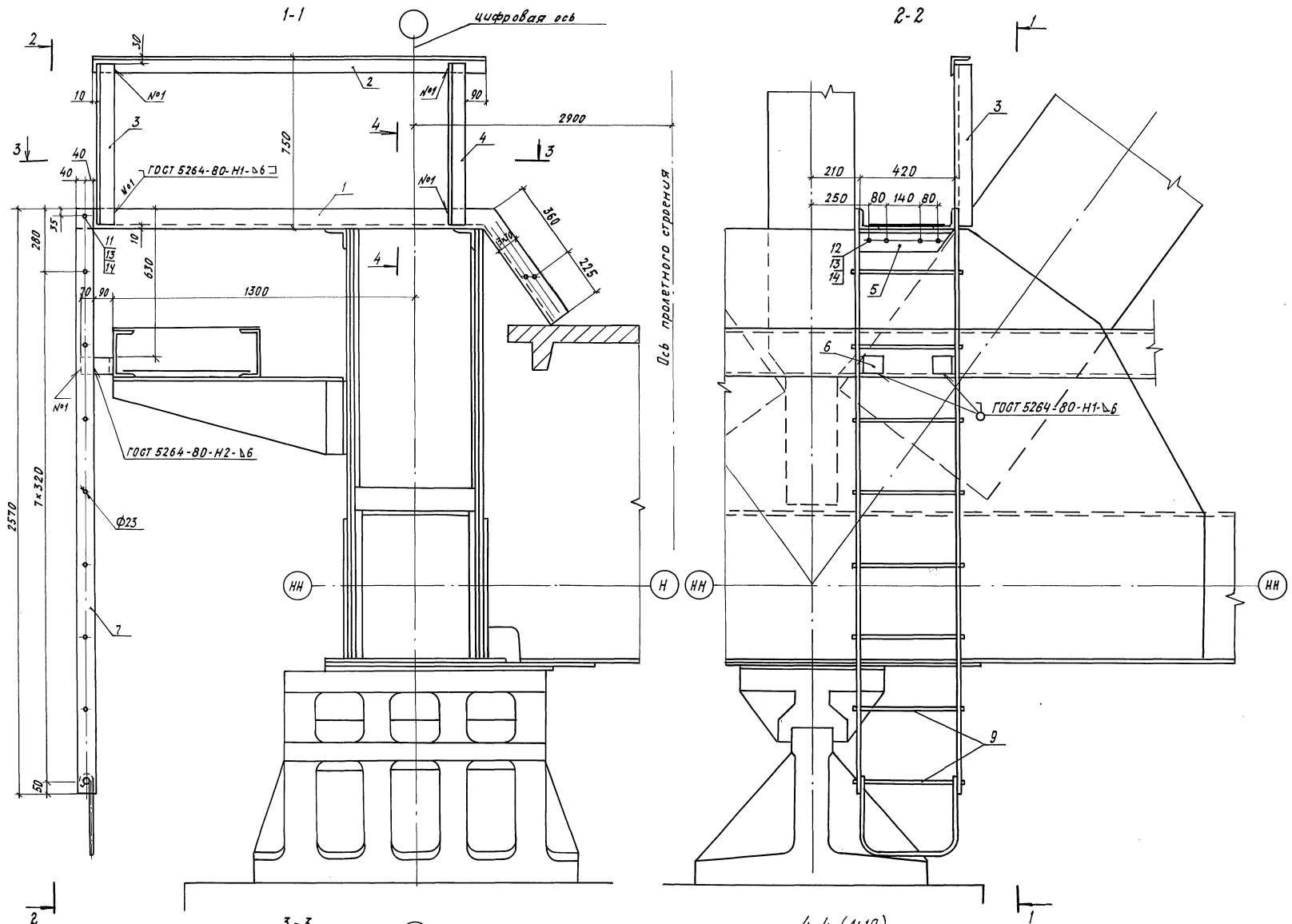

Поз.	Наименование	Кол.	Масса ед., кг
	Площадка схода на опору		
1.	Уголок 90×90×9 ℓ 2380	2	29.0
	Перильное ограждение		
2.	Уголок 80×80×8 ℓ 1730	1	16.7
3	80×80×8 ℓ 710	1	6.9
4	80×80×8 ℓ 710	1	6.9
	Уголки прикрепления		
5	Уголок 100×100×10 ℓ 420	2	6.3
6	160×100×12 ℓ 275	2	1.8
	Тетива лестницы		
7	Лист S10 80×2570	2	16.1
	Заполнение площадки		
8	Арматура 16А-I ℓ 370	16	0.6
	Ступени		
9	Арматура 20А-I ℓ 470	10	1.2
	Стремя		
10	Арматура 20А-I ℓ 1180	1	2.9
	Стандартные изделия		
11	Болт М22-6g×70.110	6	0.312
12	Болт М22-6g×85.110	8	0.355
13	Гайка М22-6Н.110	14	0.108
14	Шайба 22	28	0.071
	Масса схода, кг		170.7

Поз.	Материалы для исполнения		
	Обычное	Северное А	Северное Б
1,2,3,4,5,6,7	16Д ГОСТ 6713-75	15ХСНД ГОСТ 6713-75	
8,9,10	Ст 3сп2 ГОСТ 380-88		

Сварные швы прикрепления поз.9- ручные дуговые катета 6 мм

Гл. инж. ин-та	Журавов		
Нач. отд.	Монов		
Н. контр.	Давидян		
Гл. спец.	Гитман		
ГИП	Назарова		
Нач. гр.	Соловьева		
Инж. I к.	Орлова		
Инж. III к.	Могилевский		

92

3.501.2-166.1-КМ

Схода на опору С02

Стадия	Лист	Листов
Р	76	

Гипротрансмост

Инв. № подл. | Подпись и дата | Взам. инв. №

25416-02 47

Формат А2

УМП1

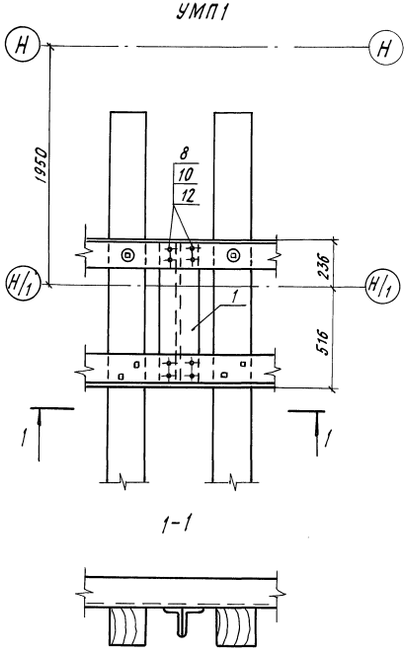

1-1

УОП2

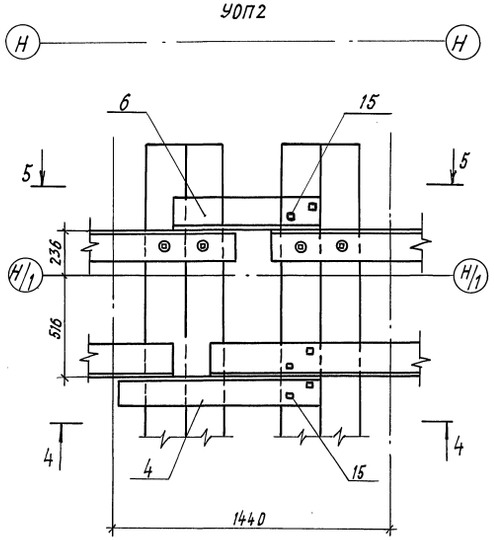

поз.4- изображено
поз.5- зеркальное отражение
(1:10)

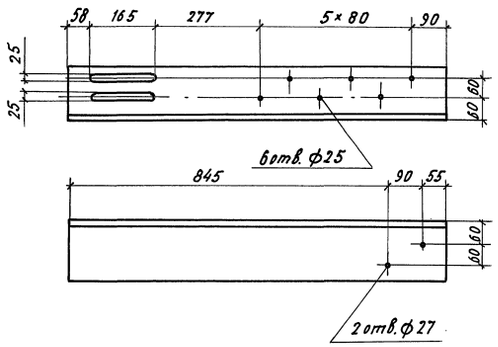

поз.6- изображено
поз.7- зеркальное отражение

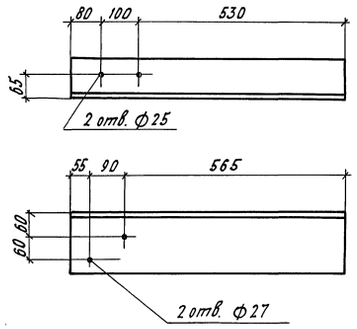

УОП2н

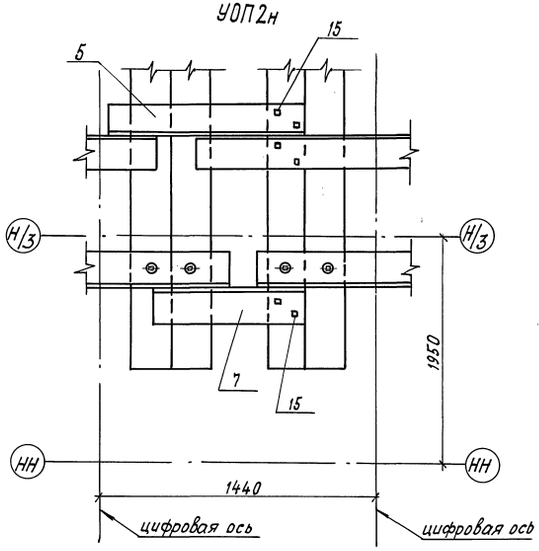

УОП1

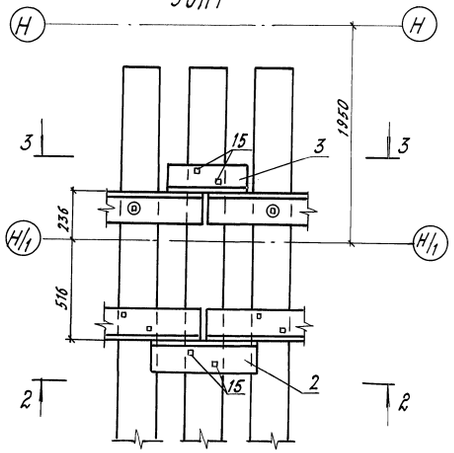

2-2

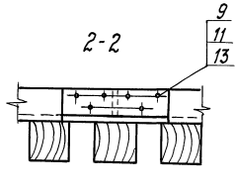

3-3

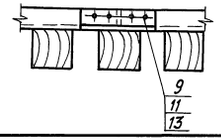

4-4

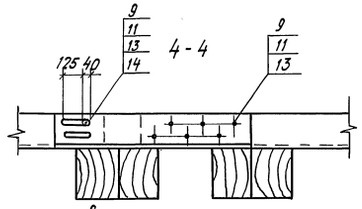

5-5

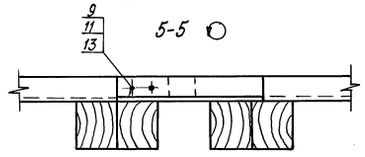

Поз.	Обозначение	Наименование	Кол-во на: УМП1	УОП1	УОП2	УОП2н	Масса ед., кг
1	3.501.2-139.1-7-930.310	Мостик ПМ1	1				37.1
2	3.501.2-139.1-7-930.501	Уголок УС1		1			22.0
3	-03	Уголок УС3		1			10.1
		Уголок Б-160×160×16					
4		ℓ990			1		38.1
5		ℓ990				1	38.1
		Уголок Б-160×100×12					
6		ℓ710			1		16.8
7		ℓ710				1	16.8
		Стандартные изделия					
8		Болт М22-6g×70.110	8				0.312
9		Болт М22-8g×80.46		10	10	10	0.326
10		Гайка М22-6Н.110	8				0.108
11		Гайка М22-6Н		10	10	10	0.077
12		Шайба 22	16				0.071
13		Шайба 22.02		20	20	20	0.018
14		Шайба 22.65Г			2	2	0.049
15		Шуруп путевой 1.24×170		4	4	4	0.560
		Масса, кг	41.4	38.8	61.7	61.7	

Поз	Материалы для исполнения		
	Обычное	Северное А	Северное Б
4; 5; 6; 7	16Д ГОСТ 6713-75	15ХСНД ГОСТ 6713-75	10ХСНД ГОСТ 6713-75

1. Гайки поз. 11 не допускается изготавливать из кипящей или автоматной стали в соответствии с разделом 2 ГОСТ 1759.3-87
2. Обязательными испытаниями для болтов поз. 9 являются испытания на разрыв и определение ударной вязкости в соответствии с разделом 4 ГОСТ 1759.4-87

Нач. отд.	Манов	
Н. контр.	Давидян	
Гл. спец.	Гитман	
ГИП	Назарова	
Нач. гр.	Соловьева	
Инж. I к.	Орлова	
Инж.	Дыхне	

3.501.2-166.1-КМ

Узел УМП, УОП (УМП1; УОП1; УОП2; УОП2н)

Стадия	Лист	Листов
Р	77	

Гипротрансмост

93

Инв.№ подл. | Подпись и дата | Взам.инв.№

УБП 1

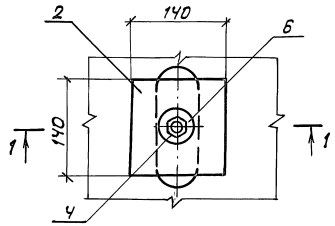

2-2

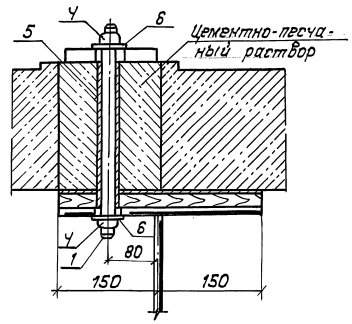

УБП 2

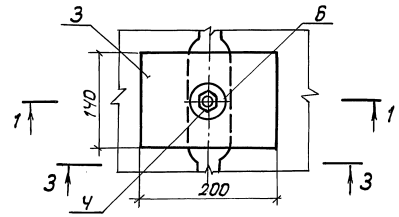

Поз.	Наименование	Кол. на УБП1	Кол. на УБП2		Масса ед., кг
1	Шпилька ф22 Ст3	1	1		1.1
2	Лист s20 140×140	1			3.1
3	Лист s20 140×200		1		4.4
	Стандартные изделия				
4	Гайка М22-6Н.110	2	2		0.108
6	Шайба 22	2	2		0.071
	Детали				
5	Резиновая трубка	1	1		0.1
	ЧМ22,0×20 Ст:220 ГОСТ 5496-78				
	Материалы				
	Цементно-песчаный раствор марки 200 $м^3$	0.001	0.001		
	Тиоколовая мастика УМ-05 КБ-05 ТУ 84-246-71 $м^3$		0.01		
	Масса металла	4.6	5.9		

1-1

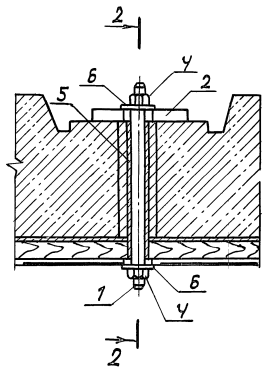

Позиция 2 (1:75)

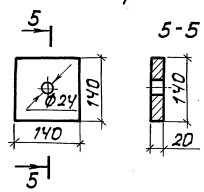

3-3

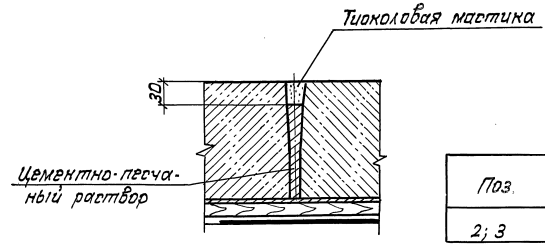

Поз.	Материалы для исполнения		
	Обычное	Северное А	Северное Б
2; 3	Ст 3 сп.2 ГОСТ 14637-89		

Позиция 1

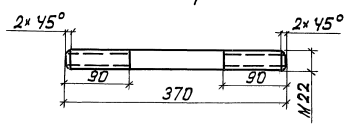

Позиция 3 (1:75)

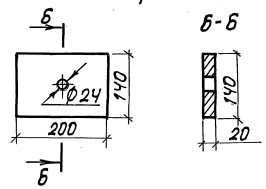

Нач. отд.	Монов		
Н. контр.	Давидян		
Гл. спец.	Гитман		
ГИП	Назарова		
Нач. гр.	Соловьева		
Инж. I к.	Орлова		
Инж.	Дыхне		

3.501.2-166.1-КМ

Узел УБП (УБП1, УБП2)

Стадия	Лист	Листов
Р	78	

Гипротранснефть

94

25416-02 49

Формат А2

Инв. № подл. | Подпись и дата | Взам. инв. №

УОБ1

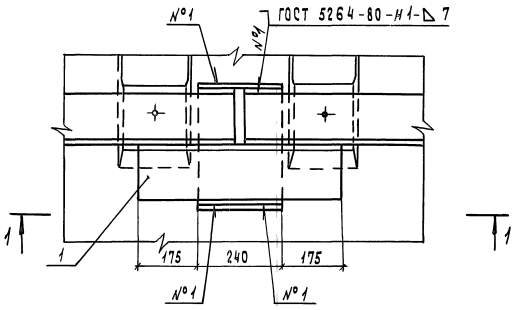

УОБ2 - изображено
УОБ2н - зеркальное отражение

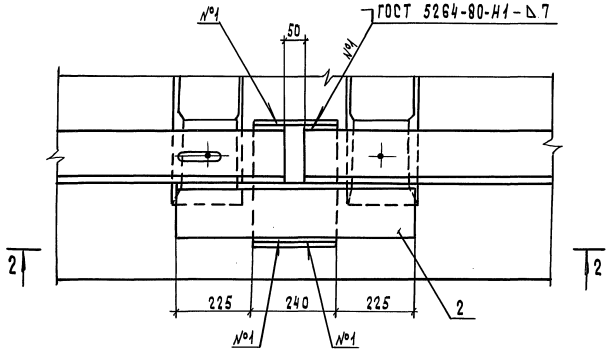

Поз.	Наименование	Кол. на УОБ1	Кол. на УОБ2	Кол. на УОБ2н	Масса ед., кг
	Накладки				
1	Уголок Б-160×160×16 ℓ 590	1			22.7
2	Уголок Б-160×160×16 ℓ 690		1	1	26.6
3	Лист S20 240×340	1	1	1	12.8
4	Лист S20 240×360	1	1	1	13.6
	Стандартные изделия				
5	Болт М22-6g×80.46	6	6	6	0.326
6	Гайка М22-6Н	6	6	6	0.077
7	Шайба 22.02	12	12	12	0.018
8	Шайба 22.65Г		3	3	0.049
	Масса кг	51.7	55.8	55.8	

1-1

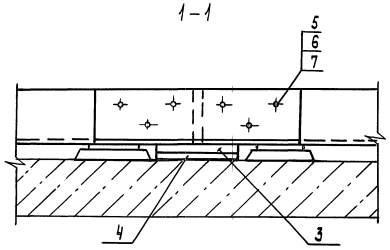

2-2

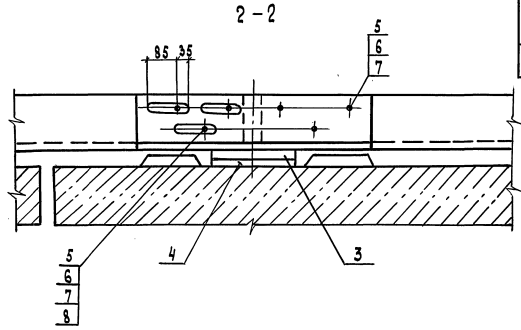

Поз.	Материалы для исполнения		
	Обычное	Северное А	Северное Б
1; 2	16D ГОСТ 6713-75	15ХСНД ГОСТ6713-75	10ХСНД ГОСТ6713-75

Позиция 1

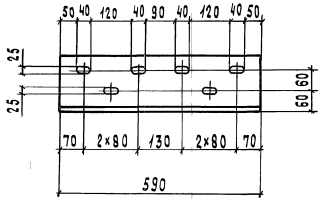

Позиция 2

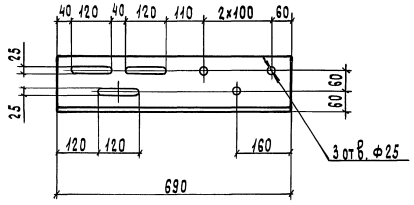

1. Гайки поз. 6 не допускается изготавливать из кипящей или автоматной стали в соответствии с разделом 2 ГОСТ 1759.3-87
2. Обязательными испытаниями для болтов поз. 5 являются испытания на разрыв и определение ударной вязкости в соответствии с разделом 4 ГОСТ 1759.4-87

Нач. отд.	Маков		
Н. контр.	Давидян		
Гл. спец.	Гитман		
ГИП	Назарова		
Нач. гр.	Соловьева		
Инж. Ік	Орлова		
Инж.	Дыхне		

3.501.2-166.1-КМ

Узел УОБ (УОБ1; УОБ2; УОБ2н)

Стадия	Лист	Листов
Р	79	

Гипротрансмост

95

25416-02 50

Формат А2

Инв. № подл. | Подпись и дата | Взам. инв. №

Консоль К1

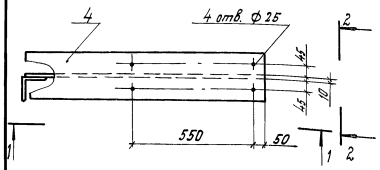

Консоль К2

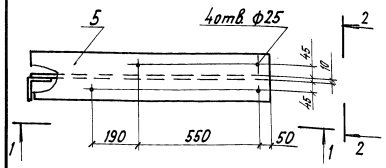

Консоль К3

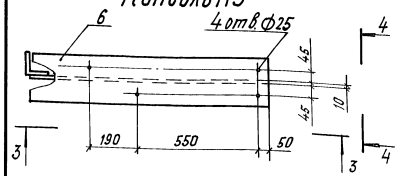

Консоль К4

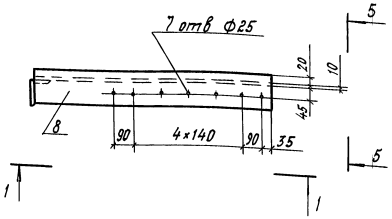

Консоль К5

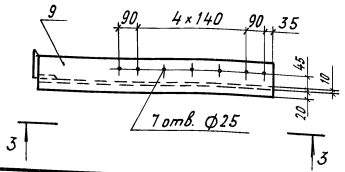

Консоль К6 - изображена
К6н - зеркальное отражение

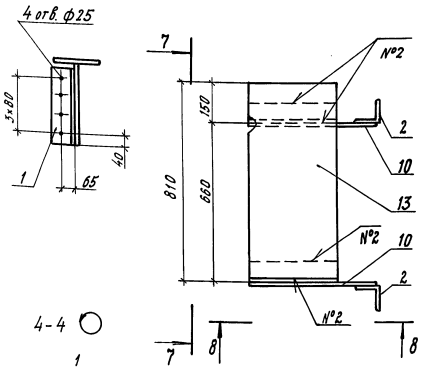

4-4

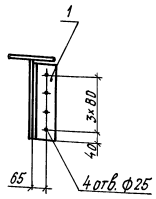

Консоль К8 - изображено
К8н - зеркальное отражение

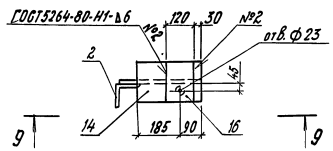

1-1

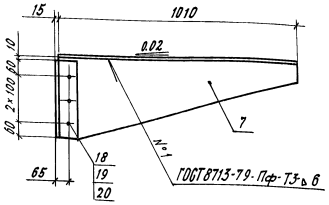

3-3

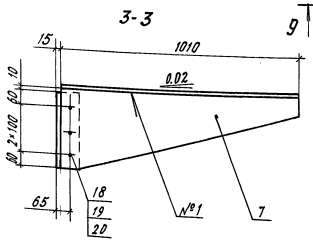

9-9

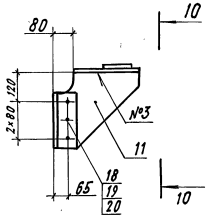

10-10

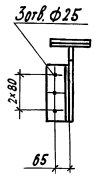

Позиция 10

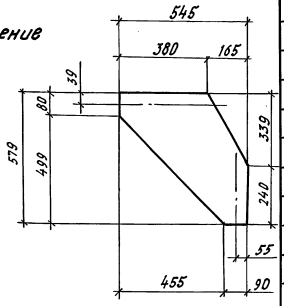

Позиция 11

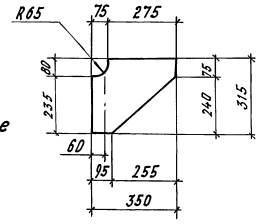

Позиция 12

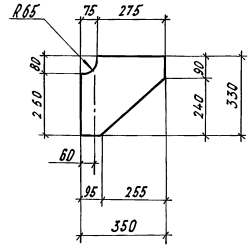

5-5

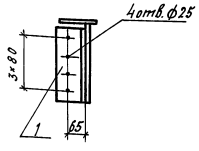

Консоль К9 - изображено
К9н - зеркальное отражение

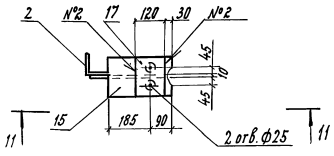

11-11

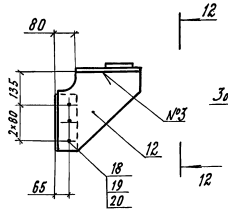

12-12

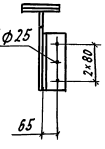

6-6

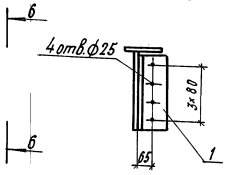

Позиция 7

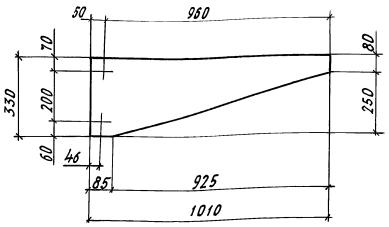

Поз.	Наименование		Кол. на марку										Масса ед., кг
			К1	К2	К3	К4	К5	К6	К6н	К8	К8н	К9	К9н	
1	Уголок Б-100×100×12	Ст 3 20	1	1	1	1	1							5.7
2		Ст 3 40						2	2	1	1	1	1	4,3
3	Уголок Б-80×80×8	Ст 3 80						2	2					3,7
4	Лист S10	200×1010	1											15.9
5		200×1010		1										15.9
6		200×1010			1									15.9
7		330×1010	1	1	1	1	1							17.1
8		120×1010				1								9.5
9		120×1010					1							9.5
10		545×579						2	2					24.8
11		315×350								1	1			8.6
12		330×350										1	1	9.1
13	Лист S 4	380×800						1	1					9.5
14	Лист S 12	170×275								1	1			4.4
15		210×275										1	1	5.4
16	Лист S20	120×170								1	1			3.2
17		120×210										1	1	4.0
	Стандартные изделия													
18	Болт М22-6g×70.110		3	3	3	3	3	7	7	3	3	3	3	0,312
19	Гайка М22-6н.110		3	3	3	3	3	7	7	3	3	3	3	0.108
20	Шайба 22		6	6	6	6	6	14	14	6	6	6	6	0.071
Масса марки кг			40.3	40.3	40.3	33.9	33.9	78.9	78.9	22.1	22.1	24.4	24.4	

Поз.	Материалы для исполнения		
	Обычное	Северное А	Северное Б
4; 5; 6; 7; 8; 9; 10; 13	16Д ГОСТ 6713-75	15ХСНД-2 ГОСТ 6713-75	
11; 12; 14; 15	15ХСНД ГОСТ 6713-75	15ХСНД-2 ГОСТ 6713-75	10ХСНД-3 ГОСТ 6713-75
16; 17	15ХСНД ГОСТ 6713-75		

Нач. отд.	Монов		3.501.2-166.1-КМ
Н. контр.	Давидян		
Гл. спец.	Гитман		
ГИП	Назарова		Консоль К (К1; К2; К3; К4; К5; К6. К6н; К8; К8н; К9; К9н)
Нач. гр.	Соловьева		Стадия Р; Лист 80; Листов
Инж. 1 кат.	Орлова		Гипротрансмост
Инж.	Дыхне		

Инв. № подл. | Подпись и дата | Взам. инв. №

25416-02 51

Формат А2

УК1

1-1

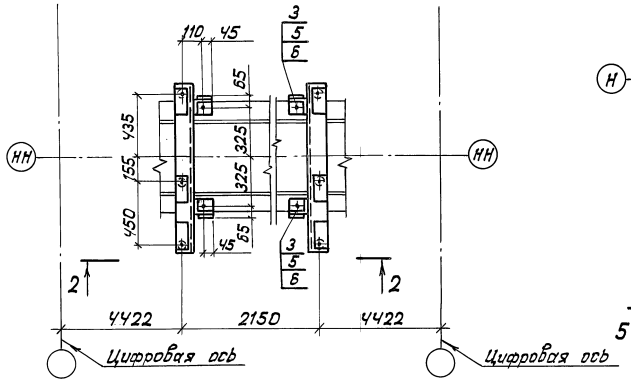

УК2

4-4

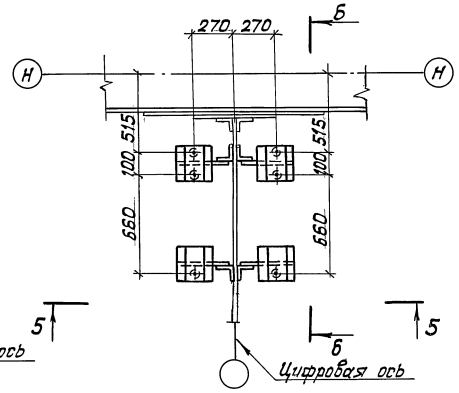

УК3

7-7

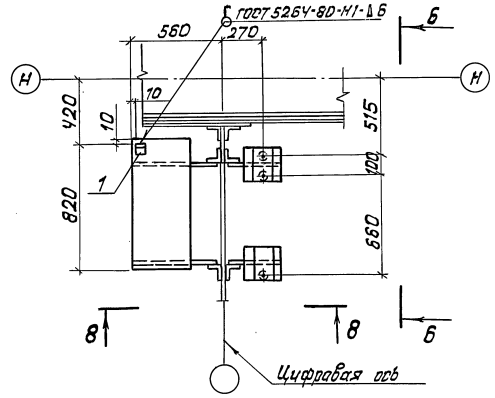

УК7

9-9

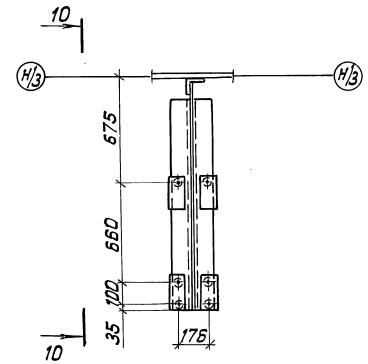

2-2

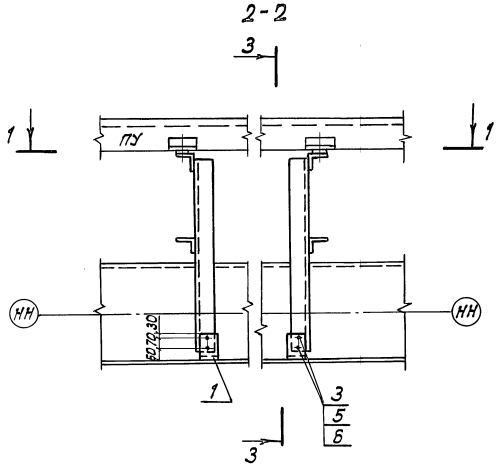

5-5

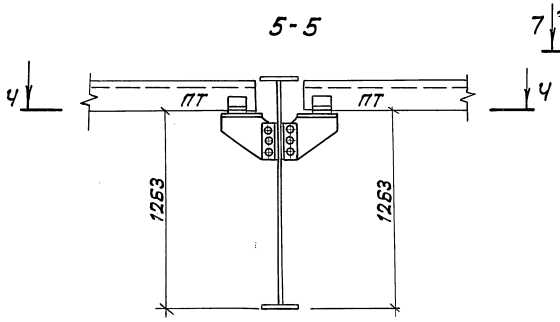

8-8

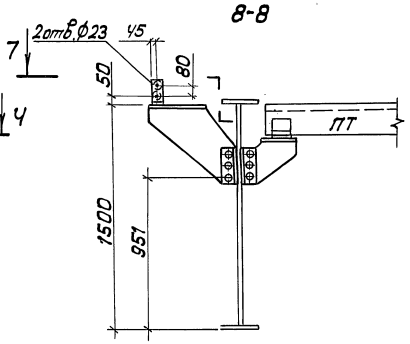

10-10

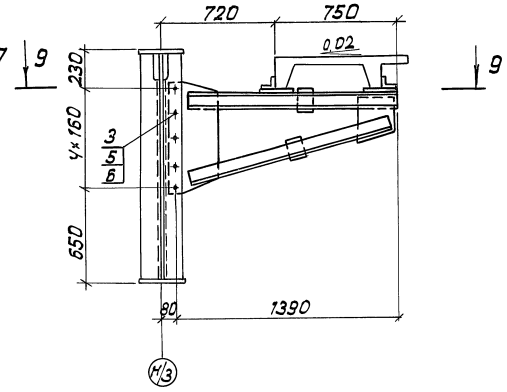

3-3

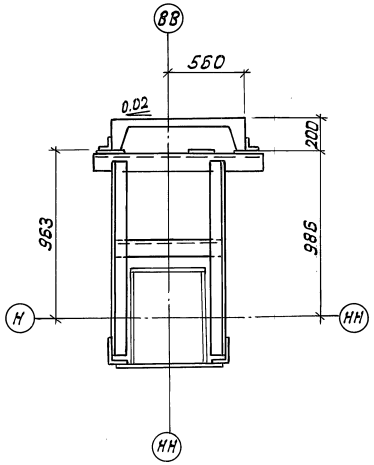

6-6

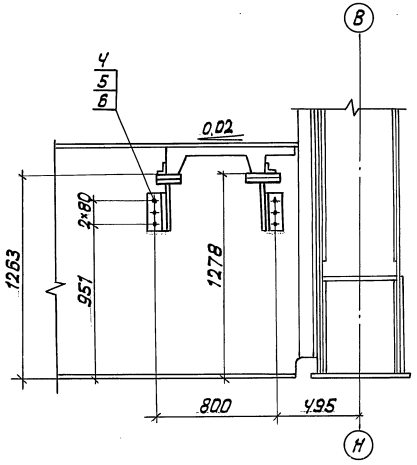

Нач. отд.	Монов		
Н. контр.	Дабидян		
Д. спец.	Гитман		
ГИП	Назарова		
Нач. гр.	Соловьева		
Инж. I к.	Орлова		
Инж.	Дыхне		

3.501.2-166.1-КМ

Узел УК (УК1-УК7) (начало)

Стадия	Лист	Листов
Р	81	

Гипротрансмост

97

Инв. № подл. | Подпись и дата | Взам. инв. №

УК4

11-11

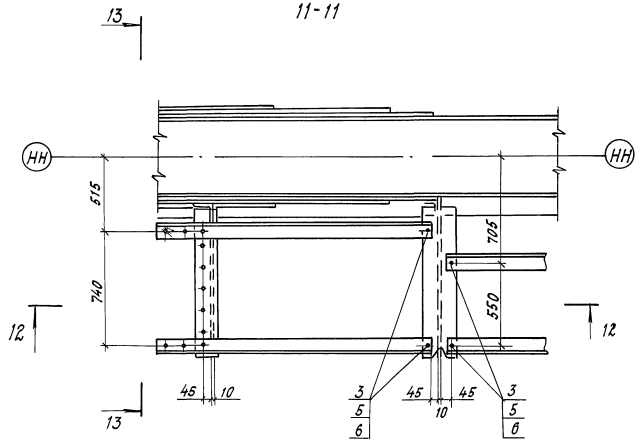

УК5

14-14

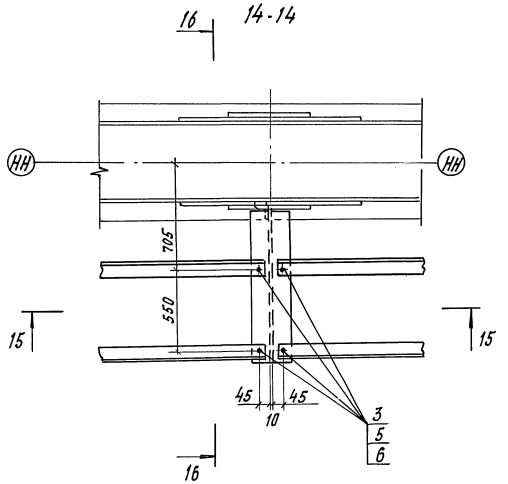

УК6

17-17

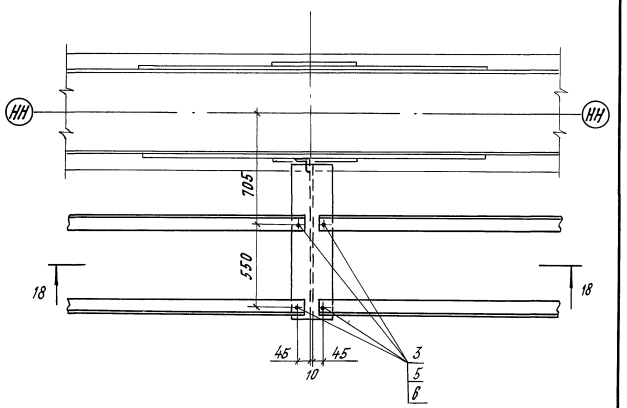

12-12

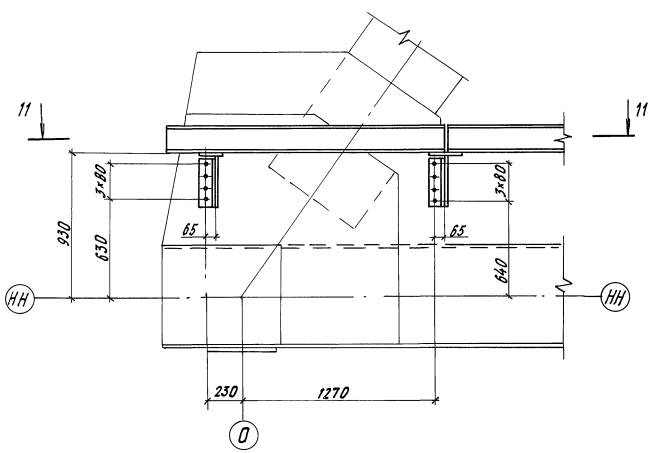

15-15

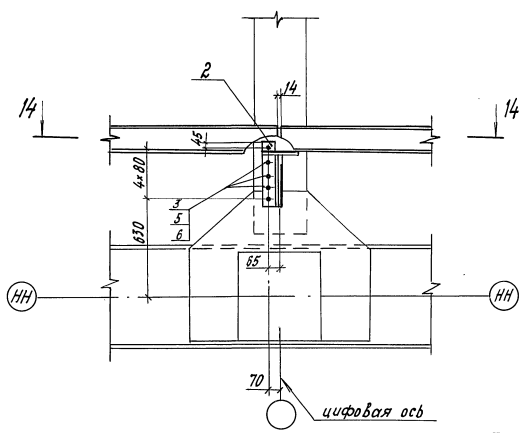

18-18

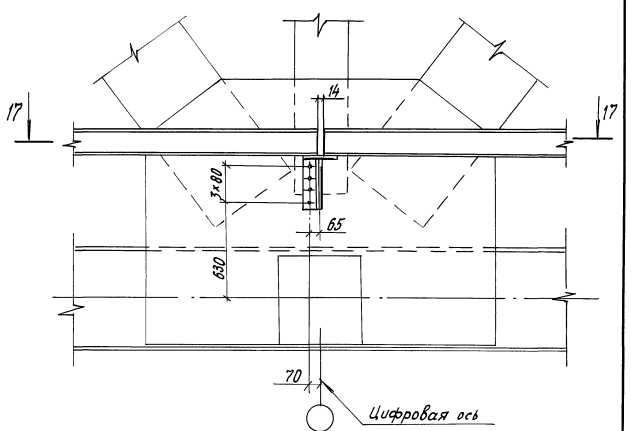

13-13

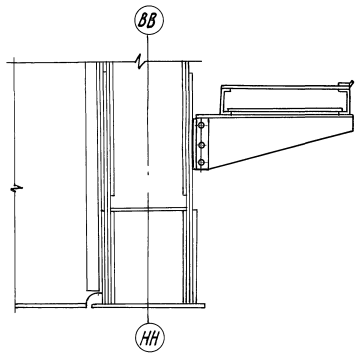

16-16

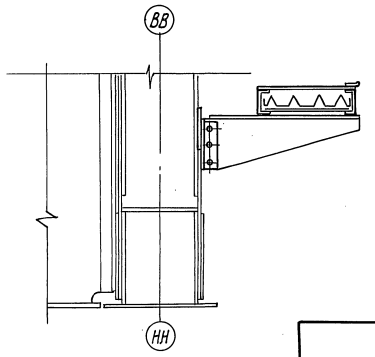

Марка, поз.	Наименование	Кол. на марку										Масса ед., кг
		УК1	УК2	УК3	УК3н	УК4	УК4н	УК5	УК6	УК7	УК7н	
1	Уголок Б160×100×10 ℓ 90	4		1	1							1.8
2	Лист S 12 80×320							1				2.4
3	Болт М22-6g×70.110	12				4	4	8	4	5	5	0.312
4	Болт М22-6g×85.110		6	6	6							0.355
5	Гайка М22-6Н.110	12	6	6	6	4	4	8	4	5	5	0.108
6	Шайба 22	24	12	12	12	8	8	16	8	10	10	0.071
	Масса, кг	13.7	3.5	5.3	5.3	2.2	2.2	6.7	2.2	2.7	2.7	

Нач. отд	Монов		3.501.2-166.1-КМ
Н. контр.	Давидян		
Гл. спец.	Гитман		
ГИП	Назарова		Узел УК (УК1-УК7) (Окончание)
Нач. гр.	Соловьева		Стадия Р; Лист 82; Листов
Инж. I кат	Орлова		
Инж.	Дыхне		Гипротрансмост

98

Инв. № подл. | Подпись и дата | Взам. инв. №

ПТБ1

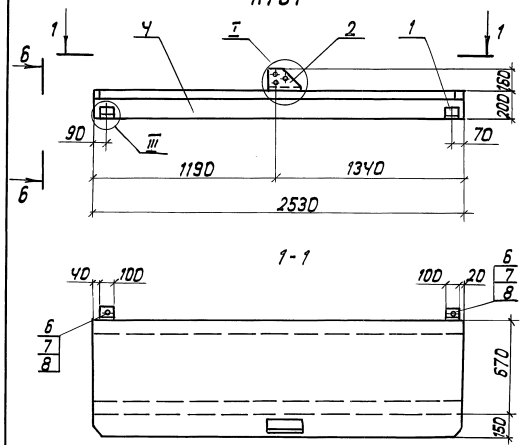

1-1

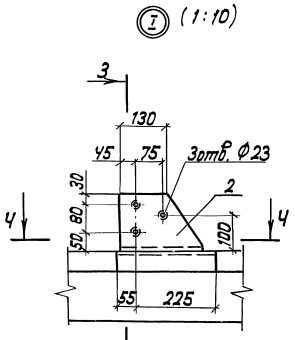

3-3

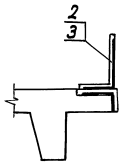

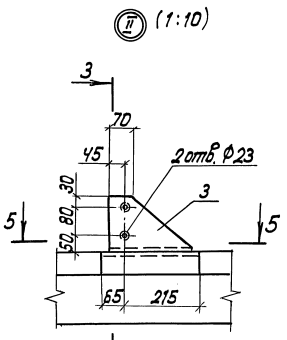

Ч-Ч

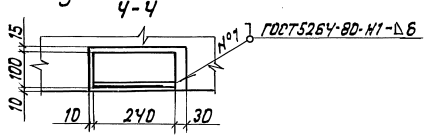

5-5

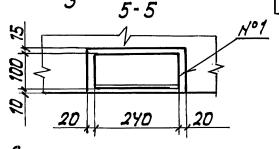

ПТБ2

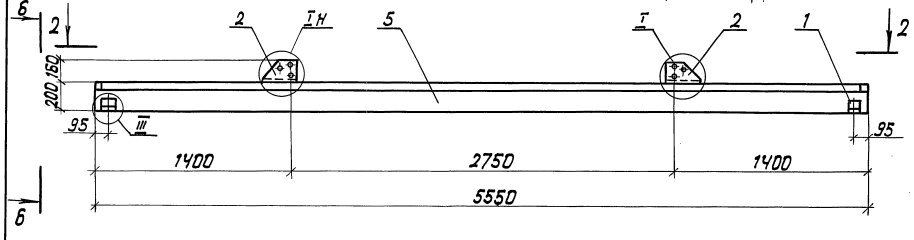

6-6

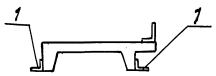

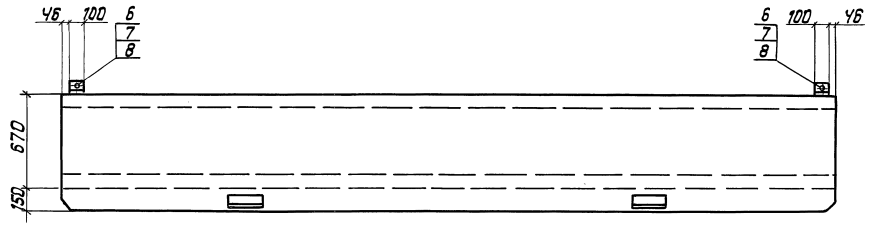

III (1:10)

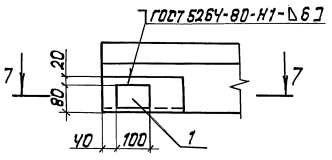

7-7

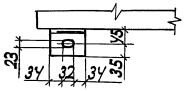

ПТБ3 остальное см ПТБ2

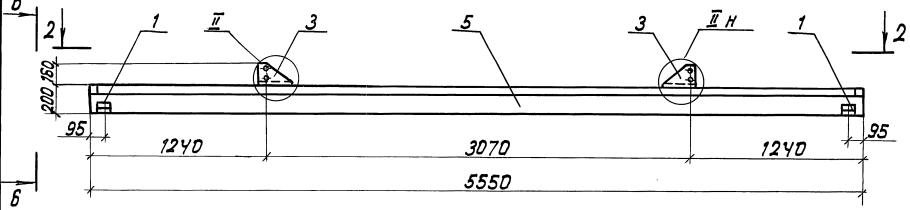

Поз.	Обозначение	Наименование	Кол. на: ПТБ1	ПТБ1н	ПТБ2	ПТБ3	Масса ед. кг
1		Уголок Б-80×80×8 Р100	Ч	Ч	Ч	Ч	1.0
2		Уголок Б-150×100×12 Е24Ю	1	1	2		5.6
3		Уголок Б-150×100×12 Е24Ю				2	5.6
Ч	3.501.2-139.2-7-970.110	Плита ПТП1	1	1			482.7
5	3.501.2-139.1-8-962.100-01	Плита ПТП2			1	1	1070.0
		Стандартные изделия					
6		Болт М20-8g×90.46	Ч	Ч	Ч	Ч	0.293
7		Гайка М20-6Н.5	8	8	8	8	0.063
8		Шайба 20.02	8	8	8	8	0.017
		Масса, кг	494.1	494.1	1087.0	1087.0	
		Объем бетона, м³	0.18	0.18	0.41	0.41	

Инв.№ подл. | Подпись и дата | Взам. инв.№

Нач. отд.	Монов		
Н. контр.	Давидян		
Гл. спец.	Гитман		
ГИП	Назарова		
Нач. гр.	Солодарева		
Инж. Тк.	Орлова		
Инж.	Дыхне		

3.501.2-166.1-КМ

Железобетонная плита тротуаров ПТБ (ПТБ1 - ПТБ3)

Стадия	Лист	Листов
Р	83	

Гипротранснефть

99

25416-02 54

Формат А2

ПТМ1

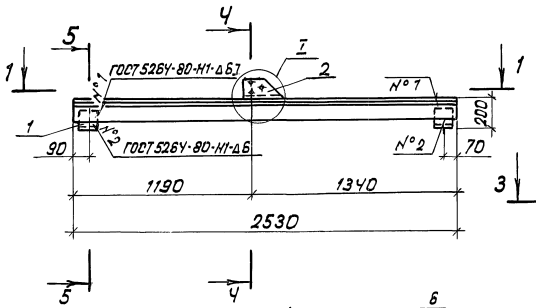

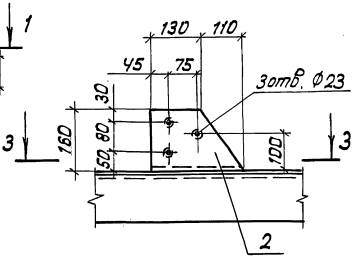

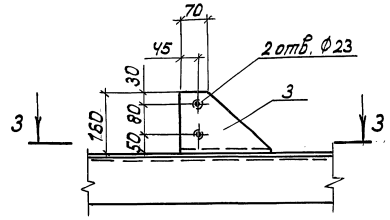

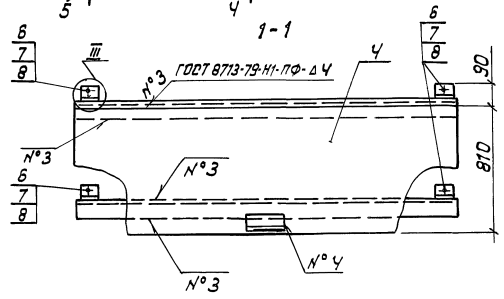

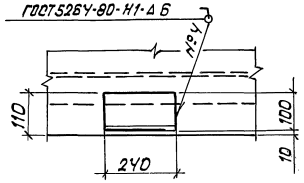

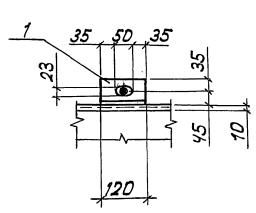

Поз.	Обозначение	Наименование	Кол. на ПТМ1	ПТМ1н	ПТМ2	ПТМ3		Масса ед., кг
1		Уголок Б-125×80×8 Р120	Ч	Ч	Ч	Ч		1.5
2		Уголок Б-160×100×12 Р240	1	1	2			5.6
3		Уголок Б-160×100×12 Р240				2		5.6
Ч		Лист ромб 0-ПН-Ч ГОСТ 8568-77 / Ст 0 ГОСТ 380-88						
		810×2530	1	1				69.8
		810×5550			1	1		153.3
5		Уголок Б-125×80×8						
		Р2530	2	2				31.7
		Р5550			2	2		69.5
		Стандартные изделия						
6		Болт М20-8g×90.Ч6	Ч	Ч	Ч	Ч		0.293
7		Гайка М20-6Н.5	8	8	8	8		0.063
8		Шайба 20.02	8	8	8	8		0.017
		Масса, кг	146.6	146.6	311.3	311.3		

ПТМ2

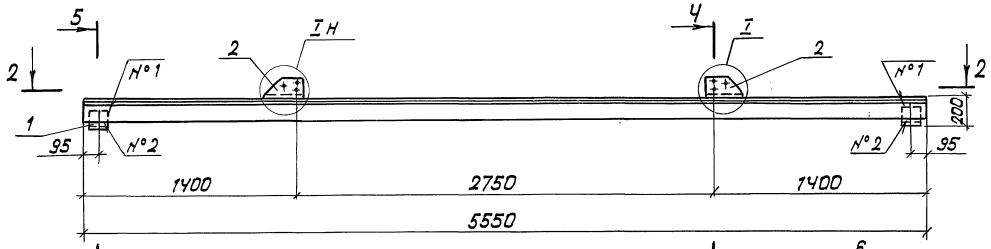

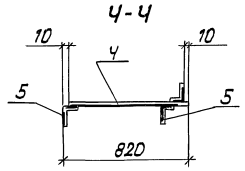

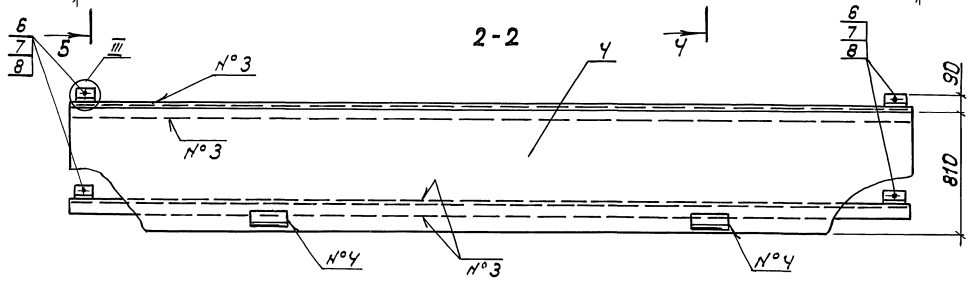

ПТМ3 остальное см ПТМ2

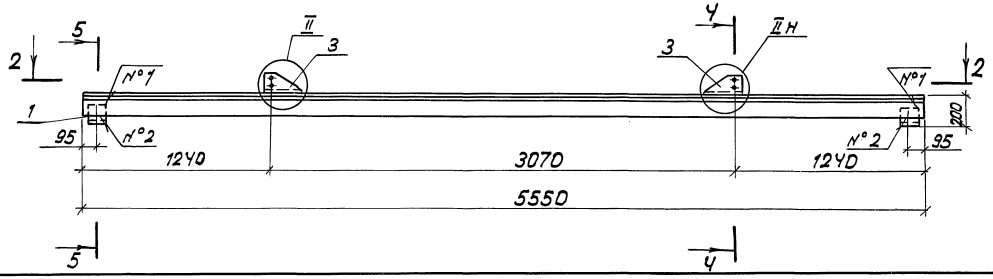

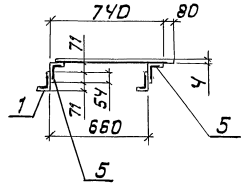

Нач. отд.	Монов		
Н. контр.	Давидян		
Гл. спец.	Гитман		
ГИП	Назарова		
Нач. гр.	Соловьева		
Инж. I к.	Орлова		
Инж.	Дыхне		

3.501.2-166.1-КМ

Металлическая плита тротуаров ПТМ (ПТМ1 - ПТМ3)

Стадия	Лист	Листов
Р	84	

Гипротрансмост

100

Инв. № подл. | Подпись и дата | Взам. инв. №

25416-02 55

Формат А2

ОП 1

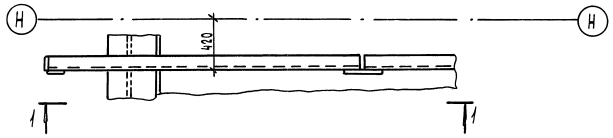

1-1

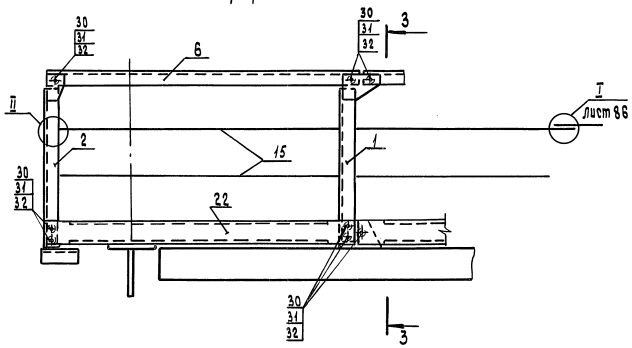

3-3

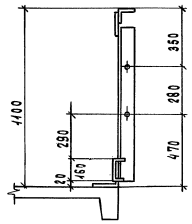

ОП 2

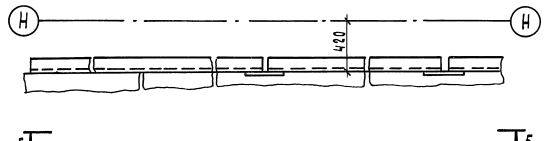

5-5

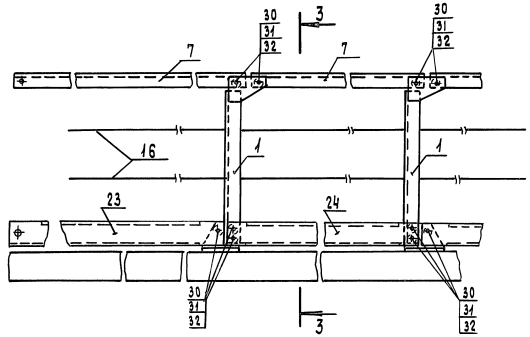

ОП 3

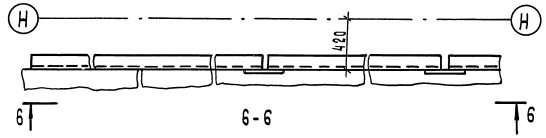

6-6

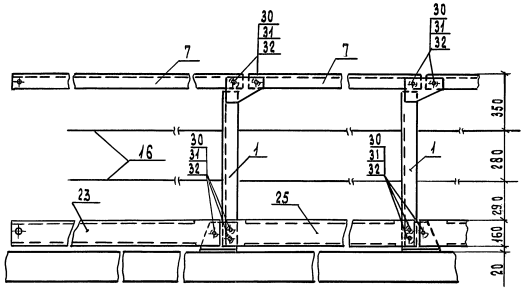

ОП 5

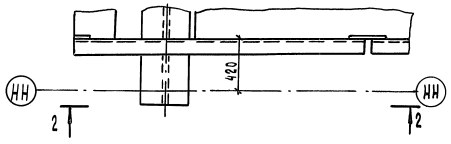

2-2

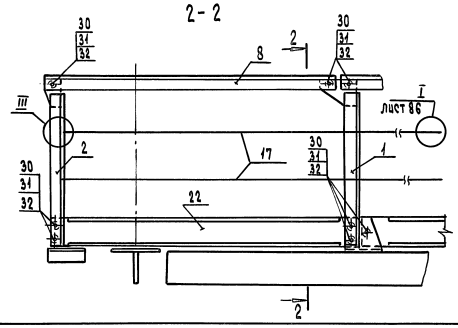

ОП 4

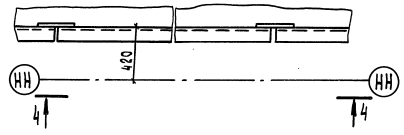

4-4

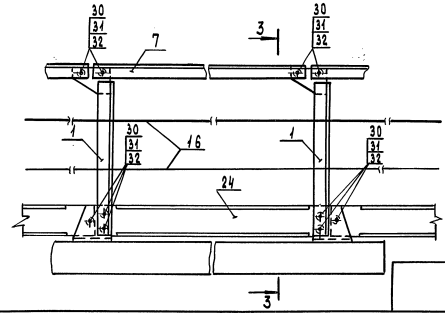

Нач. отд.	Манов		3.501.2-166.1-КМ
Н. контр.	Давцян		
Гл. спец.	Гитман		Узел ОП (ОП1-ОП10) (начало)
ГИП	Назарова		Стадия Р; Лист 65; Листов
Нач. гр.	Соловьева		Гипротранемост
Инж. Тк	Орлова		
Инж.	Дыхне		

101

25416-02 56 Формат А2

Инв. № подл. | Подпись и дата | Взам. инв. №

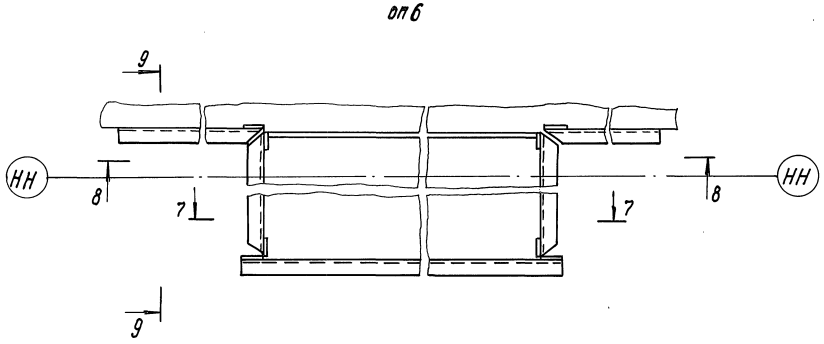

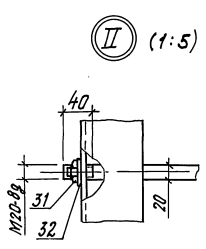

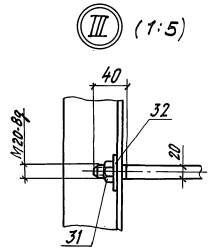

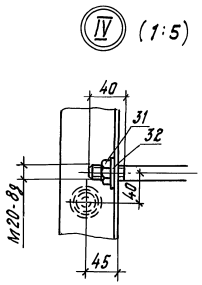

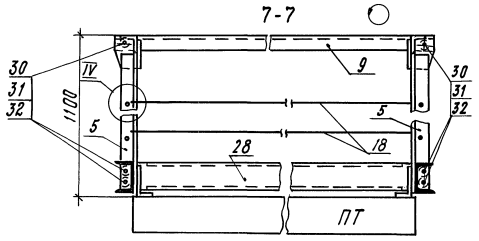

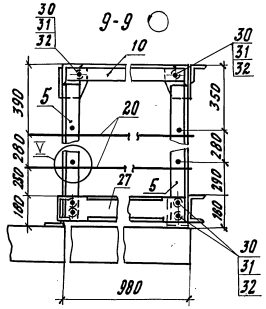

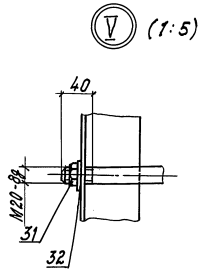

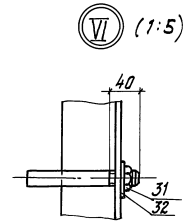

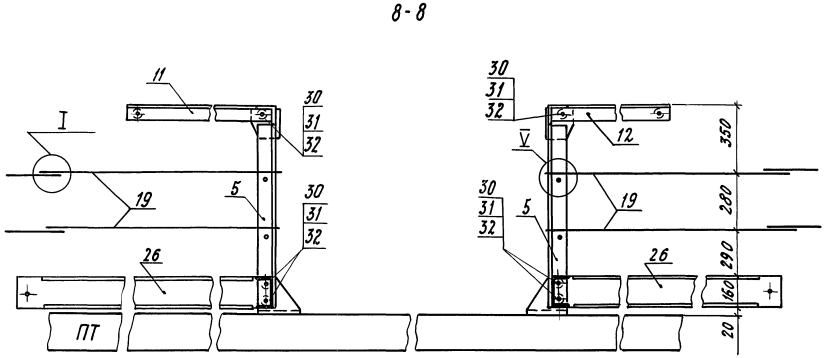

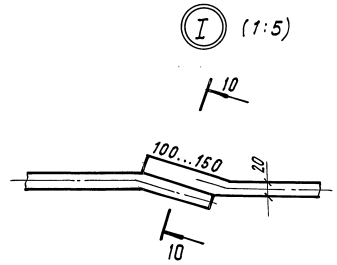

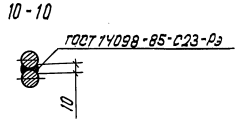

1. Гайки поз. 31 не допускается изготавливать из кипящей или автоматной стали в соответствии с разделом 2 ГОСТ 1759.3-87
2. Обязательными испытаниями для болтов являются испытания на разрыв и определение ударной вязкости в соответств с разделом 4 ГОСТ 1759.4-87

Нач. отд.	Менов		
Н. контр.	Давидян		
Гл. спец.	Гитман		
ГИП	Назарова		
Нач. гр.	Соловьева		
Инж. 1 к	Орлова		
Инж.	Дыхне		

3.501.2-166.1-КМ

Узел ОП (ОП1 - ОП10) (продолжение)

Стадия	Лист	Листов
Р	86	

Гипротрансмост

102

Инв. № подл. | Подпись и дата | Взам. инв. №

ОП 7

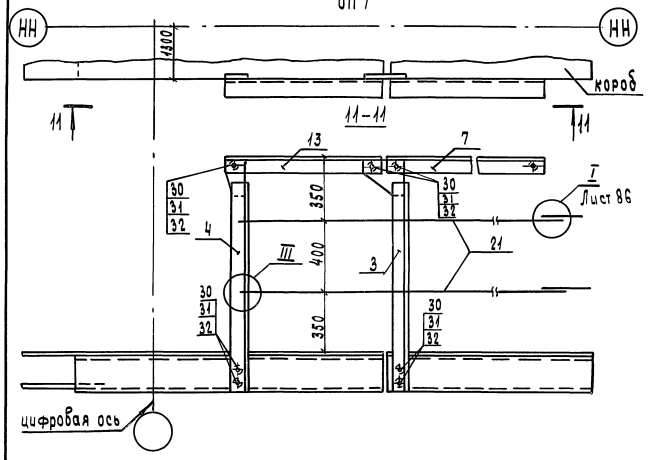

ОП 8

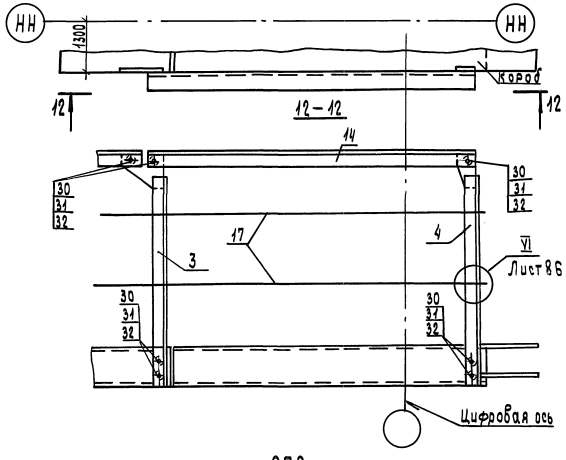

ОП 9

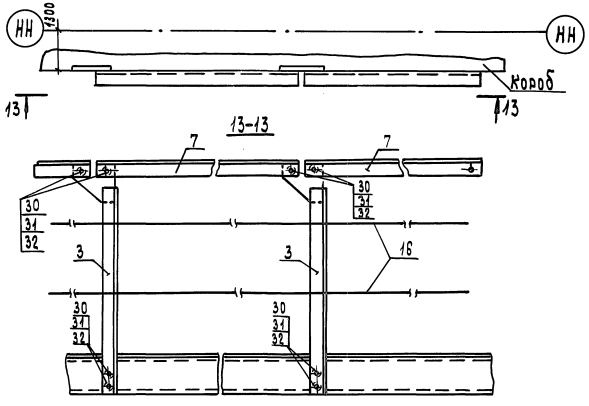

Поз. 22, 24, 25, 27, 28

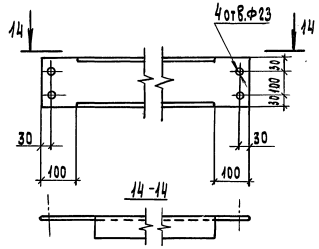

Поз. 23

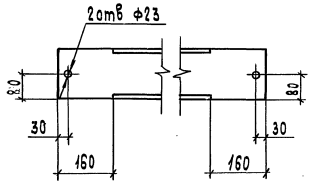

Поз. 26

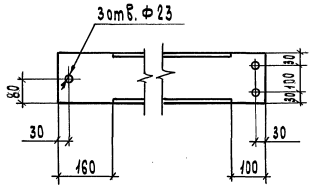

Поз	Обозначение	Наименование	Кол. на ОП1	ОП2	ОП3	ОП4	ОП5	ОП6	ОП7	ОП8	ОП9	Масса, ед. кг
		Стойки										
1	3.501.2-166.1-КМ лист 88	СП1	1	2	2	2	1					12.2
2		СП2	1				1					10.9
3		СП3							1	1	2	14.0
4		СП4							1	1		12.7
5		СП5						4				12.3
		Поручни										
6	3.501.2-139.2-6-920.101	ПП01	1									19.1
7	-01	ПП02		2	2	1			1		2	26.3
8	-05	ПП06					1					17.9
9	-06	ПП07						1				31.2
10	-07	ПП08						2				9.1
11	-08	ПП09						1				26.1
12	-09	ПП010						1				24.4
13	-10	ПП011							1			8.6
14	-11	ПП012								1		18.2
15		20А-I ℓ 3380	2									8.3
16		ℓ 5600		2	2	2					2	13.8
17		ℓ 3300					2			2		8.2
18		ℓ 3050						2				7.5
19		ℓ 1310						4				3.2
20		ℓ 1050						4				2.6
21		ℓ 2310							2			5.7
22		[16 ℓ 1937	1				1					27.5
23		ℓ 2661		1	1							37.8
24		ℓ 2802		1		1						39.8
25		ℓ 2810			1							39.9
26		ℓ 2576						2				36.6
27		ℓ 910						2				12.9
28		ℓ 3130						1				44.5
		Стандартные изделия										
30		Болт М20-8gх70.46	8	10	10	10	8	24	7	7	8	0.244
31		Гайка М20-6н.5	10	10	10	10	10	40	9	9	8	0.063
32		Шайба 20.02	18	20	20	20	18	64	16	16	16	0.017
		Масса, кг	89.2	185.6	185.7	121.5	87.7	340.3	75.6	63.9	111.0	

Поз	Материалы для исполнения		
	Обычное	Северное А	Северное Б
15;16;17;18;19;20;21	Ст 3 кп 3 ГОСТ 380-88		

Нач. отд.	Монов		
Н. контр.	Давидян		
Гл. спец.	Гиттман		
ГИП	Назарова		
Нач. гр.	Соловьева		
Инж. Ік	Орлова		
Инж.	Дыхне		

3.501.2-166.1-КМ

Узлы ОП (ОП1-ОП10) (окончание)

Стадия	Лист	Листов
Р	87	

Гипротрансмост

103

Инв. № подл. | Подпись и дата | Взам. инв. №

СП1; СП2

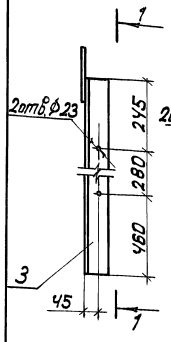

2-2

СП3; СП4

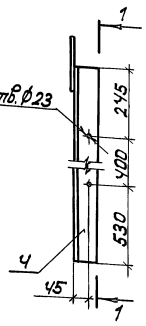

2-2

1-1 для СП1 и СП3

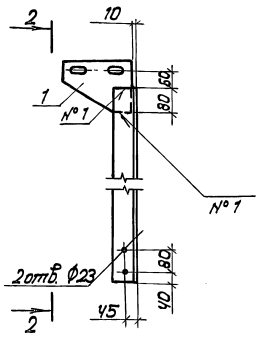

1-1 для СП2 и СП4

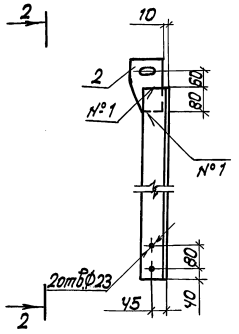

СП5

3-3

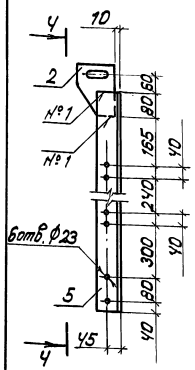

4-4

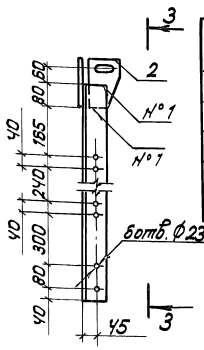

Поз	Наименование	Кол. на марку СП1	СП2	СП3	СП4	СП5	Масса ед., кг
1	Лист Б10 180×240	1		1			2.7
2	110×180		1		1	2	1.4
3	Уголок Б80×80×8 В-985	1	1				9.5
4	В-1175			1	1		11.3
5	В-895					1	9.5

Сварные швы №1 ГОСТ 5264-80-Н1-△6

Позиция 1 (1:10)

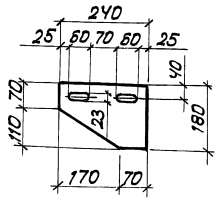

Позиция 2 (1:10)

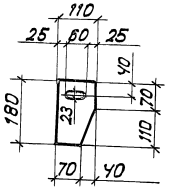

Нач.отд	Монов	
Н.контр	Дабидян	
Гл.спец.	Гитман	
ГИП	Назарова	
Нач.гр.	Соловьева	
Инж.1к.	Орлова	

3.501.2-166.1-КМ

Стойка перильная СП (СП1-СП5)

Стадия	Лист	Листов
Р	88	

Гипротрансмост

Формат А3

Позиция 1 (1:20)

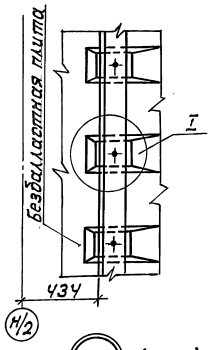

I (1:10)

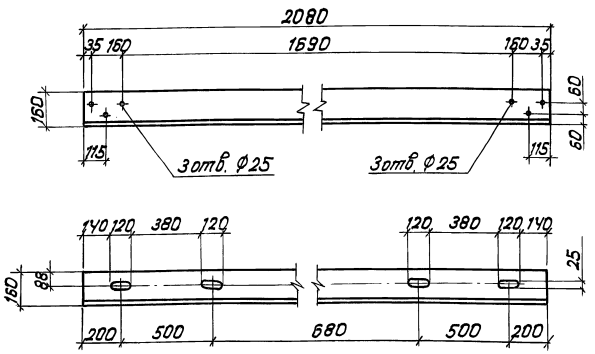

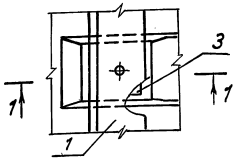

1-1

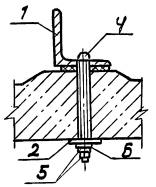

Позиция 2 (1:4)

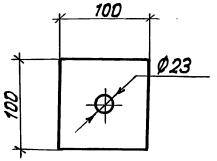

Позиция 3 (1:25)

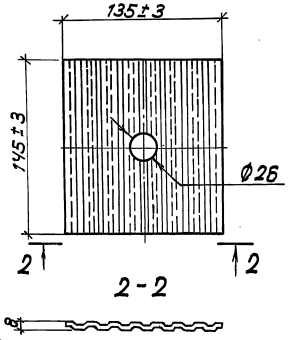

Поз.	Обозначение	Наименование	Кол. на УКБ1	УКБ2	УКБ3	УКБ4	Масса ед., кг
1	3.501.2-139.2-Б-960.101	ЗКУ 1	1				422.4
1	-01	ЗКУ 2		1			410.4
1	-02	ЗКУ 3			1		410.4
1		уголок Б-160×160×16 В 1980				1	80.1
2		лист S10 100×100	22	22	22	4	0.785
3		Прокладка					
		ПБР Б5×8 ОП143-74	22	22	22	4	0.22
		резина РП101-157У3800538-71					
		Стандартные изделия					
4		Болт М22-8g×280.46	22	22	22	4	0.92
5		Гайка М22-6Н5	44	44	44	8	0.08
6		Шайба 22.65Г	22	22	22	4	0.05
		Масса мет., кг.	465.5	452.5	452.5	87.8	

Поз.	Материалы для исполнения Обычное	Северное А	Северное Б
1	16Д ГОСТ 6713-75	15ХСНД ГОСТ 6713-75	10ХСНД ГОСТ 6713-75
2	Ст 3 ГОСТ 14637-89		

104

Нач.отд	Монов	
Н.контр	Дабидян	
Гл.спец.	Гитман	
ГИП	Назарова	
Нач.гр.	Соловьева	
Инж.1к.	Орлова	

3.501.2-166.1-КМ

Участок контруголков УКБ (УКБ1 - УКБ4)

Стадия	Лист	Листов
Р	89	

Гипротрансмост

25416-02 59

Формат А3

Инв.№подл. | Подпись и дата | Взам. инв.№

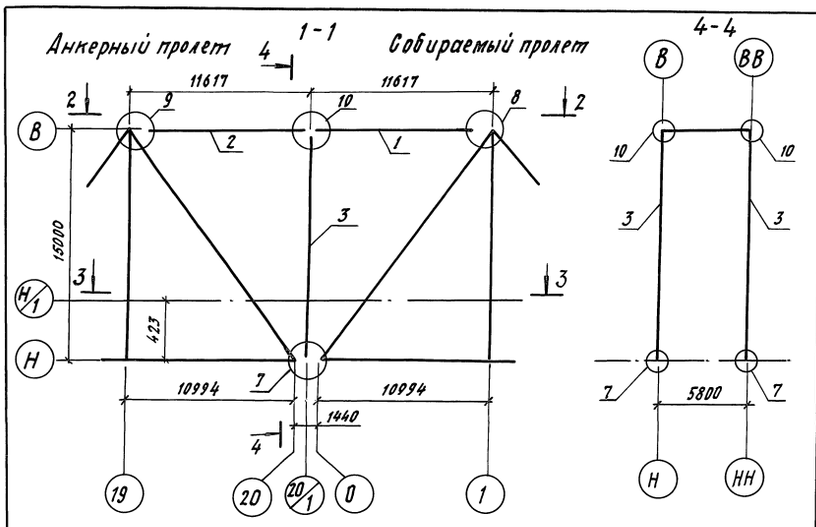

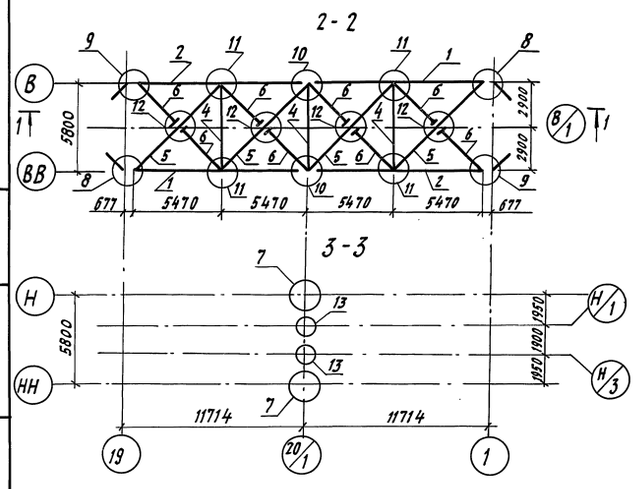

Марка, поз.	Обозначение	Наименование	Кол.	Масса ед., кг	Примечание
1	3.501.2-166.1-КМ Лист 95	Пояс верхний ВП10	2	5634.5	11269.0
2		Пояс верхний ВП10н	2	5634.5	11269.0
3	Лист 59	Стойка С1	2	1395.7	2791.4
4	Лист 75	Распорка РВ	3	396.4	1189.2
5	Лист 75	Диагональ ДВ3	4	200.1	800.4
6	Лист 75	Полудиагональ ПВ3	8	96.7	773.6
		Узлы			
7	Лист 93	НМ	2	1201.6	2403.2
8	Лист 91	ВМ1	2	17.4	34.8
9	Лист 91	ВМ1Н	2	17.4	34.8
10	Лист 92	ВМ2	2	905.5	1811.0
11	Лист 47	ВГ2	4	165.7	662.8
12	Лист 15	ПС8	4	27.7	110.8
13	Лист 94	СПБМ	2	888.9	1777.8

Нач. отд.	Монов		3.501.2-166.1-КМ
Н. контр.	Давидян		
Гл. спец.	Гитман		
ГИП	Назарова		Схема расположения элементов для навесного монтажа
Нач. гр.	Соловьева		Стадия: Р; Лист: 90; Листов:
Инж. I к.	Орлова		ГИПРОТРАНСМОСТ
Инж. III к.	Могилевский		

Формат А3

Инв. № подл. | Подпись и дата | Взам. инв. №

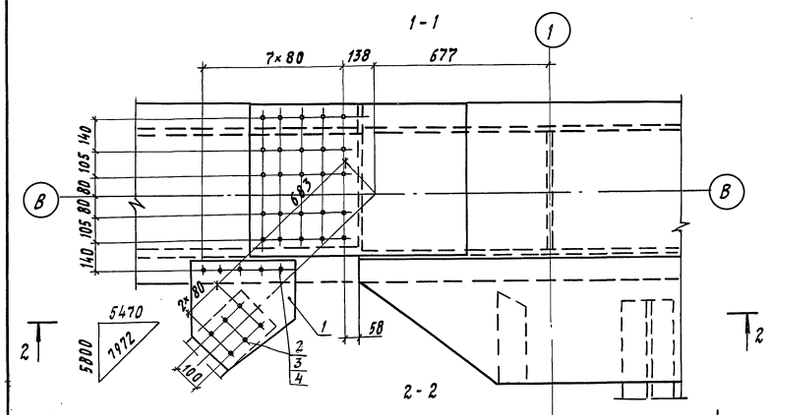

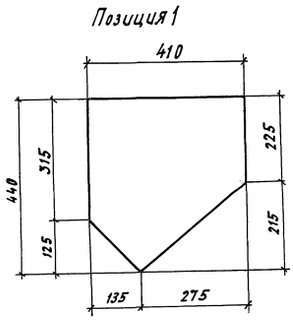

Марка поз.	Наименование	Кол.	Масса ед., кг	Примечание
1	Фасонка s10 420×440	1	11.2	
	Стандартные изделия			
2	Болт М22-6д×70.110	11	0.312	
3	Гайка М22-6д×70.110	11	0.108	
4	Шайба 22	22	0.071	
	Масса узла, кг		17.4	

25416-02 60

105

Нач. отд.	Монов		3.501.2-166.1-КМ
Н. контр.	Давидян		
Гл. спец.	Гитман		
ГИП	Назарова		Узел ВМ1
Нач. гр.	Соловьева		Стадия: Р; Лист: 91; Листов:
Инж. I к.	Орлова		ГИПРОТРАНСМОСТ
Инж. III к.	Могилевский		

Формат А3

Инв. № подл. | Подп. и дата | Взам. инв. №

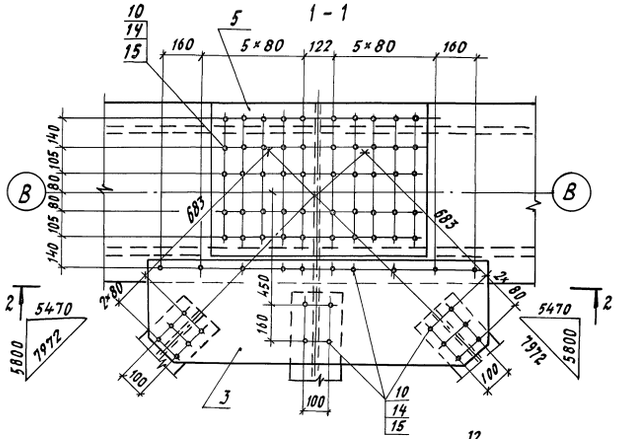

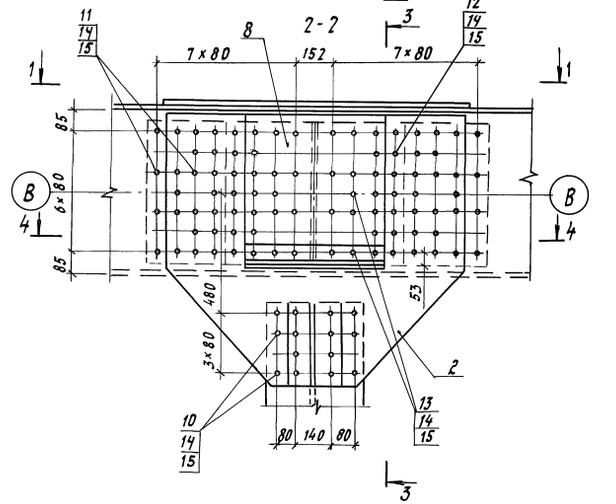

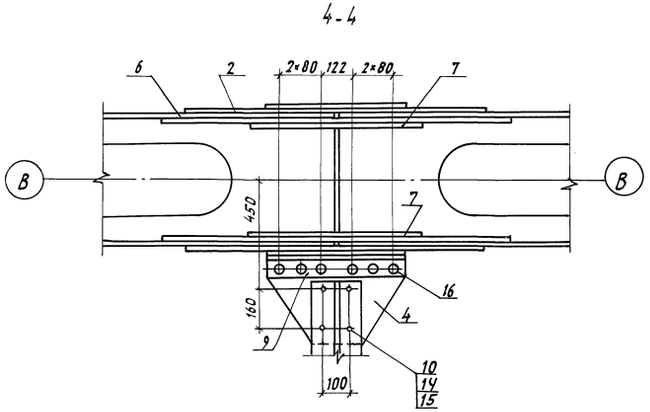

Позиция 2

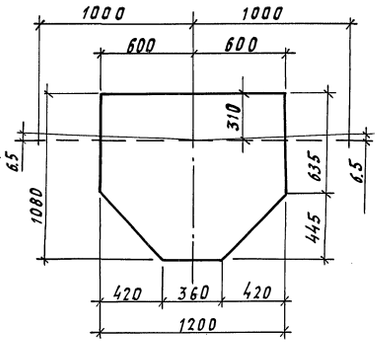

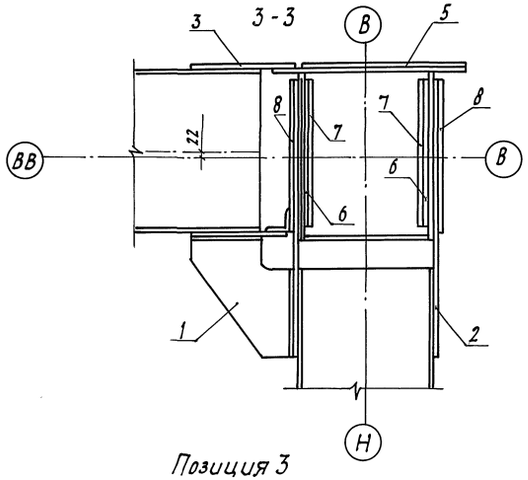

Позиция 3

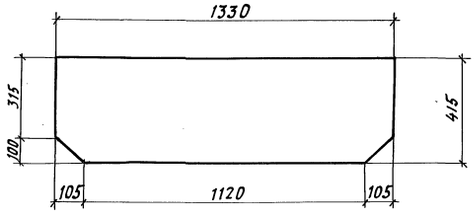

Позиция 4

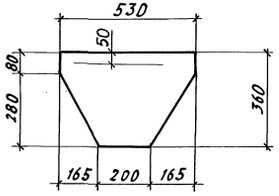

Марка поз.	Обозначение	Наименование	Кол	Масса ед., кг	Примечание
1	3.501.2-166.1-КМ лист 46	Столик СТ1	1	17.6	
		фасонки			
2		лист s12 1080×1200	2	104.5	
3		s10 415×1330	1	42.5	
4		360×530	1	11.4	
		Накладки			
5		лист s16 630×850	1	67.3	
6		580×1360	2	99.1	
7		580×720	2	52.5	
8		s10 560×620	2	27.3	
		Уголок крепления фасонки			
9		90×90×9 ℓ 1200	1	6.7	
		Стандартные изделия			
10		Болт М22-6g×70.110	108	0.312	
11		Болт М22-6g×110.110	88	0.428	
12		Болт М22-6g×130.110	28	0.487	
13		Болт М22-6g×150.110	64	0.545	
14		Гайка М22-6Н.110	288	0.108	
15		Шайба 22	576	0.071	
16		Заклепка 22×50.10	6	0.213	
		Масса узла, кг		905.5	

В поз. 6, 7, 8 продольные риски болтов должны соответствовать продольным рискам поз. 2

Нач. отд.	Монов		
Н. контр.	Давидян		
Гл. спец.	Гитман		
ГИП	Назарова		
Нач. гр.	Соловьева		
Инж. I к.	Орлова		
Инж. III к.	Могилевский		

3.501.2-166.1-КМ

Узел ВМ2

Стадия	Лист	Листов
Р	92	

Гипротранссмост

106

Инв. № подл. | Подп. и дата | Взам. инв. №

1-1

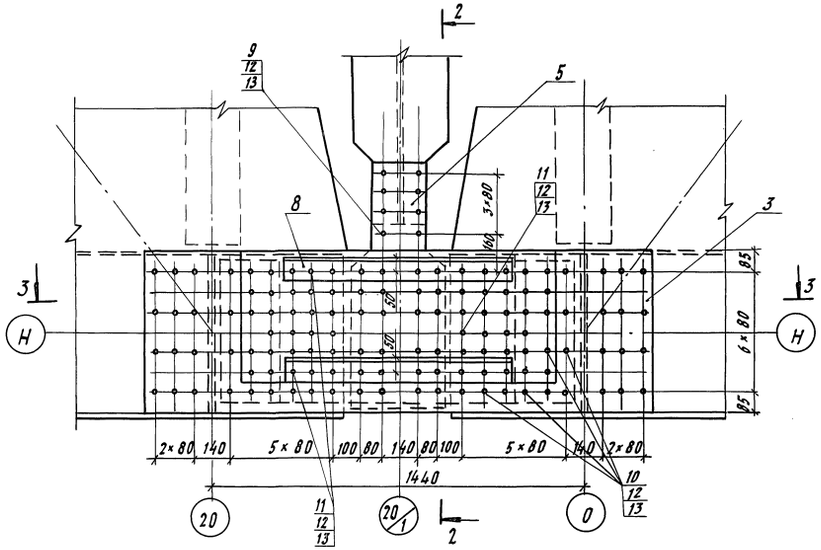

2-2

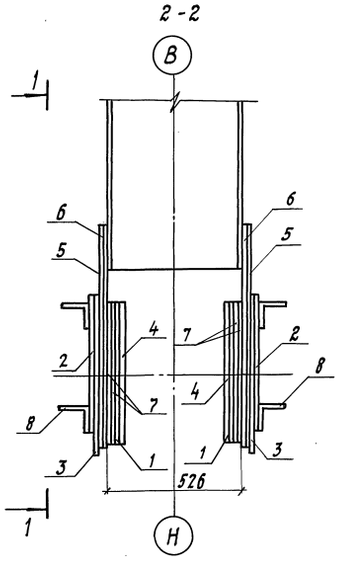

Марка поз.	Наименование	Кол.	Масса ед., кг	Примечание
	Накладки			
1	лист s16 580×1390	2	101,3	
2	490×1230	2	75.7	
3	s12 635×1990	2	119.0	
4	580×910	2	48.7	
	Прокладки			
5	лист s12 380×980	2	27.7	
6	s16 380×980	2	36.9	
7	s20 380×580	4	34.6	
8	Уголок 100×100×12 ℓ900	4	16.1	
	Стандартные изделия			
9	Болт М22-6g×85.110	16	0.355	
10	Болт М22-6g×150.110	88	0.545	
11	Болт М22-6g×180.110	112	0.630	
12	Гайка М22-6Н.110	216	0.108	
13	Шайба 22	432	0.071	
	Масса узла, кг		1201.6	

3-3

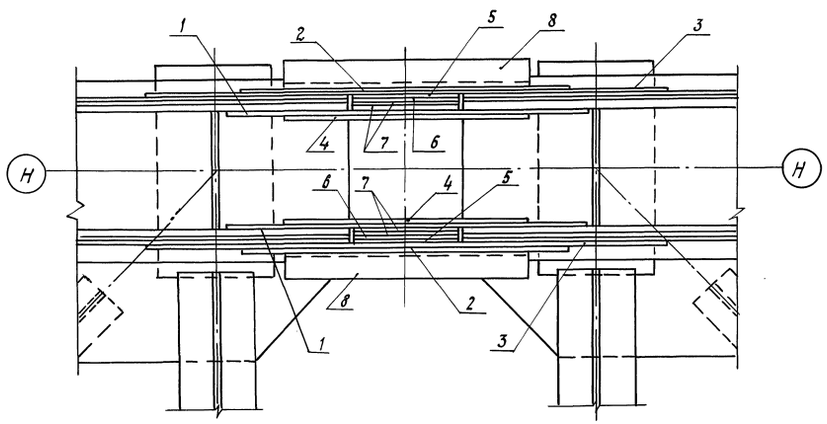

Позиция 3

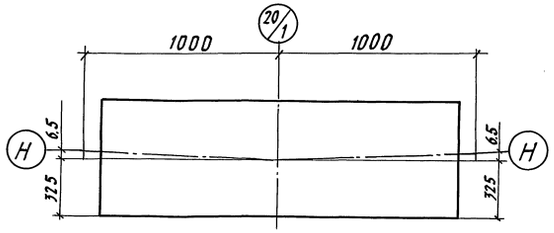

Позиция 5, 6

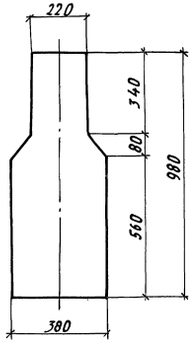

Позиция	Материалы для исполнения		
	обычное	северное А	северное Б
5, 6, 7	16Д ГОСТ 6713-75	15ХСНД ГОСТ 6713-75	
8	15ХСНД ГОСТ 6713-75		10ХСНД 6713-75

В поз. 1, 2, 4, 8 продольные риски болтов должны соответствовать продольным рискам поз. 3

Нач. отд.	Монов		107
Н. контр.	Давидян		3.501.2-166.1-КМ
Гл. спец.	Гитман		
ГИП	Назарова		Стадия Р; Лист 93; Листов
Нач. гр.	Соловьева		Узел НМ
Инж. I к.	Орлова		ГИПРОТРАНСМОСТ
Инж. III к.	Могилевский		

Инв. № подл. | Подп. и дата | Взам. инв. №

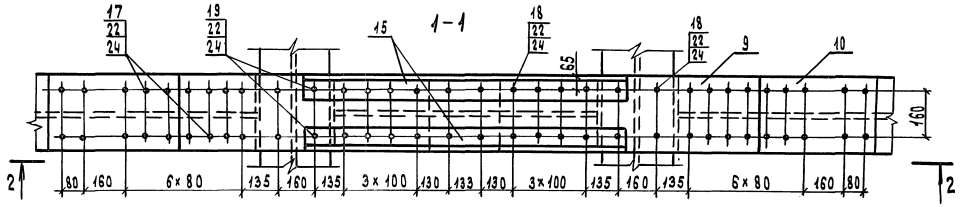

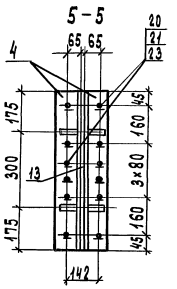

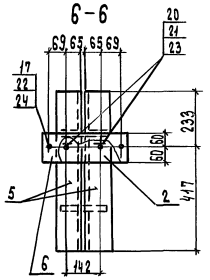

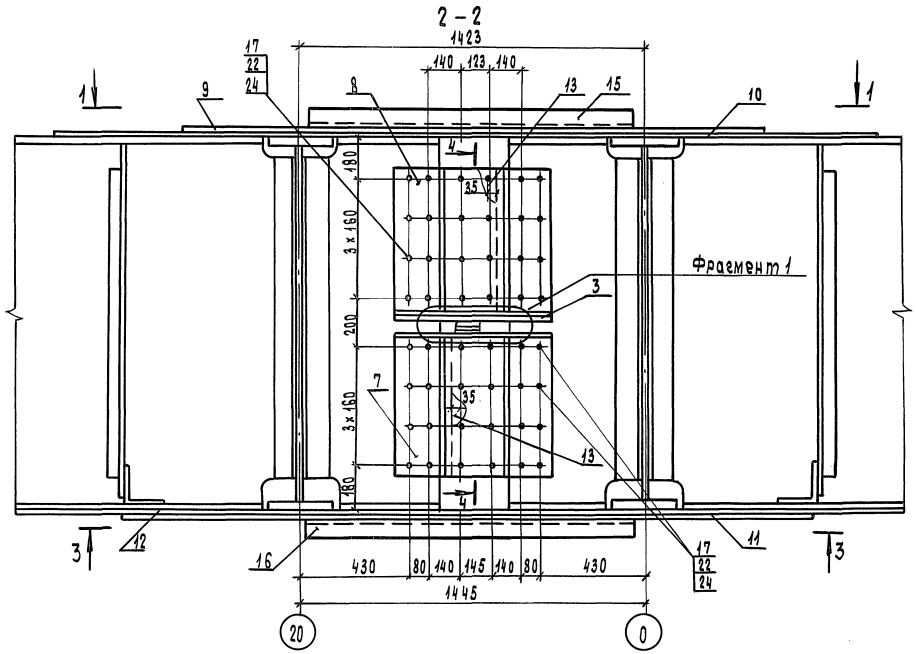

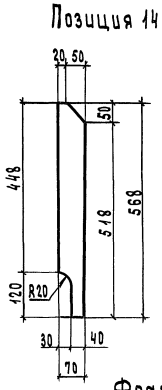

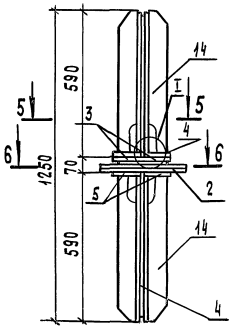

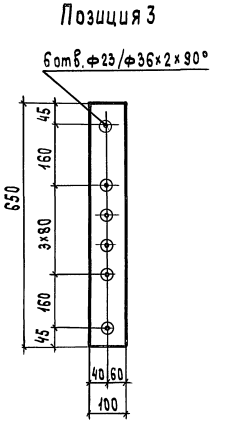

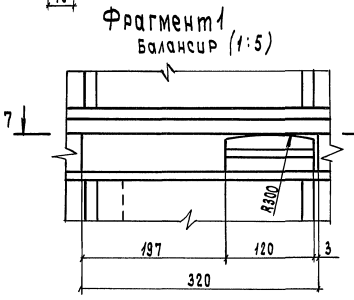

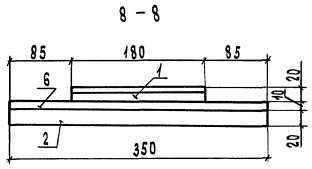

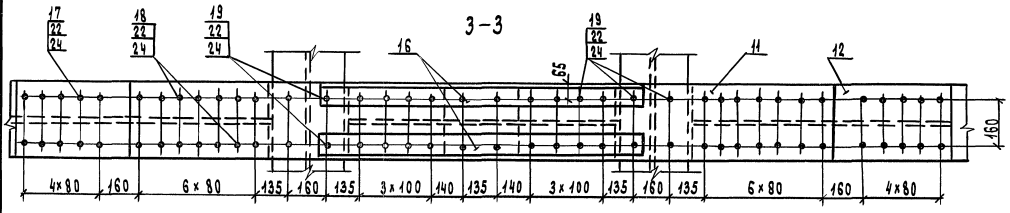

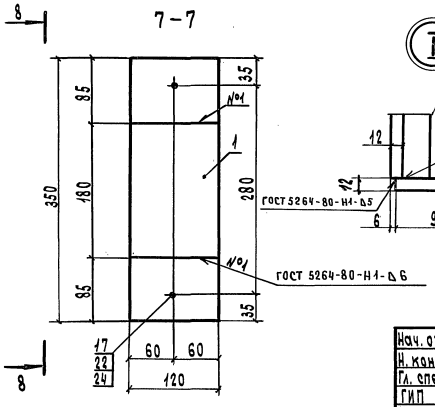



Марка Поз.	Наименование	Кол.	Масса ед., кг	Примечание
1	лист s20 120×180	1	3.1	
2	120×350	1	6.6	
3	100×650	2	10.2	
4	s12 94×650	2	5.8	
5	94×650	2	5.8	
6	s10 120×350	1	3.3	
7	s12 520×578	2	28.3	
8	520×578	2	28.3	
9	s10 300×2570	1	60.5	
10	s16 300×3370	1	127.0	
11	300×2900	1	109.3	
12	300×3870	1	145.8	
13	s12 250×580	2	13.7	
14	70×568	8	3.7	
15	уголок 100×100×12 ℓ1340	2	24.0	
16	100×100×12 ℓ1360	2	24.3	
	Стандартные изделия			
17	Болт М22-6g×85.110	106	0.355	
18	Болт М22-6g×100.110	52	0.399	
19	Болт М22-6g×110.110	32	0.428	
20	Винт В.М20-6g×65.36	14	0.159	
21	Гайка М20-6Н.4	14	0.063	
22	Гайка М22-6Н.110	190	0.108	
23	Шайба 20	14	0.017	
24	Шайба 22	380	0.071	
	Масса узла, кг		888.9	

Позиция	Материалы для исполнения		
	обычное	северное А	северное Б
13	16Д гост 6713-75	15 хснд гост 6713-75	
15. 16	15 хснд гост 6713-75		10 хснд гост 6713-75

Нач. отд.	Монов	
Н. контр.	Давидян	
Гл. спец.	Гитман	
ГИП	Назарова	
Нач. гр.	Соловьева	
Инж. Iк	Орлова	
Инж. Шк	Могилевский	

3.501.2-166.1-КМ

Узел СПБМ

Стадия	Лист	Листов
Р	94	

Гипротрансмост

108

Инв. № подл. | Подпись и дата | Взам. инв. №

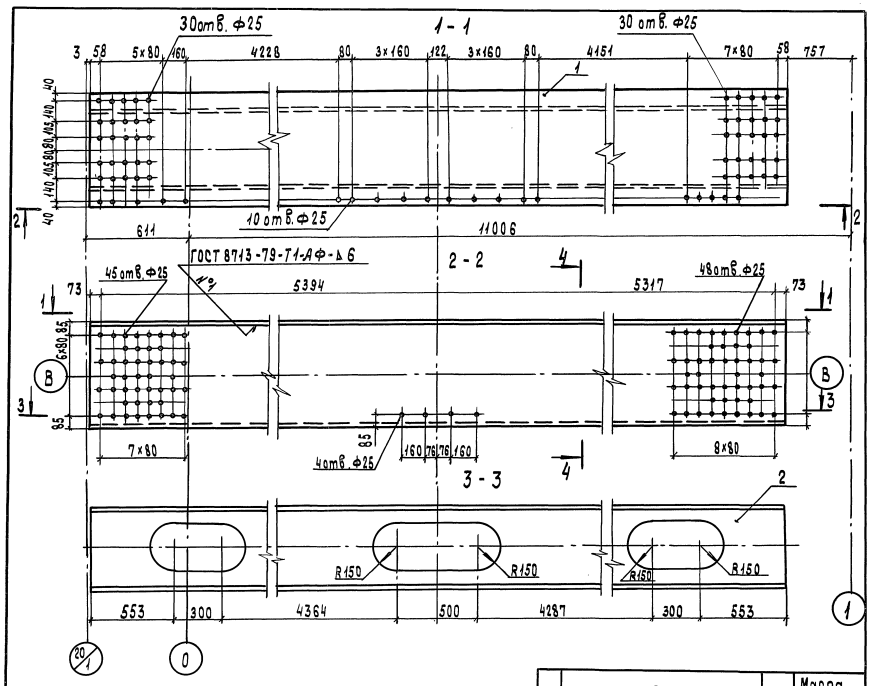

Поз.	Наименование	Кол.	Масса ед., кг
1	лист s12 730×10857	1	746.6
2	446×10857	1	456.1
3	s40 650×10857	1	2215.9
4	650×10857	1	2215.9
	Масса пояса, кг		5634.5

Нач. отд	Манов		
Н. контр.	Давидян		
Гл. спец.	Гитман		
ГИП	Назарова		
Нач. гр.	Солобьева		
Инж. Ік.	Орлова		
Инж. Шк	Могилевский		

3.501.2-166.1-КМ

Верхний пояс ВП10

Стадия	Лист	Листов
Р	35	

Гипротранемост

Инв. № подл. | Подпись и дата | Взам. инв. №

gost.e-ecolog.ru

Формат А3